ТИПОВОЙ ПРОЕКТ
509-25.86
ОБЪЕДИНЕННОЕ ЗДАНИЕ ТРАНСПОРТНОГО УПРАВЛЕНИЯ, ЗАВОДСКОЙ СТАНЦИИ И ПОСТА ЭЛЕКТРИЧЕСКОЙ ЦЕНТРАЛИЗАЦИИ НА 75 ЧЕЛОВЕК. СТЕНЫ ИЗ КИРПИЧА

АЛЬБОМ II

Архитектурные решения. Конструкции железобетонные и металлические.

9618/2

gost.e-ecolog.ru

КФ ЦИТП инв. № 9618/2

Привязан:

ЦЕНТРАЛЬНЫЙ ИНСТИТУТ ТИПОВОГО ПРОЕКТИРОВАНИЯ
ГОССТРОЯ СССР
КИЕВСКИЙ ФИЛИАЛ
Киев-57 ул. Эжена Потье № 12
Заказ № 48/16 6856 Инв. №. 9618/12 Тираж 22
Сдано в печать 27.6 1968 Цена 5-40

ТИПОВОЙ ПРОЕКТ
509-25.86
ОБЪЕДИНЕННОЕ ЗДАНИЕ ТРАНСПОРТНОГО УПРАВЛЕНИЯ ЗАВОДСКОЙ СТАНЦИИ И ПОСТА ЭЛЕКТРИЧЕСКОЙ ЦЕНТРАЛИЗАЦИИ НА 75 ЧЕЛОВЕК
СТЕНЫ ИЗ КИРПИЧА
АЛЬБОМ II
СОСТАВ ПРОЕКТА

АЛЬБОМ I	Общая пояснительная записка. Технология производства.
АЛЬБОМ II	Архитектурные решения. Конструкции железобетонные и металлические.
АЛЬБОМ III	Внутренний водопровод и канализация. Отопление и вентиляция.
АЛЬБОМ IV	Электрическое освещение силовое электрооборудование.
АЛЬБОМ V	и автоматизация отопления и вентиляции. Спецификации оборудования.
АЛЬБОМ VI	Сметы. Части 1 и 2.
АЛЬБОМ VII	Ведомости потребности в материалах

РАЗРАБОТАН

ГПИ Харьковский Промтранспроект
Главный инженер Мирошников А.Г.
Главный инженер проекта Нестеров В.П.

УТВЕРЖДЁН:

Госстроем СССР протокол №АЧ-2
от 15 января 1986г введен в действие:
институтом Харьковский Промтранспроект
приказ №15 от 05.02.1986г.

				привязан:
				инв.№

© Госгражданстрой СССР 1988г

КФ ЦИТП инв № 9618/2

Альбом II

Типовой проект 509-25.86

Лист	Наименование	NN стр.
1	2	3
СА-1	Содержание альбома	2
АР-1	Общие данные (начало)	3
АР-2	Общие данные (продолжение)	4
АР-3	Общие данные (продолжение)	5
АР-4	Общие данные (продолжение)	6
АР-5	Общие данные (продолжение)	7
АР-6	Общие данные (продолжение)	8
АР-7	Общие данные (продолжение)	9
АР-8	Общие данные (продолжение)	10
АР-9	Общие данные (окончание)	11
АР-10	Схема генплана	12
АР-11	Стройгенплан	13
АР-12	План на отм. 0.000. Фрагменты планов N1,2	14
АР-13	План на отм.3.300. Фрагменты планов N3,4	15
АР-14	Разрезы 1-1 ÷ 4-4	16
АР-15	Фасады	17
АР-16	Фрагменты планов N3,4	18
АР-17	Фрагмент плана N5. Разрез 5-5. План подполья. Узел „А"	19
АР-18	План кровли. Детали кровли	20
АР-19	План подземного хозяйства. Каналы NN1,2 Спецификация.	21
АР-20	Подземное хозяйство. Канал N3. План бойлерной при теплоносителе-вода. Сечения	22
АР-21	Подземное хозяйство. План бойлерной при теплоносителе-пар. Сечения.	23
АР-22	План отверстий I этажа. Деталь устройства рядовой перемычки.	24
АР-23	План отверстий II этажа. Детали выходов каналов на кровлю.	25
АР-24	Схема расположения каналов вотане по оси „Б"	26
АР-25	Помещение аппаратной. Облицовка стен. Виды „А"; „Б"; „В"; „Г".	27
АР-26	Помещение аппаратной. План металлических подвесок потолка. Сечения 1-1, 2-2. Узлы „1"; „2".	28
АР-27	Подвесные потолки коридоров на отм. 2.200 и 5.500.	29

(см. продолжение)

(продолжение)

1	2	3
28	Спецификация элементов заморированных на листах АР-25 ÷ АР-27. Сечения 20-30	30
29	План полов на отм.-1.800; 0.000; 3.300. Экспликация полов.	31
30	План каналов в аппаратной и шанцев в релейной. Щиты Щ-1 ÷ Щ-5. Сечение 0-0. Узел „А".	32
31	Спецификация съемных щитов. Спецификация стали. Сечения 1-1 ÷ 4-4. Узлы „Б" и „В"	33
32	Схема заполнения оконных проемов ОК-1 ÷ ОК-4	34
33	Схема расположения элементов перекрытия на отм. 0.000; 3.300. Спецификация	35
34	Перегородки КП-1 ÷ КП-4. Спецификация расхода древесины и стали на перегородки.	36
КЖС-1	Общие данные (начало)	37
КЖС-2	Общие данные (окончание)	38
КЖС-3	Схема расположения ленточного фундамента из обр ных блоков. Сечения 1-1. 2-2. Спецификация	39
КЖС-4	Схемы расположения: фундаментных блоков по осям „А", „Б", рядам „1", „Б".	40
КЖС-5	Схемы расположения фундаментных блоков оси „В" по рядам „2", „3/1", по виду „А"	41
КЖС-6	Сечения 3-3 ÷ 11-11. Фундамент Ф-1	42
КЖС-7	Схема расположения ленточного фундамента ФМЛ-1. Сечения 7-7. 8-8. Спецификация.	43
КЖС-8	Сечения 1-1 ÷ 6-6. Вид „А". Схемы нагрузок на фундаменты. Таблица расчетных нагрузок на фундаменты	44
КЖС-9	Схема расположения элементов ленточного сборного ростверка серии 1. Сечение 1-1. Спецификации	45
КЖС-10	Схема расположения свай. Сечения 2-2 ÷ 4-4. Деталь А Ведомость расхода стали. Ведомость деталей.	46
КЖС-11	Схема расположения столбчатых фундаментов и фундаментных балок. Спецификация.	47
КЖС-12	Фундаменты ФМ-1 ÷ ФМ-3, ФМ-7, ФМ-8, ФМ-9а, ФМ-10 Спецификация.	48
КЖС-13	Фундаменты ФМ-4 ÷ ФМ-6. Сечения 8-8, 9-9, 0-0, 2-2	49
КЖС-14	Фундаментные балки ФБ6-36А, ФБ6-39А.	50

(см. окончание)

(окончание)

1	2	3
	Спецификации.	50
КЖС-15	Схема расположения плит перекрытия на отм. 3.300	51
КЖС-16	Схема расположения плит покрытия на отм. 6.700	52
КЖС-17	Спецификация к схемам расположения плит перекрытия и покрытия. Спецификация элементов монолитных участков.	53
КЖС-18	Монолитное перекрытие ПРМ-1	54
КЖС-19	Фундаменты под оборудование ФО-1 ÷ ФО-7.	55
КЖС-20	Плиты покрытия	56
КЖС-21	Схема расположения лестничных маршей, площадок наземных проступей, Разрез 1-1.	57
КЖС-22	План на отм. 0.000 (см-1) Разрезы 1-1, 2-2. Фундамент ФО-8. Спецификация.	58
КЖС-23	План на отм. 3.300 (см-2) Разрезы 4-4, 5-5. Деталь крепления утеплителя к стенам. Спецификация.	59
КЖС-24	Ведомость деталей. Ведомость расхода стали на один элемент. Сечение В-Б. Детали „А", „Б" Вид „А"	60
КЖС-25	Изделия закладные М-6, М-4, М-8, ЗД-1, М-9, А-1, А-2, МС-1, МА-2, МС-2, МС-3	61
КЖС-26	Изделия закладные М-2, М-5, М-1, М-3	62
КМ-1	Общие данные (начало)	63
КМ-2	Общие данные (окончание)	64
КМ-3	Лестницы на второй этаже	66
КМ-4	Лестницы Б приямок	66
КМ-5	План опор под узел ввода при теплоносителе пар и вода	67
КМ-6	Опора под водяной водоподогреватель	68
КМ-7	Опора под два водоподогревателя	69

Привязан

Инв. №

Инв. № подл. | Подп. и дата | Взам. инв. №

				ТП 509-25.86	СА
Изм.	Лист	№ докум.	Подп.	Дата	
Исполн.		Сытникова		4.05.84	Двухэтажное здание аппаратного управления для больницы, отапливаемое от собственной электрокотельной централизации на 15 человек. Стены из кирпича
Проверил		Машков		4.05.84	
Рук. гр.		Машков		4.5.84	Стадия / Лист / Листов
Н. контр.		Хаджиева		4.5.84	Р / 1 / 1
Нач. отд.		Нестеров		4.5.84	
ГИП		Нестеров		4.5.84	Содержание альбома — Харьковский ПРОМТРАНСПРОЕКТ

9618/2

Формат А-2

Типовой проект 509-25.86 Альбом

Ведомость рабочих чертежей основного комплекта АР

Лист	Наименование	№№ стр.
1	2	3
1	Общие данные (начало)	3
2	Общие данные (продолжение)	4
3	Общие данные (продолжение)	5
4	Общие данные (продолжение)	6
5	Общие данные (продолжение)	7
6	Общие данные (продолжение)	8
7	Общие данные (продолжение)	9
8	Общие данные (продолжение)	10
9	Общие данные (окончание)	11
10	Схема генплана	12
11	Стройгенплан	13
12	План на отм. 0.000. Фрагменты планов №2	14
13	План на отм. 3.300. Фрагменты планов №6,7	15
14	Разрезы 1-1 ÷ 4-4.	16
15	Фасады	17
16	Фрагменты планов №3, 4.	18
17	Фрагмент плана №5. Разрез 5-5 План тротуара. Узел „А"	19
18	План кровли. Детали кровли.	20
19	План подземного хозяйства. Каналы №1, №2 спецификация	21
20	Подземное хозяйство. Канал №3. План. Продольный при теплоносителе воздух. Сечения.	22
21	Подземное хозяйство. План бойлерной при теплоносителе - пар. Сечения.	23
22	План отверстий 1 этажа. Деталь устройства рядовой перемычки.	24
23	План отверстий II этажа. Детали выходов каналов на кровлю.	25
24	Схема расположения каналов в стене по оси „В"	26
25	Помещение аппаратной. Облицовка стен. Виды „А", „Б", „В".	27
26	Помещение аппаратной. План металлических тюбингов. Продол. Сечения 1-1; 2-2 узлы 1 „а"	28
27	Подвесные потолки коридоров на отм. 2.200 и 3.600.	29
28	Спецификация элементов замоноличенных на листах АР-25 ÷ АР-28 Сечения 29-30.	30

(см. окончание)

(окончание)

1	2	3
29	План полов на отм. -1.800; 0.000; 3.300 Экспликация полов	31
30	План каналов в аппаратной и шкафов в релейной щитыш. 1 ÷ ш. 5; Сечение 1-1, 2-2, 3-3, Узел „А"	32
31	Спецификация съемных щитов. Спецификация стали сечения 1-1 ÷ 4-4. Узлы „Б" и „В"	33
32	Схема заполнения оконных проемов ОК-1 ÷ ОК-4	34
33	Схема расположения элементов перегородок на отм. 0.000 и 3.300. Спецификация.	35
34	Перегородки пр. 1 ÷ пр. 4. Спецификация расхода древесины и стали на перегородки	36

(окончание)

Ведомость ссылочных и прилагаемых документов

Обозначение	Наименование	Примечание
1	2	3
	Ссылочные документы	
Серия ИИ-03-03 вып. VI-64	Рабочие чертежи металлических конструкций.	
Серия 1.136.1-13 Вып. 1	Плиты перекрытия железобетонные	
Серия 1.494-27 Вып. 6.1	Вентиляционные четверть с поворотными утепленными клапанами.	
Серия 2.236-2 Вып. 1	Детали примыкания оконных и дверных блоков в общественных зданиях.	
Серия 2.230-2 Вып. 1	Детали стен и перегородок в общественных зданиях.	
Серия 2.430-3 Вып. 1	Детали цоколя и температурных швов в стенах.	
ТДЛ 24-1/70	Детали пролетов	

(см. окончание)

(окончание)

1	2	3
Серия 1.238-1 Вып. 1	Железобетонные козырьки входов и пароплетные плиты	
	общественных зданий	
ГОСТ 22414-77	Шкафы металлические для хранения одежды в санитарно-бытовых помещениях промышленных предприятий	
Серия 1.479.5-1 Вып. 1	Скамьи для гардеробных блоков	
Серия 2.130-1. Вып. 1	Детали стен и перегородок жилых зданий	
ГОСТ 112/4-78	Окно и балконные двери деревянные с двойным остеклением для жилых и общественных зданий	
ГОСТ 6629-74*	Двери деревянные внутренние для жилых и	
	общественных зданий	
ГОСТ 16289-80	Окна и балконные двери деревянные с тройным остеклением для жилых и общественных зданий	
ГОСТ 24698-81	Двери деревянные входные наружные тамбурные и слаборазные для жилых и общественных зданий	
ГОСТ 6428-74	Плиты типовые для перегородок	
	Прилагаемые документы	
АР. СО	Спецификация оборудования учетно	Альбом V
АР. СО	Спецификация оборудования гардеробов	Альбом V
АР ВМ	Ведомости потребности в материалах	Альбом VII

Типовой проект разработан в соответствии с действующими нормами и правилами и предусматривает мероприятия обеспечивающие взрывную, взрывопожарную и пожарную безопасность при эксплуатации здания.

Гл. инженер проекта В.П. Нестеров

Инв. № подл. | Подп. и дата | Взам. инв. №

3

9618/2

Привязан:

Инв. №

ТП 509-25.86 АР

Изм.	Лист	№ докум.	Подп.	Дата
Разраб.		Сытанов		5.06.84
Провер.		Машков		5.06.84
Рук. гр.		Машков		5.06.84
Н. контр.		Княжицкий		5.06.84
Нач. отд.		Нестеров		5.06.84
ГИП		Нестеров		5.06.84
Гл. инж.		Мурошников		5.06.84

Двухэтажное здание транспортного управления здоровья станции Харьков-Октябрьский с дистанцией пути на 15 человек. Стены из кирпича

Стадия	Лист	Листов
Р	1	34

Общие данные (начало)

Харьковский ПРОМТРАНСПРОЕКТ

Формат А-2

Типовой проект 509-25.86 Альбом II

Ведомость спецификаций

Лист	Наименование	Примечан.
АР-2	Основные строительные показатели	
АР-2	Таблица толщины ограждающих конструкций	
АР-2	Ведомость проемов дверей	
АР-3	Спецификация заполнения оконных проемов	
АР-3	Спецификация гардеробного оборудования	
АР-3	Таблица толщин утеплителя	
АР-3	Таблица расчета оборудования санитарно-бытовых помещений	
АР-4	Ведомость перемычек	
АР-4	Спецификация перемычек	
АР-5	Ведомость отделки помещений	
АР-2	Спецификация. заполнения дверей	
АР-9	Штатное расписание работников	
АР-10	Технико-экономические показатели схемы генплана	
АР-10	Экспликация зданий и сооружений на схеме генплана	
АР-11	Ведомость временных зданий и сооружений.	
АР-11	Экспликация зданий и сооружений на чертеже стройгенплана	
АР-16	Экспликация оборудования буфета	
АР-19	Спецификация элементов замаркированных на листах АР-19÷АР-21	
АР-22	Ведомость отверстий первого этажа	
АР-23	Ведомость отверстий второго этажа	
АР-28	Спецификация элементов замаркированных на листах АР-25÷АР-28	
АР-29	Экспликация полов	
АР-31	Спецификация съемных щитов	
АР-31	Спецификация стали	
АР-33	Спецификация элементов замаркированных на листе АР-33	
АР-34	Спецификация расхода древесины и стали на перегородки	

Основные строительные показатели

Наименование	Ед. изм.	Толщина наружных стен		
		380мм	510мм	640мм
Площадь застройки	$м^2$	384,50	395,82	407,27
Общая площадь	$м^2$	655,34	655,34	655,34
Строительный объем	$м^3$	2714,47	2810,16	2899,51

Ведомость проемов дверей

Марка поз.	Размеры проема в кладке
1	1520×2088
2	1310×2070
3	1210×2070
4	1210×2070
5	1010×2070
6	1010×2070
7	910×2070
8	710×2070
9	710×2070
10	1210×2070
11	710×2070
12	910×2070
13	910×2210
14	1010×2070
15	1210×2210

1. Совместно с данным листом см. листы 1; 3÷9; 12, 13
2. Дверные блоки со знаком* оббить с двух сторон кровельной сталью по асбестовому картону толщиной 5мм.
3. Двери лестничных клеток и тамбур-шлюзов должны быть самозакрывающимися с уплотненными притворами, без замков или других запоров.
4. Двери эвакуационных выходов должны быть без замков, а также других запоров снаружи.

Таблица толщин ограждающих конструкций

Материал стен	Кирпичные γ=1400кг/м³		Кирпичные γ=1600кг/м³		Кирпичные γ=1900кг/м³		Стены вентканер утеплитель-минераловатные плиты γ=250кг/м³		
	α=380мм	α=510мм	α=380мм	α=510мм	α=510мм	α=540мм	б=45мм	б=65мм	б=80мм
Расчетная зимняя температура наружного воздуха	-20°С	-31°С	-20°С	-28°С	-20°С	-31°С	-20°С	-30°С	-40°С
Предельная температура	до -30°С	до -45°С	до -27°С	до -40°С	до -30°С	до -40°С	до -23°С	до -33°С	до -40°С

Спецификация заполнения дверей

Марка поз.	Обозначение	Наименование	Кол-во на этаж 1	2	Всего	Масса ед. в кг	Примечание
1	ГОСТ 24698-81	Дверной блок ДН21-15А	2(3)		2(3)		
2	ГОСТ 6629-74*	Дверной блок ДГ21-13СУ	1	1	2		
3	"	" ДГ21-12СУ	1	-	1		
4	"	" ДГ21-12СУЛ	3	-	3		
5	"	" ДГ21-10	6	2	8		
6	"	" ДГ21-10Л	4	2	6		
7	"	" ДГ21-9Л	1	-	1		
8	"	" ДГ21-7Л	3	1	4		
9	"	" ДГ21-7С ЛП	2	1	3		
10	"	" ДГ21-12С	1	7	8		
11	"	" ДГ21-7СВП	2	1	3		
12	"	" ДГ21-9	-	1*	1		
13	ГОСТ 11214-78	БС22-9	-	1	1		
14	ГОСТ 24698-81	ДН21-10	2	1/1*	4		
15*	ГОСТ 6629-74*	ДГ21-10	-	1	1		
16*	"	" ДГ21-12С	-	5	5		
17*	"	" ДГ21-12С	1	-	1		

4

9618/2

Изм.	Лист	№ докум.	Подп.	Дата
Разраб.		Исакова		4.06.84
Провер.		Машков		4.06.84
Рук.гр.		Машков		4.06.84
Н.контр.		Княжицкий		4.06.84
Нач.отд.		Нестеров		4.06.84
ГИП		Нестеров		4.06.84

ТП 509-25.86 АР

Объединенное здание транспортного управления, заводской станции и поста электрической централизации на 75 человек. Стены из кирпича.

Стадия: Р | Лист: 2 | Листов:

Общие данные (продолжение)

Харьковский ПРОМТРАНСПРОЕКТ

Привязан:

Инв. №

Согласовано: Рук. группы Бриженко

Инв. № подл. | Подп. и дата | Взам. инв. №

Формат А-2

Спецификация заполнения оконных проемов

Марка	Обозначение	Наименование	Кол-во на этаж 1	2	всего	Масса ед. кг	Примечание
ОК-1	ГОСТ 11214-78	Оконный блок ОР-18-18В	15	11	26		при tн= -20°С;-30°С
	ГОСТ 16289-80	Оконный блок ОРС-18-18В	15	11	26		при tн= -40°С
	Серия 1.136.1-13	Подоконная доска по 19, 15, 45-Т-д	15	11	26	32	при tн= -20°С
	—— » ——	—— » —— по 19, 20, 45-Т-д	15	11	26	43	при tн= -30°С
	—— » ——	—— » —— по 19, 25, 45-Т-д	15	11	26	53	при tн= -40°С
ОК-2	ГОСТ 11214-78	Оконный блок ОР-18-18г	1	9	10		при tн= -20°С;-30°С
	ГОСТ 16289-80	—— » —— ОРС-18-18Т	1	9	10		при tн= -40°С
	Серия 1.136.1-13	Подоконная доска по-19, 15, 45-Т-д	1	9	10	32	при tн= -20°С
	—— » ——	—— » —— по 19, 20, 45-Т-д	1	9	10	43	при tн= -30°С
	—— » ——	—— » —— по 19, 25, 45-Т-д	1	9	10	53	при tн= -40°С
ОК-3	ГОСТ 11214-78	Оконный блок ОР 18-12В	1	1	2		при tн= -20°С;-30°С
	ГОСТ 16289-80	—— » —— ОРС 18-12В	1	1	2		при tн= -40°С
	Серия 1.136.1-13	Подоконная доска по 13-15-45-Т	1	1	2	22	при tн= -20°С
	—— » ——	—— » —— по 13-20-45-Т	1	1	2	29	при tн= -30°С
	—— » ——	—— » —— по 13-25-45-Т	1	1	2	37	при tн= -40°С
ОК-4	ГОСТ 11214-78	Оконный блок ОР 12-09	2	1	3		
	см. альбом III	Жалюзийная решетка	2	1	3		
	Лист 32	Деревянный брус 86 × 1540	4	2	6		
	ГОСТ 18124-75*	Асбоцементные листы 180×590	8	4	12		
	ГОСТ 1144-80*	Шурупы А5×30	48	24	72		
	Серия 1.136.1-13	Подоконная доска по 19, 15, 45-Т-д	2	1	3	32	при tн= -20°С
	—— » ——	—— » —— по 19.20.45-Т-д	2	1	3	43	при tн= -30°С
	—— » ——	—— » —— по 19.25.45-Т-д	2	1	3	53	при tн= -40°С

Спецификация гардеробного оборудования

Марка поз.	Обозначение	Наименование	Кол-во на этаж 1	2	всего	Масса ед. кг.	Примечание
1	ГОСТ 22414-77	Шкафы металлические МДВ-40.2	10	12	22		со скамьями
2	ГОСТ 22415-77	Шкафы деревянные ДД-25.4	4	5	9		со скамьями
3	ГОСТ 22415-77	Шкафы деревянные ДД-25.3	4	3	7		со скамьями
4	Утянский завод лабораторных печей	Электрополотенце ЕR-4	6	2	8		
5	ГОСТ 22414-77	Шкаф металлический МДВ-40.3	1	—	1		со скамьями
6	ГОСТ 22415-77	Шкаф деревянный ДД-40.2	1	1	2		без скамьи

Ведомость гардеробного оборудования

Группа производств. процессов	Количество обслуживаем. Списочный состав	Наиболее многочисленной смене	Крючки на вешалках	Шкафы гардеробные 500×400	500×250	Душевые сетки	Краны умывальные	Ножные ванны	Унитазы	Писсуары
Для мужчин										
I а	4	1	—	—	5	—	0.14			
II б	24	10	—	24	24	2	0.51	0.22	1	1
Итого	28	11	—	24	29	2	1	1	1	1
Для женщин										
I а	6	3	—	—	5	—	0.42			—
II б	23	12	—	23	23	3	0.52	0.26	2	—
Итого	29	13	—	23	28	3	1	1	2	—
Всего	57	26	—	47	57	5	2	2	3	1

Таблица толщин утеплителя

Утеплитель	В покрытии здания пенобетон γ = 500 кг/м³			Потолок воздухозаборных шахт минераловатные плиты γ = 150 кг/м³		
	h=160 мм	h=200 мм	h=240 мм	h=50 мм	h=65 мм	h=80 мм
Температура наружного воздуха	-20°С	-30°С	-34°С	-20°С	-24°С	-34°С
Предельная температура	до-23°С	от-24°С до-31°С	от-22°С до-40°С	до-23°С	до-33°С	до-40°С

1. Данный лист см. совместно с листами 12÷18
2. Расстановка шкафов в гардеробных приведена для климатических районов II (за исключением подрайона II А), III (за исключением подрайона III А)

Альбом II

Типовой проект 509-25.86

Согласовано

Инв. № подл. | Подпись и дата | Взам. инв. №

Рук. группы | Фрименко

5

9618/2

Изм.	Лист	№ докум.	Подп.	Дата
Разраб.		Исакова		4.05.84
Провер.		Машков		4.05.84
Рук. гр.		Машков		4.05.84
Н. контр.		Княжицкий		4.05.84
Нач. отд.		Нестеров		4.05.84
ГИП		Нестеров		4.05.84

Привязан

Инв №

ТП 509-25.86 АР

Объединенное здание транспортного управления заводской станции и поста электрической централизации на 15 человек. Стены из кирпича.

Стадия	Лист	Листов
Р	3	

Общие данные

Харьковский ПРОМТРАНСПРОЕКТ

Формат А-2

Спецификация перемычек (начало)

Марка, поз.	Обозначение	Наименование	Кол-во на этаж 1	Кол-во на этаж 2	Кол-во всего	Масса кг	Примечание
Для наружных стен толщиной 380 мм							
ПР-1	1.138-10 В.1	1ПР8-20.12.22У	2		2	125	
ПР-1а	1.138-10 В.1	1ПР38-24.25.22У	2		2	325	
	1.238-1 В.1	КВ-22	1		1	1050	
ПР-2	1.138-10 В.1	1.ПР38-24.25.22У	1		1	325	
	1.138-10 В.1	1ПР8-24.12.22У	18		18	175.0	
ПР-3	»	1ПР38-18.12.22У	2		2	125	
	1.138-10 В.1	1ПР2-15.12.14	1		1	75	
ПР-4	1.138-10 В.1	1ПР8-27.12.22У		3	3	175	
ПР-5	1.138-10 В.1	1ПР3-22.12.14		21	21	100	
	1.138-10 В.1	1ПР38-24.25.22У		21	21	325	
ПР-6	»	1ПР2-15.12.14		1	1	75	
	»	1ПР28-18.25.22У		1	1	250	
Для наружных стен толщиной 510 мм							
ПР-13	1.138-10 В.1	1ПР8-20.12.22У	4		4	125	
	»	1ПР38-24.25.22У	2		2	325	
ПР-13а	1.238-1 В.1	КВ-22	1		1	1050	
ПР-14	1.138-10 В.1	1ПР38-24.25.22У	18		18	325	
	1.138-10 В.1	1ПР8-24.12.22У	36		36	175	
ПР-15	»	1ПР2-15.12.14	2		2	75	
		1ПР-38-18.12.22У	2		2	125	
ПР-16	1.138-10 В.1	1ПР8-27.12.22У		4	4	175	
ПР-17	»	1ПР3-22.12.14		42	42	100	
	»	1ПР38-24.25.22У		21	21	325	
ПР-18	»	1ПР2-15.12.14		2	2	75	
	»	1ПР28-18.25.22У		1	1	250	
Для наружных стен толщиной 640 мм							
ПР-19	1.238-1 В.1	КВ-22	1		1	1050	
ПР-19а	1.138-10 В.1	1ПР8-20.12.22У	6		6	125	
	»	1ПР38-24.25.22У	2		2	325	
ПР-20	»	1ПР8-24.12.22У	34		34	175	
	»	1ПР38-24.25.22У	18		18	325	
ПР-21	»	1ПР38-18.12.22У	2		2	125	
	1.138-10 В.1	1ПР2-15.12.14	3		3	75	
ПР-22	»	1ПР8-27.12.22У		5	5	875	
ПР-23	»	1ПР3-22.12.14		63	63	3900	
		1ПР38-24.25.22У		21	21	4225	
ПР-24	1.138-10 В.1	1ПР2-15.12.14		3	3	75	
	»	1ПР28-18.25.22У		1	1	250	
Для внутренних перегородок							
ПР-7	»	1ПР3-19.12.14	2(3)	4	6(1)	75	В скважах против 40°С
ПР-8	»	1ПР2-16.12.14	7	7	14	75	
	»	1ПР8-18.12.22У	14	17	31	125	
1	2	3	4	5	6	7	8

(см. окончание)

(окончание)

1	2	3	4	5	6	7	8
ПР-9	»	1ПР2-15.12.14	11	1	12	75	
ПР-10	»	1ПР1-12.12.14		2	2	50	
ПР-11	»	1ПР4-25.12.14	2	1	3	100	
	АР-22		1		1		
ПР-12	АР-22		18	18	36		

Ведомость перемычек (начало)

Марка, поз.	Схема сечения
ПР-1 (мест 1) ПР-1а (мест 1)	КВ-22 только для ПР-1; 2.520; 1ПР38-24.25.22У; 1ПР8-20.12.22У; 2.080
ПР-2 (мест 18)	1ПР38-24.25.22У; 1ПР8-24.12.22У; 2.710
ПР-3 (мест 1)	1ПР38-18.12.22У; 1ПР2-15.12.14; 2.710
ПР-4 (мест 1)	1ПР8-27.12.22У; 5.380
ПР-5	1ПР38-24.25.22У; 1ПР3-22.12.14; 6.010
ПР-6	1ПР28-18.25.22У; 1ПР2-15.12.14; 6.010
ПР-7	2.080; 1ПР3-19.12.14
1	2

(См. продолжение)

(продолжение)

1	2
ПР-8	2.070; 5.370; 1ПР8-18.12.22У; 1ПР2-15.12.14
ПР-9	2.070; 5.370; 1ПР2-15.12.14
ПР-10	5.370; 1ПР1-12.12.14
ПР-11	2.070; См. АР-22
ПР-12	2.070; См. АР-22
ПР-13 ПР-13а	КВ-22 только для ПР-13; 2.520; 1ПР38-24.25.22У; 1ПР8-20.12.22У; 2.080
ПР-14	1ПР38-24.25.22У; 1ПР8-24.12.22У; 2.710
ПР-15	1ПР2-15.12.14; 1ПР38-18.12.22У; 2.710

(См. окончание)

(окончание)

1	2
ПР-16	1ПР8-27.12.22У; 5.380
ПР-17	1ПР3-22.12.14; 1ПР38-24.25.22У; 6.010
ПР-18	1ПР2-15.12.14; 1ПР28-18.25.22У; 6.010
ПР-19 ПР-19а	КВ-22 только для ПР-19; 2.520; 1ПР38-24.25.22У; 1ПР8-20.12.22У; 2.080
ПР-20	1ПР38-24.25.22У; 1ПР8-24.12.22У; 2.710
ПР-21	1ПР2-15.12.14; 1ПР38-18.12.22У; 2.710
ПР-22	1ПР8-27.12.22У; 5.380
ПР-23	1ПР3-22.12.14; 1ПР38-24.25.22У; 6.010
ПР-24	1ПР2-15.12.14; 1ПР28-18.25.22У; 6.010

6

9618/2

Альбом II

Типовой проект 509-25.86

Инв. № подл. | Подпись и дата | Взам. инв. №

Привязан

Инв. №

Изм.	Лист	№ докум.	Подп.	Дата
Разраб.		Рябко		5.6.84
Провер.		Машков		5.6.84
Рук. гр.		Машков		5.6.84
Н. контр.		Княжицкий		5.6.84
Нач. отд.		Нестеров		5.6.84
ГИП		Нестеров		5.6.84

ТП 509-25.86 АР

Объединенное здание транспортного управления Зорской станции и поста электрической централизации на 15 человек. Стены из кирпича

Стадия	Лист	Листов
Р	4	

Общие данные (продолжение)

Харьковский ПРОМТРАНСПРОЕКТ

Формат А2

Типовой проект 509-25.86 Альбом II

Ведомость отделки помещений

Наименование или номер помещения	потолок		Стены или перегородки		низ стен или перегородок (панель)			Примечание
	площадь	Вид отделки	площадь	Вид отделки	площадь	Вид отделки	Высота мм	
Аппаратная	32,20	подшивной потолок из плоских асбоцементных плит со звукоизоляцией		плоские асбоцементные плиты со звукоизоляцией	—	—	—	отделка на всю высоту
Коридоры, тамбуры	85,1	подшивной потолок из плоских асбоцементных плит	315,5 165,4	штукатурка водоэмульсионная окраска	150,1	масляная окраска	1600	
Аккумуляторная кислотная	12,6	Затирка, шпаклевка, окраска кислотоупорной эмалью ХСЛ	58,2	штукатурка, окраска кислотоупорной эмалью ХСЛ	—	—	—	отделка на всю высоту
Венткамеры, бойлерная	74,6	Затирка, окраска известковым раствором	196,4	штукатурка, окраска известковым раствором	—	—	—	отделка на всю высоту
Релейная, кроссовая, помещение электропитающей установки	69,3	Затирка окраска водоэмульсионной краской	172,6 88,8	штукатурка, окраска водоэмульсионной краской	83,8	масляная окраска	1600	
Вестибюль, лестничные клетки	43,4	Затирка, окраска клеевая	240,8 120,5	штукатурка, водоэмульсионная окраска	120,3	масляная окраска	1600	
Красный уголок, связевая, комната маневрового диспетчера, бухгалтерия, кабинет начальника станции, приемная, кабинет начальника цеха, КИП и ЭЦ, буфет	151,3	Затирка окраска клеевая	203,2 210,3 413,5	Затирка бетонных поверхностей, штукатурка, клеевая окраска	—	—	—	отделка на всю высоту
Комната составителей, комната электромеханика, мастерская, комната дорожного мастера и бригадира пути, помещение конторы, обменный пункт	87,2	Затирка, окраска клеевая	108,5 155,7 132,0	Затирка бетонных поверхностей. штукатурка, клеевая окраска	132,2	масляная окраска	1600	
кладовая уборочного инвентаря	6,0	Затирка, окраска эмульсионная	27,9 13,5	штукатурка, окраска водоэмульсионной краской	14,4	масляная окраска	1600	
мужской гардероб уличной домашней и специальной одежды Женский гардероб уличной домашней и специальной одежды; уборные, преддушевые, моечная буфета	91,6 –	Затирка, окраска эмульсионная	281,0 145,0	штукатурка, окраска масляная	136,0	глазурованная плитка	1500	
душевые	14,2	Затирка, окраска масляная	81,2 36,9	штукатурка, окраска масляная	44,3	глазурованная плитка	1800	

7

9618/2

Изм.	Лист	№ докум.	Подп.	Дата
Разраб.		Исакова		
Провер.		Княжицкий		
Рук. гр.		Машков		5.06.84
Н. контр.		Княжицкий		
Нач. отд.		Нестеров		
ГИП		Нестеров		

ТП 509-25.86 АР

Объединенное здание транспортного управления Заводской станции и поста электрической централизации на 75 человек. Стены из кирпича.

Стадия	Лист	Листов
Р	5	

Общие данные (продолжение)

Харьковский ПРОМТРАНСПРОЕКТ

Привязан:

Инв. №

Инв. № подл. | Подпись и дата | Взам. инв. №

Формат А2

Типовой проект 509-25.86 Альбом II

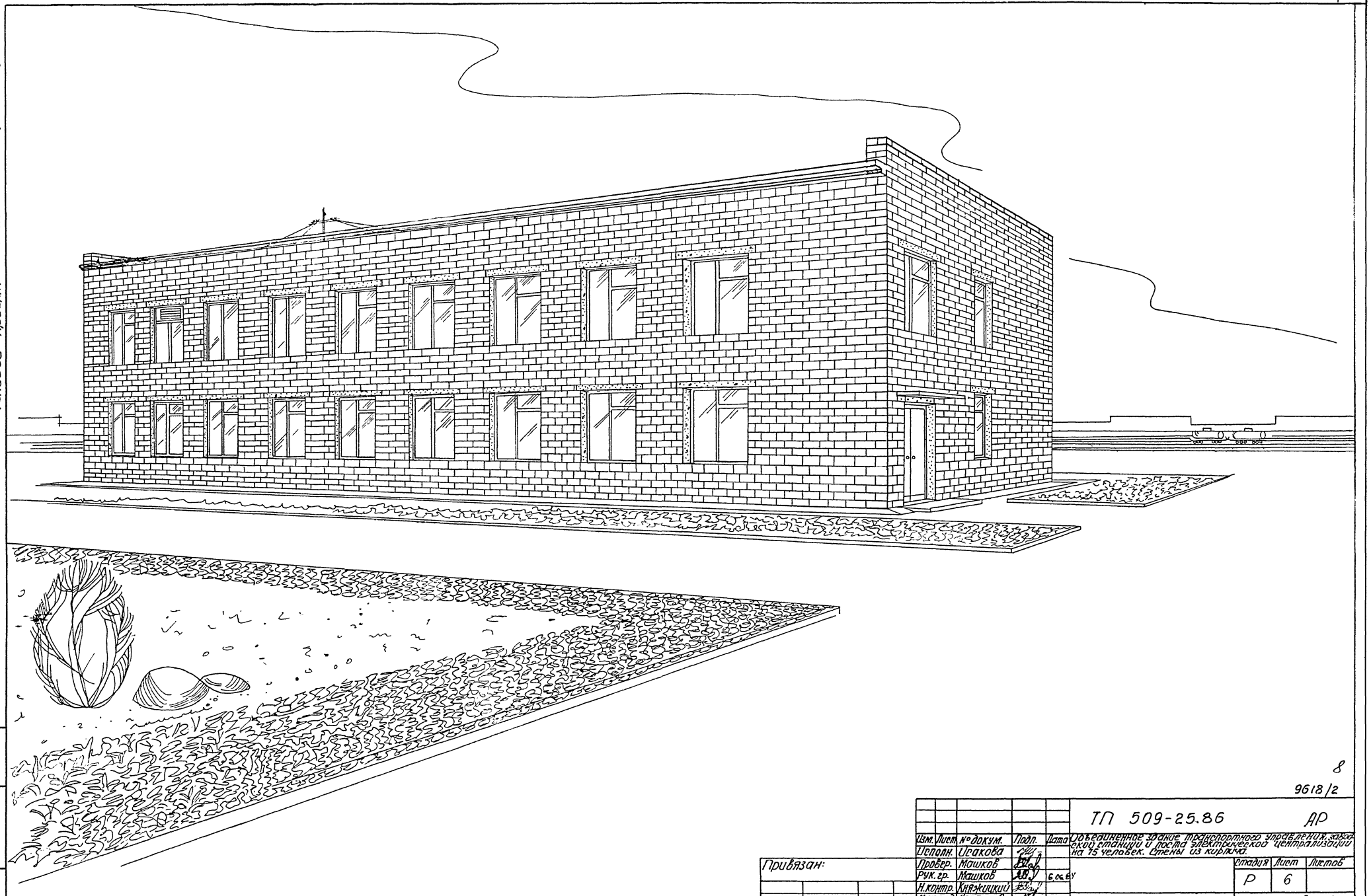

Инв.№подл. | Подп. и дата | Взам. инв.№

8

9618/2

						ТП 509-25.86	АР
Изм.	Лист	№ докум.	Подп.	Дата	Объединенное здание транспортного управления, заводской станции и поста электрической централизации на 75 человек. Стены из кирпича.		
Исполн.		Исакова					
Провер.		Машков				Стадия	Лист	Листов
Рук. гр.		Машков				Р	6	
Н. контр.		Кляжицкий						
Нач. отд.		Нестеров						
ГИП		Нестеров			Перспектива	Харьковский Промтранспроект		

Привязан:

Инв. №

Формат А2

Типовой проект 509-25.86 Альбом II

Общие пояснения

1. Рабочая документация объединенного здания заводской станции и поста электрической централизации на 75 человек, стены из кирпича, разработана на основании раздела V плана типового проектирования ГОССТРОЯ СССР на 1983÷1984 год в соответствии с заданием на проектирование (взамен типового проекта 501-258).
2. Здание запроектировано 2х этажным, прямоугольной формы с размерами в плане 30м × 12,0м (в осях). Высоты этажей обусловлены технологическими требованиями и составляют: на первом этаже 3.3м, на втором - 3.7м.
3. Планировка помещений предусматривает взаимосвязь между собой, а размещение основной группы помещений (аппаратной, связевой, релейной) изолировано от остальных помещений.
4. Размеры и площади рабочих помещений здания приняты с учетом размещения технологического оборудования.
5. Площади санитарно-бытовых помещений определены на основании штатного расписания работников при неполном переодевании (см. лист АР-9).
6. Технико-экономические данные приведены в альбоме I.
7. За условную отметку 0.000 принят уровень чистого пола первого этажа что соответствует абсолютной отметке.
8. Наружные стены здания запроектированы из эффективного кирпича марки 75 на растворе М-25 Объемный вес кирпича 1400 кг/м3. Варианты стен: пустотелый кирпич с объемным весом 1600 кг/м3 и полнотелый кирпич с объемным весом 1900 кг/м3 Размеры толщин стен приведены в таблице (на листе 2).
9. Кладку цокольной части кирпичных стен выполнить из глиняного красного кирпича пластического прессования М-100 на растворе марки „50".
10. Внутренние перегородки гипсобетонные, из красного кирпича марки 75 на растворе марки „50", монолитные железобетонные из бетона марки „150" в венткамерах.
11. При устройстве перегородок аккумуляторной необходимо тщательно заполнять швы. Перегородки аккумуляторной должны быть пылегазонепроницаемыми.
12. Внутренние кирпичные перегородки выполнять с обязательным креплением к стенам, перекрытию или к покрытию. Крепление их к стенам выполняется анкерами А1 (см. листы марки КЖ), которые закладываются с шагом 600мм при возведении кирпичных участков стен.
Дверные и оконные простенки I этажа армировать сетками с ячейкой 50×50мм ФБА I в каждом ряду кладки на высоту 0.9м от уровня пола, выше - через три ряда кладки до верха дверных и оконных проемов
13. В местах расположения дверных и оконных проемов, а также проемов жалюзийных решеток в кирпичной кладке заложить антисептированные деревянные пробки размером 250×120×65мм, не менее 2х штук с каждой стороны проема. Для крепления дверей в станах венткамер заложить металлические рамы по чертежам марки КЖ-39 ÷ КЖ-42.
14. В качестве утеплителя потолков и перегородок тамбуров, а также стен и потолков воздухозаборных шахт применяются плиты теплоизоляционные из минеральной ваты на синтетическом связующем (ГОСТ 9573-82) γ = 150 кг/м3, толщину см. таблицу на листе АР-3.
15. Гидроизоляция стен выполняется на отм. 0.030 из цементно-песчаного раствора состава 1:2 толщиной 30мм.
16. Вокруг здания устраивается асфальтовая отмостка шириной 750мм по щебеночному основанию.
17. Отверстия в стенах и перегородках после монтажа коммуникаций должны быть тщательно зачеканены цементным раствором марки „100", а в перекрытии и покрытии забетонированы бетоном марки „200" на мелком щебне.
18. Закладные и соединительные детали перегородок следует защищать слоем бетона, раствора толщиной 20мм или огнезащитной вспучивающейся краской для обеспечения огнестойкости здания. (0.75 часа).
19. Состав кровли:
   а) защитный слой - 1 слой гравия (ГОСТ 8288-74) с крупностью зерен 10мм по антисептированной битумной мастике МБР-С-56 (ГОСТ 15836-79) толщиной 10мм.
   б) основной водоизоляционный ковер - 4 слоя рубероида марки РКМ-350 в (ГОСТ 10923-76) на антисептированной битумной мастике МБР-Г-55 (ГОСТ 15836-79).
   в) дополнительные слои водоизоляционного ковра в местах примыкания к парапетам и другим конструктивным элементам усилить тремя слоями рубероида марки РКМ-350 в (ГОСТ 10923-76) на антисептированной битумной мастике МБР-Г-83 (ГОСТ 15836-79) на ширину 0.7м
   г) 1% уклон кровли выполняется из легкого бетона γ = 900 кг/м3 толщиной от 10 до 70мм в которой предусмотреть температурно-усадочные швы шириной 5мм, разделяющие слой на участки 3×3м.
По этим швам уложить полосы шириной 150мм из рубероида марки РКМ-350, которые наклеить точечно с одной стороны шва.
Температурно-усадочные швы должны располагатся над торцевыми швам плит. Поверхность цементного слоя огрунтовать раствором битума пятой марки в керосине или соляровом масле в соотношении (по массе) от 1:2 до 1:3;
   д) утеплитель (плитный) пенобетон ГОСТ 5742-76, γ = 500 кг/м3. Толщина утеплителя приведена в таблице на листе АР-3.

Согласовано:

инв. № подл. | подп. и дата | Вз. инв. №

9

9618/2

Изм. Лист	№ докум.	подп.	дата
Разраб	Исакова		
Провер	Машков		
Рук. гр.	Машков		4.06.87
Н. контр	Княжицкий		
Нач. отд	Нестеров		
ГИП	Нестеров		

Привязан:

Инв. №

ТП 509-25.86 АР

Объединенное здание транспортного управления, заводской станции и поста электрической централизации на 75 человек. стены из кирпича

Стадия	Лист	Листов
Р	7	

Общие данные (продолжение)

Харьковский ПРОМТРАНСПРОЕКТ

Формат А2

в) В температурно-усадочные швы стяжки уложить стержни молниезащитной металлической сетки из арматуры ф 6 AI, которая сваривается по тесту шагом 12×6 м с устройством выпусков l=2000 мм по листу 18

20. Конструкция полов принята в зависимости от технологии производства в данном помещении и приведена на листе: 29

21. Столярные изделия приняты по сериям и ГОСТам. Ведомость спецификаций столярных изделий приведена на листах 2; 3.

22. Отделка фасадов:

а) кладку наружных кирпичных стен вести с расшивкой швов с наружи и впустошовку с внутренней стороны здания;

б) кладку цоколя наружных стен вести впустошовку с последующей штукатуркой и окраской поверхностей стен;

в) неговоренные в чертежах проекта стальные элементы окрасить масляной краской за 2 раза по одному слою масляного грунта железным суриком на олифе „Оксоль";

г) столярные изделия окрасить масляной краской за 2 раза.

23. Внутренняя отделка приведена на листе АР-5.

24. В связи с применением в помещениях аппаратной, релейной и связевой аппаратуры, требующей более жесткого эксплуатационного режима (постоянной температуры, отсутствия пыли), в проекте предусматривается герметизация этих помещений.

В оконных переплетах предусмотрено двойное уплотнение притворов с применением пенополиуретана (ГОСТ 10174-72).

Приклеивание прокладок к створкам осуществляется с помощью клея КН-2-88 МХПУТ-880-581.

Герметизация остекления осуществляется применением замазки - со штапиком для обоих переплетов.

Для замазки применяются тиоколовые мастики по ТУ-31-3 и N 339-68.

Оконные блоки комплектуются с высококачественными натяжными запирающими устройствами наркизв (ГОСТ 5090-79)

Для уплотнения зазоров по периметру оконных блоков при установке их в стенах выполняется следующее:

а) наружное пространство шва, а также паз в оконной коробке для устройства слива обрабатываются полиизобутиленовой мастикой марки УМС-5 (ГОСТ 14791-79);

б) внутреннее пространство шва заполняется паклей или строительным валиком, смоченным в глиняном растворе, с тщательным уплотнением;

в) шов со стороны помещения уплотняется герметизирующим жгутом типа „пароизол" и закрывается деревянным нащельником. Входы в аккумуляторное помещение оборудуются самозакрывающимися дверями без замков.

Полотна дверей глухие, гладкие, с нащельником по всему периметру полотна со стороны открывания двери.

27. Специальные отделочные работы:

Поверхности стен и потолков делаются гладкими подготовленными под окраску: сопряжения поверхностей стен и потолков выполняются плавным переходом с радиусом 100 мм, все виды отделочных работ выполняются улучшенного качества; кроме помещений венткамеры, кроссовой, бойлерной, релейной.

28. Указания по производству работ в зимнее время:

При производстве работ в зимних условиях следует соблюдать требования глав СН и П III-17-78. „Каменные конструкции", СН и П III-16-80. „Бетонные и железобетонные конструкции."

Зимняя кирпичная кладка должна возводиться при температуре наружного воздуха не ниже 15°С из кирпича марка по прочности на сжатие не ниже 100 и морозостойкости не ниже МРЗ-25, на цементном растворе марки не ниже 50 с добавкой поташа:

Содержание поташа должна быть 10% к весу цементного раствора. При этом возведение кладки последующего этажа предусматривается после того, как раствор приобретет не менее 60% прочности.

Узлы примыкания стен к перегородкам помимо перевязки швов, должны усиливаться армированием горизонтальных швов сетками из проволоки ф 6 мм с ячейками 150×150÷200×200 мм через 3 ряда кладки.

Наружные стены и перегородки должны возводиться с тщательной перевязкой швов кладки.

Толщина швов кирпичной кладки должна быть не более 12 мм. Поливка кирпича и заливка швов жидким раствором не допускается.

Температура раствора в период его применения должна быть не менее 10°С при температуре воздуха выше 10°С, не ниже 15°С при температуре воздуха от -10°С до -20°С. Температура воды, применяемой при приготовлении раствора, должна быть не выше 80°С, песка не выше 60°С.

9618/2

Инв.№ подл.	Подп. и дата	Взам.инв.№

Привязан

Инв.№

Изм.	Лист	№ докум.	Подп.	Дата
Разраб.		Исакова		
Провер.		Машков		
Рук. гр.		Машков		4.06.85
Н.контр.		Князицкий		
Нач.отд.		Нестеров		
ГИП		Нестеров		

ТП 509-25.86 АР

Общие данные (продолжение)

Объединенное здание трансзлектного управления, западской станции и поста электрической централизации на 75 человек. Стены из кирпича

Стадия	Лист	Листов
Р	8	

Харьковский промтранспроект

Формат А2

Типовой проект 509-25.86 Альбом II

Штатное расписание работников объединенного здания транспортного управления заводской станции и поста электрической централизации на 75 человек.

NN п/п	Должность	Количество: общее	Количество: в наиболее сменную	Где размещается	Группы производственных процессов
1	2	3	4	5	6
1	Начальник станции	1	1	кабинет	итр
2	Начальник цеха	1	1	—"—	—"—
3	секретарь	1	1	приемная	—"—
4	нормировщик	1	1	контора	—"—
5	техник	1	1	—"—	—"—
6	бухгалтер, кассир	2	2	бухгалтерия	СКП
7	табельщик	1	1	—"—	—"—
8	старший инженер	1	1	контора	итр
9	инженер	2	2	—"—	—"—
10	механик по содержанию и ремонту подъемно-транспортных машин	1	1	—"—	итр, IIд
11	диспетчер	4	1	комната маневрового диспетчера	итр
12	маневровый диспетчер	4	1	—"—	—"—
13	дорожный мастер	1	1	комната дорожного мастера	итр IIд.
14	ст. электромеханик	1	1	комната эл. механика	—"—
15	механик связи	1	1	—"—	—"—
16	дежурный по станции	4	1	аппаратная	итр Iа
17	Оператор с правами ДСП	4	1	—"—	—"—
18	Весовщик по приему и сдаче вагонов	4	1	обменный пункт	рабочий IIд.
19	составители и помощники составители	18	4	комната составителей	—"—
20	бригадир пути	1	1	комната дорожного мастера	—"—
21	монтер пути	17	10	—"—	—"—
22	электромеханик и монтер	2	2	комната механика	—"—
23	вспомогательный персонал	2	2	кладовая, уборочного инвент.	рабочий Iа
	итого	75	39*		
	в том числе рабочих	40	19		

* Количество смен - 4

Земляные работы

Грунт оснований котлованов и траншей, разработанных в зимних условиях, должен предохраняться от промерзания путем недобора или укрытия утеплителями.

Зачистку оснований следует производить непосредственно перед возведением фундаментов. Обратную засыпку пазух и подсыпку под полы производить только талым грунтом. Все работы должны производиться в соответствии с указаниями СН и П III-В-76.

Бетонные работы

Устройство фундаментов на замерзшее основание недопускается. Сроки распалубливания и загружения конструкций должны выполняться согласно указаний п. п. 4.64 и 5.4 СН и П III-15-76. Состояние основания, на которое укладывается бетонная смесь, а также температура основания и способ укладки, должны исключать возможность замерзания смеси в стыке основания. Температура бетонной смеси, уложенной в опалубку к началу распалубливания, не должна быть ниже 0°С в наиболее охлажденных зонах перед началом предварительного электроразогрева бетонной смеси и 2°С при применении других методов тепловой обработки бетона. При применении поташа температура бетона в начальный период твердения должна иметь отрицательные значения. Неопалубленные поверхности монолитных, бетонных и железобетонных конструкций следует укрывать гидро и теплоизоляционными материалами немедленно после окончания бетонирования. Укладка бетонной смеси производится непрерывно, в случае возникновения перерывов в бетонировании, поверхность бетона необходимо укрыть, утеплить, а при необходимости обогреть. Указания по монтажу в зимних условиях сборных бетонных и железобетонных конструкций приведены в сериях типовых проектов конструкций.

В зимних условиях должна сохраняться проектная прочность раствора и бетона в соединениях сборных элементов с применением электропрогрева или химических добавок, что определяется при привязке типового проекта.

Согласовано: Рук. группы Тарнакин; Взам. инв.; Подп. и дата; Инв. N подл.

11

9618/2

Изм.	Лист	N докум.	Подп.	Дата
Разраб.		Исакова		4.05.84
Провер.		Машков		4.05.84
Рук. гр.		Машков		4.05.84
Н. контр.		Княжицкий		4.05.84
Нач. отд.		Нестеров		4.05.84
ГИП		Нестеров		4.05.84

ТП 509-25.86 АР

Объединенное здание транспортного управления заводской станции и поста электрической централизации на 75 человек. Стены из кирпича.

Стадия	Лист	Листов
Р	9	

Общие данные (окончание)

Харьковский Промтранспроект

Привязан:

Инв. N

Формат А-2

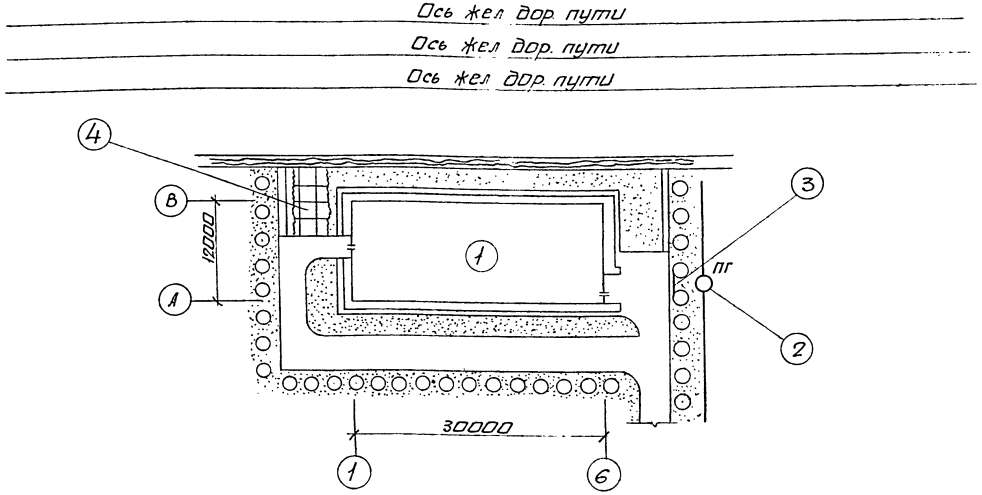

Экспликация зданий и сооружений

N по генплану	Наименование здания (сооружения)	Координаты угла квадр. стр. сетки	Примечание
1	Объединенное здание транспортного управления заводской станции и	определяют при привяз-	
	поста электрической централизации (на 75 человек) Стены из кирпича.	ке проекта	
2	Пожарный гидрант	"	
3	Указатель пожарного гидранта	"	
4	Площадка для отдыха	"	

У места расположения пожарного гидранта должен быть установлен флуоресцентный указатель с нанесенным буквенным индексом ПГ, цифровым значением расстояния в м от указателя до гидранта и внутреннего диаметра трубопроводов в мм.
Учитывая незначительное количество работающих в максимальную смену автостоянка условно не показана, место ее расположения и количества мест определяется при привязке проекта.

Технико-экономические показатели

NN п/п	Показатели	Ед. изм.	Количество в огражден.	Примечания
1	Общая площадь	га	0.110	
2	Плотность застройки	%	34.5	
3	Площадь застройки	га	0.039	
4	Площадь озеленения	га	0.024	

9618/2

Привязан

Инв. №

Изм.	Лист	№ докум.	Подп.	Дата	ТП 509-25.86 АР			
Разраб.		Сытанова			Объединенное здание транспортного управления, заводской станции и поста электрической централизации на 75 человек. Стены из кирпича.			
Провер.		Машков				Стадия	Лист	Листов
Рук. гр.		Машков				Р	10	
Н. контр.		Княжицкий			Схема генплана.	Харьковский ПРОМТРАНСПРОЕКТ		
Нач. отд.		Нестеров						
Гл. инж. пр.		Нестеров						

Формат А2

Инв. № подл. | Подпись и дата | Взам. инв. №

Типовой проект 509-25.86 Альбом II

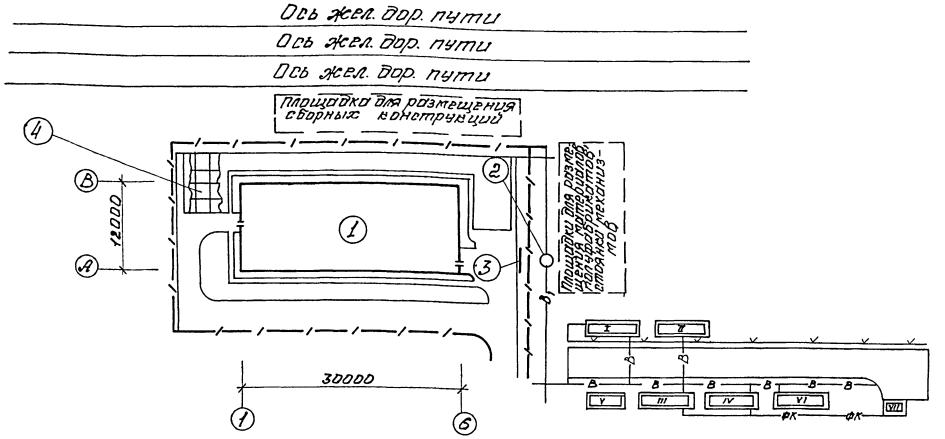

Ведомость зданий и сооружений

NN п.п	Наименование зданий и сооружений
1	Объединенное здание заводской станции и поста ЭЦ (на 75 человек). Стены кирпичные
2	Пожарный гидрант
3	Указатель пожарного гидранта
4	Площадка для отдыха

Примечания

1. Стройгенплан разработан на основании чертежа генплана л 10.
2. Обеспечение строительства электроэнергией предусмотрено осуществить от временной электролинии, подключенной к существующей водой-от существующей сети водопровода.
3. Для монтажа конструкций зданий рекомендуются автомобильные краны грузоподъемностью 10тн и более. Марка крана уточняется проектом производства работ.
4. Вокруг здания должен предусматриваться пожарный проезд по спланированной поверхности.

При варианте монтажа краном на пневмоходу, в качестве пожарного проезда используется монтажный.

Ведомость временных зданий и сооружений

NN пп	Наименование зданий и сооружений	К-во	Площ. застр. м²	NN типов. проектов
I	Контора	1	24.3	420-01-3
II	Пункт обогрева	1	24.3	420-01-13
III	Гардеробная-душевая для мужчин	1	24.3	420-01-6
IV	Гардеробная-душевая для женщин	1	24.3	420-01-8
V	Отапливаемый материальный склад	1	18,2	420-04-40
VI	Уборная на 2 очка	1	16.2	инв 9434
VII	Действующая канализация или (выгреб)	1	6,1	инв 9434

Условные обозначения:

- Проектируемые сооружения.
- Временные здания и сооружения.
- Линия временных электропередач.
- В — Временный водопровод.
- ФК — Временная фекальная канализация
- Граница прохода крана при монтаже.

9618/2

Изм.	Лист	N докум.	Подп.	Дата
Разраб.		Кузнецова		
Провер.		Охрименко		
Рук. гр.		Охрименко		
Н.контр.		Охрименко		
Нач.отд.		Курилко		
Гл.инж.пр.		Нестеров		

ТП 509-25.86 АР

Объединенное здание транспортного управления заводской станции и поста электрической централизации на 75 человек. Стены из кирпича

Стадия	Лист	Листов
Р	11	

Стройгенплан

Харьковский ПРОМТРАНСПРОЕКТ

Привязан:

Инв. №

Инв. № подл. | Подп. и дата | Взам. инв. №

Формат А2

Альбом II

Типовой проект 509-25.86

План на отм. 0.000

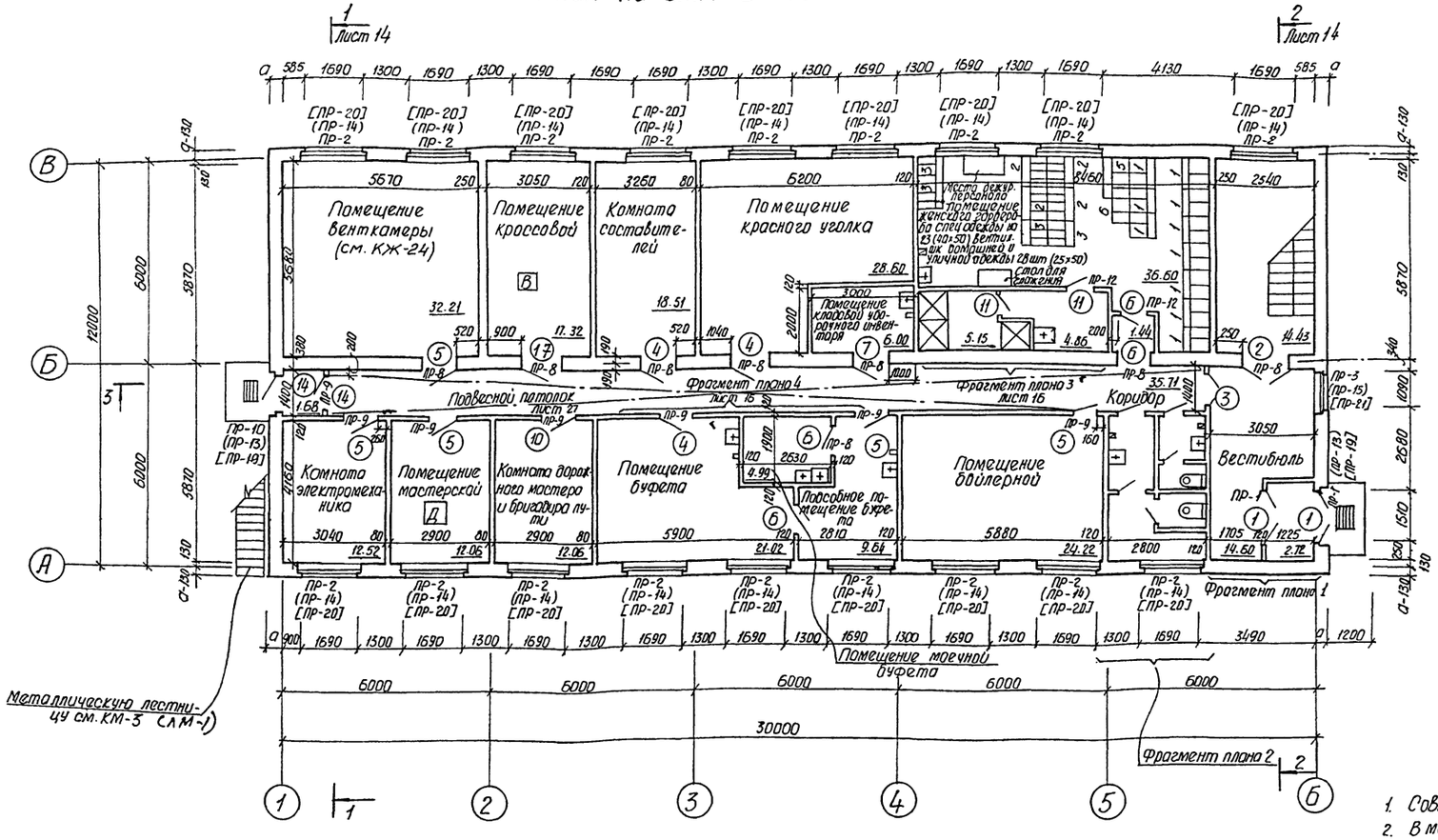

Фрагмент плана 2

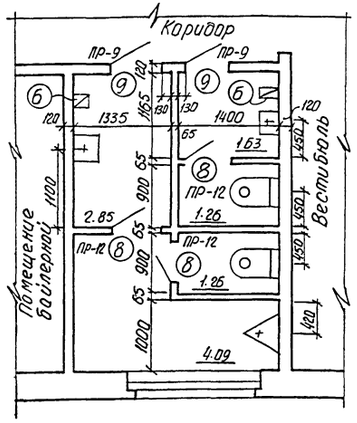

Фрагмент плана 1
при $t_н$ = ниже минус 30°С

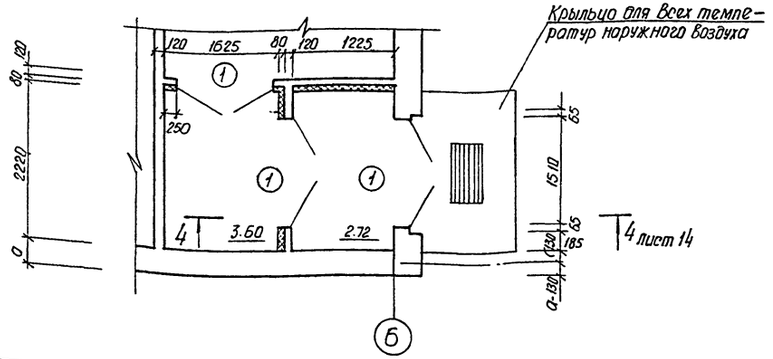

1. Совместно с данным листом см. листы 1÷9, 14, 16, 27.
2. В местах пересечения кирпичных стен укладываются арматурные сетки по серии 2.130-1 с шагом через 5 рядов кладки по высоте.

Изм.	Лист	№ докум.	Подп.	Дата	ТП 509-25.86 АР
Разраб.		Ураков		5.06.84	Объединенное здание транспортного управления, заводской станции и поста электрической централизации на 15 человек. Стены из кирпича
Провер.		Машков		5.06.84	
Рук. гр.		Машков		5.06.84	Стадия Р, Лист 12, Листов
Н. контр.		Княжицкий		5.06.84	
Нач. отд.		Нестеров		5.06.84	План на отм. 0.000 Фрагменты планов 1, 2
ГИП		Нестеров		5.06.84	Харьковский ПРОМТРАНСПРОЕКТ
Гл. инж.		Журошников		5.06.84	

Привязан

Инв. №

14

9618/2

Формат А-2

Типовой проект 509-25.86 Альбом II

План на отм. 3.300

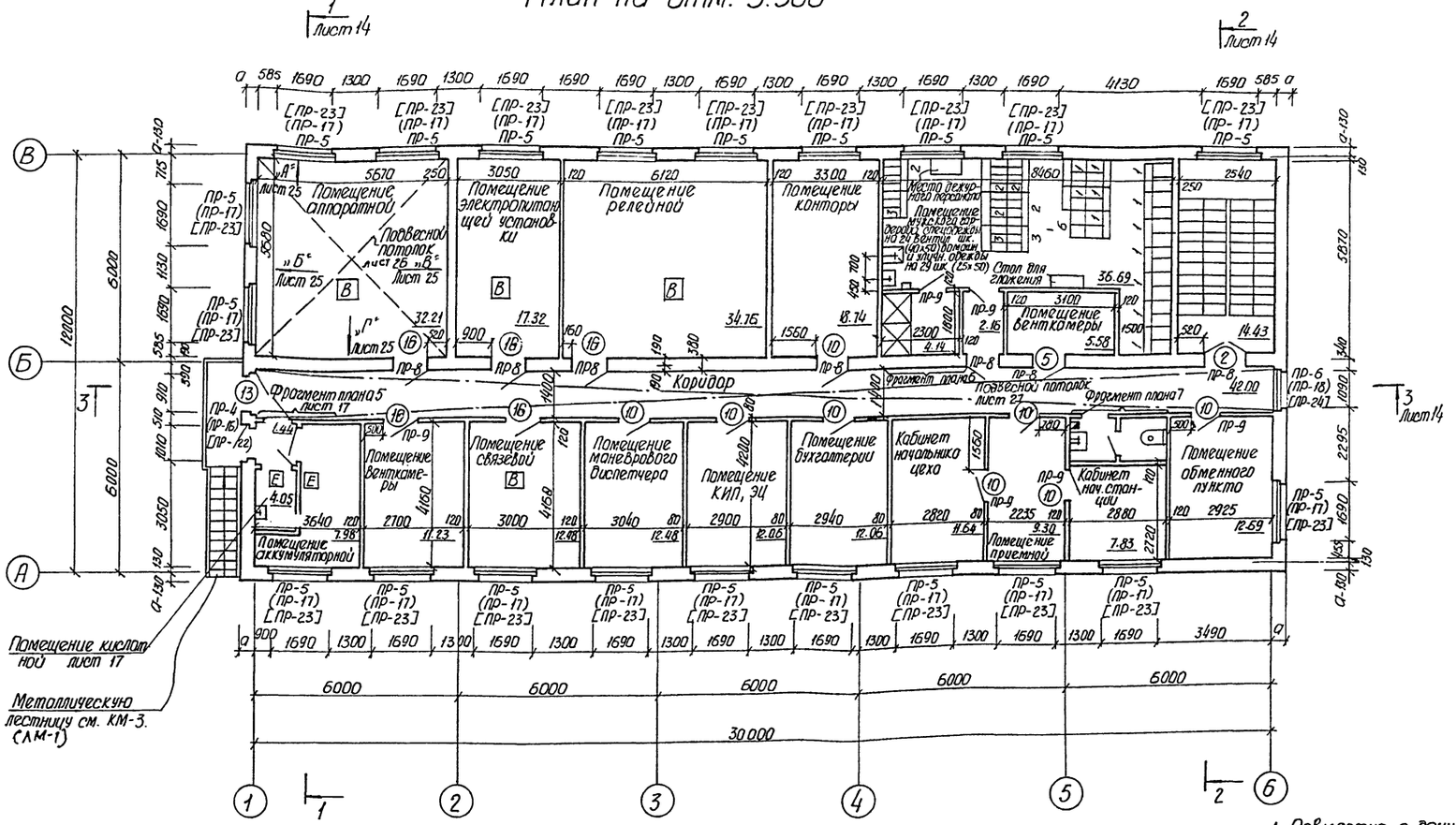

Фрагмент плана 7

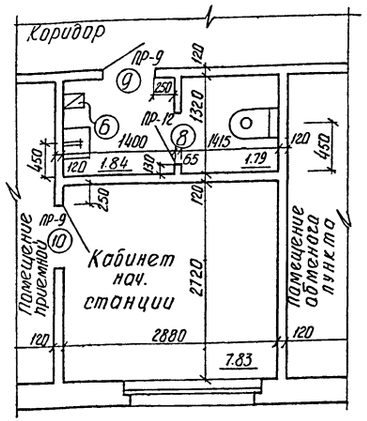

Фрагмент плана 6

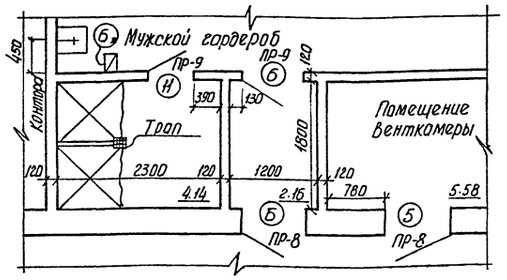

1. Совместно с данным листом см. листы 1÷9, 12, 14, 17, 25, 26, 26.
2. В местах пересечения кирпичных стен укладываются арматурные сетки по серии 2.130-1 с шагом через 5 рядов кладки по высоте.

Согласовано

Гл. инж. проекта	Ефимова	
Рук. группы	Арсенова	
Рук. группы		
Рук. группы	Кузьменко	
Рук. группы	Лисогоров	
Рук. группы	Волкова	

Инв. № подл. | Подпись и дата | Взам. инв. №

Привязан

Инв. №

Изм.	Лист	№ докум.	Подп.	Дата
Разраб.		Исаково		5.06.84
Провер.		Машков		5.06.84
Рук. гр.		Машков		5.06.84
Н. контр.		Княжицкий		5.06.84
Нач. отд.		Нестеров		5.06.84
ГИП		Нестеров		5.06.84
Гл. инж.		Мурошников		5.06.84

ТП 509-25.86 АР

Объединенное здание транспортного управления Заводской станции и поста электрической централизации на 15 человек. Стены из кирпича

Стадия	Лист	Листов
Р	13	

План на отм. 3.300
Фрагменты планов 6, 7

Харьковский ПРОМТРАНСПРОЕКТ

15

9618/2

Формат А-2

Типовой проект 509-25.86 Альбом II

Разрез 1-1

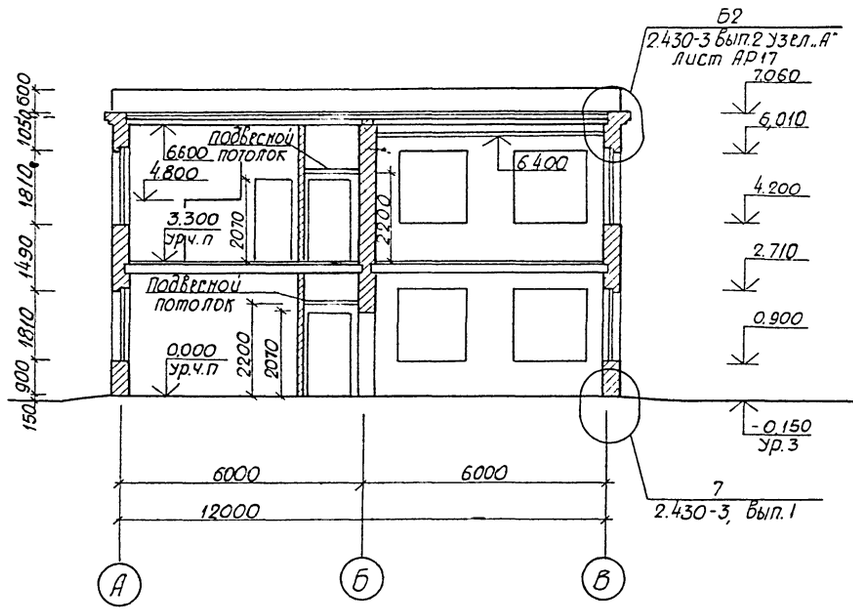

Разрез 3-3

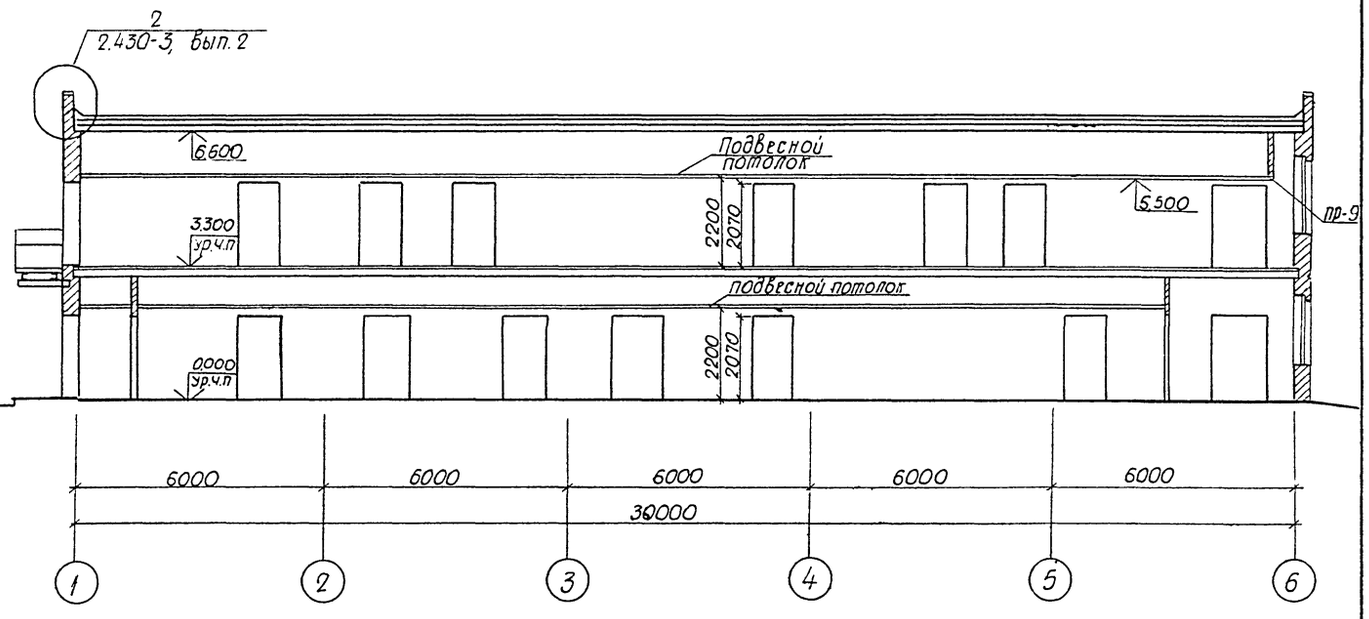

Разрез 2-2

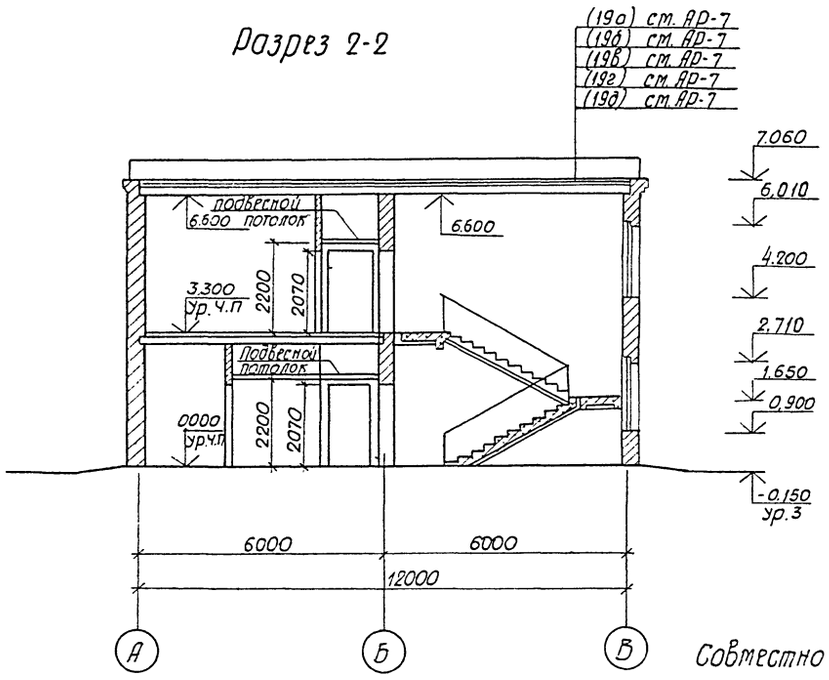

Совместно с данным листом см. листы 12,13.

Разрез 4-4

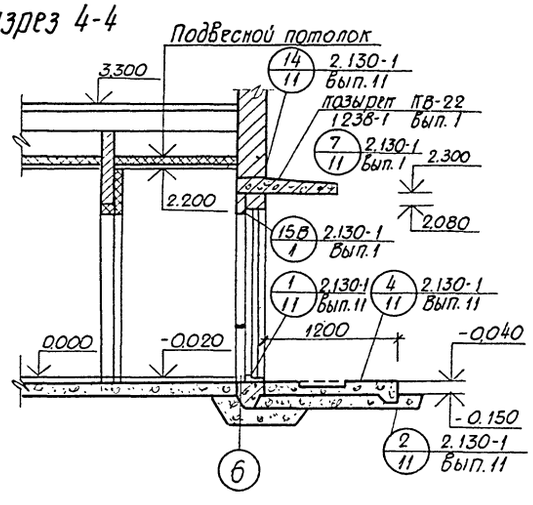

16

9618/2

Изм.	Лист	N докум.	Подп.	Дата
Разраб.		Исакова		5.06.84
Провер.		Машков		5.06.84
Рук.гр.		Машков		5.06.84
Н.контр.		Княжицкий		5.06.84
Нач.отд.		Нестеров		5.06.84
ГИП		Нестеров		5.06.84
Гл.инж.		Мирошников		5.06.84

ТП 509-25.86 АР

Объединенное здание транспортного управления, заводской станции и поста электрической централизации на 75 человек. Стены из кирпича

Стадия	Лист	Листов
Р	14	

Разрезы 1-1; 2-2; 3-3; 4-4

Харьковский ПРОМТРАНСПРОЕКТ

Привязан:

Инв. №

Согласовано

Рук.гр. Кузьменко, Рук.гр. Лазарев, Рук.гр. Волкова

Взам.инв.№ | Подп.и дата | Инв.№ подл.

Формат А-2

Типовой проект 509-25.86 Альбом II

Фасад 1-6

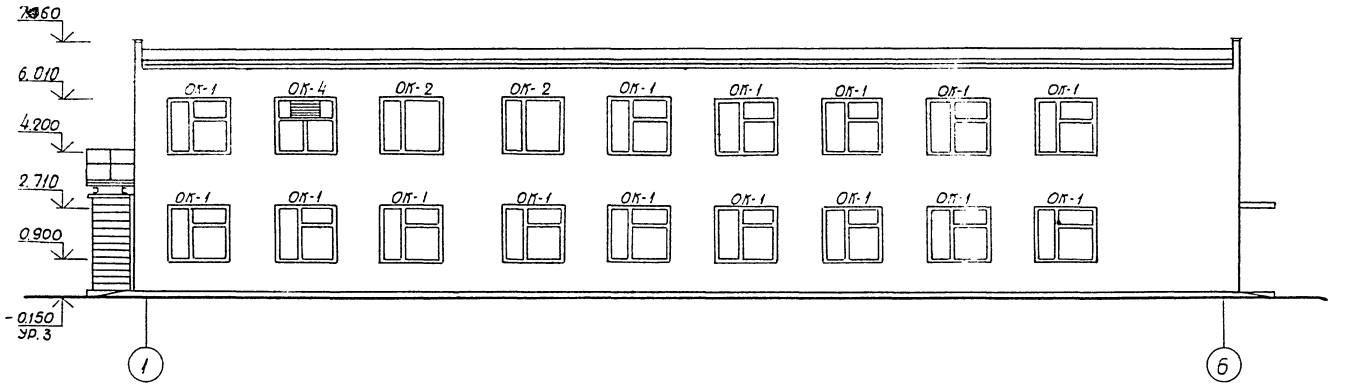

Фасад А-В

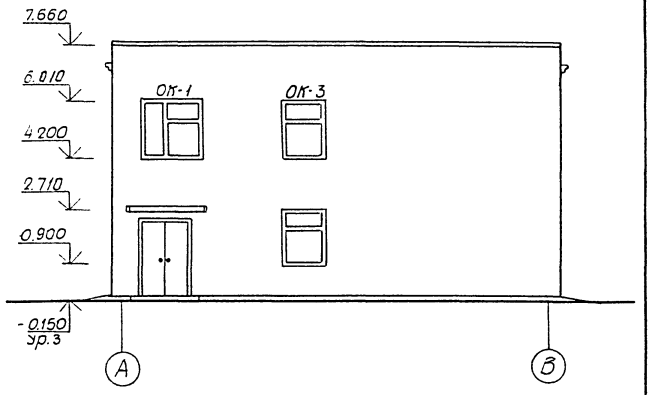

Фасад 6-1

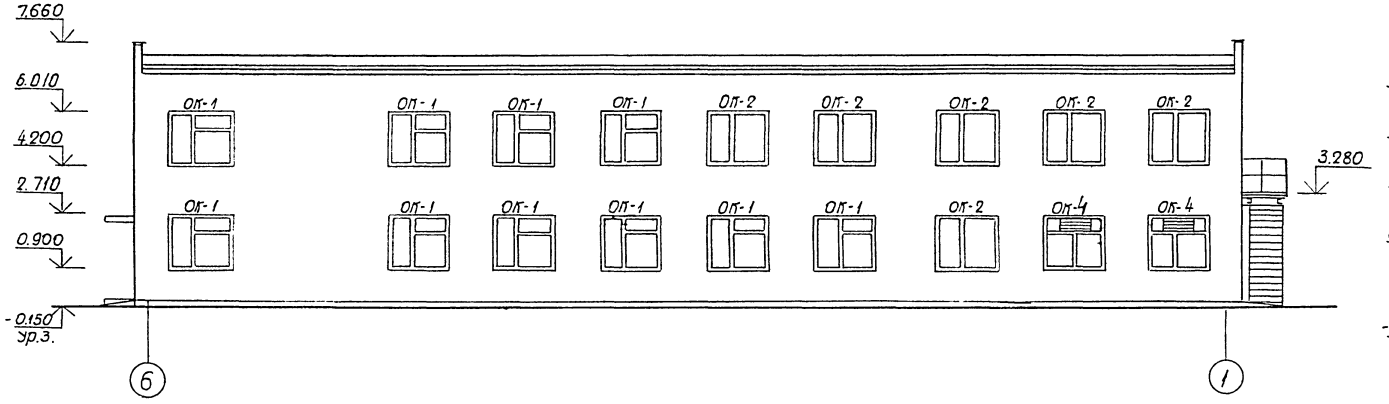

Фасад В-А

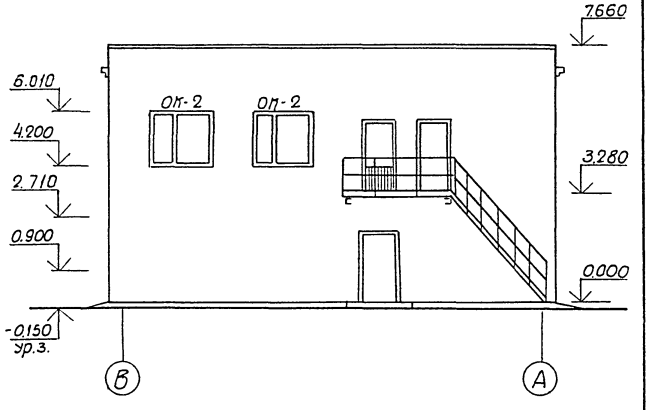

17

9618/2

					ТП 509-25.86 АР		
Изм.	Лист	№ докум.	Подп.	Дата			
Разраб.		Исакова		11.05.86	Объединенное здание транспортного управления, проходной станции и поста электрической централизации на 75 человек. Стены из кирпича		
Провер.		Машков		11.05.86			
Рук.гр.		Машков		11.05.86			
Н.контр.		Княжицкий		11.05.86			
Нач.отд.		Нестеров		11.05.86			
ГИП.		Нестеров		11.05.86		Стадия	Лист	Листов
Гл.инж.		Мирошников		11.05.86		Р	15	
Привязан:					Фасады	Харьковский ПРОМТРАНСПРОЕКТ		
Инв. №								

Инв.№ подл. | Подп. и дата | Взам.инв.№

Формат А-2

Типовой проект 509-25.86 Альбом II

Фрагмент плана №4

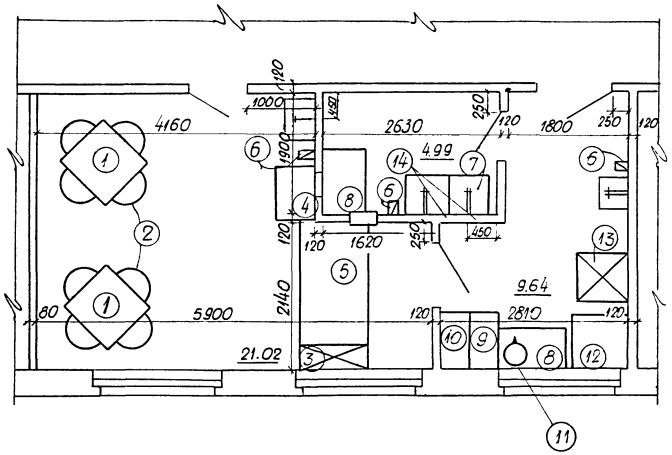

Фрагмент плана №3

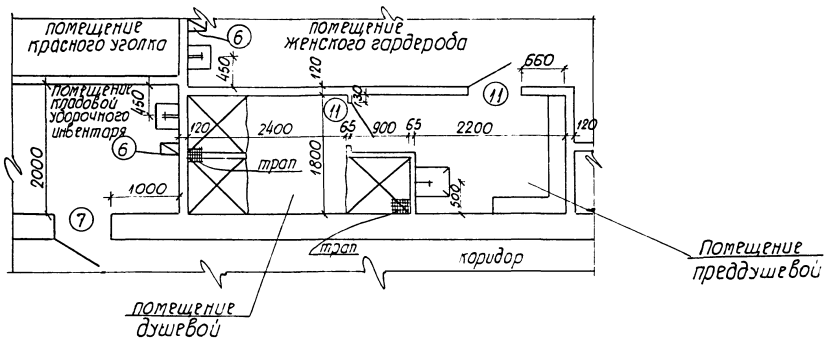

Спецификация оборудования

№№ поз.	Наименование	Тип	Габаритные размеры	Мощность кВт	Каталог	Кол.
1	Стол обеденный		900×900×780	—	торговая сеть	2
2	Стул	СУ-2	495×380×785	—	торговая сеть	8
3	Барьер	АПС 8ВТ	по месту	—	—	1
4	Стол для подносов	АПС-1	600×800×900	—	Харьковский з-д торгмаш	1
5	Охлаждаемый прилавок витрина		1800×1050×900	0,41		1
6	Электрополотенце	ER-3	297×216×730	1,6	Уманский завод	3
7	Ванна-моечная	ВМ-2А	1260×630×900		т.п. 70-031/0	1
8	Стол производственный	1050	1050×600×900		торговая сеть	2
9	Плита электрическая	ПЭМ-2К	420×840×860	3,8	Душанбинский з-д	1
10	Секция-вставка к тепловому оборудованию	ВСМ-420	420×840×860	—	То же	1
11	Электрокипятильник	КИЭ-5В	500×452×905	7,0	Бераский з-д торгмаш	1
12	Стеллаж производств.	СПС-2	1050×840×2000	—	т.п. 70-031/0	1
13	Шкаф холодильный	ЗИЛ	750×750×1320	0,1	Московский з-д им. Лихачева	1
14	Кассета настенная	КС-2	750×280×400	—	" т.п. 70-031/0	2

Деталь крепления кирпичной перегородки к перекрытию и покрытию.

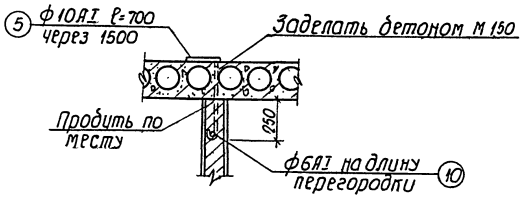

Совместно с данным листом см. листы 12, 13, 14

Спецификацию стали см. лист 31

18

9618/2

Изм.	Лист	№ докум.	Подп.	Дата
Разраб.		Исакова		
Провер.		Машков		
Рук.гр.		Машков		4.05.86
Н.контр.		Княжицкий		
Нач.отд.		Нестеров		
ГИП		Нестеров		

ТП 509-25.86 АР

Объединенное здание транспортного управления, заводской станции и поста электрической централизации на 75 человек. Стены из кирпича.

Стадия	Лист	Листов
Р	16	

Фрагменты планов №3,4.

Харьковский ПРОМТРАНСПРОЕКТ

Привязан:

Инв. №

Согласовано:

Рук. группы Косенова

Рук. группы Волкова

Инв. № подл. | Подп. и дата | Взам. инв. №

Формат А2

Элемент плана 5

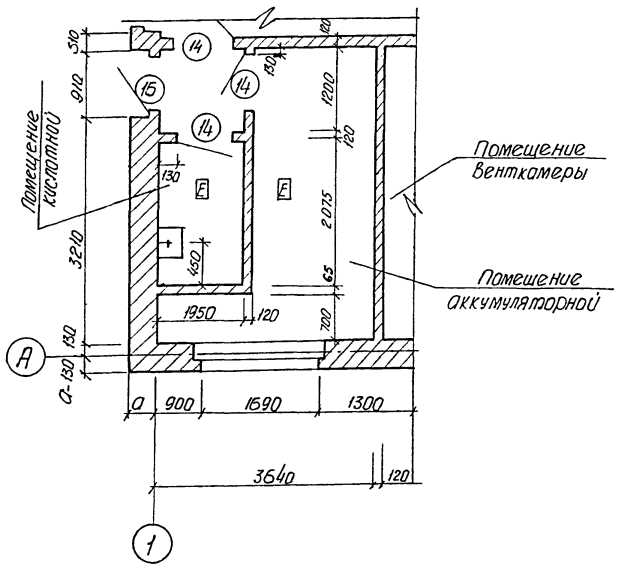

Разрез 5-5

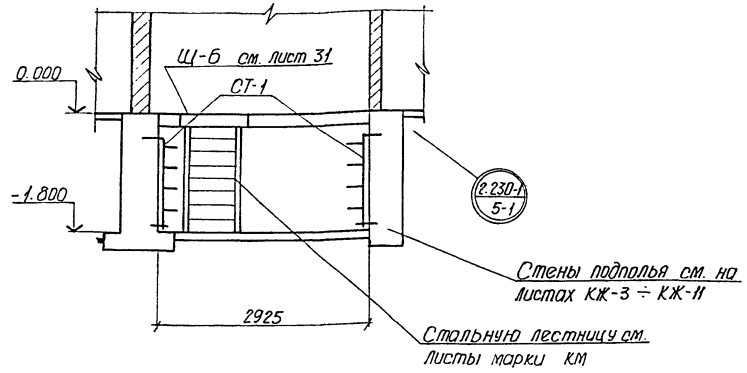

План подполья на отм. -1.800 под кроссовой

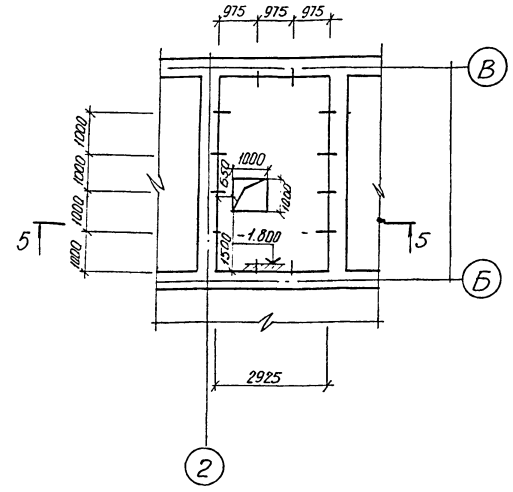
975
975
975
1000
1000
1000

План кровли

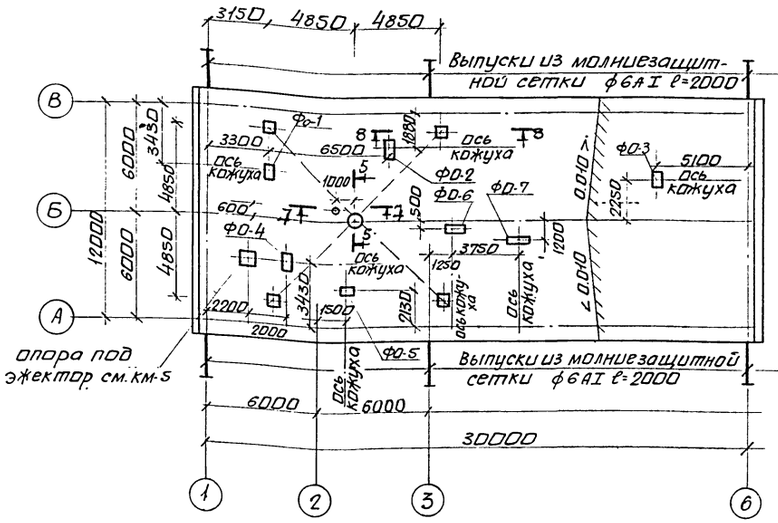

5-5

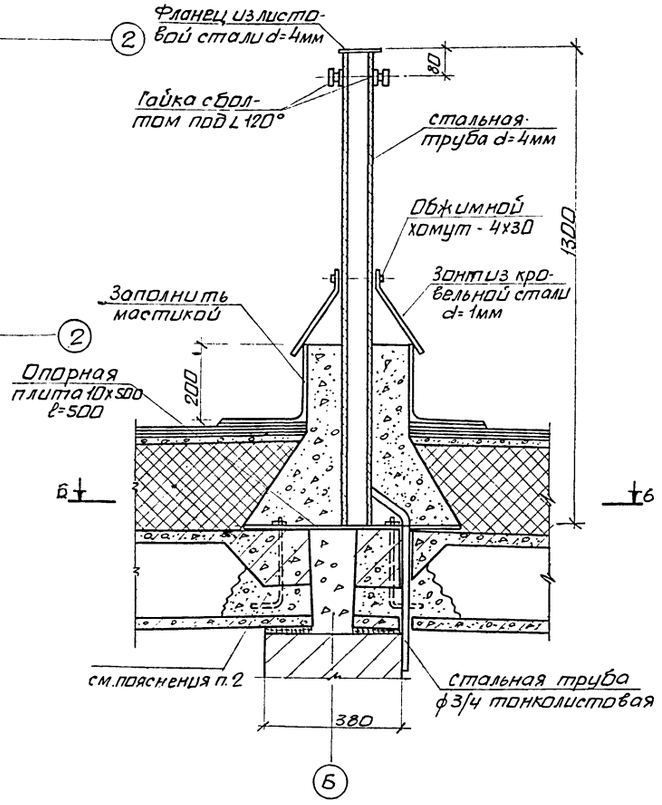

Б-Б

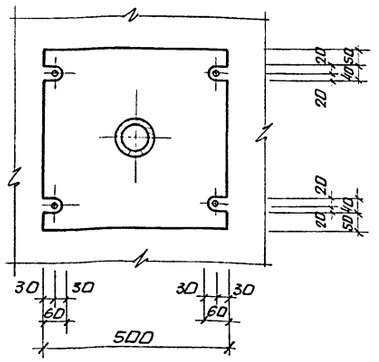

7-7

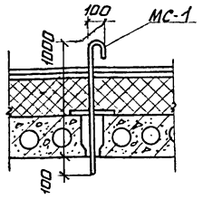

8-8

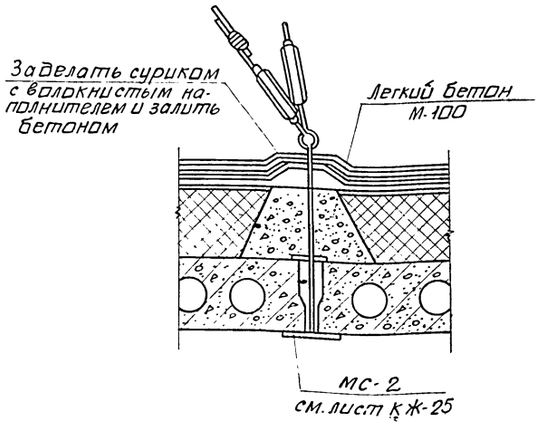

1. Совместно с данным листом см. листы 12, 13
2. Анкер ф14АI ℓ=300 уложить в заранее просверленные по месту отверстия в плите покрытия и залить бетоном М-100.
3. Состав кровли см. лист 7.
4. Спецификацию стали см. лист 31
5. Фундаменты под оборудование марки ФО см. листы КЖ-1, КЖ-19

Типовой проект 509-25.86 Альбом II

Согласовано
Рук. группы
Рук. группы
Ефименко
Волкова

Инв. № подл. | Подпись и дата | Взам. инв. №

20

9618/2

Изм	Лист	N докум.	Подп.	Дата
Разраб.		Рябко		
Пров.		Машков		
Рук.гр.		Машков		5.06.84
Н.контр.		Княжицкий		
Нач.отд		Нестеров		
ГИП		Нестеров		

ТП 509-25.86 АР

Объединенное здание транспортного управления, заводской станции и поста электрической централизации на 75 человек. стены из кирпича.

Стадия	Лист	Листов
Р	18	

План кровли. Детали кровли.

Харьковский ПРОМТРАНСПРОЕКТ

Привязан:

Инв. №

Формат А2

Типовой проект 509-25.86 Альбом II

План подземного хозяйства

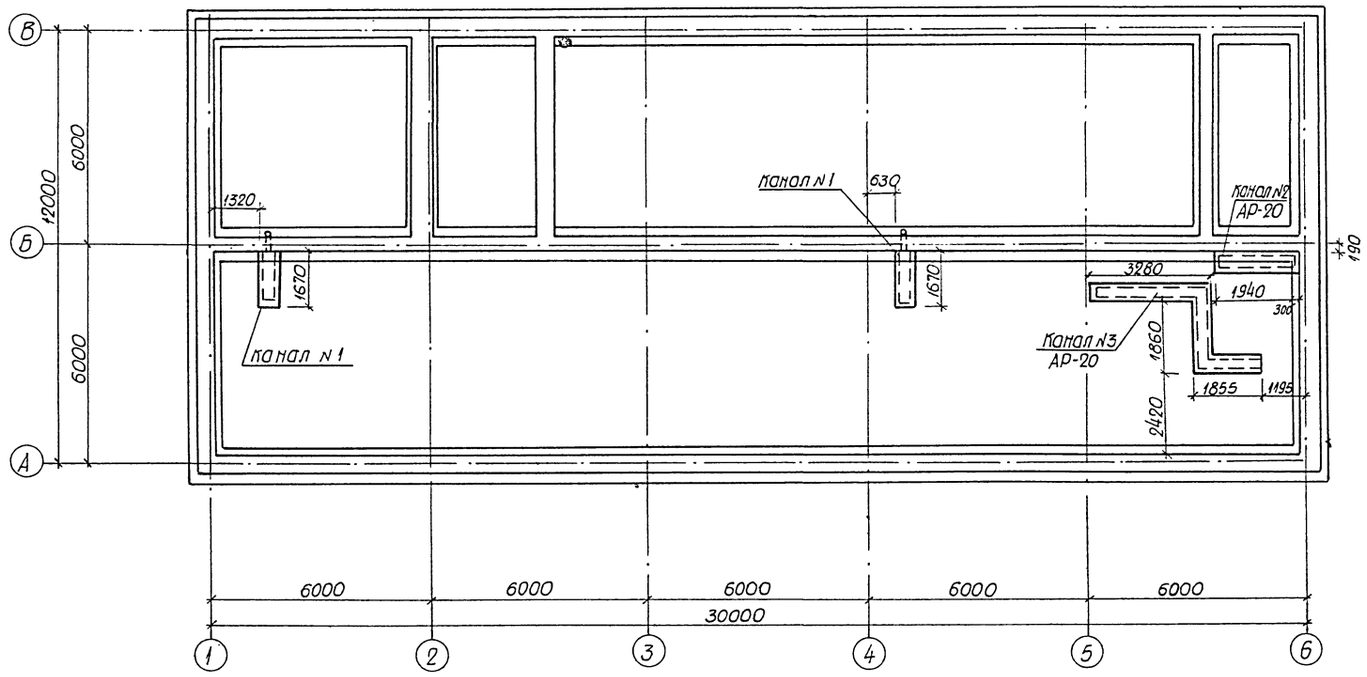

Спецификация элементов замаркированных начертежах АР

Марка поз.	Обозначение	Наименование	Кол.	Масса ед.кг.	Примечание
		Схема расположения элеметов каналов			
П1-8	Серия 3.006-2	Плита перекрытия П1-8	13	40	теплоноситель-вода
L50×5	л. 20	балка L50×5	2		ℓ=400
УМ-1	КЖ-19	монолитный участок УМ-1	1		
УМ-2	КЖ-19	" УМ-2	3		
УМ-3	КЖ-19	" УМ-3	1		
УМ-4	КЖ-19	" УМ-4	1		
ФО-9	л.л. 20; 21; КЖ-19	Фундамент под оборудование ФО-9	2		теплоноситель вода
ФО-10	л. 21; КЖ-19	Фундамент под оборудование ФО-10	4		теплоноситель пар
МИ1-16	Серия 3400-6/76	Закладной элемент	6		теплоноситель пар
МИ1-16	Серия 3.400-6/76	Закладной элемент	7		теплоноситель вода
МИ1-24	Серия 3.400-6/76	Закладной элемент	8		теплоноситель пар
МИ1-31		"	4		"

Канал N1

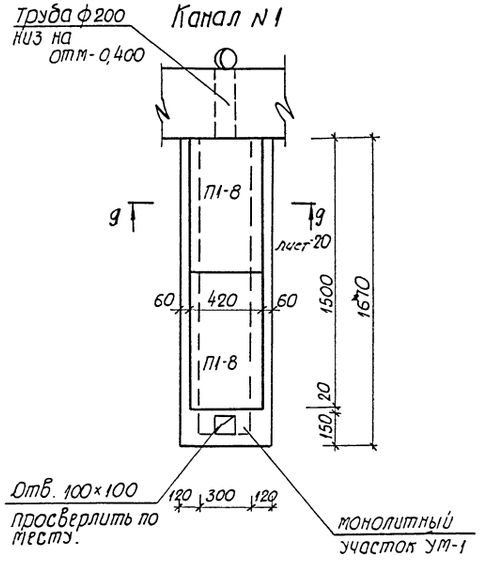

Канал N2

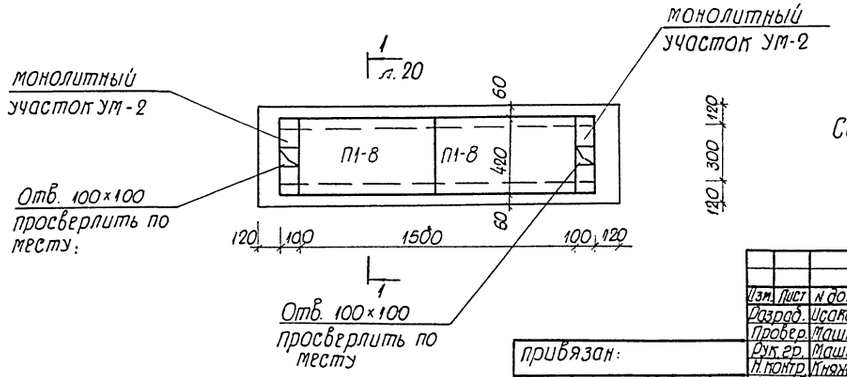

Совместно с данным листом см. листы 20, 21

21

9618/2

Изм.	Лист	N докум.	Подп.	Дата
Разраб.	Исакова			
Провер.	Машков			
Рук. гр.	Машков			5.06.84
Н. контр.	Княжицкий			
Нач. отд.	Нестеров			
ГИП	Нестеров			

ТП 509-25.86 АР

Объединенное здание транспортного управления, заводской станции и поста электрической централизации на 75 человек. Стены из кирпича

Стадия	Лист	Листов
Р	19	

План подземного хозяйства; каналы N1; N2. Спецификация.

Харьковский ПРОМТРАНСПРОЕКТ

Формат А2

Согласовано: Рук. группы Ефимкина

Инв. № подл. | Подп. и дата | Взам. инв. N

Инв. №

Альбом II

Типовой проект 509-25.86

Канал N 3
АР-19

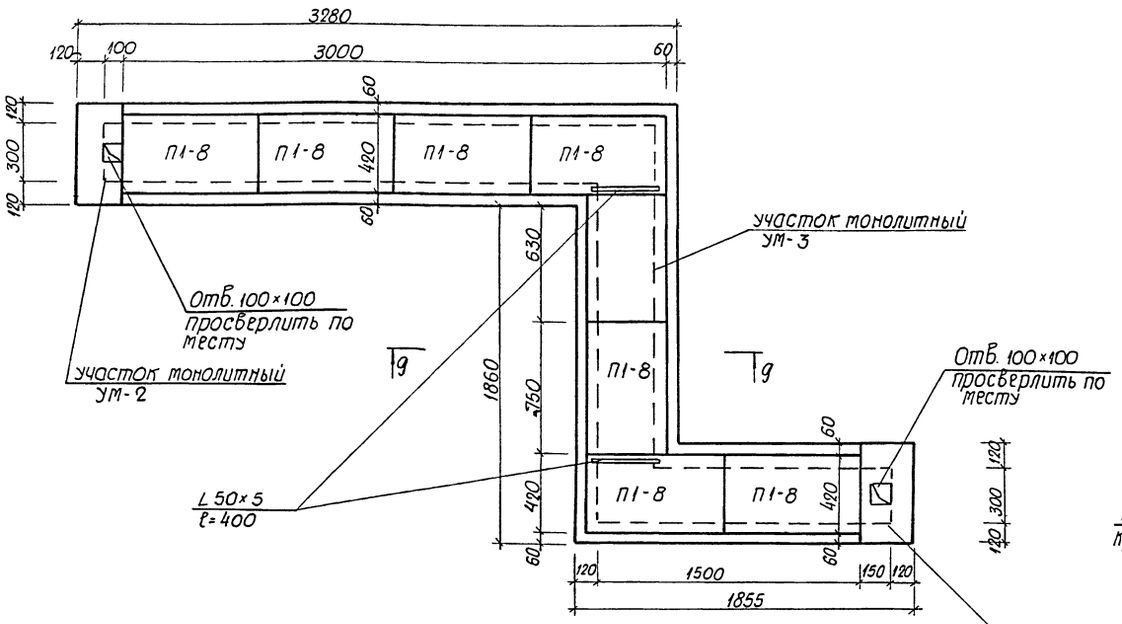

Сечение 9-9

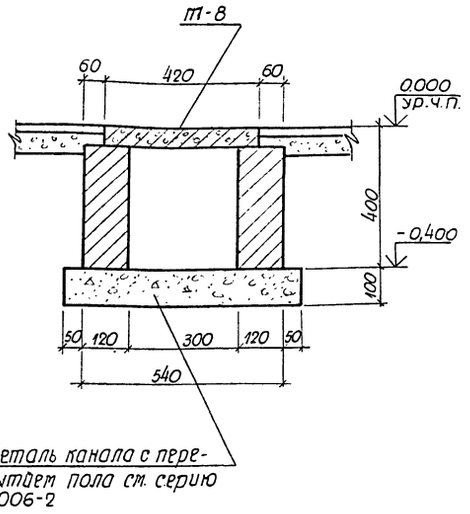

Сечение 12-12

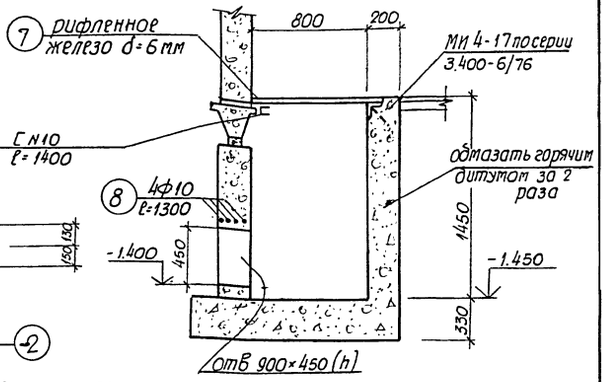

План бойлерной при первичном теплоносителе-вода

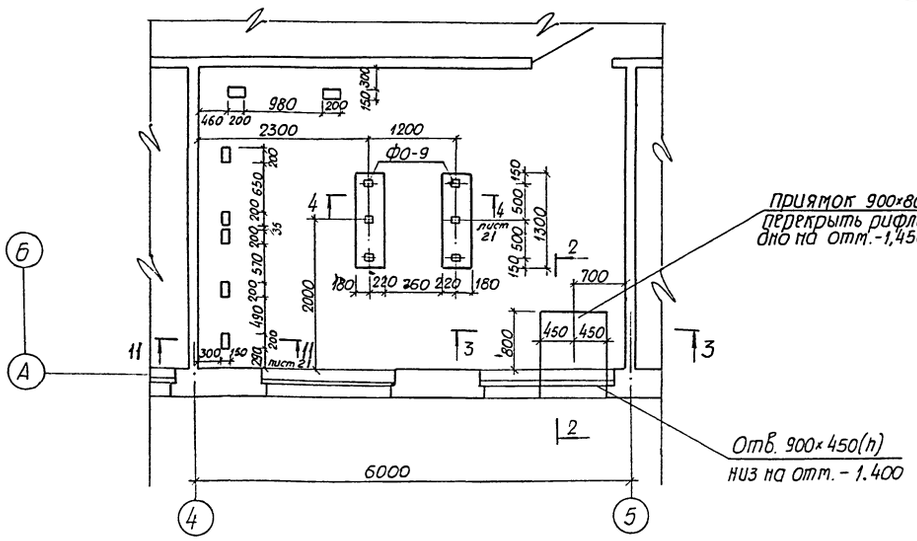

Сечение 13-13

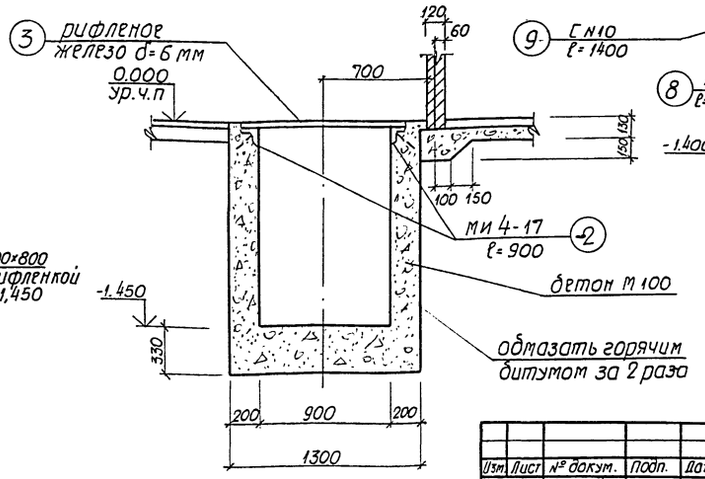

1. Данный лист см. совместно с листами 19; 21
2. Спецификацию стали см. лист 31 22

9618/2

Изм.	Лист	№ докум.	Подп.	Дата
Разраб.		Исакова		
Провер.		Машков		
Рук.гр.		Машков		5.06.84
Н.контр.		Княжицкий		
Нач.отд.		Нестеров		
ГИП		Нестеров		

ТП 509-25.86 АР

Объединенное здание транспортного управления, заводской станции и поста электрической централизации на 75 человек. Стены из кирпича.

Стадия	Лист	Листов
Р	20	

Подземное хозяйство. Канал N3. План бойлерной при теплоносителе-вода.

Харьковский ПРОМТРАНСПРОЕКТ

Инв. № подл. | Подп. и дата | Взам. инв. №

Согласовано: Рук. группы | Ефименко | 5.06

Формат А2

Типовой проект 509-25.86 Альбом III

План бойлерной при первичном теплоносителе- пар

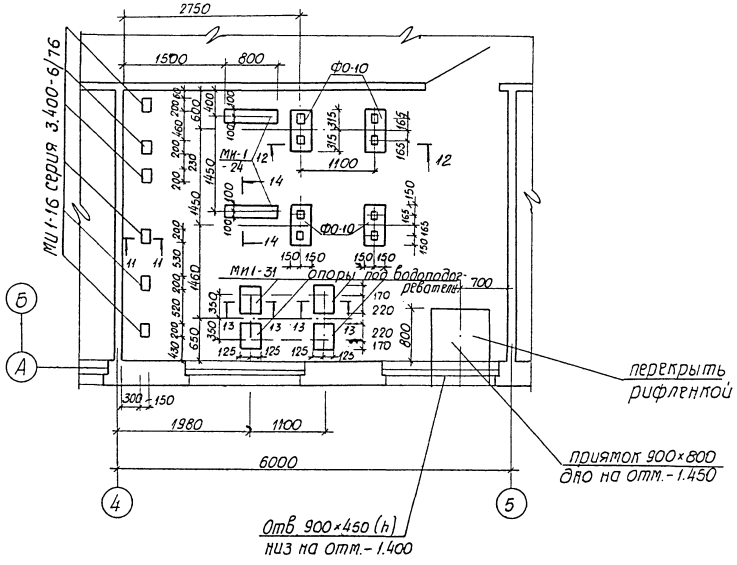

Сечение 11-11

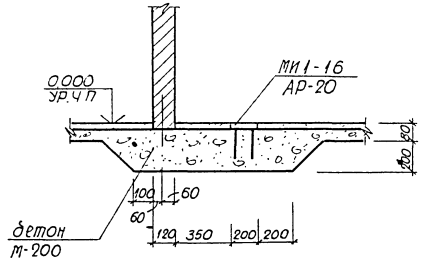

Сечение 12-12

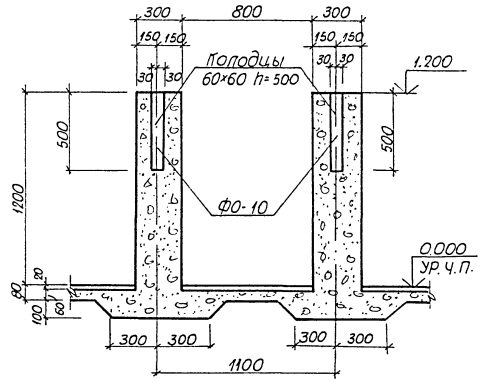

Сечение 13-13

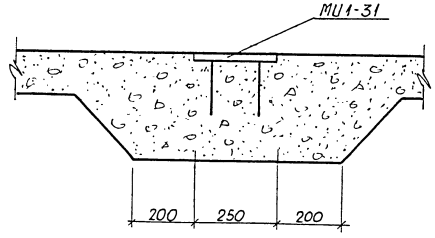

Сечение 14-14

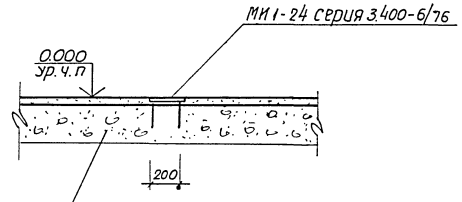

Сечение 10-10

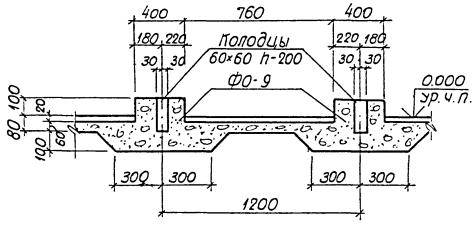

Совместно с данным листом см. листы 19, -20

23

9618/2

					ТП 509-25.86 АР		
Изм.	Лист	№ докум.	Подп.	Дата			
Разраб.		Исаева			Объединенное здание транспортного управления, заводской станции и поста электрической централизации на 75 человек. Стены из кирпича		
Провер.		Ташков				Стадия	Лист	Листов
Рук. гр.		Ташков				Р	21	
Н.контр.		Пяжицкий						
Нач. отд.		Нестеров						
ГИП		Нестеров			Подземное хозяйство. План бойлерной при теплоносителе пар. Сечения	Харьковский ПРОМТРАНСПРОЕКТ	

Привязан:

Инв. №

Согласовано

Инв. № подл. | Подп. и дата | Взам. инв. № | Инв. № дубл. | Подп. и дата

Формат А2

План отверстий I этажа

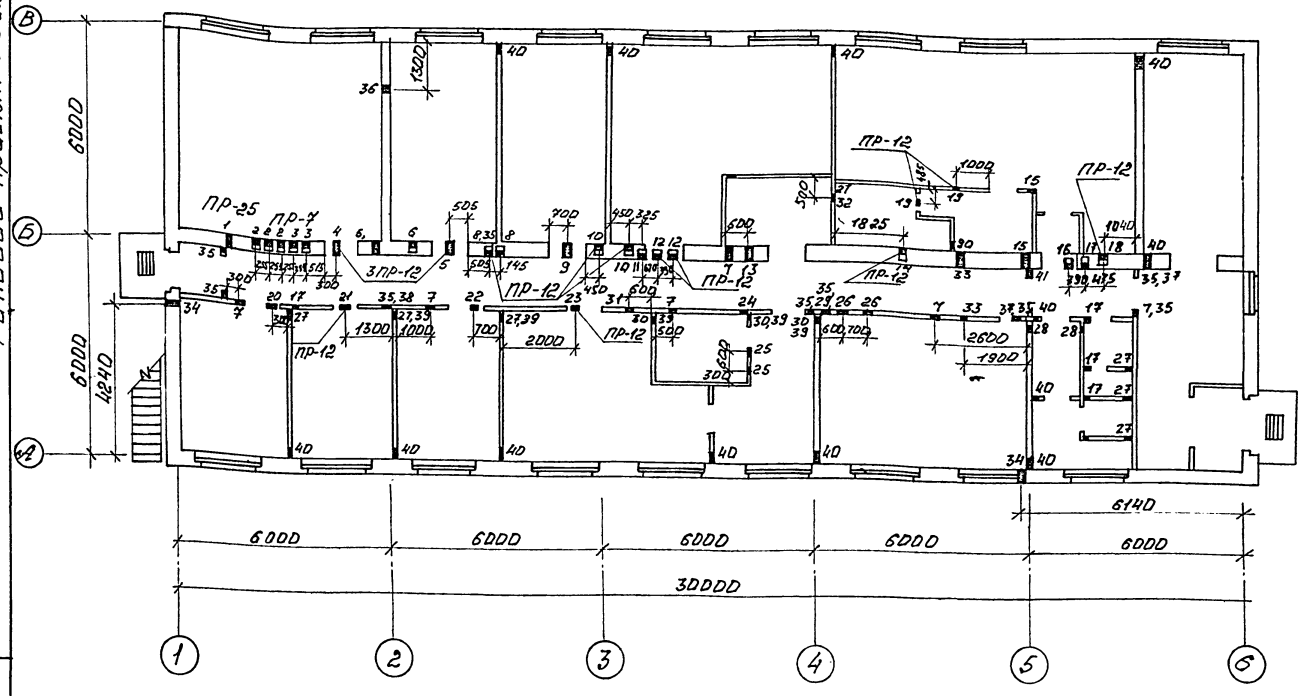

Деталь устройства рядовой перемычки

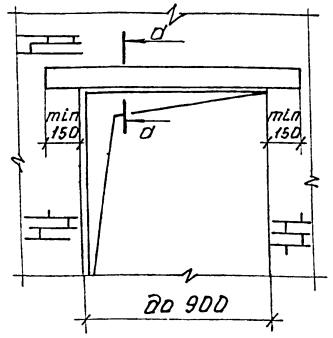

Сечение д-д для проема шириной до 700

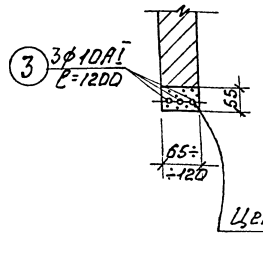

Сечение д-д для проема шириной от 700 до 900

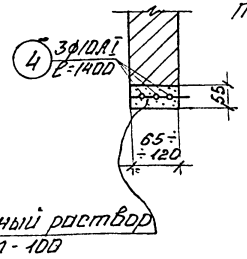

Таблица отверстий (окончание)

Марка отверстия	Отверстия: Ширина	Высота	Отметка низа от в.	Примечания	1	2	3	4	5
					30	100	200	2.150	ВК
1	2	3	4	5	31	100	100	1.300	ВК
1	250	500	2.250	ОВ	32	150	100	2.150	ВК
2	270	450	2.450	ОВ	33	200	100	2.900	ВК
3	270	350	2.450	ОВ	34	100	100	0.290	ВК
4	350	350	2.450	ОВ	35	150	150	2,500	ЭЛ
5	300	400	2.500	ОВ	36	150	150	2.800	ОВ
6	140	200	2.600	ОВ	37	200	150	2.700	ОВ
7	200	250	2.250	ОВ	38	200	150	2.800	ОВ
8	250	300	2.700	ОВ	39	300	200	2.800	ОВ
9	250	200	2.250	ОВ	40	150	200	0.000	ОВ
10	140	400	2.400	ОВ	41	200	200	2.500	ОВ
11	270	250	2.650	ОВ					
12	270	300	2.500	ОВ					
13	200	250	2.750	ОВ					
14	150	350	2.450	ОВ					
15	350	250	2.250	ОВ					
16	270	250	2.450	ОВ					
17	350	250	2.700	ОВ					
18	300	300	2.650	ОВ					
19	500	300	2.400	ОВ					
20	200	250	2.700	ОВ					
21	250	300	2.250	ОВ					
22	250	250	2.700	ОВ					
23	200	300	2.250	ОВ					
24	350	250	2.450	ОВ					
25	500	200	2.500	ОВ					
26	550	200	2.750	ОВ					
27	100	100	2.150	ВК					
28	100	150	2.150	ВК					
29	100	100	2.130	ВК					

(см. окончание)

Совместно с данным листом см. листы 4,12

Привязки отверстий приведены по их осям.

24

9618/2

Привязан:

Инв. №

Изм.	Лист	№ докум.	Подп.	Дата	ТП 509-25.86 АР
Разраб.		Сытинова		6.06.84	Объединенное здание транспортного управления здравницы станции и порта электрической централизации на 75 чередований стрелок и кирпичное
Пров.		Машков		6.06.84	
Рук. гр.		Машков		6.06.84	Стадия: Р; Лист: 22; Листов:
Н. контр.		Кнорецкий		6.06.84	
Нач. отд.		Нестерук		06.84	План отверстий I этажа. Деталь устройства рядовой перемычки.
ГИП		Нестеров		06.84	Харьковский ПРОМТРАНСПРОЕКТ

Формат А-2

Типовой проект 509-25.86 Альбом II

План отверстий II этажа.

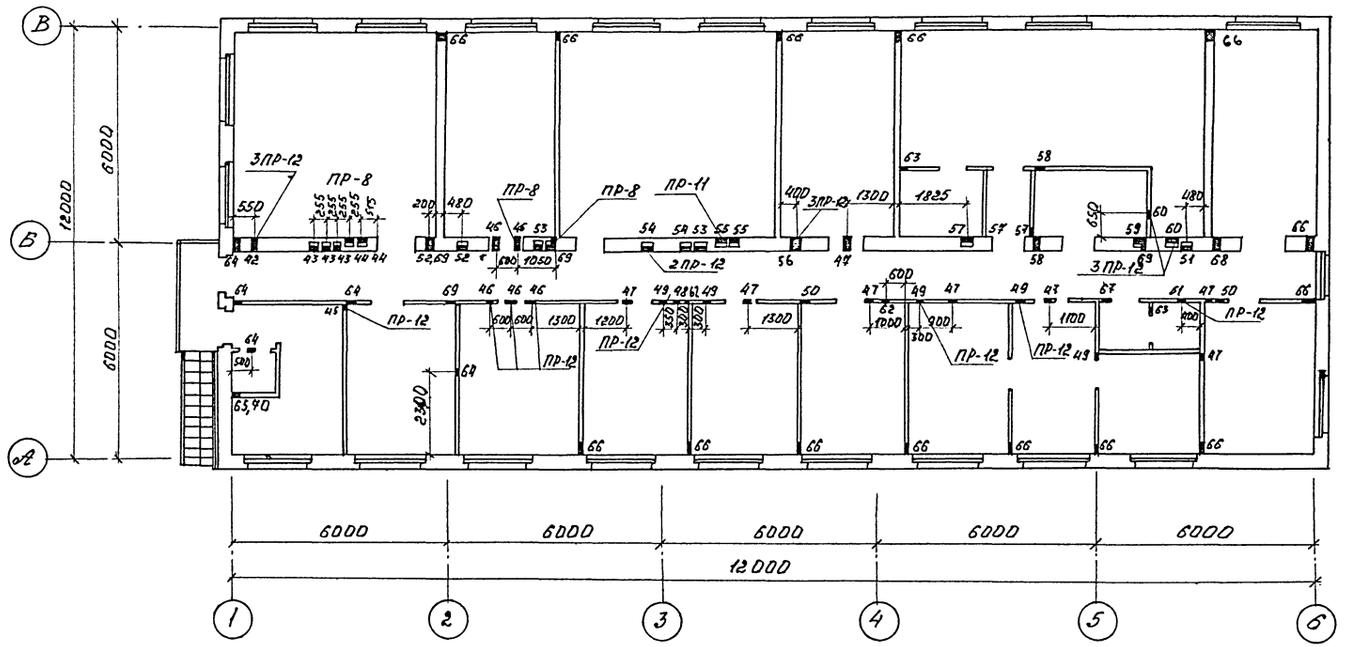

Таблица отверстий

Марка отверстия	Отверстия			Примечания
	Ширина	Высота	Отметка низа отверстия	
1	2	3	4	5
42	350	300	5.550	ОВ
43	270	450	5.900	ОВ
44	270	700	5.500	ОВ
45	200	300	5.950	ОВ
46	300	500	5.750	ОВ
47	200	250	5.550	ОВ
48	250	250	5.950	ОВ
49	300	300	5.950	ОВ
50	200	250	5.950	ОВ
51	200	250	6.250	ОВ
52	200	200	6.400	ОВ
53	270	300	6.200	ОВ
54	140	300	6.200	ОВ
55	270	700	5.500	ОВ
56	700	300	5.950	ОВ
57	250	250	5.800	ОВ
58	350	250	5.550	ОВ
59	140	300	5.500	ОВ
60	700	300	6.150	ОВ
61	270	300	6.150	ОВ
62	100	100	4.600	ВК
63	100	100	5.450	ВК
64	150	200	6.280	ОВ
65	100	150	3.950	ОВ
66	150	200	4.000	ОВ
67	150	150	5.350	ОВ
68	300	150	5.350	ОВ
69	150	150	6.800	ВЛ
70	100	150	3,45	ОВ

16-16

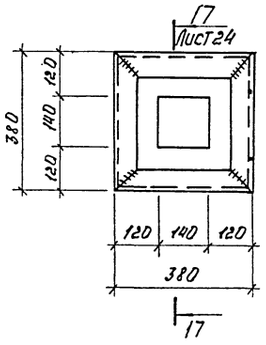

15-15

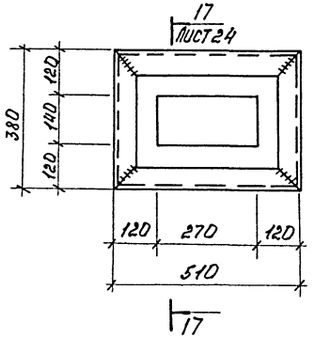

Совместно с данным листом см. листы 13,14.

привязки отверстий приведены по их осям 25

9618/2

Согласовано: Рук. гр. Куприенко; Рук. гр. Иоселев; Рук. гр. Волков

Инв. № подл. | Подп. и дата | Взам. инв. №

Привязан:

Инв. №

					ТП 509-25.86 АР
Изм.	Лист	N докум.	Подп.	Дата	Объединенное здание транспортного управления заводской станции и поста электрической централизации на 75 человек. Стены из кирпича.
Разраб.		Султанова		5.06.84	
Провер.		Машков		5.06.84	
Рук. гр.		Машков		5.06.84	
Н. контр.		Князицкий		5.06.84	
Нач. отд.		Нестеров		5.06.84	
ГИП		Нестеров		5.06.84	План отверстий II этажа.

Стадия	Лист	Листов
Р	23	

Харьковский ПРОМТРАНСПРОЕКТ

Формат А-2

Типовой проект 509-25.86 Альбом II

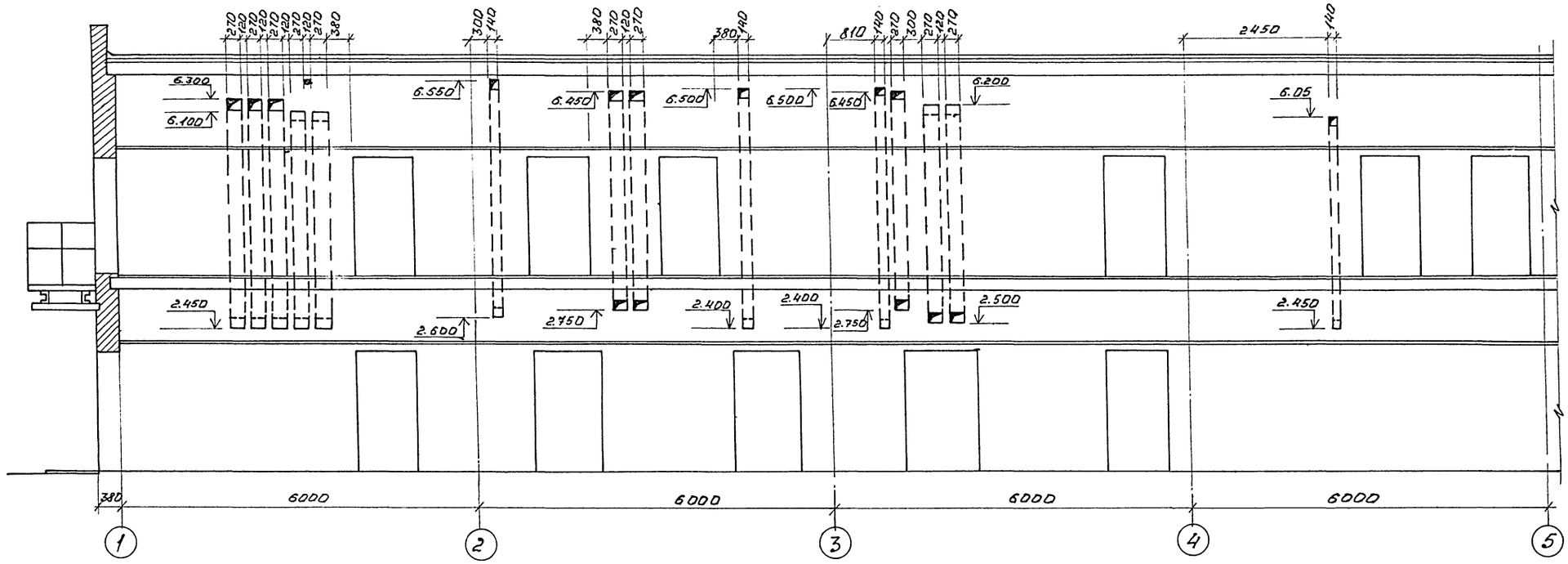

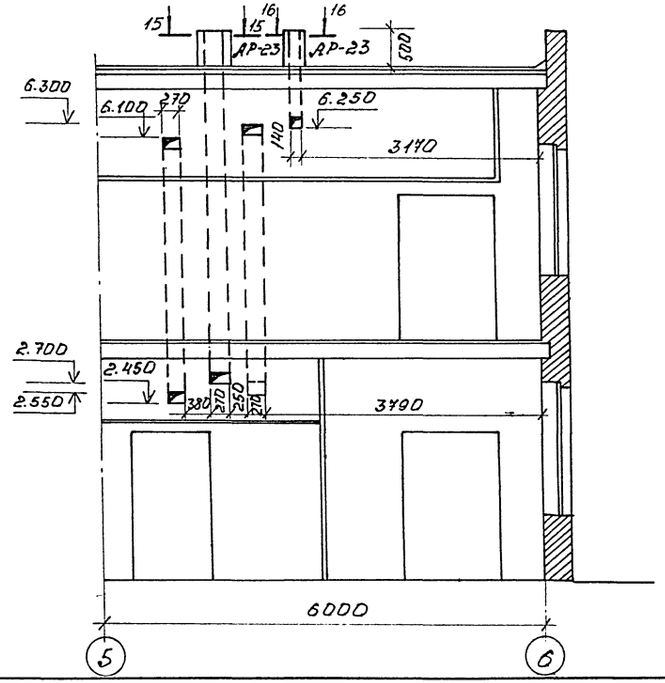

17-17

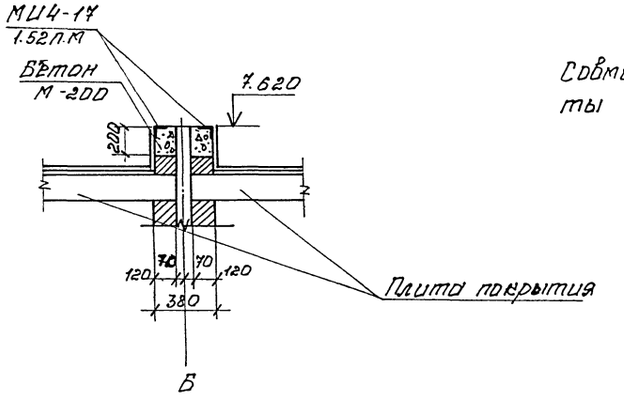

Совместно с данным листом см. листы 12; 13; 22; 23.

26

9618/2

					ТП 509-25.86	АР
Изм.	Лист.	N докум.	Подп.	Дата	Объединенное здание транспортного управления заводской станции и поста электрической централизации на 75 человек. Стены из кирпича	
Разраб.		Султанова				
Провер.		Машков				
Рук.гр.		Машков		5.06.84		Стадия: Р; Лист: 24; Листов:
Н.контр.		Княжицкий				
Нач.отд.		Нестеров			Схема расположения каналов в стене по оси „Б"	Харьковский ПРОМТРАНСПРОЕКТ
ГИП		Нестеров				

Привязан:

Инв. №

Согласовано: Рук. гр. Ефименко

Инв. № подл. | Подп. и дата | Взам. инв. №

Формат А2

Типовой проект 509-25.86

Вид по стрелке „А"

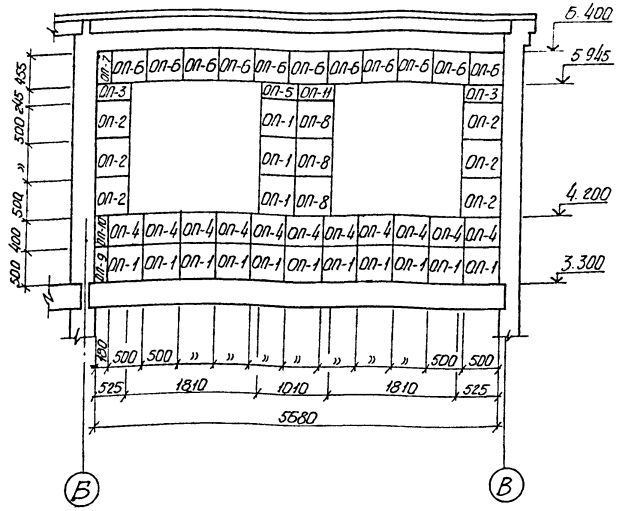

Вид по стрелке „Б"

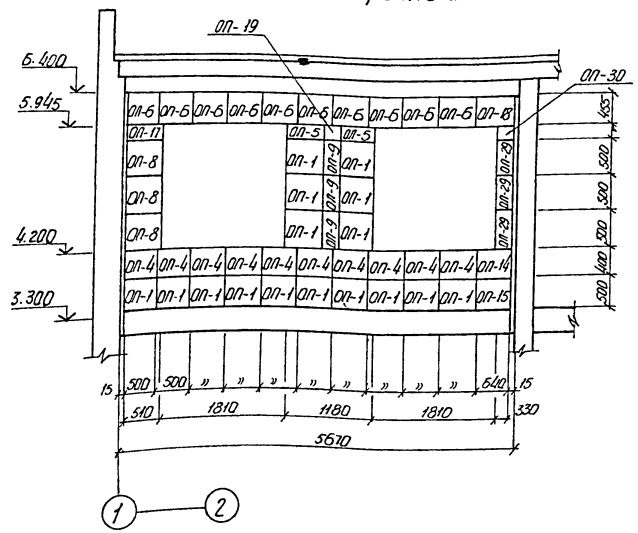

Вид по стрелке „В"

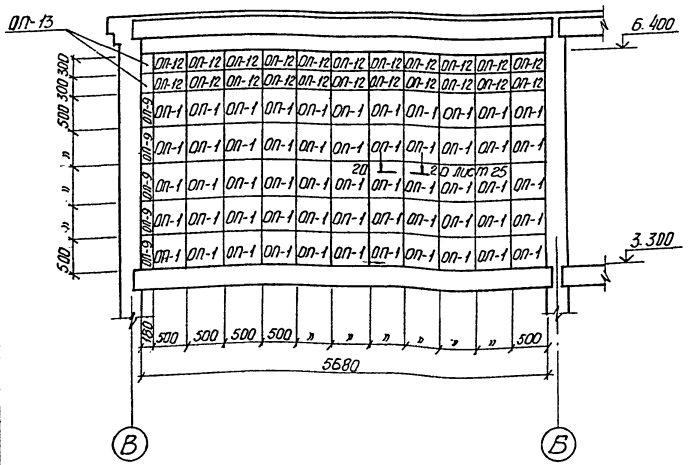

Вид по стрелке „Г"

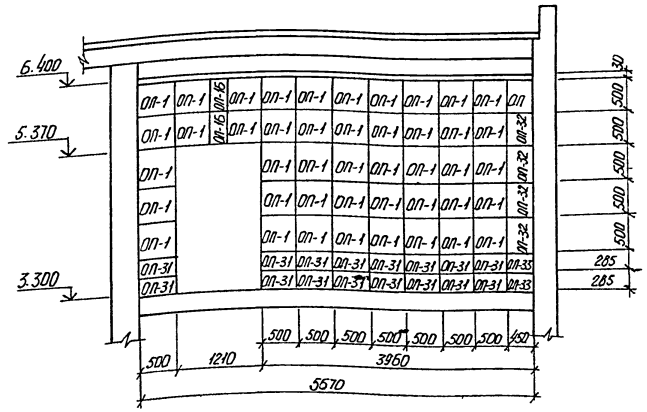

1. В качестве звукопоглощающего материала приняты сборные плиты с перфорированным покрытием из плит АПШ-Б-400.
2. Плиты изготавляются из асбестоцементных листов толщиной 100 мм. Между щитами и плоскостью стены или потолка укладываются минераловатные маты, прошивные толщиной слоя 50 мм.
3. Плиты крепятся к стенам и перегородке по сечению 20-20, приведенному на листе 28. Каждая плита крепится к каркасу шурупами.
4. Стыковые швы между плитами и каркасом изолируются штапиками.
5. Устройство облицовки производить после монтажа электропроводки и вентиляционных устройств.
6. Подвески марки МА-1 учтены на чертежах марки КЖ
7. Полоса 40×3 (штапик) из алюминиевых сплавов.
8. Данный лист рассматривать совместно с листами 26, 28.

9618/2

						ТП 509-25.86	АР
Изм.	Лист	№ докум.	Подп.	Дата	Объединенное здание транспортного управления Заводской станции и поста электрической централизации на 75 человек. Стены из кирпича.		
Разраб.		Султанова		5.06.84			
Провер.		Машков		5.06.84		Стадия	Лист	Листов
Рук. гр.		Машков		5.06.84				
Н. контр.		Княжицкий		5.06.84		Р	25	
Нач. отд.		Нестеров		5.06.84	Помещение аппаратной облицовка стен Виды „А", „Б", „В", „Г"	Харьковский ПРОМТРАНСПРОЕКТ	
ГИП		Нестеров		5.06.84			

Привязан

Инв. №

Инв. № подл. | Подпись и дата | Взам. инв. №

Формат А-2

Типовой проект 509-25.86 Альбом II

План металлических подвесок

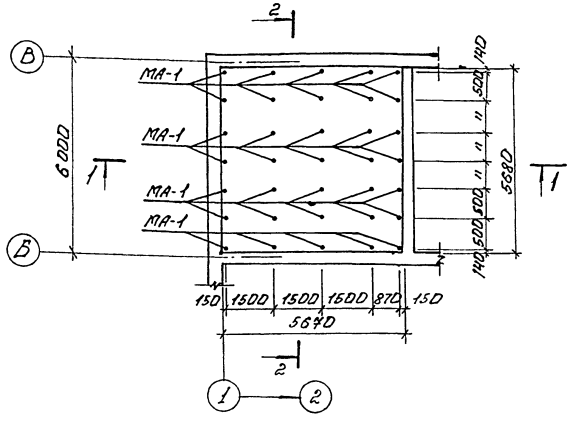

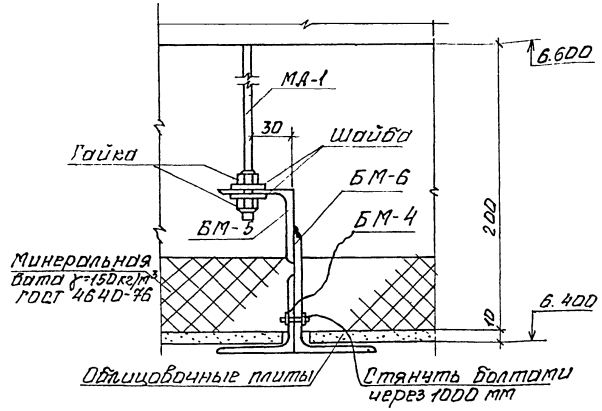

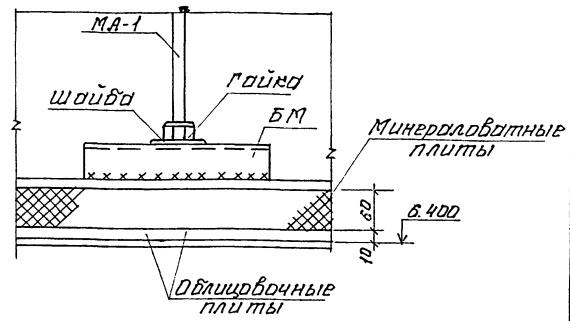

1-1

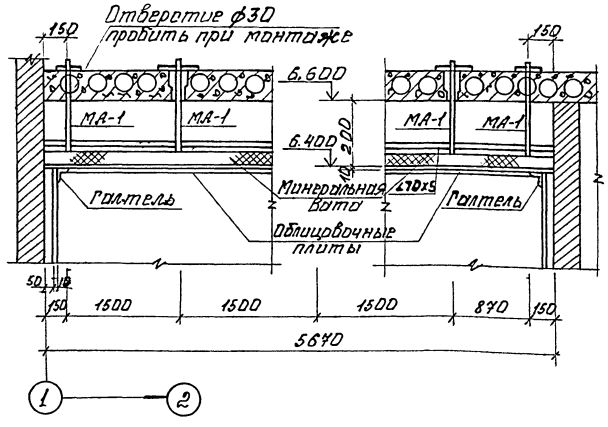

2-2

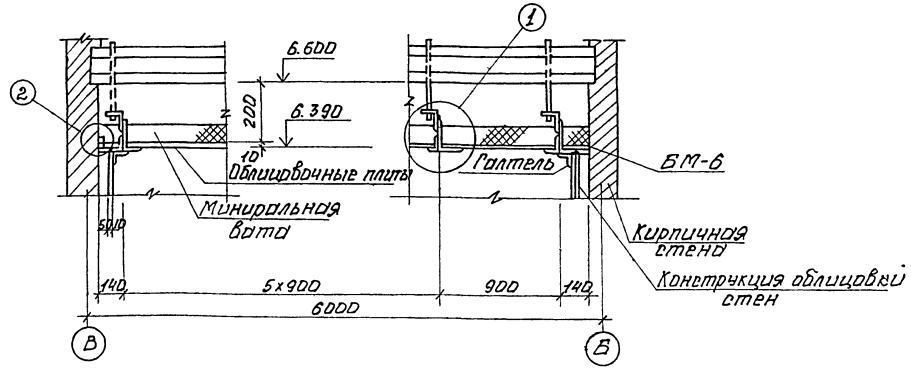

Данный лист рассматривать совместно с листами 25; 28.
Отверстия в перфорированных листах выполнять по ОП разработанном на листе 24

28

9618/2

Изм.	Лист	N докум.	Подп.	Дата	ТП 509-25.86 АР		
Разраб.		Султанов			Объединенные звенья транспортера хранения заготовок станции и участка электрической централизации на 15 чел. Стены из кирпича		
Провер.		Машков					
Рук. гр.		Машков				Стадия	Лист	Листов
Н. контр.		Князицкий				Р	26	
Нач. отд.		Нестеров						
ГИП		Нестеров			Подшивные аппаратные линии металлических подвесок. Сечения 1-1, 2-2. Узлы "1" и "2"	Харьковский ПРОМТРАНСПРОЕКТ	

Привязан:

Инв. N

Формат А2

Типовой проект 509-25.86 Альбом II

План на отм. 0.000

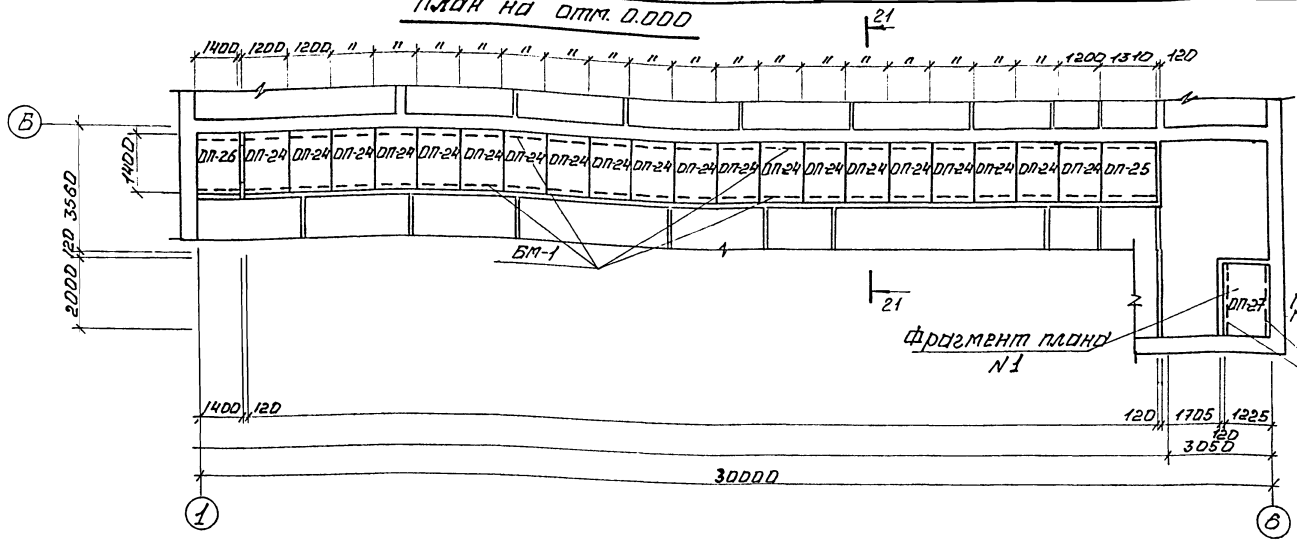

Сечение 21-21

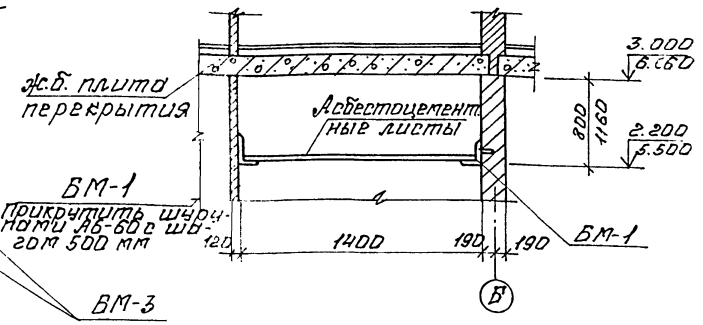

План на отм. 3.300

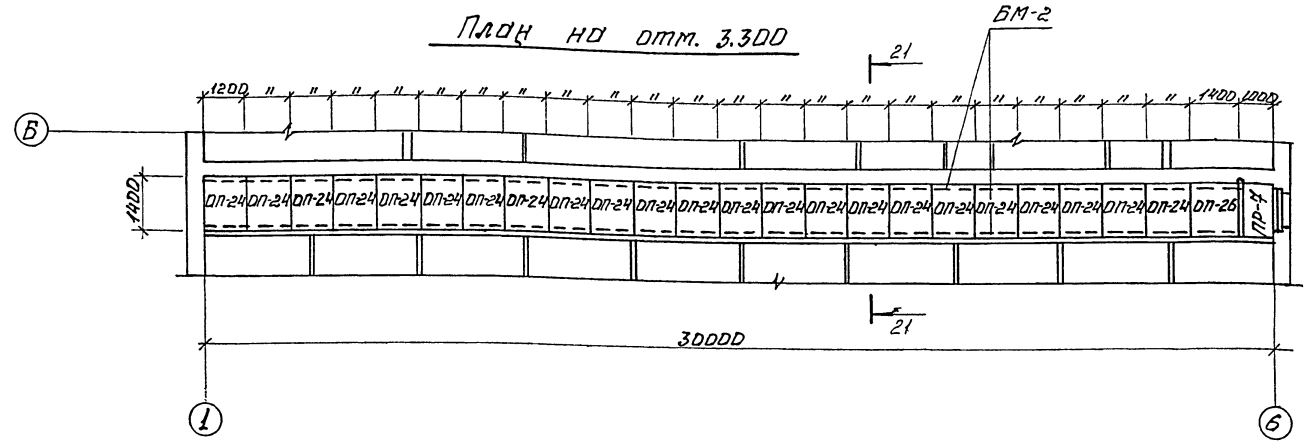

Перфорированные листы ОП-24 подвесного потолка

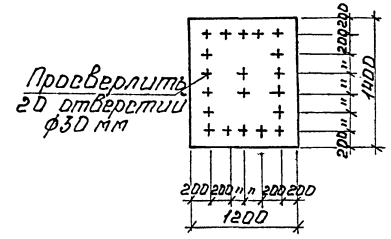

1. Спецификацию асбестоцементных листов см. лист АР-28
2. С лицевой стороны потолка стыки между асбестоцементными листами прокладываются тканью „Митеоль" на масляной шпаклевке.
3. Установку асбестоцементных плит подвесного потолка производить после окончания прокладки коммуникационных разводок.
4. Все металлические элементы подвесного потолка окрасить масляной краской за 2 раза.
5. Поверхность асбестоцементны листов с лицевой стороны окрасить масляной краской за 2 раза.
6. Подвески МА-1 укладываются в швы плит перекрытия.
7. Перфорированные листы ОП-20, ОП-21 выполнять аналогично перфорированному листу ОП-24.
8. Данный лист см. совместно с листом 28.

Инв. № подл. | Подпись и дата | Взам. инв. №

Привязан:

Инв. №

Изм.	Лист	№ докум.	Подп.	Дата
Разраб.	Султанов			
Провер.	Машков			
Рук. гр.	Машков			
Н. контр.	Хижицкий			
Нач. отд.	Нестеров			
ГИП	Нестеров			

ТП 509-25.86 АР

Объединенные здание транспортного управления железной станции и поста электрической централизации на 75 человек. Стены из кирпича

Стадия	Лист	Листов
Р	24	

Подвесные потолки коридоров на отм. 2.200 и 5.500

Харьковский ПРОМТРАНСПРОЕКТ

29

9618/2

Формат А2

Спецификация элементов, замаркированных на листах 25÷28

Марка поз.	Обозначение	Наименование	Количество на этаж 1	2	Итого	Масса ед. кг.	Примечание
		Асбестоцементные плиты					
ОП-1	лист 25	500×500		129	129		
ОП-2	—— » ——	500×525		6	6		
ОП-3	—— » ——	245×525		2	2		
ОП-4	—— » ——	400×500		21	21		
ОП-5	—— » ——	245×500		3	3		
ОП-6	—— » ——	455×500		21	21		
ОП-7	—— » ——	180×455		1	1		
ОП-8	—— » ——	500×510		6	6		
ОП-9	—— » ——	180×500		9	9		
ОП-10	—— » ——	180×400		1	1		
ОП-11	—— » ——	245×510		1	1		
ОП-12	—— » ——	300×500		22	22		
ОП-13	—— » ——	180×300		2	2		
ОП-14	—— » ——	400×640		1	1		
ОП-15	—— » ——	500×640		1	1		
ОП-16	—— » ——	210×500		2	2		
ОП-17	—— » ——	510×245		1	1		
ОП-18	—— » ——	455×640		1	1		
ОП-19	—— » ——	180×245		1	1		
ОП-20	лист 28	1500×900		18	18		
ОП-21	—— » ——	1140×900		6	6		
ОП-22	—— » ——	1500×280		3	3		
ОП-23	—— » ——	1140×280		1	1		
ОП-24	лист 27	1200×1350	20	23	43		
ОП-25	—— » ——	1310×1350	1		1		
ОП-26	—— » ——	1400×1350	1	1	2		
ОП-27	—— » ——	1210×1100	2		2		
ОП-28	—— » ——	835×1100	4		4		при $t_н$ = −40°С
ОП-29	лист 25	330×500		3	3		
ОП-30	—— » ——	245×330		1	1		
ОП-31	—— » ——	285×500		16	16		
ОП-32	—— » ——	460×500		5	5		
ОП-33	—— » ——	285×460		2	2		
		Балки					
БМ-1	ГОСТ 8509-72* и ст. СЭВ 104-74*	∠50×5 l=5062	10		10	11.73	
БМ-2	—— » ——	∠50×5 l=5800		10	10	13.45	
БМ-3	—— » ——	∠50×5 l=2220	2(5)		2(5)	5.15	
БМ-4	—— » ——	∠50×5 l=5670		5	5	13.15	
БМ-5	—— » ——	∠50×5 l=100		35	35	0.23	
БМ-6	—— » ——	∠50×5 l=1400	2		2	3.24	
БМ-7	ГОСТ 8510-72* и ст. СЭВ 255-76 и АР-25	∠75×50×5 l=5670		5	5	27.15	
БМ-8	—— » ——	∠75×50×5 l=2220		1	1	10.63	
МА-1	КЖ-25	Подвеска МА-1	3	25	28	1.57	

Альбом II

Типовой проект 509-25.86

Инв. № подл. | Подпись и дата | Взам. инв. №

Схема расположения плит подвесного потолка аппаратной

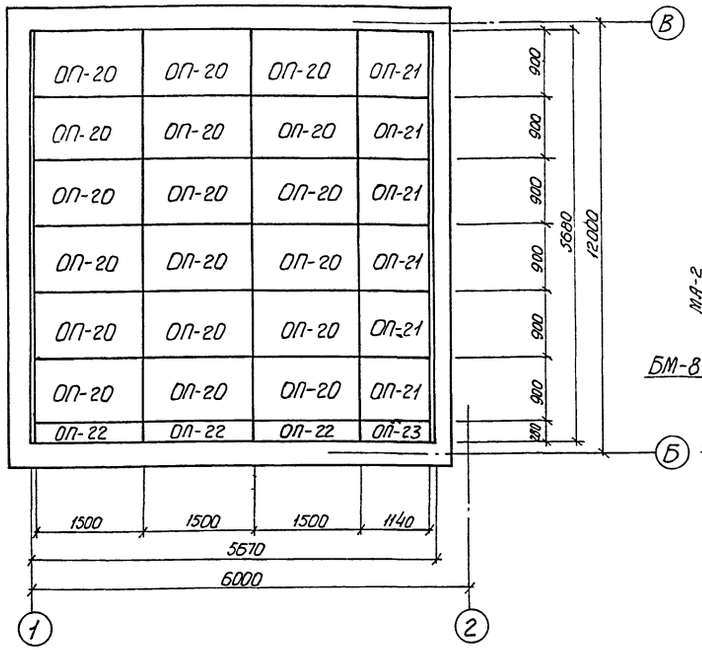

Фрагмент плана 7 при $t_н$ ниже минус 30°С

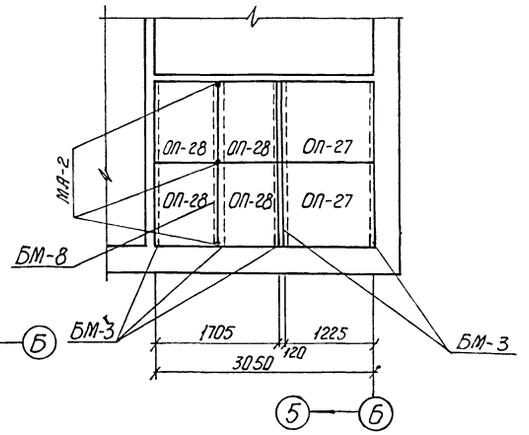

20 - 20

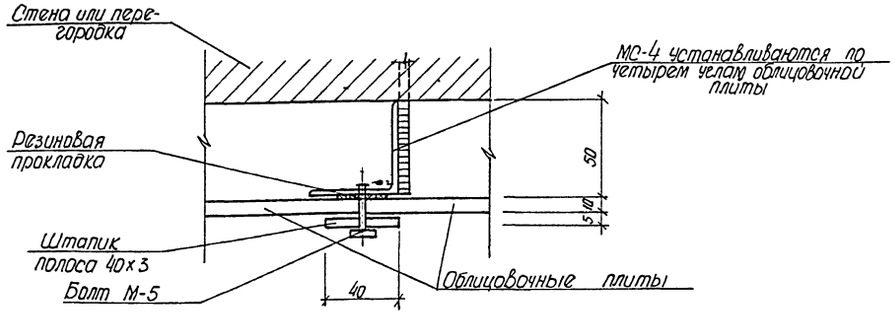

Совместно с данным листом см. листы 25 ÷ 27

Количество элементов в скобках при $t_н$ = ниже минус 30°С

Привязан

Инв. №

Изм.	Лист	№ докум.	Подп.	Дата	ТП 509-25.86 АР
Разраб.		Султанова		5.6.84	Объединенное здание транспортного управления заводской станции и поста электрической централизации на 75 человек. Стены из кирпича.
Провер.		Машков		5.6.84	
Рук. гр.		Машков		5.6.84	Стадия Р; Лист 28; Листов
Н. контр.		Княжицкий		5.6.84	
Нач. отд.		Нестеров		5.6.84	
ГИП		Нестеров		5.6.84	Спецификация элементов замаркированных на листах 25÷28. Сечение 20-20
					Харьковский ПРОМТРАНСПРОЕКТ

9618/2

Формат А2

Типовой проект 509-25.86 Альбом II

План полов на отм. 0.000

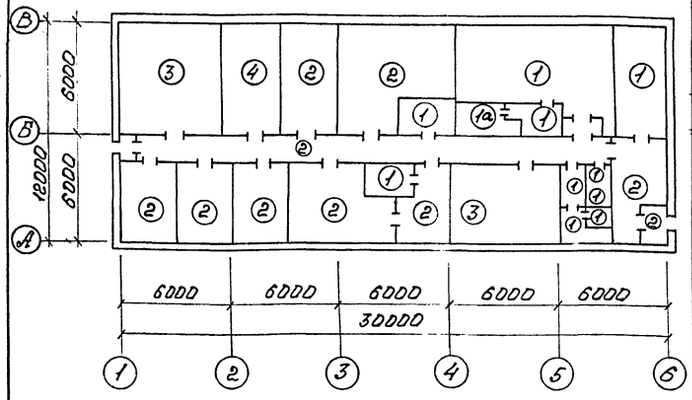

План полов на отм. 3.300

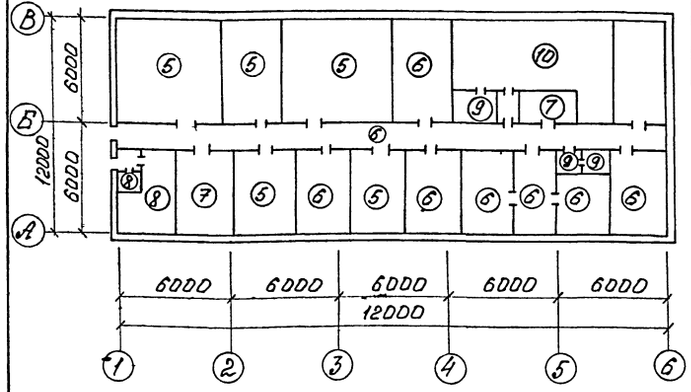

План полов на отм. -1.800

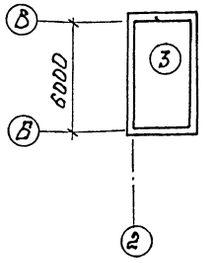

Экспликация полов

(начало)

Наименование или номер по проекту	тип пола по проекту	Схема пола или номер узла по серии	Элементы пола и их толщина	площадь пола м²
1	2	3	4	5
План на отм. 0.000				
Кладовая уборочного инвентаря, экспедиция буфетов, вестибюль, центральная аптека, душевая, уборная, тамбур	1 1а	250 2.244-1 Вып. 4 155, 156 2.244-1 Вып. 3	Покрытие-плитки керамические по ГОСТ 6787-80 -13 мм. Гидроизоляционный слой-2 слоя гидроизола на битумной мастике (для типа 1а)	86.24
Комната выдачи белья, вестибюль, комната электромонтеров, помещение контролера, буфет, красный уголок	2	225 2.244-1 Вып. 4 145, 146 2.244-1 Вып. 3	Покрытие-линолеум поливинилхлоридный на тканевой основе - 2,5 мм.	167.44
Помещение вентаппараты, помещение бойлерной	3	245 2.244-1 Вып. 4 161, 162 2.244-1 Вып. 3	покрытие бетон М200	56.43
кроссовая	4	161 2.244-1 Вып. 4 61, 62 2.244-1 Вып. 3	Покрытие-линолеум поливинилхлоридный на тканевой основе-2,5 мм	17.32

(см. окончание)

(окончание)

1	2	3	5
План на отм. 3.300			
Помещение аппаратной, помещение электрощитовой установки. Помещение дежурной, помещение связной КИП ЭЦ.	5	75 2.244-1 Вып. 4 65, 66 2.244-1 Вып. 3	Покрытие-линолеум поливинилхлоридный на тканевой основе-2,5 мм толщина пола - 100 мм	110.07
Комната машинистов дизельного поезда, помещение контрольных аппаратов, хозяйственная, кабинет начальника цеха, приемная, комната дежурного по станции, обменный пункт, коридор	6	то же	то же толщина пола 80 мм	126.65
помещение вентаппараты	7	135 2.244-1 Вып. 4 85.86 2.244-1 Вып. 3	покрытие бетон М-200	17.94
помещение кислотной, помещение аккумуляторной	8		покрытие-плитка керамическая кислотоупорная по ГОСТ 961-79-10 мм. Заполнение швов-жидкое стекло с уплотняющими добавками. Прослойка-кислотоупорный раствор М-100-20 мм стяжка-легкий бетон γ-1300-1400 кг/м³ прослойка-водонепроницаемая бумага звукоизоляция-древесноволокнистые плиты по ГОСТ 4698-71-25 мм основание-жел. бет. плита перекрытия толщина пола - 100 мм.	12,11
душевая, уборная	9	127 2.244-1 Вып. 4 65.86 2.244-1 Вып. 3	покрытие-плитка керамическая по ГОСТ 6787-80-10 мм	4.47
мужской гардероб	10	122 2.244-1 Вып. 4 65.86 2.244-1 Вып. 3	покрытие-плитка керамическая по ГОСТ 6787-80-10 мм	38.85

1. В основании пола по периметру здания укладывается слой утеплителя из шлака γ=600 кг/м³, шириной для $t_н$=-20°С-75 мм, $t_н$=-30°С-100 мм, $t_н$=-40°С-125 мм.
2. Типы слоев обозначены по СНиП-II В. 8-71.
3. Полы устраиваются после укладки коммуникационных труб.
4. В помещениях с мокрыми процессами полы выполнить на 20 мм ниже уровня пола других помещений
5. В душевых и преддушевых должна укладываться керамическая плитка с рифленной поверхностью:
6. Совместно с данным листом см. листы 12, 13

31

9618/2

Привязан:
Инв. №

Изм.	Лист	№ докум.	Подп.	Дата
Разраб.	Путилова			5.6.84
Провер.	Машеев			5.6.84
Рук. гр.	Машеев			5.06.84
Н. контр.	Князюшкин			5.6.84
Нач. отд.	Нестеров			5.6.84
ГИП.	Нестеров			5.6.84

ТП 509-25.86 АР

Объединенное здание транспортного управления железной станции и пункта электрицентрализации на 75 цит. Стены из кирпича.

Стадия	Лист	Листов
Р	29	

Планы полов на отм. -1.800, 0.000, 3.300. Экспликация полов.

Харьковский ПРОМТРАНСПРОЕКТ

Инв. № подл. | Подп. и дата | Взам. инв. №

Формат А-2

Типовой проект 509-25.86 Альбом II

План каналов в аппаратной и шанцев в релейной

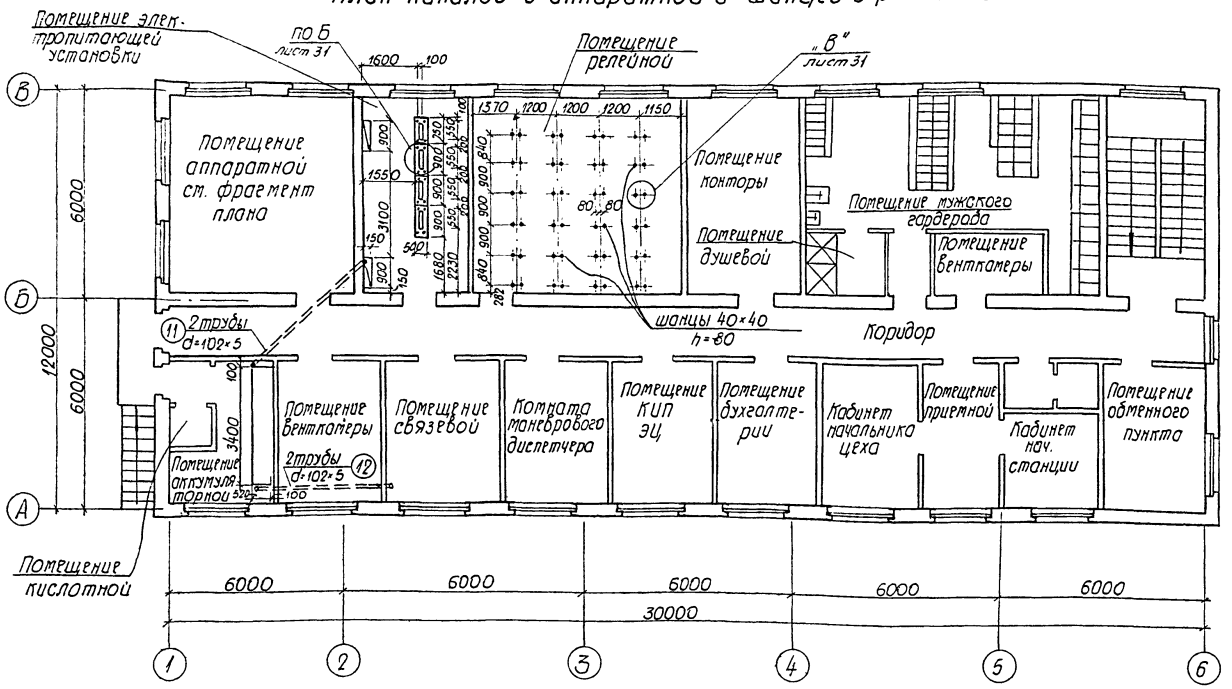

Съемные щиты Щ-1, Щ-2, Щ-3, Щ-4, Щ-5

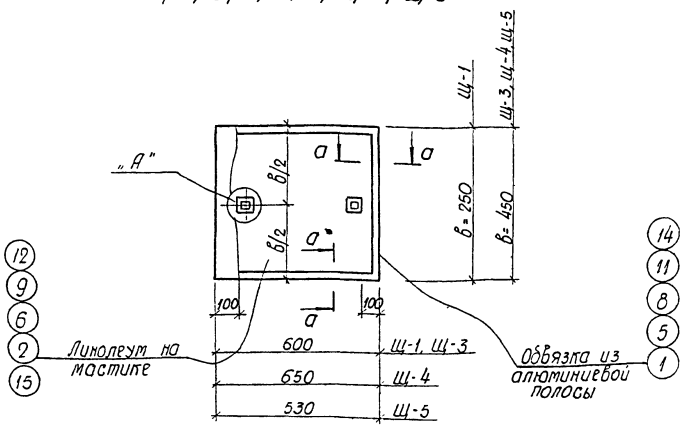

Сечение а-а

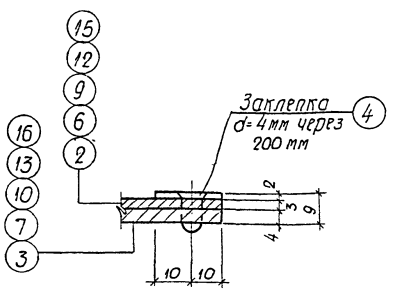

Фрагмент плана аппаратной

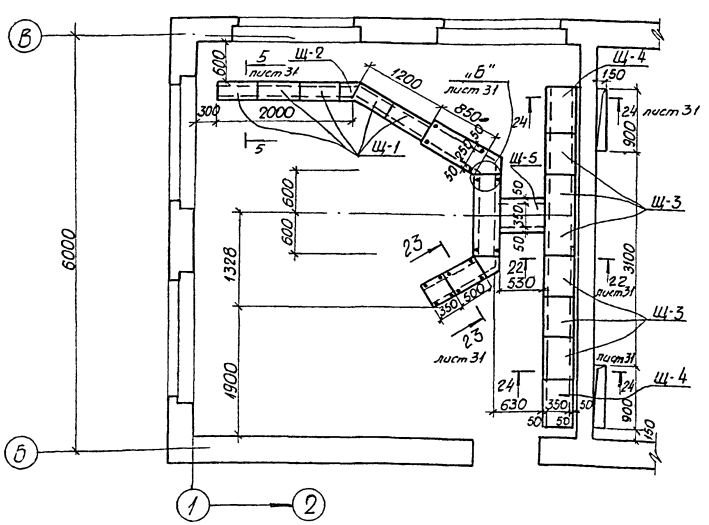

Узел „А"

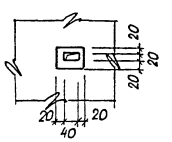

Съемный щит Щ-2

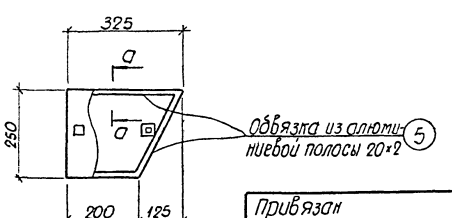

1. Данный лист см. совместно с листом 31
2. Трубопроводы d=102×5, проложенные ниже пола, покрыть битумным лаком.
3. Все металлические элементы окрасить масляной краской за 2 раза.

32

9618/2

					ТП 509-25.86 АР		
Изм.	Лист	№ докум.	Подп.	Дата	Объединенное здание транспортного управления, заводской станции и поста электрической централизации на 75 человек. Стены из кирпича		
Разраб.	Султанова						
Провер.	Машков					Стадия	Лист	Листов
Нач. гр.	Машков			4.0589		Р	30	
Н. контр.	Нижницкий				План каналов в аппаратной и шанцев релейной. Щиты Щ-1 ÷ Щ-5. Сечение а-а. Узел „А"	Харьковский ПРОМТРАНСПРОЕКТ	
Нач. отд.	Нестеров						
ГИП	Нестеров						

Привязан

Инв. №

Инв. № подл. | Подп. и дата | Взам. инв. № | Инв. № дубл. | Подп. и дата

Согласовано

Формат А2

Альбом II

Типовой проект 509-25.86

Согласовано

Инв.№подл. | Подпись и дата | Взам.инв.№ | Рук. группы | Разметка

Спецификация съемных щитов

Марка	N поз.	Наименование	Сечение	Длина мм	Кол. шт.	Длина м	Объем м³ Вес кг	Вес изделия кг
1	2	3	4	5	6	7	8	9
Щ-1	1	Алюминиев. полоса	-20×2	1620	1	1.6	0.41	5.98
	2	Линолеум	б=3	0.150 м²			0.85	
	3	Сталь листовая	-250×4	600	1	0.6	4.72	
	4	Заклепка	ф4	12	8	0.096	0.002	
Щ-2	1	Алюминиев. полоса	-20×2	1070	1	1.07	0.33	3.62
	2	Линолеум	б=3	0.13	м²		0.702	
	3	Сталь листовая	-250×4	325	1	0.33	2.59	
	4	Заклепка	ф4	12	8	0.096	0.002	
Щ-3	1	Алюминиев. полоса	-20×2	2020	1	2.02	0.65	10,00
	2	Линолеум	б=3	0.275 м²			0.88	
	3	Сталь листовая	-250×4	600	1	0.6	8.47	
	4	Заклепка	ф4	12	8	0.096	0.002	
Щ-4	1	Алюминиев. полоса	-20×2	2160	1	2.26	0.66	11,77
	2	Линолеум	б=3	0.302 м²			1.65	
	3	Сталь листовая	-250×4	670	1	0.67	9.46	
	4	Заклепка	ф4	12	8	0.096	0.002	
Щ-5	1	Алюминиев. полоса	-20×2	1980	1	1.98	0,64	9.19
	2	Линолеум	б=3	0,302 м²			1.65	
	3	Сталь листовая	-250×4	530	1	0.53	7.49	
	4	Заклепка	ф4	12	8	0.096	0.002	
МИ 4-13	1	Изделие закладное	серия 3.400-6/76	124000	1	12.4		
БМ-9	2	Уголок	50×5	1250	2	1.25	4,71	4,71
Щит Щ-6	5	Настил щита	37×130	680	16	10,88	0,017	39.8
	6	Доска	68×124	900	4	3,6	0,03	
	7	Линолеум	б=3		0.81м²		3	
	8	Алюминиевый уголок	L20×15×2	3600	1	3.6	0.63	
	9	Личинка	-3×36	36	2	—	0,06	
	10	Шурупы	ф 30	22	64	—	0,09	
	11	Асбестовый картон			1.62м²		2.0	
	12	Минеральная вата			0,56м³		1.0	
	13	Кровельная оц. сталь	б=0.7		1.62м²		8.0	
Крюк	14	Арматура	ф12 AI	100	1	0,7	0,62	0,62

Совместно с данным листом см. листы
12, 13, 17, 30

Спецификация стали по чертежам марки АР

NN поз.	Профиль	Длина мм	Кол. шт.	Вес кг Детали	Вес кг Всех	Примечание
1	ф 3/4"	300	1	0.38	0.38	л.18
2	ф 10 AI	2000	6	1.23	7.38	
3	ф 10 AI	1000	108	0.62	67.00	л.22, л.23
4	ф 10 AI	1200	3	0.73	2,20	»
5	ф 10 AI	700	84	0.43	36.12	л.17
6	ф 14 AI	300	4	0.37	1.48	л.18
7	Рифл. сталь δ=8	1000	1.0	50,1	50,1	л.20
8	ф 8 AI	1300	4	0,78	3,1	»
9	[N 10	1400	1	12,02	12	»
10	ф 6 AI	93400			20,7	л.17
11	Труба стальная ф 102×5	4800	2	57,41	114,80	л.30
12		4200	2	50,23	100,46	»

Съемный щит (Щ-6)

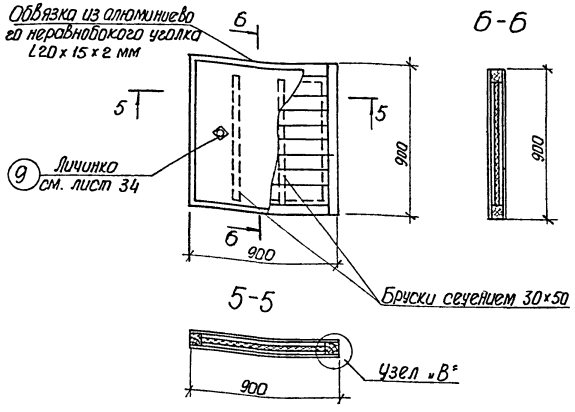

Сечения 22-22; 23-23; 25-25

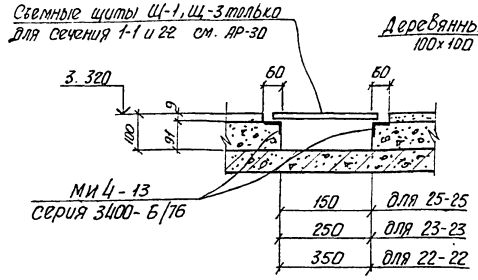

Узел „Б"

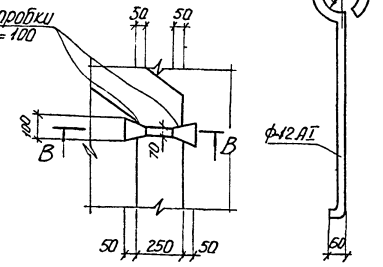

Крюк

Узел „В"

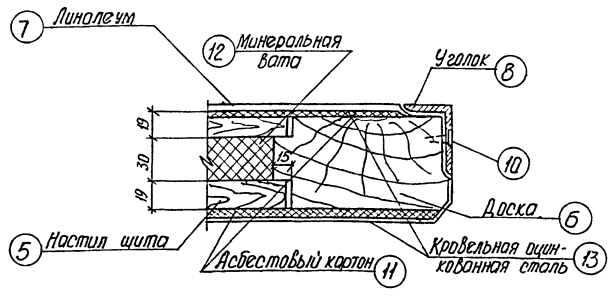

Сечение 24-24

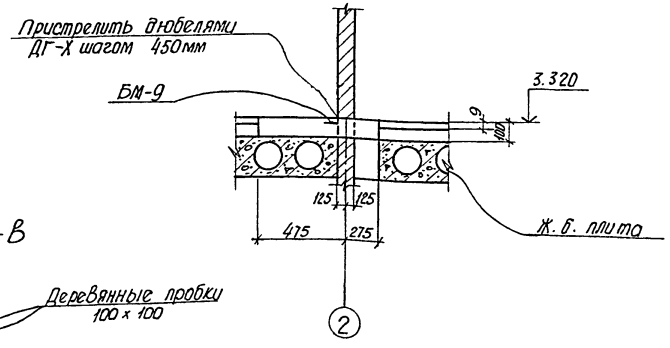

Узел „В"

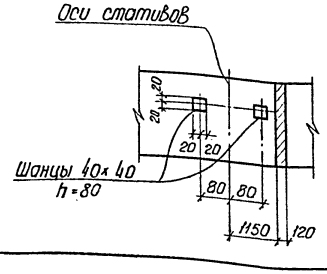

Сечение В-В

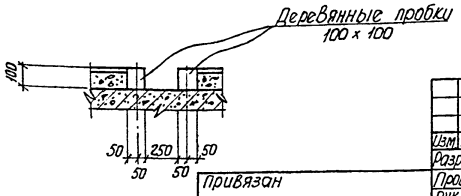

33

9618/2

Изм.	Лист	N докум.	Подп.	Дата	ТП 509-25.86	АР
Разраб.		Султанова		5.84	Объединенное здание транспортного управления заводской станции и поста электрической централизации на 15 человек. Отель из кирпича	
Провер.		Машков		5.84		
рук. гр.		Машков		5.84		
Н. контр.		Княжицкий		5.84		
Нач. отд.		Нестеров		5.84		
ГИП		Нестеров		5.84		

Стадия	Лист	Листов
Р	31	

Спецификация съемных щитов. Спецификация стали. Сечения 1-1÷4-4; 6-6. Узлы „Б" и „В"

Харьковский ПРОМТРАНСПРОЕКТ

Привязан

Инв.№

Формат А-2

Типовой проект 509-25.86 Альбом II

ОК-1
(мест 26)

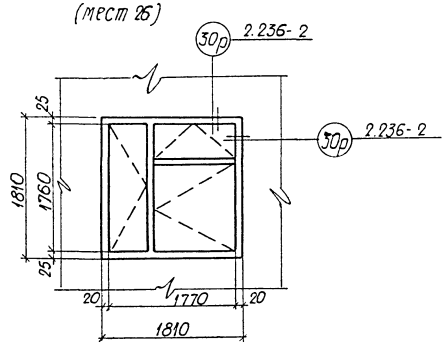

ОК-2
(мест 10)

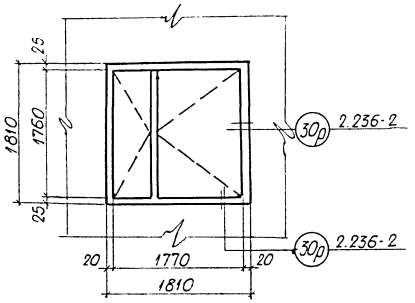

ОК-3
(мест 2)

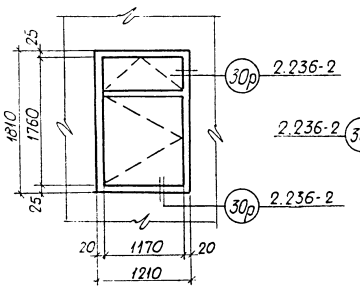

ОК-4
(мест 2)

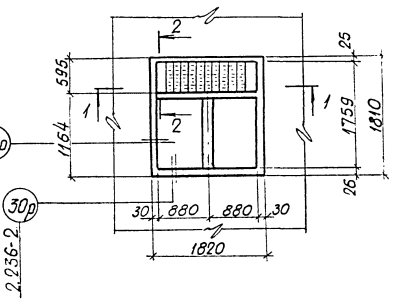

Сечение 1-1

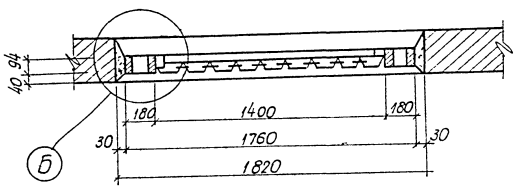

Сечение 2-2

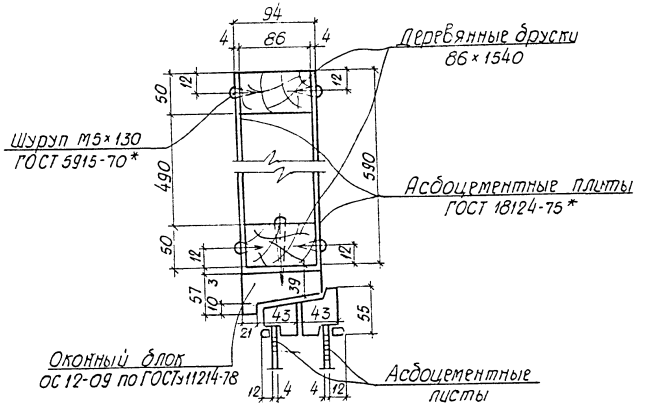

Совместно с данным листом
см. листы 12 ÷ 16

Б

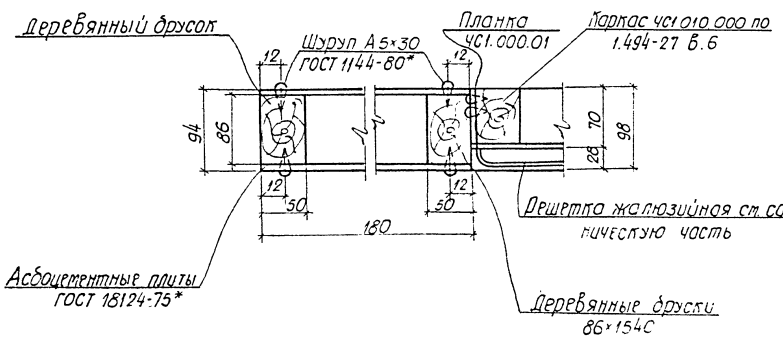

Инв.№ подл. | Подп. и дата | Взам. инв.№

34

9618/2

						ТП 509-25.86 АР	
Изм.	Лист	№ докум.	Подп.	Дата			
Разраб.		Рядко				Объединенное здание транспортного управления железной станции и поста электрической централизации на 75 человек стены из кирпича	
Провер.		Маштов					
Нач. гр.		Маштов			1.06.87		Стадия: Р; Лист: 32; Листов:
Н. контр.		Пляшицкий					
Нач. отд.		Нестеров				Схема заполнения оконных проемов ОК-1÷ОК-4	Харьковский ПРОМТРАНСПРОЕКТ
ГИП		Нестеров					

Привязан

Инв.№

Формат А2

Типовой проект 509-25.86 Альбом II

Схема расположения элементов перегородок на отм. 3.300

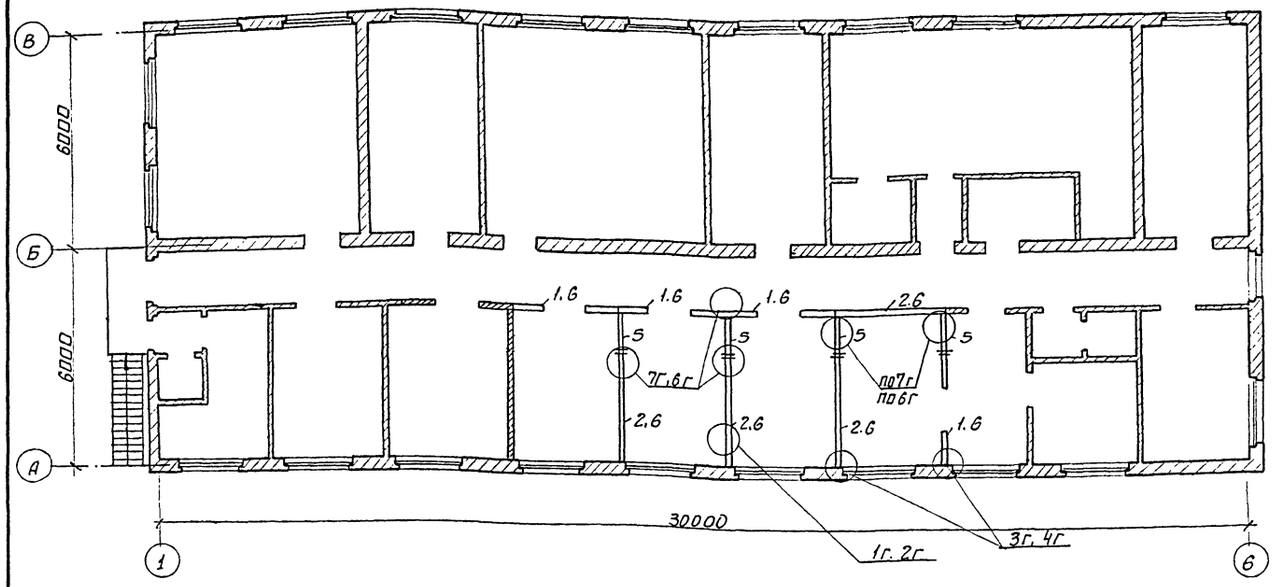

Схема расположения элементов перегородок на отм. 0.000

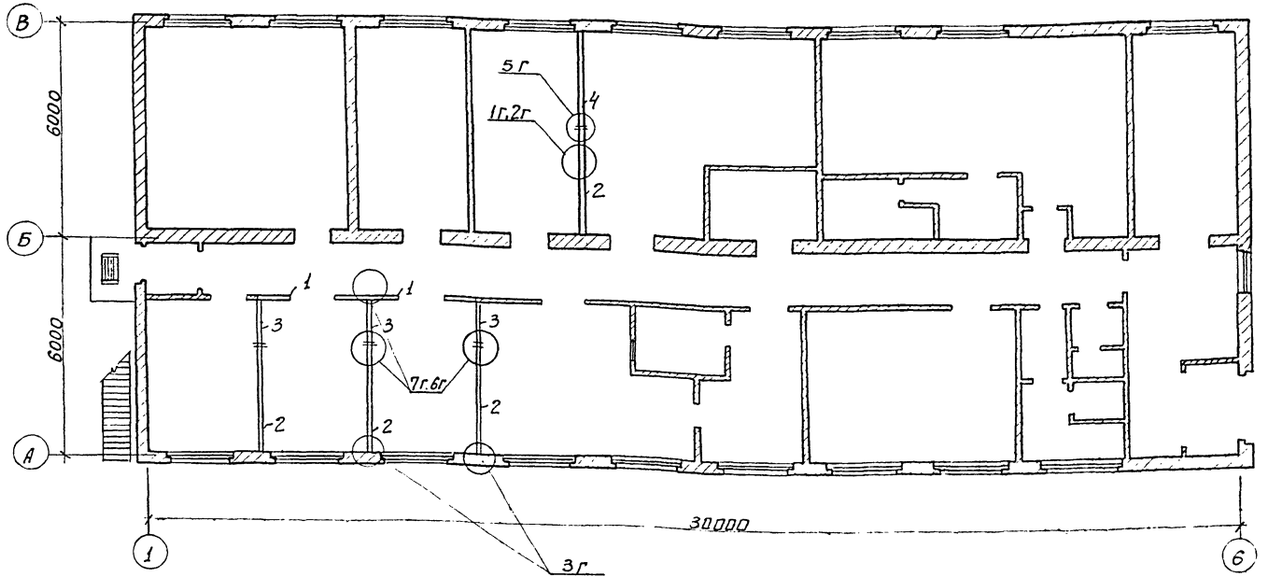

Спецификация элементов к схемам расположения приведенных на данном листе

Марка поз.	Обозначение	Наименование	Количество на этаж 1	2	всего	Масса ед. кг	Примечание
1	2	3	4	5	6	7	8
		Схема расположения элементов перегородок					
1	1.431-15	ПГ-20-А 2.98 x 3.04	2	5	7	600	
2	1.431-15	ПГ-20 2.98 x 3.04	4	5	9	690	
3	См. АР-34	ПГ-1 1.120 x 3.04	3	5	8	259	
4	1.431-15	ПГ-12 2.640 x 3.04	1	–	1	610	
5	АР-34	ПГ-2 1.12 x 3.14		5	5	293	
6	АР-34	ПГ-3 0.39-2.98		10	10	90	
		Стальные изделия					
МС-3	1.431-15	Изделие стальное МС-3	5	5	10	0,7	
МС-4	——"——	——"——МС-4	–	5	5	1,1	
МС-7	——"——	——"——МС-7	26	32	58	0,87	
МС-11	——"——	——"——МС-11	31	47	68	0,025	
МС-12	——"——	——"——МС-12	52	96	148	0,015	
МС-13	——"——	——"——МС-13	5	15	20	0,05	
МС-14	——"——	——"——МС-14	52	64	116	0,01	
Дюбель ДГ5.9х60		Дюбель ДГ5.9х60	10	20	30		

1. Совместно с данным листом см. листы 1; 12; 13; 14; 34.
2. Узлы крепления перегородок приняты по серии 1.431-15.

35

9618/2

Изм.	Кол.уч.	N докум.	Подп.	Дата	ТП 509-25.86 АР		
Разраб.		Султанов			Объединенное здание транспортного управления Харьковской станции и депо электровозов ЧС-30 централизации на 25 человек. Сборы из кирпича		
Провер.		Кашков				Стадия	Лист	Листов
Рук. гр.		Кашков				Р	33	
Н. контр.		Хмякицкий			Схема расположения элементов перегородок на отм. 0.000 и 3.300 Спецификация	Харьковский ПРОМТРАНСПРОЕКТ	
Нач. отд.		Нестеров					
ГИП		Нестеров					

Привязан

Инв. N

Инв. N подл. | Подп. и дата | Взам. инв. N

Format A3

Альбом II

Типовой проект 509-25.86

ПГ-1
1.12 × 3.04

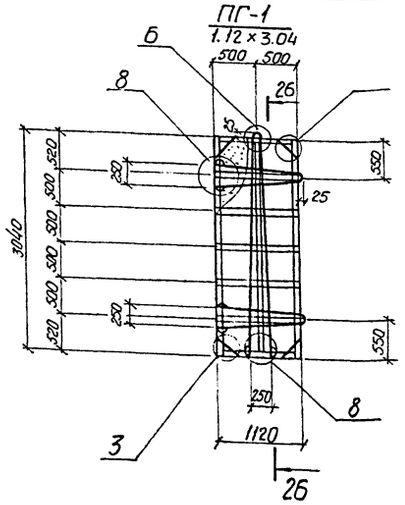

Сечение 2б-2б

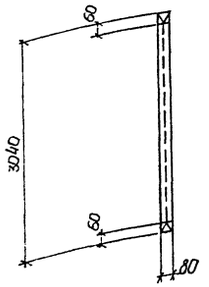

ПГ-2
1.12 × 3.44

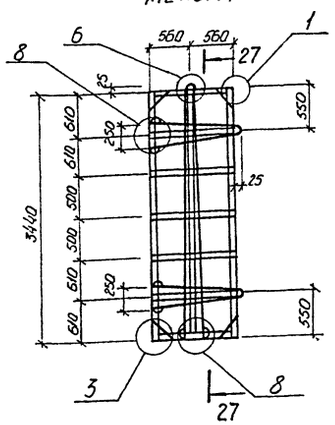

Сечение 27-27

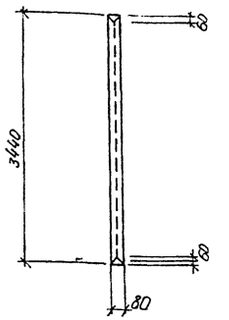

ПГ-3
2.98 × 0.39

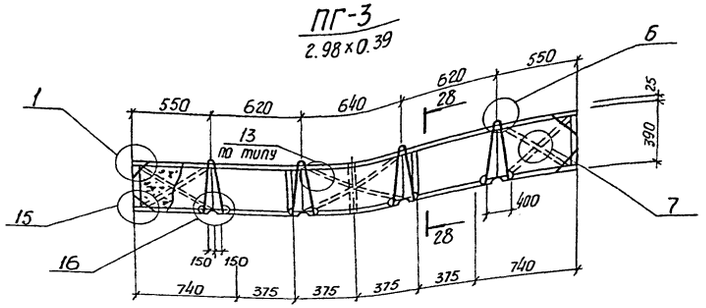

Сечение 28-28

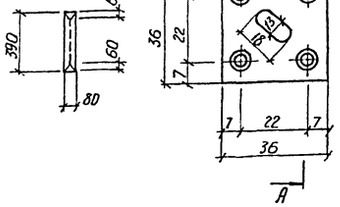

Личинка

А-А

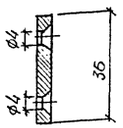

Спецификация расхода древесины и стали (начало)

Марка каркаса	Наименование элемента	Сечение мм	Общая длина м	Объем м3
К-16а	Брусок △	32×60	7.52	0.007
	Брусок □	32×60	5.96	0.0011
	Соединительная косынка	10×240	0.48	0.001
	Фиксирующая прокладка	30×60 ×60	0.2	0.002
	Рейка	10×25	11.2	0.001
	Итого			0.011
	Гвозди ф3 ℓ=70			0.35кг
	Гвозди ф1.8 ℓ=40			0.01кг
	Сталь ф10 AI ℓ=7.2			4.5кг
	Сталь ф12 AI ℓ=1.9м			1.7кг
1	2	3	4	5

(см. окончание)

(окончание)

1	2	3	4	5
К-22а	Брусок △	32×60	14.40	0.014
	Брусок □	32×60	2.24	0.0012
	Соединительная косынка	10×240	0.48	0.001
	Рейка	10×25	8.80	0.002
	Фиксирующая прокладка	30×60 ×60	0.42	0.001
	Итого			0.0192
	Гвозди ф18 ℓ=40			0.02кг
	Сталь ф10 AI ℓ=11.36			6.2кг
	Сталь ф12 AI ℓ=1м			0.90кг
	Гвозди ф3 ℓ=70			0.2кг
К=30а	Брусок △	40×60	14.40	0.017
	Брусок □	40×60	2.24	0.005
	Соединительная косынка	10×240	0.48	0.001
	Рейка	10×25	8.8	0.002
	Фиксирующая прокладка	30×60 ×60	0.42	0.001
	Итого			0.025
	Гвозди ф3 ℓ=80			0.2кг
	Сталь ф10 AI ℓ=12.96			6.5кг
	Сталь ф12 AI ℓ=1.0			0.90кг
	Гвозди ф1.8 ℓ=40			0.02кг

1. Совместно с данным листом см. листы 1; 33
2. Все указания по изготовлению, транспортировке, монтажу изделий, узлы см. серию 1.431-15

Марка панели	Материал панели	Марка гипсобетона	Объем гипсобетона	Марка каркаса	Количество шт
ПГ-1 / 1.12×3.04	Гипсобетон	35	0.27	К-22а	1
ПГ-2 / 1.12×3.34	—»—	35	0.31	К-30а	1
ПГ-3 / 0.39×2.98	—»—	35	0.09	К-16а	1

Инв.№ подл. | Подпись и дата | Взам. инв.№

Привязан

Инв.№:

Изм.	Лист	№ докум.	Подп.	Дата	ТП 509-25.86. АР
Проект		Рябка		5.6.84	Объединенное здание транспортного управления заводской станции и поста электрической централизации на 15 человек. Стены из кирпича
Провер.		Машков		5.6.84	Стадия Р; Лист 34; Листов
Рук.гр.		Машков		5.6.84	
Н.контр.		Княжицкий		5.6.84	Перегородки ПГ-1÷ПГ-3. Спецификация расхода древесины и стали на перегородки
Нач.отд.		Нестеров		5.6.84	Харьковский ПРОМТРАНСПРОЕКТ
ГИП		Нестеров		5.6.84	

Формат А-2

Альбом I

Типовой проект 509-25.86

Ведомость рабочей документации основного комплекта КЖ

Лист	Наименование	N N стр.
1	2	3
1	Общие данные (начало)	37
2	Общие данные (окончание)	38
3	Схема расположения ленточного фундамента из сборных блоков. сечения 1-1, 2-2. Спецификация	39
4	Схемы расположения фундаментных блоков по осям „А", „Б", рядам „1", „2"	40
5	Схемы расположения фундаментных блоков по осям „В" по рядам „2", „3" по виду „А"	41
6	Сечения 3-3 ÷ 11-11. Фундамент Ф-1.	42
7	Схема расположения ленточного фундамента ФМЛ-1, сечения 1-1, 2-2. Спецификация.	43
8	Сечения 1-1 ÷ 8-8. вид „А". Схемы нагрузок на фундаменты. Таблица расчетных нагрузок на фундаменты	44
9	Схема расположения элементов ленточного свайного ростверка ФМЛ-1. Сечение 1-1. Спецификации.	45
10	Схема расположения свай. Сечения 2-2 ÷ 4-4. Деталь. Ведомость расхода стали. Ведомость деталей.	46
11	Схема расположения столбчатых фундаментов и фундаментных балок. Спецификация.	47
12	Фундаменты ФМ1 ÷ ФМ-3; ФМ-7, ФМ-9, ФМ-9а, ФМ-10 Спецификация.	48
13	Фундаменты ФМ4 ÷ ФМ-6. Сечения 8-8, 9-9, 9-а ÷ 2-2	49
14	Фундаментные балки ФБ6-35А, ФБ6-39А. Спецификации.	50
15	Схема расположения плит перекрытия на отм. 3.300.	51
16	Схема расположения плит покрытия на отм. 6.700.	52
17	Спецификации к схемам расположения плит перекрытия и покрытия. Спецификация элементов монолитных участков.	53
18	Монолитное перекрытие ПРМ-1	54
19	Фундаменты под оборудование ФО-1 ÷ ФО-7	55
20	Плиты покрытия.	56
21	Схема расположения лестничных маршей, площадок накладных проступей. разрез 1-1.	57
22	План на отм. 0.000 (СМ-1) разрезы 1-1, 2-2. фундаменты ФО-6. Спецификация.	58
23	План на отм. 3.300 (СМ-2). разрезы 4-4 ÷ 5-5 Деталь крепления утеплителя к схемам. Спецификация.	59
24	Ведомость деталей. ведомость расхода стали на один элемент. сечение 6-6. Детали „А", „Б" вид „А".	60
25	Изделия закладные М-6; М-4; М-8; ЗД-1 М-7, А-1, А-2, МС-1, МА-2; МС-2; МС-3.	61
26	Изделия закладные М-2; М-5; М-1; М-3.	62

Ведомость ссылочных и прилагаемых документов

Обозначение	Наименование	Примечание
1	2	3
	Ссылочные документы	
ГОСТ 13579-78	Блоки бетонные для стен подвала	
Серия 1.112-5 вып.2	Плиты железобетонные для ленточных фундаментов	
Серия 1.415-1 вып.1	Железобетонные фундаментные балки для стен производственных зданий	
Серия 1.141-1 вып.63	Панели перекрытий железобетонные многопустотные	
Серия 1.138-10 вып.1	Перемычки железобетонные сборные для жилых и общественных зданий, для стен из одинарного кирпича	
Серия 1.494-24 вып.1	Стаканы для крепления крышных вентиляторов, дефлекторов.	
Серия 1.251-1÷4, 1.252-14 вып.1.2	Лестницы и площадки	
ГОСТ 6785-80	Плиты подоконные железобетонные	
ГОСТ 19804.1-79 ГОСТ 19804.2-79	Сваи забивные железобетонные сплошные квадратного сечения длина сваи 3 от 3 м до 20 м (Сечение сваи 30 х 30 см)	
	Прилагаемые документы	
КЖ.ВМ	Ведомости потребности материалов	альбом VII

Ведомость объемов сборных бетонных и железобетонных конструкций

N N пп	Наименование группы элементов конструкции	Код	Кол. м³	Примечание
1	Бетонные блоки	581200	50.42	
2	Фундаментные плиты	581300	32.02	
3	Лестницы и площадки	589100	2.06	
4	Перемычки при (В = 380)	582800	8.95	
5	" при (В = 510)	582800	13.49	
6	" при (В = 640)	582800	15.82	
7	Плиты перекрытия	584200	42.34	
8	Плиты покрытия	584100	41.65	
9	Плиты перекрытия каналов	585800	0.23	
10	Итого (при В = 380)		177.67	
11	Сваи		30.82	
12	Фундаментные балки	582400	15.93	

Типовой проект разработан в соответствии с действующими нормами и правилами и предусматривает мероприятия обеспечивающие взрывную, взрывопожарную и пожарную безопасность при эксплуатации здания.

Гл. инженер проекта В.П. Нестеров

Инв. № подл. | Подп. и дата | Взам. инв. №

37

9618/2

Привязан:

Инв. №

Изм.	Лист	№ докум.	Подп.	Дата
Разраб.		Султанов		
Провер.		Машков		
Рук. гр.		Машков		
Н. контр.		Княжицкий		
Нач. отд.		Нестеров		
ГИП		Нестеров		
Гл. инж.		Мирошников		

ТП 509-25.86 КЖ

Объединенное здание транспортного управления Забайкальской станции и парта электровозов цех-мастерских на 75 человек. стены из кирпича

Стадия	Лист	Листов
Р	1	26

Общие данные (начало)

Харьковский ПРОМТРАНСПРОЕКТ

Альбом II

Типовой проект 509-25.86

Ведомость спецификаций

Обозначение	Наименование	Примечание
КЖ-2	Ведомость объемов сборных бетонных и железобетонных конструкций.	
КЖ-3	Спецификация к схеме расположения элементов ленточного фундамента из бетонных блоков	
КЖ-7	Спецификация монолитной конструкции ленточного бутобетонного фундамента	
КЖ-9	Спецификация к схеме расположения элементов ленточного свайного фундамента спецификация монолитного ленточного ростверка	
КЖ-8	Таблица расчетных нагрузок на фундаменты на отм.-0.030	
	Выборка стали на элемент	
КЖ-11	Спецификация к схемам расположения элементов на листе КЖ-11	
КЖ-12	Спецификация элементов монолитных конструкций ФМ-1-ФМ-11	
КЖ-17	Спецификация к схемам расположения плит покрытия и перекрытия. Спецификация элементов монолитных конструкций.	
КЖ-20	Спецификация элементов монолитных конструкций	
КЖ-21	Спецификация к схемам расположения лестничных маршей, площадок, накладных ступеней	
КЖ-22	Спецификация элементов монолитных конструкций	
КЖ-23	Спецификация элементов монолитных конструкций	
КЖ-24	Ведомость расхода стали на элемент.	
КЖ-25; КЖ-26	Спецификация элементов закладных изделий	
КЖ-14	Спецификация элементов сеток С-1 ÷ С5	

1. Проект разработан применительно к следующим условиям:

а) площадка строительства со спокойным рельефом.

б) первый вариант: грунты непучинистые, непросадочные, нормативные характеристики грунтов, служащих основанием для фундаментов здания:

сцепление $C^н$ = 2 кПа (0,02 кг/см²)
угол внутреннего трения 0,49 рад, $Y_н$ = 28
плотность грунта $\gamma_н$ = 1,8 т/м³,
модуль деформации E = 14,7 мПа (150 кг/см²)

При определении расчетного давления на основание „R" по формуле 17 СНиП II-15-74 принималось: m_1 = 1,3; m_2 = 1,1; $k_н$ = 1,1

Глубина заложения фундаментов принята 1,35 ÷ 2,2 м. Уровень грунтовых вод не менее, чем на 2 м ниже глубины заложения фундаментов,

в) второй вариант: насыпные грунты с расчетным давлением менее 1 кг/см². Грунтовые воды отсутствуют.

При строительстве в районах с природными условиями, отличающимися от приведенных выше, проект необходимо скорректировать.

г) расчетная зимняя температура -20°С, -30°С, -40°С.

д) скоростной напор ветра для I географического района (тип местности Б)

ж) сейсмичность не выше 6 баллов.

и) нормативная нагрузка от технологического и вентиляционного оборудования: в аппаратной, релейной, связевой – 400 кг/м².

к) равномерно-распределенные нагрузки на перекрытие на отметке 3.300 административно-бытовых помещений по т.3 СНиП II-6-74.

2. В проекте кроме основного варианта фундаментов из сборных бетонных блоков и железобетонных плит разработаны варианты из бутобетона столбчатые и свайные.

3. Фундаменты под здание, в соответствии с заданием на проектирование разработаны для основного варианта стен-эффективный кирпич с объемным весом 1400 кг/м³ и вариантов с γ = 1600 и 1900 кг/м³

4. Под сборными железобетонными конструкциями каналов предусматривается песчаная подготовка толщиной 100 мм.

5. Марка бетона и характеристики сталей для железобетонных конструкций приведены на листах проекта или указаны на соответствующих листах типовых серий.

6. Работы по строительству здания должны выполняться в соответствии с действующими правилами производство и приемки работ, указаниями приведенными в альбоме I настоящего проекта.

При этом должно быть учтено следующее:

а) обратную засыпку пазух котлованов и подсыпку под полы производить местным грузом без торфа и растительных остатков с постоянным уплотнением до $\gamma_{ск}$ = 1.65 т/м³.

б) арматурные сетки и каркасы изготовлять с применением контактной сварки в соответствии с ГОСТ 10922-75 „Арматура и закладные детали сварные для железобетонных конструкций" и, указаниями по сварке соединений арматуры и закладных деталей железобетонных конструкций" (СН 393-78);

в) изготовление сборных железобетонных конструкций по типовым сериям производить с соблюдением всех требований, изложенных в соответствующих сериях.

7. Закладные и соединительные элементы, входящие в состав сборных соединений защитить от коррозии путем нанесения цинкового покрытия, получаемого горячим цинкованием толщиной 50-60 мкм. Конкретные указания по защите от коррозии путем металлизации приведены на соответствующих листах типовых серий.

38

9618/2

Изм.	Лист	N докум.	Подп.	Дата
Разраб.		Рябко		5.84
Провер.		Машков		5.84
Рук. гр.		Машков		5.84
Н. контр.		Княжицкий		5.84
Нач. отд.		Нестеров		5.84
ГИП		Нестеров		5.84

ТП 509-25.86 КЖ

Объединенное здание транспортного управления заводской станции и поста электрической централизации на 75 человек. Стены из кирпича

Стадия	Лист	Листов
Р	2	

Общие данные

Харьковский ПРОМТРАНСПРОЕКТ

Привязан:

Инв. №

Инв. № подл. | Подп. и дата | Взам. инв. №

Формат А-2

Альбом III

Типовой проект 509-25.86

Схема расположения элементов ленточного фундамента из сборных блоков

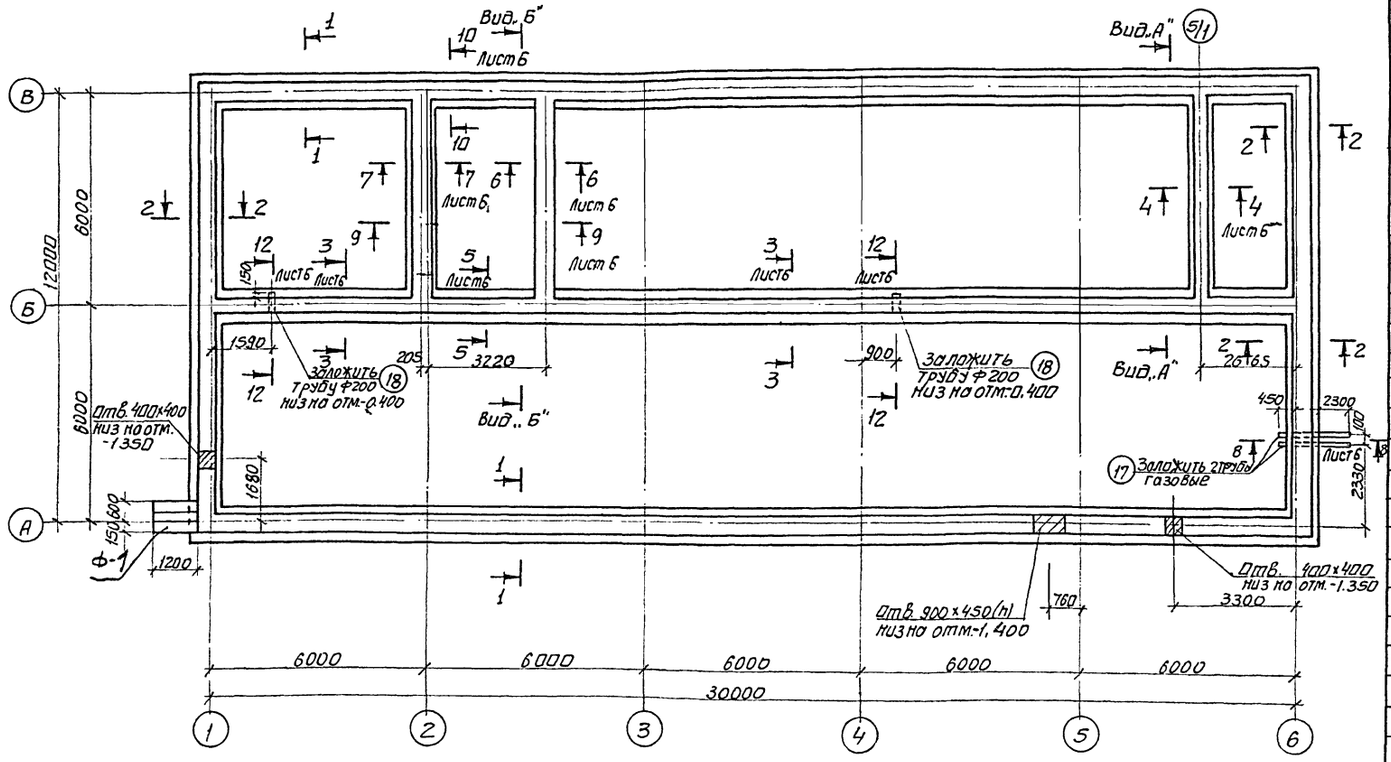

Спецификация к схеме расположения элементов ленточного фундамента из сборных блоков

Марка поз	Обозначение	Наименование	Кол.	Масса ед. кг	Примечание
		Схема расположения элементов ленточного фундамента из сборных блоков при t н от -20° до -45°С			
1	ГОСТ 13579-78	Бетонные блоки ФБС12.4.3-Т	29	310	
3	——"——	ФБС12.4.6-Т	7	640	
5	——"——	ФБС24.4.6-Т	11	1300	
7	——"——	ФБС 9.4.6-Т	3	470	
9	1.112-5 вып. 2	Фундаментные плиты ФЛ10.24-2	31	152.0	
10	——"——	ФЛ10.12-2	11	750	
11	——"——	ФЛ 8.24-2	13	1395	
12	——"——	ФЛ8.12-2	1	685	
13	ГОСТ 13579-78	Бетонные блоки ФБС12.5.3-Т	21	380	
14	——"——	ФБС24.5.6-Т	5	1630	
15	——"——	ФБС 12.5.6-Т	1	790	
16	1.112-5 вып. 2	Фундаментные плиты ФЛ6.24-2	4	1000	
Ф-1	Лист 6	Фундамент-подлестницу Ф-1	1	1,27м³	
МИЧ-17	3.400-6/76	Закладная деталь МИЧ-17	3,6м.п		
17	ГОСТ 3262-75*	Труба газовая Ф200×4 l=550	2	12.0	
18	ГОСТ 3262-75*	Труба газовая Ф80×3.5 l=3250	2	24.1	
19	Лист 25	Анкерный болт А-1	2	2.1	
		Схема расположения элементов ленточного фундамента из сборных блоков при t н от -20° до 30°С			
1	ГОСТ 13579-78	Бетонные блоки ФБС12.4.3-Т	78	310	
3	——"——	ФБС12.4.6-Т	3	640	
5	——"——	ФБС24.4.6-Т	31	1300	
7	——"——	ФБС 9.4.6-Т	8	470	
		Схема расположения элементов ленточного фундамента из сборных блоков при t н от -31° до -45°С			
2	ГОСТ 13579-78	Бетонные блоки ФБС12.6.3-Т	78	460	
4	——"——	ФБС12.6.6-Т	3	960	
6	——"——	ФБС24.6.6-Т	31	1960	
8	——"——	ФБС9.6.6-Т	8	700	

Данный лист см. совместно с листами 1, 2, 4÷6.

Условные обозначения	Температура наружного воздуха от -20° до -30°С	от -31° до -45°С
А	140	175
Б	260	425
В	440	375
Г	560	625
Д	10	45
Е	390	555
Ж	210	145
И	590	655

1-1

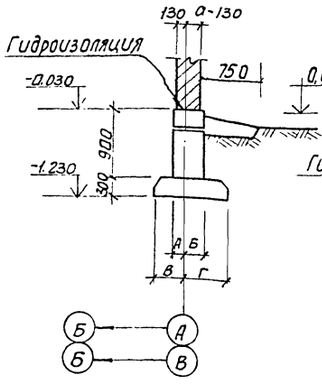

2-2

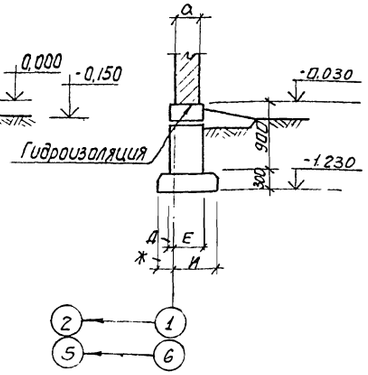

Согласовано: Рук. группы Ефименко 26.11.86; Рук. группы Арсенова 26.11.86; Рук. группы Волкова 26.11.86

Инв. N подл. | Подп. и дата | Взам. инв. N

Привязан

Инв. N

Изм.	Лист	N докум.	Подп.	
Разраб.		Рабко		3.06.86
Провер.		Княжицкий		3.06.86
Рук. гр.		Машков		3.06.86
Н. контр.		Княжицкий		3.06.86
Нач. отд.		Нестеров		3.06.86
ГИП		Нестеров		3.06.86

ТП 509-25.86 КЖ

Объединенное здание транспортного управления завода-изготовителя железобетонных изделий станции и парка электрического централизации путей станции Харьков-Сортировочный Юго-Западной железной дороги

Стадия	Лист	Листов
Р	3	

Схема расположения ленточного фундамента из сборных блоков. Сечения 1-1, 2-2

Харьковский ПРОМТРАНСПРОЕКТ

39

9618/2

Формат А-2

Альбом III

Типовой проект 509-25.86

Схема расположения фундаментных блоков по оси „А"

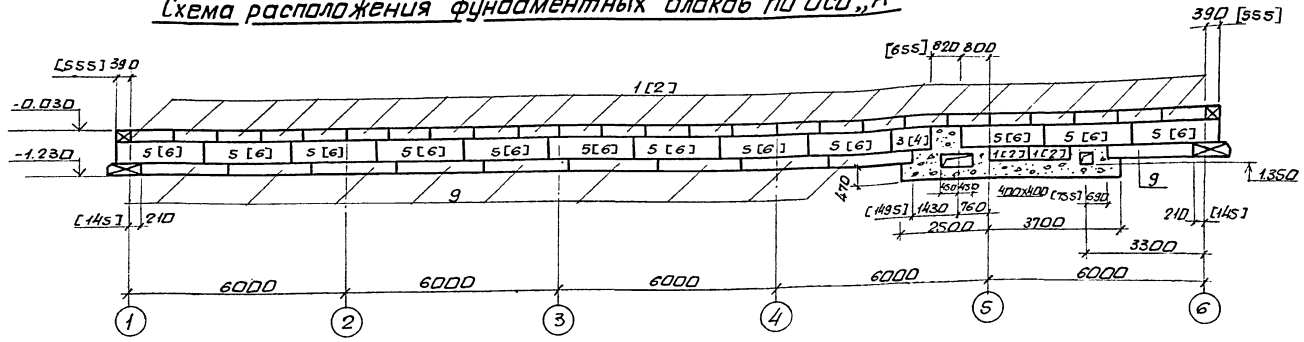

Схема расположения фундаментных блоков по виду „А"

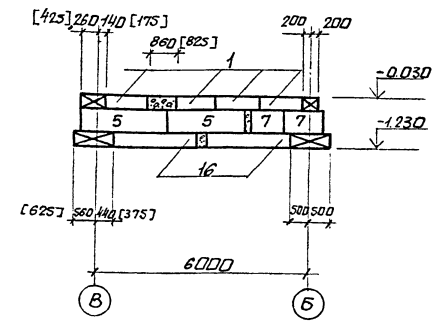

Схема расположения фундаментных блоков по оси „Б"

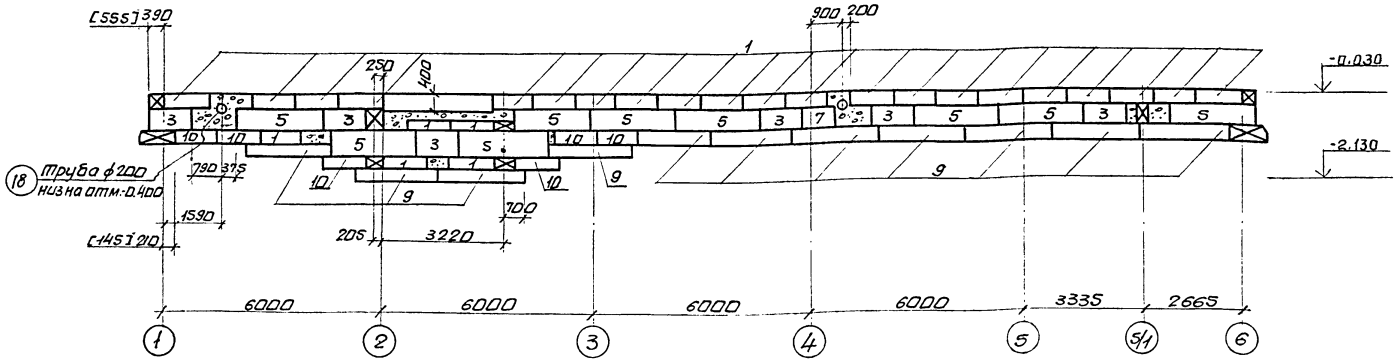

Схема расположения фундаментных блоков по виду „Б"

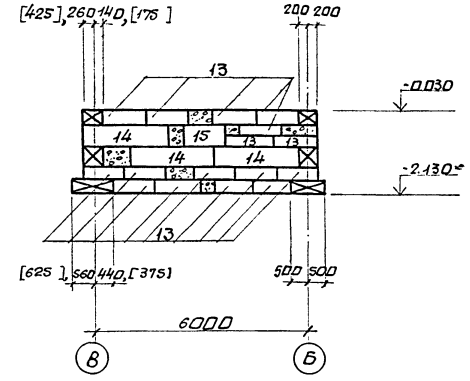

Совместно с данным листом см. листы 3; 5; 6

40

9618/2

						ТП 509-25.86 КЖ	
Изм.	Лист	N докум.	Подп.	Дата	Объединенное здание транспортного управления заводской станции, участка электрической централизации на 75 человек, стены из кирпича.		
Разраб.		Рябка				Стадия	Лист	Листов
Пров.		Княжицкий				Р	4	
Рук.гр.		Машков						
Н.контр.		Княжицкий			Схемы расположения фундаментных блоков по оси „А", оси „Б", по видам „А", „Б".	Харьковский ПРОМТРАНСПРОЕКТ	
Начальник		Нестеров					
ГИП		Нестеров					

Привязан:

Инв. N

Инв. N подл. | Подп. и дата | Взам. инв. N

Формат А2

Типовой проект 509-25.86 Альбом II

Схема расположения фундаментных блоков по оси „В"

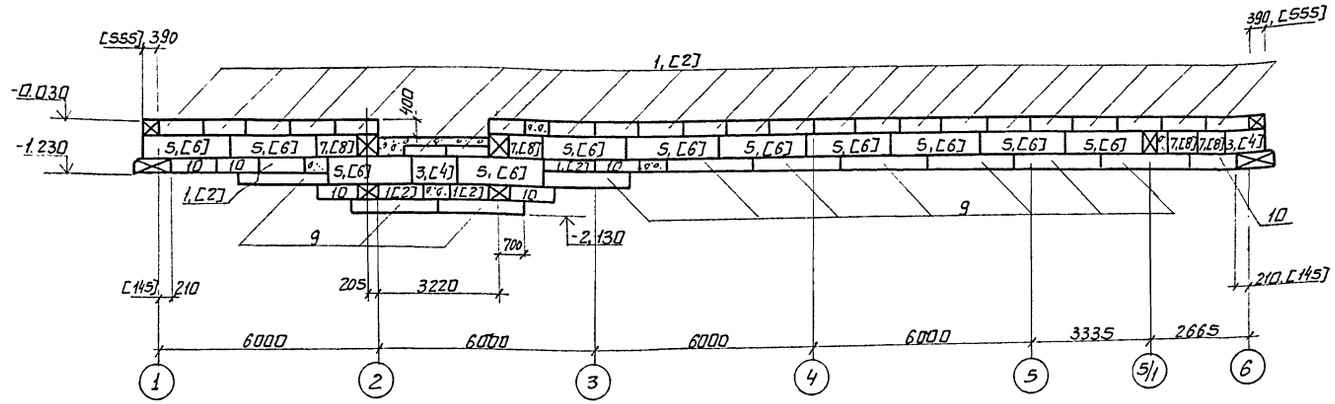

Схема расположения фундаментных блоков по ряду „2"

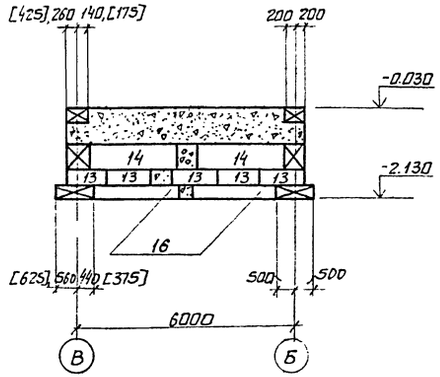

Схема расположения фундаментных блоков по ряду „1"

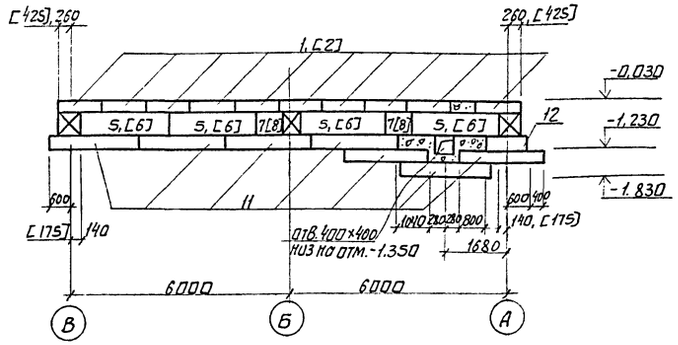

Схема расположения фундаментных блоков по ряду „6"

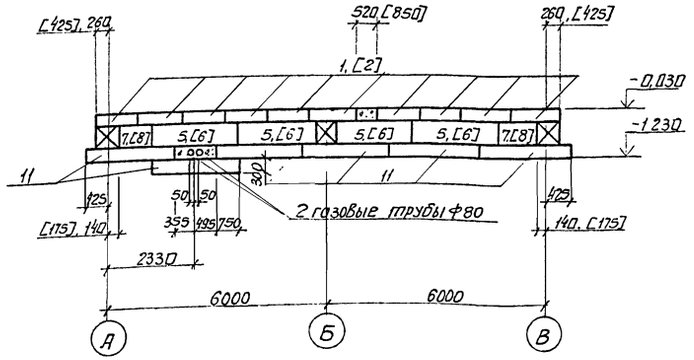

1. Данный лист рассматривать совместно с листами 3, 4, 6
2. Фундаментные блоки укладываются на выравненное песчаное основание или песчаную подсыпку толщиной 10см.
3. Вставки между блоками заполняются бетоном М100.

41

9618/2

Изм	Лист	N докум.	Подп.	Дата	ТП 509-25.86	КЖ
Разраб		Рябко			Объединенное здание транспортного управления заводской станции и поста электрической централизации на 75 человек. Стены из кирпича	
Провер.		Княжицкий				
Рук. гр		Машков		7.06.84		Стадия: Р; Лист: 5; Листов:
Н контр.		Княжицкий				
Нач. отд.		Нестеров			Схема расположения фундаментных блоков по оси „В", рядам „1", „6"	Харьковский ПРОМТРАНСПРОЕКТ
ГИП		Нестеров				

Привязан:

Инв. N

Инв. N подл. | Подп. и дата | Взам. инв. N

Формат А2

Типовой проект 509-25.86 Альбом II

Инв. N подл. | Подп. и дата | Взам. инв. N

3-3

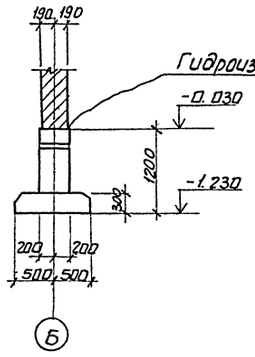

4-4

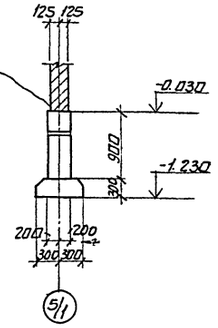

5-5

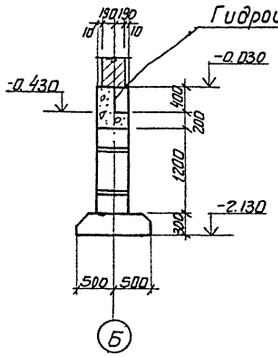

6-6

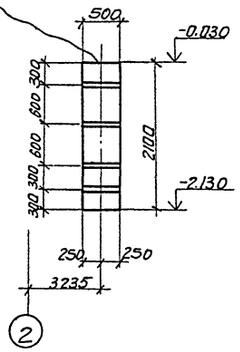

7-7

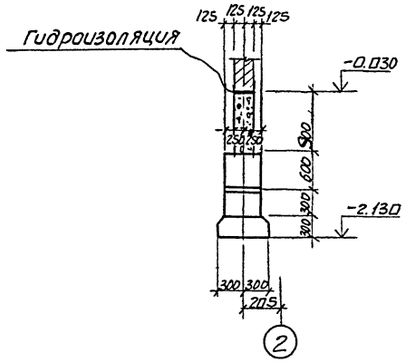

Ф-1

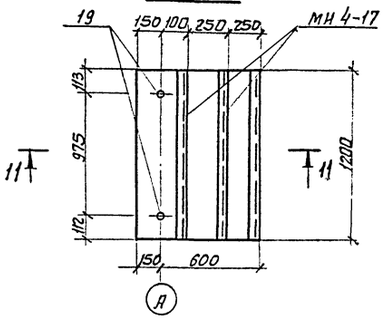

8-8

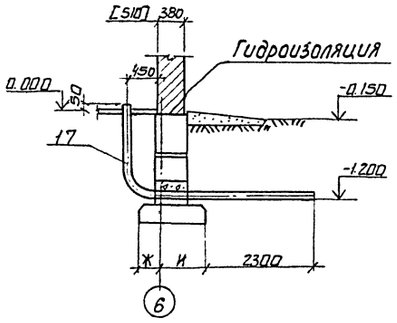

12-12

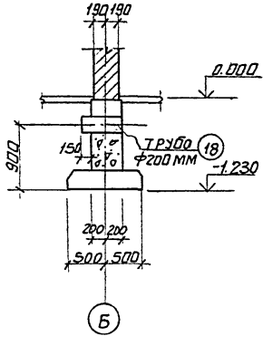

9-9

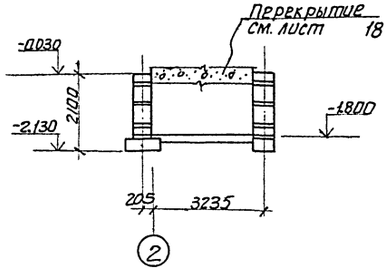

10-10

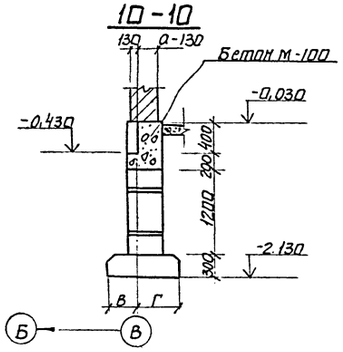

11-11

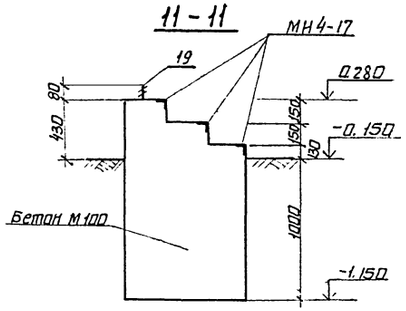

1. Донный лист рассматривать совместно с листами 3, 4, 5.

А2

9618/2

						ТП 509-25.86 КЖ		
Изм.	Лист	N докум.	Подп.	Дата	Объединенное здание транспортного управления завода-станции и поста электрической централизации на 75 человек. Стены из кирпича			
Разраб.		Рябко		4.6.84				
Провер.		Княжицкий		4.6.84				
Рук. гр.		Машкаб		4.6.84				
Н. контр.		Княжицкий		4.6.84				
Начальник		Нестеров		4.6.84	Сечения 3-3 ÷ 12-12 Фундамент Ф-1.	Стадия: Р	Лист: 6	Листов:
ГИП		Нестеров		4.6.84		Харьковский ПРОМТРАНСПРОЕКТ		

Привязан:

Инв. N

Формат

Альбом

Типовой проект 509-25.86

План монолитных ленточных фундаментов

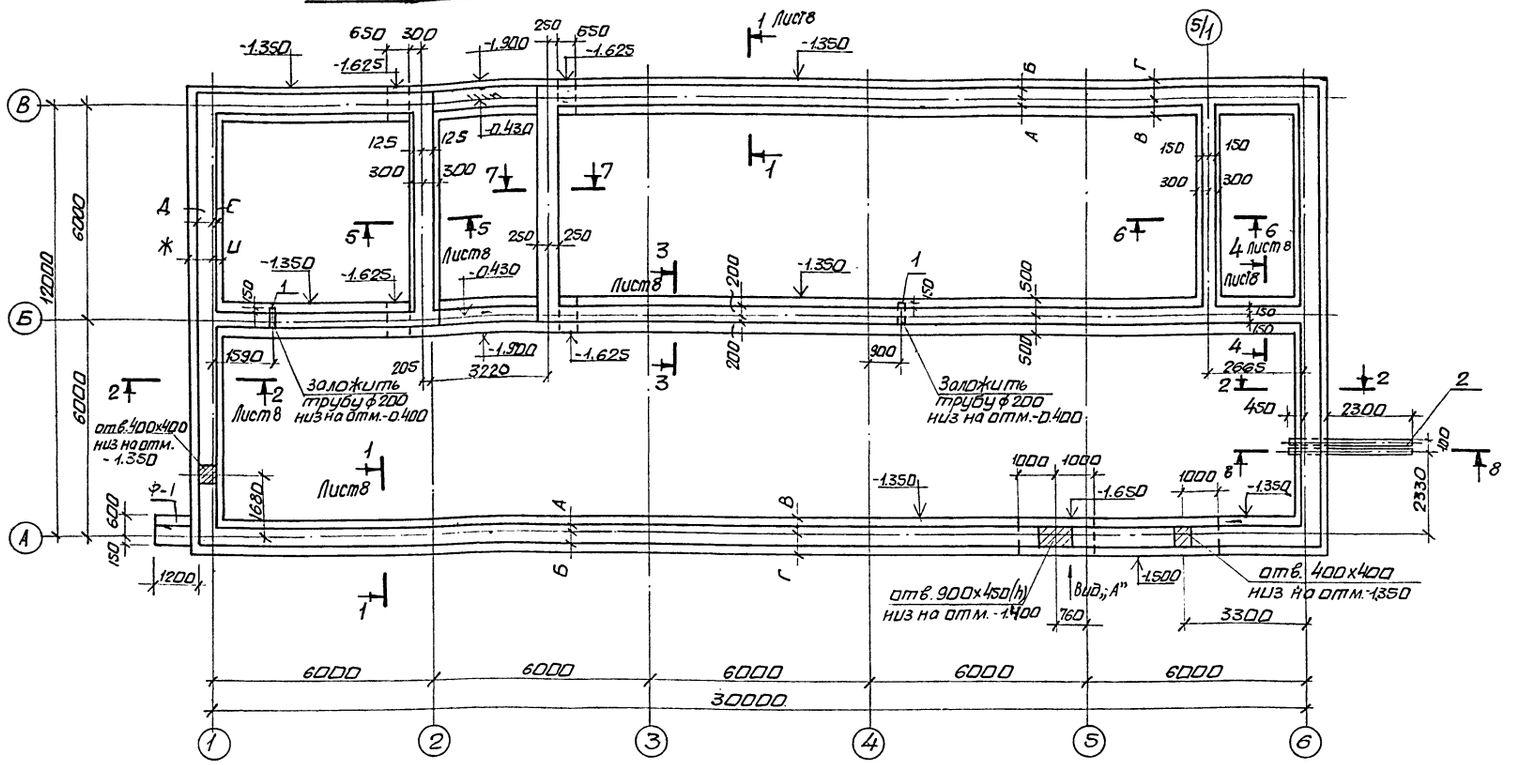

Таблица размеров фундаментов

Условные обозначения	Температура наружного воздуха	
	$t_н$ от -20° до -30°С	$t_н$ от -31° до -45°С
А	140	135
Б	260	385
В	440	375
Г	560	625
Д	390	515
Е	10	5
Ж	590	655
И	210	145

8-8

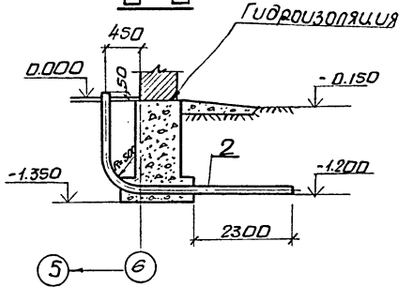

Спецификация монолитных конструкций

Формат	Зона	Поз.	Обозначение	Наименование	Кол.	Примечан.
				ФМЛ-1		
				Сборочные единицы и детали		
		1	ГОСТ 3262-75 ×	Труба стальная газовая ф200×4 е=550	2	6.0кг
		2	"	Труба стальная газовая ф80×3,5 е=3550	2	24.1кг
				Материалы		
			Данный лист	Бетон М-150	130,5	При $t_н$ от 20° до -30°С
			"	Бетон М-150	147,3	При $t_н$ от -31° до -45°С
			КЖ-5	Фундамент под лестницу Ф-1	1	

7-7

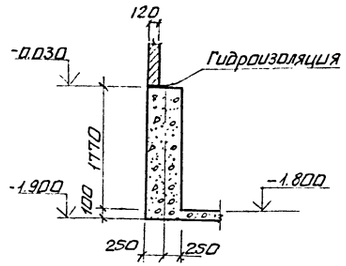

1. Общие указания приведены в пояснительной записке к проекту.
2. Данный лист рассматривать совместно с листами 1,2,8.
3. Фундаменты выполнять из бутового камня марки 200 на бетоне марки 150.

43

9618/2

Изм.	Лист	N докум.	Подп.	Дата
Проект		Рябко		4.6.84
Пров.		Княжицкий		4.6.84
Рук. гр.		Мошков		4.06.84
Н.контр.		Княжицкий		4.6.84
Нач.отд.		Нестеров		4.6.84
ГИП		Нестеров		4.6.84

ТП 509-25.86 КЖ

Объединенное здание транспортного управления, заводской станции и поста электрической централизации на 75 человек. стены из кирпича.

Стадия	Лист	Листов
Р	7	

Схема расположения ленточного фундамента ФМЛ-1. Сечения 7-7, 8-8.

Харьковский ПРОМТРАНСПРОЕКТ

Привязан:

Инв. N

Инв. N подл. | Подп. и дата | Взам. инв. N

Формат А-2

Типовой проект 509-25.86 Альбом II

1-1

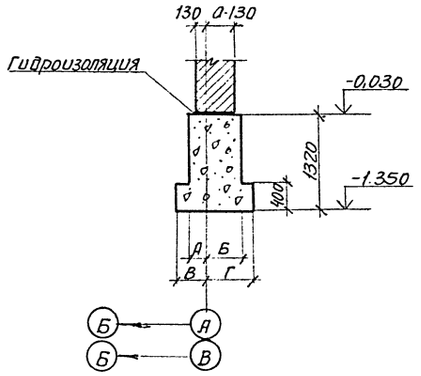

2-2

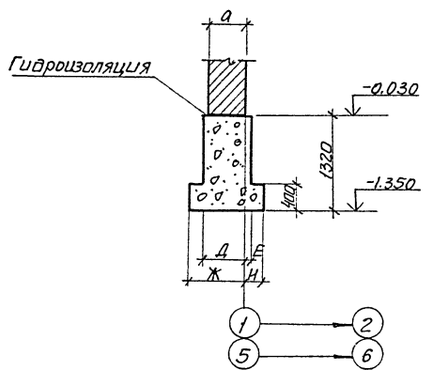

3-3

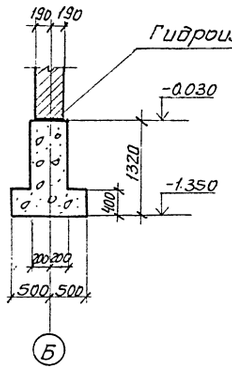

4-4, 6-6

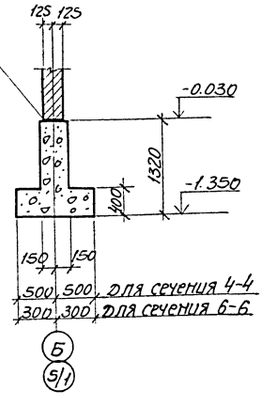

5-5

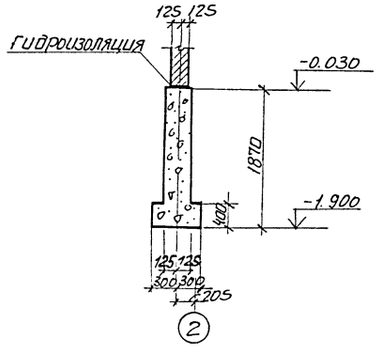

Схема нагрузок на фундаменты на отм.-0,030

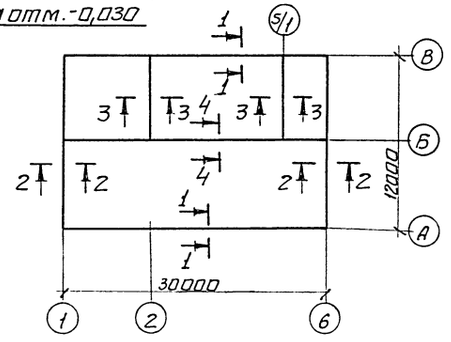

Вид „А"

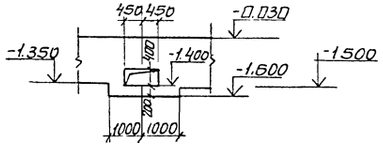

Таблица расчетных нагрузок на фундаменты на отм.-0.030

Сечение фундамента	Комбинация нагрузок	Расчетные нагрузки / Нормативные нагрузки: t н от -20° до -30°С			t н от -31° до -45°С			t н от -20° до -30°С			t н от -31° до -40°С			t н от -20° до -27°С			t н от -28° до -40°С		
			М, ТМ			М, ТМ			М, ТМ			М, ТМ			М, ТМ			М, ТМ	
		N, Т	МХ	МУ	N, Т	МХ	МУ	N, Т	МХ	МУ	N, Т	МХ	МУ	N, Т	МХ	МУ	N, Т	МХ	МУ
Стены из кирпича с γ=1400 кг/м³																			
1-1	I	10.95	0,38	—	12,52	0,51	—	—	—	—	—	—	—	—	—	—	—	—	—
2-2	I	4,82	0,16	—	6,35	0,16	—	—	—	—	—	—	—	—	—	—	—	—	—
3-3	I	2,66	—	—	2,66	—	—	—	—	—	—	—	—	—	—	—	—	—	—
4-4	I	17,05	—	—	17,05	—	—	—	—	—	—	—	—	—	—	—	—	—	—
Стены из кирпича с γ=1900 кг/м³																			
1-1	I	—	—	—	—	—	—	15,69	0,51	—	18,03	0,66	—	—	—	—	—	—	—
2-2	I	—	—	—	—	—	—	8,64	0,16		10,8	0,16	—	—	—	—	—	—	—
3-3	I	—	—	—	—	—	—	3,61	—	—	3,61	—	—	—	—	—	—	—	—
4-4	I	—	—	—	—	—	—	18,37	—	—	18,37	—	—	—	—	—	—	—	—
Стены из кирпича с γ=1600 кг/м³																			
1-1	I	—	—	—	—	—	—	—	—	—	—	—	—	14,50	0,51	—	16,46	0,66	—
2-2	I	—	—	—	—	—	—	—	—	—	—	—	—	7,27	0,16	—	9,06	0,16	—
3-3	I	—	—	—	—	—	—	—	—	—	—	—	—	2,0	—	—	2,0	—	—
4-4	I	—	—	—	—	—	—	—	—	—	—	—	—	17,53	—	—	17,53	—	—

Совместно с данным листом см. лист 1,2,7.

44

9618/2

Изм	Лист	N докум	Подп.	Дата
Проектир		Рябко		4.6.84
Провер		Княжицкий		4.6.84
Рук гр		Машков		4.06.84
Н контр		Княжицкий		4.6.84
Нач отд		Нестеров		4.6.84
Гип		Нестеров		4.6.84

ТП 509-25.86 КЖ

Объединенное здание транспортного управления заводской станции и поста электрической централизации на 75 человек. Стены из кирпича

Стадия	Лист	Листов
Р	8	

Сечения 1-1÷6-6, Вид „А"
Схема нагрузок на фундаменты
Таблица расчетных нагрузок на фундаменты на отм.-0.030

Харьковский ПРОМТРАНСПРОЕКТ

Привязан:

Инв. N

Инв. N подл. | Подп. и дата | Взам. инв. N

Формат 1

Типовой проект 509-25.86 Альбом II

Схема расположения элементов ленточного свайного ростверка СРМЛ-1

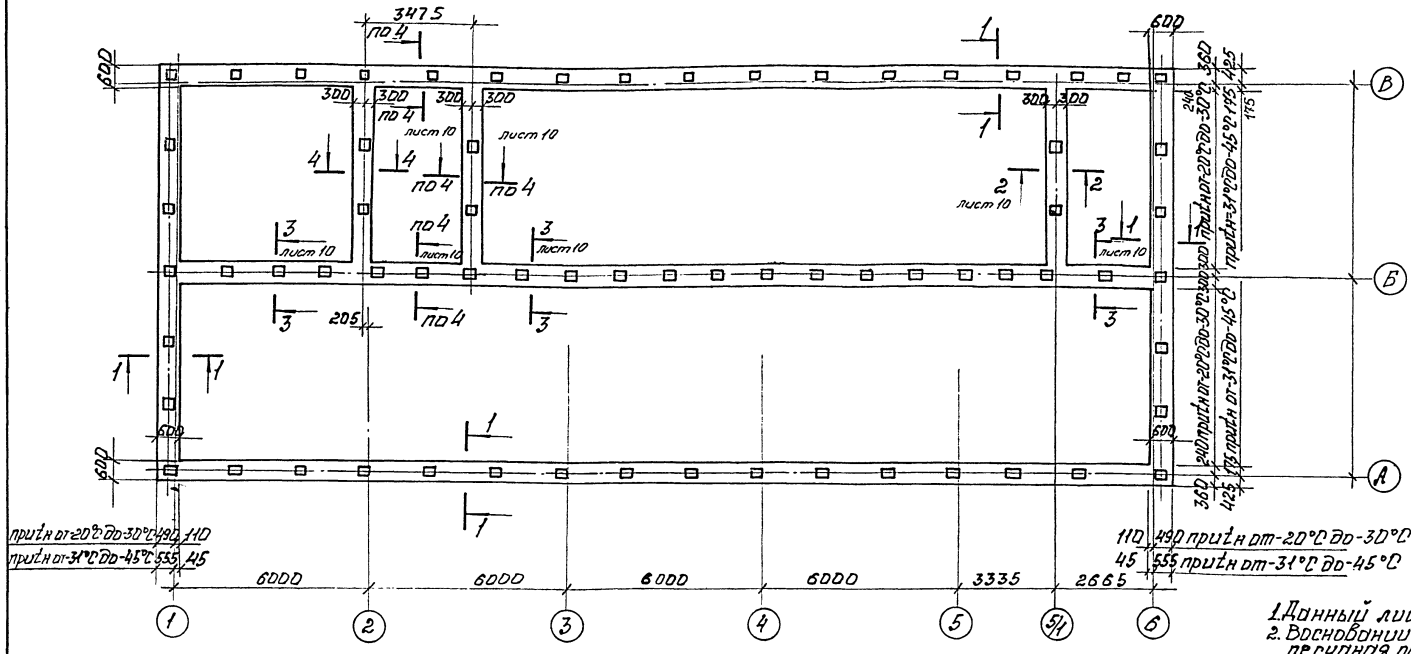

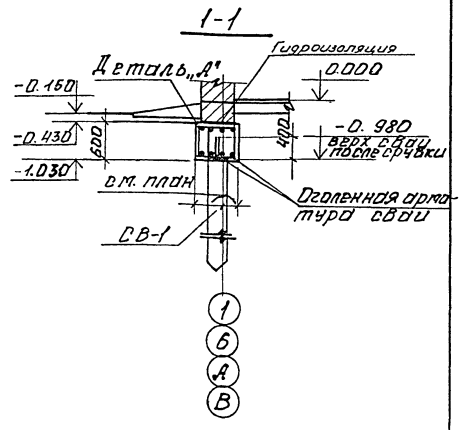

1. Данный лист рассматривать совместно с листом 10
2. Восновании ростверка устраивается уплотненная песчаная подготовка толщиной 100мм.
3. Стыки рабочей арматуры поз. 1 выполнять внахлестку, без сварки. Длина нахлестки не менее 250мм
4. * Сваи С5-30 применяются при варианте стен из кирпича с $\gamma = 1400$ кг/м³.
5. ** Сваи С6-30 применяются при варианте стен из эффективного кирпича с $\gamma = 1600$ кг/м³.
6. *** Сваи С7-30 применяются при варианте стен из силикатного кирпича с $\gamma = 1900$ кг/м³.

Спецификация монолитного ленточного ростверка СРМЛ-1

Формат	Зона	Поз.	Обозначение	Наименование	Кол.	Примечание
				СРМЛ-1		
				Детали		
				ф12 АI ГОСТ 5781-82	1193,0	
		1	Данный лист	Погонные метры		
				ф6 АI ГОСТ 5781-82	730	0,54кг
		2	"	$l = 2450$		
		3	"	$l = 1500$	730	0,33кг
				Материалы		
			Данный лист	Бетон М150	53,8м³	притн от -20°С до -30°С
			"	"	54,2м³	притн от -30°С до -45°С

Спецификация к схеме расположения элементов ленточного свайного ростверка СРМЛ-1

Марка, Поз.	Обозначение	Наименование	Кол.	Масса ед, кг	Примечание
		Схема расположения элементов ленточного свайного ростверка			
*СВ-1	ГОСТ 19804.1-79	сваи С5-30	67	1150	
СРМЛ-1	Данный лист	ленточный ростверк СРМЛ-1	1		
**СВ-1	ГОСТ 19804.1-79	сваи С6-30	67	1380	
***СВ-1	ГОСТ 19804.1-79	сваи С7-30	67	1600	

45

9618/2

Изм.	Лист	N докум.	Подп.	Дата
Проект.	Рябко			
Провер.	Княжицкий			
Рук. гр.	Машков			7.06.84
Н. контр.	Княжицкий			
Нач. отд.	Нестеров			
ГИП	Нестеров			

ТП 509-25.86 КЖ

Объединенное здание транспортного управления, заводской станции и поста электрической централизации на 75 человек. Стены кирпичные.

Стадия	Лист	Листов
Р	9	

Схема расположения элементов ленточного свайного ростверка СРМЛ-1. Сечение 1-1. Спецификация.

Харьковский ПРОМТРАНСПРОЕКТ

Формат А2

Инв. № подл. | Подп. и дата | Взам. инв. №

Привязан:

Инв. №

Типовой проект 509-25.86 Альбом II

Схема расположения свай

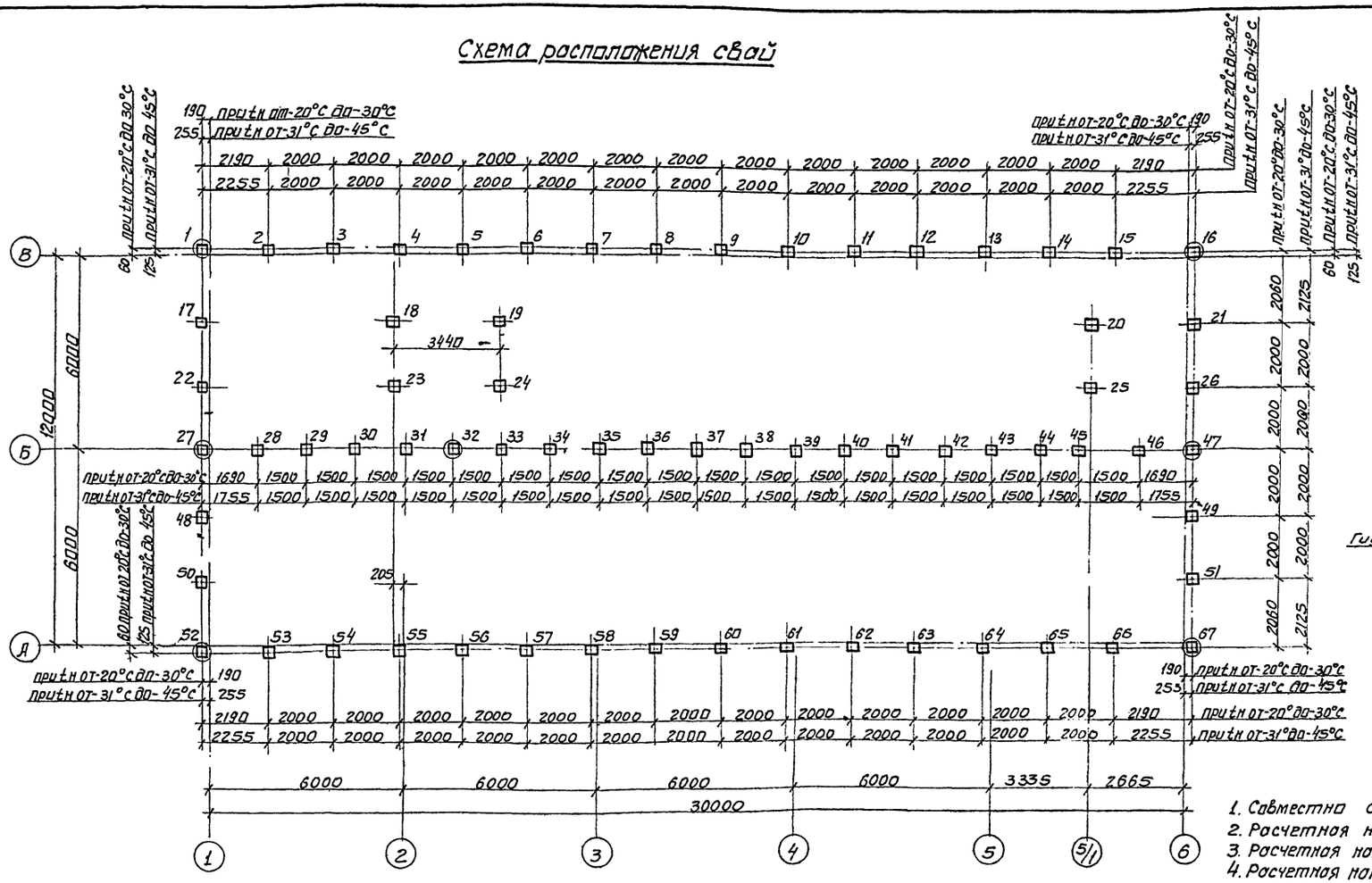

2-2, 3-3

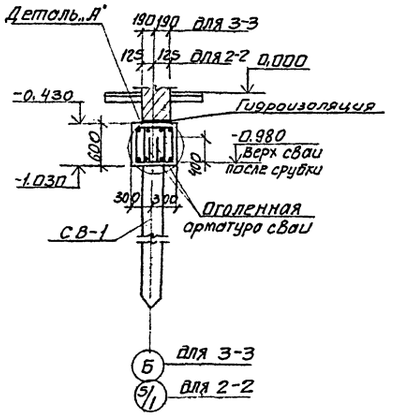

4-4

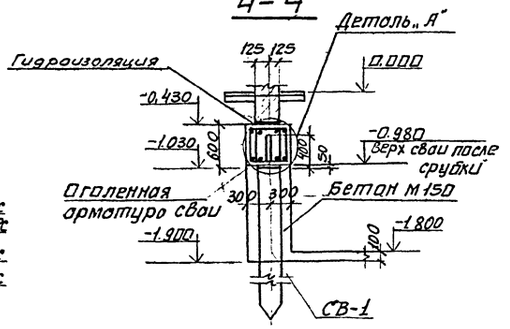

1. Совместно с данным листом см. лист 9.
2. Расчетная нагрузка на сваю длиной 5,0м С5-30-29,0т
3. Расчетная нагрузка на сваю длиной 6.0м С6-30-34,0т
4. Расчетная нагрузка на сваю длиной 7.0м С7-30-38,0т

Ведомость расхода стали на элемент, кг

Марка элемента	Изделия арматурные				Общий расход
	Арматура класса			Всего	
	AI				
	ГОСТ 5781-82				
	ф6	ф12	Итого		
СМРЛ-1	635,1	1059,4	1694,5	1694,5	1694,5

Деталь „А"

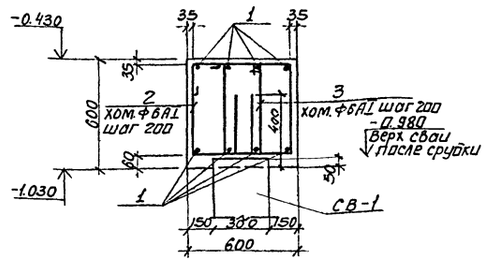

Ведомость деталей

Поз.	Эскиз
2	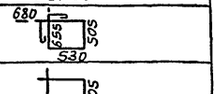
3	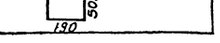

46
9618/2

Привязан:

Инв. N

Изм.	Лист	N докум.	Подп.	Дата
Проектир.		Рядка		
Провер.		Княжицкий		
Рук. гр.		Машкаб		
Н. контр.		Княжицкий		
Начотд		Нестеров		
ГИП		Нестеров		

ТП 509-25.86 КЖ

Объединенное здание транспортного управления, заводской станции и поста электрической централизации на 75 человек. Стены из кирпича

Стадия	Лист	Листов
Р	10	

Схема расположения свай сечения 2-2, 4-4. Деталь „А" Ведомость расхода стали. Ведомость деталей

Харьковский ПРОМТРАНСПРОЕКТ

Формат А2

Инв. N подл. | Подп. и дата | Взам. инв. N

Альбом II

Типовой проект 509-25.86

Схема расположения столбчатых фундаментов и фундаментных балок

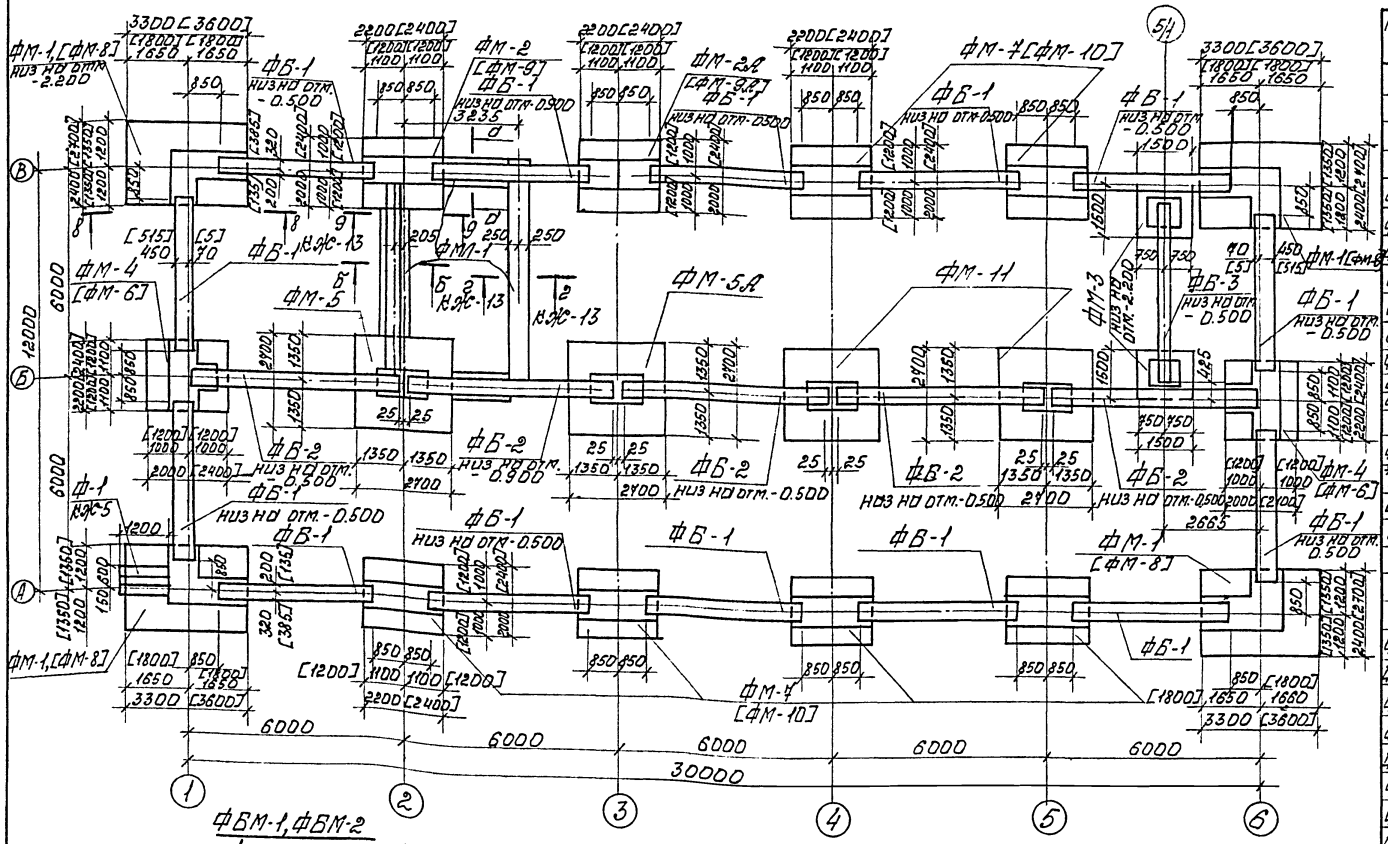

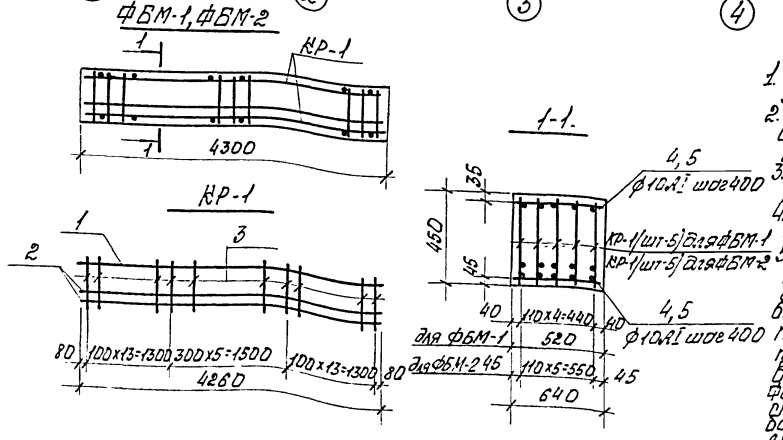

1. Общие указания приведены в пояснительной записке к проекту.
2. Сведения о грунтах основания, уровне грунтовых вод, указания по устройству подготовки приведены на листе 2.
3. Маркировка, размеры и привязка фундаментов приведены в квадратных скобах для t н от -31° до -40°С
4. Данный лист рассматривать совместно с листами 12, 13.
5. При изготовлении балок ФБМ-1 и ФБМ-2 к каркасам КР-1 приварить позиции 4 или 5 для образования пространственного каркаса.
6. * Для варианта стен из силикатного кирпича с объемным весом γ=1900 кг/м³; при толщине наружных стен б=510 мм вместо балок ФБ6-39А установить балки ФБМ-1, а при толщине стены б=640 мм установить балки ФБМ-2 по данному листу.
7. После монтажа фундаментных балок расстояние между торцами балок забетонировать бетоном М100 до отм. -0.030.
8. Спецификацию для балок ФБМ-1, ФБМ-2 см. лист 12.

Спецификация к схеме расположения столбчатых фундаментов и фундаментных балок.

Марка, поз.	Обозначение	Наименование	Кол	Масса ед, кг	Примечание
		Схема расположения столбчатых фундаментов и фундаментных балок при t н от -20° до -30°С			
ФМ-1	лист 12	Фундамент ФМ-1	4		
ФМ-2	лист 12	" ФМ-2	1		
ФМ-2А	лист 12	" ФМ-2А	1		
ФМ-3	лист 12	" ФМ-3	2		
ФМ-4	лист 13	" ФМ-4	2		
ФМ-5	лист 13	" ФМ-5	1		
ФМ-5А	лист 13	" ФМ-5А	1		
ФМ-11	лист 13	" ФМ-11	2		
ФМ-7	лист 12	" ФМ-7	6		
Ф-1	лист 5	" Ф-1	1		
ФМЛ-1	лист 11	Ленточный фундамент ФМЛ-1	13,4 м³		
*ФБ-1	1.415-1 вып.1 и КЖ-14	Фундаментная балка ФБ6-39А	14	1600	
ФБ-2	"	" ФБ6-35А	5	2200	
ФБ-3	1.415-1 вып.1	" ФБ6-2	1	1300	
		Схема расположения столбчатых фундаментов и фундаментных балок при t н от -31° до -40°С			
ФМ-3	лист 12	фундамент ФМ-3	2		
ФМ-5	лист 13	" ФМ-5	1		
ФМ-5А	лист 13	" ФМ-5А	1		
ФМ-6	лист 13	" ФМ-6	2		
ФМ-8	лист 13	" ФМ-8	4		
ФМ-9	лист 12	" ФМ-9	1		
ФМ-9А	лист 12	" ФМ-9А	1		
ФМ-10	лист 12	" ФМ-10	6		
ФМ-11 ФМЛ-1	лист 13 лист 11	Ленточный ФМ-11 фундамент ФМЛ-1	2 13,4 м³		
*ФБ-1	1.415-1 вып.1 и КЖ-14	Фундаментная балка ФБ6-39А	14	1600	
ФБ-2	"	" ФБ6-35А	5	2200	
ФБ-3	1.415-1 вып.1	" ФБ6-2	1	1300	
Ф-1	лист 5	фундамент Ф-1	1		

47

9618/2

Изм.	Лист	N докум.	Подп.	Дата
Разраб.		Рябко		6.06.84
Провер.		Княжицкий		6.06.84
Рук.гр.		Машков		6.06.84
Н.контр.		Княжицкий		6.06.84
Нач.отд.		Нестеров		6.06.84
ГИП		Нестеров		6.06.84

ТП 509-25.86 КЖ

Объединенное здание транспортного управления заводской станции и поста электрической централизации на 15 человек. Стены кирпичные.

Стадия	Лист	Листов
Р	11	

Схема расположения столбчатых фундаментов и фундаментных балок. Спецификация.

Харьковский ПРОМТРАНСПРОЕКТ

Привязан:

Инв.N

Инв.N подл. | Подп. и дата | Взам. инв.N

Формат А-2

Типовой проект 509-25.86 Альбом II

Спецификация монолитных фундаментов и балок

Формат	Зона	Поз.	Обозначение	Наименование	Кол.	Примечание
				ФМ-1		
			Данный лист	Материалы		
				Бетон М150	7,10м³	
				ФМ-2, ФМ-2А		
			Данный лист	Материалы		
				Бетон М150	3,4м³	
				ФМ-3		
			Данный лист	Материалы		
				Бетон М150	1,63м³	
				ФМ-4		
			КЖ-13	Материалы		
				Бетон М150	4,33м³	
				ФМ-5, ФМ-5А, ФМ-11		
			КЖ-13	Материалы		
				Бетон М150	5,87м³	
				ФМ-6		
			КЖ-13	Материалы		
				Бетон М150	5,18м³	
				ФМ-7		
			Данный лист	Материалы		
				Бетон М150	3,6м³	
				ФМ-8		
			Данный лист	Материалы		
				Бетон М150	9,86м³	
				ФМ-9, ФМ-9А		
			Данный лист	Материалы		
				Бетон М150	5,24м³	
				ФМ-10		
			Данный лист	Материалы		
				Бетон М150	5,53м³	
				Балка ФБМ-1 (ФБМ-2)		
				Сборочные единицы		
		КР-1	КЖ-11	Каркас плоский КР-1	5(6)	
				Детали		
		4(5)	КЖ-11	ФВАIIГОСТ 5781-82, ℓ=490(610)	22/22	
				Материалы		
			"	Бетон М300	0,4(0,6)	м³
				Плоский каркас КР-1		
				Детали		
		1	КЖ-11	ФВАIII ГОСТ 5781-82, ℓ=4260	2/2	
		2	"	ФВАIII ГОСТ 5781-82, ℓ=4260	1/1	
		3	"	ФВАIII ГОСТ 5781-82, ℓ=420	32/32	

1-1

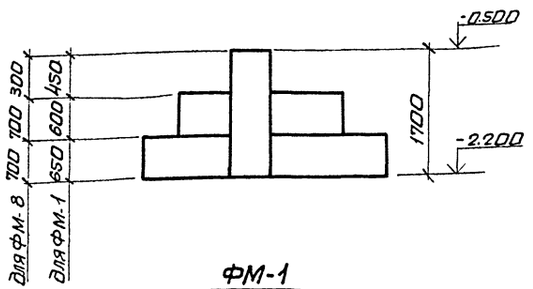

2-2

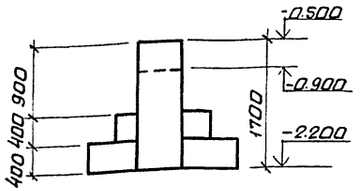

3-3

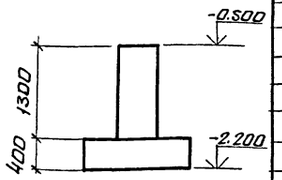

ФМ-1

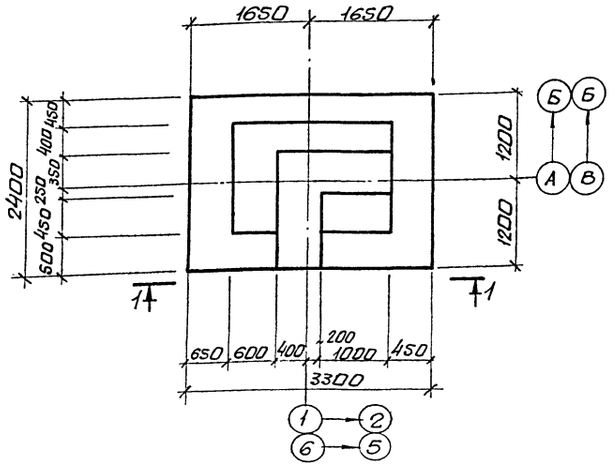

ФМ-2, ФМ-2А, ФМ-7

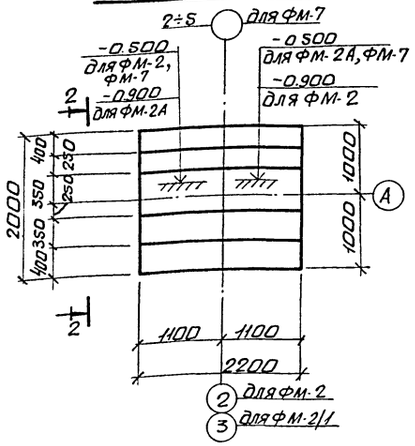

ФМ-3

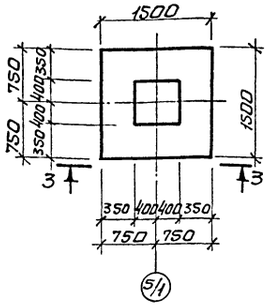

ФМ-8

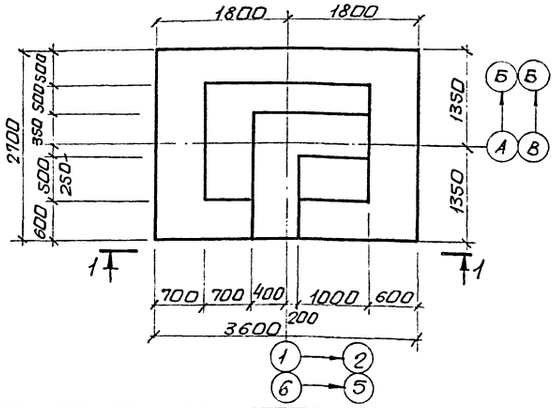

ФМ-9, ФМ-9А, ФМ-10

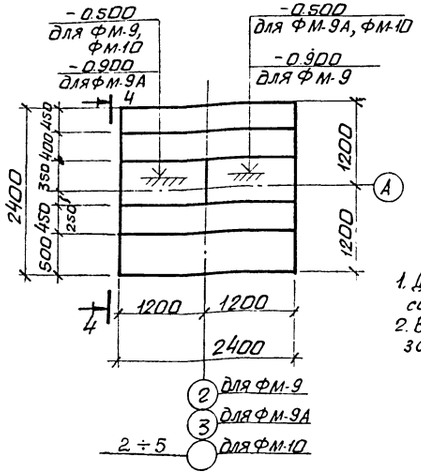

4-4

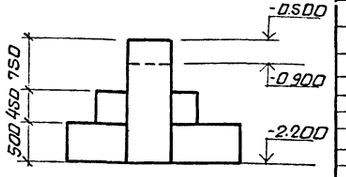

1. Данный лист рассматривать совместно с листами 11, 13.
2. В спецификации в скобках указаны данные для балки ФБМ-2.

48

Привязан:

9618/2 Инв.N

Изм.	Лист	N докум.	Подп.	Дата
Разраб.		Рябко		
Пров.		Княжицкий		
Рук. гр.		Машков		
Н.контр.		Княжицкий		
Нач.отд.		Нестеров		
ГИП		Нестеров		

ТП 509-25.86 КЖ

Объединенное здание транспортного управления железной дороги станции и пункта электрической централизации на 75 человек. Ст. Курилка

Стадия	Лист	Листов
Р	12	

Фундаменты ФМ1÷ФМ-3, ФМ-7, ФМ-9, ФМ-9А, ФМ-10. Спецификация.

Харьковский ПРОМТРАНСПРОЕКТ

Формат А2

Инв.N подл. | Подпись и дата | Взам. инв.N

Типовой проект 509-25.86 Альбом II

5-5

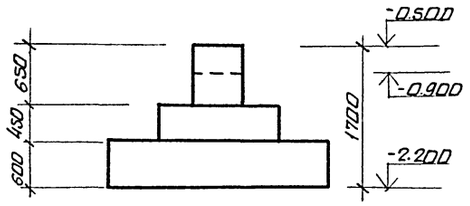

6-6

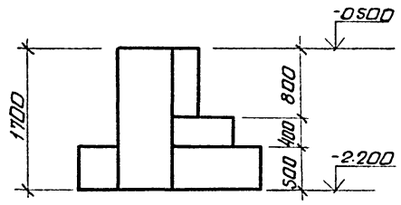

7-7

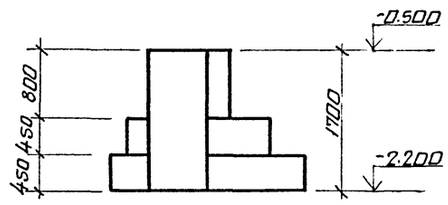

В-В

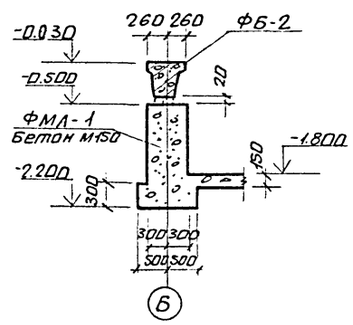

ФМ-5, ФМ-5А, ФМ-11

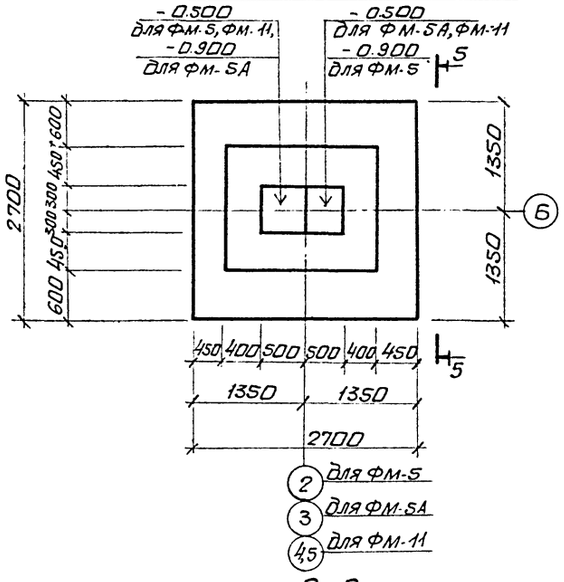

ФМ-4

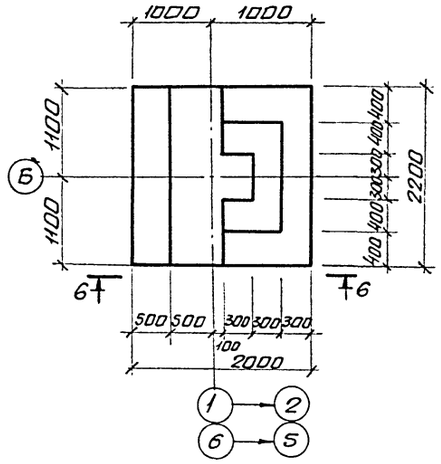

ФМ-6

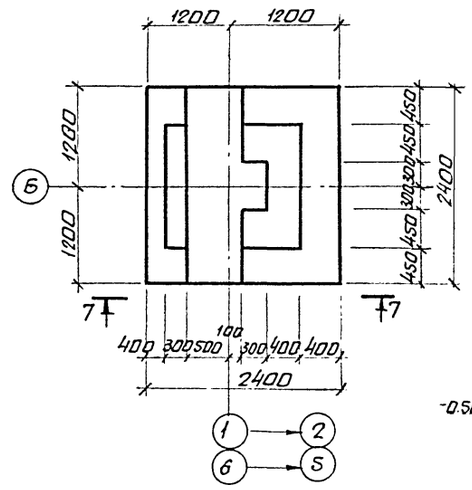

2-2

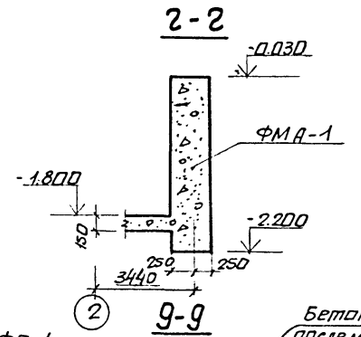

9-9

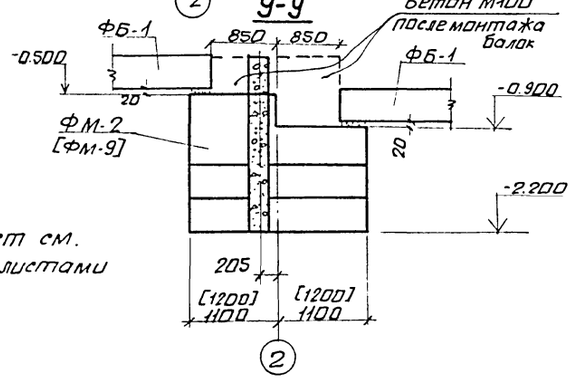

8-8

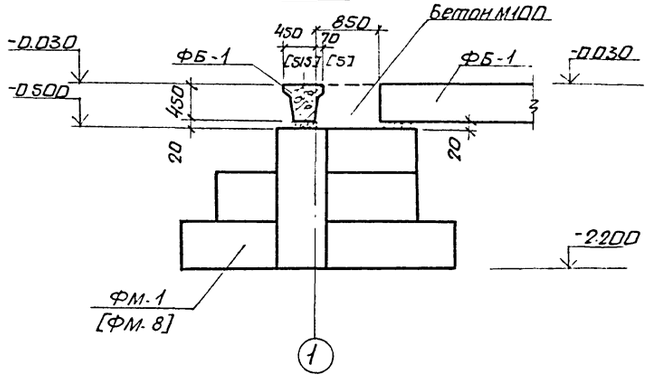

А-А

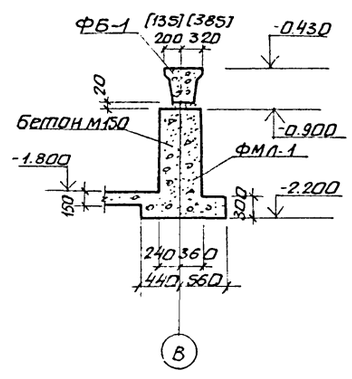

Б-Б

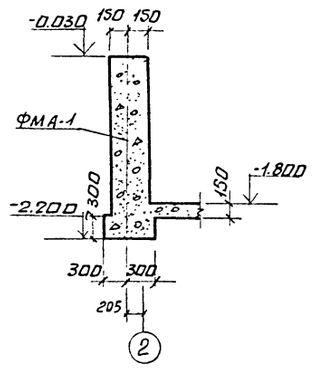

1. Данный лист см. совместно с листами 11, 12.

49

9618/2

					ТП 509-25.86	КЖ
Изм.	Лист	№ докум.	Подп.	Дата	Объединенное здание транспортного управления Заводской станции и поста электрической централизации на 75 человек. Стены из кирпича.	
Разраб.		Рябко				Стадия: Р; Лист: 13; Листов:
Провер.		Княжицкий				
Рук. гр.		Машкав		4.06		
Н. контр.		Княжицкий				
Нач. отд.		Нестеров			Фундаменты ФМ-4 - ФМ-6, ФМ-11. Сечения 8-8, 9-9, А-А – 2-2.	Харьковский ПРОМТРАНСПРОЕКТ
ГИП		Нестеров				

Привязан:

Инв. № подл. | Подпись и дата | Взам. инв. №

Формат А2

Типовой проект 509-25.86 Альбом II

ФБ6-35А, ФБ6-39А

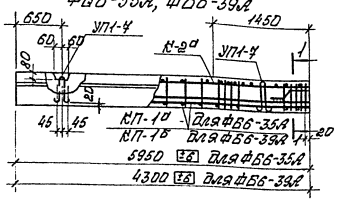

1-1 для ФБ6-35А

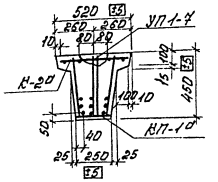

1-1 для ФБ6-39А

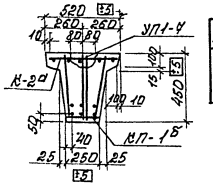

Ведомость деталей

Поз.	Эскиз
4	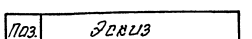

Спецификация плоских каркасов и сеток

Формат	Зона	Поз.	Обозначение	Наименование	Кол.	Примечание
				Плоский каркас К-1а		
				Сборочные единицы		
				Детали		
		1	Донный лист	ф16А III ГОСТ 5781-82		
				ℓ = 5910	1	
		2	"	ф12А III ГОСТ 5781-82 ℓ=5910	1	
		3	"	" ℓ=5710	1	
		4*	"	" ℓ=1200	2	
		5	"	ф16А III ГОСТ 5781-82 ℓ=420	39	
				Плоский каркас К-1б		
				Сборочные единицы		
				Детали		
		10	Донный лист	ф16А III ГОСТ 5781-82 ℓ=4260	1	
		11	"	ф28А III ГОСТ 5781-82 ℓ=4260	1	
		12	"	ф28А III ГОСТ 5781-82 ℓ=4060	1	
		13	"	ф14А III ГОСТ 5781-82 ℓ=420	32	

КП-1а

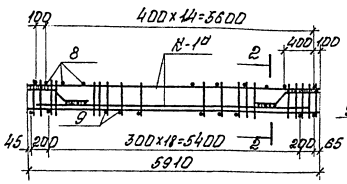

2-2

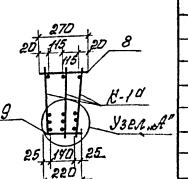

К-1а

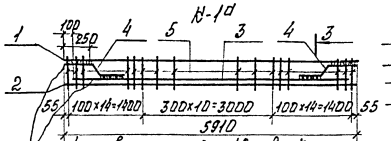

3-3

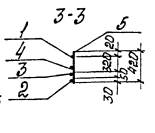

поз. 4 приварить к поз. 1,2 по всей длине варонки ℓш=10мм 2х сторонним швом 3

КП-1б

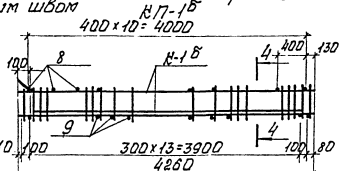

4-4

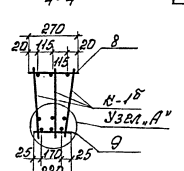

К-1б

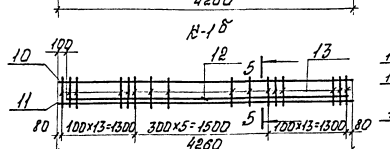

5-5

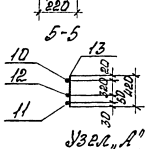

К-2а

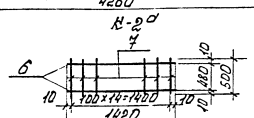

Узел „А"

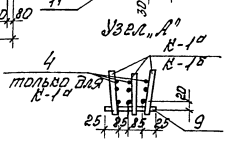

Спецификация фундаментных болтов ФБ6-35А, ФБ6-39А

Формат	Зона	Поз.	Обозначение	Наименование	Кол.	Примечание
				Болт ФБ6-35А		
				Сборочные единицы		
		КП-1	Донный лист	Каркас пространственный КП-1а	1	
		К-2а	"	Каркас плоский К-2а	2	
		УП1-4	1.400-9 Вып.1	Изделия закладные УП1-4	2	
				Материалы		
				Бетон М300	0,69 м³	
				Болт ФБ6-39А		
				Сборочные единицы		
		КП-1	Донный лист	Каркас пространственный КП-1б	1	
		К-2а	"	Каркас плоский К-2а	2	
		УП1-4	1.400-9 Вып.1	Изделия закладные УП1-4	2	
				Материалы		
				Бетон М300	0,69 м³	
			Спецификация пространственных каркасов КП-1а, КП-1б			
				Каркас КП-1а		
				Сборочные единицы		
		К-1а		Плоский каркас К-1а	3	
				Детали		
		8	Донный лист	ф8А I ГОСТ 5781-82 ℓ=270	16	
		9	"	" ℓ=220	21	
				Каркас КП-1б		
				Сборочные единицы		
		К-1б		Плоский каркас К-1б	3	
				Детали		
		8	Донный лист	ф8А I ГОСТ 5781-82 ℓ=270	11	
		9	"	" ℓ=220	16	

1. Фундаментные болты ФБ6-35А, ФБ6-39А выполнять в опалубке болтов ФБ6-35, ФБ6-39 серии 1.415-1 вып.1 с армированием по данному листу.
2. Арматурные каркасы изготовлять при помощи контактной точечной электросварки. Сборку плоских каркасов в пространственный производить с помощью сборочных элементов.
3. При установке арматуры обеспечить проектную величину защитных слоев установкой бетонных или пластмассовых фиксаторов.
4. Размеры каркасов даны по осям стержней.
5. Болты ФБ6-35А, ФБ6-39А изготовливать в соответствии с указаниями серии 1.415-1 вып.1.
6. * Позицию 4 см. ведомость деталей на данном листе.

50

9618/2

								ТП 509-25.86		КЖ	
Изм.	Лист.	N докум.	Подп.	Дата							
Разраб.		Княжицкий		06.86	Здравпункт с душевыми для работников транспортного участка с пунктом обогрева водителей автомобилей и электрозарядки на 15 человек. Отапливаемое здание						
Проверил		Машков		06.86							
Рук. гр.		Машков		06.86							
Н. контр.		Княжицкий		06.86				Стадия	Лист	Листов	
Нач. отд.		Нестеров		06.86				Р	14		
ГИП		Нестеров		06.86	Фундаментные болты ФБ6-35А, ФБ6-39А. Спецификации.			Корьевский ПРОМТРАНСПРОЕКТ			

Привязан:

Инв. №

Инв. № подл. | Подп. и дата | Взам. инв. №

Формат А 2

Типовой проект 509-25.86 Альбом II

Схема расположения элементов плит перекрытия на отм. 3.300

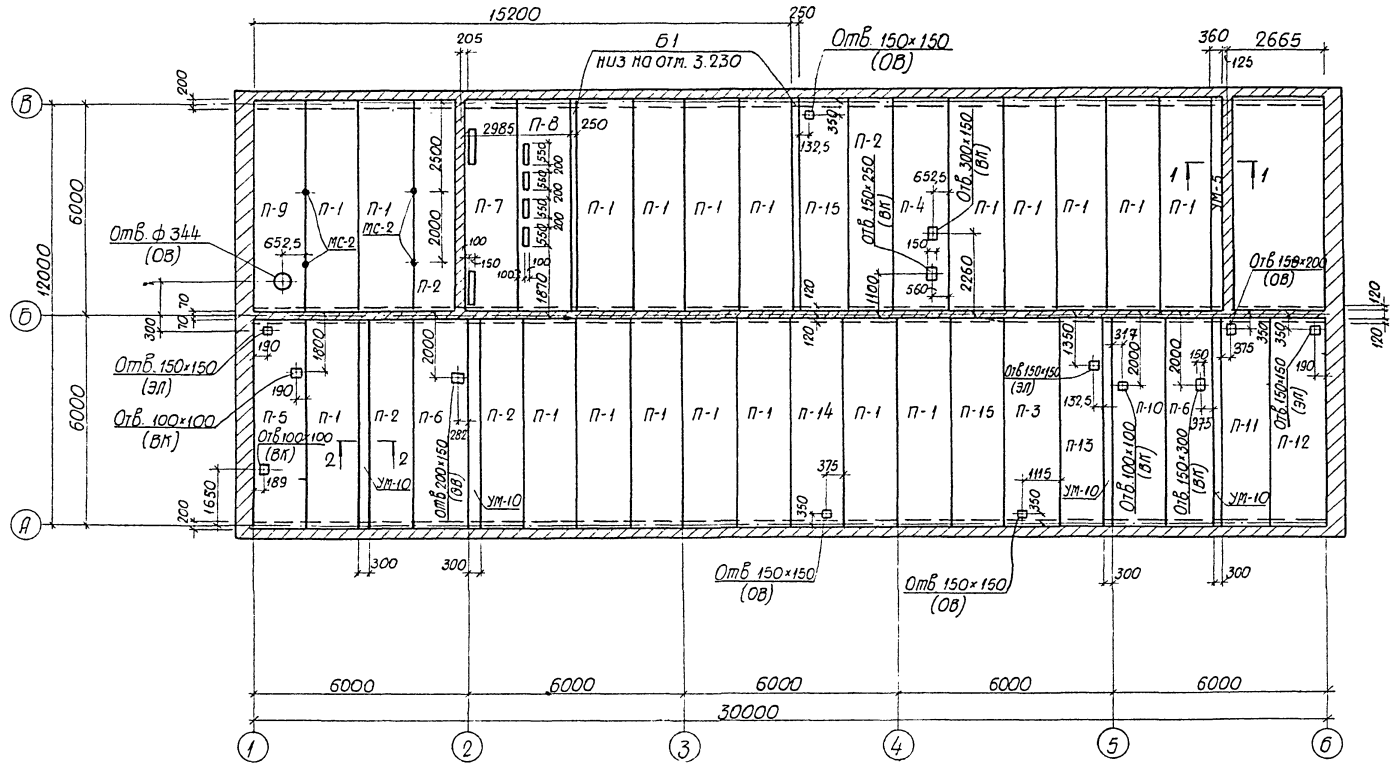

1-1
(УМ-5)

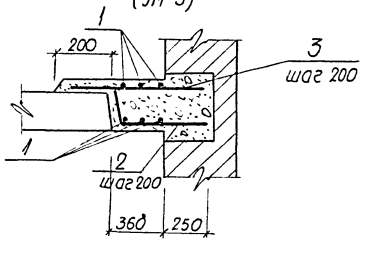

2-2
(УМ-10)

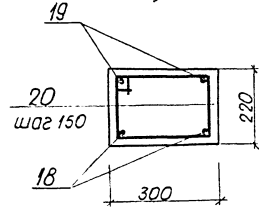

1. Данный лист смотреть совместно с листами 1, 2, 16, 17, 19, 20.
2. Привязки даны по осям отверстий

51

9618/2

Изм	Лист	№ докум.	Подп.	Дата
Разраб.		Рядко		
Провер.		Машков		
Рук. гр.		Машков		4.06.84
Н. контр.		Княжицкий		
Нач отд		Нестеров		
ГИП		Нестеров		

ТП 509-25.86 КЖ

Объединенное здание транспортного управления заводской станции и поста электрической централизации на 75 человек. Стены из кирпича

Стадия	Лист	Листов
Р	15	

Схема расположения элементов плит перекрытия на отм. 3.300

Харьковский ПРОМТРАНСПРОЕКТ

Привязан:

Инв. №

Инв. № подл. | Подп. и дата | Взам. инв. №

Рук. группы | Рук. группы | Рук. группы | Арсенова | Волкова

Формат А2

Типовой проект 509-25.86 Альбом II

Схема расположения элементов плит покрытия на отм. 6.600

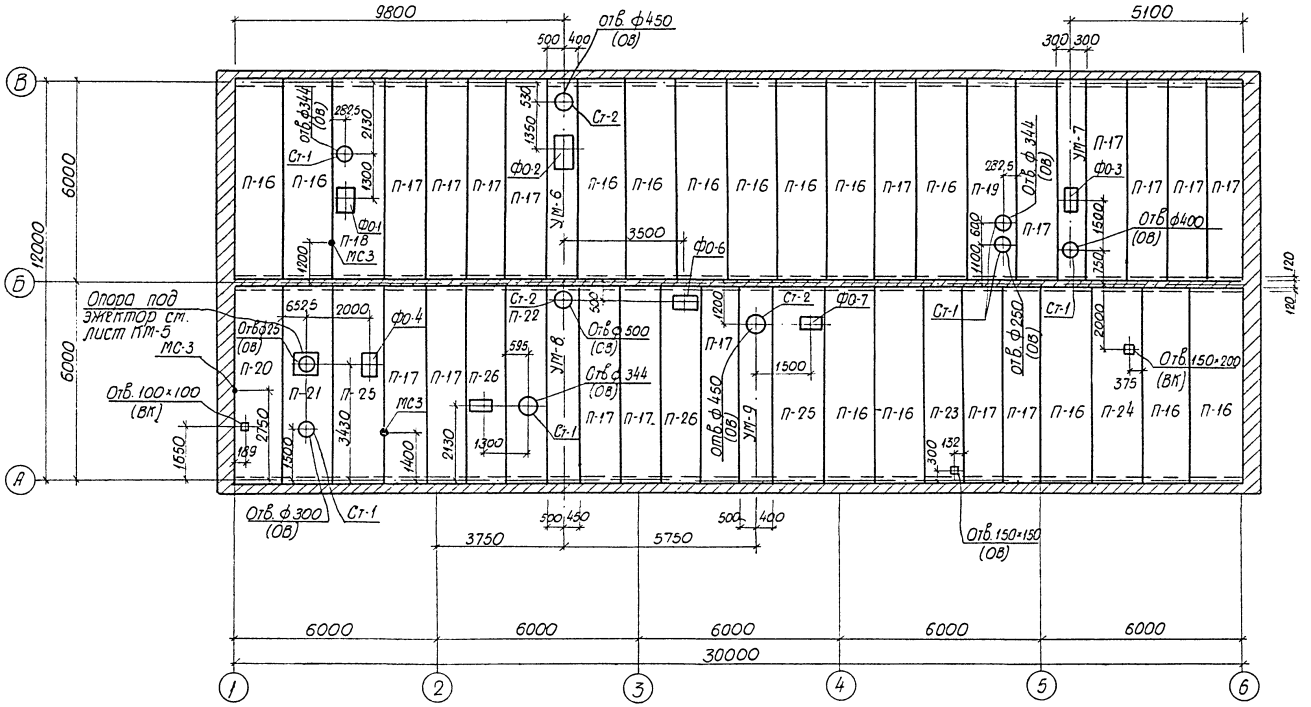

1. Данный лист смотреть совместно с листами 1, 2, 15, 17, 19.
2. Привязки даны по осям отверстий.
3. В швы плит покрытия и перекрытия уложить анкера МП-22 по детали 29 серия 2.430-3 в. 3

УМ-6, УМ-7, УМ-8, УМ-9

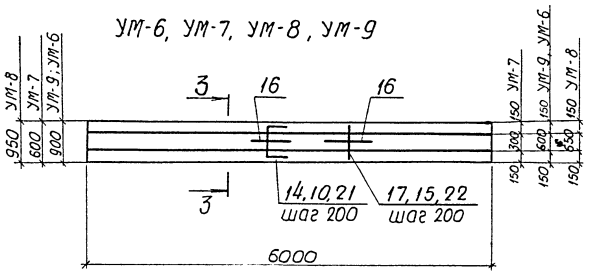

3-3

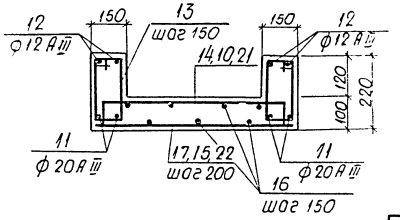

Привязан:

Инв. №

Изм.	Лист	№ докум.	Подп.	Дата
Разраб.	Дядло			
Провер.	Ташлов			
Нач. гр.	Ташлов			
Н. контр.	Тяжницкий			
Нач. отд.	Нестеров			
ГИП	Нестеров			

ТП 509-25.86 КЖ

Объединенное здание транспортного управления заводской станции и поста электрической централизации на 15 человек. Стены из кирпича

Стадия	Лист	Листов
Р	16	

Схема расположения элементов плит покрытия на отм. 6.600

Харьковский ПРОМТРАНСПРОЕКТ

Формат А2

52

9618/2

Инв. № подл. | Подп. и дата | Взам. инв. № | Инв. № дубл. | Подп. и дата

Типовой проект 509-25.86 Альбом II

Спецификация к схемам расположения плит покрытия и перекрытия, прилагаемых на листах КЖС-15, КЖС-16, КЖС-18

Марка поз.	Обозначение	Наименование	Кол. на этаж 1	2	на этажах	Итого	Масса ед. кг.	Примечание
П-1	1.141-1 вып. 14	Панель перекрытия ПК 10-60.15	20			20	2800	
П-2	"	" ПК 10-60.12	4			4	2110	
П-3	"	" ПК 10-60.15 А	1			1	2800	
П-4	" и лист 20	" ПК 10-60.15 Б	1			1	2800	
П-5	"	" ПК 10-60.15 В	1			1	2800	
П-6	" и лист 20	" ПК 10-60.15 Г	2			2	2800	
П-7	"	" ПК 10-60.15 Д	1			1	2800	
П-8	"	" ПК 10-60.15 Е	1			1	2800	
П-9	" и лист 20	" ПК 10-60.15 Ж	1			1	2800	
П-10	"	" ПК 10-60.12 Б	1			1	2110	
П-11	"	" ПК 10-60.15 К	1			1	2800	
П-12	"	" ПК 10-60.15 Л	1			1	2800	
П-13	"	" ПК 10-60.12 А	1			1	2110	
П-14	"	" ПК 10-60.15 И	1			1	2800	
П-15	1.141-1 вып. 14	" ПК 10-60.12 В	1			1	2110	
П-16	1.141-1 вып. 63	" ПК 60.15-4АтVТ		14		14	2800	
П-17	"	" ПК 60.12-4АтVТ		17		17	2100	
П-18	" и лист 20	" ПК 60.15-8АтVТА		1		1	2800	
П-19	" и лист 20	" ПК 60.15-8АтVТБ		1		1	2800	
П-20	"	" ПК 60.15-8АтVТВ		1		1	2800	
П-21	" и лист 20	" ПК 60.15-8АтVТГ		1		1	2800	
П-22	" и лист 20	" ПК 60.12-8АтVТА		1		1	2100	
П-23	1.141-1 вып. 63	" ПК 60.12-8АтVТБ		1		1	2100	
П-24	1.141-1 вып. 63	" ПК 60.15-8АтVТД		1		1	2800	
П-25	"	" ПК 60.15-8АтVТЕ		2		2	2800	
П-26	1.141-1 вып. 63	" ПК 60.12-8АтVТВ		2		2	2100	
Б-1	ГОСТ 24893.0-81	Балка БОП 25-1Т		2		2	2200	
		Монолитные участки						
УМ-5	Листы 15.17	Монолитный участок УМ-5	1			1		
УМ-6	" 16.17.15	" УМ-6		1		1		
УМ-7	" 16.17.15	" УМ-7		1		1		
УМ-8	" 16.17.15	" УМ-8		1		1		
УМ-9	" 16.17.15	" УМ-9		1		1		
УМ-10	" 15.17	" УМ-10	4			4		
ПРМ-1	" 18	Монолитное перекрытие ПРМ-1			1	1		
		Стаканы						
Ст-1	1.494-24	СБЧА-1		6		6	150	
Ст-2	"	СБ7А-1		3		3	290	
		Фундаменты под оборудование						
ФО-1	Лист 19	Фундамент ФО-1		1		1		
ФО-2	"	" ФО-2		1		1		
ФО-3	"	" ФО-3		1		1		
ФО-4	"	" ФО-4		1		1		

1	2	3	4	5	6	7	8	9
ФО-6	Лист 19	Фундамент ФО-6		1		1		
ФО-7	Лист 19	" ФО-7		1		1		
		Стальные изделия						
МС-3	Лист 21	Изделие закладное МС-3		3		3		
МК-22	2.430-3 вып. 3	" МК-23	52	54		106		
МС-2	Лист 21	" МС-2	4			4		

Ведомость расхода стали на элемент кг.

Марка элемента	Изделия арматурные. Арматура класса AI ГОСТ 5781-82 ф6			Итого	AIII ГОСТ 5781-82 ф8	ф10	ф12	ф20			Итого	BI ГОСТ 6727-80 ф4		Итого	Итого 20	Вес 20
УМ-1												0.3		0.3	0.3	0.3
УМ-2												0.3		0.3	0.3	0.3
УМ-3												0.9		0.9	0.9	0.9
УМ-4												0.5		0.5	0.5	0.5
УМ-5	8.0			8.0	20.8						20.8				28.8	28.8
УМ-6, УМ-8, УМ-9	19.9			19.9	23.8		22.2	61.8			107.8				127.7	127.7
УМ-7	19.9			19.9	16.4		22.2	61.8			100.4				120.3	120.3
УМ-10	6.86			6.86			11.1	30.9			42.0				48.9	48.9
ПРМ-1	152.4			152.4	107.8	83.0	130.2	277.0			523.3				657.7	657.7

Ведомость деталей

Поз.	Эскиз
2	150, 210, 630
13	170, 100
14, 10, 21	поз.14 570; поз.10 870; поз.21 920, 90
20	270, 190

1. Данный лист см. совместно с листами 15, 16, 18, 19.
2. В отверстиях монолитных участков арматура вырезается по месту.

Привязан:

Инв. №

Изм. Лист	№ докум.	Подп.	Дата
Разраб.	Набко		
Провер.	Машков		
Рук. гр.	Машков		
Н. контр.	Княжицкий		
Нач. отд.	Нестеров		
ГИП	Нестеров		

ТП 509-25.86 КЖС

Объединенное здание транспортного управления заводской станции и пункта электрической централизации на 45 человек. Стены из кирпича

Стадия	Лист	Листов
Р	17	

Спецификация к схемам расположения плит покрытия и перекрытия. Ведомость расхода стали. Ведомость деталей

Харьковский ПРОМТРАНСПРОЕКТ

53

9618/2

Инв. № подл. | Подпись и дата | Взам. инв. №

Типовой проект 509-25.86 Альбом III

Перекрытие подполья ПРМ-1 на отм. -0.330 (опалубка)

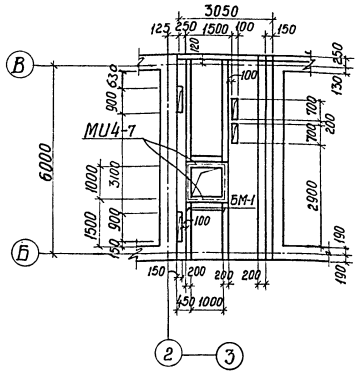

Сечение 1-1

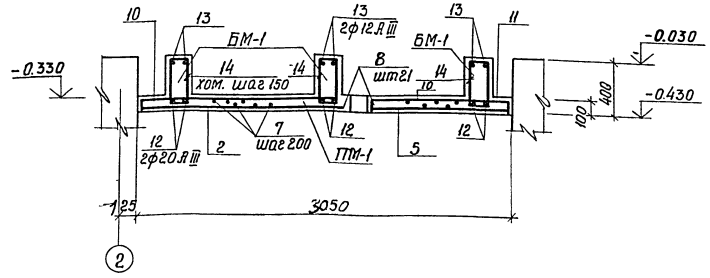

Сечение 2-2

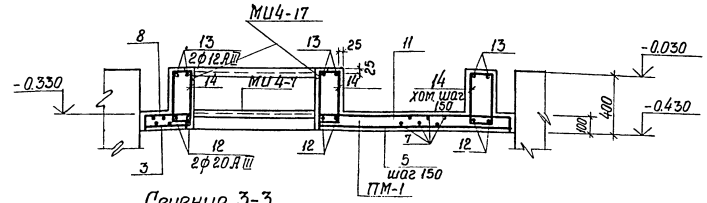

Перекрытие подполья ПРМ-1 на отм. -0.330 (армирование)

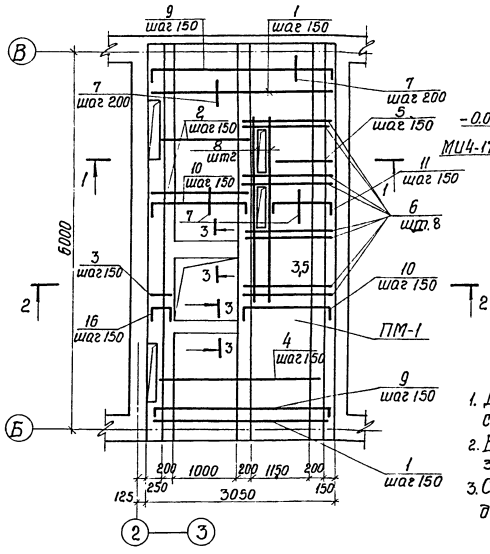

Сечение 3-3

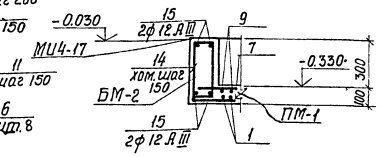

Ведомость деталей

Поз.	Эскиз
9	3020
10	1600
11	1270
14	150, 350
16	420

1. Данный лист расматривать совместно с листами 1.17.
2. В местах отверстий арматуру вырезать по месту.
3. Стержни поз. 9, 10, 11, 14, 16 см. ведомость деталей на данном листе.

Спецификация перекрытия ПРМ-1 (отм.-0.330)

Формат	Зона	Поз.	Обозначение	Наименование	Кол.	Примечание
				Плита ПМ-1- шт.1		
				Сборочные единицы		
				Детали		
				ф 8 А III ГОСТ 5781-82		
		1	Данный лист	ℓ= 3020	21	
		2	"	ℓ= 1600	21	
		3	"	ℓ= 420	7	
		4	"	ℓ= 2720	7	
		5	"	ℓ= 1270	10	
		9*		ℓ= 3200	21	
		10*		ℓ= 1780	28	
		11*		ℓ= 1450	10	
		16*		ℓ= 600	7	
				ф 6 А I ГОСТ 5781-82		
		7	"	распределит.	1920	п.м.
				ф 10 А III ГОСТ 5781-82		
		6	"	ℓ= 1670	13	
		8	"	ℓ= 3500	2	
				Изделия закладные		
			Серия 3.400-6/76	МИ4-7	2.4	т/м.
				Балка БМ-1- шт.3		
				Детали		
				ф 20 А III ГОСТ 5781-82		
		12	Данный лист	ℓ= 6250	6	
				ф 12 А III ГОСТ 5781-82		
		13	"	ℓ= 6250	6	
		14*		ф 6 А I ГОСТ 5781-82 ℓ= 1150	129	
				Балка БМ-2 шт.3		
				Детали		
				ф 12 А III ГОСТ 5781-82		
		15	Данный лист	ℓ= 1370	8	
		14*	"	ф 6 А I ГОСТ 5781-82 ℓ= 1150	14	
				Материалы на ПРМ-1		
				Бетон марки 200	31	м³

54

9618/2

Привязан:

Инв.№

Изм.	Лист	№ докум.	Подп.	Дата
Разраб.		Княжицкий		06.84
Проверил		Машков		06.84
Нач. гр.		Машков		06.84
Н. контр.		Княжицкий		06.84
Нач. отд.		Нестеров		06.84
ГИП		Нестеров		06.84

ТП 509-25.86 КЖ

Объединенное здание транспортного управления, заводской станции и пункта электрической централизации на 13 человек стрелок на Харькове

Стадия	Лист	Листов
Р	18	

Монолитное перекрытие ПРМ-1

Харьковский ПРОМТРАНСПРОЕКТ

Формат А4

Инв.№ подл. | Подп. и дата | Взам. инв.№ | Инв.№ дубл. | Подп. и дата

Копировано
Рис. 42 Ас. Кузьмина

Типовой проект 509-25.86 Альбом II

ФО-1; ФО-3; ФО-5

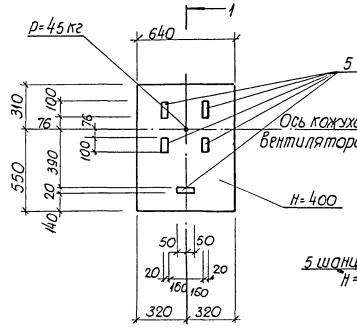

ФО-2

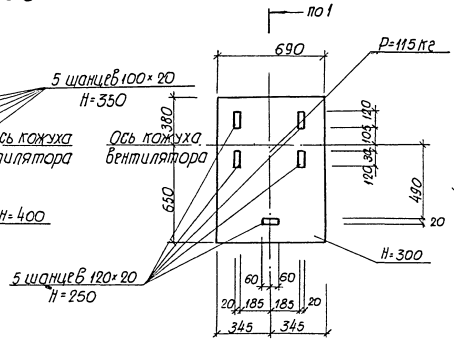

1-1

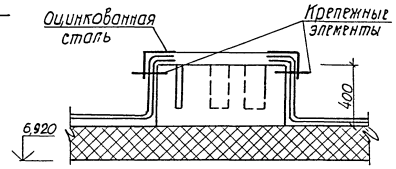

УМ-3

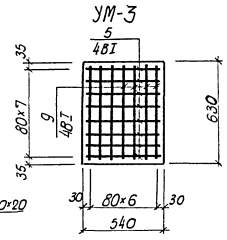

ФО-4

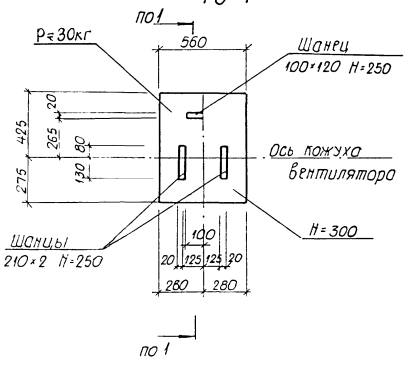

ФО-6; ФО-7

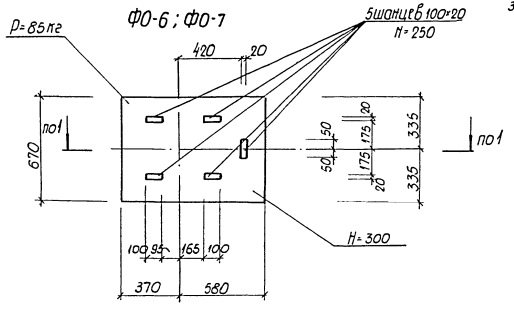

Формат	Зона	Поз	Обозначение	Наименование	Кол-во	Примечан.
			Данный лист	ФО-1; ФО-3; ФО-5		
				Материалы		
				Бетон марки 150	0,22 м³	
			"	ФО-2		
				Материалы		
				Бетон М-150	0,22 м³	
			"	ФО-4		
				Материалы		
				Бетон М-150	0,12 м³	
			"	ФО-6; ФО-7		
				Материалы		
				Бетон М-150	0,19 м³	
			АР-20	ФО-9		
				Материалы		
				Бетон М-150	0,13 м³	
			АР-21	ФО-10		
				Материалы		
				Бетон М-150	0,27 м³	
				УМ-1		
				Детали		
				ф4 BI ГОСТ 6727-80		
		5	Данный лист	ℓ=520	3	
		6	"	ℓ=150	6	
				Материалы		
				Бетон М-200	0,007 м³	
				УМ-2		
				Детали		
				ф4 BI ГОСТ 6727-80		
		5	Данный лист	ℓ=520	3	
		7	"	ℓ=200	6	
				Материалы		
				Бетон М-200	0,010 м³	

1. Данный лист рассматривать совместно с листами 15, 16, -17
2. Фундамент ФО-3 повернут вокруг оси кожуха вентилятора на 180° вправо по сравнению с ФО-1. Фундамент ФО-5 повернут вокруг оси кожуха вентилятора на 180° влево по сравнению с ФО-1

УМ-1

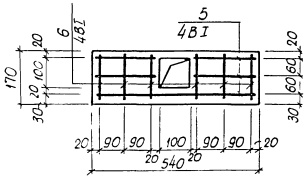

УМ-2

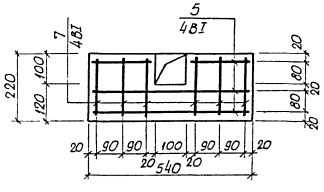

УМ-4

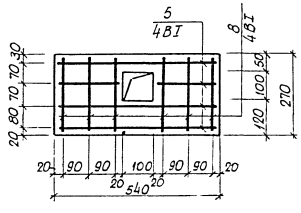

55

9618/2

							ТП 509-25.86 КЖ		
Изм.	Лист	№ докум.	Подп.	Дата					
Разраб.	Ряпко				Объединенное здание лаборатории управления завода и поста электричества централизации на 15 человек. Стены из кирпича				
Пробер.	Ташков								
Рук. гр.	Ташков							Стадия	Лист	Листов
Н. контр.	Пляшицын							Р	19	
Нач. отд.	Нестеров									
ГИП	Нестеров				Фундаменты под оборудование ФО-1-ФО-7. Монолитные участки УМ1-УМ4. Спецификация.			Харьковский ПРОМТРАНСПРОЕКТ		

Прибязан:

Инв. №

Формат А2

Типовой проект 509-25.86 Альбом II

Спецификация монолитных конструкций

(Начало)

Формат	Зона	Поз.	Обозначение	Наименование	Кол.	Примечание
				УМ-3		
				Детали		
				ф4ВI ГОСТ 6727-80		
		5	Лист-19	ℓ=520	8	
		9	"	ℓ=610	7	
				Материалы		
				Бетон М-200	0.027	м³
				УМ-4		
				Детали		
				ф4ВI ГОСТ 6727-80		
		5	Лист-19	ℓ=520	4	
		8	"	ℓ=250	6	
				Материалы		
				Бетон М 200	0.012	м³
1	2	3	4	5	6	7

(см. окончание)

Окончание

1	2	3	4	5	6	7
			Лист-15	УМ-5		
				Детали		
		1	Лист-15	ф 6 АI ГОСТ 5781-82 ℓ=6000	6	1.33 кг
		2*		ф 8 АIII ГОСТ 5781-82 ℓ=990	31	0.40 кг
		3	Лист-15	ф 8 АIII ГОСТ 5781-82 ℓ=700	31	0.28 кг
				Материалы		
				Бетон М200	0.93 м³	
			Лист-16	УМ-6, УМ-7, УМ-8, УМ-9		
				Детали		
				ф20 АIII ГОСТ 5781-82		
		11	Лист-17	ℓ=6250	4	15,44 кг
				ф12 АIII ГОСТ 5781-82		
		12	Лист-17	ℓ=6250	4	5.55 кг
				ф6 АI ГОСТ 5781-82		
		13*	Лист-17	ℓ=590	82	0.13 кг
		16	Лист-17	ф6 АI ГОСТ 5781-82 Распределительная	41.7 м	п 9,26 кг
		10*	"	ф 8 АIII ГОСТ 5781-82 ℓ=1050	31	для УМ-6, УМ-9
		14*	"	ℓ=750	31	для УМ-7
		15	"	ℓ=570	31	для УМ-7
		17	"	ℓ=870	31	для УМ-6, УМ-9
		21*	"	ℓ=1100	31	для УМ-8
		22	"	ℓ=920	31	для УМ-8
			Лист-16	Материалы Бетон М 200	0.58 м³	для УМ-7
			Лист-16	Бетон М 200	0.78 м³	для УМ-6 УМ-9
			Лист-16	Бетон М 200	0.79 м³	для УМ 8
				УМ-10		
		18	лист-15	20 АIII ГОСТ 5781-82 ℓ=6250	2	15.44
		19	Лист-15	12 АIII ГОСТ 5781-82 ℓ=6250	2	5.55
		20*	Лист-17	6 АI ГОСТ 5781-82 ℓ=1070	31	0.24
				материалы Бетон М200	0.4 м³	

П-9, П-21

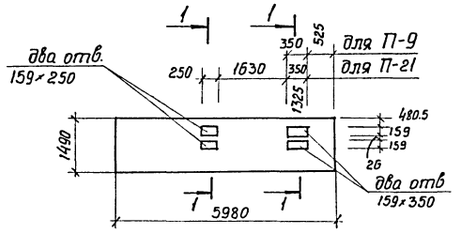

1-1

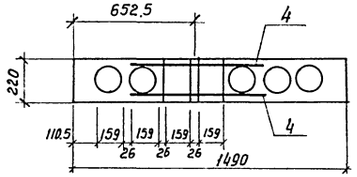

П-4

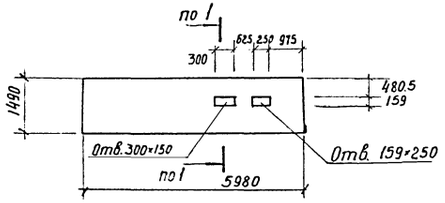

П-22

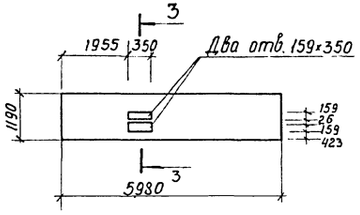

3-3

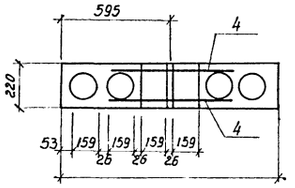

2-2

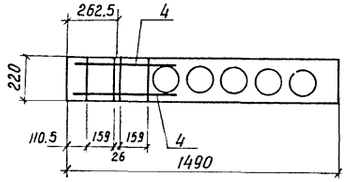

П-6, П-18, П-19

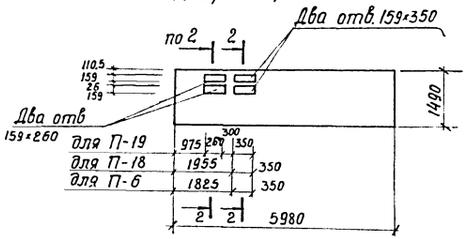

Данный лист смотреть совместно с листами 15; 16; 19.

56

9618/2

Изм	Лист	№ докум.	Подп.	Дата
Разраб		Рябко		
Провер.		Машков		
Рук. гр.		Машков		
Н. контр.		Княжицкий		
Нач. отд.		Нестеров		
ГИП		Нестеров		

ТП 509-25.86 КЖ

Объединенное здание транспортного управления заводской станции и поста электрической централизации на 75 человек стены из кирпича

Стадия	Лист	Листов
Р	20	

Спецификация монолитных конструкций плиты перекрытий П-6, П-9, П-18, П-19, П-22, П-4, П-2

Харьковский ПРОМТРАНСПРОЕКТ

Привязан:

Инв. №

Инв. № подл. | Подпись и дата | Взам. инв. №

Типовой проект 509-25.86 Альбом II

Схема расположения лестничных маршей и площадок

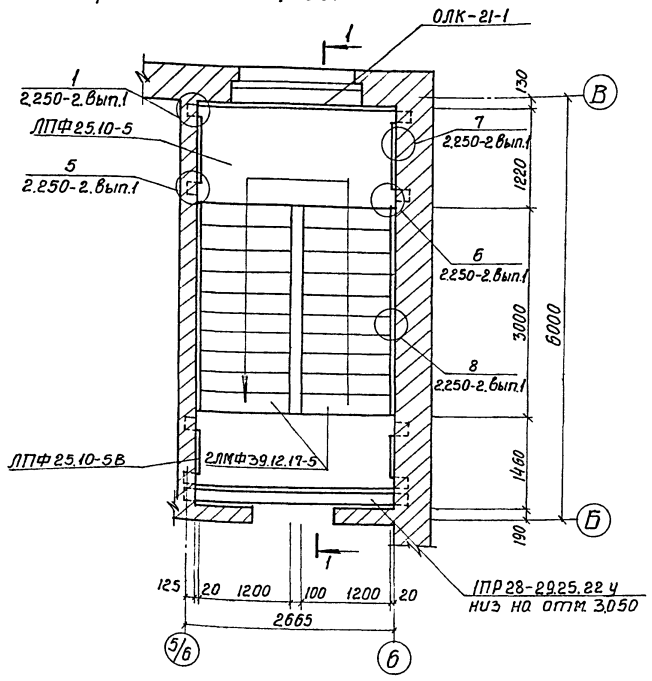

Схема расположения накладных проступей

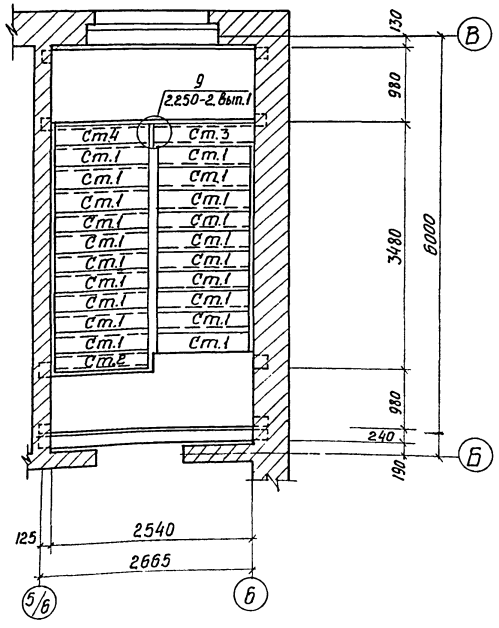

Спецификация элементов к схемам расположения сборных элементов

Марка поз.	Обозначение	Наименование	Кол.	Масса ед. кг.	Примечание
		Схемы расположения лестничных маршей площадок и накладных проступей и перемычек			
2ЛМФ39.12.17-5	1.251.1-4, вып. 1	Лестничный марш 2ЛМФ39.12.17-5	2	1290	
ЛПФ25.10-5	1.252.1-4, вып. 1	Лестничная площадка ЛПФ25.13-5	1	1040	
ЛПФ25.10-5В	"	" ЛПФ25-10-5В	1	900	
Ст.1	1.251.1-4, вып. 1	Накладная проступь 1ЛН12.3	20	34	
Ст.2	"	" 2ЛН12.2В	1	26	
Ст.3	"	" 2ЛН 13,2	1	28	
Ст.4	"	" 2ЛН 12,2	1	23	
1ПР28-29.25.22 у	1.138-10 вып.1	перемычка 1ПР 28-29.25.22 у	1	400	
		Стальные изделия			
ОЛК-21-1	1.256-1	Металлическое ограждение ОЛК-21-1	1	99	
ОЛ-33-1	1.256-1	" ОЛ-33-1	2	40	
ОВП-27-1	1.256-1	" ОВП-27-1	1	20	
		Опорные подушки			
ОП5.2-т	1.225-2 вып. 11	Опорная подушка ОП5.2-т	8	50	

Совместно с данным листом см. листы АР-12.13, КЖ-1.

1-1

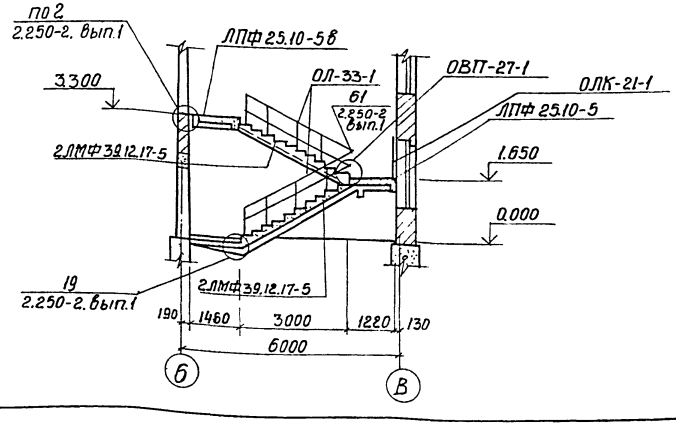

Привязан:

Инв. №

Изм.	Лист	№ докум.	Подп.	Дата
Разраб		Княжицкий		
Пров.		Машков		
Рук. гр.		Машков		
Н. контр.		Княжицкий		
Нач. отд.		Нестеров		
ГИП		Нестеров		

ТП 509-25.86 КЖ

Объединенное здание транспортного управления Харьковской станции и поста электрической централизации на 75 человек. Стены из кирпича.

Стадия	Лист	Листов
Р	21	

Схемы расположения лестничных маршей, площадок, накладных проступей. Разрез 1-1.

Харьковский ПРОМТРАНСПРОЕКТ

57

9618/2

Инв. № подл. | Подпись и дата | Взам. инв. №

План на отм. 0.000 (СМ-1)

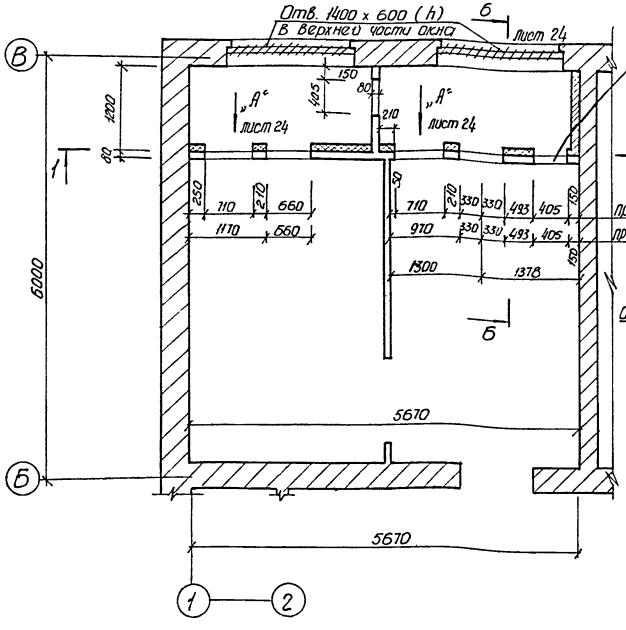

1-1

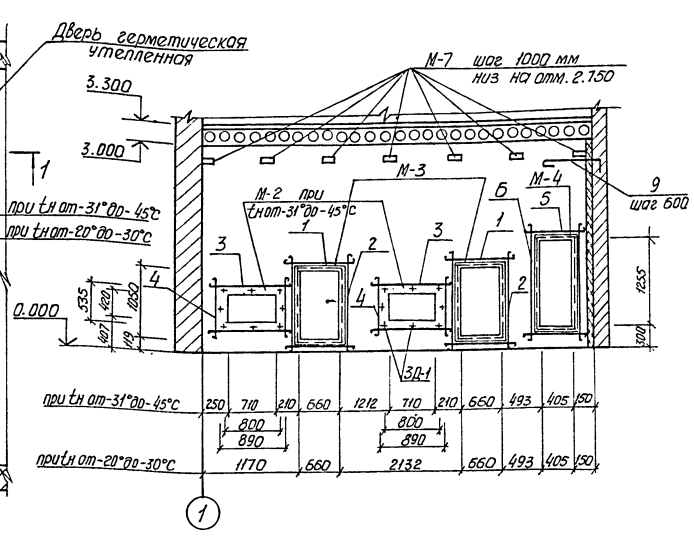

Спецификация элементов монолитных конструкций

Формат	Зона	Поз.	Обозначение	Наименование	Кол.	Примечание
				Венткамера СМ-1		
				Сборочные единицы		
			Лист 24	Сетка арматурная С-1	18	
			Лист 24	» С-2	2	
			Лист 24	» С-5	4	
			Лист 26	Изделие закладное М-2	2	при tн = -31° ÷ 45°С
			Лист 26	» М-3	2	
			Лист 25	» М-4	1	
			Лист 25	» М-7	7	
			Лист 25	» 3Д-1	16	при tн от -31° до -45°С
			Лист 25	» М-8	1	
				Детали		
				ф 12 А I ГОСТ 5781-82		
		1*		ℓ = 1815	6	1.59 кг
		2*		ℓ = 1605	8	1.40 кг
		3*		ℓ = 1875	8	1.67 кг
		4*		ℓ = 985	8	0.88 кг
		5*		ℓ = 1670	4	1.50 кг
		6*		ℓ = 1820	4	1.62 кг
				ф 8 А I ГОСТ 5781-82		
		9*		ℓ = 650	32	0.26 кг
				ф 6 А I ГОСТ 5781-82		
		10*		ℓ = 160	80	0.04 кг
		8*		ℓ = 210	80	0.05 кг
				Материалы		
			Лист 22	Бетон М 150	2.33	при tн от -20° до -30°С
				Бетон М 150	2.28	при tн от -31° до -45°С
			ГОСТ 8509-72 *	L 75 x 6, ℓ = 5670	2	30.2 кг
				Асбоцементные листы ОП-34 1170 x 1150	5	

Спецификация элементов монолитного фундамента ФО-8

Формат	Зона	Поз.	Обозначение	Наименование	Кол.	Примечание
				Фундамент ФО-8		
				Материалы		
			Данный лист	Бетон М-100	0.14 м³	

Фундамент ФО-8
(для СМ-2)

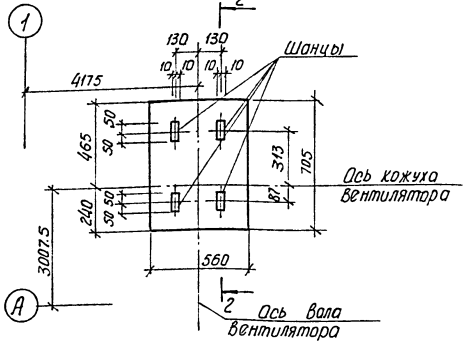

2-2

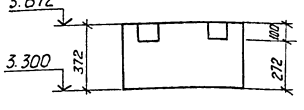

1. Совместно с данным листом см. листы 23, 24.
2. Отверстия в сетках для установки металлических рамок вырезаются по месту.
3. *Позиции 1÷6; 9÷11 см. в ведомости деталей на листе 24.

Альбом II

Типовой проект 509-25.86

Согласовано
Рук. группы Бременко
Взам. инв. №
Подпись и дата
Инв. № подл.

58

9618/2

Изм.	Лист	№ докум.	Подп.	Дата
Разраб.		Рябко		5.6.84
Провер.		Машков		5.6.84
Рук. гр.		Машков		5.6.84
Н. контр.		Княжицкий		5.6.84
Нач. отд.		Нестеров		5.6.84
ГИП		Нестеров		5.6.84

Привязан

Инв. №

ТП 509-25.86 КЖ

Объединенное здание транспортного управления заводской станции и поста электрической центра. Лозовая на 75 человек. Стены из кирпича

Стадия	Лист	Листов
Р	22	

План на отм. 0.000 (СМ-1)
Разрезы 1-1, 2-2.
Фундамент

Харьковский ПРОМТРАНСПРОЕКТ

Формат А1

Альбом II

Типовой проект 509-25.86

План на отм. 3.300 (см-2)

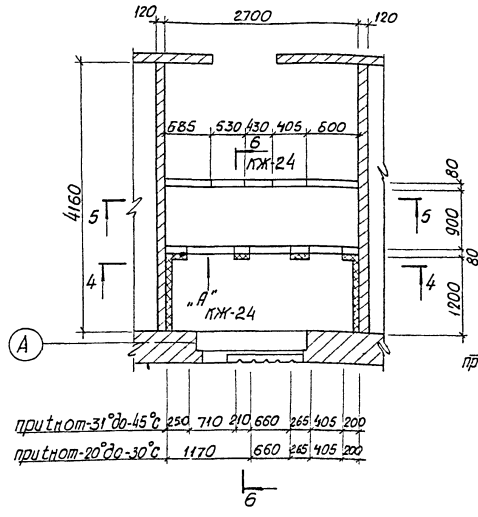

4-4

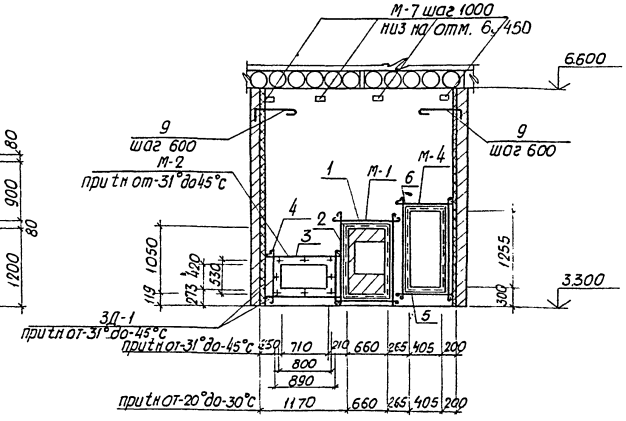

5-5

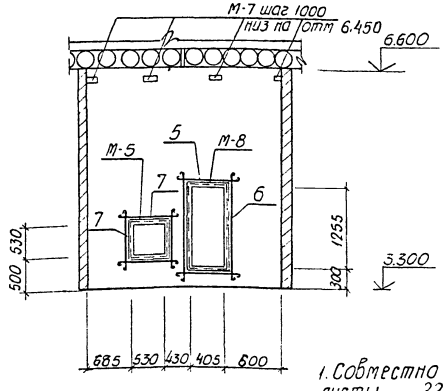

Деталь крепления утеплителя к стенам

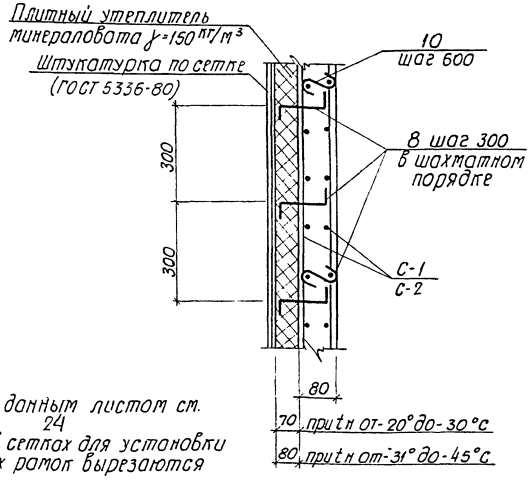

1. Совместно с данным листом см. листы 22, 24
2. Отверстия в сетках для установки металлических рамок вырезаются по месту.
3* позиции 1÷7, 9÷11 см. в ведомости деталей на листе 24

Спецификация элементов монолитных конструкций

Формат	Зона	Поз.	Обозначение	Наименование	Кол.	Примеч.
				СМ-2		
				Сборочные единицы		
			лист-14	Сетка арматурная С-3	4	
				Изделия закладные		
			лист-26	М-1	1	
			лист-26	М-2	1	притн от -31°до-45°с
			лист-25	М-4	1	
			лист-26	М-5	1	
			лист-25	ЗД-1	8	притн от -31°до-45°с
			лист-25	М-8	1	
			лист-25	М-7	8	
				Детали		
				ф12АI ГОСТ 5781-82		
		1*		ℓ=1815	4	1,59 кг
		2*		ℓ=1605	4	1,40 кг
		3*		ℓ=1875	4	1,67 кг
		4*		ℓ=985	4	0,88 кг
		5*		ℓ=1670	8	1,50 кг
		6*		ℓ=1820	8	1,62 кг
		7*		ℓ=1700	8	1,52 кг
				ф8АI ГОСТ 5781-82		
		9*		ℓ=650	9	0,26 кг
				ф6АI ГОСТ 5781-82		
		10*		ℓ=160	27	0,04 кг
		8*		ℓ=210	27	0,05 кг
				Материалы		
			Данный лист	Бетон М 150	1,46 м³	притн от -20°до-30°с
			"	Бетон М 150	1,43 м³	притн от -31°до-45°с

59

9618/2

Изм	Лист	№ докум.	Подп	Дата
Разраб		Рядко		
Провер.		Машков		
Рук. гр.		Машков		5.06.84
Н.контр.		Княжицкий		
Нач.отд.		Нестеров		
ГИП		Нестеров		

ТП 509-25.86 КЖ

Объединенное здание транспортного управления заводской станции и поста электрической централизации на 75 человек. Стены из кирпича

Стадия	Лист	Листов
Р	23	

План на отм. 3.300 (см-2)
Разрезы 4-4÷5-5. Деталь крепления утеплителя к стенам
Спецификация.

Харьковский ПРОМТРАНСПРОЕКТ

Привязан:

Инв. №

Инв. № подл. | Подп. и дата | Взам. инв. №

Рук. группы | Единица | Бас

Формат А2

Альбом II

Типовой проект 509-25.86

Ведомость деталей

Поз	Эскиз
1	1065, 300
2	1455
3	1115, 300
4	825
5	910, 300
6	1660
7	965, 300
8	50, 110, 50
9	100, 600
10	80

Ведомость расхода стали на элемент, №2

Марка элемента	Изделия арматурные: Арматура класса AI ГОСТ 5781-82 ф6	ф8	ф10	Арматура класса BI ГОСТ 6727-80 ф12	Итого	ф4		Итого	Всего	Изделия закладные: Прокат марки Вст3кп2 ГОСТ 103-76 8×150–10×36	- 6	Итого	ГОСТ 8510-72* 175×16	Итого	ГОСТ 8240-72 I18	I 8	Итого	Арматура класса AI ф8	ф10	ф16	Итого	Всего	Общий расход
СМ-1 при tнот-20°С до-30°С	6,4	8,4		56,8	71,6	102,1		102,1	173,7	33,00		33,00	85,9	85,9	196,3	24,1	223,4	8,6	7,0		15,6	358,9	531,6
СМ-1 при tнот-30°С до-45°С	6,4	8,4		74,2	92,0	102,1		102,1	194,1	33,00	1,6	34,6	69,5	69,5	288,2	27,1	315,3	11,4	7,0	1,6	20,0	439,4	633,5
СМ-2 при tн-20°С до-30°С теплоноситель бор	4,60	4,16		136,72	148,48	2,4		2,4	150,88	23,6		54,12	80,72	25,6	25,6	196,32	84,46	280,78	13,84	5,0		18,84	405,94	556,82
То же, при tнот-31°С до-45°С	4,6	4,16		136,72	148,48	2,4		2,4	150,88	23,6	1,6	23,56	48,75	9,08	9,08	288,32	84,46	372,78	16,72	5,0	1,6	23,32	453,93	604,81
СМ-2 tн=-20°С теплоноситель-пар	4,6	4,16		136,72	148,48	2,4		2,4	150,88	23,6		54,12	80,72	25,6	25,6	196,32	84,46	280,78	13,84	5,0		18,84	405,94	556,82
То же, tн=-30°С	4,6	4,16		136,72	148,48	2,4		2,4	150,88	23,6		28,56	52,16	12,8	12,8	131,96	84,46	215,92	12,16	5,0		17,16	298,04	448,92
То же, tн=-40°С	4,6	4,16		136,72	148,48	2,4		2,4	150,88	23,6	1,6	23,56	48,75	9,08	9,08	288,32	84,46	372,78	16,72	5,0	1,6	23,32	453,93	604,81

Вид по стрелке „А" КЖ-22, КЖ-23

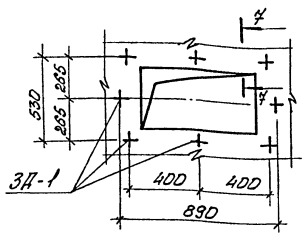

7-7

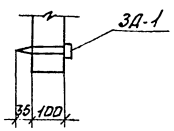

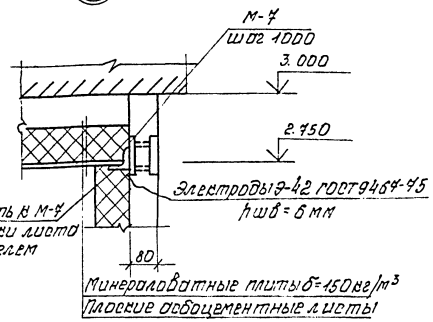

Совместно с данным листом см. листы 22, 23.

б-б

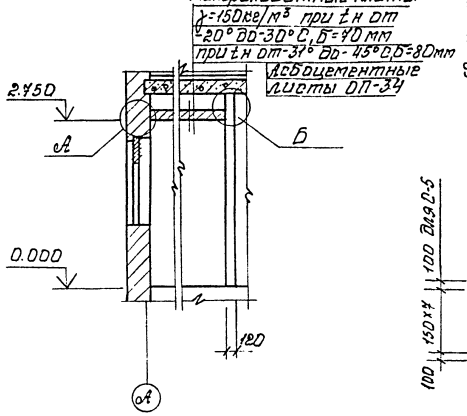

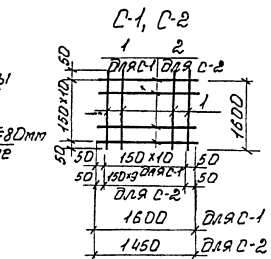

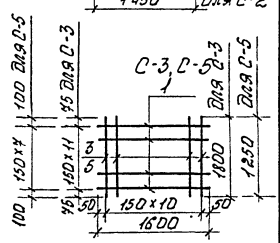

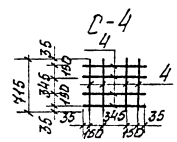

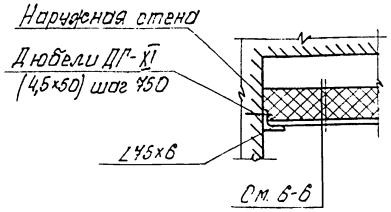

Спецификация сеток

Формат	Зона	Поз.	Обозначение	Наименование	Кол.	Примечание
				Арматурная сетка С-1		
		1	Данный лист	ф4 BI ГОСТ 6727-80, ℓ=1600	22	
				Арматурная сетка С-2		
		1	Данный лист	ф4 BI ГОСТ 6727-80, ℓ=1600	10	
		2	"	" ℓ=1450	11	
				Арматурная сетка С-3		
		1	Данный лист	ф4 BI ГОСТ 6727-80, ℓ=1600	12	
		3	"	" ℓ=1800	11	
				Арматурная сетка С-4		
		4	Данный лист	ф12 AIII ГОСТ 5781-82, ℓ=415	8	
				Арматурная сетка С5		
		1	"	ф4 BI ГОСТ 6727-80, ℓ=1600	8	
		5	"	ф4 BI ГОСТ 6727-80, ℓ=1250	11	

9618/2 6С

Изм.	Лист	№докум.	Подп.	Дата	ТП-509-25.86 КЖ
Разраб.		Рабко		5.6.84	Одноэтажное производственное здание транспортного управления с частью административно-бытовой и пункта диспетчерской централизации на 75 человек. Ставропольский край
Провер.		Машков		5.6.84	
Рук. гр.		Машков		5.6.84	
Н. контр.		Княжицкий		5.6.84	Стадия Р; Лист 24; Листов
Нач. отд.		Нестеров		5.6.84	
ГИП		Нестеров			Ведомость деталей. Ведомость расхода стали на элемент. Сечения 6-6. Детали „А, Б, Вид А" — Ж. Орьяковский — ПРОМТРАНСПРОЕКТ

Привязан:

Инв. №

Инв. № подл. | Подп. и дата | Взам. инв. №

Согласовано

Формат А-2

Альбом II

Типовой проект 509-25.86

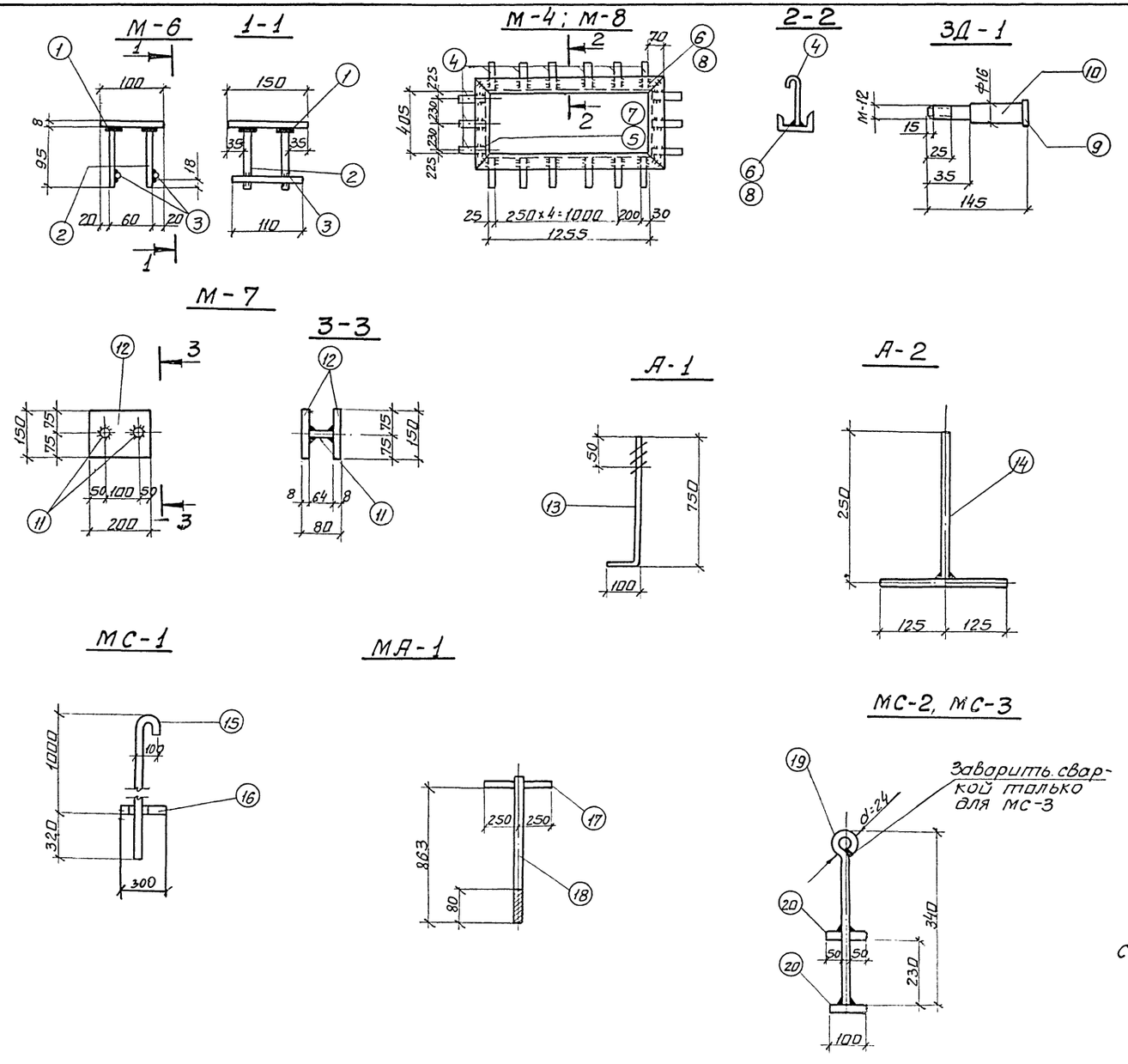

Спецификация стали

Формат	Зона	Поз.	Обозначение	Наименование	Кол.	Примечание
				М-6		
				Детали		
		1	Данный лист	100×6, ℓ=150 ГОСТ 103-76	1	1.02 кг
		2	——"——	12АIII, ℓ=95, ГОСТ 5781-82	4	0,08 кг
		3	——"——	12АIII, ℓ=110, ГОСТ 5781-82	2	0,10 кг
				М-4		
				Детали		
		4	——"——	8А-I, ℓ=300, ГОСТ 5781-82	18	0,12 кг
		5	——"——	[18, ℓ=545, ГОСТ 8240-72	2	10,6 кг
		6	——"——	[18, ℓ=1395, ГОСТ 8240-72	2	22,7 кг
				М-8		
				Детали		
		7	——"——	[8, ℓ=485, ГОСТ 8240-72	2	4,12 кг
		8	——"——	[8, ℓ=1335, ГОСТ 8240-72	2	9,41 кг
		4	——"——	8АI, ℓ=300, ГОСТ 5781-82	18	0,12 кг
				ЗД-1		
				Детали		
		9	——"——	-10×36, ℓ=35, ГОСТ 103-76	1	0,1 кг
		10	——"——	ф16АI, ℓ=145, ГОСТ 5781-82	1	0,1 кг
				М-7		
				Детали		
		11	——"——	10АI, ℓ=64, ГОСТ 5781-82	2	0,5 кг
		12	——"——	-150×8, ℓ=200, ГОСТ 103-76	2	2,36 кг
				А-1		
				Детали		
		13	——"——	ф20АI, ℓ=850, ГОСТ 5781-82	1	2.10 кг
				А-2		
				Детали		
		14	——"——	ф8АI, ℓ=250, ГОСТ 5781-82	2	0,10 кг
				МС-1		
				Детали		
		15	——"——	Труба ф21, 25/3.25 ℓ=1500 мм	1	2,16
		16	——"——	ф12АI, ℓ=300, ГОСТ 5781-82	1	0,24

(продолжение см. л. 26)

Совместно с данным листом см. листы, 15, 16, 22, 23, АР-12; АР-13; АР-18

61

9618/2

Изм	Лист	N докум.	Подп.	Дата
Разраб.		Султанова		1.6.84
Провер.		Машков		1.6.84
Рук. гр.		Машков		1.06.84
Н. контр.		Княжицкий		1.06.84
Нач. отд.		Нестеров		1.6.84
Гл. инж. пр.		Нестеров		

ТП 509-25.86 КЖ

Объединенное здание транспортного управления, заводской станции и поста электрической централизации на 75 человек. Стены из кирпича

Стадия	Лист	Листов
Р	25	

Изделия закладные М-6, М-4, М-8, ЗД-1, М-7, А-1, А-2, МС-1, МА-1, МА-2, МА-3, МС-2, МС-3.

Харьковский ПРОМТРАНСПРОЕКТ

Привязан:

Инв. №

Инв. № подл. | Подп. и дат. | Взам. инв. №

Формат А-2

Альбом II

Типовой проект 509-25.86

Инв. № подл. | Подп. и дата | Взам. инв. №

М-2, М-5

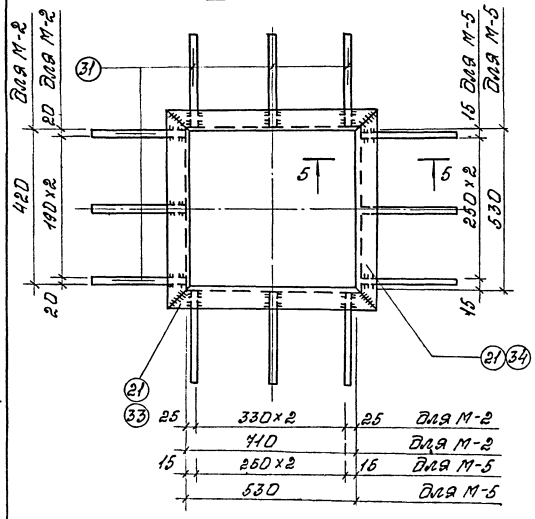

Спецификация стали

(начало)

			Обозначение	Наименование	Кол.	Примечание
1	2	3	4	5	6	7
				МА-1		
				Детали		
		17	лист 25	ф16АI, ℓ=500, ГОСТ5781-82	1	0,49 кг
		18	лист 25	ф12АI, ℓ=863, ГОСТ5781-82	1	0,48 кг
				МС-2		
				Детали		
		19	лист 25	ф12АI, ℓ=600 ГОСТ5781-82	1	0,53 кг
		20	лист 25	200×10 ℓ=100 ГОСТ1103-76	2	0,49 кг
				М-5		
				Детали		
		31	Донный лист	ф8АI, ℓ=300 ГОСТ5781-82	12	0,12 кг
		21	"	[8 ℓ=610 ГОСТ8240-72	4	4,3 кг
				М3		
				Детали		
		24	Донный лист	ф8АI ℓ=300 ГОСТ5781-82	14	0,12 кг
		25	"	[18 ℓ=1190 ГОСТ8240-72	2	19,39 кг
		26	"	[18 ℓ=800 ГОСТ8240-72	2	13,04 кг

(см. окончание)

(окончание)

1	2	3	4	5	6	7
				М-1		
				Детали		
		24	Донный лист	ф8АI, ℓ=300, ГОСТ5781-82	14	0,12 кг
		25	"	[18, ℓ=1190, ГОСТ8240-72	2	19,39 кг
		26	"	[18, ℓ=800, ГОСТ8240-72	2	13,04 кг
		28	"	L45×6=660, ГОСТ8509-72	2	4,54 кг
		29	"	L45×6, ℓ=530 ГОСТ8509-72	1	3,65 кг
		30		-Б=6 ГОСТ82-70*	0,54	28,56 кг
				М-2		
				Детали		
		31	Донный лист	ф8АI, ℓ=300, ГОСТ5781-82	12	0,12 кг
		33	"	[18, ℓ=450 ГОСТ8240-72	2	13,86 кг
		34	"	[18, ℓ=560 ГОСТ8240-72	2	9,13 кг
				МС-4		
				Детали		
		35	Донный лист	L50×5 ℓ=100 ГОСТ8509-72*	1	0,38
		36	"	ф8АI ℓ=80 ГОСТ5781-82	1	0,03 кг

М-1, М-3

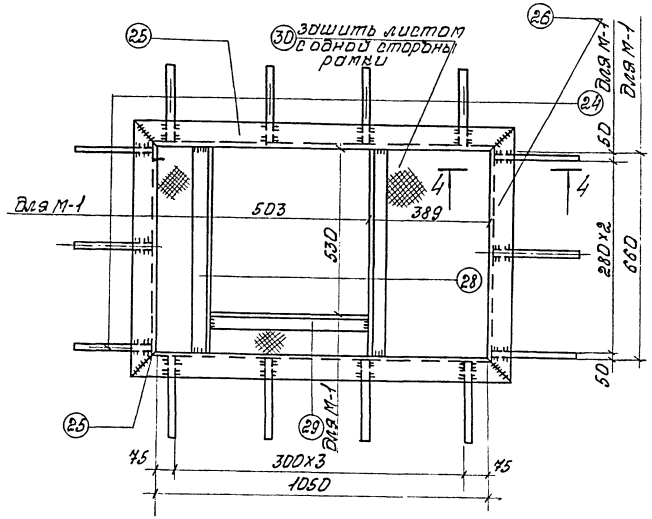

4-4

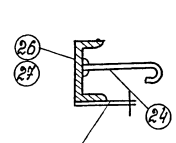

5-5

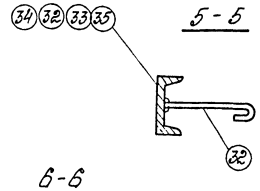

Совместно с данным листом см. листы 1, 2, 22, 23, 25; АР-28.

МС-4

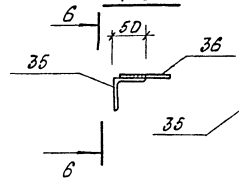

Б-Б

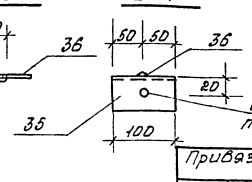

Привязан:

Инв. №

Изм.	Лист	№ докум.	Подп.	Дата	ТП 509-25.86 КЖ		
Разраб.		Радко		6.84	Изделия закладные железобетонного каркаса одноэтажного производственного здания с мостовыми кранами грузоподъемностью до 15 т. Шаг колонн 12 м. Пролеты 30 м. Высота до низа стропильных конструкций 14,4 м. Район строительства по весу снегового покрова IV. Район строительства по давлению ветра I. Район строительства по сейсмичности 7 баллов. Стены из кирпича.		
Пров.		Машков		6.84		Стадия	Лист	Листов
Нач. гр.		Машков		6.84		Р	26	
Н. контр.		Княжицкий		6.84				
Начотд.		Нертеров		6.84	Изделия закладные М-2, М-5, М-1, М-3.	Формовочный		
Гл. инж.		Нертеров		6.84		ПРОМТРАНСПРОЕКТ		

62

9618/2

Формат А-3

Альбом II

Типовой проект 509-25.86

Ведомость рабочих чертежей основного комплекта марки КМ

Лист	Наименование	Примечание
1	Общие данные (начало)	63
2	Общие данные (окончание)	64
3	Лестница ЛМ-1	65
4	Лестница ЛМ-2	66
5	План опор под узел ввода при теплоносителе вода и пар	67
6	Опора под водяной водоподогреватель	68
7	Опора под два водоподогревателя	68

Ведомость ссылочных и прилагаемых документов

Обозначение	Наименование	Приме-чан.
	Ссылочные документы	
Серия 1.459-2	Стальные лестницы, переход-ные площадки и ограждения	
	Прилагаемые документы	

Общие указания.

1. Чертежи стальных конструкций марки „КМ" выполнены в соответствии со строительными нормами и правилами проектирования стальных конструкций СНиП II-23-81.

2. Материал конструкций принимать: сталь углеродистую обыкновенного качества для сварных конструкций по ГОСТ 380-71* класса С 38/23 марки В Ст 3 кп2

3. Конструкции сварные. Сварку производить электродами типа Э42 по ГОСТ 9467-75.

4. Монтаж конструкций производить на болтах нормальной точности и монтажной сварке. Гайки болтов в постоянных соединениях должны быть плотно затянуты и прихвачены к стержню болта сваркой.

5. Все элементы, для которых в таблицах сечений не даны расчетные усилия, крепить не менее, чем на двух болтах или на усилие 6 От.

6. Изготовление и монтаж стальных конструкций производить в соответствии с указаниями СНиП III-18-75 „Металлические конструкции. Правила производства и приемки работ", с соблюдением действующих правил по технике безопасности.

7. Диаметр неоговоренных болтов d=20 мм, толщина неоговоренных сварных швов h шв=6 мм.

8. В узлах и деталях приведены принципиальные решения соединения элементов конструкций.

9. Количество и диаметр болтов, длина и толщина сварных швов определяются при разработке деталировочных чертежей марки КМД на основании расчетных усилий, указанных в таблицах сечений и на схемах конструкций.

10. Для расчета креплений балок приведенных на чертежах марки КМ в таблицах сечений опорные реакции принимать с коэффициентом 1.3.

11. Все конструкции окрасить двумя слоями масляной краской по одному слою масляного грунта железным суриком на олифе „Оксоль."

63

9618/12

Типовой проект разработан в соответствии с действующими нормами и правилами и предусматривает мероприятия обеспечивающие взрывно и взрывопожарную и пожарную безопасность при эксплуатации здания.

Гл. инженер проекта В. П. Нестеров

Привязан:

Инв. №

Изм. Лист. № докум. Подп. Дата

ТП 509-25.86 КМ

Разраб.	Рабко		6.84
Провер.	Мошков		6.84
Рук. гр.	Чернов		6.84
Н. контр.	Кондакова		6.84
Нач. отд.	Нестеров		6.84
ГИП	Нестеров		6.84
Гл. инж.	Кротенков		6.84

Общие данные (начало)

Стадия Р | Лист 1 | Листов 4

Харьковский ПРОМТРАНСПРОЕКТ

Индивидуальные транспортёры ширпотреба для Харьковского отделения управления Юго-Западной железной дороги

Формат А-2

Альбом II

Типовой проект 509-25.86

Вид профиля и ГОСТ	Марка метал. и ГОСТ	Обозначение и размер профиля мм	№ пп	Код: марка металла	Код: вид профиля	Код: размер профиля	Количество шт.	Длина мм	Масса металла по элементам конструкций Т: Опора под балку	Опоры под трубчатые (балки)	Опоры под трубчатые (ригели)	Лестницы в подвал	Лестницы ко II этажу	Опора под электрокотел	Опоры под оборудование	Опора под оборудование, балки, ригели		Общая масса Т	Масса потребности металла по кварталам заполняется заводом изготовителем Т: I	II	III	IV	Заполняется ВЦ
1	2	3	4	5	6	7	8	9	10	11	12	13	14	15	16	17	18	19	20	21	22	23	24
Швеллер ГОСТ 8240-72	В ст.3 кп.2	[14	1			063			0.075	0.100	0.086							0.260					
	То же	[16	2										0.037					0.037					
	"	[10	3										0.037		0.174			0.211					
	"	[8	4													0.024		0.024					
	Итого		5	1023					0.075	0.100	0.086		0.074		0.174	0.024		0.532					
Всего профиля			6		500				0.075	0.100	0.086		0.074		0.174	0.024		0.532					
Уголок ГОСТ 8510-72*	В ст.3 кп.2	L 25×3	7										0.012					0.012					
	То же	L 45×4	8													0.020		0.020					
	"	L 63×6	9						0.006				0.007	0.180				0.193					
	"	L 75×6	10							0.045	0.030	0.029	0.021					0.125					
	"	L 75×8	11										0.040		0.136			0.176					
	"	L 40×4	12										0.040		0.014	0.038		0.092					
	"	L 75×50×5	13												0.028			0.028					
	Итого		14	1023					0.006	0.045	0.030	0.029	0.120	0.180	0.239	0.058		0.707					
Всего профиля			15		500				0.006	0.045	0.030	0.029	0.120	0.180	0.239	0.058		0.707					
Сталь листовая ГОСТ 103-76	В ст.3 кп.2	12×1.95	16			023							0.024					0.024					
	То же	30×2.5	17			023							0.077					0.080					
	"	50×2.5	18			023							0.010					0.010					
	"	60×2.5	19			023							0.045					0.050					
	"	100×4	20			023							0.009			0.008		0.017					
	"	60×6	21			023							0.013		0.004			0.017					
	"	150×8	22			023				0.015	0.010					0.016		0.041					
	"	530×3	23			023								0.018				0.020					
	"	Б-Б	24												0.060			0.060					
	"	200×12	25												0.020	0.022		0.042					
	Итого		26	1023						0.015	0.010		0.188	0.018	0.084	0.046		0.361					
Всего профиля			27		500					0.015	0.010		0.188	0.018	0.084	0.046		0.361					
Гнутый профиль ГОСТ 11474-76*	В ст.3 кп.2	[160×50×4	28										0.046					0.050					
	То же	[180×50×4	29										0.072					0.070					
	"	⌊ 90×30×25×3	30										0.016					0.020					
	"	L 30×40×12×25	31										0.055					0.060					
	Итого		32	1023									0.189					0.200					
Всего профиля			33		500								0.189					0.200					
Сталь круглая ГОСТ 2590-71*	В ст.3 кп.2	Ф 20	34									0.036						0.040					
	Итого		35	1023								0.036						0.040					
Всего профиля			36		500							0.036						0.040					
Итого масса металла	В ст.3 кп.2		37						0.08	0.16	0.130	0.065	0.571	0.198	0.497	0.128		1.613					
Всего масса металла	В ст.3 кп.2		38						0.08	0.16	0.130	0.065	0.571	0.198	0.497	0.128		1.613					
Масса поставки элементов по кварталам Т. (заполняется заказчиком)	I		39																				
	II		40																				
	III		41																				
	IV		42																				

Инв.№ подл. | Подпись и дата | Взам. инв.№

На данном листе приведена таблица „Техническая спецификация стали".

64

Привязан:

9618/2 Инв.№

				ТП 509-25.86	КМ
Изм.	Лист	№ докум.	Подп.	Дата	Подъемочное звено транспортного управления заводской станции и пункта электрической централизации на 15 человек. Стены из кирпича.
Разраб.		Рябко		6.06.84	
Провер.		Машков		6.06.84	
Рук. гр.		Машков		6.06.84	
Н. контр.		Княжицкий		6.06.84	
Нач. отд.		Нестеров		6.06.84	Общие данные (окончание)
ГИП		Нестеров		6.06.84	Харьковский Промтранспроект

Стадия Р | Лист 2 | Листов

Формат А-2

Типовой проект 509-25.86 Альбом III

1-1

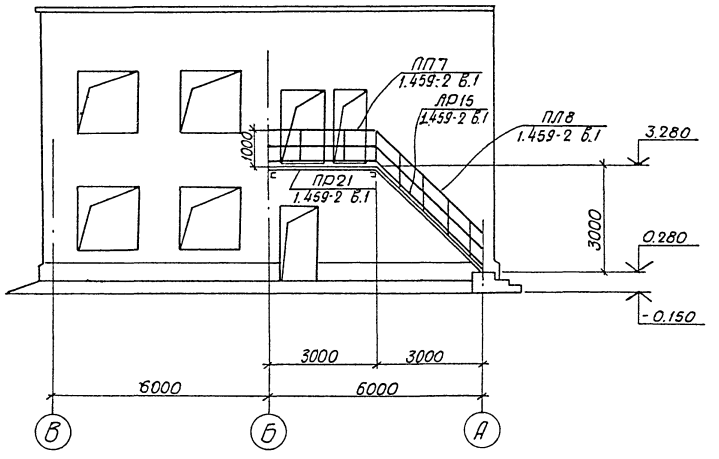

2-2

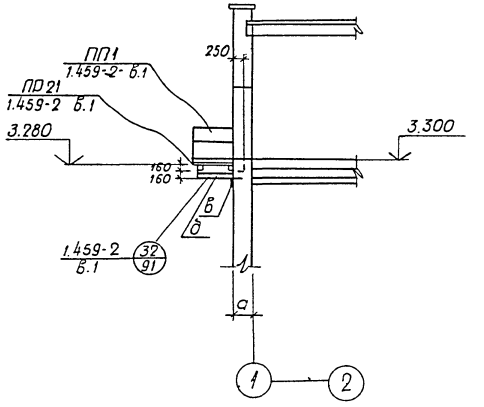

Ведомость элементов

Марка	Сечение эскиз	Поз.	Состав	Опорные усилия M тсм	N тс	Q тс	Группа констр.	Марка металла	Примечание
ПР21 (шт.1)	См. серию 1.459-2 В.1	1	См. серию	1.459-2 В.1			IV	Вст3 кп2	
ПП7 (шт.1)	" В.2	2		" В.2			"	"	
ПР15 (шт.1)	" В.1	3		" В.1			"	"	
ПЛ8 (шт.1)	" В.2	4		" В.2			"	"	
а	—	5	δ = 4	Конструктивно			"	"	См. 31 узел сер.1.459-2 в.3
б	[	6	[16	"			"	"	"
в	L	7	L63×6	"			"	"	"
г	◎	8	Труба ⌀н=168/5.5	"			"	"	
д	—	9	— 200×10	"			"	"	
е	—	10	— 500×10	"			"	"	
ПП-1 (шт.1)	См. серию 1.459-2 В.2	11	См. серию	1.459-2 В.2			"	"	

Схема лестницы

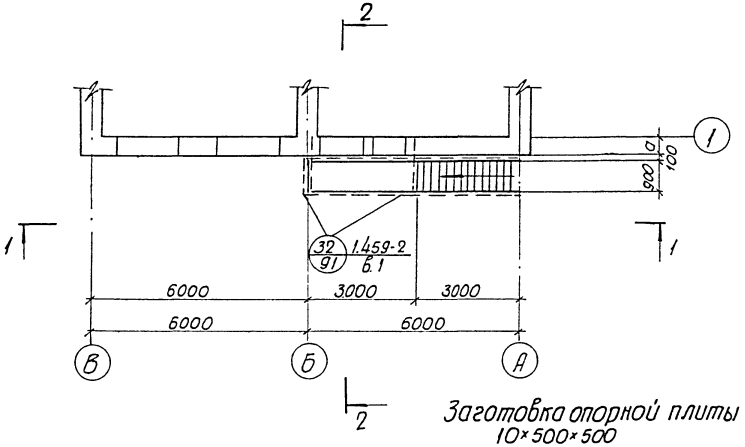

Опора радиоантенны

м1:20

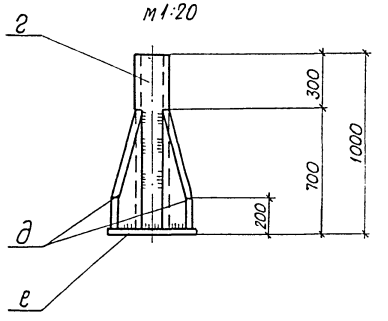

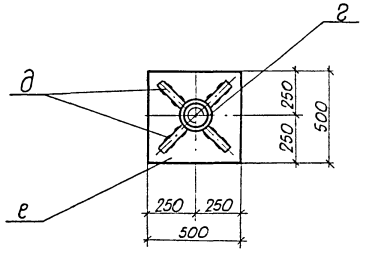

Заготовка опорной плиты

10×500×500

м1:10

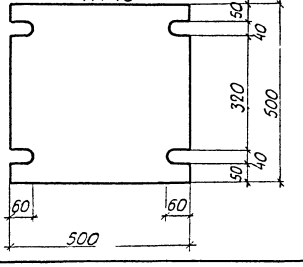

Данный лист смотреть совместно с листами 1, 2

96/8/2

							ТП 509-25.86		КМ
Изм.	Лист	№ докум.	Подп.	Дата					
Разраб		Рябко					Сборочные чертежи металлических конструкций		
Провер		Машков					заводского изготовления. Часть 1. Раздел КМ		
Гл.инж.пр.		Машков							
Н.контр.		Княжицкий						Стадия	Лист	Листов
Нач.отд.		Нестеров						Р	3	
ГИП		Нестеров					Схема лестницы. Разрезы 1-1; 2-2. Опора радиоантенны.	Харьковское ПРОМТРАНСПРОЕКТ	

Привязан

Инв. №

Инв. № подл. | Подп. и дата | Взам. инв. №

Формат А1

Типовой проект 509-25.86 Альбом II

План лестницы

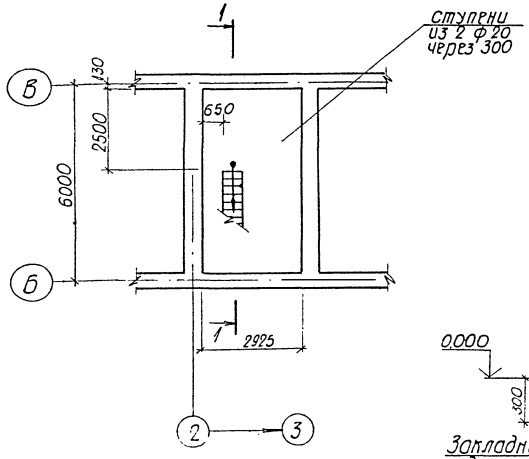

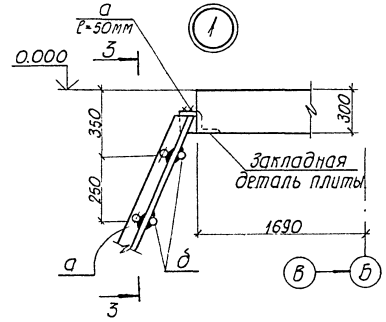

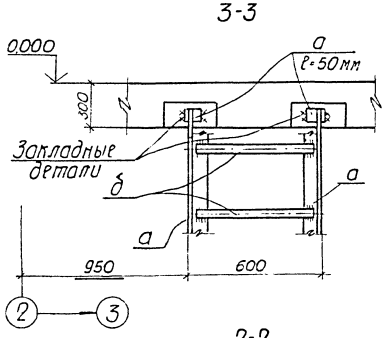

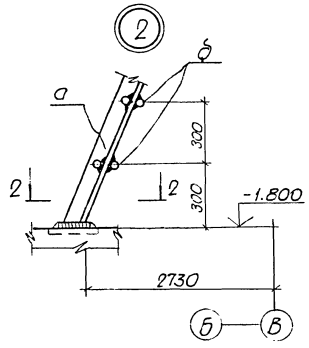

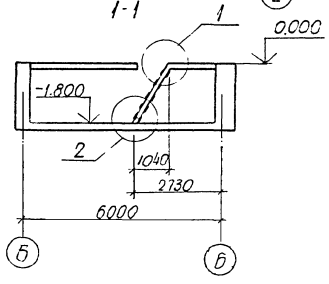

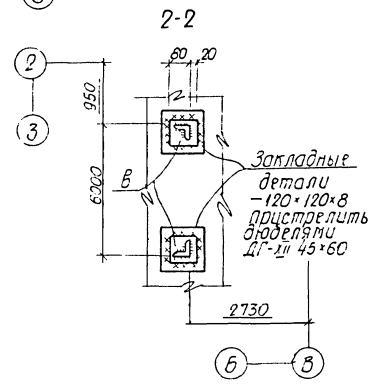

Ведомость элементов лестницы ЛМ-1

Марка	Сечение эскиз	Поз.	Состав	Опорные усилия M1 тс.м	N1 тс	Q тс	Группа констр.	Марка металла	Примечания
а	L		L75×6	Конструктивно			IV	Вст3кп2	ГОСТ 380-71*
б	○		2ф20	"			IV	"	"
в	—		δ=6	"			IV	"	"

1. Техническую спецификацию стали, условные обозначения и общие указания см. листы 1 и 2
2. Расположение связей для опор смотрите чертежи марки ОВ

66

9618/2

Изм.	Кол.	№ докум.	Подп.	Дата	ТП 509-25.86 КМ		
Разраб.		Озеров		4.06	Объединенное здание пункта технического обслуживания электровозов станции и депо электрической централизации на 75 человек. стан. Харьковская-Пассажирская		
Провер.		Мошков		4.06			
Гл. спец.		Чашлов		4.06			
Н. контр.		Лукьяненко		4.06			
Нач. отд.		Нестерев		4.06			
ГИП		Нестерев		4.06	Лестница в приямок (ЛМ-1)	Стадия Р	Лист 4	Листов
						Харьковский ПРОМТРАНСПРОЕКТ	

Привязан

Инв. №

Инв. № подл. | Подп. и дата | Взам. инв. №

Формат А-2

Типовой проект 509-25.86 Альбом II

План опор под узел ввода при теплоносителе - пар

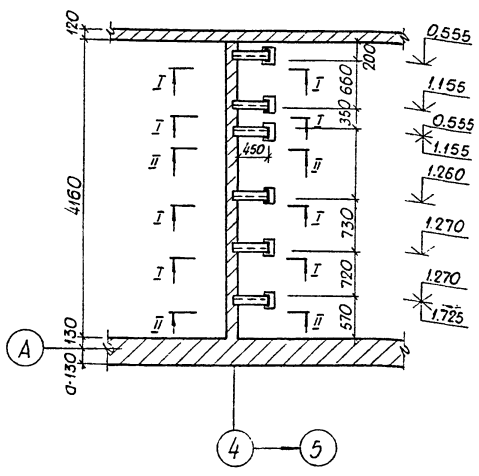

План опор под узел ввода при теплоносителе - вода

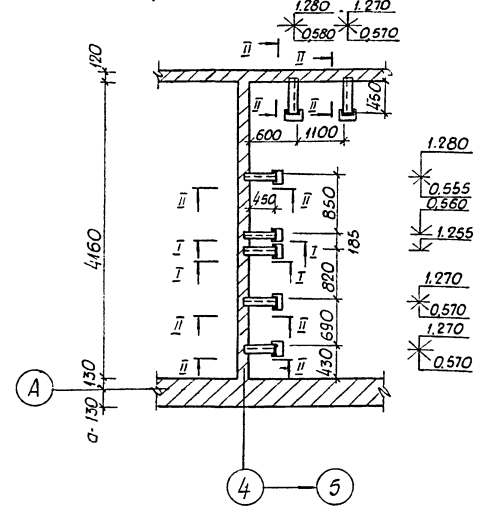

Ведомость элементов. опор узла ввода и эжектора

Марка	Сечение эскиз	Поз.	Состав	Опорные усилия M тсм	N тс	Q тс	Группа конструк.	Марка металла	Примечание
а	[	1	[14	конструктивно			IV	Вст3кп2	ГОСТ 380-71
б	∟	2	∟75×6	"			IV	Вст3кп2	"
в	полоса	3	δ=8	"			IV	Вст3кп2	"
г	лист	4	δ=6	"			IV	Вст3кп2	"
д	∟	5	∟63×6	"			IV	Вст3кп2	"

Разрез I-I

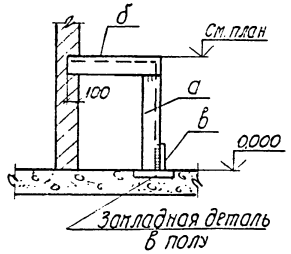

Разрез II-II

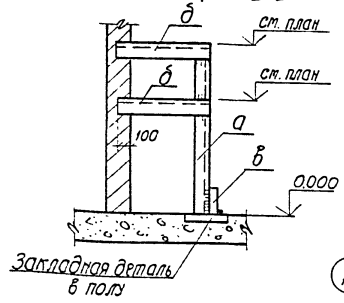

Опора под эжектор на покрытии

План

Разрез III-III

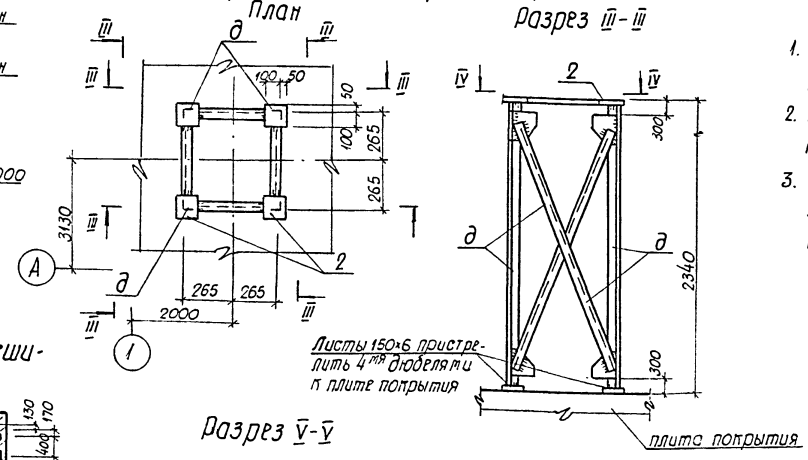

1. Сварку проводить электродом Э-42 ГОСТ 9467-75
2. Толщину неоговоренных швов принимать по толщине свариваемого элемента
3. Техническую спецификацию стали, условные обозначения и общие указания см. лист 1; 2

Вид по IV-IV

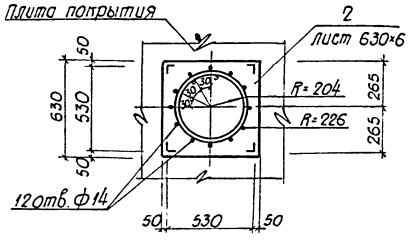

План опор под расширительный бак

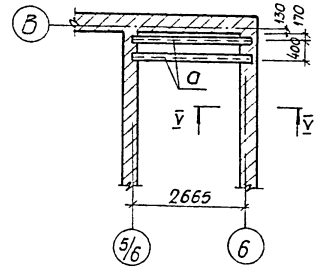

Разрез V-V

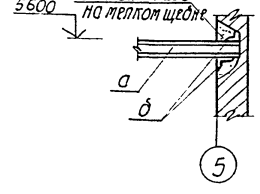

67

9618/2

Изм.	Лист	№ докум.	Подп.	Дата	ТП 509-25.86	КМ	
Разраб.		Исаков		1.5.84	Объединенное здание транспортного управления, зооветстанции и поста электрической централизации на 75 человек. Стены из кирпича		
Провер.		Машков		1.5.84			
Рук. гр.		Машков		1.05.84		Стадия	Лист	Листов
Н. контр.		Ляхницкий		1.05.84		Р	5	
Нач. отд.		Нестеров		1.05.84	План опор под узел ввода при теплоносителе вода и пар. Опоры под эжектор и расширительный бак.	Харьковский ПРОМТРАНСПРОЕКТ	
ГИП		Нестеров					

Привязан:

Инв. №

Инв. № подл. | Подп. и дата | Взам. инв. № | Рук. гр. 08 | Ефлентий | 14.05

Формат А-2

Типовой проект 509-25.86 Альбом II

2-2

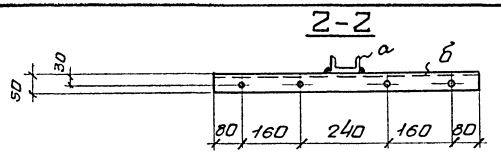

Шайба

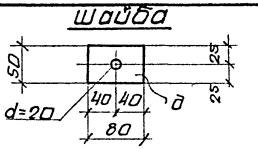

Опора под водоподогреватель

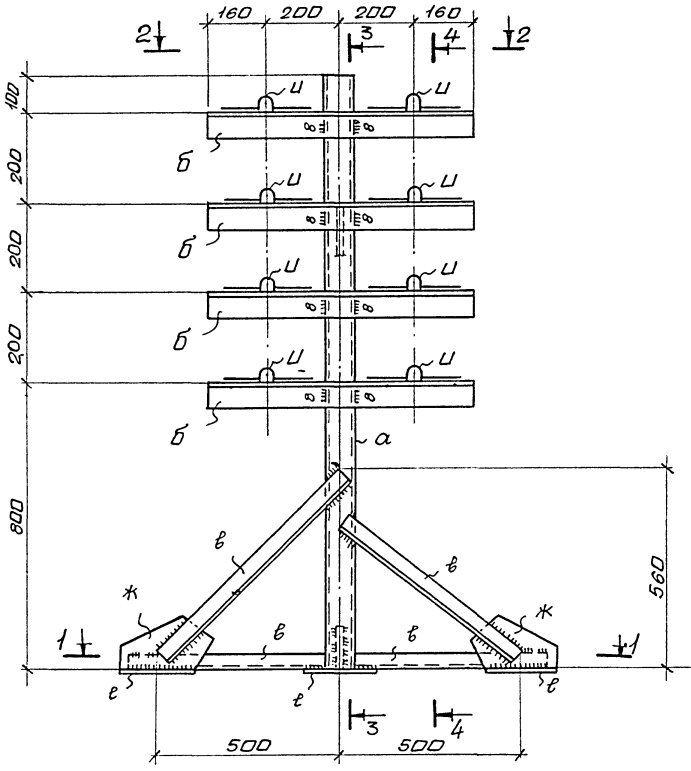

3-3

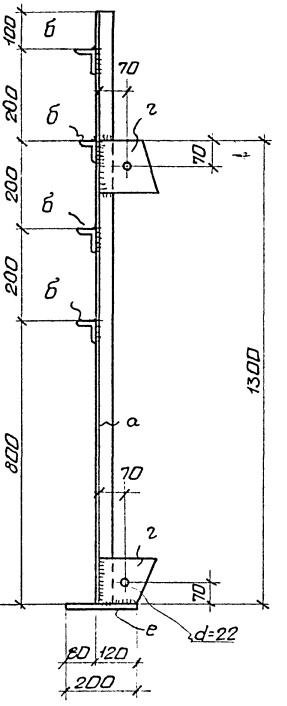

4-4

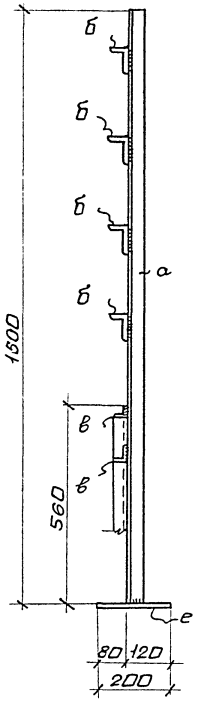

Ведомость элементов на опору

Марка	Сечение эскиз	Поз.	состав	Опорные усилия M, тс.м	N, тс	Q, тс	Группа конструк.	Марка металла	Примечания
а	⊏	1	[8	конструктивно			IV	Вст3кп2	ГОСТ 380-71*
б	∟	2	L 75х50х5	конструктивно			IV	Вст3кп2	то же
в	∟	3	L 45х4	конструктивно			IV	Вст3кп2	"
г	▭	4	-130х8	конструктивно			IV	Вст3кп2	"
д	▭	5	-50х16	конструктивно			IV	Вст3кп2	"
е	▭	6	-200х12	конструктивно			IV	Вст3кп2	"
и	▭	7	-40х4	конструктивно			IV	Вст3кп2	"
ж	▭	8	-130х8	то же			IV	Вст3кп2	"

1. Расположение опор в плане см. чертежи марки ОВ.
2. Техническую спецификацию стали, условные обозначения и общие указания см. листы 1,2.
3. Данный лист см. совместно с листами 1,2,7.

1-1

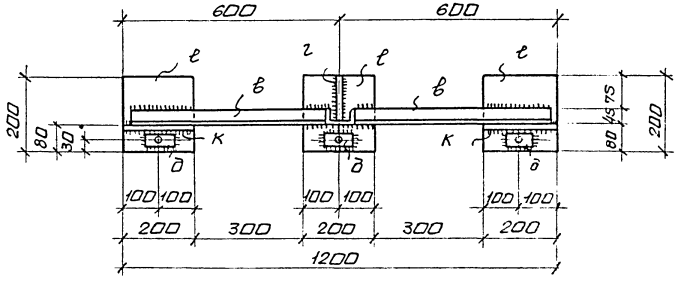

Хомут

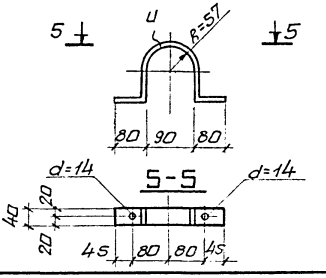

Привязан:

Инв.№

Изм.	Лист	№докум.	Подп.	Дата
Разраб.		Рябко		
Пров.		Машков		
Рук.гр.		Машков		
Н.контр.		Кажицкий		
Нач.отд.		Нестеров		
ГИП		Нестеров		

ТП 509-25.86 КМ

Объединенное здание транспортного управления железной дороги и поста электрической централизации на 75 человек. стены из кирпича.

Стадия	Лист	Листов
Р	6	

Опора под водоводяной водоподогреватель.

Харьковский ПРОМТРАНСПРОЕКТ

Формат А3

Инв.№подл. | Подпись и дата | Взам.инв.№ | Инв.№дубл. | Подпись и дата | Рук. группы | Ефимова

Типовой проект 509-25.86 Альбом III

Ведомость элементов на опору под два водоподогревателя

Марка	Сечение: Эскиз	Кол.	Длина	Опорные усилия: M1 тс м	N1 тс	Q тс	Группа конструкций	Марка металла	Примечания
1	⊏ 10	4	1400	Конструктивно			IV	Вст3кп2	ГОСТ 380-71
2	⊏ 10	4	570	то же			IV	Вст3кп2	то же
3	∟ 40×4	4	750	—"—			IV	Вст3кп2	—"—
4	⟨ 40×6	1	800	—"—			IV	то же	—"—
5	— 200×12	4	250	—"—			IV	—"—	—"—
6	— 130×6	4	240	—"—			IV	—"—	—"—
7	— 200×6	4	210	—"—			IV	—"—	—"—
8	— 150×6	4	200	—"—			IV	—"—	—"—
9	— 60×6	4	120	—"—			IV	—"—	—"—
10	— 130×6	12	140	—"—			IV	—"—	—"—
11	∟ 75×50×5	2	1500	—"—			IV	—"—	—"—
12	∟ 75×8	4	1740	—"—			IV	—"—	—"—
13	Ф 20 AI	2	200	—"—			IV	—"—	—"—

Опора Т-1

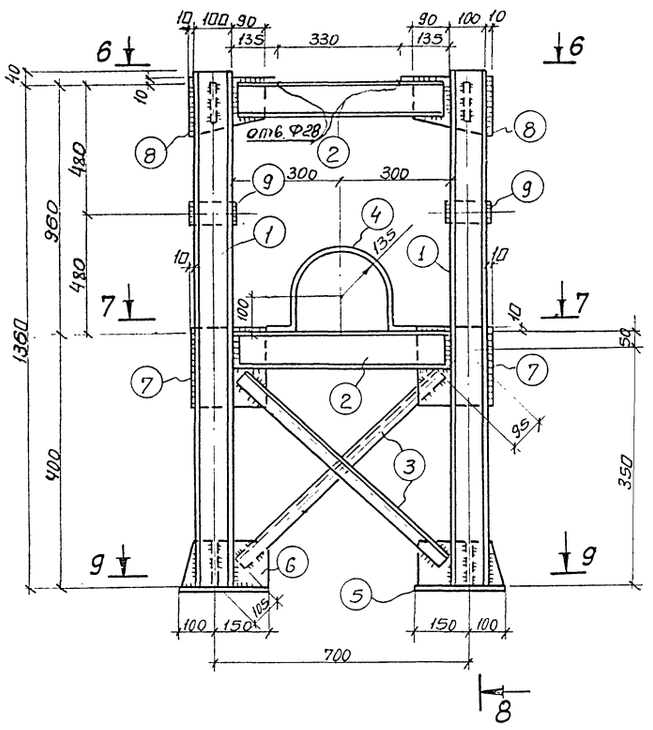

6 - 6

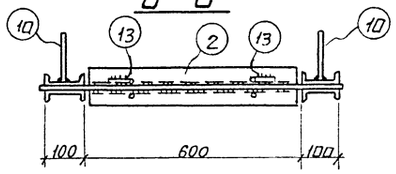

7 - 7

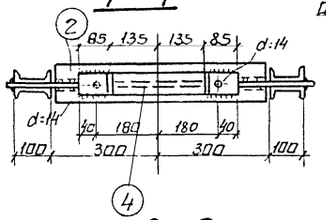

8 - 8

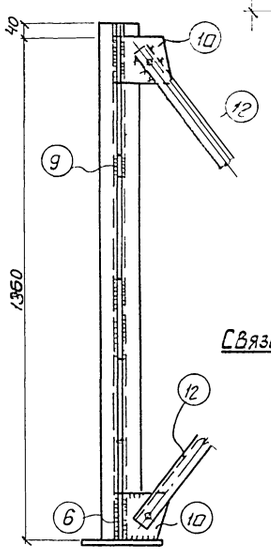

9 - 9

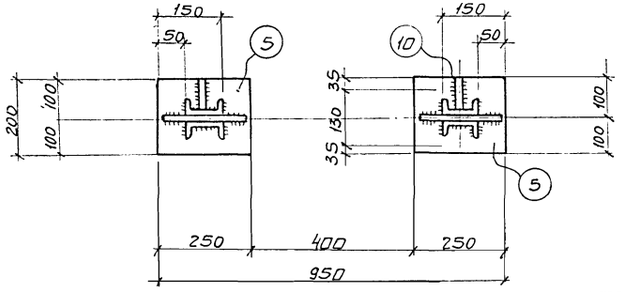

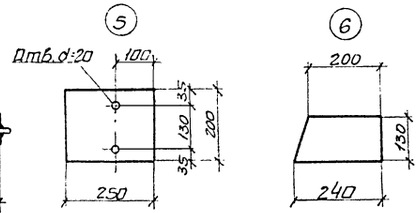

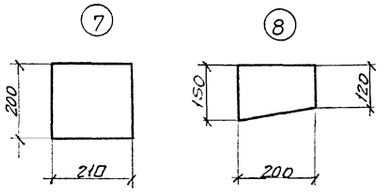

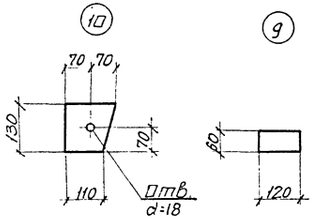

Связь для опор под два водоподогревателя

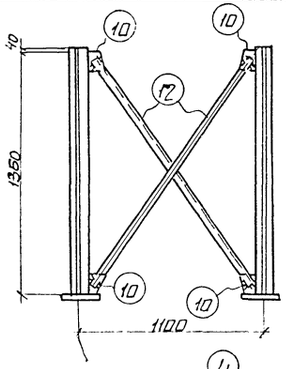

Связь для опоры под водяной водоподогреватель

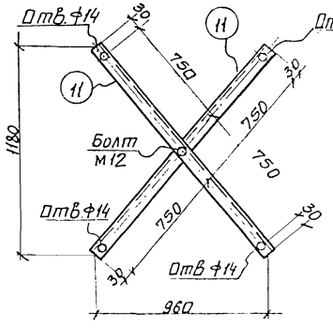

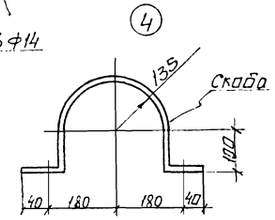

1. Техническую спецификацию стали, условные обозначения и общие указания см. лист 1, 2
2. Данный лист см. совместно с листами 1, 2, 6
3. Расположение опор в плане см. чертежи марки ОВ. Альбом III.

9618/2

Изм.	Лист	N докум.	Подп.	Дата	ТП 509-25.86 КМ		
Разраб.		Рябко		1.6.84	Объединенное здание транспортного управления завода-стоянки и поста электрической централизации на 75 человек. Стены из кирпича		
Провер.		Машков		1.6.84		Стадия	Лист	Листов
Рук. гр.		Машков		1.06.84		Р	7	
Н. контр.		Княжицкий		1.6.84	Опора под два водоподогревателя	Харьковский ПРОМТРАНСПРОЕКТ		
Нач. отд.		Нестеров		1.06.84				
ГИП		Нестеров		1.06.84				

Привязан:

Инв. N

Инв. N подл. | Подп. и дата | Взам. инв. N | Рук. группы | Гл. инж. проекта

Формат А-2

gost.e-ecolog.ru