ТИПОВОЙ ПРОЕКТ
820-3-30.83
АВТОМАТИЧЕСКАЯ ПНЕВМАТИЧЕСКАЯ НАСОСНАЯ СТАНЦИЯ С УСТАНОВКОЙ ВУ-10-80

АЛЬБОМ II

АРХИТЕКТУРНО-СТРОИТЕЛЬНЫЕ РЕШЕНИЯ
КОНСТРУКЦИИ ЖЕЛЕЗОБЕТОННЫЕ ОТОПЛЕНИЕ И ВЕНТИЛЯЦИЯ

На основании письма ин-та «Союзгипроводхоз»
N933-23-18/1847 от 26.03.86 г.
В альбоме произведены изменения
1. Скорректирована обложка
2. Заменен титульный лист
Инженер Алимбаева
13.05.87 г.

КФ. УСТП инв 19052-02

Привязан

Инв N

19052-02
Цена 0-12

gost.e-ecolog.ru

ТИПОВОЙ ПРОЕКТ
820-3-30.83

АВТОМАТИЧЕСКАЯ ПНЕВМАТИЧЕСКАЯ НАСОСНАЯ СТАНЦИЯ С УСТАНОВКОЙ ВУ-10-80

АЛЬБОМ II

АЛЬБОМ I Генеральный план. Технологические решения
АЛЬБОМ II Архитектурно-строительные решения
Конструкции железобетонные. Отопление и вентиляция
АЛЬБОМ III Автоматизация и электрооборудование
АЛЬБОМ IV Заказные спецификации
АЛЬБОМ V Ведомости потребности в материалах
АЛЬБОМ VI.86 Сметы

Лист заменен
Инженер Алимбаева
15.05.87

РАЗРАБОТАН
ПРОЕКТНЫМ ИНСТИТУТОМ „СОЮЗГИПРОВОДХОЗ"
им.Е.Е. АЛЕКСЕЕВСКОГО
ГЛАВНЫЙ ИНЖЕНЕР ИНСТИТУТА А.Ф КОНДРАТЬЕВ
ГЛАВНЫЙ ИНЖЕНЕР ПРОЕКТА Ю.Г. БАГРЯНЦЕВ

ТЕХНОРАБОЧИЙ ПРОЕКТ
УТВЕРЖДЕН МИНВОДХОЗОМ СССР
ПРОТОКОЛ N 421 ОТ 29.06.81г
ВВЕДЕН В ДЕЙСТВИЕ СОЮЗГИПРОВОДХОЗОМ
Альбом VI.86 утвержден Минводхозом СССР протокол N 15 от 12.12.85г.
ПРИКАЗ N 206 ОТ 10.08.83 г.

				Привязан	
Инв.№					

КФ ЦИТП Инв N 19052-02

Содержание

Марка	Наименование	Стр
КЖ-1	Общие данные (начало)	3
КЖ-2	Общие данные (окончание)	4
КЖ-3	Маркировочная схема. Разрезы 1-1, 2-2 Планы 3-3, 4-4	5
КЖ-4	Узлы 1, 2	6
КЖ-5	Фрагмент плана Вид 1-1. Узел 3. Вид 2-2	7
КЖ-6	Фундамент ФМ1	8
КЖ-7	Фундамент ФМ2	9
КМН, КДН	Прилагаемые документы.	10÷14
ОВ-1	Общие данные (начало)	15
ОВ-2	Общие данные (окончание)	16
ОВ-3	План. Разрез 1-1. Схема системы Вентиляции	17

Типовой проект 820-3-30.83 Альбом II

Ведомость рабочих чертежей основного комплекта КЖ

Лист	Наименование	Примечание
1	Общие данные (начало)	
2	Общие данные (окончание)	
3	Маркировочная схема. Разрезы 1-1, 2-2. Планы 3-3, 4-4	
4	Узлы 1,2	
5	Фрагмент плана. Вид 1-1. Узел 3. Вид 2-2	
6	Фундамент ФМ1.	
7	Фундамент ФМ2	

Ведомость спецификаций.

Лист	Наименование	Примечание
4	Спецификация элементов, замаркированных на листах 3÷5	
6	Спецификация на 1 фундамент	
7	Спецификация на 1 фундамент.	

Ведомость ссылочных и прилагаемых документов.

Обозначение	Наименование	Примечание
	Ссылочные документы	
3.900-3 вып.7	Изделия для круглых колодцев. Часть I	Союзводоканал проекта
3.820-9 вып.1	Конструкции колодцев плиты упорные и плита гидранта	Укргипроводхоз
	Прилагаемые документы	
КМИ 00.00.000	Рама металлическая РМ1	
КМИ 01.00.000	Стакан металлический СМ1	
КМИ 02.00.000	Горловина люка металлическая ГЛМ1	
КМИ.03.00.000	Крышка люка металлическая КЛМ1	
КМИ.04.00.000	Патрубок ребристый ПР1	
КДН.00.00.000	Крышка деревянная КД2	

Проект разработан в соответствии с действующими нормами и правилами и предусматривает мероприятия, обеспечивающие взрывную, взрывопожарную и пожарную безопасность при эксплуатации сооружения

Главный инженер проекта Багрянцев

19052-02 3

Привязан

Инв. №

820-3-30.83 КЖ

ГИП	Багрянцев		26.10.82
Нач.отд.	Якушев		26.10.82
Пров.	Кузин		26.10.82
Инж.	Милославский		26.10.82
Н.контр.	Цветков		26.10.82

Автоматическая пневматическая насосная станция с установкой ВУ-10-80

Общие данные (начало)

Стадия	Лист	Листов
Р	1	7

Союзгипроводхоз имени Е.Е. Алексеевского г. Москва

Инв. № подл. | Подпись и дата | Взам. инв. №

Копировал: Марулина

Формат А3

Типовой проект 820-3-30.83 Альбом II

Ведомость объемов сборных бетонных и железобетонных конструкций по рабочим чертежам основного комплекта марки КЖ

№ строки	Наименование группы элементов конструкций	Код	Кол., $м^3$	Примечание
1	Кольца стеновые Дв = 2000	585500	1,39	
2	Кольца стеновые Дв = 1000	585500	0,16	
3	Плита перекрытия камеры	585500	0,45	
4	Фундаменты монолитные		5,15	
	Всего бетона и железобетона		7,15	

1. Проект разработан для строительства в следующих природных условиях:
   а) расчетная температура наружного воздуха: -20°С, -30°С, и -40°С;
   б) вес снегового покрова для III района по СНиП II-6-74;
   в) сейсмичность района не выше 6 баллов;
   г) грунтовые воды ниже подошвы фундамента подземной камеры на 0,5 м и более;
   е) территория без подработки горными выработками;
   ж) рельеф территории спокойный.
2. Проект не предусматривает применения в районах вечной мерзлоты.
3. Основанием под фундаменты приняты непучинистые непросадочные грунты со следующими нормативными характеристиками: угол внутреннего трения $\varphi^н = 28°$, удельное сцепление $C^н = 0{,}02$ кг/см², модуль деформации $E^н = 150$ кг/см², объемный вес $\gamma_0 = 1{,}8$ т/м³.
4. За условную отметку 0.000 принята отметка верха кольца горловины камеры.
5. В знаках ▭ проставляются абсолютные отметки в соответствии с технологическим решением.
6. В районах с расчетной температурой наружного воздуха -30°С и -40°С деревянная крышка КД2 утепляется войлоком.
7. Все наружные поверхности камеры обмазать горячим битумом за 2 раза по огрунтованной поверхности.

19052-02 4

				820-3-30.83 КЖ			
Привязан	ГИП	Багрянцев	26.10.82	Автоматическая пневматическая насосная станция с установкой ВУ-10-80	Стадия	Лист	Листов
	Нач.отд.	Якушев	26.10.82		Р	2	
	Пров.	Кузин	26.10.82				
	Инж.	Милославский	26.10.82	Общие данные (окончание)	Союзгипроводхоз имени Е.Е. Алексеевского г. Москва		
Инв. №	Н.контр	Цветков	30.11.82				

Инв. № подл. | Подпись и дата | Взам.инв. №

Копировал Марулина

Формат А3

Типовой проект 820-3-30.83 Альбом II

Рук. с ТХ Жилин

Инв.№ подл. | Подпись и дата | Взам.инв.№

Разрез 1-1

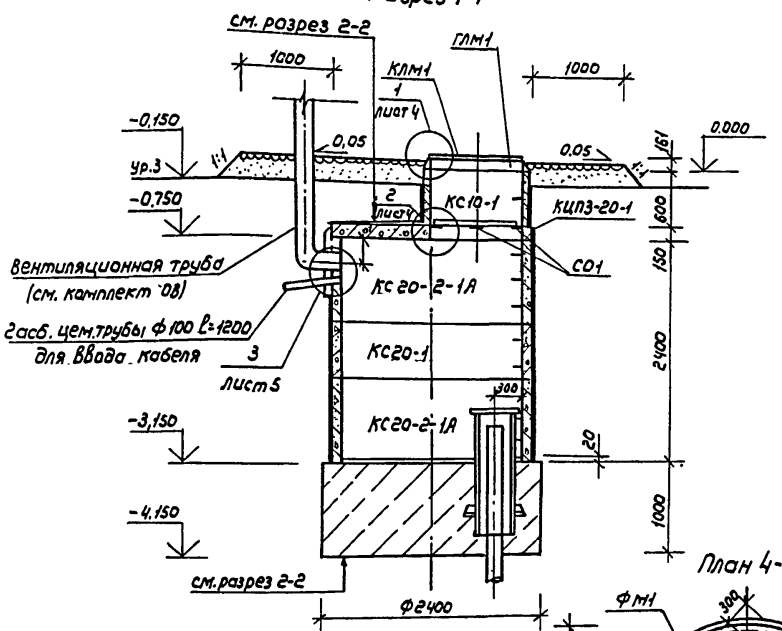

План 4-4

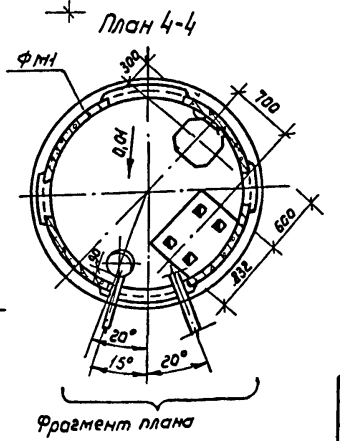

План 3-3

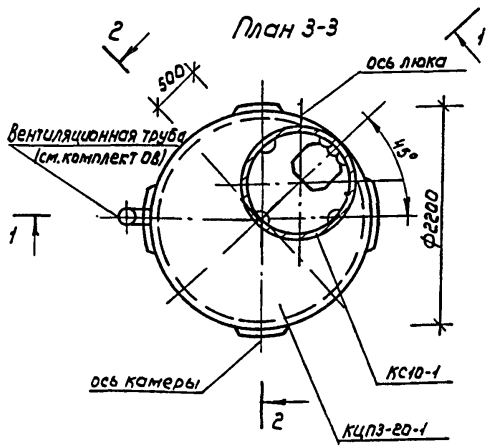

Разрез 2-2

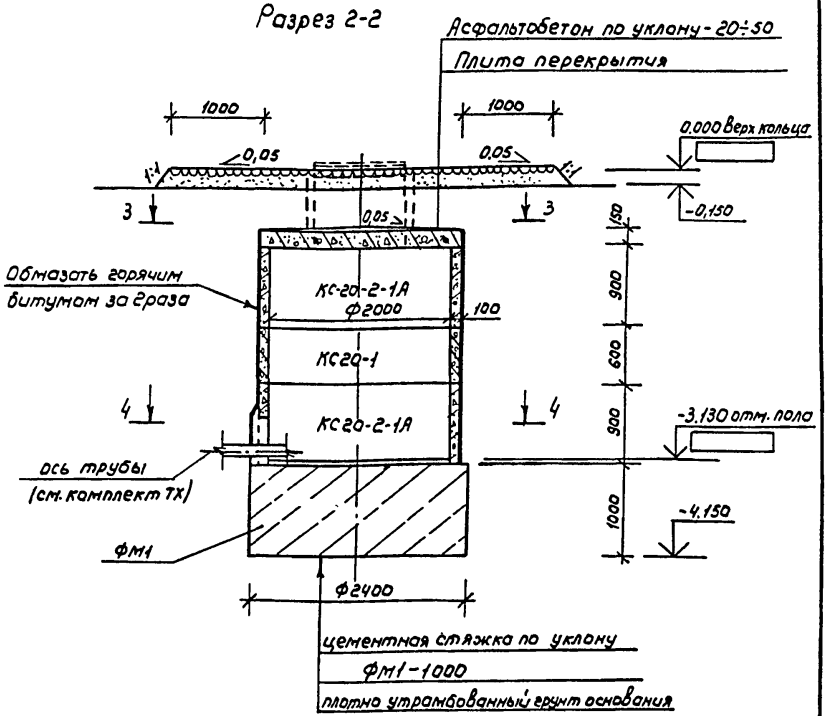

1. Камеру и горловину люка с наружной стороны обмазать горячим битумом за 2 раза
2. Отверстия без труб в кольцах КС20-2-1А заделать монолитным бетоном марки 100 на мелком заполнителе.

19052-02 5

				820-3-30.83		КЖ
Привязан						
ГИП	Багрянцев		28.10.83	Автоматическая пневматическая насосная станция с установкой ВУ-10-80	Стадия	Лист	Листов
Нач.отд.	Якушев		26.10.83		Р	3	
Пров.	Кузин		26.10.83	Маркировочная схема разрезы 1-1, 2-2. Планы 3-3, 4-4	Союзгипроводхоз имени Е.Е.Алексеевского г. Москва		
Инж.	Милославский		26.10.83				
Н.контр.	Цветков		26.10.83				
Инв.№							

Копировал: Марчлина Формат А3

Типовой проект 820-3-30.83 Альбом II

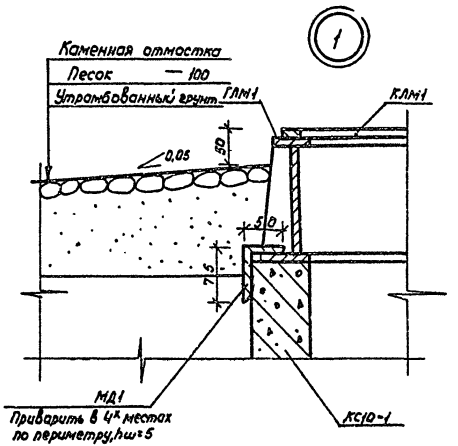

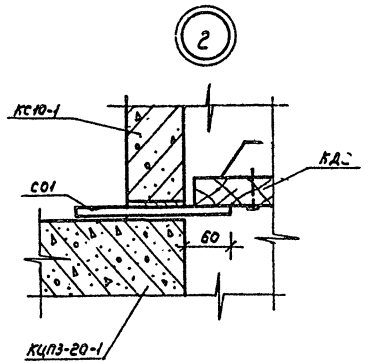

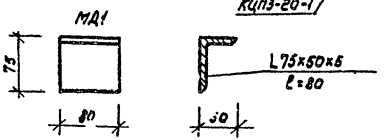

Спецификация элементов, замаркированных на листах 3÷5

Марка поз.	Обозначение	Наименование	Кол.	Масса ед. кг.	Примечание
КС10-1	3.820-9 вып.1	Кольцо стеновое	1	400	
КС20-1	3.820-9 вып.1	Кольцо стеновое	1	975	
КС20-2-1А	3.820-9 вып.1	Кольцо стеновое	2	1250	
КЦП3-20-1	3.900-3 вып.7	Плита перекрытия	1	130	
	ГОСТ 1839-80	Асбестоцементная труба Ду100	2		
КЛМ1	КМИ.03.00.000	Крышка люка металлическая	1	89	
ГЛМ1	КМИ.02.00.000	Горловина люка металлическая	1	86	
МД1	КЖ-4	Металлическая деталь	3		
СО1	3.820-9 вып.1	Скоба опорная	4		
КД2	КДИ.00.00.000	Крышка деревянная	1		
ФМ1	КЖ-6	Фундамент монолитный	1		
ПР1	КМИ04.00.000	Патрубок ребристый Ду250	1		
		Монолитный бетон марки 100	0,5		м³

19052-02 6

820-3-30.83 КЖ

ГИП	Боярянцев		26.10.82	Автоматическая пневматическая насосная станция с установкой ВУ-10-80	Стадия	Лист	Листов
Нач.отд.	Якушев		26.10.82		Р	4	
Пров.	Кузин		26.10.82				
Инж.	Милославский		26.10.82	Узлы 1,2	Союзгипроводхоз имени Е.Е. Алексеевского г. Москва		
Н.контр.	Цветков		26.10.82				

Привязан

Инв. №

Инв. № подл. | Подпись и дата | Взам. инв. №

Копировал: Марулина

Формат А3

Типовой проект 820-3-30.82 Альбом II

Согласовано

Инв.№ подл. | Подпись и дата | Взам.инв.№ | Рук. с. ТК | Жилин

Фрагмент плана

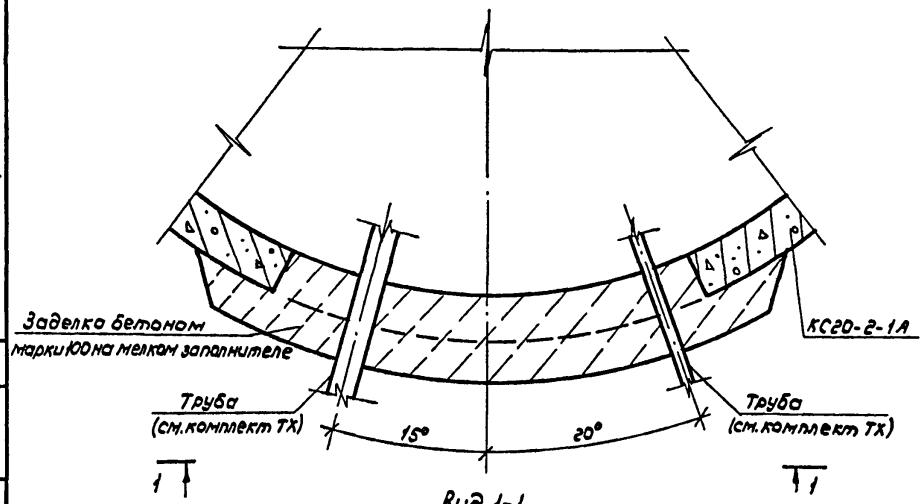

Вид 1-1

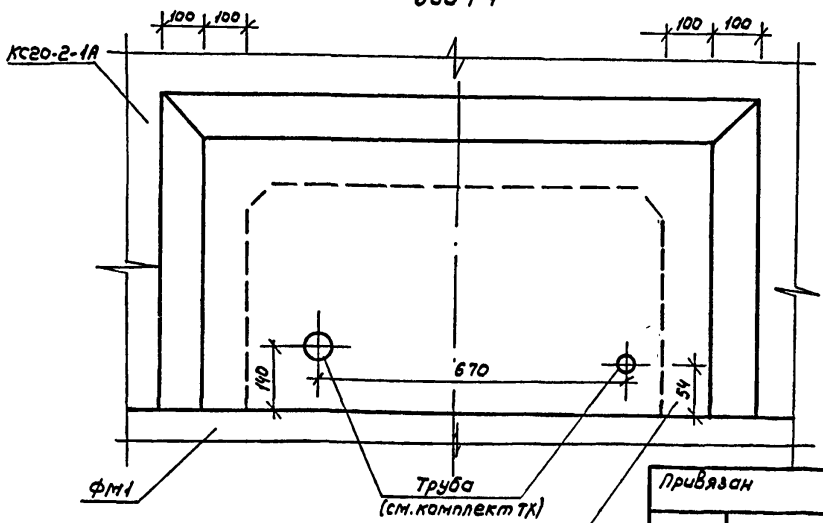

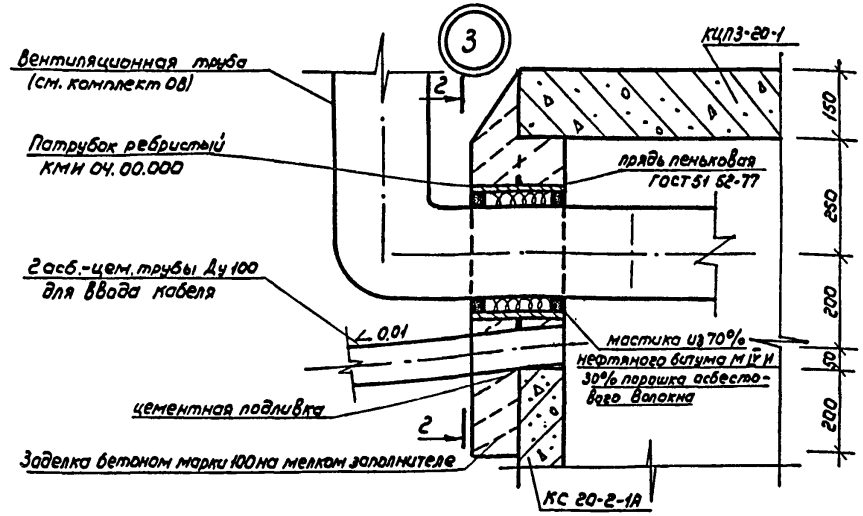

Вид 2-2

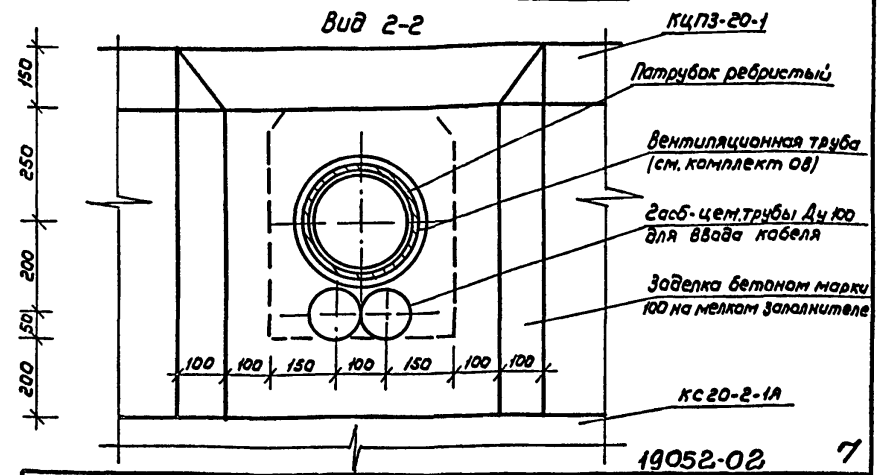

19052-02 7

					820-3-30.83 КЖ		
Привязан							
Инв.№							
ГИП	Багрянцев		16.10.81	Автоматическая пневматическая насосная станция с установкой ВУ 10-80	Стадия	Лист	Листов
Нач.отд.	Якушев		16.10.81		Р	5	
Пров.	Кузин		16.10.81				
Инж.	Милославский		16.10.81	Фрагмент плана. Вид 1-1 Узел 3. Вид 2-2	Союзгипроводхоз имени Е.Е. Алексеевского г. Москва		
Н.контр.	Цветков		16.10.81				

Копировал: Марулина

Формат А3

Типовой проект 820-3-30.82 Альбом II

Согласовано

Рук. с ТК | Жилин

Взам. инв. №

Подпись и дата

Инв. № подл.

Спецификация на 1 фундамент

Марка поз.	Обозначение	Наименование	Кол.	Масса ед., кг	Примечание
СМ-1	КМН 01.00.000	Стакан металлический	1	41,3	
		Бетон марки 100	4,7		

Разрез 1-1

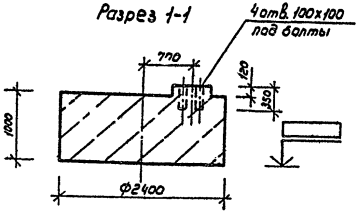

План

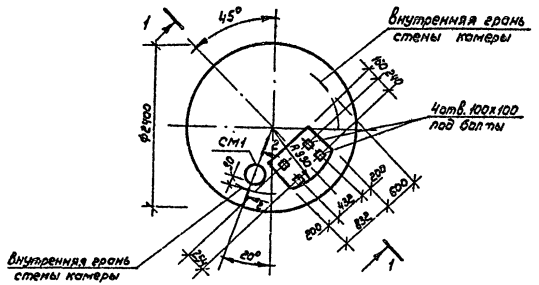

Разрез 2-2

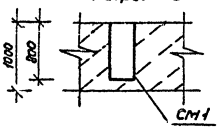

1. Фундамент ФМ1 возводить после установки, оголовка (по т.п. 4.901-16 Вып. 1)
2. Укладку бетона вести после уплотнения грунта основания.

10052-02 8

				820-3-30.83		КЖ	
Привязан	ГИП	Багрянцев		Автоматическая пневматическая насосная станция с установкой ВУ-10-80	Стадия	Лист	Листов
	Нач. отд.	Якушев			Р	6	
	Пров.	Кузин					
	Инж.	Жизславский					
	Н. контр.	Цветков		Фундамент ФМ1	Союзгипроводхоз имени Е.Е. Алексеевского г. Москва		
Инв. №							

Копировал: Марулина

Формат А3

Типовой проект 820-3-30.83 Альбом I

Согласовано

Инв.№ подл. | Подпись и дата | Взам.инв.№

Спецификация на 1 фундамент

Марка поз.	Обозначение	Наименование	Кол.	Масса ед., кг.	Примечание
А1	КЖ-7	Анкер А1	4	0,926	
РМ1	КМИ.00.00.000	Рама металлическая	1	35,4	
		Бетон марки 100	0,46		м³

План

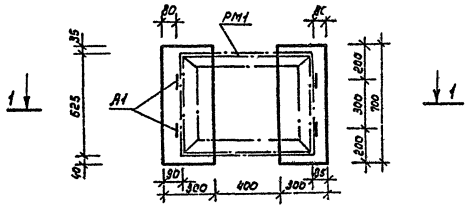

Разрез 1-1

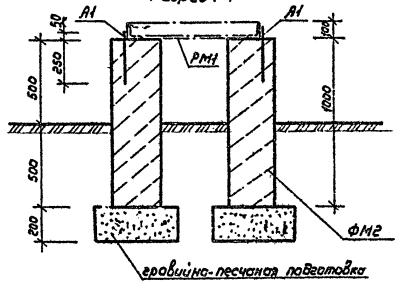

Ситуационный план

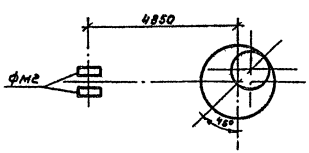

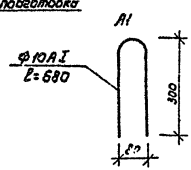

1. Раму РМ1 после установки на фундамент ФМ2 приварить к анкерам А1.
2. Раму и анкера окрасить масляной краской за 2 раза.

19052-02 9

820-3-30.83 КЖ

Привязан		ГИП	Баграмиев			Автоматическая пневматическая насосная станция с установкой ВЗИО-80	Стад. Р	Лист 7	Листов
		Нач.отд	Якушев						
		Пров.	Кузин				Союзгазпроводхоз имени Е.Е.Алексеевского г.Москва		
		Инж.	Живословский			Фундамент ФМ2			
		Н.контр	Цветков						
Инв.№									

Копировал: Морулина Формат А3

Типовой проект 820-3-30.83 Альбом II

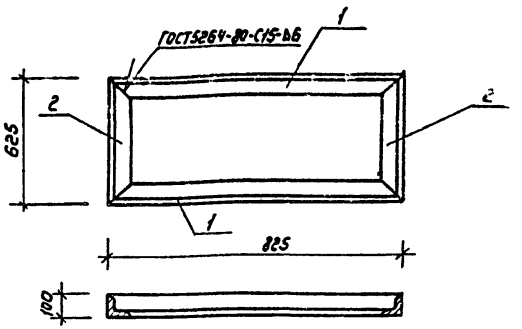

Формат	Зона	Поз.	Обозначение	Наименование	Кол.	Примечание
				Детали		
				Уголок Б-100х100х8 ГОСТ 8509-72 Уголок Б-6 Ст3кп-2 ГОСТ 8335-79		
Б4		1	КМИ 00.00.001	ℓ=825	2	20,2кг.
Б4		2	КМИ 00.00.002	ℓ=825	2	15,2кг.

В спецификации в графе „Примечание" масса указана на все элементы

Взам.инв.№ | Подпись и дата | Инв.№ подл.

ГИП	Багрянцев		26.10.82
Нач.отд.	Якушев		26.10.82
Пров.	Кузин		26.10.82
Инж.	Милославский		26.10.82
Н.контр.	Цветков		30.11.82

КМИ.00.00.000

Рама металлическая РМ1

Стадия	Масса	Масштаб
Р	35,4	6М

Лист | Листов 1

Союзгипроводхоз имени Е.Е. Алексеевского г. Москва

Формат А4

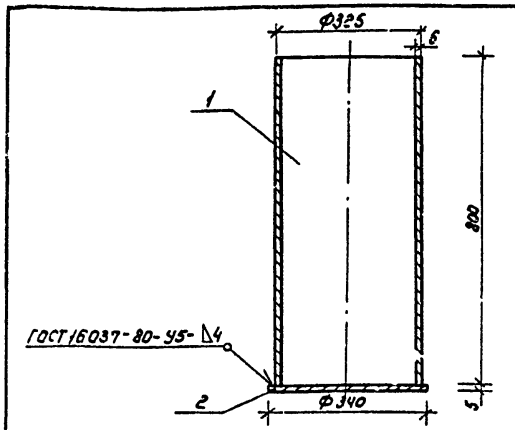

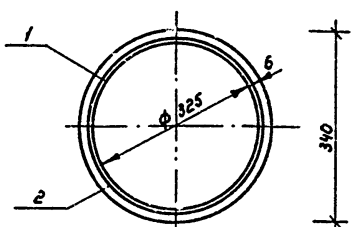

Формат	Зона	Поз	Обозначение	Наименование	Кол.	Примечание
				Детали		
Б4		1	КМИ 01.00.001	Труба 325х6 ГОСТ 10704-76 Б-6-Ст3Гр2 ГОСТ 10706-76		
				ℓ=800	1	37,8 кг.
Б4		2	КМИ 01.00.002	Лист 6-ПН5 ГОСТ 19903-74 Б-6 Ст3кп2 ГОСТ 14637-79	1	3,5 кг.

19052-02 10

Взам.инв.№ | Подпись и дата | Инв.№ подл.

ГИП	Багрянцев		26.10.82
Нач.отд.	Якушев		26.10.82
Пров.	Кузин		26.10.82
Инж.	Милославский		26.10.82
Н.контр.	Цветков		30.11.82

820-3-30.83 КМИ 01.00.000

Стакан металлический СМ1

Стадия	Масса	Масштаб
Р	41,3	6М

Лист | Листов 1

Союзгипроводхоз имени Е.Е. Алексеевского г. Москва

Копировал: Марулина

Формат А4

Типовой проект 820-3-30.83 Альбом II

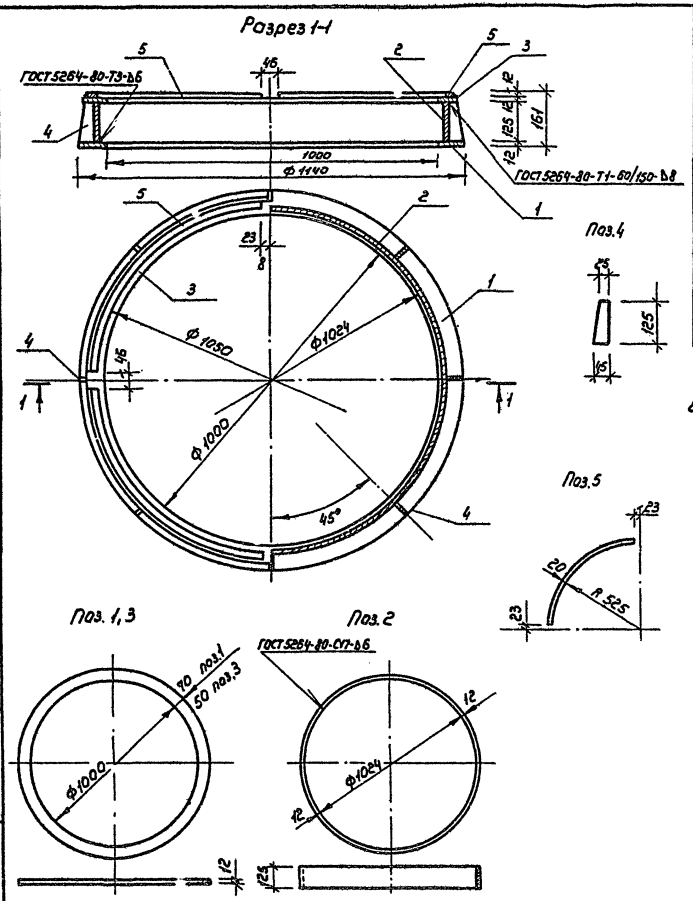

Формат	Зона	Поз.	Обозначение	Наименование	Кол.	Примечание
				Детали		
Б4		1	КМИ 02.00.001	Лист $\frac{\text{Б-ПН 12 ГОСТ 19903-74}}{\text{В Ст 3 КП2 ГОСТ 14637-79}}$	1	22,6кг
Б4		2	КМИ 02.00.002	Полоса $\frac{\text{Б-12×125 ГОСТ 103-76}}{\text{В Ст 3 Кп 2 ГОСТ 535-79}}$		
				ℓ=3260	1	38,3кг
Б4		3	КМИ 02.00.003	Лист $\frac{\text{Б-ПН 12 ГОСТ 19903-74}}{\text{В Ст 3 КП2 ГОСТ 14637-79}}$	1	16,0кг
Б4		4	КМИ 02.00.004	Полоса $\frac{\text{Б-8×45 ГОСТ 103-76}}{\text{В Ст-3 Кп 2 ГОСТ 535-79}}$		
				ℓ=125	8	2,9кг
Б4		5	КМИ 02.00.005	Полоса $\frac{\text{Б-12×20 ГОСТ 103-76}}{\text{В Ст 3 Кп 2 ГОСТ 535-79}}$		
				ℓ=795	4	6,0кг

1. В спецификации в графе „Примечание, масса указана на все элементы
2. Сварку ручную дуговую производить электродом Э42 ГОСТ 9467-75

19052-02 11

				820-3-30.83	КМИ 02.00.000		
ГИП	Багрянцев		26.10.82	Горловина люка металлическая ГЛМ1	Стадия	Масса	Масштаб
Нач.отд.	Якушев		26.10.82		Р	86,0	1:10
Пров.	Кузин		26.10.82		Лист	Листов 1	
Инж.	Милославский		26.10.82		Союзгипроводхоз имени Е.Е. Алексеевского г. Москва		
Н.контр	Цветков		26.10.82				

Копировал: Марулина

Формат А3

Инв. № подл. | Подпись и дата | Взам. инв. №

Типовой проект 820-3-30.83 Альбом II

Разрез 1-1

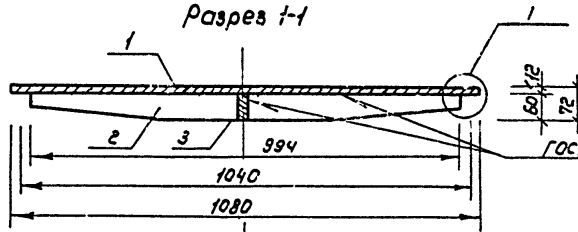

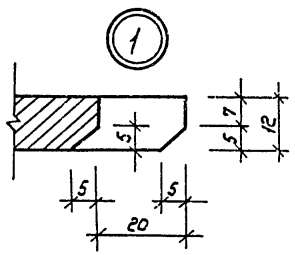

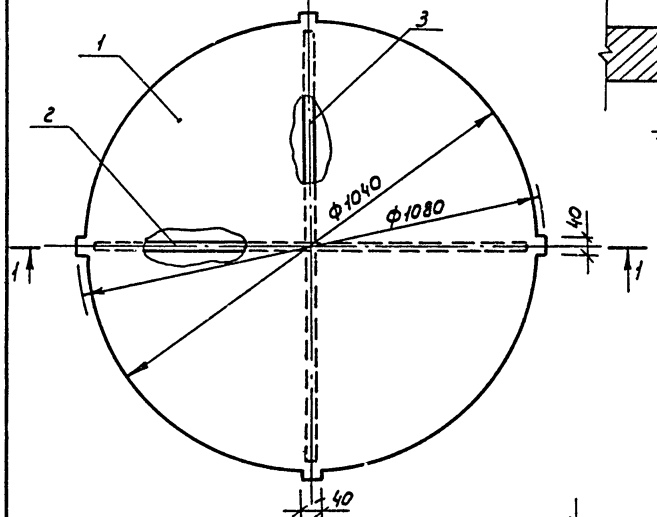

Поз.3

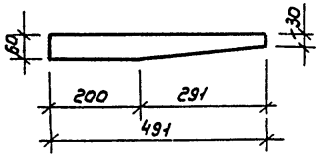

Поз.2

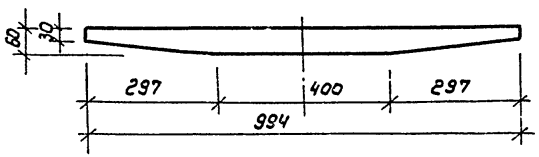

Формат	Зона	Поз	Обозначение	Наименование	Кол.	Примечание
				Детали		
Б4		1	КМИ 03.00.001	Б-ПН 12 ГОСТ 19903-74 / Лист В Ст3КП2 ГОСТ 14637-79	1	80,6кг
Б4		2	КМИ 03.00.002	Полоса Б-12х60 ГОСТ 103-76 / Полоса В Ст3Кп 2 ГОСТ 535-79		
				ℓ=994	1	5,6кг
Б4		3	КМИ 03.00.003	Полоса Б-12х60 ГОСТ 103-76 / Полоса В Ст3Кп 2 ГОСТ 535-79		
				ℓ=491	2	5,5кг.

1. В спецификации в графе „Примечание" масса указана на все элементы.
2. Сварку ручную дуговую производить электродами Э42 по ГОСТ 9467-75

19052-02 12

				820-3-30.83 КМИ 03.00.000			
				Крышка люка металлическая КЛМ1	Стадия	Масса	Масштаб
					Р	91,7	1:10
					Лист	Листов 1	
Гип	Багрянцев		26.10.83		Союзгипроводхоз имени Е.Е. Алексеевского г. Москва		
Нач.отд.	Якушев		26.10.83				
Пров.	Кузин		26.10.83				
Инж.	Мирославский		26.10.83				
Н.контр.	Ветков		26.10.83				

Копировал: Марунина

Формат А3

Инв.№ подл. | Подпись и дата | Взам.инв.№

Типовой проект 820-3-30.83 Альбом II

Инв.№ подл. | Подпись и дата | Взам. инв.№

Стадия	Масса	Масштаб
Лист	Листов	

Союзгипроводхоз имени Е.Е.Алексеевского г. Москва

Формат А4

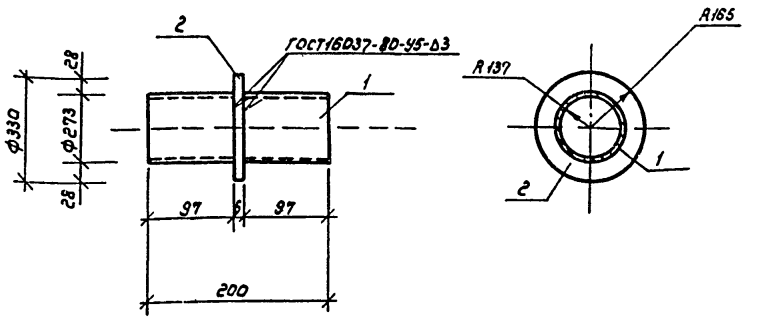

Формат	Зона	Поз.	Обозначение	Наименование	Кол.	Примечание
				Детали		
Б4		1	КМИ 04.00.001	Труба 219х4,0 ГОСТ 10704-76 / В-Б ст3кп ГОСТ 10706-76		
				ℓ=200	1	5,3 кг
Б4		2	КМИ 04.00.002	Лист 6-ПН6 ГОСТ 19903-74 / В Ст3 Гп ГОСТ 14637-79	1	1,3 кг.

19052-02 13

820-3-30.83 КМИ 04.00.000

ГИП	Багрянцев		24.10.83
Нач.отд.	Якушев		24.10.83
Пров.	Кузин		24.10.83
Инж.	Ярославский		24.10.83
Н.контр.	Цветков		24.10.83

Патрубок ребристый ПР1

Стадия	Масса	Масштаб
Р	6,6	6М
Лист	Листов 1	

Союзгипроводхоз имени Е.Е.Алексеевского г. Москва

Копировал: Нарулина

Формат А4

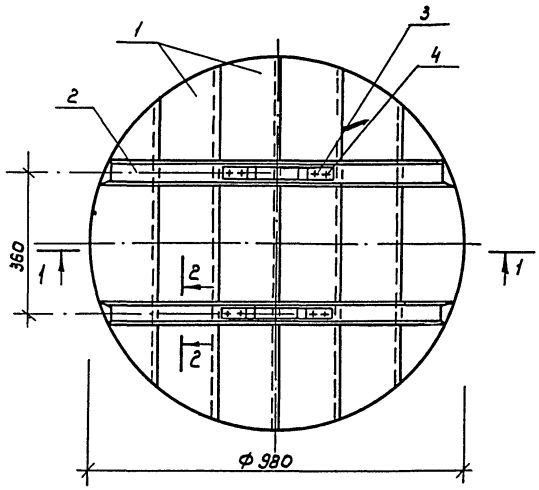

Разрез 1-1

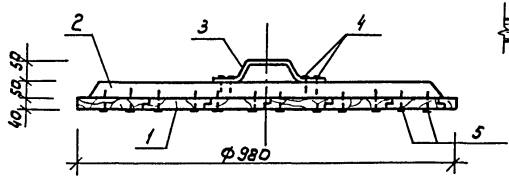

2-2

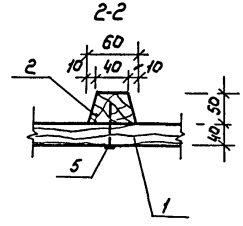

Поз. 3

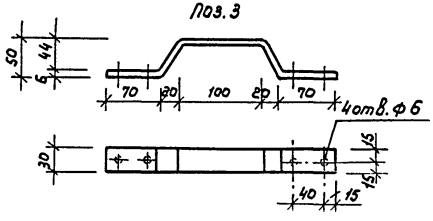

Формат	Зона	Поз	Обозначение	Наименование	Кол	Примечание
				Детали		
Б4		1	КДИ 00.00.001	Доска 2 сорт 50х150х980		
				ГОСТ 8486-66	6	
Б4		2	КДИ 00.00.002	Брусок 2 сорт 50х60х980		
				ГОСТ 8486-66	2	
Б4		3	КДИ 00.00.003	Полоса $\frac{Б-6\times60\ ГОСТ\ 103-76}{Вст3Сп\ 2\ ГОСТ\ 535-79}$		
				ℓ=340	2	1,92 кг.
				Стандартные изделия		
		4		Шуруп 5х40		
				ГОСТ 1145-70	8	0,04 кг
		5		Шуруп 5х70		
				ГОСТ 1145-70	28	0,22 кг

1. Древесину пропитать антисептическим составом в соответствии с требованиями СНиП III-19-75.
2. Поз. 3 покрасить масляной краской за 2 раза.

19052-02 14

				820-3-30.83	КДИ.00.00.000	
				Крышка деревянная КДС	Стадия	Масса	Масштаб
					Р		1:10
					Лист	Листов 1	
Гип	Богрянцев		26.10.82		Союзгипроводхоз имени Е.Е. Алексеевского г. Москва	
Нач. отд.	Якушев		26.10.82			
Пров.	Кузин		26.10.82			
Инж.	Мирославский		26.10.82			
Н. контр	Цветков		26.10.82			

Копировал Формат А3

Инв. № подл. | Подпись и дата | Взам. инв. №

Ведомость основных комплектов рабочих чертежей.

Обозначение	Наименование	Примечание
-ГП	Генплан	Альбом I
-ТХ	Технологические решения	Альбом I
-КЖ	Конструкции железобетонные	Альбом II
-ОВ	Отопление и вентиляция	Альбом II
-АЭМ	Автоматизация и электрооборудов.	Альбом III

Ведомость ссылочных и прилагаемых документов

Обозначение	Наименование	Примечание
	Ссылочные документы	
1.494-32	Зонты и дефлекторы вентиляционных систем	Разработчик ЦНИИпромзданий
1.494-14 Вып.1	Заслонки воздушные унифицированные для систем вентиляции	Разработчик Сантехпроект

Проект разработан в соответствии с действующими нормами и правилами и предусматривает мероприятия, обеспечивающие взрывную, взрывопожарную и пожарную безопасность при эксплуатации сооружения

Главный инженер проекта Багрянцев Ю.Г.

Ведомость рабочих чертежей основного комплекта ОВ

Лист	Наименование	Примечание
1	Общие данные (начало)	
2	Общие данные (окончание)	
3	План. Разрез 1-1. Схема системы вентиляции.	

19052-02 15

Привязан

Инв.№

820-3-30.83 ОВ

ГИП	Багрянцев		04.91	Автоматическая пневматическая насосная станция с установкой ВУ-10-60	Стадия	Лист	Листов
Нач.отд	Акушев		04.91		Р	1	3
Гл.спец	Жилин		04.91				
Пров.	Панфилов		04.91	Общие данные (начало)	Союзгипроводхоз имени К.Е. Ворошилова		
Инж.	Ефимова		04.91				
Н.контр	Цветков		04.91				

Копировал: Марьясина

Инв.№ подл. | Подпись и дата | Взам.инв.№

Типовой проект 820-3-30.83 Альбом II

1. Вентиляция колодца запроектирована вытяжная естественная с однократным воздухообменом, вытяжка воздуха осуществляется через систему, оборудованную дефлектором. Материал воздуховодов принят: при прокладке в грунте - сталь кровельная, тонколистовая; при прокладке на открытом воздухе - асбестоцементная труба /безнапорная/

2. Соединения участков стального воздуховода - на сварке, асбестоцементного воздуховода - на муфте; соединения должны быть прочными и прочными.

3. Подземный воздуховод защитить от грунтовой коррозии путем устройства изоляционного покрытия. В данном проекте принят тип противокоррозионной изоляции нормальный.

4. При привязке уточнить тип изоляционного покрытия в зависимости от коррозионной активности грунта.

5. В узле соединения металлического воздуховода с асбестоцементным муфта перед ее установкой внутри и торец воздуховода снаружи оклеиваются тканью на водонепроницаемом клее.

6. Муфтовые соединения следует уплотнить жгутами из пеньковой пряди, смоченными в асбестоцементном растворе с добавкой казеинового клея.

7. Свободное пространство муфты заполняют асбестоцементной мастикой.

8. Места соединения после отвердения мастики оклеивают тканью. Ткань должна плотно прилегать к коробу по всему периметру.

9. Смонтированные воздуховоды подвергаются испытанию на плотность.

10. Документация, положенная в основу проектирования: СНиП II-31-74, СНиП II-33-75, СНиП III-28-75.

Инв. № подл.	Подпись и дата	Взам. инв. №

19052-02 16

820-3-30.83 ОВ

Привязан										
			ГИП	Багрянцев		06.81	Автоматическая пневматическая насосная станция с установкой ВУ-10-80	Стадия	Лист	Листов
			Нач. отд.	Якушев		06.81		Р	2	
			Гл. спец.	Жилин		06.81				
			Пров.	Панфиль		06.81	Общие данные (окончание)	Союзгипроводхоз имени Е.Е. Алексеевского г. Москва		
			Инж.	Ефимова		06.81				
Инв. №			Н. контр.	Цветков		06.81				

Копировал: Марулина

Формат А3

Типовой проект 820-3-30.83 Альбом II

Разрез 1-1

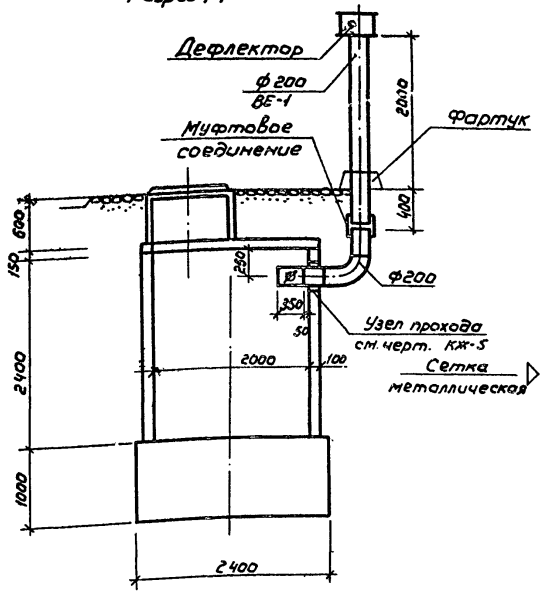

Схема системы вентиляции

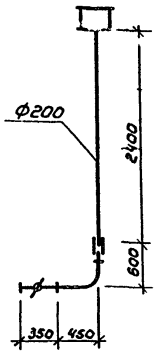

План

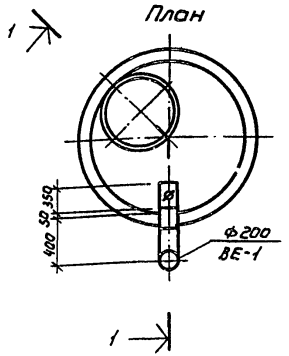

Спецификация

Марка поз.	Обозначение	Наименование	Кол.	Масса ед, кг	Примечание
1	1,494-32	Дефлектор ф200	1	7,5	
2	5.904-13 вып.1-2	Заслонка унифицированная			
		с ручным приводом Р200Р	1	4,85	
3		Воздуховод из листовой			
		стали ГОСТ 19903-74 S=0,5 ф200	1,6		м
4		Воздуховод из асбестоце-			
		ментной трубы ГОСТ 1839-80 ф200	2,6		м
5		Муфта асбестоцементная			
		ГОСТ 1839-80 ф200	1		
6		Сетка металлическая			
		20х20 ГОСТ 3826-66	0,03		м
7	КМИ 04.00.000	Патрубок ребристый			
		ф250 l=0,2м	1		
8		Изоляция нормальная	1,1		м²

19052-02 (17)

820-3-30.83 ОВ

Привязан	ГИП	Баерянцев		3.06.82	Автоматическая пневматическая насосная станция с установкой ВУ-10-80	Стадия	Лист	Листов
	Нач.отд.	Акушев		3.06.82		Р	3	
	Гл.спец.	Жилин		3.06.82				
	Пров.	Панфиль		25.05.82	План. Разрез 1-1 Схема системы вентиляции	Союзгипроводхоз имени Е.Е. Алексеевского г. Москва		
	Инж.	Минина		25.06.82				
Инв. №	Н.контр.	Цветков		6.06.82				

Копировал: Марулина

Формат А3

Инв. № подл. | Подпись и дата | Взам. инв. №

ЦЕНТРАЛЬНЫЙ ИНСТИТУТ ТИПОВОГО ПРОЕКТИРОВАНИЯ
ГОССТРОЯ СССР
КИЕВСКИЙ ФИЛИАЛ
г. Киев-57 ул. Эжена Потье № 12

Заказ № 36 6225р Инв. № 19052-02 Тираж 160

Сдано в печать 5.08 1987 Цена 0.72

gost.e-ecolog.ru