ТИПОВОЙ ПРОЕКТ

503-9-11.86

ВСПОМОГАТЕЛЬНОЕ ЗДАНИЕ ДЛЯ СТАНЦИЙ ТЕХНИЧЕСКОГО ОБСЛУЖИВАНИЯ ЛЕГКОВЫХ АВТОМОБИЛЕЙ, ПРИНАДЛЕЖАЩИХ ГРАЖДАНАМ

АЛЬБОМ II

gost.e-ecolog.ru

Отпечатано
в Новосибирском филиале ЦИТП
630064 г. Новосибирск пр. Карла Маркса 1
Выдано в печать: „11" X 1986г.
Заказ Т-2220 Тираж 550

ТИПОВОЙ ПРОЕКТ

503-9-11.86

ВСПОМОГАТЕЛЬНОЕ ЗДАНИЕ ДЛЯ СТАНЦИЙ ТЕХНИЧЕСКОГО ОБСЛУЖИВАНИЯ ЛЕГКОВЫХ АВТОМОБИЛЕЙ, ПРИНАДЛЕЖАЩИХ ГРАЖДАНАМ

АЛЬБОМ II

СБОРНЫЕ ЖЕЛЕЗОБЕТОННЫЕ ИЗДЕЛИЯ. СТАЛЬНЫЕ ЗАКЛАДНЫЕ И АРМАТУРНЫЕ ИЗДЕЛИЯ.

РАЗРАБОТАН
Ленинградским филиалом
института „Гипроавтотранс"
Главный инженер В.Ю.Павлович
Главный инженер проекта Ф.В.Рыскин

Утвержден
Минавтопромом СССР
19.08.85 г. Протокол №12

АЛЬБОМ II

ТП 503-9-11.86

Объект 1267

Формат	Обозначение	Наименование	Стр.	Примечание
А4		Содержание альбома	23	
		Сборные железобетонные		
		изделия		
А4	ТП503-9-11.86 КЖСИ1-ДО	Ведомость чертежей		
		сборных железобетон-		
		ных изделий.	4	
А4	ТП -"- КЖСИ1-ТТ1	Технические требования		
		к изготовлению сборных		
		железобетонных изделий	5	
А4	-"- КЖСИ1-ТТ2	Технические требования		
		к изготовлению армату-		
		рных и закладных изделий	6	
А4	ТП -"- КЖСИ1-ПГ-3Ат V т-1	Плита ПГ-3Ат V т-1	7	
А4	ТП -"- КЖСИ1-ПВ4-3Ат V-1	Плита ПВ4-3Ат V-1	8	
А4	ТП -"- КЖСИ1-АК-15.10-1	Плита карнизная АК-15.10-1	9	
А4	ТП -"- КЖСИ1-МН1	Изделие закладное МН1	10	
		Стальные закладные и		
		арматурные изделия		
А4	ТП -"- КЖСИ2-ДО	Ведомость чертежей		
		арматурных и закладных		
		изделий.	11	

Инв.№ подл. | Подпись и дата | Взам. инв. №

Формат	Обозначение	Наименование	Стр	Примечание
А4	ТП503-7-11.86 КЖ.У2-ТТ	Технические требования		
		к изготовлению армату-		
		рных и закладных изделий	12	
А4	-С1	Сетка арматурная С1	13	
А4	-С2	То же С2	14	
А4	-МС1	Изделие соединительное МС1	15	
А4	-МС2	То же МС2	16	
А4	-МН1	Изделие закладное МН1	17	
А4	-МН2	То же МН2	18	
А4	-МН3	" МН3	19	
А4	-МН4	" МН4	20	
А4	-МН5	Упор МН5	21	
А4	-МБ1	Металлическая балка МБ1	22	
А4	-РМ1	Рама металлическая РМ1	23	
А4	-РМ2	То же РМ2	24	
А4	-РМ3	" РМ3	25	

Инв. №

АЛЬБОМ II

Формат	Обозначение	Наименование	Стр.	Примечание
А4	ТП503-9-11.86 КЖСИ 1-ДО	Ведомость чертежей сборных железобетонных изделий.	4	
А4	ТП " КЖСИ1-ТТ1	Технические требования к изготовлению сборных железобетонных изделий	5	
А4	" КЖСИ1-ТТ2	Технические требования к изготовлению арматурных и закладных изделий.	6	
А4	ТП " КЖСИ1-ПГ-3АтVIIт	Плита ПГ-3АтVIIт-1	7	
А4	ТП " КЖСИ1-ПВ4-3АтVII-1	Плита ПВ4-3АтVII-1	8	
А4	ТП " КЖСИ1-АК-15.10-1	Плита карнизная АК-15.10-1	9	
А4	ТП " КЖСИ1-МН1	Изделие закладное МН1	10	

12267

Инв. № подл. | Подпись и дата | Взам. инв. №

Н.контр.	Белыковский		
Нач. отд.	Иванов		
Гл. констр.	Белыковский		
Ст. инж.	Чучелева		

ТП 503-9-11.86 КЖСИ 1-ДО

Ведомость чертежей сборных железобетонных изделий.

Стадия	Лист	Листов
Р		1

ГИПРОАВТОТРАНС
Ленинградский филиал

Альбом III

Сборные железобетонные конструкции должны изготовляться в соответствии с требованиями СНиП III-16-80 „Правила производства и приемки работ. Бетонные и железобетонные конструкции сборные."

1267

			ТП 503-9-11.86 КЖИ-ТТ I		
Н. контр	Бельковский		Технические требования к изготовлению сборных железобетонных изделий.	Стадия	Лист	Листов
Нач. отд.	Иванов			Р		1
Гл. констр	Бельковский			ГИПРОАВТОТРАНС Ленинградский филиал		
Ст. инж.	Ицелева					
Инженер	Пивоварова					

1. Арматурные и закладные изделия должны изготавляться в соответствии с требованиями СН 393-78 „Указания по сварке соединений арматуры и закладных деталей железобетонных конструкций."
2. Сетки свариваются во всех точках пересечения стержней контактной электросваркой.

Н контр	Бельковский		
Нач. отд	Иванов		
Гл. констр	Бельковский		
Ст. инж.	Ицелева		

ТП 503-9-11.86 КЖИ-ТТ 2

Технические требования к изготовлению арматурных и закладных изделий.

Стадия	Лист	Листов
Р		1

ГИПРОАВТОТРАНС
Ленинградский филиал

21199-02

Альбом ТТ

Инв. № подл. | Подпись и дата | Взам. инв. № | 1267

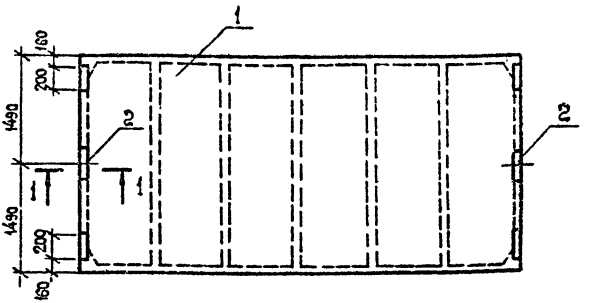

1-1

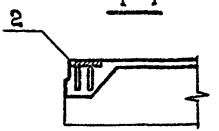

Формат	Зона	Поз.	Обозначение	Наименование	Кол.	Примечание
		1	ГОСТ 22701.1-77	Плита ПГ-3А т VI Т	1	
		2	ГОСТ 22701.5-77	Изделие закладное М8	6	

Ведомость расхода стали на элемент, кг

Марка элемента	Изделия закладные							Общий расход
	Арматура класса			Прокат марки				
	А-III			В Ст 3 кп 2				
	ГОСТ 5781-82			ГОСТ 103-76				
		ф 10	Итого		б=8		Итого	
ПГ-3А т VI Т-1		2,4	2,4		7,8		7,8	10,2

Н. контр.	Бельковский		
Нач отд	Иванов		
Гл. констр	Бельковский		
Ст инж	Ицелева		
Инженер	Горчененко		

ТП 503-9-11.86 КЖИ1-ПГ-3А т VI Т-1

Плита ПГ-3А т VI Т-1

Стадия	Масса	Масштаб
Р		1:50

Лист | Листов 1

ГИПРОАВТОТРАНС
Ленинградский филиал

Альбом II

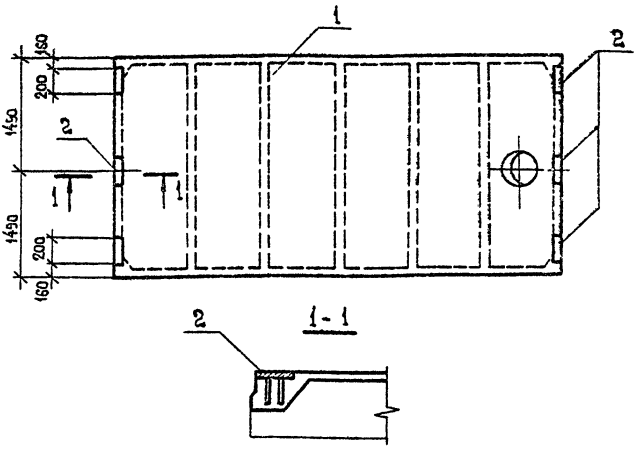

Формат	Зона	Поз.	Обозначение	Наименование	Кол.	Примечание
		1	ГОСТ 22701.2 - 77	Плита ПВ4-3Ят VII т	1	
		2	ГОСТ 22701.5 - 77	Изделие закладное М8	6	

Объект 1267

Ведомость расхода стали на элемент, кг

Марка элемента	Изделия закладные							Общий расход
	Арматура класса A-III ГОСТ 5781-82			Прокат марки Вст3кп2 ГОСТ 103-76				
		ф10	Итого		δ8		Итого	
ПВ4-3Ят VII т-1		2,4	2,4		7,8		7,8	10,2

Инв. № подл. | Подпись и дата | Взам. инв. №

ТП 503-9-11.86 КЖИ I-ПВ4-3АVII Т-1

Стадия	Масса	Масштаб
Р		1:50

Плита ПВ4-3Ят VII-1

Лист | Листов 1

ГИПРОАВТОТРАНС
Ленинградский филиал

Н.контр.	Бельковский	
Нач.отд.	Иванов	
Гл.спец.	Бельковский	
Ст.инж.с.	Ичелева	
Инженер	Харченко	

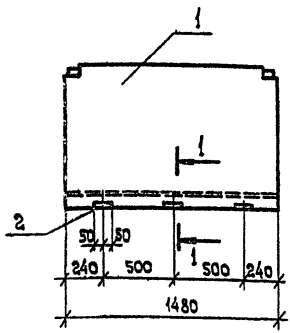

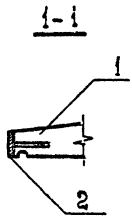

Формат	Зона	Поз.	Обозначение	Наименование	Кол.	Примечание
		1	1.138-5 Вып.1	Плита карнизная АК-15.10	1	
		2	ТП503-9-11.86 ЖЖИ1-МН1	Изделие закладное МН1	3	

Ведомость расхода стали на элемент, кг

Марка элемента	Изделия закладные						Общий расход
	Арматура класса			Прокат марки			
	А-III			В Ст3 кп2			
	ГОСТ 5781-82			ГОСТ 103-76			
		ф10	Итого		δ8	Итого	
АК-15.10-1		0,6	0,6		1.3	1.3	1.9

Н.контр	Бельковский	
Нач.отд	Иванов	
Гл.спец	Бельковский	
Ст.инж	Цицелева	
Инженер	Горчененко	

ТП 503-9-11.86 ЖЖИ1-АК-15.10-1

Плита карнизная АК-15.10-1

Стадия	Масса	Масштаб
Р		1:25
Лист	Листов 1	

ГИПРОАВТОТРАНС
Ленинградский филиал

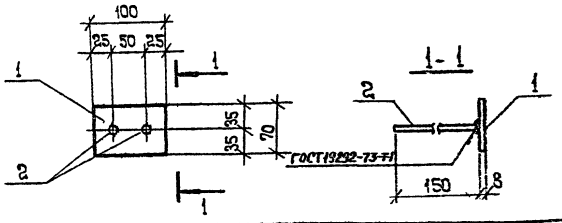

Формат	Зона	Поз.	Обозначение	Наименование	Кол.	Примечание
			ТП-503-9-11.86 КЖИ1-ТТ2	Технические требования к изготовлению арматурных и закладных изделий.		
А2		1	-МН1.1	-70×8 ГОСТ 103-76 ℓ=100	1	0,42
А2		2	-МН1.2	Ф10А-III ГОСТ 5781-82 ℓ=150	2	0,10

1267

Взам. инв. №

Подпись и дата

Инв. № подл.

Н. контр.	Бельковский		
Нач. отд.	Иванов		
Гл. спец.	Бельковский		
Ст. инж.	Яцелева		
Инженер	Корниенко		

ТП 503-9-11.86 КЖИ1-МН1

Изделие закладное МН1

Стадия	Масса	Масштаб
Р	0,62	
Лист	Листов 1	

ГИПРОАВТОТРАНС
Ленинградский филиал

Формат	Обозначение	Наименование	Стр.	Примечание
А4	ТП503-9-11.86КЖИ2-ДО	Ведомость чертежей арматурных и закладных изделий.		
	-ТТ	Технические требования к изготовлению арматурных и закладных изделий.	12	
А4	-С1	Сетка арматурная С1	13	
А4	-С2	То же С2	14	
А4	-МС1	Изделие соединительное МС1	15	
А4	-МС2	Изделие соединительное МС2	16	
А4	-МН1	Изделие закладное МН1	17	
А4	-МН2	То же МН2	18	
А4	-МН3	" МН3	19	
А4	-МН4	" МН4	20	
А4	-МН5	Упор МН5	21	
А4	-МБ1	Металлическая балка МБ1	22	
А4	-РМ1	Рама металлическая РМ1	23	
А4	-РМ2	Рама металлическая РМ2	24	
А4	-РМ3	Рама металлическая РМ3	25	

Инв. № подл. | Подп. и дата | Взам. инв. №

Н. контр.	Бельковский	
Нач. отд.	Иванов	
Гл. констр.	Бельковский	
Ст. инж.	Чирлева	

ТП503-9-11.86 КЖИ2-ДО

Ведомость чертежей арматурных и закладных изделий.

Стадия	Лист	Листов
Р		1

ГИПРОАВТОТРАНС
Ленинградский филиал

1. Арматурные и закладные изделия должны изготовляться в соответствии с требованиями СН 393-78 „Указания по сварке соединений арматуры и закладных деталей железобетонных конструкций."
2. Сетки свариваются во всех точках пересечения стержней контактной электросваркой.

Н.контр	Бельковский		ТП 503-9-11.86 КЖИ2-ТТ	
Нач. отд	Иванов		Технические требования к изготовлению арматурных и закладных изделий.	Стадия: Р; Лист; Листов
Гл. констр	Бельковский			ГИПРОАВТОТРАНС Ленинградский филиал
Ст. инж.	Ицелева			

Инв № подл. | Подпись и дата | Взам. инв. № | 1267 | АЛ00ШЛ II

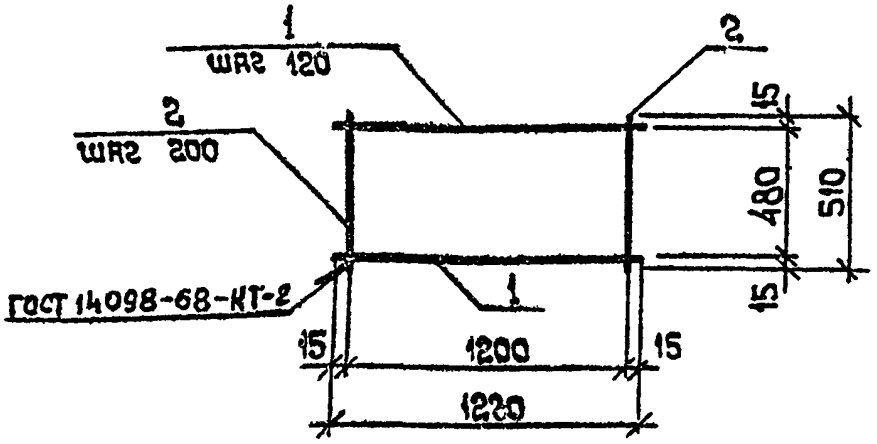

Формат	Зона	Поз.	Обозначение	Наименование	Кол.	Примечание
				Документация		
			ТП 503-9-11.86 КЖИ2-ТТ	Технические требования к изготовлению арматурных и закладных изделий		
				Детали		
БЧ		1	-КЖИ2-С1.1	Ф12А-III ГОСТ 5781-82		
				ℓ=1230	5	1,09
БЧ		2	-КЖИ2-С1.2	Ф8А-I ГОСТ 5781-82		
				ℓ=390	7	0,15

Н.контр	Бельковский	
Нач. отд	Иванов	
Гл.спец	Бельковский	
Ст.инж.	Ушелева	
Инженер	Корченко	

ТП 503-9-11.86 КЖИ2-С1

Сетка арматурная С1

Стадия	Масса	Масштаб
Р	6,6	
Лист	Листов 1	

ГИПРОАВТОТРАНС
Ленинградский филиал

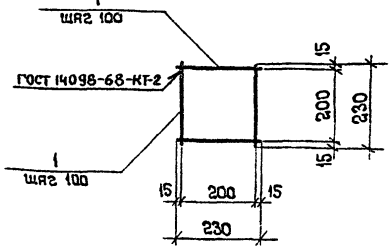

Формат	Зона	Поз.	Обозначение	Наименование	Кол.	Примечание
				Документация		
			ТП503-9-11.86 -КЖИ2-ТТ	Технические требования		
				к изготовлению армату-		
				рные и закладные изделия		
				Детали		
64		1	-С2.1	ФВАI ГОСТ 5781-82 ℓ=230	6	0,09

Н.контр	Бельковский	
Нач.отд.	Иванов	
Гл.инж.	Бельковский	
Ст.инж.	Цицелева	
Инженер	Горчененко	

ТП 503-9-11.86 КЖИ2-С2

Сетка арматурная С2

Стадия	Масса	Масштаб
Р	0,5	

Лист | Листов 1

ГИПРОАВТОТРАНС
Ленинградский филиал

Инв. № подл. | Подпись и дата | Взам. инв. №

1267

АЛЬБОМ II

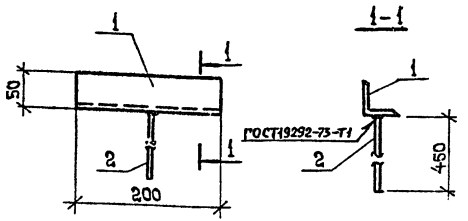

Формат	Зона	Поз.	Обозначение	Наименование	Кол.	Примечание
				Документация		
			ТП 503-9-11.86 -КЖИ2-ТТ	Технические требования		
				к изготовлению арматурных		
				и закладных изделий		
				Детали		
БЧ		1	-МС1.1	L50×5 ГОСТ 8509-72 ℓ=200	1	0,75
БЧ		2	-МС1.2	Ф10АI ГОСТ 5781-82 ℓ=450	1	0,28

Объект 1267

Взам.инв.№ | Подпись и дата | Инв.№ подл.

Н.контр.	Бельковский	
Нач. отд.	Иванов	
Гл.констр.	Бельковский	
Ст. инж.	Ицелева	
Инженер	Горчененко	

ТП 503-9-11.86 КЖИ2-МС1

Изделие соединительное МС1

Стадия	Масса	Масштаб
Р	1,0	

Лист | Листов 1

ГИПРОАВТОТРАНС
Ленинградский филиал

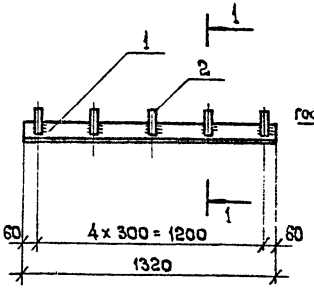

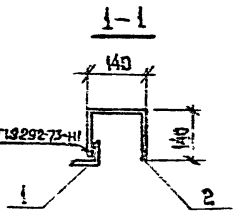

Формат	Зона	Поз.	Обозначение	Наименование	Кол.	Примечание
				Документация		
А4			ТП 503-9-11.86 КЖИ2-ТТ	Технические требования к изготовлению арматурных и закладных изделий		
				Детали		
Б4		1	- МС2.1	L 63×5 ГОСТ 8509-72 ℓ=1320	1	6,35
Б4		2	- МС2.2	-4×12 ГОСТ 103-76 ℓ=420	5	0,16

Н. контр.	Бельмовский	
Нач. отд.	Иванов	
Гл. констр.	Бельмовский	
Рук. сект.	Самсонова	
Ст. инж.	Цицелева	
Инженер	Горчененко	

ТП 503-9-11.86 КЖИ2-МС2

Изделие соединительное.

Стадия	Масса	Масштаб
Р	7,14	1:20

Лист | Листов 1

ГИПРОАВТОТРАНС
Ленинградский филиал

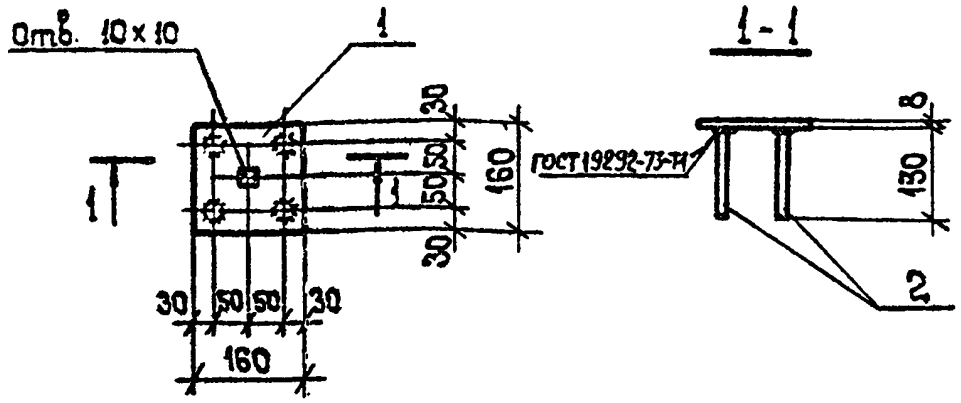

Формат	Зона	Поз.	Обозначение	Наименование	Кол.	Примечание
				Документация		
			ТП503-9-11.86-КЖИ2-ТТ	Технические требования к изготовлению арматурных закладных изделий		
				Детали		
БЧ		1	-МН1.1	-160×8 ГОСТ 103-76 ℓ=160	1	2,0
БЧ		2	-МН1.2	Ф8А-III ГОСТ 5781-82 ℓ=130	4	0,06

контр	Бельковский		
гл. отд	Иванов		
спец.	Бельковский		
инж	Ицелева		
инженер	Горчененко		

ТП 503-9-11.86 КЖИ2-МН1

Изделие закладное МН1

Стадия	Масса	Масштаб
Р	2,2	

Лист | Листов 1

ГИПРОАВТОТРАНС
Ленинградский филиал

АЛЬБОМ II

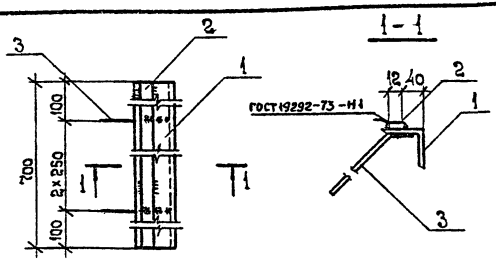

Формат	Зона	Поз.	Обозначение	Наименование	Кол.	Примечание
				Документация		
			ТП503-9-11.86 - КЖИ2 - ТТ	Технические требования к изготовлению арматурных и закладных изделий		
				Детали		
БЧ		1	-МН2.1	L 56×5 ГОСТ 8509-72 ℓ=700	1	2,98
БЧ		2	-МН2.2	-4×1,2 ГОСТ 103-76 ℓ=700	1	0,26
БЧ		3	-МН2.3	ф8А-III ГОСТ 5781-82 ℓ=300	3	0,12

Объект 1267

Взам.инв.№ | Подпись и дата | Инв.№ подл.

Н.контр.	Бельковский		
Нач.отд.	Иванов		
Гл.спец.	Бельковский		
Ст.инж.	Ицелева		
Инженер	Горчененко		

ТП 503-9-11.86 КЖИ2-МН2

Изделие закладное МН2

Стадия	Масса	Масштаб
Р	3,6	

Лист | Листов 1

ГИПРОАВТОТРАНС
Ленинградский филиал

Альбом 1

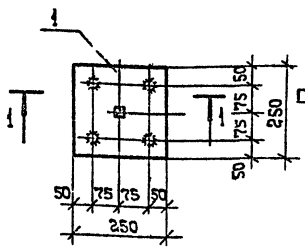

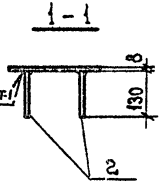

Формат	Зона	Поз.	Обозначение	Наименование	Кол.	Примечание
				Документация		
			ТП503-9-11.86 -ЖЖИ 2-ТТ	Технические требования к изготовлению арматурных и закладных изделий.		
				Детали		
БЧ		1	-МН3.1	-250×8 ГОСТ 103-76 ℓ=250	1	4,5
БЧ		2	-МН3.2	Ф8 А-III ГОСТ 5781-82 ℓ=130	4	0,05

Н.контр.	Бельковский		
Нач.отд.	Иванов		
Гл.спец.	Бельковский		
Ст.инж.	Цицелева		
Инженер	Горчененко		

ТП 503-9-11.86 КЖИ2-МН3

Изделие закладное МН3

Стадия	Масса	Масштаб
Р	4,7	
Лист	Листов 1	

ГИПРОАВТОТРАНС Ленинградский филиал

Инв.№ подл. | Подпись и дата | Взам. инв.№

1267

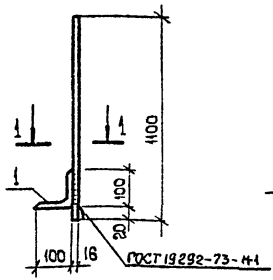

Формат	Зона	Поз.	Обозначение	Наименование	Кол.	Примечание
				Документация		
			ТП503-9-11.86 -КЖИ2-ТТ	Технические требования		
				к изготовлению арматурных		
				и закладных изделий		
				Детали		
БЧ		1	-МН4.1	L100×10 ГОСТ 8509-72 ℓ=360	1	5,4
БЧ		2	-МН4.2	ф16 А II ГОСТ 5781-82 ℓ=1100	2	1,7

Инв. № подл. | Подпись и дата | Взам. инв. №

Н.контр.	Белковский	
Нач. отд.	Иванов	
Гл.констр	Белковский	
Ст.инж.	Цицелева	
Ст.инж.	Свиридова	

ТП 503-9-11.86 КЖИ2-МН4

Изделие закладное МН4

Стадия	Масса	Масштаб
Р	8,8	
Лист	Листов 1	

ГИПРОАВТОТРАНС
Ленинградский филиал

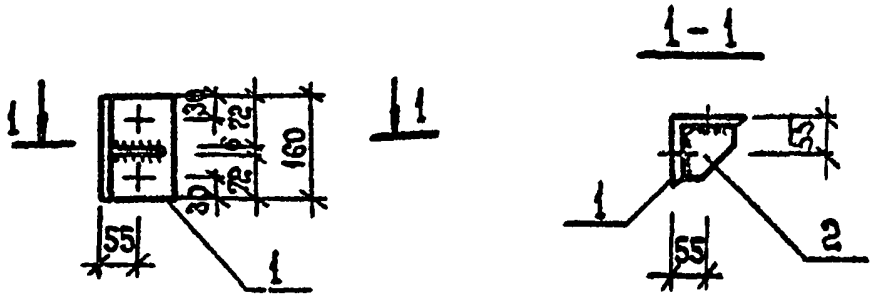

Формат	Зона	Поз.	Обозначение	Наименование	Кол.	Примечание
				Документация		
			ТП503-9-11.86 -КЖИ2-ТТ	Технические требования к изготовлению арматурных и закладных изделий.		
				Детали		
БЧ		1	-МН5.1	L 100×7 ГОСТ 8509-72 ℓ=160	1	1,6
БЧ		2	-МН5.2	-80×6 ГОСТ 103-76 ℓ=80	1	0,3

Н.контр	Бельковский	
Нач.отд	Иванов	
Гл.констр	Бельковский	
Ст.инж.	Цуелева	
Ст.инж.	Свириденя	

ТП 503-9-11.86 КЖИ2-МН5

Упор. Изделие МН 5

Стадия	Масса	Масштаб
Р	1,9	
Лист	Листов 1	

ГИПРОАВТОТРАНС
Ленинградский филиал

Альбом III

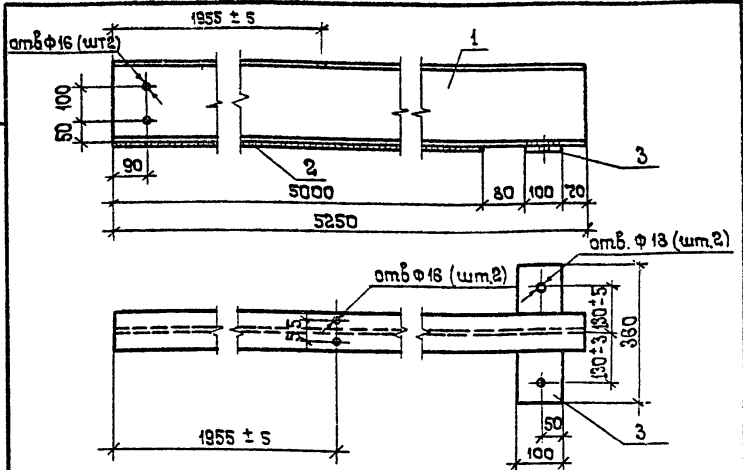

Формат	Зона	Поз.	Обозначение	Наименование	Кол.	Примечание
				Документация		
			ТП503-9-11.86 КЖИ2-ТТ	Технические требования к изготовлению арматурных и закладных изделий		
				Детали		
БЧ		1	-МБ1.1	I 20 ГОСТ 8239-72 ℓ=5250	1	110,3
БЧ		2	-МБ1.2	-90×6 ГОСТ 103-76 ℓ=5000	1	21,2
БЧ		3	-МБ1.3	-100×10 ГОСТ 103-76 ℓ= 360	1	2,8

Н контр.	Бельковский	
Нач. отд.	Иванов	
Гл. констр.	Бельковский	
Ст инж.	Чичелева	
Ст инж.	Свиридова	

ТП 503-9-11.86 КЖИ2-МБ1

Металлическая балка МБ1

Стадия	Масса	Масштаб
Р	134,3	
Лист	Листов 1	

ГИПРОАВТОТРАНС
Ленинградский филиал

Инв. № подл. | Подпись и дата | Взам. инв. №

1267

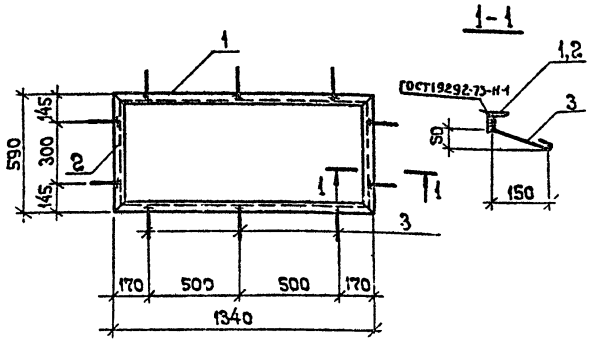

Формат	Зона	Поз.	Обозначение	Наименование	Кол.	Примечание
				Документация		
АЧ			ТП 503-9-11.86 КЖИ2-ТТ	Технические требования		
				к изготовлению арматурных		
				и закладных изделий		
				Детали		
БЧ		1	-РМ1.1	L50×5 ГОСТ 8509-72 ℓ=1340	2	5,05
БЧ		2	-РМ1.2	ℓ=590	2	2,22
БЧ		3	-РМ1.3	Ф6 А-I ГОСТ 5781-82 ℓ=250	10	0,06

Н контр.	Бельковский		
Нач. отд.	Иванов		
Гл. констр.	Бельковский		
Ст. инж.	Ицелева		
Инженер	Горчененко		

ТП 503-9-11.86 КЖИ2-РМ 1

Рама металлическая РМ 1

Стадия	Масса	Масштаб
Р	15,14	1:20

Лист | Листов 1

ГИПРОАВТОТРАНС
Ленинградский филиал

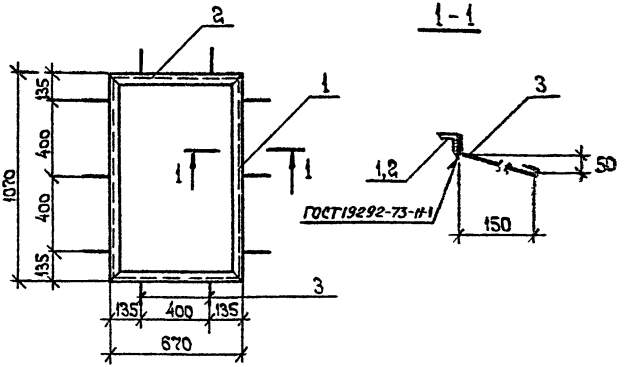

Формат	Зона	Поз.	Обозначение	Наименование	Кол.	Примечание
				Документация		
А4			ТП 503-9-11.86 КЖСИ2-ТТ	Технические требования к изготовлению арматурных и закладных изделий		
				Детали		
Б4		1	-РМ2.1	L 63×40×5 ГОСТ 8510-72 ℓ=1070	2	4,3
Б4		2	-РМ2.2	ℓ=670	2	2,60
Б4		3	-РМ2.3	ФБА-I ГОСТ 5781-82 ℓ=250	10	0,05

Объект 12.67

Взамен инв. №

Подпись и дата

Инв. № подл.

Н.контр	Бельковский	
Нач.отд.	Иванов	
Гл.констр	Бельковский	
Ст.инж.	Цуелева	
Инженер	Горненко	

ТП 503-9-11.86 КЖСИ2-РМ2

Рама металлическая РМ2

Стадия	Масса	Масштаб
Р	14,4	1:20
Лист	Листов 1	

ГИПРОАВТОТРАНС
Ленинградский филиал

АЛЬБОМ II

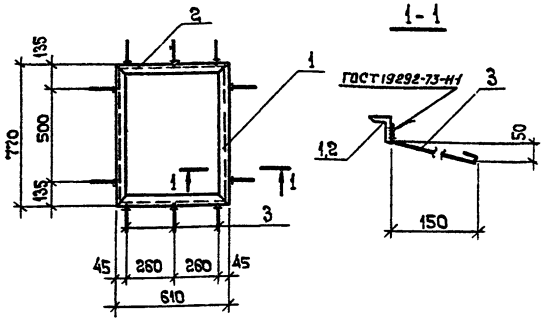

Формат	Зона	Поз.	Обозначение	Наименование	Кол.	Примечание
				Документация		
А4			ТП503-9-11.86 КЖИ2-ТТ	Технические требования		
				к изготовлению арматурных		
				и закладных изделий		
				Детали		
Б4		1	-РМ3.1	L63×40×5 ГОСТ 8510-72 ℓ=770	2	2,90
Б4		2	-РМ3.2	ℓ=610	2	2,30
Б4		3	-РМ3.3	Ф6 А-I ГОСТ 5781-82 ℓ=250	10	0,06

Объект 1267

Взам. инв. №

Подпись и дата

Инв. № подл.

ТП 503-9-11.86 КЖИ2-РМ3

Рама металлическая РМ3

Стадия	Масса	Масштаб
Р	11,0	1:20 1:10

Лист | Листов 1

ГИПРОАВТОТРАНС
Ленинградский филиал

Н. контр.	Бельковский	
Нач. отд.	Иванов	
Гл. констр.	Бельковский	
Ст. инж.	Ицелева	
Инженер	Горчененко	

gost.e-ecolog.ru