ТИПОВОЙ ПРОЕКТ

409 - 14 - 55.87

ЗДАНИЕ

НАРУЖНОЙ МОЙКИ И ОКРАСКИ

СТРОИТЕЛЬНЫХ МАШИН

АЛЬБОМ X

ЧАСТЬ 3

НЕСТАНДАРТИЗИРОВАННОЕ ОБОРУДОВАНИЕ.

ОБОРУДОВАНИЕ УЧАСТКА ОКРАСКИ.

4-6-54

К Ф ЦИТП ...

gost.e-ecolog.ru

ЦЕНТРАЛЬНЫЙ ИНСТИТУТ ТИПОВОГО ПРОЕКТИРОВАНИЯ
ГОССТРОЯ СССР
КИЕВСКИЙ ФИЛИАЛ
г. Киев-57 ул Эжена Потье № 12

62/15
Заказ № 1101 Инв № 9746/9 Тираж 300
Сдано в печать 8/II 1988 Цена 6·54

ТИПОВОЙ ПРОЕКТ

409-14-55.87

ЗДАНИЕ НАРУЖНОЙ МОЙКИ И ОКРАСКИ СТРОИТЕЛЬНЫХ МАШИН

Альбом X

Часть 3

СОСТАВ ПРОЕКТА

Альбом I	Технологические решения, отопление и вентиляция, водопровод, и канализация, электроснабжение, автоматика, автоматическое пожаротушение, связь и сигнализация.
Альбом II	Архитектурно-строительные решения.
Альбом VI	Сметы.
Альбом VII	Ведомости потребности в материалах.
Альбом IX	Нестандартизированное оборудование. Оборудование участка мойки
Альбом X части 1,2,3	Нестандартизированное оборудование Оборудование участка окраски.

Примененные типовые проектные решения.

Типовые проектные решения 904-02-4 „Автоматизация, управление и силовое электрооборудование приточных вентиляционных камер типа 1ПК10÷1ПК150. Автоматизация" ГПИ „Сантехпроект" Альбомы. 0, I ч.1 III ч.1, 2; XXI ч-1.

Типовые проектные решения 904-02-5 „Автоматизация, управление и силовое электрооборудование приточных вентиляционных камер типа 1ПК10÷1ПК150. Управление и силовое электрооборудование." ГПИ Электропроект Альбомы: 0, II; V; VI, XIV

Типовые проектные решения 904-02-8 „Воздушно-тепловые завесы с центробежными вентиляторами. Автоматическое управление и силовое электрооборудование" ГПИ „Электропроект," „Сантехпроект" Альбомы: 0 I.

Распространяет Киевский филиал ЦИТП.

Разработан
Проектным институтом N3
Минпромстроя СССР

Утвержден Госстроем СССР протокол NA4-50 от 18.08.1986г. Введен в действие Проектным институтом N3 приказ N 38 от 29.02.1986г.

Главный инженер института В.Мирошниченко
Главный инженер проекта У.Булавин

КФ ЦИТП инв.№9746/9

привязан.

Инв. №

N п/п	Обозначение	Наименование	N стр.	Примечания
1	ВГБ-00-00-00Д2	Содержание	162 163	
2	ВГБ-00-00-00ВС	Ведомость спецификаций	163	
3	ВГБ-00-00-00ВП	Ведомость покупных изделий	164 165	
4	ВГБ-00-00-00СБ	Цепь тяговая во взрыво-	166	
		безопасном исполнении		
5	ВГБ-00-00-00Д1	Строительное задание	167	
6	ВГБ-00-00-00	Спецификация	167	
7	ВГБ-01-00-00СБ	Приводная станция	168, 169	
8	ВГБ-01-00-00	Спецификация	169	
9	ВГБ-01-01-00СБ	Рама привода	170, 171	
10	ВГБ-01-01-00	Спецификация	172	
11	ВГБ-01-01-01	Ребро	173	
12	ВГБ-01-01-02	Швеллер	173	
13	ВГБ-01-01-03	Косынка	172	
14	ВГБ-01-01-04	Швеллер	173	
15	ВГБ-01-01-05	Втулка	172	
16	ВГБ-01-02-00СБ	Муфта	174	
17	ВГБ-01-02-00	Спецификация	174	
18	ВГБ-01-02-01	Полумуфта	175	
19	ВГБ-01-02-02	Полумуфта	175	
20	ВГБ-01-03-00СБ	Муфта	177	

Подп. и дата | Инв. N дубл. | Взам. инв. N | Подп. и дата | Инв. N подл.

изм	лист	N докум.	подп.	дата

ВГБ-00-00-00Д2

Разработ.	Крамаровская			
Провер.	Пучман			
Рук. гр.	Огиенко			
Н. контр.	Гойхман			
Гл. конст.	Гойхман			

Цепь тяговая во взрывобезопасном исполнении. Содержание

Лит	Лист	Листов
Н	1	5

Минпромстрой СССР ПРОЕКТНЫЙ ИНСТИТУТ № 3 г. Одесса

N п/п	Обозначение	Наименование	N стр.	Примечания
47	ВГБ-02-01-02	Планка	187	162
48	ВГБ-02-01-03	Косынка	187	
49	ВГБ-02-01-04	Швеллер	187	
50	ВГБ-02-01-05	Швеллер	187	
51	ВГБ-02-00-01	Кулачок	188	
52	ВГБ-02-00-02	Ползун	188	
53	ВГБ-02-00-03	Винт	189	
54	ВГБ-02-00-04	Подшипник	188	
55	ВГБ-02-00-05	Вал	189	
56	ВГБ-02-00-06	Крышка	189	
57	ВГБ-03-00-00СБ	Звездочка отклоняющая	190	
58	ВГБ-03-00-00	Спецификация	192	
59	ВГБ-03-01-00СБ	Стойка	179	
60	ВГБ-03-01-00	Спецификация	190	
61	ВГБ-03-01-01	Планка	191	
62	ВГБ-03-01-02	Ребро	191	
63	ВГБ-03-01-03	Ребро	191	
64	ВГБ-03-01-04	Плита	191	
65	ВГБ-03-00-01	Вал	192	
66	ВГБ-03-00-02	Планка	192	
67	ВГБ-04-00-00СБ	Цепной путь	193	
68	ВГБ-04-00-00	Спецификация	194	
69	ВГБ-04-01-00СБ	Короб	194	
70	ВГБ-04-01-00	Спецификация	190	
71	ВГБ-04-01-01	Хомут	197	
72	ВГБ-04-02-00СБ	Короб	195	

Подп. и дата | Инв. N дубл. | Взам. инв. N | Подп. и дата | Инв. N подл.

изм. лист	N докум.	подп.	дата

ТП 409-14-55.87 ВГБ-00-00-00Д2 Лист 3

N п/п	Обозначение	Наименование	N стр.	Примечания
21	ВГБ-01-03-00	Спецификация	174	
22	ВГБ-01-03-01	Полумуфта	178	
23	ВГБ-01-03-02	Полумуфта	179	
24	ВГБ-01-03-03	Палец	178	
25	ВГБ-01-03-04	Втулка	176	
26	ВГБ-01-03-05	Втулка	178	
27	ВГБ-01-04-00СБ	Звездочка	180	
28	ВГБ-01-04-00	Спецификация	180	
29	ВГБ-01-04-01СБ	Звездочка	181	
30	ВГБ-01-04-01	Спецификация	181	
31	ВГБ-01-04-01/1	Венец	183	
32	ВГБ-01-04-01/2	Ступица	181	
33	ВГБ-01-04-02	Крышка	182	
34	ВГБ-01-04-03	Крышка	183	
35	ВГБ-01-04-04	Вал	183	
36	ВГБ-01-04-05	Втулка	183	
37	ВГБ-01-04-06	Втулка	177	
38	ВГБ-01-04-07	Прокладка	177	
39	ВГБ-01-05-00СБ	Звездочка	183	
40	ВГБ-01-05-00	Спецификация	183	
41	ВГБ-01-05-01	Ступица	173	
42	ВГБ-02-00-00СБ	Натяжная станция	184 185	
43	ВГБ-02-00-00	Спецификация	185	
44	ВГБ-02-01-00СБ	Рама	186	
45	ВГБ-02-01-00	Спецификация	186	
46	ВГБ-02-01-01	Планка	186	

9746/9

Подп. и дата | Инв. N дубл. | Взам. инв. N | Подп. и дата | Инв. N подл.

изм	лист	N докум.	подп.	дата

ВГБ-00-00-00Д2 Лист 2

МИНПРОМСТРОЙ СССР

ПРОЕКТНЫЙ ИНСТИТУТ № 3

ЦЕПЬ ТЯГОВАЯ ВО ВЗРЫВОБЕЗОПАСНОМ ИСПОЛНЕНИИ

ВГБ-00-00-00

Гл. инженер проекта /. И. Федорков/.
Нач. отдела /. И. Лейбман/.

1983

9746/9

Подп. и дата | Инв. N дубл. | Взам. инв. N | Подп. и дата | Инв. N подл.

Нстроки	Обозначение	Наименование	Куда входит: обозначение	Куда входит: кол	Общее кол.	Примечания
1	ВГБ-00-00-00	тяговая цепь			1	
2	ВГБ-01-00-00	приводная станция	ВГБ-00-00-00	1	1	
3	ВГБ-01-01-00	Рама привода	ВГБ-01-00-00	1	1	
4	ВГБ-01-02-00	Муфта	ВГБ-01-00-00	1	1	
5	ВГБ-01-03-00	Муфта	ВГБ-01-00-00	1	1	
6	ВГБ-01-04-00	Звездочка	ВГБ-01-00-00	1	1	
7	ВГБ-01-04-01	Звездочка	ВГБ-01-04-00	1	1	
8			ВГБ-02-00-00	1	1	
9			ВГБ-03-00-00	1	2	
10					4	
11	ВГБ-01-05-00	Звездочка	ВГБ-01-00-00	1	1	
12	ВГБ-02-00-00	Натяжная станция	ВГБ-00-00-00	1	1	
13	ВГБ-02-01-00	Рама	ВГБ-02-00-00	1	1	
14	ВГБ-03-00-00	Звездочка отклоняющая	ВГБ-00-00-00	2	2	
15	ВГБ-03-01-00	Стойка	ВГБ-00-03-00	1	2	
16	ВГБ-04-00-00	Цепной путь	ВГБ-00-00-00	1	1	
17	ВГБ-04-01-00	Короб	ВГБ-04-00-00	1	1	
18	ВГБ-04-02-00	Короб	ВГБ-04-00-00	7	7	
19	ВГБ-04-03-00	Короб	ВГБ-04-00-00	1	1	
20	ВГБ-04-04-00	Короб	ВГБ-04-00-00	1	1	
21	ВГБ-04-05-00	Короб	ВГБ-04-00-00	6	6	
22	ВГБ-06-00-00	Настил	ВГБ-00-00-00	1	1	
23	ВГБ-07-00-00	Настил	ВГБ-00-00-00	1	1	
24	ВГБ-08-00-00	Настил	ВГБ-00-00-00	1	1	
25	ВГБ-09-00-00	Выключатель	ВГБ-00-00-00	2	2	
26	ВГБ-09-01-00	Корпус	ВГБ-09-00-00	1	2	
27	ВГБ-09-02-00	Крышка	ВГБ-09-00-00	1	2	
28	ВГБ-09-03-00	Плита	ВГБ-09-00-00	1	2	

Подп. и дата | Инв. N дубл. | Взам. инв. N | Подп. и дата | Инв. N подл.

изм.	лист	N докум.	подп.	дата
Разраб.	Крамаровская			
Провер.	Пуцман			
Рук. гр.	Огиенко			
Н. контр.	Гойхман			
Гл. конст.	Гойхман			

ВГБ-00-00-00ВС

Цепь тяговая во взрыво безопасном исполнении
Ведомость спецификаций

Лит.	Лист	Листов
И		1

Минпромстрой СССР
ПРОЕКТНЫЙ ИНСТИТУТ №5
г. Одесса

163

N п/п	Обозначение	Наименование	N стр.	примечание
73	ВГБ-04-02-00	Спецификация	195	
74	ВГБ-04-03-00СБ	Короб	196	
75	ВГБ-04-03-00	Спецификация	198	
76	ВГБ-04-04-00СБ	Короб	196	
77	ВГБ-04-04-00	Спецификация	198	
78	ВГБ-04-05-00СБ	Короб	197	
79	ВГБ-04-05-00	Спецификация	195	
80	ВГБ-04-00-01	Бобышка	197	
81	ВГБ-04-00-02	полоса	199	
82	ВГБ-04-00-03	Доска	198	
83	ВГБ-04-00-04	Доска	198	
84	ВГБ-01-02-05	Втулка	176	
85	ВГБ-06-00-00СБ	Настил	200	
86	ВГБ-06-00-00	Спецификация	201	
87	ВГБ-06-00-01	Лист	201	
88	ВГБ-06-00-02	Ручка	201	
89	ВГБ-06-00-03	Уголок	200	
90	ВГБ-06-00-04	Уголок	200	
91	ВГБ-07-00-00СБ	Настил	202	
92	ВГБ-07-00-00	Спецификация	202	
93	ВГБ-07-00-01	Уголок	201	
94	ВГБ-07-00-02	Лист	202	
95	ВГБ-08-00-00СБ	Настил	203	
96	ВГБ-08-00-00	Спецификация	203	
97	ВГБ-08-00-01	Лист	203	
98	ВГБ-09-00-00СБ	выключатель	204	

9746/9

Подп. и дата | Инв. N дубл. | Взам. инв. N | Подп. и дата | Инв. N подл.

изм	лист	N° докум.	подп	дата

ВГБ-00-00-00 Д2

Лист 4

N п/п	Обозначение	Наименование	N стр.	Примечание
99	ВГБ-09-00-00	Спецификация	207	
100	ВГБ-09-01-00СБ	Корпус	205	
101	ВГБ-09-01-00	Спецификация	209	
102	ВГБ-09-01-01	Каркас	206	
103	ВГБ-09-01-02	Патрубок	206	
104	ВГБ-09-01-03	Стенка	206	
105	ВГБ-09-02-00СБ	Крышка	207	
106	ВГБ-09-02-00	Спецификация	209	
107	ВГБ-09-02-01	Лист	208	
108	ВГБ-09-02-02	Втулка	208	
109	ВГБ-09-02-03	Палец	208	
110	ВГБ-09-02-04	Упор	208	
111	ВГБ-09-03-00СБ	Плита	209	
112	ВГБ-09-03-00	Спецификация	209	
113	ВГБ-09-03-01	Лист	199	
114	ВГБ-09-03-02	Палец	199	
115	ВГБ-09-00-01	Кронштейн	209	
116	ВГБ-09-00-02	Ось	210	
117	ВГБ-09-00-03	Рычаг	206	
118	ВГБ-09-00-04	Кулачок	210	
119	ВГБ-09-00-05	Пружина	210	
120	ВГБ-09-00-06	Прокладка	210	
121	ВГБ-00-00-01	Швеллер	211	
122	ВГБ-00-00-02	Швеллер	211	
123	ВГБ-01-02-03	Палец	176	
124	ВГБ-01-02-04	Втулка	176	

Подп. и дата | Инв. N дубл. | Взам. инв. N | Подп. и дата | Инв. N подл.

изм	лист	N° докум	подп.	дата

ВГБ-00-00-00Д2
ТП 409-14-55 87

Лист 5

9746/9

№ строки	Наименование	Обозначение документа на поставку	Поставщик	Куда входит (обозначение)	Количество: на изделие	в комплекты	на регулир.	всего	Примеч.
1	Крепежные изделия								164
2									
3	Болты:	ГОСТ 7798-70*							
4	М6×14			ВГБ-09-00-00	16			16	
5	М8×25			ВГБ-09-00-00	4			4	
6	М10×60			ВГБ-01-00-00	4			4	
7	М12×25			ВГБ-09-00-00	8			8	
8	М12×80			ВГБ-00-00-00	2			2	
9	М16×35			ВГБ-01-00-00	1			1	
10				ВГБ-04-00-00	64			64	
11								65	
12	М16×45			ВГБ-01-00-00	4			4	
13	М16×65			ВГБ-01-00-00	6			6	
14	М20×120			ВГБ-02-00-00	4			4	
15	Винты:	ГОСТ 1491-80							
16	М8×20			ВГБ-01-04-00	12			12	
17				ВГБ-02-00-00	12			12	
18				ВГБ-03-00-00	24			24	
19								48	
20									
21	Винт М12×20	ГОСТ 1477-75*		ВГБ-01-04-01	16			16	
22				ВГБ-01-05-00	4			4	
23								20	
24	Винт М10×15	ГОСТ 1479-75*		ВГБ-01-03-00	1			1	
25	Винт М16×35	ГОСТ 1482-75*			2			2	

Инв. № подл. | Подп. и дата | Взам. инв. № | Инв. № дубл. | Подп. и дата

Изм.	Лист	№ докум.	Подпись	Дата	ВГБ-00-00-ООВП			
Разраб.		Кратковский			Цепь тяговая во взрывобезопасном исполнении. Ведомость покупных изделий.	Лит.	Лист 1	Листов 4
Провер.		Пучкин				И		
Рук. гр.		Оганенко				Минэнергострой СССР ПРОЕКТНЫЙ ИНСТИТУТ №3 г. Одесса		
Н. контр.		Гойхман						
Гл. конст.		Гойхман						

№ строки	Наименование	Обозначение документа на поставку	Поставщик	Куда входит (обозначение)	Количество: на изделие	в комплекты	на регулир.	всего	Примеч.
1	Шуруп 12×80	ГОСТ 11437-80		ВГБ-04-00-00	8			8	
2	Гайки	ГОСТ 5915-70*							
3	М8			ВГБ-09-00-00	12			12	
4	М10			ВГБ-01-00-00	4			4	
5				ВГБ-09-00-00	4			4	
6								8	
7	М12			ВГБ-00-00-00	2			2	
8	М16			ВГБ-01-00-00	6			6	
9	Гайка М10	ГОСТ 2524-70		ВГБ-01-03-00	6			6	
10	Гайка М12	ГОСТ 5927-70*		ВГБ-01-02-00	8			8	
11	Гайки	ГОСТ 11871-80							
12	М42×1,5			ВГБ-01-00-00	2			2	
13	М48×1,5			ВГБ-01-04-00	1			1	
14				ВГБ-02-00-00	2			2	
15				ВГБ-03-00-00	4			4	
16								7	
17	Шайбы:	ГОСТ 11371-78							
18	Шайба 6			ВГБ-09-00-00	16			16	
19	Шайба 8			ВГБ-09-00-00	12			12	
20	Шайба 10			ВГБ-01-00-00	4			4	
21				ВГБ-09-00-00	4			4	
22								8	
23	Шайба 16			ВГБ-01-00-00	10			10	
24	Шайба 20			ВГБ-02-00-00	4			4	

9746/9

N строки	Наименование	Обозначение документа на поставку	Поставщик	Куда входит (обозначение)	Количество: на изделие	Количество: в комплекты	Количество: на регулир.	Количество: всего	Примеч.
1	Шайбы:	ГОСТ 10906-78							165
2	шайба 10			ВГБ-01-00-00	4			4	
3	шайба 12			ВГБ-00-00-00	2			2	
4	шайба 16			ВГБ-01-00-00	6			6	
5	Шайбы	ГОСТ 6402-70*							
6	8.65Г			ВГБ-09-00-00	4			4	
7	10.65Г			ВГБ-01-00-00	4			4	
8				ВГБ-01-03-00	6			6	
9								10	
10	12.65Г			ВГБ-01-02-00	8			8	
11				ВГБ-03-00-00	8			8	
12								16	
13	16.65Г			ВГБ-01-00-00	10			10	
14	Шайба 48	ГОСТ 11872-80		ВГБ-01-04-00	1			1	
15				ВГБ-02-00-00	2			2	
16				ВГБ-03-00-00	4			4	
17								7	
18	Кольцо 60	ГОСТ 2833-77		ВГБ-01-03-00	1			1	
19	Кольцо ПС 57-44-5	ГОСТ 6308-71*		ВГБ-02-00-00	1			1	
20				ВГБ-03-00-00	4			4	
21								5	
22	Кольцо ПС 74-57-6	ГОСТ 6308-71*		ВГБ-01-04-00	1			1	
23	штифт 12h11×35	ГОСТ 3128-70*		ВГБ-04-00-00	64			64	
24				ВГБ-04-01-00	4			4	
				ВГБ-04-02-00	4			4	
								72	

Инв. N подл. | Подп. и дата | Взам. инв. N | Инв. N дубл. | Подп. и дата

Изм. | Лист | N докум. | Подп. | Дата

ВГБ-00-00-00ВП

Лист 3

N строки	Наименование	Обозначение документа на поставку	Поставщик	Куда входит (обозначение)	Количество: на изделие	Количество: в комплекты	Количество: на регулир.	Количество: всего	Примеч.
1	Подшипник 210	ГОСТ 8338-75		ВГБ-01-04-00	2			2	
2				ВГБ-02-00-00	2			2	
3				ВГБ-03-00-00	2			4	
4								8	
5	цепь М 112-1-100-1	ГОСТ 588-81		ВГБ-00-00-00	72п.м.			72п.м.	
6	Редуктор РМ-500-8-12Ц		ПО „Эскалатор" г. Ленинград	ВГБ-01-00-00	1			1	
7	Редуктор Ч-125-12,5-51-1-2-У2		Барышский редукторный завод	ВГБ-01-00-00	1			1	
8	Электродвигатель В132S6У3								
9	исп. М100 N: 5,5 кВт n: 960 об/мин.			ВГБ-01-00-00	1			1	
10	Выключатель путевой								
11	конечный ВКМ-1-83Г			ВГБ-09-00-00	2			2	
12									
13									
14									
15									
16									
17									
18									
19									
20									
21									
22									
23									
24									

9746/9

Инв. N подл. | Подп. и дата | Взам. инв. N | Инв. N дубл. | Подп. и дата

9746/9

Изм. | Лист | N докум. | Подп. | Дата

ВГБ-00-00-00ВП; ТП 409-14-55.87

Лист 4

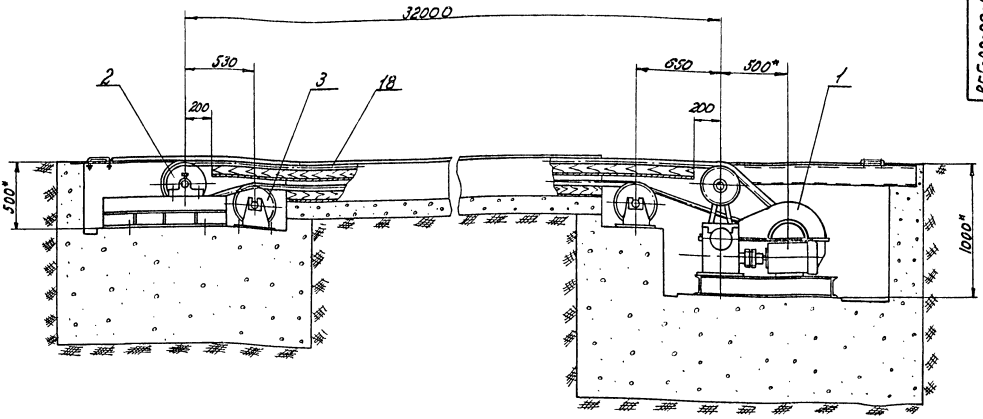

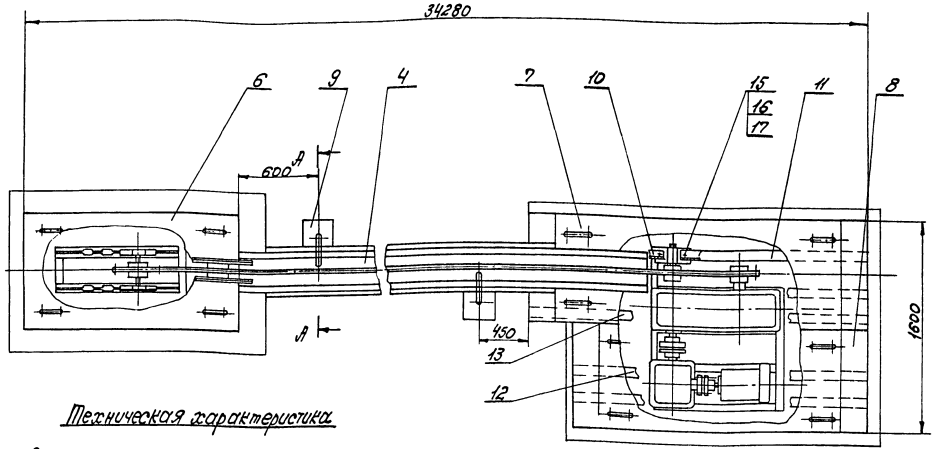

Техническая характеристика

1. Тяговое усилие цепи — 2100 кг
2. Скорость цепи — 0,14 м/сек
3. Электродвигатель
   - тип — В13256У3
   - мощность — 5,5 квт
   - число оборотов — 960 об/мин.
4. Редуктор — РМ-500-8-12Ц
   - передаточное число — 8
5. Редуктор червячный — 4-125-12,5-51-1-2-У3
   - передаточное число — 12,5
6. Направление движения — реверсивное
7. Габаритные размеры, мм:
   - длина — 34280
   - ширина — 1600
   - высота — 1000
8. Масса, кг — 5570

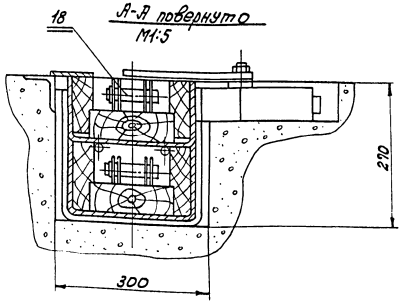

Технические требования

1. При изготовлении и сборке руководствоваться технич. требованиями на чертежи.
2. * Размеры для справок.

9746/9

Изм.	Лист	N докум.	Подп.	Дата
Разраб.		Кумаровская		
Провер.		Пушман		
Рук. гр.		Огиенко		
Н. контр.		Гойхман		
Гл. контр.		Гойхман		

ВГБ-00-00-00СБ; ТП 409-14-55.87

Цепь тяговая во взрывобезопасном исполнении. Сборочный чертеж

Лит.	Масса	Масшт.
И	5570	1:20

Лист Листов 1

Минпромстрой СССР
ПРОЕКТНЫЙ ИНСТИТУТ №3
г. Одесса

Инв. N подл. | Подп. и дата | Взам. инв. N | Инв. N дубл. | Подп. и дата | 9746/9

Формат	Зона	Поз.	Обозначение	Наименование	К-во	Примечание
				Документация		
А2			ВГБ-00-00-00СБ	Сборочный чертеж		
А3			ВГБ-00-00-00ВС	Ведомость спецификаций		
*			ВГБ-00-00-00ВП	Ведомость покупных изделий		*А3×4
А3			ВГБ-00-00-00Д1	Строительное задание		
*			ВГБ-00-00-00Д2	Содержание		*А4×5
				Сборочные единицы		
А4		1	ВГБ-01-00-00	Приводная станция	1	
А4		2	ВГБ-02-00-00	Натяжная станция	1	
А4		3	ВГБ-03-00-00	Звездочка отклоняющая	2	
А4		4	ВГБ-04-00-00	Цепной путь	1	
		5				
А4		6	ВГБ-06-00-00	Настил	1	
А4		7	ВГБ-07-00-00	Настил	1	
А4		8	ВГБ-08-00-00	Настил	1	
А4		9	ВГБ-09-00-00	Выключатель	2	
				Детали		
А4		10	ВГБ-00-00-01	Швеллер	1	
А4		11	ВГБ-00-00-02	Швеллер	1	

Изм.	Лист	N докум.	Подп.	Дата
Разраб.	Крамаровская			
Провер.	Пуцман			
Рук. гр.	Огиенко			
Н. контр.	Гойхман			
Гл. констр.	Гойхман			

ВГБ-00-00-00

Цепь тяговая во взрывобезопасном исполнении

Лит.	Лист	Листов
И	1	2

Минпромстрой СССР
ПРОЕКТНЫЙ ИНСТИТУТ N3
г. Одесса

Инв. N подл. | Подп. и дата | Взам. инв. N | Инв. N дубл. | Подп. и дата

Формат	Зона	Поз.	Обозначение	Наименование	К-во	Примечание
Б.Ч.		12	ВГБ-00-00-03	Швеллер		167
				Швеллер 16 ГОСТ 8240-72		
				Ст. 3 ГОСТ 535-79		
				L=2440	3	31,8 кг
Б.Ч.		13	ВГБ-00-00-04	Швеллер		
				Швеллер 16 ГОСТ 8240-72		
				Ст. 3 ГОСТ 535-79		
				L=2800	1	37,6 кг
				Стандартные изделия		
		15		Болт М12×80		
				ГОСТ 7798-70*	2	0,015 кг
		16		Гайка М12		
				ГОСТ 5915-70*	2	0,01 кг
		17		Шайба 12		
				ГОСТ 10906-78	2	0,03 кг
		18		Цепь М112-1-100-1		
				ГОСТ 588-74	72 п.м.	970 кг

Изм.	Лист	N докум.	Подп.	Дата

ВГБ-00-00-00

Лист 2

Инв. N подл. | Подп. и дата | Взам. инв. N | Инв. N дубл. | Подп. и дата

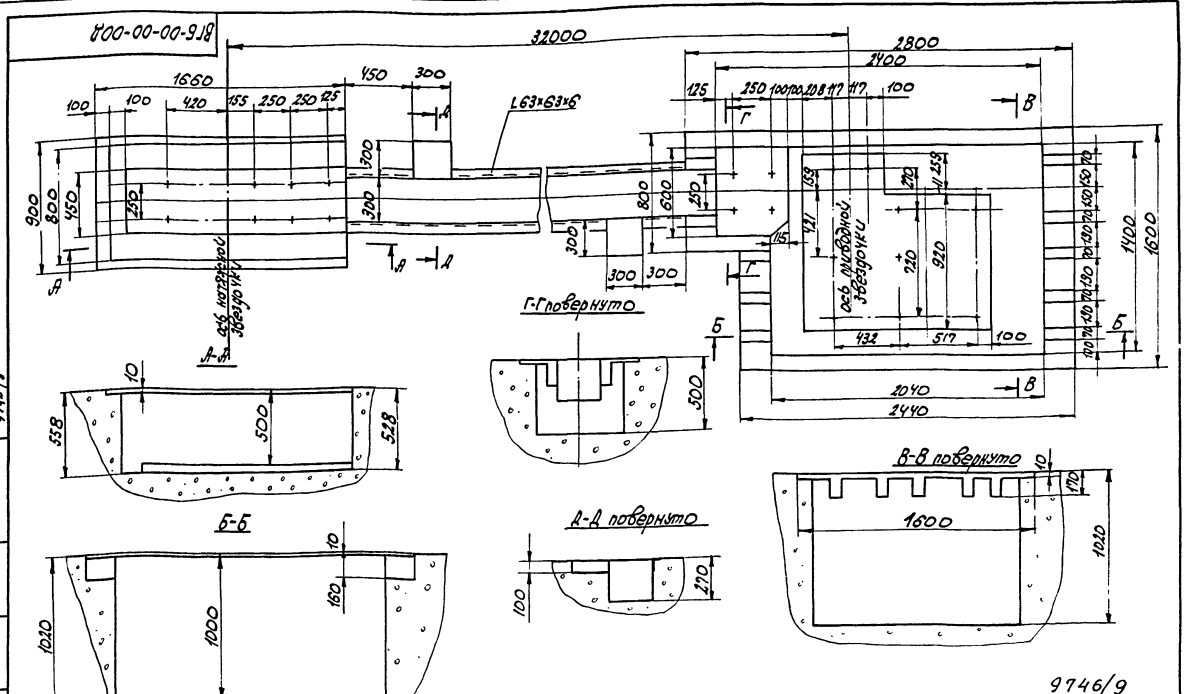

9746/9

ТП 409-14-55-87
ВГБ-00-00-00Д1

Изм.	Лист	N докум.	Подп.	Дата
Разраб.	Крамаровская			
Провер.	Пуцман			
Рук. гр.	Огиенко			
Н. контр.	Гойхман			
Гл. констр.	Гойхман			

Строительное задание

Лит.	Масса	Масшт.
И	—	1:20

Лист | Листов 1

Минпромстрой СССР
ПРОЕКТНЫЙ ИНСТИТУТ N3
г. Одесса

Инв. N подл. | Подп. и дата | Взам. инв. N | Инв. N дубл. | Подп. и дата

9746/9

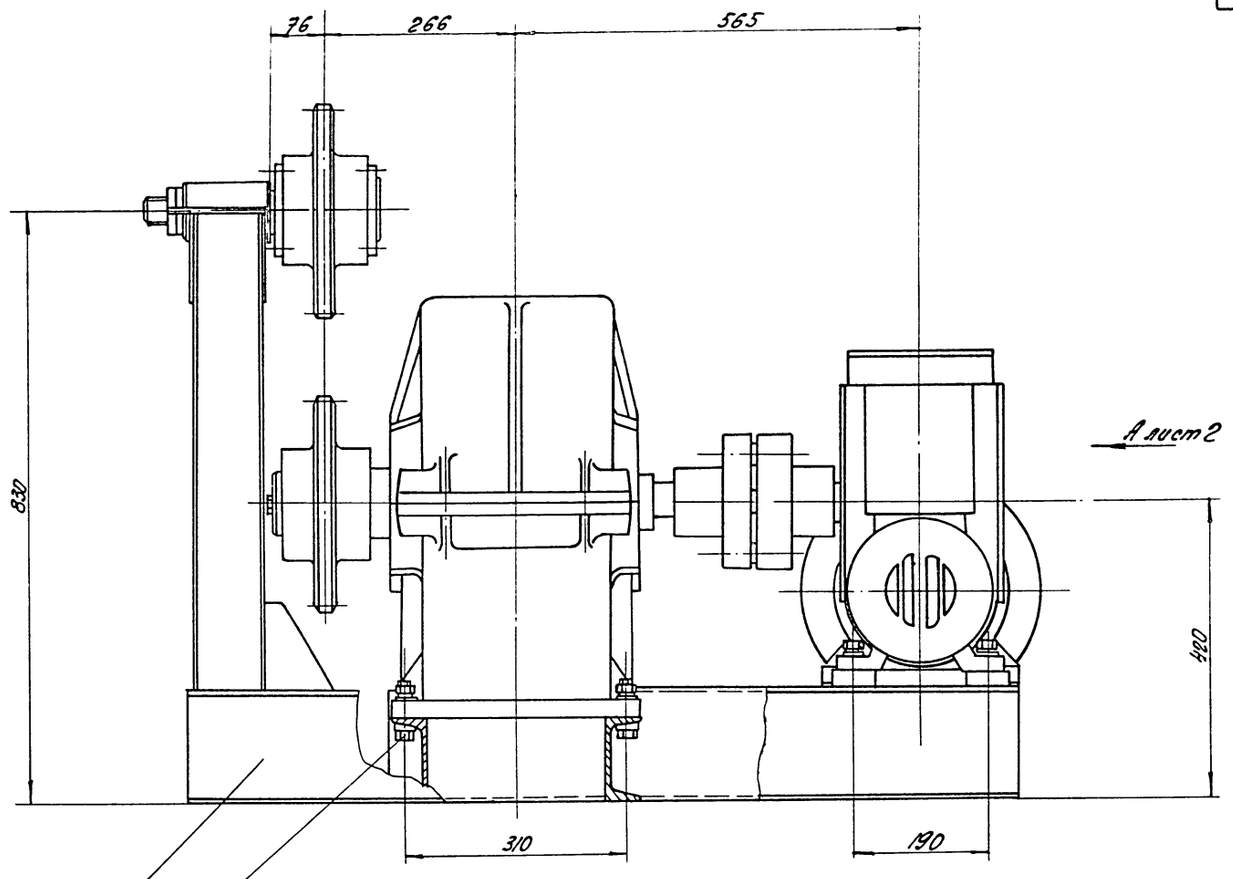

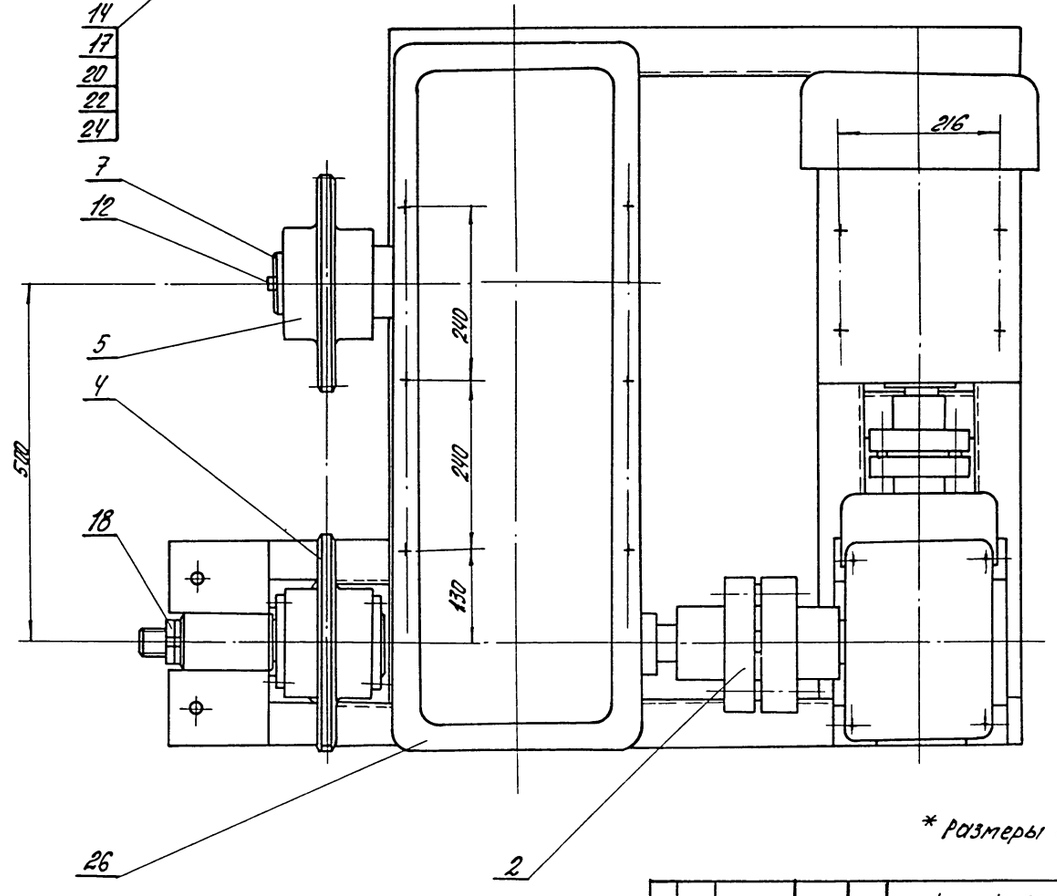

* Размеры для справок.

9746/9

					ТП 409-14-55.87; ВГ6-01-00-00СБ		
Изм.	Лист	№докум.	Подп.	Дата	Приводная станция	Лит.	Масса	Масшт.
Разраб.		Сапаровская				И	750	1:5
Провер.		Луйман			Сборочный чертеж	Лист 1	Листов 2	
Рук. гр.		Луценко				минпромстрой ссср		
Н. контр.		Гойхман				ГРОДЕКТНЫЙ ИНСТИТУТ №3 г. Одесса		
Гл. конст.		Гойхман						

Инв. № подл. | Подпись и дата | Взам. инв. №

9746/9

Формат	Зона	Поз.	Обозначение	Наименование	К-во	Примечание
				Документация		
*			ВГБ-01-00-00СБ	Сборочный чертеж		*А2, А3
				Сборочные единицы		
А1		1	ВГБ-01-01-00	Рама привода	1	
А4		2	ВГБ-01-02-00	Муфта	1	
А4		3	ВГБ-01-03-00	Муфта	1	
А4		4	ВГБ-01-04-00	Звездочка	1	
А4		5	ВГБ-01-05-00	Звездочка	1	
				Детали		
А4		7	ВГБ-01-00-01	Шайба	1	
Б4		8	ВГБ-01-00-02	Прокладка		
				Лист 3 ГОСТ 19904-74*		
				ст 3 ГОСТ 16523-70*		
				60×60	4	0,7кг
				Стандартные изделия		
				Болты ГОСТ 7798-70*		
		11		м10×60	4	0,049кг
		12		м16×35	1	0,09кг
		13		м16×45	4	0,1кг

Изм	Лист	№ докум.	Подп.	Дата	ВГБ-01-00-00
Разраб.	Крамаровская				Приводная станция
Провер.	Пуцман				
Рук. гр.	Огиенко				
Н. контр.	Гойхман				
Гл. констр.	Гойхман				

Лит.	Лист	Листов
И	1	2

Минпрометрой СССР
ПРОЕКТНЫЙ ИНСТИТУТ №3
г. Одесса

Инв. № подл. | Подп. и дата | Взам. инв. № | Инв. № дубл. | Подп. и дата

Формат	Зона	Поз.	Обозначение	Наименование	К-во	Примечание
		14		м16×65	6	169
				Гайки ГОСТ 5915-70*		
		16		м10	4	0,011кг
		17		м16	6	0,033кг
		18		Гайка М42×1,5		
				ГОСТ 11871-73	2	0,1кг
				Шайбы ГОСТ 11371-78		
		19		Шайба 10	4	0,004кг
		20		Шайба 16	10	0,011кг
				Шайбы ГОСТ 6402-70*		
		21		1065Г	4	0,0019кг
		22		1665Г	10	0,008кг
				Шайбы ГОСТ 10906-78		
		23		Шайба 10	4	0,012кг
		24		Шайба 16	6	0,03кг
				Прочие изделия		
		26		Редуктор РМ-500-8-12 ц	1	390кг
		27		Редуктор 4-125-125-51-1-2УЗ	1	86кг
				Электродвигатель		
				В132S6 У3, м100		
				N=5,5кВт, n=960об/мин	1	134кг

Изм.	Лист	№ докум.	Подп.	Дата	ВГБ-01-00-00	Лист 2

ВГБ-01-00-00СБ

Вид А лист 1

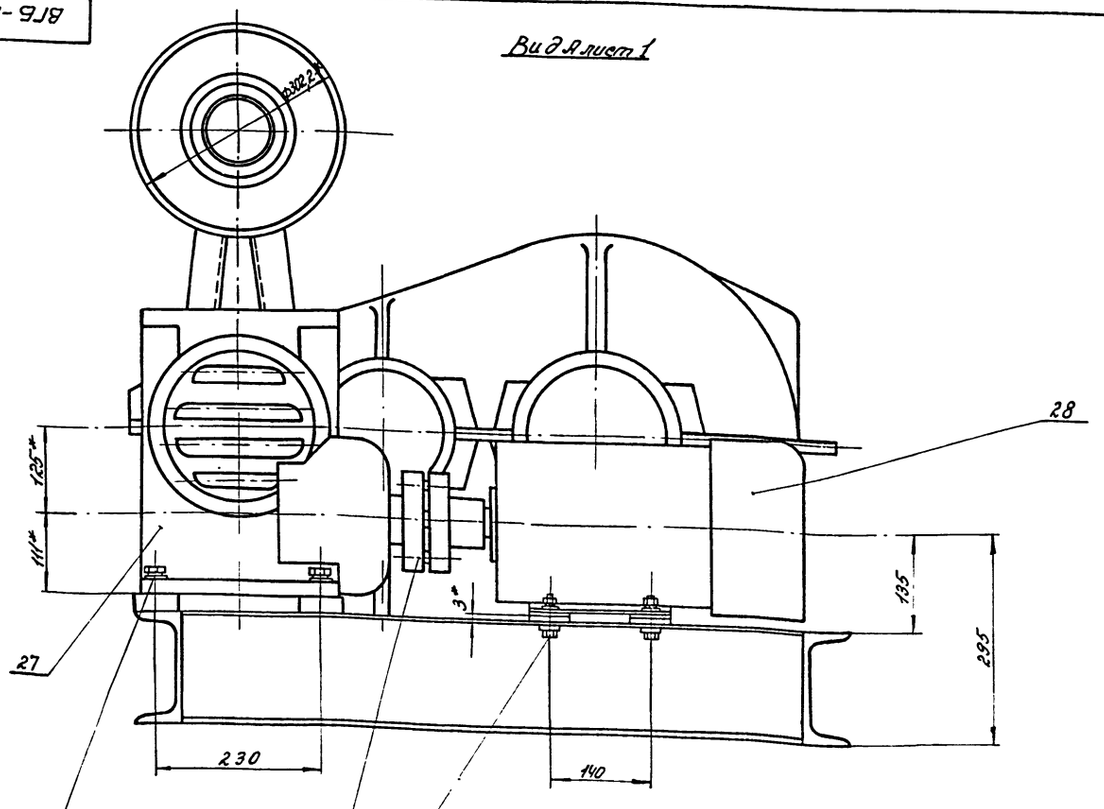

9746/9

Изм	Лист	№ докум.	Подп.	Дата	ТП 409-14-55.87 ВГБ-01-00-00СБ
Разраб.	Крамаровская				Приводная станция Сборочный чертеж
Провер.	Пуцман				
Рук. гр.	Огиенко				
Н. контр.	Гойхман				
Гл. констр.	Гойхман				

Лит.	Масса	Масшт.
И	—	—

Лист 2 Листов 2

Минпрометрой СССР
ПРОЕКТНЫЙ ИНСТИТУТ №3
г. Одесса

Инв. № подл. | Подп. и дата | Взам. инв. № | Инв. № дубл. | Подп. и дата

9746/9

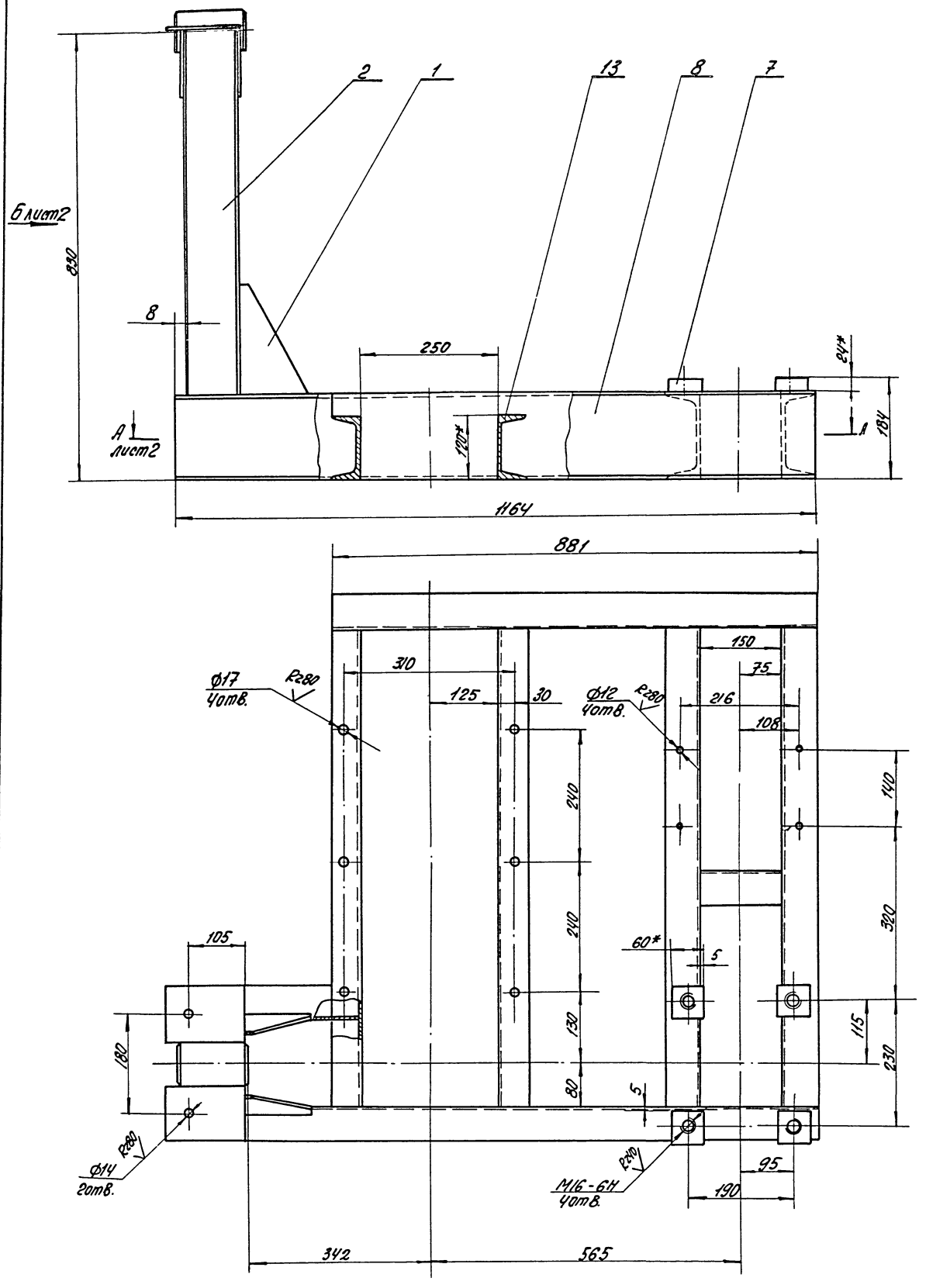

1. Сварные швы по ГОСТ 5264-80-Т3-Д6.
2.* Размеры для справок.

9746/9

					ТП409-14-55.87;ВГБ-01-01-00СБ		
Изм.	Лист	№докум.	Подп.	Дата	Рама привода сборочный чертеж	Лит.	Масса	Масшт.
Разраб.		Фатеева				И	90	1:5
Провер.		Луцман				Лист 1	Листов 2	
Рук.гр.		Пценко				Минпромстрой СССР		
Н.контр.		Гойхман				ПРОЕКТНЫЙ ИНСТИТУТ№3 г.Одесса		
Гл.конст.		Гойхман						

Инв.№подл. | Подп. и дата | Взам.инв.№ | Инв.№дубл. | Подп. и дата

Вид Б лист 1
М1:5

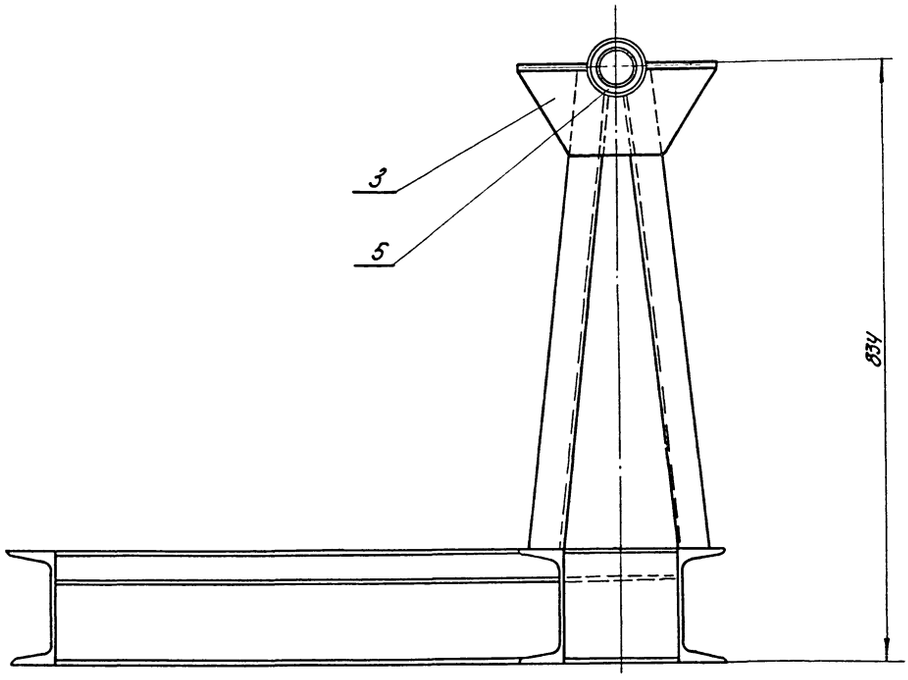

А-А лист 1
М1:5

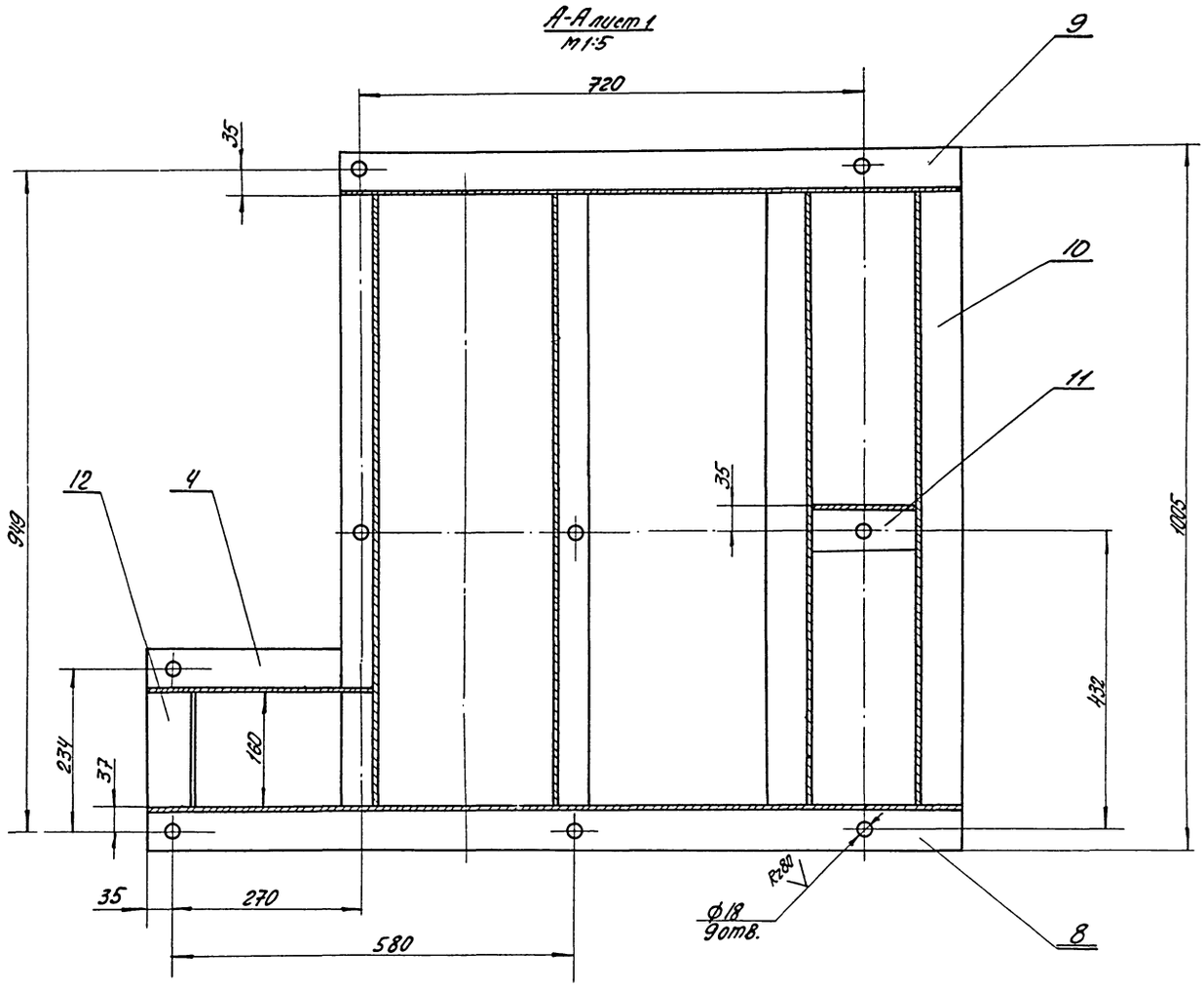

9746/9

					ТП 409-14-55.87; ВГБ-01-01-00СБ			
Изм.	Лист	N докум.	Подп.	Дата	Рама привода сборочный чертеж	Лит.	Масса	Масшт.
Разраб.		Крамаровская				И	–	–
Провер.		Пуцман				Лист 2	Листов 2	
Рук. гр.		Огиенко				Минпромстрой СССР		
Н. контр.		Гойхман				ПРОЕКТНЫЙ ИНСТИТУТ ИЗ г. Одесса		
Гл. конст.		Гойхман						

Инв. N подл. | Подп. и дата | Взам. инв. N | Инв. N дубл. | Подп. и дата

9746/9

Формат	Зона	Поз.	Обозначение	Наименование	К-во	Примечание
				Документация		
А2			ВГБ-01-01-00СБ	Сборочный чертеж		
				Детали		
А4		1	ВГБ-01-01-01	Ребро	2	
А4		2	ВГБ-01-01-02	Швеллер	2	
А4		3	ВГБ-01-01-03	Косынка	2	
А4		4	ВГБ-01-01-04	Швеллер	1	
А4		5	ВГБ-01-01-05	Втулка	1	
Б4		7	ВГБ-01-01-07	Платик		
				Лист 24 ГОСТ 19903-74*		
				Ст.3 ГОСТ 14637-79		
				60х60	4	0,67кг
Б4		8	ВГБ-01-01-08	Швеллер		
				Швеллер 16 ГОСТ 8240-72		
				Ст3 ГОСТ 535-79		
				L=1164	1	16,5кг
Б4		9	ВГБ-01-01-09	Швеллер		
				Швеллер 16 ГОСТ 8240-72		
				Ст3 ГОСТ 535-79		
				L=880	1	12,5кг
Б4		10	ВГБ-01-01-10	Швеллер		
				Швеллер 16 ГОСТ 8240-72		
				Ст3 ГОСТ 535-79		
				L=877		

Инв.№подл. | Подп. и дата | Взам.инв.№ | Инв.№дубл. | Подп. и дата

Изм.	Лист	№ докум.	Подп.	Дата
Разраб.		Кратировская		
Провер.		Пучтман		
Рук.гр.		Оценко		
Н.контр.		Гойхман		
Гл.конст.		Гойхман		

ВГБ-01-01-00

Рама привода

Лит.	Лист	Листов
Н	1	2

Минпромстрой СССР
ПРОЕКТНЫЙ ИНСТИТУТ №3
г. Одесса

Формат	Зона	Поз.	Обозначение	Наименование	К-во	Примечание
Б4		11	ВГБ-01-01-11	Швеллер		172
				Швеллер 16 ГОСТ 8240-72		
				Ст3 ГОСТ 535-79		
				L=150	1	2,1кг
Б4		12	ВГБ-01-01-12	Швеллер 16		
				Швеллер 16 ГОСТ 8240-72		
				Ст3 ГОСТ 535-79		
				L=160	1	2,3кг
Б4		13	ВГБ-01-01-13	Швеллер		
				Швеллер 12 ГОСТ 8240-72*		
				Ст3 ГОСТ 535-79		
				L=877	2	9,1кг
Б4		14	ВГБ-01-01-14	Планка		
				Лист 8 ГОСТ 19903-74*		
				Ст3 ГОСТ 14637-79		
				104х140	2	0,78кг

Инв.№подл. | Подп. и дата | Взам.инв.№ | Инв.№дубл. | Подп. и дата

Изм.	Лист	№ докум.	Подп.	Дата

ВГБ-01-01-00

Лист 2

ВГБ-01-01-05

$R_z 80$

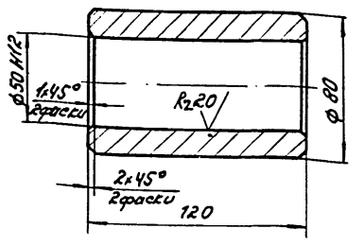

Изм.	Лист	№ докум.	Подп.	Дата
Разраб.		Кратировская		
Провер.		Пучтман		
Рук.гр.		Оценко		
Н.контр.		Гойхман		
Гл.конст.		Гойхман		

Втулка

Лит.	Масса	Масшт.
Н	0,36	1:2
Лист	Листов 1	

Ст 3 ГОСТ 380-71*

Минпромстрой СССР
ПРОЕКТНЫЙ ИНСТИТУТ №3
г. Одесса

ВГБ-01-01-03

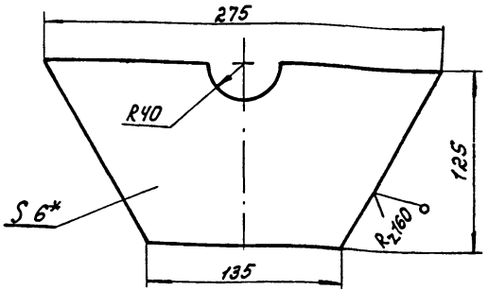

* Размер для справок

9746/9

ТП 409-14-55.87
ВГБ-01-01-03

Изм.	Лист	№ докум.	Подп.	Дата
Разраб.		Кратировская		
Провер.		Пучтман		
Рук.гр.		Оценко		
Н.контр.		Гойхман		
Гл.конст.		Гойхман		

Косынка

Лит.	Масса	Масшт.
Н	0,23	1:2,5
Лист	Листов 1	

Лист 6 ГОСТ 19903-74*
Ст 3 ГОСТ 14637-79

Минпромстрой СССР
ПРОЕКТНЫЙ ИНСТИТУТ №3
г. Одесса

Инв.№подл. | Подп. и дата | Взам.инв.№ | Инв.№дубл. | Подп. и дата

9746/9

ВГБ-01-01-04

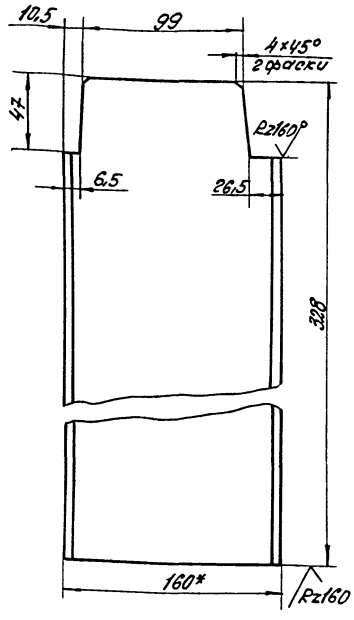

*Размер для справок

Изм.	Лист	№ докум.	Подп.	Дата
Разраб.	Крамаровская			
Провер.	Луцман			
Рук. гр.	Огиенко			
Н. контр.	Гойхман			
Гл. конст.	Гойхман			

Швеллер

Лит.	Масса	Масшт.
И	1,9	1:2,5

Лист | Листов 1

Швеллер 16 ГОСТ 8240-72 / Ст.3 ГОСТ 535-79

Минпромстрой СССР ПРОЕКТНЫЙ ИНСТИТУТ ИЗ г. Одесса

Инв. № подл. | Подп. и дата | Взам. инв. № | Инв. № дубл. | Подп. и дата

ВГБ-01-05-01

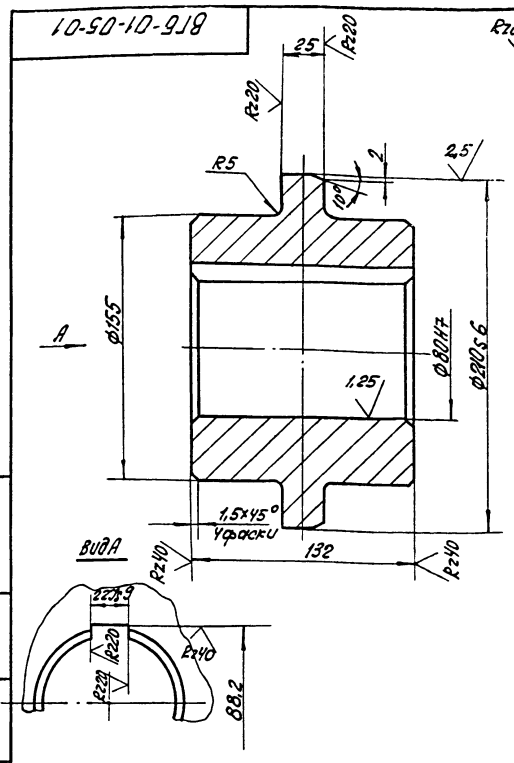

Изм.	Лист	№ докум.	Подп.	Дата
Разраб.	Крамаровская			
Провер.	Луцман			
Рук. гр.	Огиенко			
Н. контр.	Гойхман			
Гл. конст.	Гойхман			

Ступица

Лит.	Масса	Масшт.
И	3,0	1:2

Лист | Листов 1

Ст.3 ГОСТ 380-71*

Минпромстрой СССР ПРОЕКТНЫЙ ИНСТИТУТ ИЗ г. Одесса

Инв. № подл. | Подп. и дата | Взам. инв. № | Инв. № дубл. | Подп. и дата

ВГБ-01-01-01

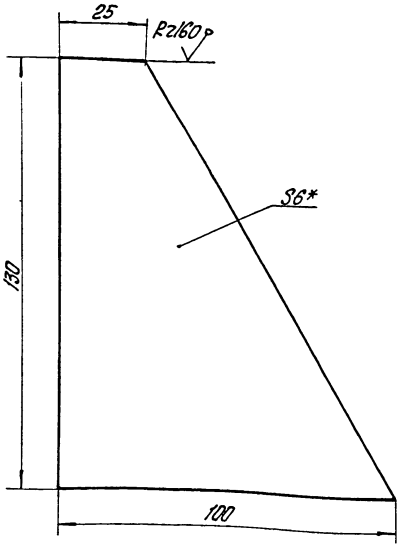

*Размер для справок

Изм.	Лист	№ докум.	Подп.	Дата
Разраб.	Крамаровская			
Провер.	Луцман			
Рук. гр.	Огиенко			
Н. контр.	Гойхман			
Гл. конст.	Гойхман			

Ребро

Лит.	Масса	Масшт.
И	0,2	1:1

Лист | Листов 1

Лист 6 ГОСТ 19903-74* / Ст.3 ГОСТ 14637-79

Минпромстрой СССР ПРОЕКТНЫЙ ИНСТИТУТ ИЗ г. Одесса

Инв. № подл. | Подп. и дата | Взам. инв. № | Инв. № дубл. | Подп. и дата

9746/9

ВГБ-01-01-02

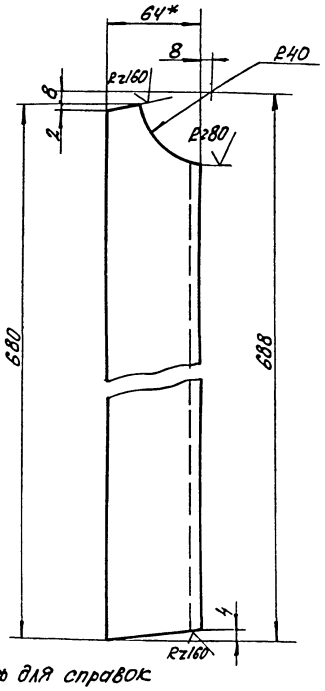

*Размер для справок

9746/9

ТП 409-14-55,87; ВГБ-01-01-02

Изм.	Лист	№ докум.	Подп.	Дата
Разраб.	Крамаровская			
Провер.	Луцман			
Рук. гр.	Огиенко			
Н. контр.	Гойхман			
Гл. конст.	Гойхман			

Швеллер

Лит.	Масса	Масшт.
И	2,3	1:2

Лист | Листов 1

Швеллер 10 ГОСТ 8240-72 / Ст.3 ГОСТ 535-79

Минпромстрой СССР ПРОЕКТНЫЙ ИНСТИТУТ ИЗ г. Одесса

Инв. № подл. | Подп. и дата | Взам. инв. № | Инв. № дубл. | Подп. и дата

Формат	Зона	Поз.	Обозначение	Наименование	К-во	Примечание
				Документация		
А3			ВГБ-01-02-000СБ	Сборочный чертеж		
				Детали		
А4		1	ВГБ-01-02-01	Полумуфта	1	
А4		2	ВГБ-01-02-02	Полумуфта	1	
А4		3	ВГБ-01-02-03	Палец	8	
А4		4	ВГБ-01-02-04	Втулка	8	
А4		5	ВГБ-01-02-05	Втулка	8	
				Стандартные изделия		
		7		Гайка М12		
				ГОСТ 5927-70*	8	0,015кг
		8		Шайба 12 65Г		
				ГОСТ 6402-70*	8	0,0033кг

Инв.№ подл. | Подп. и дата | Взам. инв.№ | Инв.№ дубл. | Подп. и дата

Изм.	Лист	№ докум.	Подп.	Дата
Разраб.		Кратковская		
Провер.		Цуцман		
Рук. гр.		Ориенко		
Н. контр.		Гройхман		
Гл. констр.		Гройхман		

ВГБ-01-02-00

Муфта

Лит.	Лист	Листов
И		1

Минпроектстрой СССР ПРОЕКТНЫЙ ИНСТИТУТ №3 г. Одесса

Формат	Зона	Поз.	Обозначение	Наименование	К-во	Примечание
				Документация		174
А3			ВГБ-01-03-000СБ	Сборочный чертеж		
				Детали		
А4		1	ВГБ-01-03-01	Полумуфта	1	
А4		2	ВГБ-01-03-02	Полумуфта	1	
А4		3	ВГБ-01-03-03	Палец	6	
А4		4	ВГБ-01-03-04	Втулка	6	
А4		5	ВГБ-01-03-05	Втулка	6	
				Стандартные изделия		
		6		Винт М10х15		
				ГОСТ 1479-75*	1	0,008кг
		7		Гайка М10		
				ГОСТ 2524-90*	6	0,005кг
		8		Шайба 10.65Г		
				ГОСТ 6402-70*	6	0,009кг
		9		Кольцо 60		
				ГОСТ 2833-77		

Инв.№ подл. | Подп. и дата | Взам. инв.№ | Инв.№ дубл. | Подп. и дата

Изм.	Лист	№ докум.	Подп.	Дата
Разраб.		Кратковская		
Провер.		Цуцман		
Рук. гр.		Ориенко		
Н. контр.		Гройхман		
Гл. констр.		Гройхман		

ВГБ-01-03-00

Муфта

Лит.	Лист	Листов
И		1

Минпроектстрой СССР ПРОЕКТНЫЙ ИНСТИТУТ №3 г. Одесса

ВГБ-01-02-000Б

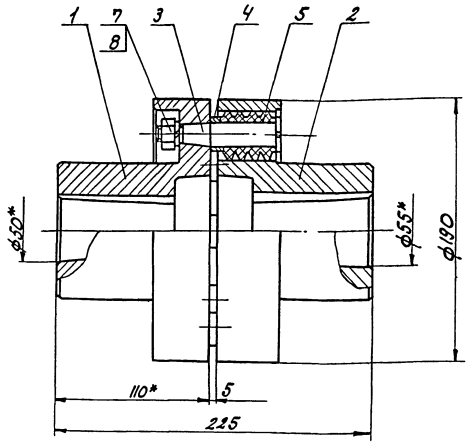

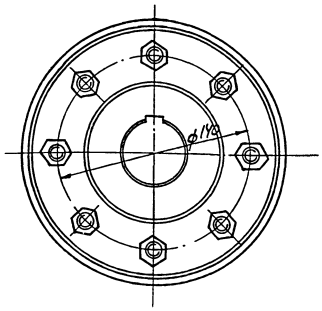

*Размеры для справок

9746/9

Инв.№ подл. | Подп. и дата | Взам. инв.№ | Инв.№ дубл. | Подп. и дата

9746/9

ВГБ-01-02-000СБ; ТП 409-14-55.87

Муфта
Сборочный чертеж

Изм.	Лист	№ докум.	Подп.	Дата
Разраб.		Кратковская		
Провер.		Цуцман		
Рук. гр.		Ориенко		
Н. контр.		Гройхман		
Гл. констр.		Гройхман		

Лит.	Масса	Масшт.
И	21	1:2
Лист	Листов 1	

Минпроектстрой СССР ПРОЕКТНЫЙ ИНСТИТУТ №3 г. Одесса

ВГБ-01-02-02

Rz80 (√)(√) 175

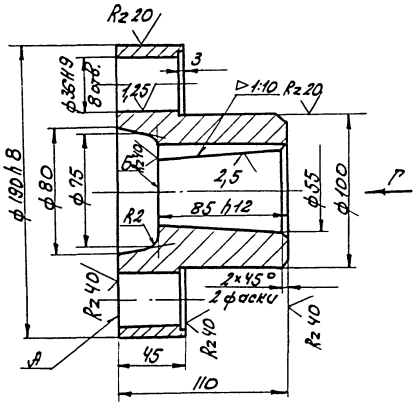

Вид Г

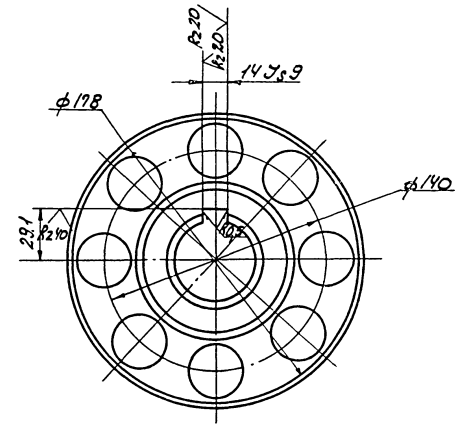

1. Радиальное биение поверхности ф 190h8 относительно ф55 не более 0,05 мм.
2. Биение торцов А и Б относительно оси не более 0,06 мм.
3. Непараллельность осей отв. ф36Н9 относительно оси полумуфты не более 0,06 мм.

					ВГБ-01-02-02			
Изм.	Лист	N докум.	Подп.	Дата	Полумуфта	Лит.	Масса	Масшт.
Разраб.		Крамаровская				И	7,73	1:2
Провер.		Пуцман				Лист	Листов 1	
Рук. гр.		Огиенко						
Н. контр.		Гойхман			СЧ 21-40 ГОСТ 1412-79*	Минпромстрой СССР ПРОЕКТНЫЙ ИНСТИТУТ N3 г. Одесса		
Гл. контр.		Гойхман						

Инв. N подл. | Подп. и дата | Взам. инв. N | Инв. N дубл. | Подп. и дата

ВГБ-01-02-01

Rz80 (√)(√)

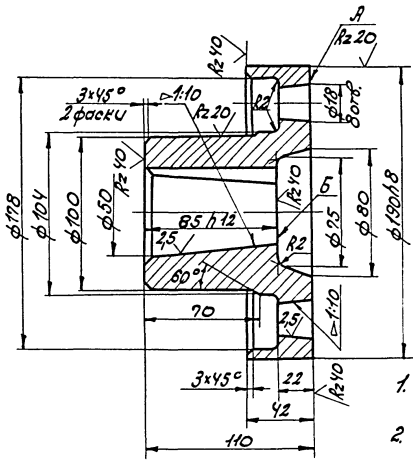

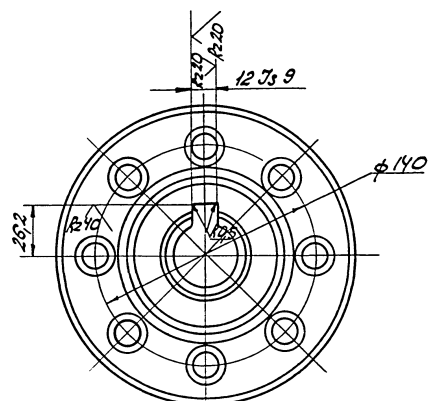

1. Радиальное биение поверхности ф 190h8 относительно ф55 не более 0,05 мм.
2. Биение торцов А и Б относительно оси не более 0,06 мм.
3. Непараллельность осей отв. ф18 относительно оси полумуфты не более 0,06 мм.

9746/9

					ВГБ-01-02-01; ТП 409-14-55.87			
Изм.	Лист	N докум.	Подп.	Дата	Полумуфта	Лит.	Масса	Масшт.
Разраб.		Крамаровская				И	7,43	1:2
Провер.		Пуцман				Лист	Листов 1	
Рук. гр.		Огиенко						
Н. контр.		Гойхман			СЧ 21-40 ГОСТ 1412-79*	Минпромстрой СССР ПРОЕКТНЫЙ ИНСТИТУТ N3 г. Одесса		
Гл. контр.		Гойхман						

Инв. N подл. | Подп. и дата | Взам. инв. N | Инв. N дубл. | Подп. и дата

9746/9

ВГБ-01-02-03

Rz40

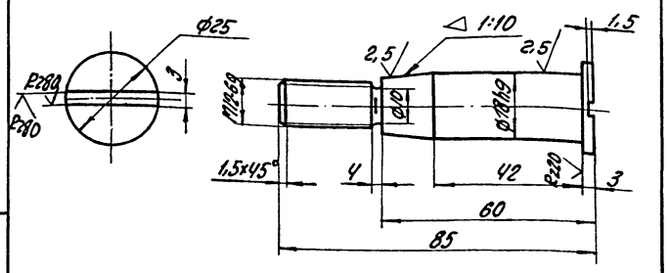

HRC 35...38

Изм.	Лист	№ докум.	Подп.	Дата
Разраб.		Фоторовская		
Пров.		Пуцман		
Рук. гр.		Огиенко		
Н. контр.		Гойхман		
Гл. конст.		Гойхман		

ВГБ-01-02-03

Палец

Лит.	Масса	Масшт.
И	0,14	1:1
Лист	Листов 1	

Сталь 45 ГОСТ 1050-74**

Минпромстрой СССР ПРОЕКТНЫЙ ИНСТИТУТ ГИЗ г. Одесса

Инв. № подл. | Подп. и дата | Взам. инв. № | Инв. № дубл. | Подп. и дата

ВГБ-01-03-04

Rz40

176

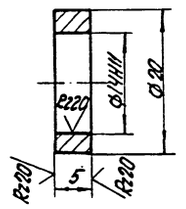

Изм.	Лист	№ докум.	Подп.	Дата
Разраб.		Фоторовская		
Пров.		Пуцман		
Рук. гр.		Огиенко		
Н. контр.		Гойхман		
Гл. конст.		Гойхман		

ВГБ-01-03-04

Втулка

Лит.	Масса	Масшт.
И	0,04	2:1
Лист	Листов 1	

Ст. 3 ГОСТ 380-71*

Минпромстрой СССР ПРОЕКТНЫЙ ИНСТИТУТ ГИЗ г. Одесса

Инв. № подл. | Подп. и дата | Взам. инв. № | Инв. № дубл. | Подп. и дата

ВГБ-01-02-04

Rz40

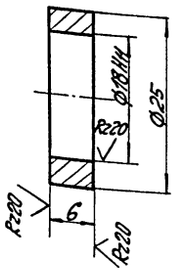

Изм.	Лист	№ докум.	Подп.	Дата
Разраб.		Фоторовская		
Пров.		Пуцман		
Рук. гр.		Огиенко		
Н. контр.		Гойхман		
Гл. конст.		Гойхман		

ВГБ-01-02-04

Втулка

Лит.	Масса	Масшт.
И	0,11	2:1
Лист	Листов 1	

Ст. 3 ГОСТ 380-71*

Минпромстрой СССР ПРОЕКТНЫЙ ИНСТИТУТ ГИЗ г. Одесса

9746/9

Инв. № подл. | Подп. и дата | Взам. инв. № | Инв. № дубл. | Подп. и дата

ВГБ-01-02-05

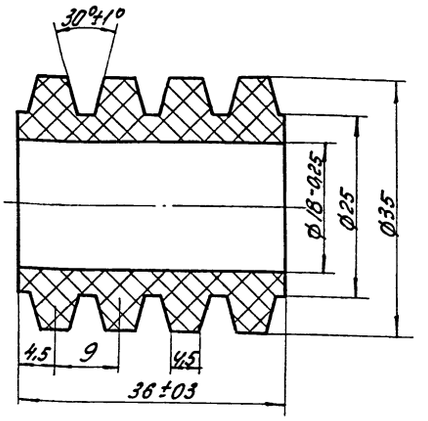

Изм.	Лист	№ докум.	Подп.	Дата
Разраб.		Фоторовская		
Пров.		Пуцман		
Рук. гр.		Огиенко		
Н. контр.		Гойхман		
Гл. конст.		Гойхман		

9746/9

ТП 409-14-55.87 ВГБ-01-02-05

Втулка

Лит.	Масса	Масшт.
И	0,32	2:1
Лист	Листов 1	

Резина МБ-7 ГОСТ 7338-77

Минпромстрой СССР ПРОЕКТНЫЙ ИНСТИТУТ ГИЗ г. Одесса

Инв. № подл. | Подп. и дата | Взам. инв. № | Инв. № дубл. | Подп. и дата

ВГБ-01-04-06

Rz80 √(√)

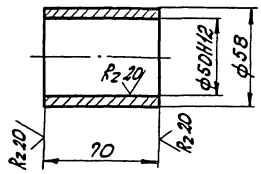

					ВГБ-01-04-06			
Изм.	Лист	N докум.	Подп.	Дата	Втулка	Лит.	Масса	Масшт.
Разраб.		Крамаровская				И	0,27	1:2
Провер.		Пуцман				Лист	Листов 1	
Рук. гр.		Огиенко						
Н. контр.		Гойхман			Ст.3 ГОСТ 380-71*	Минпромстрой СССР ПРОЕКТНЫЙ ИНСТИТУТ №3 г. Одесса		
Гл. констр.		Гойхман						

Инв. N подл. | Подп. и дата | Взам. инв. N | Инв. N дубл. | Подп. и дата

ВГБ-01-04-07

177

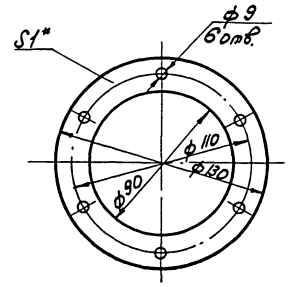

*Размер для справок

					ВГБ-01-04-07			
Изм.	Лист	N докум.	Подп.	Дата	Прокладка	Лит.	Масса	Масшт.
Разраб.		Крамаровская				И	0,001	1:2
Провер.		Пуцман				Лист	Листов 1	
Рук. гр.		Огиенко						
Н. контр.		Гойхман			Картон прокладочный А-1 ГОСТ 9347-74*	Минпромстрой СССР ПРОЕКТНЫЙ ИНСТИТУТ №3 г. Одесса		
Гл. констр.		Гойхман						

Инв. N подл. | Подп. и дата | Взам. инв. N | Инв. N дубл. | Подп. и дата

ВГБ-01-03-00СБ

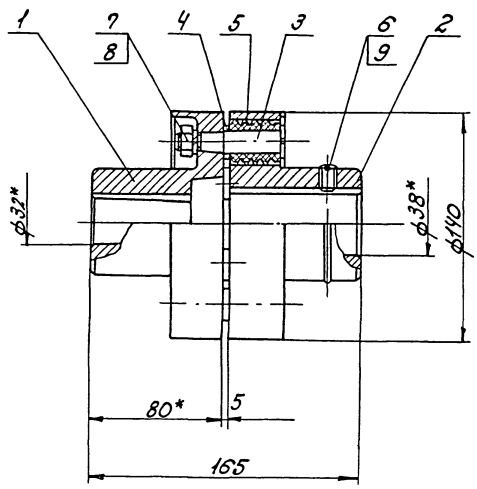

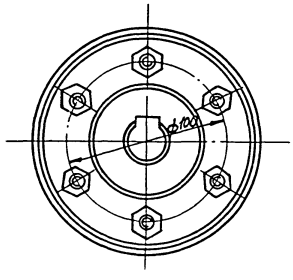

*Размеры для справок

9746/9

					ВГБ-01-03-00СБ; ТП 409-14-55.87			
Изм.	Лист	N докум.	Подп.	Дата	Муфта Сборочный чертеж	Лит.	Масса	Масшт.
Разраб.		Крамаровская				И	8,54	1:2
Провер.		Пуцман				Лист	Листов 1	
Рук. гр.		Огиенко						
Н. контр.		Гойхман				Минпромстрой СССР ПРОЕКТНЫЙ ИНСТИТУТ №3 г. Одесса		
Гл. констр.		Гойхман						

Инв. N подл. | Подп. и дата | Взам. инв. N | Инв. N дубл. | Подп. и дата

9746/9

ВГБ-01-03-05

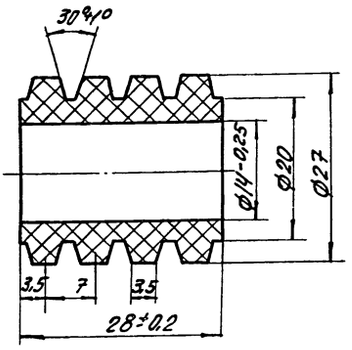

Изм.	Лист	№ докум.	Подп.	Дата	ВГБ-01-03-05			
Разраб.	Крамаровская				Втулка	Лит.	Масса	Масшт.
Провер.	Пуцман					И	0,15	2:1
Рук.гр.	Огиенко					Лист	Листов 1	
Н.контр.	Гойхман				Резина ГОСТ 7338-77	Минпромстрой СССР ПРОЕКТНЫЙ ИНСТИТУТ №3 г.Одесса		
Гл.конст.	Гойхман							

Инв. № подл. | Подп. и дата | Взам. инв. № | Инв. № дубл. | Подп. и дата

ВГБ-01-03-03

Rz40 √(√) 178

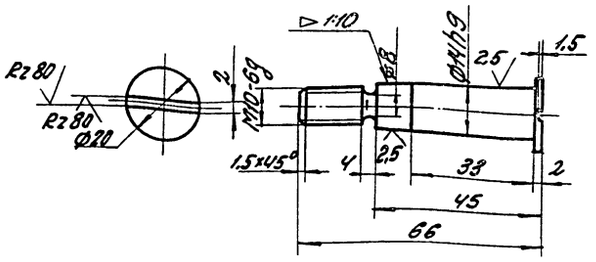

HRC 35... 38

Изм.	Лист	№ докум.	Подп.	Дата	ВГБ-01-03-03			
Разраб.	Крамаровская				Палец	Лит.	Масса	Масшт.
Провер.	Пуцман					И	0,07	2:1
Рук.гр.	Огиенко					Лист	Листов 1	
Н.контр.	Гойхман				Сталь 45 ГОСТ 1050-74*	Минпромстрой СССР ПРОЕКТНЫЙ ИНСТИТУТ №3 г.Одесса		
Гл.конст.	Гойхман							

Инв. № подл. | Подп. и дата | Взам. инв. № | Инв. № дубл. | Подп. и дата

ВГБ-01-03-01

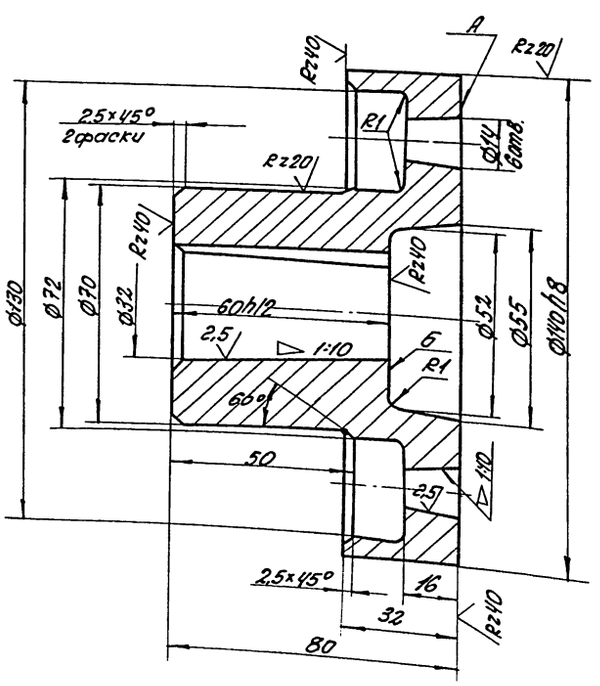

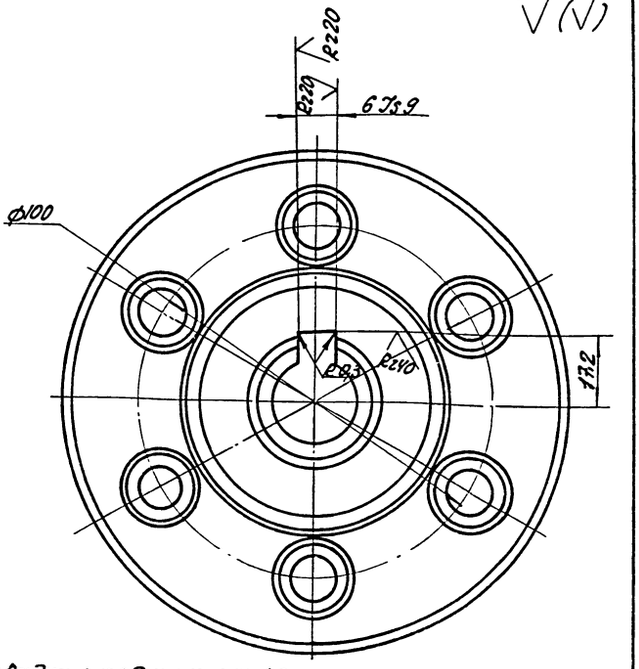

1. Радиальное биение Ø140h8 относительно Ø32 - не более 0,65 мм
2. Биение торцов А и Б относительно оси не более 0,06 мм.
3. Непараллельность осей отв. Ø14 относит. оси не более 0,06 мм.

9746/9

Изм.	Лист	№ докум.	Подп.	Дата	ТП 409-14-55.87	ВГБ-01-03-01		
Разраб.	Крамаровская				Полумуфта	Лит.	Масса	Масшт.
Провер.	Пуцман					И	3,15	1:1
Рук.гр.	Огиенко					Лист	Листов 1	
Н.контр.	Гойхман				СЧ21-40 ГОСТ 1412-79	Минпромстрой СССР ПРОЕКТНЫЙ ИНСТИТУТ №3 г.Одесса		
Гл.конст.	Гойхман							

Инв. № подл. | Подп. и дата | Взам. инв. № | Инв. № дубл. | Подп. и дата

9746/9

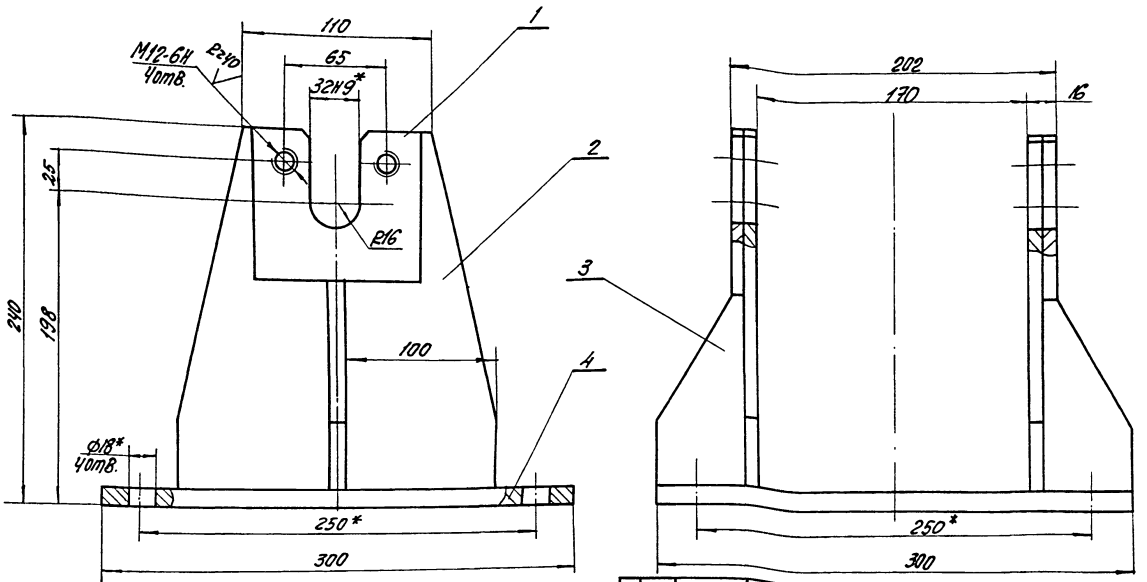

1.* Размеры для справок.
2. Сварные швы по ГОСТ 5264-80-Т1-Δ5.

Изм.	Лист	N докум.	Подп.	Дата	ВГБ-03-01-00СБ			
Разраб.		Крамаровская			Стойка	Лит.	Масса	Масшт.
Провер.		Пицман				И	13,5	1:2
Рук. гр.		Огиенко			Сборочный чертеж	Лист	Листов 1	
Н. контр.		Гойхман				Минпромстрой СССР		
Гл. конст.		Гойхман				ПРОЕКТНЫЙ ИНСТИТУТ Н3 г. Одесса		

Инв. N подл. | Подп. и дата | Взам. инв. N | Инв. N дубл. | Подп. и дата

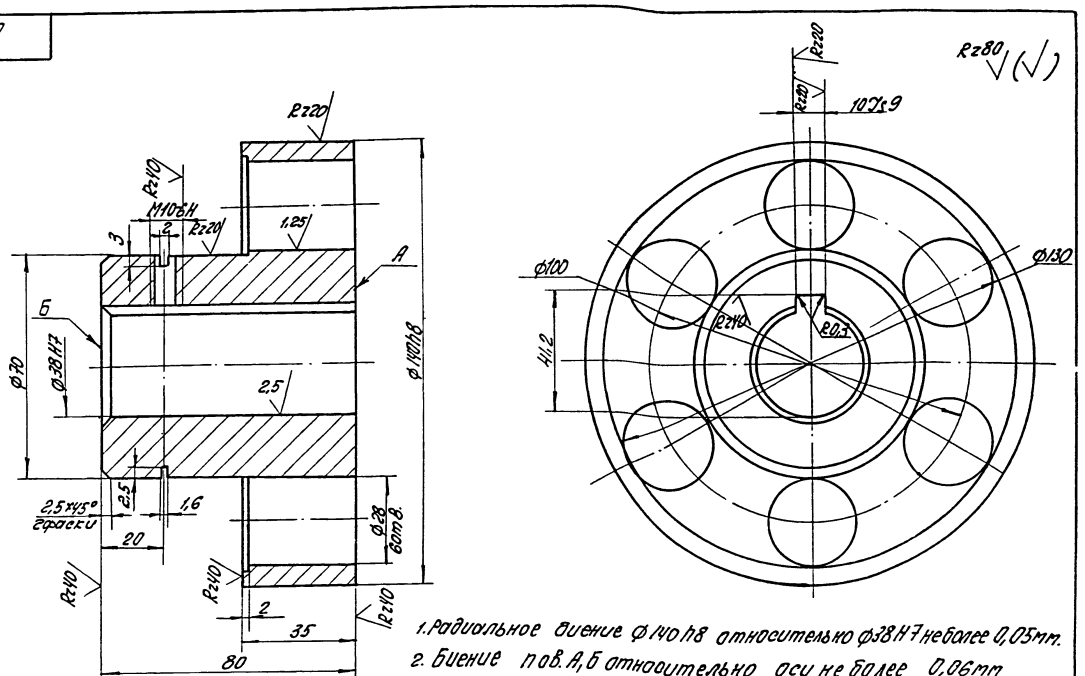

1. Радиальное биение Ф140h8 относительно Ф38Н7 не более 0,05мм.
2. Биение пов. А, Б относительно оси не более 0,06мм
3. Непараллельность осей отв. Ф28 относит. оси не более 0,06мм.

9746/9

Изм.	Лист	N докум.	Подп.	Дата	ТП 409-14-55.87 ВГБ-01-03-02			
Разраб.		Крамаровская			Полумуфта	Лит.	Масса	Масшт.
Провер.		Пицман				И	3,56	1:1
Рук. гр.		Огиенко				Лист	Листов 1	
Н. контр.		Гойхман				Минпромстрой СССР		
Гл. конст.		Гойхман			СУ21-40 ГОСТ 1412-79*	ПРОЕКТНЫЙ ИНСТИТУТ Н3 г. Одесса		

Инв. N подл. | Подп. и дата | Взам. инв. N | Инв. N дубл. | Подп. и дата

9746/9

Формат	Зона	Поз.	Обозначение	Наименование	К-во	Примечание
				Документация		
А3			ВГБ-01-04-00СБ	Сборочный чертеж		
				Сборочные единицы		
А4		1	ВГБ-01-04-01	Звездочка	1	
				Детали		
А4		2	ВГБ-01-04-02	Крышка	1	
А4		3	ВГБ-01-04-03	Крышка	1	
А4		4	ВГБ-01-04-04	Вал	1	
А4		5	ВГБ-01-04-05	Втулка	1	
А4		6	ВГБ-01-04-06	Втулка	1	
А4		7	ВГБ-01-04-07	Прокладка	2	
				Стандартные изделия		
		10		Винт М8х80		
				ГОСТ 1491-80	12	0,013кг
		11		Гайка М48х1,5		
				ГОСТ 11871-80	1	0,17кг
		12		Шайба 48		
				ГОСТ 11872-80	1	0,18
		13		Кольцо пс 74-57-6		
				ГОСТ 6308-71*	1	0,001кг

Инв.№подл. | Подп. и дата | Взам. инв.№ | Инв.№дубл. | Подп. и дата

Изм.	Лист	№ докум.	Подп.	Дата
Разраб.	Храмаровская			
Пров.	Пучман			
Рук. гр.	Оценко			
Н. контр.	Гойхман			
Гл. констр.	Гойхман			

ВГБ-01-04-00

Звездочка

Лит.	Лист	Листов
И	1	2

Минпромстрой СССР
ПРОЕКТНЫЙ ИНСТИТУТ №3
г. Одесса

Формат	Зона	Поз.	Обозначение	Наименование	К-во	Примечание
		14		Подшипник 210		180
				ГОСТ 8338-75	2	0,47кг

Инв.№подл. | Подп. и дата | Взам. инв.№ | Инв.№дубл. | Подп. и дата

Изм.	Лист	№ докум.	Подп.	Дата

ВГБ-01-04-00

Лист 2

ВГБ-01-04-00СБ

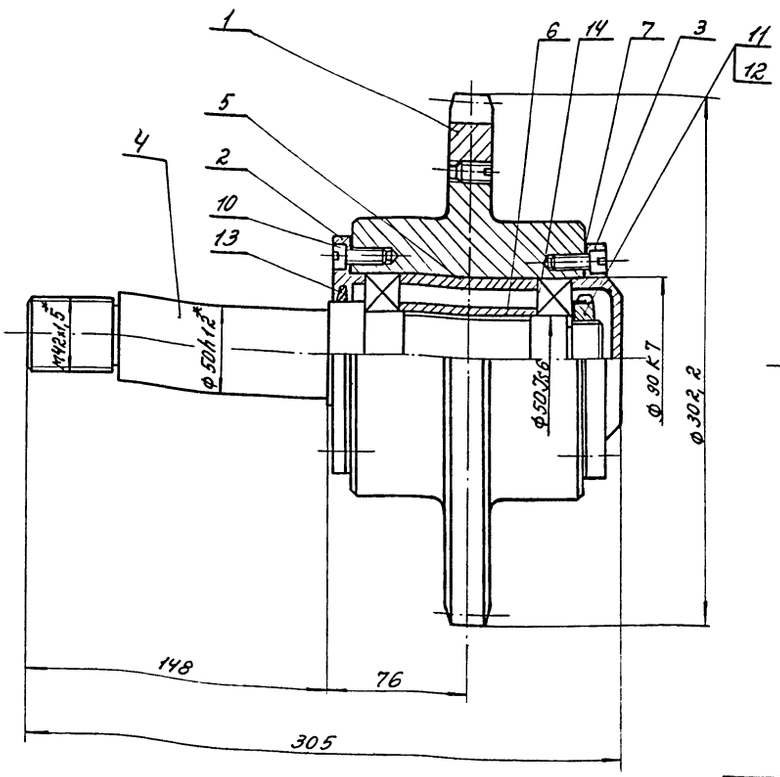

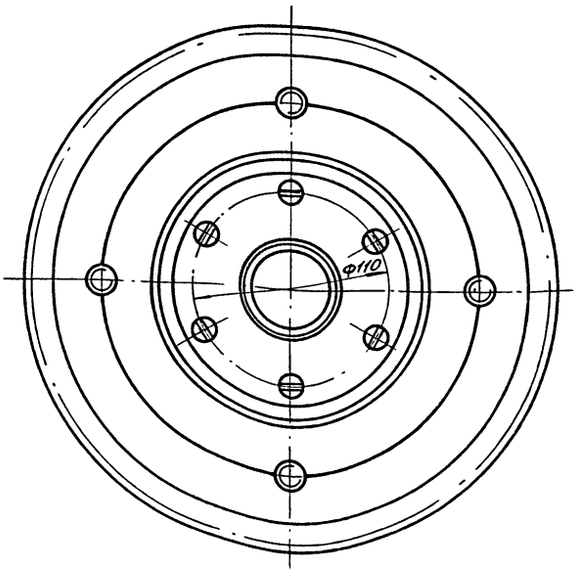

*Размеры для справок

9746/9

ТП 409-14-55.87
ВГБ-01-04-00СБ

Изм.	Лист	№ докум.	Подп.	Дата
Разраб.	Храмаровская			
Пров.	Пучман			
Рук. гр.	Оценко			
Н. контр.	Гойхман			
Гл. констр.	Гойхман			

Звездочка

Сборочный чертеж

Лит.	Масса	Масштаб
Н	17	1:2
Лист	Листов 1	

Минпромстрой СССР
ПРОЕКТНЫЙ ИНСТИТУТ №3
г. Одесса

9746/9

Формат	Зона	Поз.	Обозначение	Наименование	К-во	Примечание
				Документация		
А3			ВГБ-01-04-01СБ	Сборочный чертеж		
				Детали		
А4		1	ВГБ-01-04-01/1	Венец	1	
А4		2	ВГБ-01-04-01/2	Ступица	1	
				Стандартные изделия		
				Винт М12х20 ГОСТ 1477-75	4	0р35кг

Изм.	Лист	№ докум.	Подп.	Дата
Разраб.		Крамаровская		
Провер.		Пуцман		
Рук. гр.		Огиенко		
Н. контр.		Гойхман		
Гл. конст.		Гойхман		

ВГБ-01-04-01

Звездочка

Лит.	Лист	Листов
И		1

Минпрометрой СССР
ПРОЕКТНЫЙ ИНСТИТУТ №3
г. Одесса

Инв. № подл. | Подп. и дата | Взам. инв. № | Инв. № дубл. | Подп. и дата

ВГБ-01-04-01/2

Rz 80 (√) 181

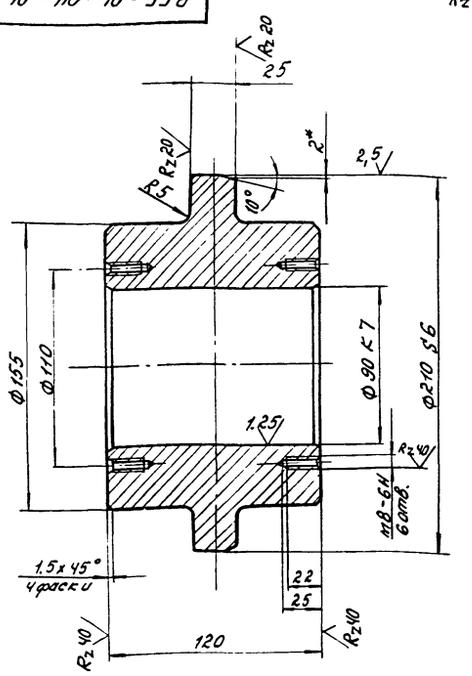

* Размер для справок

Изм.	Лист	№ докум.	Подп.	Дата
Разраб.		Крамаровская		
Провер.		Пуцман		
Рук. гр.		Огиенко		
Н. контр.		Гойхман		
Гл. конст.		Гойхман		

ВГБ-01-04-01/2

Ступица

Лит.	Масса	Масшт.
И	9.0	1:2

Лист | Листов 1

Ст.3 ГОСТ 380-71*

Минпрометрой СССР
ПРОЕКТНЫЙ ИНСТИТУТ №3
г. Одесса

Инв. № подл. | Подп. и дата | Взам. инв. № | Инв. № дубл. | Подп. и дата

ВГБ-01-04-01СБ

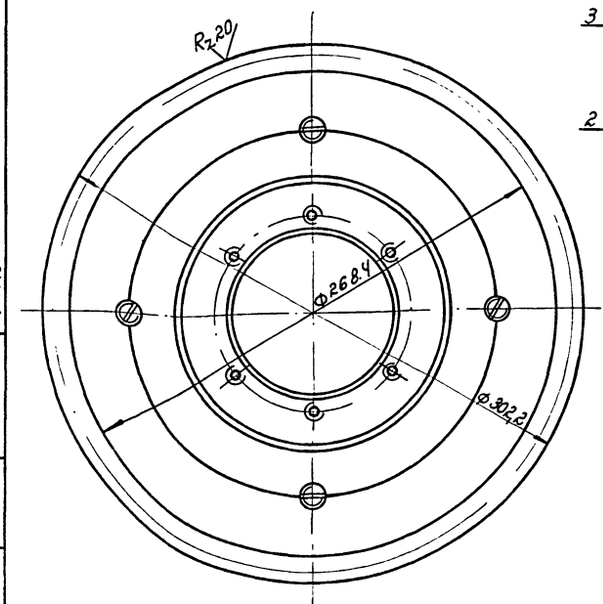

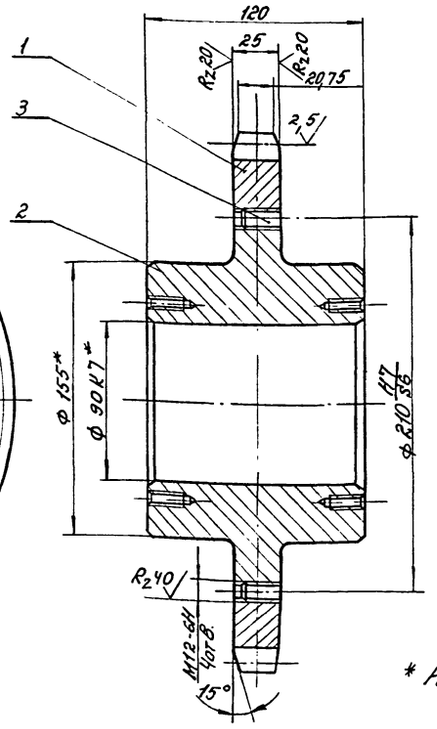

Цепь М112-1-100-1 ГОСТ 588-81		
Число зубьев	2	9
Величина смещения центров впадин дуг	e	2
Радиус впадин зубьев	r	8
Радиус закругления головки зуба	r_1	—
Высота прямолинейной поверхности зуба	h	—
Угол впадины	β	66°
Профиль зуба	по ГОСТ 592-75	
Степень точности	2 по ГОСТ 592-75	
Диаметр делительной окружности	$d_д$	292,38

* Размеры для справок

9746/9

ВГБ-01-04-01СБ
ТП 409-14-55 87

Изм.	Лист	№ докум.	Подп.	Дата
Разраб.		Крамаровская		
Провер.		Пуцман		
Рук. гр.		Огиенко		
Н. контр.		Гойхман		
Гл. конст.		Гойхман		

Звездочка
Сборочный чертеж

Лит.	Масса	Масшт.
И	10,5	1:2

Лист | Листов 1

Минпрометрой СССР
ПРОЕКТНЫЙ ИНСТИТУТ №3
г. Одесса

Инв. № подл. | Подп. и дата | Взам. инв. № | Инв. № дубл. | Подп. и дата

9746/9

ВГБ-01-04-02

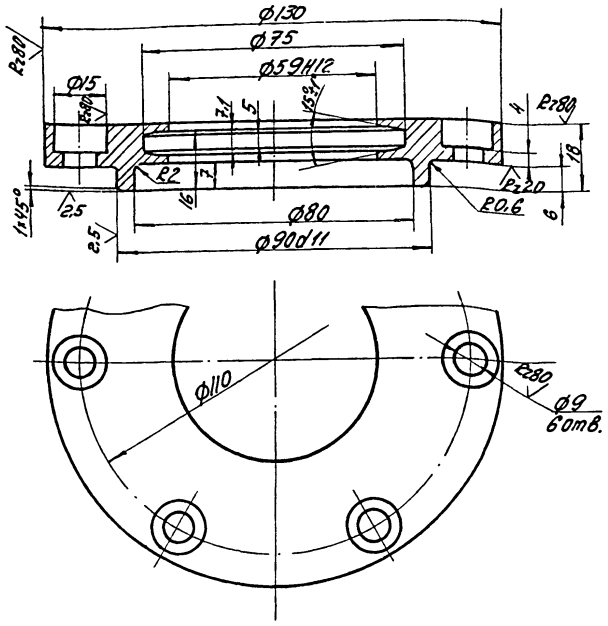

Изм.	Лист	N докум.	Подп.	Дата
Разраб.	Крамаровская			
Провер.	Пуцман			
Рук. гр.	Огиенко			
Н. контр.	Гойхман			
Гл. конст.	Гойхман			

ВГБ-01-04-02

Крышка

Лит.	Масса	Масшт.
И	0,9	1:1

Лист | Листов 1

СЧ15-32 ГОСТ 1412-79

Минпромстрой ССР ПРОЕКТНЫЙ ИНСТИТУТ ИЗ г. Одесса

ВГБ-01-04-03

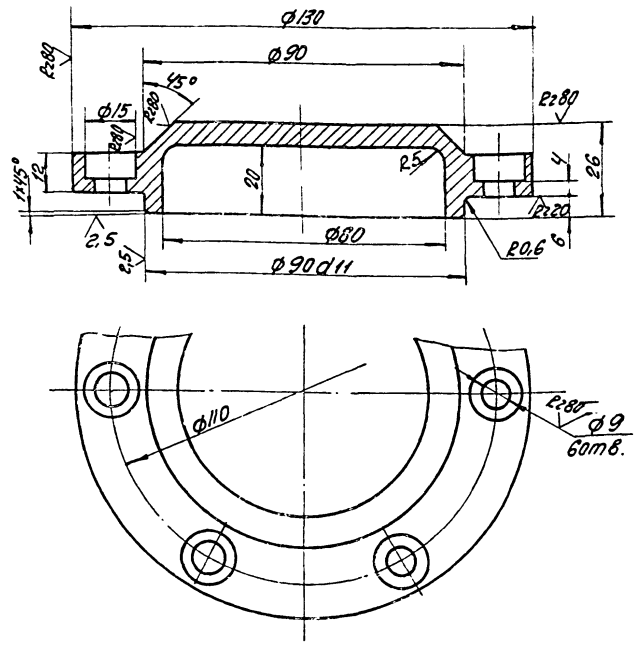

Изм.	Лист	N докум.	Подп.	Дата
Разраб.	Крамаровская			
Провер.	Пуцман			
Рук. гр.	Огиенко			
Н. контр.	Гойхман			
Гл. конст.	Гойхман			

ВГБ-01-04-03

Крышка

Лит.	Масса	Масшт.
И	1	1:1

Лист | Листов 1

СЧ15-32 ГОСТ 1412-79*

Минпромстрой ССР ПРОЕКТНЫЙ ИНСТИТУТ ИЗ г. Одесса

ВГБ-01-04-04

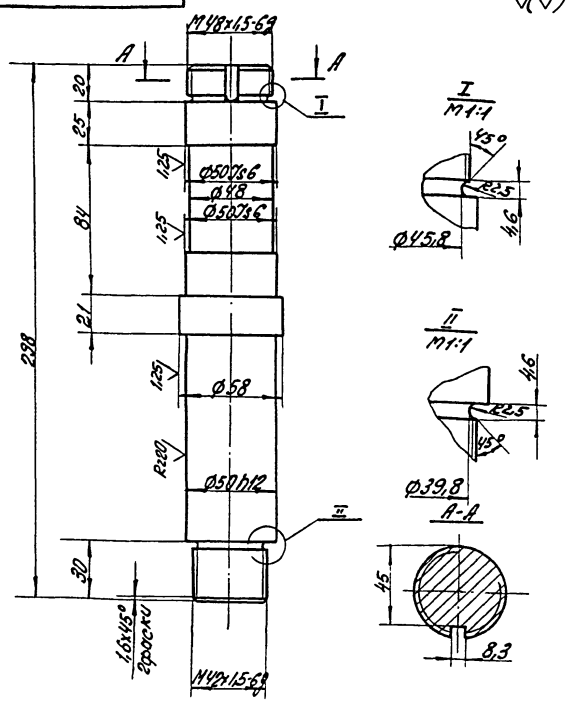

9746/9

Изм.	Лист	N докум.	Подп.	Дата
Разраб.	Крамаровская			
Провер.	Пуцман			
Рук. гр.	Огиенко			
Н. контр.	Гойхман			
Гл. конст.	Гойхман			

ВГБ-01-04-04

Вал

Лит.	Масса	Масшт.
И	5,6	1:2

Лист | Листов 1

Сталь 45 ГОСТ 1050-74**

Минпромстрой ССР ПРОЕКТНЫЙ ИНСТИТУТ ИЗ г. Одесса

ВГБ-01-04-05

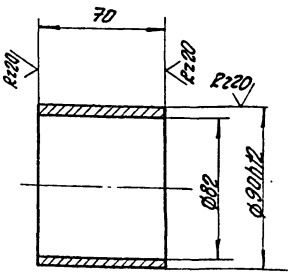

9746/9

ТП 409-14-55.87

ВГБ-01-04-05

Изм.	Лист	N докум.	Подп.	Дата
Разраб.	Крамаровская			
Провер.	Пуцман			
Рук. гр.	Огиенко			
Н. контр.	Гойхман			
Гл. конст.	Гойхман			

Втулка

Лит.	Масса	Масшт.
И	0,6	1:2

Лист | Листов 1

Ст.3 ГОСТ 380-71*

Минпромстрой ССР ПРОЕКТНЫЙ ИНСТИТУТ ИЗ г. Одесса

Формат	Зона	Поз.	Обозначение	Наименование	К-во	Примечание
				Документация		
А3			ВГБ-01-05-00СБ	Сборочный чертеж		
				Детали		
А4		1	ВГБ-01-05-01	Венец		
А3		2	ВГБ-01-05-02	Ступица		
				Стандартные изделия		
		3		Винт М12х20		
				ГОСТ1477-75*	4	0,002кг

Изм	Лист	№ докум.	Подп.	Дата
Разраб.	Крамаровская			
Провер.	Пуцман			
Н. контр.	Гойхман			
Гл. конст.	Гойхман			

ВГБ-01-05-00

Звездочка

Лит.	Лист	Листов
И		1

Минпромстройсеср ПРОЕКТНЫЙ ИНСТИТУТ №3 г. Одесса

Инв. № подл. | Подп. и дата | Взам. инв. № | Инв. № дубл. | Подп. и дата

ВГБ-01-04-10-1/

Rz80 (√) 183

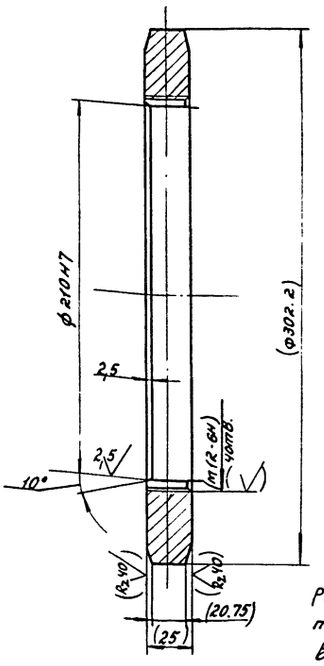

Размеры и шероховатость поверхностей в скобках - после сборки.

Изм	Лист	№ докум.	Подп.	Дата
Разраб.	Крамаровская			
Провер.	Пуцман			
Рук. гр	Огиенко			
Н. контр.	Гойхман			
Гл. конст.	Гойхман			

Венец

Лит.	Масса	Масштаб
И	1,3	1:2

Лист | Листов 1

Бр.05-Ц5-С5 ГОСТ 613-79

Минпромстройсеср ПРОЕКТНЫЙ ИНСТИТУТ №3 г. Одесса

Инв. № подл. | Подп. и дата | Взам. инв. № | Инв. № дубл. | Подп. и дата

ВГБ-01-05-00 СБ

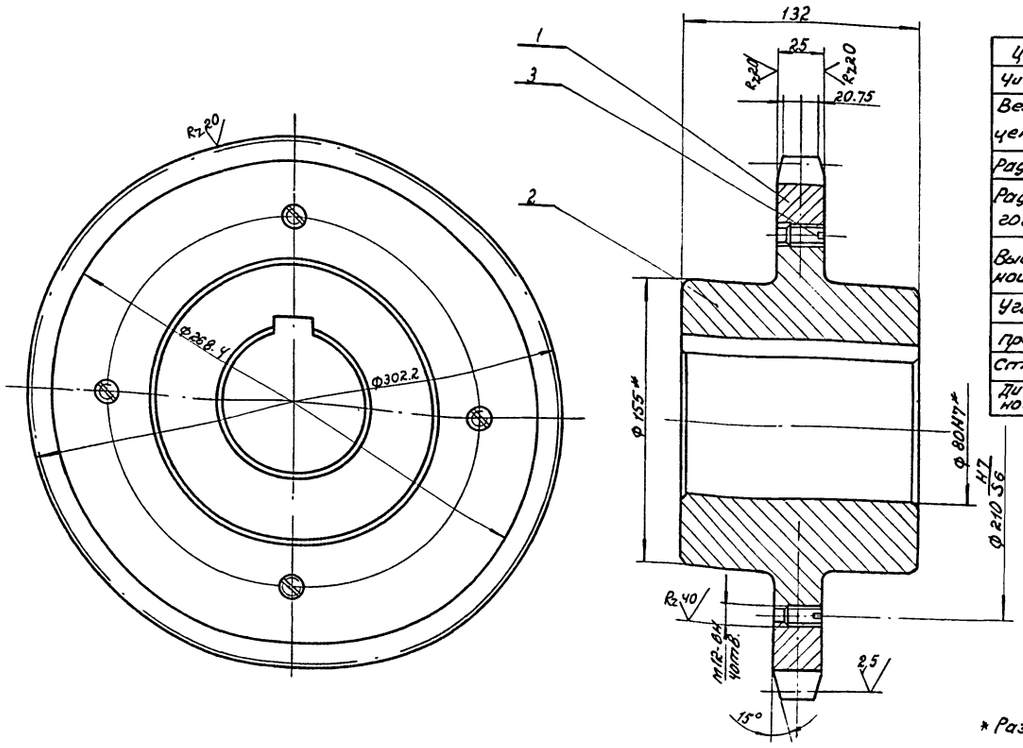

Цепь М112-1-100-1 ГОСТ 588-81		
Число зубьев	Z	9
Величина смещения центров впадин дуг	e	2
Радиус впадин зубьев	r	8
Радиус закругления головки зуба	r_1	—
Высота прямолинейной поверхности зуба	h	—
Угол впадины	β	66°
Профиль зуба	по ГОСТ 592-81	
Степень точности	2 по ГОСТ 592-81	
Диаметр делительной окружности	dд	292.38

* Размеры для справок

9746/9

ТП 409-14-55.87
ВГБ-01-05-00СБ

Изм	Лист	№ докум.	Подп.	Дата
Разраб.	Крамаровская			
Провер.	Пуцман			
Рук. гр	Огиенко			
Н. контр.	Гойхман			
Гл. конст.	Гойхман			

Звездочка
Сборочный чертеж

Лит.	Масса	Масштаб
И	13	1:2

Лист | Листов 1

Минпромстройсеср ПРОЕКТНЫЙ ИНСТИТУТ №3 г. Одесса

Инв. № подл. | Подп. и дата | Взам. инв. № | Инв. № дубл. | Подп. и дата

9746/9

ВГБ-02-00-00СБ

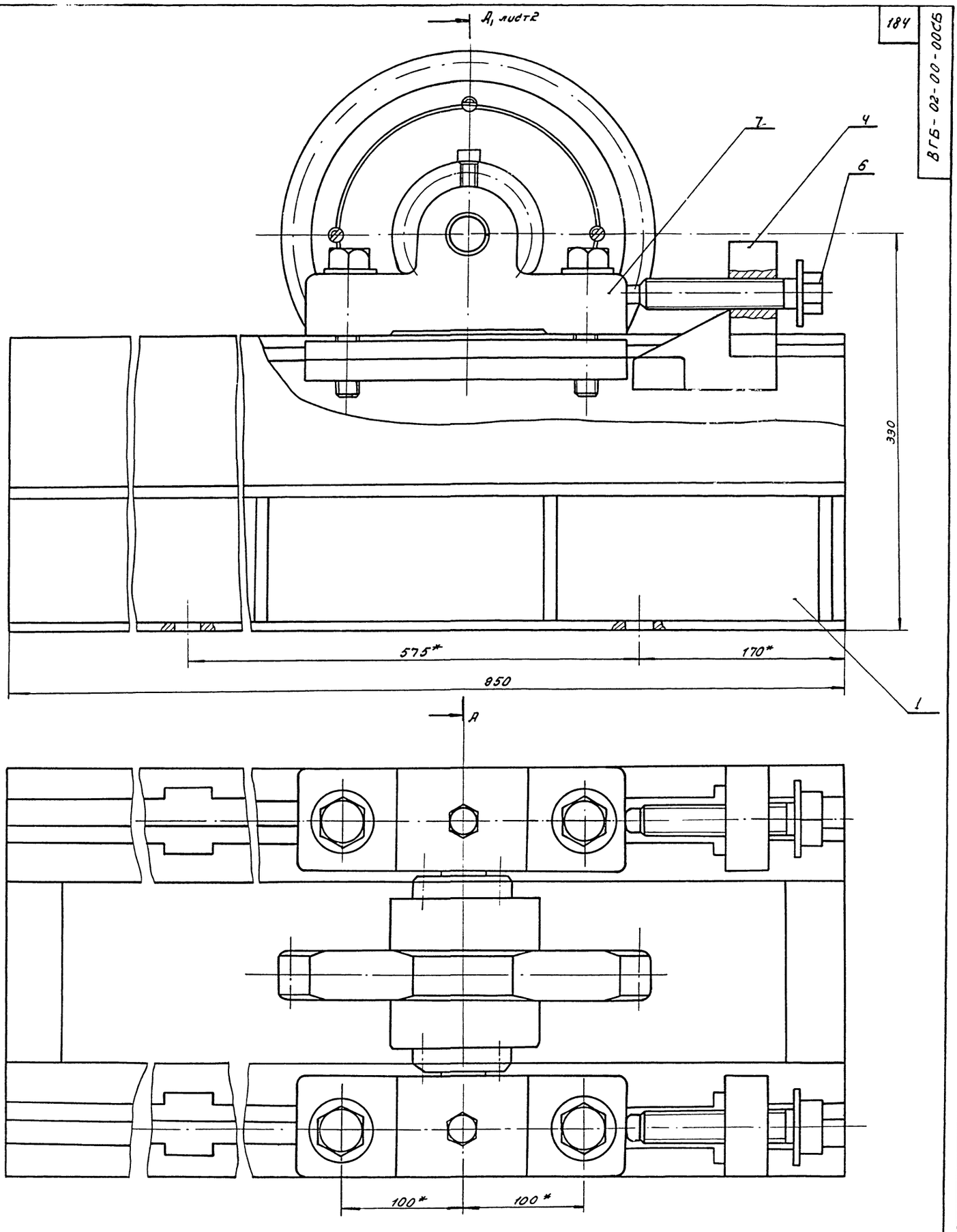

*Размеры для справок

9746/9

					ТП 409-14-55.87 ВГБ-02-00-00 СБ			
Изм.	Лист	№ докум.	Подп.	Дата	Натяжная станция сборочный чертеж	Лит.	Масса	Масшт.
Разраб.		Крамаровская				И	205	1:2
Провер.		Пуцман				Лист 1	Листов 2	
Рук. гр.		Огиенко				Минпромстрой СССР ПРОЕКТНЫЙ ИНСТИТУТ №3 г. Одесса		
Н. контр.		Гойхман						
Гл. конст.		Гойхман						

9746/9

Формат	Зона	Поз.	Обозначение	Наименование	К-во	Примечание
				Документация		
			ВГБ-02-00-00СБ	Сборочный чертеж		
				Сборочные единицы		
А4		1	ВГБ-02-01-00СБ	Рама	1	
А4		1	ВГБ-01-04-01 СБ	Звездочка	1	
				Детали		
А4		4	ВГБ-02-00-01	Кулачок	2	
А4		5	ВГБ-02-00-02	Ползун	2	
А4		6	ВГБ-02-00-03	Винт	2	
А3		7	ВГБ-02-00-04	Подшипник	2	
А4		8	ВГБ-02-00-05	Вал	1	
А4		9	ВГБ-02-00-06	Крышка	2	
А4		10	ВГБ-01-04-05	Втулка	1	
А4		11	ВГБ-01-04-06	Втулка	1	
А4		12	ВГБ-01-04-07	Прокладка	2	
				Стандартные изделия		
		15		Болт М20 х 120 ГОСТ 7798-70*		
		16		Винт М16 х 35 ГОСТ 1482-75*		

Инв. № подл. | Подп. и дата | Взам. инв. № | Инв. № дубл. | Подп. и дата

Изм.	Лист	№ докум.	Подп.	Дата	ВГБ-02-00-00		
Разраб.		Катаржевич			Натяжная станция	Лит.	Лист 1	Листов 2
Провер.		Пучман				Минпромстрой СССР ПРОЕКТНЫЙ ИНСТИТУТ №3 г. Одесса	
Рук. гр.		Огиенко					
Н. контр.		Гойхман					
Гл. констр.		Гойхман					

Формат	Зона	Поз.	Обозначение	Наименование	К-во	Примечание
		17		Винт М8х20 ГОСТ 1491-80	12	185 / 0,013кг
		18		Гайка М8х15 ГОСТ 11871-80	2	0,17кг
		19		Шайба 8 ГОСТ 11872-80	2	0,018кг
		20		Шайба 20 ГОСТ 11371-78	4	0,02кг
		21		Кольцо ПС 57-44-5 ГОСТ 6308-71*	2	0,001кг
		22		Подшипник 210 ГОСТ 8338-75	2	0,47кг

Инв. № подл. | Подп. и дата | Взам. инв. № | Инв. № дубл. | Подп. и дата

Изм.	Лист	№ докум.	Подп.	Дата	ВГБ-02-00-00	Лист 2

ВГБ-02-00-00СБ

А - А, лист 1
м 1:2

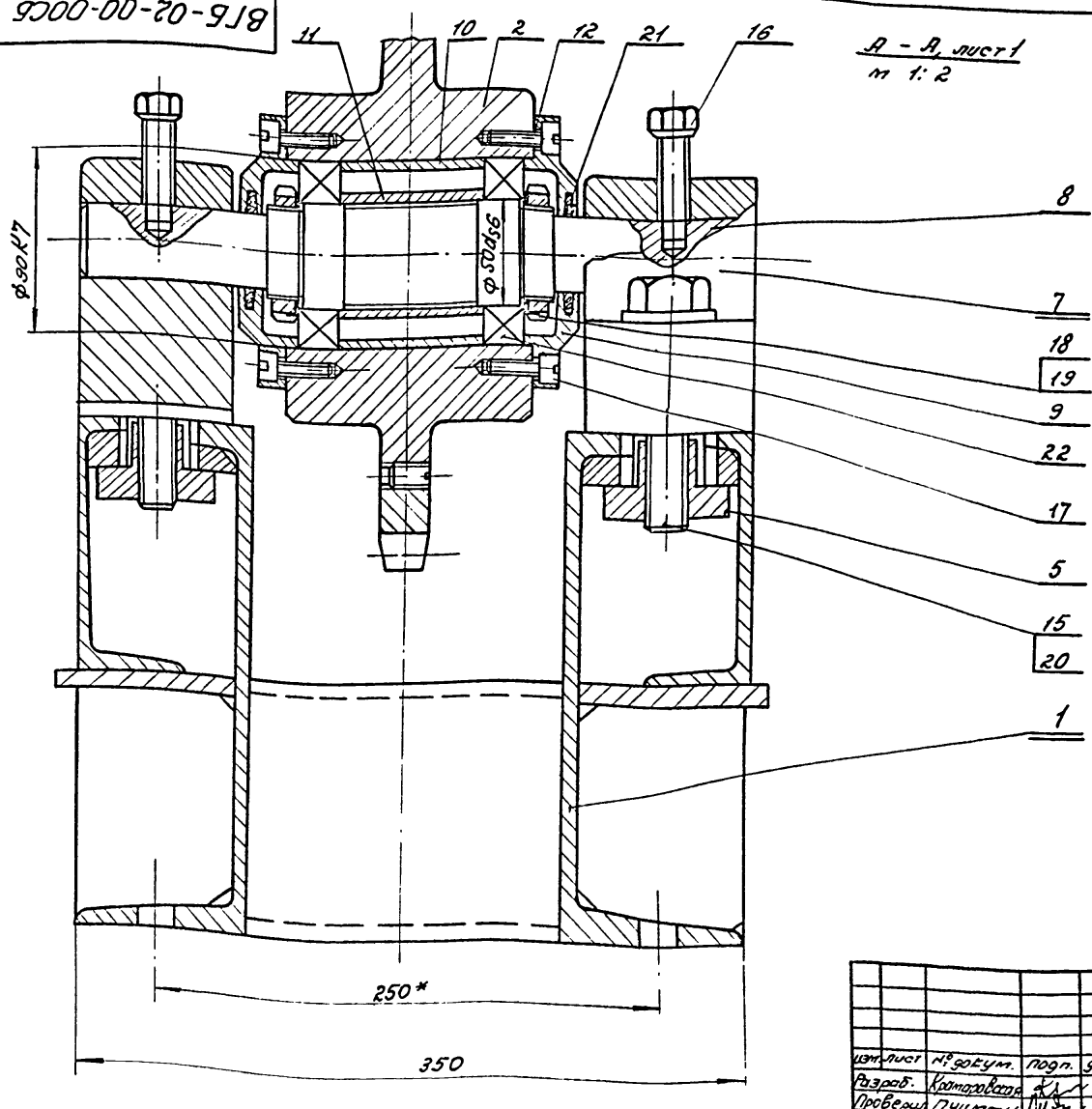

9746/9

Инв. № подл. | Подп. и дата | Взам. инв. № | Инв. № дубл. | Подп. и дата

Изм.	Лист	№ докум.	Подп.	Дата	ТП 409-14-55.87 ВГБ-02-00-00СБ			
Разраб.		Катаржевич			Напяженая станция	Лит.	Масса —	Масштаб —
Провер.		Пучман				Лист 2	Листов 2	
Рук. гр.		Огиенко				Минпромстрой СССР ПРОЕКТНЫЙ ИНСТИТУТ №3 г. Одесса		
Н. контр.		Гойхман						
Гл. констр.		Гойхман						

Формат	Зона	Поз.	Обозначение	Наименование	К-во	Примечание
				Документация		
А3			ВГБ-02-01-000СБ	Сборочный чертеж		
				Детали		
А4		1	ВГБ-02-01-01	Планка	2	
А4		2	ВГБ-02-01-02	Планка	2	
А4		3	ВГБ-02-01-03	Косынка	10	
А4		4	ВГБ-02-01-04	Швеллер	2	
А4		5	ВГБ-02-01-05	Швеллер	2	
А4		6	ВГБ-02-01-06	Швеллер		
				Швеллер ГОСТ 8240-72		
				Ст.3 ГОСТ 535-79		
				L=170	2	14,6кг
Б4		7	ВГБ-02-01-07	Лист		
				Лист 10 ГОСТ 19903-74*		
				Ст.3 ГОСТ 14637-79		
				105×950	2	7,8кг

Инв.№подл. | Подп. и дата | Взам.инв.№ | Инв.№дубл. | Подп. и дата

Изм.	Лист	№ докум.	Подп.	Дата
Разраб.		Сватковский		
Пров.		Пучман		
Н.контр.		Оглиенко		
Рук.гр.		Оглиенко		
Гл.констр.		Гройхман		

ВГБ-02-01-00

Рама

Лит.	Лист	Листов
И		1

Минпромстрой СССР ПРОЕКТНЫЙ ИНСТИТУТ №3 г. Одесса

10-10-02-918

№ 80 / 186

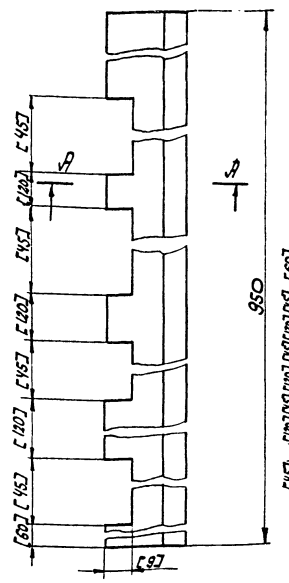

1. Размеры и шероховатость поверхностей в скобках выполнить совместно с деталью ВГБ-02-01-04.
2. Изготовить 2 детали - одну по чертежу, другую по эскизу.

Инв.№подл. | Подп. и дата | Взам.инв.№ | Инв.№дубл. | Подп. и дата

Изм.	Лист	№ докум.	Подп.	Дата
Разраб.		Сватковский		
Пров.		Пучман		
Н.контр.		Оглиенко		
Рук.гр.		Гройхман		
Гл.констр.		Гройхман		

ВГБ-02-01-01

Планка

Лит.	Масса	Масшт.
И	3,8	1:1
Лист	Листов	

Ст.3 ГОСТ 380-71*

Минпромстрой СССР ПРОЕКТНЫЙ ИНСТИТУТ №3 г. Одесса

ВГБ-02-01-000СБ

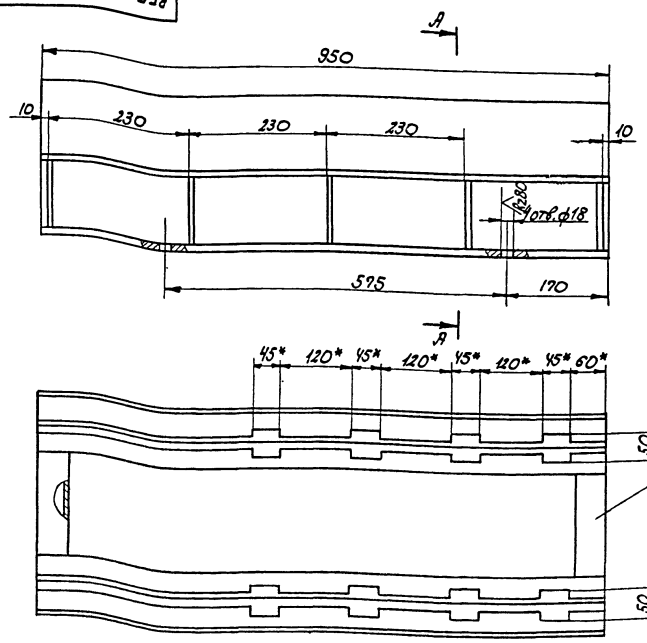

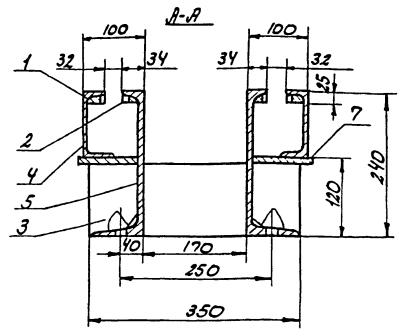

1. Сварные швы по ГОСТ 5264-80-71-Б6.
2.* Размеры для справок.

9746/9

ВГБ-02-01-000СБ; ТП 409-14-55.87

Изм.	Лист	№ докум.	Подпись	Дата
Разраб.		Сватковский		
Пров.		Пучман		
Рук.пр.		Оглиенко		
Н.контр.		Гройхман		
Гл.констр.		Гройхман		

Рама. Сборочный чертеж

Лит.	Масса	Масшт.
И	92	1:5
Лист	Листов 7	

Минпромстрой СССР ПРОЕКТНЫЙ ИНСТИТУТ №3 г. Одесса

ВГБ-02-01-03

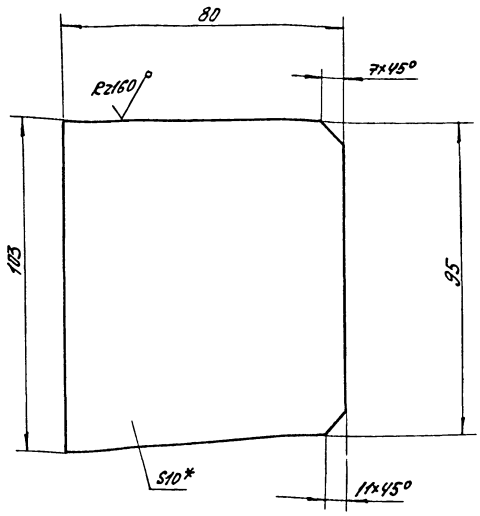

*Размер для справок

Изм.	Лист	№ докум.	Подп.	Дата
Разраб.	Кратаровская			
Провер.	Пуцман			
Рук. гр.	Оценко			
Н. контр.	Гойхман			
Гл. конст.	Гойхман			

ВГБ-02-01-03

Косынка

Лит.	Масса	Масшт.
И	0,8	1:1
Лист	Листов 1	

Минпромстрой СССР
ПРОЕКТНЫЙ ИНСТИТУТ Н3
г. Одесса

Лист 10 ГОСТ 19903-74*
Ст. 3 ГОСТ 14637-79

ВГБ-02-01-02

Rz80

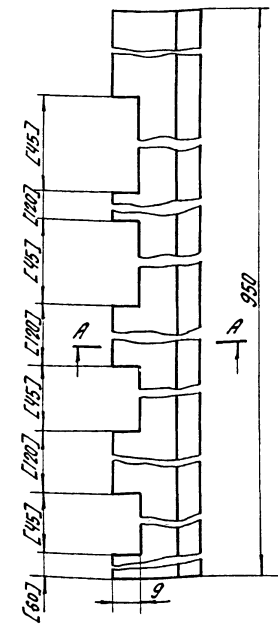

1. Размеры и шероховатость поверхностей в скобках выполнить совместно с деталью ВГБ-02-01-05
2. Изготовить две детали - одну по чертежу, другую - по эскизу.

Изм.	Лист	№ докум.	Подп.	Дата
Разраб.	Кратаровская			
Провер.	Пуцман			
Рук. гр.	Оценко			
Н. контр.	Гойхман			
Рук. гр.	Гойхман			

Планка

Лит.	Масса	Масшт.
И	2,8	1:1
Лист	Листов 1	

Минпромстрой СССР
ПРОЕКТНЫЙ ИНСТИТУТ Н3
г. Одесса

Ст. 3 ГОСТ 380-71*

ВГБ-02-01-04

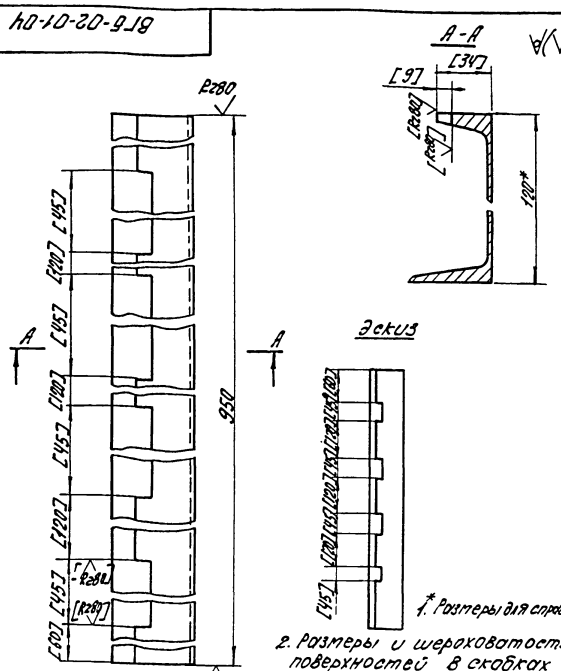

1.* Размеры для справок
2. Размеры и шероховатость поверхностей в скобках выполнить совместно с деталью ВГБ-02-01-01.
3. Изготовить 2 детали - одну по чертежу, другую по эскизу.

Изм.	Лист	№ докум.	Подп.	Дата
Разраб.	Кратаровская			
Провер.	Пуцман			
Рук. гр.	Оценко			
Н. контр.	Гойхман			
Гл. конст.	Гойхман			

ВГБ-02-01-04

Швеллер

Лит.	Масса	Масшт.
И	9	1:2
Лист	Листов 1	

Минпромстрой СССР
ПРОЕКТНЫЙ ИНСТИТУТ Н3
г. Одесса

Швеллер 12 ГОСТ 8240-72*
Ст. 3 ГОСТ 535-79

ВГБ-02-01-05

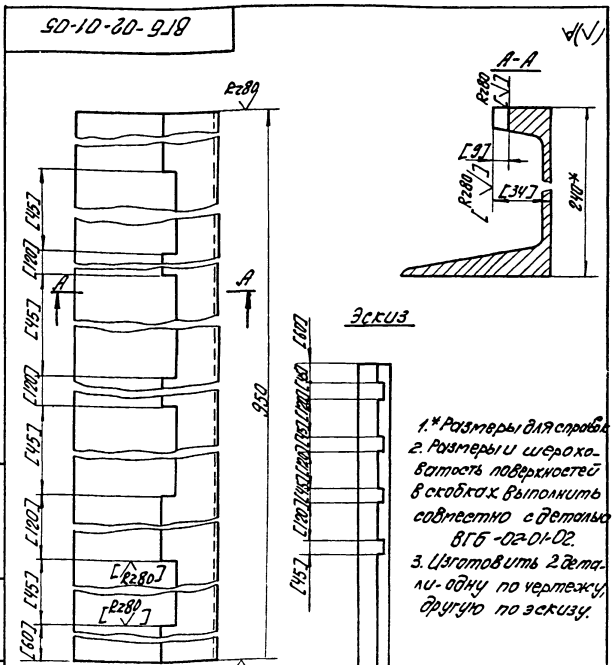

1.* Размеры для справок
2. Размеры и шероховатость поверхностей в скобках выполнить совместно с деталью ВГБ-02-01-02.
3. Изготовить 2 детали - одну по чертежу, другую по эскизу.

9746/9

ТП 409-14-55.87 ВГБ-02-01-05

Изм.	Лист	№ докум.	Подп.	Дата
Разраб.	Кратаровская			
Провер.	Пуцман			
Рук. гр.	Оценко			
Н. контр.	Гойхман			
Гл. конст.	Гойхман			

Швеллер

Лит.	Масса	Масшт.
И	22	1:2
Лист	Листов 1	

Минпромстрой СССР
ПРОЕКТНЫЙ ИНСТИТУТ Н3
г. Одесса

Швеллер 24 ГОСТ 8240-72
Ст. 3 ГОСТ 535-79

9746/9

ВГБ-02-00-01

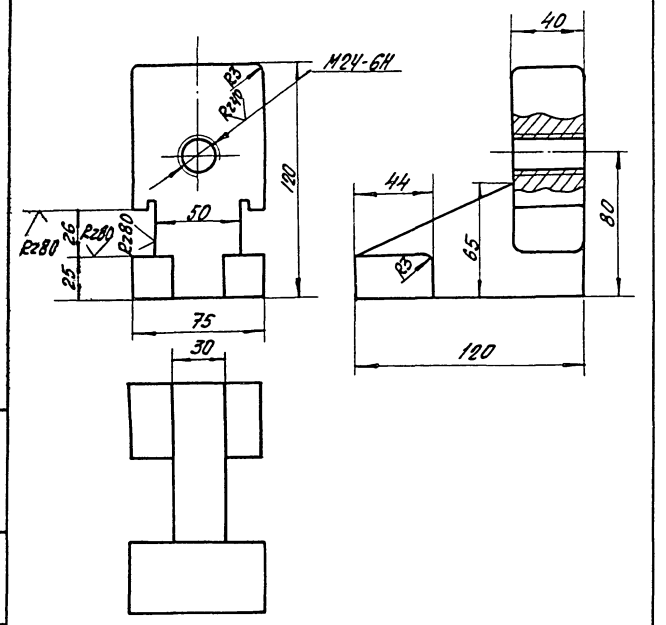

Изм.	Лист	№ докум.	Подп.	Дата		Лит.	Масса	Масшт.
Разраб.	Крамаровская				Кулачок	И	3,5	1:2
Провер.	Пуцман					Лист	Листов 1	
Рук. гр.	Огиенко							
Н. контр.	Гойхман				Сталь 35 ГОСТ 977-75*	Минпромстрой СССР ПРОЕКТНЫЙ ИНСТИТУТ И3 г. Одесса		
Гл. конст.	Гойхман							

ВГБ-02-00-02

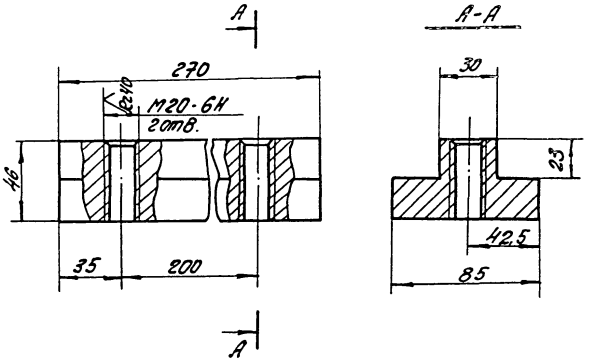

Изм.	Лист	№ докум.	Подп.	Дата		Лит.	Масса	Масшт.
Разраб.	Крамаровская				Ползун	И	4,4	1:2
Провер.	Пуцман					Лист	Листов 1	
Рук. гр.	Огиенко							
Н. контр.	Гойхман				Ст.3 ГОСТ 380-71*	Минпромстрой СССР ПРОЕКТНЫЙ ИНСТИТУТ И3 г. Одесса		
Гл. конст.	Гойхман							

ВГБ-02-00-04

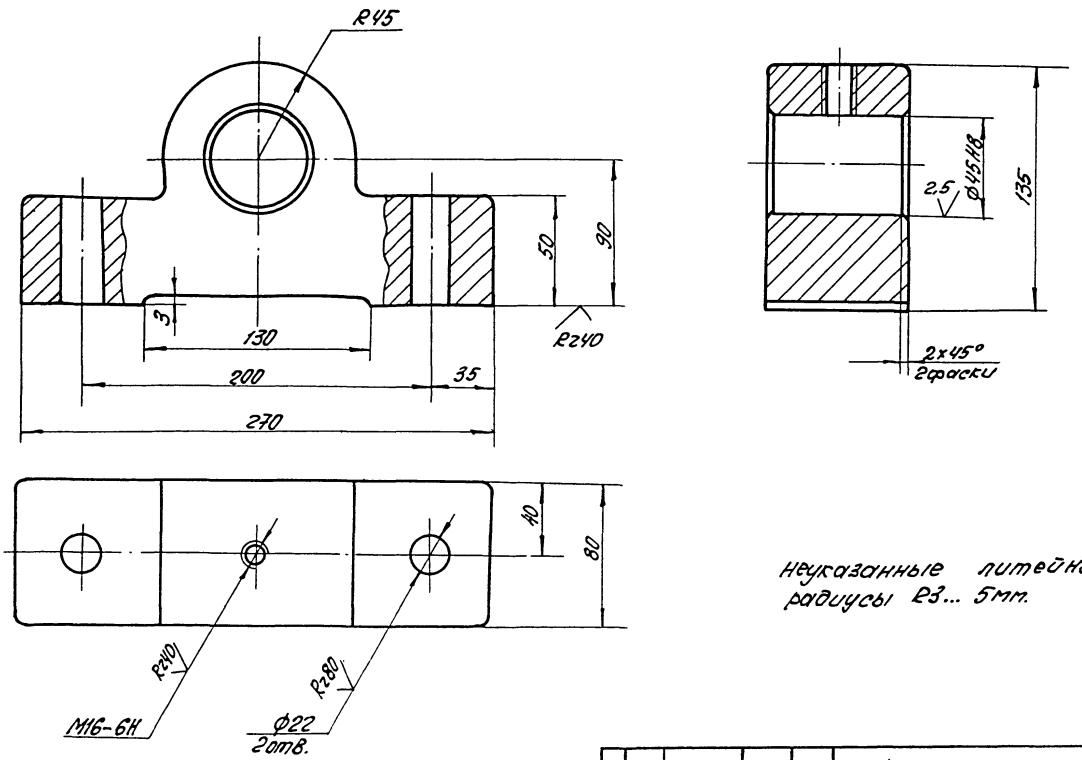

Неуказанные литейные радиусы R3... 5мм.

9746/9

Изм.	Лист	№ докум.	Подп.	Дата		Лит.	Масса	Масшт.
Разраб.	Крамаровская				ТП 409-14-55.87 ВГБ-02-00-04			
Провер.	Пуцман				Подшипник	И	10,5	1:2
Рук. гр.	Огиенко					Лист	Листов 1	
Н. контр.	Гойхман				Сталь 35Л ГОСТ 977-75*	Минпромстрой СССР ПРОЕКТНЫЙ ИНСТИТУТ И3 г. Одесса		
Гл. конст.	Гойхман							

ВГБ-02-00-03

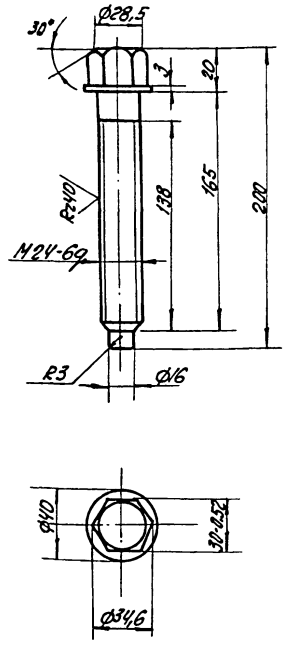

Изм.	Лист	N докум.	Подп.	Дата
Разраб.	Крамаровская			
Провер.	Пуцман			
Рук. гр.	Огиенко			
Н. контр.	Гойхман			
Гл. конст.	Гойхман			

ВГБ-02-00-03

Винт

Лит.	Масса	Масшт.
И	0,53	1:2

Лист | Листов 1

Ст.3 ГОСТ 380-71*

Минпромстрой СССР ПРОЕКТНЫЙ ИНСТИТУТ И3 г. Одесса

Инв. N подл. | Подп. и дата | Взам. инв. N | Инв. N дубл. | Подп. и дата

ВГБ-01-00-01

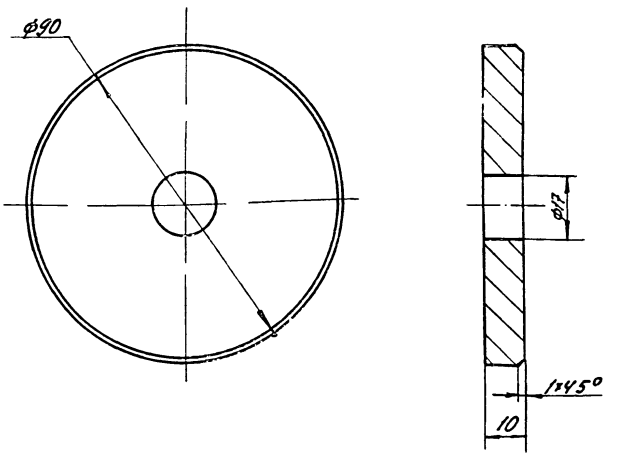

Изм.	Лист	N докум.	Подп.	Дата
Разраб.	Крамаровская			
Провер.	Пуцман			
Рук. гр.	Огиенко			
Н. контр.	Гойхман			
Гл. конст.	Гойхман			

ВГБ-01-00-01

Шайба

Лит.	Масса	Масшт.
И	0,4	1:1

Лист | Листов 1

Ст.3 ГОСТ 380-71*

Минпромстрой СССР ПРОЕКТНЫЙ ИНСТИТУТ И3 г. Одесса

Инв. N подл. | Подп. и дата | Взам. инв. N | Инв. N дубл. | Подп. и дата

ВГБ-02-00-05

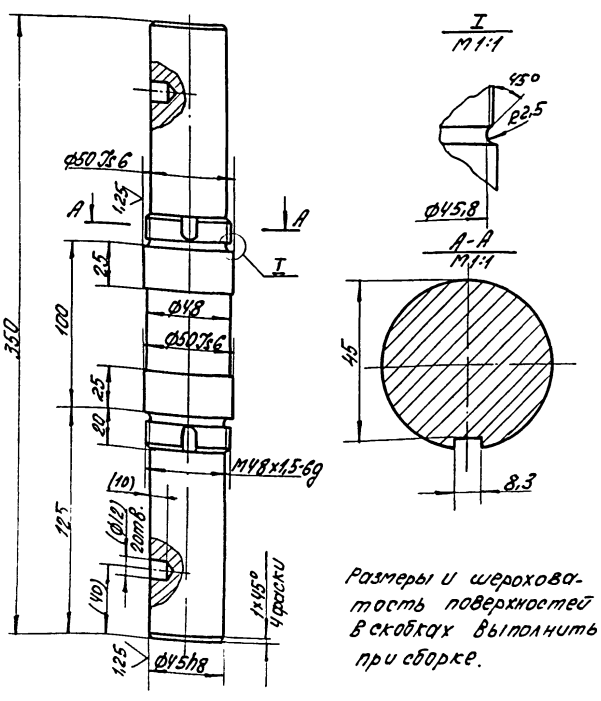

Размеры и шероховатость поверхностей в скобках выполнить при сборке.

9746/9

Изм.	Лист	N докум.	Подп.	Дата
Разраб.	Крамаровская			
Провер.	Пуцман			
Рук. гр.	Огиенко			
Н. контр.	Гойхман			
Гл. конст.	Гойхман			

ВГБ-02-00-05

Вал

Лит.	Масса	Масшт.
И	4,2	1:2

Лист | Листов 1

Сталь 45 ГОСТ 1050-74**

Минпромстрой СССР ПРОЕКТНЫЙ ИНСТИТУТ И3 г. Одесса

Инв. N подл. | Подп. и дата | Взам. инв. N | Инв. N дубл. | Подп. и дата

ВГБ-02-00-06

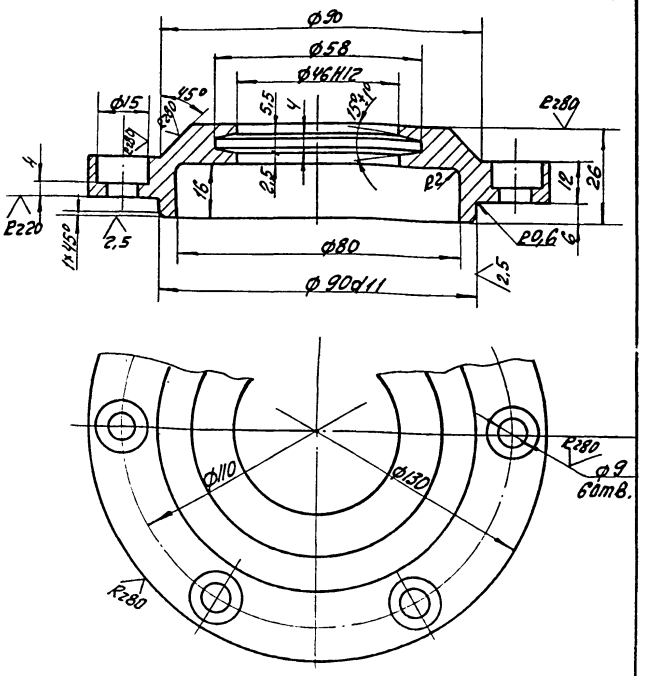

9746/9

Изм.	Лист	N докум.	Подп.	Дата
Разраб.	Крамаровская			
Провер.	Пуцман			
Рук. гр.	Огиенко			
Н. контр.	Гойхман			
Гл. конст.	Гойхман			

ТП 409-14-55.87

ВГБ-02-00-00-06

Крышка

Лит.	Масса	Масшт.
И	0,87	1:1

Лист | Листов 1

С415-32 ГОСТ 1412-79*

Минпромстрой СССР ПРОЕКТНЫЙ ИНСТИТУТ И3 г. Одесса

Инв. N подл. | Подп. и дата | Взам. инв. N | Инв. N дубл. | Подп. и дата

Формат	Зона	поз.	Обозначение	Наименование	К-во	Примечание
				Документация		
А3			ВГБ-03-01-00 СБ	Сборочный чертеж		
				Детали		
А4		1	ВГБ-03-01-01	Планка	2	
А4		2	ВГБ-03-01-02	Ребро	2	
А4		3	ВГБ-03-01-03	Ребро	2	
А4		4	ВГБ-03-01-04	Плита	1	

Изм.	Лист	№ докум.	Подп.	Дата
Разраб.		Крамаровская		
Провер.		Пуцман		
Рук. гр.		Огиенко		
Н. контр.		Гойхман		
Гл. конст.		Гойхман		

ВГБ-03-01-00

Стойка

Лит.	Лист	Листов
И		1

Минпромстрой СССР
ПРОЕКТНЫЙ ИНСТИТУТ №3
г. Одесса

Инв. № подл. | Подп. и дата | Взам. инв. № | Инв. № дубл. | Подп. и дата

Формат	Зона	поз.	Обозначение	Наименование	К-во	Примечание
				Документация		190
А3			ВГБ-04-01-00 СБ	Сборочный чертеж		
				Детали		
А4		1	ВГБ-04-01-01	Хомут		
Б4		2	ВГБ-04-01-02	Швеллер		
				Швеллер 250×140×7 СТ СЭВ 1057		
				Ст 3 ГОСТ 11474-76 *		
				L=2080	1	53 кг
				Стандартные изделия		
				Штифт 12h 11×35		
				ГОСТ 3128-70 *	4	0,04 кг

Изм.	Лист	№ докум.	Подп.	Дата
Разраб.		Крамаровская		
Провер.		Пуцман		
Рук. гр.		Огиенко		
Н. контр.		Гойхман		
Гл. конст.		Гойхман		

ВГБ-04-01-00

Короб

Лит.	Лист	Листов
И		1

Минпромстрой СССР
ПРОЕКТНЫЙ ИНСТИТУТ №3
г. Одесса

Инв. № подл. | Подп. и дата | Взам. инв. № | Инв. № дубл. | Подп. и дата

ВГБ-03-00-00СБ

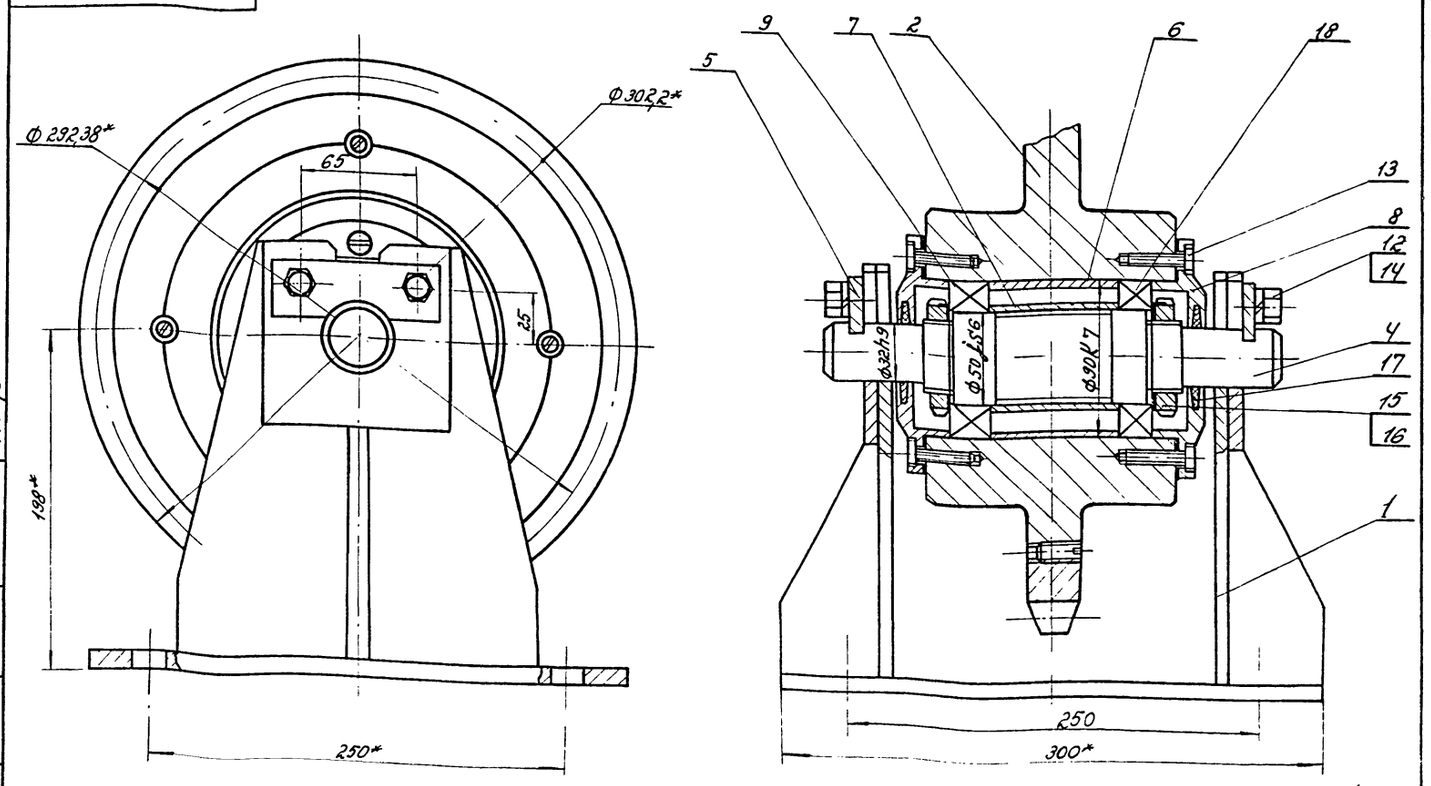

9746/9

Изм.	Лист	№ докум.	Подп.	Дата
Разраб.		Крамаровская		
Проверил		Пуцман		
Рук. гр.		Огиенко		
Н. контр.		Гойхман		
Гл. конст.		Гойхман		

ТП 409-14-55.87
ВГБ-03-00-00 СБ

Звездочка отклоняющая
Сборочный чертеж

Лит.	Масса	Масшт.
И	36	1:2

Лист | Листов 1

Минпромстрой СССР
ПРОЕКТНЫЙ ИНСТИТУТ №3
г. Одесса

9746/9

Инв. № подл. | Подп. и дата | Взам. инв. № | Инв. № дубл. | Подп. и дата

ВГБ-03-01-01

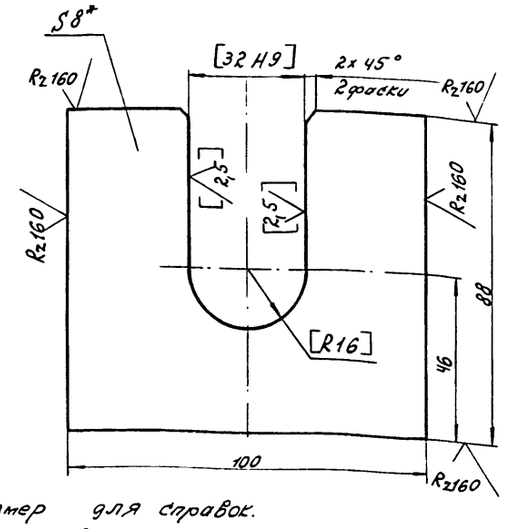

1. *Размер для справок.
2. Размер в квадратных скобках обработать совместно с дет. ВГБ-03-01-02

ВГБ-03-01-01

Изм.	Лист	№ докум.	Подп.	Дата
Разраб.		Катаржевская		
Провер.		Пучман		
Рук. гр.		Оценко		
Н. контр.		Гойхман		
Гл. констр.		Гойхман		

Планка

Лит.	Масса	Масштаб
Н	0,5	1:1
Лист	Листов 1	

Лист 8 ГОСТ 19903-74* Ст.3 ГОСТ 14637-79

Минпромстрой СССР ПРОЕКТНЫЙ ИНСТИТУТ №3 г. Одесса

ВГБ-03-01-02

191

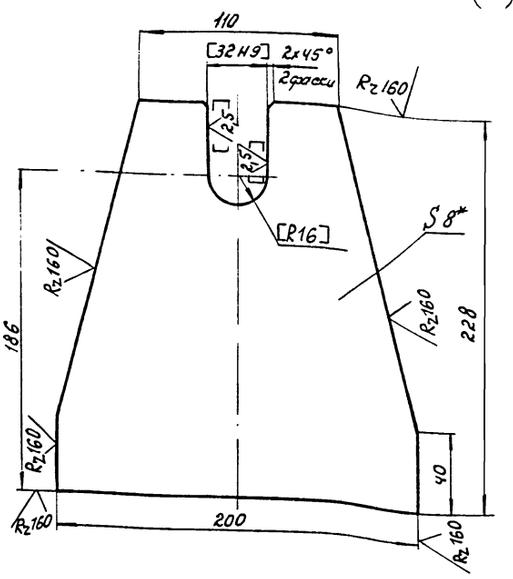

1. *Размер для справок
2. Размер в квадратных скобках обработать совместно с дет. ВГБ-03-01-01

ВГБ-03-01-02

Изм.	Лист	№ докум.	Подп.	Дата
Разраб.		Катаржевская		
Провер.		Пучман		
Рук. гр.		Оценко		
Н. контр.		Гойхман		
Гл. конст.		Гойхман		

Ребро

Лит.	Масса	Масштаб
Н	2,2	1:2
Лист	Листов 1	

Лист 8 ГОСТ 19903-74* Ст.3 ГОСТ 14637-79

Минпромстрой СССР ПРОЕКТНЫЙ ИНСТИТУТ №3 г. Одесса

ВГБ-03-01-03

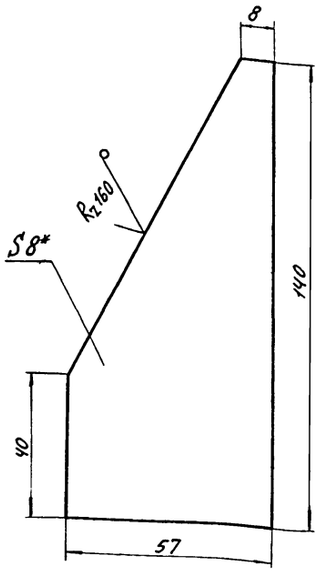

* Размер для справок

ВГБ-03-01-03

Изм.	Лист	№ докум.	Подп.	Дата
Разраб.		Катаржевская		
Провер.		Пучман		
Рук. гр.		Оценко		
Н. контр.		Гойхман		
Гл. констр.		Гойхман		

Ребро

Лит.	Масса	Масштаб
Н	0,2	1:1
Лист	Листов 1	

Лист 8 ГОСТ 19903-74* Ст.3 ГОСТ 14637-79

Минпромстрой СССР ПРОЕКТНЫЙ ИНСТИТУТ №3 г. Одесса

ВГБ-03-01-04

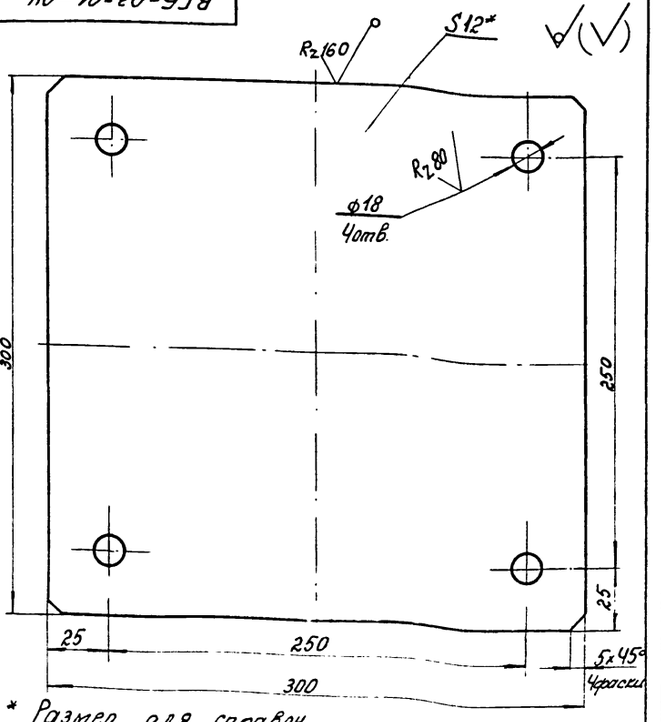

* Размер для справок.

9746/9

ТП 409-14-55.87

ВГБ-03-01-04

Изм.	Лист	№ докум.	Подп.	Дата
Разраб.		Катаржевская		
Провер.		Пучман		
Рук. гр.		Оценко		
Н. контр.		Гойхман		
Гл. конст.		Гойхман		

Плита

Лит.	Масса	Масштаб
Н	7,7	1:2
Лист	Листов 1	

Лист 12 ГОСТ 19903-74* Ст.3 ГОСТ 14637-79

Минпромстрой СССР ПРОЕКТНЫЙ ИНСТИТУТ №3 г. Одесса

9746/9

Инв. № подл. | Подп. и дата | Взам. инв. № | Инв. № дубл. | Подп. и дата

Формат	Зона	Поз.	Обозначение	Наименование	К-во	Примечание
				Документация		
А3			ВГБ-03-00СБ	Сборочный чертеж		
				Сборочные единицы		
А4		1	ВГБ-03-01-00СБ	Стойка	1	
А4		2	ВГБ-01-04-01СБ	Звездочка	1	
				Детали		
А4		4	ВГБ-03-00-01	Вал	1	
А4		5	ВГБ-03-00-02	Планка	2	
А4		6	ВГБ-01-04-05	Втулка	1	
А4		7	ВГБ-01-04-06	Втулка	1	
А4		8	ВГБ-02-00-06	Крышка	2	
А4		9	ВГБ-01-04-07	Прокладка	2	
				Стандартные изделия		
		12		Болт М12х25		
				ГОСТ 7798-70*	4	0,12кг
		13		Винт 2М8-20		
				ГОСТ 1491-80	12	0,013кг
		14		Шайба 12,65Г		
				ГОСТ 6402-70*	4	0,003кг
		15		Гайка М48х1,5		
				ГОСТ 11871-80	2	0,17кг

Инв.№подл. | Подп. и дата | Взам.инв.№ | Инв.№дубл. | Подп. и дата

Изм.	Лист	№докум.	Подп.	Дата
Разраб.	Кратировская			
Провер.	Пучкан			
Рук.гр.	Оценко			
Н.контр.	Гойхман			
Гл.конст.	Гойхман			

ВГБ-03-00-00

Звездочка отклоняющая

Лит.	Лист	Листов
И	1	2

Минпромстрой СССР ПРОЕКТНЫЙ ИНСТИТУТ №3 г. Одесса

Формат	Зона	Поз.	Обозначение	Наименование	К-во	Примеч.
		16		Шайба 48		
				ГОСТ 14872-80	2	192
		17		Кольцо ПС57-44-5		
				ГОСТ 6308-71*	2	0,001кг
		18		Подшипник 210		
				ГОСТ 8338-75	2	0,47кг

Инв.№подл. | Подп. и дата | Взам.инв.№ | Инв.№дубл. | Подп. и дата

Изм.	Лист	№докум.	Подп.	Дата

ВГБ-03-00-00

Лист 2

ВГБ-03-00-02

$R_z 80$

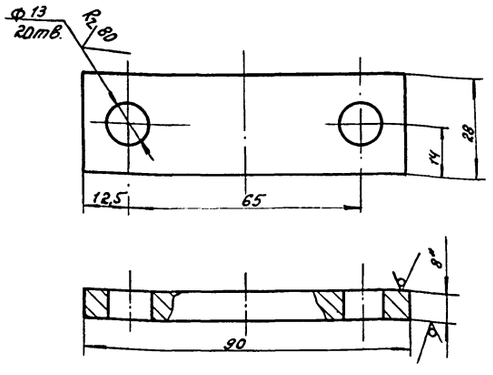

* Размер для справок

9746/9

Инв.№подл. | Подп. и дата | Взам.инв.№ | Инв.№дубл. | Подп. и дата

Изм.	Лист	№докум.	Подп.	Дата
Разраб.	Кратировская			
Провер.	Пучкан			
Рук.гр.	Оценко			
Н.контр.	Гойхман			
Гл.конст.	Гойхман			

ВГБ-03-00-02

Планка

Лит.	Масса	Масштаб
И	1,5	1:1

Лист	Листов 1

Минпромстрой СССР ПРОЕКТНЫЙ ИНСТИТУТ №3 г. Одесса

Лист 8 ГОСТ 19903-74* / Ст3 ГОСТ 14637-79

ВГБ-03-00-01

$R_z 40$

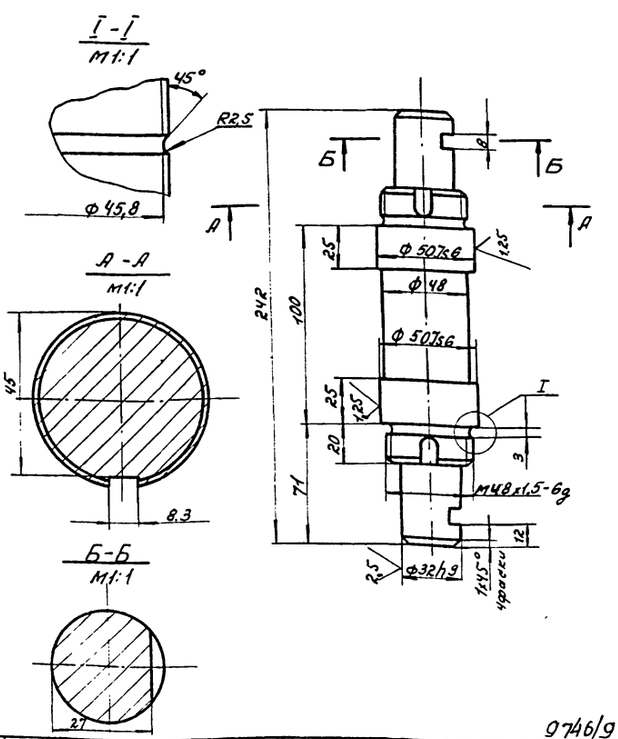

9746/9

Инв.№подл. | Подп. и дата | Взам.инв.№ | Инв.№дубл. | Подп. и дата

Изм.	Лист	№докум.	Подп.	Дата
Разраб.	Кратировская			
Провер.	Пучкан			
Рук.гр.	Оценко			
Н.контр.	Гойхман			
Гл.конст.	Гойхман			

ТП 409-14-55.87
ВГБ-03-00-01

Вал

Лит.	Масса	Масштаб
И	3,7	1:2

Лист	Листов 1

Сталь 45 ГОСТ 1050-74**

Минпромстрой СССР ПРОЕКТНЫЙ ИНСТИТУТ №3 г. Одесса

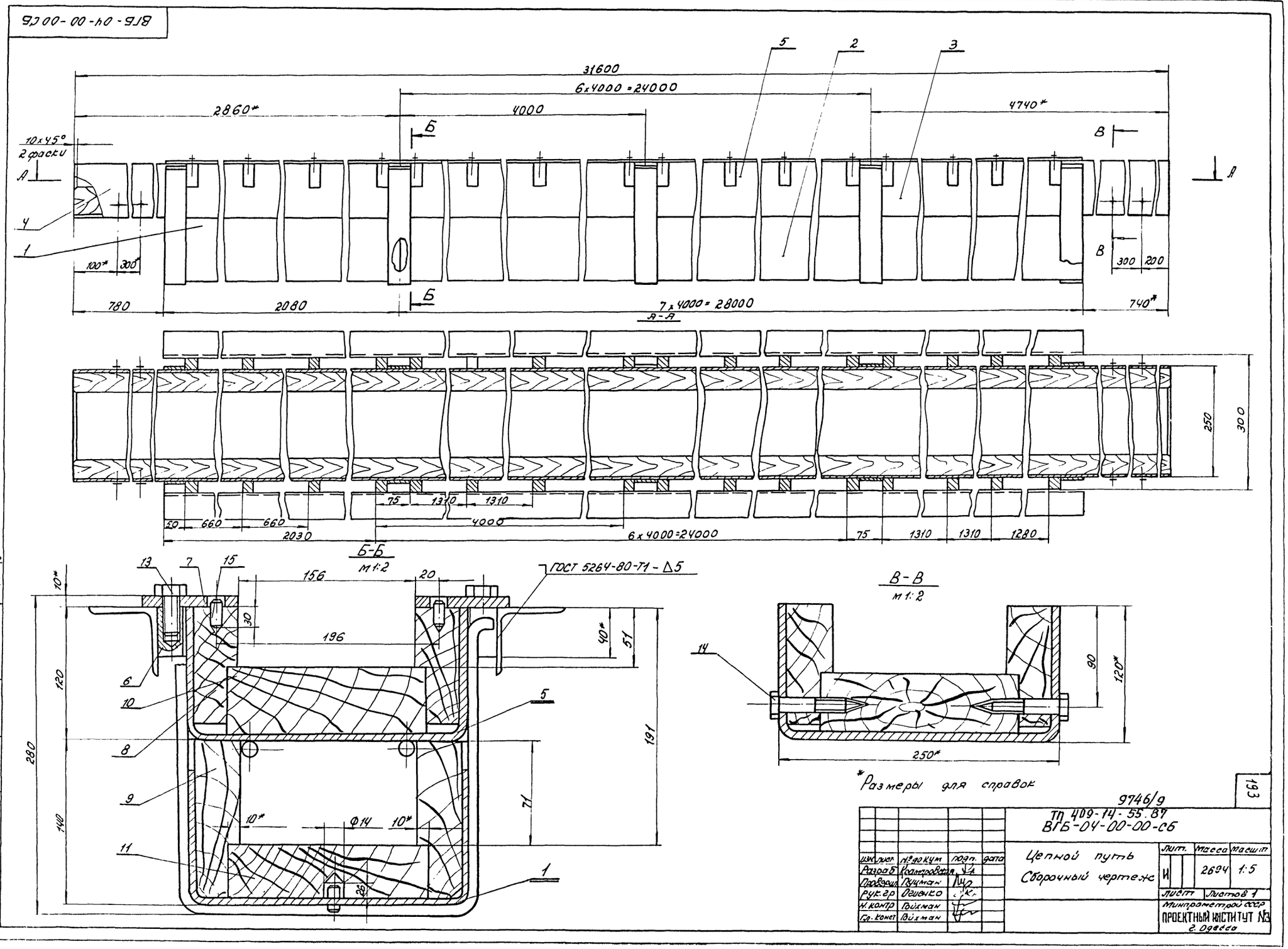
ВГБ-04-00-00СБ
31600
6x4000=24000
2860*
4000
4740*
10x45°
2 фаски
А
Б
В
1
2
3
4
5
100*
300
780
2080
7x4000=28000
740*
300
200
А-А
250
300
75
1310
1310
50
660
660
4000
2030
6x4000=24000
75
1310
1310
1280
Б-Б
м 1:2
13
7
15
156
20
ГОСТ 5264-80-Т1-Δ5
10*
30
196
40*
51
120
6
10
5
8
191
280
9
71
140
10*
Ф14
10*
11
1
26
В-В
м 1:2
14
90
120*
250*
*Размеры для справок
9746/9
ТП 409-14-55.87
ВГБ-04-00-00-СБ
Цепной путь
Сборочный чертеж
Лит. И
Масса 2694
Масшт 1:5
Лист
Листов 1
Минпромстрой СССР
ПРОЕКТНЫЙ ИНСТИТУТ №3
г. Одесса
Изм. Лист
№ докум.
Подп.
Дата
Разраб. Крамировская
Провер. Пуцман
Рук. гр. Огиенко
Н. контр. Гойхман
Гл. конст. Гойхман
Инв. № подл.
Подп. и дата
Взам. инв. №
Инв. № дубл.
Подп. и дата
9746/9
193

Формат	Зона	Поз.	Обозначение	Наименование	К-во	Примечание
				Документация		
А2			ВГБ-04-00-00СБ	Сборочный чертеж		
				Сборочные единицы		
А4		1	ВГБ-04-01-00	Короб	1	
А4		2	ВГБ-04-02-00	Короб	7	
А4		3	ВГБ-04-03-00	Короб	1	
А4		4	ВГБ-04-04-00	Короб	1	
А4		5	ВГБ-04-05-00	Короб	6	
				Детали		
А4		6	ВГБ-04-00-01	Бабышка	64	
А3		7	ВГБ-04-00-02	Полоса	2	
А4		8	ВГБ-04-00-03	Доска	2	
А4		9	ВГБ-04-00-04	Доска	2	
Б4		10	ВГБ-04-00-05	Доска Дуб, сорт 2 ГОСТ 2695-71* 62х176; L=31600	1	182кг
Б4		11	ВГБ-04-00-06	Доска Дуб, сорт 2 ГОСТ 2695-71* 62х176; L=30080	1	174кг

Инв.№ подл. | Подп. и дата | Взам. инв.№ | Инв.№ дубл. | Подп. и дата

Изм.	Лист	№ докум.	Подп.	Дата
Разраб.		Кратировская		
Провер.		Пучман		
Рук.гр.		Оценко		
Н.контр.		Гойхман		
Гл.конст.		Гойхман		

ВГБ-04-00-00

Цепной путь

Лит.	Масса	Масштаб
И	1	2

Минпромстрой СССР
ПРОЕКТНЫЙ ИНСТИТУТ №3
г. Одесса

Формат	Зона	Поз.	Обозначение	Наименование	К-во	Примечание
				Стандартные изделия		194
		13		Болт М16х35 ГОСТ 7798-70	64	0,09 кг
		14		Шуруп 12х80 ГОСТ 11473-75	8	0,1кг
		15		Штифт 12h11х35 ГОСТ 3128-70*	64	0,04кг

Инв.№ подл. | Подп. и дата | Взам. инв.№ | Инв.№ дубл. | Подп. и дата

Изм.	Лист	№ докум.	Подп.	Дата

ВГБ-04-00-00

Лист 2

ВГБ-04-01-00СБ

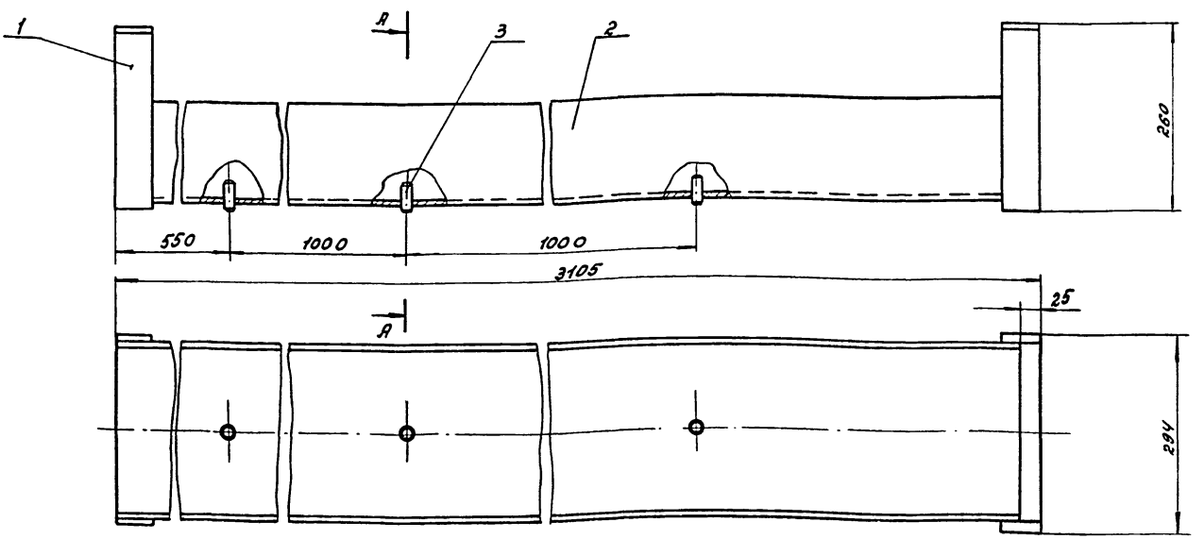

1.* Размеры для справок
2. Сварные швы по ГОСТ 5264-80-Т1-Δ5.

А-А

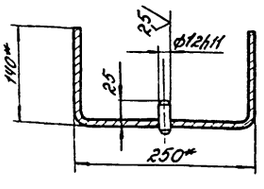

9746/9

ТП 409-14-55.87
ВГБ-04-01-00СБ

Изм.	Лист	№ докум.	Подп.	Дата
Разраб.		Кратировская		
Провер.		Пучман		
Рук.гр.		Оценко		
Н.контр.		Гойхман		
Гл.конст.		Гойхман		

Короб
Сборочный чертеж

Лит.	Масса	Масштаб
И	118	1:5

Лист | Листов 1

Минпромстрой СССР
ПРОЕКТНЫЙ ИНСТИТУТ №3
г. Одесса

Инв.№ подл. | Подп. и дата | Взам. инв.№ | Инв.№ дубл. | Подп. и дата

Формат	Зона	Поз.	Обозначение	Наименование	К-во	Примечание
				Документация		
А3			ВГБ-04-02-00-СБ	Сборочный чертеж		
				Детали		
А4		1	ВГБ-04-01-01	Хомут	1	
Б4		2	ВГБ-04-02-02	Швеллер		
				Швеллер 250×120×7 СТ СЭВ 105-74		
				ст 3 ГОСТ 11474-76*		
				L=4000	1	103кг
				Стандартные изделия		
		3		Штифт 12 h11×35		
				ГОСТ 3128-70*	4	0,04кг

ВГБ-04-02-00

Изм.	Лист	№ докум.	Подп.	Дата
Разраб.	Крамаровская			
Провер.	Пучман			
Рук. гр.	Огиенко			
Н. контр.	Гойхман			
Гл. констр.	Гойхман			

Короб

Лит.	Лист	Листов
И		1

Минпрометрой СССР
ПРОЕКТНЫЙ ИНСТИТУТ №3
г. Одесса

Инв. № подл. | Подп. и дата | Взам. инв. № | Инв. № дубл. | Подп. и дата

Формат	Зона	Поз.	Обозначение	Наименование	К-во	Примечание
				Документация		195
А3			ВГБ-04-05-00 СБ	Сборочный чертеж		
				Детали		
Б4		1	ВГБ-04-05-01	Швеллер		
				Швеллер 250×120×7 СТ СЭВ 105-74		
				ст 3 ГОСТ 11474-76		
				L=4000	1	103кг
Б4		2	ВГБ-04-05-02	Пруток		
				Круг 16 ГОСТ 2590-71*		
				ст 3 ГОСТ 535-79		
				L=100	8	0,6кг

ВГБ-04-05-00

Изм.	Лист	№ докум.	Подп.	Дата
Разраб.	Крамаровская			
Провер.	Пучман			
Н. контр.	Гойхман			
Гл. констр.	Гойхман			

Короб

Лит.	Лист	Листов
И		1

Минпрометрой СССР
ПРОЕКТНЫЙ ИНСТИТУТ №3
г. Одесса

Инв. № подл. | Подп. и дата | Взам. инв. № | Инв. № дубл. | Подп. и дата

ВГБ-04-02-00СБ

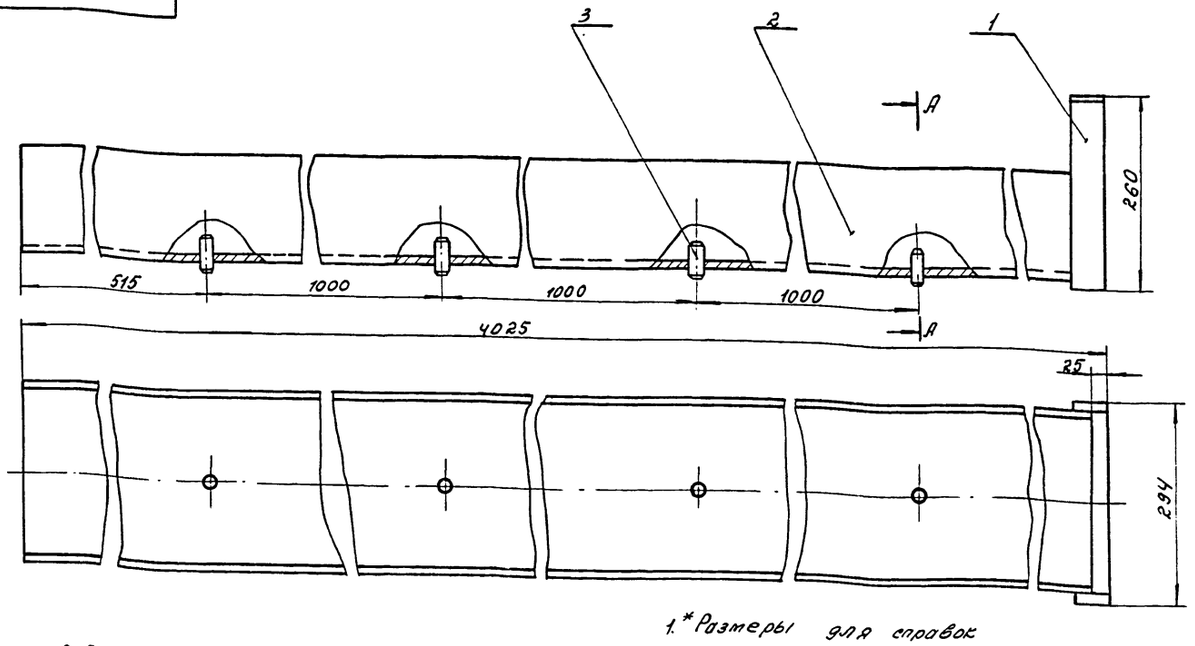

А-А

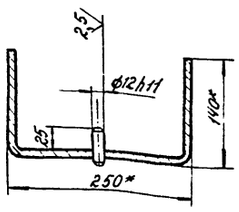

Эскиз

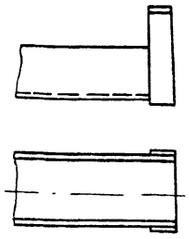

1. * Размеры для справок
2. Сварные швы по ГОСТ 5264-80-Т1-Δ 5
3. Изготовить 6 коробов по чертежу и 1 короб по эскизу.

9746/9

ТП 409-14-55.87
ВГБ-04-02-00СБ

Изм.	Лист	№ докум.	Подп.	Дата
Разраб.	Крамаровская			
Проверил.	Пучман			
Рук. гр.	Огиенко			
Н. контр.	Гойхман			
Гл. констр.	Гойхман			

Короб
Сборочный чертеж

Лит.	Масса	Масшт.
И	103,2	1:5

Лист | Листов 1

Минпрометрой СССР
ПРОЕКТНЫЙ ИНСТИТУТ №3
г. Одесса

Инв. № подл. | Подп. и дата | Взам. инв. № | Инв. № дубл. | Подп. и дата

9746/9

ВГБ-04-04-00СБ

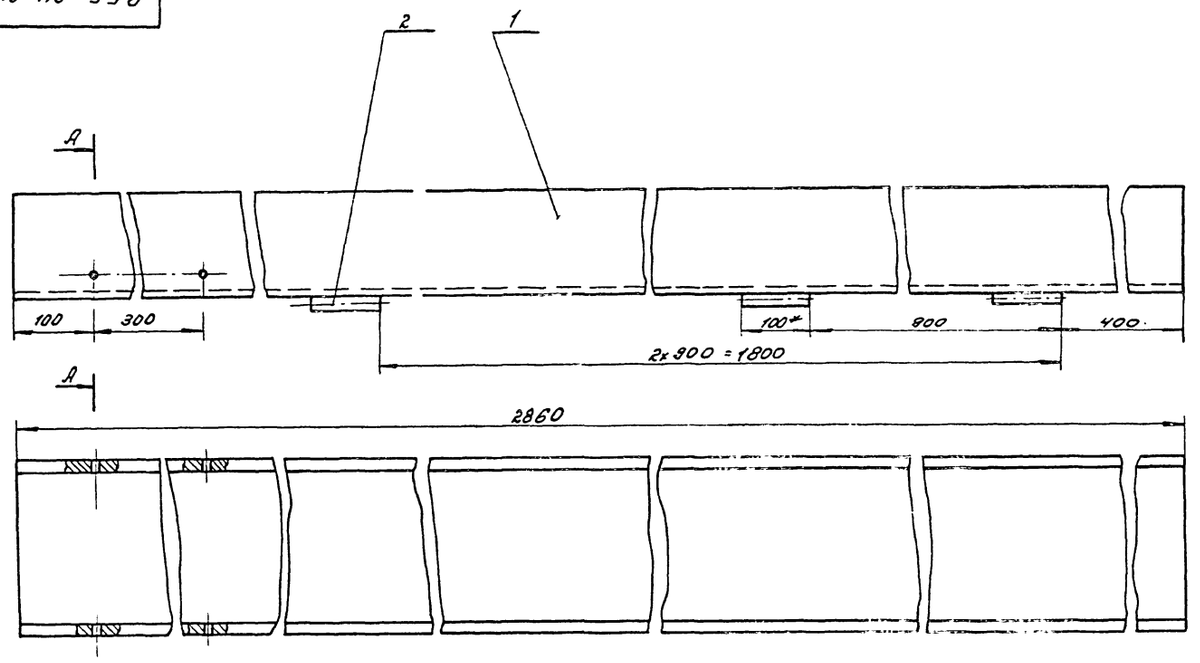

А-А

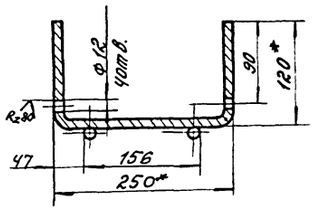

1.* Размеры для справок
2. Сварные швы по ГОСТ 5264-80-Т1-Δ5.

					ВГБ-04-04-00СБ			
изм.	лист	№ докум.	подп.	дата	Короб Сборочный чертеж	лит.	масса	масшт.
Разраб.	Кратаровская					И	78	1:5
Провер.	Пуцман					лист	листов 1	
Рук. гр.	Огиенко					Минпромстрой СССР		
Н. контр.	Гойхман					ПРОЕКТНЫЙ ИНСТИТУТ №3 г. Одесса		
Гл. конст.	Гойхман							

Инв. № подл. | Подп. и дата | Взам. инв. № | Инв. № дубл. | Подп. и дата

ВГБ-04-03-00СБ

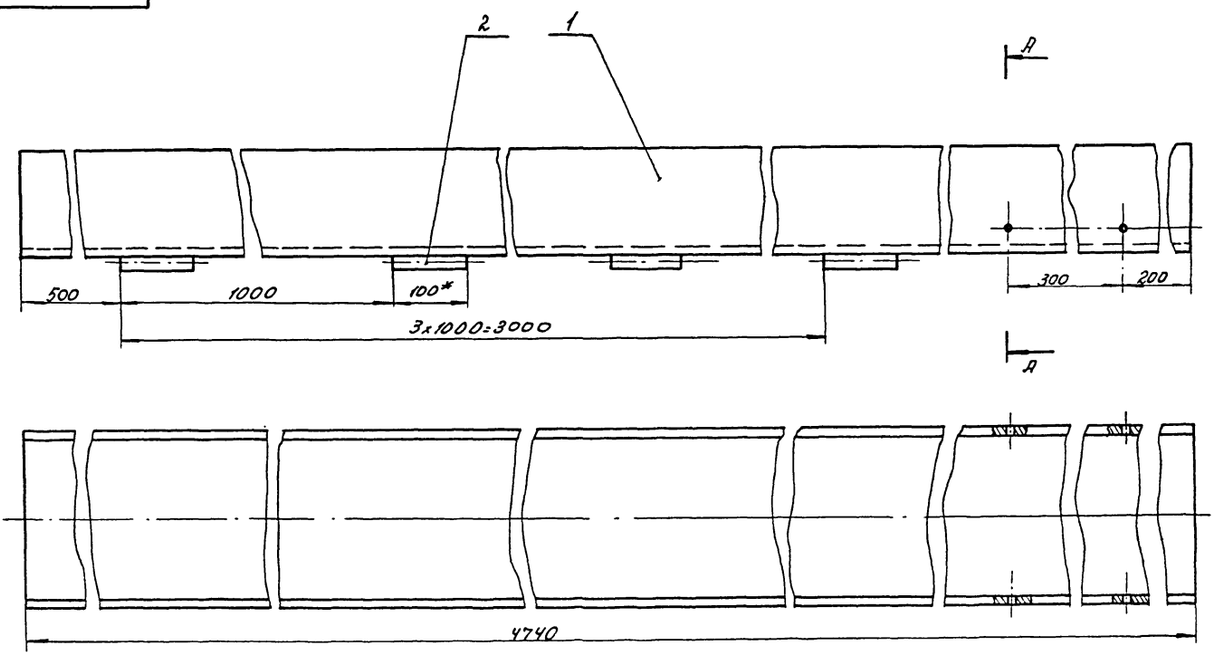

А-А

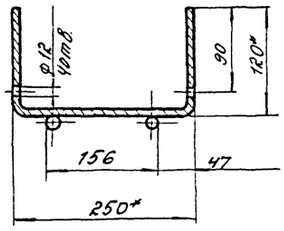

1.* Размеры для справок.
2. Сварные швы по ГОСТ 5264-80-Т1-Δ5.

9746/9

					ТП 409-14-55.87 ВГБ-04-03-00СБ			
изм.	лист	№ докум.	подп.	дата	Короб Сборочный чертеж	лит.	масса	масшт.
Разраб.	Кратаровская					И	126	1:5
Провер.	Пуцман					лист	листов 1	
Рук. гр.	Огиенко					Минпромстрой СССР		
Н. контр.	Гойхман					ПРОЕКТНЫЙ ИНСТИТУТ №3 г. Одесса		
Гл. конст.	Гойхман							

Инв. № подл. | Подп. и дата | Взам. инв. № | Инв. № дубл. | Подп. и дата

9746/9

ВГБ-04-00-01

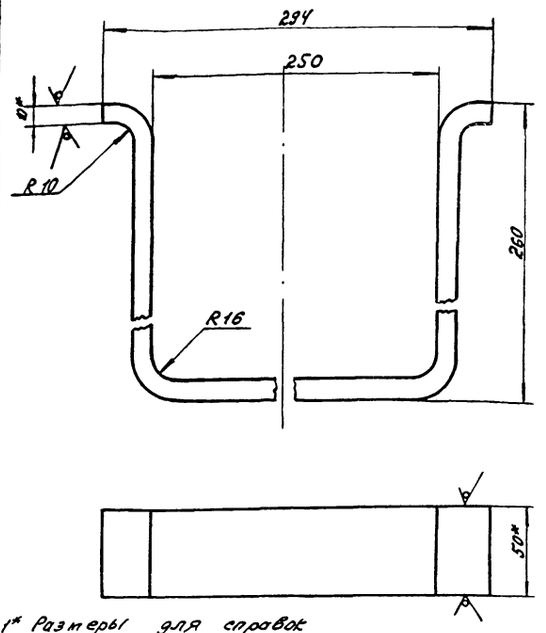

1* Размеры для справок
2. Длина развертки L=767мм.

					ВГБ-04-01-01			
Изм.	Лист	№ докум.	Подп.	Дата	Хомут	Лит.	Масса	Масшт.
Разраб.		Крамаровская				И	3,0	1:2
Провер.		Пучман				Лист	Листов 1	
Рук. гр.		Огиенко						
Н. контр.		Гойхман						
Гл. конст.		Гойхман						

Полоса 10×50 ГОСТ 103-76 / Ст 3 ГОСТ 535-79

Минпромстрой СССР ПРОЕКТНЫЙ ИНСТИТУТ №3 г. Одесса

ВГБ-04-00-01

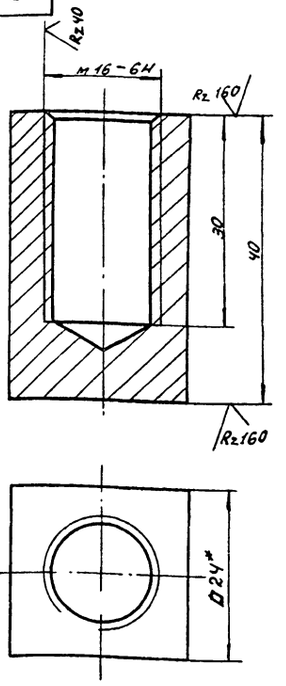

*Размер для справок.

					ВГБ-04-00-01			
Изм.	Лист	№ докум.	Подп.	Дата	Бобышка	Лит.	Масса	Масшт.
Разраб.		Крамаровская				И	0,2	2:1
Провер.		Пучман				Лист	Листов 1	
Рук. гр.		Огиенко						
Н. контр.		Гойхман						
Гл. конст.		Гойхман						

Квадрат 24 ГОСТ 2591-71* / Ст 3 ГОСТ 535-79

Минпромстрой СССР ПРОЕКТНЫЙ ИНСТИТУТ №3 г. Одесса

ВГБ-04-05-00 СБ

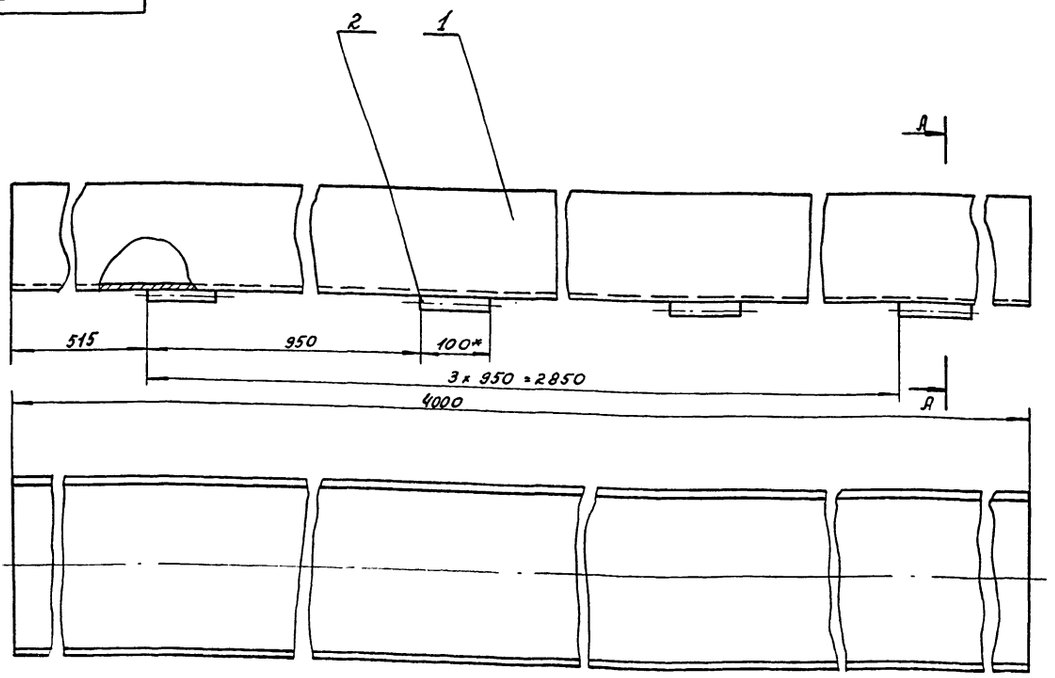

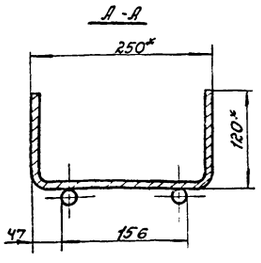

1.* Размеры для справок
2. Сварные швы по ГОСТ 5264-80-Т1-Δ5

9746/9

					ТП 409-14-55.87 ВГБ-04-05-00СБ			
Изм.	Лист	№ докум.	Подп.	Дата	Короб Сборочный чертеж	Лит.	Масса	Масштаб
Разраб.		Крамаровская				И	108	1:5
Провер.		Пучман				Лист	Листов 1	
Рук. гр.		Огиенко						
Н. контр.		Гойхман						
Гл. конст.		Гойхман						

Минпромстрой СССР ПРОЕКТНЫЙ ИНСТИТУТ №3 г. Одесса

9746/9

Формат	Зона	Поз.	Обозначение	Наименование	К-во	Примечание
				Документация		
А3			ВГБ-04-04-00 СБ	Сборочный чертеж		
				Детали		
Б4		1	ВГБ-04-04-01	Швеллер		
				Швеллер		
				Швеллер 250×120×7 ГОСТ 8105-74		
				Ст 3 ГОСТ 11474-76*		
				L=2860	1	73,2 кг
Б4		2	ВГБ-04-04-02	Пруток		
				Круг 16 ГОСТ 2590-71*		
				Ст3 ГОСТ 535-79		
				L=100	8	0,6 кг

Инв. № подл. | Подп. и дата | Взам. инв. № | Инв. № дубл. | Подп. и дата

Изм.	Лист	№ докум.	Подп.	Дата
Разраб.	Крамаровская			
Провер.	Пуцман			
Рук. гр.	Огиенко			
Н. контр.	Гойхман			
Гл. конст.	Гойхман			

ВГБ-04-04-00

Короб

Лит.	Лист	Листов
И		1

Минпромстрой СССР
ПРОЕКТНЫЙ ИНСТИТУТ №3
г. Одесса

Формат	Зона	Поз.	Обозначение	Наименование	К-во	Примечание
						198
				Документация		
А3			ВГБ-04-03-00 СБ	Сборочный чертеж		
				Детали		
Б4		1	ВГБ-04-03-01	Швеллер		
				Швеллер 250×120×7 ГОСТ 8105-74		
				Ст3 ГОСТ 11474-76*		
				L=4740	1	кг
Б4		2	ВГБ-04-03-02	Пруток		
				Круг 16 ГОСТ 2590-71*		
				Ст3 ГОСТ 535-79		
				L=100	8	0,6 кг

Инв. № подл. | Подп. и дата | Взам. инв. № | Инв. № дубл. | Подп. и дата

Изм.	Лист	№ докум.	Подп.	Дата
Разраб.	Крамаровская			
Провер.	Пуцман			
Рук. гр.	Огиенко			
Н. контр.	Гойхман			
Гл. конст.	Гойхман			

ВГБ-04-03-00

Короб

Лит.	Лист	Листов
И		1

Минпромстрой СССР
ПРОЕКТНЫЙ ИНСТИТУТ №3
г. Одесса

ВГБ-04-00-04

R160 √д

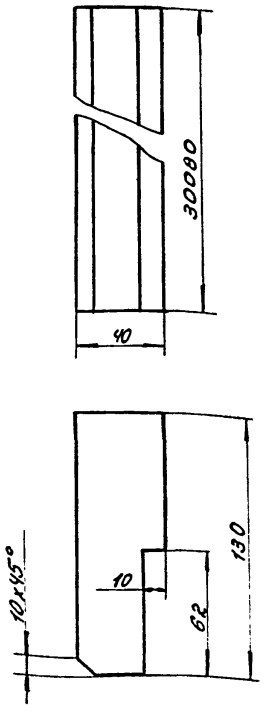

Допускается изготовление из нескольких частей.

9746/9

Инв. № подл. | Подп. и дата | Взам. инв. № | Инв. № дубл. | Подп. и дата

Изм.	Лист	№ докум.	Подп.	Дата
Разраб.	Крамаровская			
Провер.	Пуцман			
Рук. гр.	Огиенко			
Н. контр.	Гойхман			
Гл. конст.	Гойхман			

ВГБ-04-00-04

Доска

Дуб, сорт 2
ГОСТ 2695-71*

Лит.	Масса	Масшт.
И	76	1:2

Лист | Листов 1

Минпромстрой СССР
ПРОЕКТНЫЙ ИНСТИТУТ №3
г. Одесса

ВГБ-04-00-03

Rz160 √д

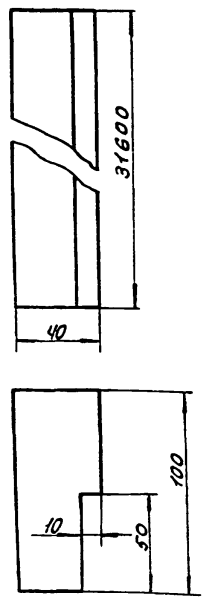

Допускается изготовление из нескольких частей.

9746/9

Инв. № подл. | Подп. и дата | Взам. инв. № | Инв. № дубл. | Подп. и дата

Изм.	Лист	№ докум.	Подп.	Дата
Разраб.	Крамаровская			
Провер.	Пуцман			
Рук. гр.	Огиенко			
Н. контр.	Гойхман			
Гл. конст.	Гойхман			

ТП 409-14-55.87
ВГБ-04-00-03

Доска

Дуб
Сорт 2 ГОСТ 2695-71*

Лит.	Масса	Масштаб
И	8.0	1:2

Лист | Листов 1

Минпромстрой СССР
ПРОЕКТНЫЙ ИНСТИТУТ №3
г. Одесса

ВГБ-09-03-02

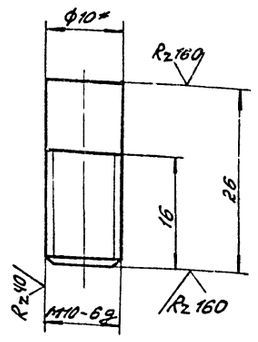

*Размер для справок

				ВГБ-09-03-02				
изм.	Лист	№ докум.	подп.	дата	Палец	Лит.	Масса	Масшт.
Разраб.		Крамаровская				И	0.01	2:1
Провер.		Пуцман				Лист	Листов 1	
Рук. гр.		Огиенко			Круг 10 ГОСТ 2590-71* / ст.3 ГОСТ 535-79	Минпромстройсеср ПРОЕКТНЫЙ ИНСТИТУТ №3 г. Одесса		
Н. контр.		Гойхман						
Гл. конст.		Гойхман						

ВГБ-09-03-01

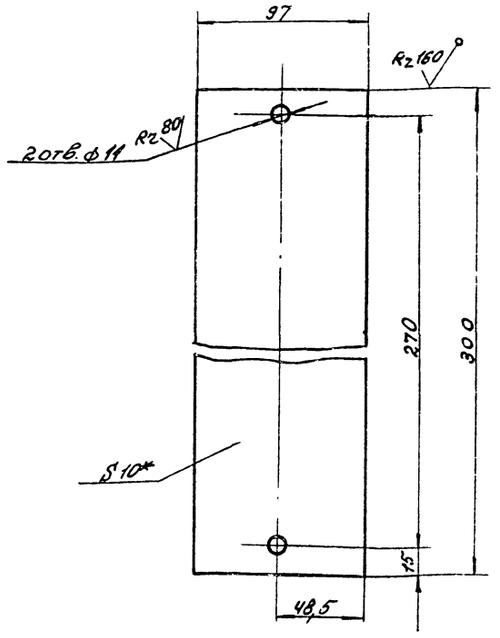

*Размер для справок

				ВГБ-09-03-01				
изм.	Лист	№ докум.	подп.	дата	Лист	Лит.	Масса	Масшт.
Разраб.		Крамаровская				И	2,2	1:2
Провер.		Пуцман				Лист	Листов 1	
Рук. гр.		Огиенко			Лист 10 ГОСТ 19903-74* / ст3 ГОСТ 14637-79	Минпромстройсеср ПРОЕКТНЫЙ ИНСТИТУТ №3 г. Одесса		
Н. контр.		Гойхман						
Гл. конст.		Гойхман						

ВГБ-04-00-02

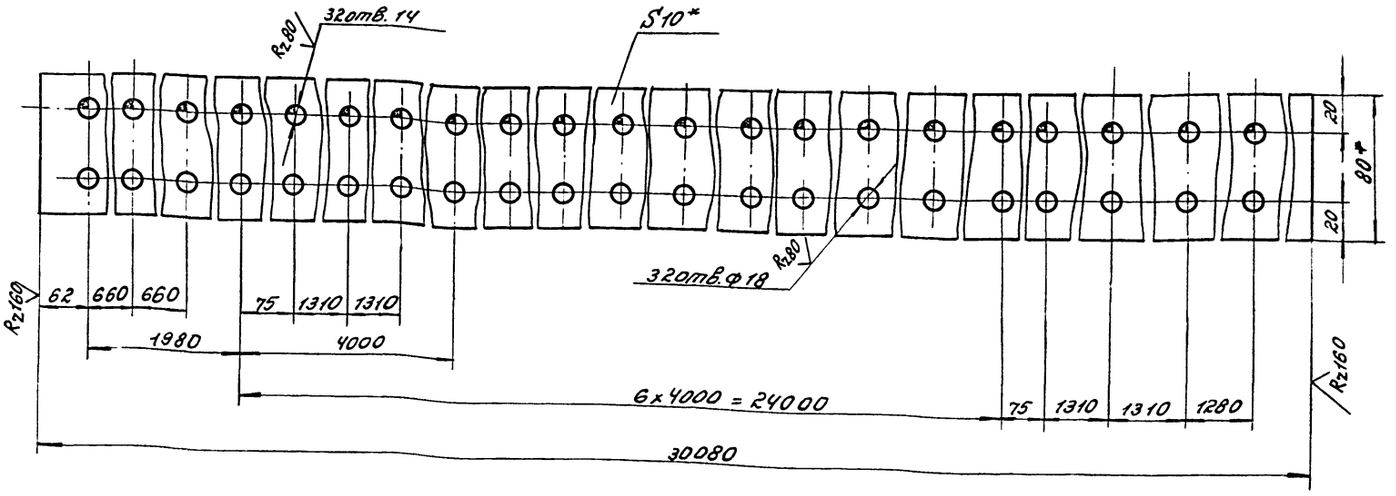

1. *Размеры для справок
2. Разрешается изготовление из отдельных частей со сваркой по ГОСТ 5264-80 и зачисткой швов заподлицо с основной плоскостью.

9746/9

				ТП 409-14-55.87 ВГБ-04-00-02				
изм.	Лист	№ докум.	подп.	дата	Полоса	Лит.	Масса	Масшт.
Разраб.		Крамаровская				И	185	1:2
Провер.		Пуцман				Лист	Листов 1	
Рук. гр.		Огиенко			Полоса 10x80 ГОСТ 103-76 / ст3 ГОСТ 535-79	Минпромстройсеср ПРОЕКТНЫЙ ИНСТИТУТ №3 г. Одесса		
Н. контр.		Гойхман						
Гл. конст.		Гойхман						

ВГБ-06-00-03

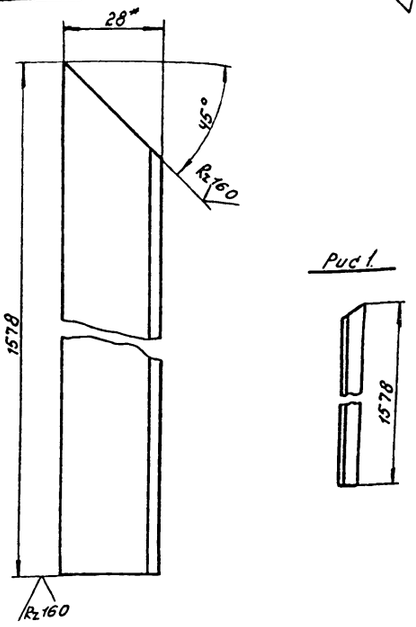

Рис 1.

1* Размер для справок
2 Изготовить 2 штуки - одну по чертежу другую - по рис. 1.

					ВГБ-06-00-03			
изм.	Лист	№ докум.	подп.	дата	Уголок	Лит.	масса	масшт.
Разраб.	Крамаровская					И	1,8	1:1
Провер.	Пуцман					Лист	Листов 1	
Рук. гр.	Огиенко				Уголок 28 х 28 х 3 ГОСТ 8509-72* / ст. 3 ГОСТ 535-79	Минпромстрой СССР ПРОЕКТНЫЙ ИНСТИТУТ №3 г. Одесса		
Н. контр.	Гойхман							
Гл. конст.	Гойхман							

Инв. № подл. | Подп. и дата | Взам. инв. № | Инв. № дубл. | Подп. и дата

ВГБ-06-00-04

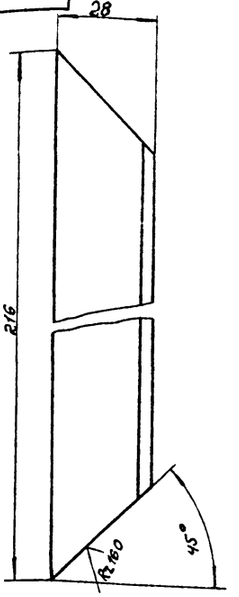

*Размер для справок.

					ВГБ-06-00-04			
изм.	Лист	№ докум.	подп.	дата	Уголок	Лит.	масса	масшт.
Разраб.	Крамаровская					И	0,26	1:1
Провер.	Пуцман					Лист	Листов 1	
Рук. гр.	Огиенко				Уголок 28 х 28 х 3 ГОСТ 8509-72* / ст 3 ГОСТ 535-79	Минпромстрой СССР ПРОЕКТНЫЙ ИНСТИТУТ №3 г. Одесса		
Н. контр.	Гойхман							
Гл. конст.	Гойхман							

Инв. № подл. | Подп. и дата | Взам. инв. № | Инв. № дубл. | Подп. и дата

ВГБ-06-00-00СБ

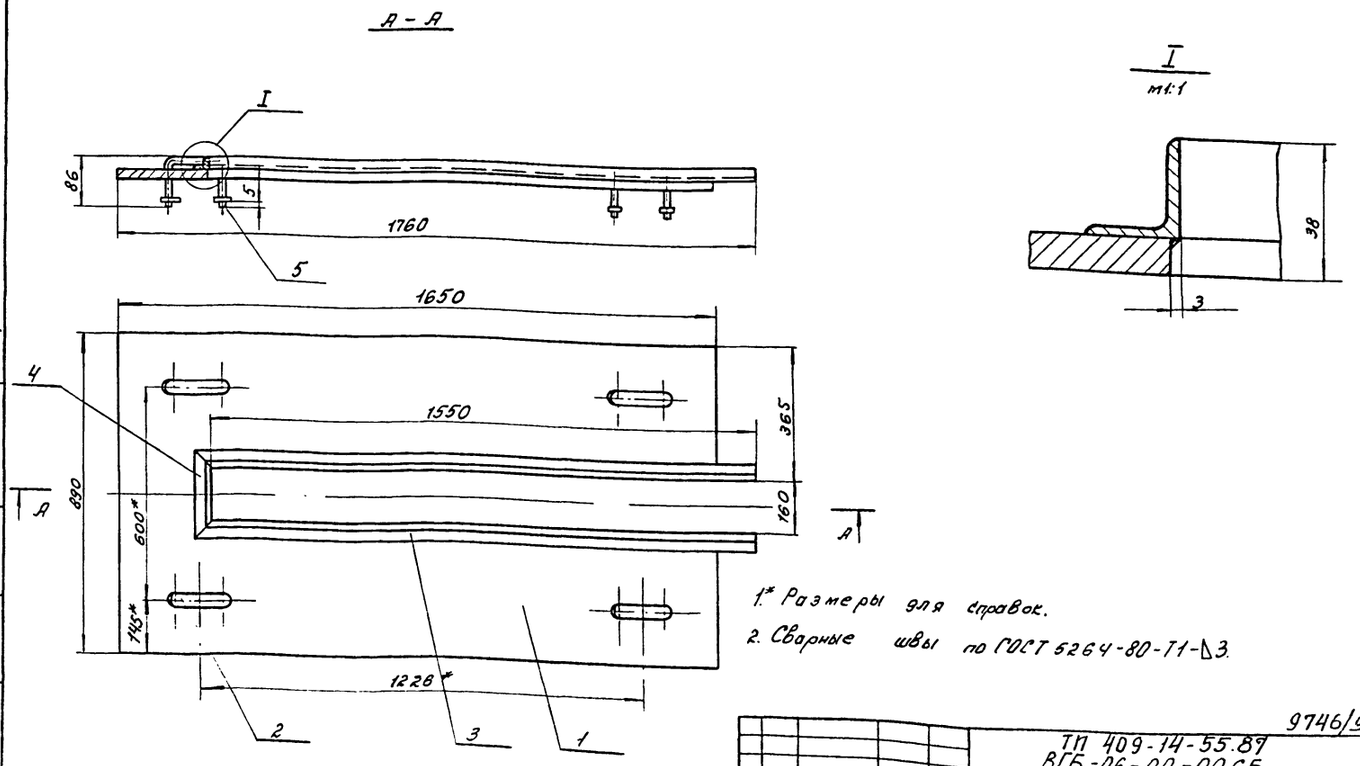

1.* Размеры для справок.
2. Сварные швы по ГОСТ 5264-80-Т1-Δ3.

9746/9

					ТП 409-14-55.87 ВГБ-06-00-00СБ			
изм.	Лист	№ докум.	подп.	дата	Настил Сборочный чертеж	Лит.	масса	масшт.
Разраб.	Крамаровская					И	98	1:10
Провер.	Пуцман					Лист	Листов 1	
Рук. гр.	Огиенко					Минпромстрой СССР ПРОЕКТНЫЙ ИНСТИТУТ №3 г. Одесса		
Н. контр.	Гойхман							
Гл. конст.	Гойхман							

Инв. № подл. | Подп. и дата | Взам. инв. № | Инв. № дубл. | Подп. и дата

9746/9

ВГБ-06-00-01

Rz 80

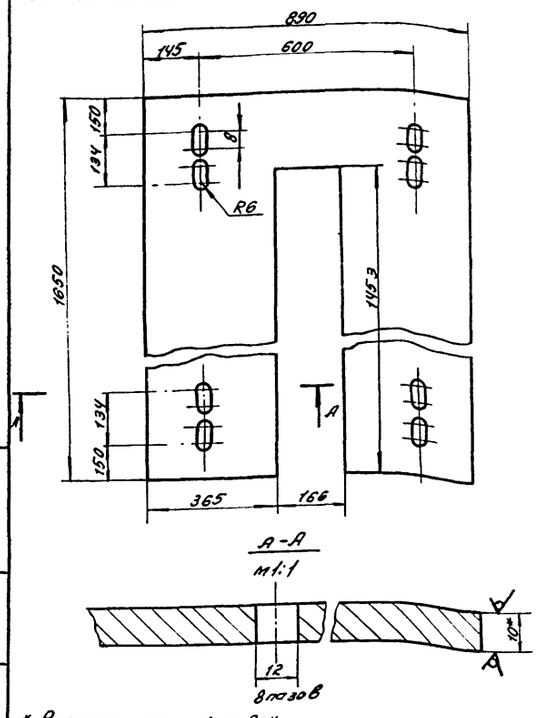

* Размер для справок

Изм.	Лист	№ докум.	Подп.	Дата
Разраб.	Крамаровская			
Провер.	Пуцман			
Рук. гр.	Огиенко			
Н. контр.	Гойхман			
Гл. конст.	Гойхман			

ВГБ-06-00-01

Лист

Лит.	Масса	Масшт.
И	90,5	1:10

Лист | Листов 1

Лист 10 ГОСТ 19903-74* / ст3 ГОСТ 14637-79

Минпромстрой СССР ПРОЕКТНЫЙ ИНСТИТУТ №3 г. Одесса

Подп. и дата | Инв. № дубл. | Взам. инв. | Подп. и дата | Инв. № подл.

ВГБ-06-00-02

201

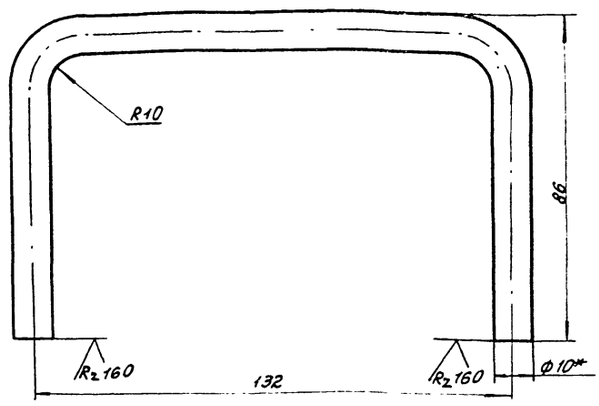

1.* Размер для справок

2. Длина развертки L=281 мм.

Изм.	Лист	№ докум.	Подп.	Дата
Разраб.	Крамаровская			
Провер.	Пуцман			
Рук. гр.	Огиенко			
Н. контр.	Гойхман			
Гл. конст.	Гойхман			

ВГБ-06-00-02

Ручка

Лит.	Масса	Масшт.
И	0,17	1:1

Лист | Листов 1

Круг 10 ГОСТ 2590-71* / ст.3 ГОСТ 535-79

Минпромстрой СССР ПРОЕКТНЫЙ ИНСТИТУТ №3 г. Одесса

Подп. и дата | Инв. № дубл. | Взам. инв. | Подп. и дата | Инв. № подл.

ВГБ-07-00-01

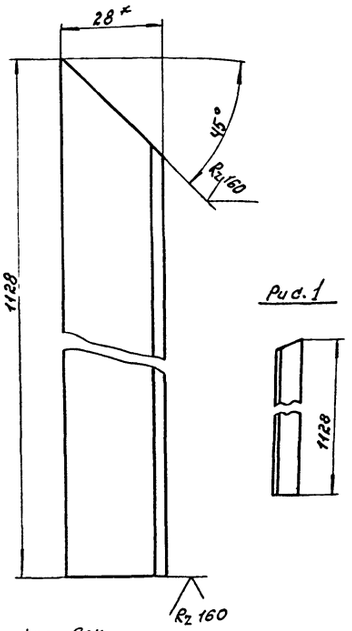

Рис. 1

1.* Размер для справок

2. Изготовить 2 штуки: одну по чертежу, другую - по рис. 1.

Изм.	Лист	№ докум.	Подп.	Дата
Разраб.	Крамаровская			
Провер.	Пуцман			
Рук. гр.	Огиенко			
Н. контр.	Гойхман			
Гл. конст.	Гойхман			

ВГБ-07-00-01

Уголок

Лит.	Масса	Масшт.
И	1,6	1:1

Лист | Листов

Уголок 28×28×3 ГОСТ 8509-72* / ст3 ГОСТ 535-79

Минпромстрой СССР ПРОЕКТНЫЙ ИНСТИТУТ №3 г. Одесса

9746/9

Формат	Зона	Поз.	Обозначение	Наименование	К-во	Примечание
				Документация		
А3			ВГБ-06-00-00СБ	Сборочный чертеж		
				Детали		
А4		1	ВГБ-06-00-01	Лист	1	
А4		2	ВГБ-06-00-02	Ручка	4	
А4		3	ВГБ-06-00-03	Уголок	2	
А4		4	ВГБ-06-00-04	Уголок	1	
Б4		5	ВГБ-06-00-05	Шайба		
				Лист 5 ГОСТ 19903-74*		
				Ст. 3 ГОСТ 14637-79		
				Ф11 х Ф40	8	0,03

9746/9

ТП 409-14-55.87
ВГБ-06-00-00

Изм.	Лист	№ докум.	Подп.	Дата
Разраб.	Крамаровская			
Провер.	Пуцман			
Рук. гр.	Огиенко			
Н. контр.	Гойхман			
Гл. конст.	Гойхман			

Настил

Лит.	Лист	Листов
И		1

Минпромстрой СССР ПРОЕКТНЫЙ ИНСТИТУТ №3 г. Одесса

Подп. и дата | Инв. № дубл. | Взам. инв. | Подп. и дата | Инв. № подл.

ВГБ-07-00-02

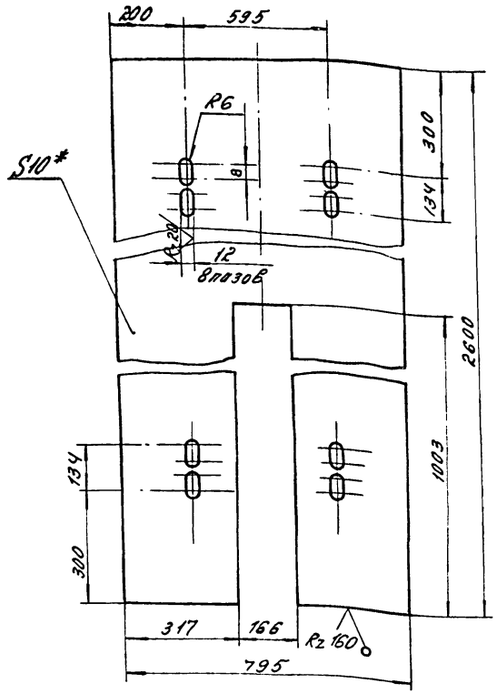

*Размер для справок

Изм.	Лист	№ докум.	Подп.	Дата
Разраб.	Крамаровская			
Провер.	Пучман			
Рук. гр.	Огиенко			
Н. контр.	Гойхман			
Гл. конст.	Гойхман			

ВГБ-07-00-02

Лист

Лит.	Масса	Масшт.
И	176,6	1:10

Лист 10 ГОСТ 19903-74*
ст. 3 ГОСТ 14637-79

Лист | Листов 1

Минпрометрой СССР
ПРОЕКТНЫЙ ИНСТИТУТ №3
г. Одесса

Инв. № подл. | Подп. и дата | Взам. инв. № | Инв. № дубл. | Подп. и дата

Формат	Зона	Поз.	Обозначение	Наименование	Кво	Примечание
						202
				Документация		
А4			ВГБ-07-00-00 СБ	Сборочный чертеж		
				Детали		
А4		1	ВГБ-06-00-01	Ручка	4	
А4		2	ВГБ-06-00-04	Уголок	1	
А4		3	ВГБ-07-00-01	Уголок	2	
А4		4	ВГБ-07-00-02	Лист	1	
Б4		5	ВГБ-07-00-03	Уголок		
				Уголок 50х50х5 ГОСТ 8509-72*		
				ст 3 ГОСТ 535-79		
				L = 1370	2	4.17кг
Б4		6	ВГБ-07-00-04	Шайба		
				Лист 5 ГОСТ 19903-74		
				Ст3 ГОСТ 14637-79		
				Ф 11 х Ф 40	8	0,03кг

Изм.	Лист	№ докум.	Подп.	Дата
Разраб.	Крамаровская			
Провер.	Пучман			
Рук. гр.	Огиенко			
Н. конст.	Гойхман			
Гл. конст.	Гойхман			

ВГБ-07-00-00

Настил

Лит.	Лист	Листов
И		1

Минпрометрой СССР
ПРОЕКТНЫЙ ИНСТИТУТ №3
г. Одесса

Инв. № подл. | Подп. и дата | Взам. инв. № | Инв. № дубл. | Подп. и дата

ВГБ-07-00-00СБ

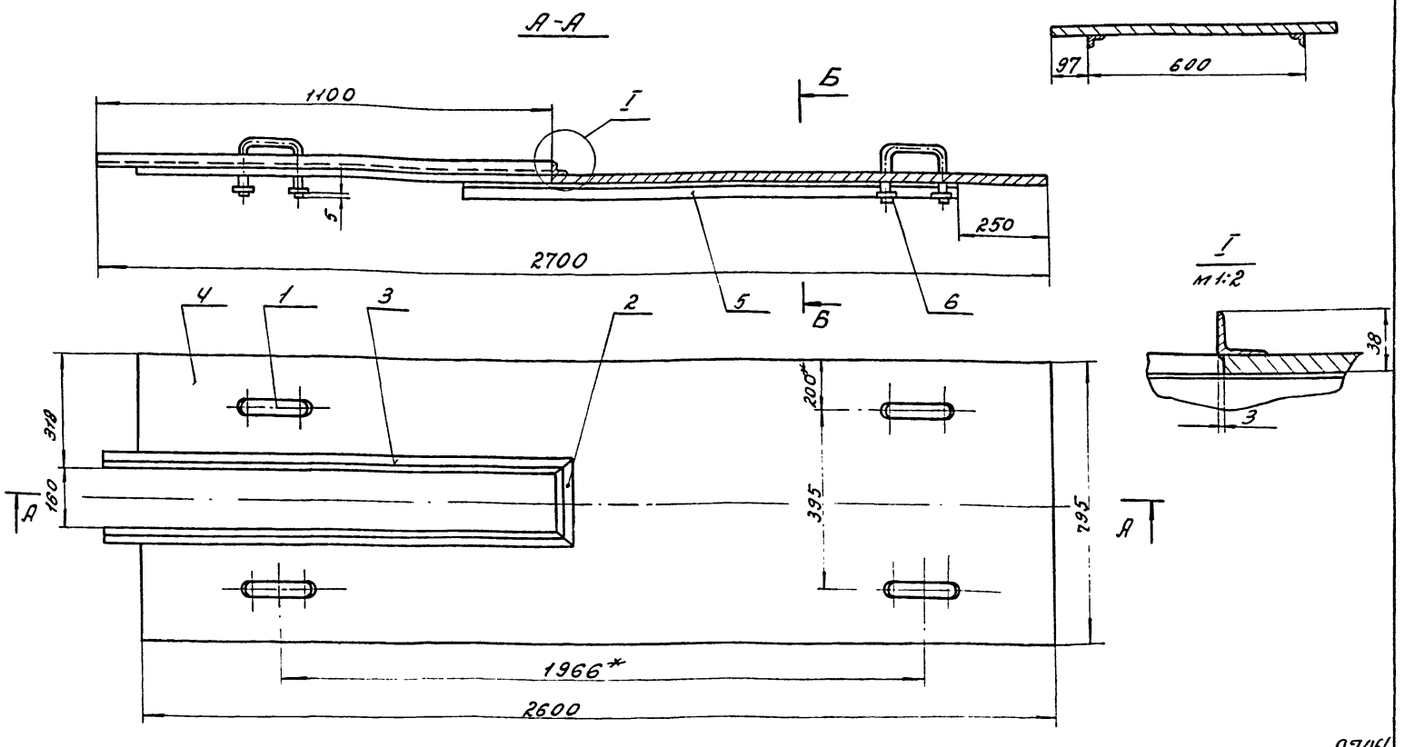

9746/9

1. *Размеры для справок.
2. Сварные швы по ГОСТ 5264-80-Т1-Δ3.

Изм.	Лист	№ докум.	Подп.	Дата
Разраб.	Крамаровская			
Провер.	Пучман			
Рук. гр.	Огиенко			
Н. контр.	Гойхман			
Гл. конст.	Гойхман			

ТП 409-14-55.87
ВГБ-07-00-00 СБ

Настил
Сборочный чертеж

Лит.	Масса	Масшт.
И	200	1:10

Лист | Листов 1

Минпрометрой СССР
ПРОЕКТНЫЙ ИНСТИТУТ №3
г. Одесса

Инв. № подл. | Подп. и дата | Взам. инв. № | Инв. № дубл. | Подп. и дата

9746/9

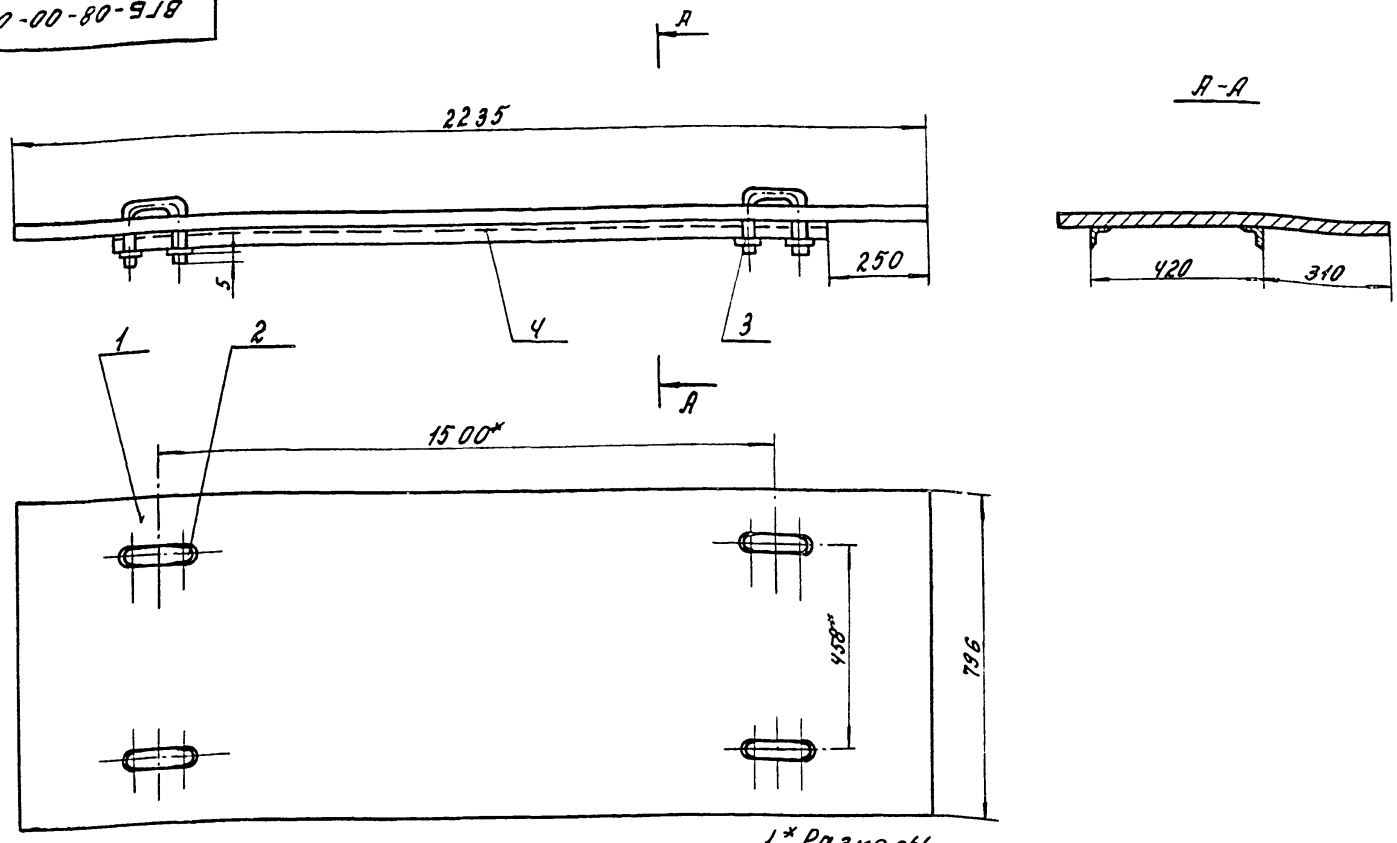

1.* Размеры для справок.

2. Сварные швы по ГОСТ 5264-80-Т1-Δ3.

					ВГБ-08-00-00 СБ		
Изм.	Лист	№ докум.	Подп.	Дата			
Разраб.		Кратировская			Настил Сборочный чертеж	Лит.	Масса	Масшт.
Провер.		Пучтман				И	162	1:10
Рук. гр.		Овченко				Лист	Листов 8
Н. контр.		Гойхман				Минпромстрой СССР ПРОЕКТНЫЙ ИНСТИТУТ №3 г. Одесса	
Гл. конст.		Гойхман					

Инв. № подл. | Подп. и дата | Взам. инв. № | Инв. № дубл. | Подп. и дата

√(√)

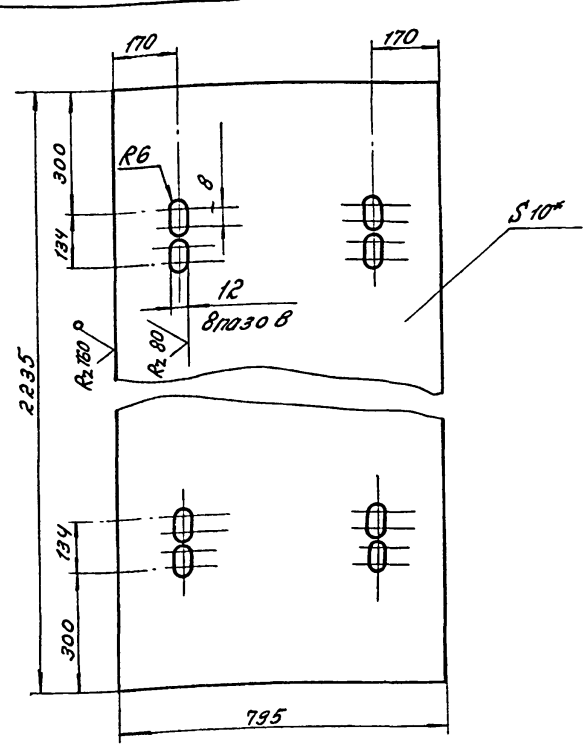

* Размер для справок

					ВГБ-08-00-01			
Изм.	Лист	№ докум.	Подп.	Дата				
Разраб.		Кратировская			Лист	Лит.	Масса	Масшт.
Провер.		Пучтман				И	140	1:1
Рук. гр.		Овченко				Лист	Листов 8	
Н. контр.		Гойхман				Минпромстрой СССР ПРОЕКТНЫЙ ИНСТИТУТ №3 г. Одесса		
Гл. конст.		Гойхман			Лист 10 ГОСТ 19903-74* Ст3 ГОСТ 14637-79			

Инв. № подл. | Подп. и дата | Взам. инв. № | Инв. № дубл. | Подп. и дата | 9746/9

Формат	Зона	Поз.	Обозначение	Наименование	Кол.	Примечания
				Документация		
А4			ВГБ-08-00-00 СБ	Сборочный чертеж		
				Детали		
А4		1	ВГБ-08-00-01	Лист	1	
А4		2	ВГБ-06-00-02	Ручка	4	
Б4		3	ВГБ-08-00-02	Шайба Лист 5 ГОСТ 19903-74* Ст3 ГОСТ 14637-79 Ф11 х Ф40	8	0,03 кг
Б4		4	ВГБ-08-00-03	Уголок Уголок 50х50 Н ГОСТ 8509-72* Ст3 ГОСТ 535-79 L=1735	2	5,3 кг
						9746/9

					ТП 409-14-55.87 ВГБ-08-00-00			
Изм.	Лист	№ докум.	Подп.	Дата				
Разраб.		Кратировская			Настил	Лит.	Лист	Листов
Провер.		Пучтман				И	1	1
Рук. гр.		Овченко				Минпромстрой СССР ПРОЕКТНЫЙ ИНСТИТУТ №3 г. Одесса		
Н. контр.		Гойхман						
Гл. конст.		Гойхман						

Инв. № подл. | Подп. и дата | Взам. инв. № | Инв. № дубл. | Подп. и дата

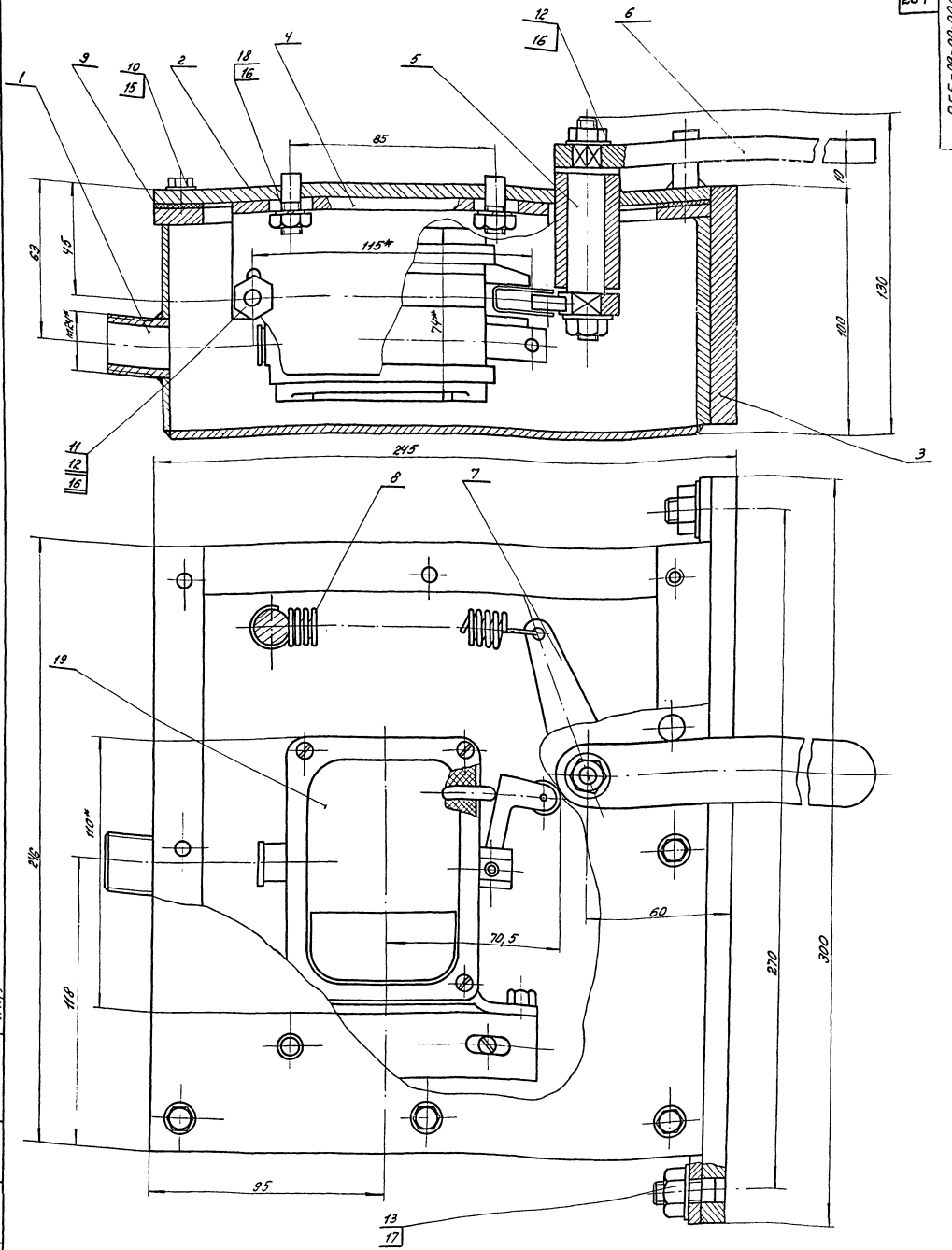

1. Привязочные размеры выключателя „118" и „95" уточнить при монтаже.
2. Отрегулировать установку конечного выключателя (поз. 19) на срабатывание при повороте рычага (поз. 6) на 15°
3.* Размеры для справок.

9746/9

Изм.	Лист	№ докум.	Подп.	Дата
Разраб.		Кропаровская		
Провер.		Пучман		
Рук. гр.		Огиенко		
Н. контр.		Гойхман		
Гл. конст.		Гойхман		

ТП 409-14-55.87
ВГБ-09-00-00СБ

Выключатель
Сборочный чертеж

Лит	Масса	Масшт.
И	11	1:1

Лист | Листов 1

Минпромстройсесс
ПРОЕКТНЫЙ ИНСТИТУТ №3
г. Одесса

Инв. № подл. | Подп. и дата | Взам. инв. № | Инв. № дубл. | Подп. и дата

9746/9

ВГБ-09-01-00СБ

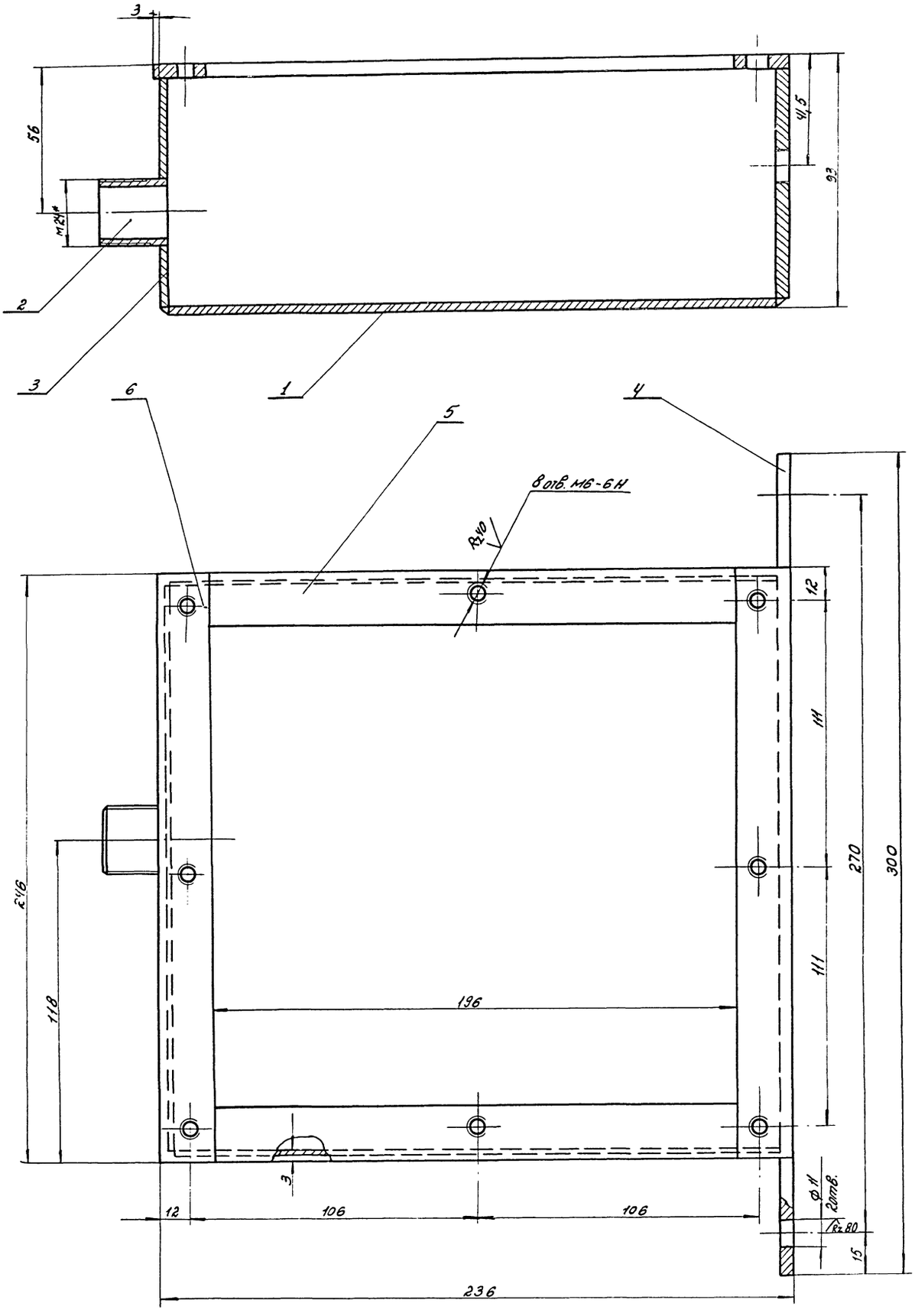

1. Сварные швы по ГОСТ 5264-80-Т1-Δ3
2* Размеры для справок

9746/9

					ТП 409-14-55.87 ВГБ-09-01-00 СБ			
изм.	лист	№ докум.	подп.	дата	Корпус Сборочный чертеж	лит.	масса	масшт.
Разраб.		Крамаровская				И	4	1:1
Провер.		Пуцман				лист	листов 1	
Рук. гр.		Огиенко						
н. контр.		Гойхман						
Гл. конст.		Гойхман						

Минпромстрой СССР
ПРОЕКТНЫЙ ИНСТИТУТ №3
г. Одесса

Инв. № подл.	Подп. и дата	Взам. инв. №	Инв. № дубл.	Подп. и дата

9746/9

ВГБ-09-01-02

R_z80 √(√)

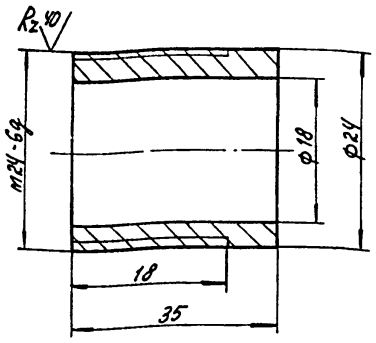

Изм.	Лист	№ докум.	Подп.	Дата
Разраб.		Крапаровская		
Проверил		Пучман		
Рук. гр.		Огиенко		
Н. контр.		Гойхман		
Гл. конст.		Гойхман		

ВГБ-09-01-02

Патрубок

Лит.	Масса	Масшт.
Н	0,04	2:1

Лист | Листов 1

Ст 3 ГОСТ 380-71*

Минпромстрой СССР
ПРОЕКТНЫЙ ИНСТИТУТ №3
г. Одесса

Инв. № подл. | Подп. и дата | Взам. инв. № | Инв. № дубл. | Подп. и дата

ВГБ-09-00-03

√ 206

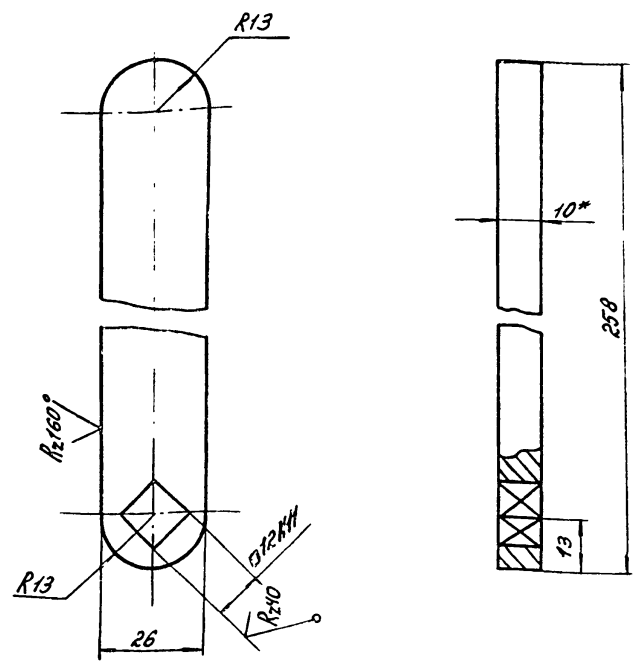

*Размер для справок

Изм.	Лист	№ докум.	Подп.	Дата
Разраб.		Крапаровская		
Провер		Пучман		
Рук.гр		Огиенко		
Н.контр		Гойхман		
Гл конст		Гойхман		

ВГБ-09-00-03

Рычаг

Лит.	Масса	Масшт.
Н	0,5	1:1

Лист | Листов 1

10 ГОСТ 19903-74*
Лист Ст.3 ГОСТ 14637-79

Минпромстрой СССР
ПРОЕКТНЫЙ ИНСТИТУТ №3
г. Одесса

Инв. № подл. | Подп. и дата | Взам. инв. № | Инв. № дубл. | Подп. и дата

ВГБ-09-01-01

R_z160 √(√)

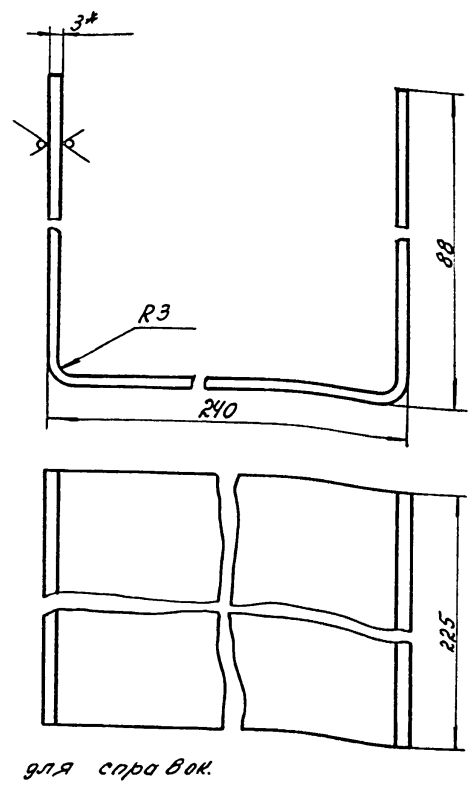

1.* Размер для справок.
2. Длина развертки L = 406 мм

Изм.	Лист	№ докум.	Подп.	Дата
Разраб.		Крапаровская		
Проверил		Пучман		
Рук. гр.		Огиенко		
Н. контр.		Гойхман		
Гл. конст.		Гойхман		

ВГБ-09-01-01

Каркас

Лит.	Масса	Масшт.
И	1.7	1:1

Лист | Листов 1

3 ГОСТ 19904-74*
Лист Ст. 3 ГОСТ 16523-70*

Минпромстрой СССР
ПРОЕКТНЫЙ ИНСТИТУТ №3
г. Одесса

Инв. № подл. | Подп. и дата | Взам. инв. № | Инв. № дубл. | Подп. и дата

ВГБ-09-01-03

R_z160 √(√)

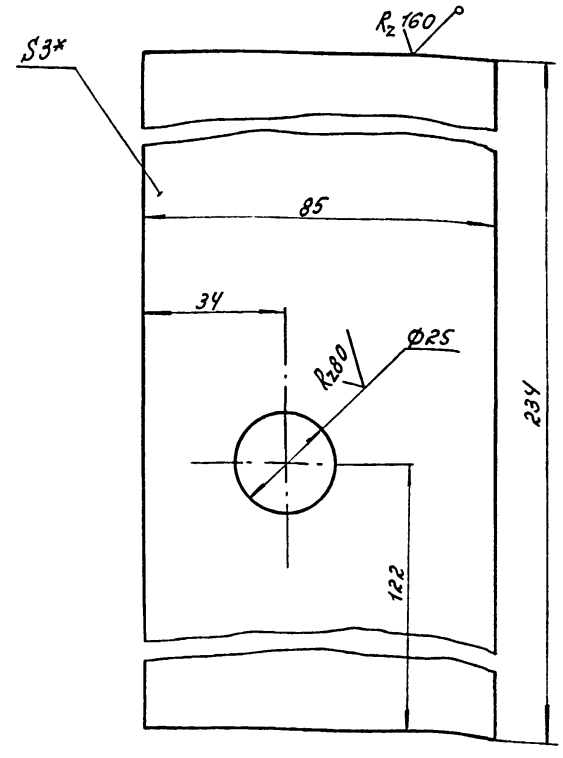

*Размер для справок

9746/9

ТП 409-14-55.87

Изм.	Лист	№ докум.	Подп.	Дата
Разраб.		Крапаровская		
Проверил		Пучман		
Рук гр		Огиенко		
Н. контр		Гойхман		
Гл. конст		Гойхман		

ВГБ-09-01-03

Стенка

Лит.	Масса	Масшт.
Н	94	1:1

Лист | Листов 1

3 ГОСТ 19904-74*
Лист Ст. 3 ГОСТ 16523-70*

Минпромстройиесср
ПРОЕКТНЫЙ ИНСТИТУТ №3
г. Одесса

Инв. № подл. | Подп. и дата | Взам. инв. № | Инв. № дубл. | Подп. и дата

Формат	Зона	Поз.	Обозначение	Наименование	К-во	Примечание
				Документация		
А2			ВГБ-09-00-00-00СБ	Сборочный чертеж		
				Сборочные единицы		
А4		1	ВГБ-09-01-00	Корпус	1	
А4		2	ВГБ-09-02-00	Крышка	1	
А4		3	ВГБ-09-03-00	Плита	1	
				Детали		
А4		4	ВГБ-09-00-01	Кронштейн	1	
А4		5	ВГБ-09-00-02	Ось	1	
А4		6	ВГБ-09-00-03	Рычаг	1	
А4		7	ВГБ-09-00-04	Кулачок	1	
А4		8	ВГБ-09-00-05	Пружина	1	
А4		9	ВГБ-09-00-06	Прокладка	1	
				Стандартные изделия		
				Болты ГОСТ 7798-70*		
				М6х14	8	0,006кг
				М8х25	2	0,014кг
				Гайки ГОСТ 5915-70*		
				М8	6	0,006кг
				М10	2	0,012кг

Инв.№ подл. | Подп. и дата | Взам.инв.№ | Инв.№ дубл. | Подп. и дата

Изм.	Лист	№ докум.	Подп.	Дата
Разраб.	Кратировская			
Пров.	Пучкан			
Рук.гр.	Орленко			
Н.контр.	Гойхман			
Гл.конст.	Гойхман			

ВГБ-09-00-00

Выключатель

Лит. И | Лист 1 | Листов 2

Минпромстрой СССР ПРОЕКТНЫЙ ИНСТИТУТ №3 г. Одесса

Формат	Зона	Поз.	Обозначение	Наименование	К-во	Примечание
				Шайбы ГОСТ 11371-78		207
				Шайба 6	8	0,001кг
				Шайба 8	6	0,002кг
				Шайба 10	2	0,005кг
				Шайба 865Г		
				ГОСТ 6402-70*	2	0,002кг
				Прочие изделия		
				Выключатель путевой конечный ВКТ-1-83Г	1	0,52кг

Инв.№ подл. | Подп. и дата | Взам.инв.№ | Инв.№ дубл. | Подп. и дата

ВГБ-09-00-00 Лист 2

Изм. Лист № докум. Подп. Дата

ВГБ-09-02-00СБ

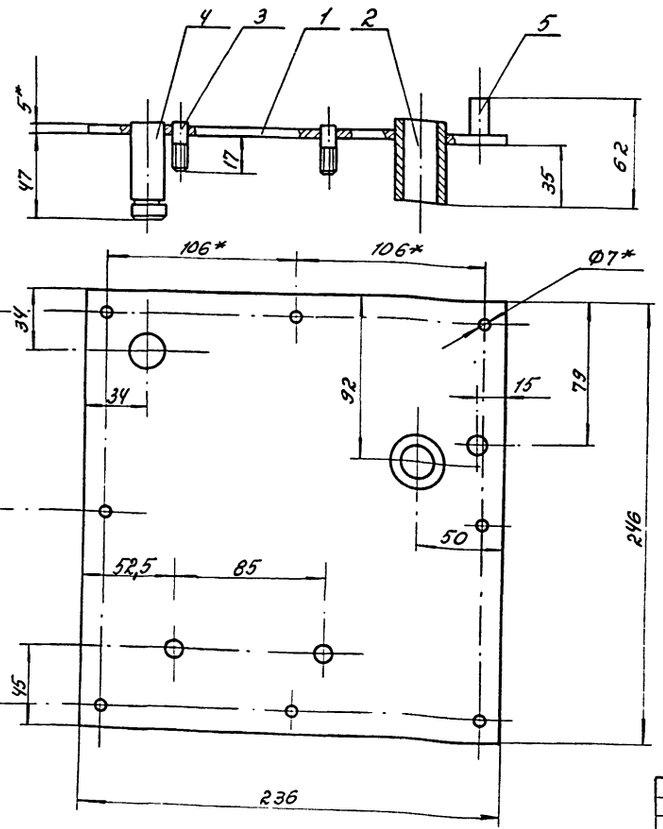

1. Сварные швы по ГОСТ 5264-80-Т1-Δ4.
2.* Размеры для справок.

9746/9

Инв.№ подл. | Подп. и дата | Взам.инв.№ | Инв.№ дубл. | Подп. и дата

Изм.	Лист	№ докум.	Подп.	Дата
Разраб.	Кратировская			
Пров.	Пучкан			
Рук.гр.	Орленко			
Н.контр.	Гойхман			
Гл.конст.	Гойхман			

ВГБ-09-02-00СБ
ТП 409-14-55.87

Крышка
Сборочный чертеж

Лит.	Масса	Масшт.
И	2,5	1:2
Лист	Листов 8	

Минпромстрой СССР ПРОЕКТНЫЙ ИНСТИТУТ №3 г. Одесса

ВГБ-09-02-03

Rz80 ▽(▽)

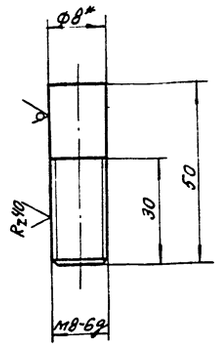

* Размер для справок

				ВГБ-09-02-03		
Изм.	Лист	№ докум.	Подп.	Дата		
Разраб.		Кратковская			Палец	Лит. И; Масса 0,01; Масштаб 2:1
Провер.		Пучман				Лист; Листов 1
Рук. гр.		Огиенко			Круг 8 ГОСТ 2590-71* / Ст. 3 ГОСТ 535-79	Минпромстрой СССР, Проектный институт КЗ, г. Одесса
Н. контр.		Гойхман				
Гл. конст.		Гойхман				

Инв. № подл. | Подп. и дата | Взам. инв. № | Инв. № дубл. | Подп. и дата

ВГБ-09-02-02

Rz80 ▽(▽)

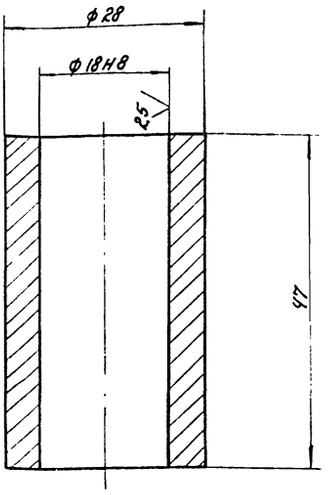

				ВГБ-09-02-02		
Изм.	Лист	№ докум.	Подп.	Дата		
Разраб.		Кратковская			Втулка	Лит. И; Масса 0,09; Масштаб 2:1
Провер.		Пучман				Лист; Листов 1
Рук. гр.		Огиенко			Ст. 3 ГОСТ 380-71*	Минпромстрой СССР, Проектный институт КЗ, г. Одесса
Н. контр.		Гойхман				
Гл. конст.		Гойхман				

Инв. № подл. | Подп. и дата | Взам. инв. № | Инв. № дубл. | Подп. и дата

ВГБ-09-02-04

Rz80 ▽

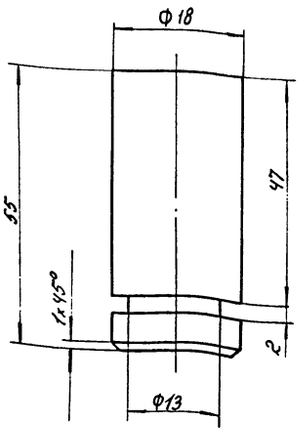

				ВГБ-09-02-04		
Изм.	Лист	№ докум.	Подп.	Дата		
Разраб.		Кратковская			Упор	Лит. И; Масса 0,08; Масштаб 2:1
Провер.		Пучман				Лист; Листов 1
Рук. гр.		Огиенко			Ст. 3 ГОСТ 380-71*	Минпромстрой СССР, Проектный институт КЗ, г. Одесса
Н. контр.		Гойхман				
Гл. конст.		Гойхман				

9746/9 | Инв. № подл. | Подп. и дата | Взам. инв. № | Инв. № дубл. | Подп. и дата

ВГБ-09-02-01

▽(▽)

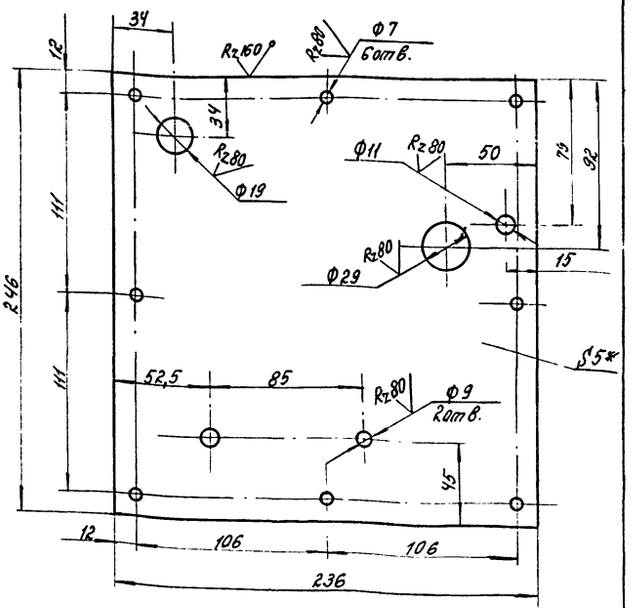

* Размер для справок

				ТП 409-14-55.87 ВГБ-09-02-01		
Изм.	Лист	№ докум.	Подп.	Дата		
Разраб.		Кратковская			Лист	Лит. И; Масса 1,9; Масштаб 1:2
Провер.		Пучман				Лист; Листов 1
Рук. гр.		Огиенко			Лист 5 ГОСТ 19903-74* / Ст. 3 ГОСТ 14637-79	Минпромстрой СССР, Проектный институт КЗ, г. Одесса
Н. контр.		Гойхман				
Гл. конст.		Гойхман				

9746/9 | Инв. № подл. | Подп. и дата | Взам. инв. № | Инв. № дубл. | Подп. и дата

Формат	Зона	Поз.	Обозначение	Наименование	К-во	Примечание
				Документация		
А2			ВГБ-09-01-00СБ	Сборочный чертеж		
				Детали		
А4		1	ВГБ-09-01-01	Каркас	1	
А4		2	ВГБ-09-01-02	Патрубок	1	
А4		3	ВГБ-09-01-03	Стенка	1	
Б4		4	ВГБ-09-01-04	Стенка		
				Лист 5 ГОСТ 19903-74*		
				Ст 3 ГОСТ 14637-79		
				85x300	1	0,7кг
Б4		5	ВГБ-09-01-05	Планка		
				Полоса 5x20 ГОСТ 103-76		
				ст.3 ГОСТ 535-79		
				L=196	2	0,14кг
Б4		6	ВГБ-09-01-06	Планка		
				Полоса 5x20 ГОСТ 103-76		
				Ст. 3 ГОСТ 535-79		
				L=246	2	0,19кг

ВГБ-09-01-00

Изм	Лист	№ докум.	Подп.	Дата
Разраб.	Крамаровская			
Провер.	Пуцман			
Рук.гр.	Огиенко			
Н.контр.	Гойхман			
Гл.констр.	Гойхман			

Корпус

Лит.	Лист	Листов
И		1

Минпромстрой СССР
ПРОЕКТНЫЙ ИНСТИТУТ №3
г. Одесса

Инв. № подл. | Подп. и дата | Взам. инв. № | Инв. № дубл. | Подп. и дата

Формат	Зона	Поз.	Обозначение	Наименование	К-во	Примечание
				Документация		209
А3			ВГБ-09-02-00 СБ	Сборочный чертеж		
				Детали		
А4		1	ВГБ-09-02-01	Лит	1	
А4		2	БГБ-09-02-02	Втулка	1	
А4		3	ВГБ-09-02-03	Палец	2	
А4		4	ВГБ-09-02-04	Упор	1	
Б4		5	ВГБ-09-02-05	Упор		
				Круг 10 ГОСТ 2590-71*		
				Ст 3 ГОСТ 535-79		
				L=28	1	0,01кг

ВГБ-09-02-00

Изм.	Лист	№ докум.	Подп.	Дата
Разраб.	Крамаровская			
Провер.	Пуцман			
Рук.гр.	Огиенко			
Н.контр.	Гойхман			
Гл.конст.	Гойхман			

Крышка

Лит.	Лист	Листов
И		1

Минпромстрой СССР
ПРОЕКТНЫЙ ИНСТИТУТ №3
г. Одесса

Инв. № подл. | Подп. и дата | Взам. инв. № | Инв. № дубл. | Подп. и дата

ВГБ-09-00-01

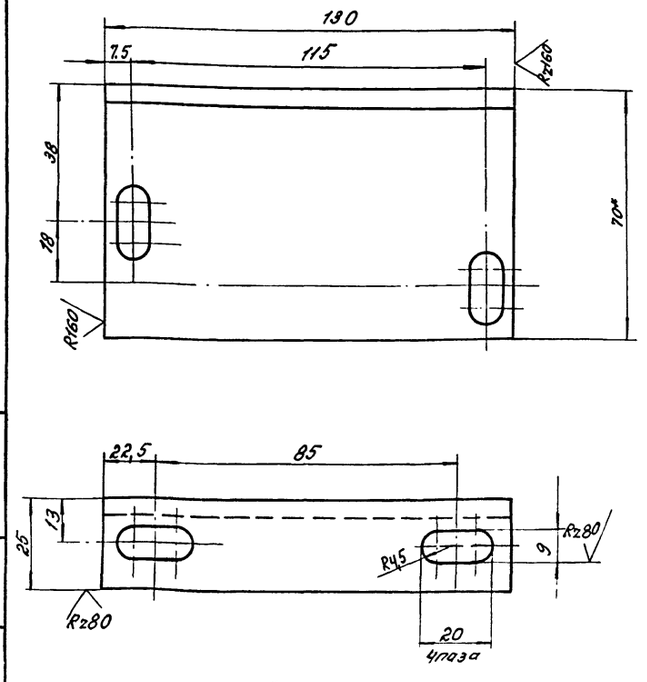

* Размер для справок

ВГБ-09-00-01

Изм.	Лист	№ докум.	Подп.	Дата
Разраб.	Крамаровская			
Провер.	Пуцман			
Рук.гр.	Огиенко			
Н.контр.	Гойхман			
Гл.конст.	Гойхман			

Кронштейн

Лит.	Масса	Масшт.
И	0,5	1:1

Лист | Листов 1

Уголок 70x45x5 ГОСТ 6510-72*
Ст. 3 ГОСТ 535-79

Минпромстрой СССР
ПРОЕКТНЫЙ ИНСТИТУТ №3
г. Одесса

9746/9

ВГБ-09-03-00СБ

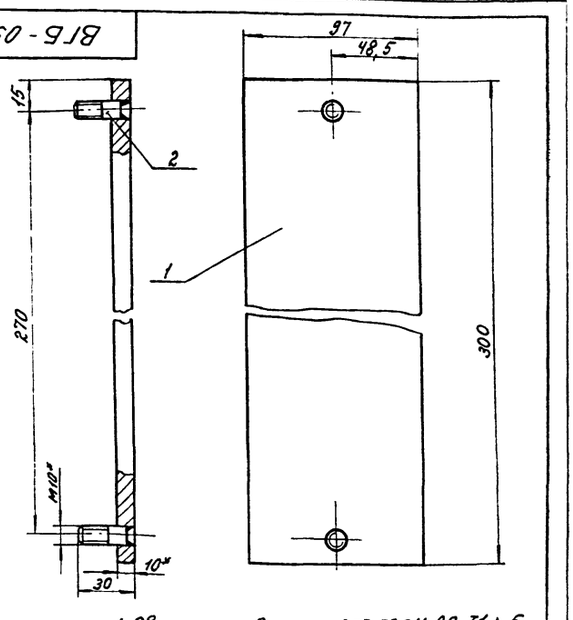

1. Сварные швы по ГОСТ 5264-80-Т1-Δ5.
2. * Размеры для справок

9746/9

Формат	Зона	Поз.	Обозначение	Наименование	К-во	Примечание
				Детали		
А4		1	ВГБ-09-03-01	Лист	1	
А4		2	ВГБ-09-03-01	Палец	2	

ТП 409-14-55 87
ВГБ-09-03-00-СБ

Изм.	Лист	№ докум.	Подп.	Дата
Разраб.	Крамаровская			
Провер.	Пуцман			
Рук.гр.	Огиенко			
Н.конт.	Гл.констр.			
Гл.конст.	Гл.констр.			

Плита
Сборочный чертеж

Лит.	Масса	Масшт.
И	22	1:2

Лист | Листов 1

Минпромстрой СССР
ПРОЕКТНЫЙ ИНСТИТУТ №3
г. Одесса

Инв. № подл. | Подп. и дата | Взам. инв. № | Инв. № дубл. | Подп. и дата

ВГБ-09-00-02

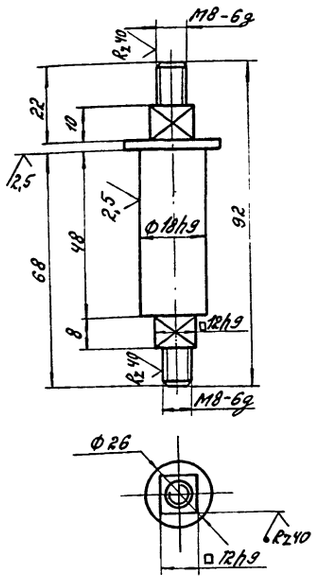

				ВГБ-09-00-02			
Изм.	Лист	№ докум.	Подп.	Дата	Ось	Лит.	Масса	Масштаб
Разраб.		Кратаровская				И	0,1	1:1
Провер.		Пучтан				Лист	Листов 1
Рук. гр.		Огиенко					
Н. контр.		Гойхман				Минпромстрой СССР ПРОЕКТНЫЙ ИНСТИТУТ №3 г. Одесса	
Гл. конст.		Гойхман			Сталь 45 ГОСТ 1050-74**		

ВГБ-09-00-05

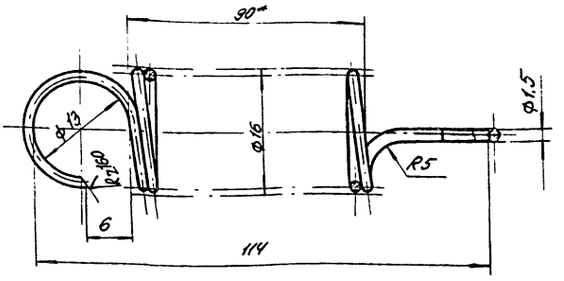

1.* Размеры для справок.
2. Длина развернутой пружины L = 2730 мм.
3. Число рабочих витков h = 60
4. Направление навивки - правое

				ВГБ-09-00-05			
Изм.	Лист	№ докум.	Подп.	Дата	Пружина	Лит.	Масса	Масштаб
Разраб.		Кратаровская				И	0,24	2:1
Провер.		Пучтан				Лист	Листов 1
Рук. гр.		Огиенко					
Н. контр.		Гойхман				Минпромстрой СССР ПРОЕКТНЫЙ ИНСТИТУТ №3 г. Одесса	
Гл. конст.		Гойхман			Проволока II-1,5 ГОСТ 9389-75		

ВГБ-09-00-06

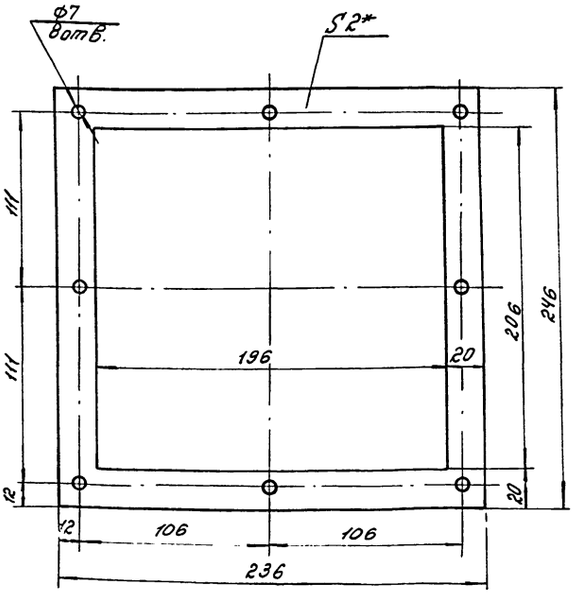

*Размер для справок.

				ВГБ-09-00-06			
Изм.	Лист	№ докум.	Подп.	Дата	Прокладка	Лит.	Масса	Масштаб
Разраб.		Кратаровская				И	0,48	1:2
Провер.		Пучтан				Лист	Листов 1
Рук. гр.		Огиенко					
Н. контр.		Гойхман				Минпромстрой СССР ПРОЕКТНЫЙ ИНСТИТУТ №3 г. Одесса	
Гл. конст.		Гойхман			Картон прокладочный 2Б ГОСТ 9347-74		

ВГБ-09-00-04

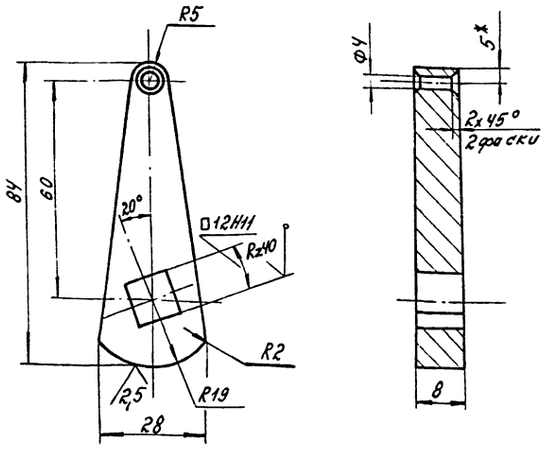

HRC 40...42

				ВГБ-09-00-04 ТП 409-14-55.87			
Изм.	Лист	№ докум.	Подп.	Дата	Кулачок	Лит.	Масса	Масштаб
Разработ.		Кратаровская				И	0,09	1:1
Провер.		Пучтан				Лист	Листов 1
Рук. гр.		Огиенко					
Н. контр.		Гойхман				Минпромстрой СССР ПРОЕКТНЫЙ ИНСТИТУТ №3 г. Одесса	
Гл. конст.		Гойхман			Сталь 45 ГОСТ 1050-74**		

9746/9

ВГБ-00-00-01

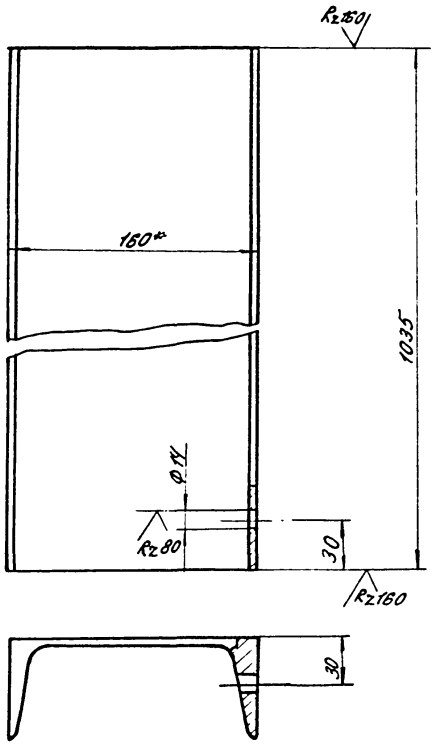

*Размер для справок

9746/9

					ВГБ-00-00-01			
Изм.	Лист	№ докум.	Подп.	Дата	Швеллер	Лит.	Масса	Масштаб
Разраб.		Крамаровская				И	14.4	1:2.5
Пров.		Пуцман				Лист	Листов 1	
Рук. гр.		Огиенко			Швеллер 16 ГОСТ 8240-72 / Ст3 ГОСТ 535-79	Минпромстрой СССР ПРОЕКТНЫЙ ИНСТИТУТ №3 г. Одесса		
Н. контр.		Гойхман						
Гл. конст.		Гойхман						

Инв. № подл. | Подп. и дата | Взам. инв. № | Инв. № дубл. | Подп. и дата

ВГБ-00-00-02

211

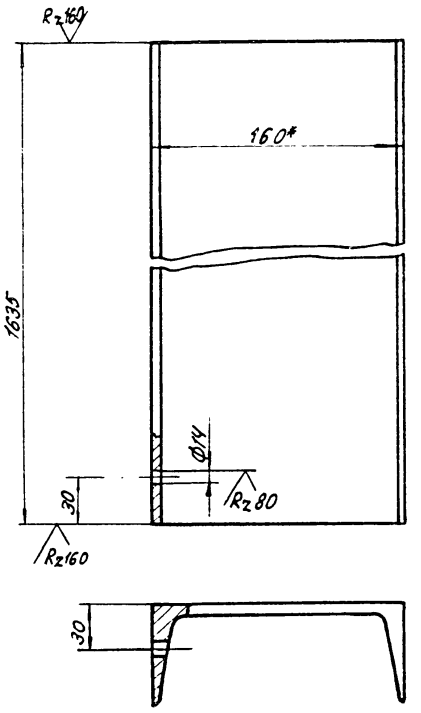

*Размер для справок

9746/9

					ВГБ-00-00-02 Тп 409-14-55.87			
Изм.	Лист	№ докум.	Подп.	Дата	Швеллер	Лит.	Масса	Масштаб
Разраб.		Крамаровская				И	22,7	1:2.5
Пров.		Пуцман				Лист	Листов 1	
Рук. гр.		Огиенко			Швеллер 16 ГОСТ 8240-72 / Ст3 ГОСТ 535-79	Минпромстрой СССР ПРОЕКТНЫЙ ИНСТИТУТ №3 г. Одесса		
Н. контр.		Гойхман						
Гл. конст.		Гойхман						

Инв. № подл. | Подп. и дата | Взам. инв. № | Инв. № дубл. | Подп. и дата

N п/п	Обозначение	Наименование	N стр.	Примечание
24	ВЕЖ-00-00-07	Каток	222	
25	ВЕЖ-00-00-08	Ось	222	
26	ВЕЖ-00-00-09	Оседержатель	223	
27	ВЕЖ-00-00-10	Крышка	223	
28	ВЕЖ-00-00-11	Крышка	223	

Инв.№ подл. | Подпись и дата | Взам.инв.№ | Инв.№ дубл. | Подпись и дата

Изм. Лист № докум. Подпись Дата

ВЕЖ-00-00-00Д

Лист 2

9746/9

N п/п	Обозначение	Наименование	N стр.	Примечание
1	ВЕЖ-00-00-00Д	Содержание	212	212
2	ВЕЖ-00-00-00ВС	Ведомость спецификаций	213	
3	ВЕЖ-00-00-00ВП	Ведомость покупных изделий	213	
4	ВЕЖ-00-00-00СБ	Велосипедная тележка	214 215	
5	ВЕЖ-00-00-00	Спецификация	216	
6	ВЕЖ-01-00-00	Станина	217 218	
7	ВЕЖ-01-00-00	Спецификация	216 219	
8	ВЕЖ-01-00-01	Косынка	223	
9	ВЕЖ-01-00-02	Косынка	219	
10	ВЕЖ-01-00-03	Швеллер	219	
11	ВЕЖ-01-00-04	Уголок	219	
12	ВЕЖ-01-00-05	Поручень	220	
13	ВЕЖ-01-00-06	Раскос	220	
14	ВЕЖ-01-00-07	Косынка	218	
15	ВЕЖ-01-00-08	Сухарь	221	
16	ВЕЖ-01-00-09	Перекрытие	218	
17	ВЕЖ-01-00-10	Швеллер	220	
18	ВЕЖ-01-00-11	Швеллер	220	
19	ВЕЖ-00-00-01	Каток	221	
20	ВЕЖ-00-00-02	Палец	221	
21	ВЕЖ-00-00-04	Прокладка	221	
22	ВЕЖ-00-00-05	Втулка	222	
23	ВЕЖ-00-00-06	Прокладка	222	

Инв.№ подл. | Подпись и дата | Взам.инв.№ | Инв.№ дубл. | Подпись и дата

Изм.	Лист	№ докум.	Подпись	Дата
Разроб.		Краснодебская		
Проверил		Пучман		
Рук. гр.		Огиенко		
Н. контр.		Гойхман		
Гл. констр.		Гойхман		

ВЕЖ-00-00-00Д
ТП 409-14-55.87

Велосипедная тележка
Содержание

Лит.	Лист	Листов
И	1	2

Минпромстрой СССР
ПРОЕКТНЫЙ ИНСТИТУТ №3
г. Одесса

МИНПРОМСТРОЙ СССР

ПРОЕКТНЫЙ ИНСТИТУТ № 3

Велосипедная тележка

ВЕЖ-00-00-00

Инв.№ подл. | Подпись и дата | Взам.инв.№ | Инв.№ дубл. | Подпись и дата

Гл. инженер проекта _____ /. И. Федорков /.

Нач. отдела _____ /. И. Лейбман /.

1983

9746/9

№ строки	Обозначение	Наименование	Куда входит: Обозначение	Куда входит: Кол.	Общее кол.	Примечание
1	ВЕЖ-00-00-00	Велосипедная тележка	–	1		
2	ВЕЖ-01-00-00	Станина	ВЕЖ-00-00-00	1		
3						
4						
6						
6						
7						
8						
9						
10						
11						
12						
13						
14						
15						
16						
17						
18						
19						
20						
21						
22						
23						
24						

213

Инв.№ подл. | Подп. и дата | Взам. инв.№ | Инв.№ дубл. | Подп. и дата

Изм	Лист	№ докум.	Подп.	Дата
Разраб.		Крамаровская		
Провер.		Пуцман		
Рук. гр.		Огиенко		
Н. контр.		Гайхман		
Гл. констр		Гайхман		

ВЕЖ-00-00-00 ВС

Велосипедная тележка

Ведомость спецификаций

Лит.	Лист	Листов
И		1

Минпромстрой СССР
ПРОЕКТНЫЙ ИНСТИТУТ №3
г. Одесса

№ строки	Наименование	Обозначение документа на поставку	Поставщик	Куда входит (обозначение)	Количество: на изделие	Количество: в комплекты	Количество: на регулир.	Количество: Всего	Примечание
1	Болты	ГОСТ 7798-70*							
2	М6×20			ВЕЖ-00-00-00	16	–	–	16	
3	М10×20			— " —	8	–	–	8	
4	Винт М10×18	ГОСТ 17475-80		ВЕЖ-00-00-00	16	–	–	16	
5	Шайба 1065 г	ГОСТ 6402-70*		— " —	8	–	–	8	
6	Шайба 30	ГОСТ 11371-78		— " —	4	–	–	4	
7	Подшипник № 206	ГОСТ 8338-75		— " —	8			8	
8									
9									
10									
11									
12									
13									
14									
15									
16									
17									
18									
19									
20									
21									
22									
23									
24									

9746/9

Инв.№ подл. | Подп. и дата | Взам. инв.№ | Инв.№ дубл. | Подп. и дата

Изм	Лист	№ докум.	Подп.	Дата
Разраб.		Крамаровская		
Провер.		Пуцман		
Рук. гр.		Огиенко		
Н. контр		Гайхман		
Гл. конст		Гайхман		

ТП 409-14-55.87 ВЕЖ-00-00-00ВП

Велосипедная тележка
Ведомость покупных изделий

Лит.	Лист	Листов
И		1

Минпромстрой СССР
ПРОЕКТНЫЙ ИНСТИТУТ №3
г. Одесса

ВЕЖ-00-00-00СБ

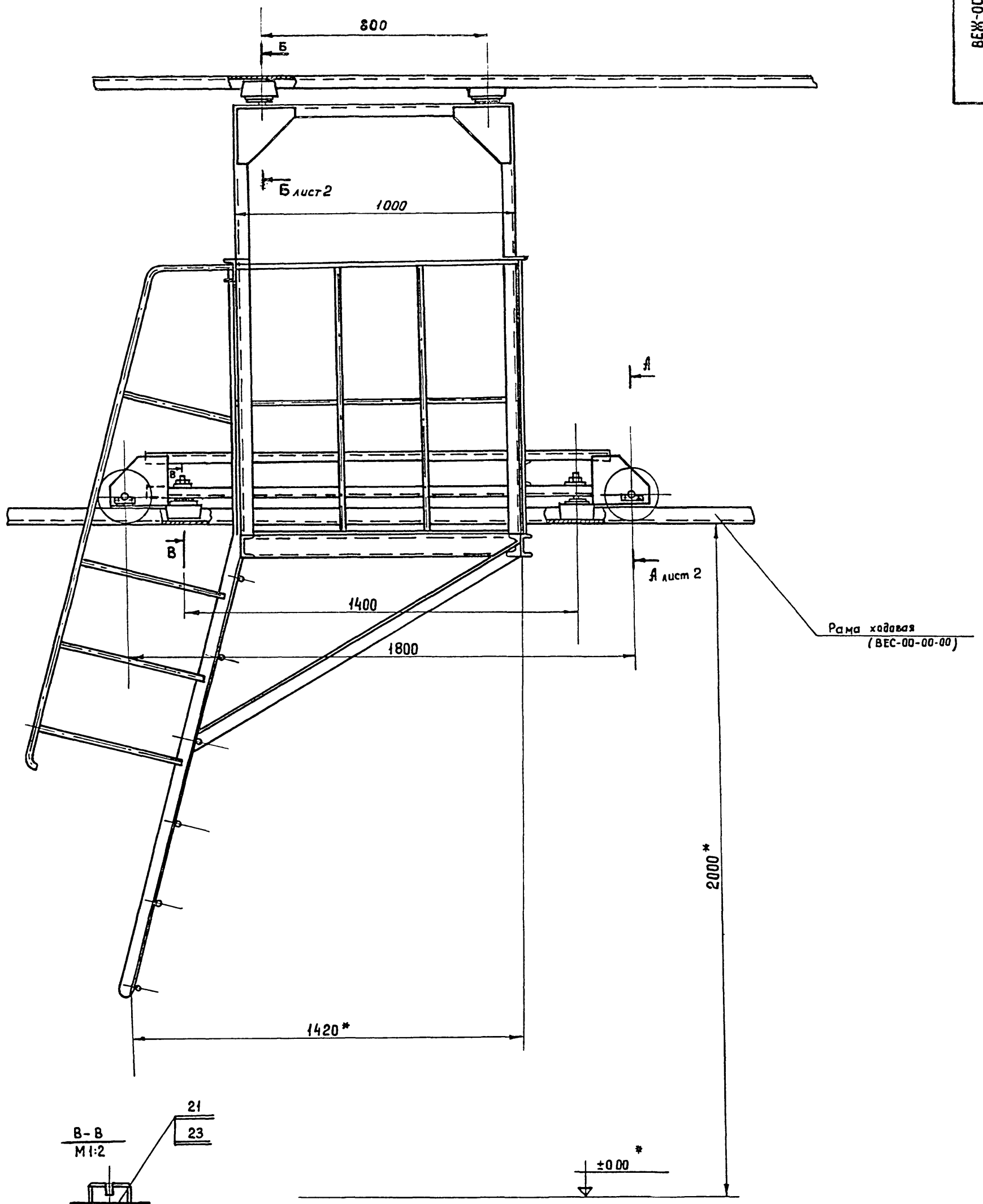

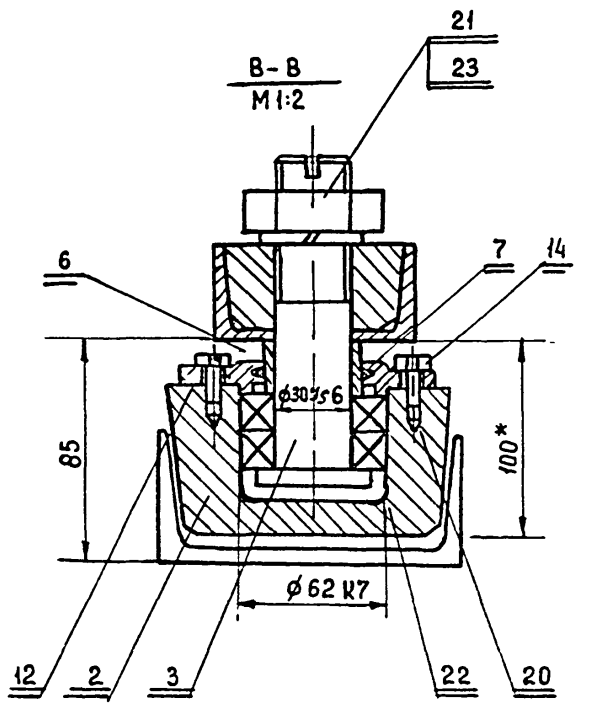

* Размеры для справок

9746/9

					ТП 409-14-55 87; ВЕЖ-00-00-00СБ			
Изм.	Лист	№ докум.	Подпись	Дата	Велосипедная тележка Сборочный чертеж	Лит	Масса	Масштаб
Разработ.		Крамаровская				И	240	1:10
Проверил		Пуцман				Лист 1	Листов 2	
Рук. гр.		Огиенко				Минпромстрой СССР ПРОЕКТНЫЙ ИНСТИТУТ №3 г. Одесса		
Н. контр.		Гойхман						
Гл. констр.		Гойхман						

Инв. № подл. 195980 | Подп. и дата 26.4.84 | Взам. инв. № | Инв. № дубл. | Подп. и дата | 9746/9

ВЕЖ-00-00-00СБ

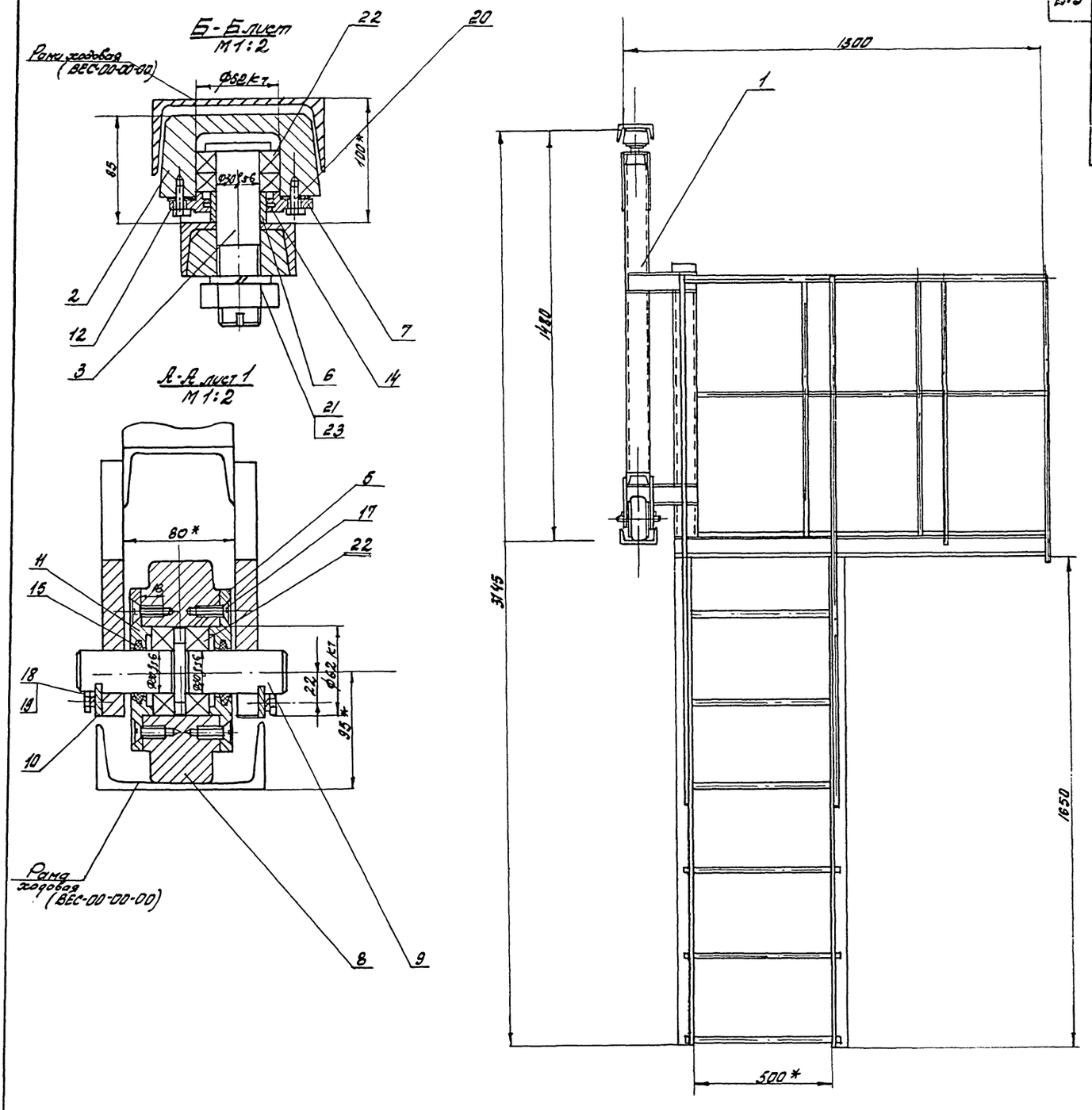

* Размеры для справок.

9746/9

Изм.	Лист	№ докум.	Подп.	Дата	ТП 409-14-55.87; ВЕЖ-00-00-00СБ
Разраб.		Комаровская			Велосипедная тележка. Сборочный чертеж.
Провер.		Пуцман			
Рук. гр.		Огиенко			
Н. контр.		Гойхман			
Гл. констр.		Гойхман			

Лит	Масса	Масштаб
И	—	—

Лист 2 Листов 2

Минтрансстрой СССР
ПРОЕКТНЫЙ ИНСТИТУТ № 3

Инв. № подл.	Подп. и дата	Взам. инв. №	Инв. № дубл.	Подп. и дата
195980				

9746/9

Формат	Зона	Поз.	Обозначение	Наименование	К-во	Примечание
				Документация		
			ВЕЖ-00-00-00СБ	Сборочный чертеж		
			ВЕЖ-00-00-00ВС	Ведомость спецификаций		
			ВЕЖ-00-00-00ВП	Ведомость покупных изделий		
			ВЕЖ-00-00-00Д	Содержание		
				Сборочные единицы		
Ж		1	ВЕЖ-01-00-00	Станина	1	А2, А2
				Детали		
А4		2	ВЕЖ-00-00-01	Каток	4	
А4		3	ВЕЖ-00-00-02	Палец	4	
А4		5	ВЕЖ-00-00-04	Прокладка	4	
А4		6	ВЕЖ-00-00-05	Втулка	4	
А4		7	ВЕЖ-00-00-06	Прокладка	4	
А4		8	ВЕЖ-00-00-07	Каток	2	
А4		9	ВЕЖ-00-00-08	Ось	2	
А4		10	ВЕЖ-00-00-09	Оседержатель	4	
А4		11	ВЕЖ-00-00-10	Крышка	4	
А4		12	ВЕЖ-00-00-11	Крышка	4	
Б4		14	ВЕЖ-00-00-13	Кольцо		
				Войлок ПГ ГОСТ 6308-71*		
				50×40×12.5	4	0.05 кг
Б4		15	ВЕЖ-00-00-14	Кольцо		
				Войлок ПГ ГОСТ 6308-71*		
				43×30×12.5	4	0.05 кг

Подп. и дата | Взам. инв. № | Инв. № дубл. | Подп. и дата | Инв. № подл.

Изм.	Лист	№ докум.	Подпись	Дата	ВЕЖ-00-00-00		
Разраб.		Крамаровская			Велосипедная тележка	Лист	Листов
Провер.		Пуцман				1	2
Рук. гр.		Огиенко				Минпромстрой СССР ПРОЕКТНЫЙ ИНСТИТУТ N3 г. Одесса	
Н. контр.		Огиенко					
Гл. констр.		Гайхман					

Формат	Зона	Поз.	Обозначение	Наименование	К-во	Примечание
				Стандартные изделия		216
		17		Винт М10×18		
				ГОСТ 17475-80	16	0.015кг
		18		Болт М10×20		
				ГОСТ 7798-70*	8	0.016кг
		19		Шайба 10 65г		
				ГОСТ 6402-70*	8	0.002кг
		20		Болт М6×20		
				ГОСТ 7798-70*	16	0.008кг
		21		Гайка М30		
				ГОСТ 5915-70*	4	0.23 кг
		22		Подшипник №206		
				ГОСТ 8338-75	8	0.19кг
		23		Шайба 30 65г		
				ГОСТ6402-70*	4	0.06кг

Подп. и дата | Взам. инв. № | Инв. № дубл. | Подп. и дата | Инв. № подл.

Изм.	Лист	№ докум.	Подпись	Дата	ВЕЖ-00-00-00	Лист 2

Формат	Зона	Поз.	Обозначение	Наименование	К-во	Примечание
				Документация		
				Сборочные единицы		
*			ВЕЖ-01-00-00СБ	Сборочный чертеж		*А2, А3
				Детали		
А4		1	ВЕЖ-01-00-01	Косынка	4	
А4		2	ВЕЖ-01-00-02	Косынка	4	
А4		3	ВЕЖ-01-00-03	Швеллер	2	
А4		4	ВЕЖ-01-00-04	Уголок	2	
А4		5	ВЕЖ-01-00-05	Поручень	2	
А4		6	ВЕЖ-01-00-06	Раскос	2	
А4		7	ВЕЖ-01-00-07	Косынка	2	
А4		8	ВЕЖ-01-00-08	Сухарь	4	
А4		9	ВЕЖ-01-00-09	Перекрытие	1	
А4		10	ВЕЖ-01-00-10	Швеллер	1	
А4		11	ВЕЖ-01-00-11	Швеллер	1	

9746/9

Подп. и дата | Инв. № дубл. | Взам. инв. № | Инв. № подл.

Изм.	Лист	№ докум.	Подпись	Дата	ВЕЖ-01-00-00		
Разраб.		Крамаровская			Станина	Лит.	Лист	Листов
Провер.		Пуцман				И	1	3
Рук. гр.		Огиенко				Минпромстрой СССР ПРОЕКТНЫЙ ИНСТИТУТ N3 г. Одесса		
Н. контр		Гайхман						
Гл. констр		Гойхман						

Формат	Зона	Поз.	Обозначение	Наименование	К-во	Примечание
Б4		12	ВЕЖ-01-00-12	Стойка		
				Швеллер 8 ГОСТ 8240-72		
				Ст3 ГОСТ 535-79		
				L = 1010	2	7 кг
Б4		13	ВЕЖ-01-00-13	Перило		
				Круг 20 ГОСТ 2590-71*		
				Ст3 ГОСТ 535-79		
				L = 1000	1	2.47 кг
Б4		14	ВЕЖ-01-00-14	Связь		
				Круг 20 ГОСТ 2590-71*		
				Ст3 ГОСТ 535-79		
				L = 520	3	2,28кг
Б4		15	ВЕЖ-01-00-15	Перило		
				Круг 20 ГОСТ 2590-71*		
				Ст3 ГОСТ 535-79		
				L = 1120	2	2.7 кг
Б4		16	ВЕЖ-01-00-16	Связь		
				Круг 20 ГОСТ 2590-71*		
				Ст3 ГОСТ 535-79		
				L = 980	11	2.37 кг
Б4		17	ВЕЖ-01-00-17	Связь		
				Круг 20 ГОСТ 2590-71*		
				Ст3 ГОСТ 535-79		
				L = 500	2	1.23 кг
Б4		18	ВЕЖ-01-00-18	Ступень		
				Круг 16 ГОСТ 2590-71*		
				Ст3 ГОСТ 535-79		
				L = 530	12	0.8 кг

9746/9

Подп. и дата | Инв. № дубл. | Взам. инв. № | Инв. № подл.

Изм.	Лист	№ докум.	Подпись	Дата	ТП 409-14-55.87 ВЕЖ-01-00-00	Лист 2

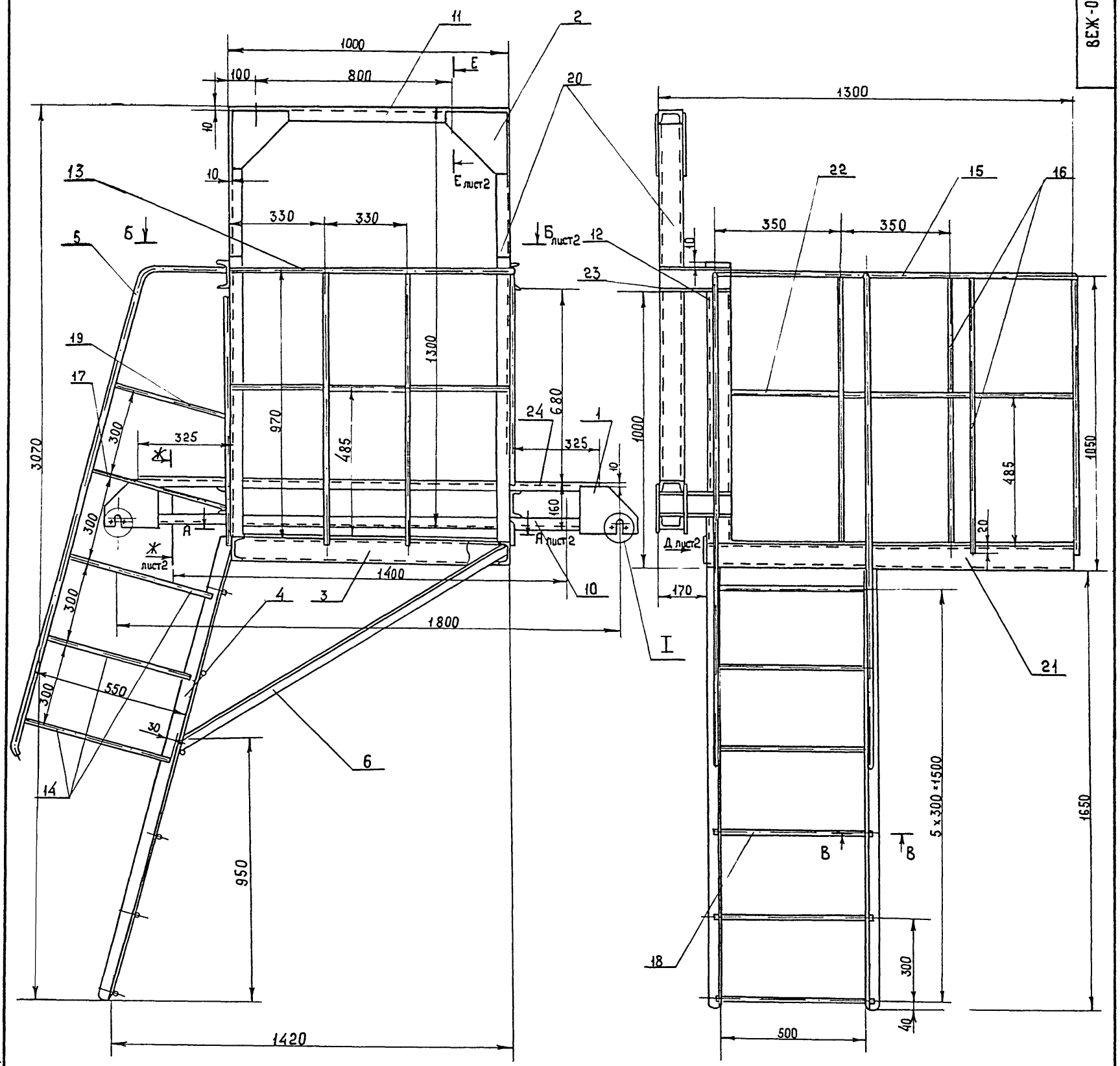

В - В
М1:2

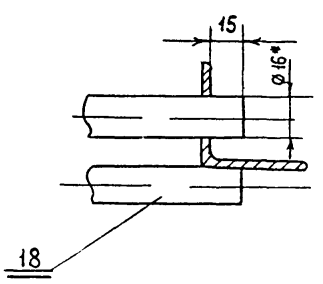

I
М1:2

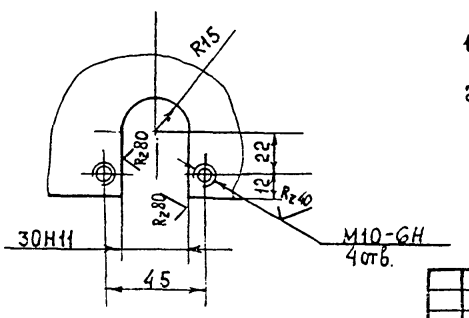

1. Сварные швы по ГОСТ 5264-80-У4
2.* Размер для справок

9746/9

					ВЕЖ-01-00-00СБ ТП 409-14-55.87		
Изм.	Лист	№ докум.	Подпись	Дата	Станина Сборочный чертеж.	Лит	Масса	Масштаб
Разработ		Крамаровская				И	247	1:10
Проверил		Луцман				Лист 1	Листов 2	
Рук. гр		Огиенко				Минпромстрой СССР ПРОЕКТНЫЙ ИНСТИТУТ N3 г. Одесса		
Н. контр.		Гойхман						
Гл. конст.		Гойхман						

Инв. № подл. | Подп. и дата | Инв. № дубл. | Взам. инв. № | Подп. и дата

А-А лист 1

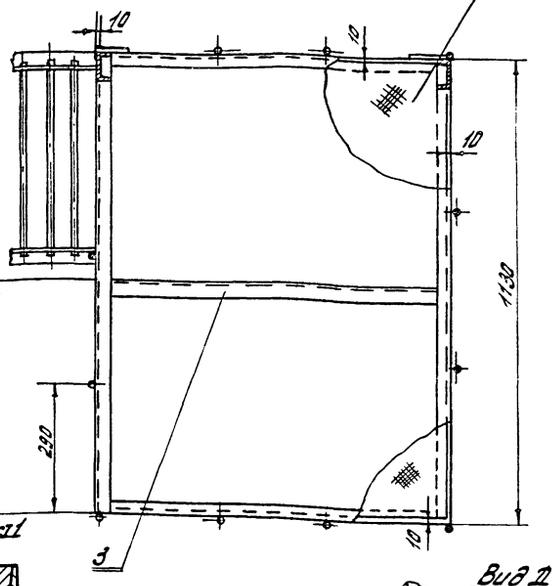

Б-Б лист 1

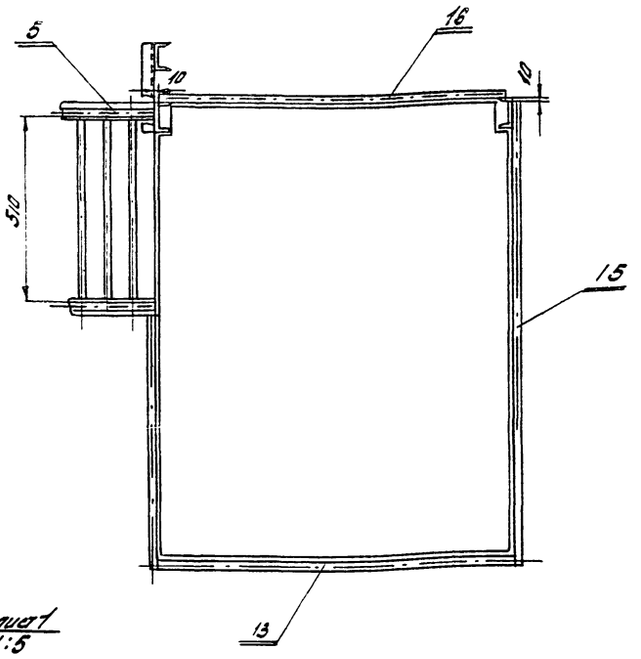

Ж-Ж лист 1
М1:2

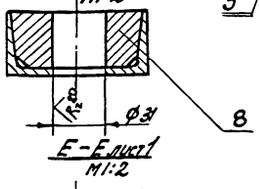

Е-Е лист 1
М1:2

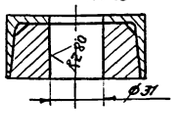

Вид 2 лист 1
М1:5

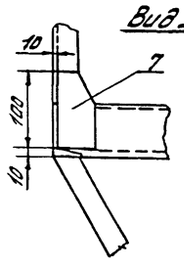

Изм.	Лист	№ докум.	Подпись	Дата
Разраб.		Крамаровская		
Проверил		Пуцыман		
Рук. гр.		Огиенко		
Н. контр.		Гойхман		
Гл. констр.		Гойхман		

ВЕЖ-01-00-00СБ

Станина. Сборочный чертеж.

Лит.	Масса	Масштаб
И	–	–

Лист 2 Листов 2

Минпромстроя СССР ПРОЕКТНЫЙ ИНСТИТУТ №3 г. Одесса

Инв.№ подл. | Подп. и дата | Взам. инв.№ | Инв.№ дубл. | Подп. и дата

07-00-10-ЖЭ38

Rz 160 (√)

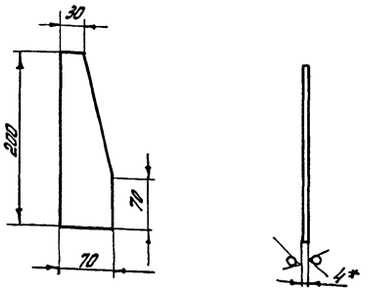

* Размер для справок

Изм.	Лист	№ докум.	Подп.	Дата
Разраб.		Крамаровская		
Пров. гр.		Пуцыман		
Рук. гр.		Огиенко		
Н. контр.		Гойхман		
Гл. констр.		Гойхман		

ВЕЖ-01-00-07

Косынка.

Лит.	Масса	Масштаб
И	0,4	1:4

Лист 1 Листов 1

ГОСТ 19904-74*
Лист стЗ ГОСТ 16523-70*

Минпромстроя СССР ПРОЕКТНЫЙ ИНСТИТУТ №3 г. Одесса

9746/9

Инв.№ подл. | Подп. и дата | Взам. инв.№ | Инв.№ дубл. | Подп. и дата

60-00-10-ЖЭ38

(√)

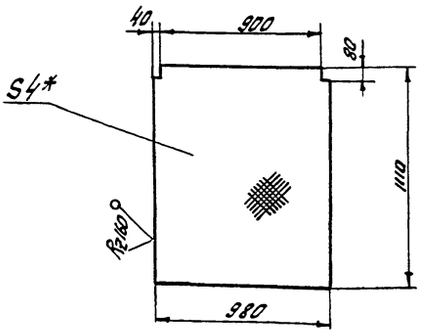

* Размер для справок

Изм.	Лист	№ докум.	Подп.	Дата
Разраб.		Крамаровская		
Пров. гр.		Пуцыман		
Рук. гр.		Огиенко		
Н. контр.		Гойхман		
Гл. констр.		Гойхман		

9746/9

ТП 409-14-55.87 ВЕЖ-01-00-09

Перекрытие.

Лит.	Масса	Масштаб
	33	1:20

Лист 1 Листов 1

Лист рифл. 4 (Алюм 4) ГОСТ 8568-77*

Минпромстроя СССР ПРОЕКТНЫЙ ИНСТИТУТ №3 г. Одесса

ВЕЖ-01-00-02

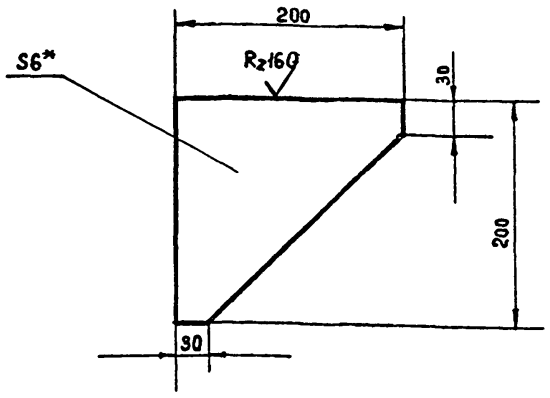

* Размер для справок

Изм	Лист	№ докум.	Подпись	Дата
Разработ		Крамаровская		
Проверил		Пуцман		
Рук. гр.		Огиенко		
Н. контр.		Гойхман		
Гл. констр		Гойхман		

ВЕЖ-01-00-02

Косынка

Лит.	Масса	Масштаб
И	1.2	1:4
Лист	Листов 1	

Лист 6 ГОСТ 19903-74*
Ст3 ГОСТ 14637-79

Минпромстрой СССР
ПРОЕКТНЫЙ ИНСТИТУТ №3
г. Одесса

Подп. и дата | Инв. № дубл. | Взам. инв. № | Подп. и дата | Инв. № подл.

ВЕЖ-01-00-03

219

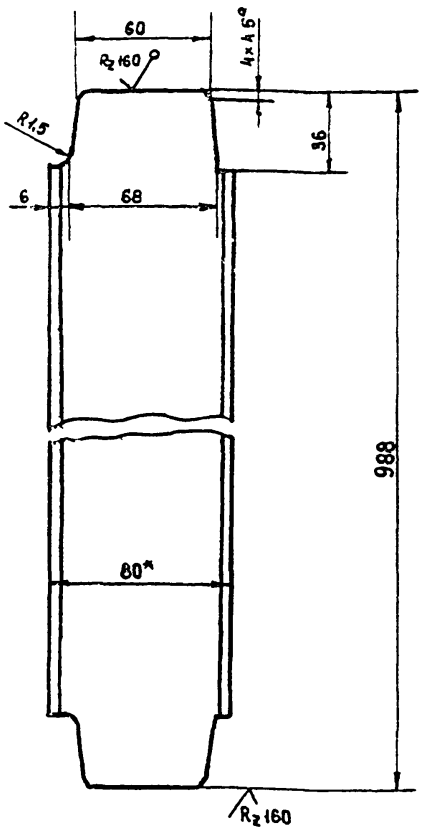

* Размер для справок

Изм	Лист	№ докум.	Подпись	Дата
Разработ		Крамаровская		
Проверил		Пуцман		
Рук. гр.		Огиенко		
Н. контр.		Гойхман		
Гл. констр		Гойхман		

ВЕЖ-01-00-03

Швеллер

Лит	Масса	Масштаб
И	7	1:2
Лист	Листов 1	

Швеллер 8 ГОСТ 8240-72
Ст3 ГОСТ 535-79

Минпромстрой СССР
ПРОЕКТНЫЙ ИНСТИТУТ №3
г. Одесса

Подп. и дата | Инв. № дубл. | Взам. инв. № | Подп. и дата | Инв. № подл.

ВЕЖ-01-00-04

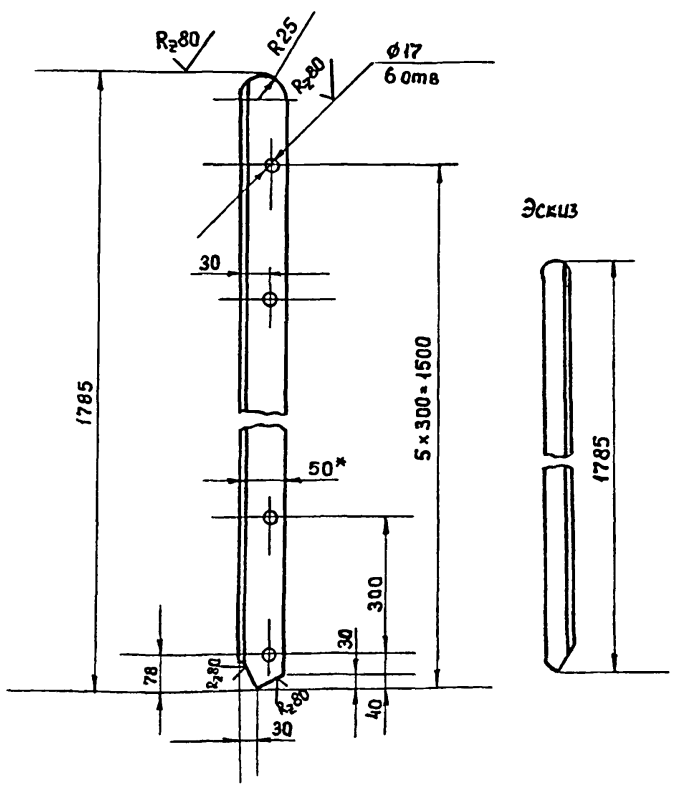

Эскиз

1 * Размер для справок

2 Изготовить 2 шт. один по чертежу и один – по эскизу.

Изм.	Лист	№ докум.	Подпись	Дата
Разработ.		Крамаровская		
Проверил		Пуцман		
Рук. гр.		Огиенко		
Н. контр		Гойхман		
Гл. констр		Гойхман		

ВЕЖ-01-00-04

Уголок

Лит	Масса	Масштаб
И	6.7	1:5
Лист	Листов 1	

Уголок 50×50×5 ГОСТ 8509-72*
Ст3 ГОСТ 535-79

Минпромстрой СССР
ПРОЕКТНЫЙ ИНСТИТУТ №3
г. Одесса

9746/9

Подп. и дата | Инв. № дубл. | Взам. инв. № | Подп. и дата | Инв. № подл.

Формат	Зона	Поз.	Обозначение	Наименование	К-во	Примечание
			ВЕЖ-01-00-19	Связь		
				Круг 20 ГОСТ 2590-71*		
				Ст3 ГОСТ 535-79		
				L=400	2	1 кг
Б4		20	ВЕЖ-01-00-20	Швеллер		
				Швеллер 8 ГОСТ 8240-72		
				Ст3 ГОСТ 535-79		
				L=1100	2	9 кг
Б4		21	ВЕЖ-01-00-21	Швеллер		
				Швеллер 8 ГОСТ 8240-72		
				Ст3 ГОСТ 535-79		
				L=1130	2	8 кг
Б4		22	ВЕЖ-01-00-22	Перемычка		
				Круг 20 ГОСТ 2590-71*		
				Ст3 ГОСТ 535-79		
				L общ ≈ 3450	1	8.5 кг
Б4		23	ВЕЖ-01-00-23	Швеллер		
				Швеллер 8 ГОСТ 8240-72		
				Ст3 ГОСТ 535-79		
				L=250	4	1.76 кг
Б4		24	ВЕЖ-01-00-24	Швеллер		
				Швеллер 8 ГОСТ 8240-72		
				Ст3 ГОСТ 535-79		
				L=1650	1	11.6 кг

9746/9

ТП 409-14-55.87 ВЕЖ-01-00-00

Изм. Лист № докум. Подпись Дата

Лист 3

ВЕЖ-01-00-05

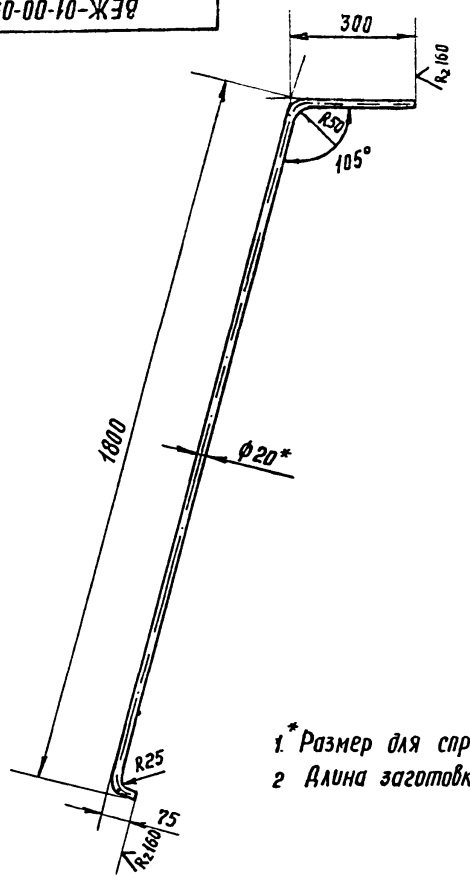

1.* Размер для справок
2 Длина заготовки ℓ ≈ 2115 мм

Изм.	Лист	№ докум.	Подпись	Дата
Разраб		Крамаровская		
Проверил		Пуцман		
Рук. гр.		Огиенко		
Н. контр.		Гойхман		
Гл. констр.		Гойхман		

ВЕЖ-01-00-05

Поручень

Лит.	Масса	Масштаб
И	5.2	1:10

Лист | Листов 1

Круг 20 ГОСТ 2590-71* / Ст3 ГОСТ 535-79

Минпромстрой СССР
ПРОЕКТНЫЙ ИНСТИТУТ №3
г. Одесса

Инв. № подл. | Подпись и дата | Взам. инв. № | Инв. № дубл. | Подпись и дата

ВЕЖ-01-00-06

220

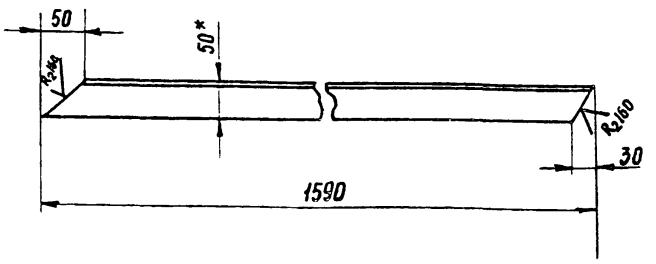

* Размер для справок

Изм.	Лист	№ докум.	Подпись	Дата
Разраб.		Крамаровская		
Проверил		Пуцман		
Рук. гр.		Огиенко		
Н. контр.		Гойхман		
Гл. констр.		Гойхман		

ВЕЖ-01-00-06

Раскос

Лит.	Масса	Масштаб
И	5.3	1:5

Лист | Листов 1

Уголок 50×50×5 ГОСТ 8509-72* / Ст3 ГОСТ 535-79

Минпромстрой СССР
ПРОЕКТНЫЙ ИНСТИТУТ №3
г. Одесса

Инв. № подл. | Подпись и дата | Взам. инв. № | Инв. № дубл. | Подпись и дата

ВЕЖ-01-00-11

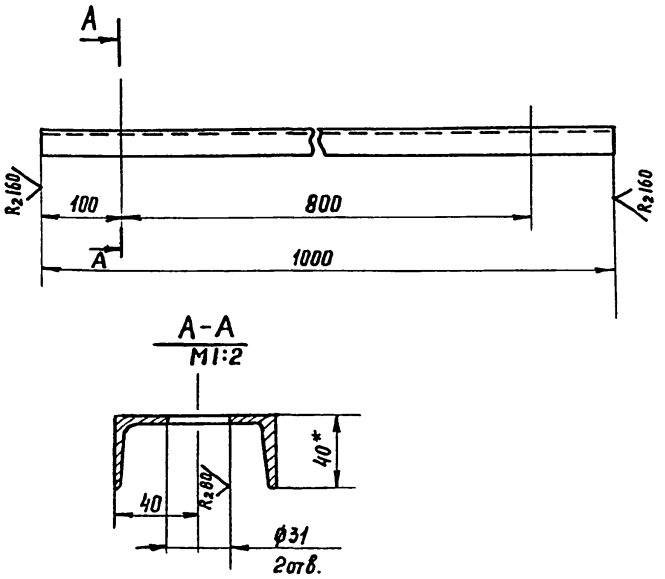

1. *Размер для справок
2. Отв. ф31 сверлить после сварки с дет. ВЕЖ-01-00-08

Изм.	Лист	№ докум.	Подпись	Дата
Разраб		Крамаровская		
Проверил		Пуцман		
Рук. гр		Огиенко		
Н. контр		Гойхман		
Гл. констр		Гойхман		

ВЕЖ-01-00-11

Швеллер

Лит.	Масса	Масштаб
И	7	1:5

Лист | Листов 1

Швеллер 5 ГОСТ 8240-72 / Ст3 ГОСТ 535-79

Минпромстрой СССР
ПРОЕКТНЫЙ ИНСТИТУТ №3
г. Одесса

9746/9

Инв. № подл. | Подпись и дата | Взам. инв. № | Инв. № дубл. | Подпись и дата

ВЕЖ-01-00-10

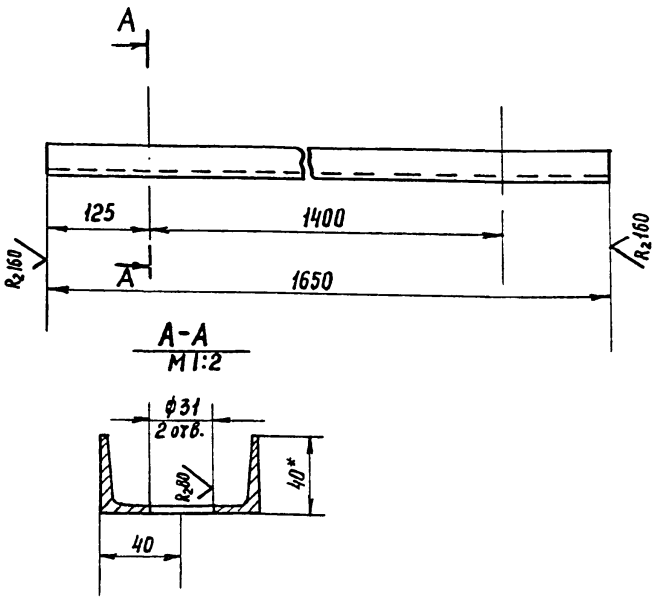

1. *Размер для справок
2. Отв ф31 сверлить после сварки с дет. ВЕЖ-01-00-08

9746/9

Изм.	Лист	№ докум.	Подпись	Дата
Разраб		Крамаровская		
Проверил		Пуцман		
Рук. гр		Огиенко		
Н. контр		Гойхман		
Гл. констр		Гойхман		

ВЕЖ-01-00-10
ТП 409-14-55.87

Швеллер

Лит.	Масса	Масштаб
И	11.6	1:5

Лист | Листов 1

Швеллер 6 ГОСТ 8240-72 / Ст3 ГОСТ 535-79

Минпромстрой СССР
ПРОЕКТНЫЙ ИНСТИТУТ №3
г. Одесса

Инв. № подл. | Подпись и дата | Взам. инв. № | Инв. № дубл. | Подпись и дата

ВЕЖ-00-00-01

R_z40 (√)

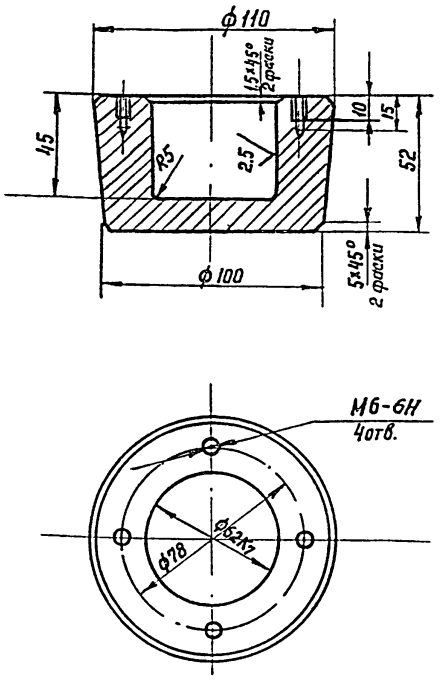

Изм.	Лист	№ докум.	Подпись	Дата
Разраб.		Храмаровская		
Проверил		Пуцман		
Рук. гр.		Огиенко		
Н. контр.		Гойхман		
Гл. констр.		Гойхман		

ВЕЖ-00-00-01

Каток

Лит.	Масса	Масштаб
И	0.9	1:2
Лист	Листов 1	

Ст3 ГОСТ 380-71*

Минпромстрой СССР
ПРОЕКТНЫЙ ИНСТИТУТ №3
г. Одесса

Подпись и дата | Взам. инв. № | Инв. № дубл. | Подпись и дата | Инв. № подл.

ВЕЖ-00-00-02

221

R_z80 (√)

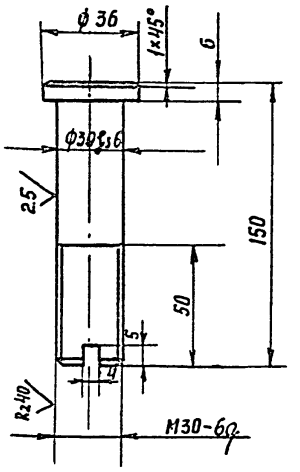

Изм.	Лист	№ докум.	Подпись	Дата
Разраб.		Красноробская		
Проверил		Пуцман		
Рук. гр.		Огиенко		
Н. контр.		Гойхман		
Гл. констр.		Гойхман		

ВЕЖ-00-00-02

Палец

Лит.	Масса	Масштаб
И	0.7	1:2
Лист	Листов 1	

Сталь 35 ГОСТ 1050-74*

Минпромстрой СССР
ПРОЕКТНЫЙ ИНСТИТУТ №3
г. Одесса

Подпись и дата | Взам. инв. № | Инв. № дубл. | Подпись и дата | Инв. № подл.

ВЕЖ-01-00-08

R_z40

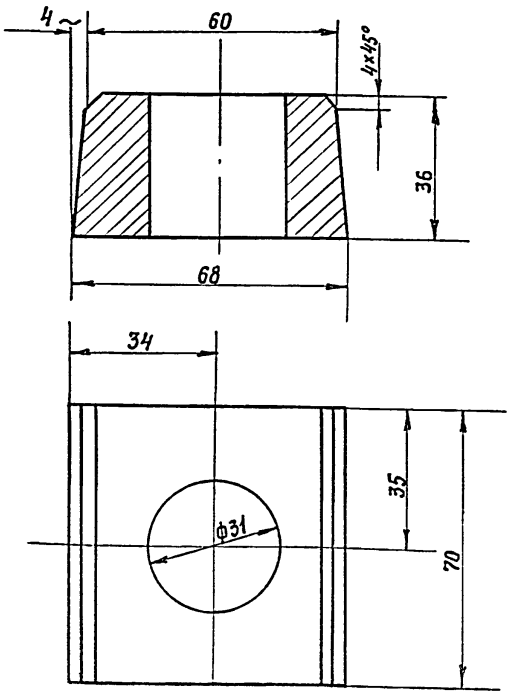

Отв. ф31 сверлить после сварки

9746/9

Изм.	Лист	№ докум.	Подпись	Дата
Разраб.		Храмаровская		
Проверил		Пуцман		
Рук. гр.		Огиенко		
Н. контр.		Гойхман		
Гл. констр.		Гойхман		

ВЕЖ-01-00-08

Сухарь

Лит.	Масса	Масштаб
И	0.22	1:1
Лист	Листов 1	

Ст3 ГОСТ 380-71*

Минпромстрой СССР
ПРОЕКТНЫЙ ИНСТИТУТ №3
г. Одесса

Подпись и дата | Взам. инв. № | Инв. № дубл. | Подпись и дата | Инв. № подл.

ВЕЖ-00-00-04

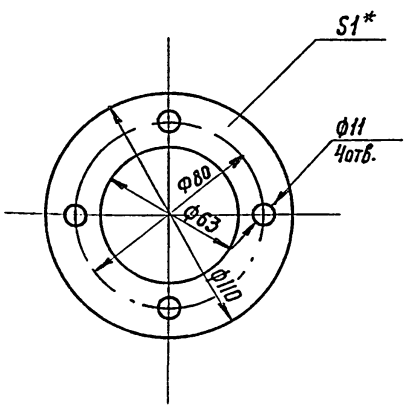

*Размер для справок

9746/9

ТП 409-14-55.87
ВЕЖ-00-00-04

Изм.	Лист	№ докум.	Подпись	Дата
Разраб.		Красноробская		
Проверил		Пуцман		
Рук. гр.		Огиенко		
Н. контр.		Гойхман		
Гл. констр.		Гойхман		

Прокладка

Лит.	Масса	Масштаб
И	0.005	1:2
Лист	Листов 1	

Картон прокладочный А1
ГОСТ 9347-77

Минпромстрой СССР
ПРОЕКТНЫЙ ИНСТИТУТ №3
г. Одесса

Подпись и дата | Взам. инв. № | Инв. № дубл. | Подпись и дата | Инв. № подл.

ВЕЖ-00-00-05

Rz80 (√)

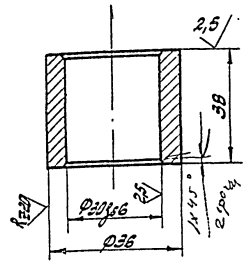

Изм.	Лист	N докум.	Подп.	Дата	ВЕЖ-00-00-05		
Разраб.		Кравцова			Втулка.	Лит	Масса	Масштаб
Провер.		Пуцман				И	0.1	1:1
Рук. гр.		Огиенко				Лист	Листов 1
Н. контр.		Пойхман			Сталь 35 ГОСТ 1050-74*	Минпромстрой СССР ПРОЕКТНЫЙ ИНСТИТУТ №3 г. Одесса	
Гл. констр.		Пойхман					

Инв. № подл. | Подп. и дата | Взам. инв. № | Инв. № дубл. | Подп. и дата

ВЕЖ-00-00-06

222

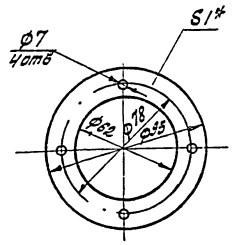

* Размер для справок

Изм.	Лист	N докум.	Подп.	Дата	ВЕЖ-00-00-06		
Разраб.		Кравцова			Прокладка	Лит	Масса	Масштаб
Провер.		Пуцман				И	0,002	1:2
Рук. гр.		Огиенко				Лист	Листов 1
Н. контр.		Пойхман			Картон прокладочный А1 ГОСТ 9347-77*	Минпромстрой СССР ПРОЕКТНЫЙ ИНСТИТУТ №3 г. Одесса	
Гл. констр.		Пойхман					

Инв. № подл. | Подп. и дата | Взам. инв. № | Инв. № дубл. | Подп. и дата

ВЕЖ-00-00-07

Rz40 (√)

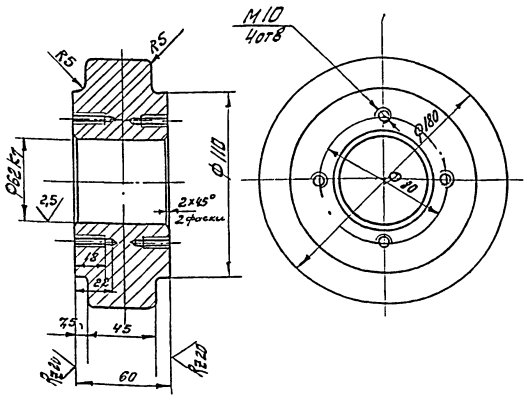

Изм.	Лист	N докум.	Подп.	Дата	ВЕЖ-00-00-07		
Разраб.		Кравцова			Каток	Лит	Масса	Масштаб
Провер.		Пуцман				И	7.5	1:2
Рук. гр.		Огиенко				Лист	Листов 1
Н. контр.		Пойхман			Ст. 3 ГОСТ 380-71*	Минпромстрой СССР ПРОЕКТНЫЙ ИНСТИТУТ №3 г. Одесса	
Гл. констр.		Пойхман					

Инв. № подл. | Подп. и дата | Взам. инв. № | Инв. № дубл. | Подп. и дата

9746/0

ВЕЖ-00-00-08

Rz80 (√)

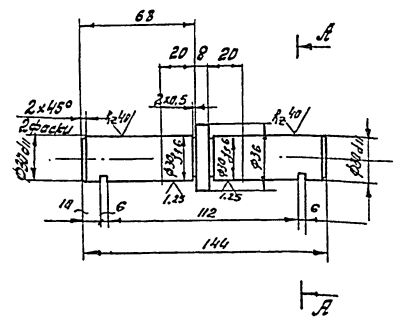

А-А

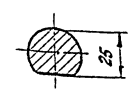

9746/9

Изм.	Лист	N докум.	Подп.	Дата	ТП 409-14-55.87; ВЕЖ-00-00-08		
Разраб.		Кравцова			Ось.	Лит	Масса	Масштаб
Провер.		Пуцман				И	0.37	1:2
Рук. гр.		Огиенко				Лист	Листов 1
Н. контр.		Пойхман			Ст3 ГОСТ 380-71*	Минпромстрой СССР ПРОЕКТНЫЙ ИНСТИТУТ №3 г. Одесса	
Гл. констр.		Пойхман					

Инв. № подл. | Подп. и дата | Взам. инв. № | Инв. № дубл. | Подп. и дата

11-00-00-ЖЭВ

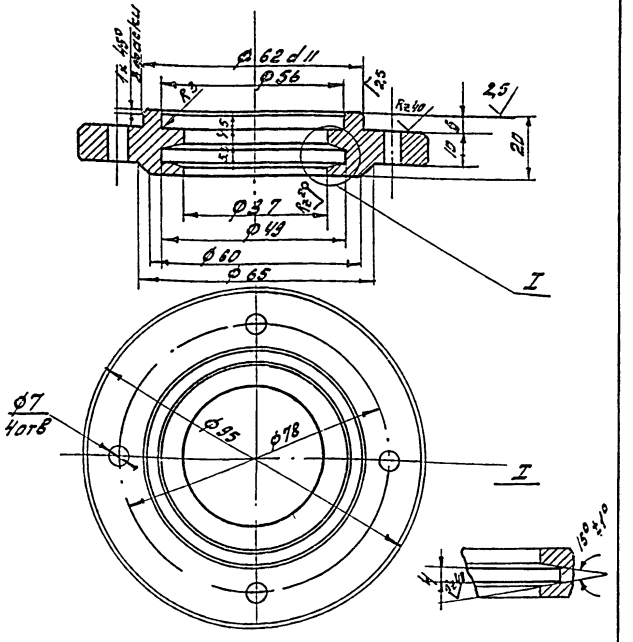

Изм.	Лист	N докум.	Подпись	Дата
Разраб.		Кранаровская		
Провер.		Пуцман		
Рук. гр.		Огиенко		
Н. контр.		Гойхман		
Гл. конст.		Гойхман		

ВЕЖ-00-00-11

Крышка

Лит.	Масса	Масштаб
И	0,96	1:1

Лист | Листов 1

Ст 3 ГОСТ 380-71*

Минпромстрой СССР ПРОЕКТНЫЙ ИНСТИТУТ № 3 г. Одесса

60-00-00-ЖЭВ

223

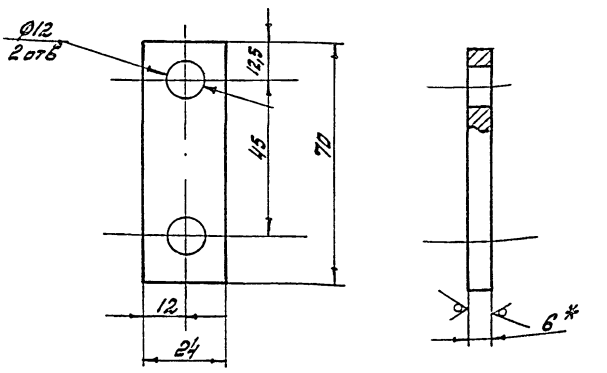

* Размер для справок

Изм.	Лист	N докум.	Подп.	Дата
Разраб.		Кранаровская		
Провер.		Пуцман		
Рук. гр.		Огиенко		
Н. контр.		Гойхман		
Гл. конст.		Гойхман		

ВЕЖ-00-00-09

Осе держатель.

Лит.	Масса	Масштаб
И	0,08	1:1

Лист | Листов 1

Лист 10 ГОСТ 19903-74* Ст 3 ГОСТ 14637-79

Минпромстрой СССР ПРОЕКТНЫЙ ИНСТИТУТ № 3 г. Одесса

01-00-00-ЖЭВ

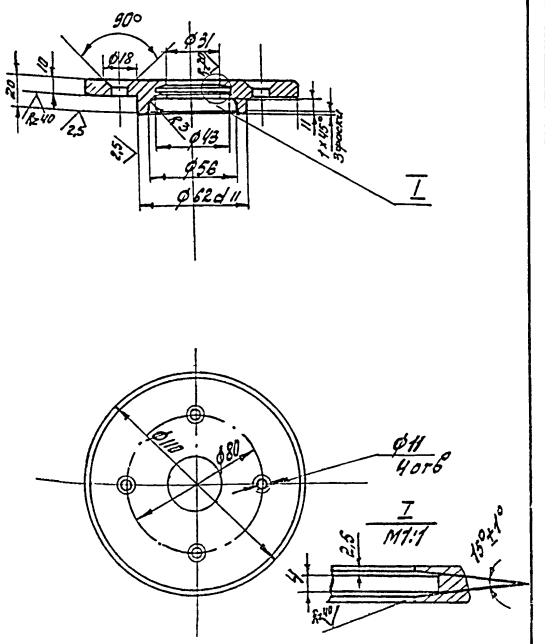

Изм.	Лист	N докум.	Подпись	Дата
Разраб.		Кранаровская		
Провер.		Пуцман		
Рук. гр.		Огиенко		
Н. контр.		Гойхман		
Гл. конст.		Гойхман		

ВЕЖ-00-00-10

Крышка

Лит.	Масса	Масштаб
И	0,85	1:2

Лист | Листов 1

Ст 3 ГОСТ 380-71*

Минпромстрой СССР ПРОЕКТНЫЙ ИНСТИТУТ № 3 г. Одесса

10-00-10-ЖЭВ

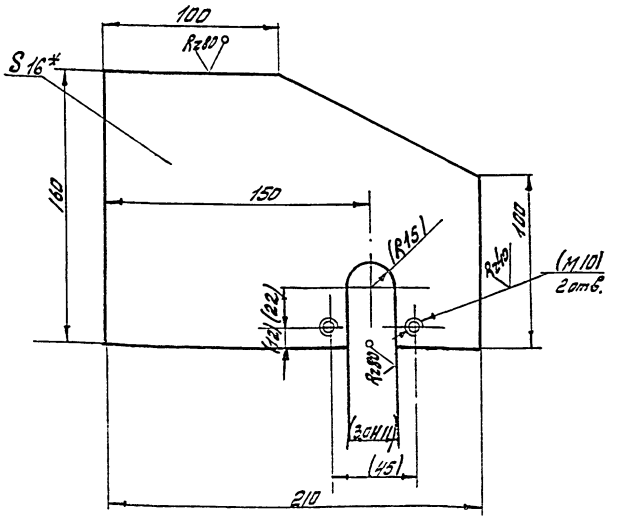

1* Размер для справок
2. Размеры и шероховатость в скобках выполнить после сварки узла

9746/9

ТП 409-14-55.87; ВЕЖ-01-00-01

Изм.	Лист	N докум.	Подпись	Дата
Разраб.		Кранаровская		
Провер.		Пуцман		
Рук. гр.		Огиенко		
Н. контр.		Гойхман		
Гл. конст.		Гойхман		

Косынка

Лит.	Масса	Масштаб
И	3,7	1:2

Лист | Листов 1

Лист 16 ГОСТ 19903-74* Ст 3 ГОСТ 14637-79

Минпромстрой СССР ПРОЕКТНЫЙ ИНСТИТУТ № 3 г. Одесса

Формат	Зона	Поз.	Обозначение	Наименование		Примечание
				Документация		
А2			ВЕС-00-00-00СБ	Сборочный чертеж		
				Детали		
Б4		1	ВЕС-00-00-01	Швеллер		
				Швеллер12 ГОСТ8240-72		
				Ст 3 ГОСТ 535-79		
				L=17800	2	184кг.
Б4		2	ВЕС-00-00-02	Стойка		
				Уголок 50х50х5 ГОСТ8509-72*		
				Ст 3 ГОСТ 535-79		
				L=1480	18	5.6кг
Б4		3	ВЕС-00-00-03	Раскос		
				Уголок 50х50х5 ГОСТ8509-72*		
				Ст 3 ГОСТ 535-79		
				L=1720	17	6.4кг.
Б4		4	ВЕС-00-00-04	Косынка		
				Лист 20 ГОСТ 19903-74*		
				Ст 3 ГОСТ 14637-79		
				80х160	21	2кг.
Б4		5	ВЕС-00-00-05	Косынка		
				Лист 20 ГОСТ 19903-74*		
				Ст 3 ГОСТ 14637-79		
				80х250	17	1.95кг.

Инв.№ подл. | Подп. и дата | Взам. инв.№ | Инв.№ дубл. | Подпись и дата

Изм.	Лист	№ докум.	Подпись	Дата
Разраб.		Красноборская		
Провер.		Пучман		
Рук. гр.		Огиенко		
Н. контр.		Гайхман		
Гл. констр.		Гайхман		

ВЕС-00-00-00

Рама ходовая

Лит	Лист	Листов
И		2

Минпромстрой СССР
Проектный институт №3
г. Одесса

№ п/п	Обозначение	Наименование	№ стр.	Примечание
1	ВЕС-00-00-00Д	Содержание	224	224
2	ВЕС-00-00-00СБ	Рама ходовая	225	
3	ВЕС-00-00-00	Спецификация	224	

Инв.№ подл. | Подпись и дата | Взам. инв.№ | Инв.№ дубл. | Подпись и дата

ТП 409-14-55.87 ВЕС-00-00-00Д

Изм.	Лист	№ докум.	Подпись	Дата
Разраб.		Красноборская		
Провер.		Пучман		
Рук. гр.		Огиенко		
Н. контр.		Гайхман		
Гл. констр.		Гайхман		

Рама ходовая
Содержание

Лит	Лист	Листов
И		1

Минпромстрой СССР
Проектный институт №3
г. Одесса

Формат	Зона	Поз.	Обозначение	Наименование	К-во	Примечание
Б4		6	ВЕС-00-00-06	Раскос		
				Уголок 50х50х5 ГОСТ8509-72*		
				Ст 3 ГОСТ 535-79		
				L=1340	1	5кг

9746/9

Инв.№ подл. | Подп. и дата | Взам. инв.№ | Инв.№ дубл. | Подпись и дата

ВЕС-00-00-00

Изм.	Лист	№ докум.	Подпись	Дата

Лист 2

МИНПРОМСТРОЙ СССР

ПРОЕКТНЫЙ ИНСТИТУТ № 3

РАМА ХОДОВАЯ

ВЕС-00-00-00

Инв.№ подл. | Подпись и дата | Взам. инв.№ | Инв.№ дубл. | Подпись и дата

Гл. инженер проекта /И. Федорков/

Нач. отдела /И. Лейбман/

1983г.

9746/9

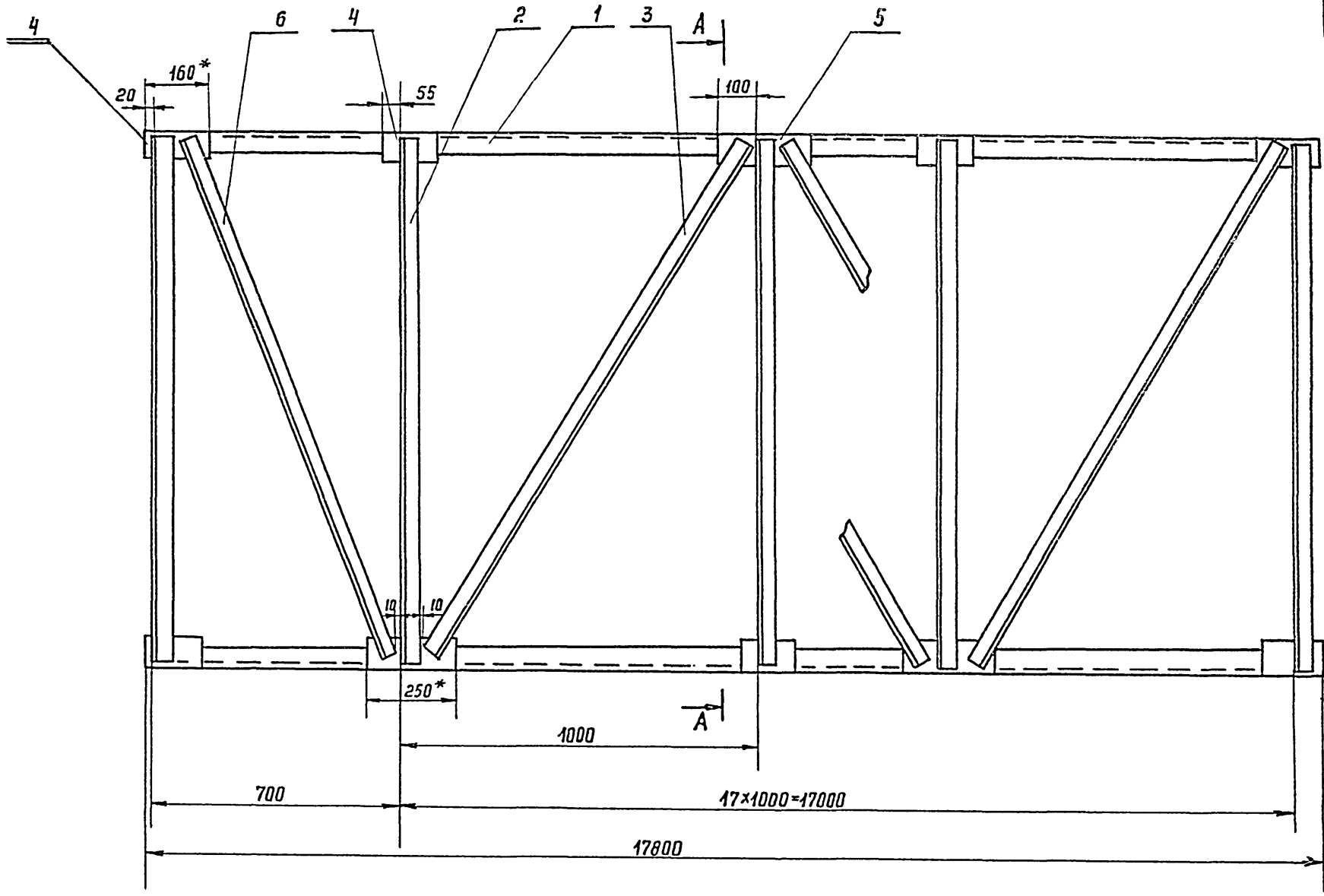

A-A
M 1:5

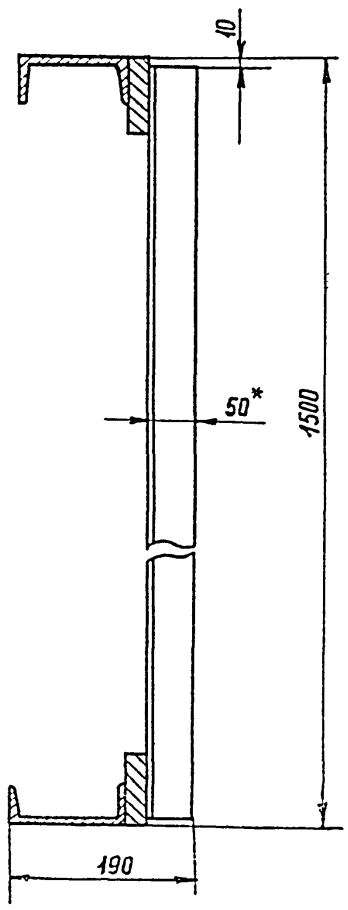

1. Сварные швы по ГОСТ 5264-80-Т1
2.* Размеры для справок.

9746/9

Изм.	Лист	№ докум.	Подпись	Дата	ВЕС-00-00-00СБ Тп 409-14-55.87
Разраб.	Крамаровская				Рама ходовая Сборочный чертеж
Проверил	Луцман				
Рук. гр.	Огиенко				
Н. контр.	Гойхман				
Гл. констр.	Гойхман				

Лит.	Масса	Масштаб
И	657	1:10

Лист | Листов 1

Минпромстрой СССР
ПРОЕКТНЫЙ ИНСТИТУТ №3
г. Одесса

Инв. № подл.	Подпись и дата	Взам. инв. №	Инв. № дубл.	Подпись и дата
				9746/9

Формат	Зона	поз.	Обозначение	Наименование	К-во	Примечание
				Документация		
А2			ВЖУ-00-00-00СБ	Сборочный чертеж		
				Детали		
Б4		1	ВЖУ-00-00-01	Швеллер		
				Швеллер 12 ГОСТ 8240-72		
				Ст3 ГОСТ 535-79		
				L=13100	2	136кг
Б4		2	ВЖУ-00-00-02	Стойка		
				Уголок 50х50х5 ГОСТ 8509-72*		
				Ст3 ГОСТ 535-79		
				L=1480	14	5,6кг
Б4		3	ВЖУ-00-00-03	Раскос		
				Уголок 50х50х5 ГОСТ 8509-72*		
				Ст3 ГОСТ 535-79		
				L=1720	13	6.4кг
Б4		4	ВЖУ-00-00-04	Косынка		
				Лист 20 ГОСТ 19903-74*		
				Ст3 ГОСТ 14637-79		
				80х160	16	2кг
Б4		5	ВЖУ-00-00-05	Косынка		
				Лист 20 ГОСТ 19903-74*		
				Ст3 ГОСТ 14637-79		
				80х250	13	1.95кг.

9746/9

Инв. № подл. | Подпись и дата | Взам. инв. № | Инв. № дубл. | Подпись и дата

Изм.	Лист	№ докум.	Подп.	Дата
Разраб.		Крамаровская		
Провер.		Пучман		
Рук. гр.		Огиенко		
Н. контр.		Гойхман		
Гл. констр.		Гойхман		

ВЖУ-00-00-00

Рама ходовая

Лит.	Лист	Листов
И		1

Минпромстрой СССР
ПРОЕКТНЫЙ ИНСТИТУТ №3
г. Одесса

№ п/п	Обозначение	Наименование	№ стр.	Примечание
1	ВЖУ-00-00-00Д	Содержание	226	226
2	ВЖУ-00-00-00СБ	Рама ходовая	227	
3	ВЖУ-00-00-00	Спецификация	226	

Инв. № подл. | Подпись и дата | Взам. инв. № | Инв. № дубл. | Подпись и дата

Изм.	Лист	№ докум.	Подп.	Дата
Разраб.		Крамаровская		
Провер.		Пучман		
Рук. гр.		Огиенко		
Н. контр.		Гойхман		
Гл. констр.		Гойхман		

ВЖУ-00-00-00Д
ТП 409-14-55.87

Рама ходовая
Содержание

Лит.	Лист	Листов
И		1

Минпромстрой СССР
ПРОЕКТНЫЙ ИНСТИТУТ №3
г. Одесса

МИНПРОМСТРОЙ СССР

ПРОЕКТНЫЙ ИНСТИТУТ № 3

9746/9

Инв. № подл. | Подпись и дата | Взам. инв. № | Инв. № дубл. | Подпись и дата

Рама ходовая
ВЖУ-00-00-00

Главный инженер проекта /Федорков И.И./
Начальник отдела /Лейбман И.Л./

1983

9746/9

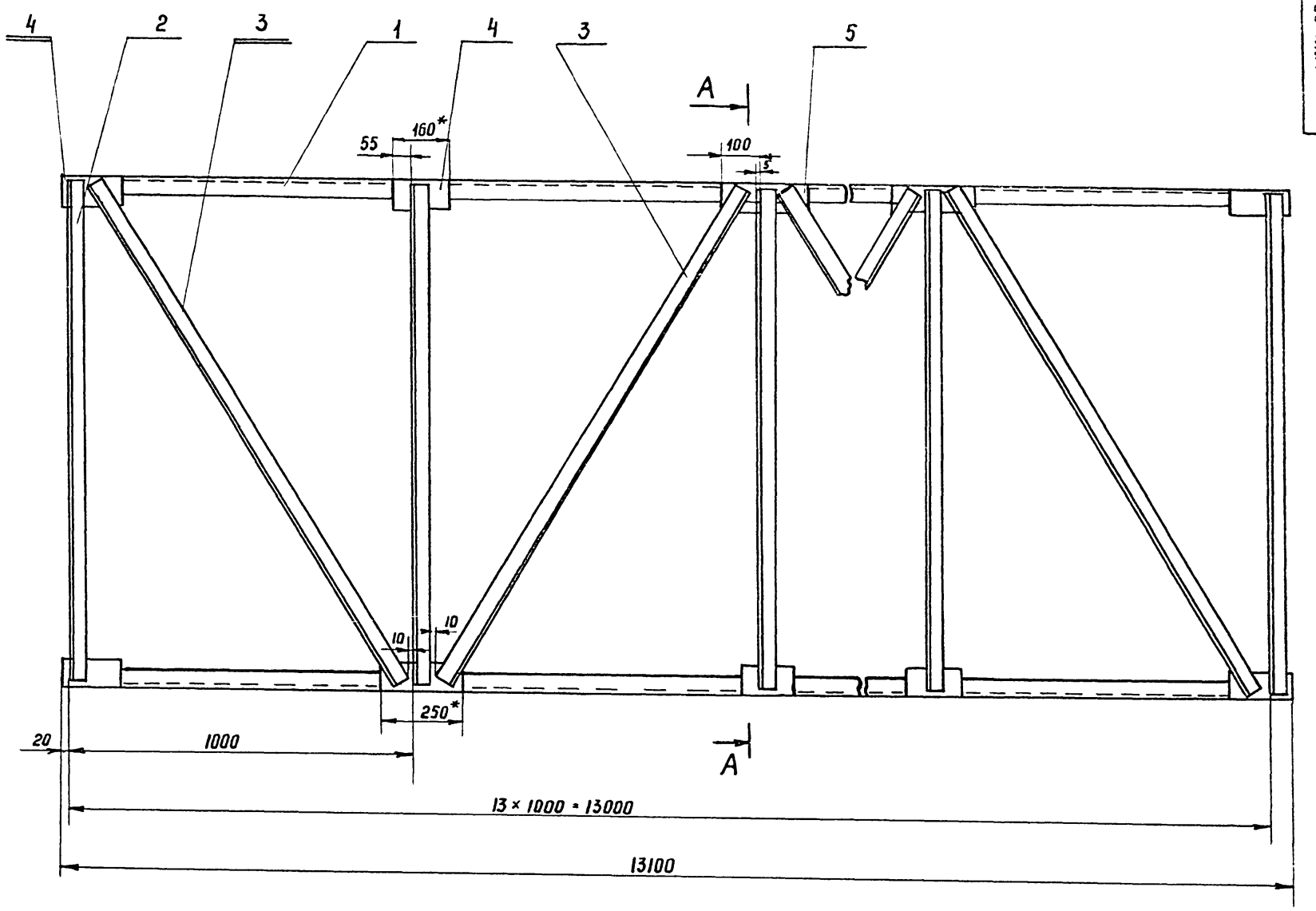

А – А
М 1:5

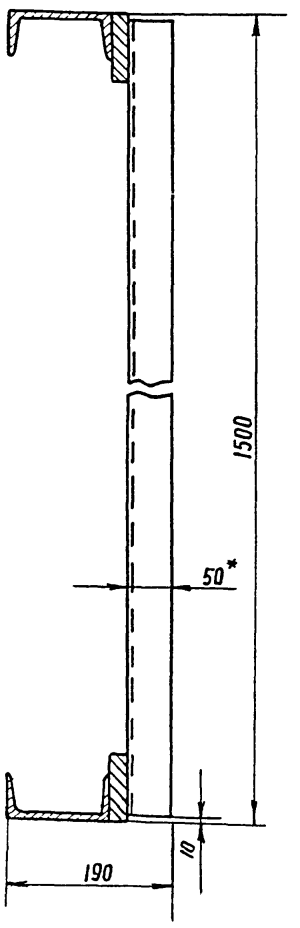

1. Сварные швы по ГОСТ 5264-80-Т1
2. * Размеры для справок

9746/9

					ВЖУ-00-00-00СБ ТП 409-14-55.87		
Изм.	Лист	№ докум.	Подпись	Дата	Рама ходовая Сборочный чертеж	Лит.	Масса 531 / Масштаб 1:10
Разраб		Крамаровская				И1	
Проверил		Луцман				Лист	Листов 1
Рук. гр		Огиенко				Минпромстрой СССР ПРОЕКТНЫЙ ИНСТИТУТ №3 г. Одесса	
Н. контр		Гойхман					
Гл. конст		Гойхман					

Инв. № подл. | Подпись и дата | Взам. инв. № | Инв. № дубл. | Подпись и дата | 9746/9

№ п/п	Обозначение	Наименование	№ стр.	Примечание
1	ВЕЯ-00-00-ООД	Содержание	228	228
2	ВЕЯ-00-00-ООВ	Ведомость спецификаций	229	
3	ВЕЯ-00-00-ООСБ	Короб воздухораздаточный	230 231	
4	ВЕЯ-00-00-00	Спецификация	232	
5	ВЕЯ-01-00-ООСБ	Переход	232	
6	ВЕЯ-01-00-00	Спецификация	233	
7	ВЕЯ-01-00-01	Стенка	233	
8	ВЕЯ-02-00-ООСБ	Переход	233	
9	ВЕЯ-02-00-00	Спецификация	233	
10	ВЕЯ-02-00-01	Стенка	229	
11	ВЕЯ-00-00-01	Боковина	234	
12	ВЕЯ-00-00-02	Косынка	234	
13	ВЕЯ-00-00-03	Дно	234	
14	ВЕЯ-00-00-04	Ребро	234	
15	ВЕЯ-00-00-05	Ребро	229	

Инв. № подл. | Подпись и дата | Взам. инв. № | Инв. № дубл. | Подпись и дата

Изм.	Лист	№ докум.	Подпись	Дата
Разраб.		Кравцовская		
Проверил		Пуцман		
Рук. гр.		Орленко		
Н. контр.		Гойхман		
Гл. констр.		Гойхман		

ВЕЯ-00-00-ООД
ГП 409-14-55.87

Короб воздухораздаточный
Содержание

Лит.	Лист	Листов
И1		1

Минпромстрой СССР
ПРОЕКТНЫЙ ИНСТИТУТ №3
г. Одесса

МИНПРОМСТРОЙ СССР

ПРОЕКТНЫЙ ИНСТИТУТ № 3

Короб воздухораздаточный ВЕЯ-00-00-00

Гл. инженер проекта /И. Федорков/

Нач. отдела /И. Лейбман/

1983

9746/9

Инв. № подл. | Подп. и дата | Взам. инв. № | Инв. № дубл. | Подп. и дата

9746/9

ВЕЯ-00-00-05

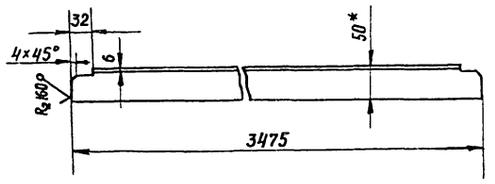

* Размер для справок

Изм.	Лист	№ докум.	Подпись	Дата
Разраб.		Крамаровская		
Провери		Пуцман		
Рук. гр.		Огиенко		
Н.контр.		Гойхман		
Гл. констр.		Гойхман		

ВЕЯ-00-00-05

Ребро

Лит	Масса	Масштаб
И	13.0	1:5

Лист	Листов 1

Уголок 50×50×5 ГОСТ 8509-72* / Ст3 ГОСТ 535-79

Минпромстрой СССР
ПРОЕКТНЫЙ ИНСТИТУТ №3
г. Одесса

Инв. № подл. | Подпись и дата | Взам. инв. № | Инв. № дубл. | Подпись и дата

ВЕЯ-02-00-01

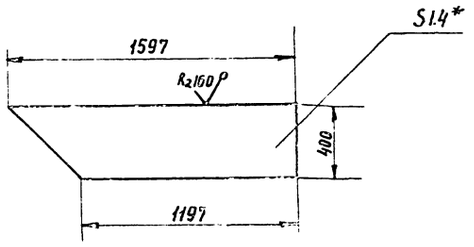

* Размер для справок

Изм.	Лист	№ докум.	Подпись	Дата
Разраб		Крамаровская		
Провери		Пуцман		
Рук. гр		Огиенко		
Н контр.		Гойхман		
Гл. констр.		Гойхман		

ВЕЯ-02-00-01

Стенка

Лит	Масса	Масштаб
И	6	1:20

Лист	Листов 1

Лист 14 ГОСТ 19904-74* / Ст3 ГОСТ 16523-70

Минпромстрой СССР
ПРОЕКТНЫЙ ИНСТИТУТ №3
г. Одесса

Инв. № подл. | Подпись и дата | Взам. инв. № | Инв. № дубл. | Подпись и дата

№ строки	Обозначение	Наименование	Куда входит: Обозначение	Куда входит: Кол	Общее кол.	Примечание
1	ВЕЯ-00-00-00	Короб	—	1	1	
2	ВЕЯ-01-00-00	Переход	ВЕЯ-00-00-00	2	2	
3	ВЕЯ-02-00-00	Переход	ВЕЯ-00-00-00	1	1	
4						
5						
6						
7						
8						
9						
10						
11						
12						
13						
14						
15						
16						
17						
18						
19						
20						
21						
22						
23						
24						

9746/0

Инв. № подл. | Подпись и дата | Взам. инв. № | Инв. № дубл. | Подпись и дата

9746/9

Изм.	Лист	№ докум.	Подпись	Дата
Разраб		Крамаровская		
Провер.		Пуцман		
Рук. гр.		Огиенко		
Н.контр.		Гойхман		
Гл. конст.		Гойхман		

ВЕЯ-00-00-00 ВС
Тп 409-14-55.87

Короб воздухораздаточный

Ведомость спецификаций

Лит.	Лист	Листов
И		1

Минпромстрой СССР
ПРОЕКТНЫЙ ИНСТИТУТ №3
г. Одесса

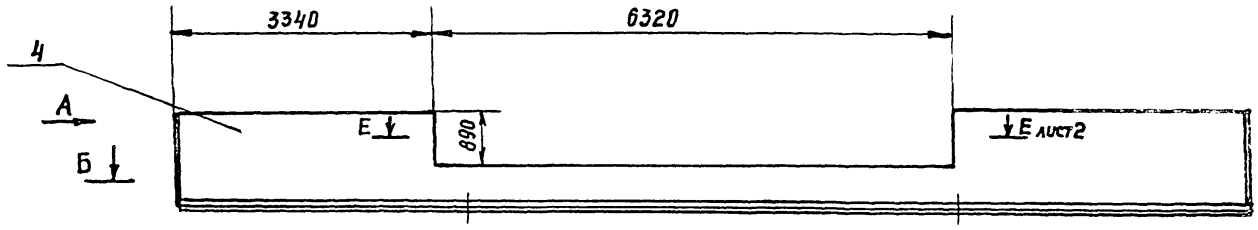

Б - Б

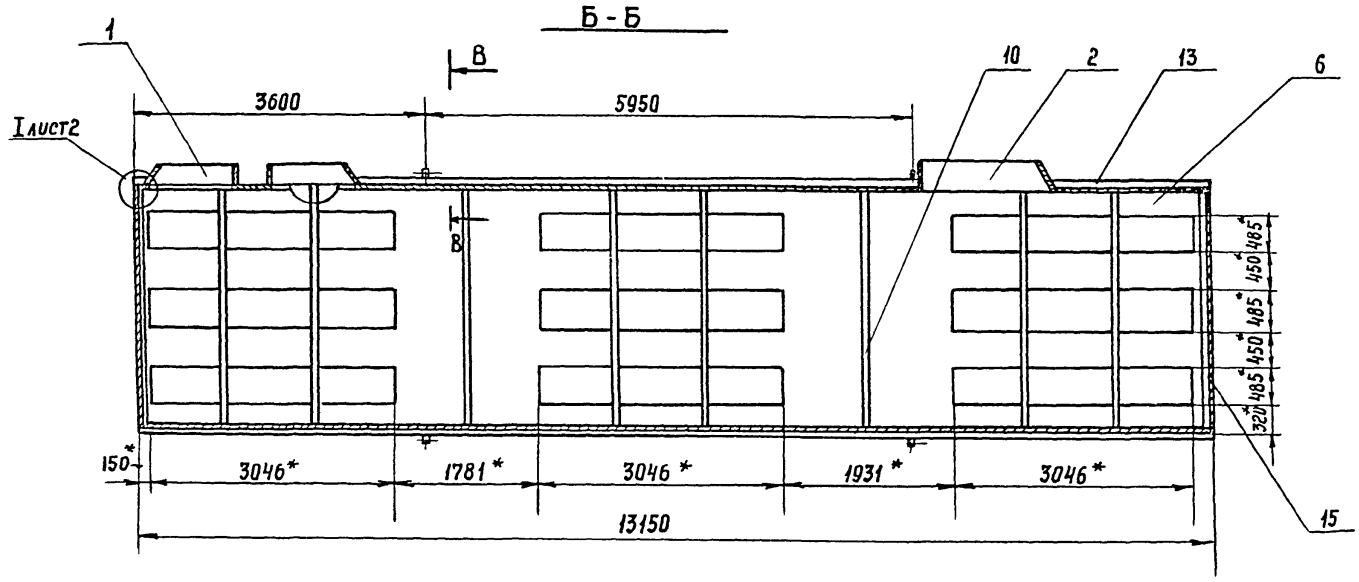

В - В повернуто
М 1:2.5

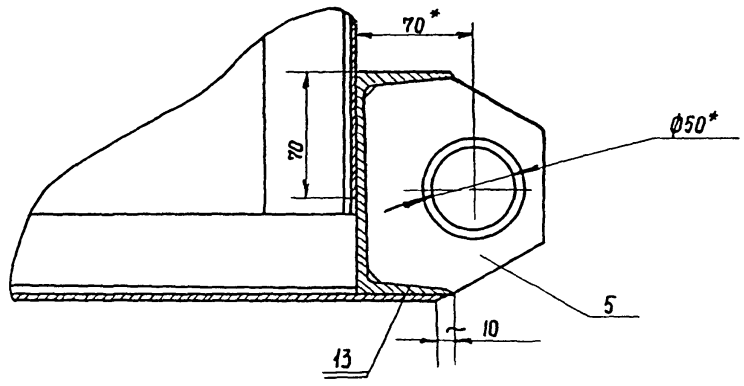

Вид А

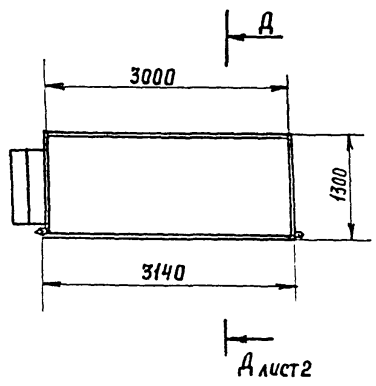

1. Сварные швы по ГОСТ 5264-80-У4
2. * Размеры для справок

9746/9

				ВЕЯ-00-00-00СБ ТП 409-14-55 87	
Изм.	Лист	№ докум.	Подпись	Дата	
Разраб		Храмаровская		Короб воздухораздаточный Сборочный чертеж	Лит: И; Масса: 1900; Масштаб: 1:50
Проверил		Пуцман			Лист 1; Листов 2
Рук гр		Огиенко			Минпромстрой СССР ПРОЕКТНЫЙ ИНСТИТУТ N3 г. Одесса
Н контр		Гойхман			
Гл констр		Гойхман			

Инв. № подл. | Подпись и дата | Взам. инв. № | Инв. № дубл. | Подпись и дата | 9746/9

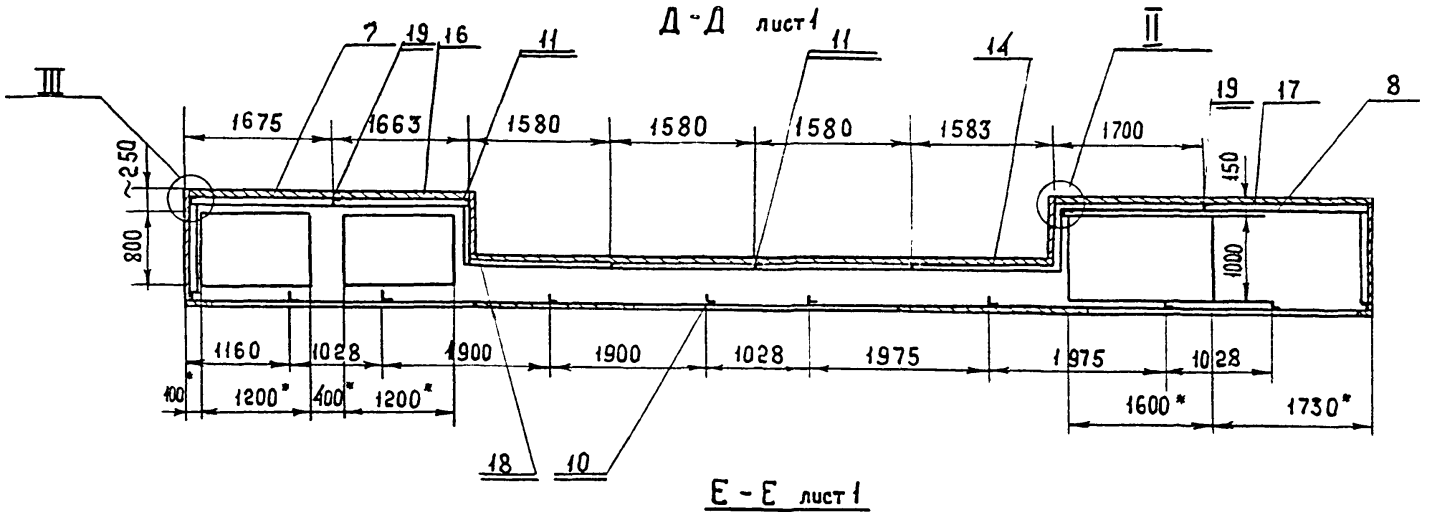

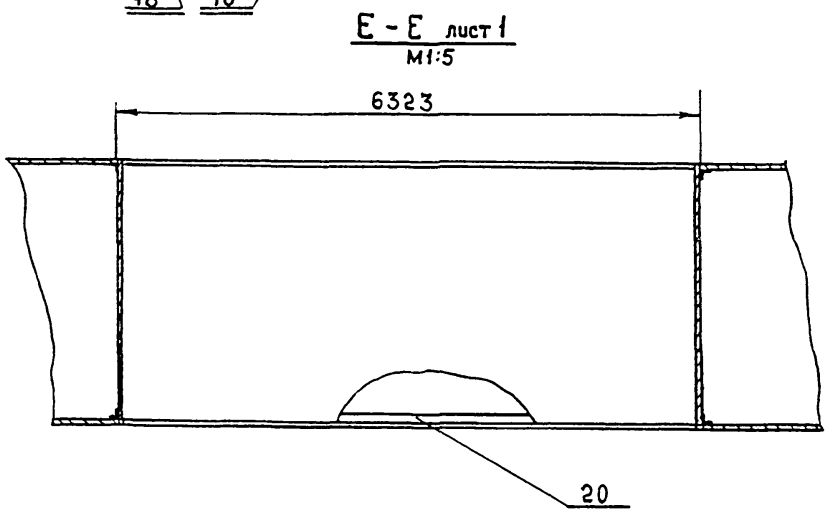

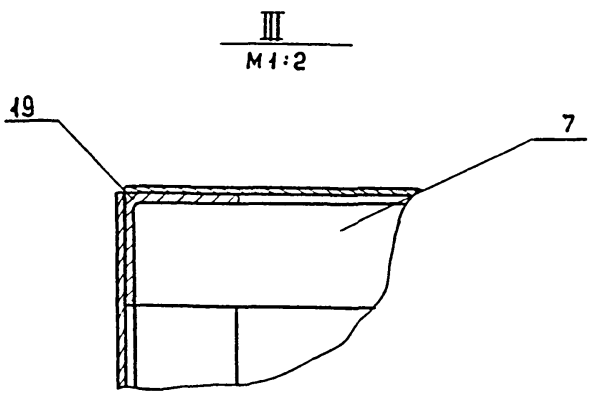

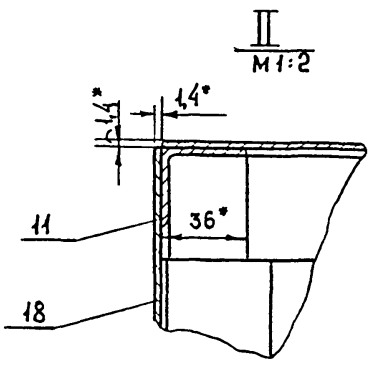

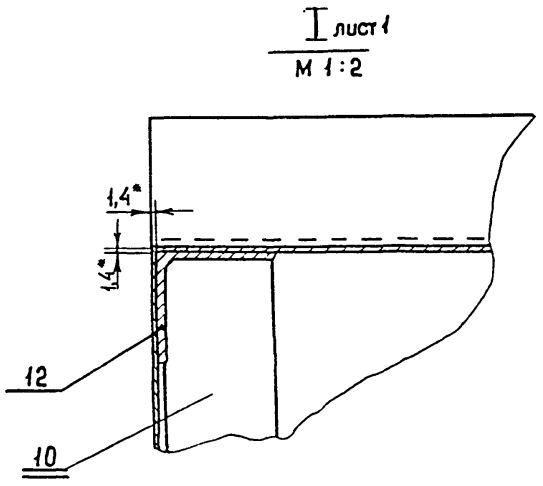

9746/9

					ТП409-14-55.87; ВЕЯ-00-00-00 СБ			
Изм.	Лист	№ докум.	Подпись	Дата	Коробвоздухораздаточный Сборочный чертеж	Лит.	Масса	Масштаб
Разработ.		Крамаровская				И	—	—
Проверил		Пуцман				Лист 2	Листов 2	
Рук. гр.		Огиенко				Минпромстрой СССР ПРОЕКТНЫЙ ИНСТИТУТ №3 г. Одесса		
Н. контр.		Гойхман						
Гл. конф.		Гойхман						

Инв. № подл. | Подп. и дата | Взам. инв. № | Инв. № дубл. | Подп. и дата | 9746/9

Формат	Зона	Поз.	Обозначение	Наименование	К-во	Примечание
				Документация		
			ВЕЯ-00-00-00СБ	Сборочный чертеж		
			ВЕЯ-00-00-00ВС	Ведомость спецификаций		
			ВЕЯ-00-00-00Д	Содержание		
				Сборочные единицы		
А4		1	ВЕЯ-01-00-00СБ	Переход	2	
А4		2	ВЕЯ-02-00-00СБ	Переход	1	
				Детали		
А4		4	ВЕЯ-00-00-01	Боковина	2	
А4		5	ВЕЯ-00-00-02	Косынка	4	
А4		6	ВЕЯ-00-00-03	Дно	1	
А4		7	ВЕЯ-00-00-04	Ребро	2	
А4		8	ВЕЯ-00-00-05	Ребро	2	
Б4		10	ВЕЯ-00-00-06	Ребро		
				Уголок 50×50×5 ГОСТ 8509-72*		
				Ст3 ГОСТ 535-79		
				L = 3000	8	11.3 кг
Б4		11	ВЕЯ-00-00-07	Ребро		
				Уголок 36×36×3 ГОСТ 8509-72*		
				Ст3 ГОСТ 535-79		
				L = 2985	5	5 кг

Инв. № подл. | Подпись и дата | Взам. инв. № | Инв. № дубл. | Подпись и дата

Изм.	Лист	№ докум.	Подпись	Дата
Разраб.		Крижановская		
Провер.		Пучкарин		
Рук. гр.		Огиенко		
Н. контр.		Гойхман		
Гл. констр.		Гойхман		

ВЕЯ-00-00-00

Короб воздухораздаточный

Лит.	Лист	Листов
М1	1	

Минпромстрой СССР
ПРОЕКТНЫЙ ИНСТИТУТ №3
г. Одесса

Формат	Зона	Поз.	Обозначение	Наименование	К-во	Примечание
Б4		12	ВЕЯ-00-00-08	Стойка		232
				Уголок 50×50×5 ГОСТ 8509-72*		
				Ст3 ГОСТ 535-79		
				L = 1197	4	45 кг
Б4		13	ВЕЯ-00-00-09	Швеллер		
				Швеллер 14 ГОСТ 8240-72		
				Ст3 ГОСТ 535-79		
				L = 13150	2	161.7 кг
Б4		14	ВЕЯ-00-00-10	Стенка		
				Лист 1.4 ГОСТ 19904-74*		
				Ст3 ГОСТ 16523-70*		
				2997×6320	1	206 кг
Б4		15	ВЕЯ-00-00-11	Стенка		
				Лист 1.4 ГОСТ 19904-74*		
				Ст3 ГОСТ 16523-70*		
				1297×2997	2	42.3 кг
Б4		16	ВЕЯ-00-00-12	Лист		
				Лист 1.4 ГОСТ 19904-74*		
				Ст3 ГОСТ 16523-70*		
				2997×3335	2	109 кг
Б4		17	ВЕЯ-00-00-13	Лист		
				Лист 1.4 ГОСТ 19904-74*		
				Ст3 ГОСТ 16523-70*		
				2997×3486	2	114 кг.
Б4		18	ВЕЯ-00-00-14	Стенка		
				Лист 1.4 ГОСТ 19904-74*		
				Ст3 ГОСТ 16523-70*		
				888×2997	2	29 кг
Б4		19	ВЕЯ-00-00-15	Ребро		
				Уголок 50×50×5 ГОСТ 8509-72*		
				Ст3 ГОСТ 535-79		
				L = 2897	4	10.9 кг

Инв. № подл. | Подпись и дата | Взам. инв. № | Инв. № дубл. | Подпись и дата

Изм.	Лист	№ докум.	Подпись	Дата

ВЕЯ-00-00-00

Лист 2

Формат	Зона	Поз.	Обозначение	Наименование	К-во	Примечание
Б4		20	ВЕЯ-00-00-16	Ребро		
				Уголок 36×36×3 ГОСТ 8509-72*		
				Ст3 ГОСТ 535-79		
				L = 6320	2	10 кг

9746/9

Инв. № подл. | Подпись и дата | Взам. инв. № | Инв. № дубл. | Подпись и дата

Изм.	Лист	№ докум.	Подпись	Дата

ВЕЯ-00-00-00

Лист 3

ВЕЯ-01-00-00СБ

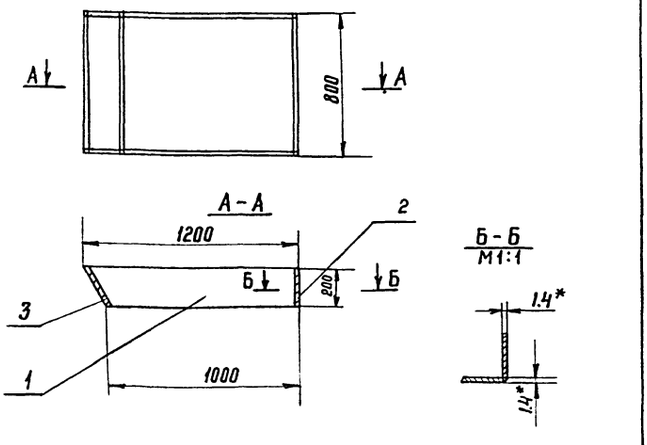

1. Сварные швы по ГОСТ 5264-80-44
2. * Размеры для справок

9746/9

Изм.	Лист	№ докум.	Подпись	Дата
Разраб.		Крижановская		
Проверил		Пучкарин		
Рук. гр.		Огиенко		
Н. контр.		Гойхман		
Гл. констр.		Гойхман		

ВЕЯ-01-00-00СБ
ТП 409-14-55.87

Переход
Сборочный чертеж

Лит.	Масса	Масштаб
Л	9.0	1:20
Лист	Листов 1	

Минпромстрой СССР
ПРОЕКТНЫЙ ИНСТИТУТ №3
г. Одесса

Формат	Зона	Поз.	Обозначение	Наименование	К-во	Примечание
				Документация		
А2			ВЕЯ-01-00-00СБ	Сборочный чертеж		
				Детали		
А4		1	ВЕЯ-01-00-01	Стенка	2	
Б4		2	ВЕЯ-01-00-02	Стенка		
				Лист 1.4 ГОСТ 19904-74*		
				Ст3 ГОСТ 16523-70*		
				200 × 797	1	1.7 кг.
Б4		3	ВЕЯ-01-00-03	Стенка		
				Лист 1.4 ГОСТ 19904-74*		
				Ст3 ГОСТ 16523-70*		
				283×797	1	2.46 кг

Инв.№ подл. | Подпись и дата | Взам. инв.№ | Инв.№ дубл. | Подпись и дата

Изм.	Лист	№ докум.	Подпись	Дата
Разраб.		Крамаровская		
Провери.		Пуцман		
Рук. гр		Огиенко		
Н. контр.		Гойхман		
Гл. констр.		Гойхман		

ВЕЯ-01-00-00

Переход

Лит	Лист	Листов
И		1

Минпромстрой СССР
ПРОЕКТНЫЙ ИНСТИТУТ №3
г. Одесса

ВЕЯ-01-00-00СБ

233

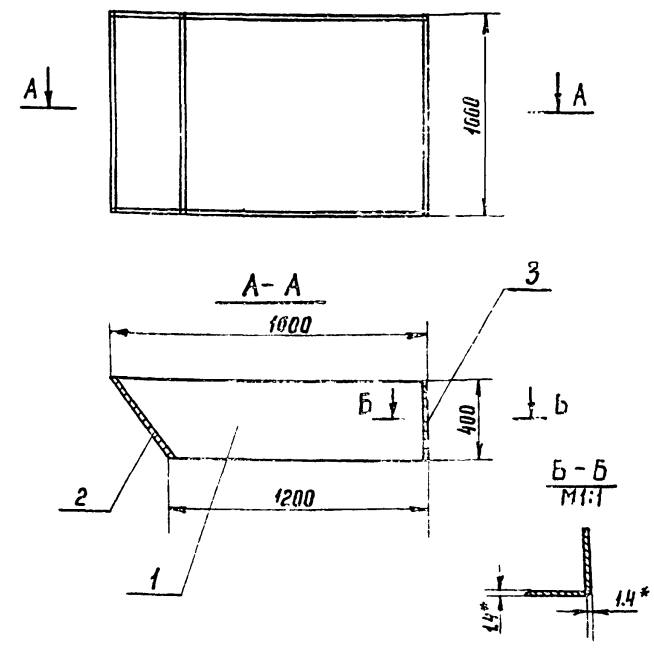

1. Сварные швы по ГОСТ 5264-80-Ч4
2. * Размер для справок

Инв.№ подл. | Подпись и дата | Взам. инв.№ | Инв.№ дубл. | Подпись и дата

Изм.	Лист	№ докум.	Подпись	Дата
Разраб.		Крамаровская		
Провери.		Пуцман		
Рук. гр.		Огиенко		
Н. контр.		Гойхман		
Гл. констр.		Гойхман		

ВЕЯ-02-00-00СБ

Переход
Сборочный чертеж

Лит.	Масса	Масштаб
И	22.5	1:20
Лист	Листов 1	

Минпромстрой СССР
ПРОЕКТНЫЙ ИНСТИТУТ №3
г. Одесса

Формат	Зона	Поз.	Обозначение	Наименование	К-во	Примечание
				Документация		
А4			ВЕЯ-02-00-00СБ	Сборочный чертеж		
				Детали		
А4		1	ВЕЯ-02-00-01	Стенка	2	
Б4		2	ВЕЯ-02-00-02	Стенка		
				Лист 1,4 ГОСТ 19904-74*		
				Ст3 ГОСТ 16523-70*		
				566 × 997	1	6.2 кг
Б4		3	ВЕЯ-02-00-03	Стенка		
				Лист 1,4 ГОСТ 19904-74*		
				Ст3 ГОСТ 16523-70*		
				400 × 997	1	4.3 кг

9746/9

Инв.№ подл. | Подпись и дата | Взам. инв.№ | Инв.№ дубл. | Подпись и дата

Изм.	Лист	№ докум	Подпись	Дата
Разраб		Крамаровская		
Провер.		Пуцман		
Рук. гр.		Огиенко		
Н. контр.		Гойхман		
Гл. констр.		Гойхман		

ВЕЯ-02-00-00

Переход

Лит	Лист	Листов
И		1

Минпромстрой СССР
ПРОЕКТНЫЙ ИНСТИТУТ №3
г. Одесса

ВЕЯ-01-00-01

А (V)

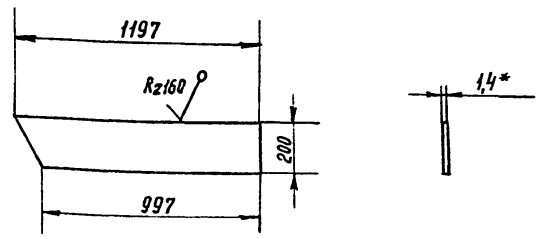

* Размер для справок

9746/9

Инв.№ подл. | Подпись и дата | Взам. инв.№ | Инв.№ дубл. | Подпись и дата

Изм.	Лист	№ докум	Подпись	Дата
Разраб.		Крамаровская		
Провери.		Пуцман		
Рук. гр.		Огиенко		
Н. контр.		Гойхман		
Гл. констр.		Гойхман		

ВЕЯ-01-00-01; ТП 409-14-55.87

Стенка

Лист 1.4 ГОСТ 19904-74*
Ст3 ГОСТ 16523-70*

Лит	Масса	Масштаб
И	2.4	1:20
Лист	Листов 1	

Минпромстрой СССР
ПРОЕКТНЫЙ ИНСТИТУТ №3
г. Одесса

ВЕЯ-00-00-01

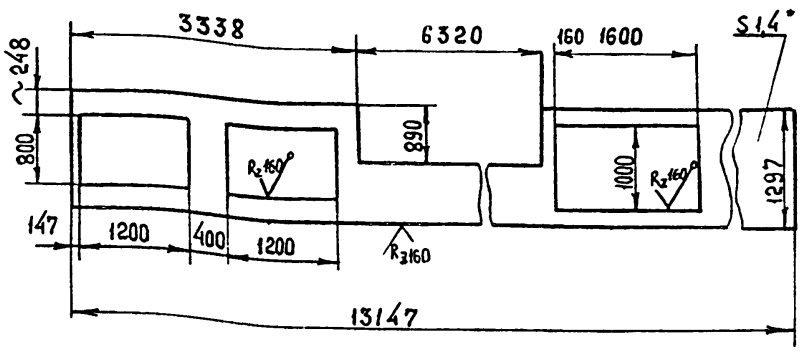

1. Допускается изготовление из нескольких частей
2.* Размер для справок
3. Изготовить 2 штуки.
одну - по чертежу.
вторую - без отверстий

Изм.	Лист	№ докум.	Подпись	Дата
Разработ.		Крамаровская		
Проверил		Пуцман		
Рук. гр.		Огиенко		
Н. контр.		Гойхман		
Гл. констр.		Гойхман		

ВЕЯ-00-00-01

Боковина

Лит.	Масса	Масштаб
И	86	1:50
Лист	Листов 1	

Лист 14 ГОСТ 19904-74* / Ст3 ГОСТ 16523-70*

Минпромстрой СССР ПРОЕКТНЫЙ ИНСТИТУТ N3 г. Одесса

Подп. и дата | Инв. № дубл. | Взам. инв. № | Подп. и дата | Инв. № подл.

ВЕЯ-00-00-02

234

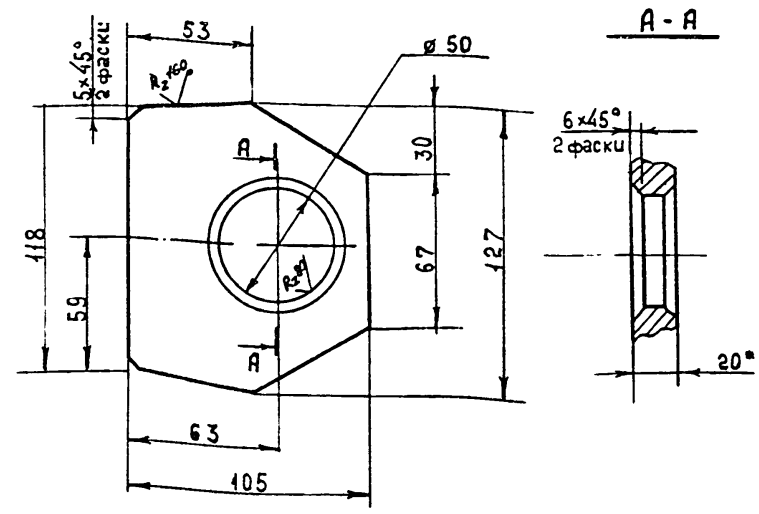

* Размер для справок

Изм.	Лист	№ докум.	Подпись	Дата
Разработ.		Крамаровская		
Проверил		Пуцман		
Рук. гр.		Огиенко		
Н. контр.		Гойхман		
Гл. констр.		Гойхман		

ВЕЯ-00-00-02

Косынка

Лит.	Масса	Масштаб
И	2	1:2
Лист	Листов 1	

Лист 20 ГОСТ 19903-74* / Ст3 ГОСТ 14637-79

Минпромстрой СССР ПРОЕКТНЫЙ ИНСТИТУТ N3 г. Одесса

Подп. и дата | Инв. № дубл. | Взам. инв. № | Подп. и дата | Инв. № подл.

ВЕЯ-00-00-03

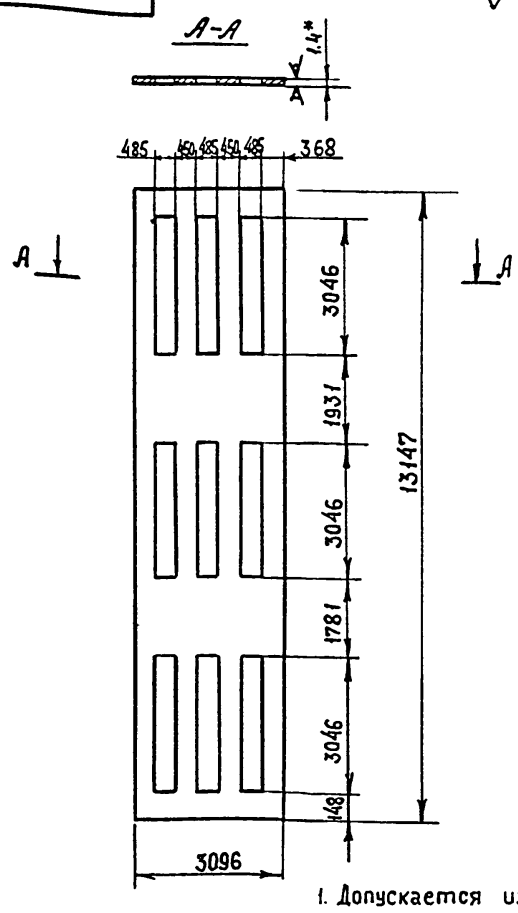

1. Допускается изготовление из нескольких частей
2* Размер для справок

9746/9

Изм.	Лист	№ докум.	Подпись	Дата
Разработ.		Крамаровская		
Проверил		Пуцман		
Рук. гр.		Огиенко		
Н. контр.		Гойхман		
Гл. констр.		Гойхман		

ВЕЯ-00-00-03

Дно

Лит	Масса	Масштаб
И	288	1:10
Лист	Листов 1	

Лист 1.4* ГОСТ 19904-74* / Ст3 ГОСТ 16523-70*

Минпромстрой СССР ПРОЕКТНЫЙ ИНСТИТУТ N3 г. Одесса

Подп. и дата | Инв. № дубл. | Взам. инв. № | Подп. и дата | Инв. № подл.

ВЕЯ-00-00-04

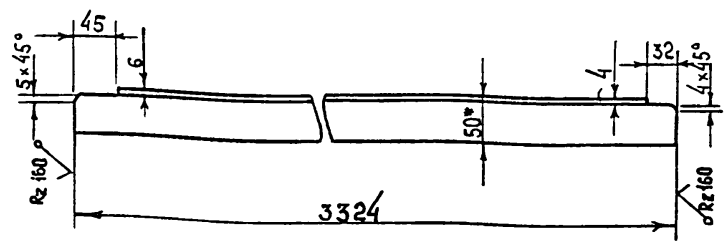

* Размер для справок

9746/9

ТП 409-14-55.87 ВЕЯ-00-00-04

Изм.	Лист	№ докум.	Подпись	Дата
Разработ.		Крамаровский		
Проверил		Пуцман		
Рук. гр.		Огиенко		
Н. контр.		Гойхман		
Гл. констр.		Гойхман		

Ребро

Лит	Масса	Масштаб
И	12.5	1:5
Лист	Листов 1	

Уголок 50×50×5 ГОСТ 8509-72* / Ст3 ГОСТ 535-79

Минпромстрой СССР ПРОЕКТНЫЙ ИНСТИТУТ N3 г. Одесса

Подп. и дата | Инв. № дубл. | Взам. инв. № | Подп. и дата | Инв. № подл.

N п/п	Обозначение	Наименование	N стр.	Примечание
23	ВЕУ-00-00-03	Ось	122	

9746/9

Подп. и дата | Инв. № дубл. | Взам. инв. № | Подп. и дата | Инв. № подл.

Изм.	Лист	N докум.	Подп.	Дата	ВЕУ-00-00-00Д	Лист 2

N п/п	Обозначение	Наименование	N стр.	Примечание
1	ВЕУ-00-00-00Д	Содержание	113	235
2	ВЕУ-00-00-00СБ	Ведомость спецификаций	114	
3	ВЕУ-00-00-00ВС	Ведомость покупных изделий	114	
4	ВЕУ-00-00-00ВП	Короб воздухораздаточный	115	
5	ВЕУ-00-00-08	Спецификация	116	
6	ВЕУ-01-00-00СБ	Корпус	117	
7	ВЕУ-01-00-00	Спецификация	118	
8	ВЕУ-01-00-01	Раскос	118	
9	ВЕУ-01-00-02	Раскос	118	
10	ВЕУ-02-00-00СБ	Лопатка	119	
11	ВЕУ-02-00-00	Спецификация	120	
12	ВЕУ-02-00-01	Ушко	119	
13	ВЕУ-02-00-02	Ребро	119	
14	ВЕУ-02-00-03	Стенка	120	
15	ВЕУ-03-00-00СБ	Насадок	120	
16	ВЕУ-03-00-00	Спецификация	121	
17	ВЕУ-03-00-01	Ребро	121	
18	ВЕУ-03-00-02	Ребро	121	
19	ВЕУ-03-00-03	Стенка	121	
20	ВЕУ-01-00-03	Уголок	116	
21	ВЕУ-03-00-04	Стенка	122	
22	ВЕУ-00-00-01	Ушко	122	
23	ВЕУ-00-00-02	Планка	122	

Подп. и дата | Инв. № дубл. | Взам. инв. № | Подп. и дата | Инв. № подл.

Изм.	Лист	№ докум.	Подп.
Разработ.		Крамаровская	
Провер.		Пуцман	
Рук. гр.		Огиенко	
Н. контр.		Гойхман	
Гл. констр.		Гойхман	

ТП 409-14-55.87 ВЕУ-00-00-00Д

Короб воздухораздаточный
Содержание

Лит.	Лист	Листов
И	1	2

Минпромстрой СССР
ПРОЕКТНЫЙ ИНСТИТУТ № 3
г. Одесса

МИНПРОМСТРОЙ СССР

ПРОЕКТНЫЙ ИНСТИТУТ № 3

Короб воздухораздаточный
ВЕУ-00-00-00

Подп. и дата | Инв. № дубл. | Взам. инв. № | Подп. и дата | Инв. № подл.

Гл. инженер проекта /. И. Федорков/.
Нач. отдела /. И. Лейбман/.

1983

9746/9

№ строки	Обозначение	Наименование	Куда входит: Обозначение	Куда входит: Кол.	Общее кол.	Примечание
1	ВЕУ-00-00-00СБ	Короб воздухораздаточный	—	1	1	
2	ВЕУ-01-00-00СБ	Корпус	ВЕУ-00-00-00СБ	2	2	
3	ВЕУ-02-00-00СБ	Лопатка	ВЕУ-00-00-00СБ	4	4	
4	ВЕУ-03-00-00СБ	Насадок	ВЕУ-00-00-00СБ	2	2	

236

Инв. № подл. | Подп. и дата | Взам. инв. № | Инв. № дубл. | Подп. и дата

Изм.	Лист	№ докум.	Подпись	Дата
Разработ.	Храмцовская			
Провер.	Пузыман			
Рук. гр.	Огиенко			
Н. контр.	Гойхман			
Гл. конст.	Гойхман			

ВЕУ-00-00-00ВС

Короб воздухораздаточный
Ведомость спецификаций

Лит.	Лист	Листов
И		1

Минпромстрой СССР
ПРОЕКТНЫЙ ИНСТИТУТ №3
г. Одесса

№ строки	Наименование	Обозначение документа на поставку	Поставщик	Куда входит (обозначение)	Количество: На изделие	В комплекты	На регулир.	Всего	Примечание
1	Болты	ГОСТ 7798-70*							
2	М10х35			ВЕУ-00-00-00	16	—	—	16	
3	М12х40			—"—	12	—	—	12	
4	Гайки	ГОСТ 5915-70*							
5	М10			—"—	32	—	—	32	
6	М12			—"—	24	—	—	24	
7	Шайбы	ГОСТ 11371-78							
8	Шайба 10			—"—	16	—	—	16	
9	Шайба 12			—"—	12	—	—	12	
10									

9746/9

Инв. № подл. | Подп. и дата | Взам. инв. № | Инв. № дубл. | Подп. и дата

9746/9

Изм.	Лист	№ докум.	Подп.	Дата
Разраб.	Храмцовская			
Провер.	Огиенко			
Рук. гр.	Огиенко			
Н. контр.	Гойхман			
Гл. конст.	Гойхман			

ТП 409-14-55.87 ВЕУ-00-00-00ВП

Короб воздухораздаточный
Ведомость покупных изделий

Лит.	Лист	Листов
И		1

Минпромстрой СССР
ПРОЕКТНЫЙ ИНСТИТУТ №3
г. Одесса

Довгаль

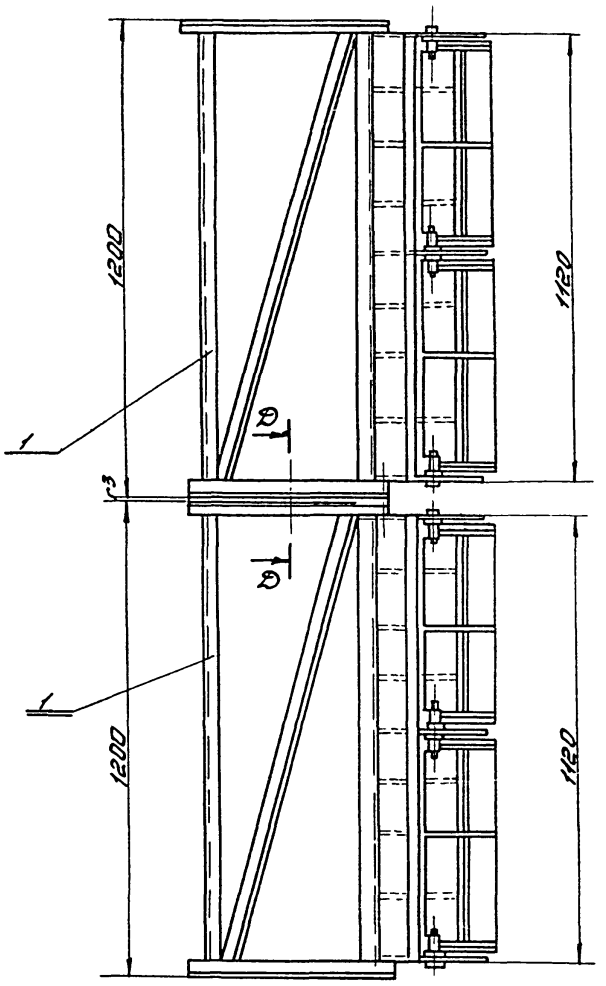

Рис. 1
М1:50



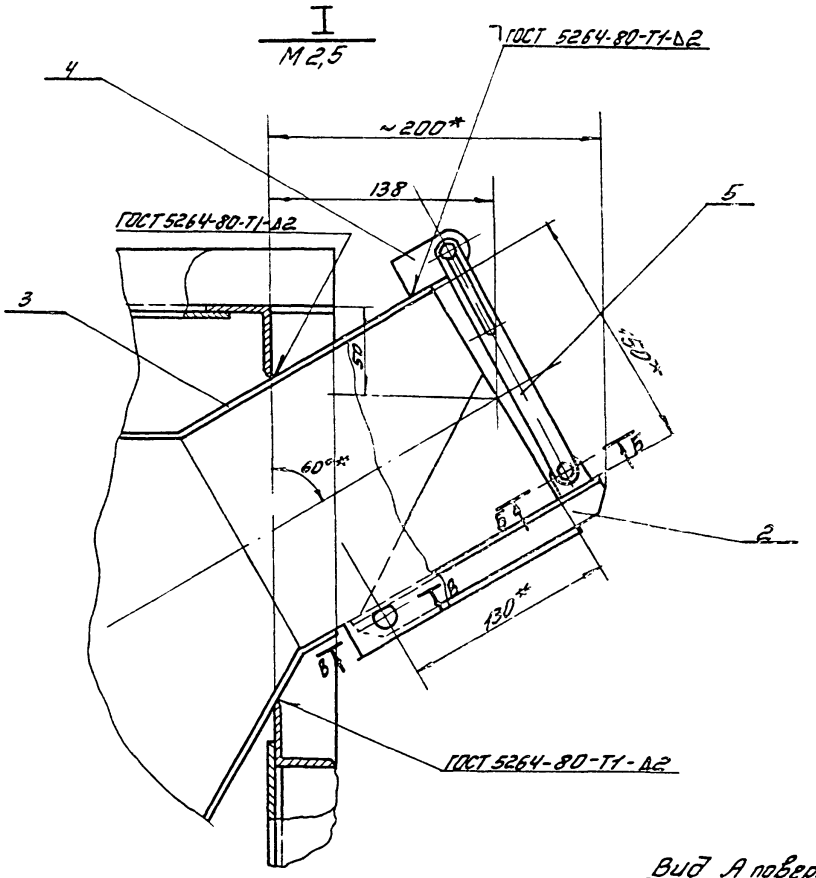

В-В повернуто
М1:2

Вид А повернуто
М1:10

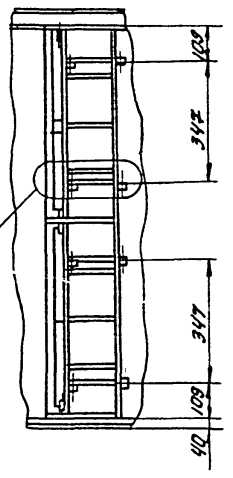

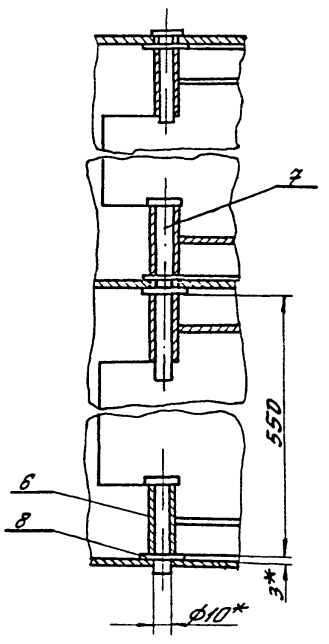

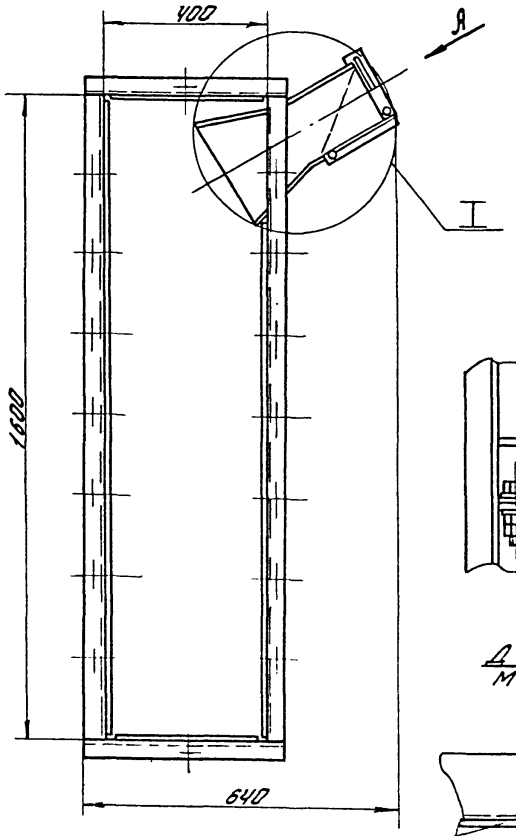

II
М1:2,5

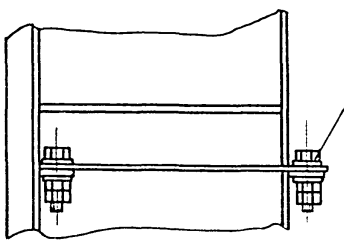

Б-Б повернуто
М1:1

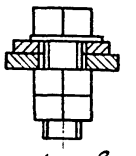

Д-Д
М1:2,5

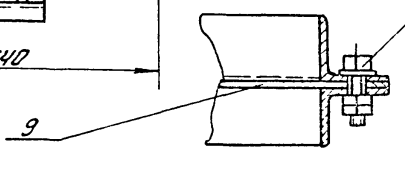

1. Изготовить 2 шт. (1 левую и 1 правую) -1- по чертежу и 1 - по рис. 1
2*Размеры для справок
3. Данный чертеж короба разработан для варианта „кирпичные стены."
Для варианта „каркасного здания" изготовить короба размерами в плане 2100×300мм по аналогии с настоящим чертежом.
Все прочие размеры сохранить.

9746/9

					Тп 409-14-55.87; ВЕЧ-00-00-00СБ			
Изм.	Лист.	№ докум.	Подп.	Дата	Короб воздухораздаточный Сборочный чертеж	Лит.	Масса	Масштаб
Разработ.		Крамаровская					243	1:10
Провер.		Гуцман				Лист	Листов 1	
Рук. гр.		Огуенко				Минтрансстрой СССР Проектный институт №3 Союздорпроект		
Н. контр.		Гойхман						
Гл. констр.		Гойхман						

Альбом VIII-01-03.82 Инв. № подл. | Подпись и дата | Взам. инв. №

Подпись и дата

Инв. № подл.

Формат	Зона	Поз.	Обозначение	Наименование	К-во	Примечание
				Документация		
А2		1	ВЕУ-00-00-00СБ	Сборочный чертеж		
А3		2	ВЕУ-00-00-00ВС	Ведомость спецификаций		
А3		3	ВЕУ-00-00-00ВП	Ведомость покупных изделий		
*		4	ВЕУ-00-00-00Д	Содержание		*А4×2
				Сборочные единицы		
А4		1	ВЕУ-01-00-00	Корпус	2	
А4		2	ВЕУ-02-00-00	Лопатка	4	
А4		3	ВЕУ-03-00-00	Насадок	2	
				Детали		
А4		4	ВЕУ-00-00-01	Ушко	8	
А4		5	ВЕУ-00-00-02	Планка	8	
А4		6	ВЕУ-00-00-03	Ось	8	
		7	-01	Ось	4	
Б4		9	ВЕУ-00-00-05	Прокладка		
				Резина-пластина ЧНБ-АМ		
				ГОСТ 7738-77*		
				40×4000	1	0,7кг

ВЕУ-00-00-00

Изм.	Лист.	№ докум.	Подпись	Дата
Разраб.	Крамаровская			
Провер.	Пуцман			
Рук. гр.	Огиенко			
Н. контр.	Гойхман			
Гл. конст.	Гойхман			

Короб воздухораздаточный

Лит.	Лист	Листов
И	1	2

Минпромстрой СССР ПРОЕКТНЫЙ ИНСТИТУТ № 3 г. Одесса

Инв. № подл. | Подп. и дата | Взам. инв. № | Инв. № дубл. | Подп. и дата

Формат	Зона	Поз.	Обозначение	Наименование	К-во	Примечание
						238
				Стандартные изделия		
				Болты ГОСТ 7798-70*		
		10		М10×35	16	0,025кг
		11		М12×40	12	0,042кг
				Гайки ГОСТ 5915-70*		
		12		М10	32	0,011кг
		13		М12	24	0,017кг
				Шайбы ГОСТ 11371-78		
		14		Шайба 10	16	0,004кг
		15		Шайба 12	12	0,006кг

9746/9

Изм.	Лист.	№ докум.	Подп.	Дата

ТП 409-14-55.87 ВЕУ-00-00-00 Лист 2

Инв. № подл. | Подп. и дата | Взам. инв. № | Инв. № дубл. | Подп. и дата

ВЕУ-01-00-03

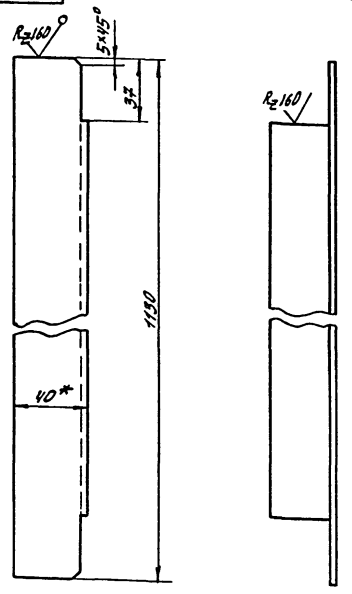

*Размер для справок

9746/9

Изм.	Лист.	№ докум.	Подп.	Дата
Разработ.	Крамаровская			
Провер.	Пуцман			
Рук. гр.	Огиенко			
Н. контр.	Гойхман			
Гл. конст.	Гойхман			

Уголок

Лит.	Масса	Масштаб
И	2,7	1:2

Лист | Листов 1

Уголок 40×40×4 ГОСТ 8509-72* / Ст.3 ГОСТ 535-79

Минпромстрой СССР ПРОЕКТНЫЙ ИНСТИТУТ № 3 г. Одесса

Довгаль

Инв. № подл. | Подп. и дата | Взам. инв. № | Инв. № дубл. | Подп. и дата

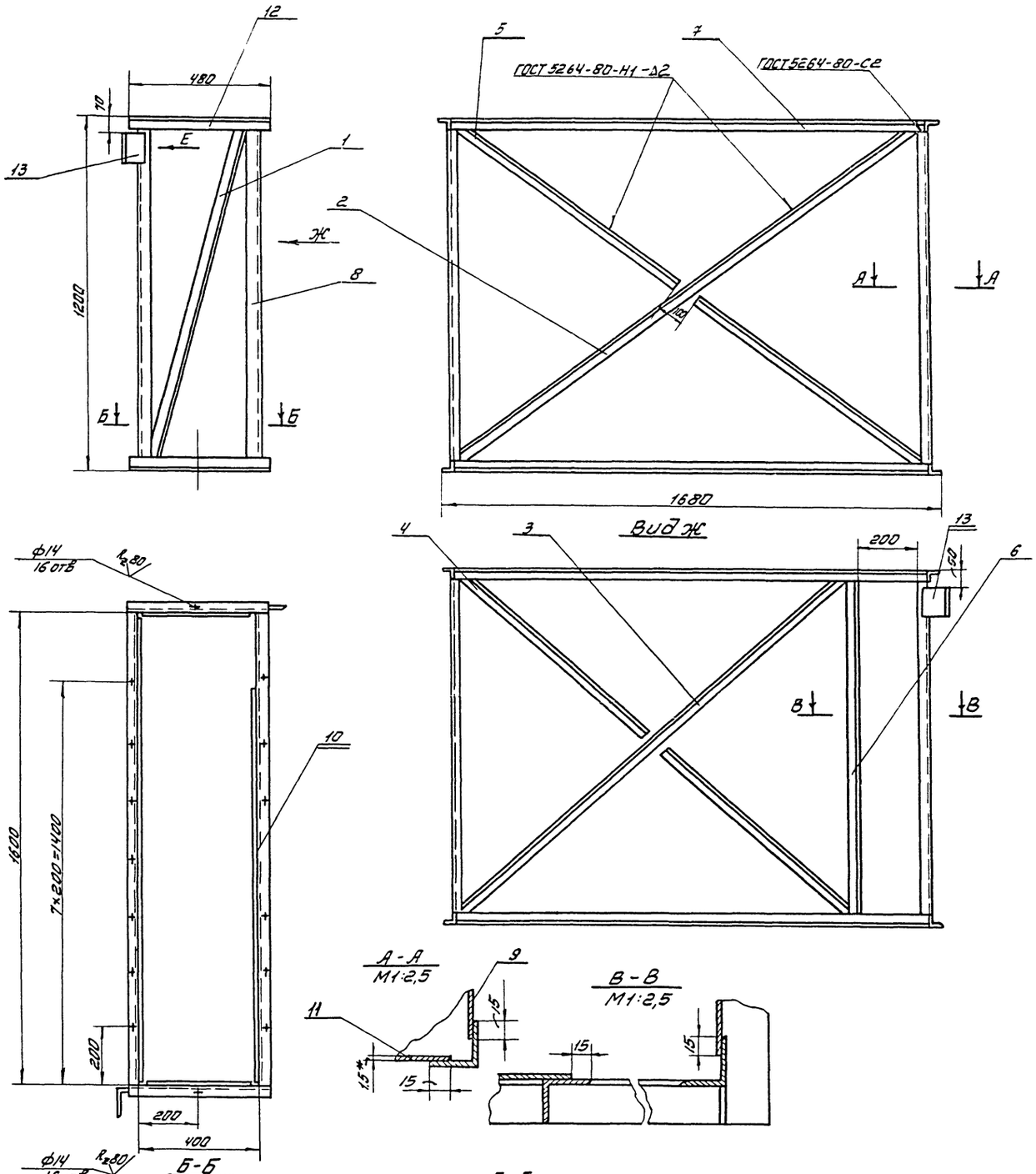

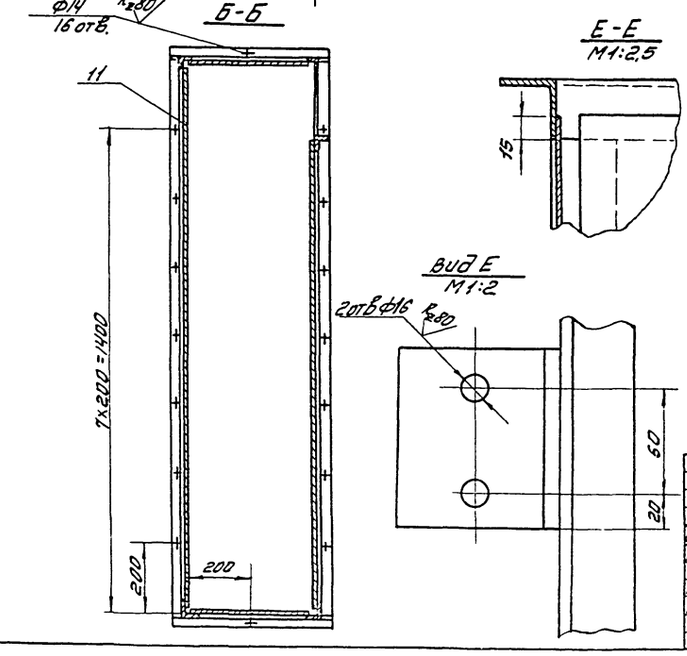

1. Сварные швы по ГОСТ 5264-80-Т1-Δ3, кроме мест, указанных на чертеже.
2. *Размер для справок.

9746/9

					ТП 409-14-55.87 ВЕУ-01-00-00СБ			
Изм.	Лист.	№ докум	Подп.	Дата	Корпус	Лит.	Масса	Масштаб
Разработ.		Крамаровская			Сборочный чертеж	И	97,6	1:10
Провер.		Пуцман				Лист	Листов 1	
Рук. гр.		Огиенко				Минпромстрой СССР		
Н. контр		Гойхман				ПРОЕКТНЫЙ ИНСТИТУТ N3		
Гл. конст.		Гойхман				Одесса		

Инв. № подл. | Подп. и дата | Взам. инв. № | Инв. № дубл. | Подп. и дата

9746/9

Довгаль

Формат	Зона	Поз.	Обозначение	Наименование	К-во	Примечание
				Документация		
А2			ВЕУ-01-00-00СБ	Сборочный чертеж		
А3		1	ВЕУ-01-00-01	Раскос	2	
		2	-01	Раскос	1	
		3	-02	Раскос	1	
А4		4	ВЕУ-01-00-02	Раскос	2	
		5	-01	Раскос	2	
А4		6	ВЕУ-01-00-03	Уголок	1	
Б4		7	ВЕУ-01-00-04	Уголок		
				Уголок 40х40х4 ГОСТ 8509-72*		
				Ст3 ГОСТ 535-79		
				L=1600	4	3,8кг
Б4		8	ВЕУ-01-00-05	Стойка		
				Уголок 40х40х4 ГОСТ 8509-72*		
				Ст3 ГОСТ 535-79		
				L=1120	4	2,9кг
Б4		9	ВЕУ-01-00-06	Стенка		
				Лист 1,5 ГОСТ 19904-74*		
				Ст3 ГОСТ 16523-70*		
				430х1150	2	5,7кг

Изм.	Лист.	№ докум.	Подпись	Дата
Разраб.		Кармаровская		
Провер.		Пуцман		
Рук. гр.		Огиенко		
Н. контр.		Гройхман		
Гл. констр.		Гройхман		

ВЕУ-01-00-00

Корпус

Лит.	Лист.	Листов
И	1	2

Минпромстрой СССР ПРОЕКТНЫЙ ИНСТИТУТ №3 г. Одесса

Инв. № подл. | Подп. и дата | Взам. инв. № | Инв. № дубл. | Подп. и дата

Формат	Зона	Поз.	Обозначение	Наименование	К-во	Примечание
						240
Б4		10	ВЕУ-01-00-07	Стенка		
				Лист 1,5 ГОСТ 19904-74*		
				Ст3 ГОСТ 16523-70*		
				1150х1324	1	17,7кг
Б4		11	ВЕУ-01-00-08	Стенка		
				Лист 1,5 ГОСТ 19904-74*		
				Ст3 ГОСТ 16523-70*		
				1150х1558	1	20,8кг
Б4		12	ВЕУ-01-00-09	Уголок		
				Уголок 40х40х4 ГОСТ 8509-72*		
				Ст3 ГОСТ 535-79		
				L=480	4	1,16
Б4		13	ВЕУ-01-00-10	Уголок		
				Уголок 90х90х8 ГОСТ 8509-72*		
				Ст3 ГОСТ 535-79		
				L=100	1	1кг

Инв. № подл. | Подп. и дата | Взам. инв. № | Инв. № дубл. | Подп. и дата

Изм. Лист. № докум. Подпись Дата

ВЕУ-01-00-00

Лист 2

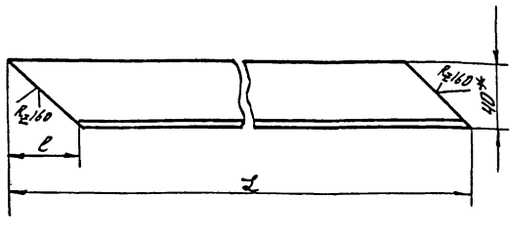

Обозначение	L, мм	e, мм	Масса кг
ВЕУ-01-00-01	1162	10	2,8
-01	1862	53	4,6
-02	1675	45	4,1

*Размер для справок

9746/0

Изм.	Лист.	№ докум.	Подп.	Дата
Разраб.		Кармаровская		
Пр-вер.		Пуцман		
Рук. гр.		Огиенко		
Н. контр.		Гройхман		
Гл. констр.		Гройхман		

ВЕУ-01-00-01

Раскос

Лит.	Масса	Масштаб
И		1:2

Лист	Листов 1

Минпромстрой СССР ПРОЕКТНЫЙ ИНСТИТУТ №3 г. Одесса

Уголок 40х40х4 ГОСТ 8509-72* Ст3 ГОСТ 535-79

Инв. № подл. | Подп. и дата | Взам. инв. № | Инв. № дубл. | Подп. и дата

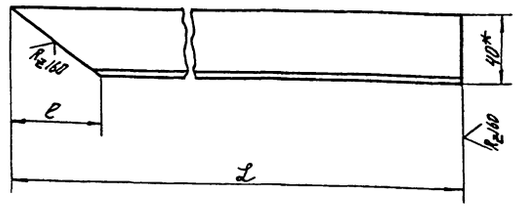

Обозначение	L, мм	e, мм	Масса кг
ВЕУ-01-00-02	185	53	2,5
-01	880	45	2,0

*Размер для справок

9746/9

Изм.	Лист.	№ докум.	Подп.	Дата
Разраб.		Кармаровская		
Провер.		Пуцман		
Рук. гр.		Огиенко		
Н. контр.		Гройхман		
Гл. констр.		Гройхман		

ТП 409-14-55.87 ВЕУ-01-00-02

Раскос

Лит.	Масса	Масштаб
И	-	1:2

Лист	Листов 1

Минпромстрой СССР ПРОЕКТНЫЙ ИНСТИТУТ №3 г. Одесса

Уголок 40х40х4 ГОСТ 8509-72* Ст3 ГОСТ 535-79

Инв. № подл. | Подп. и дата | Взам. инв. № | Инв. № дубл. | Подп. и дата

Альбом типовых конструкций, изделий и узлов зданий и сооружений

Альбом

Добавлен

ВЕУ-02-00-01

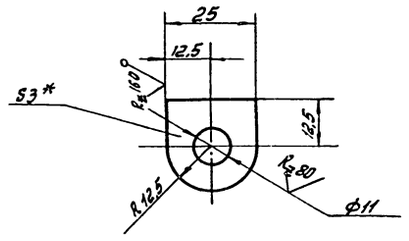

*Размер для справок

Изм.	Лист.	№ докум.	Подп.	Дата
Разработ.	Крамаровская			
Провер.	Пуцман			
Рук. гр.	Огиенко			
Н. контр.	Гойхман			
Гл. констр.	Гойхман			

ВЕУ-02-00-01

Ушко

Лит.	Масса	Масштаб
И	0,012	1:1

Лист | Листов 1

Лист 3 ГОСТ 19904-74* / Ст3 ГОСТ 16523-70*

Минпромстрой СССР ПРОЕКТНЫЙ ИНСТИТУТ N3 г. Одесса

Инв. № подл. | Подп. и дата | Взам. инв. № | Инв. № дубл. | Подп. и дата

ВЕУ-02-00-02

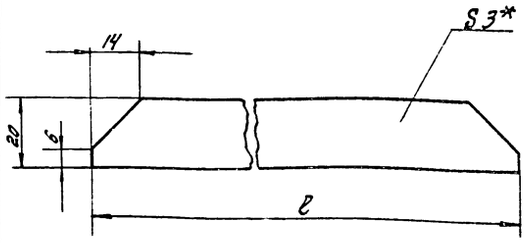

Обозначение	l	Масса кг
ВЕУ-02-00-02	152	0,076
-01	180	0,08

Изм.	Лист.	№ докум.	Подп.	Дата
Разработ.	Крамаровская			
Провер.	Пуцман			
Рук. гр.	Огиенко			
Н. контр.	Гойхман			
Гл. констр.	Гойхман			

ВЕУ-02-00-02

Ребро

Лит.	Масса	Масштаб
И	—	1:1

Лист | Листов 1

Лист 3 ГОСТ 19904-74* / Ст3 ГОСТ 16523-70*

Минпромстрой СССР ПРОЕКТНЫЙ ИНСТИТУТ N3 г. Одесса

Инв. № подл. | Подп. и дата | Взам. инв. № | Инв. № дубл. | Подп. и дата

ВЕУ-02-00-00СБ

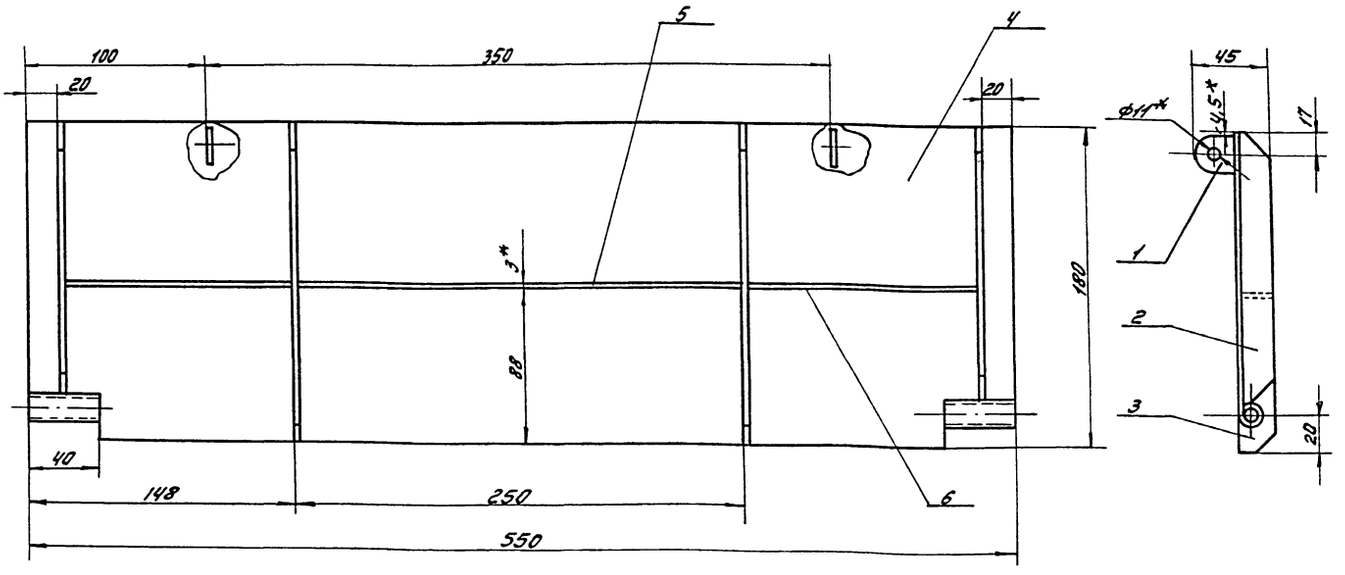

1. *Размер для справок.
2. Сварные швы по ГОСТ 5264-80-Т3-Δ2

9746/9

ТП 409-14-55.87 ВЕУ-02-00-00СБ

Изм.	Лист.	№ докум.	Подп.	Дата
Разработ.	Крамаровская			
Провер.	Пуцман			
Рук. гр.	Огиенко			
Н. контр.	Гойхман			
Гл. констр.	Гойхман			

Лопатка

Сборочный чертеж

Лит.	Масса	Масштаб
И	2,4	1:2

Лист | Листов 1

Минпромстрой СССР ПРОЕКТНЫЙ ИНСТИТУТ N3 г. Одесса

Инв. № подл. | Подп. и дата | Взам. инв. № | Инв. № дубл. | Подп. и дата

9746/9

Довгаль

Формат	Зона	Поз.	Обозначение	Наименование	Кол.	Примечание
				Документация		
А3			ВЕУ-02-00-00СБ	Сборочный чертеж		
				Детали		
А4		1	ВЕУ-02-00-01	Ушко	2	
А4		2	ВЕУ-02-00-02	Ребро	2	
А4		3	-01	Ребро	2	
А4		4	ВЕУ-02-00-03	Стенка	1	
Б4		5	ВЕУ-02-00-04	Ребро		
				Лист 3 ГОСТ 19904-74*		
				Ст 3 ГОСТ 16523-70*		
				180×246	1	1кг
Б4		6	ВЕУ-02-00-05	Ребро		
				Лист 3 ГОСТ 19904-74*		
				Ст 3 ГОСТ 16523-70*		
				20×123	2	0,05кг

Изм.	Лист.	№ докум.	Подп.	Дата
Разработ.	Крамаровская			
Провер.	Пуцман			
Рук. гр.	Огиенко			
Н. контр.	Гойхман			
Гл. констр.	Гойхман			

Лопатка

ВЕУ-02-00-00

Лит.	Лист	Листов
И		

Минпромстрой СССР
ПРОЕКТНЫЙ ИНСТИТУТ № 3
г. Одесса

Инв. № подл. | Подп. и дата | Взам. инв. № | Инв. № дубл. | Подп. и дата

ВЕУ-02-00-03

242

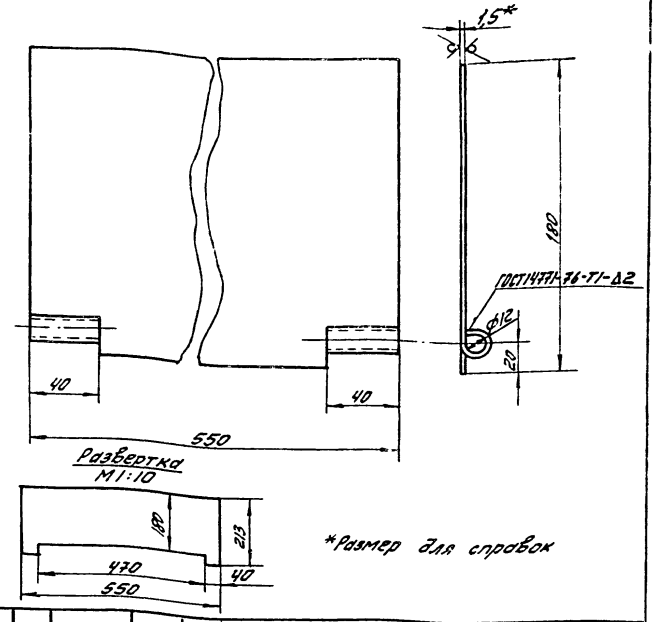

*Размер для справок

Изм.	Лист.	№ докум.	Подп.	Дата
Разработ.	Крамаровская			
Провер.	Пуцман			
Рук. гр.	Огиенко			
Н. контр.	Гойхман			
Гл. констр.	Гойхман			

Стенка

Лист 1,5 ГОСТ 19904-74*
Ст 3 ГОСТ 16523-70*

ВЕУ-02-00-03

Лит.	Масса	Масштаб
И	0,45	1:2

Лист | Листов

Минпромстрой СССР
ПРОЕКТНЫЙ ИНСТИТУТ № 3
г. Одесса

Инв. № подл. | Подп. и дата | Взам. инв. № | Инв. № дубл. | Подп. и дата

ВЕУ-03-00-00СБ

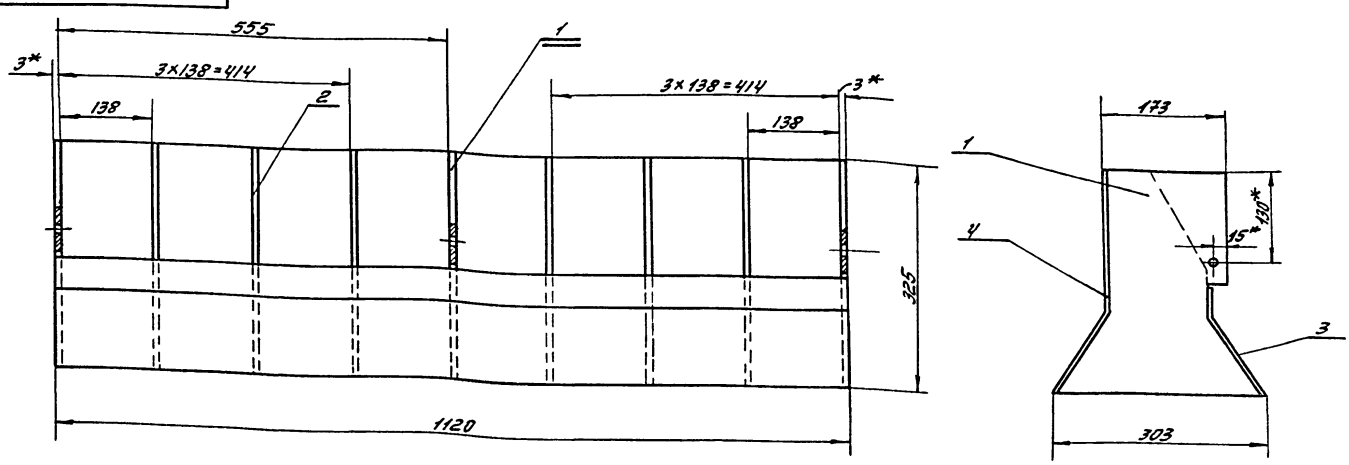

*1. Размеры для справок
2. Сварные швы по ГОСТ 5264-80-Т1-Δ2

9746/9

ТП 409-14-55.87; ВЕУ-03-00-00СБ

Изм.	Лист.	№ докум.	Подп.	Дата
Разработ.	Крамаровская			
Провер.	Пуцман			
Рук. гр.	Огиенко			
Н. контр.	Гойхман			
Гл. констр.	Гойхман			

Насадок
Сборочный чертеж

Лит.	Масса	Масштаб
И	18	1:5

Лист | Листов 1

Минпромстрой СССР
ПРОЕКТНЫЙ ИНСТИТУТ № 3
г. Одесса

Инв. № подл. | Подп. и дата | Взам. инв. № | Инв. № дубл. | Подп. и дата

9746/9

Довгаль

Формат	Зона	Поз.	Обозначение	Наименование		Примечание
				Документация		
А3			ВЕУ-03-00-00	Сборочный чертеж		
				Детали		
А4		1	ВЕУ-03-00-01	Ребро	3	
А4		2	ВЕУ-03-00-02	Ребро	6	
А4		3	ВЕУ-03-00-03	Стенка	1	
А4		4	ВЕУ-03-00-04	Стенка	1	

Изм.	Лист	№ докум.	Подпись	Дата
Разработ.		Крамаровская		
Провер.		Пуцман		
Н. контр.		Гойхман		
Гл. констр.		Гойхман		

ВЕУ-03-00-00

Насадок

Лит.	Лист	Листов
И		1

Минпромстрой СССР ПРОЕКТНЫЙ ИНСТИТУТ № 3 г. Одесса

Инв. № подл. | Подп. и дата | Взам. инв. № | Инв. № дубл. | Подп. и дата

ВЕУ-03-00-03

243

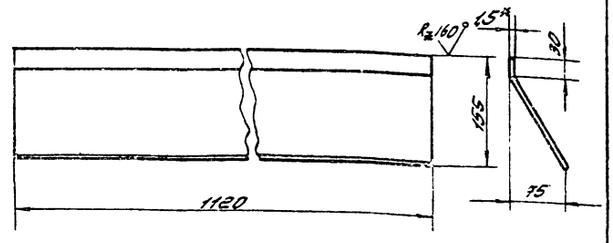

1.* Размер для справок

2. Ширина развертки $\ell \approx 176$ мм.

Изм.	Лист	№ докум.	Подпись	Дата
Разработ.		Крамаровская		
Провер.		Пуцман		
Рук. гр.		Огиенко		
Н. контр.		Гойхман		
Гл. констр.		Гойхман		

ВЕУ-03-00-03

Стенка

Лит.	Масса	Масштаб
	2,3	1:5

Лист | Листов 1

Лист 15 ГОСТ 19904-74* / Ст3 ГОСТ 16523-70*

Минпромстрой СССР ПРОЕКТНЫЙ ИНСТИТУТ № 3 г. Одесса

Инв. № подл. | Подп. и дата | Взам. инв. № | Инв. № дубл. | Подп. и дата

ВЕУ-03-00-01

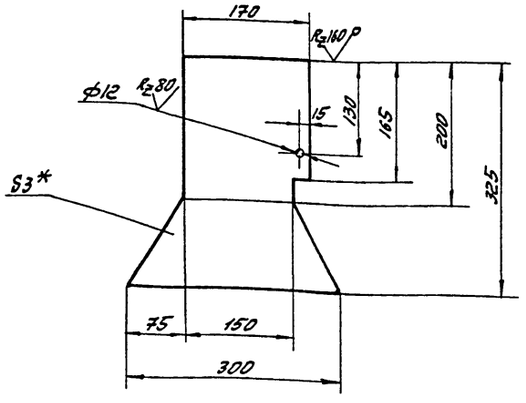

*Размер для справок

Изм.	Лист	№ докум.	Подп.	Дата
Разработ.		Крамаровская		
Провер.		Пуцман		
Рук. гр.		Огиенко		
Н. контр.		Гойхман		
Гл. констр.		Гойхман		

ВЕУ-03-00-01

Ребро

Лит.	Масса	Масштаб
И	1,45	1:5

Лист | Листов 1

Лист 3 ГОСТ 19904-74* / Ст3 ГОСТ 16523-70*

Минпромстрой СССР ПРОЕКТНЫЙ ИНСТИТУТ № 3 г. Одесса

9746/9

Инв. № подл. | Подп. и дата | Взам. инв. № | Инв. № дубл. | Подп. и дата

ВЕУ-03-00-02

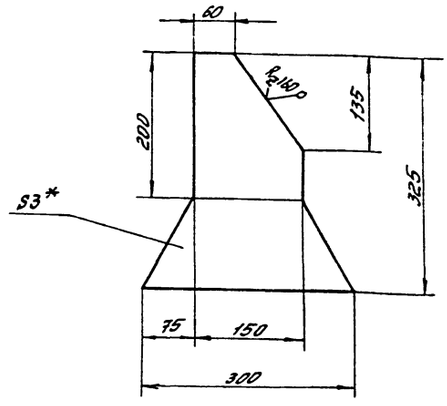

9746/9

ТП 409-14-55.87 ВЕУ-03-00-02

Изм.	Лист	№ докум.	Подпись	Дата
Разработ.		Крамаровская		
Проверил		Пуцман		
Рук. гр.		Огиенко		
Н. контр.		Гойхман		
Гл. констр.		Гойхман		

Ребро

Лит.	Масса	Масштаб
И	1,3	1:5

Лист | Листов 1

Лист 3 ГОСТ 19904-74* / Ст3 ГОСТ 16523-70*

Минпромстрой СССР ПРОЕКТНЫЙ ИНСТИТУТ № 3 г. Одесса

Инв. № подл. | Подп. и дата | Взам. инв. № | Инв. № дубл. | Подп. и дата

Довгаль

ВЕУ-03-00-04

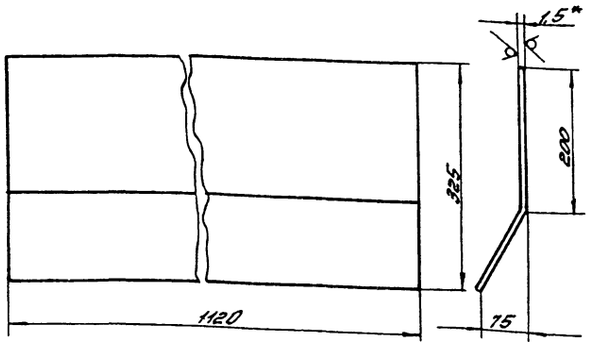

*1. Размер для справок

2. Ширина развертки ℓ≈346 мм

Изм.	Лист	№ докум.	Подпись	Дата
Разработ.		Крамаровская		
Проверил		Пуцман		
Рук. гр.		Огиенко		
Н. контр.		Гойхман		
Гл. констр.		Гойхман		

Ребро

Лит.	Масса	Масштаб
И	4,5	1:5
Лист	Листов 1	

Лист 1.5 ГОСТ 19904-74* Ст3 ГОСТ 16523-70*

Минпромстрой СССР ПРОЕКТНЫЙ ИНСТИТУТ N3 г. Одесса

ВЕУ-00-00-01

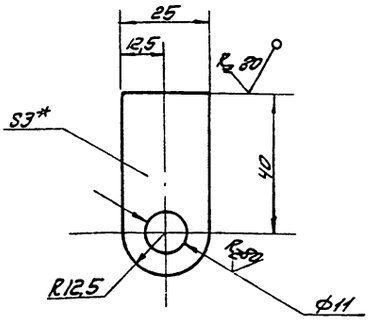

*Размер для справок

Изм.	Лист	№ докум.	Подп.	Дата
Разработ.		Крамаровская		
Провер.		Пуцман		
Рук. гр.		Огиенко		
Н. контр.		Гойхман		
Гл. конст.		Гойхман		

Ушко

Лит.	Масса	Масштаб
И	0,022	1:1
Лист	Листов 1	

Лист 3 ГОСТ 19904-74* Лист Ст3 ГОСТ 16523-70*

Минпромстрой СССР ПРОЕКТНЫЙ ИНСТИТУТ N3 г. Одесса

ВЕУ-00-00-02

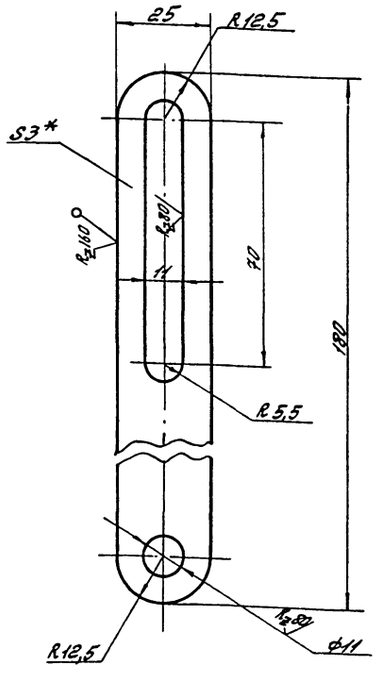

*Размер для справок

Изм.	Лист	№ докум.	Подп.	Дата
Разработ.		Крамаровская		
Проверил		Пуцман		
Рук. гр.		Огиенко		
Н. контр.		Гойхман		
Гл. констр.		Гойхман		

Планка

Лит.	Масса	Масштаб
И	0,15	1:1
Лист	Листов 1	

Лист 3 ГОСТ 19904-74* Ст3 ГОСТ 16523-70*

Минпромстройсервис ПРОЕКТНЫЙ ИНСТИТУТ N3 г. Одесса

ВЕУ-00-00-03

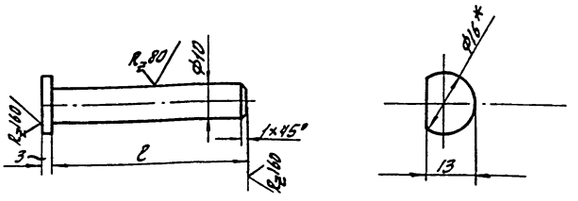

Обозначение	ℓ	Масса кг
ВЕУ-00-00-03	55	0,04
-01	100	0,06

*Размер для справок

9746/9

ТП 409-14-55.87 ВЕУ-00-00-03

Изм.	Лист	№ докум.	Подпись	Дата
Разработ.		Крамаровская		
Провер.		Пуцман		
Рук. гр.		Огиенко		
Н. контр.		Гойхман		
Гл. констр.		Гойхман		

Ось

Лит.	Масса	Масштаб
И	-	1:1
Лист	Листов 1	

Круг 1 ГОСТ 2590-71* Ст3 ГОСТ 535-79

Минпромстрой СССР ПРОЕКТНЫЙ ИНСТИТУТ N3 г. Одесса

Инв. N подл. | Подп. и дата | Взам. инв. N | Инв. N дубл. | Подп. и дата

Инв. N подл. | Подп. и дата | Взам. инв. N | Инв. N дубл. | Подп. и дата

Инв. N подл. | Подп. и дата | Взам. инв. N | Инв. N дубл. | Подп. и дата

Инв. N подл. | Подп. и дата | Взам. инв. N | Инв. N дубл. | Подп. и дата

Добгам

gost-e-ecolog.ru