ТИПОВОЙ ПРОЕКТ

409-14-55.87

ЗДАНИЕ НАРУЖНОЙ МОЙКИ И ОКРАСКИ СТРОИТЕЛЬНЫХ МАШИН

Альбом X

Часть 2

Нестандартизированное оборудование. Оборудование участка окраски.

4-6-38

КФ ЦИТП инв. №9746/8

gost.e-ecolog.ru

ЦЕНТРАЛЬНЫЙ ИНСТИТУТ ТИПОВОГО ПРОЕКТИРОВАНИЯ
ГОССТРОЯ СССР
КИЕВСКИЙ ФИЛИАЛ
г Киев 57 ул Эжена Потье № 12

62/14
Заказ № 1100 Инв № 9746/8 Тираж 300

Сдано в печать 8/II 1988 Цена 6-38

ТИПОВОЙ ПРОЕКТ

409-14-55.87

ЗДАНИЕ НАРУЖНОЙ МОЙКИ И ОКРАСКИ СТРОИТЕЛЬНЫХ МАШИН

Альбом X

Часть 2

СОСТАВ ПРОЕКТА

Альбом I	Технологические решения, отопление и вентиляция, водопровод и канализация, электроснабжение, автоматика, автоматическое пожаротушение, связь и сигнализация.
Альбом II	Архитектурно-строительные решения.
Альбом VI	Сметы.
Альбом VII	Ведомости потребности в материалах.
Альбом IX	Нестандартизированное оборудование. Оборудование участка мойки
Альбом X части 1,2,3	Нестандартизированное оборудование Оборудование участка окраски.

Примененные типовые проектные решения.

Типовые проектные решения 904-02-4 „Автоматизация, управление и силовое электрооборудование приточных вентиляционных камер типа 1ПК10÷1ПК150. Автоматизация" ГПИ „Сантехпроект" Альбомы. 0; I ч.1; III ч.1, 2; XXI ч.1.

Типовые проектные решения 904-02-5 „Автоматизация, управление и силовое электрооборудование приточных вентиляционных камер типа 1ПК10÷1ПК150. Управление и силовое электрооборудование." ГПИ Электропроект Альбомы: 0; II; V; VI; XIV

Типовые проектные решения 904-02-8 „Воздушно-тепловые завесы с центробежными вентиляторами. Автоматическое управление и силовое электрооборудование" ГПИ „Электропроект," „Сантехпроект" Альбомы: 0 I.

Распространяет Киевский филиал ЦИТП.

Разработан Проектным институтом N3 Минпромстроя СССР

Утвержден Госстроем СССР протокол NA4-50 от 18.08.1986г. Введен в действие Проектным институтом N3 приказ N 38 от 29.02.1986г.

Главный инженер института Ф.Мирошниченко

Главный инженер проекта У.Булавин

КФ ЦИТП инв.N 9746/8

Привязан:

Инв. №

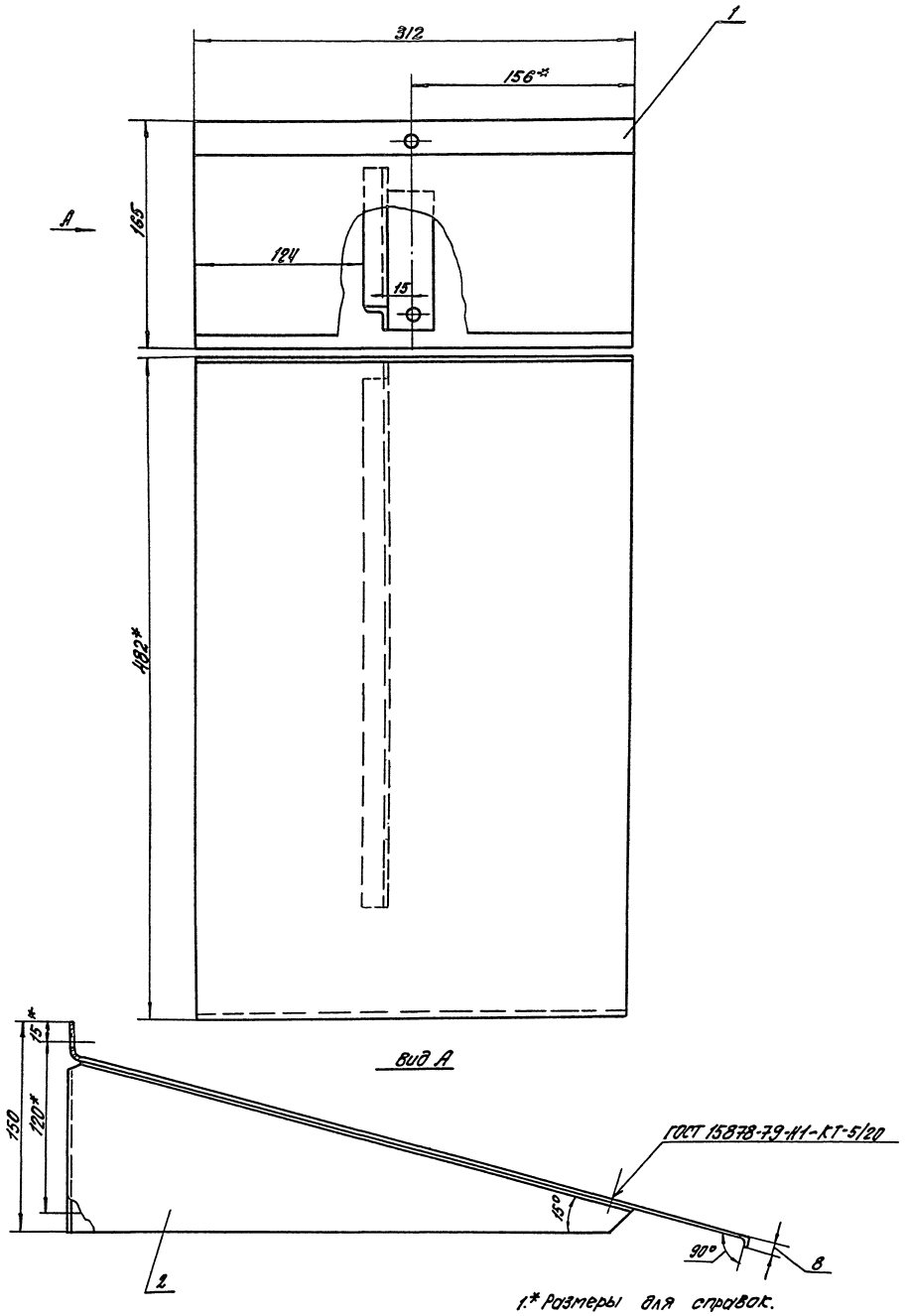

1.* Размеры для справок.
2. Выбоины, вмятины и коробление не допускаются.
3. Грунтовать ХС-010. Красить эмалью ПХВ-512 ТУМХП 3560-52.

9746/8

					ТП 409-14-55.87; ВАМ-01-07-00-00СБ			
Изм.	Лист	N докум.	Подп.	Дата	Отражатель Сборочный чертеж	Лит.	Масса	Масшт.
Разраб.		Печенко				И	3	1:2
Провер.		Пушкин				Лист	Листов 1	
Рук. гр.		Пченко				Минпромстрой СССР ПРОЕКТНЫЙ ИНСТИТУТ №3 г. Одесса		
Н. контр.		Гойхман						
Гл. конст.		Гойхман						

Инв. № подл.	Подп. и дата	Взам. инв. №	Инв. № дубл.	Подп. и дата

9746/8

ВАМ-01-07-00-01

82

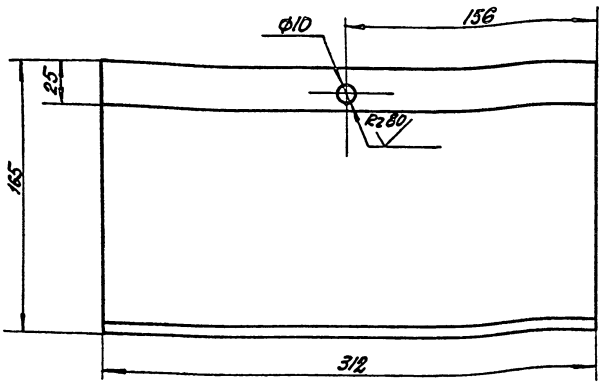

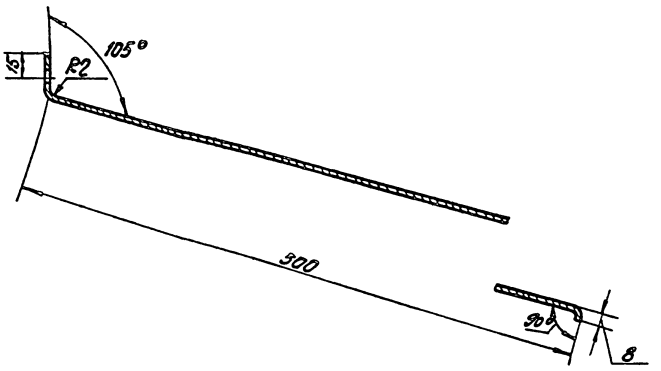

Развертка
М1:10

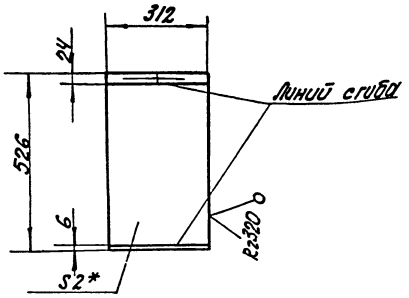

* Размер для справок

Изм.	Лист	N докум.	Подп.	Дата	ТП 409-14-55.87;	ВАМ-01-07-00-01		
Разраб.		Печененко			Лист	Лит. И	Масса 2,5	Масшт. 1:2
Пр.Вер.		Пуцман				Лист	Листов 1	
Рук.гр.		Огиенко			Лист 2 ГОСТ 19904-74* Ст.3 ГОСТ 16523-70*	Минпромстрой СССР ПРОЕКТНЫЙ ИНСТИТУТ НЗ г. Одесса		
Н.контр.		Гойхман						
Рук.гр.		Гойхман						

Инв. N подл. | Подп. и дата | Взам. инв. N | Инв. N дубл. | Подп. и дата

Формат	Зона	Поз.	Обозначение	Наименование	К-во	Примечание
				Документация		
А2			ВАМ-01-07-00-00СБ	Сборочный чертеж		
				Детали		
А3		1	ВАМ-01-07-00-01	Лист	1	
А3		2	ВАМ-01-04-00-01	Кронштейн	1	

9746/8

Изм.	Лист	N докум.	Подп.	Дата	ВАМ-01-07-00-00			
Разраб.		Печененко			Отражатель	Лит. И	Лист	Листов 1
Пр.Вер.		Пуцман				Минпромстрой СССР ПРОЕКТНЫЙ ИНСТИТУТ НЗ г. Одесса		
Рук.гр.		Огиенко						
Н.контр.		Гойхман						
Гл.конст.		Гойхман						

Инв. N подл. | Подп. и дата | Взам. инв. N | Инв. N дубл. | Подп. и дата

9746/8

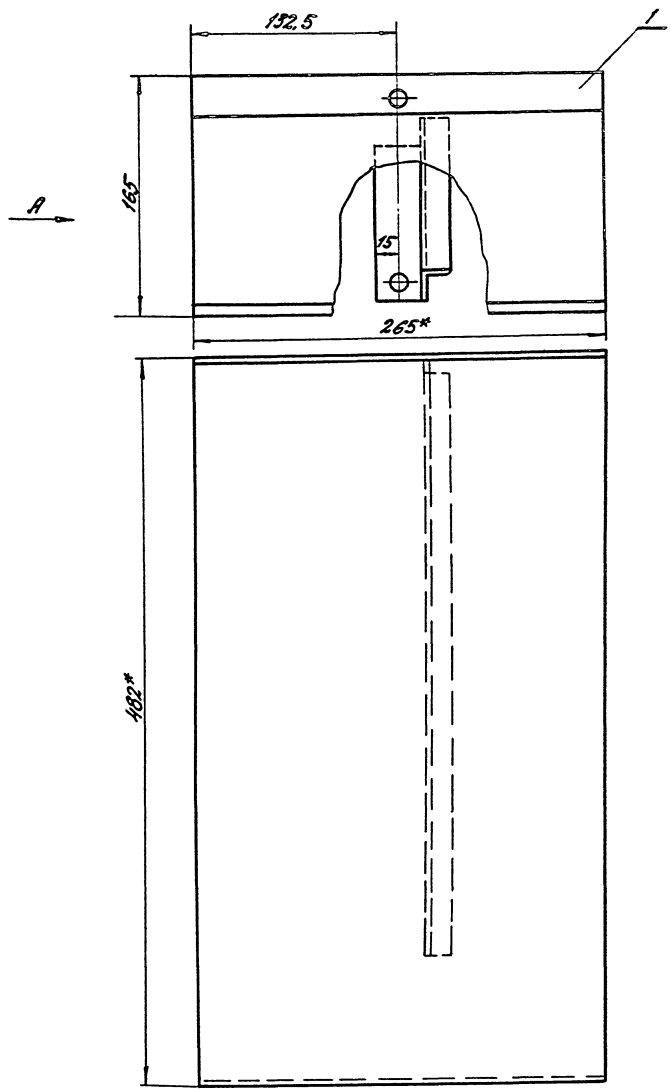

Вид А

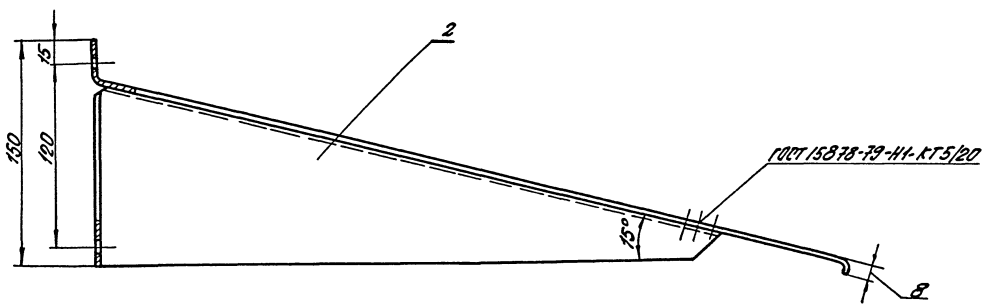

1. Выбоины, вмятины и коробление не допускаются.
2. * Размеры для справок.
3. Грунтовать ХС-010. Красить эмалью

ПХВ-512 ТУМХП 3560-52

9746/8

					т.п 409-14-55.87; ВАМ-01-08-00-00СБ			
Изм.	Лист	N докум.	Подп.	Дата	Отражатель	Лит.	Масса	Масшт.
Разраб.		Печененко				И	2,7	1:2
Провер.		Пуцман			Сборочный чертеж	Лист	Листов 1	
Рук. гр.		Пуценко				Минпромстрой ССР		
Н. контр.		Гедхман				ПРОЕКТНЫЙ ИНСТИТУТ ВЗ г. Одесса		
Гл. конс.		Гедхман						

Инв. № подл. | Подп. и дата | Взам. инв. № | Инв. № дубл. | Подп. и дата

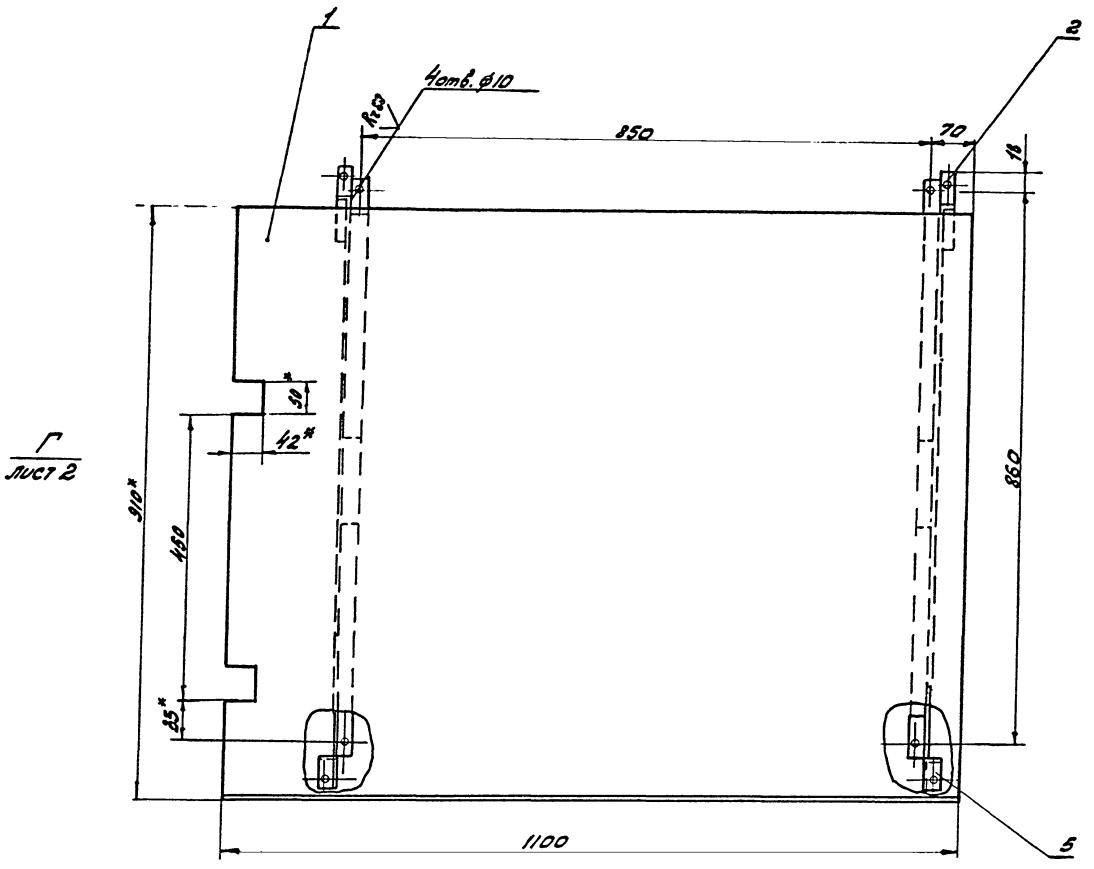

Г
лист 2

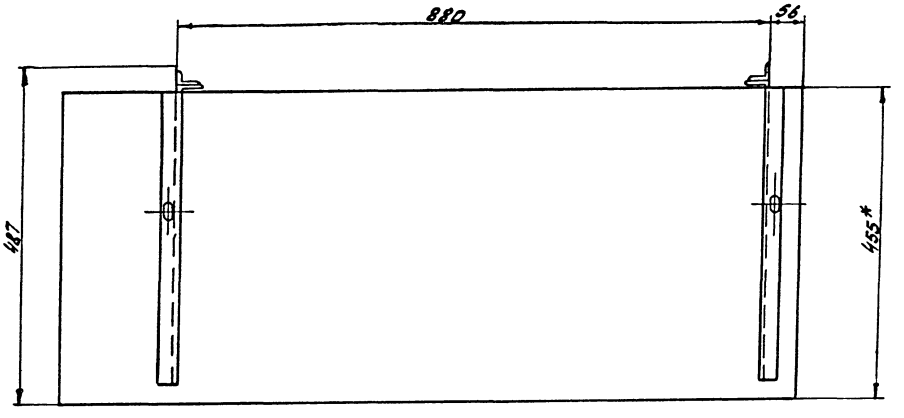

1. Выбоины, вмятины и коробление не допускаются.
2. Лист в местах надреза отогнуть при монтаже в соответствии с сопрягаемым узлом.
3. * Размеры для справок.
4. Грунтовать ХС-010. Красить эмалью ПХВ-512 ГУМХП 3560-52.

9746/8

						ТП 409-14-55.87; ВМ-01-09-00-005Б	
Изм.	Лист	№докум.	Подп.	Дата	Отражатель. Сборочный чертеж.	Лит.	Масса	Масштаб
Разраб.		Пучинин				И	25	1:5
Провер.		Пучкин				Лист 1	Листов 2	
Рук гр.		Огиенко				Минпромстрой СССР ПРОЕКТНЫЙ ИНСТИТУТ №3 г. Одесса		
Н. контр.		Гайхман						
Гл. конст.		Гайхман						

Инв. № подл. | Подп. и дата | Взам. инв. № | Инв. № дубл. | Подп. и дата

9746/8

Вид Г лист 1

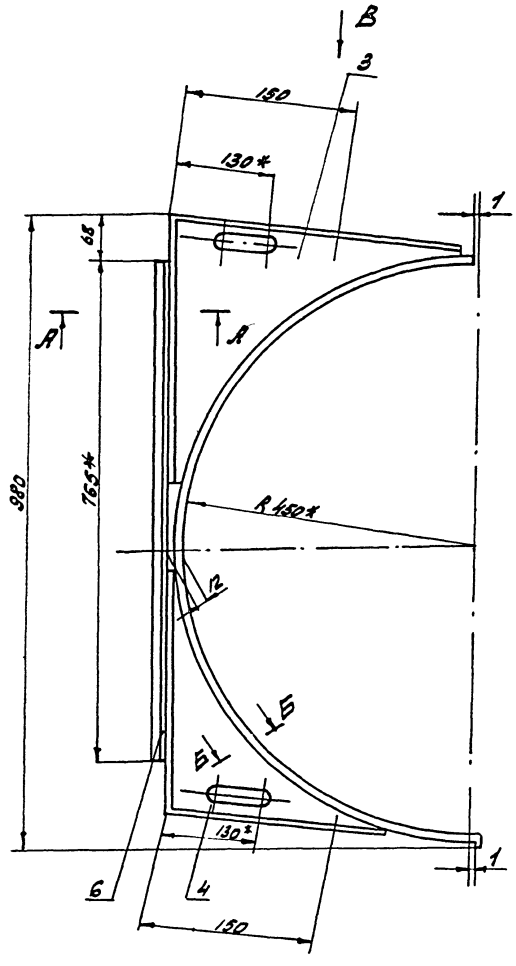

Вид В повернуто
М1:2

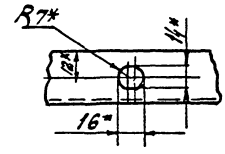

А-А
М1:2

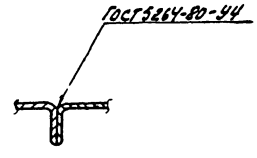

Б-Б повернуто
М1:1

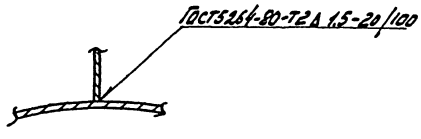

* Размеры для справок

9746/8

				ТП 409-14-55.87;	ВАМ-01-09-00-00СБ
Изм.	Лист	№ докум.	Подп.	Дата	Отрыватель.	Лит	Масса	Масштаб
Разраб.		Печенежский				И	—	—
Провер.		Пущкин			Сборочный чертеж	Лист 2	Листов 2	
Рук. гр.		Ощенко				Министерство СССР ПРОЕКТНЫЙ ИНСТИТУТ №3 г. Одесса		
Н. контр.		Гайхман						
Гл. констр.		Гайхман						

Инв. № подл. | Подп. и дата | Взам. инв. № | Инв. № дубл. | Подп. и дата

9746/8

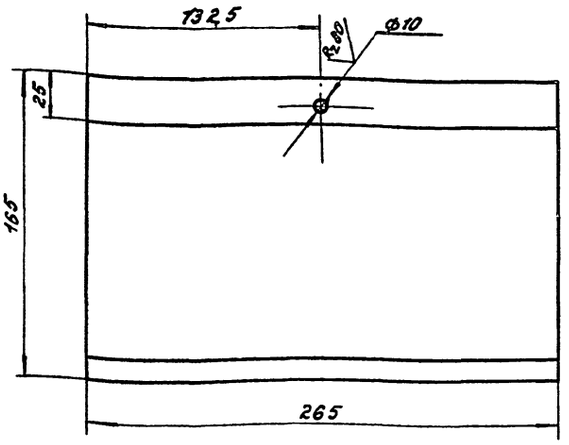

Развертка
М1:10

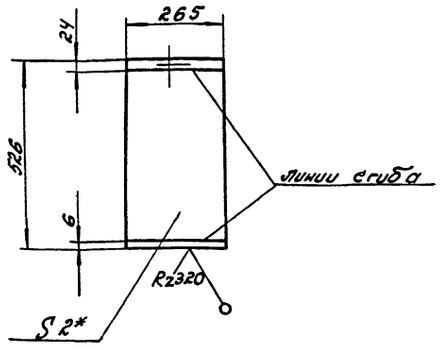

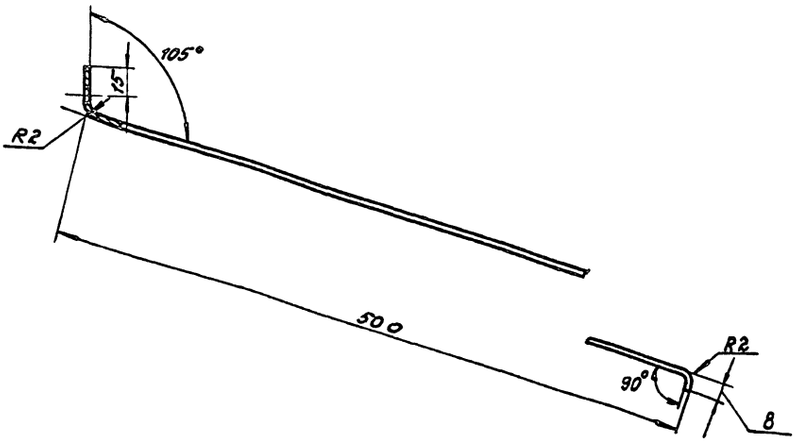

*Размер для справок

				ВАМ-01-08-00-01	
Изм.	Лист	Ндокум.	Подп.	Дата	
Разраб.		Печенченко			Лист
Провер.		Пучман			
Рук. гр.		Печенко			Лит. И; Масса 2.2; Масшт. 1:2
Н. контр.		Гойхман			
Гл. констр.		Гойхман			Лист; Листов 1
					Лист 2 ГОСТ 19904-74* Ст. 3 ГОСТ 16523-70
					Минпромстрой СССР ПРОЕКТНЫЙ ИНСТИТУТ №3 г. Одесса

Инв. № подл. | Подпись и дата | Взам. инв. № | Инв. № дубл. | Подпись и дата

Формат	Зона	Поз.	Обозначение	Наименование	К-во	Примечание
				Документация		
А2			ВАМ-01-08-00-00СБ	Сборочный чертеж		
				Детали		
А3		1	ВАМ-01-08-00-01	Лист	1	
А3		2	ВАМ-01-03-00-01	Кронштейн	1	

9746/8

				ВАМ-01-08-00-00	
Изм.	Лист	Ндокум.	Подп.	Дата	
Разраб.		Печенченко			Отражатель
Провер.		Пучман			
Рук. гр.		Печенко			Лит. И; Лист; Листов 1
Н. контр.		Гойхман			
Гл. констр.		Гойхман			Минпромстрой СССР ПРОЕКТНЫЙ ИНСТИТУТ №3 г. Одесса

Инв. № подл. | Подпись и дата | Взам. инв. № | Инв. № дубл. | Подпись и дата

Формат	Зона	Поз.	Обозначение	Наименование	К-во	Примечание
				Документация		
*			ВАМ-01-09-00-00СБ	Сборочный чертеж		*А2х2
				Детали		
А2		1	ВАМ-01-09-00-01	Лист	1	
А3		2	ВАМ-01-09-00-02	Кронштейн	1	
А3		3	ВАМ-01-09-00-03	Кронштейн	1	
А3		4	ВАМ-01-09-00-04	Кронштейн	1	
А3		5	ВАМ-01-09-00-05	Кронштейн	1	
А4		6	ВАМ-01-09-00-06	Уголок	2	

9746/8

				ВАМ-01-09-00-00 ТП 409-14-55.87	
Изм.	Лист	Ндокум.	Подп.	Дата	
Разраб.		Печенченко			Отражатель
Провер.		Пучман			
Рук. гр.		Печенко			Лит. И; Лист; Листов 1
Гл. констр.		Гойхман			
Н. контр.		Гойхман			Минпромстрой СССР ПРОЕКТНЫЙ ИНСТИТУТ №3 г. Одесса

Инв. № подл. | Подпись и дата | Взам. инв. № | Инв. № дубл. | Подпись и дата

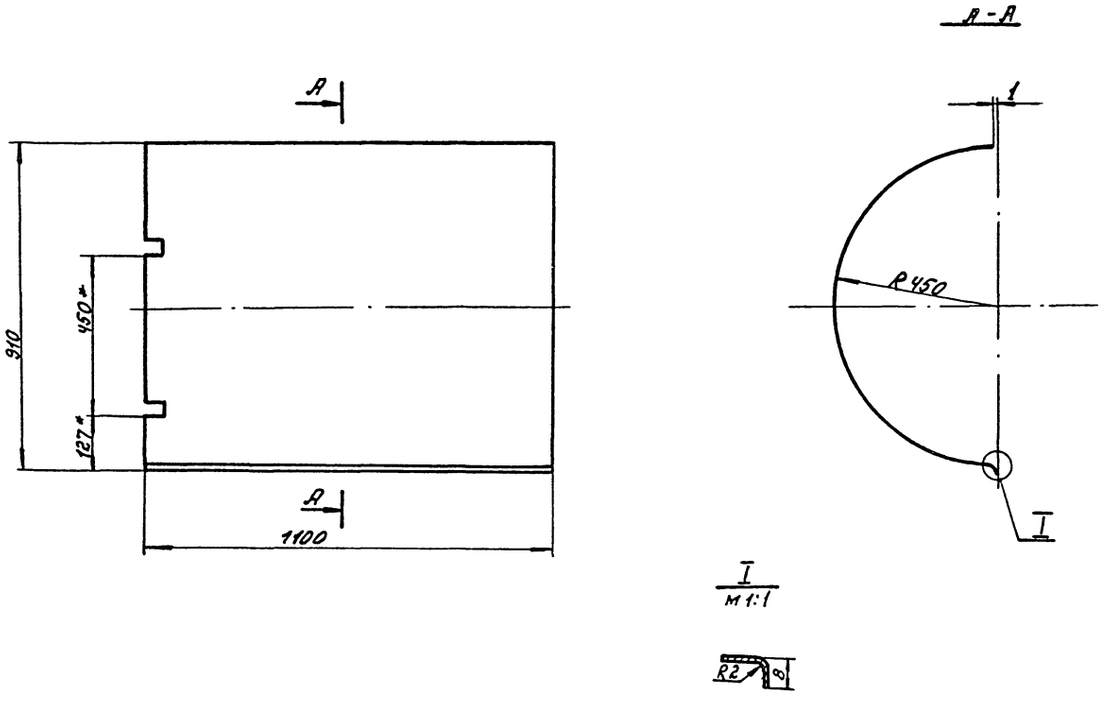

Развертка
м 1:10

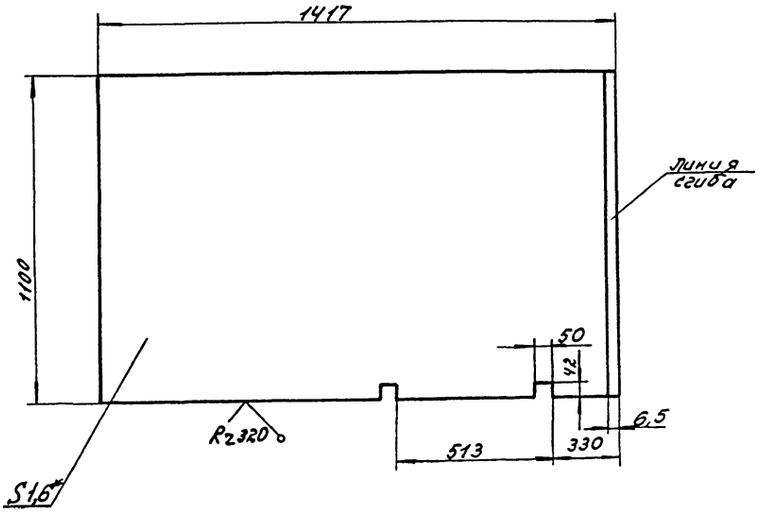

*Размеры для справок

9746/8

					ТП 409-14-55.87 ВАМ-01-09-00-01			
Изм.	Лист	Адокум.	Подп.	Дата	Лист	Лит.	Масса	Масшт.
Разраб.		Прусненко				И	19,3	1:10
Провер.		Пучман				Лист	Листов 1	
Рук.гр.		Огиенко						
Н.контр.		Гойхман			Лист 1.6 ГОСТ 19904-74* Ст. 3 ГОСТ 16523-70*	Минпромстрой СССР ПРОЕКТНЫЙ ИНСТИТУТ №3 г. Одесса		
Гл.конст.		Гойхман						

Инв. № подл. | Подп. и дата | Взам. инв. № | Инв. № дубл. | Подп. и дата

9746/8

Развертка

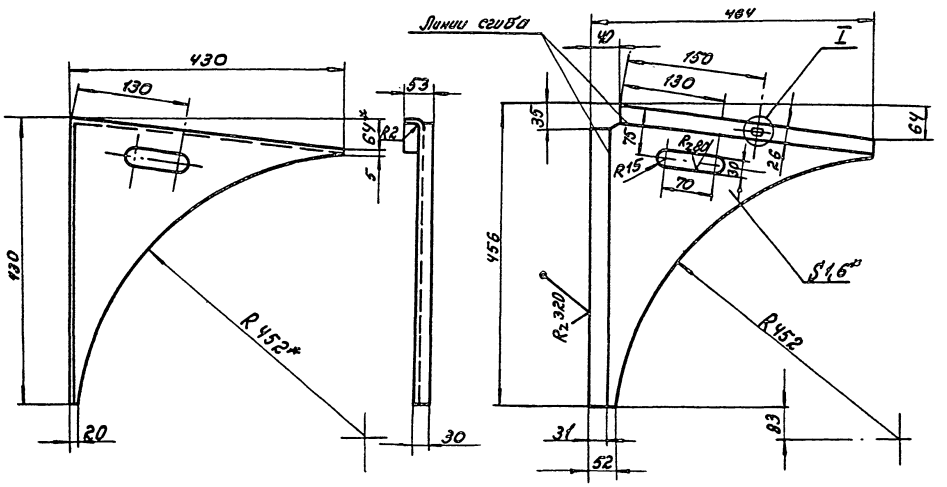

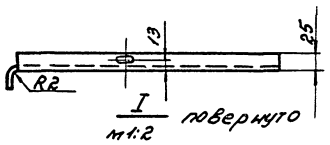

I повернуто
м1:2

*Размер для справок

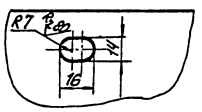

				ВАМ-01-09-00-02	
Изм.	Лист	№ докум.	Подп.	Дата	
Разраб.		Печенько			Кронштейн
Провер.		Пучман			
Рук. гр.		Оленко			
Н. контр.		Гойхман			Лист 16 ГОСТ 19904-74* Ст3 ГОСТ 16523-70*
Гл. констр.		Гойхман			

Лит.	Масса	Масшт.
Н	1,5	1:5
Лист	Листов 1	

Минпромстрой СССР
ПРОЕКТНЫЙ ИНСТИТУТ №3
г. Одесса

Инв. № подл. | Подп. и дата | Взам. инв. № | Инв. № дубл. | Подп. и дата

Развертка

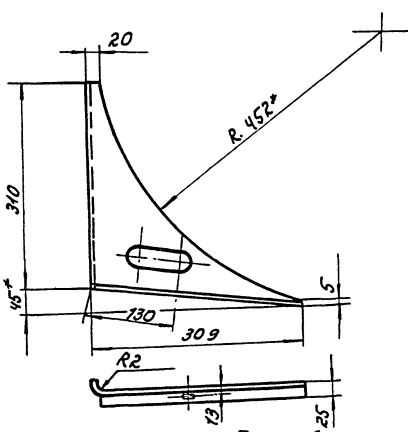

I повернуто
м1:2

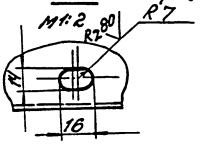

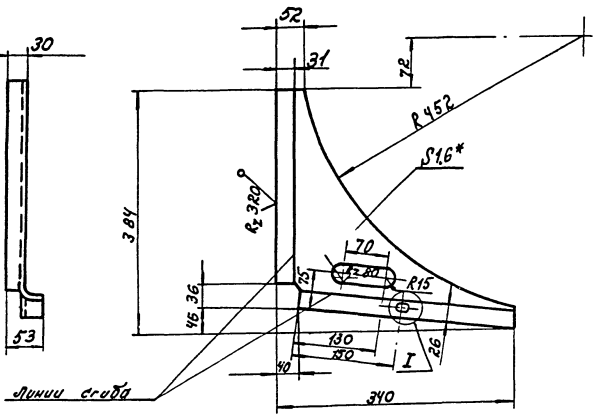

*Размеры для справок

9746/8

				ВАМ-01-09-00-04 ТП 409-14-55.87	
Изм.	Лист	№ докум.	Подп.	Дата	
Разраб.		Печенько			Кронштейн
Провер.		Пучман			
Рук. гр.		Оленко			
Н. контр.		Гойхман			Лист 16 ГОСТ 19904-74* Ст3 ГОСТ 16523-70*
Гл. констр.		Гойхман			

Лит.	Масса	Масшт.
Н	0,8	1:5
Лист	Листов 1	

Минпромстрой СССР
ПРОЕКТНЫЙ ИНСТИТУТ №3
г. Одесса

9746/8

Инв. № подл. | Подп. и дата | Взам. инв. № | Инв. № дубл. | Подп. и дата

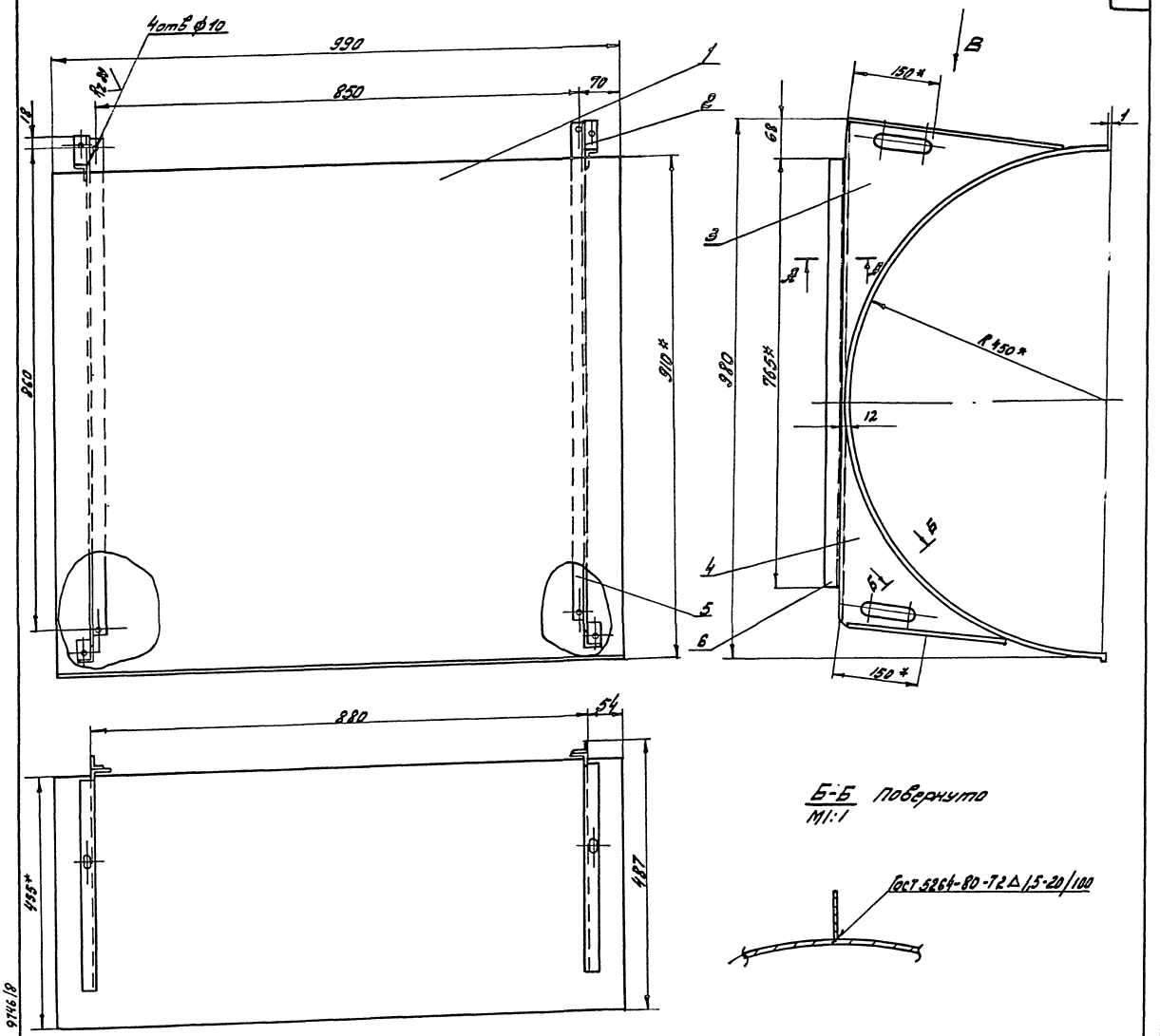

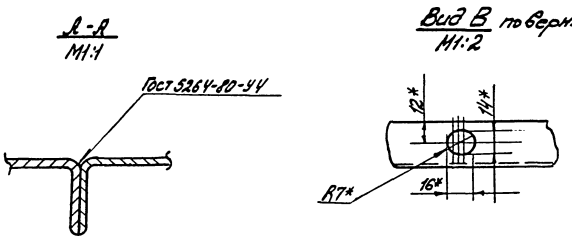

1. Выбоины, вмятины и коробление не допускаются.
2.* Размеры для справок.
3. Грунтовать ХС-010. Красить эмалью ПХВ-512 ТУМХП 3560-52.

9746/8

					ТП 409-14-55.87; ВАМ-01-10-00-00СБ			
Изм	Лист	N докум.	Подп.	Дата	Отражатель. Сборочный чертеж.	Лит	Масса	Масштаб
Разраб		Печенко				И	23	1:5
Провер		Пуцкон				Лист	Листов 1	
Рук.гр.		Огиенко				Минпромстрой СССР ПРОЕКТНЫЙ ИНСТИТУТ №3 г. Одесса		
Н. контр.		Гойхман						
Гл. контр.		Гойхман						

Инв.№ подл.	Подп. и дата	Взам. инв.	Инв.№ дубл.	Подп. и дата

9746/8

ВАМ-01-05-00-01

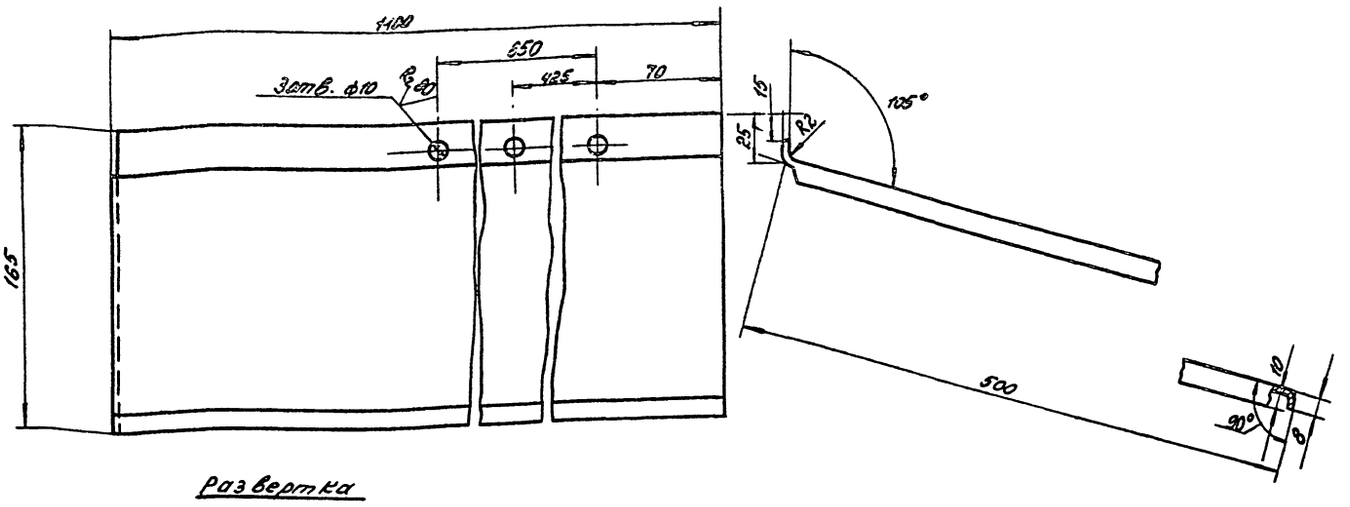

Развертка
м 1:10

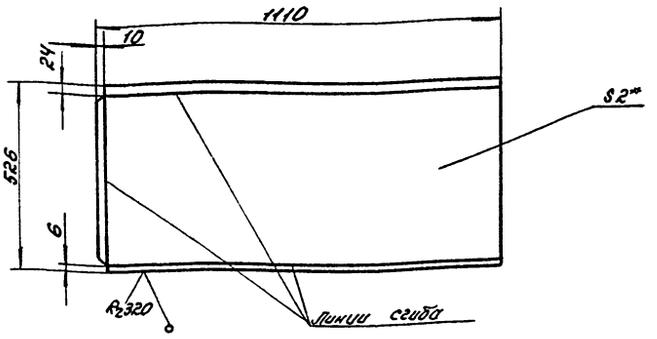

1.* Размер для справок.
2. Выбоины, вмятины и коробление не допускаются.
3. Смещение осей отверстий от номинального расположения не более 0,5 мм.

					ВАМ-01-05-00-01			
изм.	Лист	N докум.	Подп.	дата	Лист	Лит.	Масса	Масшт.
Разраб.		Печененко				Н	9	1:2
Провер.		Пучман				Лист	Листов 1	
Рук.гр.		Огиенко				Минпромстрой СССР		
Н.контр.		Гойхман			Лист 2 ГОСТ 19904-74* Ст.3 ГОСТ 16523-70*	ПРОЕКТНЫЙ ИНСТИТУТ №3 г. Одесса		
Гл.констр.		Гойхман						

Инв. N подл. | Подп. и дата | Взам. инв. N | Инв. N дубл. | Подп. и дата

ВАМ-01-09-00-06

$R_z 320$

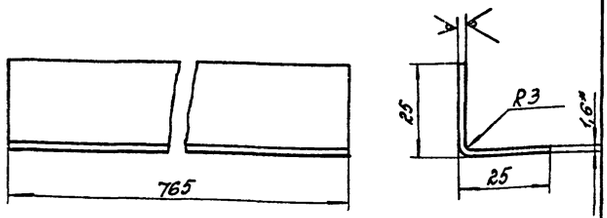

1.* Размер для справок
2. Ширина развертки - 46 мм.

					ВАМ-01-09-00-06			
изм.	Лист	N докум.	Подп.	дата	Уголок	Лит.	Масса	Масшт.
Разраб.		Печененко				Н	0,45	1:1
Провер.		Пучман				Лист	Листов 1	
Рук.гр.		Огиенко				Минпромстрой СССР		
Н.контр.		Гойхман			Лист 1,6 ГОСТ 19904-74* Ст. 3 ГОСТ 16523-70*	ПРОЕКТНЫЙ ИНСТИТУТ №3 г. Одесса		
Гл.констр.		Гойхман						

9746/8

Формат	Зона	Поз.	Обозначение	Наименование	К-во	Примечание
				Документация		
А2			ВАМ-01-10-00-00СБ	Сборочный чертеж		
				Детали		
А3		1	ВАМ-01-10-00-01	Лист	1	
А3		2	ВАМ-01-09-00-02	Кронштейн	1	
А3		3	ВАМ-01-09-00-03	Кронштейн	1	
А3		4	ВАМ-01-09-00-04	Кронштейн	1	
А3		5	ВАМ-01-09-00-05	Кронштейн	1	
А4		6	ВАМ-01-09-00-06	Уголок	2	

9746/8

					ВАМ-01-10-00-00; ТП 409-14-55.87			
изм.	Лист	N докум.	Подп.	дата	Отражитель	Лит.	Лист	Листов
Разраб.		Печененко				Н		1
Провер.		Пучман				Минпромстрой СССР		
Рук.гр.		Огиенко				ПРОЕКТНЫЙ ИНСТИТУТ №3 г. Одесса		
Н.контр.		Гойхман						
Гл.констр.		Гойхман						

Инв. N подл. | Подп. и дата | Взам. инв. N | Инв. N дубл. | Подп. и дата

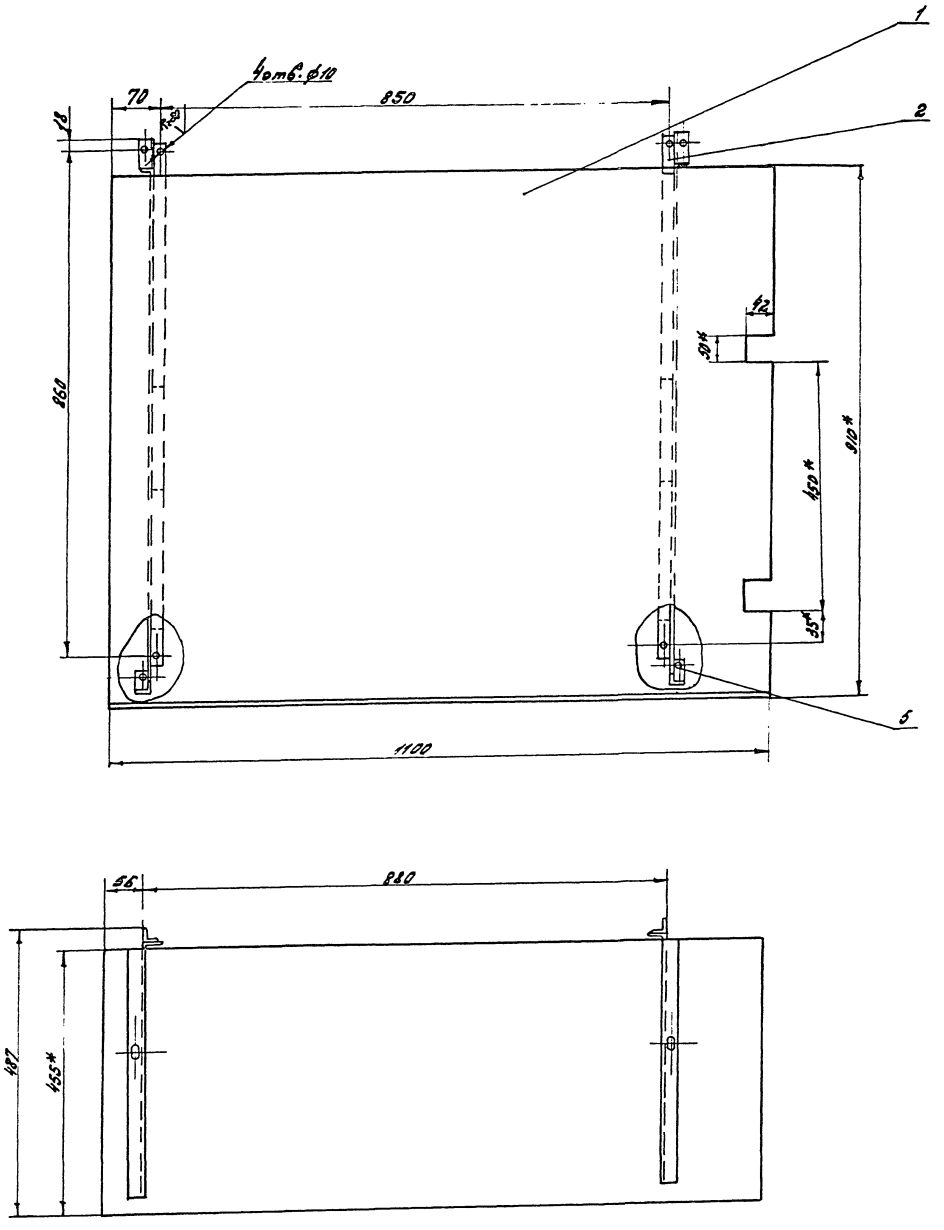

9746/8

					ТП 409-14-55.87	ВАМ-01-11-00-00СБ		
Изм.	Лист	N докум.	Подп.	Дата	Отрафатель Сборочный чертеж	Лит.	Масса	Масштаб
Разраб.		Печенко				И	25	1:5
Провер.		Пушкин				Лист	Листов	
Рук. гр.		Огиенко				Минпромстрой СССР ПРОЕКТНЫЙ ИНСТИТУТ №3 г. Одесса		
Н. контр.		Гойхман						
Гл. контр.		Гойхман						

Инв. № подл.	Подп. и дата	Взам. инв. №	Инв. № дубл.	Подп. и дата

9746/8

Вид Г лист 1

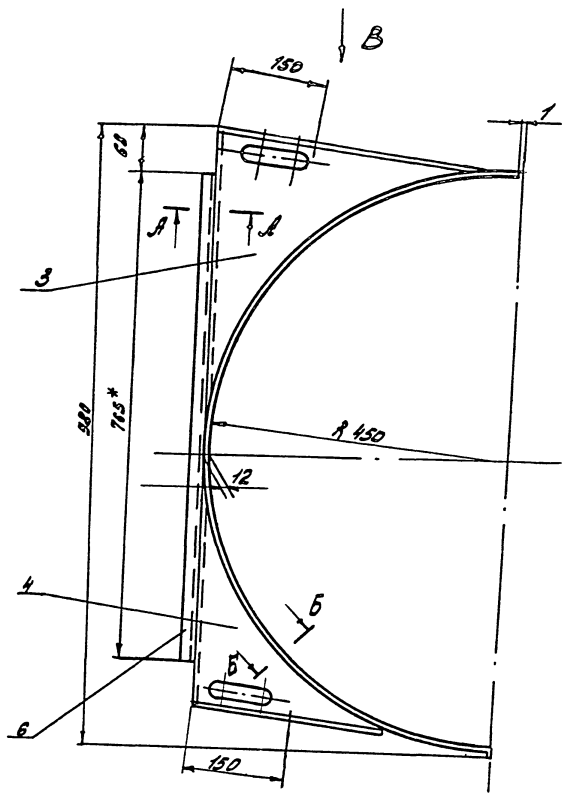

А-А
М1:1

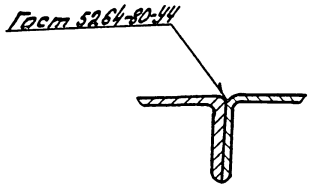

Б-Б повернуто
М1:1



1. Выбоины, вмятины и коробление не допускаются.
2.* Размеры для справок.
3. Наружную поверхность шпатлевать ХВ-005 грунтовать ХС-010.
Внутреннюю поверхность грунтовать ХС-010 красить эмалью ПХВ-512 ТУМХП 3560-52. цветом соответствующего - цвету основного технологического оборудования.

Вид В
М1:2

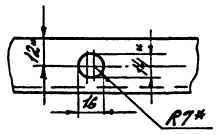

9746/8

Изм.	Лист	№ докум.	Подп.	Дата	ТП 409-14-55.87;	ВАМ-01-11-00-00СБ		
Разработ.		Печенкин			Отражатель. Сборочный чертеж.	Лит	Масса	Масштаб
Провер.		Пуцман				И	—	—
Рук. гр.		Огиенко				Лист 2	Листов 2	
Н. контр.		Гойхман				Минпромстрой СССР ПРОЕКТНЫЙ ИНСТИТУТ №3 г. Одесса		
Гл. констр.		Гойхман						

Инв. № подл. | Подп. и дата | Взам. инв. № | Инв. № дубл. | Подп. и дата | 9746/8

ВАМ-01-10-00-01

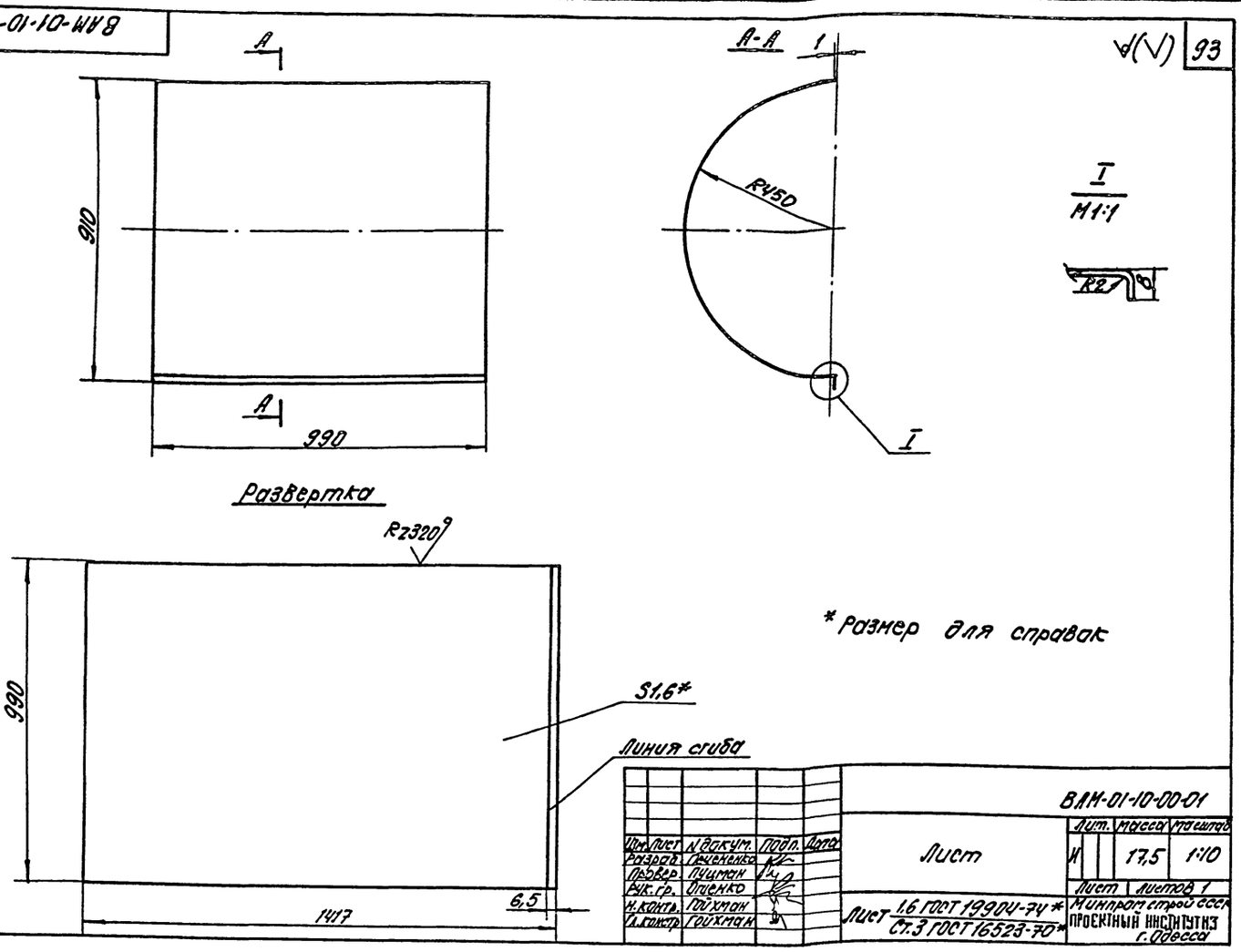

Изм.	Лист	N докум.	Подп.	Дата
Разраб.		Печененко		
Провер.		Пуцман		
Рук. гр.		Огиенко		
Н. контр.		Гойхман		
Гл. констр.		Гойхман		

ВАМ-01-10-00-01

Лист

Лит.	Масса	Масштаб
И	17,5	1:10

Лист | Листов 1

Лист 1,6 ГОСТ 19904-74* Ст.3 ГОСТ 16523-70*

Минпромстрой СССР ПРОЕКТНЫЙ ИНСТИТУТ ИЗ г. Одесса

Инв. № подл. | Подп. и дата | Взам. инв. № | Инв. № дубл. | Подп. и дата

ВАМ-01-11-00-01

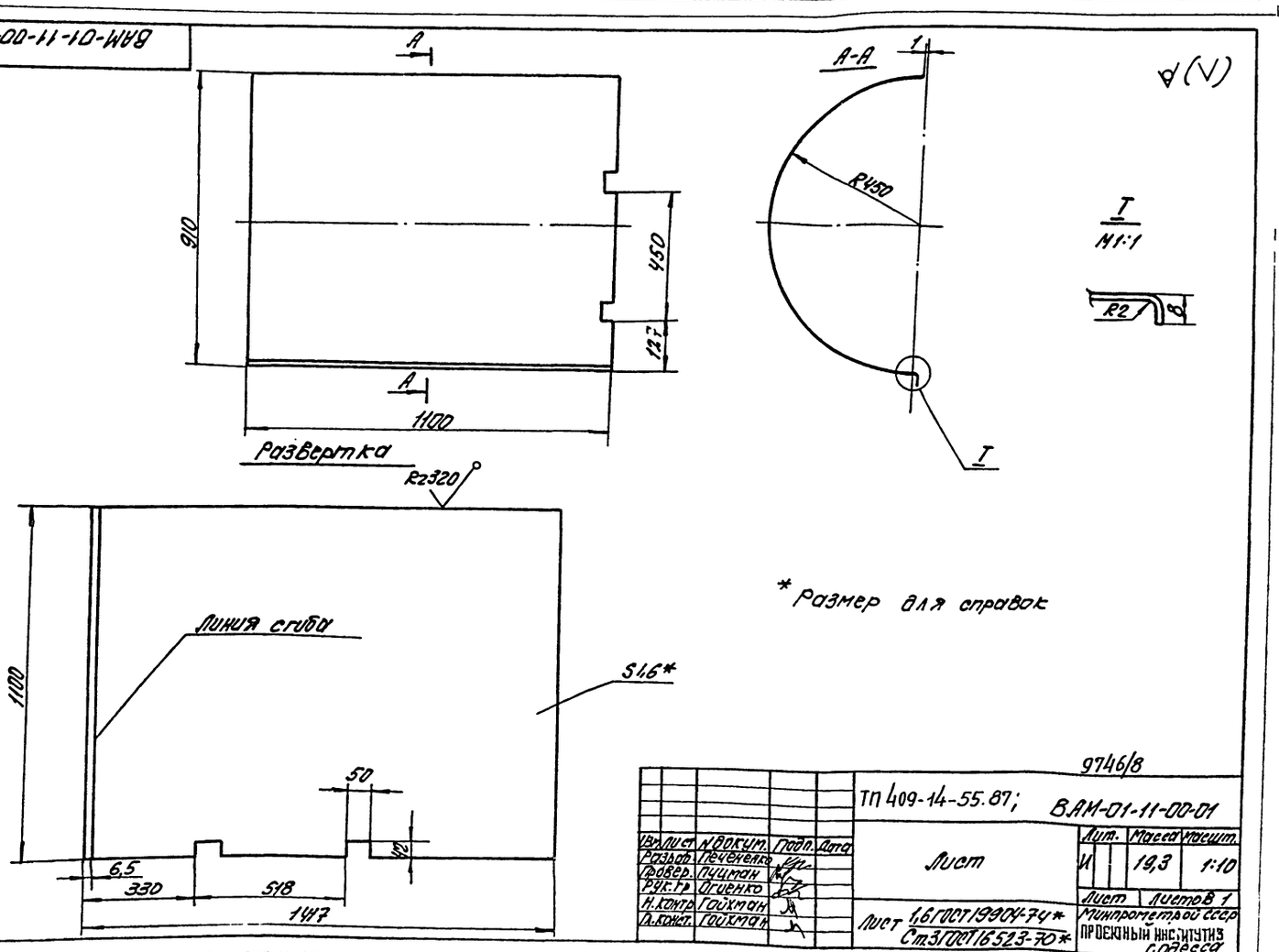

9746/8

Изм.	Лист	N докум.	Подп.	Дата
Разраб.		Печененко		
Провер.		Пуцман		
Рук. гр.		Огиенко		
Н. контр.		Гойхман		
Гл. констр.		Гойхман		

ТП 409-14-55.87; ВАМ-01-11-00-01

Лист

Лит.	Масса	Масшт.
И	19,3	1:10

Лист | Листов 1

Лист 1,6 ГОСТ 19904-74* Ст.3 ГОСТ 16523-70*

Минпромстрой СССР ПРОЕКТНЫЙ ИНСТИТУТ ИЗ г. Одесса

Инв. № подл. | Подп. и дата | Взам. инв. № | Инв. № дубл. | Подп. и дата

9746/8

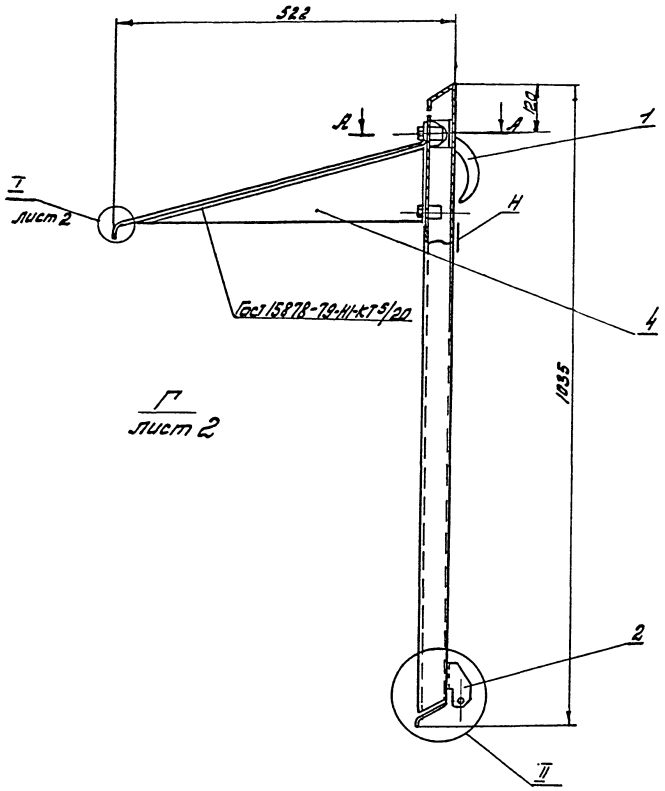

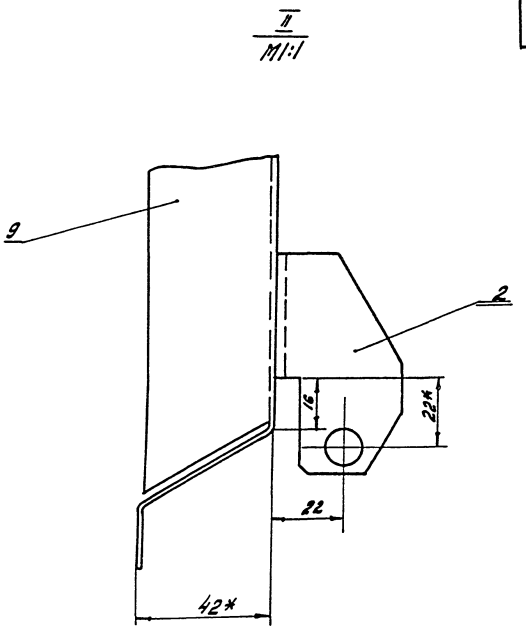

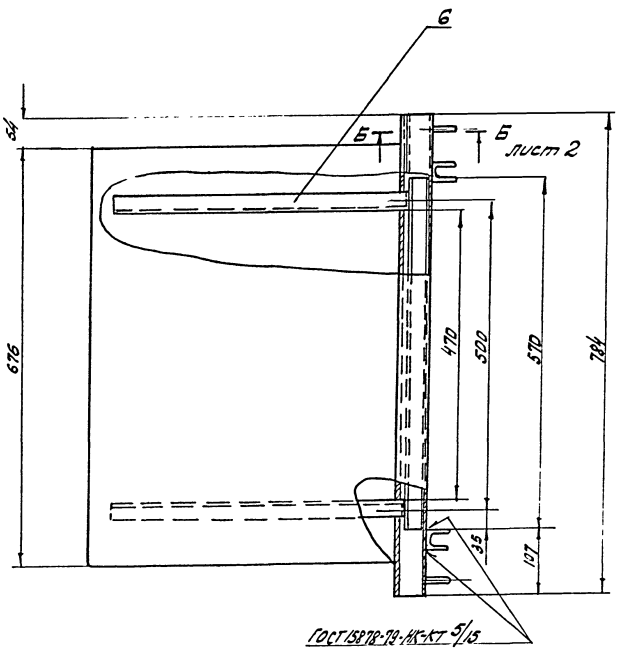

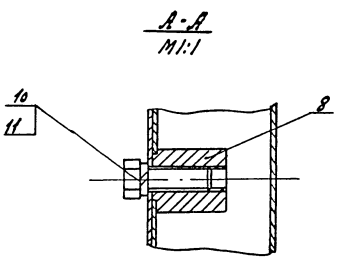

1. Выбоины, вмятины и коробление не допускаются.
2* Размеры для справок.
3. Наружную поверхность „Н" шпатлевать ХВ-005. грунтовать ХС-010.
Внутреннюю поверхность грунтовать ХС-010.
Красить эналью ПХВ-512 ТУМХП 3560-52 цветом соответствующего - цвету. основного технологического оборудования.

9746/8

					ТП 409-14-55.87;	ВАМ-01-12-00-00СБ		
Изм	Лист	№ докум.	Подп.	Дата	Люк. Сборочный чертеж.	Лит	Масса	Масштаб
Разраб.		Печенкина				Н	17.4	1:5
Провер		Пухман				Лист 1	Листов 2	
Рук.гр		Огиенко				Минпромстрой СССР ПРОЕКТНЫЙ ИНСТИТУТ №3 г. Одесса		
Н. контр		Гойхман						
Гл. констр		Гойхман						

Инв.№ подл.	Подп. и дата	Взам.инв.№	Инв.№ дубл.	Подп. и дата

9746/8

Вид Г лист 1

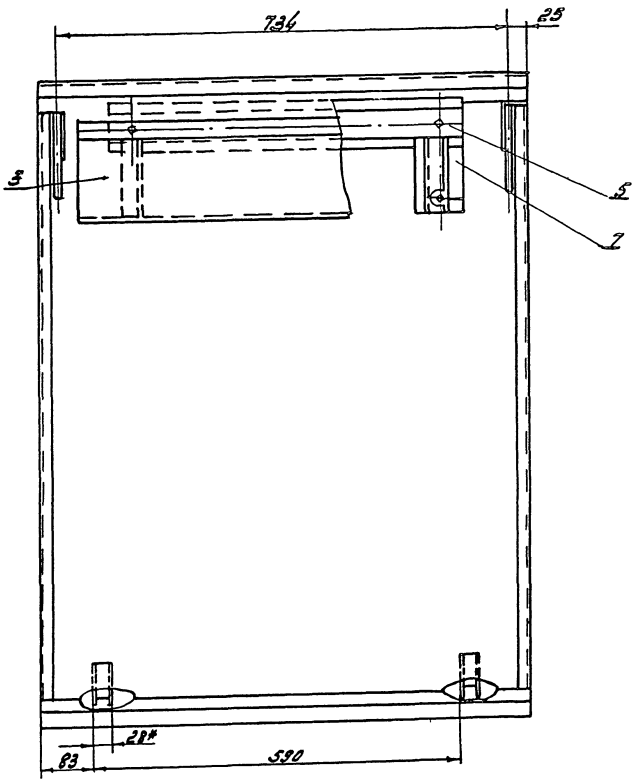

Вид В
М1:1

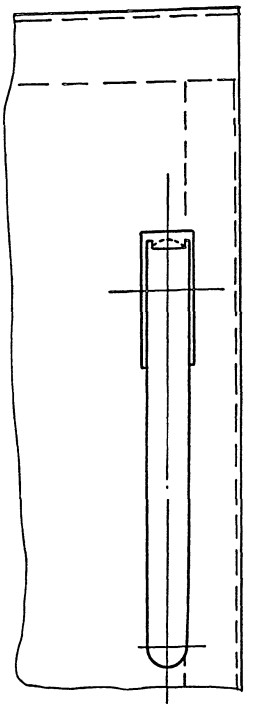

Б-Б лист 1
М1:1

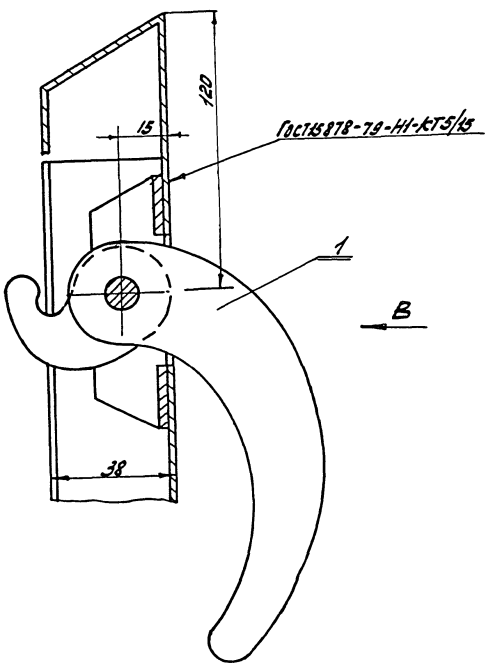

I лист 1
М2:1



* Размеры для справок.

9746/8

					ТП 409-14-55.87;	ВАМ-01-12-00-00СБ		
Изм.	Лист	№ докум.	Подп.	Дата	Люк	Лит	Масса	Масштаб
Разраб.		Печененко				И	—	—
Провер.		Пуцман			Сборочный чертеж.	Лист 2	Листов 2	
Рук. гр.		Огиенко				Минпромстрой СССР ПРОЕКТНЫЙ ИНСТИТУТ №3 г. Одесса		
Н. контр.		Гойхман						
Гл. конст.		Гойхман						

Инв. № подл.	Подп. и дата	Взам. инв. №	Инв. № дубл.	Подп. и дата

9746/8

Формат	Зона	Поз.	Обозначение	Наименование	К-во	Примечание
				Документация		
*			ВАМ-01-02-00-00СБ	Сборочный чертеж		А2×2
				Сборочные единицы		
А4		1	ВАМ-01-12-01-00СБ	Рукоятка	2	
				Детали		
А3		2	ВАМ-01-12-00-01	Кронштейн	1	
А3		3	ВАМ-01-12-00-02	Лоток	2	
А3		4	ВАМ-01-12-00-03	Кронштейн	1	
А3		5	ВАМ-01-12-00-04	Кронштейн	1	
А3		6	ВАМ-01-12-00-05	Кронштейн	1	
А3		7	ВАМ-01-12-00-06	Ребро	2	
А3		8	ВАМ-01-12-00-07	Бобышка	2	
А2		9	ВАМ-01-12-00-08	Люк	1	
				Стандартные изделия		
		10		Болт М8×30		
				ГОСТ 7798-70*	4	0.017кг
		11		Шайба 8.65Г		
				ГОСТ 6402-70*	4	0.001кг

Подп. и дата | Инв. № дубл. | Взам. инв. № | Подп. и дата | Инв. № подл.

ВАМ-01-12-00-00

Изм.	Лист	№ докум.	Подпись	Дата
Разраб.	Печененко			
Провер.	Пуцман			
Рук. гр.	Огиенко			
Гл. конст.	Гойхман			
Н. контр.	Гойхман			

Люк.

Лит.	Лист	Листов
И		1

Минпромстрой СССР
ПРОЕКТНЫЙ ИНСТИТУТ № 3
г. Одесса

Формат	Зона	Поз.	Обозначение	Наименование	К-во	Примечание
				Документация		96
А2			ВАМ-01-12-01-00СБ	Сборочный чертеж		
				Детали		
А4		1	ВАМ-01-12-01-01	Кронштейн	1	
А4		2	ВАМ-01-12-01-02	Крюк	1	
А4		3	ВАМ-01-12-01-03	Палец	1	
А3		4	ВАМ-01-12-01-04	Рукоятка	1	
				Стандартные изделия		
		5		Шплинт 3,2×20		
				ГОСТ 397-79*	1	0.001кг
		6		Шайба 12		
				ГОСТ 11371-78*	1	0.006кг

Подп. и дата | Инв. № дубл. | Взам. инв. № | Подп. и дата | Инв. № подл.

ВАМ-01-12-01-00

Изм.	Лист	№ докум.	Подпись	Дата
Разраб.	Печененко			
Провер.	Пуцман			
Рук. гр.	Огиенко			
Гл. конст.	Гойхман			
Н. контр.	Гойхман			

Рукоятка.

Лист	Лист	Листов
И		1

Минпромстрой СССР
ПРОЕКТНЫЙ ИНСТИТУТ № 3
г. Одесса

Формат	Зона	Поз.	Обозначение	Наименование	К-во	Примечание
				Документация		
А1			ВАМ-01-13-00-00СБ	Сборочный чертеж		
				Сборочные единицы		
А4		1	ВАМ-01-12-01-00СБ	Рукоятка	2	
				Детали		
А3		2	ВАМ-01-13-00-01	Лист	1	
А2		3	ВАМ-01-13-00-02	Кронштейн	1	
А2		4	ВАМ-01-13-00-03	Кронштейн	1	
А4		5	ВАМ-01-13-00-04	Уголок	2	
А3		6	ВАМ-01-13-00-05	Лист	1	
А4		7	ВАМ-01-12-00-01	Кронштейн	2	
А4		8	ВАМ-01-12-00-04	Кронштейн	2	
А2		9	ВАМ-01-12-00-08	Люк	1	

9746/8

Подп. и дата | Инв. № дубл. | Взам. инв. № | Подп. и дата | Инв. № подл.

ВАМ-01-13-00-00

Изм.	Лист	№ докум.	Подпись	Дата
Разраб.	Печененко			
Провер.	Пуцман			
Рук. гр.	Огиенко			
Н. контр.	Гойхман			
Гл. конст.	Гойхман			

Люк

Лит.	Лист	Листов
И		1

Минпромстрой СССР
ПРОЕКТНЫЙ ИНСТИТУТ № 3
г. Одесса

Формат	Зона	Поз.	Обозначение	Наименование	К-во	Примечание
				Документация		
А2			ВАМ-01-11-00-00СБ	Сборочный чертеж		
				Детали		
А2		1	ВАМ-01-11-00-01	Лист	1	
А3		2	ВАМ-01-09-00-02	Кронштейн	1	
А3		3	ВАМ-01-09-00-03	Кронштейн	1	
А3		4	ВАМ-01-09-00-04	Кронштейн	1	
А3		5	ВАМ-01-09-00-05	Кронштейн	1	
А4		6	ВАМ-01-09-00-06	Уголок	2	

9746/8

Подп. и дата | Инв. № дубл. | Взам. инв. № | Подп. и дата | Инв. № подл.

ТП 409-14-55.87; ВАМ 01-11-00-00

Изм.	Лист	№ докум.	Подпись	Дата
Разраб.	Печененко			
Провер.	Пуцман			
Рук. гр.	Огиенко			
Н. контр.	Гойхман			
Гл. конст.	Гойхман			

Отражатель.

Лит.	Лист	Листов
И		1

Минпромстрой СССР
ПРОЕКТНЫЙ ИНСТИТУТ № 3
г. Одесса

ВАМ-01-12-01-03

$R_z 80$ $\sqrt{}$ $(\sqrt{})$

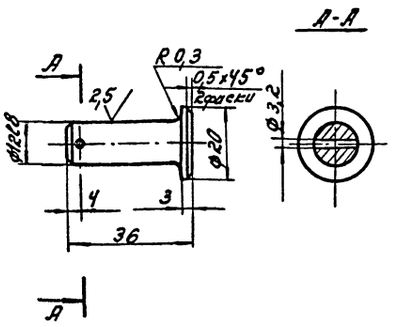

Отв. ф3,2 п/шплинт сверлить при монтаже

Изм.	Лист	№ докум.	Подп.	Дата	ВАМ-01-12-01-03			
Разраб.		Печенко			Палец	Лит.	Масса	Масшт.
Провер.		Путман				И	0,035	1:1
Рук. гр.		Овченко				Лист	Листов 1	
Н. контр.		Гойхман			Сталь 20 ГОСТ 1050-74**	Минпромстрой СССР ПРОЕКТНЫЙ ИНСТИТУТ №3 г. Одесса		
Гл. констр.		Гойхман						

Инв. № подл. | Подп. и дата | Взам. инв. № | Инв. № дубл. | Подп. и дата

ВАМ-01-12-00-01

$\sqrt{}$ $(\sqrt{})$ 97

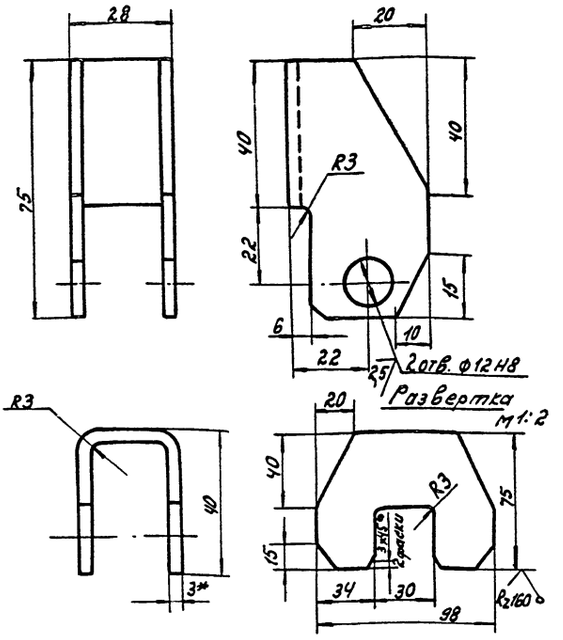

*Размер для справок

Изм.	Лист	№ докум.	Подп.	Дата	ВАМ-01-12-00-01			
Разраб.		Печенко			Кронштейн	Лит.	Масса	Масшт.
Провер.		Путман				И	0,14	1:1
Рук. гр.		Овченко				Лист	Листов 1	
Н. контр.		Гойхман			Лист 3 ГОСТ 19904-74* Ст. 3 ГОСТ 16523-70*	Минпромстрой СССР ПРОЕКТНЫЙ ИНСТИТУТ №3 г. Одесса		
Гл. констр.		Гойхман						

Инв. № подл. | Подп. и дата | Взам. инв. № | Инв. № дубл. | Подп. и дата

ВАМ-01-12-00-02

$R_z 320$ $(\sqrt{})$

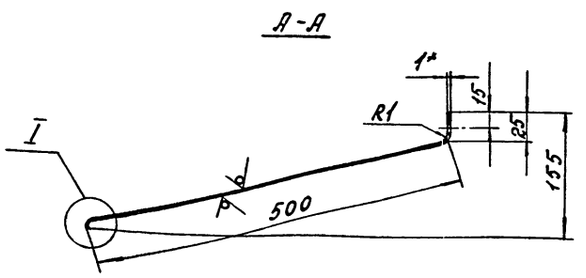

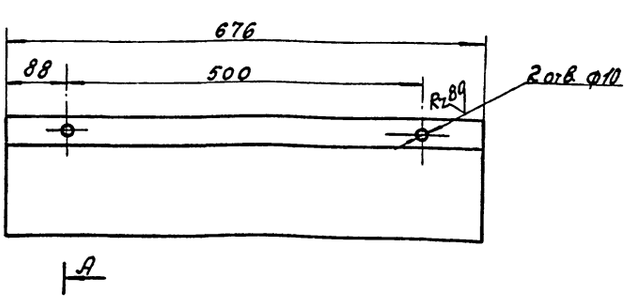

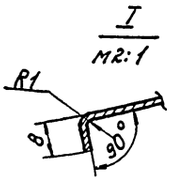

1* Размер для справок

2. Длина развертки L = 531 мм.

9746/8

ТП 409-14-55.87
ВАМ-01-12-00-02

Изм.	Лист	№ докум.	Подп.	Дата	Лоток	Лит.	Масса	Масшт.
Разраб.		Печенко				И	2,8	1:5
Провер.		Путман				Лист	Листов 1	
Рук. гр.		Овченко				Минпромстрой СССР ПРОЕКТНЫЙ ИНСТИТУТ №3 г. Одесса		
Н. контр.		Гойхман			1 ГОСТ 19904-74* Ст. 3 ГОСТ 16523-70*			
Гл. констр.		Гойхман						

Инв. № подл. | Подп. и дата | Взам. инв. № | Инв. № дубл. | Подп. и дата

9746/8

ВАМ-01-12-00-03

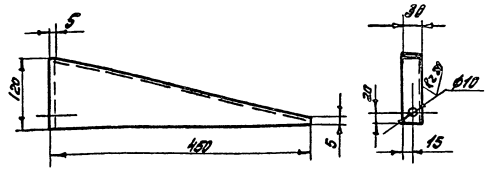

Развертка

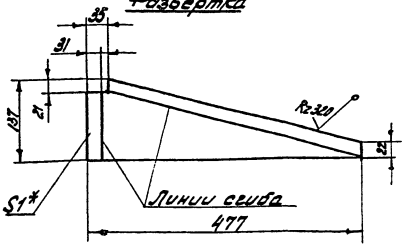

*. Размер для справок.

Изм.	Лист	№ докум.	Подп.	Дата	ВАМ-01-12-00-03	
Разраб.		Печенега			Кронштейн	Лит. И; Масса 0,3; Масштаб 1:5
Провер.		Пуцман				Лист 1; Листов 1
Рук. гр.		Огиенко			Лист 1 ГОСТ 19904-74 * Ст-3 ГОСТ 16523-70 *	Минпромстрой СССР ПРОЕКТНЫЙ ИНСТИТУТ №3 г. Одесса
Н. контр.		Гойхман				
Гл. констр.		Гойхман				

Инв.№ подл. | Подп. и дата | Взам.инв.№ | Инв.№ дубл. | Подп. и дата

ВАМ-01-12-00-04

Rz 320

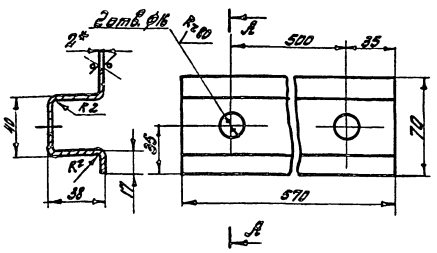

1. Развернутая длина 137мм.
2* Размер для справок.

Изм.	Лист	№ докум.	Подп.	Дата	ВАМ-01-12-00-04	
Разраб.		Печенега			Кронштейн.	Лит. И; Масса 1,2; Масштаб 1:2
Провер.		Пуцман				Лист 1; Листов 1
Рук. гр.		Огиенко			Лист 2 ГОСТ 19904-74 * Ст3 ГОСТ 16523-70 *	Минпромстрой СССР ПРОЕКТНЫЙ ИНСТИТУТ №3 г. Одесса
Н. контр.		Гойхман				
Гл. констр.		Гойхман				

Инв.№ подл. | Подп. и дата | Взам.инв.№ | Инв.№ дубл. | Подп. и дата

ВАМ-01-12-00-05

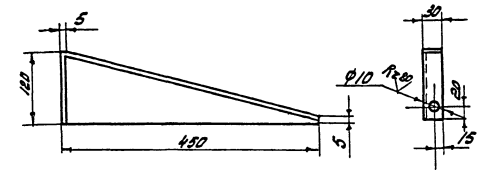

Развертка

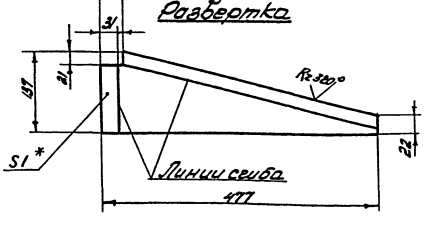

* Размер для справок.

Изм.	Лист	№ докум.	Подп.	Дата	ВАМ-01-12-00-05	
Разраб.		Печенега			Кронштейн.	Лит. И; Масса 0,3; Масштаб 1:5
Провер.		Пуцман				Лист 1; Листов 1
Рук. гр.		Огиенко			Лист 1 ГОСТ 19904-74 * Ст-3 ГОСТ 16523-70 *	Минпромстрой СССР ПРОЕКТНЫЙ ИНСТИТУТ №3 г. Одесса
Н. контр.		Гойхман				
Гл. констр.		Гойхман				

Инв.№ подл. | Подп. и дата | Взам.инв.№ | Инв.№ дубл. | Подп. и дата

9746/8

ВАМ-01-12-00-06

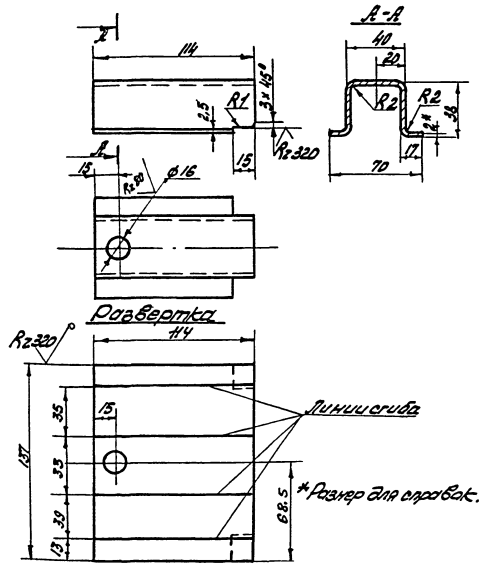

9746/8

ТП 409-14-55.87; ВАМ-01-12-00-06

Изм.	Лист	№ докум.	Подп.	Дата	ТП 409-14-55.87; ВАМ-01-12-00-06	
Разраб.		Линник			Ребро.	Лит. И; Масса 0,24; Масштаб 1:2
Провер.		Пуцман				Лист 1; Листов 1
Рук. гр.		Печенега			Лист 2 ГОСТ 19904-74 * Ст-3 ГОСТ 16523-70 *	Минпромстрой СССР ПРОЕКТНЫЙ ИНСТИТУТ №3 г. Одесса
Н. контр.		Гойхман				
Гл. констр.		Гойхман				

Инв.№ подл. | Подп. и дата | Взам.инв.№ | Инв.№ дубл. | Подп. и дата

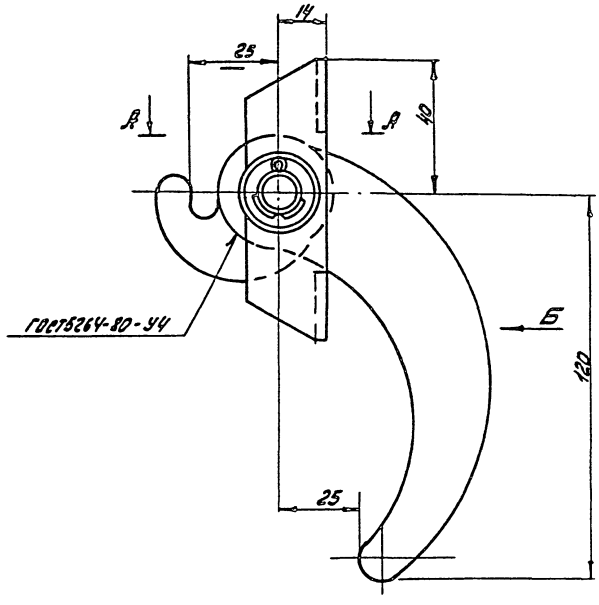

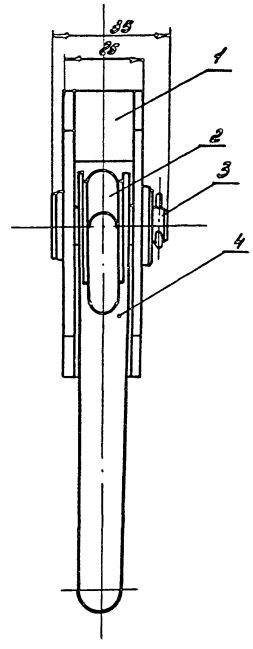

Вид Б

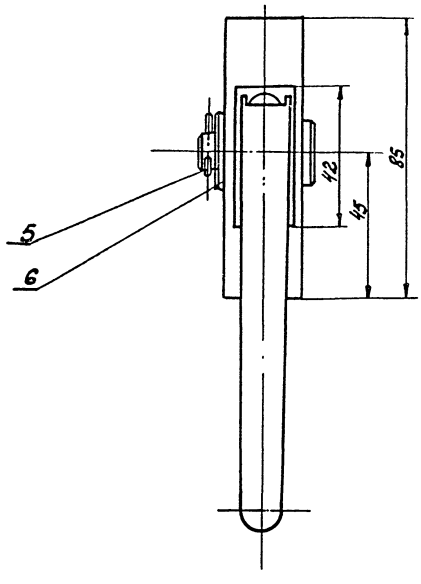

А-А

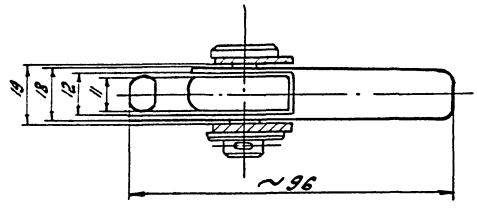

1. При сварке поз 2,4 выдержать размер 25.
2.* Размеры для справок

9746/8

					ТП 409-14-55.87;	ВАМ-01-12-01-00СБ		
Изм	Лист	№ докум	Подп	Дата	Рукоятка. Сборочный чертеж.	Лит	Масса	Масштаб
Разраб.		Печененко				И	1,26	1:1
Провер.		Пуцман				Лист	Листов 1	
Рук. гр.		Огиенко				Минпромстрой СССР ПРОЕКТНЫЙ ИНСТИТУТ №3 г. Одесса		
Н. контр.		Гойхман						
Гл. констр.		Гойхман						

Инв. № подл.	Подп. и дата	Взам. инв. №	Инв. № дубл.	Подп. и дата

9746/8

ВАМ-01-12-01-01

Rz160 (√)

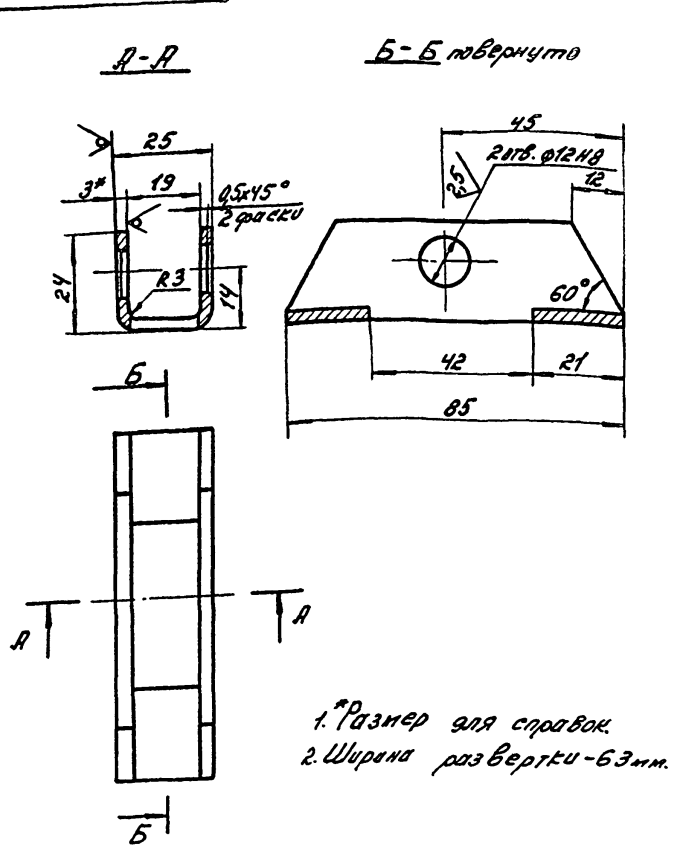

1. *Размер для справок.
2. Ширина развертки - 63 мм.

					ВАМ-01-12-01-01			
Изм.	Лист	№ докум.	Подп.	Дата	Кронштейн	Лит.	Масса	Масшт.
Разраб.		Печененко				И	0,06	1:1
Провер.		Пуцман				Лист	Листов 1	
Рук. гр.		Огиенко			Лист 3 ГОСТ 19904-74* / Ст 3 ГОСТ 16523-70*	Минпромстрой СССР ПРОЕКТНЫЙ ИНСТИТУТ №3 г. Одесса		
Н. контр.		Гойхман						
Гл. констр.		Гойхман						

Инв. № подл. | Подп. и дата | Взам. инв. № | Инв. № дубл. | Подп. и дата

ВАМ-01-12-01-02

Rz80 | 100

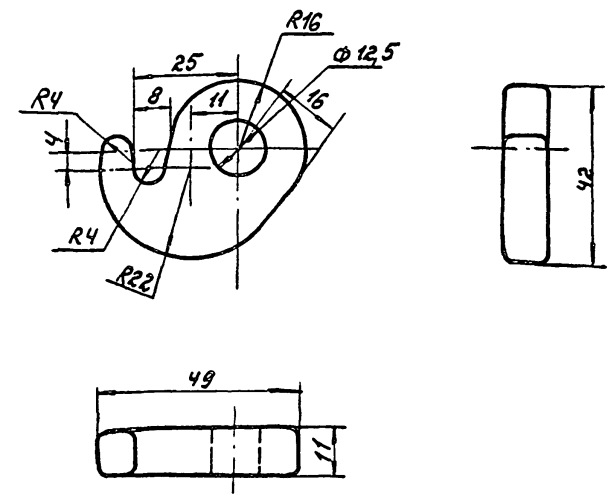

					ВАМ-01-12-01-02			
Изм.	Лист	№ докум.	Подп.	Дата	Крюк	Лит.	Масса	Масшт.
Разраб.		Печененко				И	0,07	1:1
Провер.		Пуцман				Лист	Листов 1	
Рук. гр.		Огиенко			Сталь 35 ГОСТ 1050-74**	Минпромстрой СССР ПРОЕКТНЫЙ ИНСТИТУТ №3 г. Одесса		
Н. контр.		Гойхман						
Гл. констр.		Гойхман						

Инв. № подл. | Подп. и дата | Взам. инв. № | Инв. № дубл. | Подп. и дата

ВАМ-01-12-01-04

Rz80

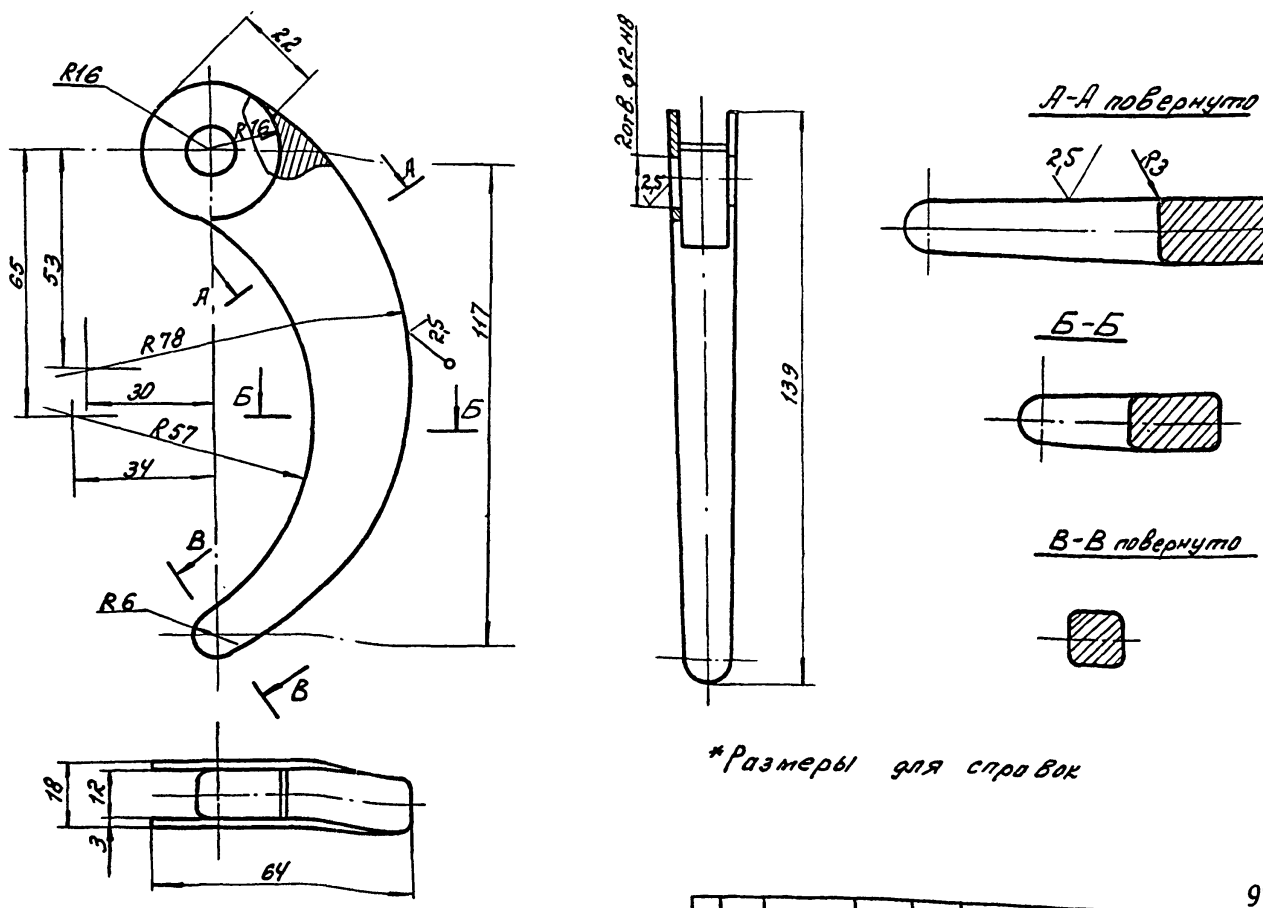

*Размеры для справок

9746/8

					ТП 409-14-55.87 ВАМ-01-12-01-04			
Изм.	Лист	№ докум.	Подп.	Дата	Рукоятка	Лит.	Масса	Масшт.
Разраб.		Печененко				И	1	1:1
Провер.		Пуцман				Лист	Листов 1	
Рук. гр.		Огиенко			Ст. 3 ГОСТ 380-71*	Минпромстрой СССР ПРОЕКТНЫЙ ИНСТИТУТ №3 г. Одесса		
Н. контр.		Гойхман						
Гл. констр.		Гойхман						

Инв. № подл. | Подп. и дата | Взам. инв. № | Инв. № дубл. | Подп. и дата

9746/8

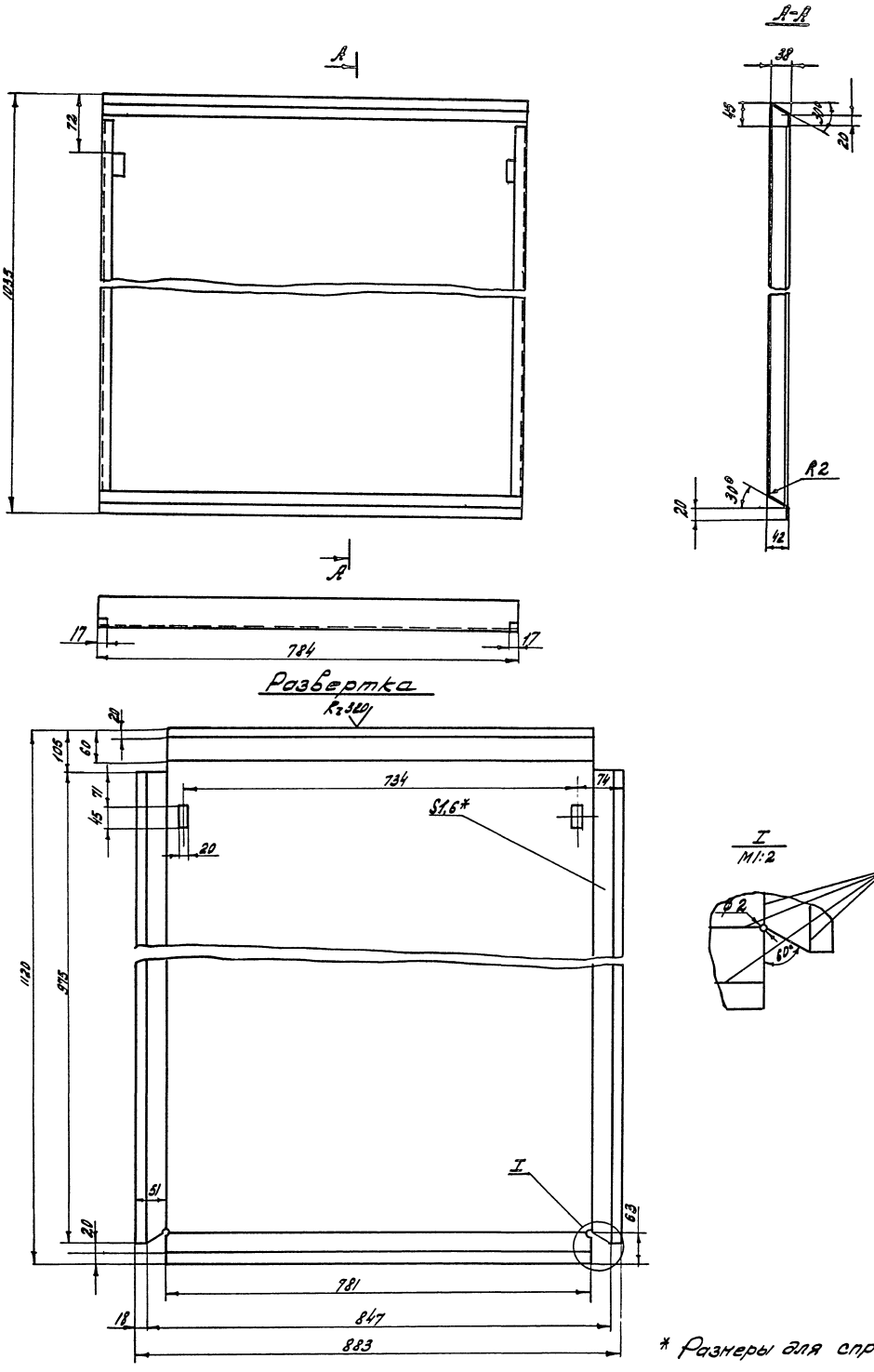

* Размеры для справок

9746/8

					ТП 409-14-55.87; ВАМ-01-12-00-08			
Изм.	Лист	N докум.	Подп.	Дата	Люк.	Лит	Масса	Масшт.
Разраб.		Печененко				И	12.3	1:5
Провер.		Пуцман				Лист	Листов 1	
Рук.гр.		Оленко			Лист 1.6 ГОСТ 19904-74* Ст.3 ГОСТ 16523-70*	Минпромстрой СССР ПРОБКТНЫЙ ИНСТИТУТ №3 г. Одесса		
Н.контр.		Гойхман						
Гл.констр.		Гойхман						

Инв.№ подл. | Подп. и дата | Взам.инв.№ | Инв.№ дубл. | Подп. и дата | 9746/8

ВАМ-01-12-00-08

101

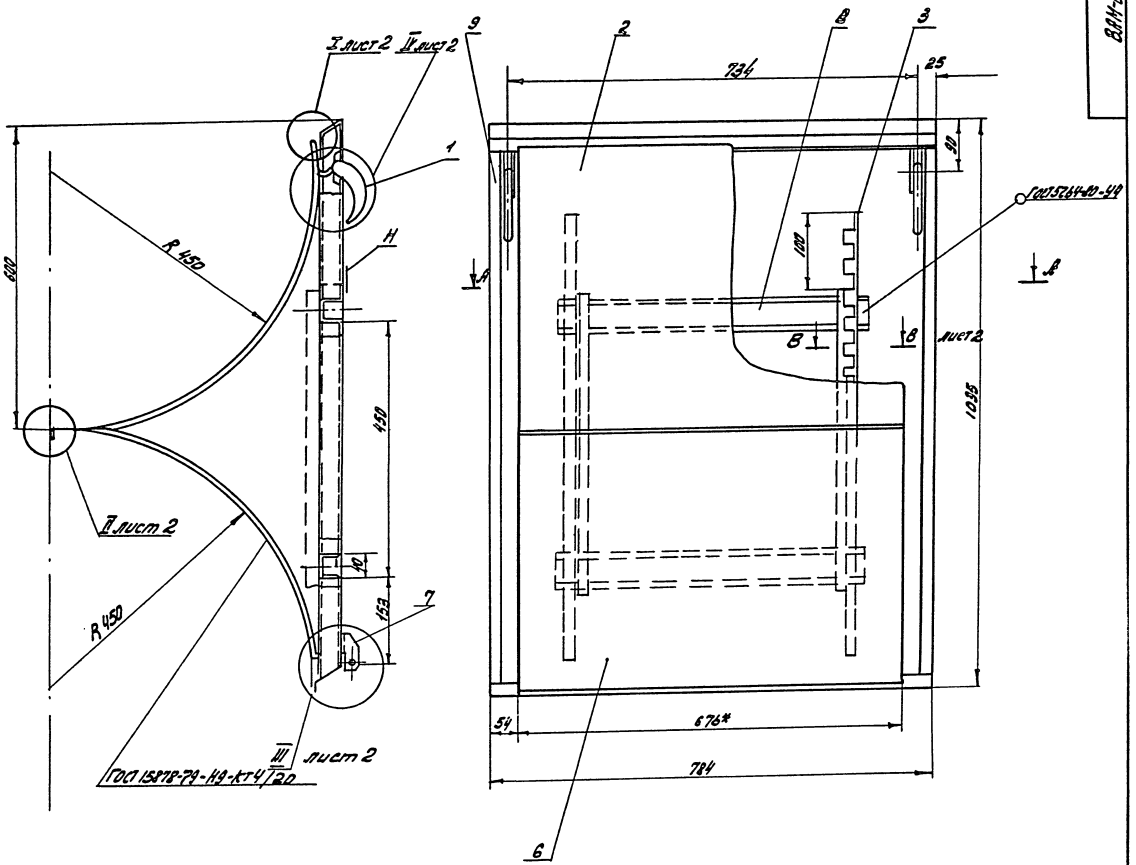

А-А

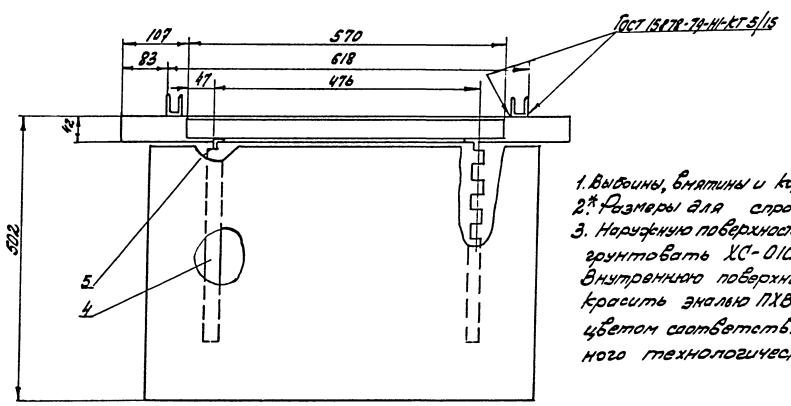

1. Выбоины, вмятины и коробление не допускаются.
2.* Размеры для справок.
3. Наружную поверхность „Н" шпатлевать ХВ-005 грунтовать ХС-010.
Внутреннюю поверхность грунтовать ХС-010. красить эналью ПХВ-512 ТУМХП 3660-52 цветом соответствующего цвету основного технологического оборудования.

9746/8

					ТП409-14-55.87; ВАМ-01-13-00-00СБ			
Изм.	Лист	N докум.	Подп.	Дата	Люк Сборочный чертеж.	Лит.	Масса	Масшт.
Разраб.		Пуцман				Н	31,4	1:5
Провер.		Огиенко				Лист 1	Листов 2	
Н. контр.		Лейбович				Минтрансстрой СССР ПРОБЕТНЫЙ ИНСТИТУТ № 3 г. Одесса		
Рук. гр.		Огиенко						

Инв. № подл. | Подп. и дата | Взам. инв. № | Инв. № дубл. | Подп. и дата

9746/8

IV лист 1
м1:1

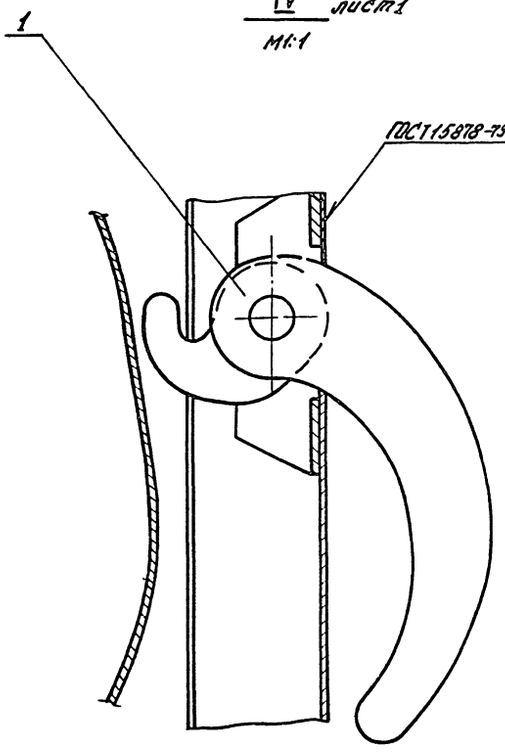

Б

Вид Б
м1:1

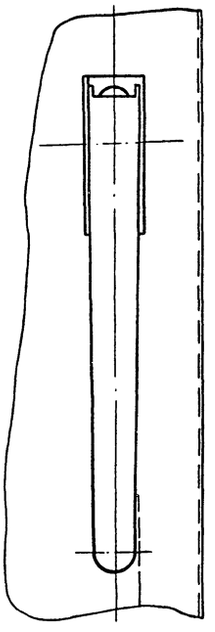

III лист 1
м1:1

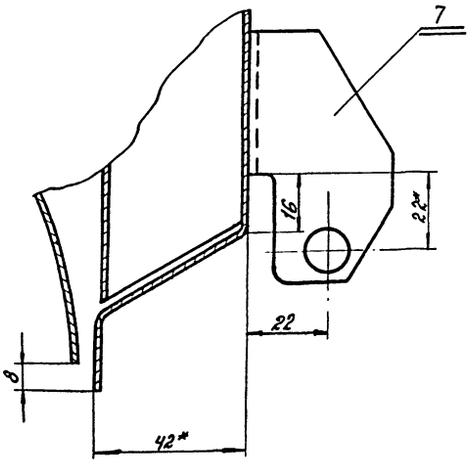

I лист 1
м1:1

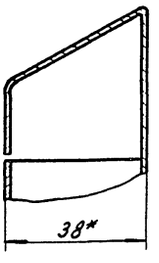

В-В лист 1
м1:1

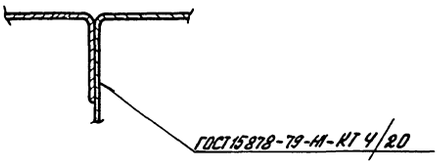

II лист 1
м1:1



9746/8

Изм.	Лист	№ докум.	Подп.	Дата	ВАМ-01-13-00-00СБ ТП 409-14-55.87		
Разраб.		Печенего			Люк Сборочный чертеж	Лит.	Масса	Масштаб
Пров. Вер.		Пучман				И	31,4	1:5
Рук. гр.		Печенего				Лист 2	Листов 2	
Н. контр.		Бойкман				Минпромстрой СССР Проектный институт №3 г. Одесса		
Гл. констр.		Бойкман						

Инв. № подл. | Подп. и дата | Взам. инв. № | Инв. № дубл. | Подп. и дата

9746/8

ВАМ-01-12-00-07

$R_z 80$

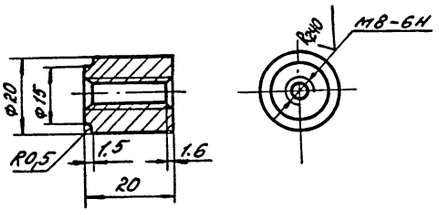

Изм.	Лист	№ докум.	Подп.	Дата	
Разраб.	Печенежко				Бобышка
Провер.	Пучман				
Рук. гр.	Оценко				
Н. контр.	Гойхман				Сталь 35 ГОСТ 1050-74*
Гл. конст.	Гойхман				

Лит.	Масса	Масшт.
И	0,05	1:1
Лист	Листов 1	

Минтрансстрой СССР
ПРОЕКТНЫЙ ИНСТИТУТ №3
г. Одесса

Инв. № подл. | Подп. и дата | Взам. инв. № | Инв. № дубл. | Подп. и дата

ВАМ-01-13-00-04

$R_z 320$ (▽)

104

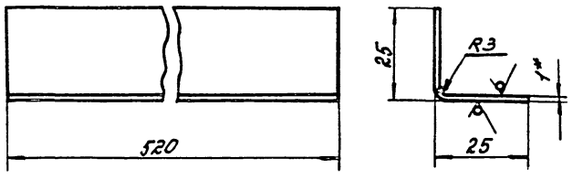

1. *Размер для справок.
2. Ширина развертки 48мм.

Изм.	Лист	№ докум.	Подп.	Дата	
Разраб.	Печенежко				Уголок
Провер.	Пучман				
Рук. гр.	Оценко				
Н. контр.	Гойхман				Лист 1 ГОСТ 19904-74*
Гл. констр.	Гойхман				Ст 3 ГОСТ 16523-70*

Лит.	Масса	Масшт.
И	0,2	1:1
Лист	Листов 1	

Минтрансстрой СССР
ПРОЕКТНЫЙ ИНСТИТУТ №3
г. Одесса

Инв. № подл. | Подп. и дата | Взам. инв. № | Инв. № дубл. | Подп. и дата

ВАМ-01-13-00-01

(▽) A

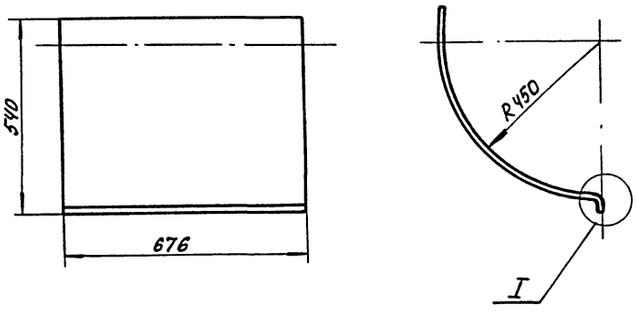

Развертка

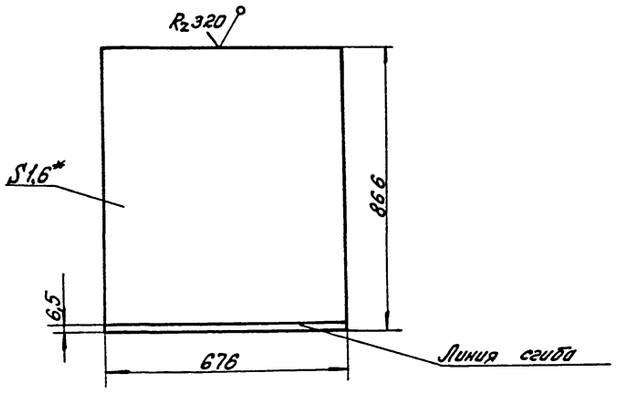

*Размеры для справок

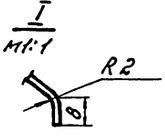

9746/8

ТП 409-14-55.87
ВАМ-01-13-00-01

Изм.	Лист	№ докум.	Подп.	Дата	
Разраб.	Печенежко				Лист
Провер.	Пучман				
Рук. гр.	Оценко				
Н. контр.	Гойхман				Лист 16 ГОСТ 19904-74*
Гл. конст.	Гойхман				Ст 3 ГОСТ 16523-70*

Лит.	Масса	Масшт.
И	7,3	1:10
Лист	Листов 1	

Минтрансстрой СССР
ПРОЕКТНЫЙ ИНСТИТУТ №3
г. Одесса

Инв. № подл. | Подп. и дата | Взам. инв. № | Инв. № дубл. | Подп. и дата

9746/8

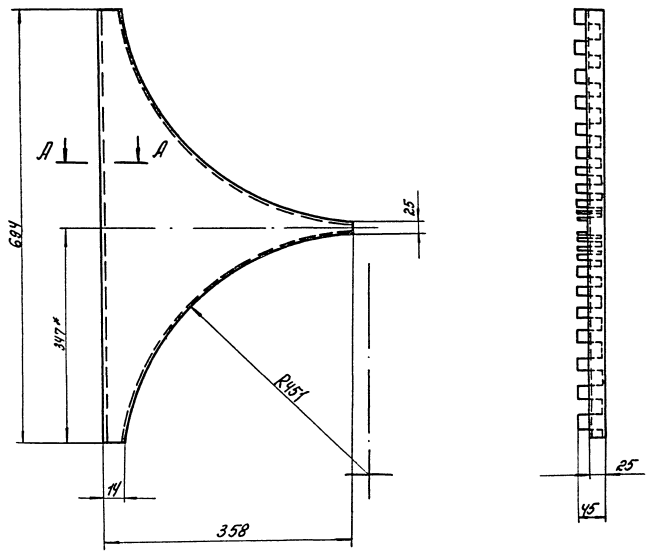

Развертка

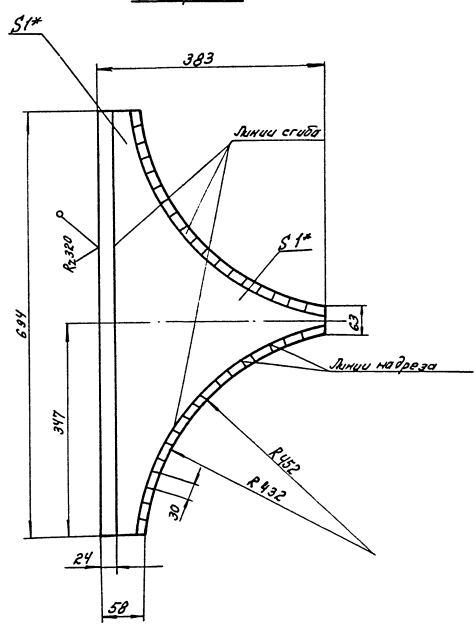

А - А
М1:1



* Размеры для справок

9746/8

| | | |

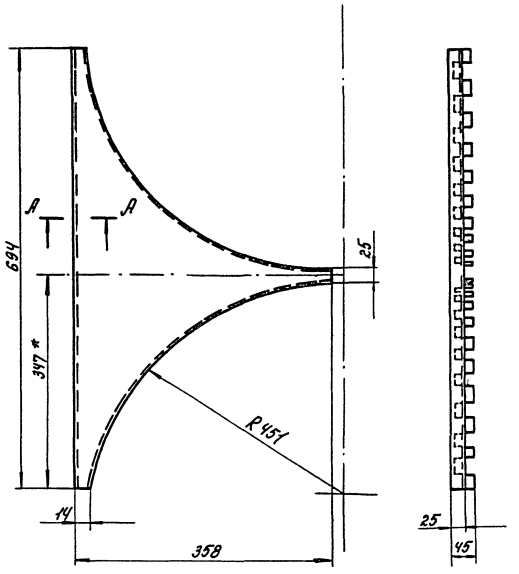

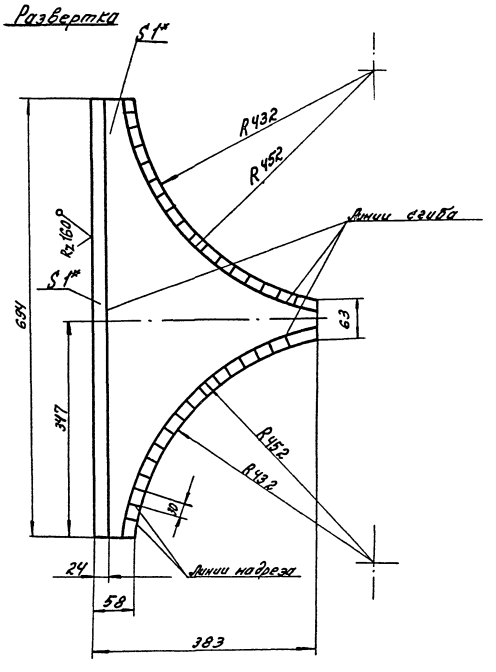

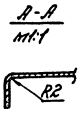

* Размеры для справок.

9746/8

					ТП 409-14-55.87 ВАМ-01-13-00-03			
изм.	Лист	№ докум.	подп.	дата	Кронштейн	Лит.	Масса	Масшт.
Разраб.		Печененко				И	1,25	1:5
Провер.		Пуцман				Лист	Листов 1	
Рук. гр.		Огиенко						
Н. контр.		Гойхман			Лист 1 ГОСТ 19904-74* Ст.3 ГОСТ 16523-70*	минпромстрой СССР ПРОЕКТНЫЙ ИНСТИТУТ №3 г. Одесса		
Гл. конст.		Гойхман						

Инв. № подл. | Подп. и дата | Взам. инв. № | Инв. № дубл. | Подп. и дата | 9746/8

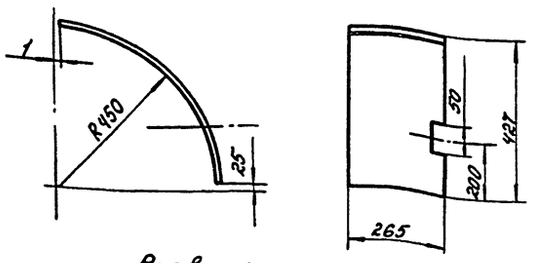

Развертка
м 1:5

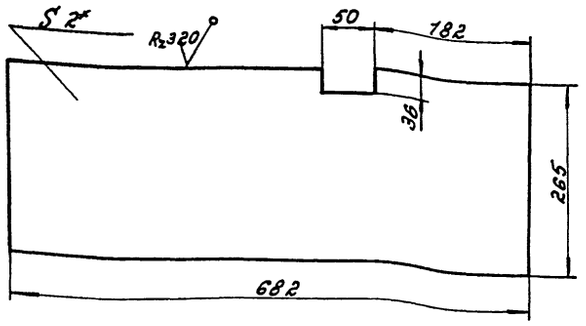

*Размер для справок

			ВАМ-01-14-00-02	
Изм.	Лист	№ докум.	Подп.	Дата
Разраб.		Печенежа		
Провер.		Пучман		
Рук. гр.		Оценко		
Н. контр.		Гойхман		
Гл. конст.		Гойхман		
		Лист	Масса	Масшт.
			2.8	1:10
Лист 2 ГОСТ 19904-74* Ст.3 ГОСТ 16523-70*			Лист	Листов 1
			Минпромстрой СССР ПРОЕКТНЫЙ ИНСТИТУТ №3 г. Одесса	

Инв. № подл. | Подп. и дата | Взам. инв. № | Инв. № дубл. | Подп. и дата

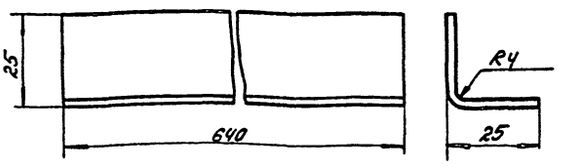

Развертка

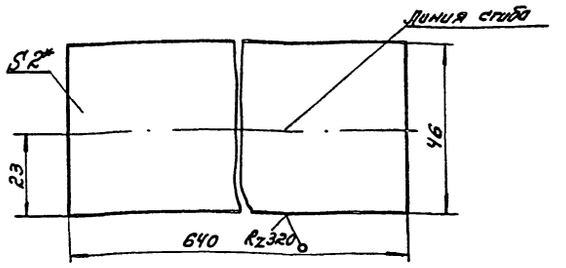

*Размеры для справок

			ВАМ-01-14-00-04	
Изм.	Лист	№ докум.	Подп.	Дата
Разраб.		Печенежа		
Провер.		Пучман		
Рук. гр.		Оценко		
Н. контр.		Гойхман		
Гл. конст.		Гойхман		
		Лист	Масса	Масшт.
			0,4	1:1
Лист 2 ГОСТ 19904-74* Ст.3 ГОСТ 16523-70*			Лист	Листов 1
			Минпромстрой СССР ПРОЕКТНЫЙ ИНСТИТУТ №3 г. Одесса	

Инв. № подл. | Подп. и дата | Взам. инв. № | Инв. № дубл. | Подп. и дата

Вида I
м 1:2

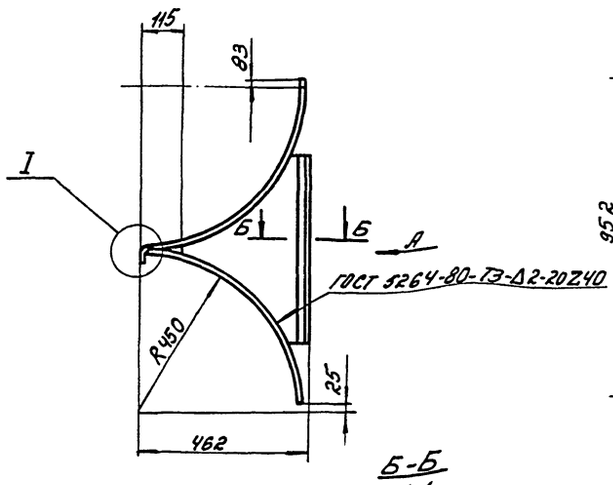

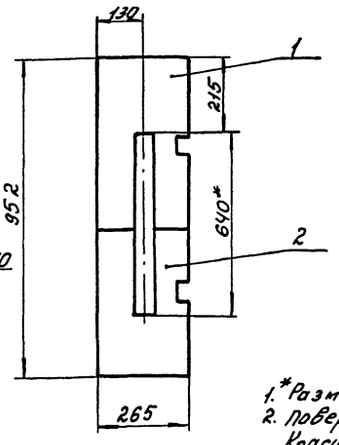

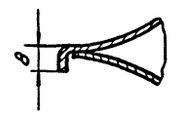

Б-Б
м 1:1

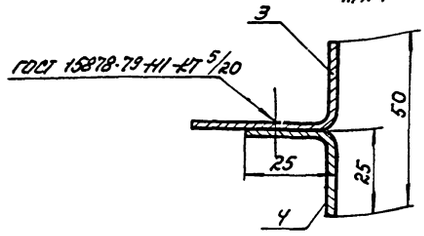

1. *Размер для справок.
2. Поверхность поз. 3 грунтовать ХС-010 Красить эмалью ПХВ-5127 УМХЛ 3510-52. цветом соответствующего цвету основного технологического оборудования.

9746/8

			ТП 409-14-55.87 ВАМ-01-14-00-00СБ	
Изм.	Лист	№ докум.	Подп.	Дата
Разраб.		Печенежа		
Провер.		Пучман		
Рук. гр.		Оценко		
Н. контр.		Гойхман		
Гл. конст.		Гойхман		
Отражатель Сборочный чертеж			Лист	Масса	Масшт.
				7.9	1:10
			Лист	Листов 1	
			Минпромстрой СССР ПРОЕКТНЫЙ ИНСТИТУТ №3 г. Одесса		

Инв. № подл. | Подп. и дата | Взам. инв. № | Инв. № дубл. | Подп. и дата

9746/8

Формат	Зона	Поз.	Обозначение	Наименование	К-во	Примечание
				Документация		
А5			ВАМ-01-14-00-00СБ	Сборочный чертеж		
				Детали		
А4		1	ВАМ-01-14-00-01	Лист	1	
А4		2	ВАМ-01-14-00-02	Лист	1	
А3		3	ВАМ-01-14-00-03	Ребро	1	
А4		4	ВАМ-01-14-00-04	Уголок	1	

Изм.	Лист	№ докум.	Подп.	Дата
Разраб.	Печененко			
Провер.	Пуцман			
Рук. гр.	Отиенко			
Н. контр.	Гойхман			
Гл. конст.	Гойхман			

ВАМ-01-14-00-00

Отражатель

Лит.	Лист	Листов
И		1

Минпромстрой СССР ПРОЕКТНЫЙ ИНСТИТУТ №3 г. Одесса

Инв. № подл. | Подп. и дата | Взам. инв. № | Инв. № дубл. | Подп. и дата

ВАМ-01-14-00-01

108

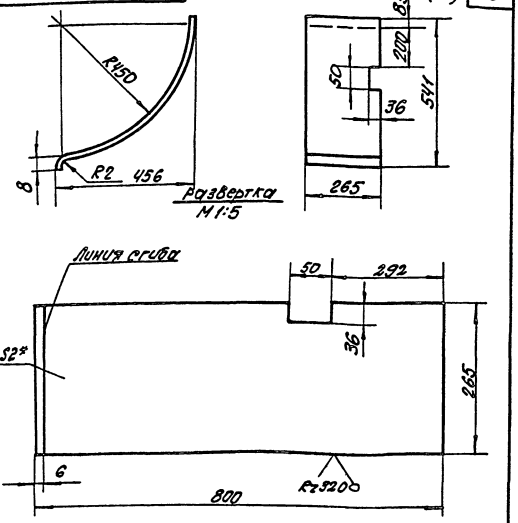

* Размер для справок

Изм.	Лист	№ докум.	Подп.	Дата
Разраб.	Печененко			
Провер.	Пуцман			
Рук. гр.	Отиенко			
Н. контр.	Гойхман			
Гл. конст.	Гойхман			

ВАМ-01-14-00-01

Лист

Лит.	Масса	Масшт.
И	3,2	1:10

Лист | Листов 1

Лист 2 ГОСТ 19904-74* Ст. 3 ГОСТ 16523-70*

Минпромстрой СССР ПРОЕКТНЫЙ ИНСТИТУТ №3 г. Одесса

Инв. № подл. | Подп. и дата | Взам. инв. № | Инв. № дубл. | Подп. и дата

ВАМ-01-14-00-03

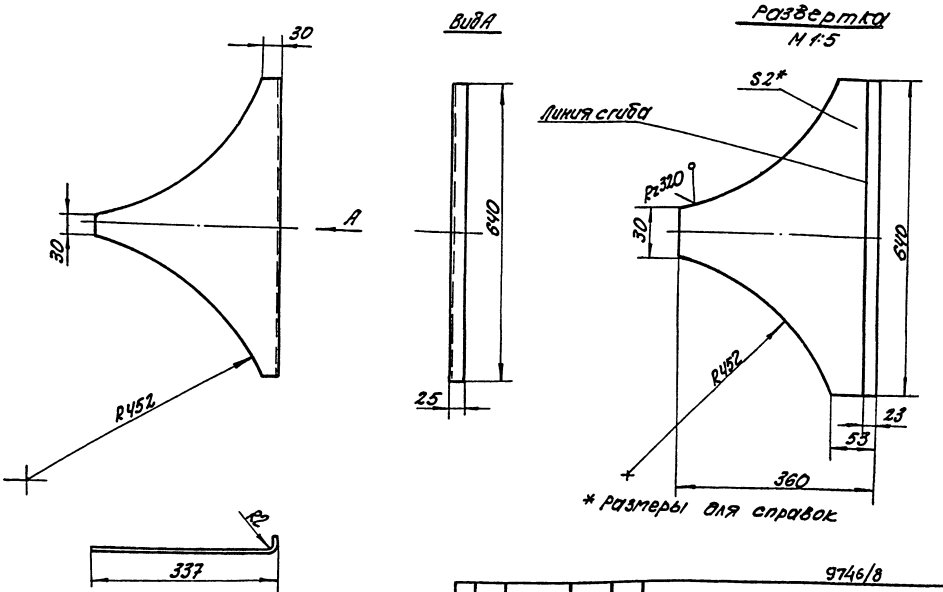

* Размеры для справок

9746/8

Изм.	Лист	№ докум.	Подп.	Дата
Разраб.	Печененко			
Провер.	Пуцман			
Н. контр.	Отиенко			
Рук. гр.	Гойхман			
Гл. конст.	Гойхман			

ТП 409-14-55.87; ВАМ-01-14-00-03

Ребро

Лит.	Масса	Масшт.
И	2,1	1:5

Лист | Листов 1

Лист 2 ГОСТ 19904-74* Ст. 3 ГОСТ 14637-79

Минпромстрой СССР ПРОЕКТНЫЙ ИНСТИТУТ №3 г. Одесса

Инв. № подл. | Подп. и дата | Взам. инв. № | Инв. № дубл. | Подп. и дата

9746/8

ВАМ-01-01-00-02

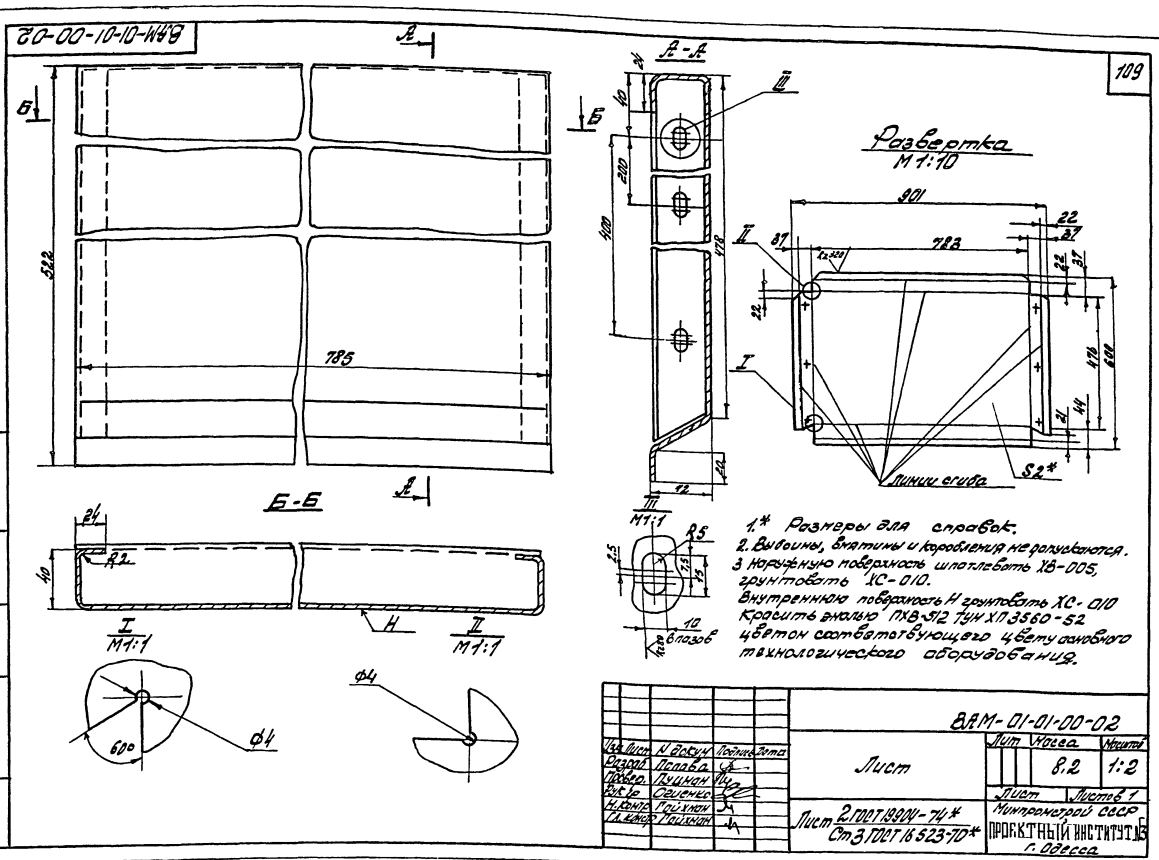

1.* Размеры для справок.
2. Выбоины, вмятины и коробления не допускаются.
3 Наружную поверхность шпатлевать ХВ-005, грунтовать ХС-010.
Внутреннюю поверхность Н грунтовать ХС-010
Красить эмалью ПХВ-512 ТУМ ХП 3560-52 цветом соответствующего цвету основного технологического оборудования.

Изм.	Лист	N докум.	Подпись	Дата	ВАМ-01-01-00-02			
Разраб.		Попова			Лист	Лит	Масса	Масштаб
Провер.		Пуцман					8,2	1:2
Рук гр.		Осиенко				Лист	Листов 1	
Н. контр.		Гойхман			Лист 2 ГОСТ 19904-74* Ст 3 ГОСТ 16523-70*	Минпромстрой СССР ПРОЕКТНЫЙ ИНСТИТУТ №3 г. Одесса		
Гл. контр.		Гойхман						

Инв. № подл. | Подп. и дата | Взам. инв. № | Инв. № дубл. | Подп. и дата

ВАМ-01-15-00-00СБ

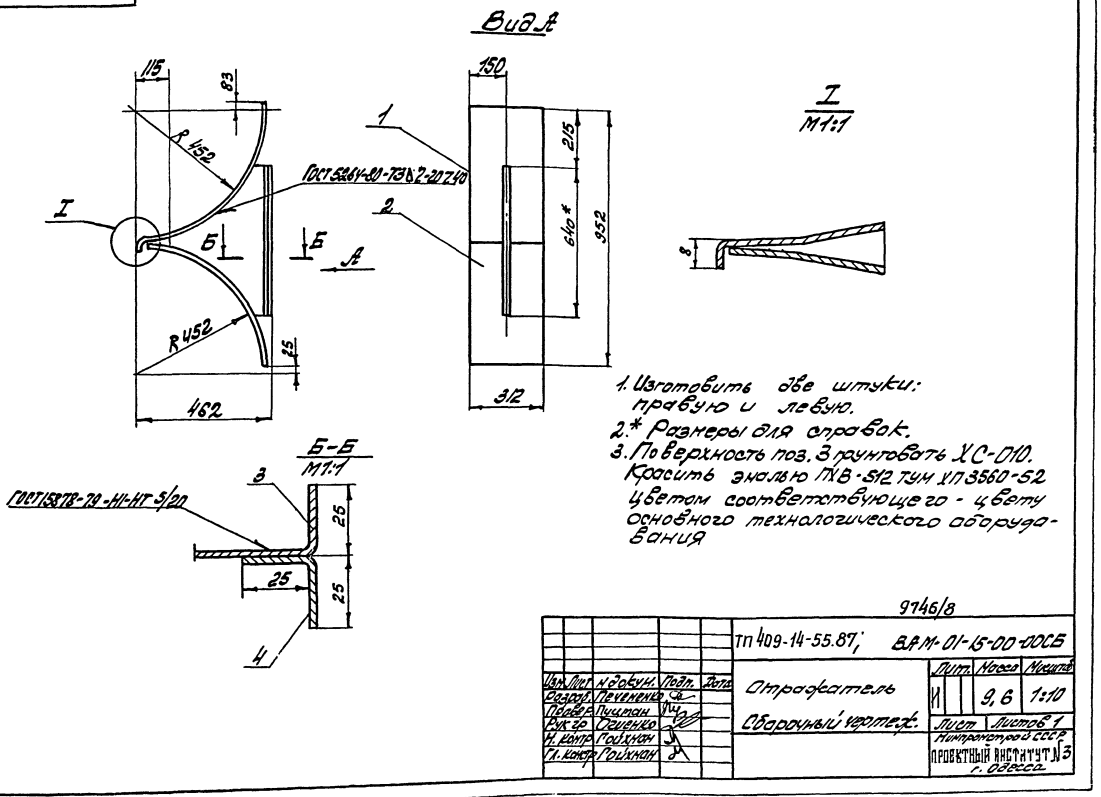

1. Изготовить две штуки: правую и левую.
2.* Размеры для справок.
3. Поверхность поз. 3 грунтовать ХС-010. Красить эмалью ПХВ-512 ТУМ ХП 3560-52 цветом соответствующего - цвету основного технологического оборудования

9746/8

Изм.	Лист	N докум.	Подп.	Дата	ТП 409-14-55.87; ВАМ-01-15-00-00СБ			
Разраб.		Печенкина			Отражатель	Лит.	Масса	Масштаб
Провер.		Пуцман				И	9,6	1:10
Рук гр.		Осиенко			Сборочный чертеж.	Лист	Листов 1	
Н. контр.		Гойхман				Минпромстрой СССР ПРОЕКТНЫЙ ИНСТИТУТ №3 г. Одесса		
Гл. контр.		Гойхман						

Инв. № подл. | Подп. и дата | Взам. инв. № | Инв. № дубл. | Подп. и дата

9746/8

Формат	Зона	Поз.	Обозначение	Наименование	Кол.	Примечание
				Документация		
А3			ВАМ-01-15-00-00СБ	Сборочный чертеж		
				Детали		
А3		1	ВАМ-01-15-00-01	Лист	1	
А4		2	ВАМ-01-15-00-02	Лист	1	
А3		3	ВАМ-01-14-00-03	Ребро	1	
А4		4	ВАМ-01-14-00-04	Уголок	1	

Инв. № подл. | Подп. и дата | Взам. инв. № | Инв. № дубл. | Подп. и дата

Изм.	Лист	№ докум.	Подп.	Дата
Разраб.		Печененко		
Провер.		Пуцман		
Рук. гр.		Пшенко		
Н. контр.		Гойхман		
Гл. конс.		Гойхман		

Отражатель

ВАМ-01-15-00-00

Лит.	Лист	Листов
И		1

Минпромстройсосор ПРОЕКТНЫЙ ИНСТИТУТ №3 г. Одесса

ВАМ-01-15-00-02

(V)А

110

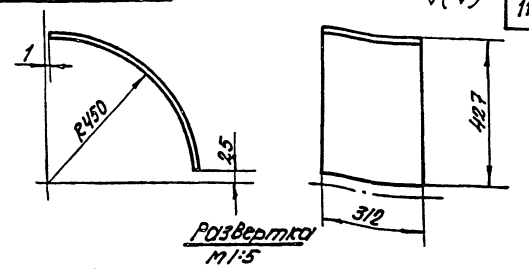

Развертка
М1:5

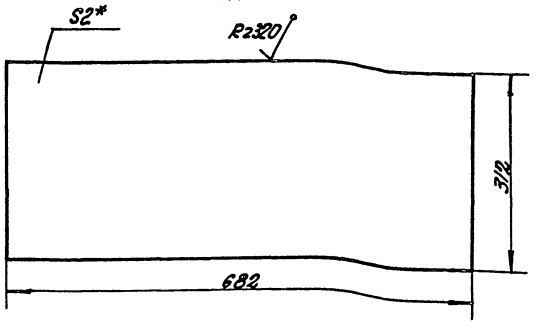

* размер для справок

Изм.	Лист	№ докум.	Подп.	Дата
Разраб.		Печененко		
Провер.		Пуцман		
Рук. гр.		Пшенко		
Н. контр.		Гойхман		
Гл. конс.		Гойхман		

Лист

Лист 2 ГОСТ 19904-74*
Ст. 3 ГОСТ 16523-70*

Лит.	Масса	Масштаб
И	3,3	1:10

Лист	Листов 1

Минпромстройсосор ПРОЕКТНЫЙ ИНСТИТУТ №3 г. Одесса

ВАМ-01-15-00-01

(V)А

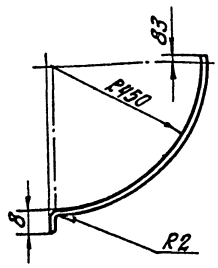

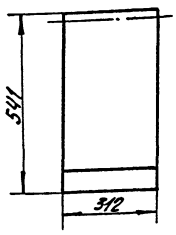

Развертка

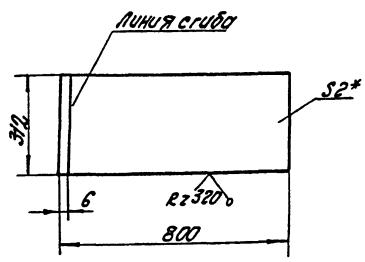

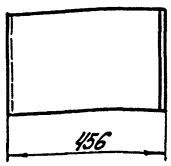

9746/8

ТП 409-14-55.87; ВАМ-01-15-00-01

Изм.	Лист	№ докум.	Подп.	Дата
Разраб.		Печененко		
Провер.		Пуцман		
Рук. гр.		Пшенко		
Н. контр.		Гойхман		
Гл. конс.		Гойхман		

Лист

Лист 2 ГОСТ 19904-74*
Ст. 3 ГОСТ 16523-70*

Лит.	Масса	Масштаб
И	3,8	1:10

Лист	Листов 1

Минпромстройсосор ПРОЕКТНЫЙ ИНСТИТУТ №3 г. Одесса

9746/8

Инв. № подл. | Подп. и дата | Взам. инв. № | Инв. № дубл. | Подп. и дата

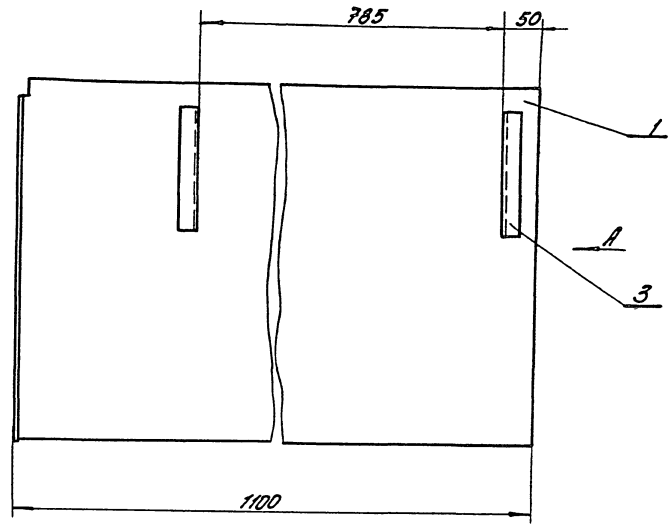

Вид А

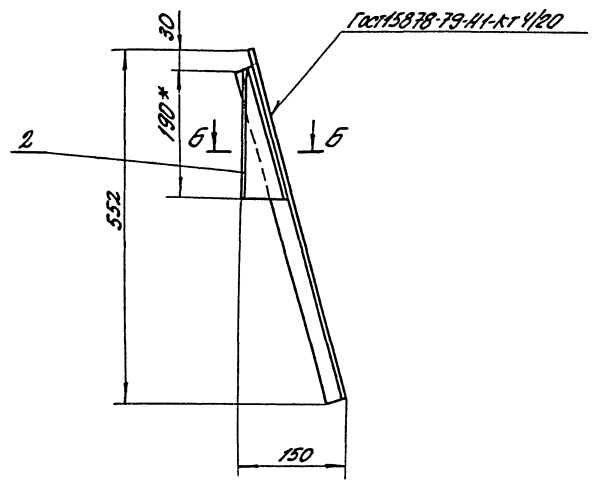

6-6
М1:2

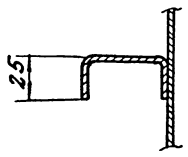

1. Выбоины, вмятины и коробление не допускаются.
2.* Размеры для справок.
3. Грунтовать ХС-010. Красить эмалью ПХВ-5127 ТУ МХП-3560-52

9746/8

					ТП 409-14-55.87; ВАМ-01-16-00.00СБ		
Изм.	Лист	N докум.	Подп.	Дата	Отражатель сборочный чертеж	Лит.	Масса	Масшт.
Разраб.		Печенень				И	8	1:5
Провер.		Пучмак				Лист	Листов 1	
Рук. гр.		Огиенко				Минпромстройсс.р.		
Н. контр.		Гойхман				Проектный институт №3 г. Одесса		
Гл. конст.		Гойхман						

9746/8

Инв. № подл. | Подп. и дата | Взам. инв. № | Инв. № дубл. | Подп. и дата

ВАМ-01-16-00-01

112

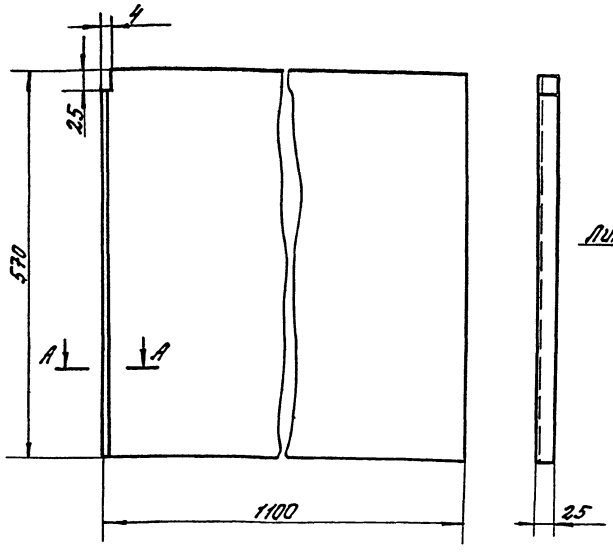

А-А
М1:1

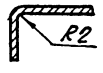

Развертка
М1:10

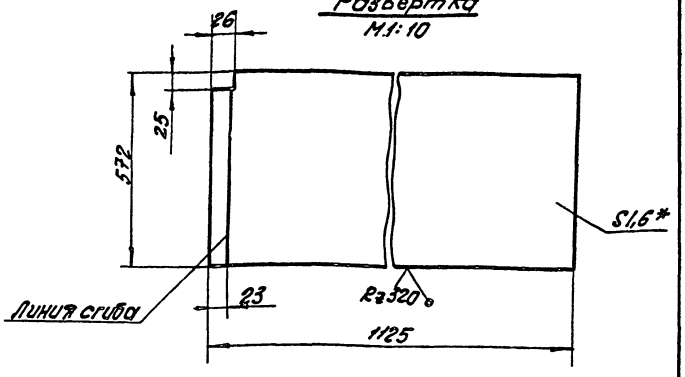

*Размер для справок.

Изм.	Лист	N докум.	Подп.	Дата	ВАМ-01-16-00-01			
Разраб.	Печенежко				Лист	Лит.	Масса	Масшт.
Провер.	Пучиман					И	7,7	1:5
Рук. гр.	Апиенко					Лист	Листов 1	
Н. контр.	Гойхман				Лист 16 ГОСТ 19904-74* Ст.3 ГОСТ 16523-70*	Минпромстрой СССР Проектный институт 3 г. Одесса		
Гл. конст.	Гойхман							

Инв. № подл. | Подп. и дата | Взам. инв. № | Инв. № дубл. | Подп. и дата

ВАМ-01-16-00-02

А

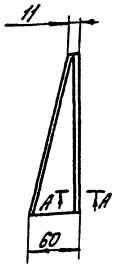

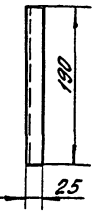

А-А
М1:1

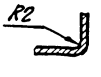

Развертка

*Размер для справок

9746/8

ТП 409-14-55.87;

Изм.	Лист	N докум.	Подп.	Дата	ВАМ-01-16-00-02			
Разраб.	Печенежко				Кронштейн	Лит.	Масса	Масшт.
Провер.	Пучиман					И	0,18	1:4
Рук. гр.	Апиенко					Лист	Листов 1	
Н. контр.	Гойхман				Лист 16 ГОСТ 19904-74* Ст.3 ГОСТ 16523-70*	Минпромстрой СССР Проектный институт 3 г. Одесса		
Гл. конст.	Гойхман							

Инв. № подл. | Подп. и дата | Взам. инв. № | Инв. № дубл. | Подп. и дата

ВАМ-01-16-00-03

А

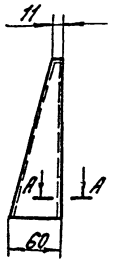

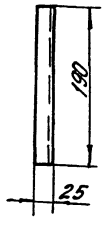

А-А
М1:1

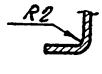

Развертка

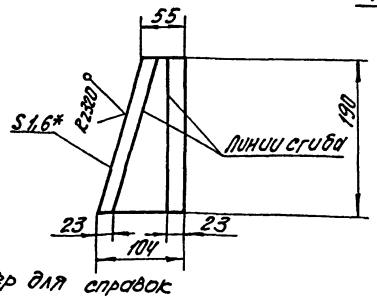

*Размер для справок

9746/8

Изм.	Лист	N докум.	Подп.	Дата	ВАМ-01-16-00-03			
Разраб.	Печенежко				Кронштейн	Лит.	Масса	Масшт.
Провер.	Пучиман					И	0,18	1:4
Рук. гр.	Апиенко					Лист	Листов 1	
Н. контр.	Гойхман				Лист 16 ГОСТ 19904-74* Ст.3 ГОСТ 16523-70*	Минпромстрой СССР Проектный институт 3 г. Одесса		
Гл. конст.	Гойхман							

Инв. № подл. | Подп. и дата | Взам. инв. № | Инв. № дубл. | Подп. и дата

Формат	Зона	Поз.	Обозначение	Наименование	К-во	Примечание
				Документация		
А2			ВАМ-01-17-00-00 СБ	Сборочный чертеж		
				Детали		
А4		1	ВАМ-01-16-00-02	Кронштейн	1	
А3		2	ВАМ-01-16-00-03	Кронштейн	1	
Б4		3	ВАМ-01-16-00-04	Лист		
				Лист 1,6 ГОСТ 19904-74*		
				Ст 3 ГОСТ 16523-70*		
				577×990	1	7кг

Изм.	Лист	№ докум.	Подп.	Дата
Разраб.		Печененко		
Провер.		Пуцман		
Рук. гр.		Огиенко		
Н. контр.		Гойхман		
Гл. конст.		Гойхман		

ВАМ-01-17-00-00

Отражатель

Лит.	Лист	Листов
И		1

Минпромстрой СССР
ПРОЕКТНЫЙ ИНСТИТУТ №3
г. Одесса

Инв. № подл. | Подп. и дата | Взам. инв. № | Инв. № дубл. | Подп. и дата

Формат	Зона	Поз.	Обозначение	Наименование	К-во	Примечание
				Документация		113
А2			ВАМ-01-16-00-00 СБ	Сборочный чертеж		
				Детали		
А3		1	ВАМ-01-16-00-01	Лист	1	
А4		2	ВАМ-01-16-00-02	Кронштейн	1	
А4		3	ВАМ-01-16-00-03	Кронштейн	1	

Изм.	Лист	№ докум.	Подп.	Дата
Разраб.		Печененко		
Провер.		Пуцман		
Рук. гр.		Огиенко		
Н. контр.		Гойхман		
Гл. конст.		Гойхман		

ВАМ-01-16-00-00

Отражатель

Лит.	Лист	Листов
И		1

Минпромстрой СССР
ПРОЕКТНЫЙ ИНСТИТУТ №3
г. Одесса

Инв. № подл. | Подп. и дата | Взам. инв. № | Инв. № дубл. | Подп. и дата

ВАМ-01-17-00-00 СБ

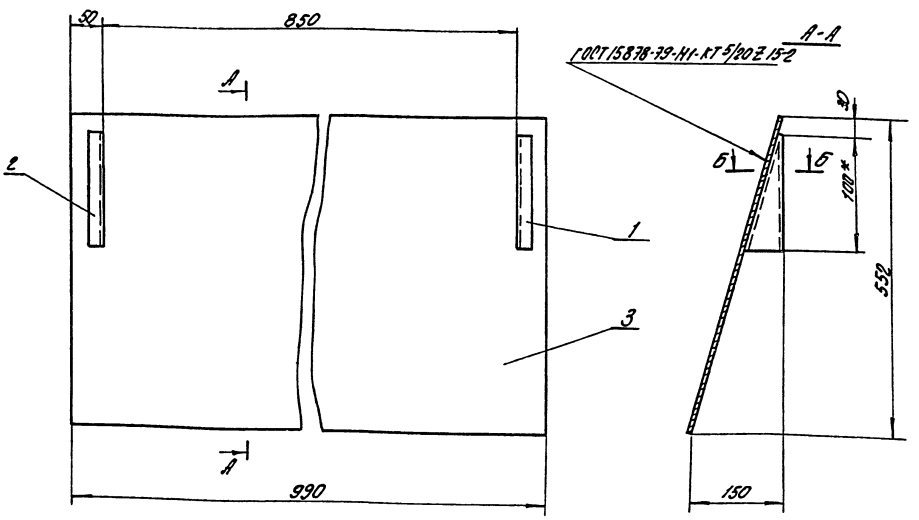

Б-Б
М1:2

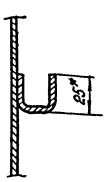

1. Выбоины, вмятины и коробление не допускается.
2.* Размеры для справок.
3. Грунтовать ХС-010. Красить эмалью ПХВ-512 ТУМХП3560-52

9746/8

ТП 409-14-55.87; ВАМ-01-17-00-00 СБ

Изм.	Лист	№ докум.	Подп.	Дата
Разраб.		Печененко		
Провер.		Пуцман		
Рук. гр.		Огиенко		
Н. контр.		Лейбович		
Гл. конст.		Лейбович		

Отражатель
Сборочный чертеж

Лит.	Масса	Масшт.
И	7,4	1:5

Лист | Листов 1

Минпромстрой СССР
ПРОЕКТНЫЙ ИНСТИТУТ №3
г. Одесса

Инв. № подл. | Подп. и дата | Взам. инв. № | Инв. № дубл. | Подп. и дата

9746/8

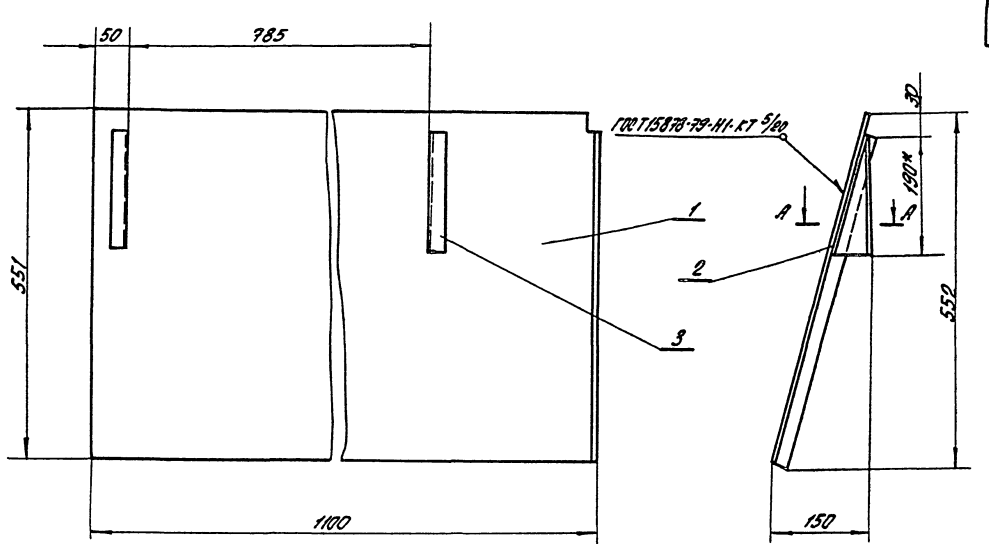

1. Выбоины, вмятины и коробление не допускаются.
2. * Размеры для справок.
3. Грунтовать ХС-010. Красить эмалью ПХВ-5/2 ТУМХЛ 3560-52

А-А
М 1:2

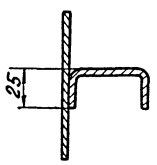

Изм.	Лист	№докум.	Подп.	Дата	8АМ-01-18-00-00СБ			
Разраб.		Печенежко			Отражатель	Лит.	Масса	Масшт.
Провер.		Лучман				И	8	1:5
Рук. гр.		Пшенко			Сборочный чертеж	Лист	Листов 1	
Н. контр.		Гойхман				Минпротострой СССР		
Гл. конс.		Гойхман				ПРОЕКТНЫЙ ИНСТИТУТ №3 г. Одесса		

Инв. № подл. | Подп. и дата | Взам. инв. № | Инв. № дубл. | Подп. и дата

8АМ-01-19-00-00СБ

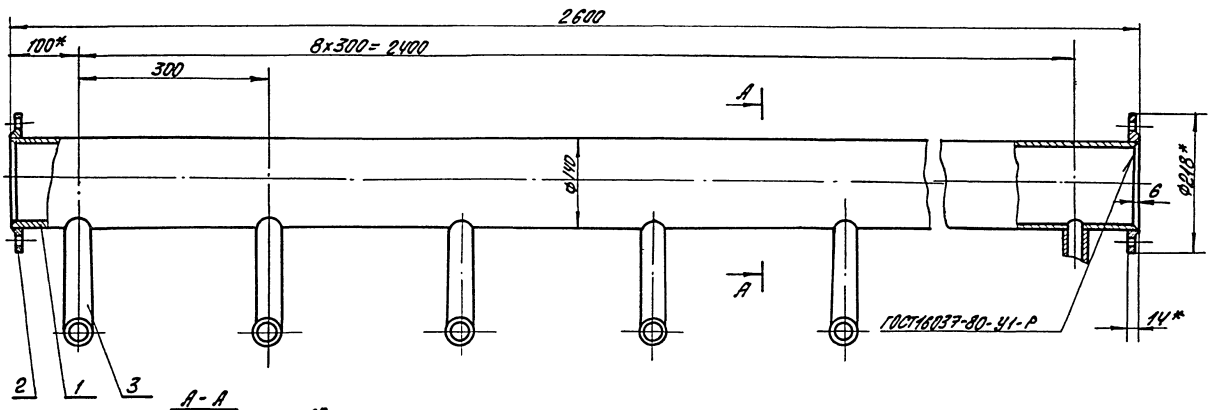

А-А

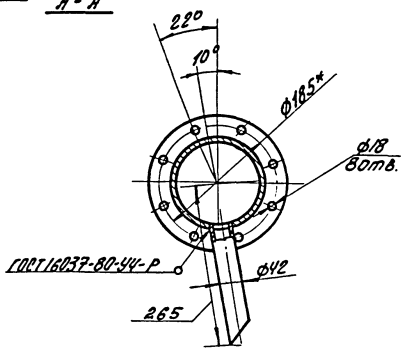

* Размеры для справок

9746/8

Изм.	Лист	№докум.	Подп.	Дата	ТП 409-14-55.87; 8АМ-01-19-00-00СБ			
Разраб.		Печенежко			Труба	Лит.	Масса	Масшт.
Провер.		Лучман				И	45	1:5
Н. контр.		Пшенко			Сборочный чертеж	Лист	Листов 1	
Рук. гр.		Гойхман				Минпротострой СССР		
Гл. конс.		Гойхман				ПРОЕКТНЫЙ ИНСТИТУТ №3 г. Одесса		

9746/8

Инв. № подл. | Подп. и дата | Взам. инв. № | Инв. № дубл. | Подп. и дата

ВАМ-01-19-00-02

Rz80

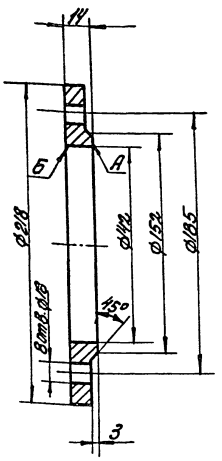

1. Торцевое биение поверхностей А и Б не более 0,4
2. Смещение осей, отверстий от номинального расположения не более 1мм

Изм.	Лист	N докум.	Подп.	Дата	ВАМ-01-19-00-02			
Разраб.		Печененко			Фланец	Лит.	Масса	Масшт.
Провер.		Пуцман				И	1,9	1:2
Рук. гр.		Огиенко				Лист	Листов	
Н. контр.		Гойхман			Ст. 3 ГОСТ380-71*	Минпромстройсоср ПРОЕКТНЫЙ ИНСТИТУТ Н3 г. Одесса		
Гл. конст.		Гойхман						

Инв. N подл. | Подп. и дата | Взам. инв. N | Инв. N дубл. | Подп. и дата

ВАМ-01-19-00-03

115

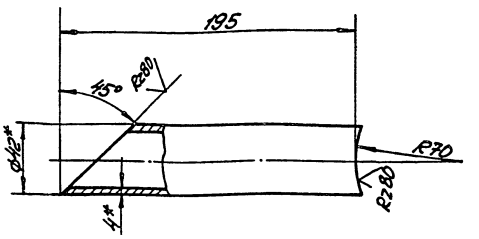

*Размеры для справок

Изм.	Лист	N докум.	Подп.	Дата	ВАМ-01-19-00-03			
Разраб.		Печененко			Труба	Лит.	Масса	Масшт.
Провер.		Пуцман				И	0,75	1:2
Рук. гр.		Огиенко				Лист	Листов	
Н. контр.		Гойхман			Труба 42×4 ГОСТ 8734-75* Ст.10 ГОСТ 8733-74*	Минпромстройсоср ПРОЕКТНЫЙ ИНСТИТУТ Н3 г. Одесса		
Гл. конст.		Гойхман						

Инв. N подл. | Подп. и дата | Взам. инв. N | Инв. N дубл. | Подп. и дата

Формат	Зона	Поз.	Обозначение	Наименование	К-во	Примечание
				Документация		
А2			ВАМ-01-18-00-00СБ	Сборочный чертеж		
				Детали		
А3		1	ВАМ-01-18-00-01	Лист	1	
А4		2	ВАМ-01-16-00-02	Кронштейн	1	
А4		3	ВАМ-01-16-00-03	Кронштейн	1	

9746/8

Изм.	Лист	N докум.	Подп.	Дата	ВАМ-01-18-00-00			
Разраб.		Печененко			Отражатель	Лит.	Лист	Листов
Провер.		Пуцман				И		1
Рук. гр.		Огиенко				Минпромстройсоср ПРОЕКТНЫЙ ИНСТИТУТ Н3 г. Одесса		
Н. контр.		Гойхман						
Гл. конст.		Гойхман						

Инв. N подл. | Подп. и дата | Взам. инв. N | Инв. N дубл. | Подп. и дата

Формат	Зона	Поз.	Обозначение	Наименование	К-во	Примечание
				Документация		
А3			ВАМ-01-19-00-00СБ	Сборочный чертеж		
				Детали		
А3		1	ВАМ-01-19-00-01	Труба	1	
А4		2	ВАМ-01-19-00-02	Фланец	2	
А4		3	ВАМ-01-19-00-03	Труба	9	

9746/8

ТП 409-14-55.87;

Изм.	Лист	N докум.	Подп.	Дата	ВАМ-01-19-00-00			
Разраб.		Печененко			Труба	Лит.	Лист	Листов
Провер.		Пуцман				И		1
Рук. гр.		Огиенко				Минпромстройсоср ПРОЕКТНЫЙ ИНСТИТУТ Н3 г. Одесса		
Н. контр.		Гойхман						
Гл. конст.		Гойхман						

Инв. N подл. | Подп. и дата | Взам. инв. N | Инв. N дубл. | Подп. и дата

ВАМ-01-18-00-01

116

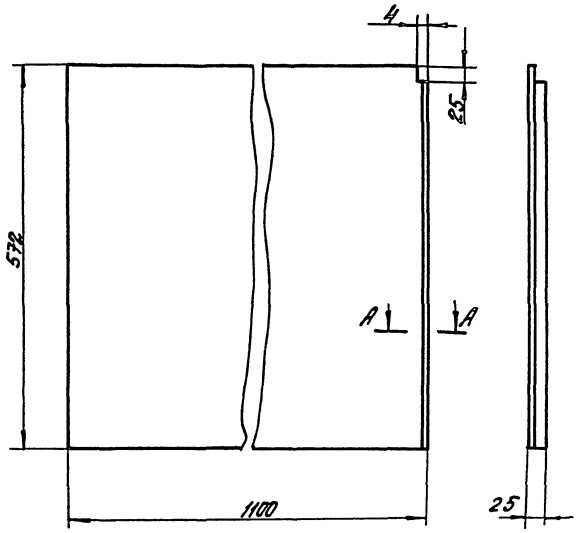

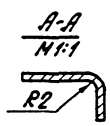

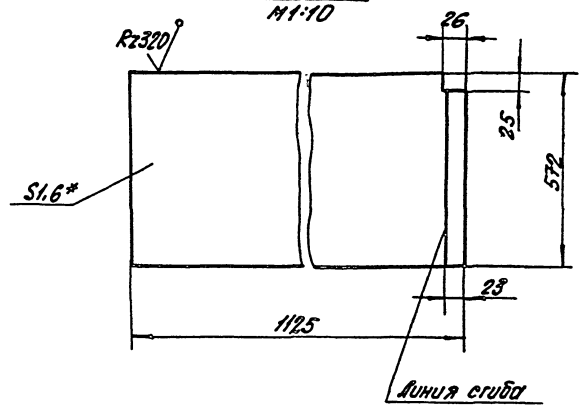

*Размер для справок.

Изм.	Лист	№докум.	Подп.	Дата	ВАМ-01-18-00-01			
Разраб.		Печененко			Лист	Лит.	Масса	Масшт.
Провер.		Пуцман				И	7,7	1:5
Рук.гр.		Огиенко				Лист	Листов 1	
Н.контр.		Гойхман			Лист 1,6 ГОСТ 19904-74* Ст.3 ГОСТ 16523-70*	Минпромстрой СССР ПРОЕКТНЫЙ ИНСТИТУТ Н3 г. Одесса		
Гл.конст.		Гойхман						

Инв. № подл. | Подп. и дата | Взам. инв. № | Инв. № дубл. | Подп. и дата

ВАМ-01-19-00-01

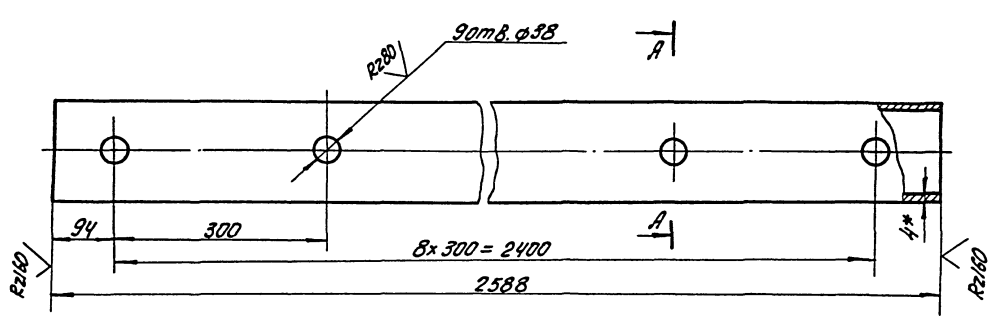

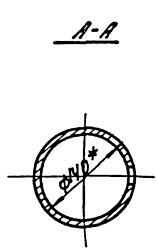

* Размеры для справок.

9746/8

Изм.	Лист	№докум.			ТП 409-14-55.87; ВАМ-01-19-00-01			
Разраб.		Печененко			Труба	Лит.	Масса	Масшт.
Провер.		Пуцман				И	34,7	1:5
Рук.гр.		Огиенко				Лист	Листов 1	
Н.контр.		Гойхман			Труба 140×4 ГОСТ 8732-78* Ст.3 ГОСТ 8431-74*	Минпромстрой СССР ПРОЕКТНЫЙ ИНСТИТУТ Н3 г. Одесса		
Гл.констр.		Гойхман						

Инв. № подл. | Подп. и дата | Взам. инв. № | Инв. № дубл. | Подп. и дата

9746/8

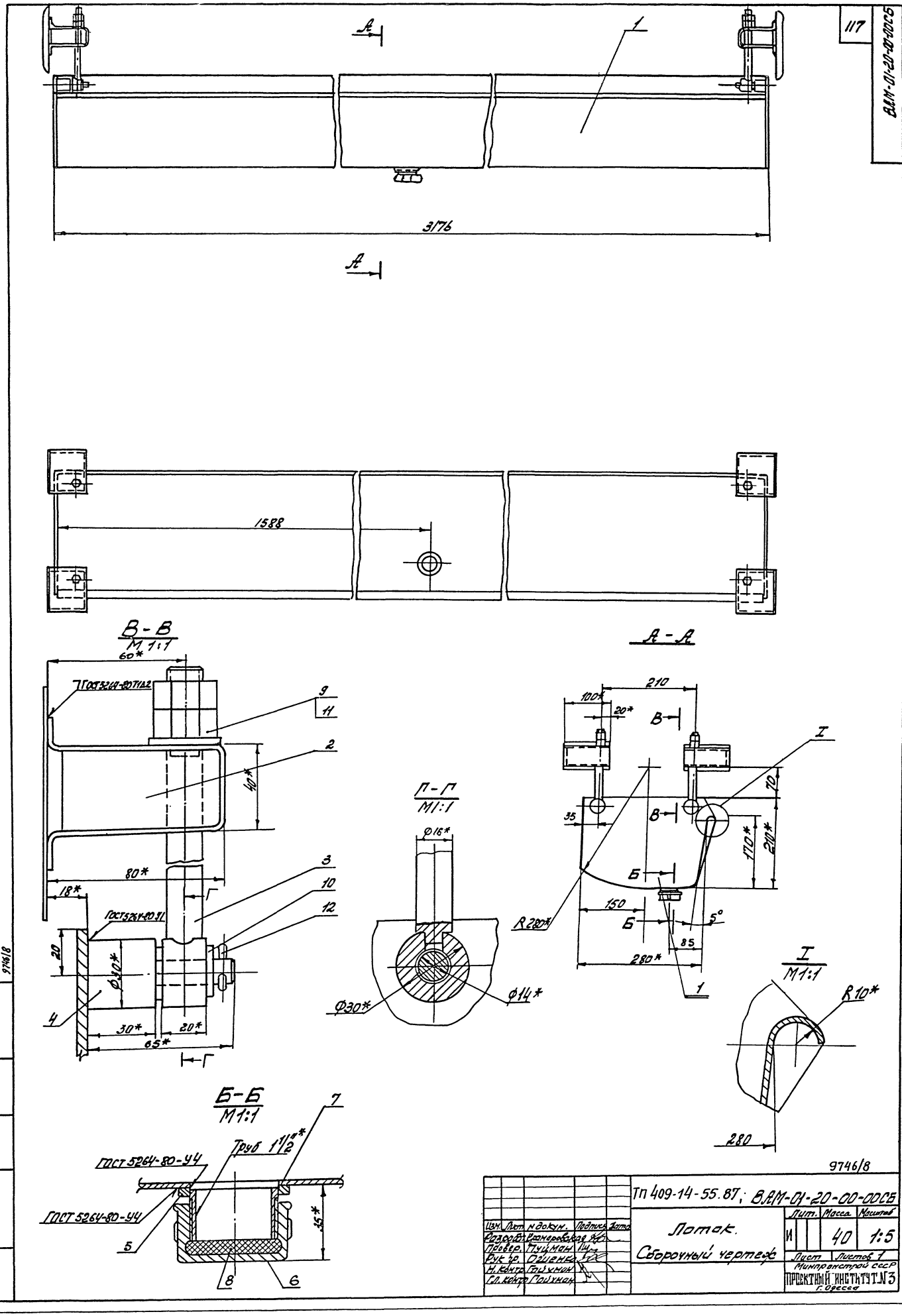
117
ВАМ-01-20-00-00СБ
А
1
3176
1588
В-В
М 1:1
60*
ГОСТ 5264-80 Т1А2
9
11
2
40*
80*
18*
3
10
12
Г
ГОСТ 5264-80 У1
20
Ф30*
4
30*
20*
65*
Г-Г
М1:1
Ф16*
Ф30*
Ф14*
А-А
210
100*
20*
В
I
70
35
170*
210*
Б
150
5°
85
280*
R280*
1
I
М1:1
R10*
280
Б-Б
М1:1
7
Труб 1 1/2"*
ГОСТ 5264-80-У4
ГОСТ 5264-80-У4
35*
5
8
6
9746/8
Тп 409-14-55.87; ВАМ-01-20-00-00СБ
Лоток.
Сборочный чертеж
Лит. Масса Масштаб
И 40 1:5
Лист Листов 1
Минпромстрой СССР
ПРОЕКТНЫЙ ИНСТИТУТ №3
г. Одесса
Изм. Лист № докум. Подпись Дата
Разраб. Крамарова
Провер. Пуцман
Рук. гр. Огиенко
Н. контр. Гойхман
Гл. контр. Гойхман
Инв. № подл. Подп. и дата Взам. инв. № Инв. № дубл. Подп. и дата
9746/8

Формат	Зона	Поз.	Обозначение	Наименование	К-во	Примечание
				Документация		
			ВАМ-01-20-00-00СБ	Сборочный чертеж		
				Сборочные единицы		
А4		1	ВАМ-01-20-01-00СБ	Ванна	1	
А4		2	ВАМ-01-20-02-00СБ	Кронштейн	4	
А4		3	ВАМ-01-20-03-00СБ	Подвеска	4	
				Детали		
А4		4	ВАМ-01-20-00-01	Бобышка		
Б4		5	ВАМ-01-20-00-02	Лист		
				Лист 4 ГОСТ 19904-74*		
				Ст3 ГОСТ 16523-70*		
				50×50	1	0,01кг
Б4		6	ВАМ-01-20-00-03	Набивка		
				Резина-пластина		
				5МБ-АМ ГОСТ 7338-78*		
				Ф51	1	0,014кг
				Стандартные изделия		
		7		Ниппель 40		
				ГОСТ 8967-75	1	0,1кг
		8		Колпак 40		
				ГОСТ 8962-75*	1	0,05кг

ВАМ-01-20-00-00

Изм.	Лист	№ докум.	Подпись	Дата
Разработ.	Крамаровская			
Провер.	Пуцман			
Рук. гр.	Огиенко			
Н.контр.	Гойхман			
Рук. гр.	Гойхман			

Лоток

Лит.	Лист	Листов
И		2

Минпромстрой СССР
ПРОЕКТНЫЙ ИНСТИТУТ ГИЗ г. Одесса

Формат	Зона	Поз.	Обозначение	Наименование	К-во	Примечание
		9		Гайка М16		118
				ГОСТ 5915-70*	8	
				Шайбы ГОСТ 11371-78*		
		10		Шайба 12	8	0,006кг
		11		Шайба 16	4	0,013кг
		12		Шплинт 3,2×20		
				ГОСТ 397-79*	4	0,007кг

Изм.	Лист	№ докум.	Подпись	Дата

ВАМ-01-20-00-00 Лист 2

ВАМ-01-20-01-00СБ

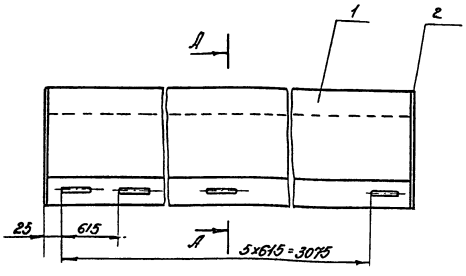

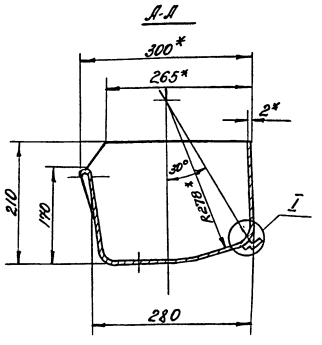

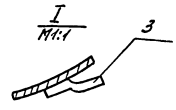

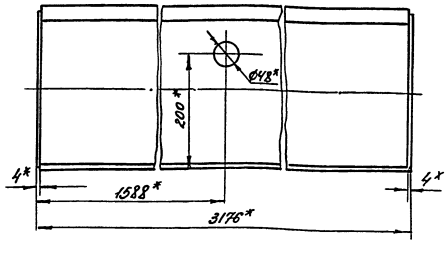

1. Размеры для справок
2. Сварные швы по ГОСТ 5264-80

9746/8

ТП 409-14-55.87; ВАМ-01-20-01-00СБ

Изм.	Лист	№ докум.	Подпись	Дата
Разработ.	Крамаровская			
Провер.	Пуцман			
Рук. гр.	Огиенко			
Гл.контр.	Гойхман			
Гл.конструк.	Гойхман			

Ванна
Сборочный чертеж

Лит.	Масса	Масштаб
И	34	1:5

Лист Листов 1

Минпромстрой СССР
ПРОЕКТНЫЙ ИНСТИТУТ ГИЗ г. Одесса

9746/8

ВАМ-01-20-02-00СБ

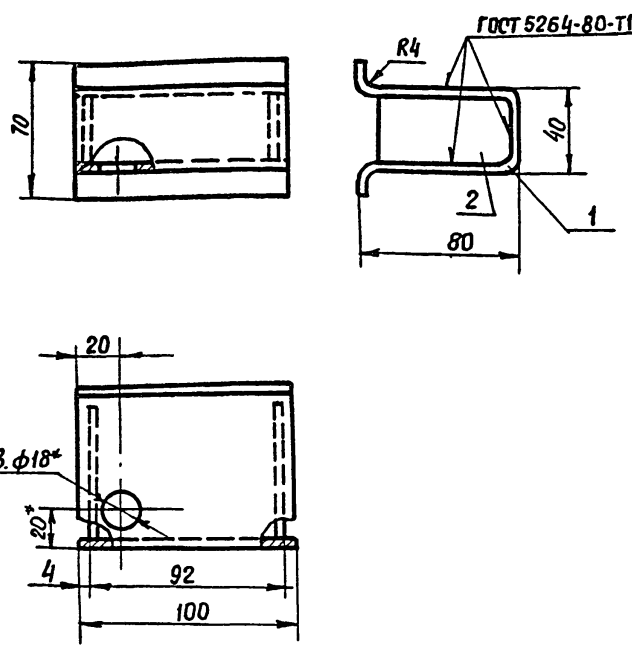

* Размеры для справок.

Изм.	Лист	N докум.	Подпись	Дата
Разраб.		Крамаровская		
Провери		Пуцман		
Рук. гр.		Огиенко		
Н. контр		Гойхман		
Гл. конст.		Гойхман		

ВАМ-01-20-02-00СБ

Кронштейн
Сборочный чертеж

Лит.	Масса	Масштаб
И	0,8	1:2
Лист	Листов 1	

Минпромстрой СССР
ПРОЕКТНЫЙ ИНСТИТУТ №3
г. Одесса

Инв. N подл. | Подпись и дата | Взам. инв. N | Инв. N дубл. | Подпись и дата

ВАМ-01-20-02-01

Rz160 ▽(√) 119

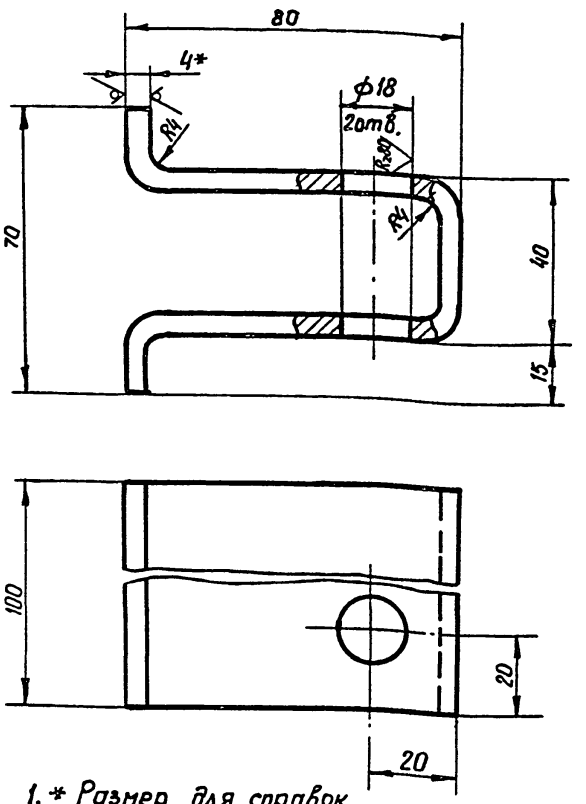

1. * Размер для справок.
2. Длина развертки ℓ≈ 204мм

Изм.	Лист	N докум.	Подпись	Дата
Разработ.		Крамаровская		
Провер.		Пуцман		
Рук. гр.		Огиенко		
Н. контр.		Гойхман		
Гл. констр.		Гойхман		

ВАМ-01-20-02-01

Лист

Лит.	Масса	Масшт.
И	0,6	1:1
Лист	Листов 1	

4 ГОСТ 19904-74*
Лист Ст.3 ГОСТ 16523-70*

Минпромстрой СССР
ПРОЕКТНЫЙ ИНСТИТУТ №3
г. Одесса

Инв. N подл. | Подпись и дата | Взам. инв. N | Инв. N дубл. | Подпись и дата

ВАМ-01-20-03-00СБ

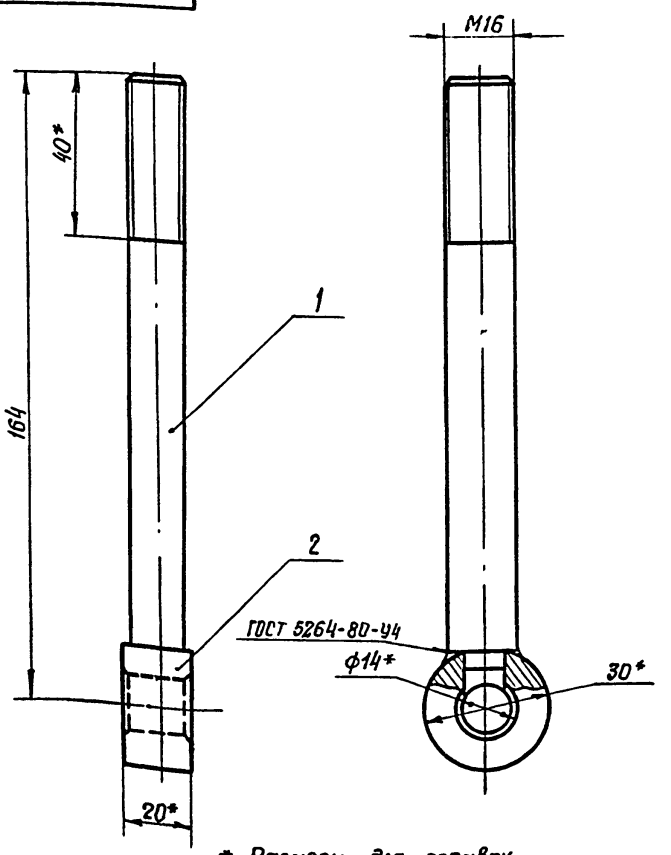

9746/8

* Размеры для справок

Изм.	Лист	N докум.	Подпись	Дата
Разработ.		Крамаровская		
Провери		Пуцман		
Рук. гр.		Огиенко		
Н. контр.		Гойхман		
Гл. конст.		Гойхман		

ВАМ-01-20-03-00СБ

Подвеска
Сборочный чертеж

Лит.	Масса	Масштаб
И	0,31	1:1
Лист	Листов 1	

Минпромстрой СССР
ПРОЕКТНЫЙ ИНСТИТУТ №3
г. Одесса

Инв. N подл. | Подпись и дата | Взам. инв. N | Инв. N дубл. | Подпись и дата

Формат	Зона	Поз.	Обозначение	Наименование	Кол-во	Примечание
				Документация		
А4			ВАМ-01-20-03-00СБ	Сборочный чертеж		
				Детали		
А4		1	ВАМ-01-20-03-01	Тяга	1	
А4		2	ВАМ-01-20-03-02	Втулка	1	

9746/8

ТП 409-14-55.87; ВАМ-01-20-03-00

Изм.	Лист	N докум	Подпись	Дата
Разработ.		Крамаровская		
Проверил		Пуцман		
Рук. гр.		Огиенко		
Н. контр.		Гойхман		
Гл. констр.		Гойхман		

Подвеска

Лит.	Лист	Листов
И		1

Минпромстрой СССР
ПРОЕКТНЫЙ ИНЫТИТУТ.№3
г. Одесса

Инв. N подл. | Подпись и дата | Взам. инв. N | Инв. N дубл. | Подпись и дата

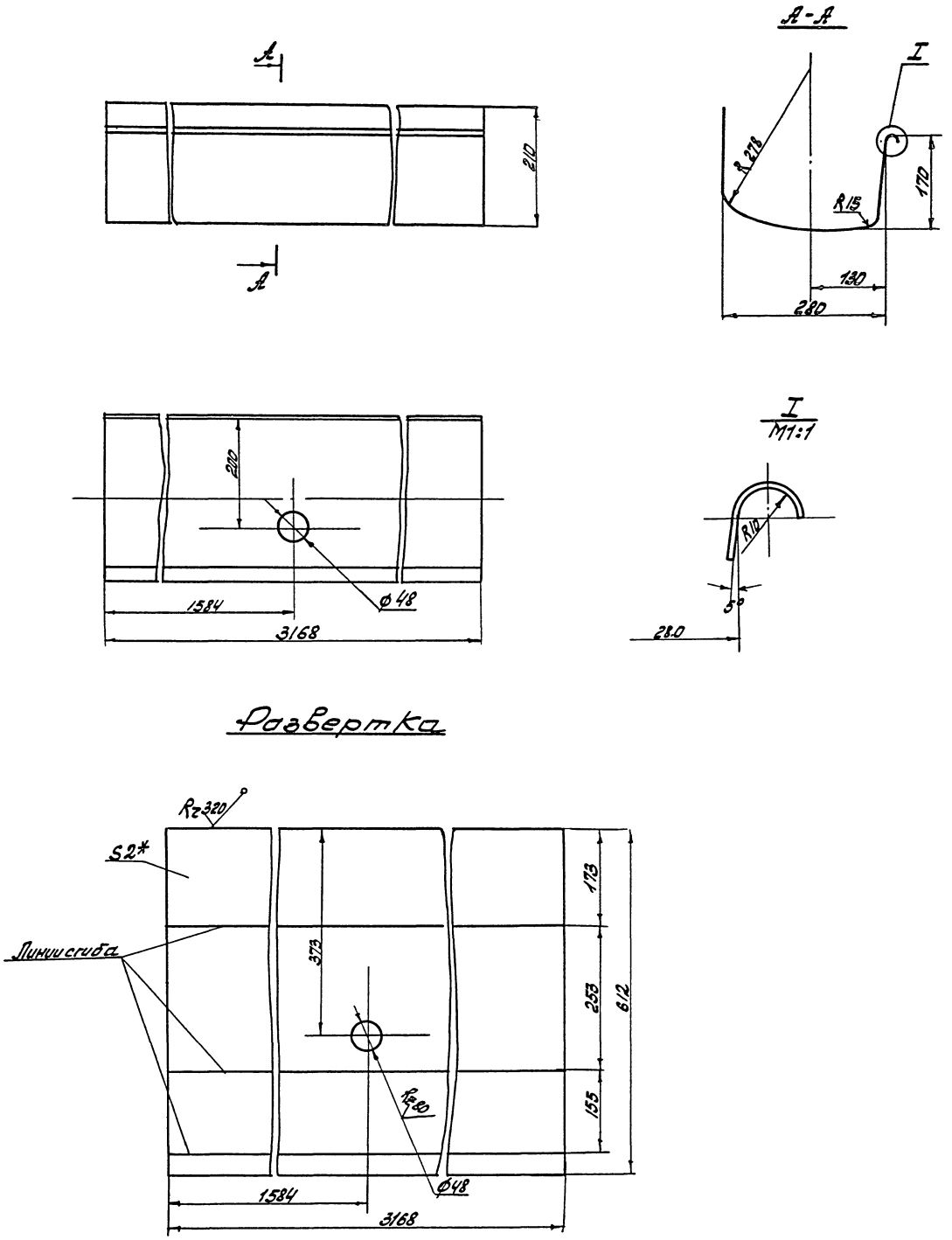

* Размер для справок.

9746/8

					ТП 409-14-55.87; ВАМ-01-20-01-01			
Изм.	Лист	N докум.	Подп.	Дата	Лист	Лит	Масса	Масштаб
Разраб.		Кранаровская				Н	30,2	1:5
Проверил		Гуцман				Лист	Листов 1	
Рук. гр.		Огиенко						
Н. контр.		Гойхман			Лист 2 ГОСТ 19904-74* Ст3 ГОСТ 16523-70*	Минпромстрой СССР ПРОЕКТНЫЙ ИНСТИТУТ №3 г. Одесса		
Гл. контр.		Гойхман						

Инв. подл. | Подп. и дата | Взам. инв. | Инв. дубл. | Подп. и дата | 9746/8

ВАМ-01-02-01-02

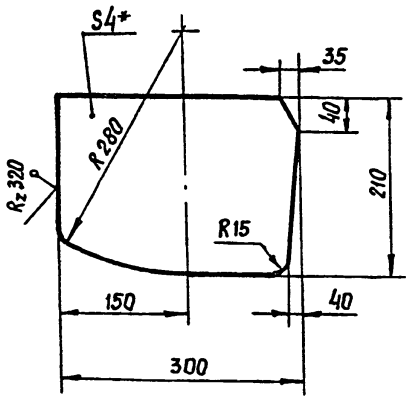

* Размер для справок

Изм.	Лист	N докум.	Подпись	Дата
Разраб.		Крамаровская		
Провер.		Луцман		
Рук. гр.		Огиенко		
Н. контр		Гойхман		
Гл. констр		Гойхман		

ВАМ-01-20-01-02

Лист	Литера	Масса	Масштаб
	И	1,8	1:1
	Лист	Листов 1	

Лист 4 ГОСТ 19904-74*
Ст. 3 ГОСТ 16523-70*

Минпромстрой СССР
ПРОЕКТНЫЙ ИНСТИТУТ №3
г. Одесса

Инв. № подл. | Подпись и дата | Взам. инв. № | Инв. № дубл. | Подпись и дата

ВАМ-01-02-01-03

121

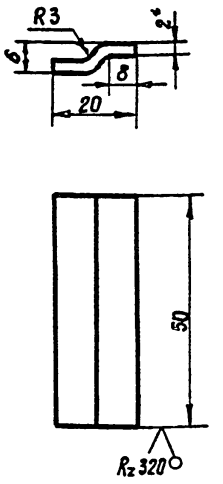

1. Развернутая длина L = 23 мм
2. * Размер для справок.

Изм.	Лист	N докум	Подпись	Дата
Разраб.		Крамаровская		
Проверил		Луцман		
Рук гр.		Огиенко		
Н. контр		Гойхман		
Гл. констр		Гойхман		

ВАМ-01-20-01-03

Лист	Лит.	Масса	Масштаб
	И	0,02	1:5
	Лист	Листов 1	

Лист 2 ГОСТ 19904-74*
Ст 3 ГОСТ 16523-70*

Минпромстрой СССР
ПРОЕКТНЫЙ ИНСТИТУТ №3
г. Одесса

Инв. № подл. | Подпись и дата | Взам. инв. № | Инв. № дубл. | Подпись и дата

9746/8

Формат	Зона	Поз.	Обозначение	Наименование	К-во	Примечание
				Документация		
А3			ВАМ-01-20-01-00СБ	Сборочный чертеж		
				Детали		
А4		1	ВАМ-01-20-01-01	Лист	1	
А4		2	ВАМ-01-20-01-02	Лист	2	
А4		3	ВАМ-01-20-01-03	Лист	6	

Изм.	Лист	N докум.	Подпись	Дата
Разраб.		Крамаровская		
Провер.		Луцман		
Рук. гр.		Огиенко		
Н. контр.		Гойхман		
Гл. констр.		Гойхман		

ВАМ-01-20-01-00

Ванна

Лит.	Лист	Листов
И		1

Минпромстрой СССР
ПРОЕКТНЫЙ ИНСТИТУТ №3
г. Одесса

Инв. № подл. | Подпись и дата | Взам. инв. № | Инв. № дубл. | Подпись и дата

Формат	Зона	Поз.	Обозначение	Наименование	К-во	Примечание
				Документация		
А2			ВАМ-01-20-02-00СБ	Сборочный чертеж		
				Детали		
А4		1	ВАМ-01-20-02-01	Лист	1	
Б4		2	ВАМ-01-20-02-02	Лист Лист 4 ГОСТ 19904-74* Ст. 3 ГОСТ 16523-70* 33×65	2	0,1 кг
				9746/8		

Изм.	Лист	№ докум.	Подпись	Дата
Разработ.		Крамаровская		
Проверил		Луцман		
Рук. гр.		Огиенко		
Н. контр		Гойхман		
Гл. констр		Гойхман		

ТП 409-14-55.87; ВАМ-01-20-02-00

Кронштейн

Лит.	Лист	Листов
И		1

Минпромстрой СССР
ПРОЕКТНЫЙ ИНСТИТУТ №3
г. Одесса

Инв. № подл. | Подпись и дата | Взам. инв. № | Инв. № дубл. | Подпись и дата

Формат	Зона	Поз.	Обозначение	Наименование	К-во	Примечание
				Документация		
А3			ВАМ-01-21-01-00СБ	Сборочный чертеж		
				Детали		
А4		1	ВАМ-01-21-01-01	Полоса	3	
А4		2	ВАМ-01-21-01-02	Лист	3	
А4		3	ВАМ-01-21-01-03	Уголок	6	
Б4		4	ВАМ-01-21-01-04	Лист		
				Лист 2 ГОСТ 19904-74*		
				Ст.3 ГОСТ 16523-70*		
				20×320	6	0,1кг
Б4		5	ВАМ-01-21-01-05	Круг		
				Круг 5 ГОСТ 2590-71*		
				Ст.3 ГОСТ 535-79		
				L=34	6	0,002кг
Б4		6	ВАМ-01-21-01-06	Уголок		
				Уголок 40×40×4 ГОСТ 8509-72*		
				Ст.3 ГОСТ 535-79		
				L=2973	2	7,2кг

Изм.	Лист	N докум.	Подп.	Дата
Разраб.	Крамаровская			
Провер.	Пуцман			
Рук.гр.	Огиенко			
Н.контр.	Гойхман			
Гл.конст.	Гойхман			

ВАМ-01-21-01-00

Рама

Лит.	Лист	Листов
И		1

Минпромстрой СССР
ПРОЕКТНЫЙ ИНСТИТУТ ИЗ г. Одесса

Инв. N подл. | Подп. и дата | Взам. инв. N | Инв. N дубл. | Подп. и дата

Формат	Зона	Поз.	Обозначение	Наименование	К-во	Примечание
						122
				Документация		
А2			ВАМ-01-21-02-00СБ	Сборочный чертеж		
				Детали		
А2		1	ВАМ-01-С-02-01	Лист	1	
А4		2	ВАМ-01-21-02-02	Бобышка	2	
А4		3	ВАМ-01-21-02-03	Ось	2	
А4		4	ВАМ-21-02-04	Фиксатор	2	

Изм.	Лист	N докум.	Подп.	Дата
Разраб.	Крамаровская			
Провер.	Пуцман			
Рук.гр.	Огиенко			
Н.контр.	Гойхман			
Гл.конст.	Гойхман			

ВАМ-01-21-02-00

Люк

Лит.	Лист	Листов
И		1

Минпромстрой СССР
ПРОЕКТНЫЙ ИНСТИТУТ ИЗ г. Одесса

Инв. N подл. | Подп. и дата | Взам. инв. N | Инв. N дубл. | Подп. и дата

ВАМ-01-21-00-00СБ

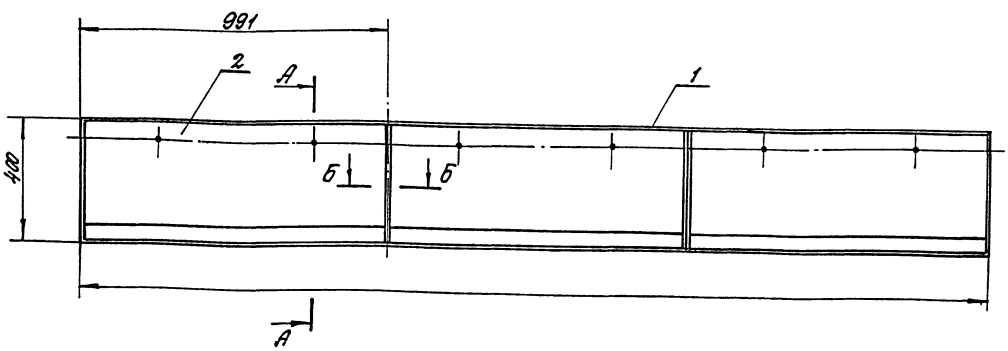

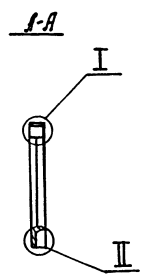

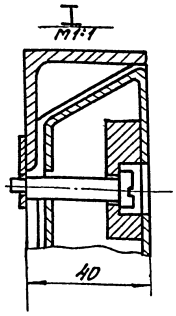

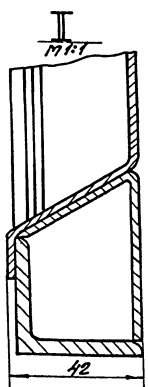

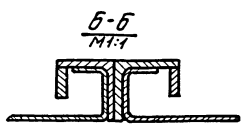

9746/8

Изм.	Лист	N докум.	Подп.	Дата
Разраб.	Крамаровская			
Провер.	Пуцман			
Рук.гр.	Огиенко			
Н.контр.	Гойхман			
Гл.конст.	Гойхман			

ТП 409-14-55.87; ВАМ-01-21-00-00СБ

Рама
Сборочный чертеж

Лит.	Масса	Масштаб
И	45,5	1:10

Лист | Листов 1

Минпромстрой СССР
ПРОЕКТНЫЙ ИНСТИТУТ ИЗ г. Одесса

Инв. N подл. | Подп. и дата | Взам. инв. N | Инв. N дубл. | Подп. и дата

9746/8

ВАМ-01-20-03-01

R_z80 (√)

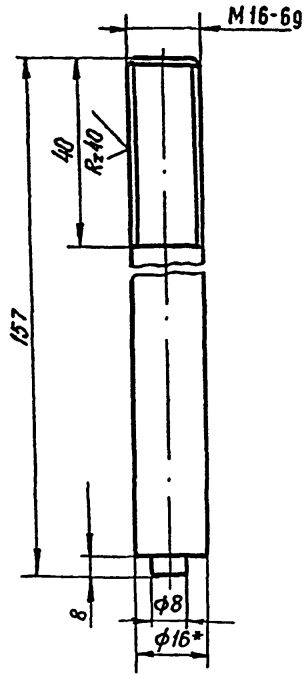

* Размер для справок.

Изм	Лист	N докум.	Подпись	Дата
Разраб.		Крамаровская		
Провериł		Луцман		
Рук. груп		Огиенко		
Н. контр.		Гойхман		
Гл. констр		Гойхман		

ВАМ-01-20-03-01

Тяга

Лит.	Масса	Масштаб
И	0,23	1:1
Лист	Листов 1	

Круг 16 ГОСТ 2590-71* / Ст. 3 ГОСТ 535-79

Минпромстрой СССР ПРОЕКТНЫЙ ИНСТИТУТ №3 г. Одесса

Инв. N подл. | Подпись и дата | Взам. инв. N | Инв. N дубл. | Подпись и дата

ВАМ-01-02-03-02

R_z80 (√)

123

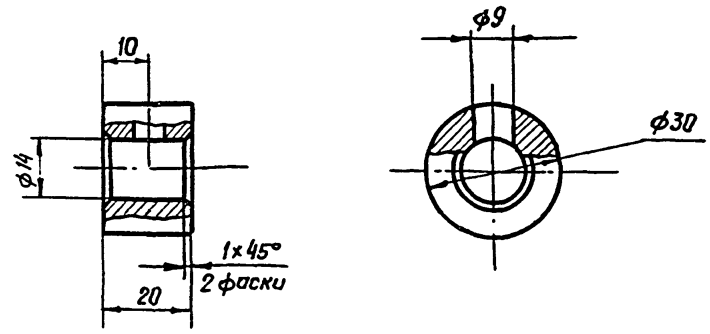

Изм.	Лист	№ докум.	Подпись	Дата
Разработ		Крамаровская		
Провериł		Луцман		
Рук гр.		Огиенко		
Н. контр		Гойхман		
Гл. констр		Гойхман		

ВАМ-01-20-03-02

Втулка

Литера	Масса	Масштаб
И	0,08	1:1
Лист	Листов 1	

Ст. 3 ГОСТ 380-71*

Минпромстрой СССР ПРОЕКТНЫЙ ИНСТИТУТ №3 г. Одесса

Инв. N подл. | Подпись и дата | Взам. инв. N | Инв. N дубл. | Подпись и дата

ВАМ-01-20-00-01

R_z80 (√)

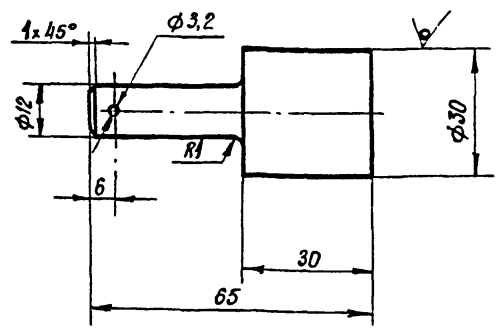

Изм	Лист	№ докум.	Подпись	Дата
Разраб.		Крамаровская		
Провер.		Луцман		
Рук. гр.		Огиенко		
Н. контр.		Гойхман		
Гл. констр		Гойхман		

ВАМ-01-20-00-01

Бобышка

Лит.	Масса	Масштаб
И	0,2	1:1
Лист	Листов 1	

Круг 30 ГОСТ 2590-71* / Ст.3 ГОСТ 535-79

Минпромстрой СССР ПРОЕКТНЫЙ ИНСТИТУТ №3 г. Одесса

9746/8

Инв. N подл. | Подпись и дата | Инв. N дубл. | Взам. инв. N | Подпись и дата

Формат	Зона	Поз.	Обозначение	Наименование	Кол-во	Примечание
				Документация		
А2			ВАМ-01-21-00-00СБ	Сборочный чертеж		
				Сборочные единицы		
А4		1	ВАМ-01-21-01-00СБ	Рама		
А4		2	ВАМ-01-21-02-00СБ	Люк		

9746/8

Изм	Лист	N докум.	Подпись	Дата
Разраб.		Крамаровская		
Провер.		Луцман		
Рук. гр.		Огиенко		
Н. контр.		Гойхман		
Гл. конструк		Гойхман		

ТП 409-14-55.87 ВАМ-01-21-00-00

Рама

Литера	Лист	Листов
И		1

Минпромстроя СССР ПРОЕКТНЫЙ ИНСТИТУТ №3 г. Одесса

Инв. N подл. | Подпись и дата | Взам. инв. N | Инв. N дубл. | Подпись и дата

ВАМ-01-21-00-0025

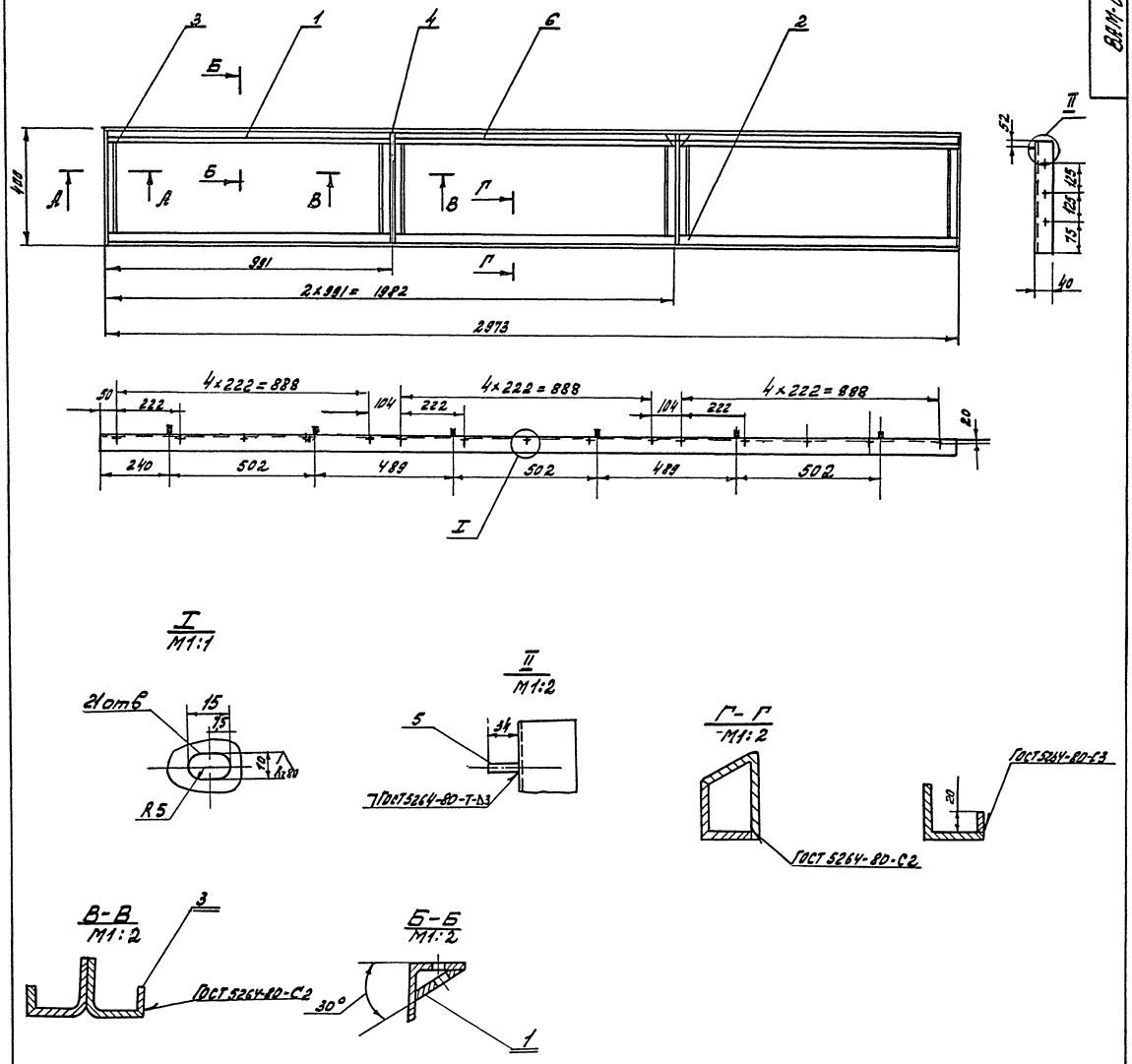

1. Смещение осей отверстий от номинального расположения не более 0,3мм.
2. Сварные швы — по ГОСТ 5264-80-У4, кроме мест, указанных на чертеже.
3. Сварные швы зачистить заподлицо с основным металлом.
4. Поверхность грунтовать ХС-010
5. Красить эмалью ПХВ-512 ТУМХП 3560-52 цветом соответствующим цвету основного технологического оборудования.

9746/8

Изм.	Лист	№ докум.	Подп.	Дата	ТП 409-14-55.87; ВАМ-01-21-01-00-СБ			
Разраб.		Крапоровская			Рама Сборочный чертеж.	Лит.	Масса	Масштаб
Проверил		Пуцман				Н	27	1:10
Рук. гр.		Огиенко				Лист	Листов 1	
Н. контр.		Гойхман				Минпромстрой СССР ПРОЕКТНЫЙ ИНСТИТУТ № 3 г. Одесса		
Гл. контр.		Гойхман						

Инв. № подл.	Подп. и дата	Взам. инв. №	Инв. № дубл.	Подп. и дата

9746/8

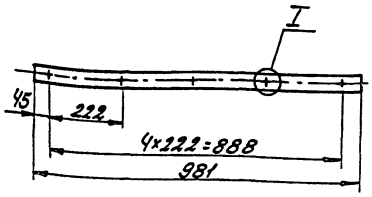

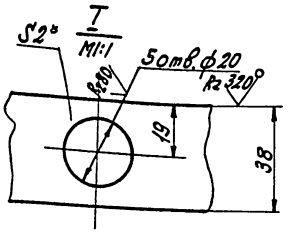

*Размер для справок

Изм. Лист	N докум.	Подп.	Дата	ВЭМ-01-21-01-01			
Разраб.	Кропивская			Полоса	Лит.	Масса	Масшт.
Пробер.	Лучман				И	0,6	1:10
Рук. гр.	Огиенко				Лист	Листов 1	
Н. контр.	Родхман			Лист 2 ГОСТ 19904-74* Ст.3 ГОСТ 16523-70*	Минпромстрой СССР ПРОЕКТНЫЙ ИНСТИТУТ №3 г. Одесса		
Гл. констр.	Родхман						

Инв. № подл. | Подп. и дата | Взам. инв. № | Инв. № дубл. | Подп. и дата

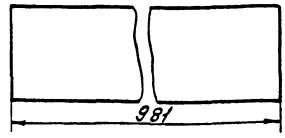

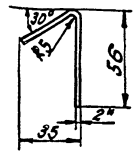

Линия сгиба — Развертка

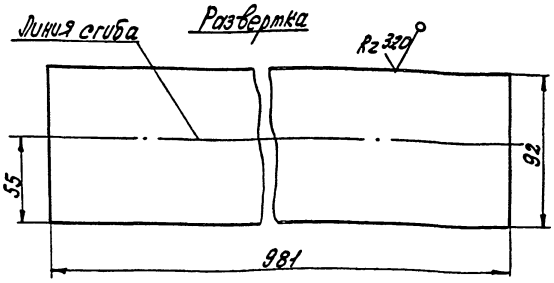

*Размер для справок

Изм. Лист	N докум.	Подпись	Дата	ВЭМ-01-21-01-02			
Разраб.	Кропивская			Лист	Лит.	Масса	Масшт.
Пробер.	Лучман				И	1,4	1:2
Рук. гр.	Огиенко				Лист	Листов 1	
Н. контр.	Родхман			Лист 2 ГОСТ 19904-74* Ст.3 ГОСТ 16523-70*	Минпромстрой СССР ПРОЕКТНЫЙ ИНСТИТУТ №3 г. Одесса		
Гл. констр.	Родхман						

Инв. № подл. | Подп. и дата | Взам. инв. № | Инв. № дубл. | Подп. и дата

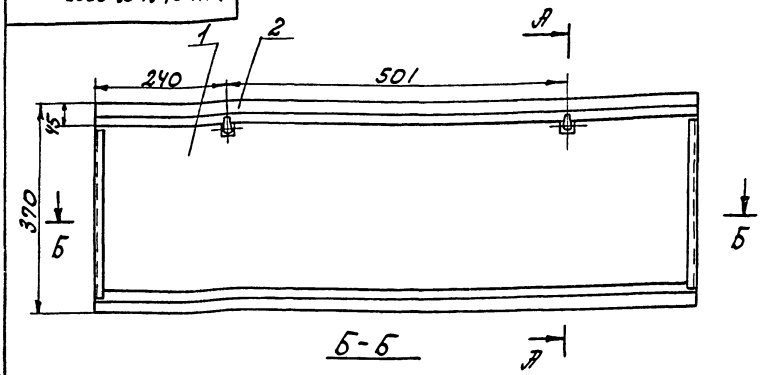

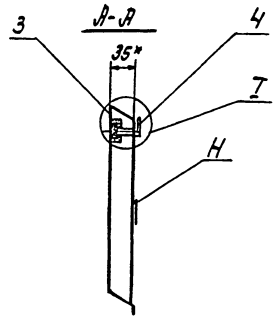

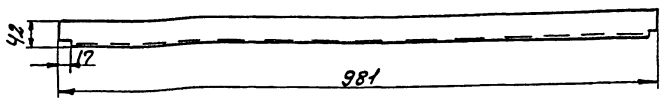

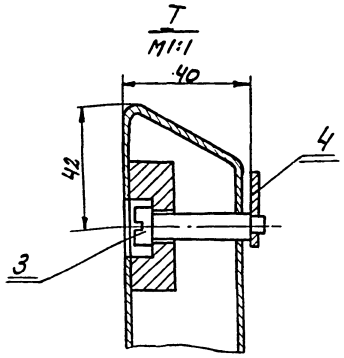

1. Сварные швы по ГОСТ 5264-80-У4.
2. Поверхность „Н" и внутреннюю поверхность узла грунтовать ХС-010.
Красить эмалью ПХВ-512 ТУМХП 3560-52 цветом, соответствующим цвету основного технологического оборудования.

9746/8

Изм. Лист	N докум.	Подпись	Дата	ВЭМ-01-21-02-00СБ. Тп 409-14-55.87			
Разраб.	Кропивская			Люк Сборочный чертеж	Лит.	Масса	Масшт.
Пробер.	Лучман				И	6,4	1:10
Рук. гр.	Огиенко				Лист	Листов 1	
Н. контр.	Родхман				Минпромстрой СССР ПРОЕКТНЫЙ ИНСТИТУТ №3 г. Одесса		
Гл. констр.	Родхман						

Инв. № подл. | Подп. и дата | Взам. инв. № | Инв. № дубл. | Подп. и дата

ВАМ-01-21-02-01

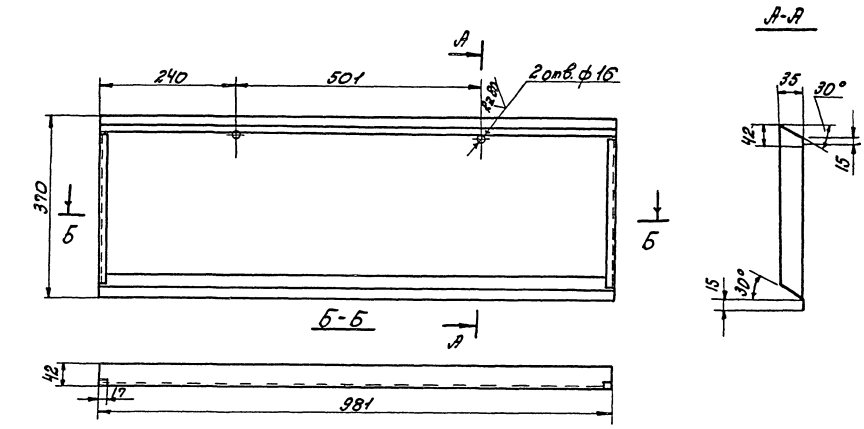

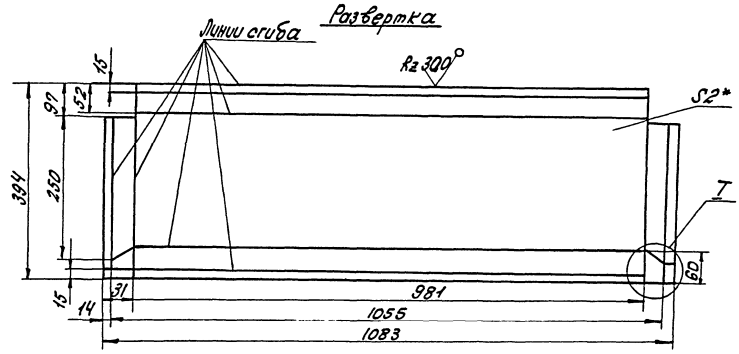

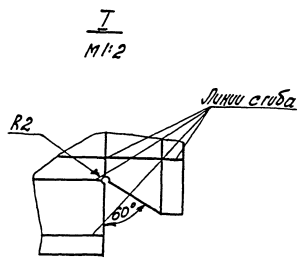

*Размеры для справок

9746/8

					ВАМ-01-21-02-01; ТП 409-14-55.87			
Изм.	Лист	№ докум.	Подп.	Дата	Лист	Лит.	Масса	Масшт.
Разраб.		Крамаровская				И	6,2	1:5
Провер.		Пуцман				Лист	Листов 1	
Рук. гр.		Огиенко						
Н. контр.		Гойхман			Лист 2 ГОСТ 19904-74* Ст. 3 ГОСТ 16523-70*	Минпромстрой СССР ПРОЕКТНЫЙ ИНСТИТУТ №3		
Гл. контр.		Гойхман						

Инв. № подл. | Подп. и дата | Взам. инв. № | Инв. № дубл. | Подп. и дата

9746/8

ВЛМ-01-22-00-02

$R_z 80$

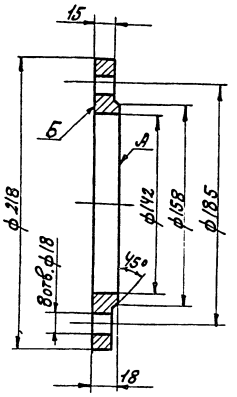

1. Торцевое биение поверхностей А и Б не более 0,4мм.
2. Смещение осей отверстий от номинального расположения не более 1мм.

Изм.	Лист	N докум.	Подп.	Дата
Разраб.		Печенченко		
Пробер.		Лучман		
Рук. гр.		Огиенко		
Н. контр.		Гойхман		
Гл. констр.		Гойхман		

ВЛМ-01-22-00-02

Фланец

Лит.	Масса	Масшт.
И	2,5	1:2
Лист	Листов 1	

Ст 3 ГОСТ 380-71*

Минморстрой СССР ПРОЕКТНЫЙ ИНСТИТУТ №5 г. Одесса

Формат	Зона	Поз.	Обозначение	Наименование	К-во	Примечание
				Документация		127
А3			ВЛМ-01-22-00.00СБ	Сборочный чертеж		
				Детали		
А4		1	ВЛМ-01-22-00-01	Конус	1	
А4		2	ВЛМ-01-22-00-02	Фланец	1	
А4		3	ВЛМ-01-22-00-03	Лист	1	
А4		4	ВЛМ-01-22-00-04	Фланец	1	
Б4		5	ВЛМ-01-22-00-05	Труба		
				Труба 140×4 ГОСТ 8732-78*		
				БСт.2 ГОСТ 8731-74*		
				L=38	1	0,52кг
Б4		6	ВЛМ-01-22-00-06	Труба		
				Труба 108×3 ГОСТ 8732-78*		
				БСт.2 ГОСТ 8731-74*		
				L=146	1	1,12кг

Изм.	Лист	N докум.	Подп.	Дата
Разраб.		Печенченко		
Пробер.		Лучман		
Рук. гр.		Огиенко		
Н. контр.		Гойхман		
Гл. констр.		Гойхман		

ВЛМ-01-22-00-00

Труба

Лит.	Лист	Листов
И	1	

Минморстрой СССР ПРОЕКТНЫЙ ИНСТИТУТ №5 г. Одесса

ВЛМ-01-22-00-00СБ

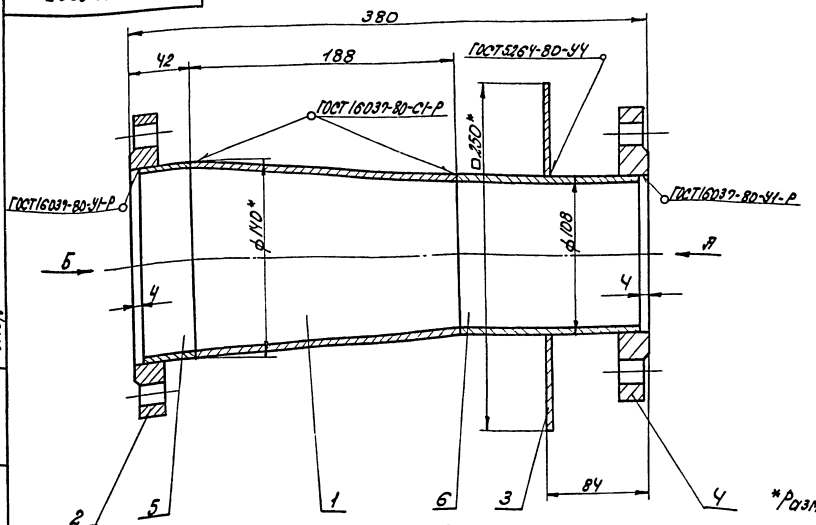

*Размеры для справок

Вид А
М1:5

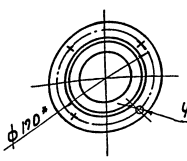

Вид Б
М1:5

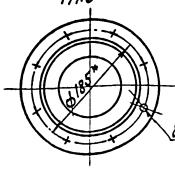

9746/8

ВЛМ-01-22-00-00СБ ТП 409-14-55.87

Изм.	Лист	N докум.	Подпись	Дата
Разраб.		Печенченко		
Пробер.		Лучман		
Рук. гр.		Огиенко		
Н. контр.		Гойхман		
Гл. констр.		Гойхман		

Труба
Сборочный чертеж

Лит.	Масса	Масшт.
И	11,4	1:2
Лист	Листов 1	

Минморстрой СССР ПРОЕКТНЫЙ ИНСТИТУТ №5 г. Одесса

Инв. № подл. | Подп. и дата | Взам. инв. № | Инв. № дубл. | Подп. и дата

ВАМ-13-00-00-02

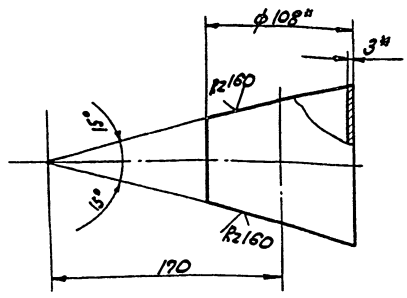

*Размеры для справок

Изм.	Лист	N докум.	Подп.	Дата
Разраб.	Попова			
Провер.	Лучман			
Рук. гр.	Огиенко			
Н. контр.	Ройхман			
Гл. констр.	Ройхман			

ВАМ-13-00-00-02

Труба

Лит.	Масса	Масшт.
И	0,6	1:2,5

Лист | Листов 1

Труба 108×3 ГОСТ 8732-78
Ст.3 ГОСТ 8731-74*

Минпромстрой СССР
ПРОЕКТНЫЙ ИНСТИТУТ №3
г. Одесса

Инв. № подл. | Подп. и дата | Взам. инв. № | Инв. № дубл. | Подп. и дата

ВАМ-01-22-00-04

128

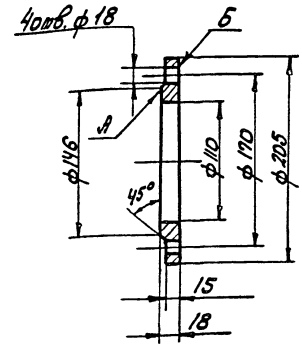

1. Торцевое биение поверхностей А и Б не более 0,4 мм.
2. Смещение осей отверстий от номинального расположения не более 1мм.
3. Острые кромки притупить.

Изм.	Лист	N докум.	Подп.	Дата
Разраб.	Печененко			
Провер.	Лучман			
Рук. гр.	Огиенко			
Н. контр.	Ройхман			
Гл. констр.	Ройхман			

ВАМ-01-22-00-04

Фланец

Лит.	Масса	Масшт.
И	2,7	1:4

Лист | Листов 1

Ст.3 ГОСТ 380-71*

Минпромстрой СССР
ПРОЕКТНЫЙ ИНСТИТУТ №3
г. Одесса

Инв. № подл. | Подп. и дата | Взам. инв. № | Инв. № дубл. | Подп. и дата

ВАМ-01-22-00-03

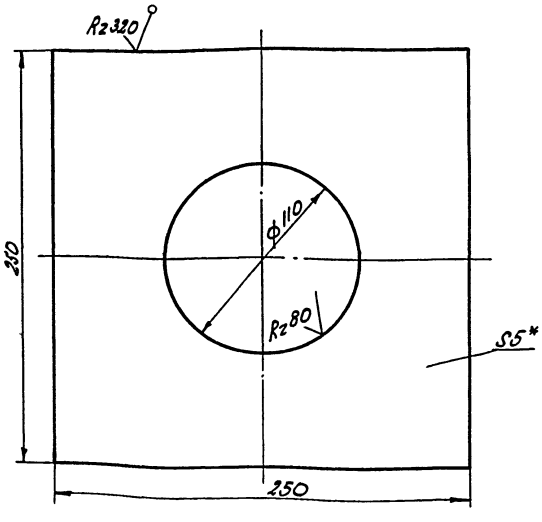

1.* Размер для справок.
2. Острые кромки притупить.

Изм.	Лист	N докум.	Подп.	Дата
Разраб.	Печененко			
Провер.	Лучман			
Рук. гр.	Огиенко			
Н. контр.	Ройхман			
Гл. констр.	Ройхман			

ВАМ-01-22-00-03

Лист

Лит.	Масса	Масшт.
И	2,1	1:2

Лист | Листов 1

Лист 5 ГОСТ 19903-74*
Ст.3 ГОСТ 14637-79*

Минпромстрой СССР
ПРОЕКТНЫЙ ИНСТИТУТ №3
г. Одесса

9746/8

Инв. № подл. | Подп. и дата | Взам. инв. № | Инв. № дубл. | Подп. и дата

ВАМ-01-22-00-01

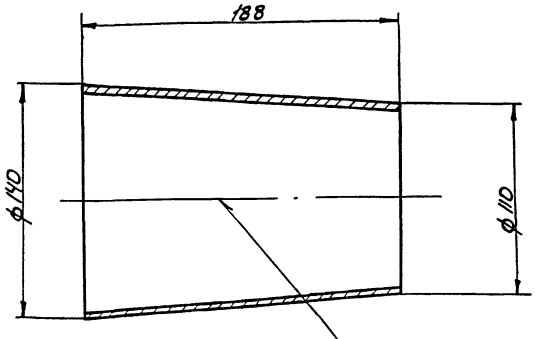

Развертка
м1:5

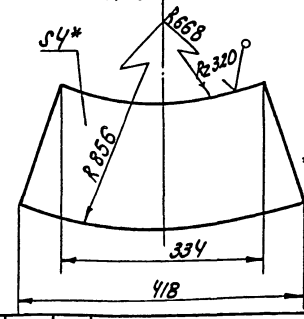

*Размер для справок

9746/8

Изм.	Лист	N докум.	Подп.	Дата
Разраб.	Печененко			
Провер.	Лучман			
Рук. гр.	Огиенко			
Н. контр.	Ройхман			
Гл. констр.	Ройхман			

ВАМ-01-22-00-01; ТП 409-14-55.87

Конус

Лит.	Масса	Масшт.
И	2,5	1:2

Лист | Листов 1

Лист 4 ГОСТ 19904-74*
Ст.3 ГОСТ 16523-70*

Минпромстрой СССР
ПРОЕКТНЫЙ ИНСТИТУТ №3
г. Одесса

Инв. № подл. | Подп. и дата | Взам. инв. № | Инв. № дубл. | Подп. и дата

ВАМ-01-21-02-02

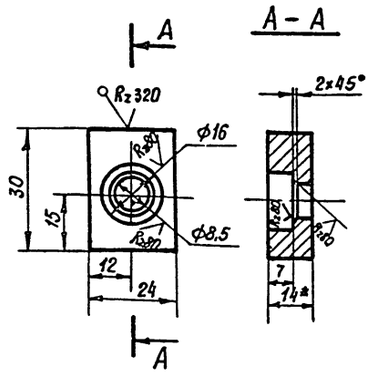

* Размер для справок.

Изм.	Лист	N докум.	Подпись	Дата
Разраб.		Храмаровская		
Проверил		Луцман		
Рук. гр.		Огиенко		
Н. контр.		Гойхман		
Гл. констр.		Гойхман		

ВАМ-01-21-02-02

Бобышка

Литера	Масса	Масштаб
И	0,06	1:1

Лист | Листов 1

Лист 14 ГОСТ 19903-74* / Ст.3 ГОСТ 14637-79*

Минпромстрой СССР
ПРОЕКТНЫЙ ИНСТИТУТ №3
г. Одесса

Инв. № подл. | Подпись и дата | Взам. инв. № | Инв. № дубл. | Подпись и дата

ВАМ-01-21-02-03

129

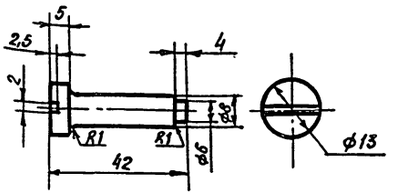

9746/8

Изм.	Лист	N докум.	Подпись	Дата
Разработал		Храмаровская		
Проверил		Луцман		
Рук. гр.		Огиенко		
Н. контр.		Гойхман		
Гл. констр.		Гойхман		

ВАМ-01-21-02-03

Ось

Литера	Масса	Масштаб
И	0,02	1:1

Лист | Листов 1

Ст.3 ГОСТ 380-71*

Минпромстрой СССР
ПРОЕКТНЫЙ ИНСТИТУТ №3
г. Одесса

Инв. № подл. | Подпись и дата | Взам. инв. № | Инв. № дубл. | Подпись и дата

ВАМ-01-21-02-04

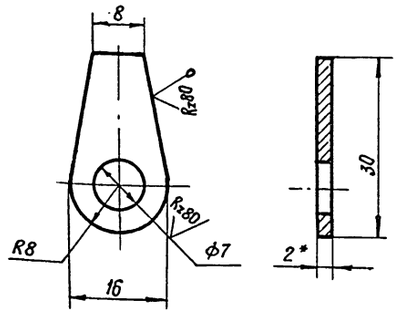

* Размер для справок

Изм.	Лист	N докум.	Подпись	Дата
Разраб.		Храмаровская		
Провер.		Луцман		
Рук. гр.		Огиенко		
Н. контр.		Гойхман		
Гл. констр.		Гойхман		

ВАМ-01-21-02-04

Фиксатор

Лит.	Масса	Масштаб
И	0,007	2:1

Лист | Листов 1

Лист 2 ГОСТ 19904-74* / Ст.3 ГОСТ 16523-70*

Минпромстрой СССР
ПРОЕКТНЫЙ ИНСТИТУТ №3
г. Одесса

9746/8

Инв. № подл. | Подпись и дата | Взам. инв. № | Инв. № дубл. | Подпись и дата

Формат	Зона	Поз.	Обозначение	Наименование	К-во	Примечание
				Документация		
А3			ВАМ-01-23-00-000СБ	Сборочный чертеж		
				Сборочные единицы		
А4		1	ВАМ-01-23-01-00СБ	Крышка	1	
				Детали		
А4		2	ВАМ-01-23-00-01	Крышка	1	
А4		3	ВАМ-01-22-00-01	Конус	1	
А4		4	ВАМ-01-22-00-02	Фланец	1	
А4		5	ВАМ-01-22-00-04	Крышка	1	
Б4		6	ВАМ-01-23-00-02	Труба		
				Труба 140×4 ГОСТ 8732-78*		
				Б Ст.2 ГОСТ 8731-74*		
				L = 38	1	0,52кг
Б4		7	ВАМ-01-23-00-03	Труба		
				Труба 108×3 ГОСТ 8732-78*		
				Б Ст.2 ГОСТ 8731-74*		
				L = 146	1	1,12кг
Б4		8	ВАМ-01-23-00-04	Кольцо		
				Войлок ПГ ГОСТ 6308-71*		
				134×109×8	1	0,01кг
				Стандартные изделия		
		9		Болт М8×20 ГОСТ 7798-70*	4	0,014кг
		10		Шайба 8Б5Г ГОСТ 6402-70*	4	0,001кг

Тп 409-14-55.87; ВАМ-01-23-00-00

Изм.	Лист	N докум.	Подпись	Дата
Разраб.		Храмаровская		
Провер.		Луцман		
Рук. гр.		Огиенко		
Н. контр.		Гойхман		
Гл. констр.		Гойхман		

Труба

Лит.	Лист	Листов
И		1

Минпромстрой СССР
ПРОЕКТНЫЙ ИНСТИТУТ №3
г. Одесса

Инв. № подл. | Подпись и дата | Взам. инв. № | Инв. № дубл. | Подпись и дата

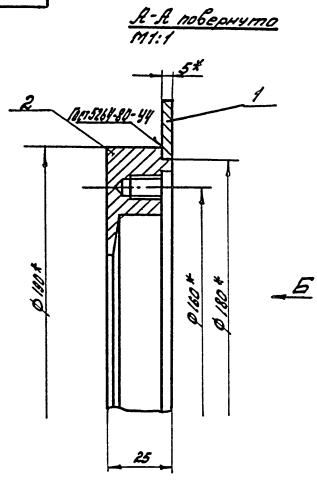

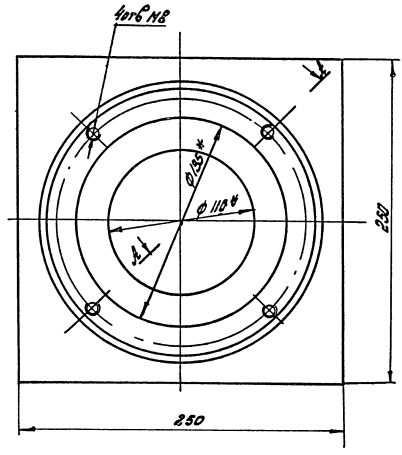

* Размеры для справок.

					ВАМ-01-23-01-00СБ			
Изм.	Лист	№ докум.	Подп.	Дата	Крышка. Сборочный чертеж	Лит.	Масса	Масштаб
Разраб.		Кожаревская				И	4,2	1:2
Провер.		Пуцман				Лист	Листов 1	
Рук.гр.		Огиенко				Минпромстрой ССР ПРОЕКТНЫЙ ИНСТИТУТ №3 г. Одесса		
Н. контр.		Гойхман						
Гл. констр.		Гойхман						

Инв.№ подл. | Подп. и дата | Взам.инв.№ | Инв.№ дубл. | Подп. и дата

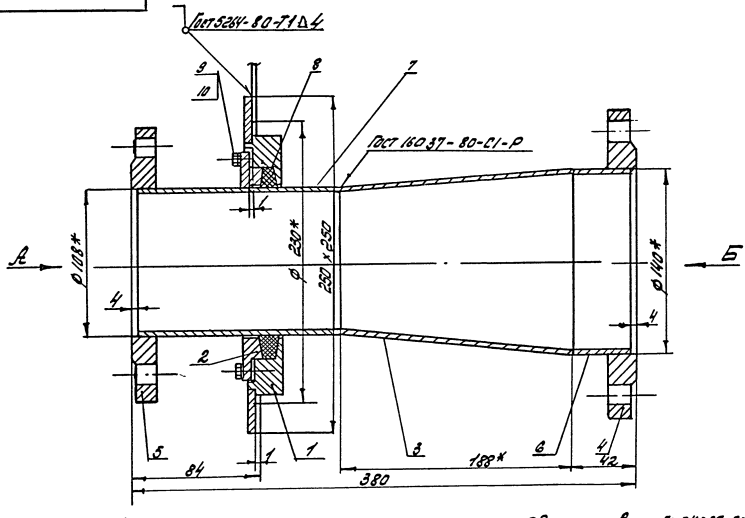

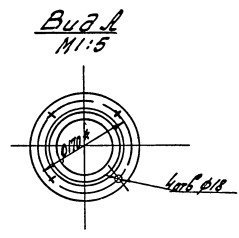

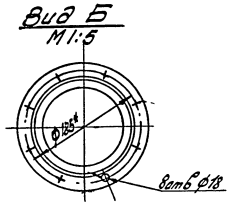

1. Сварные швы по ГОСТ 16037-80-У1-Р, кроме мест, указанных на чертеже.

2* Размеры для справок.

9746/8

					ТП 409-14-55.87; ВАМ-01-23-00-00СБ			
Изм.	Лист	№ докум.	Подп.	Дата	Труба. Сборочный чертеж	Лит.	Масса	Масштаб
Разраб.		Кожаревская				И	14,4	1:2
Провер.		Пуцман				Лист	Листов 1	
Рук.гр.		Огиенко				Минпромстрой ССР ПРОЕКТНЫЙ ИНСТИТУТ №3		
Н. контр.		Гойхман						
Гл. констр.		Гойхман						

Инв.№ подл. | Подп. и дата | Взам.инв.№ | Инв.№ дубл. | Подп. и дата

9746/8

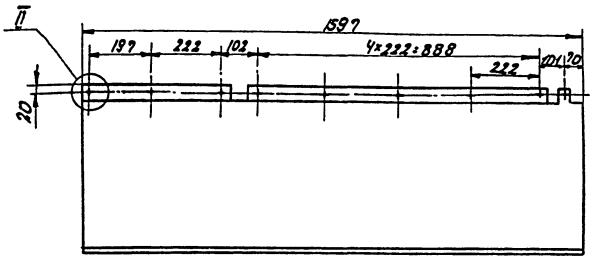

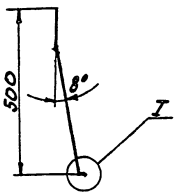

Развертка

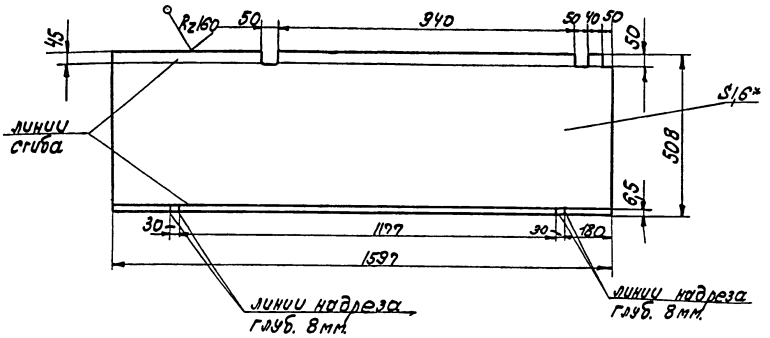

1.* Размер для справок
2. Допускается изготовление из двух и более частей.
3. Смещение осей отверстий от номинального расположения не более ±0,3мм.

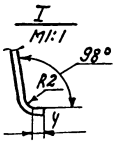

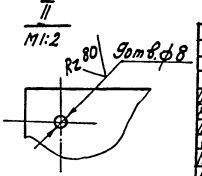

Изм.	Лист	N докум.	Подп.	Дата
Разраб.		Печенченко		
Провер.		Луцман		
Рук. гр.		Осиенко		
Н. контр.		Гойхман		
Гл. конст.		Гойхман		

ВАМ-01-00-00-01

Лист

Лит.	Масса	Масшт.
И	10	1:10

Лист | Листов 1

Лист 16 ГОСТ 19904-74* Ст.3 ГОСТ 16523-70*

Минпромстрой СССР ПРОЕКТНЫЙ ИНСТИТУТ №3 г. Одесса

Инв.№ подл. | Подп. и дата | Взам. инв.№ | Инв.№ дубл. | Подп. и дата

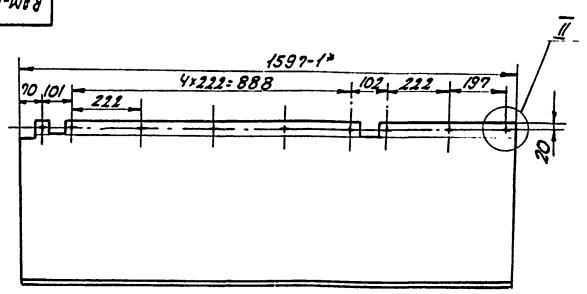

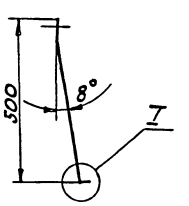

Развертка

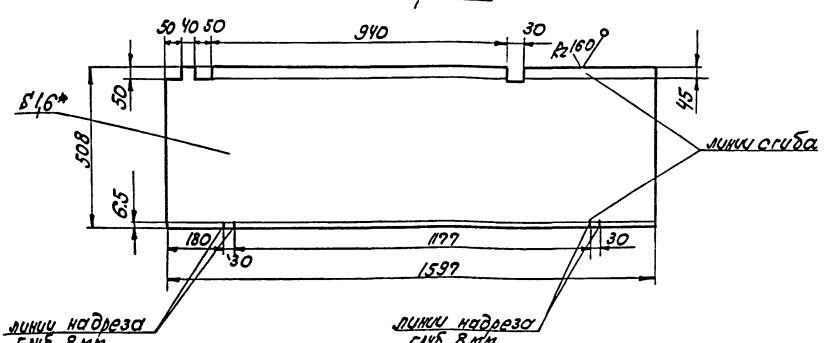

1* Размер для справок
2. Допускается изготовление из двух и более частей.
3. Смещение осей отверстий от номинального расположения не более ±0,3мм.

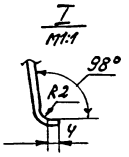

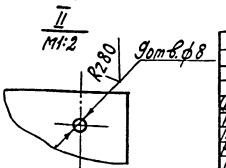

9746/8

Изм.	Лист	N докум.	Подп.	Дата
Разраб.		Печенченко		
Провер.		Луцман		
Рук. гр.		Осиенко		
Н. контр.		Гойхман		
Гл. конст.		Гойхман		

ВАМ-01-00-00-02; ТП 409-14-55.87

Лист

Лит.	Масса	Масшт.
И	10	1:10

Лист | Листов 1

Лист 16 ГОСТ 19904-74* Ст.3 ГОСТ 16523-70*

Минпромстройссср ПРОЕКТНЫЙ ИНСТИТУТ №3 г. Одесса

9746/8

Инв.№ подл. | Подп. и дата | Взам. инв.№ | Инв.№ дубл. | Подп. и дата

Изм.	Лист	N докум.	Подп.	Дата

Лит.	Масса	Масштаб

Минпромстрой СССР
ПРОЕКТНЫЙ ИНСТИТУТ N3
г. Одесса

Изм.	Лист	N докум.	Подп.	Дата

Лит.	Масса	Масштаб

Лист | Листов

Минпромстрой СССР
ПРОЕКТНЫЙ ИНСТИТУТ N3
г. Одесса

Инв. N подл. | Подп. и дата | Взам. инв. N | Инв. N дубл. | Подп. и дата

ВАМ-01-00-00-06

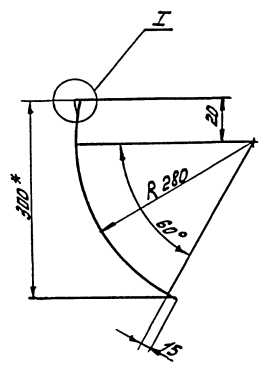

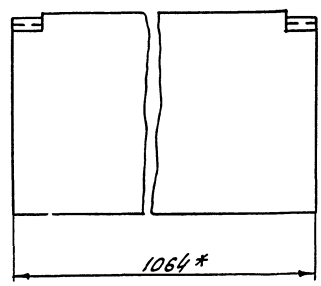

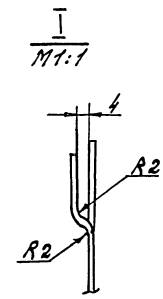

Развертка

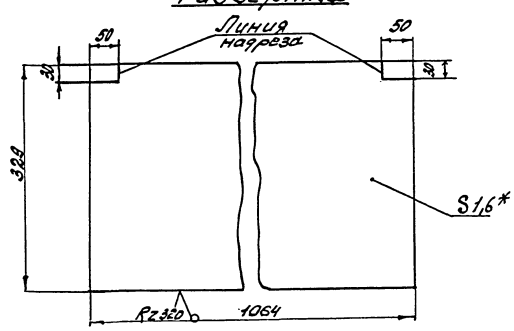

*Размеры для справок.

9746/8

Изм.	Лист	N докум.	Подп.	Дата
Разраб.	Калаверская			
Провер.	Пуцман			
Рук. пр.	Огиенко			
Н. контр.	Гойхман			
Гл. констр.	Гойхман			

ТП 409-14-55.87; ВАМ-01-00-00-06

Лист.

Лит.	Масса	Масштаб
И	4,3	1:2

Лист | Листов 1

Лист 1.6 ГОСТ 19904-74*
Ст3 ГОСТ 16523-70*

Минпромстрой СССР
ПРОЕКТНЫЙ ИНСТИТУТ N 3
г. Одесса

9746/8

Инв. N подл. | Подп. и дата | Взам. инв. N | Инв. N дубл. | Подп. и дата

ВАМ-01-00-00-03

Rz 80

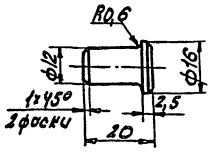

Изм. Лист	N докум.	Подп.	Дата	ВАМ-01-00-00-03	
Разраб.	Печененко			Полец	Лит. И; Масса 0,02; Масшт. 1:1
Провер.	Пуцман				Лист; Листов 1
Рук. гр.	Огиенко				Минпромстрой СССР ПРОЕКТНЫЙ ИНСТИТУТ №3 г. Одесса
Н. контр.	Родхман			Сталь 35 ГОСТ 1050-74*	
Гл. конструктор	Родхман				

Инв. № подл. | Подп. и дата | Взам. инв. № | Инв. № дубл. | Подп. и дата

ВАМ-01-00-00-04

Rz 80 | 133

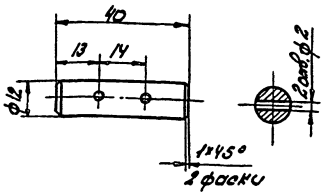

Изм. Лист	N докум.	Подп.	Дата	ВАМ-01-00-00-04	
Разраб.	Печененко			Ось	Лит. И; Масса 0,04; Масшт. 1:1
Провер.	Пуцман				Лист; Листов 1
Рук. гр.	Огиенко				Минпромстрой СССР ПРОЕКТНЫЙ ИНСТИТУТ №3 г. Одесса
Н. контр.	Родхман			Ст. 3 ГОСТ 380-71*	
Гл. конструктор	Родхман				

Инв. № подл. | Подп. и дата | Взам. инв. № | Инв. № дубл. | Подп. и дата

ВАМ-01-00-00-07

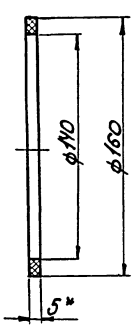

*Размер для справок

Изм. Лист	N докум.	Подп.	Дата	ВАМ-01-00-00-07	
Разраб.	Печененко			Прокладка	Лит. И; Масса 0,1; Масшт. 1:2
Провер.	Пуцман				Лист; Листов 1
Рук. гр.	Огиенко				Минпромстрой СССР ПРОЕКТНЫЙ ИНСТИТУТ №3 г. Одесса
Н. контр.	Родхман			Пластина I лист 7МКЩ-С-5 ГОСТ 7338-71	
Гл. конструктор	Родхман				

9746/8

Инв. № подл. | Подп. и дата | Взам. инв. № | Инв. № дубл. | Подп. и дата

ВАМ-01-00-00-08

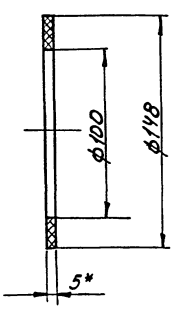

*Размер для справок

9746/8

Изм. Лист	N докум.	Подп.	Дата	ВАМ-01-00-00-08; ТП 409-14-55.87	
Разраб.	Печененко			Прокладка	Лит. И; Масса 0,2; Масшт. 1:2
Провер.	Пуцман				Лист; Листов 1
Рук. гр.	Огиенко				Минпромстрой СССР ПРОЕКТНЫЙ ИНСТИТУТ №3 г. Одесса
Н. контр.	Родхман			Пластина I лист 7М КЩ-С5 ГОСТ 7338-77*	
Гл. конструктор	Родхман				

Инв. № подл. | Подп. и дата | Взам. инв. № | Инв. № дубл. | Подп. и дата

ВАМ-02-00-00ОСБ

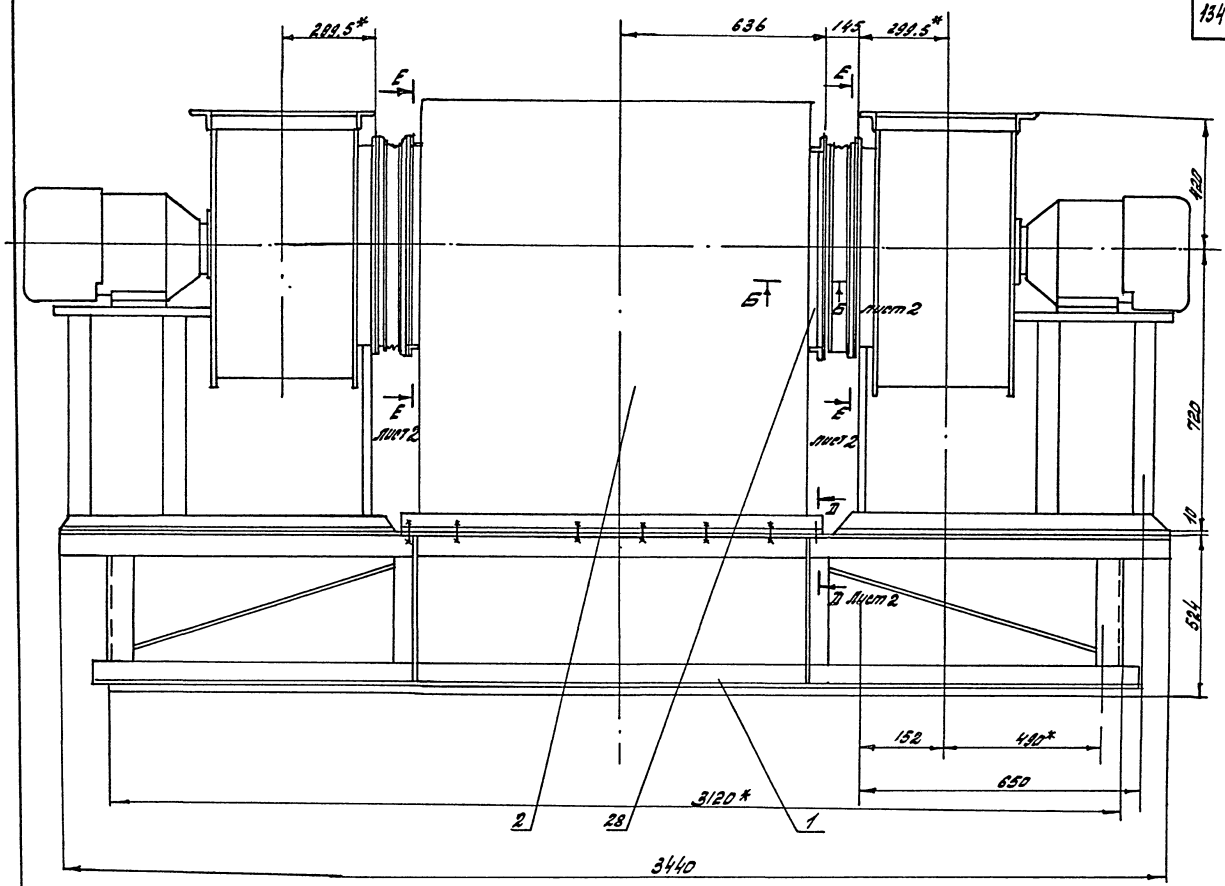

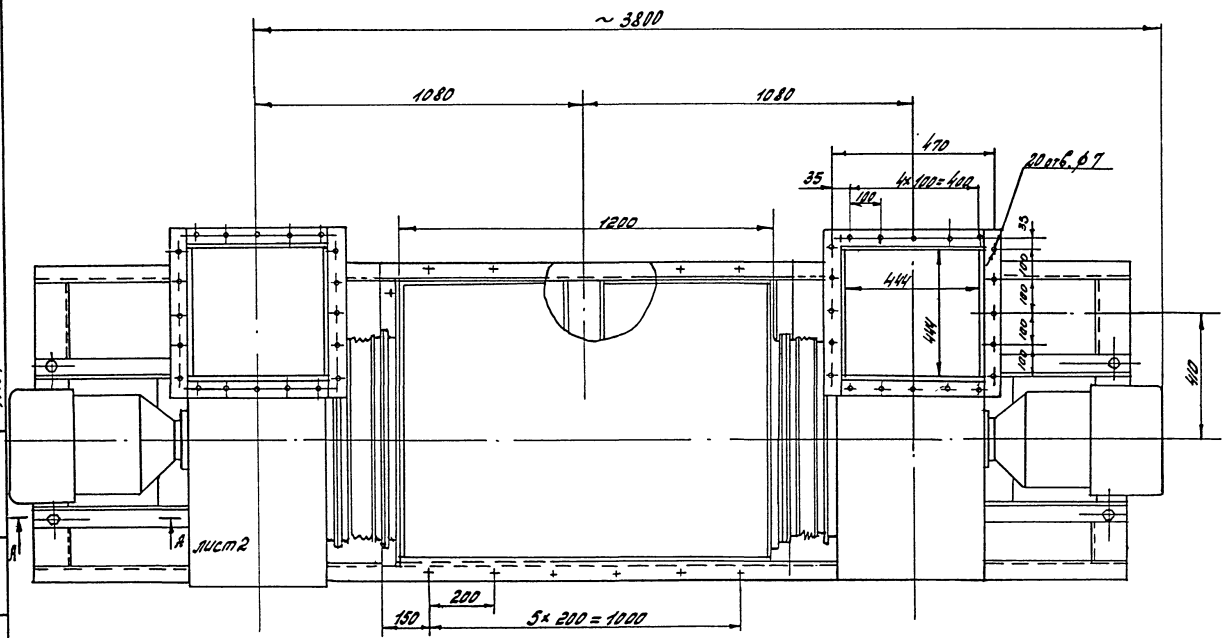

9746/8

Изм.	Лист	N докум.	Подп.	Дата	
Провер.		Пуцман			
Разраб.		Кондратьев			
Рук-гр.		Огиенко			
Н. контр.		Гойхман			
Гл. контр.		Гойхман			

Тп 409-14-55.87; ВАМ-02-00-00-00СБ

Блок. Вентиляторов. Сборочный чертеж.

Лит.	Масса	Масштаб
И	1098	1:10

Лист | Листов 2

Минпромстрой СССР
ПРОЕКТНЫЙ ИНСТИТУТ № 3

Инв. подл. | Подп. и дата | Взам. инв. | Инв. № дубл. | Подп. и дата

9746/8

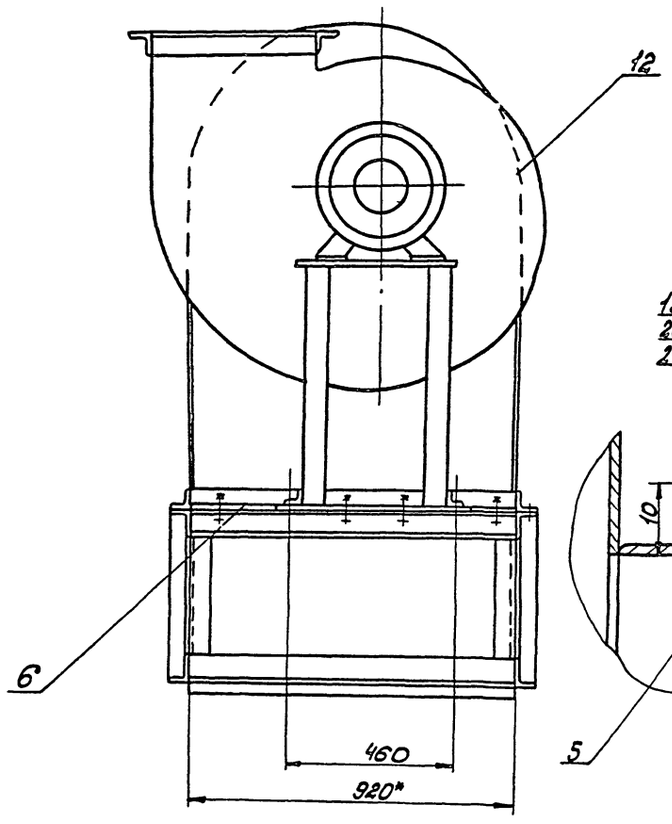

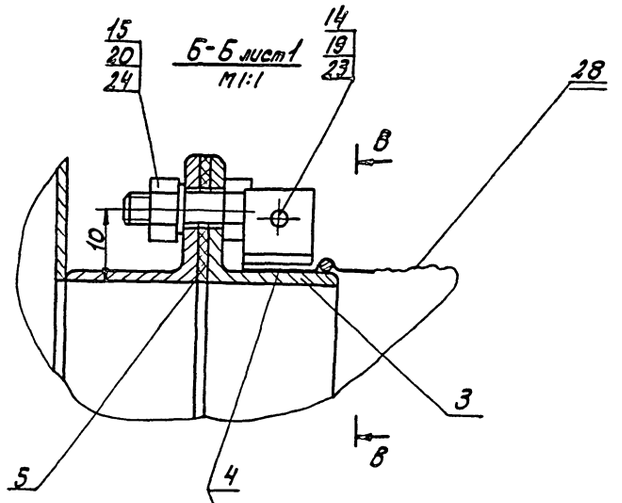

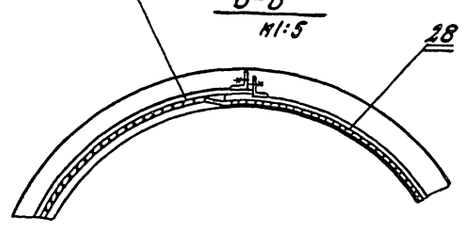

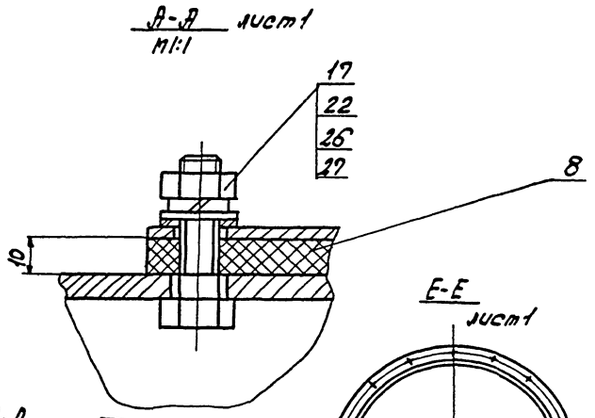

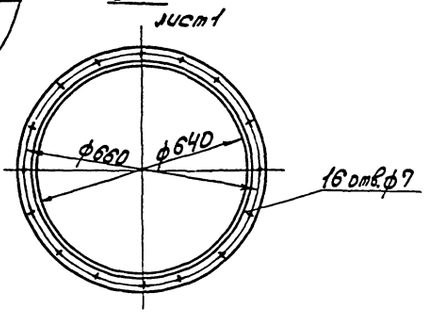

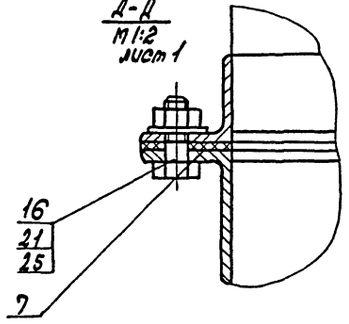

* Размеры для справок

9746/8

					ВАМ-02-00-00-ООСБ; ТП 409-14-55.87	
Изм.	Лист	№ докум.	Подп.	Дата	Блок вентиляторов. Сборочный чертеж	Лит. / Масса / Масшт.
Разраб.		Кратырева				И / — / —
Провер.		Цуйман				Лист 1 / Листов 2
Рук. гр.		Огиенко				Минпромстрой СССР ПРОЕКТНЫЙ ИНСТИТУТ №3 г. Одесса
Н. контр.		Гройхман				
Гл. констр.		Гройхман				

Инв. № подл. | Подп. и дата | Взам. инв. № | Инв. № дубл. | Подп. и дата

9746/8

ВАМ-08-00-00-01

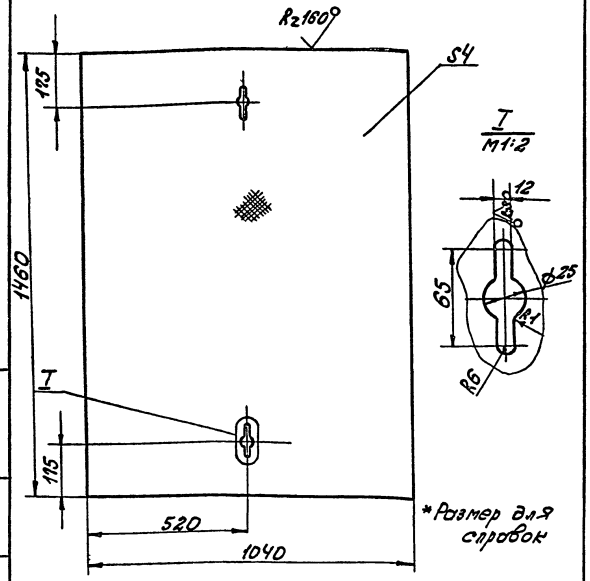

Изм.	Лист	N докум.	Подп.	Дата	ВАМ-08-00-00-01	Лит.	Масса	Масшт.
Разраб.	Крамаровская				Лист	И	43	1:10
Провер.	Пуцман					Лист	Листов 1	
Рук. гр.	Огиенко					Минпромстрой СССР		
Н. контр.	Рохман				Лист рифл. 4Р ГОСТ 8568-77*	ПРОЕКТНЫЙ ИНСТИТУТ N3 г. Одесса		
Гл. контр.	Рохман							

Инв. N подл. | Подп. и дата | Взам. инв. N | Инв. N дубл. | Подп. и дата

ВАМ-02-01-00-02

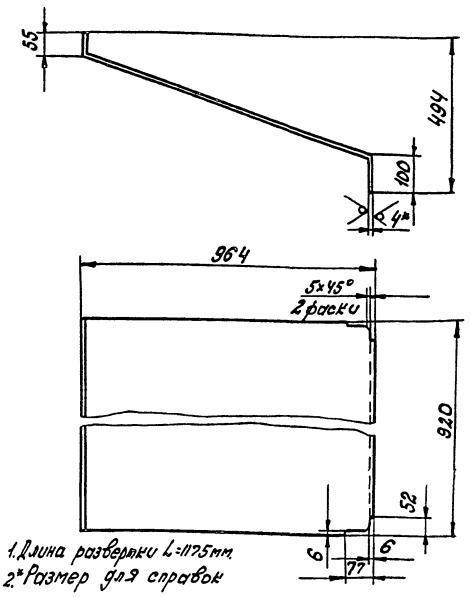

1. Длина развертки L=1175мм.
2.* Размер для справок

Изм.	Лист	N докум.	Подп.	Дата	ВАМ-02-01-00-02	Лит.	Масса	Масшт.
Разраб.	Крамаровская				Лист	И	34,4	1:10
Провер.	Пуцман					Лист	Листов 1	
Рук. гр.	Огиенко					Минпромстрой СССР		
Н. контр.	Рохман				Лист 4 ГОСТ 19904-74* Ст.3 ГОСТ 16523-70*	ПРОЕКТНЫЙ ИНСТИТУТ N3 г. Одесса		
Гл. конст.	Рохман							

Инв. N подл. | Подп. и дата | Взам. инв. N | Инв. N дубл. | Подп. и дата

Формат	Зона	Поз.	Обозначение	Наименование	К-во	Примечание
				Документация		
*			ВАМ-02-00-00-00СБ	Сборочный чертеж		А2×2
				Сборочные единицы		
А2		1	ВАМ-02-01-00-00	Рама	1	
А2		2	ВАМ-02-02-00-00	Воздухосборник	1	
А4		3	ВАМ-02-03-00-00	Фланец	4	
А3		4	ВАМ-02-04-00-00	Зажим	4	
				Детали		
А4		5	ВАМ-02-00-00-01	Прокладка	4	
А4		6	ВАМ-02-00-00-02	Прокладка	1	
А4		7	ВАМ-02-00-00-03	Прокладка	1	
Б4		8	ВАМ-02-00-00-04	Амортизатор		
				Пластина ТМК Щ-С-10		
				ГОСТ 7338-77*		
				50×904	2	0,3кг
				Прочие изделия		
		12		Вентилятор		
				В-Ц-14-46 N6,3 исполн.		
				Ц1-03		
				ТУ22-3410-75 с электродв.		
				В160 М6		

9746/8

Изм.	Лист	N докум.	Подп.	Дата	ВАМ-02-00-00-00	Лит.	Лист	Листов
Разраб.	Крамаровская				Блок вентиляторов	И	1	2
Провер.	Пуцман					Минпромстрой СССР		
Рук. гр.	Огиенко					ПРОЕКТНЫЙ ИНСТИТУТ N3 г. Одесса		
Н. контр.	Рохман							
Гл. контр.	Рохман							

Инв. N подл. | Подп. и дата | Взам. инв. N | Инв. N дубл. | Подп. и дата

Формат	Зона	Поз.	Обозначение	Наименование	К-во	Примечание
				N=15кВт		
				n=965 об/мин.	2	100кг
				Стандартные изделия		
		14		Болт М4×20	4	0,01кг
				ГОСТ 7805-70*		
				Болты ГОСТ 7798-70*		
		15		М6×25	64	0,007кг
		16		М10×20	24	0,023кг
		17		М14×45	8	0,055кг
				Гайки ГОСТ 5915-70*		
		19		М4	4	0,001кг
		20		М6	64	0,003кг
		21		М10	24	0,011кг
		22		М14	8	0,017кг
				Шайбы ГОСТ 11371-78*		
		23		Шайба 4	4	0,0003кг
		24		Шайба 6	64	0,001кг
		25		Шайба 10	24	0,004кг
		26		Шайба 14	8	0,006кг
		27		Шайба 14.65Г		
				ГОСТ 6402-70*	8	0,004кг
				Материалы		
		28		Парусина		
				полульняная		
				ГОСТ 20712-75	0,35 м²	0,3кг
				9746/8		

Изм.	Лист	N докум.	Подпись	Дата	ВАМ-02-00-00-00; ТП409-14-55.87	Лист 2

А – А

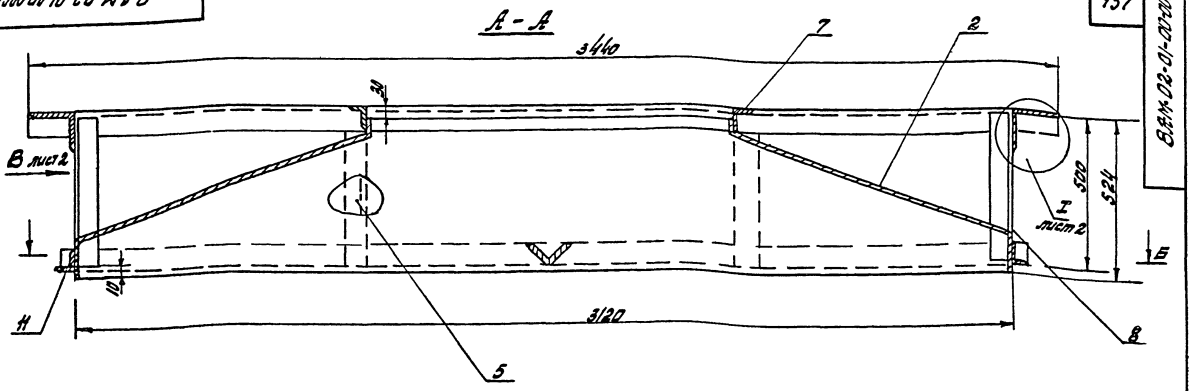

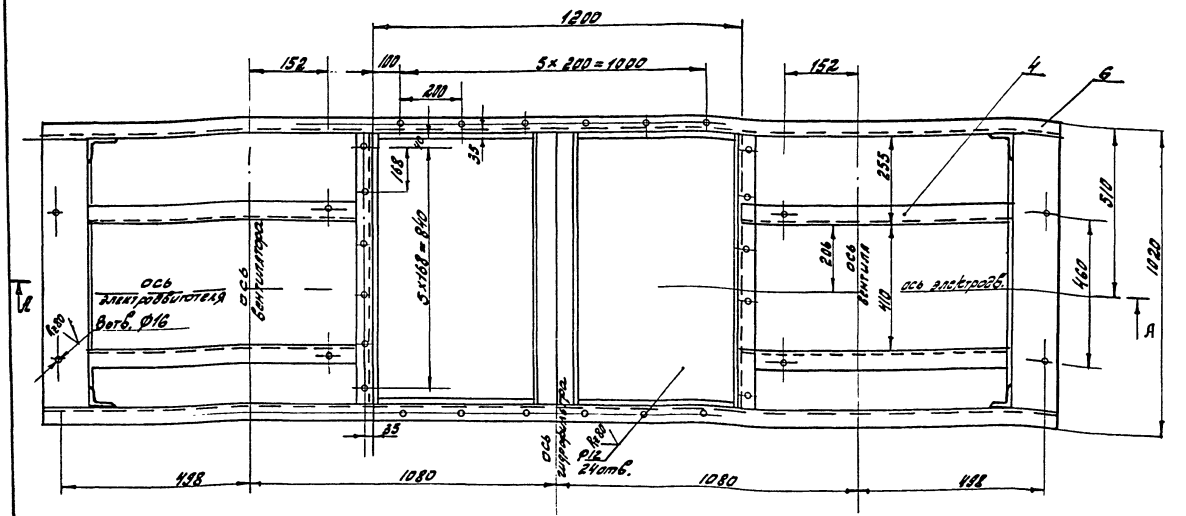

Б – Б

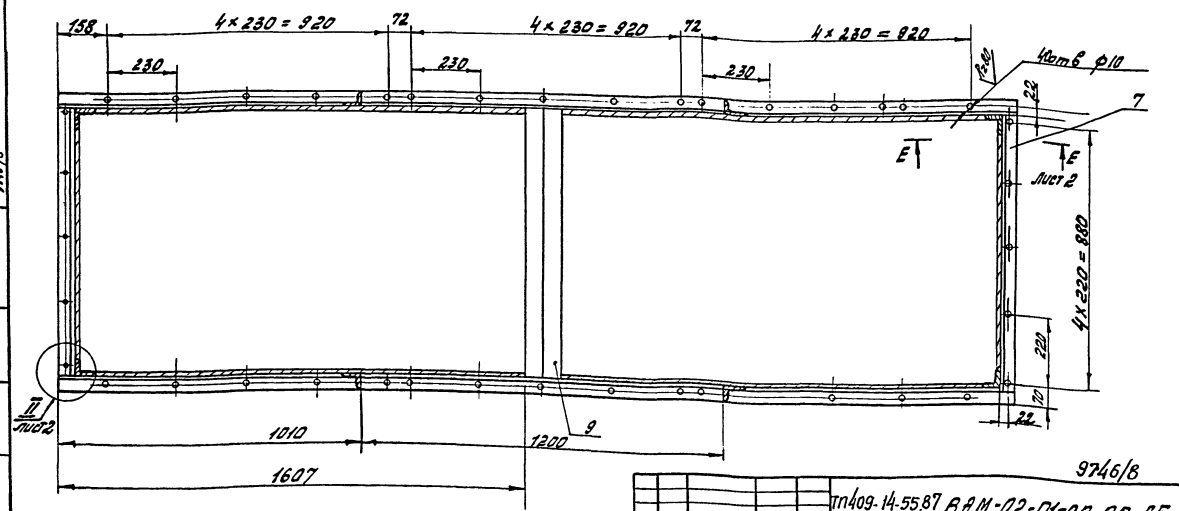

1. Сварные швы по ГОСТ 5264-80-УЧ
2. *Размеры для справок.

9746/8

Изм.	Лист	N докум.	Подп.	Дата
Разраб.		Кронаровская		
Провер.		Пуцман		
Рук. гр.		Огиенко		
Н. конт.		Гойхман		
Гл. констр.		Гойхман		

ТП409-14-55.87 ВАМ-02-01-00-00-СБ

Рама
Сборочный чертеж.

Лит.	Масса	Масштаб
Н	260	1:10

Лист 1 Листов 2

Минпромстрой ССР
ПРОЕКТНЫЙ ИНСТИТУТ УЗ
г. Одесса

Инв. № подл. | Подп. и дата | Взам. инв. № | Инв. № дубл. | Подп. и дата

Формат	Зона	Поз.	Обозначение	Наименование	К-во	Примечание
				Документация		
			ВАМ-02-01-00-00СБ	Сборочный чертеж		
				Детали		
А3		1	ВАМ-02-01-00-01	Лист	2	
А4		2	ВАМ-02-01-00-02	Лист	2	
		3				
А4		4	ВАМ-02-01-00-04	Уголок	4	
А4		5	ВАМ-02-01-00-05	Стойка	4	
Б4		6	ВАМ-02-01-00-06	Связь		
				Уголок 75×50×5 ГОСТ 8510-72*		
				Ст.3 ГОСТ 535-79		
				L=3440	2	16,4кг
Б4		7	ВАМ-02-01-00-07	Связь		
				Уголок 75×50×5 ГОСТ 8510-72*		
				Ст.3 ГОСТ 535-79		
				L=920	2	4,4кг
Б4		8	ВАМ-02-01-00-08	Стойка		
				Уголок 75×50×5 ГОСТ 8510-72*		
				Ст.3 ГОСТ 535-79		
				L=475	4	2,3кг
Б4		9	ВАМ-02-01-00-09	Связь		
				Уголок 75×75×5 ГОСТ 8509-72*		
				Ст.3 ГОСТ 535-79		
				L=920	1	5,3кг

Изм.	Лист	N докум.	Подп.	Дата
Разраб.	Кравчаровская			
Провер.	Пуцман			
Рук. гр.	Огиенко			
Н. контр.	Гойхман			
Гл. констр.	Гойхман			

ВАМ-02-01-00-00

Рама

Лит.	Лист	Листов
И	1	2

Минпрометрой СССР
ПРОЕКТНЫЙ ИНСТИТУТ N 3
г. Одесса

Инв. N подл. | Подп. и дата | Взам. инв. N | Инв. N дубл. | Подп. и дата

Формат	Зона	Поз.	Обозначение	Наименование	К-во	Примечание
Б4		10	ВАМ-02-01-00-10	Связь		138
				Уголок 160×100×9 ГОСТ 8510-72*		
				ст 3 ГОСТ 535-79		
				L=920	2	16,5кг
Б4		11	ВАМ-02-01-00-11	Связь		
				Уголок 75×50×5 ГОСТ 8510-72*		
				Ст.3 ГОСТ 535-79		
				L=3220	2	15,4кг

Изм.	Лист	N докум.	Подпись	Дата

ВАМ-02-01-00-00СБ

Лист 2

ВАМ-02-01-00-00СБ

Вид В лист 1

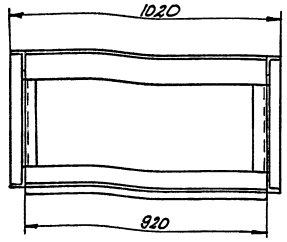

I лист 1
М1:2

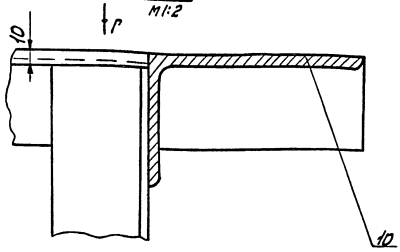

Вид Г
М1:2

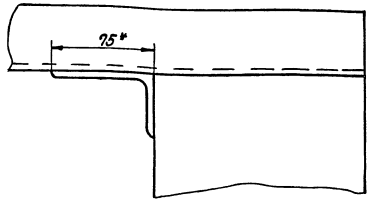

II лист 1
М1:2

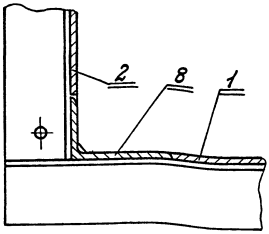

Е-Е лист 1
М1:2,5

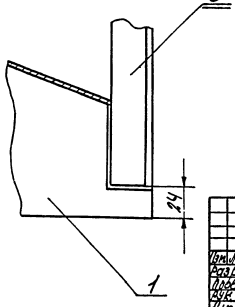

9746/8

9746/8

ВАМ-02-01-00-00СБ, ТП 409-14-55.87

Изм.	Лист	N докум.	Подп.	Дата
Разраб.	Кравчаровская			
Провер.	Пуцман			
Рук. гр.	Огиенко			
Н. контр.	Гойхман			
Гл. констр.	Гойхман			

Рама.
Сборочный чертеж

Лит.	Масса	Масшт.
И	—	—

Лист 2 | Листов 2

Минпрометрой СССР
ПРОЕКТНЫЙ ИНСТИТУТ N 3
г. Одесса

Инв. N подл. | Подп. и дата | Взам. инв. N | Инв. N дубл. | Подп. и дата

ВАМ-02-01-00-01

139

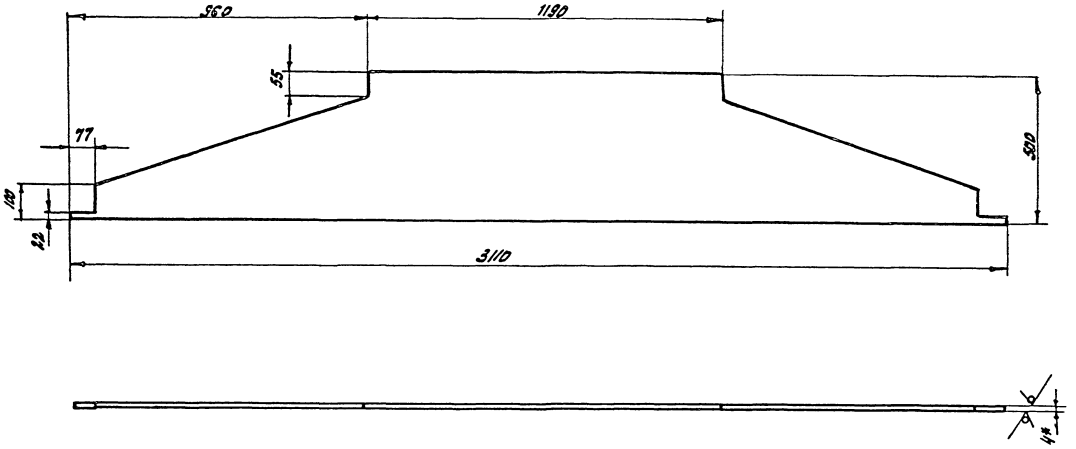

* Размер для справок

Изм.	Лист	№ докум.	Подп.	Дата
Разраб.		Кранаровская		
Провер.		Пуцман		
Рук. гр.		Огиенко		
Н. контр.		Гойхман		
Гл. констр.		Гойхман		

ВАМ-02-01-00-01

Лист.

Лит.	Масса	Масштаб
И	20.4	1:10

Лист 4 ГОСТ 19904-74*
Ст 3 ГОСТ 16523-70*

Лист Листов 1

Минпромстрой СССР
ПРОЕКТНЫЙ ИНСТИТУТ №3

Инв. № подл. | Подп. и дата | Взам. инв. № | Инв. № дубл. | Подп. и дата

ВАМ-02-01-00-03

9746/8

Инв. № подл. | Подп. и дата | Взам. инв. № | Инв. № дубл. | Подп. и дата

ВАМ-02-01-00-04

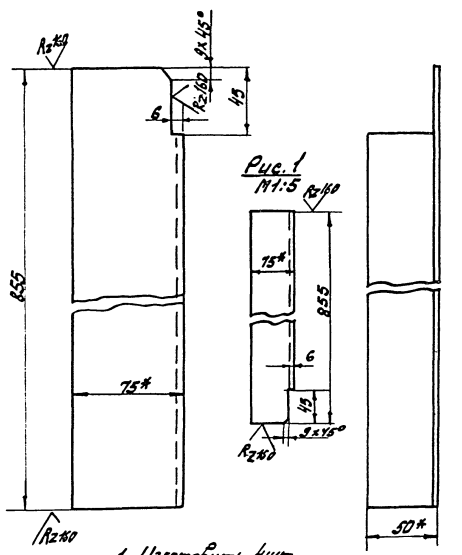

1. Изготовить 4шт.
2-по чертежу, 2-по рис. 1.
2. * Размеры для справок.

9746/8

Изм.	Лист	№ докум.	Подп.	Дата
Разраб.		Кранаровская		
Провер.		Пуцман		
Рук. гр.		Огиенко		
Н. контр.		Гойхман		
Гл. констр.		Гойхман		

ТП409-14-55.87; ВАМ-02-01-00-04

Уголок.

Лит.	Масса	Масштаб
И	5,0	1:2

Лист Листов 1

Уголок 75×50×5 ГОСТ 8510-72*
Ст 3 ГОСТ 535-79

Минпромстрой СССР
ПРОЕКТНЫЙ ИНСТИТУТ №3
г. Одесса

Позиция	Зона	Поз.	Обозначение	Наименование	К-во	Примечание
				Документация		
А2			ВАМ-02-02-00-00СБ	Сборочный чертеж		
				Детали		
А4		1	ВАМ-02-02-00-01	Лист	1	
А4		2	ВАМ-02-02-00-02	Лист	2	
А4		3	ВАМ-02-02-00-03	Фланец	2	
Б4		4	ВАМ-02-02-00-04	Уголок		
				Уголок 50×50×5 ГОСТ 8509-72*		
				Ст.3 ГОСТ 535-79		
				L=920	2	3,5кг
Б4		5	ВАМ-02-02-00-05	Уголок		
				Уголок 50×50×5 ГОСТ 8509-72*		
				Ст.3 ГОСТ 535-79		
				L=1300	2	5кг

ВАМ-02-02-00-00

Воздухосборник

Минпромстрой СССР ПРОЕКТНЫЙ ИНСТИТУТ №3 г.Одесса

Инв.№подл. | Подп. и дата | Взам.инв.№ | Инв.№дубл. | Подп. и дата

ВАМ-02-02-00-01

Rz160 ▽(▽) 140

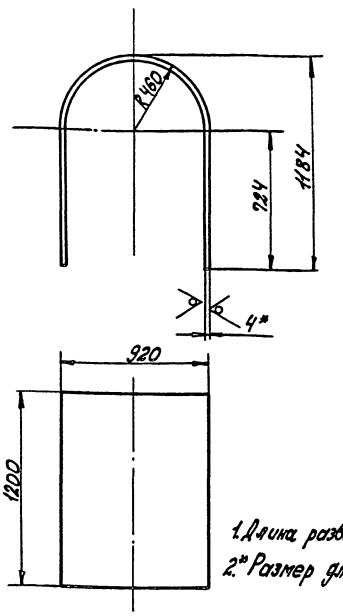

1. Длина развертки L=2876
2.* Размер для справок

ВАМ-02-02-00-01

Лист

4 ГОСТ 19903-74*
Лист Ст.3 ГОСТ 14637-79

Лит.	Масса	Масштаб
И	87	1:20

Лист Листов 1

Минпромстрой СССР ПРОЕКТНЫЙ ИНСТИТУТ №3 г.Одесса

ВАМ-02-02-00-03

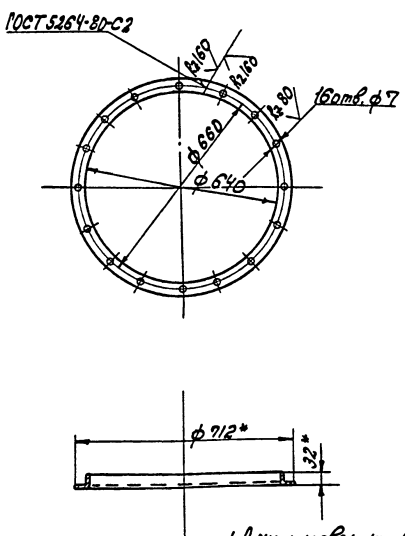

1. Длина развертки L=2094мм
2.* Размеры для справок

ВАМ-02-02-00-03

Фланец

Уголок 36×36×4 ГОСТ 8509-72*
Ст.3 ГОСТ 535-79

Лит.	Масса	Масштаб
И	4,35	1:10

Лист Листов 1

Минпромстрой СССР ПРОЕКТНЫЙ ИНСТИТУТ №3 г.Одесса

ВАМ-02-02-00-02

(▽)

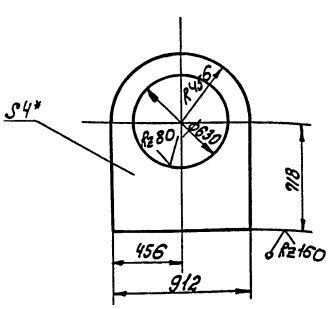

* Размер для справок

9746/8

ВАМ-02-02-00-02; ТП409-14-55.87;

Лист

4 ГОСТ 19903-74*
Лист Ст.3 ГОСТ 14637-79

Лит.	Масса	Масштаб
И	204	1:20

Лист Листов 1

Минпромстрой СССР ПРОЕКТНЫЙ ИНСТИТУТ №3 г.Одесса

9746/8

ВАМ-02-03-00-00СБ

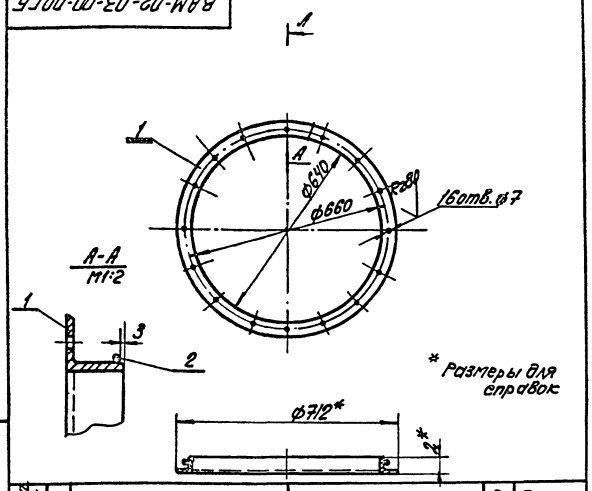

* Размеры для справок

Формат	Зона	Поз.	Обозначение	Наименование	К-во	Примечание
				Детали		
А4		1	ВАМ-02-02-00-03	Фланец	1	
Б4		2	ВАМ-02-03-00-01	Проволока 3 ГОСТ 3282-74*		
				L=2045	1	0,04кг

Изм.	Лист	N докум.	Подп.	Дата
Разраб.		Крамаровская		
Провер.		Пуцман		
Рук. гр.		Огиенко		
Н. контр.		Гойхман		
Гл. конст.		Гойхман		

ВАМ-02-03-00-00СБ

Фланец
Сборочный чертеж

Лит.	Масса	Масштаб
И	4,4	1:1

Лист | Листов 1

Минпромстрой СССР
ПРОЕКТНЫЙ ИНСТИТУТ №3
г. Одесса

ВАМ-02-00-00-01

141

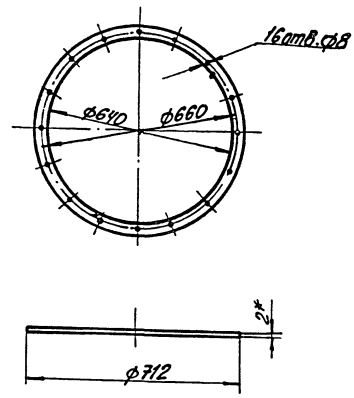

* Размер для справок

Изм.	Лист	N докум.	Подп.	Дата
Разраб.		Крамаровская		
Провер.		Пуцман		
Рук. гр.		Огиенко		
Н. контр.		Гойхман		
Гл. конст.		Гойхман		

ВАМ-02-00-00-01

Прокладка

Лит.	Масса	Масштаб
И	0,09	1:10

Лист | Листов 1

Пластина Т ТМКЩ-С-2
ГОСТ 7338-77*

Минпромстрой СССР
ПРОЕКТНЫЙ ИНСТИТУТ №3
г. Одесса

ВАМ-02-00-00-02

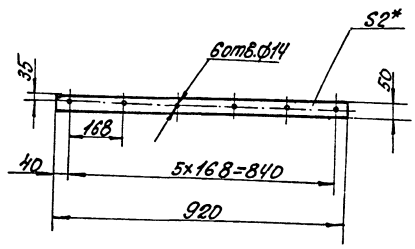

* Размер для справок

9746/8

Изм.	Лист	N докум.	Подп.	Дата
Разраб.		Крамаровская		
Провер.		Пуцман		
Рук. гр.		Огиенко		
Н. контр.		Гойхман		
Гл. конст.		Гойхман		

ВАМ-02-00-00-02

Прокладка

Лит.	Масса	Масштаб
И	0,1	1:10

Лист | Листов 1

Пластина Т ТМКЩ-С-2
ГОСТ 7338-72

Минпромстрой СССР
ПРОЕКТНЫЙ ИНСТИТУТ №3
г. Одесса

ВАМ-02-00-00-03

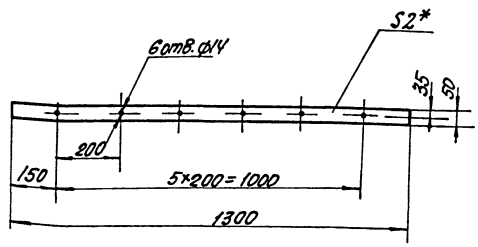

* Размер для справок

9746/8

ТП 409-14-55.87; ВАМ-02-00-00-03

Изм.	Лист	N докум.	Подп.	Дата
Разраб.		Крамаровская		
Провер.		Пуцман		
Рук. гр.		Огиенко		
Н. контр.		Гойхман		
Гл. конст.		Гойхман		

Прокладка

Лит.	Масса	Масшт.
И	0,2	1:10

Лист | Листов 1

Пластина Т ТМКЩ-С-2
ГОСТ 7338-77*

Минпромстрой СССР
ПРОЕКТНЫЙ ИНСТИТУТ №3
г. Одесса

ВЛМ-02-02-00-00СБ

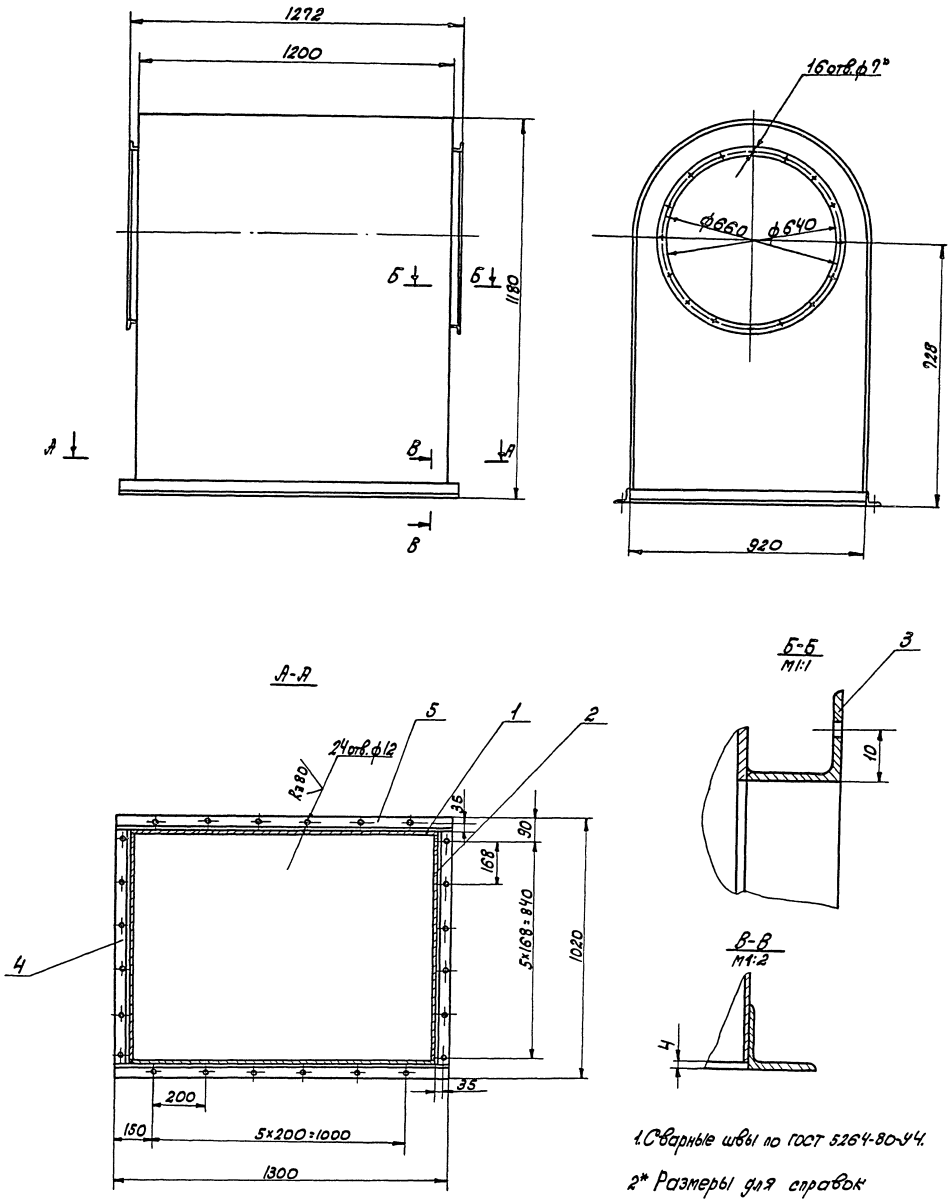

1. Сварные швы по ГОСТ 5264-80-У4.

2* Размеры для справок

9746/8

					ВЛМ-02-02-00-00СБ; ТП 409-14-55.87			
Изм.	Лист	N докум.	Подп.	Дата	Воздухосборник Сборочный чертеж	Лит.	Масса	Масшт.
Разраб.		Кормилов				И	174	1:10
Провер.		Пушман				Лист	Листов 1	
Рук. гр.		Огиенко				Минпромстрой СССР ПРОЕКТНЫЙ ИНСТИТУТ №3 г. Одесса		
Н. контр.		Ройхман						
Рук. гр.		Ройхман						

Инв. № подл. | Подп. и дата | Взам. инв. № | Инв. № дубл. | Подп. и дата

9746/8

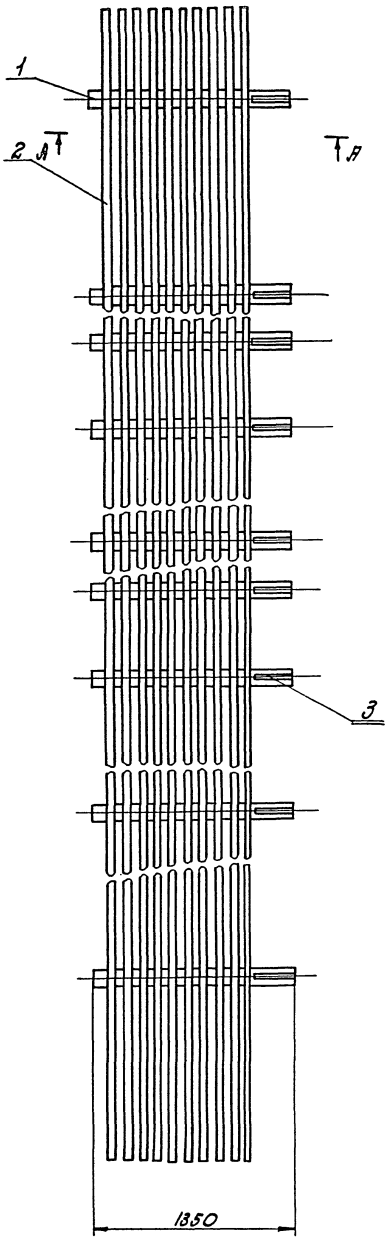

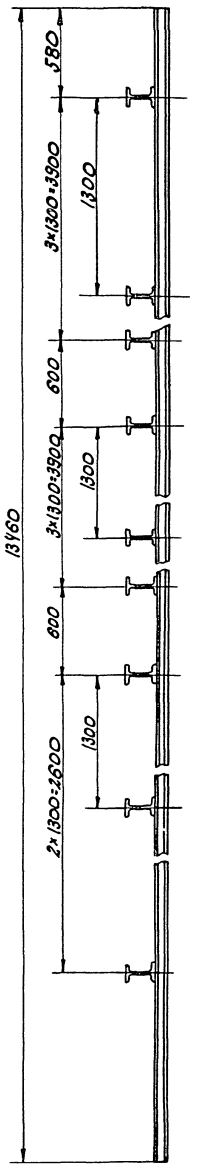

Вид Б
М1:10

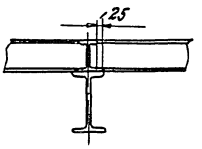

1. Допускается изготовление из отдельных частей.
2.* Размер для справок

А-А

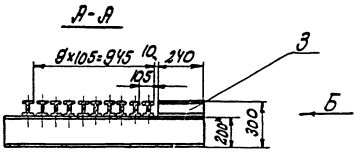

9746/8

					ВАМ-03-00-00-00СБ; ТП 409-14-55.87			
Изм.	Лист	N докум.	Подп.	Дата	Мост Сборочный чертеж	Лит.	Масса	Масшт.
Разраб.		Крамаровская				И	1580	1:20
Провер.		Пуцман				Лист	Листов 1	
Рук. пр.		Огиенко				Минпромстрой СССР ПРОЕКТНЫЙ ИНСТИТУТ №3 г. Одесса		
Н.контр.		Гойхман						
Гл.контр.		Гойхман						

Инв. N подл.	Подп. и дата	Взамен инв. N	Инв. N дубл.	Подп. и дата

9746/8

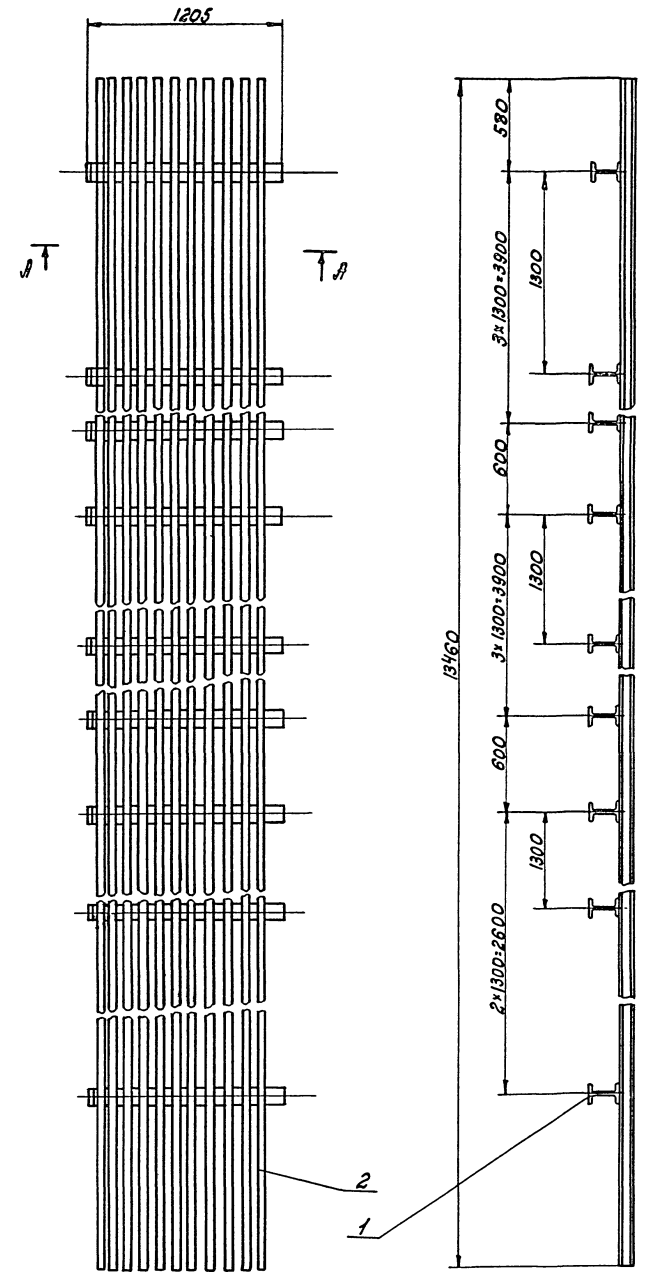

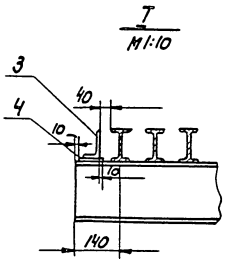

А-А

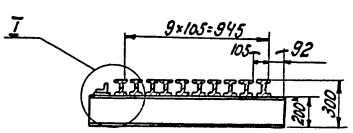

1. Допускается изготовление из отдельных частей.
2. *Размер для справок.

					ВЛМ-04-00-00-ООСБ; ТП 409-1-1-55.87		
Изм.	Лист	№ докум.	Подп.	Дата			
Разраб.		Кратынская			Мост. Сборочный чертеж	Лит.	Масса	Масшт.
Провер.		Куцман				И	1634	1:20
Нач. гр.		Огиенко				Лист	Листов 1	
Н. контр.		Гоухман				Минпромстрой СССР ПРОЕКТНЫЙ ИНСТИТУТ №3 г. Одесса		
Гл. констр.		Гоухман						

Инв. № подл. | Подп. и дата | Взам. инв. № | Инв. № дубл. | Подп. и дата | 9746/8

Формат	Зона	Поз.	Обозначение	Наименование	К-во	Примечание
				Документация		
А2			ВАМ-03-00-00-00 СБ	Сборочный чертеж		
				Детали		
Б4		1	ВАМ-03-00-00-01	Балка		
				Двутавр 20 ГОСТ 8239-72		
				Ст.3 ГОСТ 535-79		
				L=1350	10	28,3кг
Б4		2	ВАМ-03-00-00-02	Балка		
				Двутавр 10 ГОСТ 8239-72		
				Ст.3 ГОСТ 535-79		
				L=13460	10	127,3кг
Б4		3	ВАМ-03-00-00-03	Балка		
				Двутавр 10 ГОСТ 8239-72		
				Ст.3 ГОСТ 525-79		
				L=240	10	2,3кг

Изм.	Лист	N докум.	Подп.	Дата
Разраб.	Крамаровская			
Провер.	Пуцман			
Н.контр.	Огиенко			
Рук.гр.	Огиенко			

ВАМ-03-00-00-00

Мост

Лит.	Лист	Листов
Н		1

Минпромстрой ССР
ПРОЕКТНЫЙ ИНСТИТУТ ИЗ г. Одесса

Инв. N подл. | Подп. и дата | Взам. инв. N | Инв. N дубл. | Подп. и дата

Формат	Зона	Поз.	Обозначение	Наименование	К-во	Примечание
						145
				Документация		
А2			ВАМ-04-00-00-00 СБ	Сборочный чертеж		
				Детали		
Б4			ВАМ-04-00-00-00	Балка		
				Двутавр 20 ГОСТ 8239-74*		
				Ст.3 ГОСТ 535-79		
				L=1205	10	25,2кг
Б4		2	ВАМ-04-00-00-02	Балка		
				Двутавр 10 ГОСТ 8239-79*		
				Ст.3 ГОСТ 535-79		
				L=13460	10	127,3кг
Б4		3	ВАМ-04-00-00-03	Уголок		
				Уголок 90×56 ГОСТ 8510-72*		
				Ст.3 ГОСТ 535-79*		
				L=13460	1	90кг
Б4		4	ВАМ-04-00-00-04	Платина		
				Лист 6 ГОСТ 19903-74*		
				Ст.3 ГОСТ 14637-79		
				95×100	11	0,44кг

Изм.	Лист	N докум.	Подп.	Дата
Разраб.	Крамаровская			
Провер.	Пуцман			
Н.контр.	Огиенко			
Рук.гр.	Огиенко			

ВАМ-04-00-00-00

Мост

Лит.	Лист	Листов
Н		1

Минпромстрой ССР
ПРОЕКТНЫЙ ИНСТИТУТ ИЗ г. Одесса

ВАМ-16-00-00-00СБ

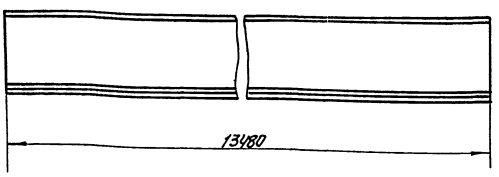

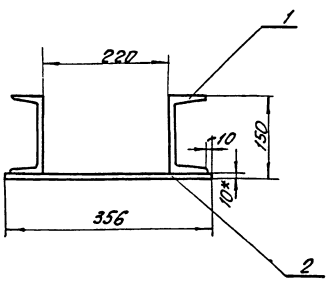

1. Допускается изготовление из отдельных частей
2. Сварные швы по ГОСТ 5264-80-УЧ.
3. * Размер для справок.

9746/8

Изм.	Лист	N докум.	Подп.	Дата
Разраб.	Крамаровская			
Провер.	Пуцман			
Н.контр.	Огиенко			
Рук.гр.	Огиенко			
Гл. конс.	Гойхман			

ТП 409-14-55.87; ВАМ-16-00-00-00СБ

Корыто

Сборочный чертеж

Лит.	Масса	Масшт.
И	379,6	1:5

Лист | Листов 1

Минпромстрой ССР
ПРОЕКТНЫЙ ИНСТИТУТ ИЗ г. Одесса

Инв. N подл. | Подп. и дата | Взам. инв. N | Инв. N дубл. | Подп. и дата

9746/8

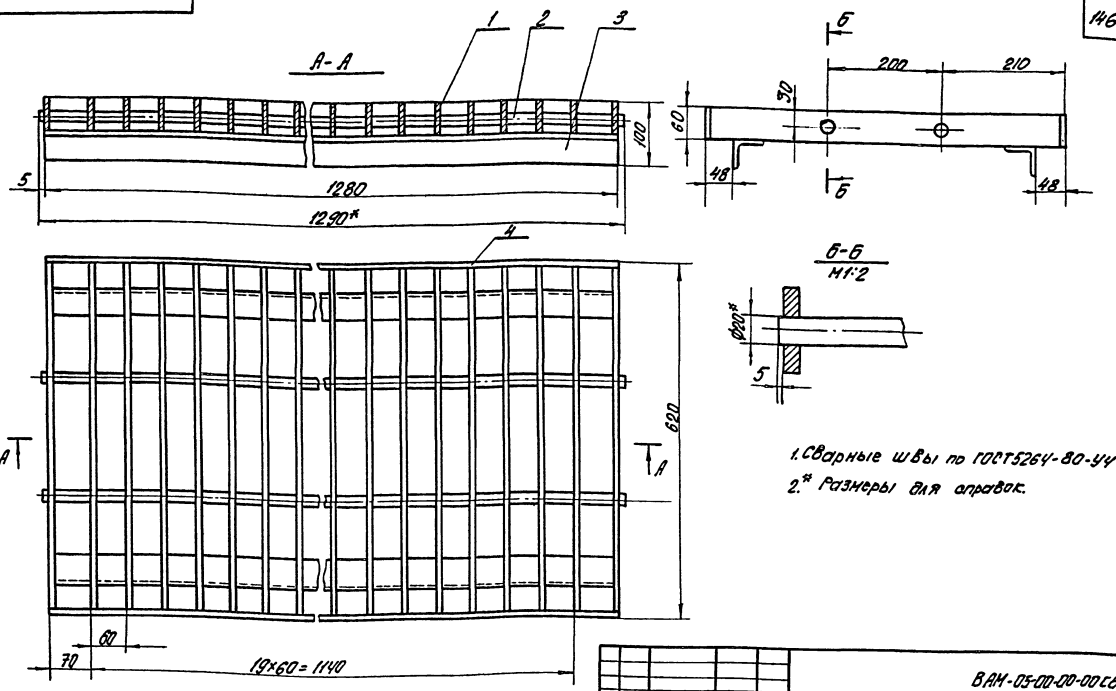

1. Сварные швы по ГОСТ 5264-80-У4
2.* Размеры для справок.

Изм.	Лист	N докум.	Подп.	Дата	ВАМ-05-00-00-00С6			
Разраб.		Крамаровская			Решетка	Лит.	Масса	Масшт.
Провер.		Пицман			Сборочный чертеж	И	89,5	1:5
Рук. гр.		Огиенко				Лист 1	Листов 1	
Н. контр.		Гойхман				Минпромстрой СССР		
Гл. конст.		Гойхман				ПРОЕКТНЫЙ ИНСТИТУТ №3 г. Одесса		

Формат	Зона	Поз.	Обозначение	Наименование	К-во	Примечание
				Документация		
А3			ВАМ-05-00-00-00С6	Сборочный чертеж		
				Детали		
А4		1	ВАМ-05-00-00-01	Полоса	22	
Б4		2	ВАМ-05-00-00-02	Ось		
				Круг 20 ГОСТ 2590-71*		
				Ст.3 ГОСТ 535-79		
				L=1290	2	3,18 кг
Б4		3	ВАМ-05-00-00-03	Уголок		
				Уголок 40×40×5 ГОСТ 8509-72*		
				Ст.3 ГОСТ 535-79		
				L=1280	2	4,8 кг
Б4		4	ВАМ-05-00-00-04	Полоса		
				Полоса 10×60 ГОСТ 103-76		
				Ст.3 ГОСТ 535-79		
				L=1280	2	6 кг

9746/8

Изм.	Лист	N докум.	Подп.	Дата	ВАМ-05-00-00-00			
Разраб.		Крамаровская			Решетка	Лит.	Лист	Листов
Провер.		Пицман				И		1
Рук. гр.		Огиенко				Минпромстрой СССР		
Н. контр.		Гойхман				ПРОЕКТНЫЙ ИНСТИТУТ №3 г. Одесса		
Гл. конст.		Гойхман						

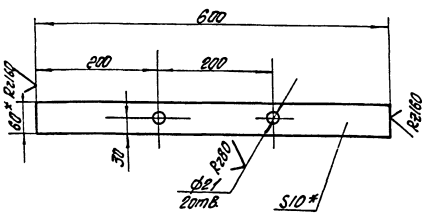

* Размер для справок

9746/8

Изм.	Лист	N докум.	Подп.	Дата	ТП 409-14-55,87; ВАМ-05-00-00-01			
Разраб.		Крамаровская			Полоса	Лит.	Масса	Масшт.
Провер.		Пицман				И	29	1:5
Рук. гр.		Огиенко				Лист	Листов 1	
Н. контр.		Гойхман			Полоса 10×60 ГОСТ 103-76	Минпромстрой СССР		
Гл. конст.		Гойхман			Ст.3 ГОСТ 535-79	ПРОЕКТНЫЙ ИНСТИТУТ №3 г. Одесса		

ВАМ-08-00-00-00СБ

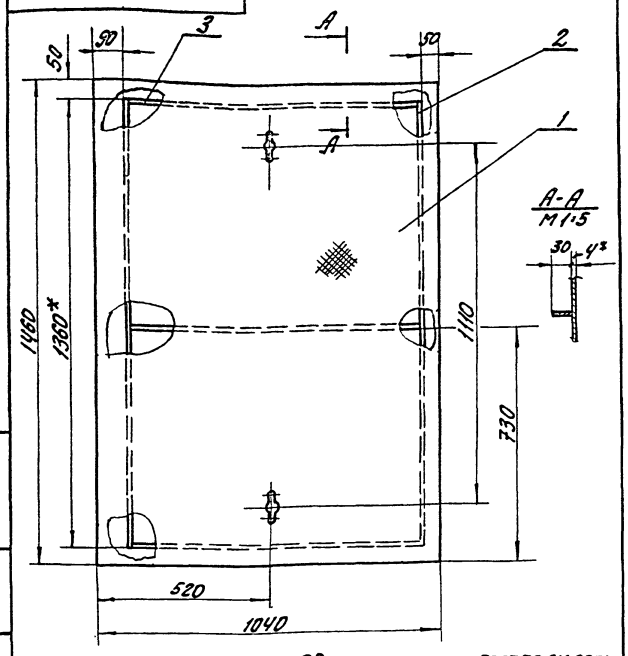

1. Сварные швы по ГОСТ 5264-80-Т4
2.* Размер для справок

Изм.	Лист	№ докум.	Подп.	Дата
Разраб.	Катаровская			
Провер.	Пушман			
Рук. гр.	Оленко			
Н. контр.	Гойхман			
Гл. конст.	Гойхман			

ВАМ-08-00-00-00СБ

Крышка
Сборочный чертеж

Лит.	Масса	Масштаб
И	49	1:10
Лист	Листов 1	

Минпромстрой СССР
ПРОЕКТНЫЙ ИНСТИТУТ №3
г. Одесса

Инв. № подл. | Подп. и дата | Взам. инв. № | Инв. № дубл. | Подп. и дата

Зона	Поз.	Обозначение	Наименование	К-во	Примечание
					147
			Документация		
А3		ВАМ-08-00-00-00СБ	Сборочный чертеж		
			Детали		
А4	1	ВАМ-08-00-00-01	Лист	1	
Б4	2	ВАМ-08-00-00-02	Ребро		
			Полоса 4×30 ГОСТ 103-76*		
			Ст.3 ГОСТ 535-79		
			L=1360	2	1,7 кг
Б4	3	ВАМ-08-00-00-03	Ребро		
			Полоса 4×30 ГОСТ 103-76*		
			Ст.3 ГОСТ 535-79		
			L=892	3	0,84 кг

Инв. № подл. | Подп. и дата | Взам. инв. № | Инв. № дубл. | Подп. и дата

Изм.	Лист	№ докум.	Подп.	Дата
Разраб.	Катаровская			
Провер.	Пушман			
Рук. гр.	Оленко			
Н. контр.	Гойхман			
Гл. конст.	Гойхман			

ВАМ-08-00-00-00

Крышка

Лит.	Лист	Листов
И		1

Минпромстрой СССР
ПРОЕКТНЫЙ ИНСТИТУТ №3
г. Одесса

ВАМ-08-00-00-00СБ

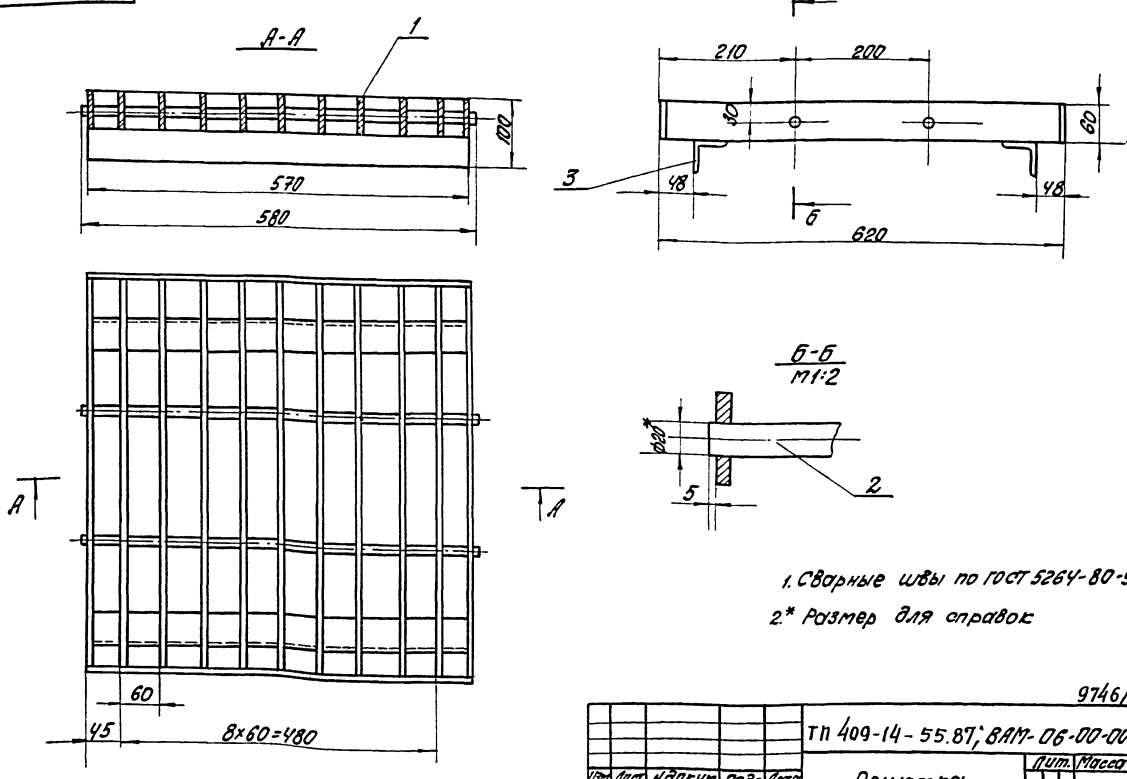

1. Сварные швы по ГОСТ 5264-80-У4
2.* Размер для справок

9746/8

ТП 409-14-55.87, ВАМ-08-00-00-00СБ

Изм.	Лист	№ докум.	Подп.	Дата
Разраб.	Катаровская			
Провер.	Пушман			
Рук. гр.	Оленко			
Н. контр.	Гойхман			
Гл. конст.	Гойхман			

Решетка
Сборочный чертеж

Лит.	Масса	Масштаб
И	43	1:5
Лист	Листов 1	

Минпромстрой СССР
ПРОЕКТНЫЙ ИНСТИТУТ №3
г. Одесса

Инв. № подл. | Подп. и дата | Взам. инв. № | Инв. № дубл. | Подп. и дата

9746/8

Формат	Зона	Поз.	Обозначение	Наименование	К-во	Примечание
				Документация		
А3			ВАМ-16-00-00-00СБ	Сборочный чертеж		
				Детали		
А4		1	ВАМ-16-00-00-01	Швеллер		
				Швеллер 14 ГОСТ 8240-72		
				Ст.3 ГОСТ 535-79		
				L = 13480	2	165,8 кг
А4		2	ВАМ-16-00-00-02	Пластина		
				Лист 10 ГОСТ 19903-74*		
				Ст.3 ГОСТ 14637-79		
				356×13480	1	48 кг

Изм.	Лист	№ докум.	Подп.	Дата
Разраб.		Капарова		
Провер.		Пущман		
Рук. гр.		Огиенко		
Н. контр.		Гойхман		
Гл. конст.		Гойхман		

ВАМ-16-00-00-00

Корыто

Лит.	Лист	Листов
И		1

Минпромстрой СССР
ПРОЕКТНЫЙ ИНСТИТУТ №3 г. Одесса

Инв. № подл. | Подп. и дата | Взам. инв. № | Инв. № дубл. | Подп. и дата

Формат	Зона	Поз.	Обозначение	Наименование	К-во	Примечание
						148
				Документация		
А4			ВАМ-07-00-00-00СБ	Сборочный чертеж		
				Детали		
А4		1	ВАМ-07-00-00-01	Лист	1	
А4		2	ВАМ-07-00-00-02	Ребро		
				Полоса 4×30 ГОСТ 103-76		
				Ст.3 ГОСТ 535-79		
				L = 850	2	0,8 кг
А4		3	ВАМ-07-00-00-03	Ребро		
				Полоса 4×30 ГОСТ 103-76		
				Ст.3 ГОСТ 535-79		
				L = 1382	1	1,74 кг
А4		4	ВАМ-07-00-00-04	Ребро		
				Полоса 4×30 ГОСТ 103-76		
				Ст.3 ГОСТ 535-79		
				L = 1197	1	1,5 кг уточняется при монтаже
А4		5	ВАМ-07-00-00-05	Ребро		
				Полоса 4×30 ГОСТ 103-76		
				Ст.3 ГОСТ 535-79		
				L = 842	1	0,78 кг

Изм.	Лист	№ докум.	Подп.	Дата
Разраб.		Капарова		
Провер.		Пущман		
Рук. гр.		Огиенко		
Н. контр.		Гойхман		
Гл. конст.		Гойхман		

ВАМ-07-00-00-00

Крышка

Лит.	Лист	Листов
И		1

Минпромстрой СССР
ПРОЕКТНЫЙ ИНСТИТУТ №3 г. Одесса

Инв. № подл. | Подп. и дата | Взам. инв. № | Инв. № дубл. | Подп. и дата

ВАМ-07-00-00-00СБ

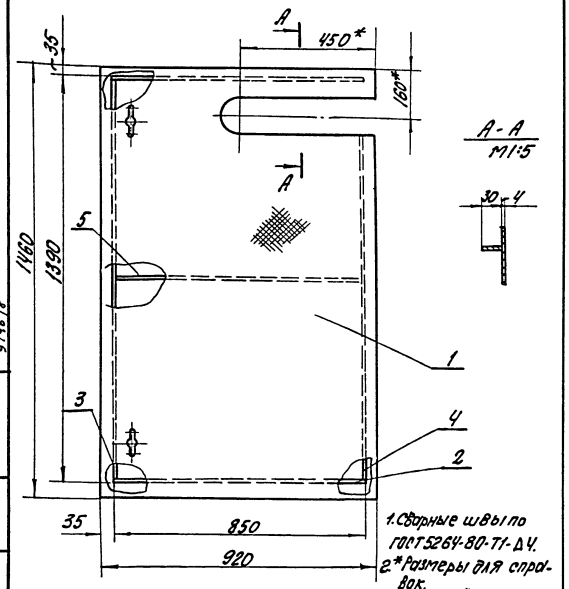

1. Сварные швы по ГОСТ 5264-80-Т1-Δ4.
2. * Размеры для справок.
3. Размер „160" уточняется при монтаже

9746/8

Изм.	Лист	№ докум.	Подп.	Дата
Разраб.		Капарова		
Провер.		Пущман		
Рук. гр.		Огиенко		
Н. контр.		Гойхман		
Гл. конст.		Гойхман		

Крышка
Сборочный чертеж

Лит.	Масса	Масшт.
И	47,6	1:10

Лист	Листов 1

Минпромстрой СССР
ПРОЕКТНЫЙ ИНСТИТУТ №3 г. Одесса

Инв. № подл. | Подп. и дата | Взам. инв. № | Инв. № дубл. | Подп. и дата

ВАМ-07-00-00-01

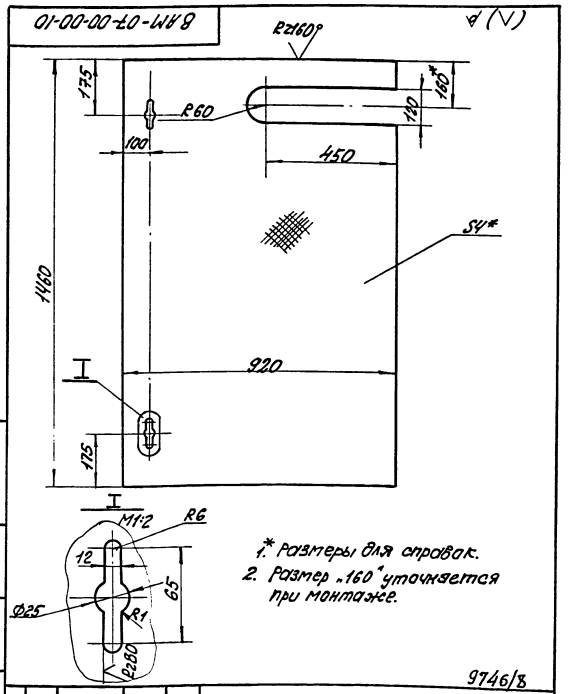

1. * Размеры для справок.
2. Размер „160" уточняется при монтаже.

9746/8

Изм.	Лист	№ докум.	Подп.	Дата
Разраб.		Капарова		
Провер.		Пущман		
Рук. гр.		Огиенко		
Н. контр.		Гойхман		
Гл. конст.		Гойхман		

ТП 409-14-55.87 ВАМ-07-00-00-01

Лист

Лит.	Масса	Масшт.
И	42	1:10

Лист	Листов 1

Лист рифл. 4р ГОСТ 3568-77*

Минпромстрой СССР
ПРОЕКТНЫЙ ИНСТИТУТ №3 г. Одесса

Инв. № подл. | Подп. и дата | Взам. инв. № | Инв. № дубл. | Подп. и дата

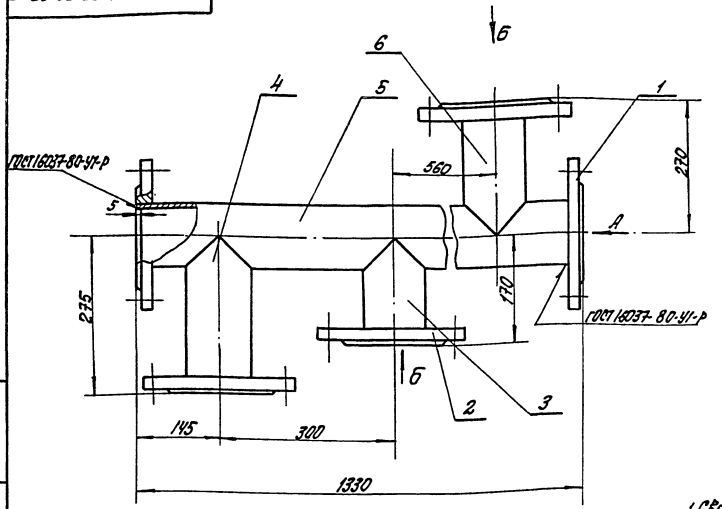

Вид А

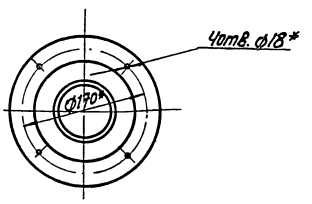

Вид Б

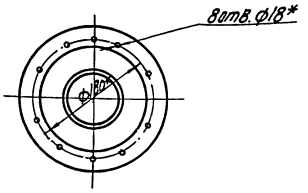

1. Сварные швы по ГОСТ16037-80-У4-Р, кроме мест, указанных на чертеже.

2.* Размеры для справок

Изм.	Лист	N докум.	Подп.	Дата	ВАМ-10-00-00-00СБ			
Разраб.		Крамаровская			Труба Сборочный чертеж	Лит.	Масса	Масшт.
Провер.		Пуцман				И	27,6	1:5
Рук. гр.		Огиенко				Лист	Листов 1	
Н. контр.		Гойхман				Минпромстрой СССР ПРОЕКТНЫЙ ИНСТИТУТ №3 г. Одесса		
Гл. конст.		Гойхман						

Инв. N подл. | Подп. и дата | Взам. инв. N | Инв. N дубл. | Подп. и дата

Формат	Зона	Поз.	Обозначение	Наименование	К-во	Примечание
				Документация		
А3			ВАМ-10-00-00-00СБ	Сборочный чертеж		
				Детали		
А4		1	ВАМ-10-00-00-01	Фланец	4	
А4		2	ВАМ-10-00-00-02	Фланец	1	
А4		3	ВАМ-10-00-00-03	Труба	1	
А4		4	ВАМ-10-00-00-04	Труба	1	
А4		5	ВАМ-10-00-00-05	Труба	1	
А4		6	ВАМ-10-00-00-06	Труба	1	

9746/8

Изм.	Лист	N докум.	Подп.	Дата	ВАМ-10-00-00-00			
Разраб.		Крамаровская			Труба	Лит.	Лист	Листов
Провер.		Пуцман				И		1
Рук. гр.		Огиенко				Минпромстрой СССР ПРОЕКТНЫЙ ИНСТИТУТ №3 г. Одесса		
Н. контр.		Гойхман						
Гл. конст.		Гойхман						

Инв. N подл. | Подп. и дата | Взам. инв. N | Инв. N дубл. | Подп. и дата

ВАМ-10-00-00-01

R280

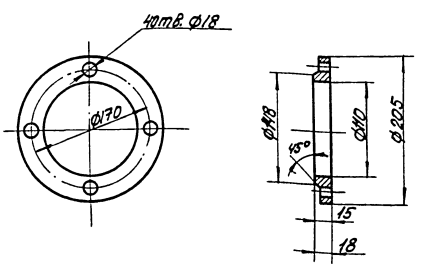

9746/8

Изм.	Лист	N докум.	Подп.	Дата	ТП 409-14-55.87 ВАМ-10-00-00-01			
Разраб.		Крамаровская			Фланец	Лит.	Масса	Масшт.
Провер.		Пуцман				И	3,7	1:4
Рук. гр.		Огиенко				Лист	Листов 1	
Н. контр.		Гойхман				Минпромстрой СССР ПРОЕКТНЫЙ ИНСТИТУТ №3 г. Одесса		
Гл. конст.		Гойхман			Ст.3 ГОСТ 380-71*			

Инв. N подл. | Подп. и дата | Взам. инв. N | Инв. N дубл. | Подп. и дата

ВАМ-01-00-00-04

(√)Rz

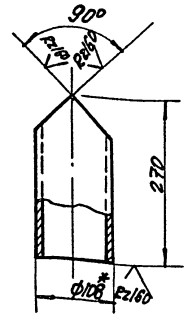

*Размер для справок

ВАМ-10-00-00-04

Изм.	Лист	№ докум.	Подп.	Дата
Разраб.		Храмаровская		
Провер.		Пуцман		
Рук. гр.		Огиенко		
Н. контр.		Гойхман		
Гл. конст.		Гойхман		

Труба

Лит.	Масса	Масшт.
И	2,1	1:5
Лист	Листов 1	

Труба 108×3 ГОСТ 8732-78* / Ст.3 ГОСТ 8731-74*

Минпромстройссср ПРОЕКТНЫЙ ИНСТИТУТ №3 г. Одесса

ВАМ-01-00-00-03

150

(√)Rz

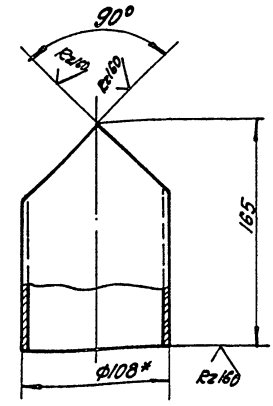

*Размер для справок

ВАМ-10-00-00-03

Изм.	Лист	№ докум.	Подп.	Дата
Разраб.		Храмаровская		
Провер.		Пуцман		
Рук. гр.		Огиенко		
Н. контр.		Гойхман		
Гл. конст.		Гойхман		

Труба

Лит.	Масса	Масшт.
И	1,28	1:2,5
Лист	Листов 1	

Труба 108×3 ГОСТ 8732-78* / Ст.3 ГОСТ 8731-74*

Минпромстройссср ПРОЕКТНЫЙ ИНСТИТУТ №3 г. Одесса

ВАМ-01-00-00-05

(√)Rz

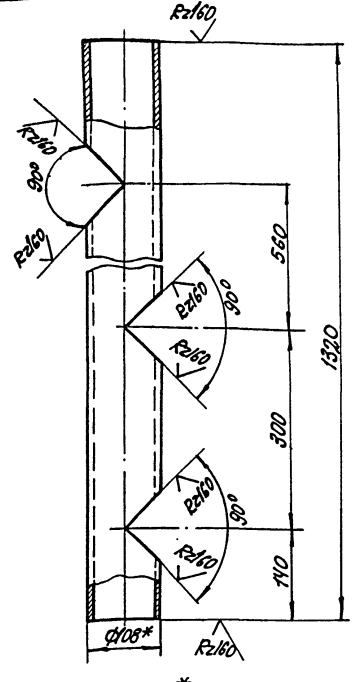

*Размер для справок

ВАМ-10-00-00-05

Изм.	Лист	№ докум.	Подп.	Дата
Разраб.		Храмаровская		
Провер.		Пуцман		
Рук. гр.		Огиенко		
Н. контр.		Гойхман		
Гл. конст.		Гойхман		

Труба

Лит.	Масса	Масшт.
И	10,3	1:5
Лист	Листов 1	

Труба 108×3 ГОСТ 8732-78* / Ст.3 ГОСТ 8731-74*

Минпромстройссср ПРОЕКТНЫЙ ИНСТИТУТ №3 г. Одесса

ВАМ-01-00-00-02

Rz80

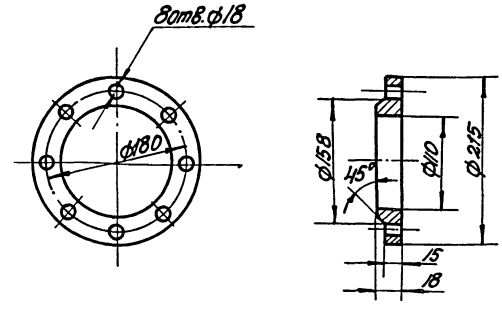

9746/8

ТП 409-14-55.87; ВАМ-10-00-00-02

Изм.	Лист	№ докум.	Подп.	Дата
Разраб.		Храмаровская		
Провер.		Пуцман		
Рук. гр.		Огиенко		
Н. контр.		Гойхман		
Гл. конст.		Гойхман		

Фланец

Лит.	Масса	Масшт.
И	3,7	1:4
Лист	Листов	

Ст. 3 ГОСТ 380-71*

Минпромстройссср ПРОЕКТНЫЙ ИНСТИТУТ №3 г. Одесса

9746/8

ВАМ-15-00-00-02

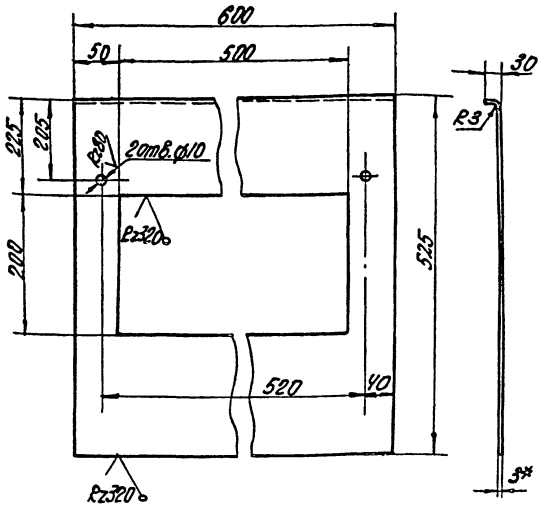

1.* Размер для справок
2. Ширина развертки ≈ 550мм.

Изм.	Лист	N докум.	Подп.	Дата	ВАМ-15-00-00-02			
Разраб.	Крамаровская				Лист	Лит. И	Масса 9	Масшт. 1:5
Провер.	Пуцман							
Рук.гр.	Огиенко					Лист	Листов 1	
Н.контр.	Гойхман				Лист 3 ГОСТ 19904-74* Ст.3 ГОСТ 16523-70*	Минпромстройссср ПРОЕКТНЫЙ ИНСТИТУТ N3 г. Одесса		
Гл.конст.	Гойхман							

Инв. N подл. | Подп. и дата | Взам. инв. N | Инв. N дубл. | Подп. и дата

ВАМ-10-00-00-06

Rz160 (√) 151

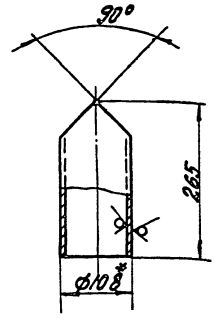

* Размер для справок

Изм.	Лист	N докум.	Подп.	Дата	ВАМ-10-00-00-06			
Разраб.	Крамаровская				Труба	Лит. И	Масса 2,0	Масшт. 1:5
Провер.	Пуцман							
Рук.гр.	Огиенко					Лист	Листов 1	
Н.контр.	Гойхман				Труба 108×3 ГОСТ 8732-78* Ст.3 ГОСТ 8731-74*	Минпромстройссср ПРОЕКТНЫЙ ИНСТИТУТ N3 г. Одесса		
Гл.конст.	Гойхман							

Инв. N подл. | Подп. и дата | Взам. инв. N | Инв. N дубл. | Подп. и дата

ВАМ-00-00-00-02

Rz80 (√)

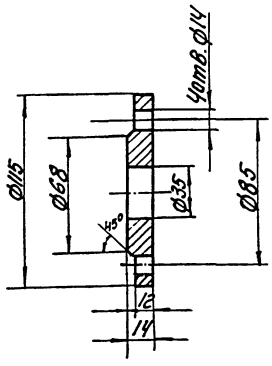

Изм.	Лист	N докум.	Подп.	Дата	ВАМ-00-00-00-02			
Разраб.	Крамаровская				Фланец	Лит. И	Масса 0,9	Масшт. 1:2
Провер.	Пуцман							
Рук.гр.	Огиенко					Лист	Листов 1	
Н.контр.	Гойхман				Ст3 Гост 380-71*	Минпромстройссср ПРОЕКТНЫЙ ИНСТИТУТ N3 г. Одесса		
Гл.конст.	Гойхман							

Инв. N подл. | Подп. и дата | Взам. инв. N | Инв. N дубл. | Подп. и дата

9746/8

ВАМ-00-00-00-03

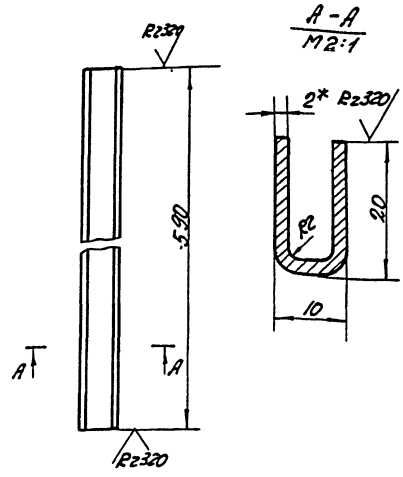

1.* Размер для справок.
2. Ширина развертки ≈ 44 мм.

9746/8

Изм.	Лист	N докум.	Подп.	Дата	ТП 409-14-55.87 ВАМ-00-00-00-03			
Разраб.	Крамаровская				Направляющая	Лит. И	Масса 0,4	Масшт. 1:1
Провер.	Пуцман							
Рук.гр.	Гойхман					Лист	Листов 1	
Гл.конст.	Гойхман				Лист 2 ГОСТ 19904-74* Ст.3 ГОСТ 16523-70*	Минпромстройссср ПРОЕКТНЫЙ ИНСТИТУТ N3 г. Одесса		

Инв. N подл. | Подп. и дата | Взам. инв. N | Инв. N дубл. | Подп. и дата

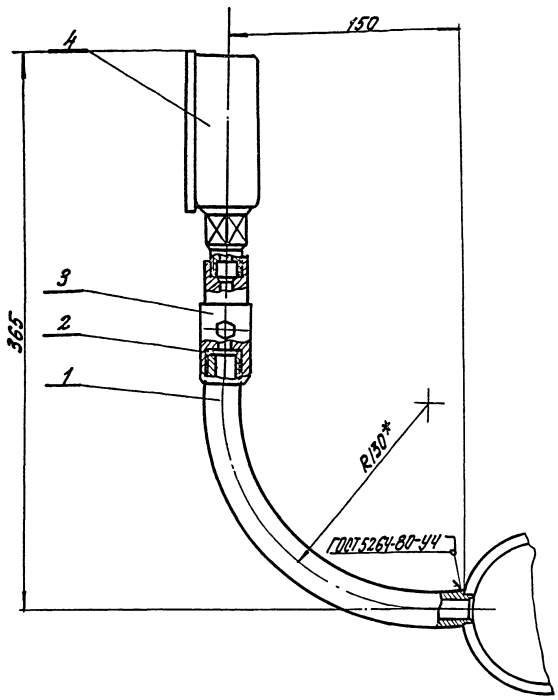

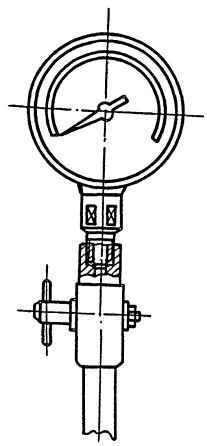

* Размер для справок

Изм.	Лист	№ докум.	Подп.	Дата	ВАМ-11-00-00СБ			
Разраб.		Сапаровская			Установка манометра сборочный чертеж	Лит.	Масса	Масшт.
Провер.		Пучкин				И	1,3	1:2
Рук. гр.		Оценко				Лист	Листов 1	
Н. контр.		Гойхман				Минпромстрой СССР ПРОЕКТНЫЙ ИНСТИТУТ №3 г. Одесса		
Гл. конст.		Гойхман						

Инв. № подл. | Подп. и дата | Взам. инв. № | Инв. № дубл. | Подп. и дата

Формат	Зона	Поз.	Обозначение	Наименование	К-во	Примечание
				Документация		
А3			ВАМ-11-00-00-00СБ	Сборочный чертеж		
				Детали		
А4		1	ВАМ-11-00-00-01	Труба	1	
Б4		2	ВАМ-11-00-00-02	Прокладка Паронит ПОН-2 ГОСТ 481-71 ф18/ф10	2	0,02кг
				Прочие изделия		
		3		Кран натяжной муфтовый с контрольным фланцем к манометру КТК-1М20х1,5 Ду 3, Ру 25	1	0,3кг
		4		Манометр 100 Предел измерения 0....6 кг/см² без фланца с радиальным штуцером ГОСТ 8625-77*	1	0,62кг

9746/8

Изм.	Лист	№ докум.	Подп.	Дата	ВАМ-11-00-00СБ			
Разраб.		Сапаровская			Установка манометра	Лит.	Лист	Листов 1
Провер.		Пучкин				И		
Рук. гр.		Оценко				Минпромстрой СССР ПРОЕКТНЫЙ ИНСТИТУТ №3 г. Одесса		
Н. контр.		Гойхман						
Гл. конст.		Гойхман						

Инв. № подл. | Подп. и дата | Взам. инв. № | Инв. № дубл. | Подп. и дата

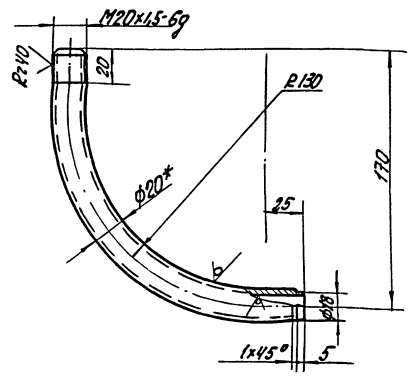

1. Длина развертки L ≈ 259мм
2. * Размер для справок.

9746/8

Изм.	Лист	№ докум.	Подп.	Дата	Тп 409-14-55.87 ВАМ-11-00-00-01			
Разраб.		Сапаровская			Труба	Лит.	Масса	Масшт.
Провер.		Пучкин				И	0,33	1:2
Рук. гр.		Оценко				Лист	Листов 1	
Н. контр.		Гойхман				Минпромстрой СССР ПРОЕКТНЫЙ ИНСТИТУТ №3 г. Одесса		
Гл. конст.		Гойхман			Труба 20х3 ГОСТ 8734-75* Ст10 ГОСТ 8733-74*			

Инв. № подл. | Подп. и дата | Взам. инв. № | Инв. № дубл. | Подп. и дата

ВАМ-01-23-00-01

Rz80

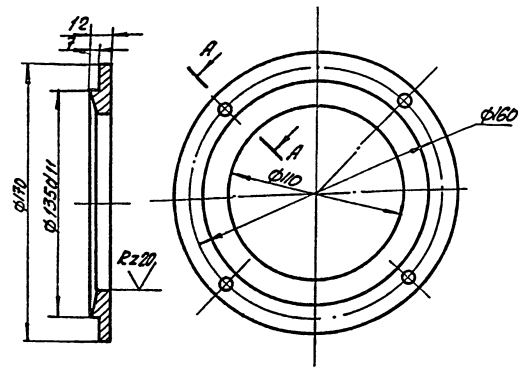

А-А повернуто
М1:1

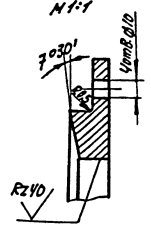

Изм.	Лист	№ докум.	Подп.	Дата
Разраб.		Фатеровская		
Провер.		Пуцман		
Рук. гр.		Огиенко		
Н. контр.		Гойхман		
Гл. конст.		Гойхман		

ВАМ-01-23-00-01

Крышка

Лит.	Масса	Масшт.
	0,5	1:2
Лист	Листов 1	

Ст.3 ГОСТ 380-71*

Минпромстрой СССР
ПРОЕКТНЫЙ ИНСТИТУТ №3
г. Одесса

Инв. № подл. | Подп. и дата | Взам. инв. № | Инв. № дубл. | Подп. и дата

ВАМ-01-13-00-05

153

Rz320

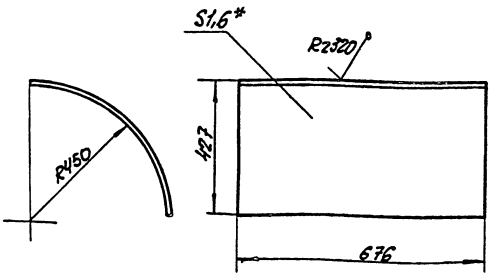

1.* Размер для справок.
2. Длина развертки ℓ≈ 684мм.

Изм.	Лист	№ докум.	Подп.	Дата
Разраб.		Фатеровская		
Провер.		Пуцман		
Рук. гр.		Огиенко		
Н. контр.		Гойхман		
Гл. конст.		Гойхман		

ВАМ-01-13-00-05

Лист

Лит.	Масса	Масшт.
	3,6	1:10
Лист	Листов 1	

Лист 1,6 ГОСТ 19904-74*
Ст.3 ГОСТ 16523-70*

Минпромстрой СССР
ПРОЕКТНЫЙ ИНСТИТУТ №3
г. Одесса

Инв. № подл. | Подп. и дата | Взам. инв. № | Инв. № дубл. | Подп. и дата

ВАМ-12-00-00-00СБ

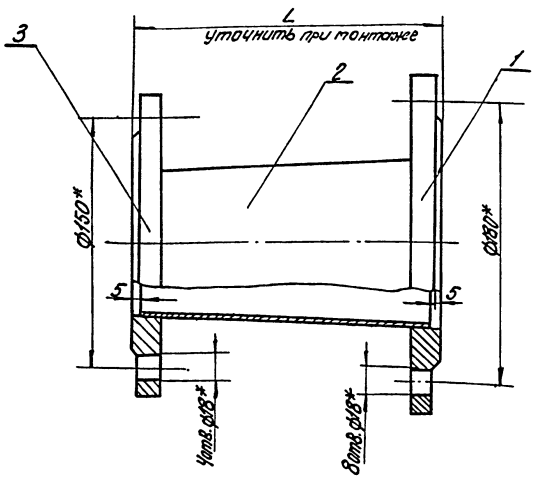

1. Сварные швы по ГОСТ 16037-80-У1-Р
2. * Размеры для справок.
3. Переход поз. 2 изготовить при монтаже.
4. Фланец, поз. 3 изготовить по месту.
5. Размеры согласовать с монтажной организацией.

Изм.	Лист	№ докум.	Подп.	Дата
Разраб.		Фатеровская		
Провер.		Пуцман		
Рук. гр.		Огиенко		
Н. контр.		Гойхман		
Гл. конст.		Гойхман		

ВАМ-12-00-00-00СБ

Переход
Сборочный чертеж

Лит.	Масса	Масшт.
И	6,3	1:2
Лист	Листов 1	

Минпромстрой СССР
ПРОЕКТНЫЙ ИНСТИТУТ №3
г. Одесса

9746/8

Инв. № подл. | Подп. и дата | Взам. инв. № | Инв. № дубл. | Подп. и дата

Формат	Зона	Поз.	Обозначение	Наименование	Кол.	Примечание
				Документация		
А4			ВАМ-12-00-00-00СБ	Сборочный чертеж		
				Детали		
А4		1	ВАМ-10-00-00-02	Фланец	1	
Б1		2	ВАМ-12-00-00-01	Переход	1	Изготовить при монтаже
Б1		3	ВАМ-12-00-00-02	Фланец	1	Изготовить при монтаже

9746/8

ТП 409-14-55.87
ВАМ-12-00-00-00

Изм.	Лист	№ докум.	Подп.	Дата
Разраб.		Фатеровская		
Провер.		Пуцман		
Рук. гр.		Огиенко		
Н. контр.		Гойхман		
Гл. конст.		Гойхман		

Переход

Лит.	Лист	Листов
И	1	1

Минпромстрой СССР
ПРОЕКТНЫЙ ИНСТИТУТ №3
г. Одесса

Инв. № подл. | Подп. и дата | Взам. инв. № | Инв. № дубл. | Подп. и дата

Формат	Зона	Поз.	Обозначение	Наименование	К-во	Примечание
				Документация		
А3			ВАМ-13-00-00-00 СБ	Сборочный чертеж		
				Детали		
А4		1	ВАМ-13-00-00-01	Труба	2	
А4		2	ВАМ-13-00-00-02	Труба	2	
А4		3	ВАМ-10-00-00-01	Фланец	1	
А4		4	ВАМ-10-00-00-02	Фланец	1	

Инв.№подл. | Подп. и дата | Взам.инв.№ | Инв.№дубл. | Подп. и дата

Изм.	Лист	№ докум.	Подп.	Дата
Разраб.	Фоторовская			
Провер.	Пучтман			
Рук.гр.	Игненко			
Н.контр.	Гойхман			
Гл.констр.	Гойхман			

ВАМ-13-00-00-00

Колено

Лит.	Лист	Листов
И		1

Минпромстрой СССР
ПРОЕКТНЫЙ ИНСТИТУТ №3
г. Одесса

ВАМ-13-00-00-01

154

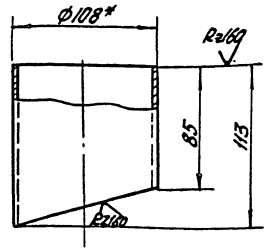

* Размер для справок

Изм.	Лист	№ докум.	Подп.	Дата
Разраб.	Фоторовская			
Провер.	Пучтман			
Рук.гр.	Игненко			
Н.контр.	Гойхман			
Гл.констр.	Гойхман			

ВАМ-13-00-00-01

Труба

Труба 108х3 ГОСТ 8732-78
Ст3 ГОСТ 8731-74*

Лит.	Масса	Масшт.
И	0,77	1:2,5
Лист	Листов 1	

Минпромстрой СССР
ПРОЕКТНЫЙ ИНСТИТУТ №3
г. Одесса

ВАМ-13-00-00-00 СБ

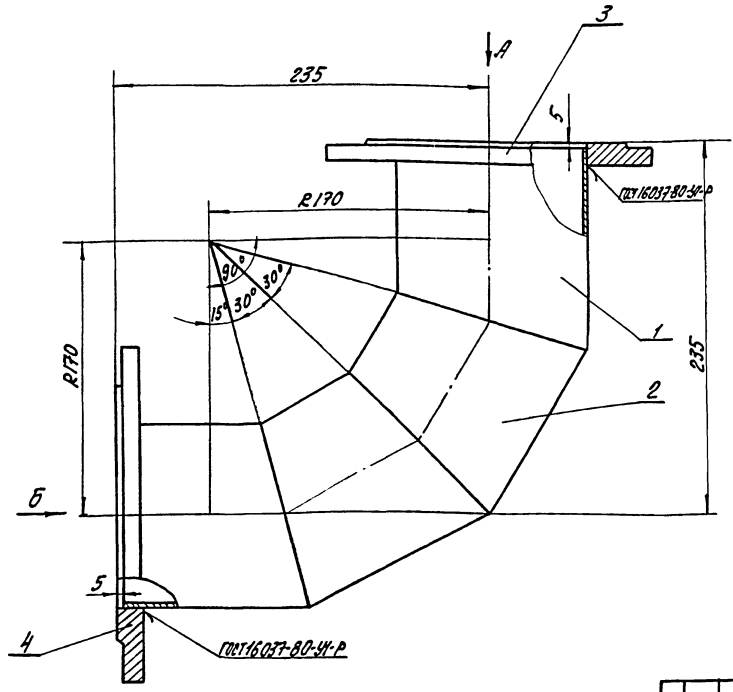

Вид А
М 1:5

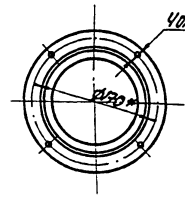

Вид Б
М 1:5

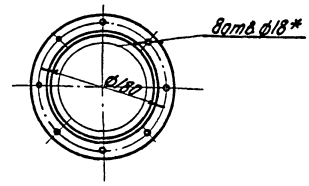

1. Сварные швы по ГОСТ 16037-80-С1-Р, кроме мест, указанных на чертеже.
2. * Размеры для справок.

9746/8

Инв.№подл. | Подп. и дата | Взам.инв.№ | Инв.№дубл. | Подп. и дата

Изм.	Лист	№ докум.	Подп.	Дата
Разраб.	Фоторовская			
Провер.	Пучтман			
Рук.гр.	Игненко			
Н.контр.	Гойхман			
Гл.констр.	Гойхман			

ТП 409-14-55.87 ВАМ-13-00-00-00 СБ

Колено

Сборочный чертеж

Лит.	Масса	Масшт.
И	11	1:2
Лист	Листов 1	

Минпромстрой СССР
ПРОЕКТНЫЙ ИНСТИТУТ №3
г. Одесса

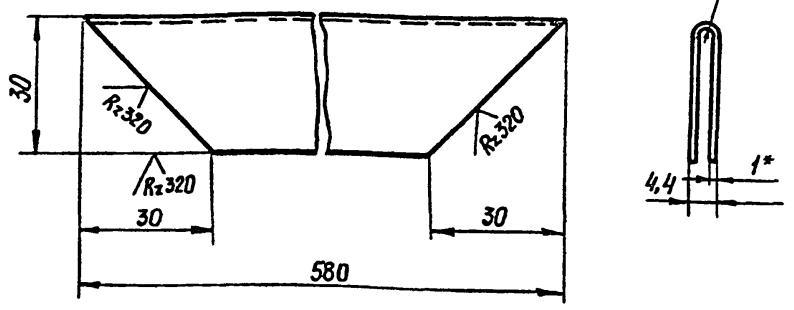

1. * Размер для справок.
2. Ширина развертки L ≈ 62 мм

Изм.	Лист	N докум.	Подпись	Дата
Разработ.		Краснаровская		
Проверил		Пуцман		
Рук. гр.		Огиенко		
Н. контр.		Гойхман		
Гл. констр.		Гойхман		

ВАМ-14-00-00-01

Ребро	Лит.	Масса	Масштаб
	И	0,3	1:1
	Лист	Листов 1	

1 ГОСТ 19904-74*
Лист Ст.3 ГОСТ 16523-70*

Минпромстрой СССР
ПРОЕКТНЫЙ ИНСТИТУТ №3
г. Одесса

Подпись и дата | Инв. № подл. | Взам. инв. № | Инв. № дубл. | Подпись и дата

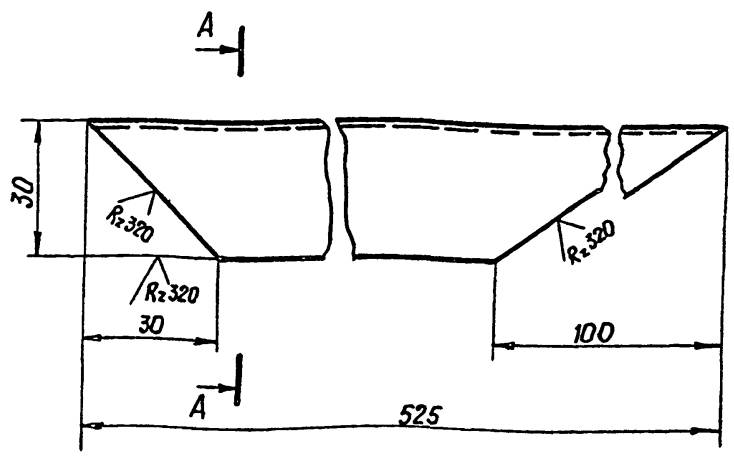

A - A

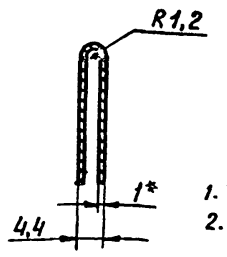

1. * Размер для справок.
2. Ширина развертки ≈ 62мм

Изм.	Лист	N докум.	Подпись	Дата
Разраб.		Краснаровская		
Провери		Пуцман		
Рук. гр.		Огиенко		
Н контр.		Гойхман		
Гл. констр		Гойхман		

ВАМ-14-00-00-02

Ребро	Лит.	Масса	Масштаб
	И	0,24	1:1
	Лист	Листов 1	

1 ГОСТ 19904-74*
Лист Ст.3 ГОСТ 16523-70*

Минпромстрой СССР
ПРОЕКТНЫЙ ИНСТИТУТ №3
г. Одесса

Подпись и дата | Инв. № подл. | Взам. инв. № | Инв. № дубл. | Подпись и дата

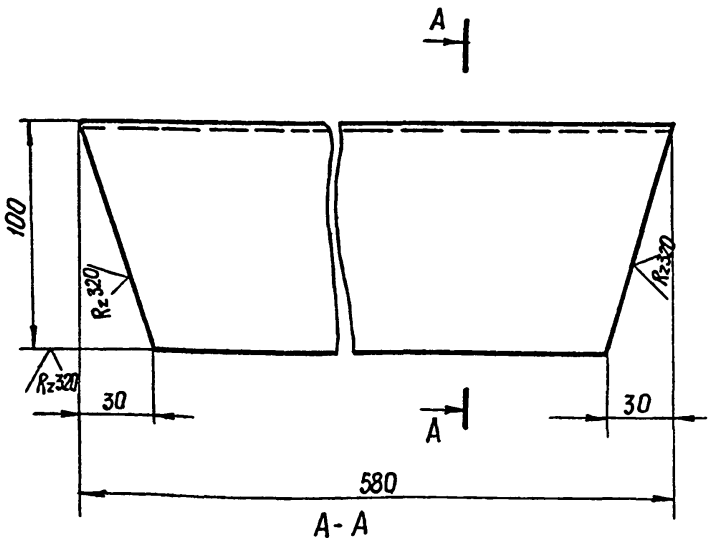

A - A

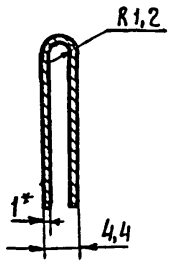

1. Ширина развертки ℓ = 209 мм
2. * Размер для справок.

9746/8

Изм.	Лист	№ докум.	Подпись	Дата
Разработ.		Краснаровская		
Проверил		Пуцман		
Рук. гр.		Огиенко		
Н. контр.		Гойхман		
Гл. констр.		Гойхман		

ВАМ-14-00-00-03

Ребро	Лит.	Масса	Масштаб
	И	1,1	1:2
	Лист	Листов 1	

Лист 1 ГОСТ 19904-74* / Ст.3 ГОСТ 16525-70*

Минпромстрой СССР
ПРОЕКТНЫЙ ИНСТИТУТ №3
г. Одесса

Подпись и дата | Инв. № подл. | Взам. инв. № | Инв. № дубл. | Подпись и дата

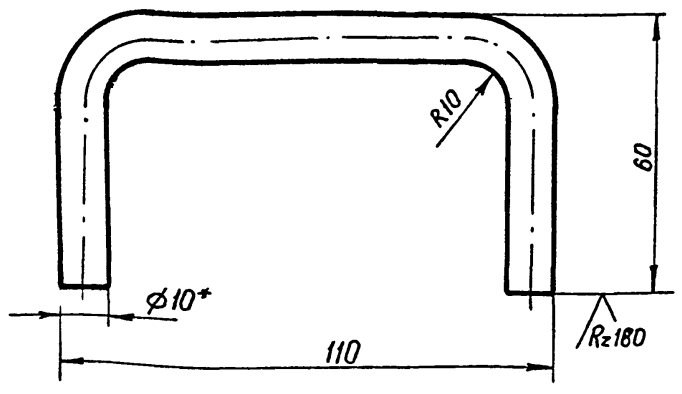

1. * Размер для справок.
2. Длина развертки ℓ ≈ 197мм

9746/8

Изм.	Лист	№ докум.	Подпись	Дата
Разраб.		Краснаровская		
Провер.		Пуцман		
Рук. гр.		Огиенко		
Н. контр.		Гойхман		
Гл. констр.		Гойхман		

ТП409-14-55.87 ВАМ-14-00-00-04

Ручка	Лит.	Масса	Масштаб
	И	0,12	1:1
	Лист	Листов 1	

Круг 10 ГОСТ 2590-71* / Ст.3 ГОСТ 535-79

Минпромстрой СССР
ПРОЕКТНЫЙ ИНСТИТУТ №3
г. Одесса

Подпись и дата | Инв. № подл. | Взам. инв. № | Инв. № дубл. | Подпись и дата

ВАМ-15-00-00-00СБ

156

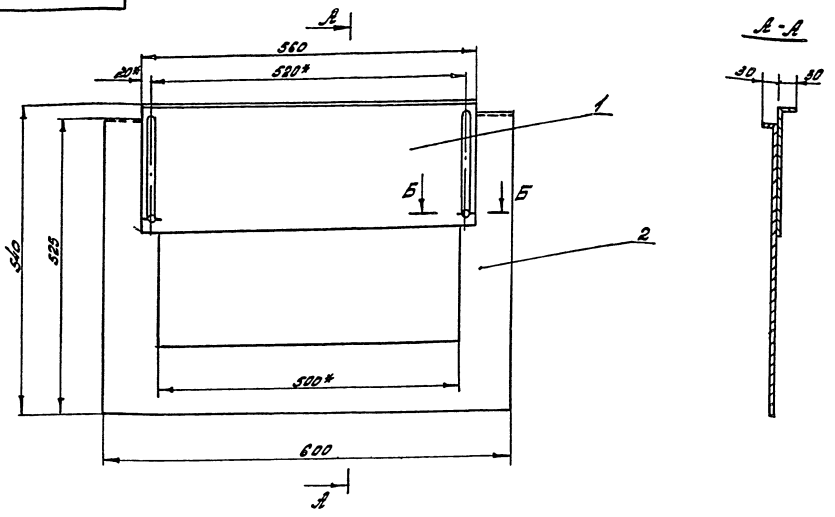

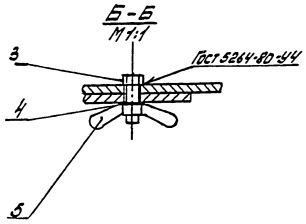

Изм.	Лист	N докум.	Подп.	Дата
Разраб.		Кранаровская		
Проверил		Пуцман		
Рук. гр.		Огиенко		
Н. контр.		Гойхман		
Гл. констр.		Гойхман		

ВАМ-15-00-00-00СБ

Заслонка
Сборочный чертеж.

Лит.	Масса	Масштаб
	10.6	1:5

Лист | Листов 1

Минпромстрой ССР
ПРОЕКТНЫЙ ИНСТИТУТ №3
г. Одесса

		Обозначение	Наименование		Примечание
			Документация		
А3		ВАМ-15-00-00-00СБ	Сборочный чертеж		
			Детали		
А4	1	ВАМ-15-00-00-01	Лист	1	
А4	2	ВАМ-15-00-00-02	Лист	1	
			Стандартные изделия		
	3		Болт М8х20		
			ГОСТ 7798-70*	2	0.014кг
	4		Шайба 8		
			ГОСТ 11371-78*		
	5		Гайка-барашек N8		
			Гост 3032-76*	2	0.017кг

9746/8

Изм.	Лист	N докум.	Подпись	Дата
Разраб.		Кранаровская		
Проверил		Пуцман		
Рук. гр.		Огиенко		
Н. контр.		Гойхман		
Гл. констр.		Гойхман		

ВАМ-15-00-00-00

Заслонка.

Лит.	Лист	Листов

Минпромстрой ССР
ПРОЕКТНЫЙ ИНСТИТУТ №3
г. Одесса

ВАМ-15-00-00-01

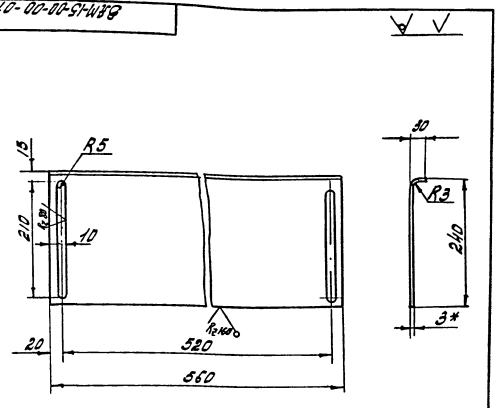

1. * Размер для справок
2. Ширина развертки ≈265 мм

9746/8

Т.П 409-14.55.87 ВАМ-15-00-00-01

Изм.	Лист	N докум.	Подпись	Дата
Разраб.		Кранаровская		
Проверил		Пуцман		
Рук. гр.		Огиенко		
Н. контр.		Гойхман		
Гл. констр.		Гойхман		

Лист.

Лист 3 ГОСТ 19904-74*
Ст 3 ГОСТ 16523-70*

Лит.	Масса	Масштаб
	4	1:5

Лист | Листов 1

Минпромстрой ССР
ПРОЕКТНЫЙ ИНСТИТУТ №3
г. Одесса

ВАМ-00-00-00-04

Rz 80

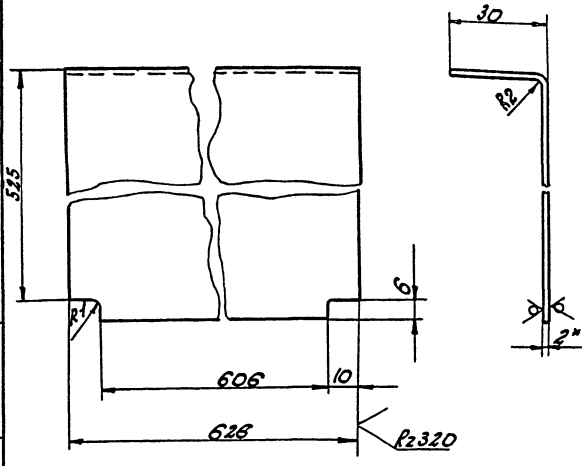

1.* Размер для справок
2. Ширина развертки ≈ 558 мм

Изм.	Лист	N докум.	Подп.	Дата	ВАМ-00-00-00-04	Лит.	Масса	Масшт.
Разраб.		Крамаровская			Заслонка	И	6,4	1:1
Провер.		Пуцман				Лист	Листов 1	
Рук. гр.		Огиенко						
Н. контр.		Гойхман			Лист 2 ГОСТ 19904-74* / Ст.3 ГОСТ 16523-70*	Минпромстрой СССР ПРОЕКТНЫЙ ИНСТИТУТ N3 г. Одесса		
Гл. констр.		Гойхман						

Инв. N подл. | Подп. и дата | Взам. инв. N | Инв. N дубл. | Подп. и дата

ВАМ-00-00-00-07

Rz 80

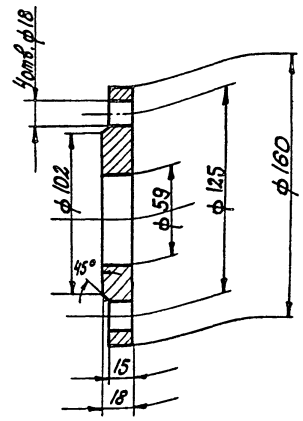

Изм.	Лист	N докум.	Подп.	Дата	ВАМ-00-00-00-07	Лит.	Масса	Масшт.
Разраб.		Крамаровская			Фланец	И	2	1:2
Провер.		Пуцман				Лист	Листов 1	
Рук. гр.		Огиенко						
Н. контр.		Гойхман			Ст.3 ГОСТ 380-71*	Минпромстрой СССР ПРОЕКТНЫЙ ИНСТИТУТ N3 г. Одесса		
Гл. констр.		Гойхман						

Инв. N подл. | Подп. и дата | Взам. инв. N | Инв. N дубл. | Подп. и дата

ВАМ-00-00-00-05

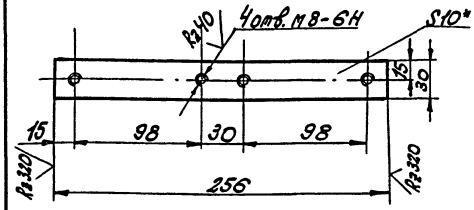

*Размер для справок

Изм.	Лист	N докум.	Подп.	Дата	ВАМ-00-00-00-05	Лит.	Масса	Масшт.
Разраб.		Крамаровская			Лист	И	0,9	1:2,5
Провер.		Пуцман				Лист	Листов 1	
Рук. гр.		Огиенко						
Н. контр.		Гойхман			Полоса 10×30 ГОСТ 103-76 / Ст.3 ГОСТ 535-79	Минпромстрой СССР ПРОЕКТНЫЙ ИНСТИТУТ N3 г. Одесса		
Гл. констр.		Гойхман						

Инв. N подл. | Подп. и дата | Взам. инв. N | Инв. N дубл. | Подп. и дата

9746/8

ВАМ-00-00-00-06

Rz 160

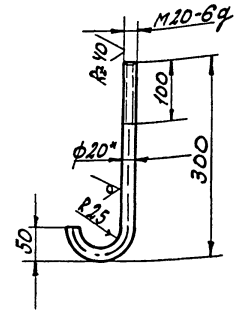

1. Длина развертки ℓ ≈ 370 мм.
2.* Размер для справки.

9746/8

Изм.	Лист	N докум.	Подп.	Дата	ВАМ-00-00-00-06; ТП409-14-55.87	Лит.	Масса	Масшт.
Разраб.		Крамаровская			Болт анкерный	И	0,9	1:5
Провер.		Пуцман				Лист	Листов 1	
Рук. гр.		Огиенко						
Н. контр.		Гойхман			Круг 20 ГОСТ 2590-71* / Ст.3 ГОСТ 535-79	Минпромстрой СССР ПРОЕКТНЫЙ ИНСТИТУТ N3 г. Одесса		
Гл. констр.		Гойхман						

Инв. N подл. | Подп. и дата | Взам. инв. N | Инв. N дубл. | Подп. и дата

ВАМ-01-09-00-03

Развертка

158

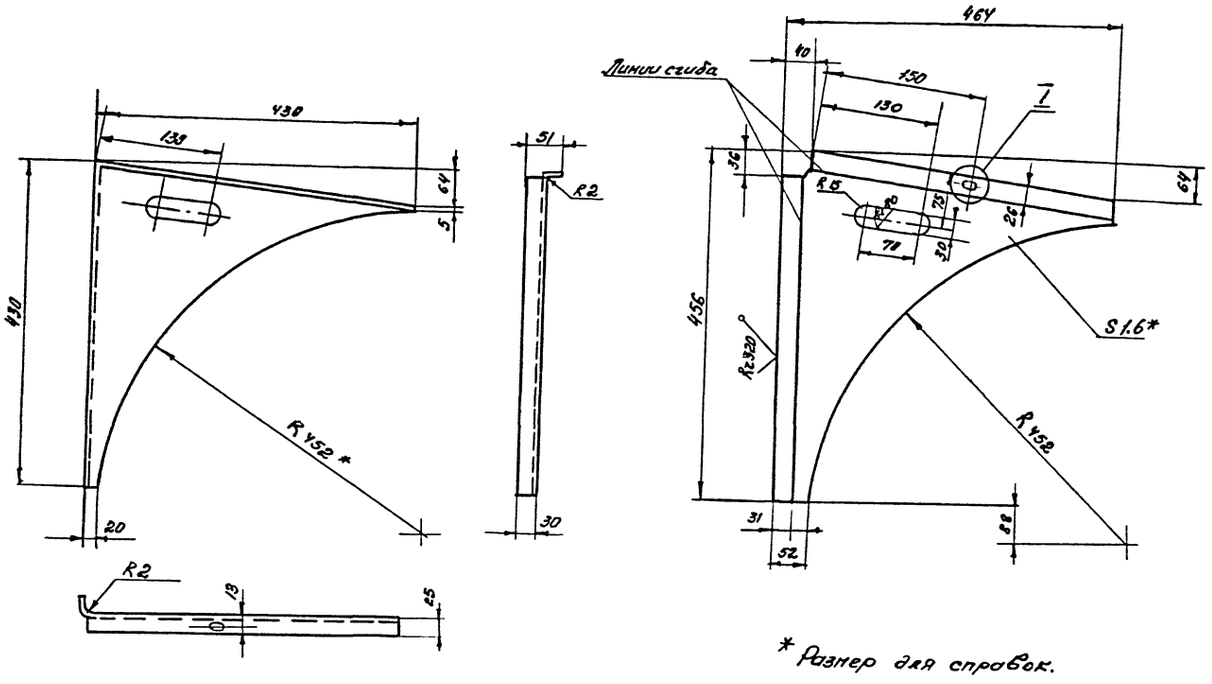

* Размер для справок.

I / М1:2 повернуто

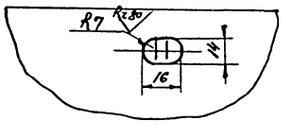

					ВАМ-01-09-00-03			
Изм.	Лист	N докум.	Подпись	Дата	Кронштейн.	Лит.	Масса	Масштаб
Разраб.		Кроморовская				И	1,5	1:5
Проверил		Пуцман				Лист	Листов 1	
Рук. гр.		Огиенко			Лист 1,6 ГОСТ 19904-74* / Ст 3 ГОСТ 16523-70*	Минпромстрой СССР ПРОЕКТНЫЙ ИНСТИТУТ N3 г. Одесса		
Н. контр.		Гойхман						
Гл. контр.		Гойхман						

Инв. N подл. | Подп. и дата | Взам. инв. N | Инв. N дубл. | Подп. и дата

ВАМ-01-09-00-05

Развертка

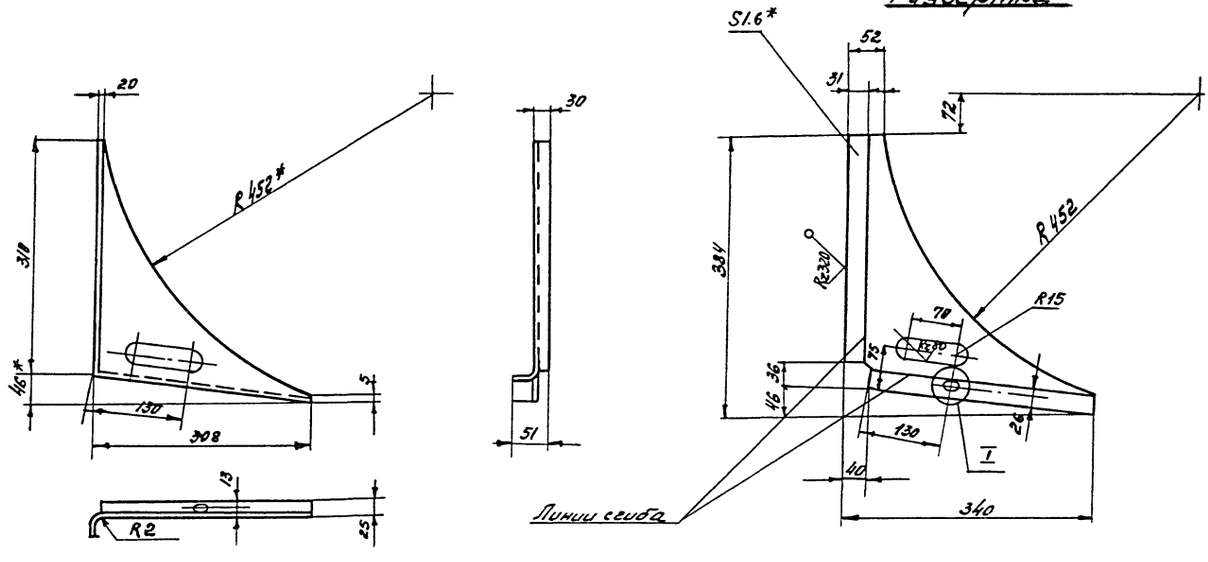

I / М1:2 повернуто

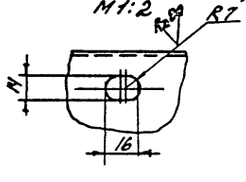

* Размер для справок.

9746/8

					ТП 409-14-55.87 ВАМ-01-09-00-05			
Изм.	Лист	N докум.	Подп.	Дата	Кронштейн.	Лит.	Масса	Масштаб
Разраб.		Кроморовская				И	0,8	1:5
Проверил		Пуцман				Лист	Листов 1	
Рук. гр.		Огиенко			Лист 1,6 ГОСТ 19904-74* / Ст 3 ГОСТ 16523-70*	Минпромстрой СССР ПРОЕКТНЫЙ ИНСТИТУТ N3 г. Одесса		
Н. контр.		Гойхман						
Гл. контр.		Гойхман						

Инв. N подл. | Подп. и дата | Взам. инв. N | Инв. N дубл. | Подп. и дата

9746/8

ВЛМ-01-01-00-01

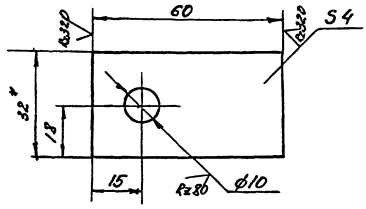

1.* Размеры для справок
2. Острые кромки притупить.

Изм.	Лист	N докум.	Подпись	Дата
Разработ.	Крамаровская			
Проверил	Пуцман			
Рук. гр.	Огиенко			
Н. контр.	Гойхман			
Гл. контр.	Гойхман			

ВЛМ-01-01-00-01

Накладка

Лист	Масса	Масштаб
И	0,06	1:1

Лист | Листов 1

Полоса 4х32 ГОСТ 103-76 / СТ3 ГОСТ 538-79

Минпромстрой СССР
ПРОЕКТНЫЙ ИНСТИТУТ N 3
г. Одесса

Формат	Зона	Поз.	Обозначение	Наименование	К-во	Примечание
						159
				Документация		
А3			ВЛМ-14-00-00-00СБ	Сборочный чертеж		
				Детали		
А4		1	ВЛМ-14-00-00-01	Ребро	1	
А4		2	ВЛМ-14-00-00-02	Ребро	2	
А4		3	ВЛМ-14-00-00-03	Ребро	1	
А4		4	ВЛМ-14-00-00-04	Ручка	1	
Б4		5	ВЛМ-14-00-00-05	Сетка		
				Сетка N5-1,2 ГОСТ 5336-80		
				520 х 675	1	0,3 кг

ВЛМ-14-00-00-00

Изм.	Лист	N докум.	Подпись	Дата
Разраб.	Крамаровская			
Провер.	Пуцман			
Рук. гр.	Огиенко			
Н. контр.	Гойхман			
Гл. контр.	Гойхман			

Фильтр

Лит.	Лист	Листов
И		1

Минпромстрой СССР
ПРОЕКТНЫЙ ИНСТИТУТ N 3
г. Одесса

ВЛМ-14-00-00-00СБ

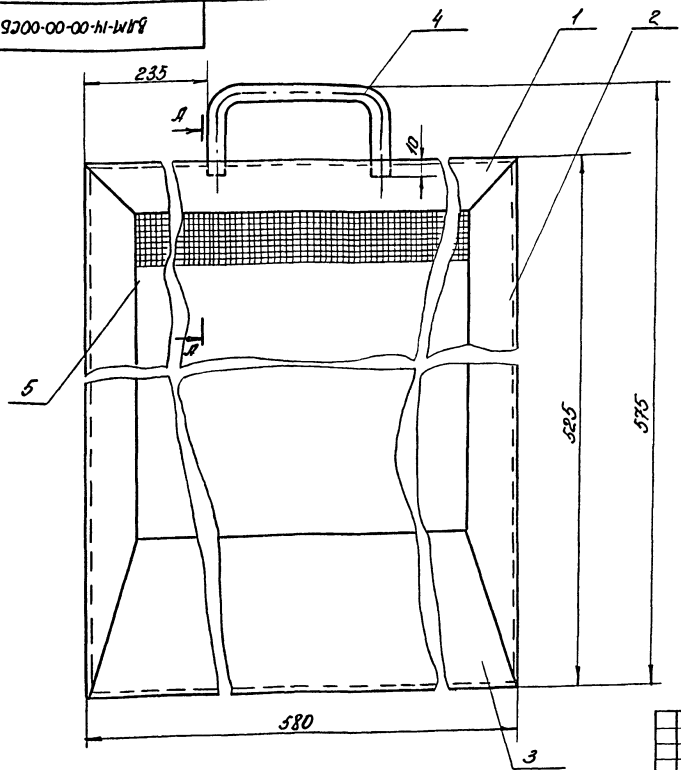

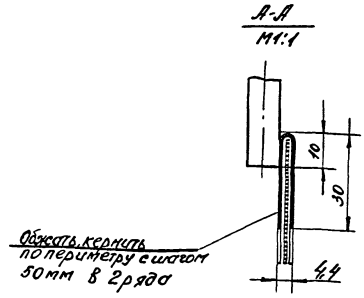

Сварные швы по ГОСТ 5264-80-У4

9746/8

ТП409-14-55.87 ВЛМ-14-00-00-00СБ

Изм.	Лист	N докум.	Подпись	Дата
Разработ.	Крамаровская			
Проверил	Пуцман			
Рук. гр.	Огиенко			
Н. контр.	Гойхман			
Гл. контр.	Гойхман			

Фильтр
Сборочный чертеж

Лит.	Масса	Масштаб
И	3,3	1:2

Лист | Листов 1

Минпромстрой СССР
ПРОЕКТНЫЙ ИНСТИТУТ N 3
г. Одесса

9746/8

Формат	Зона	Поз.	Обозначение	Наименование	К-во	Примечание
				Документация		
53			ВАМ-02-04-00-00СБ	Сборочный чертеж		
				Детали		
54		1	ВАМ-02-04-00-01	Уголок		
				Уголок 20×20×3 ГОСТ 8509-72*		
				Ст3 ГОСТ 535-79		
				L=20	2	0,018 кг
54		2	ВАМ-02-04-00-02	Кольцо		
				Лист 2 ГОСТ 19904-74*		
				Ст3 ГОСТ 16523-70*		
				25×2056	1	0,8 кг

Изм.	Лист	№ докум.	Подп.	Дата
Разраб.		Кропоровская		
Провер.		Пицман		
Рук. гр.		Огиенко		
Н. контр.		Гойхман		

ВАМ-02-04-00-00

Зажим.

Лит.	Лист	Листов
		1

Минпромстрой СССР
ПРОЕКТНЫЙ ИНСТИТУТ №3
г. Одесса

Инв. № подл. | Подп. и дата | Взам. инв. № | Инв. № дубл. | Подп. и дата

ВАМ-00-00-00-01

Rz 160 (✓) 160

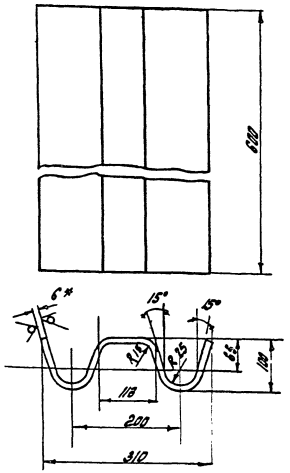

1.* Размер для справок.
2. Длина развертки ≈ 561 мм.

Изм.	Лист	№ докум.	Подп.	Дата
Разраб.		Кропоровская		
Провер.		Пицман		
Рук. гр.		Огиенко		
Н. контр.		Гойхман		
Гл. контр.		Гойхман		

ВАМ-00-00-00-01

Перегородка.

Лит.	Масса	Масштаб
	16	1:5

Лист 6 ГОСТ 19903-74*
Ст3 ГОСТ 14637-79

Лист | Листов 1

Минпромстрой СССР
ПРОЕКТНЫЙ ИНСТИТУТ №3
г. Одесса

Инв. № подл. | Подп. и дата | Взам. инв. № | Инв. № дубл. | Подп. и дата

ВАМ-02-04-00-00СБ

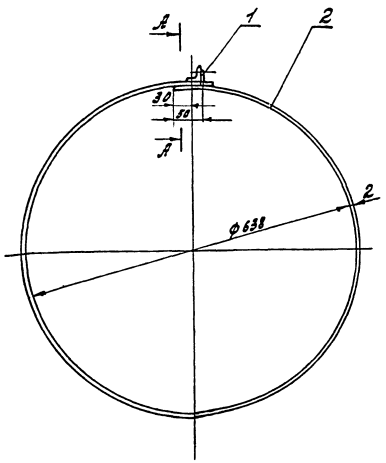

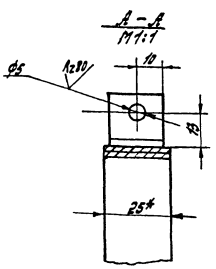

1.* Размер для справок
2. Сварные швы по ГОСТ 5264-80-Н1-Δ2

9746/8

Изм.	Лист	№ докум.	Подп.	Дата
Разработ.		Кропоровская		
Провер.		Пицман		
Рук. гр.		Огиенко		
Н. контр.		Гойхман		
Гл. контр.		Гойхман		

ТП409-14-55.87; ВАМ-02-04-00-00СБ

Зажим
Сборочный чертеж.

Лит.	Масса	Масштаб
И	0,84	1:5

Лист | Листов 1

Минпромстрой СССР
ПРОЕКТНЫЙ ИНСТИТУТ №3
г. Одесса

Инв. № подл. | Подп. и дата | Взам. инв. № | Инв. № дубл. | Подп. и дата

9746/8

8АМ-01-23-01-02

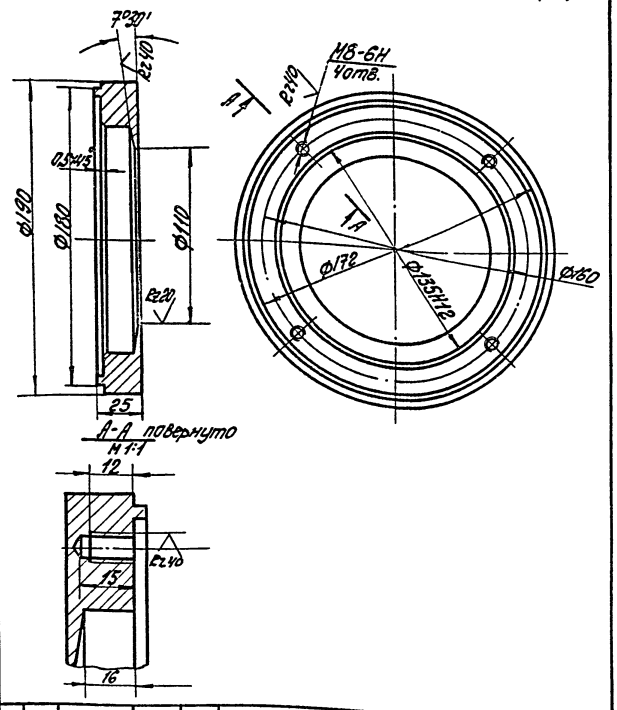

Изм.	Лист	N докум.	Подп.	Дата
Разраб.	Кравцовская			
Провер.	Пуцман			
Рук. гр.	Огиенко			
Н. контр.	Гойхман			
Гл. конст.	Гойхман			

8АМ-01-23-01-02

Крышка

Лит.	Масса	Масшт.
И	2,8	1:2
Лист	Листов 1	

Ст.3 ГОСТ 380-71*

Минпромстрой СССР
ПРОЕКТНЫЙ ИНСТИТУТ №3
г. Одесса

Инв. № подл. | Подп. и дата | Взам. инв. № | Инв. № дубл. | Подп. и дата

8АМ-01-23-01-01

(161)

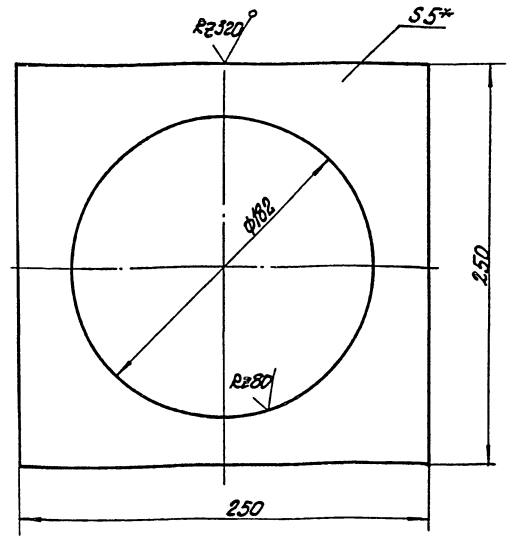

* Размер для справок.

Изм.	Лист	N докум.	Подп.	Дата
Разраб.	Кравцовская			
Провер.	Пуцман			
Рук. гр.	Огиенко			
Н. контр.	Гойхман			
Гл. конст.	Гойхман			

8АМ-01-23-01-01

Лист

Лит.	Масса	Масшт.
И	1,4	1:2
Лист	Листов 1	

Лист 5 ГОСТ 19903-74*
Ст.3 ГОСТ 14637-79

Минпромстрой СССР
ПРОЕКТНЫЙ ИНСТИТУТ №3
г. Одесса

Инв. № подл. | Подп. и дата | Взам. инв. № | Инв. № дубл. | Подп. и дата

Формат	Зона	Поз.	Обозначение	Наименование	К-во	Примечание
				Документация		
А3			8АМ-01-23-01-00СБ	Сборочный чертеж		
				Детали		
А4		1	8АМ-01-23-01-01	Лист	1	
А4		2	8АМ-01-23-01-02	Крышка	1	

9746/8

Изм.	Лист	N докум.	Подп.	Дата
Провер.	Пуцман			
Рук. гр.	Огиенко			
Н. контр.	Гойхман			
Гл. конст.	Гойхман			

8АМ-01-23-01-00

Крышка

Лит.	Лист	Листов
И		1

Минпромстрой СССР
ПРОЕКТНЫЙ ИНСТИТУТ №3
г. Одесса

Инв. № подл. | Подп. и дата | Взам. инв. № | Инв. № дубл. | Подп. и дата

8АМ-02-01-00-05

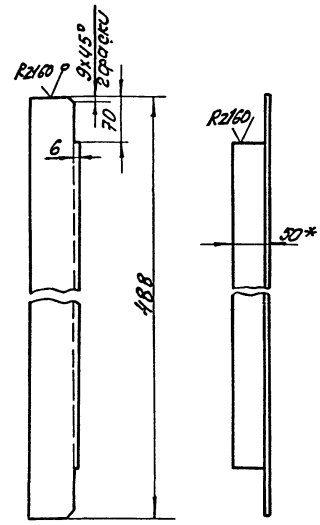

* Размер для справок

9746/8

ТП 409-14-55.87 8АМ-02-01-00-05

Изм.	Лист	N докум.	Подп.	Дата
Разраб.	Кравцовская			
Провер.	Пуцман			
Рук. гр.	Огиенко			
Н. контр.	Гойхман			
Гл. конст.	Гойхман			

Стойка

Лит.	Масса	Масшт.
И	2,7	1:5
Лист	Листов 1	

Уголок 75×50×5 ГОСТ 8510-72*
Ст.3 ГОСТ 535-79

Минпромстрой СССР
ПРОЕКТНЫЙ ИНСТИТУТ №3
г. Одесса

Инв. № подл. | Подп. и дата | Взам. инв. № | Инв. № дубл. | Подп. и дата

gost.e-ecolog.ru