ТИПОВОЙ ПРОЕКТ

409 - 14 - 55.87

ЗДАНИЕ

НАРУЖНОЙ МОЙКИ И ОКРАСКИ

СТРОИТЕЛЬНЫХ МАШИН

АЛЬБОМ X

ЧАСТЬ 1

НЕСТАНДАРТИЗИРОВАННОЕ ОБОРУДОВАНИЕ.

ОБОРУДОВАНИЕ УЧАСТКА ОКРАСКИ.

К Ф ЦИТП №8.4/9746/7

4-6-23

gost.e-ecolog.ru

ЦЕНТРАЛЬНЫЙ ИНСТИТУТ ТИПОВОГО ПРОЕКТИРОВАНИЯ
ГОССТРОЯ СССР
КИЕВСКИЙ ФИЛИАЛ
г Киев 57 ул Эжена Потье № 12

62/13
Заказ № 1099 Инв № 9746/8 Тираж 300
Сдано в печать 8/II 1988 Цена 6-23

ТИПОВОЙ ПРОЕКТ
409-14-5587

ЗДАНИЕ НАРУЖНОЙ МОЙКИ И ОКРАСКИ СТРОИТЕЛЬНЫХ МАШИН

Альбом X
Часть 1

СОСТАВ ПРОЕКТА

Альбом I	Технологические решения, отопление и вентиляция, водопровод и канализация, электроснабжение, автоматика, автоматическое пожаротушение, связь и сигнализация.
Альбом II	Архитектурно-строительные решения.
Альбом VI	Сметы.
Альбом VII	Ведомости потребности в материалах.
Альбом IX	Нестандартизированное оборудование. Оборудование участка мойки
Альбом X части 1,2,3	Нестандартизированное оборудование Оборудование участка окраски.

Примененные типовые проектные решения.

Типовые проектные решения 904-02-4 „Автоматизация, управление и силовое электрооборудование приточных вентиляционных камер типа 1ПК10÷1ПК150. Автоматизация" ГПИ „Сантехпроект" Альбомы. 0; I ч.1; III ч.1, 2; XXI ч.1.

Типовые проектные решения 904-02-5 „Автоматизация, управление и силовое электрооборудование приточных вентиляционных камер типа 1ПК10÷1ПК150. Управление и силовое электрооборудование." ГПИ Электропроект Альбомы: 0; II; V; VI; XIV

Типовые проектные решения 904-02-8 „Воздушно-тепловые завесы с центробежными вентиляторами, Автоматическое управление и силовое электрооборудование" ГПИ „Электропроект," „Сантехпроект" Альбомы: 0 I

Распространяет Киевский филиал ЦИТП.

Разработан
Проектным институтом N3
Минпромстроя СССР

Утвержден Госстроем СССР протокол NA4-50 от 18.08.1986 г. Введен в действие Проектным институтом N3 приказ N 38 от 29.02.1986 г.

Главный инженер института В.Мирошниченко
Главный инженер проекта У.Булавин

КФ ЦИТП инв N9746/7

Привязан:

Инв. №

Типовой проект 409-14-55.87

ЧАСТЬ	МАРКА	НАИМЕНОВАНИЕ	СТР.
1	ВАМ-00-00-00-00	Бесконечная установка с нижним отсосом воздуха для окраски	3.... 80
2	ВАМ-00-00-00-00	Бесконечная установка с нижним отсосом воздуха для окраски	81... 161
3	ВГБ-00-00-00	Цепь тяговая во взрывобезопасном исполнении	162... 211
	ВЕЖ-00-00-00	Велосипедная тележка	212... 223
	ВЕС-00-00-00	Рама ходовая	224... 225
	ВЖУ-00-00-00	Рама ходовая	226... 227
	ВЕЯ-00-00-00	Короб воздухораздаточный	228... 234
	ВЕУ-00-00-00	Короб воздухораздаточный	235... 244

9746/7

			Привязан:
Инв. №			
Гл. инж. проекта	Булавин		т.п. 409-14-55.87
Нач. отд.	Лейбнак		
Гл. спец.	Гойхман		Здание наружной мойки и окраски строительных машин
Рук. гр.	Оленко		
Ст. инж.	Улицкая		Стадия: Р; Лист: 1; Листов: 1
Инж.	Рикшпун		Содержание альбома

Минпромстрой СССР ПРОЕКТНЫЙ ИНСТИТУТ №3 г. Одесса

N п/п	Обозначение	Наименование	N стр.	Примечание
24	ВАМ-01-01-01-09	Уголок	44	
25	ВАМ-01-01-01-10	Бобышка	44	
26	ВАМ-01-01-01-11	Ребро	45	
27	ВАМ-01-01-01-12	Ребро	45	
28	ВАМ-01-01-01-13	Ребро	45	
29	ВАМ-01-01-02-00СБ	Панель	46	
30	ВАМ-01-01-02-00	Спецификация	47	
31	ВАМ-01-01-02-01	Лист	48	
32	ВАМ-01-01-02-02	Ребро	47	
33	ВАМ-01-01-02-03	Ребро	49	
34	ВАМ-01-01-02-04	Ребро	49	
35	ВАМ-01-01-03-00СБ	Панель	50,51	
36	ВАМ-01-01-03-00	Спецификация	47	
37	ВАМ-01-01-03-01	Лист	52	
38	ВАМ-01-01-03-02	Уголок	53	
39	ВАМ-01-01-03-03	Уголок	53	
40	ВАМ-01-01-03-04	Ребро	53	
41	ВАМ-01-01-04-00СБ	Панель	54	
42	ВАМ-01-01-04-00	Спецификация	55	
43	ВАМ-01-01-04-01	Лист	56	
44	ВАМ-01-01-04-02	Ребро	55	
45	ВАМ-01-01-04-03	Ребро	55	
46	ВАМ-01-01-04-04	Ребро	55	
47	ВАМ-01-01-05-00СБ	Панель	57	
48	ВАМ-01-01-05-00	Спецификация	59	
49	ВАМ-01-01-05-01	Лист	58	

Инв.№ подл. | Подпись и дата | Взам. инв.№ | Инв.№ дубл. | Подпись и дата

Изм. Лист N докум. Подпись Дата

ВАМ-00-00-00-00Д

Лист 2

N п/п	Обозначение	Наименование	N стр.	Примеч.
1	ВАМ-00-00-00-00Д	Содержание	3,4 5,6	
2	ВАМ-00-00-00-00ВО	Ведомость спецификаций	7	
3	ВАМ-00-00-00-00ВП	Ведомость покупных изделий	5,8,9	
4	ВАМ-00-00-00-00СБ	Бескамерная установка с нижним отсосом воздуха для окраски	10÷17	
5	ВАМ-00-00-00-00С,в	Схема движения воды и воздуха	24	
6	ВАМ-00-00-00-00Д	Строительное задание	20÷23	
9	ВАМ-00-00-00-00	Спецификация	18,19	
10	ВАМ-01-00-00-00СБ	Гидрофильтр	25÷31	
11	ВАМ-01-00-00-00	Спецификация	32	
12	ВАМ-01-01-00-00СБ	Каркас	33÷38	
13	ВАМ-01-01-00-00	Спецификация	32	
14	ВАМ-01-01-01-00СБ	Панель	39,40	
15	ВАМ-01-01-01-00	Спецификация	41	
16	ВАМ-01-01-01-01	Лист	42	
17	ВАМ-01-01-01-02	Лист	41	
18	ВАМ-01-01-01-03	Ребро	41	
19	ВАМ-01-01-01-04	Ребро	43	
20	ВАМ-01-01-01-05	Ребро	43	
21	ВАМ-01-01-01-06	Ребро	43	
22	ВАМ-01-01-01-07	Ребро	44	
23	ВАМ-01-01-01-08	Уголок	44	

Инв.№ подл. | Подпись и дата | Взам. инв.№ | Инв.№ дубл. | Подпись и дата

Изм. Лист N докум. Подпись Дата

ВАМ-00-00-00-00Д

Разработ. Крамаревская
Проверил Пуцыкан
Рук. гр. Огиенко
Н. контр. Гойхман
Гл. констр. Гойхман

Бескамерная установка с нижним отсосом воздуха для окраски. Содержание.

Лит. И | Лист 1 | Листов 12

Минпромстрой СССР
ПРОЕКТНЫЙ ИНСТИТУТ №3
г. Одесса

N п/п	Обозначение	Наименование	N стр.	Примечание
50	ВАМ-01-01-05-02	Ребро	59	
51	ВАМ-01-01-05-03	Кронштейн	59	
52	ВАМ-01-01-05-04	Уголок	69	
53	ВАМ-01-01-06-00СБ	Панель	60	
54	ВАМ-01-01-06-00	Спецификация	69	
55	ВАМ-01-01-06-01	Лист	61	
56	ВАМ-01-01-00-01	Накладка	159	
57	ВАМ-01-01-00-02	Лист	109	
58	ВАМ-01-02-00-00СБ	Лоток	62,63	
59	ВАМ-01-02-00-00	Спецификация	64	
60	ВАМ-01-02-01-00СБ	Ванна	65	
61	ВАМ-01-02-01-00	Спецификация	64	
62	ВАМ-01-02-01-01	Лист	66	
63	ВАМ-01-02-01-02	Лист	66	
64	ВАМ-01-02-01-03	Лист	67	
65	ВАМ-01-02-01-04	Ребро	67	
66	ВАМ-01-02-02-00СБ	Подвеска	68	
67	ВАМ-01-02-02-00	Спецификация	64	
68	ВАМ-01-02-02-01	Тяга	67	
69	ВАМ-01-02-02-02	Втулка	67	
70	ВАМ-01-02-03-00СБ	Пробка	68	
71	ВАМ-01-02-03-00	Спецификация	72	
72	ВАМ-01-02-03-01	Конус	72	
73	ВАМ-01-02-04-00СБ	Подвеска	72	
74	ВАМ-01-02-04-00	Спецификация	70	
75	ВАМ-01-02-04-01	Тяга	73	

9746/7 | Инв.№ подл. | Подпись и дата | Взам. инв.№ | Инв.№ дубл. | Подпись и дата

Изм. Лист № докум. Подпись Дата

ТП 409-14-55.87

Лист 3

МИНПРОМСТРОЙ СССР

ПРОЕКТНЫЙ ИНСТИТУТ № 3

Бескамерная установка с нижним отсосом воздуха для окраски.

ВАМ-00-00-00-00

Инв.№ подл. | Подпись и дата | Взам. инв.№ | Инв.№ дубл. | Подпись и дата

Гл. инженер проекта _____ /И. Федорков/

Нач. отдела _____ /И. Лейбман/

1983 г.

9746/7

N п/п	Обозначение	Наименование	N стр	Примечание
76	ВАМ-01-02-05-00СБ	Подвеска	70	
77	ВАМ-01-02-05-02	Спецификация	70	
78	ВАМ-01-0205-01	Тяга	71	
79	ВАМ-01-02-00-01	Направляющая	71	
80	ВАМ-01-02-00-02	Бобышка	71	
81	ВАМ-01-02-00-03	Кронштейн	73	
82	ВАМ-01-02-00-04	Палец	73	
83	ВАМ-01-02-00-05	Стакан	73	
84	ВАМ-01-03-00-00СБ	Отрафатель	74	
85	ВАМ-01-03-00-00	Спецификация	75	
86	ВАМ-01-03-00-01	Кронштейн	63	
87	ВАМ-01-03-0002	Лист	75	
88	ВАМ-01-04-00-00СБ	Отрафатель	77	
89	ВАМ-01-04-00-00	Спецификация	75	
90	ВАМ-01-04-00-01	Кронштейн	76	
91	ВАМ-01-04-00-02	Лист	76	
92	ВАМ-01-05-10-00СБ	Отрафатель	78	
93	ВАМ-01-05-00-00	Спецификация	79	
94	ВАМ-01-05-00-01	Лист	90	
95	ВАМ-01-06-10-00СБ	Отрафатель	80	
96	ВАМ-01-06-00-00	Спецификация	79	
97	ВАМ-01-06-00-01	Лист	79	
98	ВАМ-01-07-00-00СБ	Отрафатель	81	
99	ВАМ-01-07-00-01	Лист	82	
100	ВАМ-01-08-03-00СБ	Отрафатель	83	
101	ВАМ-01-08-00-00	Спецификация	86	

Изм. Кол.уч. Лист N док. Подп. Дата

ВАМ-00-00-00-00Д

Лист 4

Инв.N подл. | Подп. и дата | Взам.инв.N | Инв.N дубл. | Подп. и дата

N п/п	Обозначение	Наименование	N стр	Примеч. 4
102	ВАМ-0103-0005	Лист	86	
103	ВАМ-01-09-00-00СБ	Отрафатель	84,85	
104	ВАМ-01-09-00-00	Спецификация	86	
105	ВАМ-01-09-00-01	Лист	87	
106	ВАМ-01-09-00-02	Кронштейн	88	
107	ВАМ-01-09-00-03	Кронштейн	158	
108	ВАМ-01-09-00-04	Кронштейн	88	
109	ВАМ-01-09-00-05	Кронштейн	158	
110	ВАМ-01-09-00-06	Уголок	90	
111	ВАМ-01-10-00-00СБ	Отрафатель	89	
112	ВАМ-01-10-00-00	Спецификация	90	
113	ВАМ-01-10-00-01	Лист	93	
114	ВАМ-01-11-00-00СБ	Отрафатель	91,92	
115	ВАМ-01-11-00-00	Спецификация	96	
116	ВАМ-01-11-00-01	Лист	93	
117	ВАМ-01-12-00-00СБ	Люк	94,95	
118	ВАМ-01-12-00-00	Спецификация	96	
119	ВАМ-01-12-00-01	Кронштейн	97	
120	ВАМ-01-12-00-02	Лоток	97	
121	ВАМ-01-12-0003	Кронштейн	98	
122	ВАМ-01-12-00-04	Кронштейн	98	
123	ВАМ-01-12-00-05	Кронштейн	98	
124	ВАМ-01-12-00-06	Ребро	98	
125	ВАМ-01-12-00-07	Бобышка	104	
126	ВАМ-01-12-00-08	Люк	101	
127	ВАМ-01-12-01-00СБ	Рукоятка	99	

Изм. Лист N докум. Подп. Дата

ВАМ-00-00-00-00Д

Лист 5

N п/п	Обозначение	Наименование	N стр	Примечание
128	ВАМ-01-12-01-00	Спецификация	96	
129	ВАМ-01-12-01-01	Кронштейн	100	
130	ВАМ-01-12-01-02	Крюк	100	
131	ВАМ-01-12-01-03	Палец	97	
132	ВАМ-01-12-01-04	Рукоятка	100	
133	ВАМ-01-13-00-00СБ	Люк	102,103	
134	ВАМ-01-13-00-00	Спецификация	96	
135	ВАМ-01-13-00-01	Лист	104	
136	ВАМ-01-13-000 2	Кронштейн	105	
137	ВАМ-01-13-0003	Кронштейн	106	
138	ВАМ-01-13-00-04	Уголок	104	
139	ВАМ-01-13-00-05	Лист	153	
140	ВАМ-01-14-00-00СБ	Отрафатель	107	
141	ВАМ-01-14-00-00	Спецификация	108	
142	ВАМ-01-14-00-01	Лист	108	
143	ВАМ-01-14-00-02	Лист	107	
144	ВАМ-01-14-00-03	Ребро	108	
145	ВАМ-01-14-00-04	Уголок	107	
146	ВАМ-01-15-00-00СБ	Отрафатель	109	
147	ВАМ-01-15-00-00	Спецификация	110	
148	ВАМ-01-15-00-01	Лист	110	
149	ВАМ-01-15-00-02	Лист	110	
150	ВАМ-01-16-00-00СБ	Отрафатель	111	
151	ВАМ-01-16-00-00	Спецификация	112	
152	ВАМ-01-16-00-01	Лист	112	
153	ВАМ-01-16-00-02	Кронштейн	112	

Изм. Лист N докум. Подпись Дата

ВАМ-00-00-00-00Д

Лист 6

9746/7

Инв.N подл. | Подп. и дата | Взам.инв.N | Инв.N дубл. | Подп. и дата

N п/п	Обозначение	Наименование	N стр	Примечание
154	ВАМ-01-16-00-03	Кронштейн	112	
155	ВАМ-01-17-00-00СБ	Отрафатель	113	
156	ВАМ-01-17-00-00	Спецификация	113	
157	ВАМ-01-18-00-00СБ	Отрафатель	114	
158	ВАМ-01-18-00-00	Спецификация	115	
159	ВАМ-01-18-00-01	Лист	116	
160	ВАМ-01-19-00-00СБ	Труба	114	
161	ВАМ-01-19-00-00	Спецификация	115	
162	ВАМ-01-19-00-01	Труба	116	
163	ВАМ-01-19-00-02	Фланец	115	
164	ВАМ-01-19-00-03	Труба	115	
165	ВАМ-01-20-00-00СБ	Лоток	117	
166	ВАМ-01-20-00-00	Спецификация	118	
167	ВАМ-01-20-00-01	Бобышка	123	
168	ВАМ-01-20-01-00СБ	Ванна	118	
169	ВАМ-01-20-01-00	Спецификация	121	
170	ВАМ-01-20-01-01	Лист	120	
171	ВАМ-01-20-01-02	Лист	121	
172	ВАМ-01-20-01-03	Лист	121	
173	ВАМ-01-20-02-00СБ	Кронштейн	119	
174	ВАМ-01-20-02-00	Спецификация	121	
175	ВАМ-01-20-02-01	Лист	119	
176	ВАМ-01-20-03-00СБ	Подвеска	119	
177	ВАМ-01-20-03-00	Спецификация	119	
178	ВАМ-01-20-03-01	Тяга	123	
179	ВАМ-01-20-03-02	Втулка	123	

Изм. Лист N докум. Подпись Дата

ТП 409-14-55.87; ВАМ-00-00-00-00А

Лист 7

9746/7

Инв.N подл. | Подп. и дата | Взам.инв.N | Инв.N дубл. | Подп. и дата

№ п/п	Обозначение	Наименование	№ стр.	Примечание
206	ВАМ-01-00-00-02	Лист	131	
207	ВАМ-01-00-00-03	Палец	133	
208	ВАМ-01-00-00-04	Ось	133	
209	ВАМ-01-00-00-05	Заглушка	53	
210	ВАМ-01-00-00-06	Лист	132	
211	ВАМ-01-00-00-07	Прокладка	133	
212	ВАМ-01-00-00-08	Прокладка	133	
213	ВАМ-02-00-00-00СБ	Блок вентиляторов	134 135	
214	ВАМ-02-00-00-00	Спецификация	136	
215	ВАМ-02-01-00-00СБ	Рама	137 138	
216	ВАМ-02-01-00-00	Спецификация	138	
217	ВАМ-02-01-00-01	Лист	139	
218	ВАМ-02-01-00-02	Лист	136	
219				
220	ВАМ-02-01-00-04	Уголок	139	
221	ВАМ-02-01-00-05	Стойка	161	
222	ВАМ-02-02-00-00СБ	Воздухосборник	142	
223	ВАМ-02-02-00-00	Спецификация	140	
224	ВАМ-02-02-00-01	Лист	140	
225	ВАМ-02-02-00-02	Лист	140	
226	ВАМ-02-02-00-03	Фланец	140	
227	ВАМ-02-03-00-00СБ	Фланец	141	
228	ВАМ-02-03-00-00	Спецификация	141	
229	ВАМ-02-04-00-00СБ	Зафит	160	
230	ВАМ-02-04-00-00	Спецификация	160	
231	ВАМ-02-00-00-01	Прокладка	141	

Инв. № подл. | Подп. и дата | Взам. инв. №

Изм. Лист № докум. Подп. Дата

ВАМ-00-00-00-00ТО1

Лист 9

№ п/п	Обозначение	Наименование	№ стр.	Примечание
180	ВАМ-01-21-00-00СБ	Рама	122	
181	ВАМ-01-21-00-00	Спецификация	123	
182	ВАМ-01-21-01-00СБ	Рама	124	
183	ВАМ-01-21-01-00	Спецификация	122	
184	ВАМ-01-21-01-01	Полоса	125	
185	ВАМ-01-21-01-02	Лист	125	
186	ВАМ-01-21-02-00СБ	Люк	125	
187	ВАМ-01-21-02-00	Спецификация	122	
188	ВАМ-01-21-02-01	Лист	126	
189	ВАМ-01-21-02-02	Бобышка	129	
190	ВАМ-01-21-02-03	Ось	129	
191	ВАМ-01-21-02-04	Фиксатор	129	
192	ВАМ-01-22-00-00СБ	Труба	127	
193	ВАМ-01-22-00-00	Спецификация	127	
194	ВАМ-01-22-00-01	Конус	128	
195	ВАМ-01-22-00-02	Фланец	127	
196	ВАМ-01-22-00-03	Лист	128	
197	ВАМ-01-22-00-04	Фланец	128	
198	ВАМ-01-23-00-00СБ	Труба	130	
199	ВАМ-01-23-00-00	Спецификация	129	
200	ВАМ-01-23-01-00СБ	Крышка	130	
201	ВАМ-01-23-01-00	Спецификация	129	
202	ВАМ-01-23-01-01	Лист	161	
203	ВАМ-01-23-01-02	Крышка	161	
204	ВАМ-01-23-00-01	Крышка	153	
205	ВАМ-01-00-00-01	Лист	131	

Инв. № подл. | Подп. и дата | Взам. инв. № | Инв. № подл. | Подп. и дата

Изм. Лист № докум. Подп. Дата

ВАМ-00-00-00-00ТО1

Лист 8

№ поз.	Наименование	Обозначение документа на поставку	Поставщик	Куда входит (обозначение)	Количество: на изделие	Количество: в комплекты	Количество: на регулир.	Количество: Всего	Примечание
1	Ниппель 40	ГОСТ 8967-75		ВАМ-01-20-00-00	1			3	
2	Колпак 40	ГОСТ 8962-75*		—"—	1			3	
3									
4	Вентиль запорный фланцевый								
5	15ч 9п2 Ру16; Ду 50			ВАМ-00-00-00-00	3			3	
6	Вентиль запорный фланцевый								
7	15ч 14бр Ру16, Ду 100			ВАМ-00-00-00-00	9			9	
8	Насос Ц-К-12у								
9	Подача-30м³/час, мотор-3,4м								
10	Электродвигатель 8А80S2								
11	N=15кВт, n=2950об/мин.			ВАМ-00-00-00-00	3			3	
12	Клапан обратный приемный								
13	16ч 42р Ру25; Ду 100			—"—	3			3	
14	Пост управления кнопочный			—"—	2			6	
15	Ку-32-83Г								
16	Вентилятор ВЦ-14-46 №6,3			ВАМ-02-00-00-00	2			6	
17	Исполн. И1-03 ТУ-22-3410-75								
18	с электроб. 8А80 М6								
19	N=15 кВт								
20	n=965об/мин								
21	Манометр 100 предел. измер 0,6кг/см²	ГОСТ 8625-77*		ВАМ-11-00-00-00	1			3	
22	без фланца с радиальн. штуцером								
23	Кран натяжной муфтовый с			—"—	1			3	
24	контрольным фланцем манометру								
25	КТК-1 М20×1,5								
26	Ду 3; Ру 25								
27	Вентиль запорный фланцевый			ВАМ-00-00-00-00	3			3	
28	15ч 9п2, Ру16; Ду 25								
29									

Инв. № подл. | Подп. и дата | Взам. инв. № | Инв. № дубл. | Подп. и дата

9746/1

Изм. Лист № докум. Подп. Дата

ТП 409-14-55.87; ВАМ-00-00-00-00

Лист 4

N п/п	Обозначение	Наименование	N стр.	Примечание
232	ВАМ-02-00-00-02	Прокладка	141	
233	ВАМ-02-00-00-03	Прокладка	141	
234	ВАМ-03-00-00-00СБ	Мост	143	
235	ВАМ-03-00-00-00	Спецификация	145	
236	ВАМ-04-00-00-00СБ	Мост	144	
237	ВАМ-04-00-00-00	Спецификация	145	
238	ВАМ-05-00-00-00СБ	Решетка	146	
239	ВАМ-05-00-00-00	Спецификация	146	
240	ВАМ-05-00-00-01	Полоса	146	
241	ВАМ-06-00-00-00СБ	Решетка	147	
242	ВАМ-06-00-00-00	Спецификация	18	
243	ВАМ-07-00-00-00СБ	Крышка	148	
244	ВАМ-07-00-00-00	Спецификация	148	
245	ВАМ-07-00-00-01	Лист	148	
246	ВАМ-08-00-00-00СБ	Крышка	147	
247	ВАМ-08-00-00-00	Спецификация	147	
248	ВАМ-08-00-00-01	Лист	136	
249	ВАМ-09-00-00-00СБ	Крышка	18	
250	ВАМ-09-00-00-00	Спецификация	19	
251	ВАМ-09-00-00-01	Лист	19	
252	ВАМ10-00-00-00СБ	Труба	149	
253	ВАМ-10-00-00-00	Спецификация	149	
254	ВАМ-10-00-00-01	Фланец	149	
255	ВАМ-10-00-00-02	Фланец	150	
256	ВАМ-10-00-00-03	Труба	150	
257	ВАМ-10-00-00-04	Труба	150	

Инв.№ подл. | Подпись и дата | Взам. инв.№ | Инв.№ дубл. | Подпись и дата

Изм. Лист № докум. Подпись Дата

ВАМ-00-00-00-00Д Лист 10

N п/п	Обозначение	Наименование	N стр.	Примечание
284	ВАМ-00-00-00-04	Заслонка	157	
285	ВАМ-00-00-00-05	Лист	157	
286	ВАМ-00-00-00-06	Болт анкерный	157	
287	ВАМ-00-00-00-07	Фланец	157	
288	ВАМ-00-00-00-08	Заглушка	9	
291	ВАМ-10-00-00-05	Труба	150	
292	ВАМ-10-00-00-06	Труба	151	
293	ВАМ-01-02-05-02	Прокладка	71	
294	ВАМ-01-07-00-06	Спецификация	82	

Примеч. 6

Инв.№ подл. | Подпись и дата | Взам. инв.№ | Инв.№ дубл. | Подпись и дата

Изм Лист № докум. Подпись Дата

ВАМ-00-00-00-00Д Лист 12

N п/п	Обозначение	Наименование	N стр.	Примечание
258	ВАМ-11-00-00-00СБ	Установка манометра	152	
259	ВАМ-11-00-00-00	Спецификация	152	
260	ВАМ-11-00-00-01	Труба	152	
261	ВАМ-12-00-00-00СБ	Переход	153	
262	ВАМ-12-00-00-00	Спецификация	153	
263				
264				
265	ВАМ-13-00-00-00СБ	Колена	154	
266	ВАМ-13-00-00-00	Спецификация	154	
267	ВАМ-13-00-00-01	Труба	154	
268	ВАМ-13-00-00-02	Труба	128	
269	ВАМ-14-00-00-00СБ	Фильтр	159	
270	ВАМ-14-00-00-00	Спецификация	159	
271	ВАМ-14-00-00-01	Ребро	155	
272	ВАМ-14-00-00-02	Ребро	155	
273	ВАМ-14-00-00-03	Ребро	155	
274	ВАМ-14-00-00-04	Ручка	155	
275	ВАМ-15-00-00-00СБ	Заслонка	156	
276	ВАМ-15-00-00-00	Спецификация	156	
277	ВАМ-15-00-00-01	Лист	156	
278	ВАМ-15-00-00-02	Лист	151	
279	ВАМ-16-00-00-00СБ	Корыто	145	
280	ВАМ-16-00-00-00	Спецификация	148	
281	ВАМ-00-00-00-01	Перегородка	160	
282	ВАМ-00-00-00-02	Фланец	151	
283	ВАМ-00-00-00-03	Направляющая	151	

9746/7

Инв.№ подл. | Подпись и дата | Взам. инв.№ | Инв.№ дубл. | Подпись и дата

Изм Лист № докум. Подп. Дата

ТП 409-14-55.87
ВАМ-00-00-00-00Д Лист 11

9746/7

№ строки	Обозначение	Наименование	Куда входит: Обозначение	К-во	Общее кол.	Примечание
1	ВАМ-00-00-00-00	Бескамерная установка с нижним отсосом воздуха для окраски.				
2	ВАМ-01-01-00-00	Гидрофильтр	ВАМ-00-00-00-00	1	3	
3	ВАМ-01-01-00-00	Каркас	ВАМ-01-00-00-00	1	3	
4	ВАМ-01-01-01-00	Панель	ВАМ-01-01-00-00	1	3	
5	ВАМ-01-01-02-00	Панель	—"—	3	9	
6	ВАМ-01-01-03-00	Панель	—"—	1	3	
7	ВАМ-01-01-04-00	Панель	—"—	2	6	
8	ВАМ-01-01-05-00	Панель	—"—	3	9	
9	ВАМ-01-01-06-00	Панель	—"—	3	9	
10	ВАМ-01-02-00-00	Лоток	ВАМ-01-00-00-00	1	3	
11	ВАМ-01-02-01-00	Ванна	ВАМ-01-02-00-00	1	3	
12	ВАМ-01-02-02-00	Подвеска	—"—	2	6	
13	ВАМ-01-02-03-00	Пробка	—"—	2	6	
14	ВАМ-01-02-04-00	Подвеска	—"—	2	6	
15	ВАМ-01-02-05-00	Подвеска	—"—	2	6	
16	ВАМ-01-03-00-00	Отражатель	ВАМ-01-00-00-00	1	3	
17	ВАМ-01-04-00-00	Отражатель	—"—	1	3	
18	ВАМ-01-05-00-00	Отражатель	—"—	1	3	
19	ВАМ-01-06-00-00	Отражатель	—"—	1	3	
20	ВАМ-01-07-00-00	Отражатель	—"—	1	3	
21	ВАМ-01-08-00-00	Отражатель	—"—	1	3	
22	ВАМ-01-09-00-00	Отражатель	—"—	2	6	
23	ВАМ-01-10-00-00	Отражатель	—"—	1	3	
24	ВАМ-01-11-00-00	Отражатель	—"—	1	3	
25	ВАМ-01-12-00-00	Люк	—"—	3	9	
26	ВАМ-01-12-01-00	Рукоятка	ВАМ-01-12-00-00	12	36	
27	ВАМ-01-13-00-00	Люк	ВАМ-01-00-00-00	3	9	
28	ВАМ-01-14-00-00	Отражатель	"	2	6	

Инв. № подл. | Подп. и дата | Взам. инв. № | Инв. № дубл. | Подп. и дата

Изм.	Лист	№ докум.	Подп.	Дата
Разраб.	Кравцовская			
Провер.	Пуцман			
Рук. гр.	Огиенко			
Н. контр.	Гойхман			
Гл. констр.	Гойхман			

ВАМ-00-00-00-00ВС

Бескамерная установка с нижним отсосом воздуха для окраски. Ведомость спецификации.

Лит.	Лист	Листов
И	1	2

Минпромстрой СССР
ПРОЕКТНЫЙ ИНСТИТУТ № 3
г. Одесса

№ строки	Обозначение	Наименование	Куда входит: Обозначение	К-во	Общее кол.	Примечание
1	ВАМ-01-15-00-00	Отражатель	ВАМ-01-00-00-00	2	6	
2	ВАМ-01-16-00-00	Отражатель	—"—	1	3	
3	ВАМ-01-17-00-00	Отражатель	—"—	1	3	
4	ВАМ-01-18-00-00	Отражатель	—"—	1	3	
5	ВАМ-01-19-00-00	Труба	—"—	2	6	
6	ВАМ-01-20-00-00	Лоток	—"—	1	3	
7	ВАМ-01-21-00-00	Рама	—"—	1	3	
8	ВАМ-01-22-00-00	Труба	—"—	1	3	
9	ВАМ-02-00-00-00	Блок вентиляторов	ВАМ-00-00-00-00	1	3	
10	ВАМ-02-01-00-00	Рама	ВАМ-02-00-00-00	1	3	
11	ВАМ-02-02-00-00	Воздухосборник	—"—	1	3	
12	ВАМ-03-00-00-00	Мост	ВАМ-00-00-00-00	1	1	
13	ВАМ-04-00-00-00	Мост	—"—	1	1	
14	ВАМ-05-00-00-00	Решетка	—"—	18	18	
15	ВАМ-06-00-00-00	Решетка	—"—	6	6	
16	ВАМ-07-00-00-00	Крышка	—"—	3	3	
17	ВАМ-08-00-00-00	Крышка	—"—	6	6	
18	ВАМ-09-00-00-00	Крышка	—"—	3	3	
19	ВАМ-10-00-00-00	Труба	—"—	3	3	
20	ВАМ-11-00-00-00	Установка манометра	—"—	3	3	
21	ВАМ-12-00-00-00	Переход	—"—	3	3	
22	ВАМ 13-00-00-00	Колено	—"—	8	8	
23	ВАМ-14-00-00-00	Фильтр	—"—	30	30	
24	ВАМ-15-00-00-00	Заслонка	—"—	15	15	
25	ВАМ-16-00-00-00	Корыто	—"—	1	1	
26						
27						
28						
29						

9746/7

Инв. № подл. | Подп. и дата | Взам. инв. № | Инв. № дубл. | Подп. и дата

9746/7

Изм.	Лист	№ докум.	Подп.	Дата

ТП 409-14-55.87; ВАМ-00-00-00-00ВС

Лист 2

№ строки	Наименование	Обозначение документа на поставку	Поставщик	Куда входит (обозначение)	Количество на изделие	Количество в комплекты	Количество на регулир.	Количество всего	Примечание
1	Болты	ГОСТ 7798-70*							8
2	М4×20			ВЭМ-02-00-00-00	4	–	–	12	
3	М6×25			ВЭМ-02-00-00-00	64			192	
4	М8×20			ВЭМ-01-00-00-00	30			90	
5				ВЭМ-01-01-00-00	116			348	
6				ВЭМ-01-23-00-00	4			12	
7				ВЭМ-15-00-00-00	2			30	
8								470	
9	М8×30			ВЭМ-01-12-00-00	4			12	
10	М10×20			ВЭМ-02-00-00-00	24			72	
11	М14×45			— " —	8			24	
12	М16×50			ВЭМ-01-00-00-00	32			96	
13	М16×55			ВЭМ-00-00-00-00	76			76	
14	М10×30			— " —	120			120	
15									
16	Гайки	ГОСТ 5915-70*							
17	М4			ВЭМ-02-00-00-00	4			12	
18	М6			— " —	64			192	
19	М8			ВЭМ-01-01-00-00	116			348	
20				ВЭМ-01-02-00-00	2			6	
21								354	
22	М10			ВЭМ-00-00-00-00	120			120	
23				ВЭМ-02-00-00-00	24			72	
24								192	
25	М14			ВЭМ-02-00-00-00	8			24	

Инв. № подл. | Подп. и дата | Взам. инв. № | Инв. № дубл. | Подп. и дата

Изм.	Лист	N докум.	Подп.	Дата
Разраб.		Кристовский		
Провер.		Пучкан		
Рук. гр.		Орленко		
Н. контр.		Гройхман		
Гл. констр.		Гройхман		

ВЭМ-00-00-00-00ВП

Бескамерная установка с нижним отсосом воздуха для окраски. Ведомость покупных изделий.

Лит.	Лист	Листов
И	1	4

Минрегионстрой СССР ПРОЕКТНЫЙ ИНСТИТУТ №3 г. Одесса

№ строки	Наименование	Обозначение документа на поставку	Поставщик	Куда входит (обозначение)	Количество на изделие	Количество в комплекты	Количество на регулир.	Количество всего	Примечание
1	М16			ВЭМ-01-00-00-00	32			96	
2				ВЭМ-01-20-00-00	8			24	
3				ВЭМ-01-02-00-00	16			48	
4				ВЭМ-00-00-00-00	76			76	
5								244	
6	М20			ВЭМ-00-00-00-00	12			12	
7	Гайка-барашек М8	ГОСТ 3032-76*		ВЭМ-15-00-00-00	2			30	
8	Шайбы	ГОСТ 11371-78*							
9	Шайба 4			ВЭМ-02-00-00-00	4			12	
10	Шайба 5			ВЭМ-01-00-00-00	33			99	
11	Шайба 6			ВЭМ-02-00-00-00	64			192	
12	Шайба 8			ВЭМ-01-01-00-00	116			348	
13				ВЭМ-01-02-00-00	2			6	
14				ВЭМ-15-00-00-00	2			30	
15								684	
16	Шайба 10			ВЭМ-02-00-00-00	24			72	
17				ВЭМ-00-00-00-00	120			120	
18								192	
19	Шайба 12			ВЭМ-01-00-00-00	24			72	
20				ВЭМ-01-02-00-00	10			30	
21				ВЭМ-01-12-01-00	1			3	
22				ВЭМ-01-20-00-00	8			24	
23								129	
24	Шайба 14			ВЭМ-02-00-00-00	8			24	
25	Шайба 16			ВЭМ-01-02-00-00	8			24	
26				ВЭМ-01-20-00-00	4			12	
27								36	
28	Шайба 20	ГОСТ 10906-78		ВЭМ-00-00-00-00	12			36	
29									

9746/7

Инв. № подл. | Подп. и дата | Взам. инв. № | Инв. № дубл. | Подп. и дата

Изм.	Лист	N докум.	Подп.	Дата

ТП 409-14-55.87
ВЭМ-00-00-00-00ВП

Лист 2

Номера	Наименование	Обозначение документа на поставку	Поставщик	Куда входит (обозначение)	Количество на изделие	Количество в компл.	Количество на регулир.	Количество всего	Примечание
1	Шайбы:	ГОСТ 6402-70*							9
2	8.65Г								
3				В.АМ-01-00-00-00	30			90	
4				В.АМ-01-12-00-00	4			12	
5				В.АМ-01-23-00-00	4			12	
6	14 65Г							114	
7	Винты:	ГОСТ 17473-80*		В.АМ-02-00-00-00	8			24	
8	М5х10								
9	М8х16			В.АМ-01-00-00-00	33			99	
10	Шплинты:	ГОСТ 397-79*		В.АМ-01-02-00-00	2			6	
11	1,6х18								
12	3,2х20			В.АМ-01-00-00-00	24			72	
13				В.АМ-01-02-00-00	6			18	
14				В.АМ-01-12-01-00	1			3	
15				В.АМ-01-20-00-00	4			12	
16	Штифты	ГОСТ 3128-70*						33	
17	Штифт 10 и 8 х 80								
18	Штифт 8 и 8 х 28			В.АМ-01-02-00-00	1			3	
19				"	1			3	
20									
21									
22									
23									
24									
25									
26									
27									
28									
29									

Инв.№ подл. | Подп. и дата | Взам. инв.№ | Инв.№ дубл. | Подп. и дата

Инв.№ подл. | Подп. и дата | Взам. инв.№ | Инв.№ дубл. | Подп. и дата

Изм. | Лист | № докум. | Подп. | Дата

Разработал Крапивина
Проверил Гуйман
Рук. гр. Овсиенко
Н. контр. Гуйман
Гл. конструктор Гуйман

Заглушка.

Лит. И | Масса 2,7 | Масштаб 1:2

Лист 14 ГОСТ 19903-74*
Ст.1 ГОСТ 14637-79

Листов 1

Минморстроя СССР Проектный институт № 3 Одесса

В.АМ-00-00-00-008 ВО

Лист 3

Копировал

Формат А4

Инв.№ подл. | Подп. и дата | Взам. инв.№ | Инв.№ дубл. | Подп. и дата

80-00-00-00 ВАМ

Rz 160 V(V)

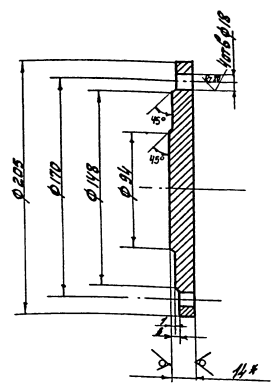

* Размер для справок

9746/7

ТП 409-14-55.87; В.АМ-00-00-00-08

Инв.№ подл. | Подп. и дата | Взам. инв.№ | Инв.№ дубл. | Подп. и дата

9746/7

ВАМ-00-00-00-00СБ

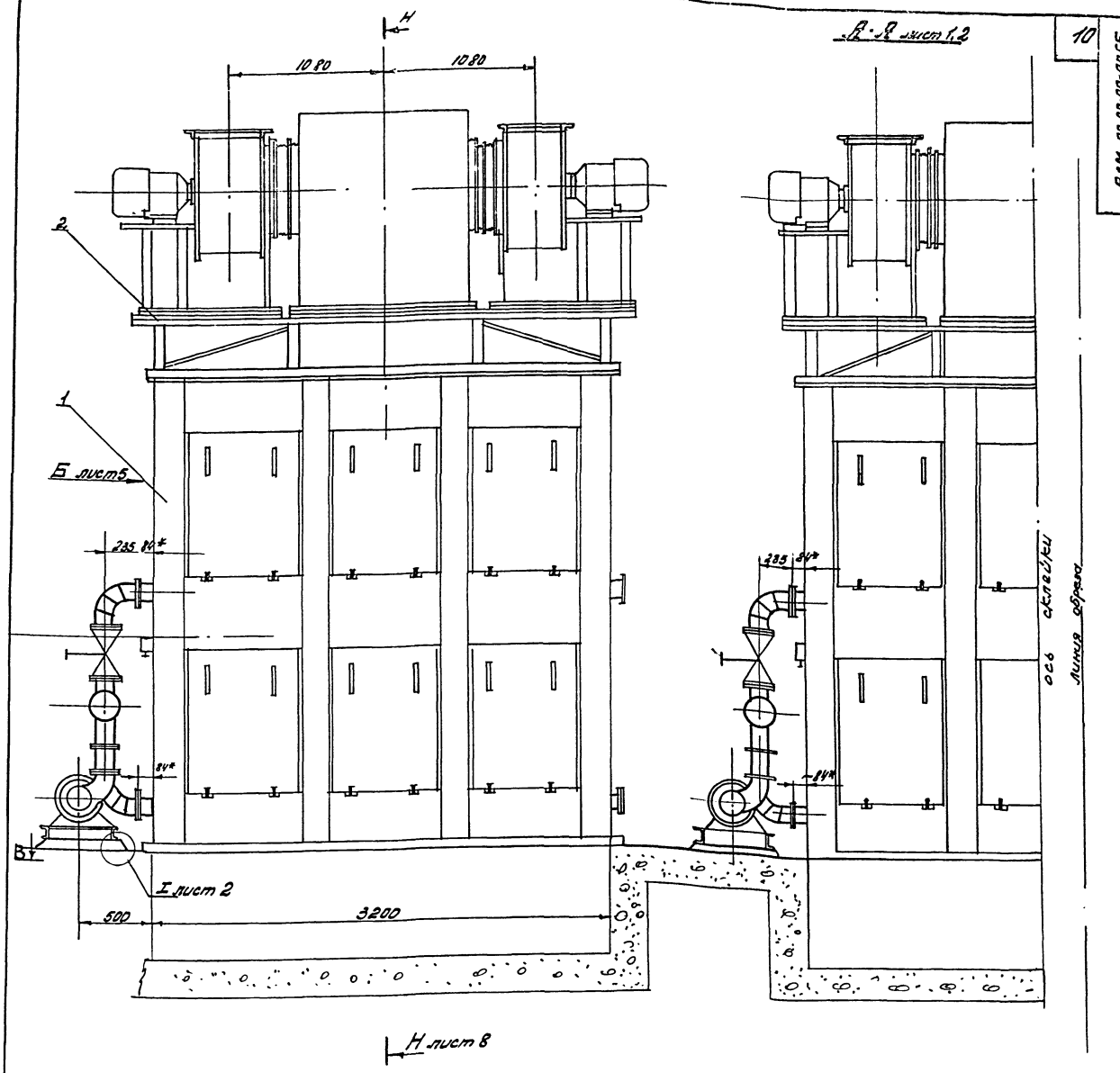

Техническая характеристика.

1. Назначение установки окраска изделий
2. Тип установки бескамерная с нижним отсосом.
3. Габаритные размеры решетки 3500 × 12700 мм.
4. Объем отсасываемого воздуха 97700 м³/час.
5. Объем рециркулируемой воды, ориентировочно 240 м³/час.
6. Расход свежей воды 2.4 м³/час
7. Габаритные размеры установки 13480 × 6250 × 5050 мм
8. Общая установленная мощность 135 кВт
9. Масса установки 15055 кг.

Лист 1 рассматривать совместно с листом 2.

Технические требования.

1. При сборке обеспечить плотность фланцевых соединений.
2. Утечки воды и подсосы воздуха не допускаются
3. * Размеры для справок.

9746/7

					ТП 409-14-55.87; ВАМ-00-00-00-00СБ			
Изм.	Лист	№ докум.	Подп.	Дата	Бескамерная установка с нижним отсосом воздуха для окраски. Сборочный чертеж.	Лист	Масса	Масштаб
Разработ.		Кропоровская				И	15055	1:20
Провер.		Пуцман				Лист	Листов 8	
Рук. гр.		Огиенко				Минтрансстрой СССР ПРОЕКТНЫЙ ИНСТИТУТ № 3 г. Одесса		
Н. контр.		Гойхман						
Гл. контр.		Гойхман						

Инв. № подл. | Подп. и дата | Взам. инв. № | Инв. № дубл. | Подп. и дата | 9746/7

ВЯМ-00-00-00-00СБ

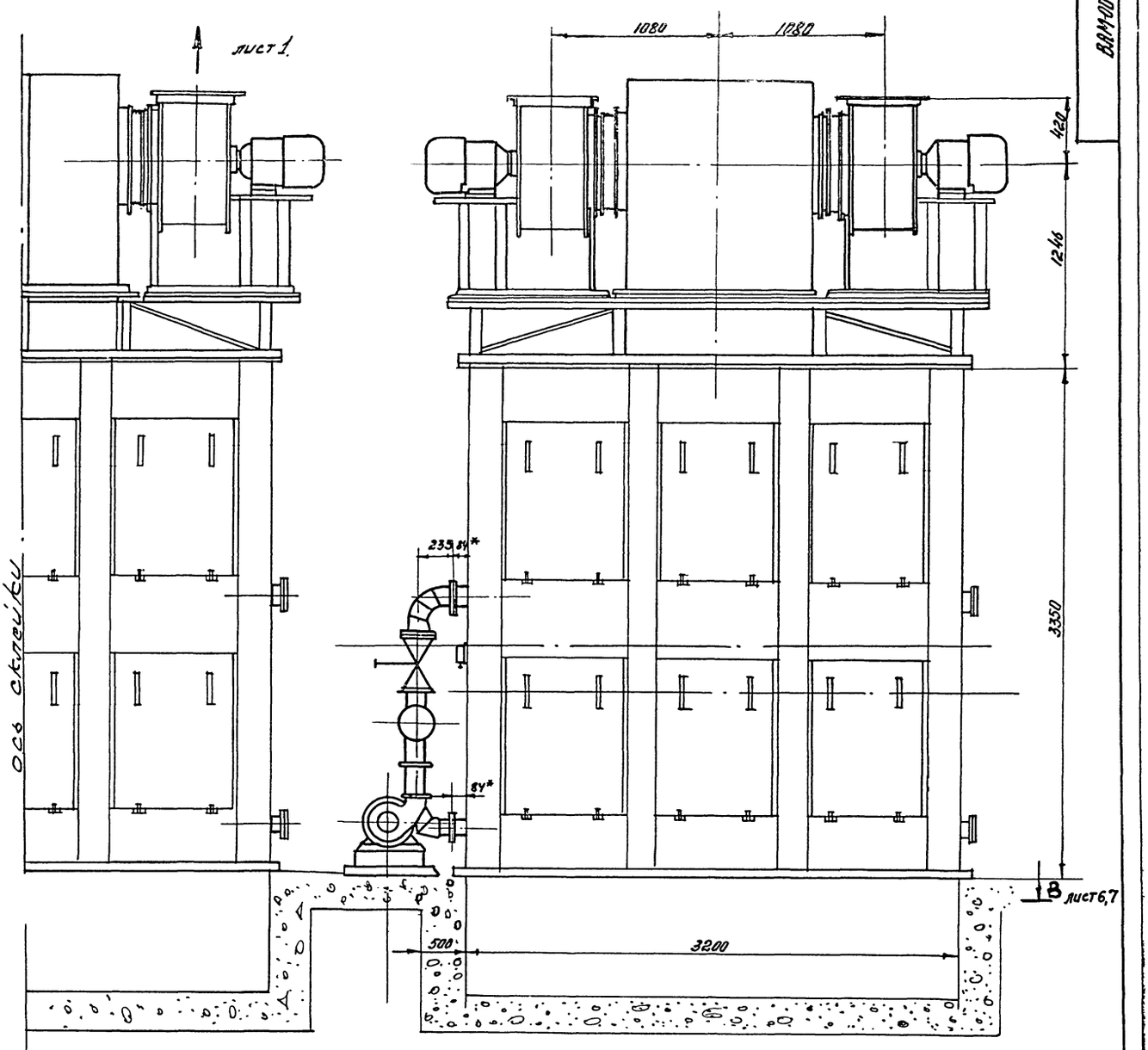

Вид С лист 5
М1:10

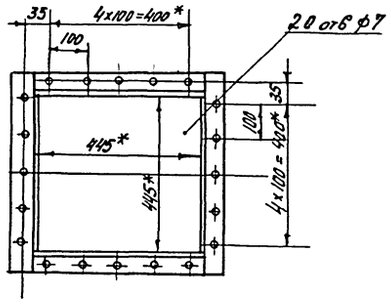

I лист 1
М 1:2

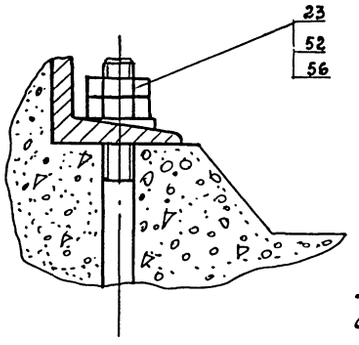

Лист 2 рассматривать совместно с листом 1.

9746/7

					ТП 409-14-55,87 ВЯМ-00-00-00-00СБ			
Изм	Лист	Ндокум.	Подп.	Дата	Бескамерная установка с нижним отсосом воздуха для окраски. Сборочный чертеж.	Лит.	Масса	Масштаб
Разраб.		Фонаровская				И	—	—
Провер.		Пуцман				Лист 2	Листов 8	
Рук гр		Оценко				Минпромстрой СССР ПРОЕКТНЫЙ ИНСТИТУТ №3 г. Одесса		
Н. контр		Гойхман						
Гл. констр		Гойхман						

9746/7

ВАМ-00-00-00-00СБ

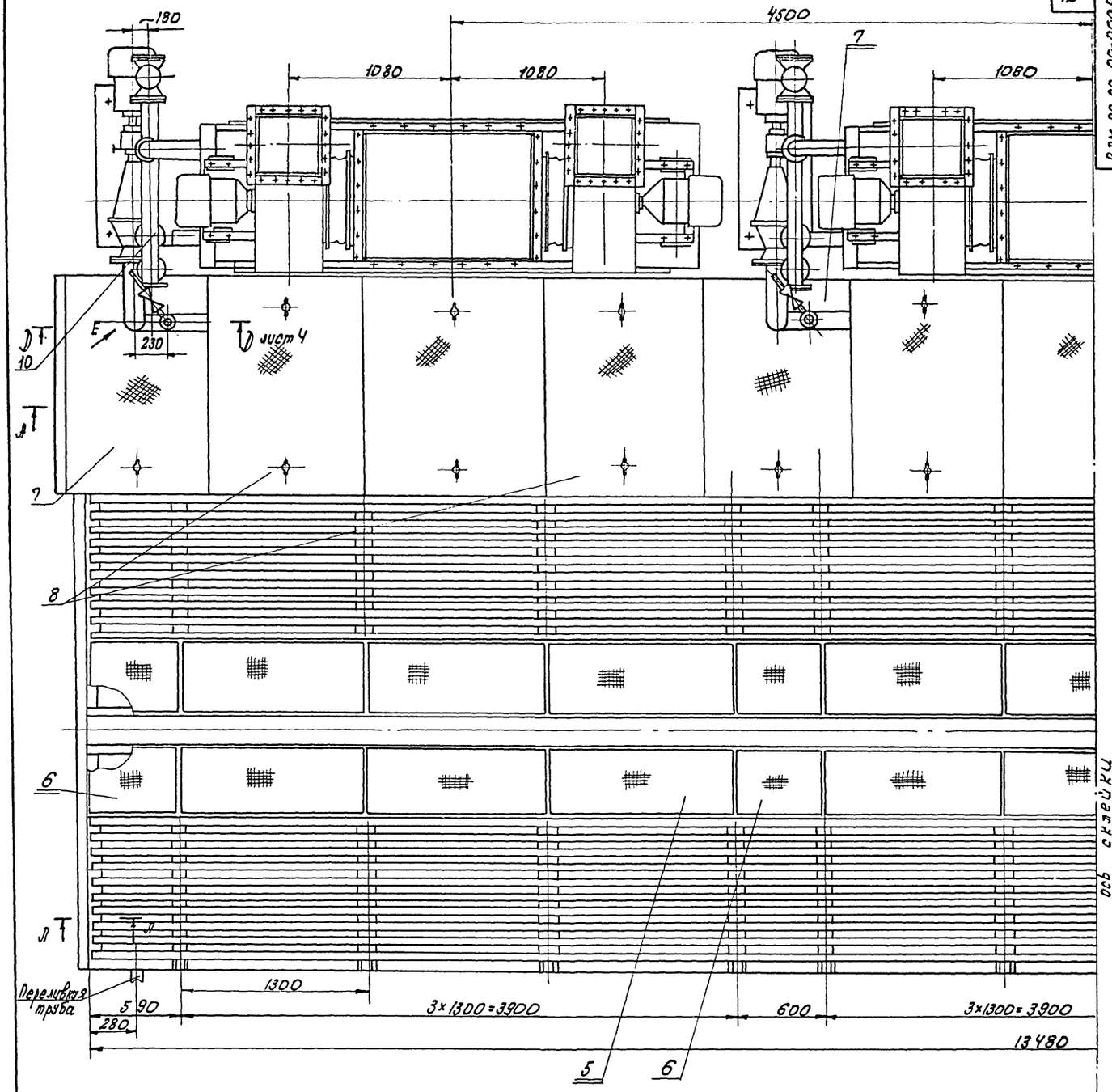

Л-Л
М1:5

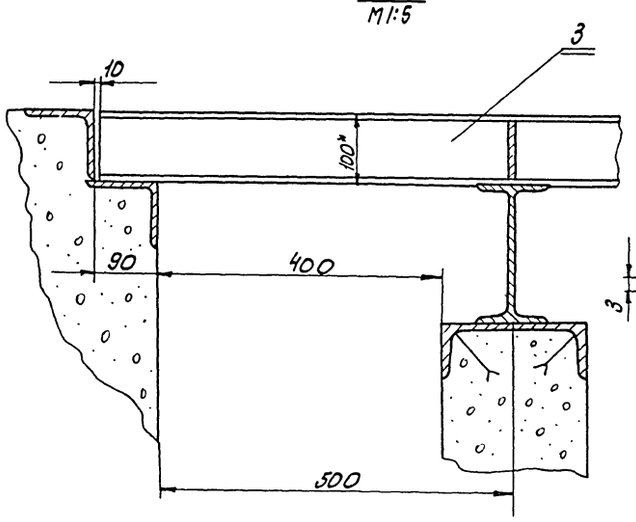

К-К
М1:2

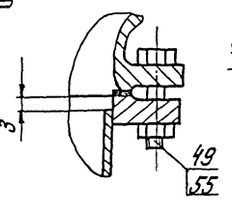

Вид Е повернуто
М1:10

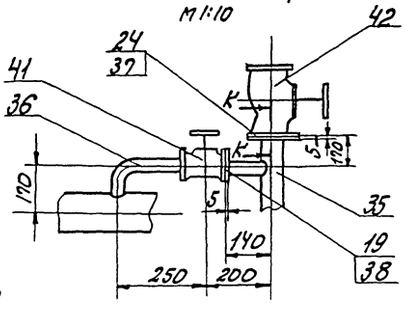

Лист 3 рассматривать совместно с листом 4.

9746/7

Изм.	Лист	N докум.	Подп.	Дата	ВАМ-00-00-00-00СБ; ТП 409-14-55.87
Разраб.		Крамаровская			Бескатерная установка с нижним отсосом воздуха для окраски. Сборочный чертеж.
Провер.		Пуцман			
Рук. гр.		Огиенко			
Н. контр.		Гойхман			
Гл. контр.		Гойхман			

Лит.	Масса	Масшт.
И	—	—

Лист 3 Листов 8

Минпромстрой СССР
ПРОЕКТНЫЙ ИНСТИТУТ N3
г. Одесса

Инв. N подл. | Подп. и дата | Взам. инв. N | Инв. N дубл. | Подп. и дата

9746/7

ВАМ-00-00-00СБ

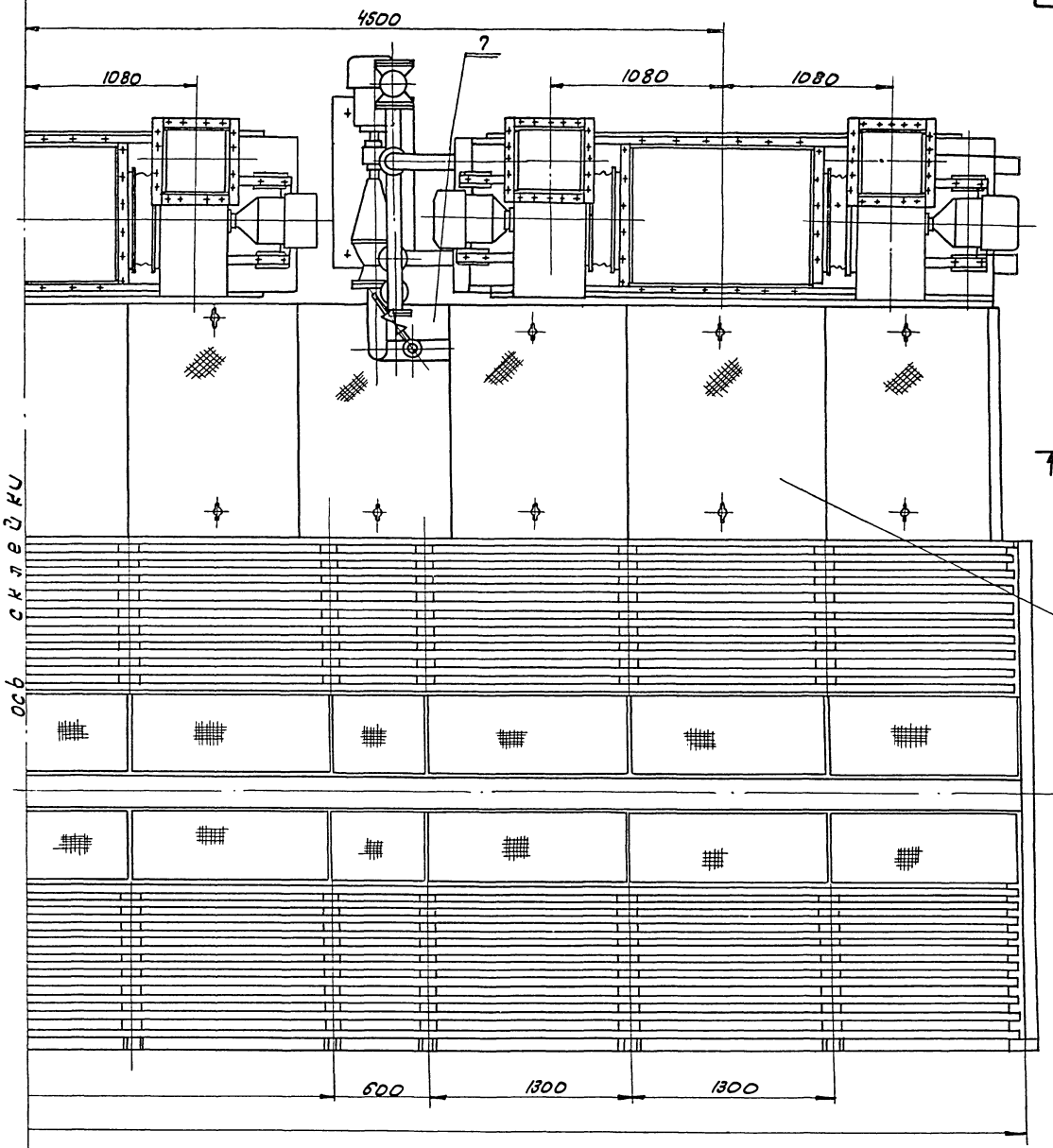

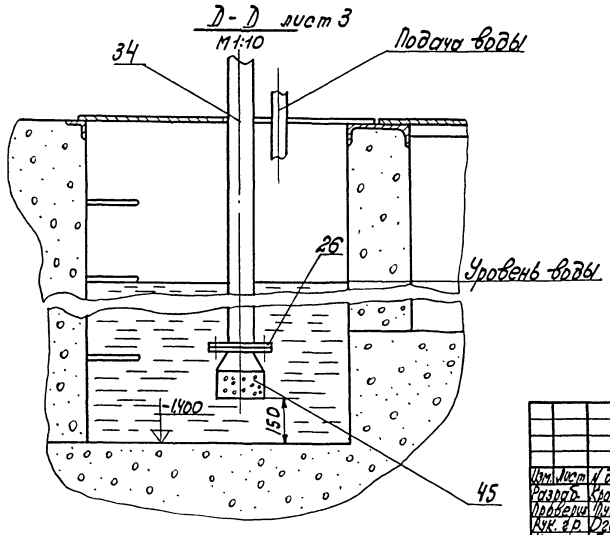

Лист 4 рассматривать совместно с листом 3

9746/7

					ВАМ-00-00-00-00 СБ; ТП 409-14-55.87			
Изм.	Лист	№ докум.	Подп.	Дата	Бескамерная установка с нижним отсосом воздуха для окраски. Сборочный чертеж.	Лит.	Масса	Масшт.
Разраб.		Крамаровская				И	—	—
Проверил		Пуцман				Лист 4	Листов 8	
Рук. гр.		Огиенко				Минпромстрой СССР ПРОЕКТНЫЙ ИНСТИТУТ №3 г. Одесса		
Н. контр.		Гойхман						
Гл. констр.		Гойхман						

Инв. № подл. | Подп. и дата | Взам. инв. № | Инв. № дубл. | Подп. и дата | 9746/7

ВАМ-00-00-00СБ

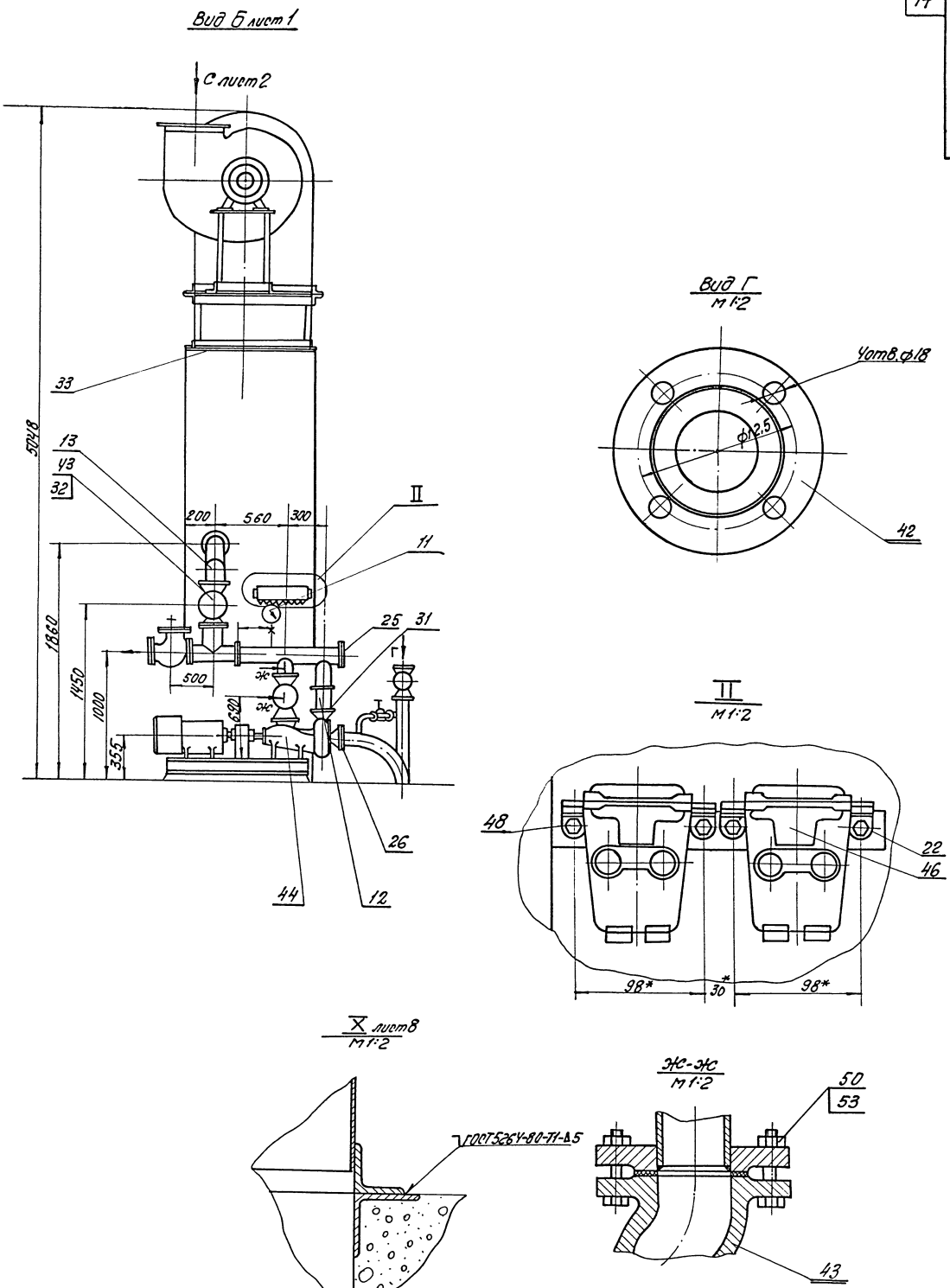

*Размеры для справок.

9746/7

					ТП 409-14-55.87; ВАМ-00-00-00СБ
Изм.	Лист	№ докум.	Подп.	Дата	Бескомерная установка с нижним отсосом воздуха для окраски. Сборочный чертеж
Разраб.		Крамаровская			
Провер.		Пуцман			
Рук. гр.		Опенко			
Н. контр.		Гойхман			
Гл. конс.		Гойхман			

Лит.	Масса	Масшт.
И	–	–

Лист 5 | Листов 8

Минпромстрой СССР
ПРОЕКТНЫЙ ИНСТИТУТ НЗ г. Одесса

Инв. № подл. | Подп. и дата | Взам. инв. № | Инв. № дубл. | Подп. и дата

9746/7

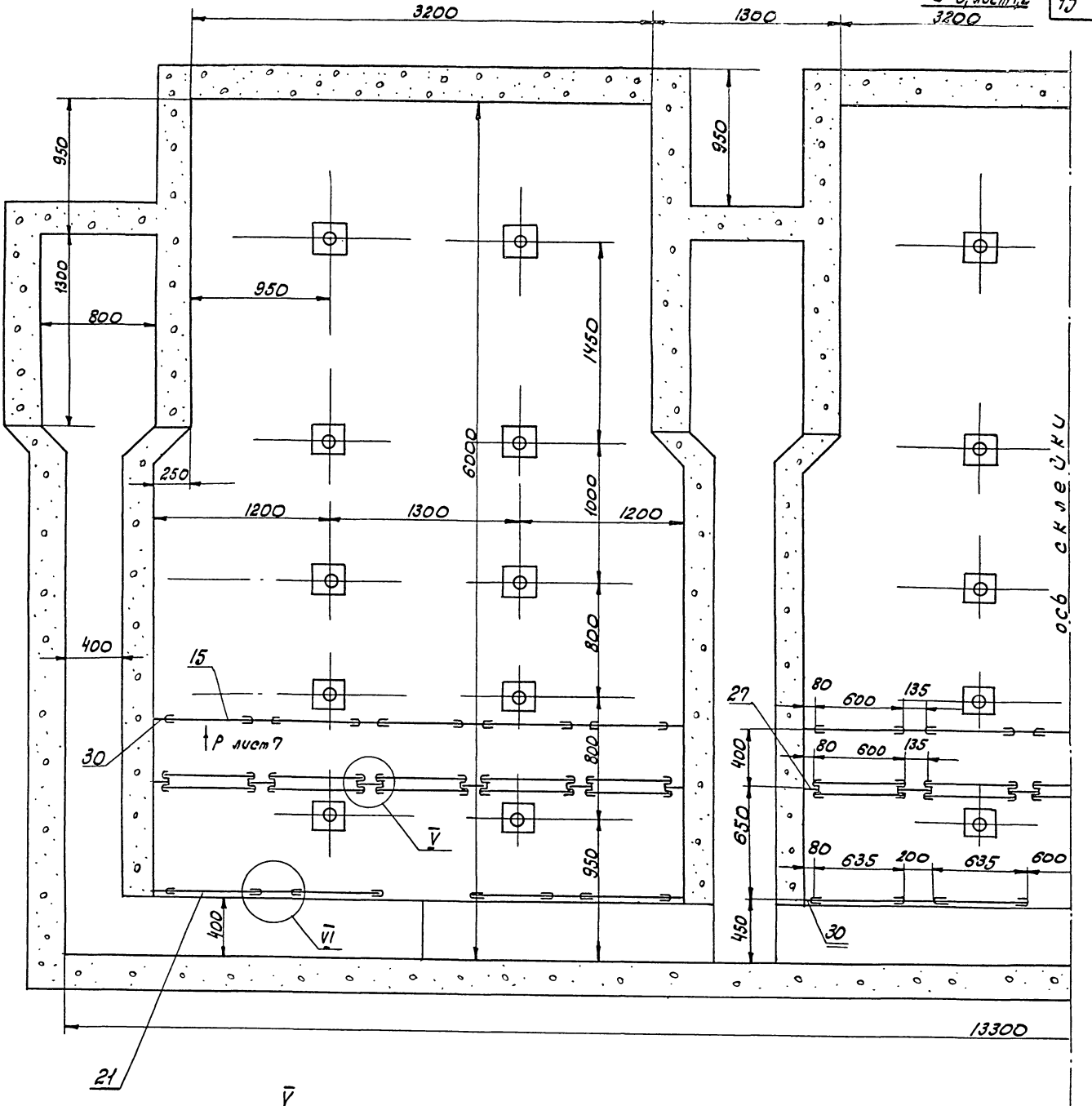

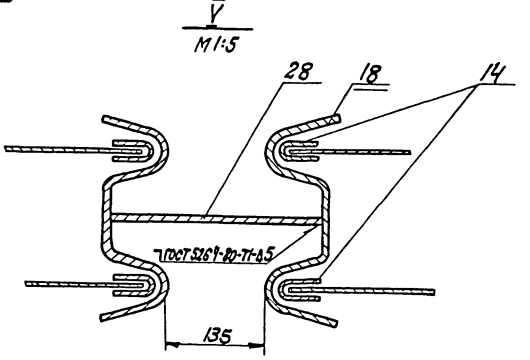

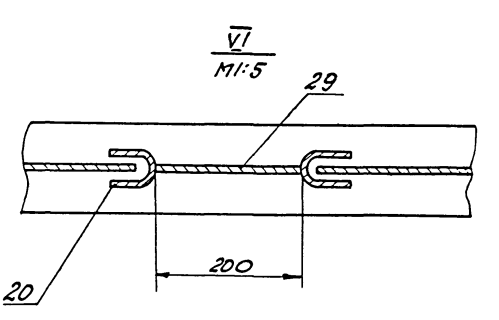

Лист 6 рассматривать совместно с листом 7

9746/7

					ВАМ-00-00-00СБ; ТП409-14-55.87		
Изм.	Лист	№ докум.	Подп.	Дата	Бескамерная установка с нижним отсосом воздуха для окраски. Сборочный чертеж	Лит.	Масса	Масшт.
Разраб.		Кратовская				И	—	—
Провер.		Пучман				Лист 6	Листов 8	
Рук. гр.		Огиенко				Минпромстрой СССР ПРОЕКТНЫЙ ИНСТИТУТ №3 г. Одесса		
Н. контр.		Годуман						
Гл. констр.		Годуман						

Инв. № подл. | Подп. и дата | Взам. инв. №

ВЯМ-00-00-00-00СБ

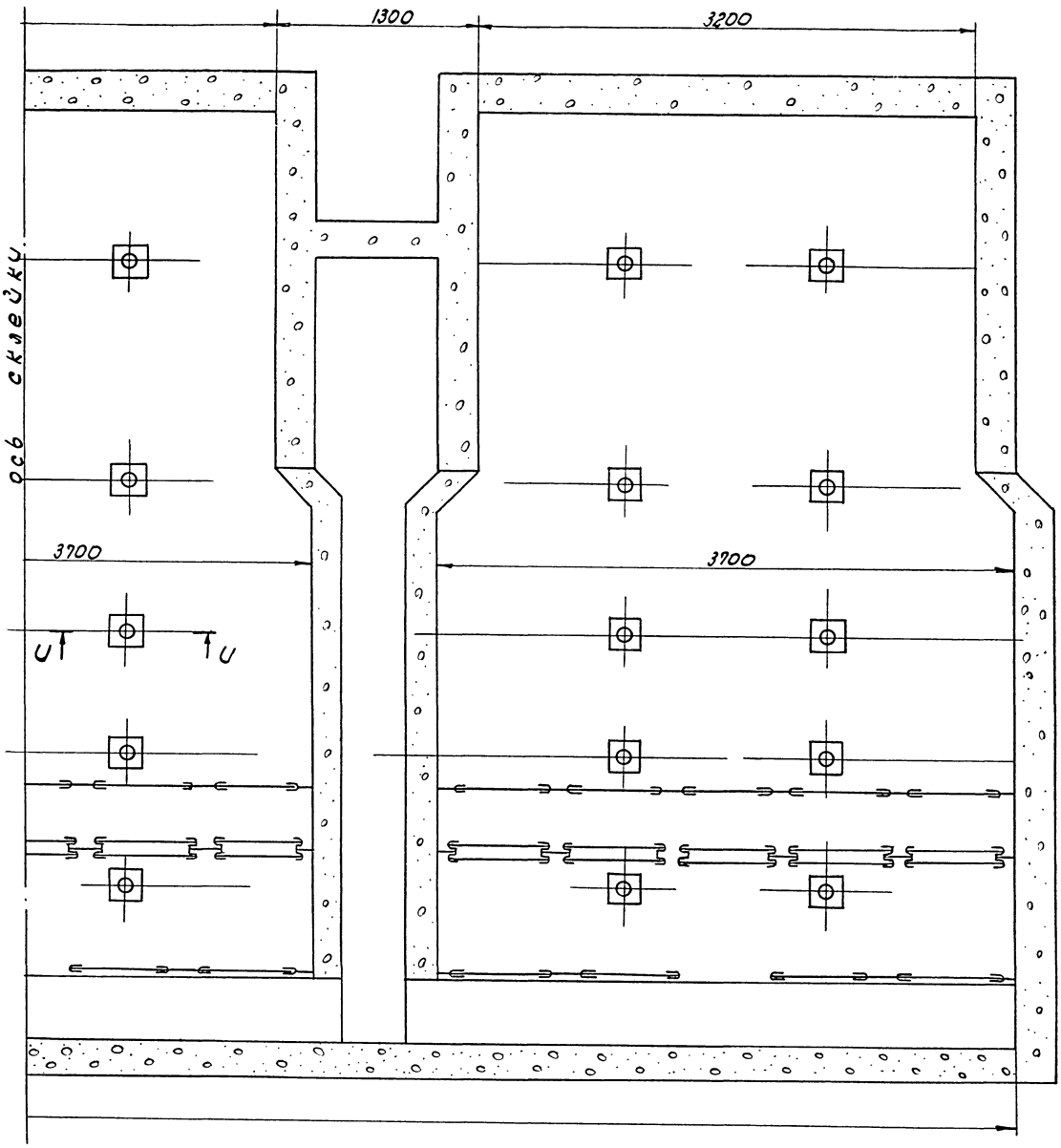

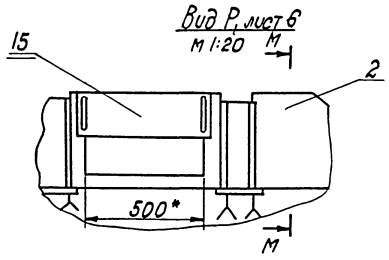



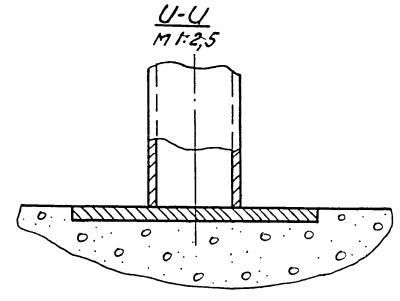

Лист 7 рассматривать совместно с листом 6

9746/7

					ТП 409-14-55.87 ВЯМ-00-00-00-00СБ			
Изм.	Лист	№ докум.	Подп.	Дата	Бескамерная установка с нижним отсосом воздуха для окраски. Сборочный чертеж	Лит.	Масса	Масшт.
Разработ.		Крамаровская				И	—	—
Провер.		Пуцман				Лист 7	Листов 8	
Рук. гр.		Огиенко				Минпромстрой СССР ПРОЕКТНЫЙ ИНСТИТУТ №3 г. Одесса		
Н. контр.		Гойхман						
Гл. конструк.		Гойхман						

Инв. № подл. | Подп. и дата | Взам. инв. № | Инв. № дубл. | Подп. и дата

9746/7

ВАМ-00-00-00СБ

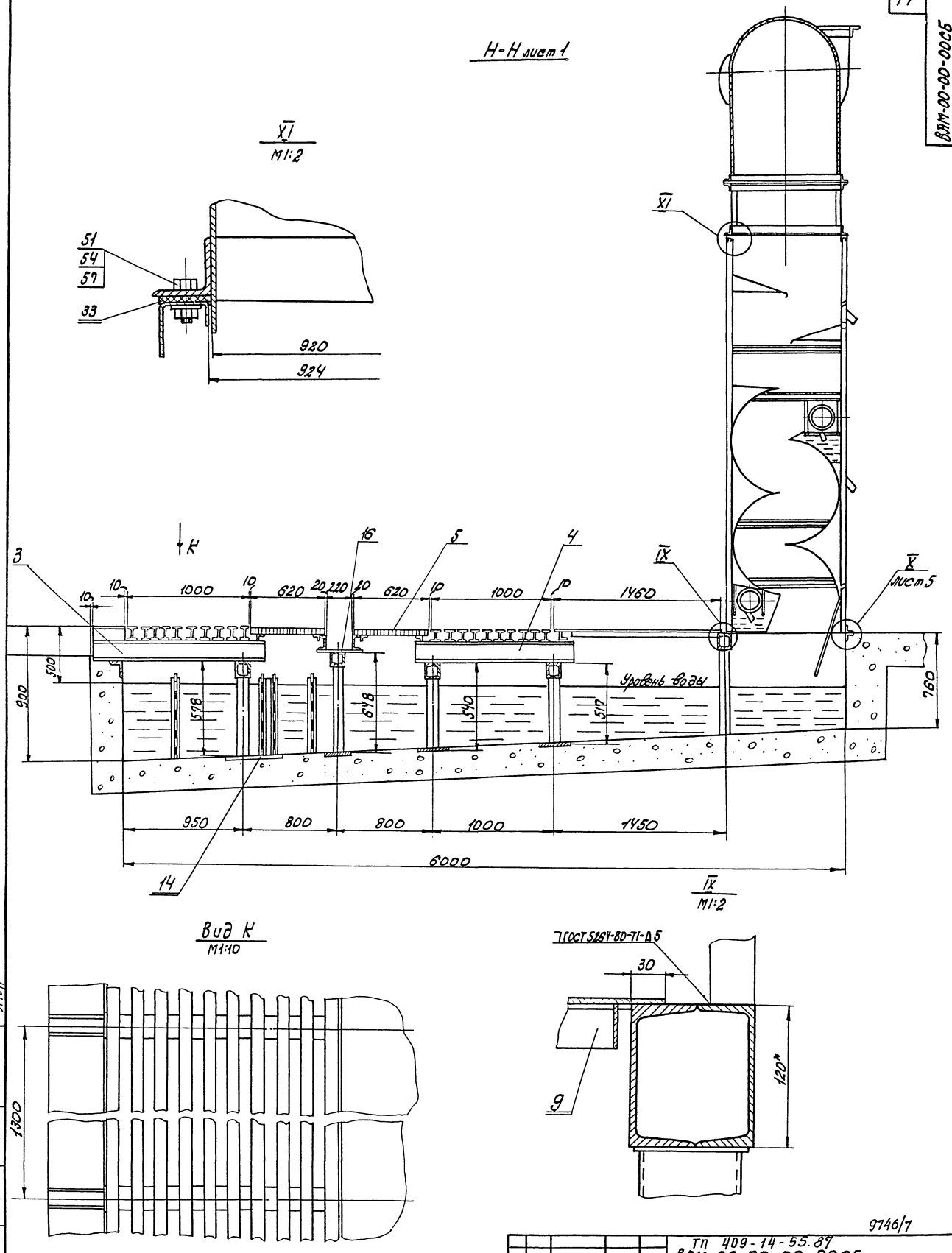

9746/7

					ТП 409-14-55.87 ВАМ-00-00-00-00СБ			
Изм.	Лист	N докум.	Подп.	Дата	Бескамерная установка с нижним отсосом воздуха для окраски. Сборочный чертеж.	Лит.	Масса	Масшт.
Разраб.		Крамаровская				И	—	—
Провер.		Пуцман				Лист 8	Листов 8	
Рук. пр.		Огценко				Минпромстрой СССР ПРОЕКТНЫЙ ИНСТИТУТ №3 г. Одесса		
Н. контр.		Гойхман						
Гл. констр.		Гойхман						

Формат	Зона	Поз.	Обозначение	Наименование	К-во	Примечание
				Документация		
*			ВАМ-00-00-00-00СБ	Сборочный чертеж		*А2×9
*			ВАМ-00-00-00-00ДЗ	Строительное задание		*А2×4
А2			ВАМ-00-00-00-00СХ	Схема движения воды и воздуха		
*			ВАМ-00-00-00-00ВС	Ведомость спецификаций		*А3×2
*			ВАМ-00-00-00-00ВП	Ведомость покупных изделий		*А3х
*			ВАМ-00-00-00-00ИЭ	Инструкция по эксплуатации		
*			ВАМ-00-00-00-00ТУ	Технические условия		
*			ВАМ-00-00-00-00Д	Содержание		*А4×12
				Сборочные единицы		
*		1	ВАМ-01-00-00-00	Гидрофильтр	3	*А4×3
А4		2	ВАМ-02-00-00-00	Блок вентиляторов	3	
А4		3	ВАМ-03-00-00-00	Мост	1	
А4		4	ВАМ-04-00-00-00	Мост	1	
А4		5	ВАМ-05-00-00-00	Решетка	18	
А4		6	ВАМ-06-00-00-00	Решетка	6	
А4		7	ВАМ-07-00-00-00	Крышка	3	
А4		8	ВАМ-08-00-00-00	Крышка	6	
А4		9	ВАМ-09-00-00-00	Крышка	3	
А4		10	ВАМ-10-00-00-00	Труба	3	
А4		11	ВАМ-11-00-00-00	Установка манометра	3	
А4		12	ВАМ-12-00-00-00	Переход	3	
А4		13	ВАМ-13-00-00-00	Колено	8	
А4		14	ВАМ-14-00-00-00	Фильтр	30	
А4		15	ВАМ-15-00-00-00	Заслонка	15	
А4		16	ВАМ-16-00-00-00	Корыто	1	

Инв. № подл. | Подп. и дата | Взам. инв. № | Инв. № дубл. | Подп. и дата

Изм.	Лист	N докум.	Подп.	Дата
Разраб.		Кравчаровская		
Провер.		Пуцман		
Рук. гр.		Огиенко		
Н. контр.		Гойхман		
Гл. констр.		Гойхман		

ВАМ-00-00-00-00

Бескамерная установка с нижним отсосом воздуха для окраски.

Лит.	Лист	Листов
И	1	4

Минпромстрой СССР ПРОЕКТНЫЙ ИНСТИТУТ №3 г. Одесса

18

Формат	Зона	Поз.	Обозначение	Наименование	К-во	Примечание
				Детали		
А4		18	ВАМ-00-00-00-01	Перегородка	30	
А4		19	ВАМ-00-00-00-02	Фланец	3	
А4		20	ВАМ-00-00-00-03	Направляющая	54	
А4		21	ВАМ-00-00-00-04	Заслонка	12	
А4		22	ВАМ-00-00-00-05	Лист	3	
А4		23	ВАМ-00-00-00-06	Болт анкерный	12	
А4		24	ВАМ-00-00-00-07	Фланец	3	
А4		25	ВАМ-00-00-00-08	Заглушка	3	
А4		26	ВАМ-10-00-00-01	Фланец	3	
Б.Ч.		27	ВАМ-00-00-00-10	Лист		
				Лист 4 ГОСТ 19904-74*		
				Ст.3 ГОСТ 16523-70*		
				172×600	6	3,1кг
Б.Ч.		28	ВАМ-00-00-00-11	Лист		
				Лист 4 ГОСТ 19904-74*		
				Ст.3 ГОСТ 16523-70*		
				320×600	24	5,8кг
Б.Ч.		29	ВАМ-00-00-00-12	Лист		
				Лист 4 ГОСТ 19904-74*		
				Ст.3 ГОСТ 16523-70*		
				200×600	6	3,7кг
Б.Ч.		30	ВАМ-00-00-00-13	Лист		
				Лист 4 ГОСТ 19904-74*		
				Ст3 ГОСТ 16523-70*		
				80×600	18	1,5кг
Б.Ч.		31	ВАМ-00-00-00-14	Прокладка		
				Пластина Ттмкщ С-5		
				ГОСТ 7338-77*		
				ф128/91	3	0,05кг

Инв. № подл. | Подп. и дата | Взам. инв. № | Инв. № дубл. | Подп. и дата

Изм.	Лист	N докум.	Подп.	Дата

ВАМ-00-00-00-00

Лист 2

Формат	Зона	Поз.	Обозначение	Наименование	К-во	Примечание
				Документация		
А3			ВАМ-06-00-00-00СБ	Сборочный чертеж		
				Детали		
11		1	ВАМ-05-00-00-01	Полоса	11	
Б4		2	ВАМ-06-00-00-01	Ось		
				Круг 20 ГОСТ 2590-71*		
				Ст.3 ГОСТ 535-79		
				L=570	2	1,43кг
Б4		3	ВАМ-06-00-00-02	Уголок		
				Уголок 40×40×4 ГОСТ 8509-72*		
				Ст.3 ГОСТ 535-79		
				L=570	2	2,14кг
Б4		4	ВАМ-06-00-00-03	Полоса		
				Полоса 10×60 ГОСТ 103-76		
				Ст.3 ГОСТ 535-79		
				L=570	2	2,7кг

9746/7

Инв. № подл. | Подп. и дата | Взам. инв. № | Инв. № дубл. | Подп. и дата

Изм.	Лист	N докум.	Подп.	Дата
Разраб.		Кравчаровская		
Провер.		Пуцман		
Рук. гр.		Огиенко		
Н. контр.		Гойхман		
Гл. констр.		Гойхман		

ВАМ-06-00-00-00

Решетка

Лит.	Лист	Листов
		1

Минпромстрой СССР ПРОЕКТНЫЙ ИНСТИТУТ №3 г. Одесса

ВАМ-09-00-00-00СБ

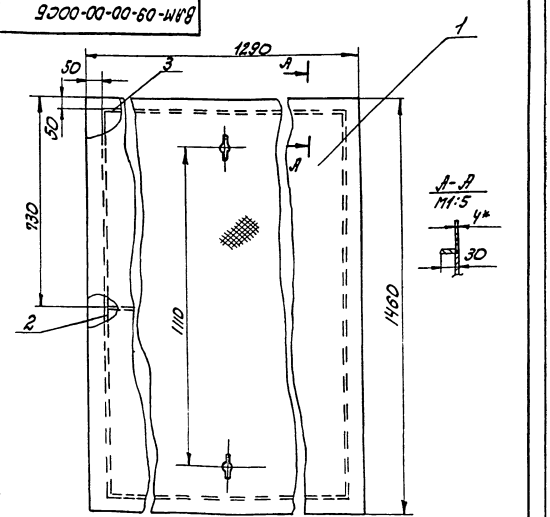

1. Сварные швы по ГОСТ 5264-80-Т1-Δ4
2.* Размер для справок

9746/7

ТП 409-14-55.87
ВАМ-09-00-00-00СБ

Изм.	Лист	N докум.	Подп.	Дата
Разраб.		Кравчаровская		
Провер.		Пуцман		
Рук. гр.		Огиенко		
Н. контр.		Гойхман		
Гл. констр.		Гойхман		

Крышка
Сборочный чертеж

Лит.	Масса	Масшт.
И	64,7	1:10

Лист | Листов 1

Минпромстрой СССР ПРОЕКТНЫЙ ИНСТИТУТ №3 г. Одесса

Формат	Зона	Поз.	Обозначение	Наименование	К-во	Примечание
Б4		32	ВАМ-00-00-00-15	Прокладка		
				Пластина I тмкщ С-5		
				ГОСТ 7338-77*		
				Ф158/110	12	0,08кг
Б4		33	ВАМ-00-00-00-16	Прокладка		
				Пластина I тмкщ С-5		
				ГОСТ 7798-77*		
				42×24720	1	1,1кг
Б4		34	ВАМ-00-00-00-17	Труба		
				Труба 108×4 ГОСТ 8732-78		
				Ст3 ГОСТ 8431-74*		
				L=1500	1	15,4кг
Б4		35	ВАМ-00-00-00-18	Труба		
				Труба 57×3 ГОСТ 8732-78		
				Ст3 ГОСТ 8431-74*		
				L=650	3	3,4кг
Б4		36	ВАМ-00-00-00-19	Труба		
				Труба 34×4 ГОСТ 8732-78*		
				Ст3 ГОСТ 8431-74*		
				L=450	3	1,3кг
Б4		37	ВАМ-00-00-00-20	Прокладка		
				Пластина I тмкщ-С-5		
				ГОСТ 7338-77*		
				Ф 160/59	3	0,06кг
Б4		38	ВАМ-00-00-00-21	Прокладка		
				Пластина I тмкщ С-5		
				ГОСТ 7338-77*		
				Ф115/33	3	0,04кг

Подп. и дата | Взам. инв. № | Инв. № дубл. | Подп. и дата | Инв. № подл.

Изм. | Лист | № докум. | Подп. | Дата

ВАМ-00-00-00-00 | Лист 3

Формат	Зона	Поз.	Обозначение	Наименование	К-во	Примечание
				Стандартные изделия		19
		41		Вентиль запорный фланцевый		
				15ч9пг; Ру16; Ду25	3	3,6кг
		42		Вентиль запорный фланцевый		
				15ч9пг; Ру16 Ду50	3	10,3кг
		43		Вентиль запорный фланцевый		
				15ч14бр; Ру16; Ду100	9	39,7кг
		44		Насос 4к-12у Напор-34м		
				Электродвигатель В 160 52		
				N=15кВт; n=2950 об/мин	3	90кг
		45		Клапан обратный приемный		
				16ч42р Р2,5; Ду 100	3	11,5кг
		46		Пост управления кнопочный		
				Ку-92-В3Г	6	0,9кг
				Болты ГОСТ 7798-70*		
		48		М8×25	12	0,02кг
		49		М12×55	8	0,08кг
		50		М16×55	76	0,17кг
		51		М10×30	120	0,03кг
				Гайки ГОСТ 5915-70*		
		52		М20	12	0,064кг
		53		М16	76	0,033кг
		54		М10	120	0,011кг
		55		М12	8	0,02кг
		56		Шайба 20		
				ГОСТ 10906-78	12	0,006кг
		57		Шайба 10		
				ГОСТ 11371-78	120	0,005кг

Подп. и дата | Взам. инв. № | Инв. № дубл. | Подп. и дата | Инв. № подл.

Изм. | Лист | № докум. | Подп. | Дата

ВАМ-00-00-00-00 | Лист 4

Формат	Зона	Поз.	Обозначение	Наименование	К-во	Примечание
				Документация		
А4			ВАМ-09-00-00-00СБ	Сборочный чертеж		
				Детали		
А4		1	ВАМ-09-00-00-01	Лист	1	
Б4		2	ВАМ-09-00-00-02	Ребро		
				Полоса 4×30 ГОСТ 103-76		
				Ст3 ГОСТ 535-79		
				L=1360	2	1,7кг
Б4		3	ВАМ-09-00-00-03	Ребро		
				Полоса 4×30 ГОСТ 103-76		
				Ст3 ГОСТ 535-79		
				L=1182	3	1,1кг

9746/7

Подп. и дата | Взам. инв. № | Инв. № дубл. | Подп. и дата | Инв. № подл.

Изм. | Лист | № докум. | Подп. | Дата

ВАМ-09-00-00-00

Разраб.	Крамаровская		
Провер.	Пуцман		
Рук. гр.	Огиенко		
Н. контр.	Гойхман		
Гл. конст.	Гойхман		

Крышка

Лит.	Лист	Листов
И		1

Минпромстрой СССР ПРОЕКТНЫЙ ИНСТИТУТ N 3 г. Одесса

10-00-00-60-ЖУД

✓ (✓)

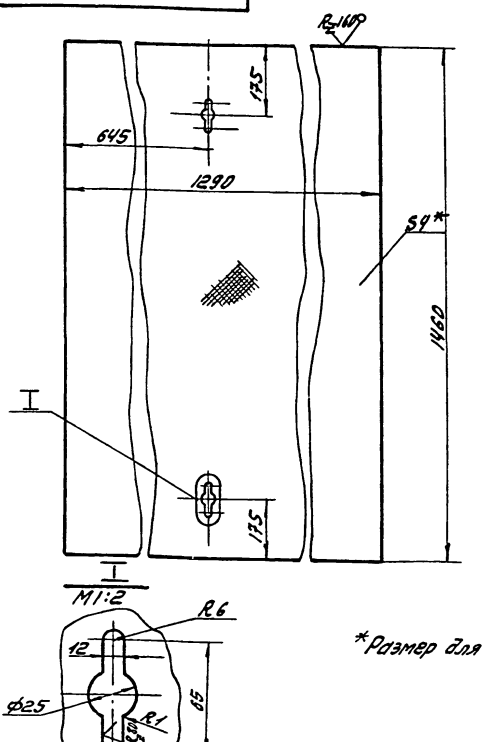

*Размер для справок

9746/7

ТП 409-14-55.87
ВАМ-09-00-00-01

Изм.	Лист	№ докум.	Подпись	Дата
Разработ.	Крамаровская			
Проверил.	Пуцман			
Рук. гр.	Огиенко			
Н. контр.	Гойхман			
Гл. констр.	Гойхман			

Лист

Лит.	Масса	Масштаб
И	58	1:10

Лист | Листов 1

Лист рифл. 4р ГОСТ 8568-77*

Минпромстрой СССР ПРОЕКТНЫЙ ИНСТИТУТ N 3 г. Одесса

Добгаль

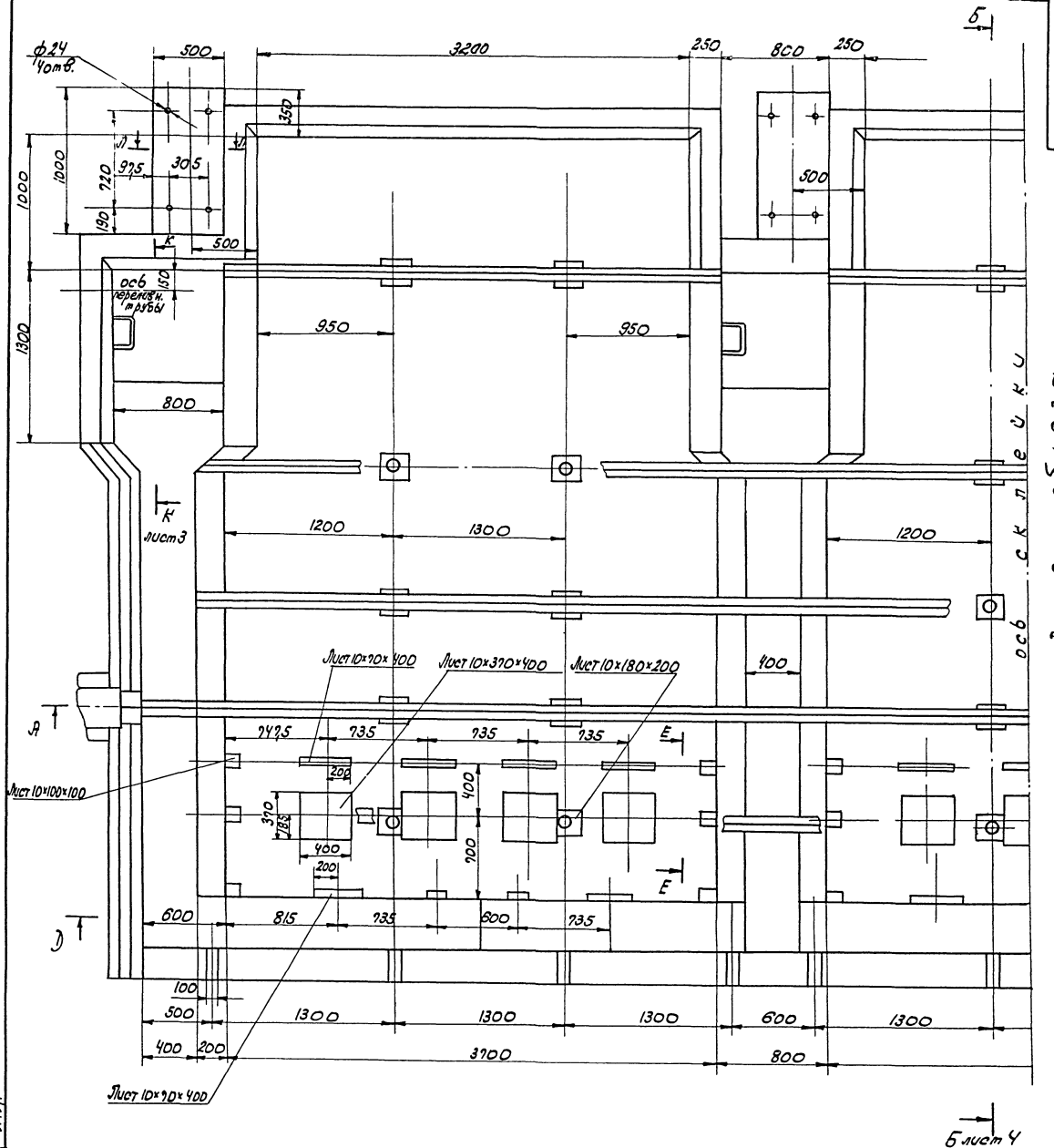

Лист 1 рассматривать совместно с листом 2

Л-Л
М1:20

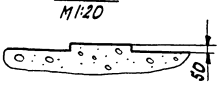

Е-Е повернуто

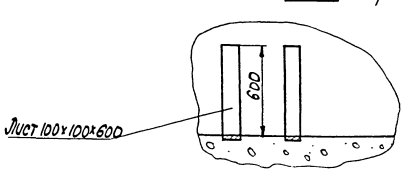

9746/7

						В.АМ-00-00-00-ОД1; Тп 409-14-55.87	
Изм.	Лист	N докум.	Подп.	Дата	Бескатерная установка с нижним отсосом воздуха для окраски. Строительное задание	Лит.	Масса	Масшт.
Разраб.		Кравцовская				И		1:20
Провер.		Пучман				Лист 1	Листов 4	
Рук. пр.		Огиенко				Минпромстрой СССР ПРОЕКТНЫЙ ИНСТИТУТ №3 г. Одесса		
Н. контр.		Годхман						
Гл. контр.		Годхман						

Инв.№ подл. | Подп. и дата | Взам.инв.№ | Инв.№ дубл. | Подп. и дата

ВЯМ-00-00-00-00Д1

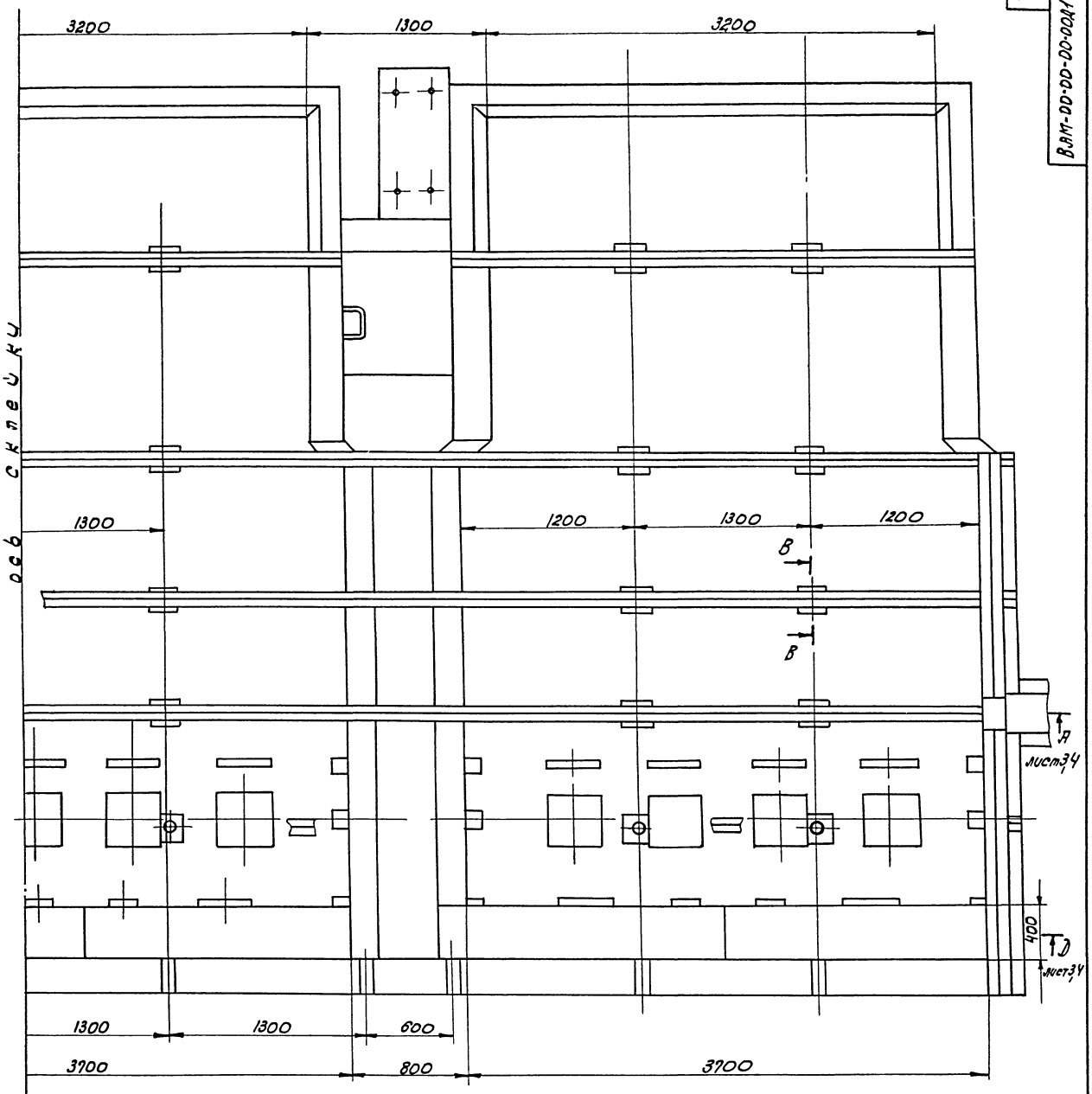

В-В, повернуто
М1:2,5

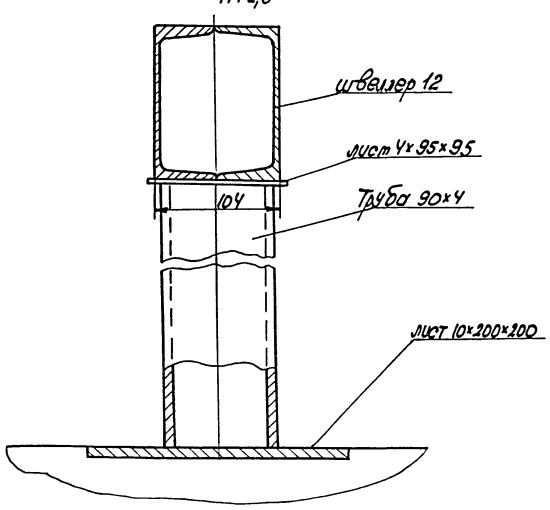

Лист 2 рассматривать совместно с листом 1.

9746/7

					ВЯМ-00-00-00-00Д1; ТП409-14-55.87			
Изм.	Лист	№ докум.	Подпись	Дата	Бескатерная установка с нижним отсосом воздуха для окраски. Строительное задание	Лит.	Масса	Масшт.
Разраб.		Крамаровская				И		1:20
Провер.		Пуцман				Лист 2	Листов 4	
Рук. гр.		Огиенко				Минпромстрой СССР ПРОЕКТНЫЙ ИНСТИТУТ №3 г. Одесса		
Н. контр.		Гойхман						
Гл. конст.		Гойхман						

9746/1

ВАМ-00-00-00-00Д1

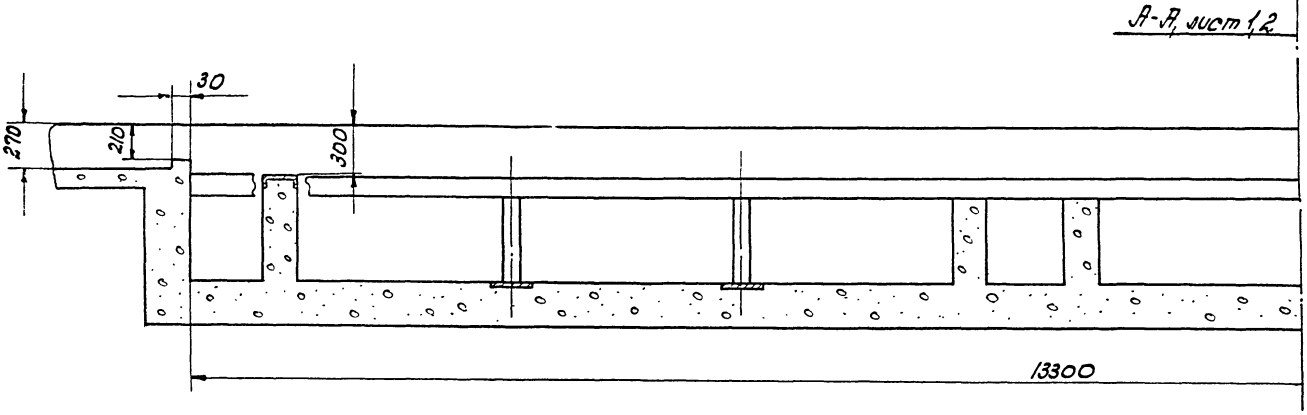

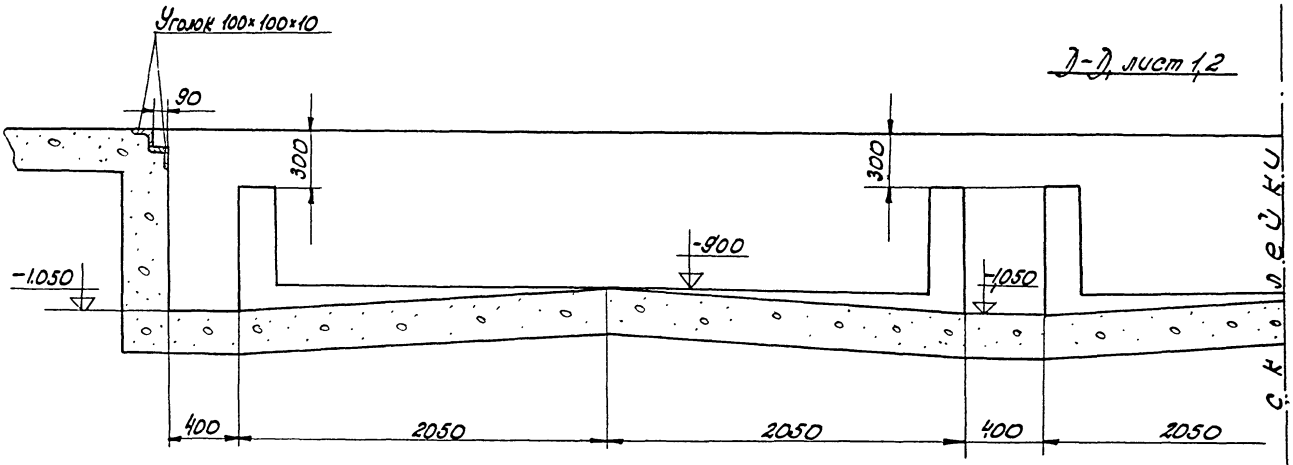

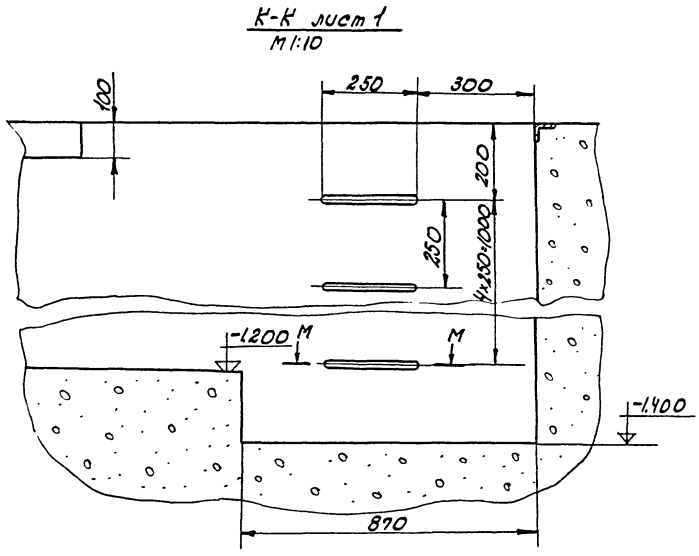

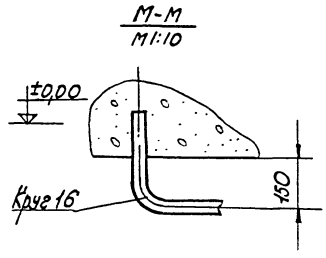

Лист 3 рассматривать совместно с листом 4

ось скалейки

Линия обреза

9746/7

Изм.	Лист	N докум.	Подпись	Дата	ВАМ-00-00-00-00Д1; ТП 409-14-55.87
Разработ.		Крамаровская			Бескамерная установка с нижним отсосом воздуха для окраски. Строительное задание.
Провер.		Пуцман			
Рук. гр.		Огиенко			
Н. контр.		Гойхман			
Гл. конст.		Гойхман			

Лит.	Масса	Масшт.
И		1:20
Лист 3	Листов 4	

Минпромстрой СССР
ПРОЕКТНЫЙ ИНСТИТУТ №3
г. Одесса

Инв. N подл. | Подп. и дата | Взам. инв. N | Инв. N дубл. | Подп. и дата

9746/7

ВАМ-00-00-00-00Д

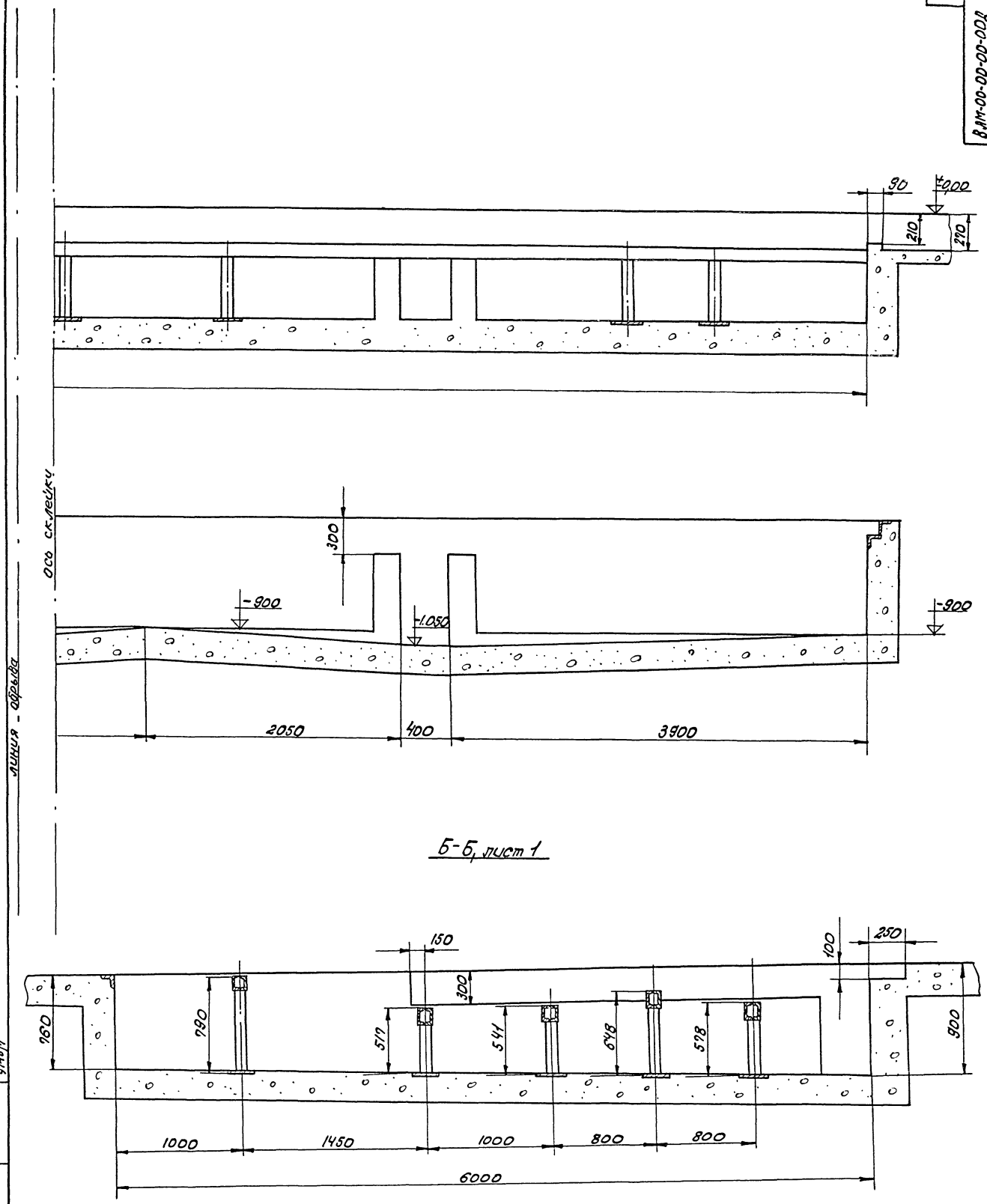

Б-Б, лист 1

Лист 4 рассматривать совместно с листом 3

9746/7

					ВАМ-00-00-00-00Д1; ТП 409-14-55,87			
Изм.	Лист	№ докум.	Подп.	Дата	Бескамерная установка с нижним отсосом воздуха для окраски. Строительное задание	Лит.	Масса	Масшт.
Разраб.		Крамаровская				И	—	1:20
Провер.		Пуцман				Лист 4	Листов 4	
Рук. гр.		Огиенко				Минпромстрой СССР ПРОЕКТНЫЙ ИНСТИТУТ №3 г. Одесса		
Н. контр.		Гойхман						
Гл. констр.		Гойхман						

9746/7

ВАМ-00-00-00-00Сх ВЗ

Поз. на кв. номер	Обозначение	Наименование	К-во	Примечание
1		Вентилятор В-Ц-46 № 6,3. исп. И1-03	6	с электродвигат. В-160 МБ×15кВт
2		Насос 4к-2у	3	Подача - 90 м³/час Напор - 34 м
3		Манометр-100	3	Предел измерения 0...6кг/см²
4		Вентиль запорный фланцевый 15ч 14бр	6	Ру16; Ду100
5		Клапан обратный приемный 16ч 42р	3	Ру25; Ду100
6		Кран натяжной муфтовый с контрольным фланцем к манометру КТК-1М 20×1,5	3	Ру25; Ду3
7		Вентиль запорный фланцевый 15ч 9П2	3	Ру16; Ду25
8		Вентиль запорный фланцевый 15ч 9П2	3	Ру16; Ду100
9		Переход фланцевый	9	

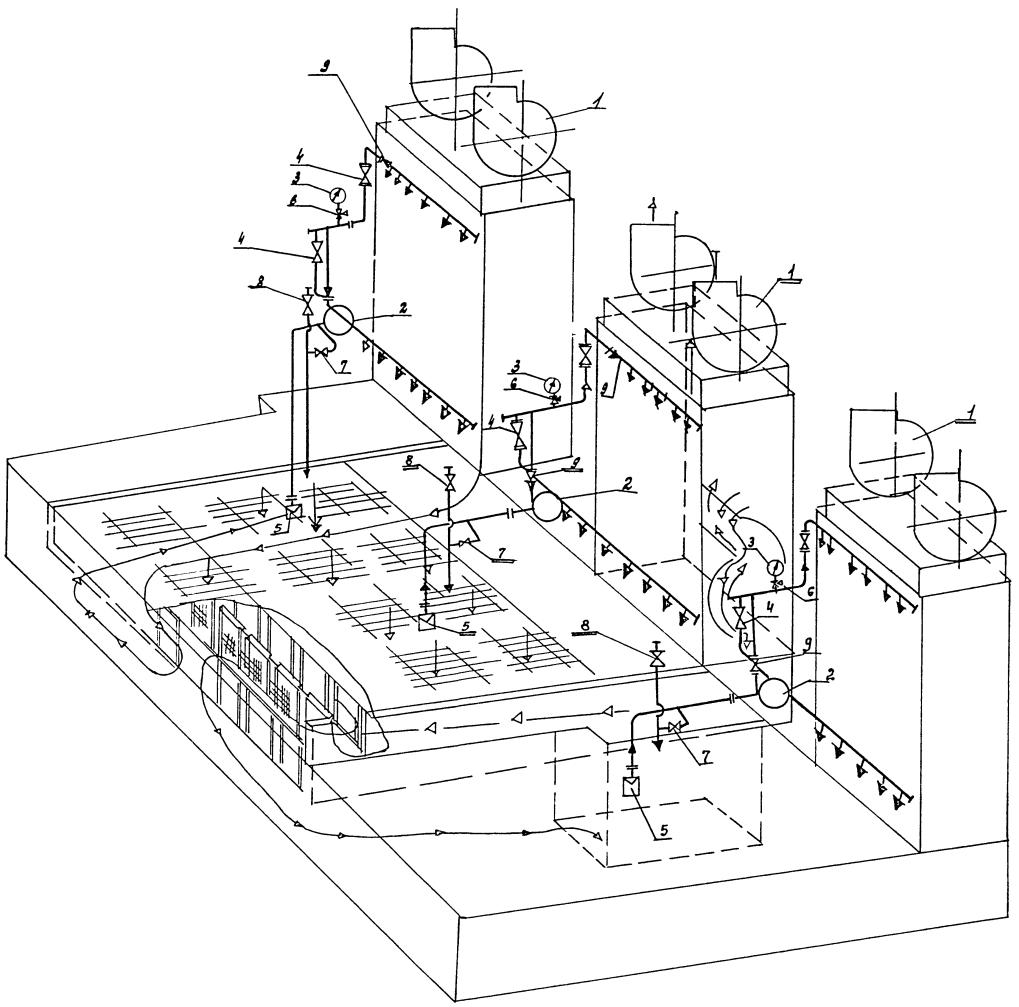

9746/7

Изм.	Лист	№ докум.	Подп.	Дата
Разраб.		Крамаревская		
Проверил		Пуцман		
Рук. гр.		Огиенко		
Н. контр.		Гойхман		
Гл. конст.		Гойхман		

ТП 409-14-55.87 ВАМ-00-00-00-00Сх ВЗ

Бескамерная установка с нижним отсосом воздуха для окраски. Схема движения воды и воздуха.

Лит.	Масса	Масштаб
И	—	—

Лист | Листов 1

Минпромстрой СССР
ПРОБЛЕМНЫЙ ИНСТИТУТ № 3
г. Одесса

Инв. № подл. | Подп. и дата | Взам. инв. № | Инв. № дубл. | Подп. и дата

9746/7

ВАМ-01-00-00-00СБ

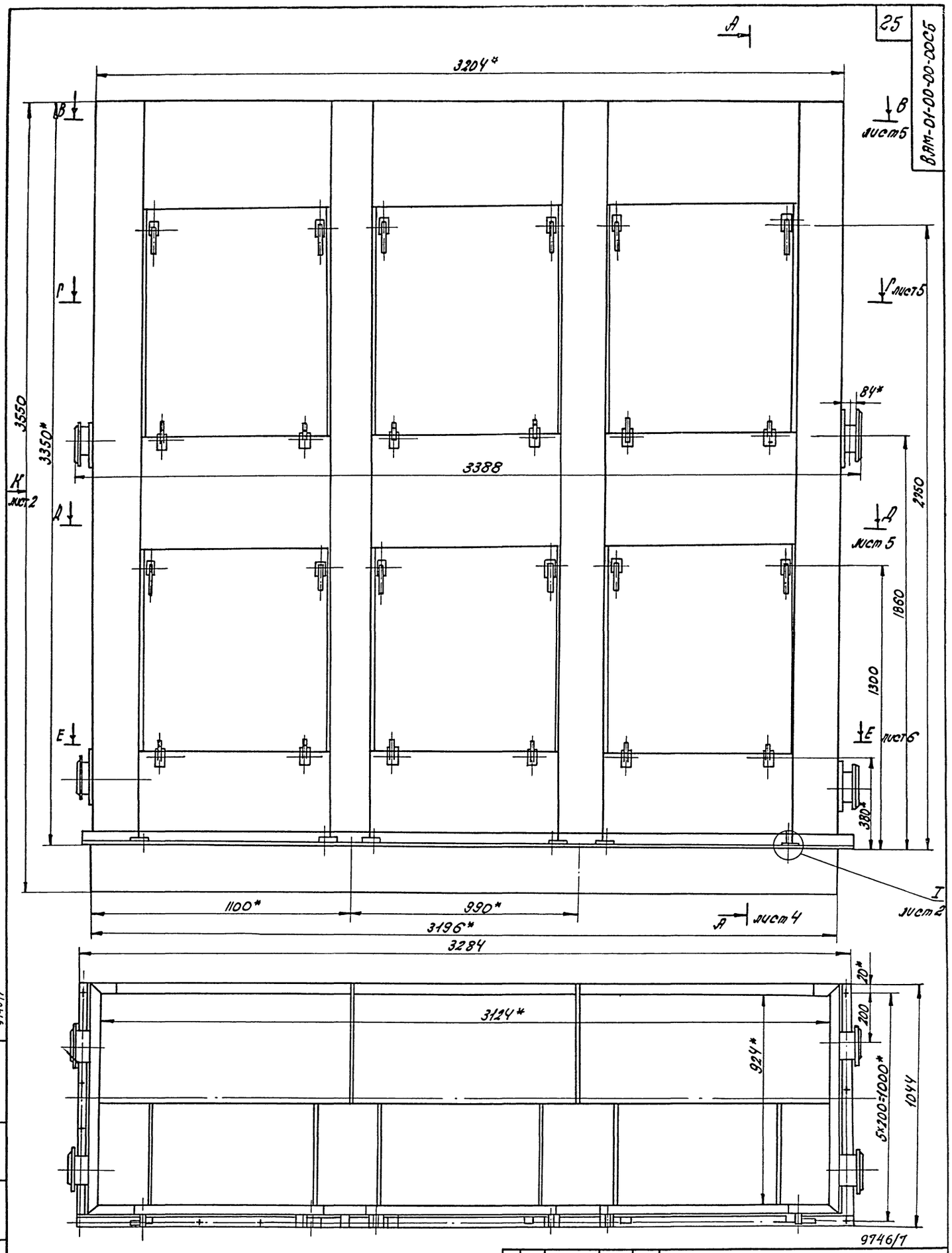

9746/1

					ВАМ-01-00-00-00СБ; ТП 409-14-55.87			
Изм.	Лист	N докум.	Подп.	Дата	Гидрофильтр. Сборочный чертеж	Лит.	Масса	Масшт.
Разраб.		Крамаровская				И	1289	1:10
Провер.		Пуцман				Лист 1	Листов 7	
Рук. гр.		Огиенко				Минпромстрой СССР ПРОЕКТНЫЙ ИНСТИТУТ №3 г. Одесса		
Н. контр.		Гойхман						
Гл. констр.		Гойхман						

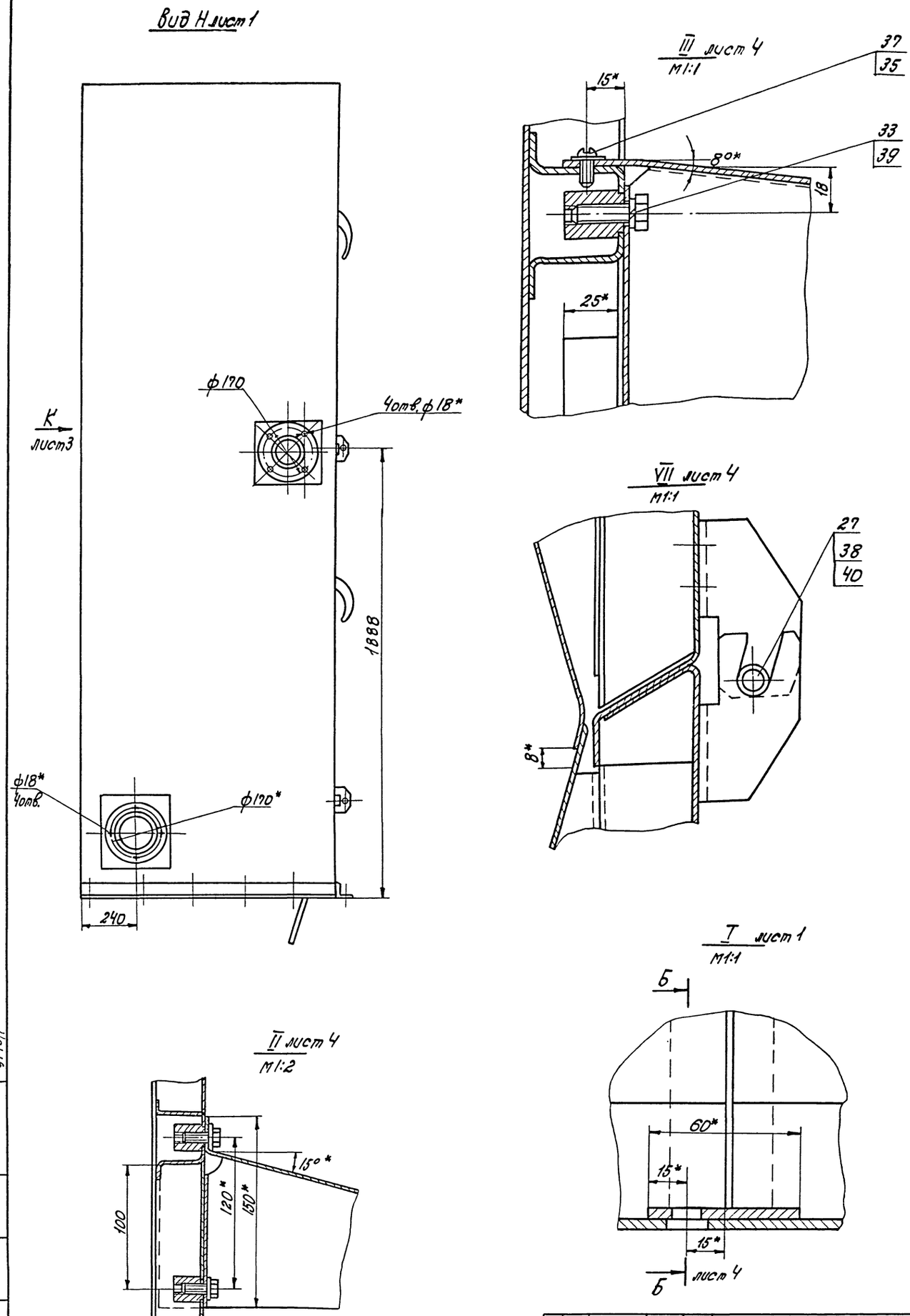

9746/7

					ВАМ-01-00-00-00СБ, тп 409-14-55.87			
Изм.	Лист	N: докум.	Подпись	Дата	Гидрофильтр. Сборочный чертеж	Лит.	Масса	Масшт.
Разраб.		Крамаровская				И	—	—
Провер.		Пуцман				Лист 2	Листов 7	
Рук. гр.		Огиенко				Минпромстрой СССР ПРОЕКТНЫЙ ИНСТИТУТ №3 г. Одесса		
Н. контр.		Гойхман						
Гл. конст.		Гойхман						

Вид К лист 2

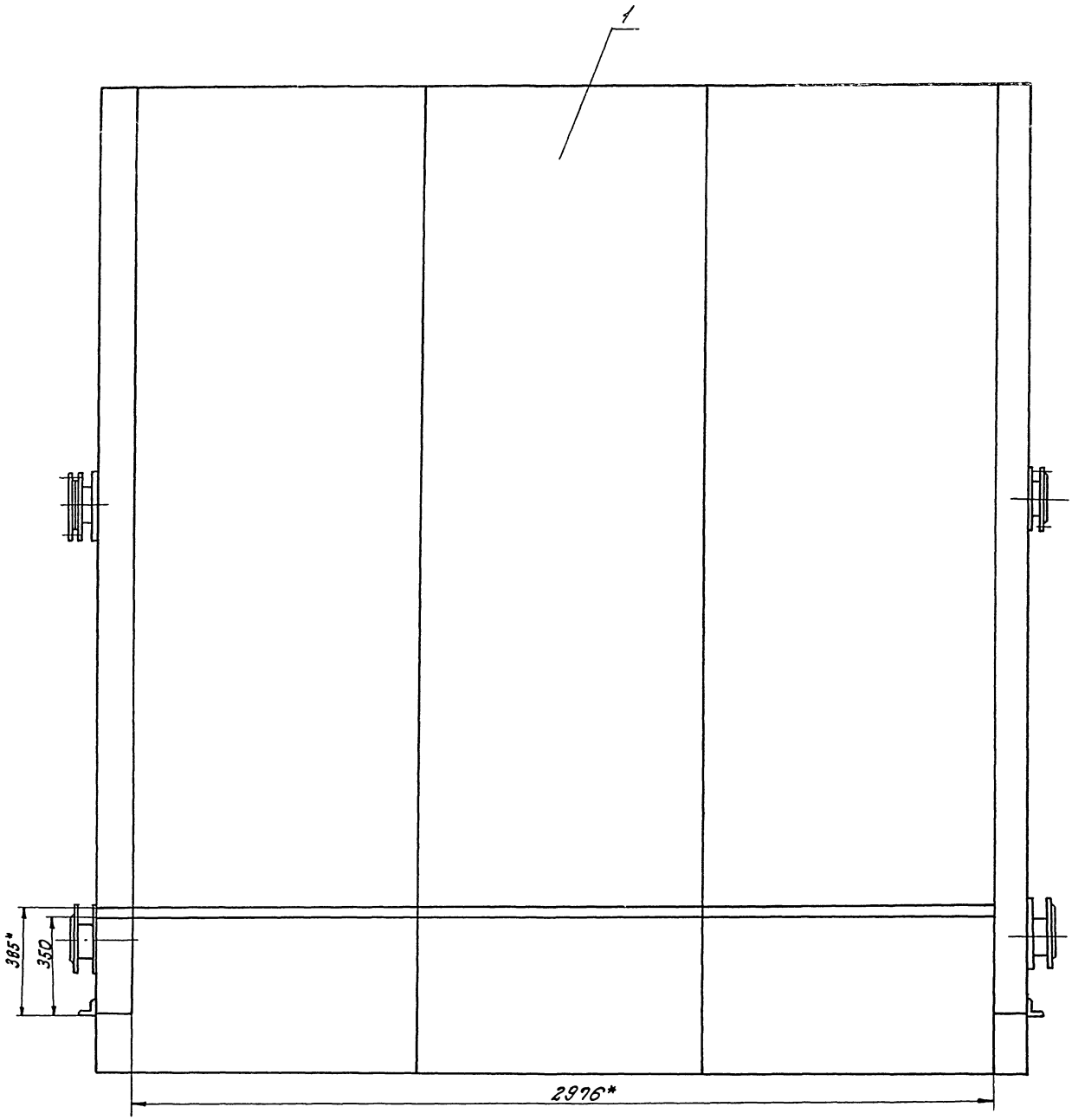

IV лист 4
М1:1

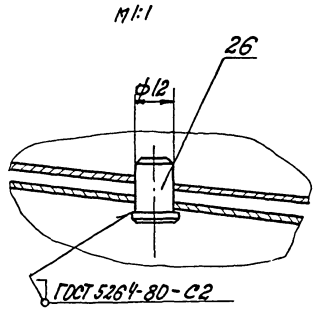

V лист 4
М1:1

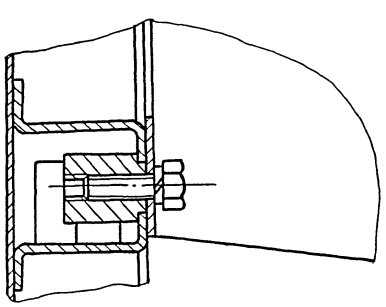

9746/7

					ВАМ-01-00-00-ООСБ, ТП 409-14-55.87		
						Лит.	Масса	Масшт.
Изм.	Лист	№ докум.	Подп.	Дата	Гидрофильтр. Сборочный чертеж	И	—	—
Разраб.		Кравцова				Лист 3	Листов 9	
Провер.		Пучман				Минпромстрой СССР ПРОЕКТНЫЙ ИНСТИТУТ №3 г.Одесса		
Рук. пр.		Гойхман						
Н. контр.		Гойхман						
Гл. конст.		Гойхман						

Инв. № подл. | Подп. и дата | Взам. инв. №
9746/7

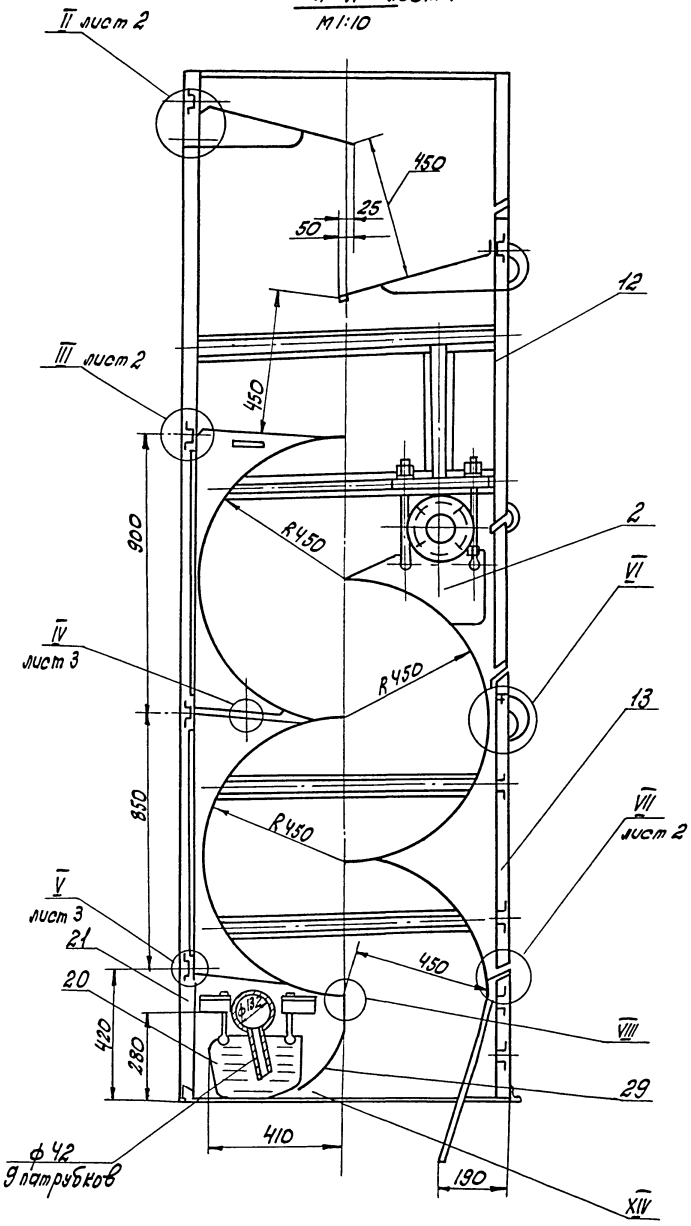

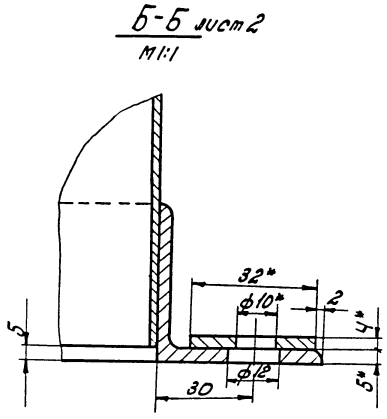

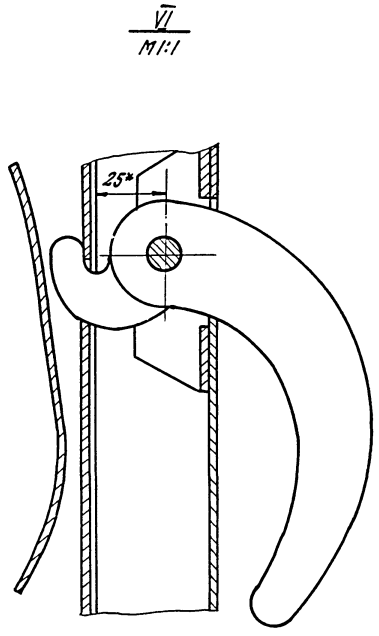

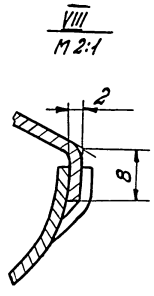

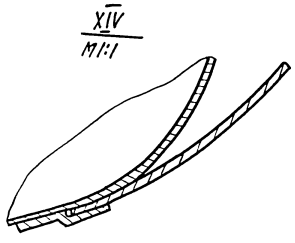

9746/7

					ВЯМ-01-00-00-00СБ; ТП 409-14-55.87			
Изм.	Лист	N докум.	Подпись	Дата	Гидрофильтр. Сборочный чертеж	Лит.	Масса	Масшт.
Разраб.		Крамаровская				И	—	—
Провер.		Пушман				Лист 4	Листов 7	
Рук. гр.		Огиенко				Минпромстрой СССР ПРОЕКТНЫЙ ИНСТИТУТ N3 г. Одесса		
Н. контр.		Гойхман						
Гл. констр.		Гойхман						

Инв. N подл. | Подп. и дата | Взам. инв. N | Инв. N дубл. | Подп. и дата | 9746/7

В-В лист 1
М 1:10

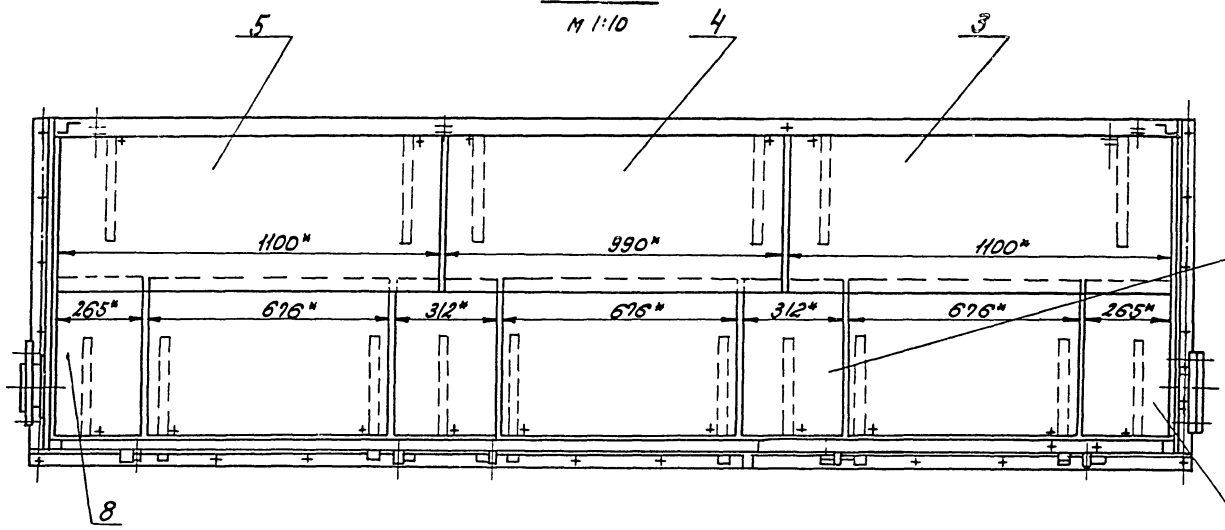

Г-Г лист 1
М 1:10

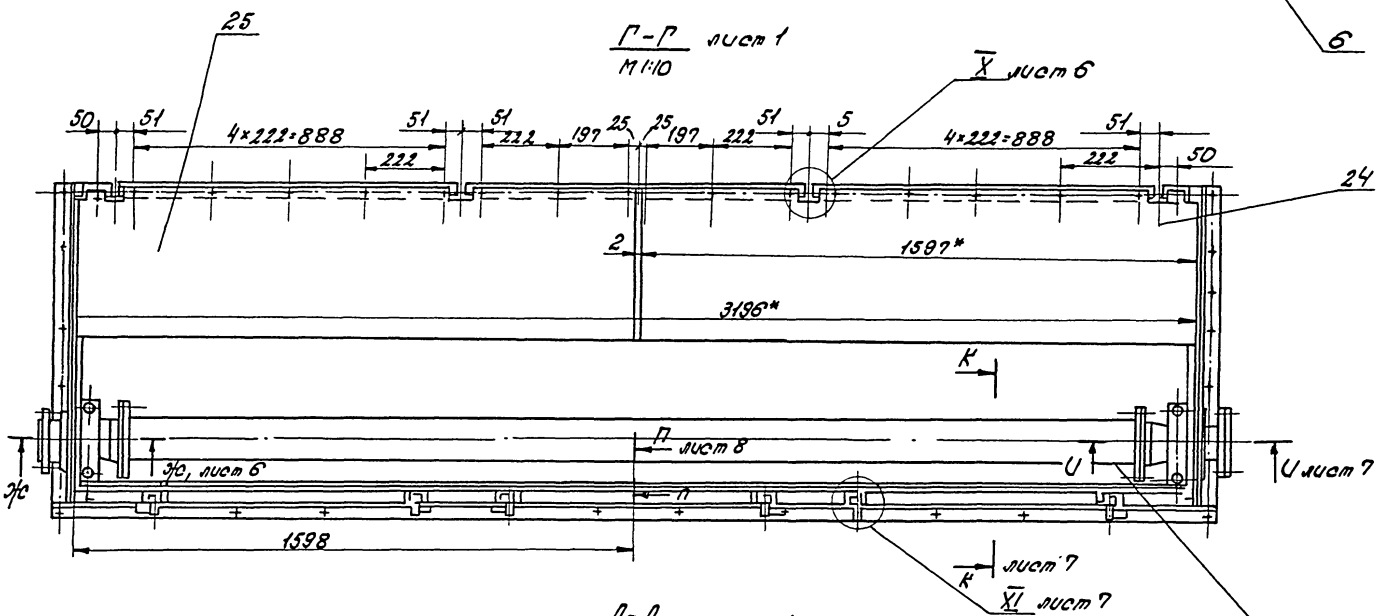

Д-Д лист 1
М 1:10

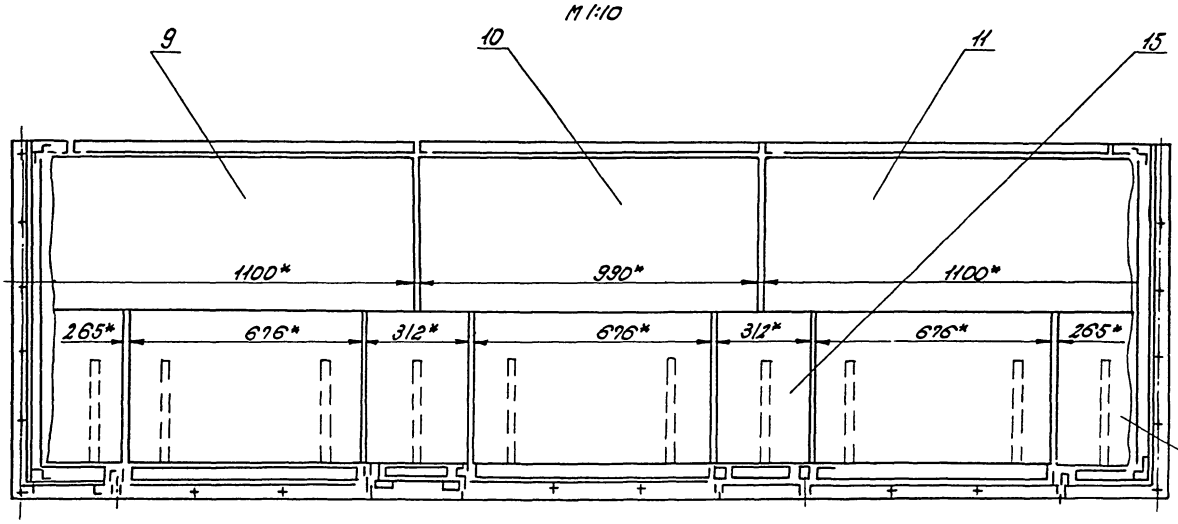

9746/7

				ВАМ-01-00-00-ООСБ; ТП 409-14-55.87			
Изм.	Лист	N докум.	Подпись	Дата	Гидрофильтр. Сборочный чертеж	Лит.	Масса	Масшт.
Разработ.		Кратковский				И	—	—
Проверр.		Лучман				Лист 5	Листов 7	
Рук. гр.		Оленко				Минпромстрой СССР ПРОЕКТНЫЙ ИНСТИТУТ №3 г. Одесса		
Н. контр.		Гройхман						
Гл. инж.		Гройхман						

Инв. № подл. | Подпись и дата | Взам. инв. №

Е-Е лист 1
М1:10

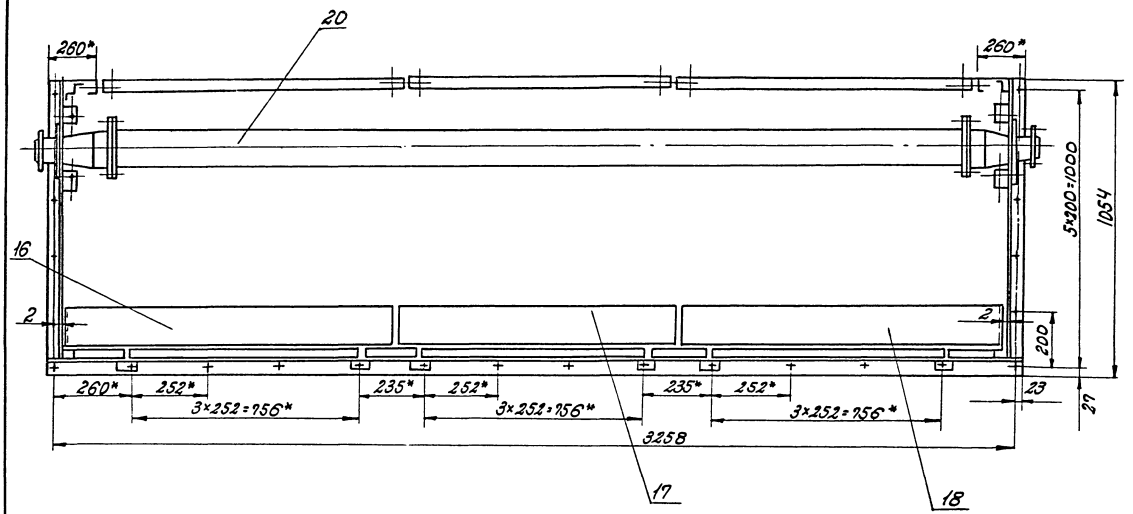

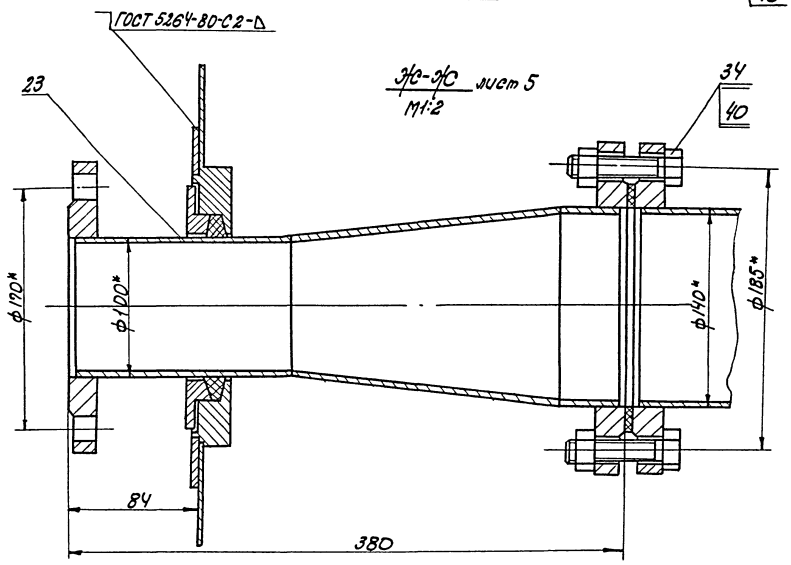

Х лист 5
М1:1

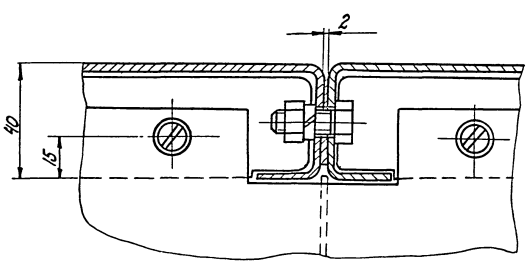

9746/7

					ВАМ-01-00-00-ООСБ, ТП 409-14-55.87		
Изм.	Лист	№ докум.	Подп.	Дата	Гидрофильтр Сборочный чертеж	Лит.	Масса	Масшт.
Разраб.		Кротовский				И	—	—
Провер.		Лукман				Лист 6	Листов 7	
Нач. гр.		Оценко				Минпромстрой СССР ПРОЕКТНЫЙ ИНСТИТУТ №3 г. Одесса		
Н. контр.		Гойхман						
Гл. констр.		Гойхман						

Инв. № подл. | Подп. и дата | Взам. инв. №

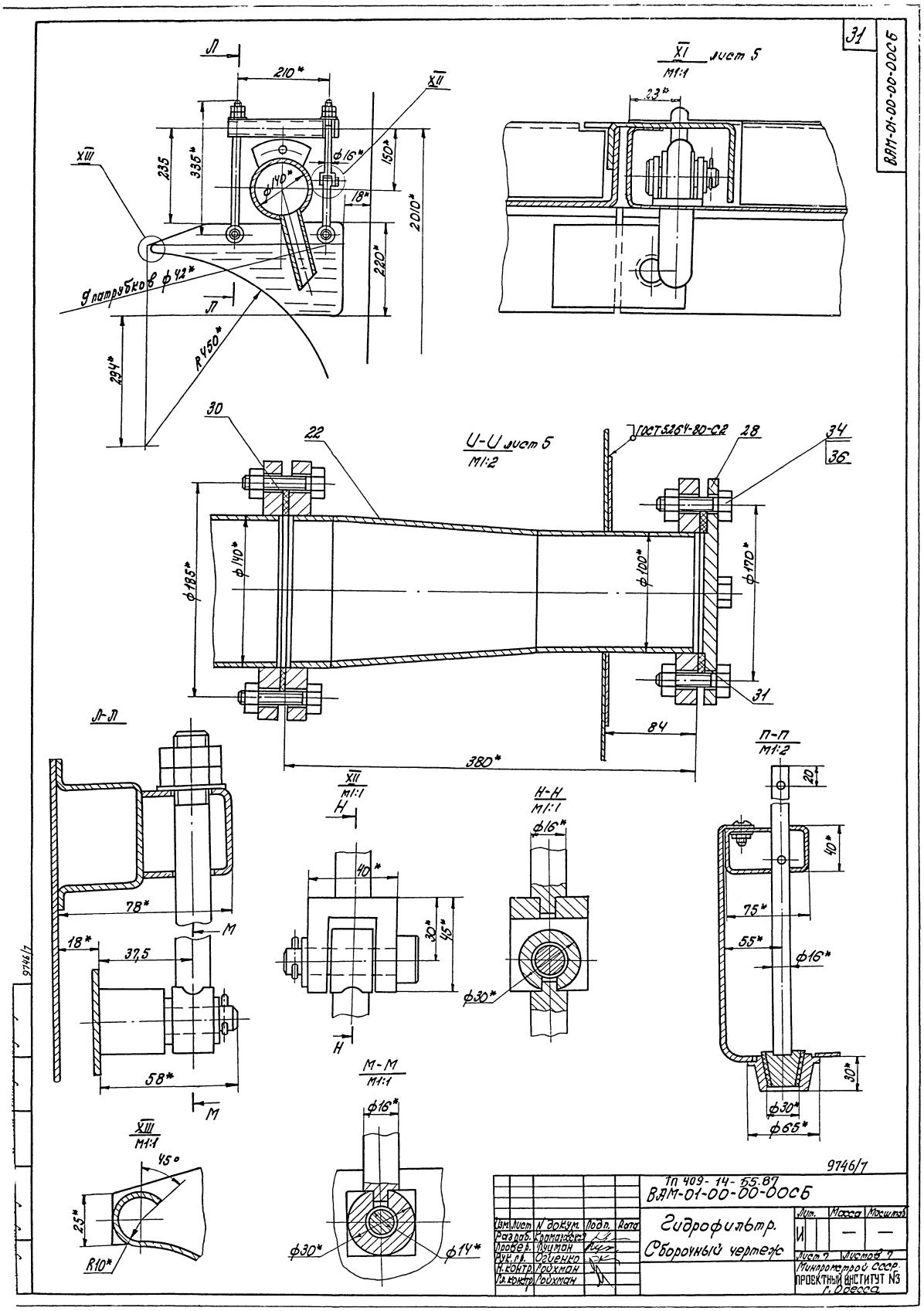
31
ВАМ-01-00-00-00СБ
XI лист 5
М1:1
23*
Л
210*
XII
XIII
235
335*
150*
ф16*
ф140*
18*
2010*
220*
9 патрубков ф42*
Л
R450*
294*
30
22
U-U лист 5
М1:2
ГОСТ 5264-80-С2
28
34
36
ф185*
ф140*
ф100*
ф170*
31
84
380*
Л-Л
78*
18*
37,5
М
58*
М
XII
М1:1
Н
40*
30*
45*
Н
Н-Н
М1:1
ф16*
ф30*
П-П
М1:2
20
40*
75*
55*
ф16*
30*
ф30*
ф65*
М-М
М1:1
ф16*
ф30*
ф14*
XIII
М1:1
45°
25*
R10*
9746/7
ТП 409-14-55.87
ВАМ-01-00-00-00СБ
Гидрофильтр.
Сборочный чертеж
Изм. Лист N докум. Подп. Дата
Разраб. Крамаровский
Провер. Пуцман
Рук. пр. Огиенко
Н. контр. Ройхман
Гл. констр. Ройхман
Лит. И
Масса —
Масштаб —
Лист 7
Листов 7
Минпромстрой СССР
ПРОЕКТНЫЙ ИНСТИТУТ №3
г. Одесса

Формат	Зона	Поз.	Обозначение	Наименование		Примечание
				Документация		
			ВАМ-01-00-00-00СБ	Сборочный чертеж		
				Сборочные единицы		
А4		1	ВАМ-01-01-00-00	Каркас	1	
А4		2	ВАМ-01-02-00-00	Лоток	1	
А4		3	ВАМ-01-03-00-00	Отражатель	1	
А4		4	ВАМ-01-04-00-00	Отражатель	1	
А4		5	ВАМ-01-05-00-00	Отражатель	1	
А4		6	ВАМ-01-06-00-00	Отражатель	1	
А4		7	ВАМ-01-07-00-00	Отражатель	2	
А4		8	ВАМ-01-08-00-00	Отражатель	1	
А4		9	ВАМ-01-09-00-00	Отражатель	2	
А4		10	ВАМ-01-10-00-00	Отражатель	2	
А4		11	ВАМ-01-11-00-00	Отражатель	2	
А4		12	ВАМ-01-12-00-00	Люк	3	
А4		13	ВАМ-01-13-00-00	Люк	3	
А4		14	ВАМ-01-14-00-00	Отражатель	1	
А4		15	ВАМ-01-15-00-00	Отражатель	2	
А4		16	ВАМ-01-16-00-00	Отражатель	1	
А4		17	ВАМ-01-17-00-00	Отражатель	1	
А4		18	ВАМ-01-18-00-00	Отражатель	1	
А4		19	ВАМ-01-19-00-00	Труба	2	
А4		20	ВАМ-01-20-00-00	Лоток	1	
А4		21	Вам-01-21-00-00	Рама	1	
А4		22	Вам-01-22-00-00	Труба	1	

ВАМ-01-00-00-00

Изм.	Лист	№ докум.	Подпись	Дата
Разраб.		Кракоровская		
Пров.		Пуцман		
Рук. гр.		Огиенко		
Н. контр.		Гойхман		
Гл. конструктор		Гойхман		

Гидрофильтр.

Лит	Лист	Листов
Н	1	2

Минпромстрой СССР
ПРОЕКТНЫЙ ИНСТИТУТ №3
г. Одесса

Инв. № подл. | Подп. и дата | Взам. инв. № | Инв. № дубл. | Подп. и дата

Формат	Зона	Поз.	Обозначение	Наименование		Примечание
А4		23	ВАМ-01-23-00-00	Труба	1	32
				Детали		
А3		24	ВАМ-01-00-00-01	Лист	1	
А3		25	ВАМ-01-00-00-02	Лист	1	
А4		26	ВАМ-01-00-00-03	Полец	6	
А4		27	ВАМ-01-00-00-04	Ось	12	
А4		28	ВАМ-01-00-00-05	Заглушка	2	
А3		29	ВАМ-01-00-00-06	Лист	3	
А4		30	ВАМ-01-00-00-07	Прокладка	1	
А4		31	ВАМ-01-00-00-08	Прокладка	1	
				Стандартные изделия		
				Болты Гост 7798-70*		
		33		М8×20	30	0.014кг
		34		М16×50	32	0.11кг
		35		Винт М5×10		
				ГОСТ 17473-80*	33	0.002к
		36		Гайка М 16		
				Гост 5915-70*	32	0.036кг
				Шайбы Гост 11371-78		
		37		Шайба 5	33	0.0008кг
		38		Шайба 12	24	0.012кг
		39		Шайба 865Г		
				ГОСТ 6402-70*	30	0.001кг
		40		Шплинт 1.6×18		
				Гост 397-79*	24	0.002кг

ВАМ-01-00-00-00

Изм. | Лист | № докум. | Подпись | Дата

Лист 2

Формат	Зона	Поз.	Обозначение	Наименование		Примечание
				Документация		
			ВАМ-01-01-00-00СБ	Сборочный чертеж		
				Сборочные единицы		
А4		1	ВАМ-01-01-01-00	Панель	1	
А4		2	ВАМ-01-01-02-00	Панель	3	
А4		3	ВАМ-01-01-03-00	Панель	1	
А4		4	ВАМ-01-01-04-00	Панель	2	
А4		5	ВАМ-01-01-05-00	Панель	3	
А4		6	ВАМ-01-01-06-00	Панель	3	
				Детали		
А4		8	ВАМ-01-01-00-01	Накладка	6	
А4		9	ВАМ-01-01-00-02	Лист	3	
				Стандартные изделия		
		14		Болт М8×20	116	0.014кг
				Гост 7798-70*		
		15		Гайка М8	116	0.006кг
				Гост 5915-70*		
		16		Шайба 8	116	0.002кг
				Гост 11371-78		

ВАМ-01-01-00-00

Изм.	Лист	№ докум.	Подп.	Дата
Разраб.		Кракоровская		
Пров.		Пуцман		
Рук. гр.		Огиенко		
Н. контр.		Гойхман		
Гл. конструктор		Гойхман		

Каркас.

Лит	Лист	Листов
Н	1	2

Минпромстрой СССР
ПРОЕКТНЫЙ ИНСТИТУТ №3
г. Одесса.

9746/7

Инв. № подл. | Подп. и дата | Взам. инв. № | Инв. № дубл. | Подп. и дата

Формат	Зона	Поз.	Обозначение	Наименование		Примечание
				Материалы.		
				Пластина I		
				Лист ТМКЩ-С-5		
				Гост 7338-77*	2,5м²	18,8кг

9746/7

ТП 409-14-55.87

ВАМ-01-01-00-00

Изм. | Лист | № докум. | Подпись | Дата

Лист 2

ВАМ-01-01-00-00СБ

Д-Д лист 2
М1:10

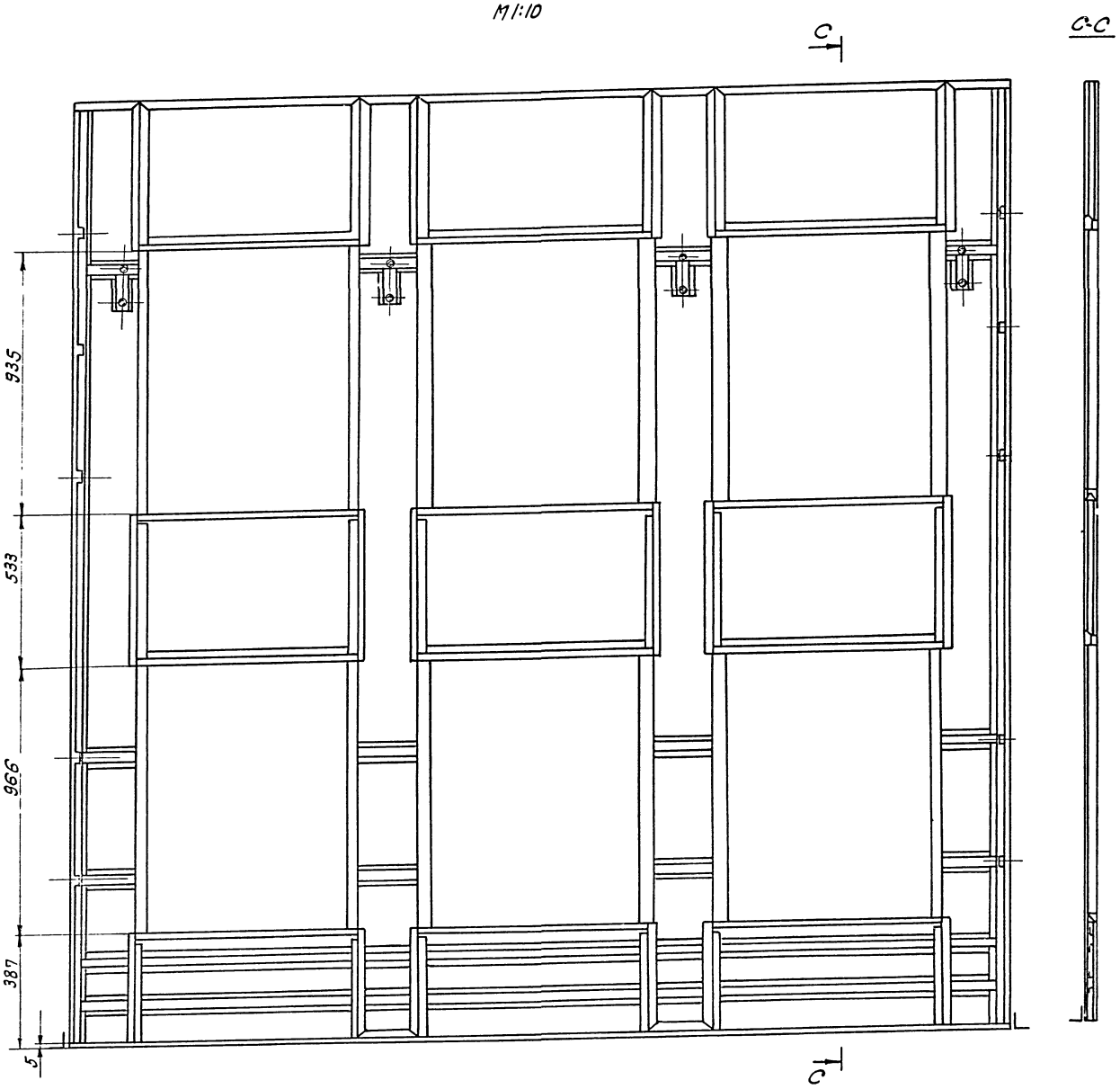

9746/7

					ВАМ-01-01-00-00СБ; ТП 409-14-55.87			
Изм.	Лист	№ докум.	Подп.	Дата	Каркас Сборочный чертеж	Лит.	Масса	Масш. т.
Разраб.		Кожаровская				И	—	—
Провер.		Пуцман				Лист 6	Листов 6	
Рук. гр.		Огиенко				Минпромстрой СССР ПРОЕКТНЫЙ ИНСТИТУТ №3 г. Одесса		
Н. контр.		Гойхман						
Гл. констр.		Гойхман						

Инв. № подл. | Подп. и дата | Взам. инв. № | Инв. № дубл. | Подп. и дата

9746/7

ВАМ-01-01-00-00СБ

Г-Г / М 1:10 лист 2

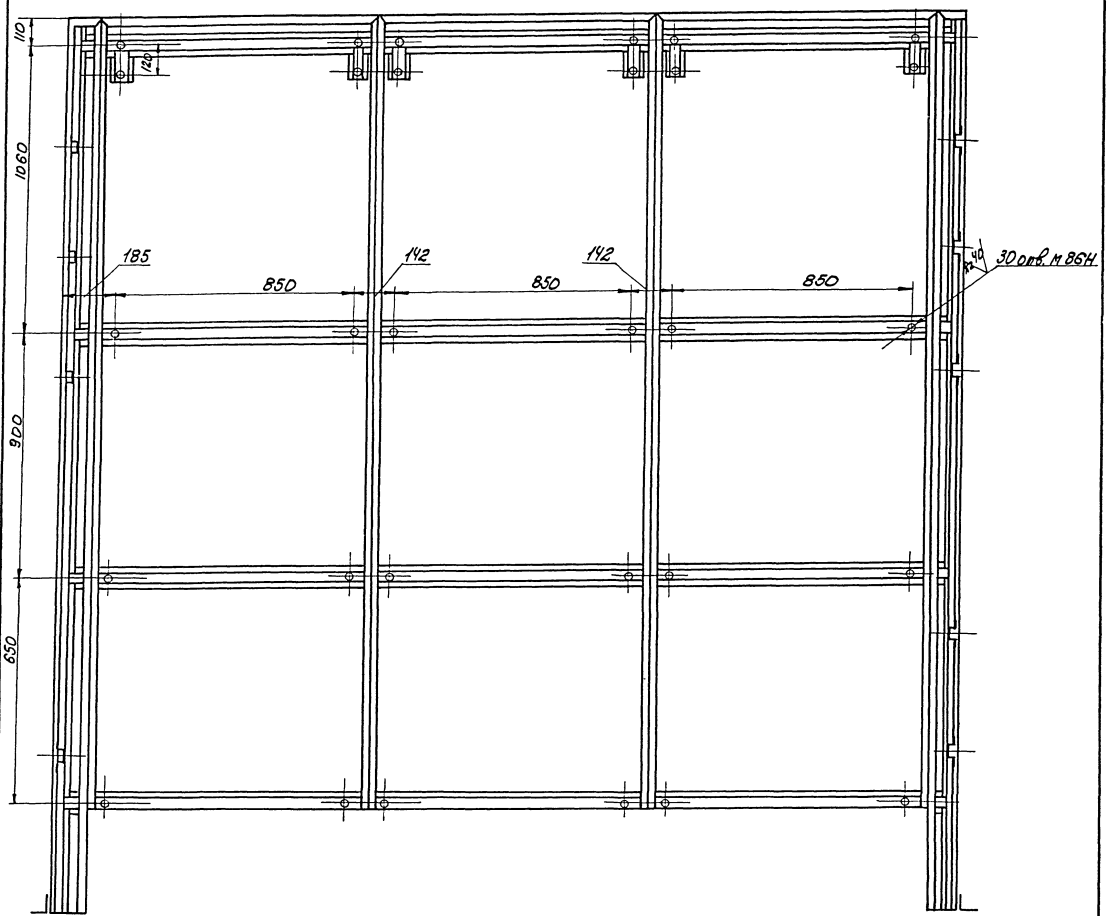

9746/7

					ВАМ-01-01-00-00СБ; тп 409-14-55.87			
Изм.	Лист	N докум.	Подп.	Дата	Каркас Сборочный чертеж	Лит.	Масса	Масшт.
Разраб.		Кракаровская				И	–	–
Провер.		Пчиман				Лист 5	Листов 6	
Рук. гр.		Огиенко				Минпромстрой СССР ПРОЕКТНЫЙ ИНСТИТУТ №3 г. Одесса		
Н. контр.		Гойхман						
Гл. контр.		Гойхман						

Инв. № подл.	Подп. и дата	Взам. инв. №	Инв. № дубл.	Подп. и дата

9746/7

ВАМ-01-01-00-00С5

А-А лист 1
М1:10

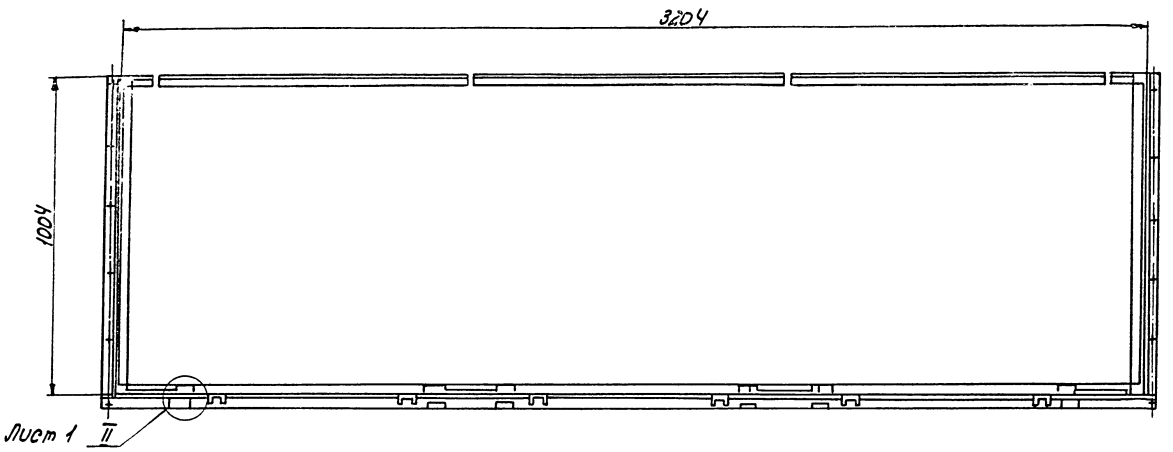

В-В лист 3
М1:10

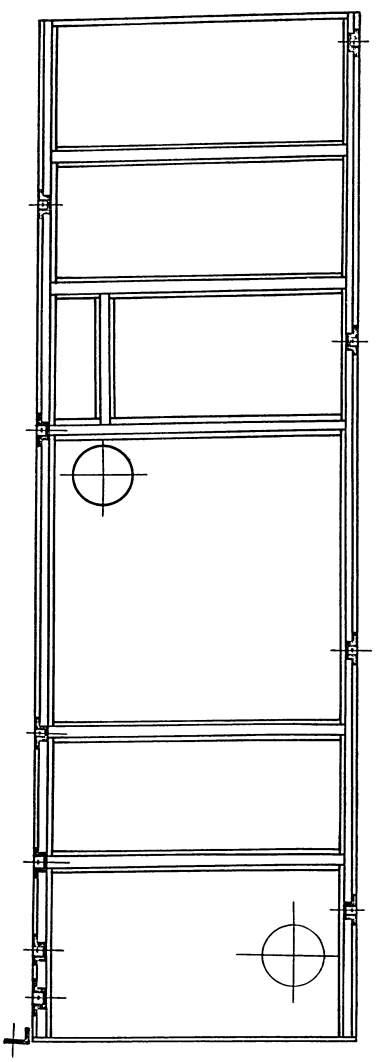

IV лист 3
М1:2

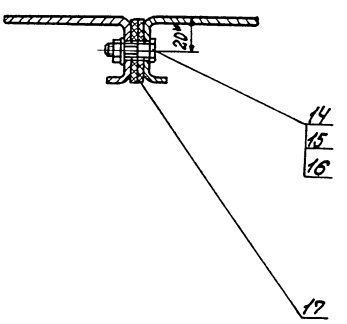

9746/7

					ВАМ-01-01-00-00С5; ТП 409-14-55.87			
Изм.	Лист	N докум.	Подп.	Дата	Каркас Сборочный чертеж	Лит.	Масса	Масшт.
Разраб.		Крамаровская				И	—	—
Провер.		Пуцман				Лист 4	Листов 6	
Рук. гр.		Огиенко				Минпромстрой СССР ПРОЕКТНЫЙ ИНСТИТУТ №3 г. Одесса		
Н. контр.		Гойхман						
Гл. контр.		Гойхман						

Инв. N подл. | Подп. и дата | Взам. инв. N | Инв. N дубл. | Подп. и дата

9746/7

ВАМ-01-01-00-00СБ

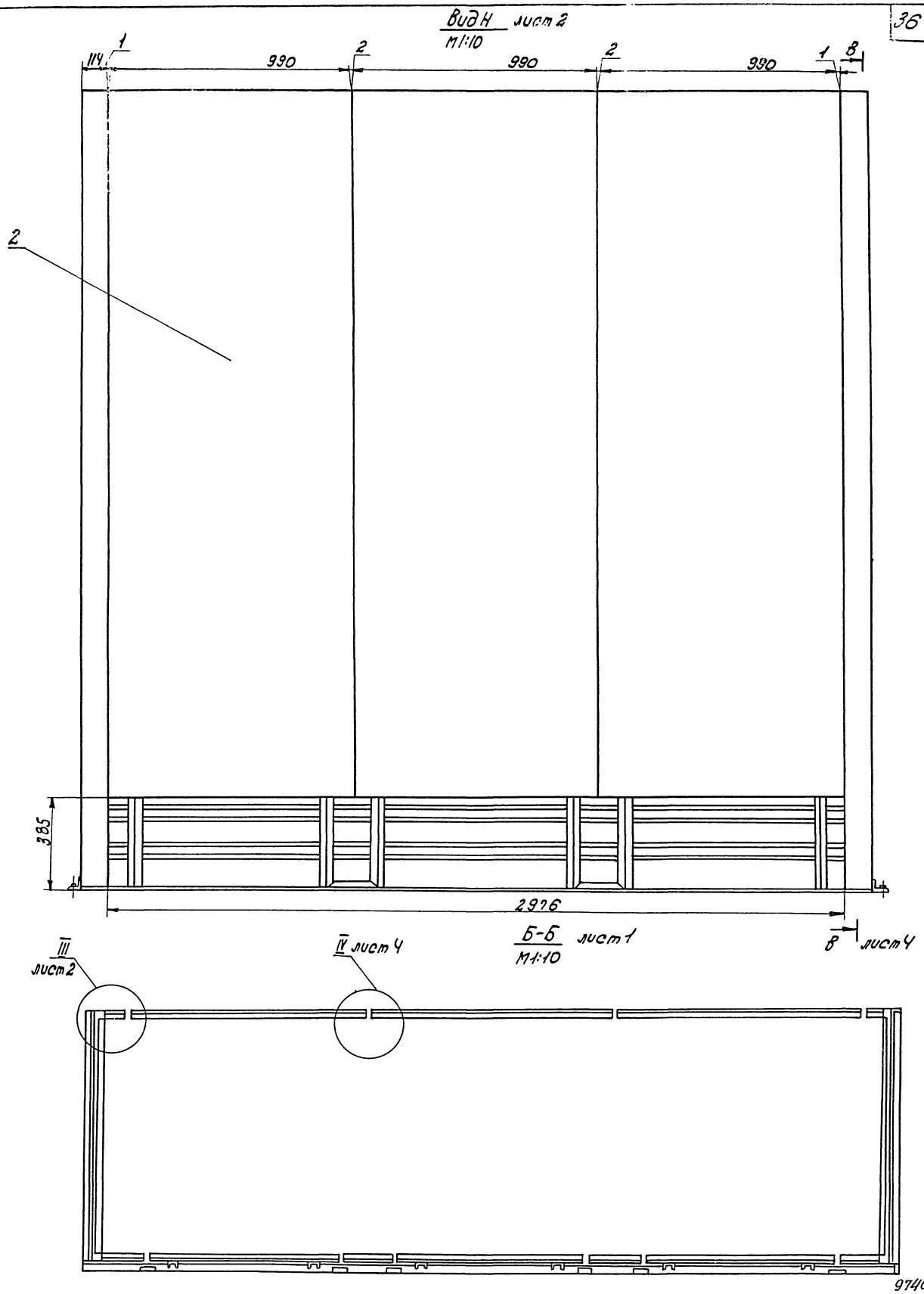

9746/7

					ВАМ-01-01-00-00СБ; тп 409-14-55.87			
Изм.	Лист	N докум.	Подп.	Дата	Каркас. Сборочный чертеж	Лит.	Масса	Масшт.
Разраб.		Крамаровская				И	—	—
Провер.		Пуцман				Лист 3	Листов 6	
Рук. гр.		Огиенко				Минпромстрой СССР ПРОЕКТНЫЙ ИНСТИТУТ №3 г. Одесса		
Н. контр.		Гойхман						
Гл. конст.		Гойхман						

Инв. N подл. | Подп. и дата | Взам. инв. N | Инв. N дубл. | Подп. и дата

9746/7

Вид К лист 1

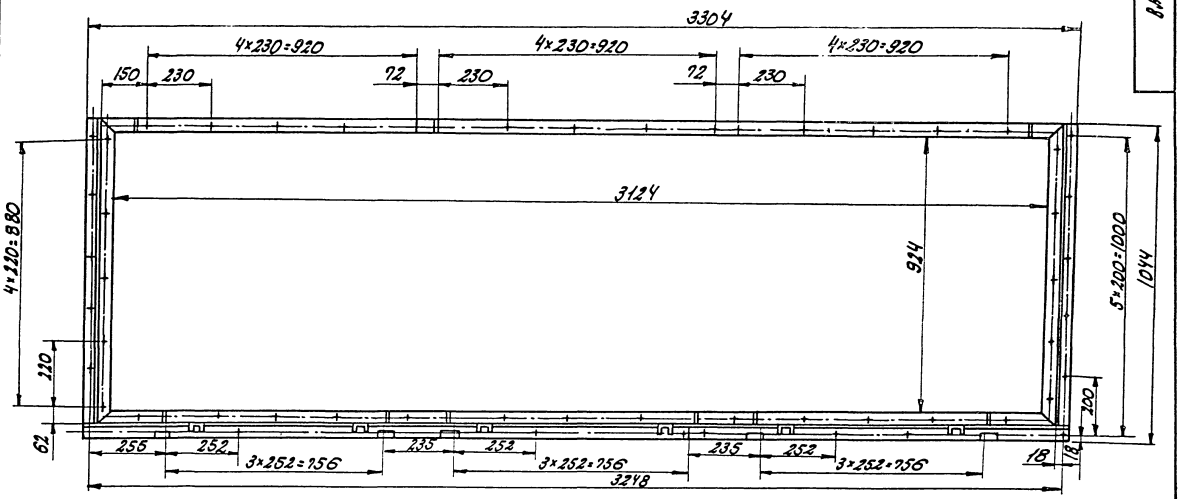

Вид Ж лист 1

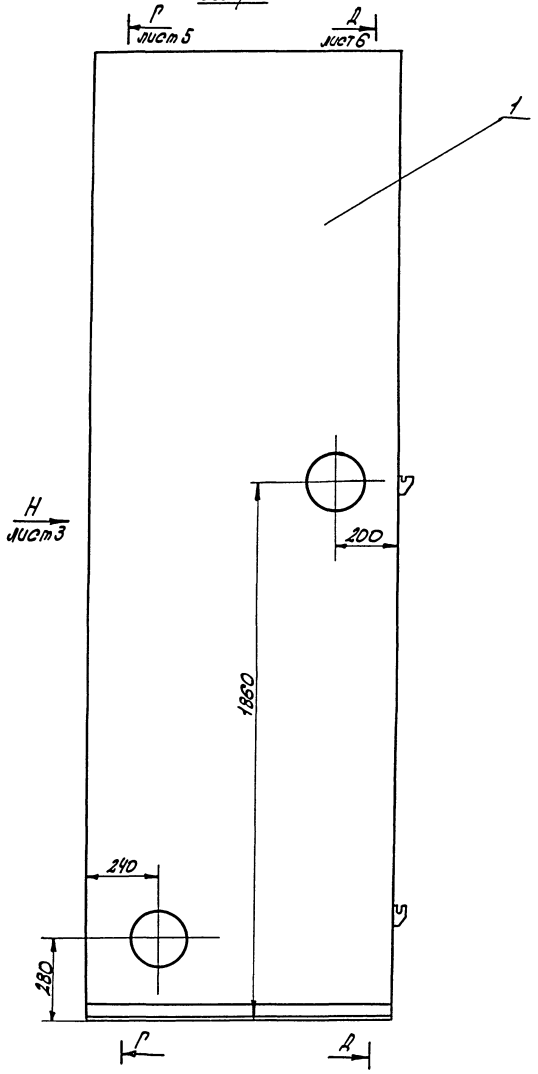

Е-Е лист 1
М1:1

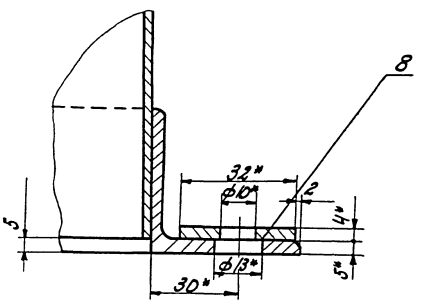

III лист 3
М1:2

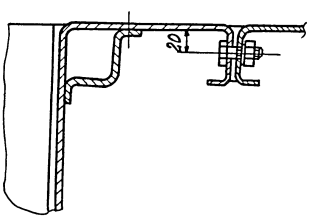

9746/7

					ВАМ-01-01-00-00СБ, тп 409-14-55.87			
Изм.	Лист	№ докум.	Подп.	Дата	Каркас Сборочный чертеж	Лит.	Масса	Масшт.
Разраб.		Крамаровская				И	—	—
Провер.		Пуцман				Лист 2	Листов 6	
Рук. пр.		Огиенко				Минпромстрой СССР ПРОЕКТНЫЙ ИНСТИТУТ №3 г. Одесса		
Н. контр.		Гойхман						
Гл. контр.		Гойхман						

9746/7

ВАМ-01-01-00-00СБ

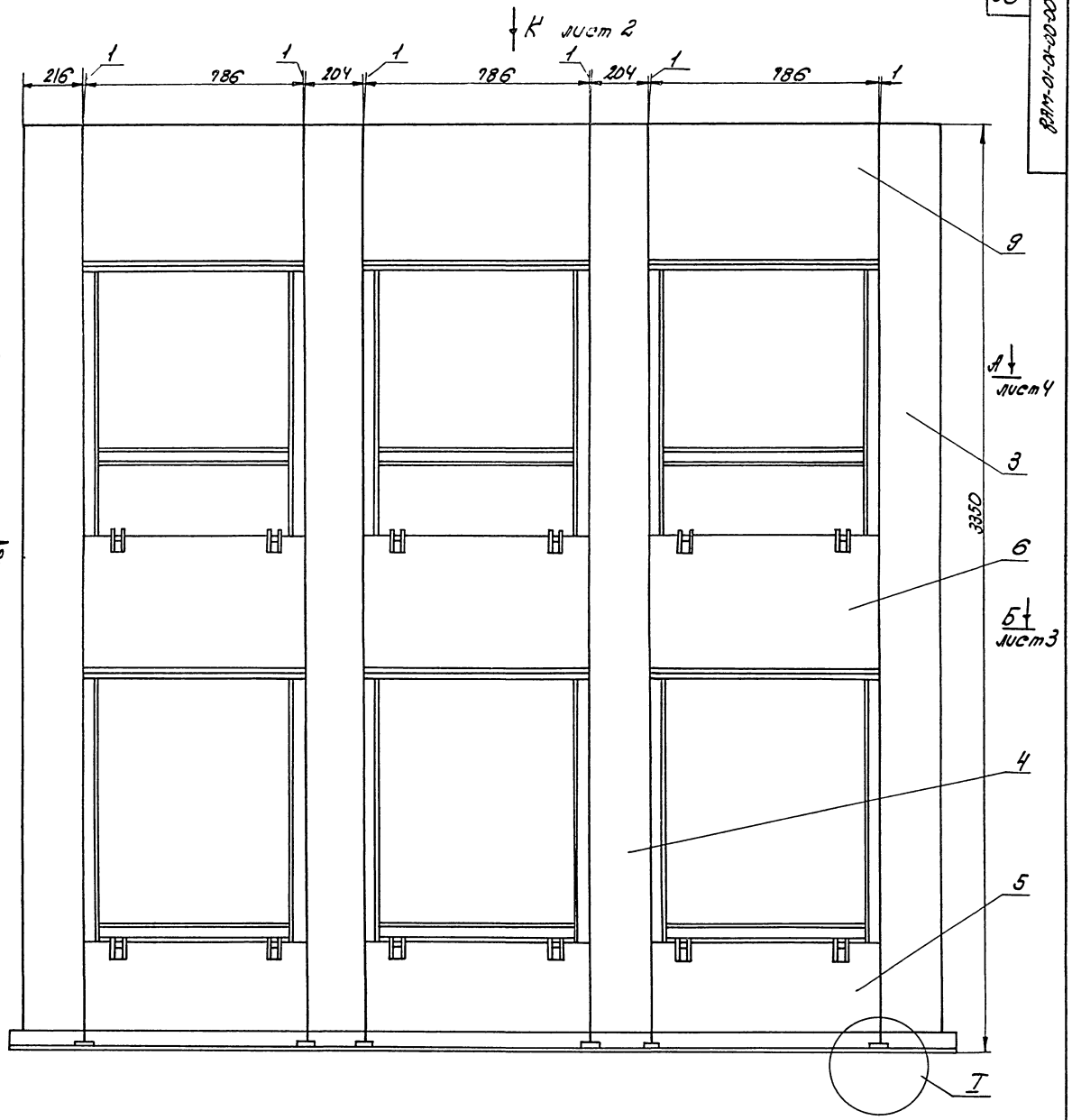

I
М1:1

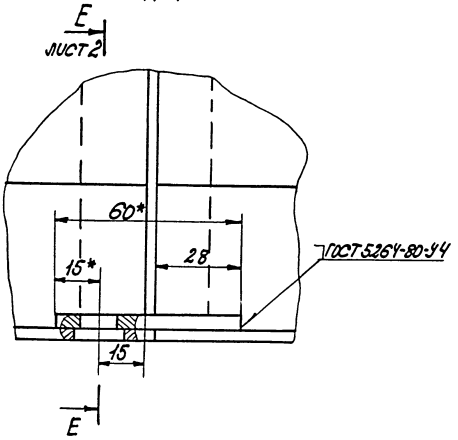

II
М1:2 лист 4

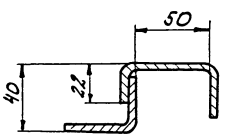

9746/7

					ВАМ-01-01-00-00СБ; ТП 409-14-5587			
Изм	Лист	№ докум.	Подп.	Дата	Каркас Сборочный чертеж	Лит.	Масса	Масшт.
Разраб.		Кравчаровский				И	580	1:10
Провер.		Пуцман				Лист 1	Листов 6	
Рук. гр.		Огиенко				Минпромстрой СССР ПРОЕКТНЫЙ ИНСТИТУТ №3 г. Одесса		
Н. контр.		Гойхман						
Гл. конст.		Гойхман						

9746/7

ВАМ-01-01-01-00СБ

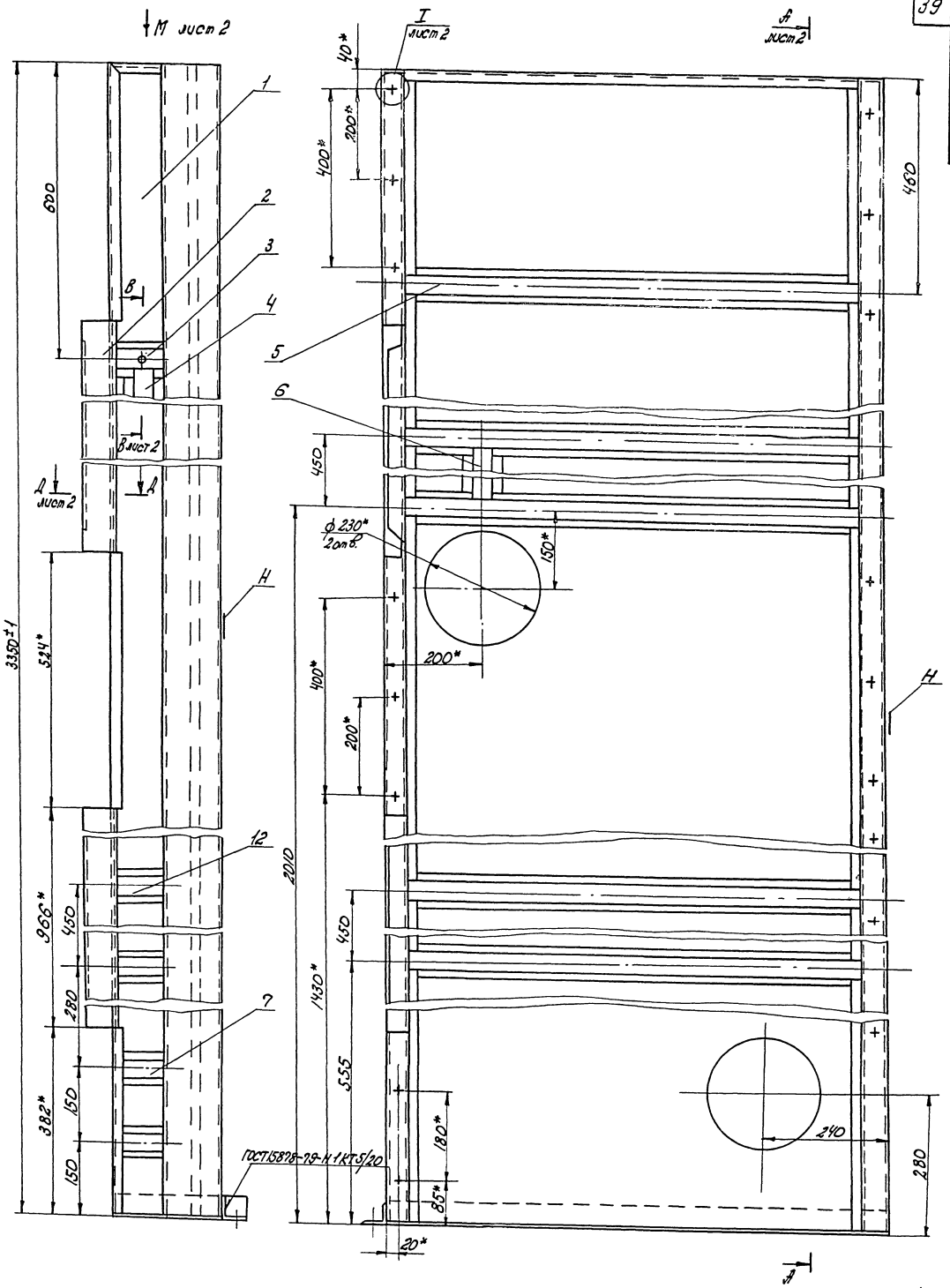

9746/7

					ВАМ-01-01-01-00СБ; ТП 409-14-55.87			
Изм.	Лист	N докум.	Подп.	Дата	Панель Сборочный чертеж	Лит.	Масса	Масшт.
Разраб.		Кратаровская				И	105,8	1:5
Провер.		Пуцман				Лист 1	Листов 2	
Рук. гр.		Огиенко				Минпромстрой СССР ПРОЕКТНЫЙ ИНСТИТУТ №3 г. Одесса		
Н. контр.		Гойхман						
Гл. конст.		Гойхман						

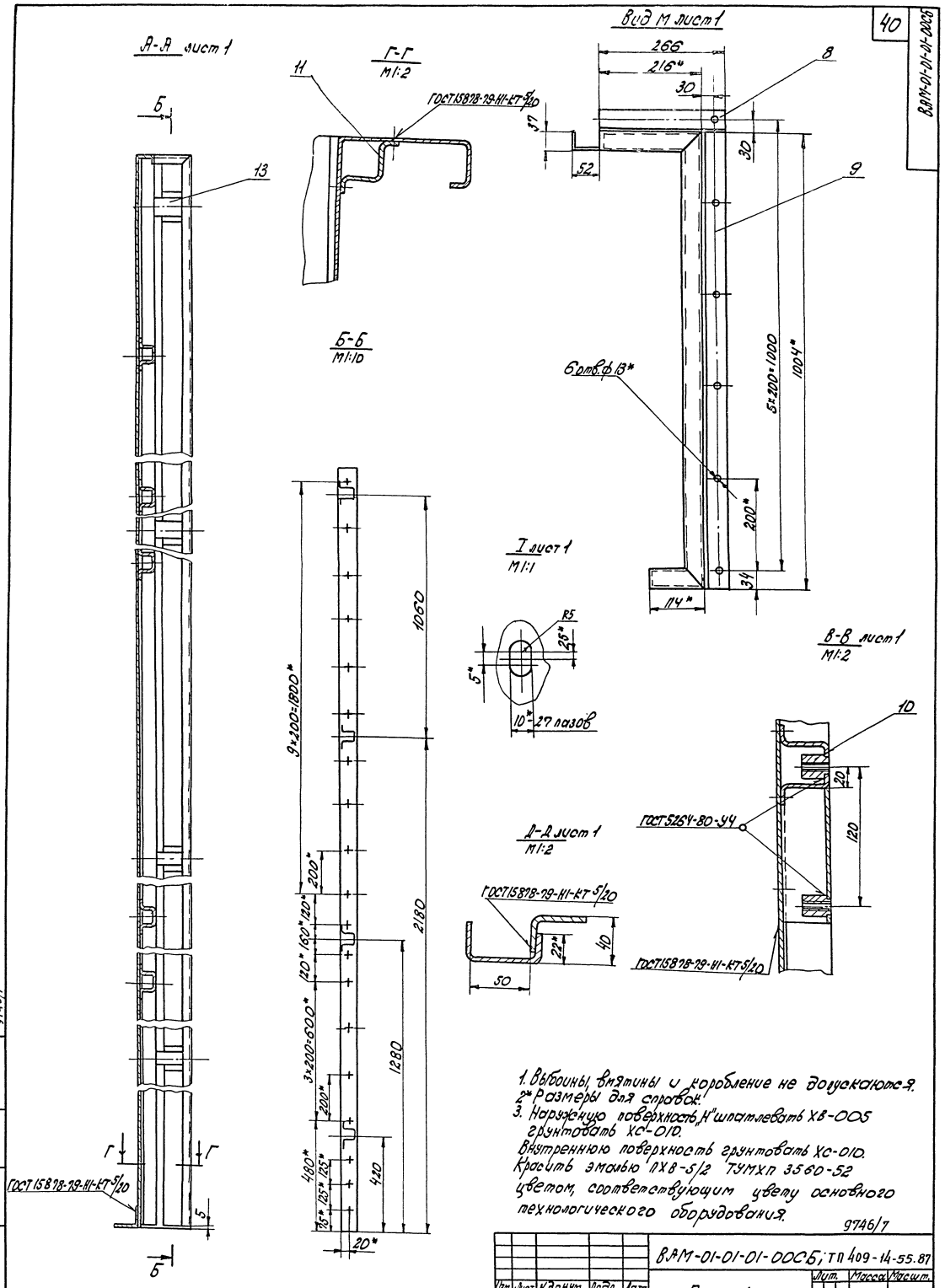

1. Выбоины, вмятины и коробление не допускаются.
2. Размеры для справок.
3. Наружную поверхность „Н" шпатлевать ХВ-005 грунтовать ХС-010.
Внутреннюю поверхность грунтовать ХС-010.
Красить эмалью ПХВ-5/2 ТУМХП 3560-52 цветом, соответствующим цвету основного технологического оборудования.

9746/7

					ВАМ-01-01-01-00СБ; ТП 409-14-55.87			
Изм.	Лист	N докум.	Подп.	Дата	Панель Сборочный чертеж	Лит.	Масса	Масшт.
Разраб.		Крамаровская				И	—	—
Провер.		Пуцман				Лист 2	Листов 2	
Рук. гр.		Огиенко				Минпромстрой СССР ПРОЕКТНЫЙ ИНСТИТУТ N3 г. Одесса		
Н. контр.		Гойхман						
Гл. контр.		Гойхман						

Инв. N подл. | Подп. и дата | Взам. инв. N | Инв. N дубл. | Подп. и дата

9746/7

ВАМ-01-01-01-03

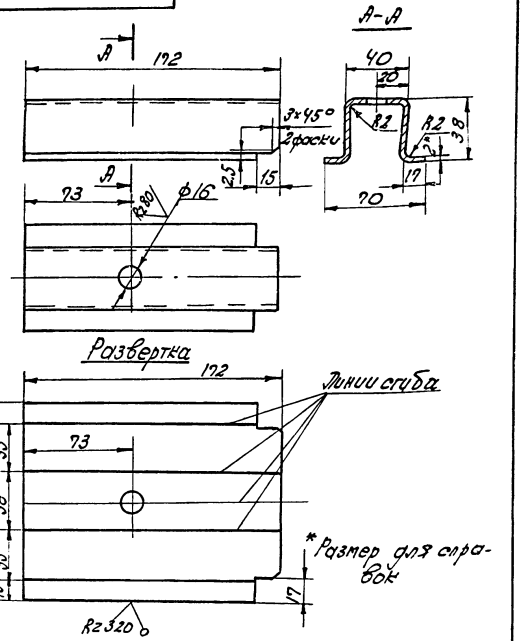

ВАМ-01-01-01-03

Изм.	Лист	N докум.	Подпись	Дата
Разраб.		Стаховская		
Пров.		Лукман		
Нач. гр.		Огиенко		
Н. контр.		Рохман		
Гл. констр.		Рохман		

Ребро

Лит.	Масса	Масшт.
И	0,36	1:2

Лист 2 ГОСТ 19904-74*
Ст.3 ГОСТ 16523-70*

Лист | Листов 1

Минпромстрой СССР
ПРОЕКТНЫЙ ИНСТИТУТ №3
г. Одесса

Формат	Зона	Поз.	Обозначение	Наименование	Кол.	Примечание
						41
				Документация		
А2			ВАМ-01-01-01-00СБ	Сборочный чертеж		
				Детали		
А2		1	ВАМ-01-01-01-01	Лист	1	
А3		2	ВАМ-01-01-01-02	Лист	2	
А4		3	ВАМ-01-01-01-03	Ребро	1	
А4		4	ВАМ-01-01-01-04	Ребро	1	
А3		5	ВАМ-01-01-01-05	Ребро	5	
А4		6	ВАМ-01-01-01-06	Ребро	1	
А4		7	ВАМ-01-01-01-07	Ребро	2	
А4		8	ВАМ-01-01-01-08	Уголок	1	
А4		9	ВАМ-01-01-01-09	Уголок	1	
А4		10	ВАМ-01-01-01-10	Бобышка	2	
А4		11	ВАМ-01-01-01-11	Ребро	2	
А4		12	ВАМ-01-01-01-12	Ребро	2	
А4		13	ВАМ-01-01-01-13	Ребро	4	

Инв. N подл. | Подп. и дата | Взам. инв. N | Инв. N дубл. | Подп. и дата

ВАМ-01-01-01-00

Изм.	Лист	N докум.	Подпись	Дата
Разраб.		Стаховская		
Пров.		Лукман		
Нач. гр.		Огиенко		
Н. контр.		Рохман		
Гл. констр.		Рохман		

Панель

Лит.	Лист	Листов
И		

Минпромстрой СССР
ПРОЕКТНЫЙ ИНСТИТУТ №3
г. Одесса

ВАМ-01-01-01-02

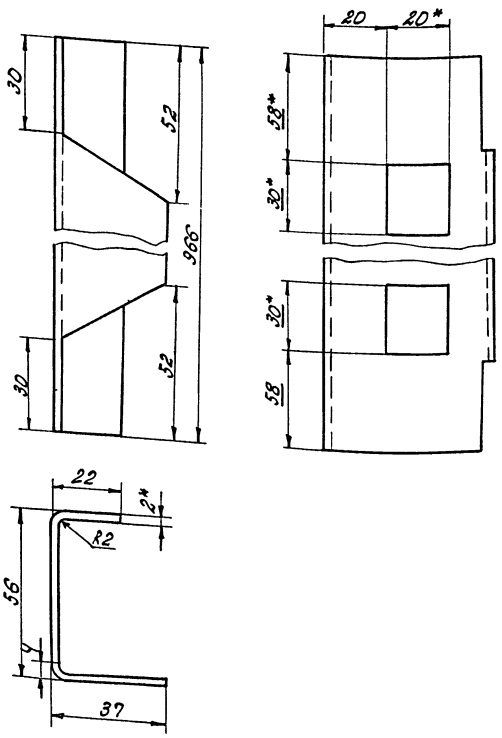

Развертка

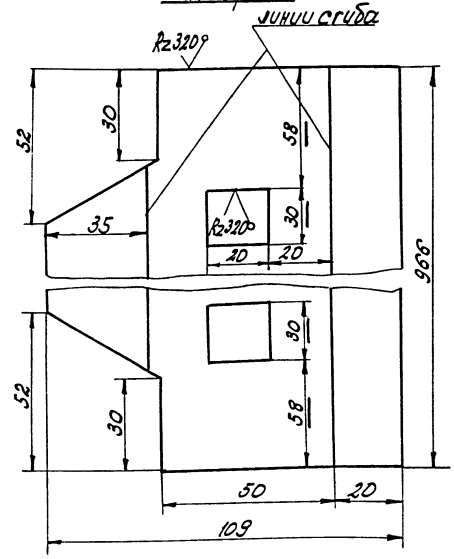

1. Вмятины и коробление не допускаются.
2* Размеры для справок.

9746/7

ВАМ-01-01-01-02; ТП 409-14-55.87

Изм.	Лист	N докум.	Подп.	Дата
Разраб.		Стаховская		
Пров.		Лукман		
Нач. гр.		Огиенко		
Н. контр.		Рохман		
Гл. констр.		Рохман		

Лист

Лит.	Масса	Масшт.
И	1,6	1:1

Лист 2 ГОСТ 19904-74*
Ст.3 ГОСТ 16523-70*

Лист | Листов 1

Минпромстрой СССР
ПРОЕКТНЫЙ ИНСТИТУТ №3
г. Одесса

Инв. N подл. | Подп. и дата | Взам. инв. N | Инв. N дубл. | Подп. и дата

9746/7

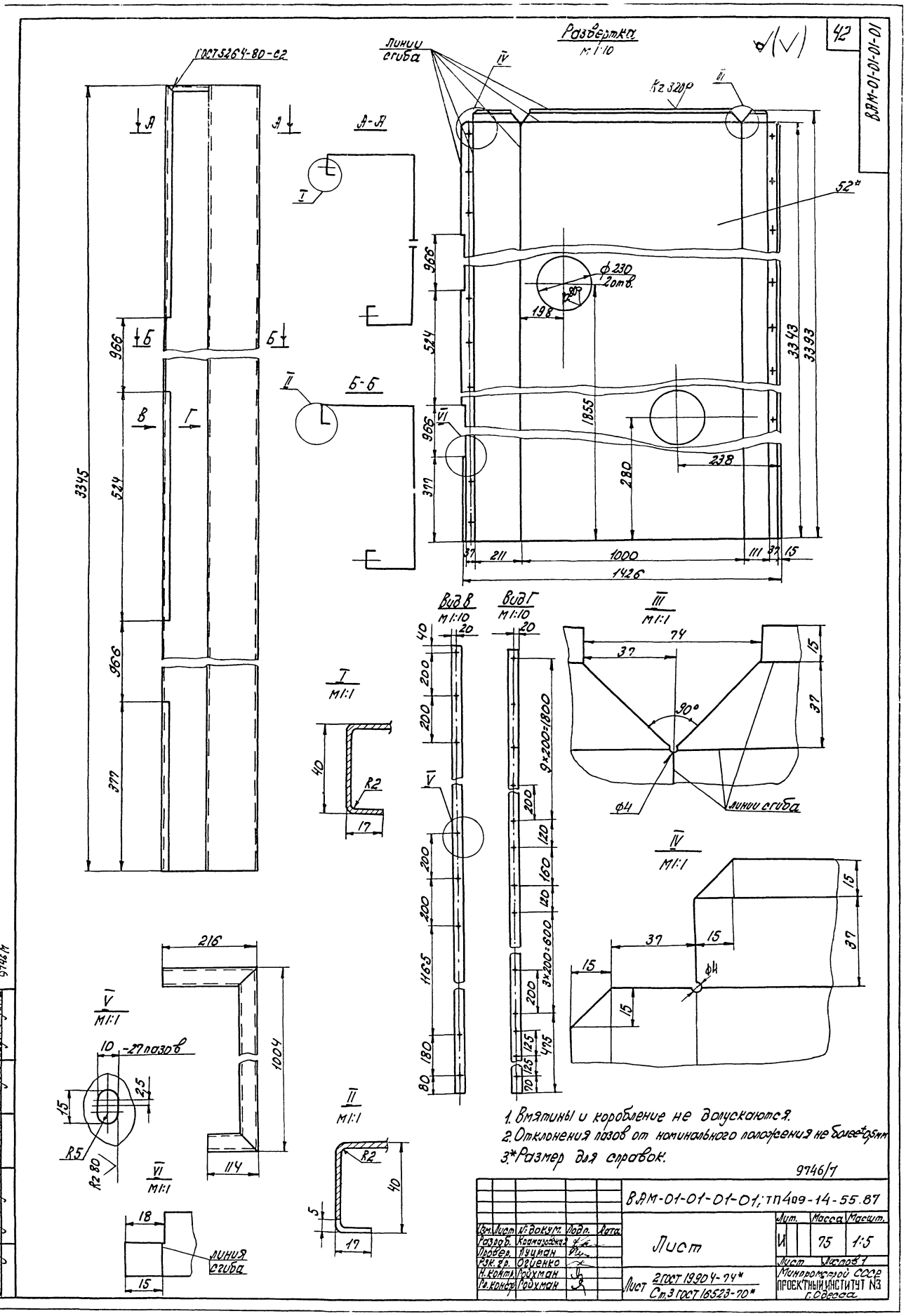
42
ВАМ-01-01-01-01
Развертка
М1:10
Линии сгиба
ГОСТ 5264-80-С2
А-А
Б-Б
Кг 320Р
52*
ф230
2отв.
198
1855
280
238
3343
3393
3345
966
524
377
37
211
1000
111
15
1426
Вид В
М1:10
Вид Г
М1:10
9×200=1800
3×200=600
1165
180
80
120
160
475
70
125
III
М1:1
74
90°
ф4
линии сгиба
IV
М1:1
V
М1:1
216
1004
114
10
-27 пазов
2,5
R5
R2 80
VI
М1:1
18
линия сгиба
II
М1:1
R2
40
5
17
I
М1:1
R2
17
1. Вмятины и коробление не допускаются.
2. Отклонения пазов от номинального положения не более ±0,5мм
3.* Размер для справок.
9746/1
ВАМ-01-01-01-01; ТП409-14-55.87
Изм. Лист № докум. Подп. Дата
Разраб. Кравчинская
Провер. Луцман
Рук. гр. Огиенко
Н. контр. Гойхман
Гл. контр. Гойхман
Лист
Лит. Масса Масшт.
И 75 1:5
Лист Листов 1
Лист 2 ГОСТ 19904-74*
Ст.3 ГОСТ 16523-70*
Минпромстрой СССР
ПРОЕКТНЫЙ ИНСТИТУТ №3
г. Одесса
Инв. № подл. | Подп. и дата | Взам. инв. № | Инв. № дубл. | Подп. и дата
9746/1

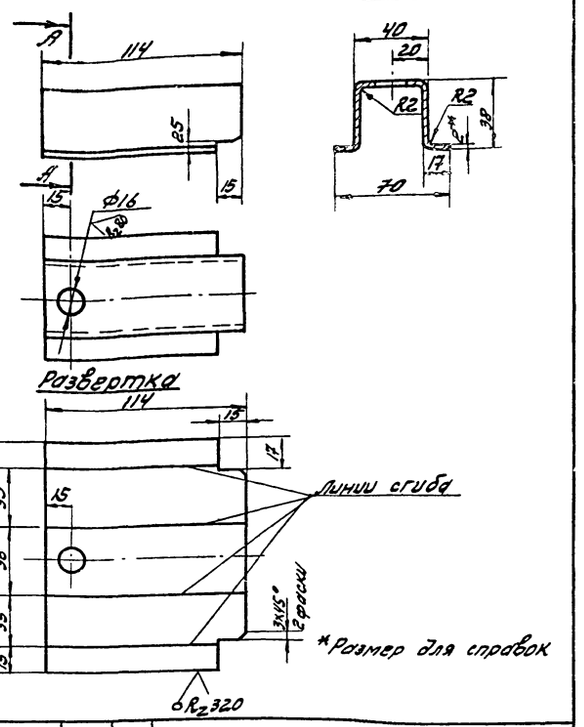

Изм.	Лист	№ докум.	Подп.	Дата
Разработ.		Крамаровская		
Провер.		Пуцман		
Рук. гр.		Огиенко		
Н. контр.		Гойхман		
Гл. констр.		Гойхман		

ВАМ-01-01-01-04

Ребро

Лит.	Масса	Масштаб
И	0,24	1:2

Лист | Листов 1

Лист 2 ГОСТ 19904-74* Ст3 ГОСТ 16523-70*

Минпромстройссср Проектный институт №3 г. Одесса

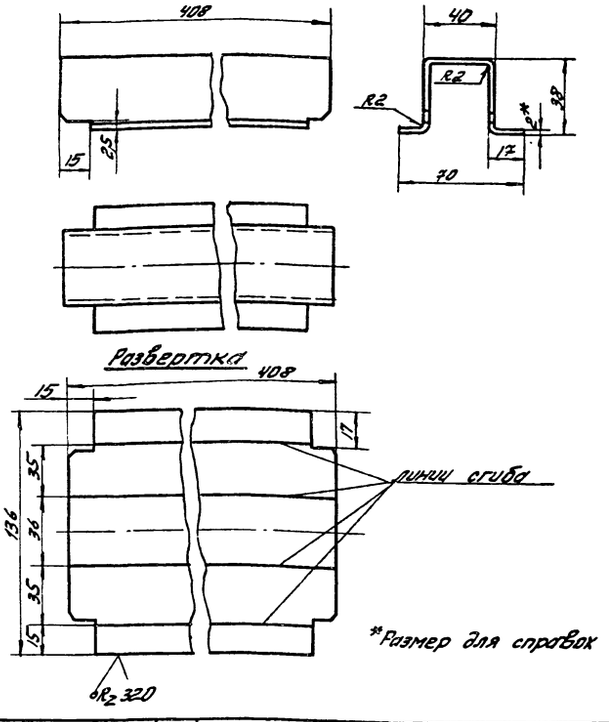

Изм.	Лист	№ докум.	Подп.	Дата
Разработ.		Крамаровская		
Провер.		Пуцман		
Рук. гр.		Огиенко		
Н. контр.		Гойхман		
Гл. констр.		Гойхман		

ВАМ-01-01-01-06

Ребро

Лит.	Масса	Масштаб
И	0,86	1:2

Лист | Листов 1

Лист 2 ГОСТ 19904-74* Ст3 ГОСТ 16523-70*

Минпромстройссср Проектный институт №3 г. Одесса

Инв. № подл. | Подп. и дата | Взам. инв. № | Инв. № дубл. | Подп. и дата

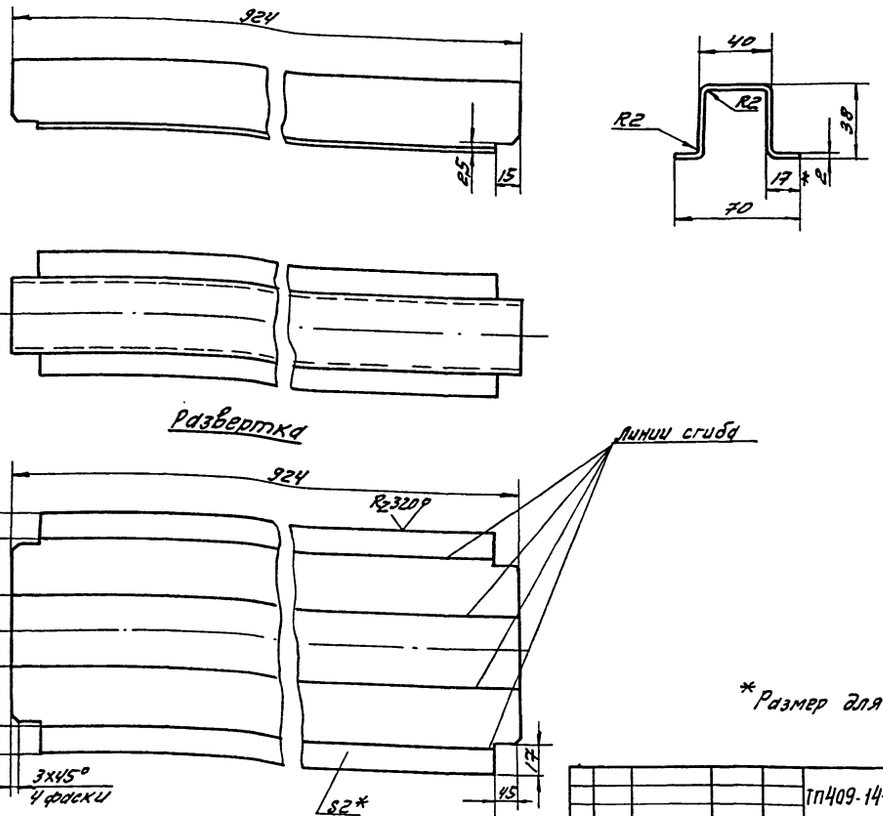

9746/7

ТП 409-14-55.87; ВАМ-01-01-01-05

Изм.	Лист	№ докум.	Подп.	Дата
Разработ.		Крамаровская		
Провер.		Пуцман		
Рук. гр.		Огиенко		
Н. контр.		Гойхман		
Гл. констр.		Гойхман		

Лист

Лит.	Масса	Масштаб
И	1,96	1:2

Лист | Листов 1

Лист 2 ГОСТ 19904-74* Ст3 ГОСТ 16523-70*

Минпромстройссср Проектный институт №3 г. Одесса

Инв. № подл. | Подп. и дата | Взам. инв. № | Инв. № дубл. | Подп. и дата

Добрать

ВАМ-01-01-01-07

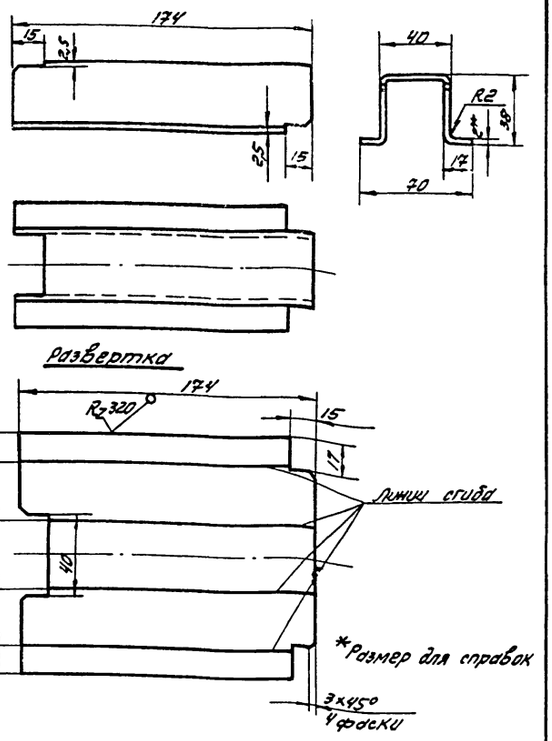

Изм.	Лист.	№ докум.	Подпись	Дата
Разработ.		Крамаровская		
Проверил		Пуцман		
Рук. гр.		Огиенко		
Н. контр.		Гойхман		
Гл. констр.		Гойхман		

Ребро

Лит. И | Масса 0,36 | Масштаб 1:2

Лист | Листов 1

Лист 2 ГОСТ 19904-74* Ст5 ГОСТ 16523-70*

Минпромстрой СССР ПРОЕКТНЫЙ ИНСТИТУТ № 3 г. Одесса

Инв. № подл. | Подп. и дата | Взам. инв. № | Инв. № дубл. | Подп. и дата

ВАМ-01-01-01-08

44

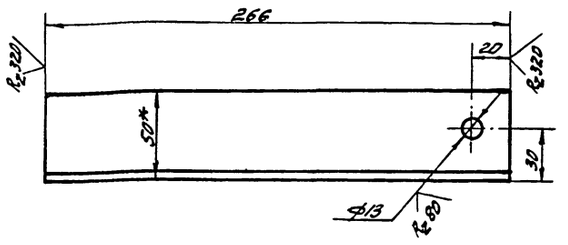

*Размер для справок

Изм.	Лист.	№ докум.	Подпись	Дата
Разработ.		Крамаровская		
Провер.		Пуцман		
Рук. гр.		Огиенко		
Н. контр.		Гойхман		
Гл. конст.		Гойхман		

Уголок

Лит. И | Масса 0,8 | Масштаб 1:2

Лист | Листов 1

Уголок 50×50×5 ГОСТ 8509-72* / Ст3 ГОСТ 535-79

Минпромстрой СССР ПРОЕКТНЫЙ ИНСТИТУТ № 3 г. Одесса

Инв. № подл. | Подп. и дата | Взам. инв. № | Инв. № дубл. | Подп. и дата

ВАМ-01-01-01-09

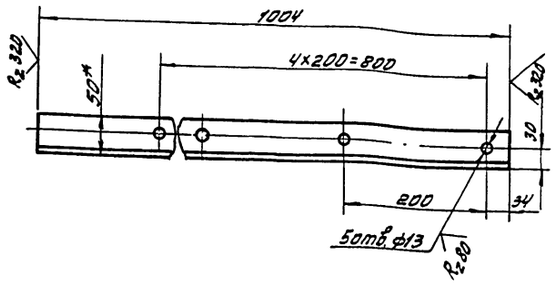

*Размер для справок

Изм.	Лист.	№ докум.	Подп.	Дата
Разработ.		Крамаровская		
Провер.		Пуцман		
Рук. гр.		Огиенко		
Н. контр.		Гойхман		
Гл. конст.		Гойхман		

Уголок

Лит. И | Масса 3 | Масштаб 1:5

Лист | Листов 1

Уголок 50×50×4 ГОСТ 8509-72* / Ст3 ГОСТ 535-79

Минпромстрой СССР ПРОЕКТНЫЙ ИНСТИТУТ № 3 г. Одесса

Инв. № подл. | Подп. и дата | Взам. инв. № | Инв. № дубл. | Подп. и дата

ВАМ-01-01-01-10

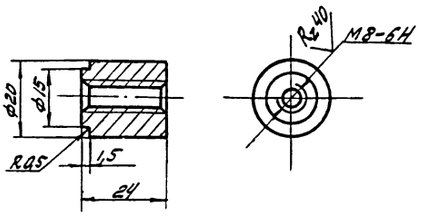

Острые кромки притупить

9746/7

Изм.	Лист.	№ докум.	Подп.	Дата
Разработ.		Крамаровская		
Провер.		Пуцман		
Рук. гр.		Огиенко		
Н. контр.		Гойхман		
Гл. конст.		Гойхман		

ТП 409-14-55.87 / ВАМ-01-01-01-10

Бобышка

Лит. И | Масса 0,05 | Масштаб 1:1

Лист | Листов 1

Сталь 35 ГОСТ 1050-74*

Минпромстрой СССР ПРОЕКТНЫЙ ИНСТИТУТ № 3 г. Одесса

Инв. № подл. | Подп. и дата | Взам. инв. № | Инв. № дубл. | Подп. и дата

Альбом 1

Альбом 1 ВАМ-01-01-01-07 ... ВАМ-01-01-01-10

Альбом 1 ВАМ-01-01-01-07 ... ВАМ-01-01-01-10

Добавлен

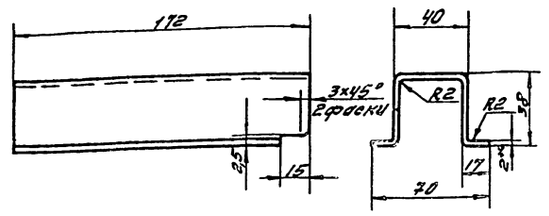

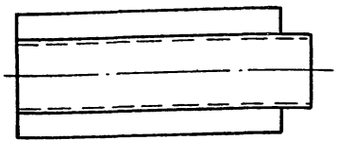

Развертка

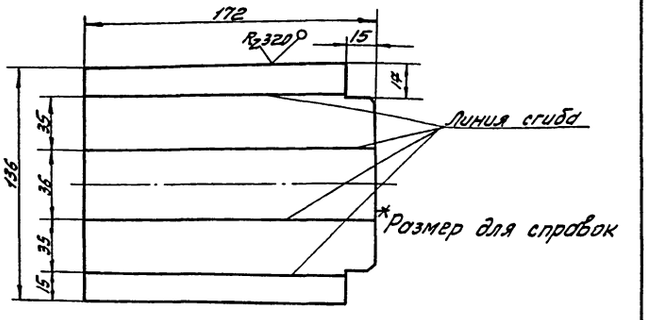

ВАМ-01-01-01-12

Изм.	Лист.	№ докум.	Подпись	Дата
Разработ.	Крамаровская			
Провер.	Пучкман			
Рук. гр.	Огиенко			
Н. контр.	Гойхман			
Гл. констр.	Гойхман			

Ребро

Лит.	Масса	Масштаб
И	0,36	1:2

Лист 2 ГОСТ 19904-74*
Ст3 ГОСТ 16523-70*

Лист | Листов 1

Минпромстрой СССР
ПРОЕКТНЫЙ ИНСТИТУТ №3
г. Одесса

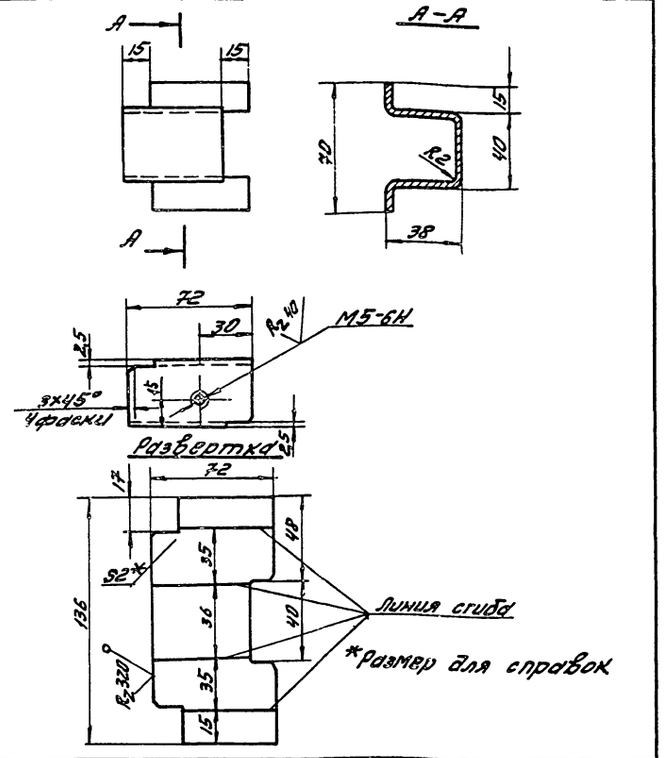

ВАМ-01-01-01-13

Изм.	Лист.	№ докум.	Подп.	Дата
Разработ.	Крамаровская			
Провер.	Пучкман			
Рук. гр.	Огиенко			
Н. контр.	Гойхман			
Рук. гр.	Гойхман			

Ребро

Лит.	Масса	Масштаб
И	0,14	1:2

Лист 2 ГОСТ 19904-74*
Ст3 ГОСТ 16523-70*

Лист | Листов 1

Минпромстрой СССР
ПРОЕКТНЫЙ ИНСТИТУТ №3
г. Одесса

Инв. № подл. | Подп. и дата | Взам. инв. № | Инв. № дубл. | Подп. и дата

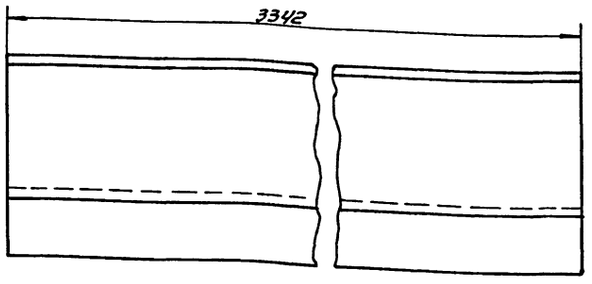

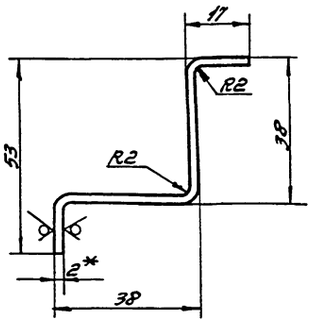

1.* Размер для справок
2. Ширина развертки ≈101мм

9746/7

ТП 409-14-55.87; ВАМ-01-01-01-11

Изм.	Лист.	№ докум.	Подп.	Дата
Разработ.	Крамаровская			
Провер.	Пучкман			
Рук. гр.	Огиенко			
Н. контр.	Гойхман			
Гл. констр.	Гойхман			

Ребро

Лит.	Масса	Масштаб
И	5,2	1:1

Лист 2 ГОСТ 19904-74*
Ст3 ГОСТ 16523-70*

Лист | Листов 1

Минпромстрой СССР
ПРОЕКТНЫЙ ИНСТИТУТ №3
г. Одесса

Копировал

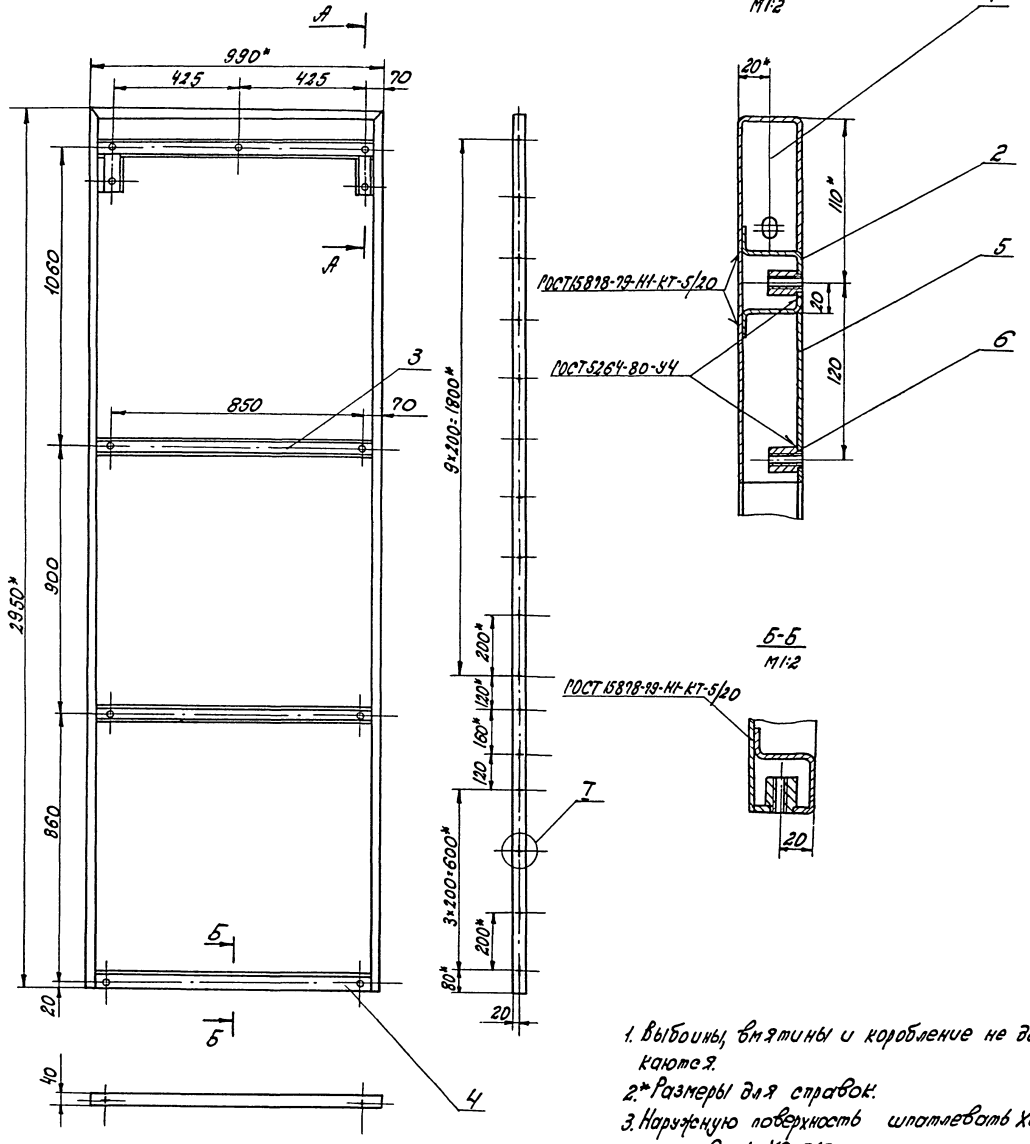

1. Выбоины, вмятины и коробление не допускаются.
2. * Размеры для справок.
3. Наружную поверхность шпатлевать ХВ-005 грунтовать ХС-010.
   Внутреннюю поверхность грунтовать ХС-010.
   Красить эмалью ПХВ-512 ТУМП 3560-52 цветом соответствующего - цвету основного технологического оборудования.

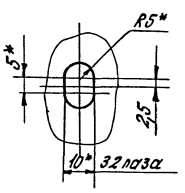

9946/7

						ВЯМ-01-01-02-00СБ; ТП 409-14-55.87		
Изм.	Лист	№ докум.	Подп.	Дата	Панель. Сборочный чертеж	Лит.	Масса	Масшт.
Разраб.		Кратырская				И	62,5	1:10
Проверил		Лушман				Лист	Листов 1	
Рук. гр.		Огиенко				Минмонтажспецстрой СССР ПРОЕКТНЫЙ ИНСТИТУТ №3 г. Одесса		
Н. контр.		Гойхман						
Гл. конст.		Годхман						

Инв. № подл. | Подп. и дата | Взам. инв. №

Формат	Зона	Поз.	Обозначение	Наименование	К-во	Примечание
				Документация		
А2			ВАМ-01-01-02-00СБ	Сборочный чертеж		
				Детали		
А2		1	ВАМ-01-01-02-01	Лист	1	
А3		2	ВАМ-01-01-02-02	Ребро	1	
А3		3	ВАМ-01-01-02-03	Ребро	2	
А3		4	ВАМ-01-01-02-04	Ребро	1	
А4		5	ВАМ-01-01-01-04	Ребро	2	
А4		6	ВАМ-01-01-01-10	Бобышка	16	

Изм.	Лист.	№ докум.	Подп.	Дата
Разраб.		Кремаровская		
Провер.		Пуцман		
Рук. гр.		Огиенко		
Н. контр.		Гройхман		
Гл. конст.		Гройхман		

ВАМ-01-01-02-00

Панель

Лит.	Лист.	Листов
И		1

Минпромстрой СССР ПРОЕКТНЫЙ ИНСТИТУТ №3 г. Одесса

Формат	Зона	Поз.	Обозначение	Наименование	К-во	Примечание
				Документация		47
А2			ВАМ-01-01-03-00СБ	Сборочный чертеж		
				Детали		
А2		1	ВАМ-01-01-03-01	Лист	1	
А4		2	ВАМ-01-01-03-02	Уголок	1	
А4		3	ВАМ-01-01-03-03	Уголок	1	
А4		4	ВАМ-01-01-03-04	Ребро	4	
А4		5	ВАМ-01-01-01-02	Лист	2	
А4		6	ВАМ-01-01-01-03	Ребро	1	
А4		7	ВАМ-01-01-01-04	Ребро	1	
А3		8	ВАМ-01-01-01-05	Ребро	5	
А4		9	ВАМ-01-01-01-12	Ребро	2	
А4		10	ВАМ-01-01-01-07	Ребро	2	
А4		11	ВАМ-01-01-01-10	Бобышка	2	
А4		12	ВАМ-01-01-01-11	Ребро	2	
А4		13	ВАМ-01-01-01-06	Ребро	1	

Инв. № подл. | Подп. и дата | Взам. инв. № | Инв. № дубл. | Подп. и дата

Изм.	Лист.	№ докум.	Подп.	Дата
Разраб.		Кремаровская		
Провер.		Пуцман		
Рук. гр.		Огиенко		
Н. контр.		Гройхман		
Гл. конст.		Гройхман		

ВАМ-01-01-03-00

Панель

Лит.	Лист.	Листов
И		1

Минпромстрой СССР ПРОЕКТНЫЙ ИНСТИТУТ №3 г. Одесса

ВАМ-01-01-02-02

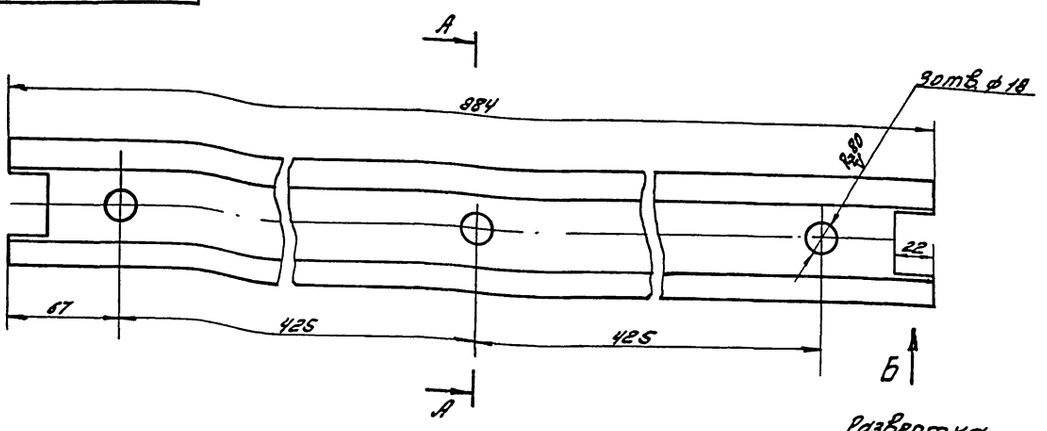

Вид Б

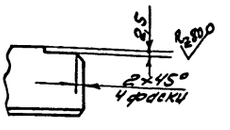

А - А повернуто
М1:1

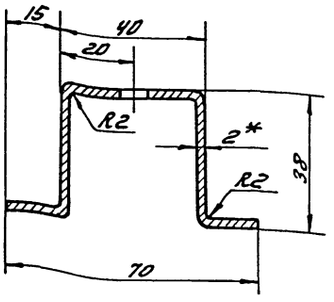

Развертка
М1:5

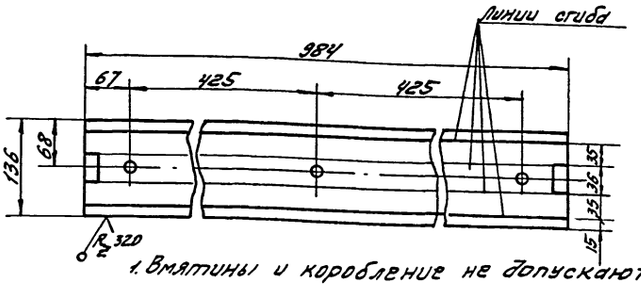

1. Вмятины и коробление не допускаются
2* Размеры для справок.

9746/7

ГП 409-14-55.87
ВАМ-01-01-02-02

Изм.	Лист.	№ докум.	Подп.	Дата
Разраб.		Кремаровская		
Провер.		Пуцман		
Рук. гр.		Огиенко		
Н. контр.		Гройхман		
Гл. конст.		Гройхман		

Ребро

Лит.	Масса	Масштаб
	2,1	1:2

Лист	Листов 1

Минпромстрой СССР ПРОЕКТНЫЙ ИНСТИТУТ №3 г. Одесса

Лист 2 ГОСТ 19904-74* ст. 3 ГОСТ 8523-70*

Копировал

Формат А4

Инв. № подл. | Подп. и дата | Взам. инв. № | Инв. № дубл. | Подп. и дата

ВАМ-01-01-02-01

Развертка

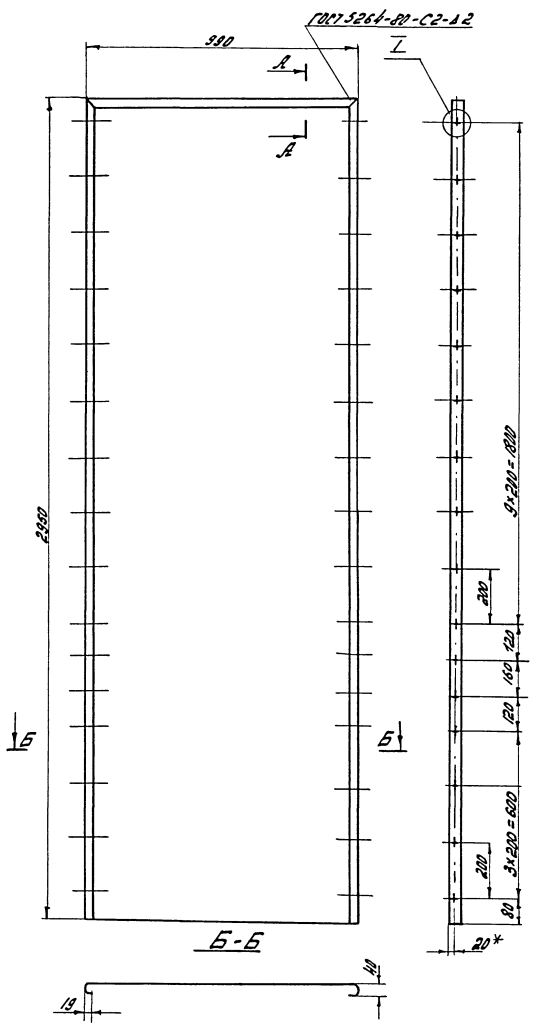

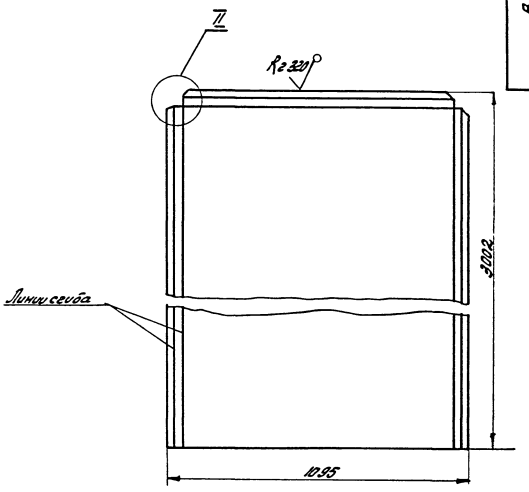

II
М1:2

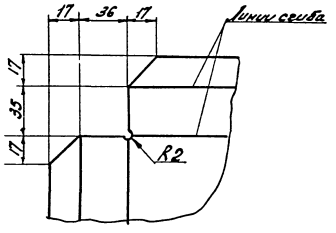

А-А
М1:2

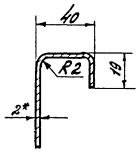

I
М1:1

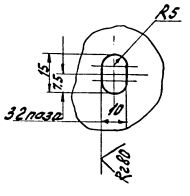

1. Вмятины и коробление не допускаются.
2. Смещение осей отверстий от номинального положения не более 0,5 мм.
3. * Размер для справок.

9746/7

Изм.	Лист	№ докум.	Подп.	Дата	ТП 409-14-55.87 ВАМ-01-01-02-01
Разработ.		Кропаровская			Лист.
Проверил		Пуцман			
Рук. гр.		Огиенко			
Н. контр.		Гойхман			
Гл. конст.		Гойхман			

Лит.	Масса	Масштаб
И	52	1:10

Лист | Листов 1

Минпромстрой СССР
ПРОЕКТНЫЙ ИНСТИТУТ №3
г. Одесса

2 ГОСТ 19904-74*
Лист Ст3 ГОСТ 16523-70*

9746/7

ВАМ-01-01-02-03

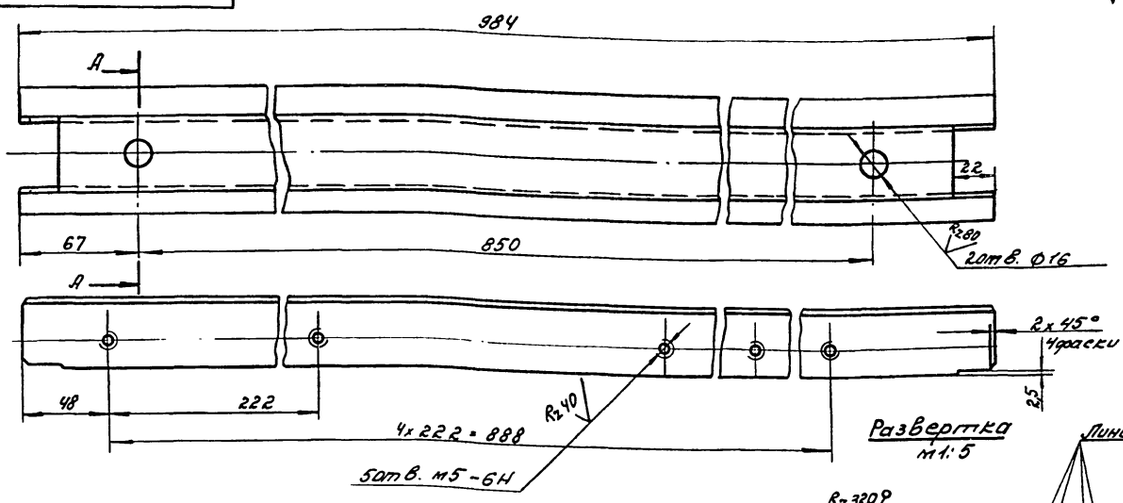

Развертка
м1:5

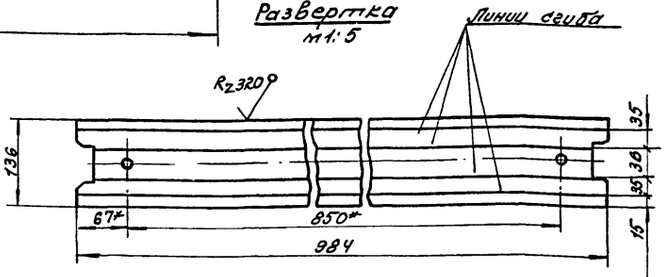

А-А повернуто
м1:1

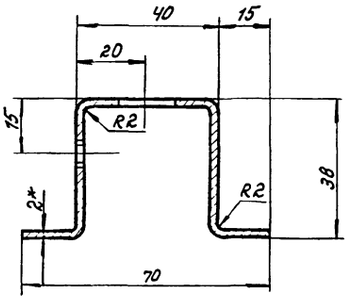

1. Вмятины и коробление не допускаются
2.* Размер для справок.

					ВАМ-01-01-02-03			
Изм.	Лист	№ докум.	Подп.	Дата	Ребро	Лит. И	Масса 2.1	Масшт. 1:2
Разработ.		Крамаровская						
Провер.		Пуцман						
Рук.гр.		Огиенко				Лист	Листов 1	
Н.контр.		Гойхман			Лист 2 ГОСТ 19904-74* Ст 3 ГОСТ 16523-70*	Минпромстрой СССР ПРОЕКТНЫЙ ИНСТИТУТ №3 г.Одесса		
Гл.контр.		Гойхман						

ВАМ-01-01-02-04

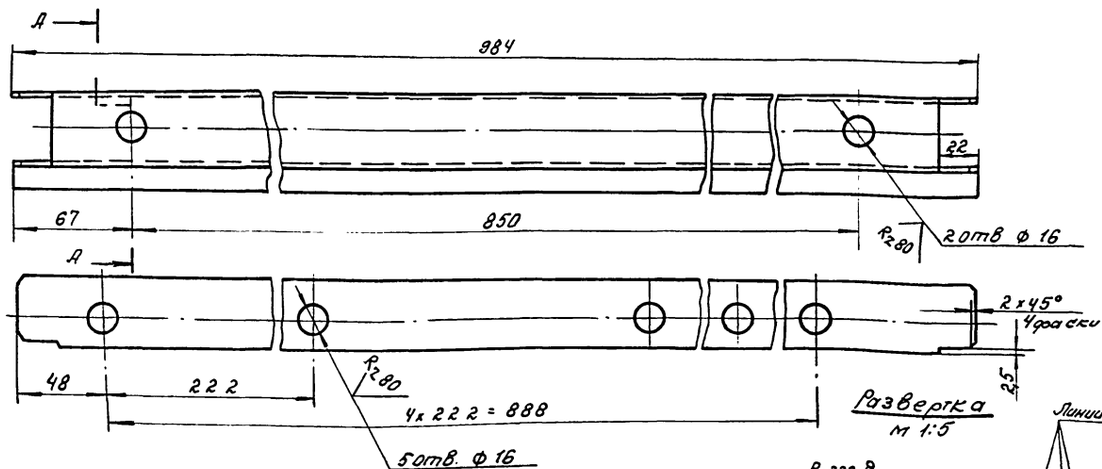

Развертка
м 1:5

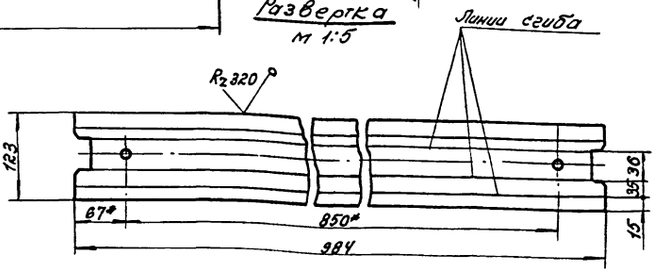

А-А повернуто
м1:1

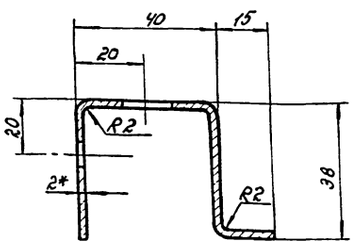

1. Вмятины и коробление не допускаются
2. * Размер для справок

9746/7

					ТП 409-14-55.87 ВАМ-01-01-02-04			
Изм.	Лист	№ докум.	Подп.	Дата	Ребро	Лит. И	Масса 1,9	Масшт. 1:2
Разраб.		Крамаровская						
Провер.		Пуцман						
Рук.гр.		Огиенко				Лист	Листов 1	
Н.контр.		Гойхман			Лист 2 ГОСТ 19904-74* Ст.3 ГОСТ 16523-70*	Минпромстрой СССР ПРОЕКТНЫЙ ИНСТИТУТ №3 г.Одесса		
Гл.контр.		Гойхман						

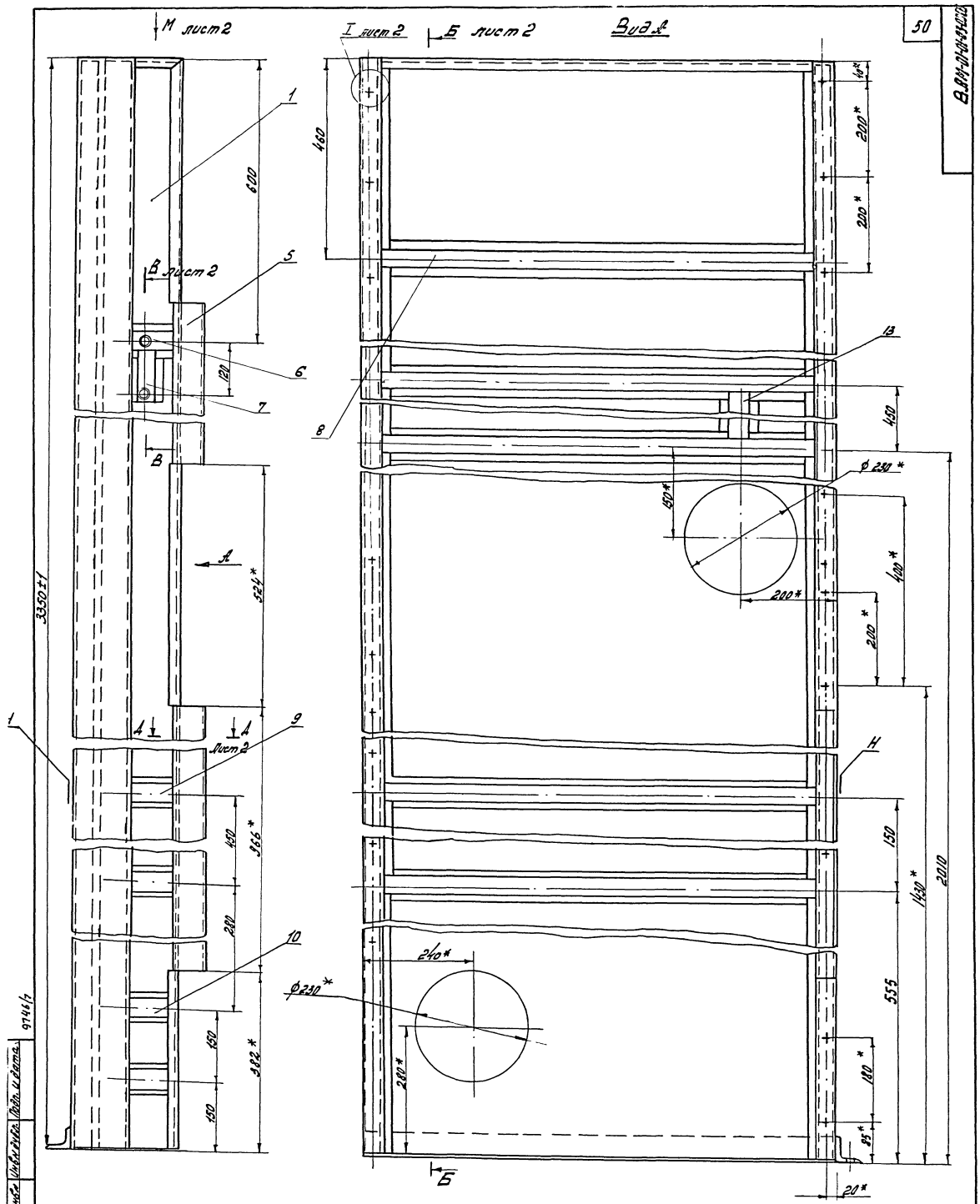

9746/7

Изм	Лист	N докум.	Подпись	Дата	ТП 409-14-55.87; ВАМ-01-01-03-00СБ			
Разраб.	Фомеревская				Панель Сборочный чертеж.	Лит	Масса	Масштаб
Проверил	Пуцман					И	106	1:5
Рукоп.	Ошенко					Лист	Листов 1	
Н. контр.	Гайхман					Минпромстрой СССР ПРОЕКТНЫЙ ИНСТИТУТ №3 г. Одесса		
Гл. конст.	Гайхман							

Инв. № подл. | Подп. и дата | Взам. инв. | Инв. № дубл. | Подп. и дата

9746/7

Б-Б Лист 1

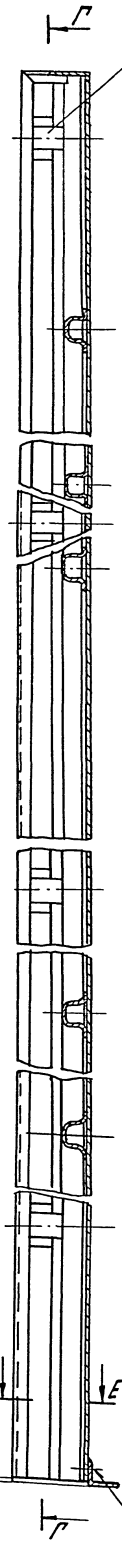

Г-Г
М1:10

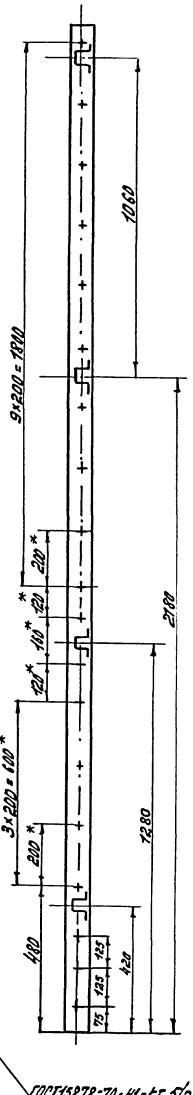

ГОСТ 15878-79-КТ-5/20

Вид М лист 1

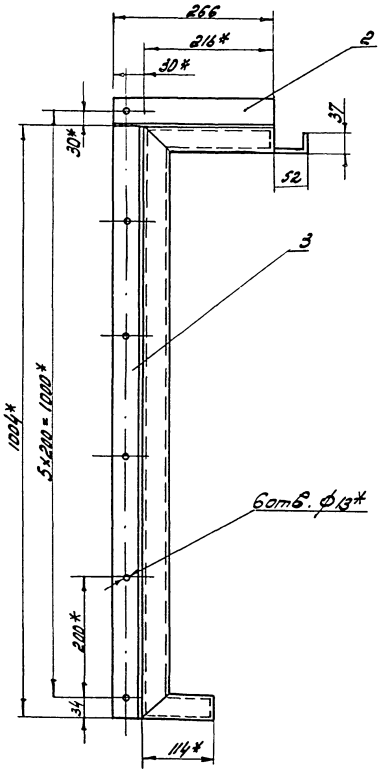

В-В Лист 1
М1:2

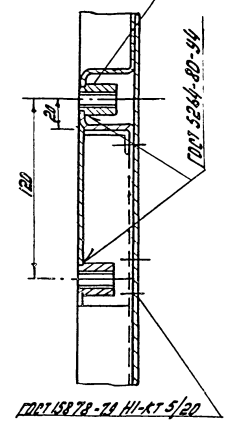

I
М1:1 лист 1

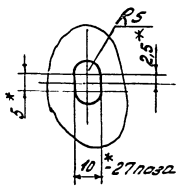

Е-Е
М1:2

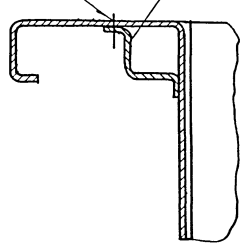

Д-Д лист 1
М1:2

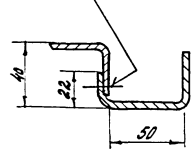

1. Выбоины, вмятины и коробление не допускаются.
2. * Размеры для справок.
3. Наружную поверхность Н шпатлевать ХВ-005, грунтовать ХС-010.
4. Внутреннюю поверхность грунтовать ХС-010.
5. Красить эмалью ПХВ-512 ТУМХП 3560-52 цветом соответствующим цвету основного технологического оборудования.

9746/7

					ТП 409-14-55.87; ВАМ-01-01-03-00СБ			
Изм.	Лист	№ докум.	Подпись	Дата		Лит.	Масса	Масштаб
Разраб.		Кремерман			Панель Сборочный чертеж.	И	—	—
Проверил		Пуцман				Лист 2	Листов 2	
Рук гр		Огиенко				Минпромстрой СССР ПРОЕКТНЫЙ ИНСТИТУТ №3 г. Одесса.		
Н. контр.		Гоцхман						
Гл. инжер.		Гоцхман						

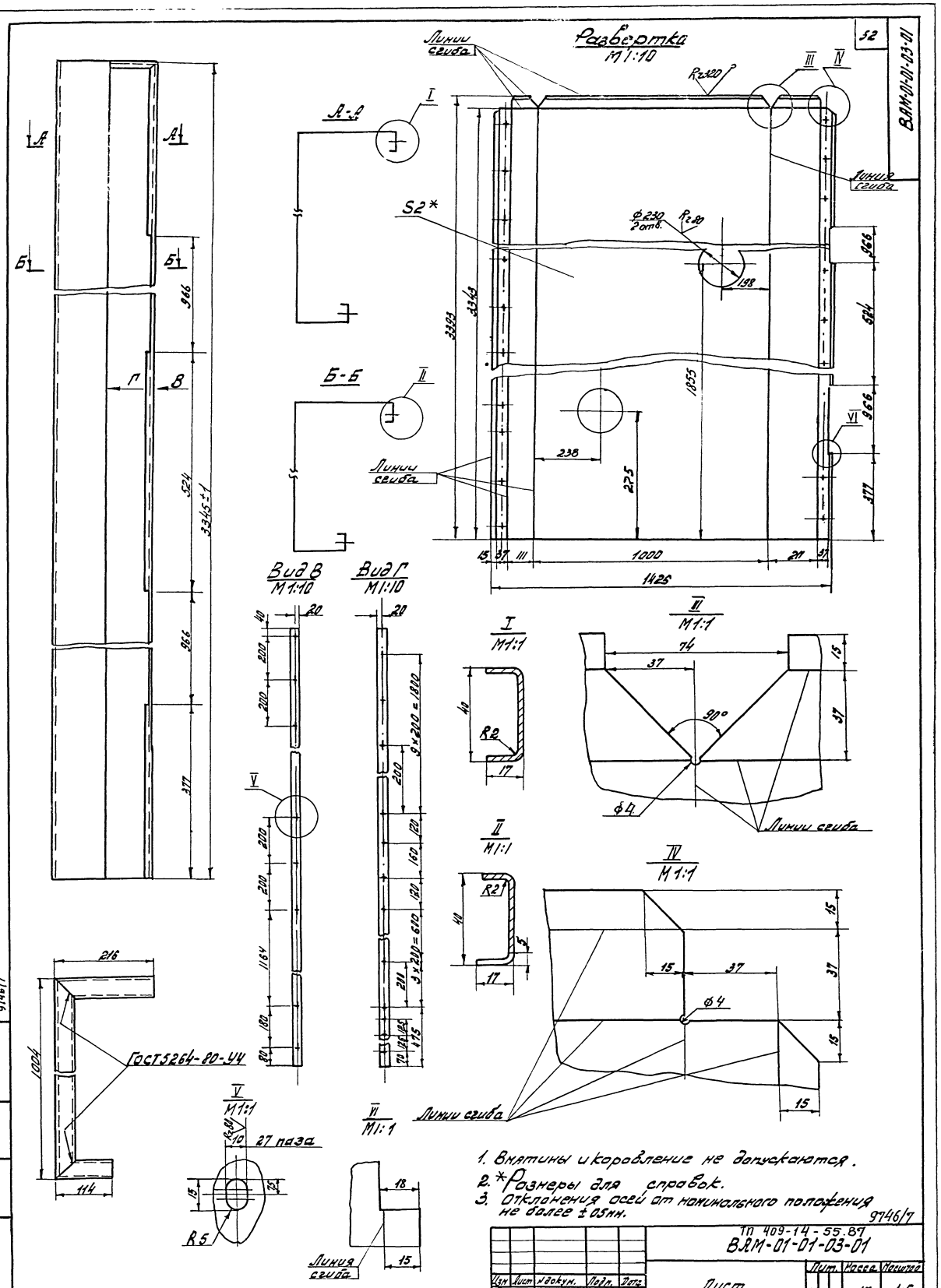

1. Вмятины и коробление не допускаются.
2. *Размеры для справок.
3. Отклонения осей от номинального положения не более ±05мм.

9746/7

					ТП 409-14-55.87 ВАМ-01-01-03-01			
Изм	Лист	№ докум.	Подп.	Дата	Лист.	Лит.	Масса	Масштаб
Разраб.		Кронаровская				И	15	1:5
Проверил		Пуцман				Лист	Листов 1	
Рук. гр.		Огиенко			2 ГОСТ 19904-74* Лист Ст 3 ГОСТ 16523-70*	Минпромстрой СССР ПРОЕКТНЫЙ ИНСТИТУТ №3 г. Одесса		
Н. контр.		Гойхман						
Гл. констр.		Гойхман						

9746/7

ВАМ-01-01-03-02

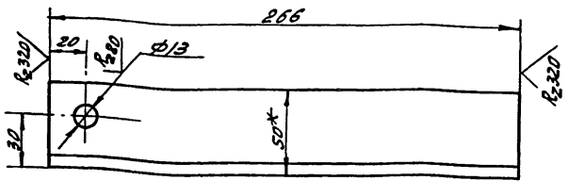

*Размер для справок

Изм. Лист.	№ докум.	Подп.	Дата	ВАМ-01-01-03-02	
Разработ.	Крамаровская			Уголок	Лит. И; Масса 0,6; Масштаб 1:2
Провер.	Пуцман				Лист; Листов 1
Рук. гр.	Огиенко			Уголок 50×50×5 ГОСТ 8509-72* / Ст3 ГОСТ 535-79	Минпромстрой СССР ПРОЕКТНЫЙ ИНСТИТУТ №3 г. Одесса
Н. контр.	Гойхман				
Гл. констр.	Гойхман				

Инв. № подл. | Подп. и дата | Взам. инв. № | Инв. № дубл. | Подп. и дата

ВАМ-01-01-03-03

53

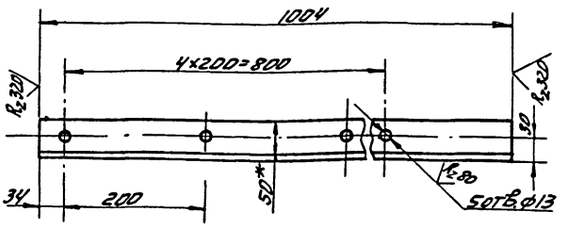

*Размер для справок

Изм. Лист.	№ докум.	Подп.	Дата	ВАМ-01-01-03-03	
Разработ.	Крамаровская			Уголок	Лит. И; Масса 3; Масштаб 1:5
Провер.	Пуцман				Лист; Листов 1
Рук. гр.	Огиенко			Уголок 50×50×5 ГОСТ 8509-72* / Ст3 ГОСТ 535-79	Минпромстрой СССР ПРОЕКТНЫЙ ИНСТИТУТ №3 г. Одесса
Н. контр.	Гойхман				
Гл. констр.	Гойхман				

Инв. № подл. | Подп. и дата | Взам. инв. № | Инв. № дубл. | Подп. и дата

ВАМ-01-01-03-04

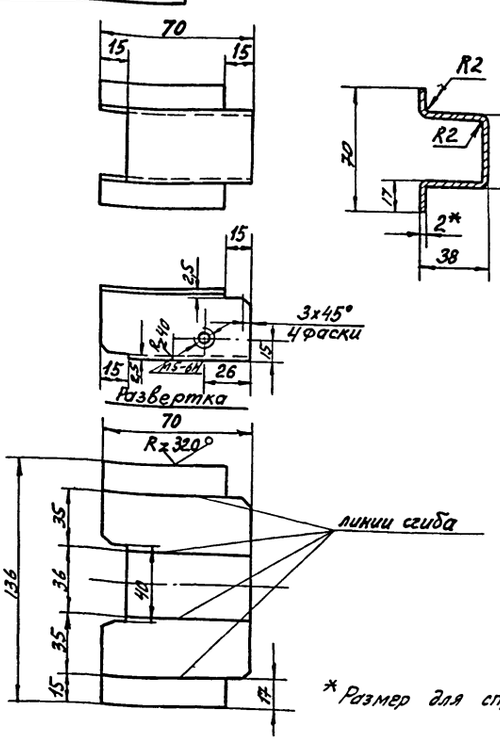

*Размер для справок

Изм. Лист.	№ докум.	Подп.	Дата	ВАМ-01-01-03-04	
Разработ.	Крамаровская			Ребро	Лит. И; Масса 0,12; Масштаб 1:2
Провер.	Пуцман				Лист; Листов 1
Рук. гр.	Огиенко			Лист 2 ГОСТ 19904-74* / Ст3 ГОСТ 16523-70*	Минпромстрой СССР ПРОЕКТНЫЙ ИНСТИТУТ №3 г. Одесса
Н. контр.	Гойхман				
Гл. констр.	Гойхман				

Инв. № подл. | Подп. и дата | Взам. инв. № | Инв. № дубл. | Подп. и дата

9746/4

ВАМ-00-00-10-ВАМ

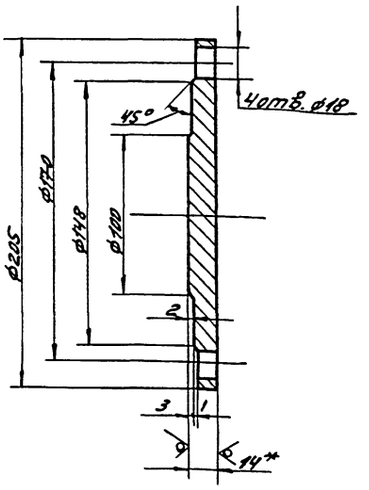

*Размер для справок

9746/7

Изм. Лист.	№ докум.	Подп.	Дата	ТП 409-14-55.87; ВАМ-01-00-00-05	
Разработ.	Крамаровская			Заглушка	Лит. И; Масса 3,5; Масштаб 1:2
Провер.	Пуцман				Лист; Листов 1
Рук. гр.	Огиенко			Лист 1 ГОСТ 19903-74* / Ст3 ГОСТ 14637-69	Минпромстрой СССР ПРОЕКТНЫЙ ИНСТИТУТ №3 г. Одесса
Н. контр.	Гойхман				
Гл. конст.	Гойхман				

Инв. № подл. | Подп. и дата | Взам. инв. № | Инв. № дубл. | Подп. и дата

Альбом

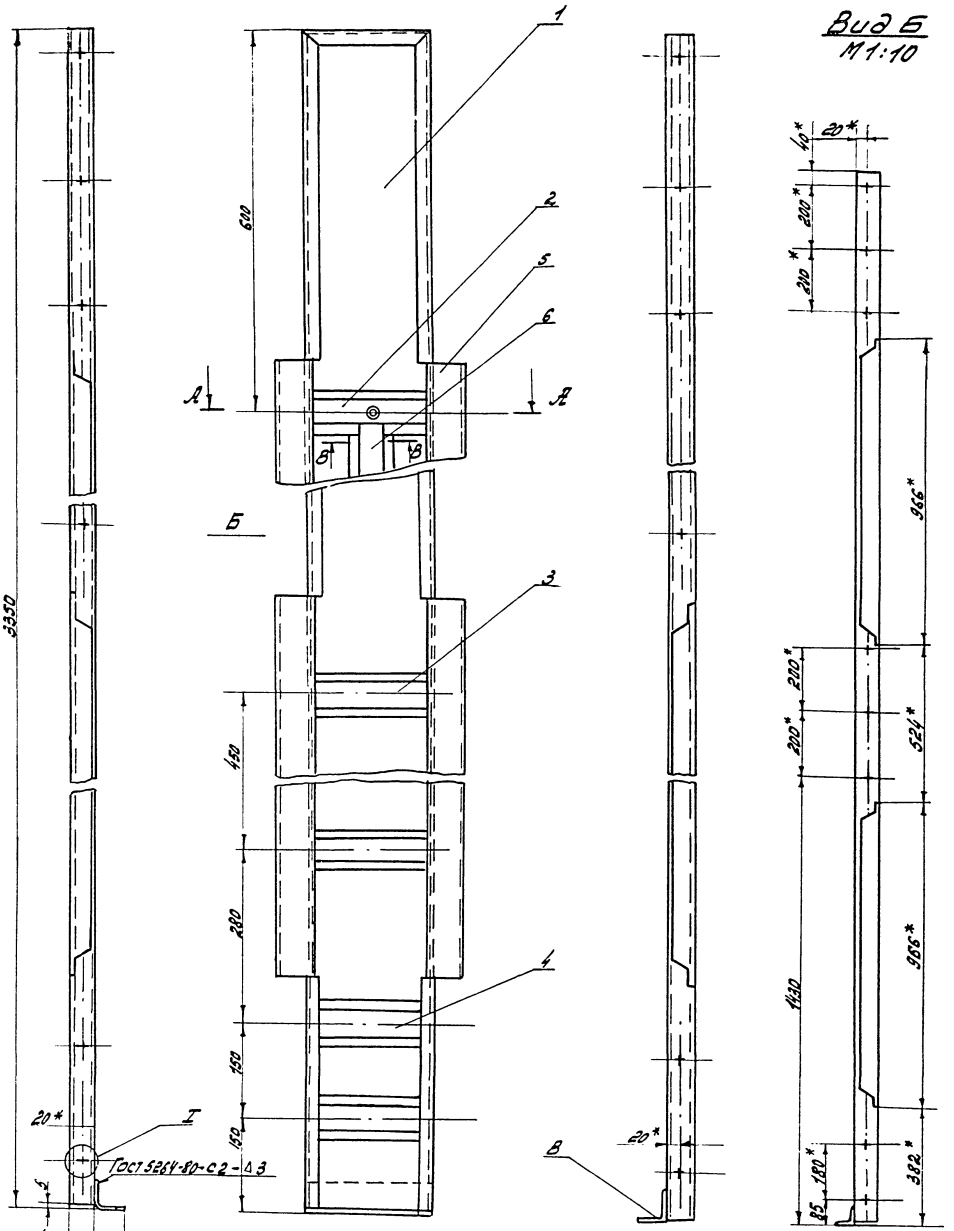

1. Выбоины, вмятины и коробление не допускаются.
2* Размеры для справок.
3. Наружную поверхность шпатлевать ХВ-0,05 грунтовать ХС-010.
Внутреннюю поверхность грунтовать ХС-010. Красить эмалью ПХВ-512 ТУМ ХП-3560-5 цветом соответствующего - цвету основного технологического оборудования.

9746/7

					ТП 409-14-55.87; ВАМ-01-01-04-00СБ			
Изм	Лист	№ докум.	Подпись	Дата	Панель Сборочный чертеж	Лит	Масса	Масштаб
Разработ.		Сахаровская				И	26	1:5
Проверил		Пуцман				Лист	Листов 1	
Рук.гр.		Огиенко				Минпромстрой СССР ПРОЕКТНЫЙ ИНСТИТУТ №3 г. Одесса		
Н.конт.		Гойхман						
Гл.конст.		Гойхман						

9746/7

Формат	Зона	Поз.	Обозначение	Наименование	Кол.	Примечание
				Документация		
А2			ВАМ-01-01-04-00СБ	Сборочный чертёж		
				Детали		
А2		1	ВАМ-01-01-04-01	Лист	1	
А4		2	ВАМ-01-01-01-02	Ребро	1	
А4		3	ВАМ-01-01-04-03	Ребро	2	
А4		4	ВАМ-01-01-04-04	Ребро	2	
А4		5	ВАМ-01-01-01-02	Лист	4	
А4		6	ВАМ-01-01-01-04	Ребро	1	
А4		7	ВАМ-01-01-01-10	Бобышка	2	
Б4		8	ВАМ-01-01-04-05	Уголок		
				Уголок 50×50×5 ГОСТ 8509-72*		
				Ст 3 ГОСТ 535-79		
				L=204	1	0,7 кг

Инв.№подл. | Подп. и дата | Взам.инв.№ | Инв.№дубл. | Подп. и дата

Изм.	Лист	№ докум.	Подп.	Дата
Разраб.		Крамаровская		
Провер.		Пуцман		
Рук.гр.		Огиенко		
Н.контр.		Гойхман		
Гл.констр.		Гойхман		

ВАМ-01-01-04-00

Панель

Лит.	Масса	Масштаб
Лист	Листов 1	

Минпромстрой СССР
ПРОЕКТНЫЙ ИНСТИТУТ №3
г. Одесса

ВАМ-01-01-04-02

√(√) 55

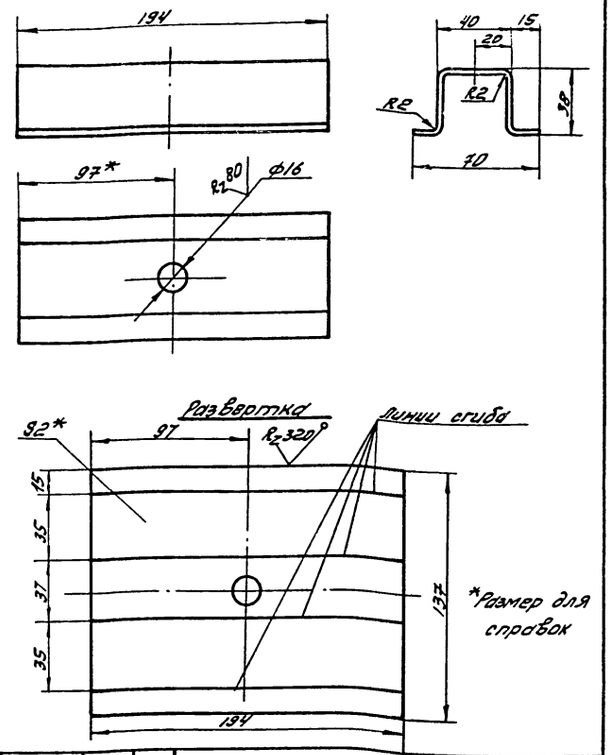

Изм.	Лист	№ докум.	Подп.	Дата
Разработ.		Крамаровская		
Провер.		Пуцман		
Рук.гр.		Огиенко		
Н.контр.		Гойхман		
Гл.констр.		Гойхман		

Ребро

Лит.	Масса	Масштаб
И	0,4	1:2
Лист	Листов 1	

Лист 2 ГОСТ 19904-74*
Ст 3 ГОСТ 16523-70*

Минпромстрой СССР
ПРОЕКТНЫЙ ИНСТИТУТ №3
г. Одесса

ВАМ-01-01-04-03

√(√)

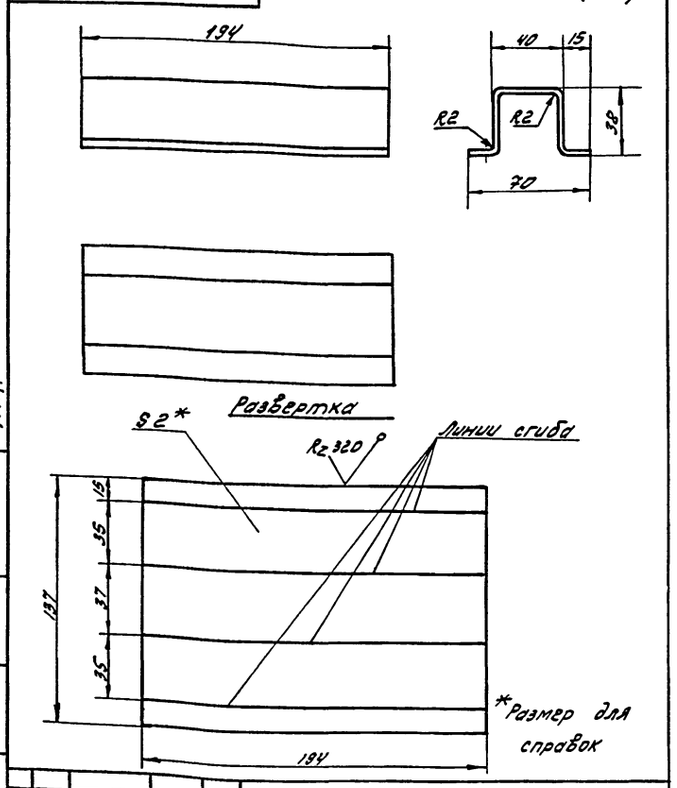

Изм.	Лист	№ докум.	Подп.	Дата
Разработ.		Крамаровская		
Провер.		Пуцман		
Рук.гр.		Огиенко		
Н.контр.		Гойхман		
Гл.констр.		Гойхман		

Ребро

Лит.	Масса	Масштаб
И	0,4	1:2
Лист	Листов 1	

Лист 2 ГОСТ 19904-74*
Ст 3 ГОСТ 16523-70*

Минпромстрой СССР
ПРОЕКТНЫЙ ИНСТИТУТ №3
г. Одесса

ВАМ-01-01-04-04

√(√)

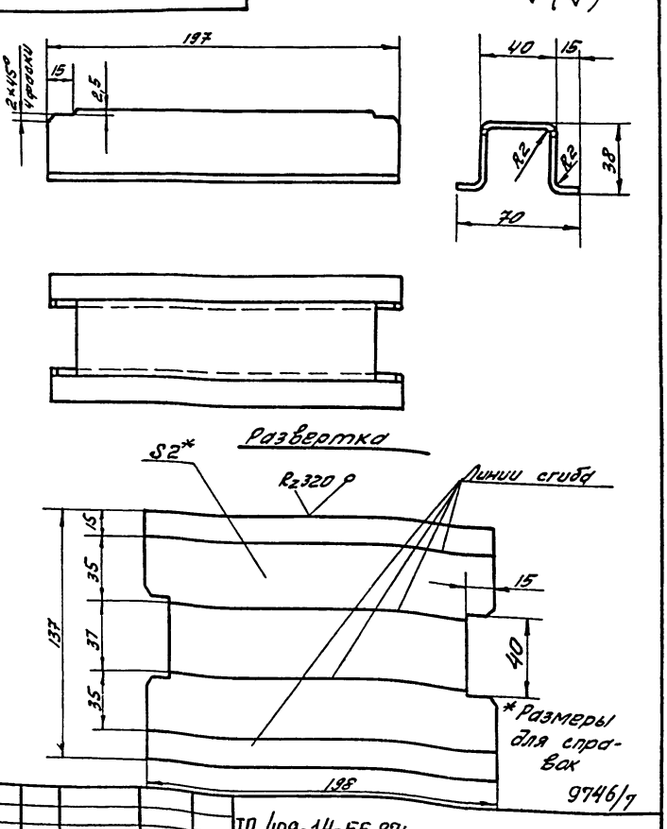

Изм.	Лист	№ докум.	Подп.	Дата
Разработ.		Крамаровская		
Провер.		Пуцман		
Рук.гр.		Огиенко		
Н.контр.		Гойхман		
Гл.констр.		Гойхман		

ТП 409-14-55.87 ВАМ-01-01-04-04

Ребро

Лит.	Масса	Масштаб
И	0,4	1:2
Лист	Листов 1	

Лист 2 ГОСТ 19904-74*
Ст 3 ГОСТ 16523-70*

Минпромстрой СССР
ПРОЕКТНЫЙ ИНСТИТУТ №3
г. Одесса

9746/1

Копировал

Формат А4

ВАМ-01-01-04-01

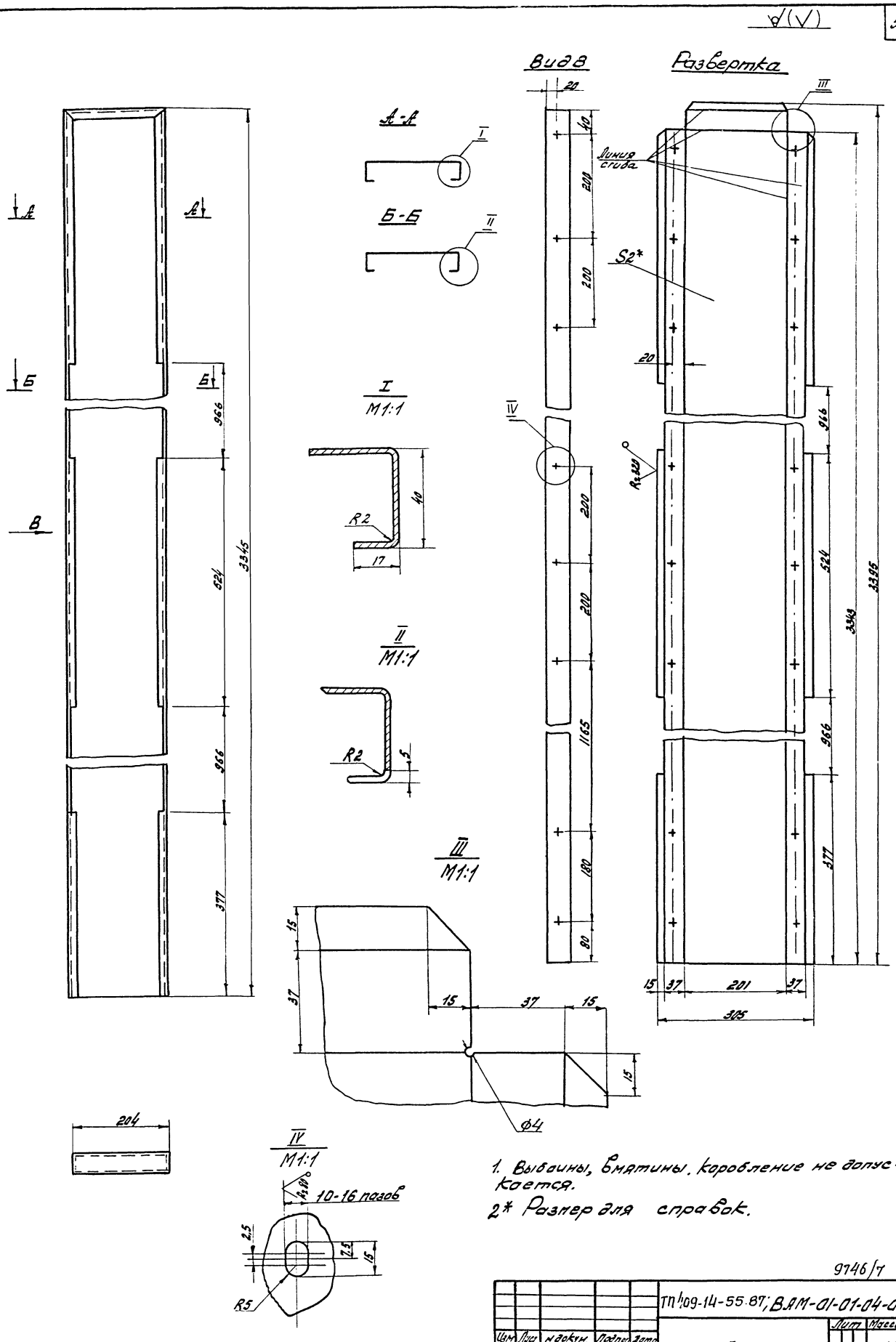

1. Выбоины, вмятины, коробление не допускается.

2* Размер для справок.

9746/7

					ТП 409-14-55.87; ВАМ-01-01-04-01			
Изм.	Лист	№ докум.	Подпись	Дата	Лист.	Лит	Масса	Масштаб
Разраб.		Фоморовская				И	16	1:5
Проверил		Пуцман				Лист	Листов 1	
Рук. гр.		Огиенко						
Н. контр.		Гойхман			2 ГОСТ 19904-74* Лист Ст3 ГОСТ 19523-70*.	Минпромстрой СССР ПРОЕКТНЫЙ ИНСТИТУТ № 3 г. Одесса		
Гл. конст.		Гойхман						

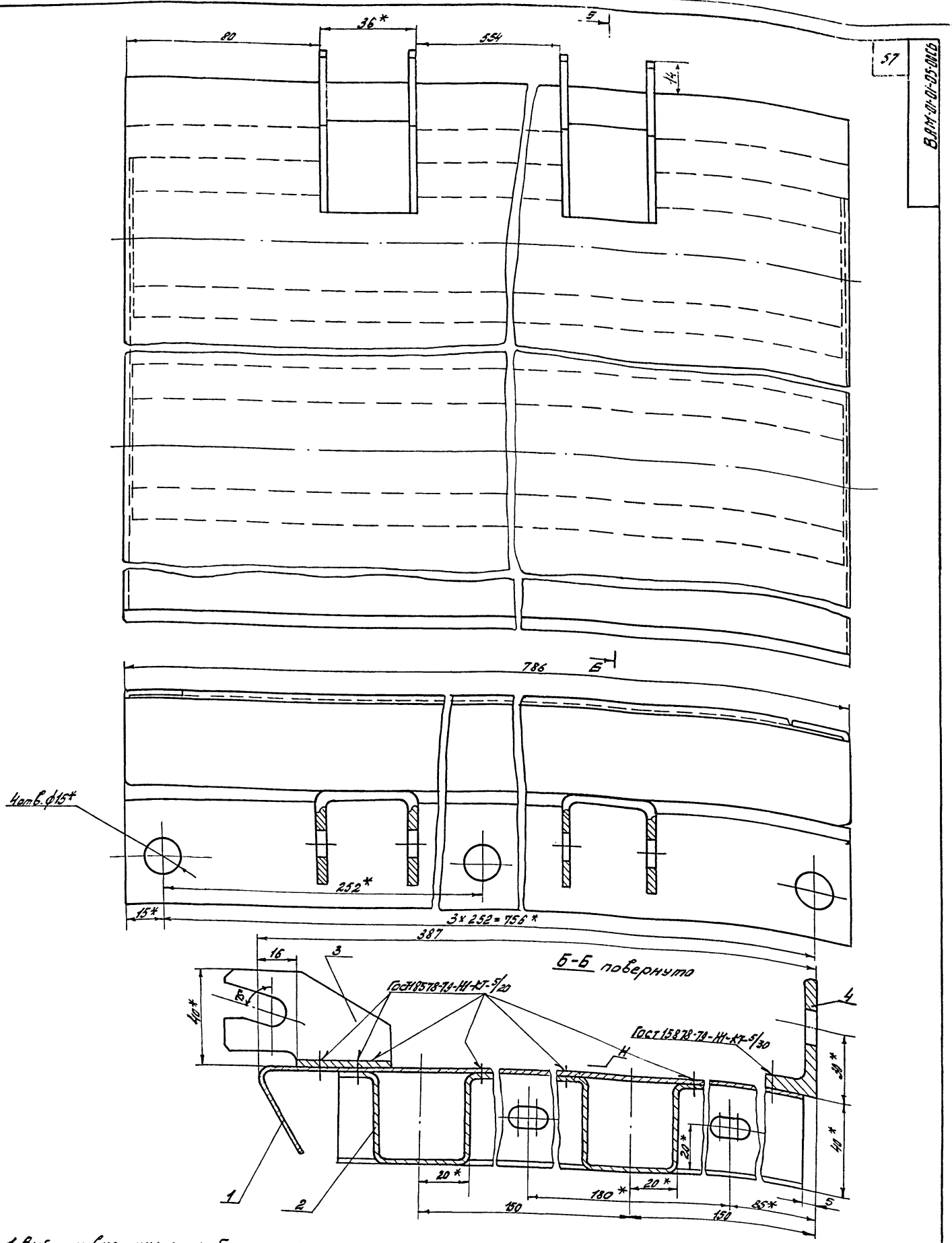

1. Выбоины, вмятины и коробление не допускаются
2.* Размеры для справок.
3. Наружную поверхность „Н" шпатлевать ХВ-005, грунтовать ХС-010.
4. Внутреннюю поверхность грунтовать ХС-010

Красить эмалью ПХВ-512 ТУМХП3560-52 под цвет основного технологического оборудования.

Изм.	Лист	№ докум.	Подп.	Дата
Разработ.		Кронгревская		
Подверж.		Пуцман		
Сут. гр.		Овченко		
Ч. конструк.		Гойхман		
Гл. конст.		Гойхман		

ТП 409-14-55.87
9746/7
ВЯМ-01-01-05-00СБ

Панель
Сборочный чертеж.

Лит.	Масса	Масштаб
И	12	1:1

Лист | Листов 1

Инв. № подл. | Подпись и дата | Взам. инв. № | Инв. № дубл. | Подп. и дата

9746/7

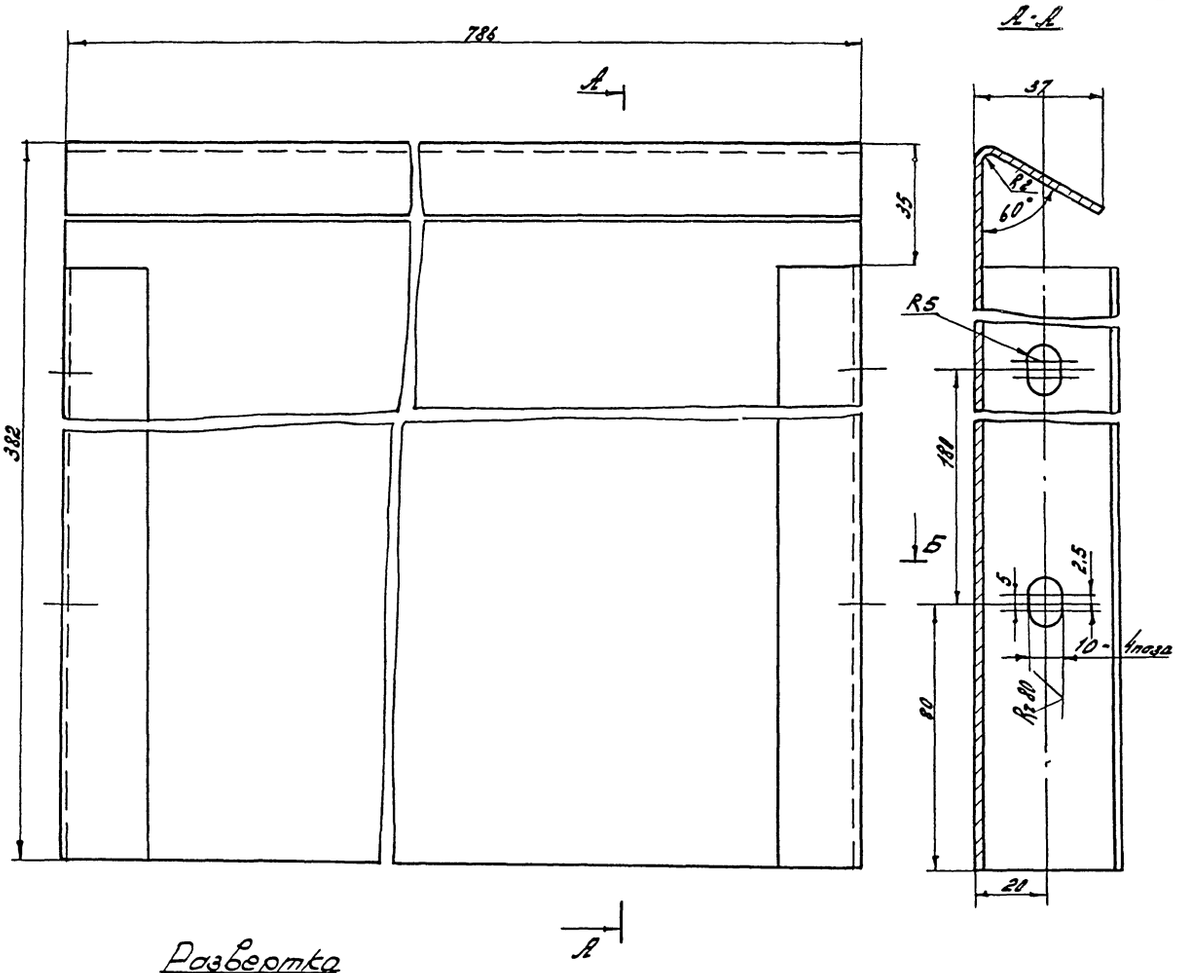

Развертка
М1:2

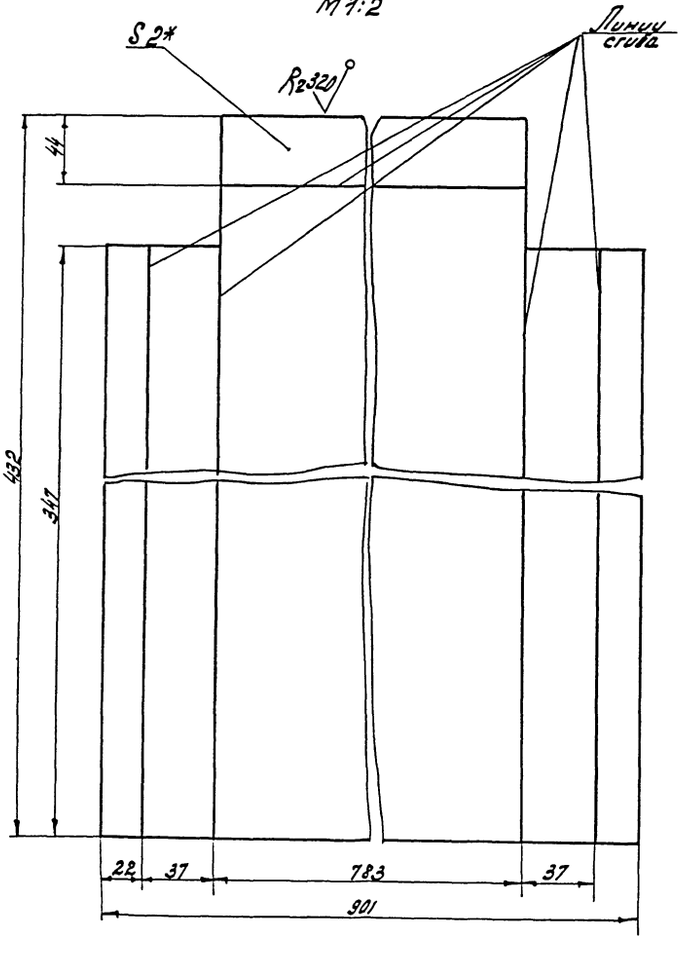

Б-Б

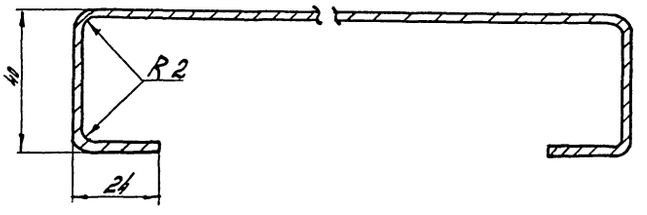

1. Выбоины, вмятины и коробление не допускаются.
2.* Размер для справок.

9746/7

ТП 409-14-55.87; ВАМ-01-01-05-01

Изм.	Лист	№ докум.	Подп.	Дата
Разраб.		Кравцова		
Проверил		Лучкан		
Рук. гр.		Орленко		
Н. контр.		Гойхман		
Гл. конст.		Гойхман		

Лист.

Лит.	Масса	Масштаб
И	5,9	1:1

Лист | Листов 1

Лист 2 ГОСТ 19904-74*
Ст 3 ГОСТ 16523-10*

Минпромстрой СССР
ПРОЕКТНЫЙ ИНСТИТУТ №3
г. Одесса

Инв. № подл. | Подп. и дата | Взам. инв. № | Инв. № дубл. | Подп. и дата

9746/7

Формат	Зона	Поз	Обозначение	Наименование	К-во	Примечание
				Документация		
А			ВАМ-01-01-05-00СБ	Сборочный чертеж		
				Детали		
А2		1	ВАМ-01-01-05-01	Лист	1	
А3		2	ВАМ-01-01-05-02	Ребро	2	
А4		3	ВАМ-01-01-05-03	Кронштейн	2	
А4		4	ВАМ-01-01-05-04	Уголок	1	

Изм	Лист	№ докум	Подп.	Дата
Разраб.	Крамаровская			
Провер.	Пуцман			
Н. контр.	Гойхман			
Гл. констр.	Гойхман			

ВАМ-01-01-05-00

Панель

Лит.	Лист	Листов
И		1

Минпромстрой СССР
ПРОЕКТНЫЙ ИНСТИТУТ №3
г. Одесса

ВАМ-01-01-05-03

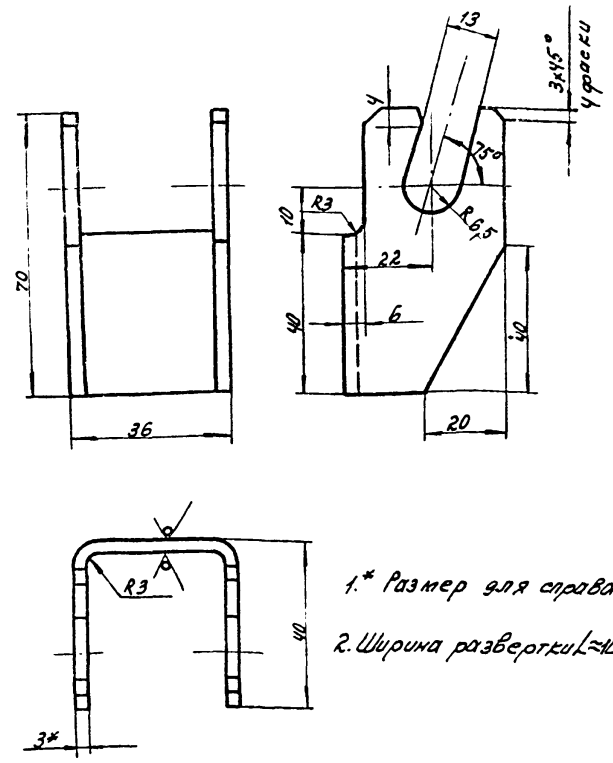

1.* Размер для справок

2. Ширина развертки L≈106 мм

Изм	Лист	№ докум	Подп.	Дата
Разработ.	Крамаровская			
Провер.	Пуцман			
Рук. гр.	Огиенко			
Н. контр.	Гойхман			
Гл. констр.	Гойхман			

Кронштейн

Лит.	Масса	Масшт.
И	0.17	1:1

Лист 3 ГОСТ 19904-74*
Ст. 3 ГОСТ 16523-70*

Лист | Листов 1

Минпромстрой СССР
ПРОЕКТНЫЙ ИНСТИТУТ №3
г. Одесса

ВАМ-01-01-05-02

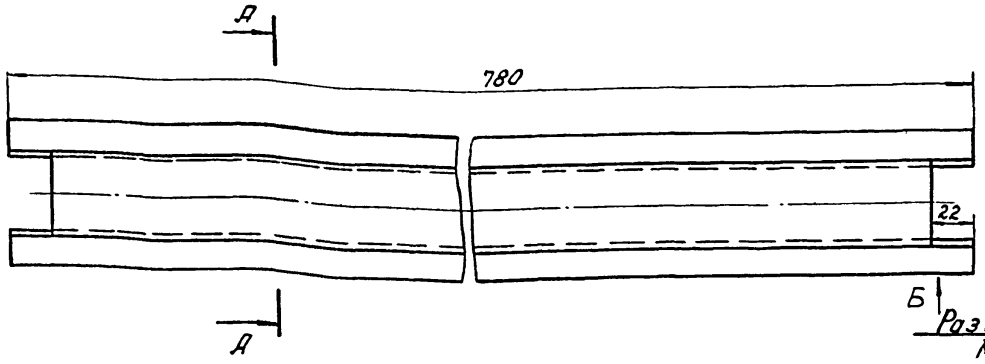

Вид Б

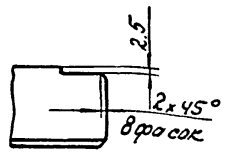

Развертка
М1:5

А – А повернуто
М1:1

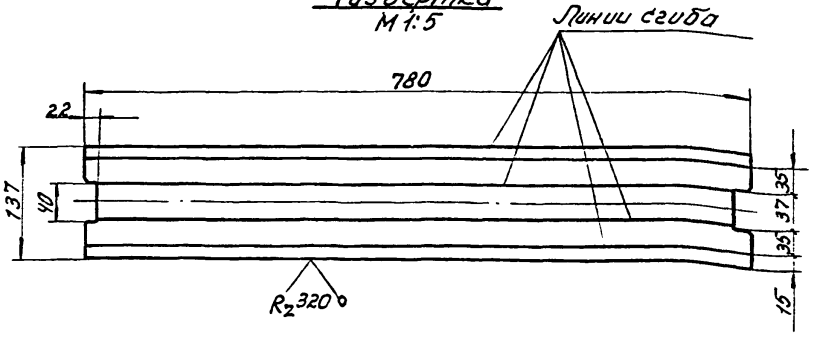

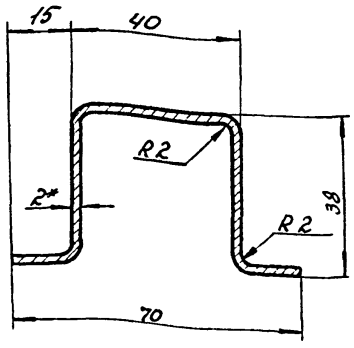

* Размер для справок

9746/7

ВАМ-01-01-05-02; ТП 409-14-55.87

Изм	Лист	№ докум	Подп.	Дата
Разработ.	Крамаровская			
Провер.	Пуцман			
Рук. гр.	Огиенко			
Н. контр.	Гойхман			
Гл. констр.	Гойхман			

Ребро

Лит.	Масса	Масшт.
И	1.7	1:2

Лист 2 ГОСТ 19904-74*
Ст. 3 ГОСТ 16523-70*

Лист | Листов 1

Минпромстрой СССР
ПРОЕКТНЫЙ ИНСТИТУТ №3
г. Одесса

ВАМ-01-01-06-00СБ

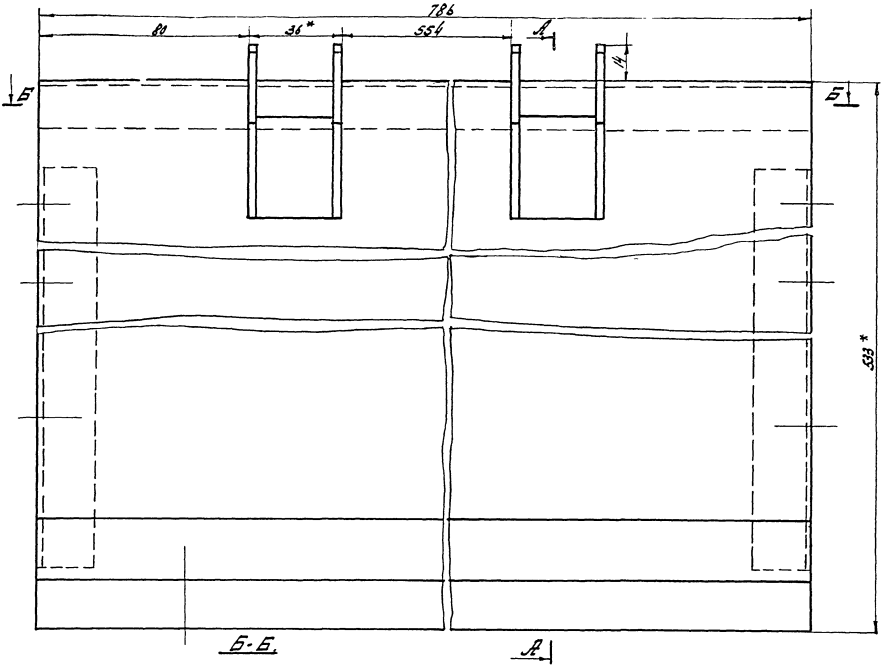

Б-Б.

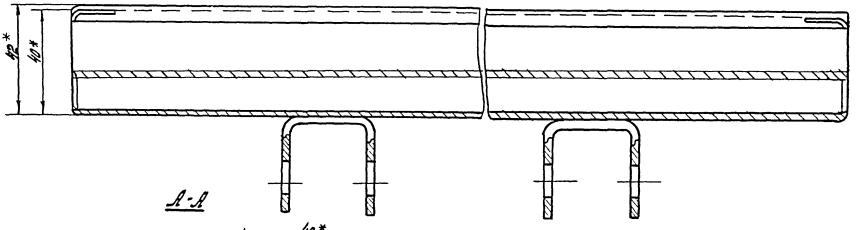

А-А

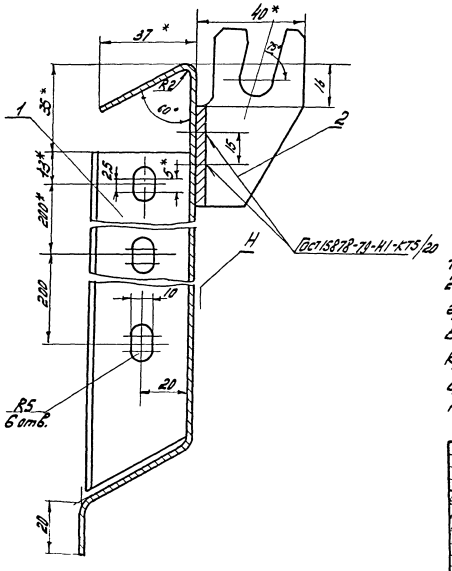

1.* Размеры для справок.
2. Наружную поверхность „Н" шпатлевать ХВ-005, грунтовать ХС-010.
Внутреннюю поверхность грунтовать ХС-010 красить эмалью ПХВ-512 ТУМХП 3560-52.
цветом соответствующего-цвету основного технологического оборудования.

9746/7

					ТП 409-14-55.87; ВАМ-01-01-06-00СБ			
Изм.	Лист	N докум.	Подп.	Дата	Панель.	Лит.	Масса	Масштаб
Разраб.		Фанзаровская				И	9	1:1
Провер.		Пуцман				Лист	Листов 1	
Рук.гр.		Огиенко			Сборочный чертеж.	Минпромстрой СССР ПРОЕКТНЫЙ ИНСТИТУТ ИЗ г. Одесса		
Н. контр.		Гойхман						
Гл. конст.		Гойхман						

9746/7

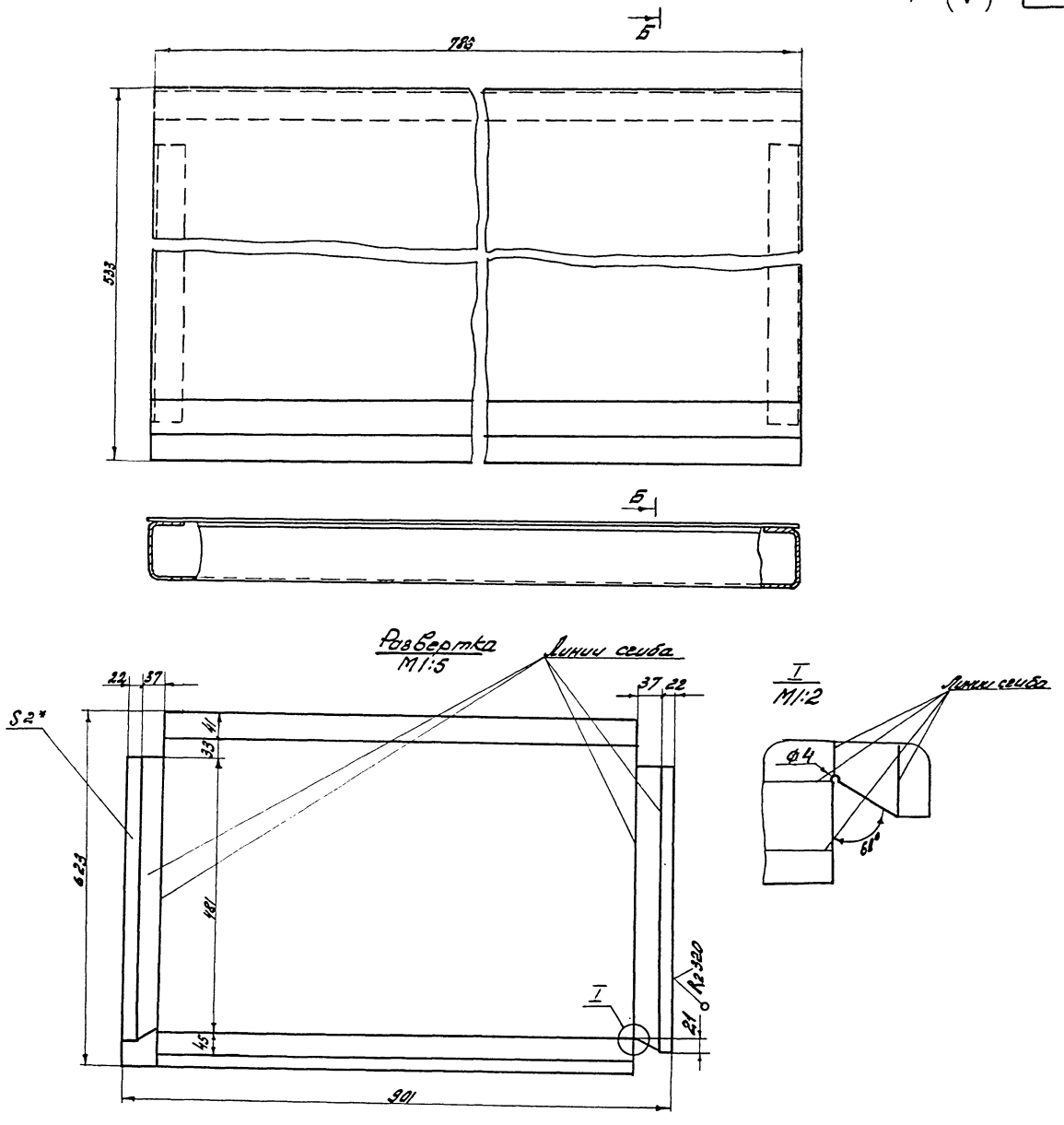

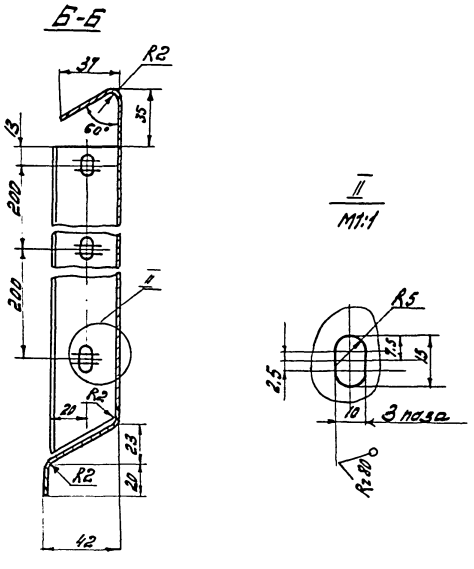

1. Вмятины, выбоины, коробление не допускаются.
2. * Размер для справок.

9746/7

					ТП 409-14-55.87; ВАМ-01-01-06-01			
Изм	Лист	№ докум.	Подп.	Дата	Лист.	Лит	Масса	Масштаб
Разраб.		Кроморовская				И	8.7	1:2
Проверил		Пуцман				Лист	Листов 1	
Рук. гр.		Огиенко				Лист 2 ГОСТ 19904-74*	Минпромстрой СССР ПРОЕКТНЫЙ ИНСТИТУТ №3 г. Одесса	
Н. контр.		Гойхман						
Гл. конст.		Гойхман						

ВАМ-01-02-00-00СБ

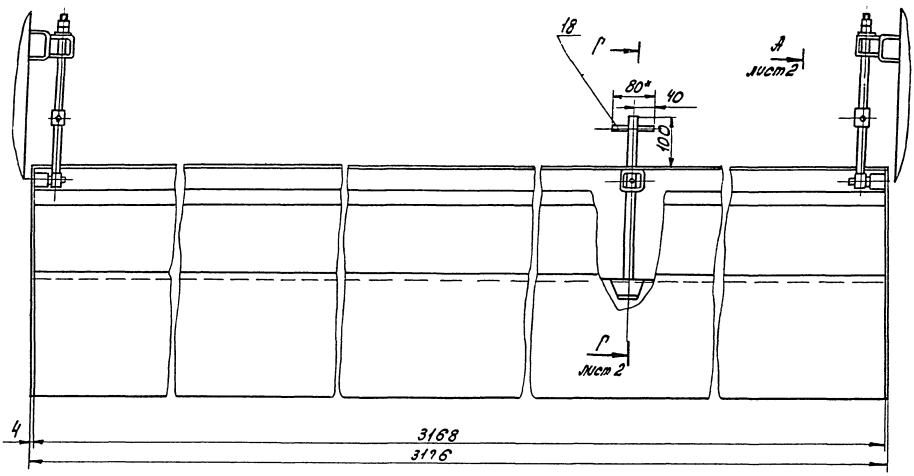

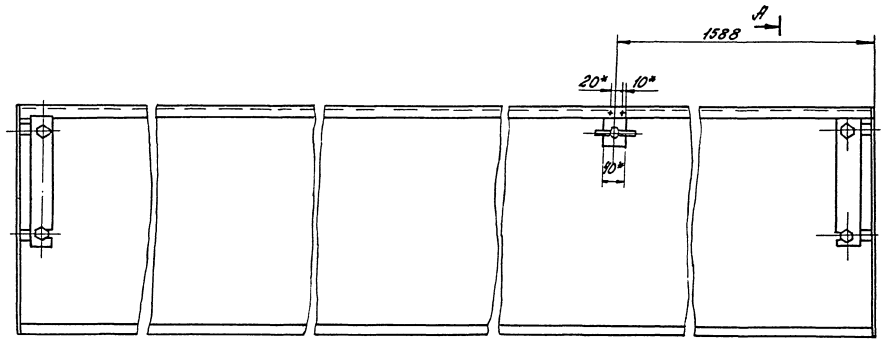

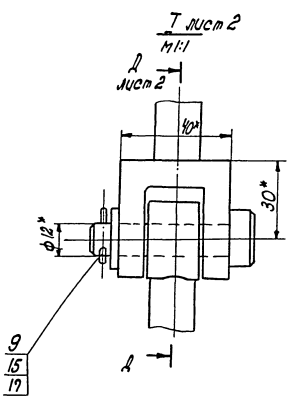

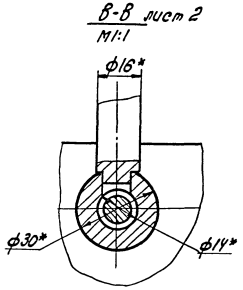

1. Выбоины, вмятины и коробление не допускаются.
2. * Размеры для справок.
3. Поверхности лотка шпатлевать ХВ-005, грунтовать ХС-010. Красить эмалью ПХВ-512 ТУМХП-3560-52

9746/7

					ВАМ-01-02-00-00СБ; ТП 409-14-55.87			
Изм.	Лист	№ докум.	Подпись	Дата	Лоток. Сборочный чертеж	Лит.	Масса	Масшт.
Разраб.		Кравченко				И	65	1:5
Провер.		Пуцман				Лист 1	Листов 2	
Рук. гр.		Огиенко				Минпромстрой СССР		
Н. контр.		Гойхман				ПРОЕКТНЫЙ ИНСТИТУТ №3 г. Одесса		
Гл. констр.		Гойхман						

А-А лист 1

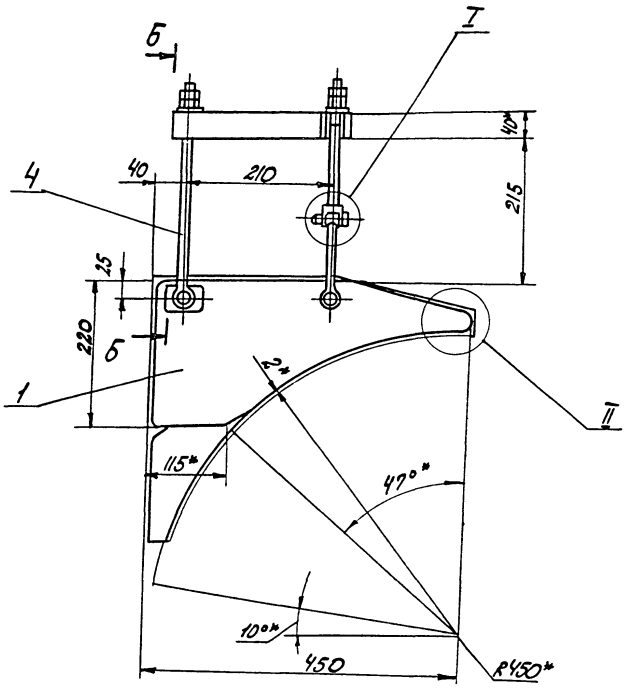

Б-Б
М1:1

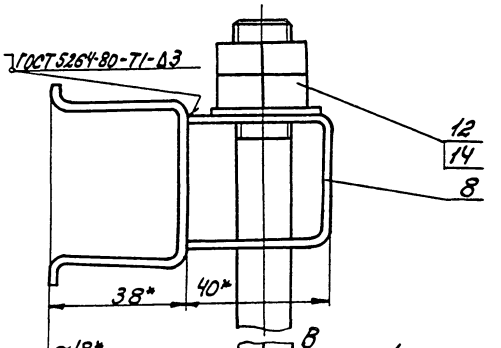

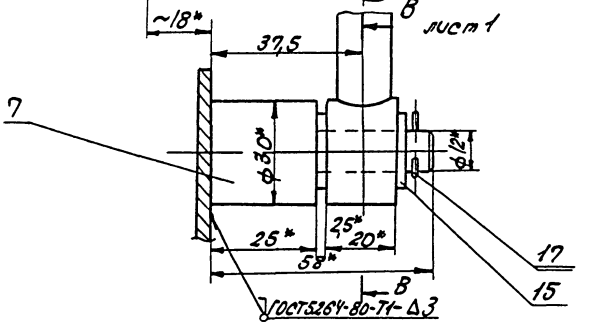

II
М1:1

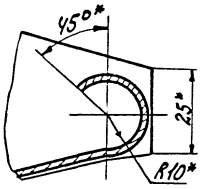

А-А лист 1
М1:1

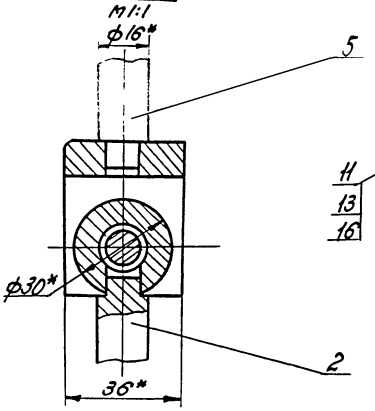

Г-Г лист 1
М1:2

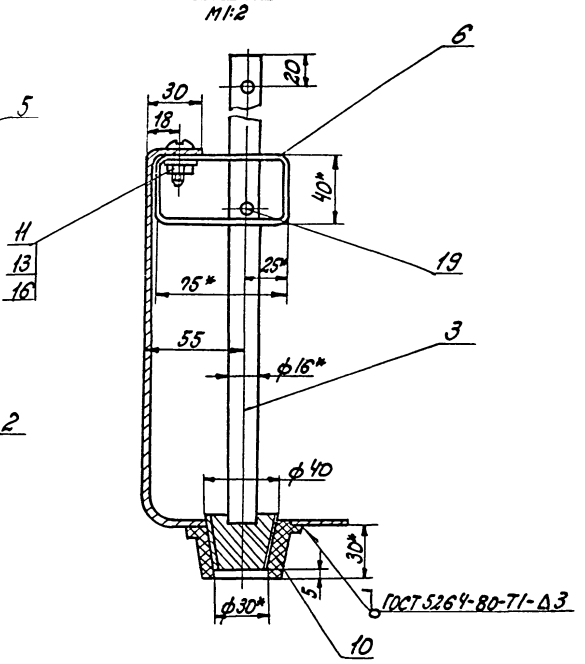

9746/7

						ВЯМ-01-02-00-00СБ; ТП 409-14-55.87	
Изм.	Лист	№ докум.	Подп.	Дата			
Разраб.		Кромаровская			Лоток Сборочный чертеж	Лит.	Масса	Масшт.
Проверил		Пуцман				И	—	—
Рук. гр.		Орленко				Лист 2	Листов 2	
Н. контр.		Гойхман				Минпромстрой СССР ПРОЕКТНЫЙ ИНСТИТУТ №3 г. Одесса		
Гл. констр.		Ройкман						

Инв. № подл. | Подп. и дата | Взам. инв. № | Инв. № дубл. | Подп. и дата

9746/4

Формат	Зона	Поз.	Обозначение	Наименование	К-во	Примечание
				Документация		
			ВАМ-01-02-00.000СБ	Сборочный чертеж		
				Сборочные единицы		
А4		1	ВАМ-01-02-01.000СБ	Ванна	1	
А4		2	ВАМ-01-02-02.000СБ	Подвеска	2	
А4		3	ВАМ-01-02-03.000СБ	Пробка	1	
А4		4	ВАМ-01-02-04.000СБ	Подвеска	8	
А4		5	ВАМ-01-02.05.000СБ	Подвеска	2	
				Детали		
А4		6	ВАМ-01-02-00.01	Направляющая	1	
А4		7	ВАМ-01-02-00.02	Бобышка	4	
А4		8	ВАМ-01-02-00.03	Кронштейн	2	
А4		9	ВАМ-01-02-00.04	Палец	2	
А4		10	ВАМ-01-02-00.05	Стакан	1	
				Стандартные изделия		
		11		Винт М8х16 ГОСТ 17473-80	2	0.01кг
		12		Гайка ГОСТ 5915-70* М16	16	0.033кг
		13		М8	2	0.006кг

ВАМ-01-02-00-00

Изм. Лист. № докум. Подп. Дата

Разраб. Кравцов
Пров. Пущкан
Рук.гр. Оглоченко
Н.контр. Гройхман
Гл.инж. Гройхман

Поток.

Лит. | Лист | Листов: И | 1 | 2

Минпроектстрой СССР
ПРОЕКТНЫЙ ИНСТИТУТ №3
г. Одесса

Инв.№ подл. | Подп. и дата | Взам.инв.№ | Инв.№ дубл. | Подп. и дата

Формат	Зона	Поз.	Обозначение	Наименование	К-во	Примечание
				Шайба ГОСТ 11371-78*		
		14		Шайба 16	8	64 кг
		15		Шайба 12	10	0.006кг
		16		Шайба 8	2	0.002кг
		17		Штанинт 32х20 ГОСТ 397-79*	6	0.006кг
				Штифты ГОСТ 3128-70*		
		18		Штифт 10и8х80	1	0.05кг
		19		Штифт 8и8х28	1	0.01кг

ВАМ-01-02-00-00

Изм. Лист. № докум. Подп. Дата

Лист 2

Инв.№ подл. | Подп. и дата | Взам.инв.№ | Инв.№ дубл. | Подп. и дата

Формат	Зона	Поз.	Обозначение	Наименование	К-во	Примечание
				Документация		
А2			ВАМ-01-02-01.000СБ	Сборочный чертеж		
				Детали		
А3		1	ВАМ-01-02-01-01	Лист	1	
А3		2	ВАМ-01-02-01-02	Лист	1	
А4		3	ВАМ-01-02-01-03	Лист	2	
А4		4	ВАМ-01-02-01-04	Ребро	2	

9746/7

ВАМ-01-02-01-00

Изм. Лист. № докум. Подп. Дата

Разраб. Кравцов
Пров. Пущкан
Рук.гр. Оглоченко
Н.контр. Гройхман
Гл.констр. Гройхман

Ванна.

Лит. | Лист | Листов: И | 1

Минпроектстрой СССР
ПРОЕКТНЫЙ ИНСТИТУТ №3
г. Одесса

Инв.№ подл. | Подп. и дата | Взам.инв.№ | Инв.№ дубл. | Подп. и дата

Формат	Зона	Поз.	Обозначение	Наименование	К-во	Примечание
				Документация		
А3			ВАМ-01-02-02.000СБ	Сборочный чертеж		
				Детали		
А4		1	ВАМ-01-02-02-01	Тяга	1	
А4		2	ВАМ-01-02-02-02	Втулка	2	

9746/7

ТП 409-14-55.87; ВАМ-01-02-02-00

Изм. Лист. № докум. Подп. Дата

Разраб. Кравцов
Пров. Пущкан
Рук.гр. Оглоченко
Н.контр. Гройхман
Гл.констр. Гройхман

Подвеска.

Лит. | Лист | Листов: И | 1

Минпроектстрой СССР
ПРОЕКТНЫЙ ИНСТИТУТ №3

Инв.№ подл. | Подп. и дата | Взам.инв.№ | Инв.№ дубл. | Подп. и дата

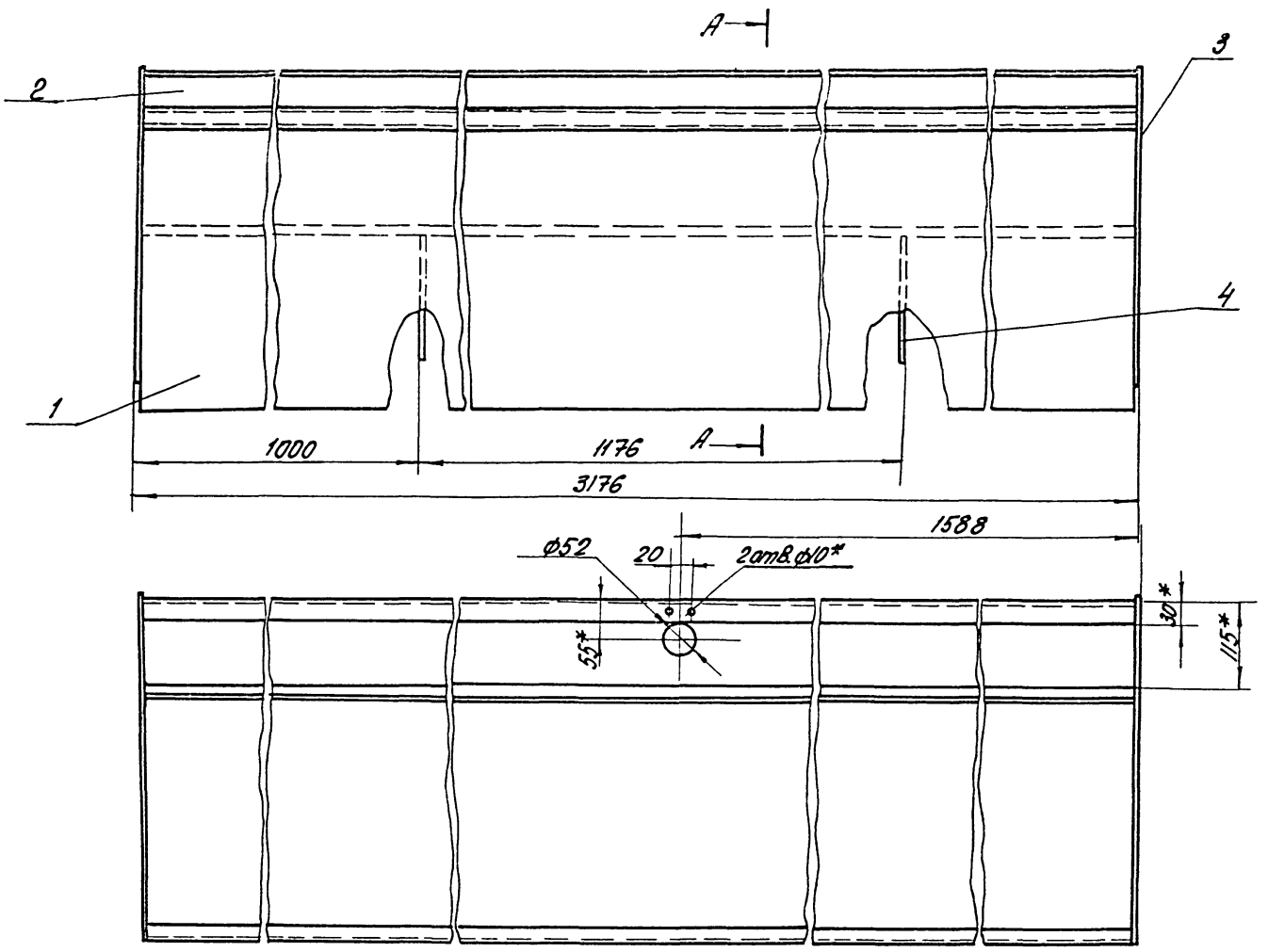

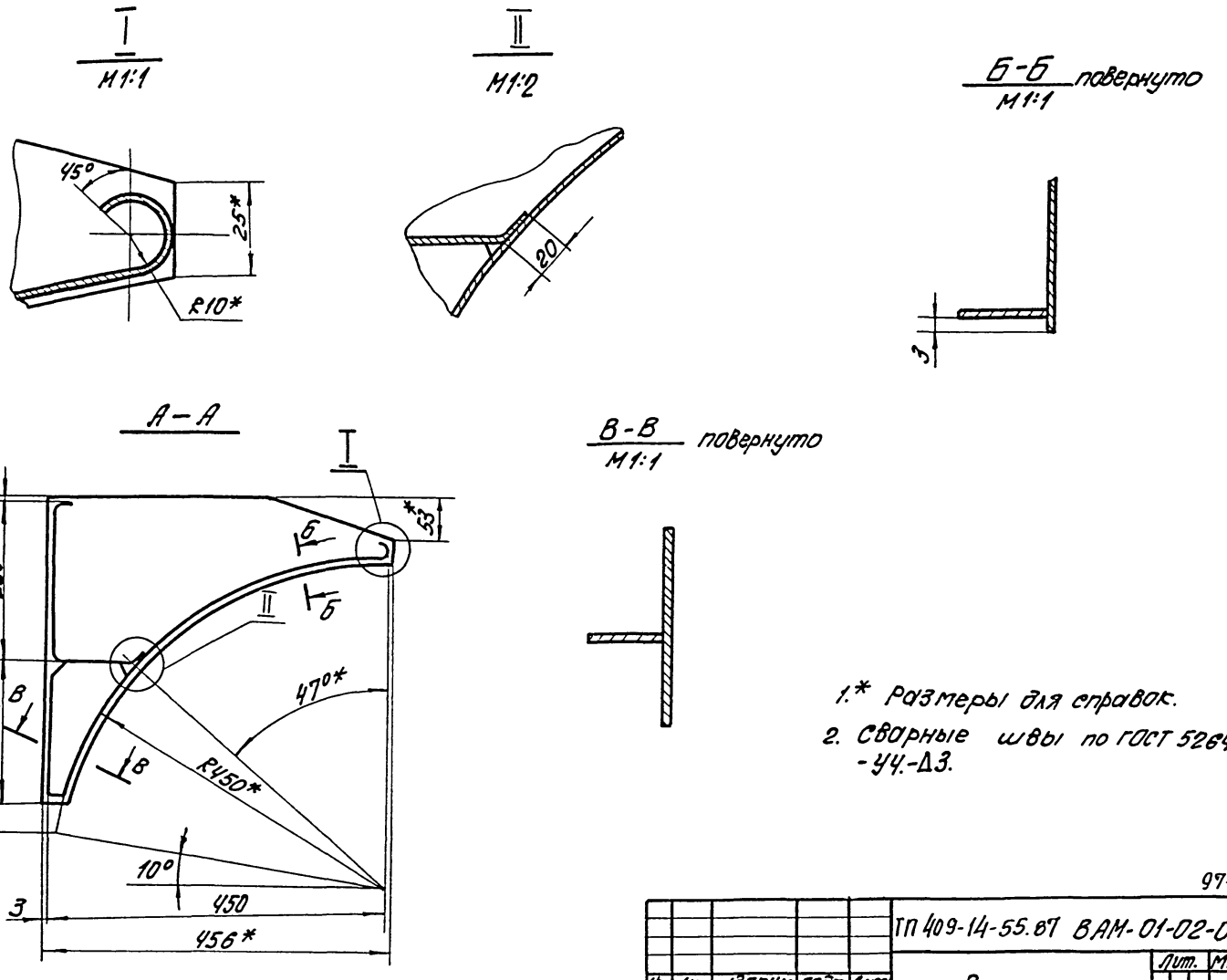

1.* Размеры для справок.

2. Сварные швы по ГОСТ 5264-80-УЧ.-Д3.

9746/7

					ТП 409-14-55.87 ВАМ-01-02-01-00СБ			
Изм.	Лист	N докум.	Подп.	Дата	Ванна Сборочный чертеж	Лит.	Масса	Масшт.
Разраб.		Крамаровская				И	58,5	1:5
Провер.		Пуцман				Лист	Листов 1	
Рук. гр.		Огиенко				Минпромстрой СССР		
Н. контр.		Гойхман				ПРОЕКТНЫЙ ИНСТИТУТ ИЗ г. Одесса		
Гл. конст.		Гойхман						

9746/7

ВАМ-01-02-01-01

66

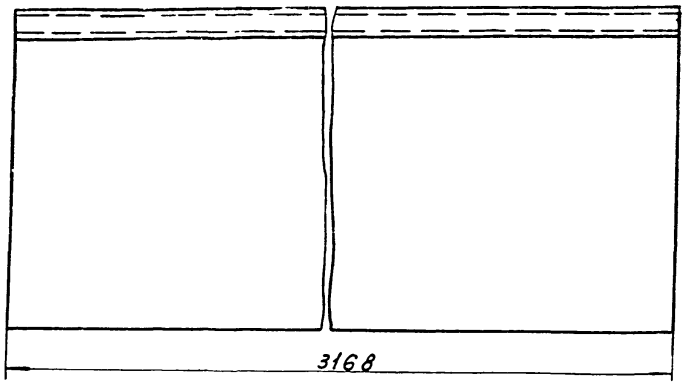

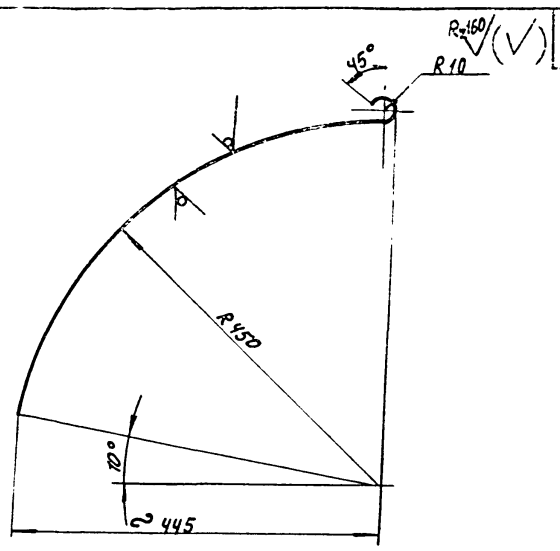

Развертка
м 1:5

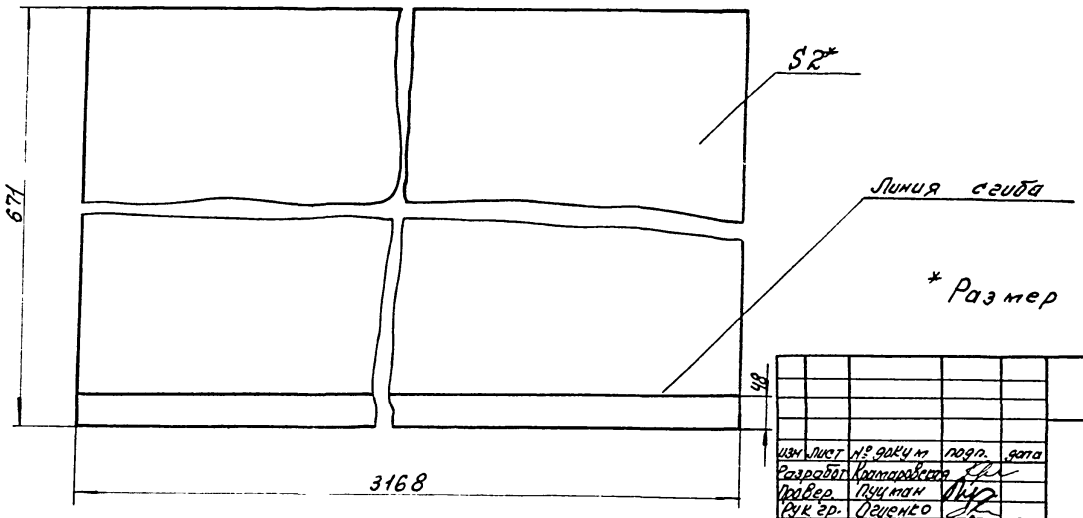

* Размер для справок

					ВАМ-01-02-01-01			
Изм	Лист	№ докум	подп.	дата	Лист	Лит.	Масса	Масшт.
Разработ	Крамаровская					И	33	1:5
Провер.	Пуцман					Лист	Листов 1	
Рук гр.	Огиенко							
Н. контр.	Гойхман				Лист 2 ГОСТ 19904-74* Ст3 ГОСТ 16523-70*	Минпромстрой СССР ПРОЕКТНЫЙ ИНСТИТУТ №3 г. Одесса		
Гл. конст.	Гойхман							

ВАМ-01-02-01-02

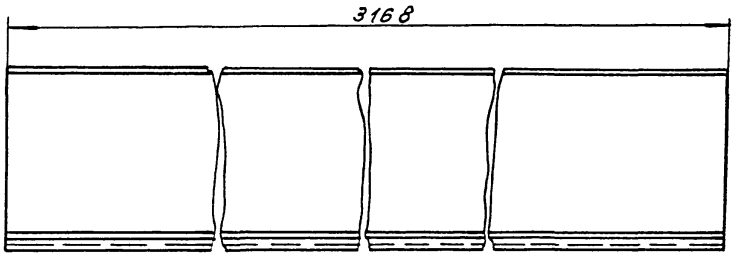

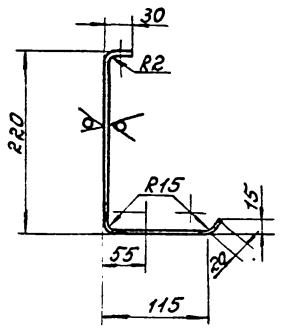

Развертка
м 1:5

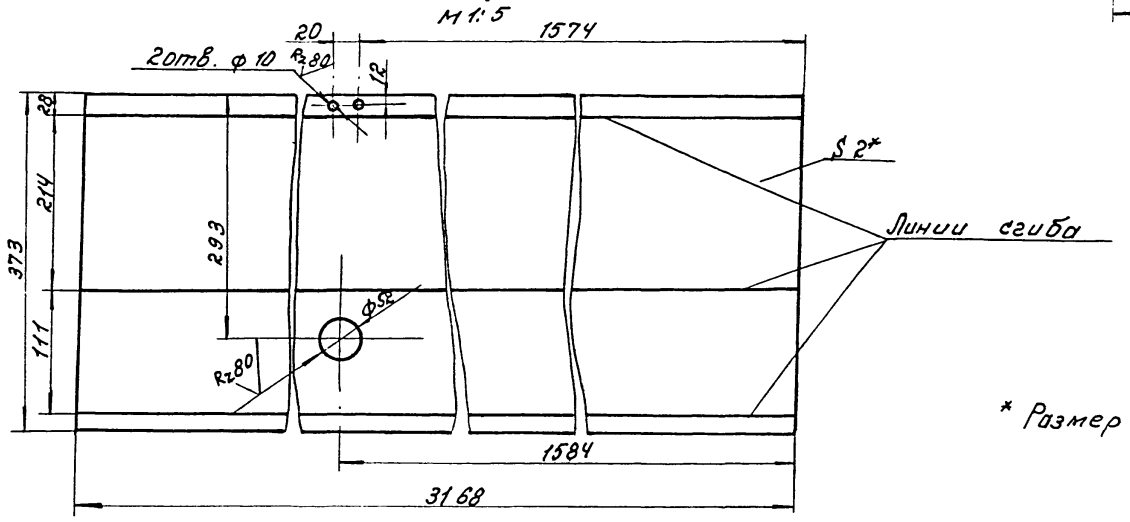

* Размер для справок

9746/7

					ТП 409-14-55.87 ВАМ-01-02-01-02			
Изм	Лист	№ докум.	подп.	дата	Лист	Лит.	Масса	Масшт.
Разраб.	Крамаровская					И	18,4	1:5
Провер	Пуцман					Лист	Листов 1	
Рук. гр.	Огиенко							
Н. контр.	Гойхман				Лист 2 ГОСТ 19904-74* Ст3 ГОСТ 16523-70*	Минпромстрой СССР ПРОЕКТНЫЙ ИНСТИТУТ №3 г. Одесса		
Гл. констр.	Гойхман							

9746/7

ВАМ-01-02-01-03

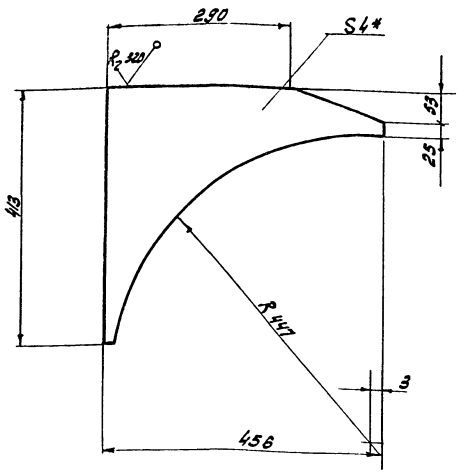

* Размер для справок

Изм.	Лист	№ докум.	Подп.	Дата
Разраб.	Кранаровская			
Проверил	Пуцман			
Рук. гр.	Огиенко			
Н. контр.	Гойхман			
Гл. конст.	Гойхман			

ВАМ-01-02-01-03

Лист

Лит.	Масса	Масштаб
И	2,9	1:5

Лист | Листов 1

Лист 4 ГОСТ 19904-74* / Ст3 ГОСТ 16523-70*

Минпромстрой СССР ПРОЕКТНЫЙ ИНСТИТУТ №3 г. Одесса

ВАМ-01-02-01-04

67

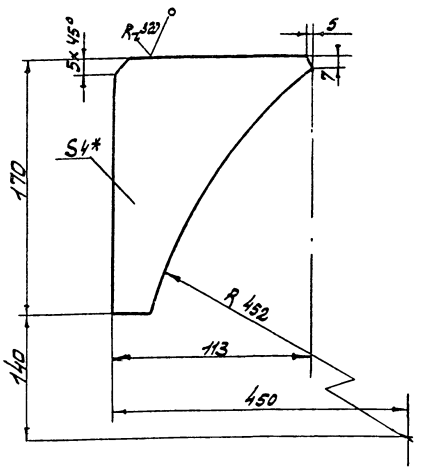

* Размер для справок.

Изм.	Лист	№ докум.	Подп.	Дата
Разраб.	Кранаровская			
Проверил	Пуцман			
Рук. гр.	Огиенко			
Н. контр.	Гойхман			
Гл. конст.	Гойхман			

ВАМ-01-02-01-04

Ребро.

Лит.	Масса	Масшт.
И	0.67	1:2

Лист | Листов 1

Лист 4 ГОСТ 19904-74* / Ст3 ГОСТ 16523-70*

Минпромстрой СССР ПРОЕКТНЫЙ ИНСТИТУТ №3 г. Одесса

Инв. № подл. | Подп. и дата | Взам. инв. № | Инв. № дубл. | Подп. и дата

ВАМ-01-02-02-01

R_z 80

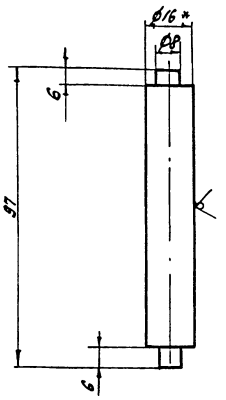

* Размер для справок.

Изм.	Лист	№ докум.	Подп.	Дата
Разраб.	Кранаровская			
Проверил	Пуцман			
Рук. гр.	Огиенко			
Н. контр.	Гойхман			
Гл. конст.	Гойхман			

ВАМ-01-02-02-01

Тяга.

Лит.	Масса	Масштаб
И	0,14	1:1

Лист | Листов 1

Круг 16 ГОСТ 2590-71* / Ст3 ГОСТ 535-79

Минпромстрой СССР ПРОЕКТНЫЙ ИНСТИТУТ №3 г. Одесса

9746/7

ВАМ-01-02-02-02

R_z 80

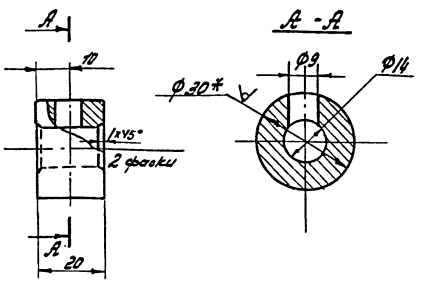

* Размер для справок.

9746/7

ТП 409-14-55.87

ВАМ-01-02-02-02

Изм.	Лист	№ докум.	Подп.	Дата
Разраб.	Кранаровская			
Провер.	Пуцман			
Рук. гр.	Огиенко			
Н. контр.	Гойхман			
Гл. конст.	Гойхман			

Втулка.

Лит.	Масса	Масштаб
И	0,08	1:1

Лист | Листов 1

Круг 30 ГОСТ 2590-71* / Ст3 ГОСТ 535-79

Минпромстрой СССР ПРОЕКТНЫЙ ИНСТИТУТ №3 г. Одесса

Инв. № подл. | Подпись и дата | Взам. инв. № | Инв. № подл. | Подп. и дата

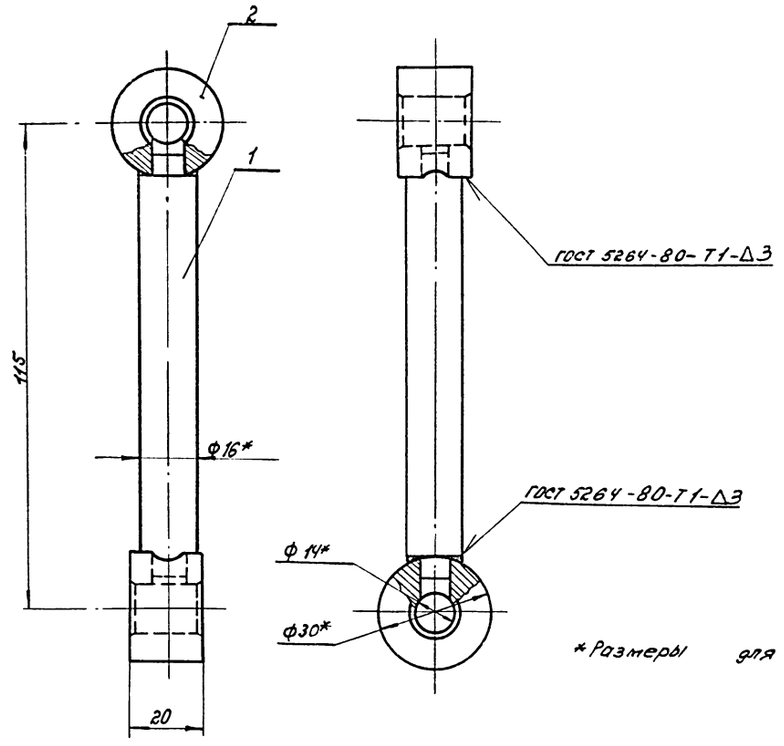

*Размеры для справок

					ВАМ-01-02-02-00СБ		
Изм.	Лист	№ докум.	Подп.	Дата	Подвеска Сборочный чертеж	Лит.	Масса	Масшт.
Разраб.		Капаровская				Н	0,3	1:1
Пров.		Пучман				Лист	Листов 1	
Рук. гр.		Денисенко				Минпромстрой СССР ПРОЕКТНЫЙ ИНСТИТУТ №3 г. Одесса		
Н. контр.		Гойхман						
Гл. констр.		Гойхман						

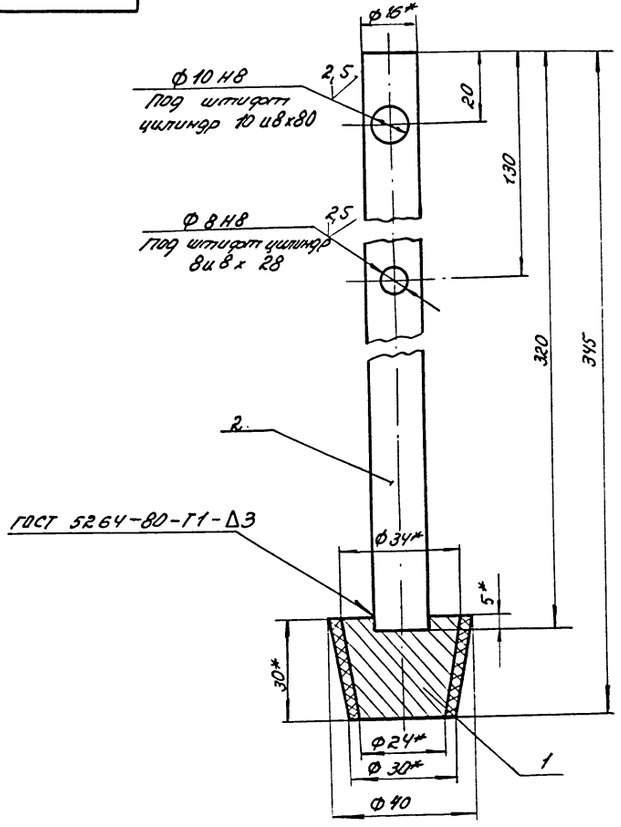

1. *Размеры для справок
2. Конусную поверхность пробки обрезинить по ТУ завода изготовителя.

9746/7

					ТП 409-14-55.87 ВАМ-01-02-03-00СБ		
Изм.	Лист	№ докум.	Подп.	Дата	Пробка Сборочный чертеж	Лит.	Масса	Масшт.
Разраб.		Капаровская				Н	0,55	1:1
Пров.		Пучман				Лист	Листов 1	
Рук. гр.		Денисенко				Минпромстрой СССР ПРОЕКТНЫЙ ИНСТИТУТ №3 г. Одесса		
Н. контр.		Гойхман						
Гл. констр.		Гойхман						

Инв. № подл. | Подп. и дата | Взам. инв. № | Инв. № дубл. | Подп. и дата

Формат	Зона	Поз.	Обозначение	Наименование	К-во	Примечание
				Документация		
			ВАМ-01-01-06-00СБ	Сборочный чертеж		
				Детали		
А2		1	ВАМ-01-01-06-01	Лист	1	
А4		2	ВАМ-01-01-05-03	Кронштейн	2	

Изм	Лист	№ докум.	Подп.	Дата
Разраб.		Крамаровская		
Провер.		Пучман		
Рук. гр.		Огиенко		
Н. контр.		Гойхман		
Гл. контр.		Гойхман		

ВАМ-01-01-06-00

Панель

Лит.	Лист	Листов
И		1

Минпромстрой СССР
ПРОЕКТНЫЙ ИНСТИТУТ №3
г. Одесса

ВАМ-01-01-05-04

69

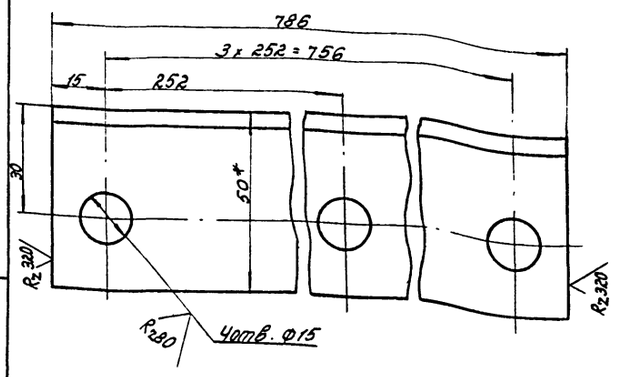

* Размер для справок

Изм	Лист	№ докум.	Подп.	Дата
Разраб.		Крамаровская		
Провер.		Пучман		
Рук. гр.		Огиенко		
Н. контр.		Гойхман		
Гл. контр.		Гойхман		

ВАМ-01-01-05-04

Уголок

Уголок 50x50x5 ГОСТ 8509-72*
Ст3 ГОСТ 535-79

Лит.	Масса	Масшт.
И	2.4	1:1

Лист | Листов 1

Минпромстрой СССР
ПРОЕКТНЫЙ ИНСТИТУТ №3
г. Одесса

ВАМ-01-03-00-01

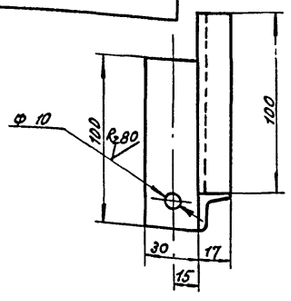

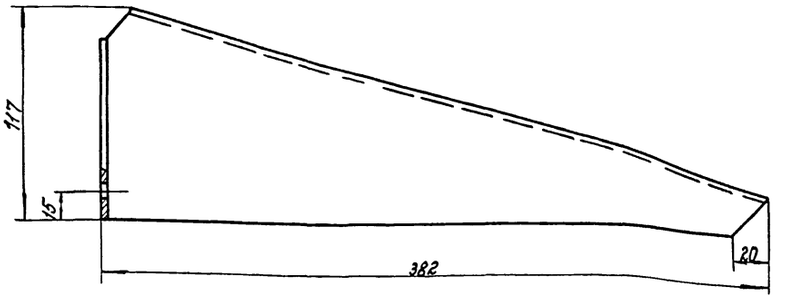

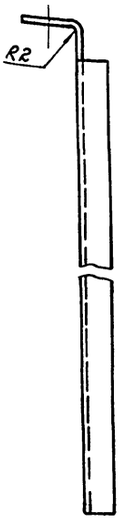

Развертка
М1:2

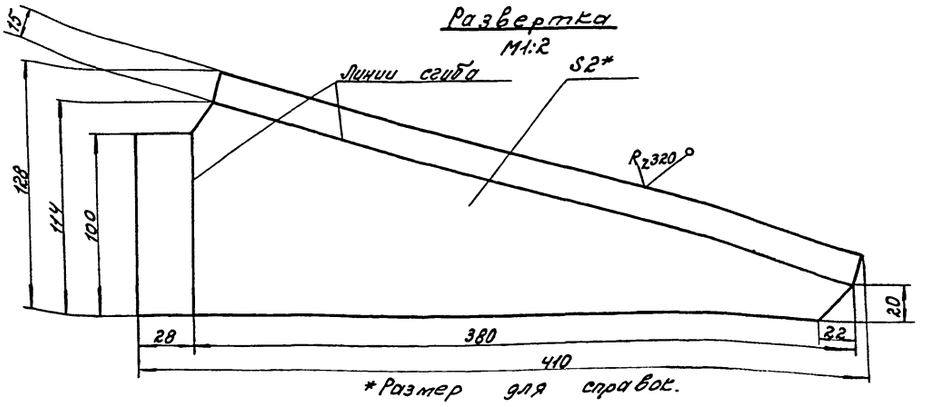

* Размер для справок.

9746/7

ТП 409-14-55.87
ВАМ-01-03-00-01

Изм	Лист	№ докум.	Подп.	Дата
Разраб.		Крамаровская		
Провер.		Пучман		
Рук. гр.		Огиенко		
Н. контр.		Гойхман		
Гл. контр.		Гойхман		

Кронштейн

Лит.	Масса	Масшт.
И	0,5	1:2

Лист | Листов 1

Лист 2 ГОСТ 19904-74*
Ст. 3 ГОСТ 16523-70*

Минпромстрой СССР
ПРОЕКТНЫЙ ИНСТИТУТ №3
г. Одесса

Формат	Зона	Поз.	Обозначение	Наименование	К-во	Примечание
				Документация		
А3			ВАМ-01-02-04ООСБ	Сборочный чертеж		
				Детали		
А4		1	ВАМ-01-02-04-01	Тяга	1	
А4		2	ВАМ-01-02-02-02	Втулка	1	

ВАМ-01-02-04-00

Изм.	Лист	№ докум.	Подп.	Дата
Разраб.		Крамаровская		
Провер.		Пучкин		
Рук. гр.		Осиенко		
Н. контр.		Гойхман		
Гл. констр.		Гойхман		

Подвеска

Лит.	Лист	Листов
И		1

Минпромстрой СССР
ПРОЕКТНЫЙ ИНСТИТУТ №3
г. Одесса

Инв. № подл. | Подп. и дата | Взам. инв. № | Инв. № дубл. | Подп. и дата

Формат	Зона	Поз.	Обозначение	Наименование	К-во	Примечание
				Документация		70
А3			ВАМ-01-02-05-00СБ	Сборочный чертеж		
				Детали		
А4		1	ВАМ-01-02-05-01	Тяга	1	
А4		2	ВАМ-01-02-05-02	Проушина	1	

ВАМ-01-02-05-00

Изм.	Лист	№ докум.	Подп.	Дата
Разраб.		Крамаровская		
Провер.		Пучкин		
Рук. гр.		Осиенко		
Н. контр.		Гойхман		
Гл. констр.		Гойхман		

Подвеска

Лит.	Лист	Листов
И		1

Минпромстрой СССР
ПРОЕКТНЫЙ ИНСТИТУТ №3
г. Одесса

ВАМ-01-02-05-00СБ

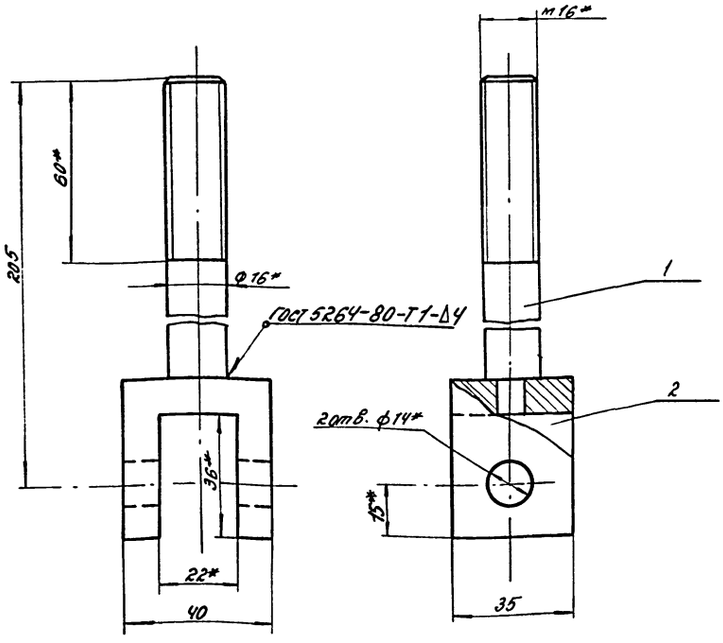

* Размеры для справок

9746/7

ТП 409-14-55.87
ВАМ-01-02-05-00СБ

Изм.	Лист	№ докум.	Подп.	Дата
Разраб.		Крамаровская		
Провер.		Пучкин		
Рук. гр.		Осиенко		
Н. контр.		Гойхман		
Гл. констр.		Гойхман		

Подвеска
Сборочный чертеж

Лит.	Масса	Масштаб
И	0,4	1:1

Лист	Листов
	1

Минпромстрой СССР
ПРОЕКТНЫЙ ИНСТИТУТ №3
г. Одесса

Инв. № подл. | Подп. и дата | Взам. инв. № | Инв. № дубл. | Подп. и дата

ВЯМ-01-02-05-01

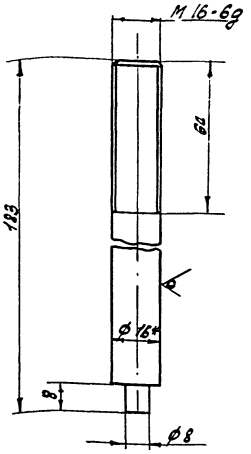

*Размер для справок

ВЯМ-01-02-05-01

Тяга.

Круг 16 ГОСТ 2590-71*
Ст3 ГОСТ 535-79

Лит. И | Масса 0.23 | Масштаб 1:1

Листов 1

Минтрансстрой СССР
ПРОЕКТНЫЙ ИНСТИТУТ №3
г. Одесса

ВЯМ-01-02-05-02

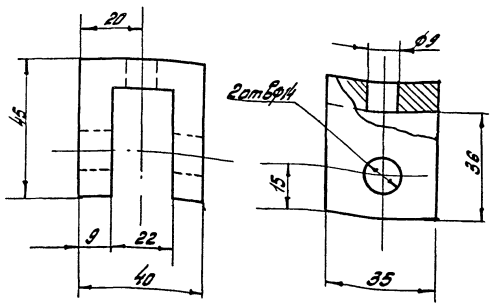

Проушина

Ст3 ГОСТ 380-71*

Лит. И | Масса 0.17 | Масштаб 1:1

Листов 1

Минтрансстрой СССР
ПРОЕКТНЫЙ ИНСТИТУТ №3
г. Одесса

ВЯМ-01-02-00-01

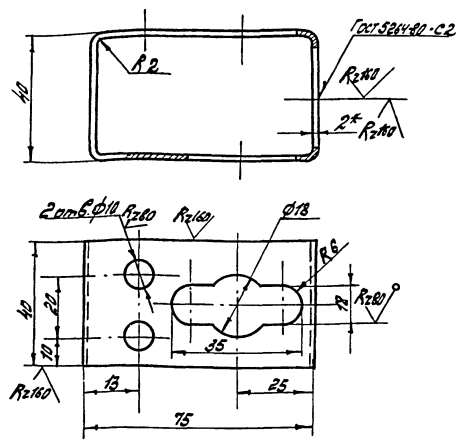

1.* Размер для справок.
2. Длина заготовки L≈216 мм.

9746/7

ВЯМ-01-02-00-01

Направляющая.

Лист 2 ГОСТ 19904-74*
Ст3 ГОСТ 16523-70*

Лит. И | Масса 0.13 | Масштаб 1:1

Листов 1

Минтрансстрой СССР
ПРОЕКТНЫЙ ИНСТИТУТ №3
г. Одесса

ВЯМ-01-02-00-02

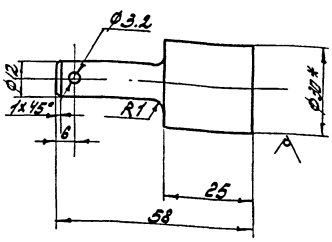

1* Размер для справок.
2. Отв. Ø3.2 под шплинт сверлить при монтаже.

9746/7

ТП 409-14-55.87; ВЯМ-01-02-00-02

Бобышка.

Круг 30 ГОСТ 2590-71*
Ст3 ГОСТ 535-79

Лит. И | Масса 0.17 | Масштаб 1:1

Листов 1

Минтрансстрой СССР
ПРОЕКТНЫЙ ИНСТИТУТ №3
г. Одесса

Формат	Зона	Поз.	Обозначение	Наименование	К-во	Примечание
				Документация		
А4			ВАМ-01-02-03-00СБ	Сборочный чертеж		
				Детали		
А4		1	ВАМ-01-02-03-01	Конус	1	
Б9		2	ВАМ-01-02-03-02	Круг		
				Круг 16 ГОСТ 2590-71*		
				Ст 3 ГОСТ 535-79		
				L = 320	1	0,5кг
				Материалы		
		3		Резина повышенной маслобензостойкости средней твердости по ТУ 1264-55Р		0,1кг

Инв.№ подл. | Подп. и дата | Взам.инв.№ | Инв.№ дубл. | Подп. и дата

Изм.	Лист	№ докум.	Подп.	Дата
Разраб.		Крамаровская		
Провер.		Пучман		
Рук. гр.		Огиенко		
Н. контр.		Гойхман		
Гл. констр.		Гойхман		

ВАМ-01-02-03-00

Пробка

Лит.	Лист	Листов
И		1

Минпромстрой СССР ПРОЕКТНЫЙ ИНСТИТУТ №3 г. Одесса

10-30-02-10-ИМ В

R_z 80

72

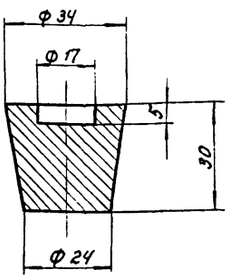

Изм.	Лист	№ докум.	Подп.	Дата
Разработ.		Крамаровская		
Провер.		Пучман		
Рук. гр.		Огиенко		
Н. контр.		Гойхман		
Гл. констр.		Гойхман		

ВАМ-01-02-03-01

Конус

Ст. 3 ГОСТ 380-71*

Лит.	Масса	Масшт.
И	0,15	1:1
Лист	Листов 1	

Минпромстрой СССР ПРОЕКТНЫЙ ИНСТИТУТ №3 г. Одесса

ВАМ-01-02-04-00СБ

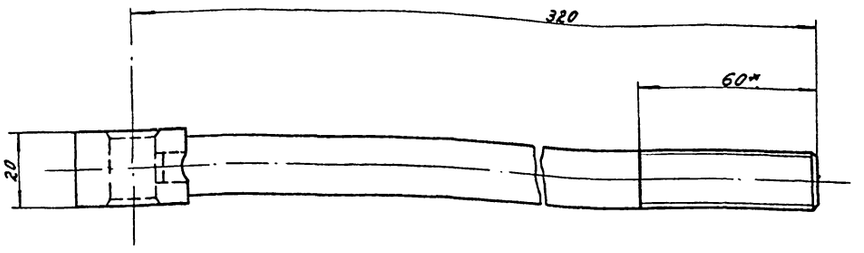

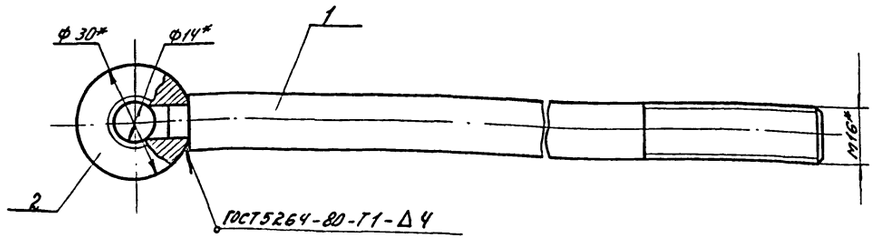

*Размеры для справок.

9647/6

ТП 409-14-55.89
ВАМ-01-02-04-00 СБ

Изм.	Лист	№ докум.	Подп.	Дата
Разраб.		Крамаровская		
Провер.		Пучман		
Н. контр.		Огиенко		
Рук. гр.		Огиенко		
Гл. констр.		Гойхман		

Подвеска

Сборочный чертеж

Лит.	Масса	Масшт.
И	0,52	1:1
Лист	Листов 1	

Минпромстрой СССР ПРОЕКТНЫЙ ИНСТИТУТ №3 г. Одесса

9646/7

ВАМ-01-02-10-ШВ8

Rz80

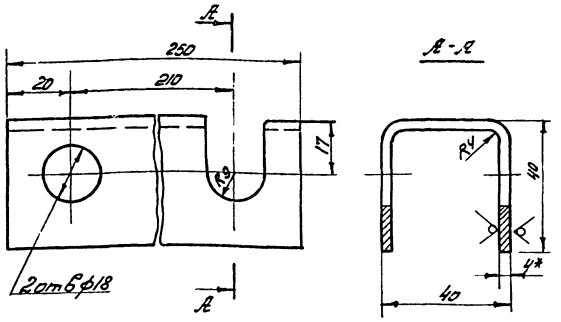

1. Длина развертки L=107 мм.
2.* Размер для справок.

Изм.	Лист	N докум.	Подп.	Дата
Разраб.	Кропивная			
Провер.	Пучман			
Рук. гр.	Оценко			
Н. контр.	Гойхман			
Гл. констр.	Гойхман			

ВАМ-01-02-00-03

Кронштейн.

Лит. И | Масса 0,8 | Масштаб 1:1

Лист | Листов 1

Лист 4 ГОСТ 19903-74.*
Ст3 ГОСТ 14637-79

Минпромстрой СССР
ПРОБЕЛЬНЫЙ ИНСТИТУТ №3
г. Одесса

ВАМ-01-02-00-04

Rz20

73

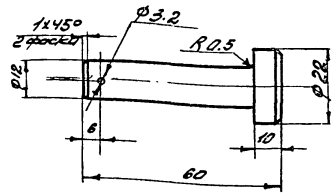

Отв. Ф3.2 п/шплинт сверлить при монтаже.

Изм.	Лист	N докум.	Подп.	Дата
Разраб.	Кропивная			
Провер.	Пучман			
Рук. гр.	Оценко			
Н. контр.	Гойхман			
Гл. конст.	Гойхман			

ВАМ-01-02-00-04

Палец

Лит. И | Масса 0,07 | Масштаб 1:1

Лист | Листов 1

Ст3 ГОСТ 380-71*

Минпромстрой СССР
ПРОЕКТНЫЙ ИНСТИТУТ №3
г. Одесса

ВАМ-01-02-10-05

Rz80

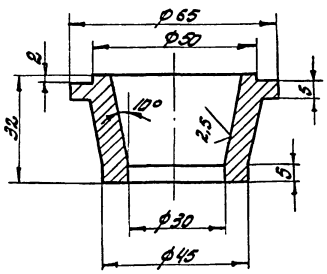

Изм.	Лист	N докум.	Подп.	Дата
Разраб.	Кропивная			
Провер.	Пучман			
Рук. гр.	Оценко			
Н. контр.	Гойхман			
Гл. конст.	Гойхман			

ВАМ-01-02-00-05

Стакан.

Лит. И | Масса 0,33 | Масштаб 1:1

Лист | Листов 1

Ст 3 ГОСТ 380-71*

Минпромстрой СССР
ПРОЕКТНЫЙ ИНСТИТУТ №3
г. Одесса

9746/7

10-10-20-10-ШВ8

Rz20

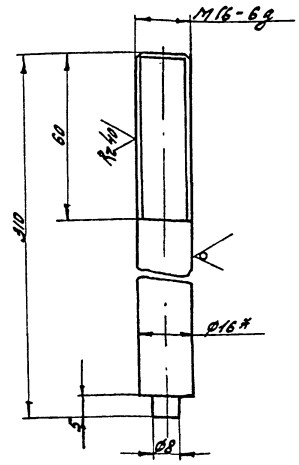

*Размер для справок.

9746/7

ТП 409-14-55.87, ВАМ-01-02-04-01

Изм.	Лист	N докум.	Подп.	Дата
Разраб.	Кропивная			
Провер.	Пучман			
Рук. гр.	Оценко			
Н. контр.	Гойхман			
Рук. гр.	Гойхман			

Тяга

Лит. И | Масса 0,44 | Масштаб 1:1

Лист | Листов 1

Круг 16 ГОСТ 2590-71*
Ст3 ГОСТ 535-79

Минпромстрой СССР
ПРОЕКТНЫЙ ИНСТИТУТ №3
г. Одесса

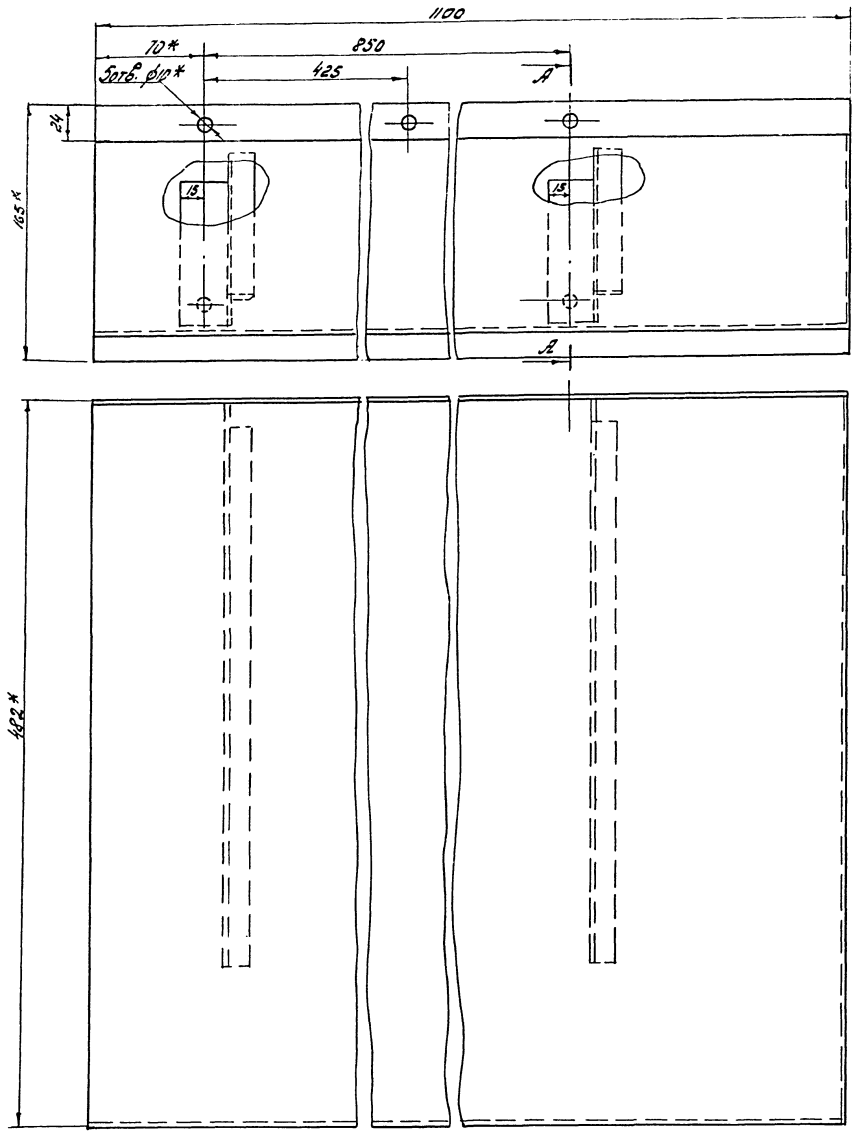

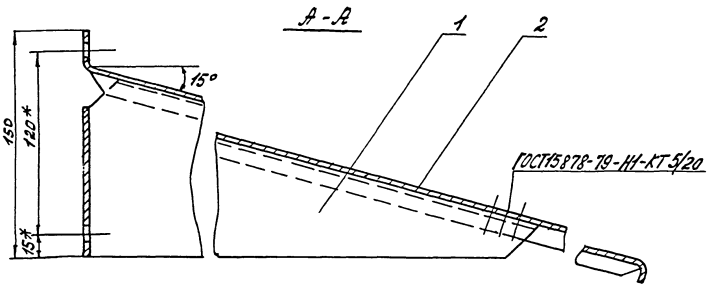

*1. Размеры для справок.
2. Грунтовать ХС-010.
3. Красить эмалью ПХВ-512 ТУМХП-3560-52.

9746/7

					ТП 409-14-55.87; ВАМ-01-03-00-00СБ			
Изм.	Лист	N докум.	Подп.	Дата	Отражатель Сборочный чертеж.	Лит.	Масса	Масштаб
Разраб.		Семеновская				И	10	1:2
Проверил		Пуцмон				Лист	Листов 1	
Рук. гр.		Огиенко				Минпромстрой СССР		
Н. контр.		Гойхман				ПРОЕКТНЫЙ ИНСТИТУТ № 3 г. Одесса		
Гл. контр.		Гойхман						

Инв. № подл. | Подп. и дата | Взам. инв. № | Инв. № дубл. | Подп. и дата | 9746/7

Формат	Зона	Поз.	Обозначение	Наименование	Кол.	Примечание
				Документация		
А2			ВАМ-01-03-00-00СБ	Сборочный чертеж		
				Детали		
А3		1	ВАМ-01-03-00-01	Кронштейн	2	
А3		2	ВАМ-01-03-00-02	Лист	1	

Изм.	Лист	№ докум.	Подп.	Дата
Разраб.		Кочаровская		
Провер.		Пучман		
Рук. гр.		Огиенко		
Н. контр.		Гойхман		
Гл. констр.		Гойхман		

ВАМ-01-03-00-00

Отражатель

Лит.	Лист	Листов
И		1

Минпромстрой СССР
ПРОЕКТНЫЙ ИНСТИТУТ №3
г. Одесса

Формат	Зона	Поз.	Обозначение	Наименование	Кол.	Примечание
				Документация		75
А2			ВАМ-01-04-00-00СБ	Сборочный чертеж		
				Детали		
А3		1	ВАМ-01-04-00-01	Кронштейн	1	
А3		2	ВАМ-01-04-00-02	Лист	1	
А3		3	ВАМ-01-03-00-01	Кронштейн	1	

Инв. № подл. | Подп. и дата | Взам. инв. № | Инв. № дубл. | Подп. и дата

Изм.	Лист	№ докум.	Подп.	Дата
Разраб.		Кочаровская		
Провер.		Пучман		
Рук. гр.		Огиенко		
Н. контр.		Гойхман		
Гл. констр.		Гойхман		

ВАМ-01-04-00-00

Отражатель

Лит.	Лист	Листов
И		1

Минпромстрой СССР
ПРОЕКТНЫЙ ИНСТИТУТ №3
г. Одесса

ВАМ-01-03-00-02

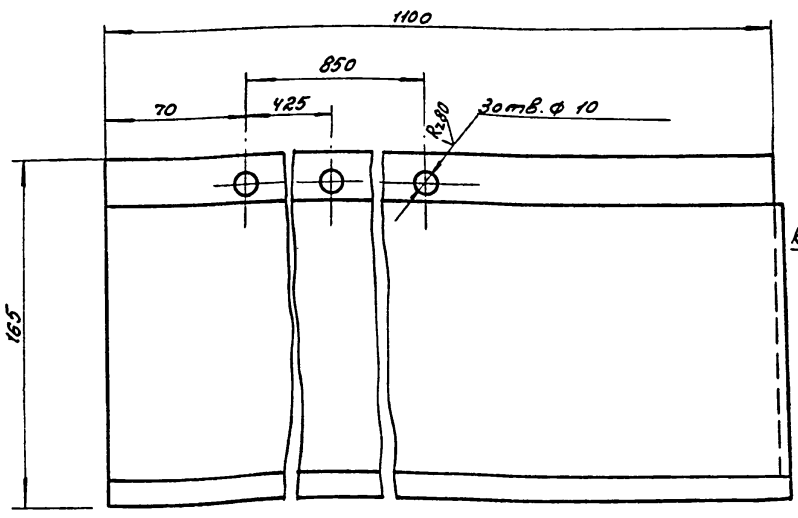

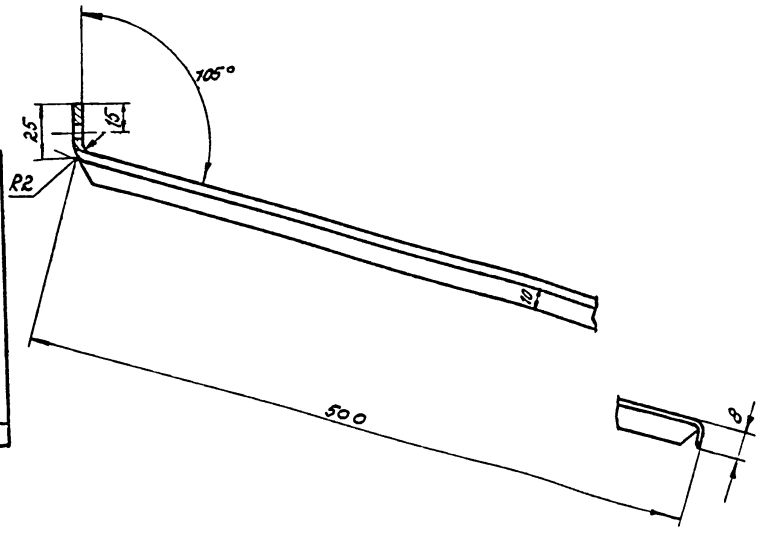

Развертка
м 1:10

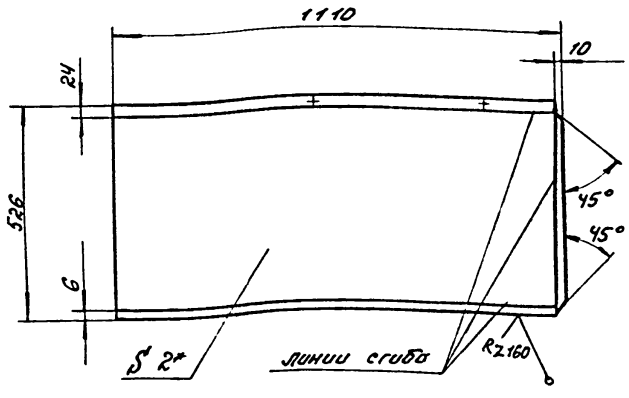

1.*Размеры для справок
2. Выбоины, вмятины коробление не допускаются
3. Смещение осей отверстий от номинального расположения не более 0,5мм.

9746/7

ТП 409-14-55.87
ВАМ-01-03-00-02

Изм.	Лист	№ докум.	Подп.	Дата
Разраб.		Кочаровская		
Провер.		Пучман		
Рук. гр.		Огиенко		
Н. контр.		Гойхман		
Гл. констр.		Гойхман		

Лист

Лит.	Масса	Масштаб
И	9	1:2
Лист	Листов	

2 ГОСТ 19904-74*
Лист Спт. 3 ГОСТ 16523-70*

Минпромстрой СССР
ПРОЕКТНЫЙ ИНСТИТУТ №3
г. Одесса

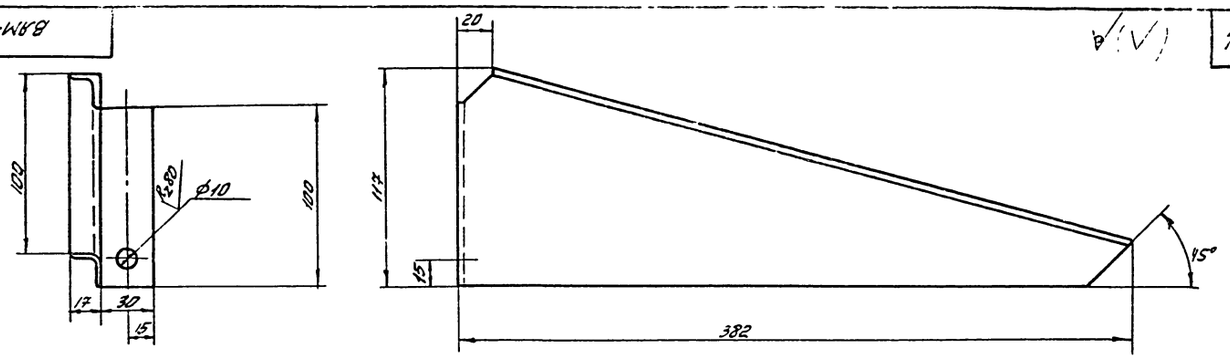

Развертка

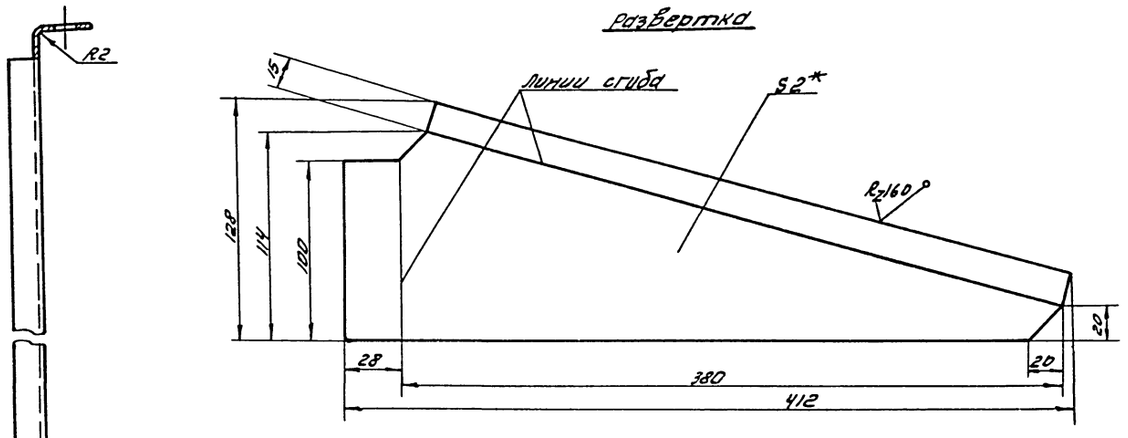

1.* Размеры для справок.
2. Выбоины и коробления не допускаются.

Изм.	Лист.	N докум.	Подп.	Дата
Разраб.		Печенченко		
Провер.		Гойхман		
Рук. гр.		Огиенко		
Н. контр.		Гойхман		
Гл. констр.		Гойхман		

ВАМ-01-04-00-01

Кронштейн

Лит.	Масса	Масштаб
И	0,5	1:2

Лист	Листов 1

Лист 2 ГОСТ 19904-74*
Ст.3 ГОСТ 16523-70*

Минпромстрой СССР
ПРОЕКТНЫЙ ИНСТИТУТ №3
г. Одесса

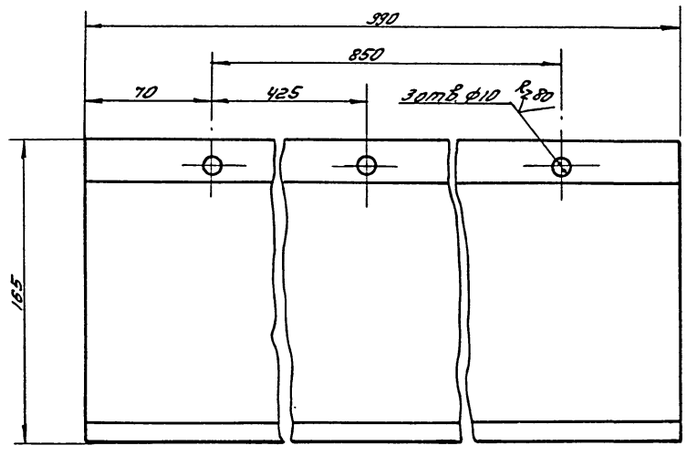

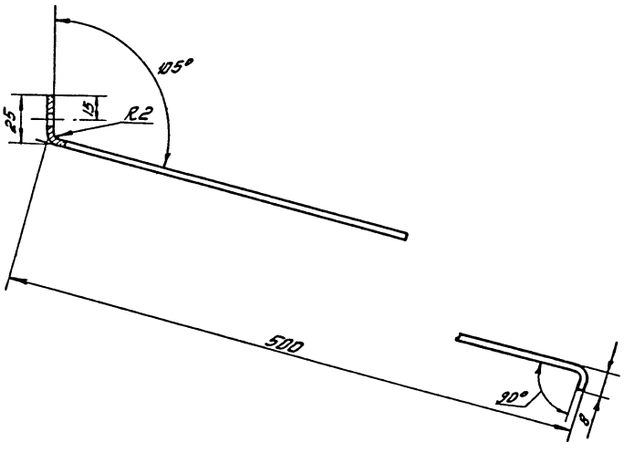

Развертка
М 1:10

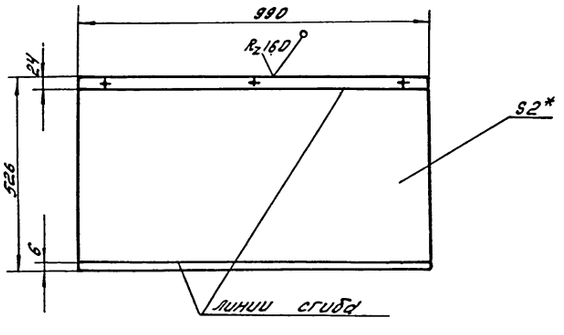

1.* Размер для справок
2. Выбоины вмятины и коробления не допускаются.
3. Смещение осей отверстий от номинального расположения не более 0.5мм.

9746/7

ТП 409-14-55.87
ВАМ-01-04-00-02

Изм.	Лист.	№ докум.	Подп.	Дата
Разработ.		Печенченко		
Провер.		Пяцман		
Рук. гр.		Огиенко		
Н. контр.		Гойхман		
Гл. констр.		Гойхман		

Лист

Лит.	Масса	Масшт.
И	8,1	1:2

Лист	Листов 1

Лист 2 ГОСТ 19904-74*
Ст.3 ГОСТ 16523-70*

Минпромстройсесср
ПРОЕКТНЫЙ ИНСТИТУТ №3
г. Одесса

Инв. № подл. | Подп. и дата | Взам. инв. № | Инв. № дубл. | Подп. и дата

9746/7

Добавлен

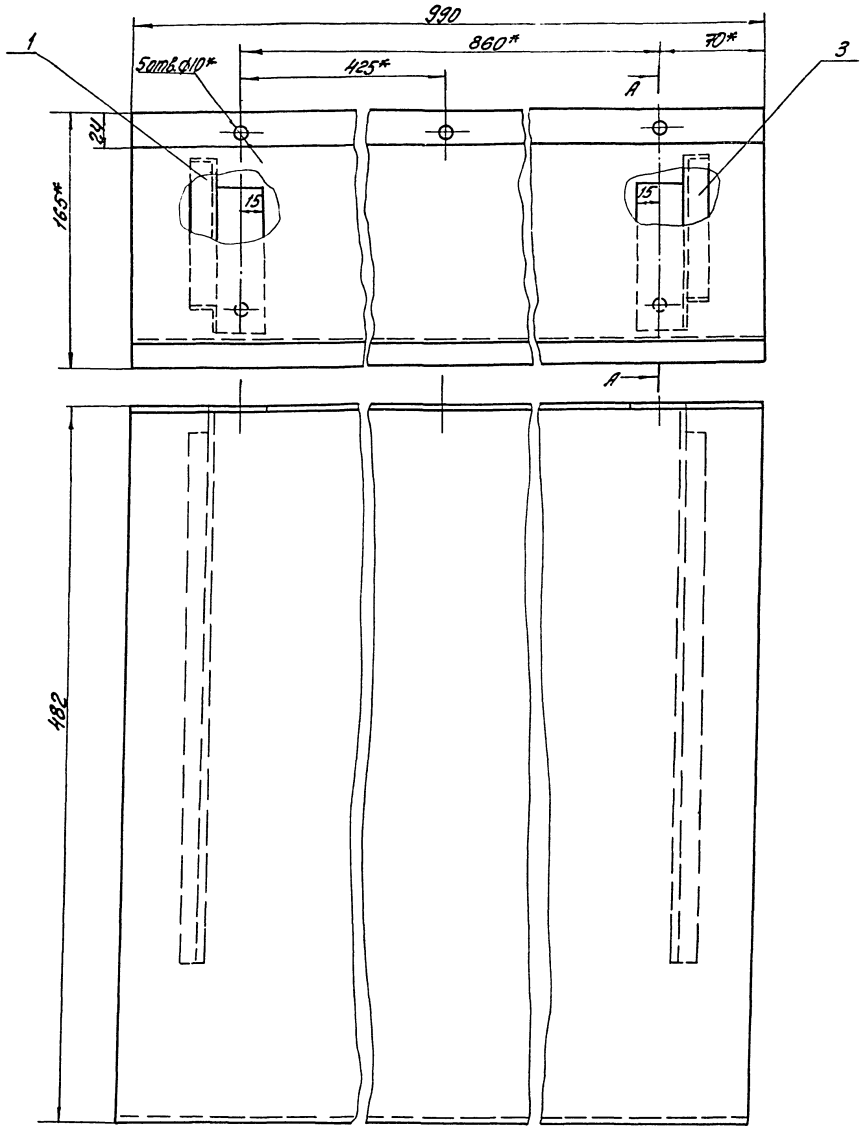

А-А

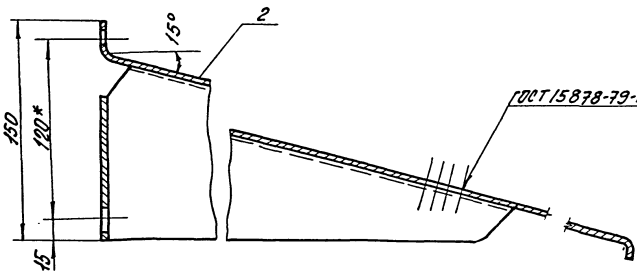

1. Выбоины, вмятины и коробление не допускаются.
2.* Размеры для справок.
3. Грунтовать ХС-010. Красить эмалью ПХВ-512 ТУМХП3560-52

9746/7

					ТП 409-14-55.87 8АМ-01-04-00-00СБ			
Изм.	Лист	N до кум.	Подп.	Дата	Отражатель Сборочный чертеж	Лит.	Масса	Масшт.
Разраб.		Печененко				И	9,1	1:2
Провер.		Пуцман				Лист	Листов 1	
Рук. гр.		Огиенко				Минпромстрой СССР ПРОЕКТНЫЙ ИНСТИТУТ ИЗ г. Одесса		
Н. контр.		Гойхман						
Гл. контр.		Гойхман						

9746/7

ВАМ-01-05-00-00СБ

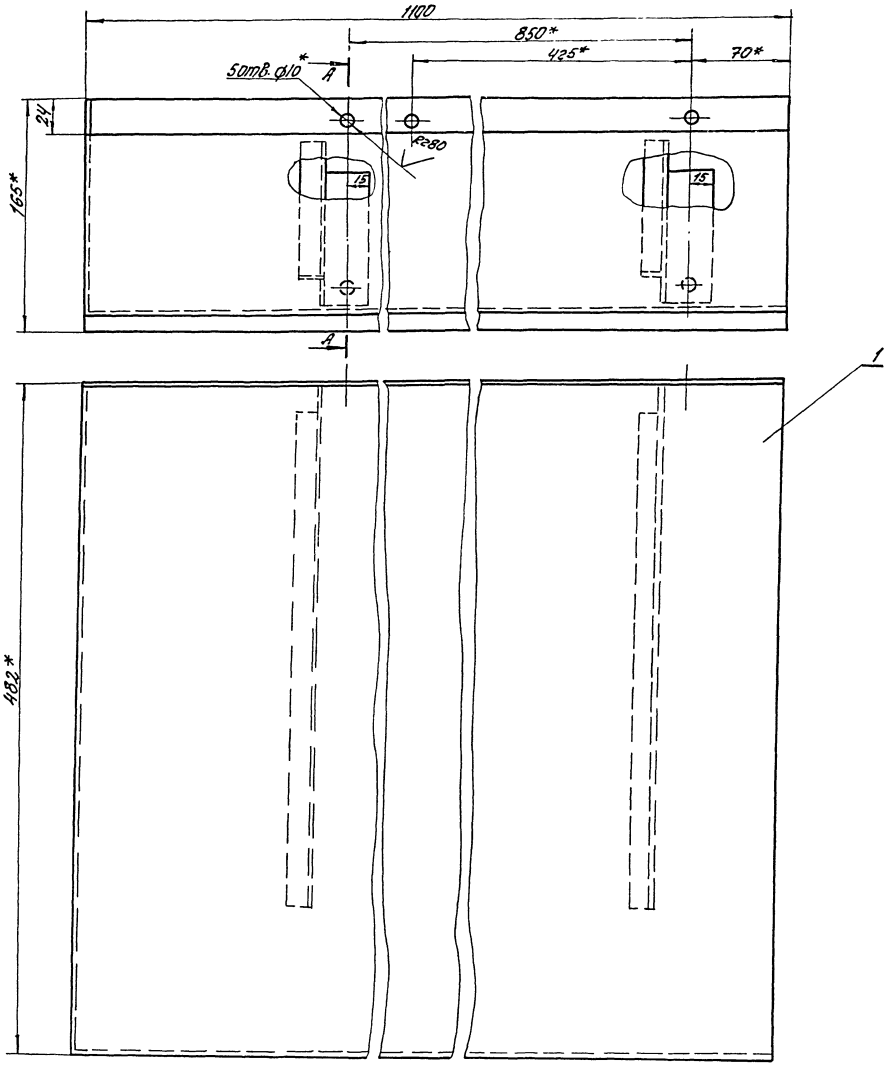

А-А

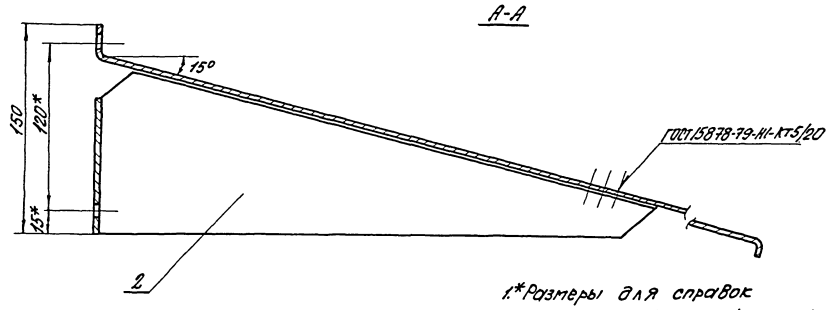

1.* Размеры для справок
2. Грунтовать ХС-010. Красить эмалью ПХВ-512 ТУМХП 3560-52

9746/7

					ТП 409-14-55.87 ВАМ-01-05-00-00СБ			
Изм.	Лист	N докум.	Подп.	Дата	Отражатель	Лит.	Масса	Масшт.
Разраб.		Печеленко				И	10	1:2
Провер.		Пуцман			Сборочный чертеж	Лист	Листов 1	
Рук. гр.		Огденко				Минпромстрой СССР		
Н. контр.		Гойхман				ПРОЕКТНЫЙ ИНСТИТУТ УЗ г. Одесса		
Гл. конст.		Гойхман						

9746/7

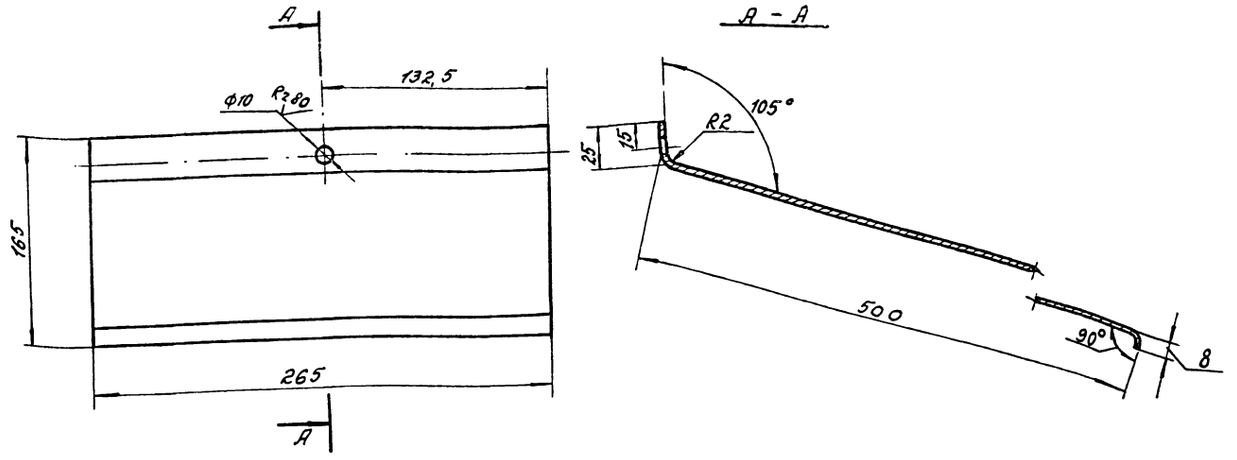

Развертка
м1:10

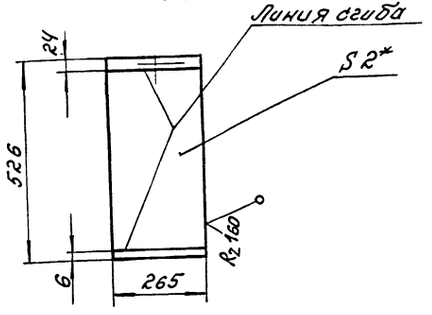

*размер для справок

						ВАМ-01-06-00-01		
Изм.	Лист	Ндокум.	Подп.	Дата	Лист	Лит.	Масса	Масштаб
Разраб.		Печенько				И	2,2	1:2
Провер.		Пучман				Лист	Листов 1	
Рук. гр.		Оценко			Лист 2 ГОСТ 19904-74* Ст3 ГОСТ 16523-70*	Минпромтрансстроя СССР ПРОЕКТНЫЙ ИНСТИТУТ №3 г. Одесса		
Н. контр.		Гойхман						
Гл. констр.		Гойхман						

Формат	Зона	Поз.	Обозначение	Наименование	К-во	Примечание
				Документация		
А2			ВАМ-01-06-00-00СБ	Сборочный чертеж		
				Детали		
А3		1	ВАМ-01-06-00-01	Лист	1	
А3		2	ВАМ-01-04-00-01	Кронштейн	1	

						ВАМ-01-06-00-00		
Изм.	Лист	Ндокум.	Подп.	Дата	Отражатель	Лит.	Лист	Листов
Разраб.		Печенько				И		1
Провер.		Пучман				Минпромтрансстроя СССР ПРОЕКТНЫЙ ИНСТИТУТ №3 г. Одесса		
Рук. гр.		Оценко						
Н. контр.		Гойхман						
Гл. констр.		Гойхман						

Формат	Зона	Поз.	Обозначение	Наименование	К-во	Примечание
				Документация		
А2			ВАМ-01-05-00-00СБ	Сборочный чертеж		
				Детали		
А3		1	ВАМ-01-05-00-01	Лист	1	
А3		2	ВАМ-01-04-00-01	Кронштейн	2	

Инв. № подл. | Подп. и дата | Взам. инв. № | Инв. № дубл. | Подп. и дата

9746/7

						ТП 409-14-55.87 ВАМ-01-05-00-00		
Изм.	Лист	Ндокум.	Подп.	Дата	Отражатель	Лит.	Лист	Листов
Разраб.		Печенько				И		1
Провер.		Пучман				Минпромтрансстроя СССР ПРОЕКТНЫЙ ИНСТИТУТ №3 г. Одесса		
Рук. гр.		Оценко						
Н. контр.		Гойхман						
Гл. констр.		Гойхман						

9746/7

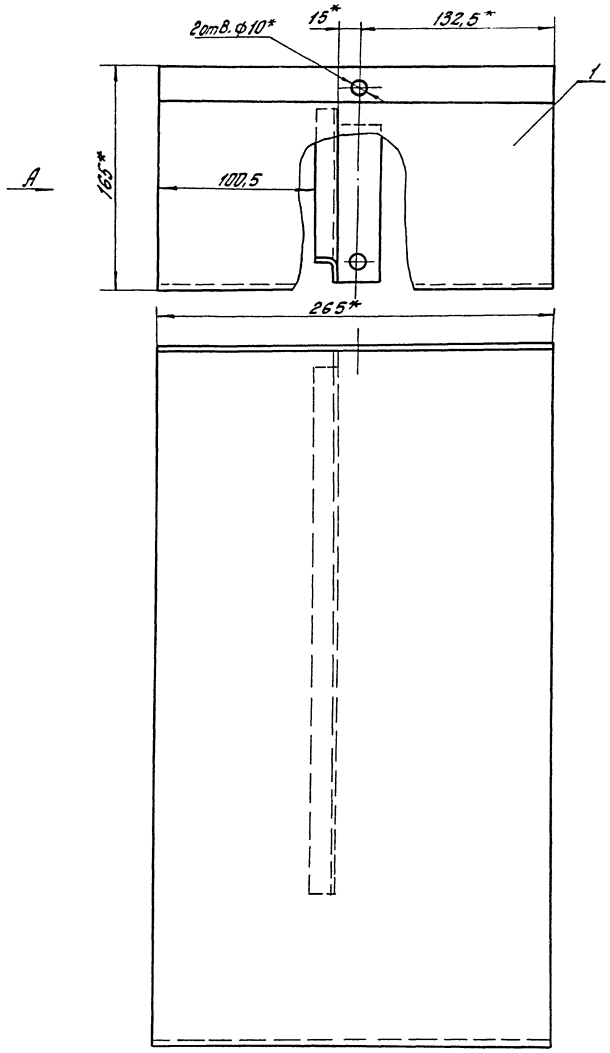

Вид А

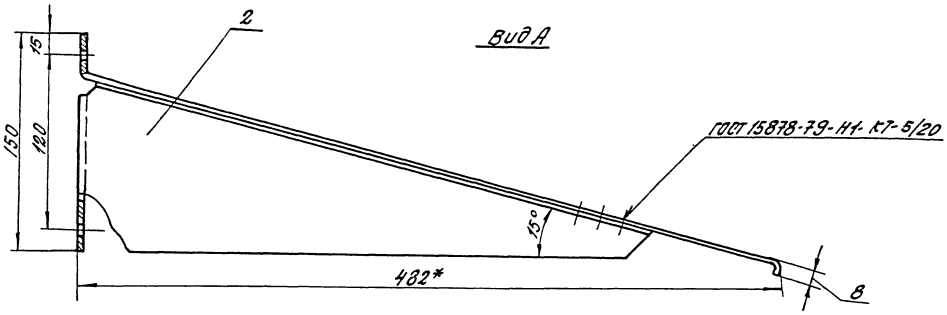

1.* Размеры для справок.
2. Выбоины, вмятины и коробление не допускаются.
3. Грунтовать ХС-010. Красить эмалью ПХВ-512 ТУМХП 3560-52.

9746/1

Изм.	Лист	№док.	Подп.	Дата	ТП 409-14-55.87, ВАМ-01-06-00-00СБ		
Разраб.		Печенежа			Отражатель сборочный чертеж	Лит.	Масса	Масшт.
Провер.		Луцман				И	2,7	1:2
Нач. гр.		Пучко				Лист	Листов 1	
Н. контр.		Гойхман				Минпромстрой СССР ПРОЕКТНЫЙ ИНСТИТУТ N 5 г. Одесса		
Гл. конст.		Гойхман						

gost.e-ecolog.ru