# ТИПОВОЙ ПРОЕКТ
# 409-14-55.87

# Здание наружной мойки и окраски строительных машин

## Альбом IX

## Нестандартизированное оборудование. Оборудование участка мойки.

9746/6

Ц. 8-66

КФ ЦИТП инв.№9746/6

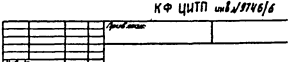

gost.e-ecolog.ru

ЦЕНТРАЛЬНЫЙ ИНСТИТУТ ТИПОВОГО ПРОЕКТИРОВАНИЯ
ГОССТРОЯ СССР
КИЕВСКИЙ ФИЛИАЛ
г Киев 57 ул Эжена Потье № 12

62/1
Заказ № 1088 Инв № 9746/6 Тираж 600
Сдано в печать 8/II 1988 Цена 8·66

# ТИПОВОЙ ПРОЕКТ

# 409-14-55.87

# ЗДАНИЕ НАРУЖНОЙ МОЙКИ И ОКРАСКИ СТРОИТЕЛЬНЫХ МАШИН

## Альбом IX

## СОСТАВ ПРОЕКТА


Альбом I Технологические решения, отопление и вентиляция, водопровод и канализация, электроснабжение, автоматика, автоматическое пожаротушение, связь и сигнализация.

Альбом II Архитектурно-строительные решения.

Альбом IV Спецификации оборудования.

Альбом V Сметы.

Альбом VII Ведомости потребности в материалах.

Альбом IX Нестандартизированное оборудование. Оборудование участка мойки.

Альбом X Нестандартизированное оборудование. части 1,2,3 Оборудование участка окраски.


Типовые проектные решения 904-02-4
Автоматизация, управление и силовое электрооборудование приточных вентиляционных камер типа 1ПК10÷1ПК150.
„Автоматизация." ГПИ „Сантехпроект"
Альбомы: 0; I ч.1; III ч.1,2; XXI ч.1.

Примененные типовые проектные решения:
Типовые проектные решения 904-02-5
„Автоматизация, управление и силовое электрооборудование приточных вентиляционных камер типа 1ПК10÷1ПК150
Управление и силовое электрооборудование"
ГПИ „Электропроект".
Альбомы: 0, II, V, VI, XIV
распространяет Киевский филиал ЦИТП.

Типовые проектные решения 904-02-8
„Воздушно-тепловые завесы с центробежными вентиляторами. Автоматическое управление и силовое электрооборудование"
ГПИ „Электропроект", „Сантехпроект"
Альбомы: 0, I.

Разработан
Проектным институтом №3

Главный инженер института В. Мирошниченко.
Главный инженер проекта У. Булавин.

КФ ЦИТП инв.№9746/6

Утвержден Госстроем СССР протокол NA4-50 от 18.08.1986 г. Введен в действие Проектным институтом N3 приказ N 38 от 29.08.1986 г.

Привязан:

Инв.№

Типовой проект 409-14-55.87 Альбом IX

| МАРКА | НАИМЕНОВАНИЕ | СТР |
|---|---|---|
| ВЯК-00-00-00 | Машина для наружной мойки | 3...69 |
| ВДЛ-00-00-00 | Цепь тяговая | 70...112 |



9746/6

Инв.№ подл. | Подп. и дата | Взам.инв.№ | Инв.№ дубл. | Подп. и дата

| | | | |
|---|---|---|---|
| Привязан | | | |
| Инв.№ | | | |
| Гл.инж.пр. | Булгавин | | т.п 409-14-55.87 |
| Нач.отд. | Лейбман | | |
| Гл.спец. | Гройхман | | Здание наружной мойки и окраски строительных машин |
| Рук.гр. | Оценко | | |
| Ст.инж. | Улицкая | | Стадия: Р; Лист: 1; Листов: 1 |
| Инж. | Рикшпун | | |
| | | | Содержание альбома |

Минпроектстрой СССР ПРОЕКТНЫЙ ИНСТИТУТ №3 г. Одесса

| N п/п | Обозначение | Наименование | N стр. | Примечание |
|---|---|---|---|---|
| 24 | ВАК-02-01-01 | Труба | 31 | |
| 25 | ВАК-02-01-02 | Бобышка | 31 | |
| 26 | ВАК-02-01-03 | Труба | 32 | |
| 27 | ВАК-02-01-04 | Шаровое гнездо | 31 | |
| 28 | ВАК-02-01-05 | Шайба | 32 | |
| 29 | ВАК-02-01-06 | Швеллер | 33 | |
| 30 | ВАК-02-00-01 | Ось катка | 32 | |
| 31 | ВАК-02-00-02 | Втулка | 33 | |
| 32 | ВАК-02-00-03 | Втулка | 33 | |
| 33 | ВАК-02-00-04 | Насадка | 34 | |
| 34 | ВАК-02-00-05 | Насадка | 34 | |
| 35 | ВАК-02-00-06 | Шаровая пята | 35 | |
| 36 | ВАК-02-00-07 | Гайка сферическая | 35 | |
| 37 | ВАК-02-00-08 | Ось ролика | 35 | |
| 38 | ВАК-02-00-09 | Ролик | 35 | |
| 39 | ВАК-02-00-10 | Накладка | 36 | |
| 40 | ВАК-02-00-11 | Шайба | 36 | |
| 41 | ВАК-02-00-12 | Гайка | 36 | |
| 42 | ВАК-02-00-13 | Каток | 36 | |
| 43 | ВАК-02-00-14 | Прокладка | 53 | |
| 44 | ВАК-03-00.00СБ | Моющая рамка | 37-40 | |
| 45 | ВАК-03-00-00 | Спецификация | 40 | |
| 46 | ВАК-03-01-00СБ | Рама | 41 | |
| 47 | ВАК-03-01-00 | Спецификация | 42 | |
| 48 | ВАК-03-01-01 | Труба | 43 | |
| 49 | ВАК-03-01-02 | Труба | 42 | |

Инв. № подл. | Подп. и дата | Взам. инв. № | Инв. № дубл. | Подп. и дата

ВАК-00-00-00ВО

Изм. Лист № докум. Подп. Дата

Лист 2

| N п/п | Обозначение | Наименование | N стр. | Примечание |
|---|---|---|---|---|
| 50 | ВАК-03-01-03 | Шаровое гнездо | 42 | |
| 51 | ВАК-03-02-00СБ | Кронштейн | 44 | |
| 52 | ВАК-03-02-00 | Спецификация | 27 | |
| 53 | ВАК-03-02-01 | Щека | 44 | |
| 54 | ВАК-03-02-02 | Щека | 44 | |
| 55 | ВАК-03-03-00СБ | Рама | 45 | |
| 56 | ВАК-03-03-00 | Спецификация | 42 | |
| 57 | ВАК-03-03-01 | Упор | 68 | |
| 58 | ВАК-03-00-01 | Ось | 43 | |
| 59 | ВАК-03-00-02 | Втулка | 43 | |
| 60 | ВАК-03-00-03 | Каток | 46 | |
| 61 | ВАК-03-00-04 | Крышка | 46 | |
| 62 | ВАК-03-00-05 | Прокладка | 46 | |
| 63 | ВАК-03-00-06 | Скоба | 52 | |
| 64 | ВАК-04-00-00СБ | Узел подачи | 47 | |
| 65 | ВАК-04-00-00 | Спецификация | 48 | |
| 66 | ВАК-04-01-00СБ | Распределитель | 48 | |
| 67 | ВАК-04-01-00 | Спецификация | 48 | |
| 68 | ВАК-04-01-01 | Труба | 49 | |
| 69 | ВАК-04-01-02 | патрубок | 49 | |
| 70 | ВАК-04-02-00СБ | Колено | 50 | |
| 71 | ВАК-04-02-00 | Спецификация | 50 | |
| 72 | ВАК-04-02-01 | Колено | 50 | |
| 73 | ВАК-04-03-00СБ | переход | 51 | |
| 74 | ВАК-04-03-00 | Спецификация | 50 | |
| 75 | ВАК-04-03-01 | Переход | 51 | |

Инв. № подл. | Подп. и дата | Взам. инв. № | Инв. № дубл. | Подп. и дата

ВАК-00-00-00ВО

Изм. Лист № докум. Подп. Дата

Лист 3

| N п/п | Обозначение | Наименование | N стр. | Примечания |
|---|---|---|---|---|
| 1 | ВАК-00-00-00ВО | Содержание | 3,4 | |
| 2 | ВАК-00-00-00ВС | Ведомость спецификаций | 5 | |
| 3 | ВАК-00-00-00ВП | Ведомость покупных изделий | 6-8 | |
| 4 | ВАК-00-00-00ВЗ | Строительное задание | 18-21 | |
| 5 | | | | |
| 6 | ВАК-00-00-00СБ | Машина для наружной мойки | 9-16 | |
| 7 | ВАК-00-00-00 | Спецификация | 17 | |
| 8 | ВАК-01-00-00СБ | Привод | 22 | |
| 9 | ВАК-01-00-00 | Спецификация | 23 | |
| 10 | ВАК-01-01-00СБ | Рама | 24 | |
| 11 | ВАК-01-01-00 | Спецификация | 25 | |
| 12 | ВАК-01-01-01 | Гайка | 25 | |
| 13 | ВАК-01-01-02 | Швеллер | 25 | |
| 14 | ВАК-01-00-01 | Лист | 23 | |
| 15 | ВАК-01-00-02 | Барабан | 26 | |
| 16 | ВАК-01-00-03 | Шкив | 26 | |
| 17 | ВАК-01-00-04 | Шкив двигателя | 27 | |
| 18 | | | | |
| 19 | ВАК-01-00-06 | Болт стопорный | 23 | |
| 20 | ВАК-02-00-00СБ | Тележка | 28-29 | |
| 21 | ВАК-02-00-00 | Спецификация | 29 | |
| 22 | ВАК-02-01-00СБ | Боковина | 30 | |
| 23 | ВАК-02-01-00 | Спецификация | 31 | |

Инв. № подл. | Подп. и дата | Взам. инв. № | Инв. № дубл. | Подп. и дата

9746/6

| Изм. | Лист | № докум. | Подп. | Дата | ВАК-00-00-00ВО | | |
|---|---|---|---|---|---|---|---|
| Разраб. | Улицкая | | | | Машина для наружной мойки Содержание | Лит. И | Лист 1 | Листов 6 |
| Провер. | Овченко | | | | | Минпромстроя СССР ПРОЕКТНЫЙ ИНСТИТУТ№3 г. Одесса | |
| Рук. гр. | Овченко | | | | | | |
| Н. контр. | Гойхман | | | | | | |
| Гл. конс. | Гойхман | | | | | | |

Инв. № подл. | Подп. и дата | Взам. инв. № | Инв. № дубл. | Подп. и дата

МИНПРОМСТРОЙ СССР

ПРОЕКТНЫЙ ИНСТИТУТ № 3

# МАШИНА ДЛЯ НАРУЖНОЙ МОЙКИ ВАК-00-00-00

Главный инженер проекта /Федорков В.И./

Начальник отдела /Лейбман И.Л./

1983

| № п/п | Обозначение | Наименование | № стр. | Примечание |
|---|---|---|---|---|
| 102 | ВАК-07-00-02 | Кольцо | 57 | |
| 103 | ВАК-08-00-00СБ | Блок | 61 | |
| 104 | ВАК-08-00-00 | Спецификация | 60 | |
| 105 | ВАК-08-01-00СБ | Кронштейн | 60 | |
| 106 | ВАК-08-01-00 | Спецификация | 58 | |
| 107 | ВАК-08-01-01 | Плита | 60 | |
| 108 | ВАК-08-01-02 | Щека | 61 | |
| 109 | ВАК-08-01-03 | Косынка | 61 | |
| 110 | ВАК-09-00-00СБ | Блок | 62 | |
| 111 | ВАК-09-00-00 | Спецификация | 58 | |
| 112 | ВАК-09-01-00СБ | Кронштейн | 63 | |
| 113 | ВАК-09-01-00 | Спецификация | 63 | |
| 114 | ВАК-09-01-01 | Плита | 66 | |
| 115 | ВАК-09-01-02 | Щека | 62 | |
| 116 | ВАК-09-00-01 | Валик | 62 | |
| 117 | ВАК-10-00-00СБ | Блок | 63 | |
| 118 | ВАК-10-00-00 | Спецификация | 64 | |
| 119 | ВАК-10-01-00СБ | Кронштейн | 64 | |
| 120 | ВАК-10-01-00 | Спецификация | 64 | |
| 121 | ВАК-10-01-01 | Щека | 63 | |
| 122 | ВАК-11-00-00СБ | Грязесборник | 65 | |
| 123 | ВАК-11-00-00 | Спецификация | 65 | |
| 124 | ВАК-11-00-01 | Ручка | 65 | |
| 125 | ВАК-11-00-02 | Уголок | 66 | |
| 126 | ВАК-12-00-00СБ | Хомут | 66 | |
| 127 | ВАК-12-00-00 | Спецификация | 66 | |

Инв. № подл. | Подп. и дата | Взам. инв. № | Инв. № дубл. | Подп. и дата

Изм. | Лист | № докум. | Подп. | Дата

ВАК-00-00-00Д

Лист 5

| № п/п | Обозначение | Наименование | № стр. | Примечание |
|---|---|---|---|---|
| 128 | ВАК-12-01-00СБ | Хомут | 67 | |
| 129 | ВАК-12-01-00 | Спецификация | 67 | |
| 130 | ВАК-12-01-01 | Скоба | 67 | |
| 131 | ВАК-12-01-02 | Бобышка | 67 | |
| 132 | ВАК-12-01-03 | Планка | 68 | |
| 133 | ВАК-00-00-01 | Труба | 68 | |
| 134 | -01 | Труба | — | |
| 135 | -02 | Труба | — | |
| 136 | -03 | Труба | — | |
| 137 | -04 | Труба | — | |
| 138 | -05 | Труба | — | |
| 139 | -06 | Труба | — | |
| 140 | -07 | Труба | — | |
| 141 | -08 | Труба | — | |
| 142 | -09 | Труба | — | |
| 143 | -10 | Труба | — | |
| 144 | -11 | Труба | — | |
| 145 | -12 | Труба | — | |
| 146 | -13 | Труба | — | |
| 147 | ВАК-00-00-02 | Труба | 69 | |
| 148 | ВАК-00-00-03 | Уголок | 69 | |
| 149 | ВАК-00-00-04 | Болт фундаментный | 69 | |
| 150 | ВАК-00-00-05 | Упор | 69 | |

Инв. № подл. | Подп. и дата | Взам. инв. № | Инв. № дубл. | Подп. и дата

Изм. | Лист | № докум. | Подп. | Дата

ВАК-00-00-00Д

Лист 6

| № п/п | Обозначение | Наименование | № стр. | Примечание |
|---|---|---|---|---|
| 76 | ВАК-04-03-02 | Труба | 51 | |
| 77 | ВАК-04-00-01 | Фланец | 49 | |
| 78 | ВАК-04-00-02 | Прокладка | 25 | |
| 79 | ВАК-05-00-00СБ | Крышка | 52 | |
| 80 | ВАК-05-00-00 | Спецификация | 53 | |
| 81 | ВАК-05-00-01 | Ребро | 52 | |
| 82 | ВАК-11-00-03 | Уголок | 68 | |
| 83 | ВАК-06-00-00СБ | Блок | 53 | |
| 84 | ВАК-06-00-00 | Спецификация | 54 | |
| 85 | ВАК-06-01-00СБ | Скоба | 54 | |
| 86 | ВАК-06-01-00 | Спецификация | 54 | |
| 87 | ВАК-06-01-01 | Планка | 55 | |
| 88 | ВАК-06-01-02 | Скоба | 55 | |
| 89 | ВАК-06-00-01 | Блок | 55 | |
| 90 | ВАК-06-00-02 | Втулка | 55 | |
| 91 | ВАК-06-00-03 | Плита | 56 | |
| 92 | ВАК-06-00-04 | Шайба | 56 | |
| 93 | ВАК-06-00-05 | Ось | 56 | |
| 94 | ВАК-06-00-06 | Двутавр | 56 | |
| 95 | ВАК-07-00-00СБ | Блок сдвоенный | 57 | |
| 96 | ВАК-07-00-00 | Спецификация | 58 | |
| 97 | ВАК-07-01-00СБ | Кронштейн | 59 | |
| 98 | ВАК-07-01-00 | Спецификация | 59 | |
| 99 | ВАК-07-01-01 | Плита | 58 | |
| 100 | ВАК-07-01-02 | Щека | 59 | |
| 101 | ВАК-07-00-01 | Валик | 57 | |

0746/6

Инв. № подл. | Подп. и дата | Взам. инв. № | Инв. № дубл. | Подп. и дата

Изм. | Лист | № докум. | Подп. | Дата

ВАК-00-00-00Д

Лист 4

| № строк | Обозначение | Наименование | Куда входит: Обозначение | Кол. | Общее кол. | Примечания |
|---|---|---|---|---|---|---|
| 1 | ВАК-00-00-00 | Машина для наружной мойки | | | | |
| 2 | ВАК-01-00-00 | Привод | ВАК-00-00-00 | 1 | 1 | |
| 3 | ВАК-01-01-00 | Рама | ВАК-01-00-00 | 1 | 1 | |
| 4 | ВАК-02-00-00 | Тележка | ВАК-00-00-00 | 1 | 1 | |
| 5 | ВАК-02-01-00 | Боковина | ВАК-02-00-00 | 2 | 2 | |
| 6 | ВАК-03-00-00 | Моющая рамка | ВАК-00-00-00 | 1 | 1 | |
| 7 | ВАК-03-01-00 | Рама: | | 2 | 2 | |
| 8 | ВАК-03-02-00 | Кронштейн | ВАК-03-00-00 | 4 | 4 | |
| 9 | ВАК-03-03-00 | Рама | | 1 | 1 | |
| 10 | ВАК-04-00-00 | Узел подачи | ВАК-00-00-00 | 1 | 1 | |
| 11 | ВАК-04-01-00 | Распределитель | | 1 | 1 | |
| 12 | ВАК-04-02-00 | Колено | ВАК-04-00-00 | 4 | 4 | |
| 13 | ВАК-04-03-00 | Переход | | 4 | 4 | |
| 14 | ВАК-05-00-00 | Крышка | | 1 | 1 | |
| 15 | ВАК-06-00-00 | Блок | ВАК-00-00-00 | 1 | 2 | |
| 16 | ВАК-06-01-00 | Скоба | ВАК-06-00-00 | 1 | 2 | |
| 17 | ВАК-07-00-00 | Блок сдвоенный | ВАК-00-00-00 | 2 | 2 | |
| 18 | ВАК-07-01-00 | Кронштейн | ВАК-07-00-00 | 1 | 2 | |
| 19 | ВАК-08-00-00 | Блок | ВАК-00-00-00 | 2 | 2 | |
| 20 | ВАК-08-01-00 | Кронштейн | ВАК-08-00-00 | 1 | 2 | |
| 21 | ВАК-09-00-00 | Блок | ВАК-00-00-00 | 2 | 2 | |
| 22 | ВАК-09-01-00 | Кронштейн | ВАК-09-00-00 | 1 | 2 | |
| 23 | ВАК-10-00-00 | Блок | ВАК-00-00-00 | 2 | 2 | |
| 24 | ВАК-10-01-00 | Кронштейн | ВАК-10-00-00 | 1 | 2 | |

Инв. № подл. | Подп. и дата | Взам. инв. № | Инв. № дубл. | Подп. и дата

| Изм. | Лист | № докум. | Подп. | Дата | ВАК-00-00-00 ВС | | |
|---|---|---|---|---|---|---|---|
| Разраб. | | Улицкая | | | Машина для наружной мойки. Ведомость спецификаций | Лит. | Лист 1 | Листов 2 |
| Провер. | | Огиенко | | | | НИ | | |
| Рук. гр. | | Огиенко | | | | Минпромстрой СССР ПРОЕКТНЫЙ ИНСТИТУТ №3 г. Одесса | | |
| Н. контр. | | Гойхман | | | | | | |
| Гл. конст. | | Гойхман | | | | | | |

| № строк | Обозначение | Наименование | Куда входит: Обозначение | Кол. | Общее кол. | Примечания |
|---|---|---|---|---|---|---|
| 1 | ВАК-11-00-00 | Грязесборник | | 1 | 1 | |
| 2 | ВАК-12-00-00 | Хомут | ВАК-00-00-00 | 8 | 8 | |
| 3 | ВАК-12-01-00 | Хомут | ВАК-12-00-00 | 2 | 16 | |
| 4 | | | | | | |
| 5 | | | | | | |
| 6 | | | | | | |
| 7 | | | | | | |
| 8 | | | | | | |
| 9 | | | | | | |
| 10 | | | | | | |
| 11 | | | | | | |
| 12 | | | | | | |
| 13 | | | | | | |
| 14 | | | | | | |
| 15 | | | | | | |
| 16 | | | | | | |
| 17 | | | | | | |
| 18 | | | | | | |
| 19 | | | | | | |
| 20 | | | | | | |
| 21 | | | | | | |
| 22 | | | | | | |
| 23 | | | | | | |
| 24 | | | | | | |

9746/6

Инв. № подл. | Подп. и дата | Взам. инв. № | Инв. № дубл. | Подп. и дата

| Изм. | Лист | № докум. | Подп. | Дата | ВАК-00-00-00 ВС | Лист 2 |
|---|---|---|---|---|---|---|

| № строки | Наименование | Обозначение документа на поставку | Поставщик | Куда входит (обозначение) | Количество | | | | Примеч. |
|---|---|---|---|---|---|---|---|---|---|
| | | | | | На изделия | В комплекты | На регулир. | Всего | |
| 1 | Болты | ГОСТ 7798-70 | | | | | | | |
| 2 | М6×22 | | | ВАК-03-00-00 | 108 | | | 108 | |
| 3 | М6×40 | | | ВАК-00-00-00 | 56 | | | 56 | |
| 4 | М10×40 | | | ВАК-06-00-00 | 4 | | | 8 | |
| 5 | | | | ВАК-07-00-00 | 4 | | | 8 | |
| 6 | | | | ВАК-08-00-00 | 4 | | | 8 | |
| 7 | | | | | | | | 24 | |
| 8 | М10×60 | | | ВАК-01-00-00 | 4 | | | 4 | |
| 9 | М12×45 | | | ВАК-02-00-00 | 8 | | | 8 | |
| 10 | М12×60 | | | ВАК-12-00-00 | 2 | | | 16 | |
| 11 | М16×45 | | | ВАК-02-00-00 | 20 | | | 20 | |
| 12 | М16×75 | | | ВАК-01-00-00 | 4 | | | 4 | |
| 13 | | | | ВАК-04-00-00 | 72 | | | 72 | |
| 14 | | | | | | | | 76 | |
| 15 | М16×130 | | | ВАК-00-00-00 | 8 | | | 8 | |
| 16 | М18×75 | | | ВАК-01-00-00 | 8 | | | 8 | |
| 17 | М20×120 | | | ВАК-03-00-00 | 8 | | | 8 | |
| 18 | М20×200 | | | ВАК-00-00-00 | 2 | | | 2 | |
| 19 | | | | | | | | | |
| 20 | | | | | | | | | |
| 21 | | | | | | | | | |
| 22 | | | | | | | | | |
| 23 | | | | | | | | | |
| 24 | | | | | | | | | |

Инв.№подл. | Подп. и дата | Взам. инв.№ | Инв.№дубл. | Подп. и дата

| Изм. | Лист | № докум. | Подп. | Дата |
|---|---|---|---|---|
| Разраб. | | Улицкая | | |
| Провер. | | Огиенко | | |
| Рук. гр. | | Огиенко | | |
| Н. контр. | | Гойкман | | |
| Гл. конст. | | Гойкман | | |

ВАК-00-00-00 ВП

Машина для наружной мойки
Ведомость покупных изделий

| Лит. | Лист | Листов |
|---|---|---|
| И | 1 | 6 |

Минпромстрой СССР
ПРОЕКТНЫЙ ИНСТИТУТ №3
г. Одесса

| № строки | Наименование | Обозначение документа на поставку | Поставщик | Куда входит (обозначение) | Количество | | | | Примеч. |
|---|---|---|---|---|---|---|---|---|---|
| | | | | | На изделие | В комплекты | На регулир. | Всего | |
| 1 | Винт М5×20 | ГОСТ П 479-72 | | ВАК-03-00-00 | 32 | | | 32 | |
| 2 | Винт М10×30 | ГОСТ 1478-75* | | ВАК-01-00-00 | 2 | | | 2 | |
| 3 | | | | | | | | | |
| 4 | Гайки | ГОСТ 5915-70* | | | | | | | |
| 5 | М6 | | | ВАК-00-00-00 | 56 | | | 56 | |
| 6 | | | | ВАК-03-00-00 | 108 | | | 108 | |
| 7 | | | | | | | | 164 | |
| 8 | | | | | | | | | |
| 9 | М10 | | | ВАК-01-00-00 | 4 | | | 4 | |
| 10 | | | | ВАК-06-00-00 | 4 | | | 4 | |
| 11 | | | | ВАК-07-00-00 | 4 | | | 4 | |
| 12 | | | | ВАК-08-00-00 | 4 | | | 4 | |
| 13 | | | | | | | | 16 | |
| 14 | М12 | | | ВАК-02-00-00 | 8 | | | 8 | |
| 15 | | | | ВАК-12-00-00 | 2 | | | 16 | |
| 16 | | | | | | | | 24 | |
| 17 | М16 | | | ВАК-01-00-00 | 8 | | | 8 | |
| 18 | | | | ВАК-01-00-00 | 4 | | | 4 | |
| 19 | | | | ВАК-02-00-00 | 20 | | | 20 | |
| 20 | | | | ВАК-04-00-00 | 72 | | | 72 | |
| 21 | | | | ВАК-08-00-00 | 1 | | | 2 | |
| 22 | | | | ВАК-06-00-00 | 1 | | | 2 | |
| 23 | | | | | | | | 108 | |
| 24 | М18 | | | ВАК-01-00-00 | 8 | | | 8 | |

Инв.№подл. | Подп. и дата | Взам. инв.№ | Инв.№дубл. | Подп. и дата

07-16/6



| Изм. | Лист | № докум. | Подп. | Дата |
|---|---|---|---|---|

ВАК-00-00-00 ВП

| № строки | Наименование | Обозначение документа на поставку | Поставщик | Куда входит (обозначение) | Количество | | | | Примечан. |
|---|---|---|---|---|---|---|---|---|---|
| | | | | | На изделие | В ком. плекты | На ре гулир. | Всего | |
| 1. | Гайка м20 | | | ВАК-00-00-00 | 2 | | | 2 | |
| 2 | | | | ВАК-03-00-00 | 16 | | | 16 | |
| 3. | | | | | | | | 18 | |
| 4 | | | | | | | | | |
| 5 | Шайбы | ГОСТ 11371-78 | | | | | | | |
| 6 | Шайба 6 | | | ВАК-00-00-00 | 56 | | | 56 | |
| 7 | | | | ВАК-03-00-00 | 108 | | | 108 | |
| 8 | | | | | | | | 164 | |
| 9 | Шайба 10 | | | ВАК-07-00-00 | 4 | | | 8 | |
| 10 | Шайба 12 | | | ВАК-02-00-00 | 8 | | | 8 | |
| 11 | | | | ВАК-12-00-00 | 2 | | | 16 | |
| 12 | | | | | | | | 24 | |
| 13 | Шайба 16 | | | ВАК-00-00-00 | 8 | | | 8 | |
| 14 | | | | ВАК-02-00-00 | 16 | | | 16 | |
| 15 | | | | ВАК-08-00-00 | 1 | | | 2 | |
| 16 | | | | ВАК-04-00-00 | 144 | | | 144 | |
| | | | | | 1 | | | 2 | |
| 1 | | | | | | | | 172 | |
| 19 | Шайба 27 | | | ВАК-06-00-00 | 1 | | | 2 | |
| 9 | | | | ВАК-07-00-00 | 2 | | | 4 | |
| 21 | | | | ВАК-08-00-00 | 1 | | | 2 | |
| 2 | | | | ВАК-09-00-00 | 2 | | | 4 | |
| 2 | | | | ВАК-10-00-00 | 2 | | | 4 | |
| | | | | | | | | 16 | |

Инв. № подл. | Подп. и дата | Взам. инв. № | Инв. № дубл. | Подп. и дата

| Изм. | Лист | № докум. | Подп. | Дата | ВАК-00-00-00 ВП | Лист 3 |
|---|---|---|---|---|---|---|

| № строки | Наименование | Обозначение документа на поставку | Поставщик | Куда входит (обозначение) | Количество | | | | Примеч. |
|---|---|---|---|---|---|---|---|---|---|
| | | | | | На изделие | В ком. плекты | На ре гулир. | Всего | |
| 1 | Шайбы | ГОСТ 6402-70* | | | | | | | |
| 2 | 6 65Г | | | ВАК-00-00-00 | 56 | | | 56 | |
| 3 | 10 65Г | | | ВАК-01-00-00 | 4 | | | 4 | |
| 4 | | | | ВАК-06-00-00 | 4 | | | 8 | |
| 5 | | | | ВАК-07-00-00 | 4 | | | 8 | |
| 6 | | | | ВАК-08-00-00 | 4 | | | 8 | |
| 7 | | | | | | | | 28 | |
| 8 | Шайба 12 65Г | | | ВАК-02-00-00 | 8 | | | 8 | |
| 9 | 16 65Г | | | ВАК-00-00-00 | 4 | | | 4 | |
| 10 | | | | ВАК-01-00-00 | 4 | | | 4 | |
| 11 | | | | ВАК-02-00-00 | 8 | | | 8 | |
| 12 | | | | | | | | 16 | |
| 13 | 18 65Г | | | ВАК-01-00-00 | 8 | | | 8 | |
| 14 | 20 65Г | | | ВАК-03-00-00 | 8 | | | 8 | |
| 15 | Шайбы | ГОСТ 10906-78 | | | | | | | |
| 16 | Шайба 10 | | | ВАК-01-00-00 | 4 | | | 4 | |
| 17 | | | | ВАК-06-00-00 | 4 | | | 8 | |
| 18 | | | | ВАК-07-00-00 | 4 | | | 8 | |
| 19 | | | | ВАК-08-00-00 | 4 | | | 8 | |
| 20 | | | | | | | | 28 | |
| 21 | Шайба 12 | | | ВАК-02-00-00 | 8 | | | 8 | |
| 22 | Шайба 16 | | | ВАК-01-00-00 | 4 | | | 4 | |
| 23 | Шайба 18 | | | ВАК-01-00-00 | 8 | | | 8 | |
| 24 | | | | | | | | | |
| | Заклепка 6х20.00 | ГОСТ 10299-80 | | ВАК-02-00-00 | 72 | | | 72 | |

9746/6

Инв. № подл. | Подп. и дата | Взам. инв. № | Инв. № дубл. | Подп. и дата



| Изм. | Лист | № докум. | Подп. | Дата | ВАК-00-00-00 ВП | Лист 4 |
|---|---|---|---|---|---|---|

| № строки | Наименование | Обозначение документа на поставку | Поставщик | Куда входит (обозначение) | Количество: На изделие | В комплекты | На регулир. | Всего | Примеч. |
|---|---|---|---|---|---|---|---|---|---|
| 1 | Шплинты | ГОСТ 397-79 | | | | | | | |
| 2 | 4х40 | | | ВАК-06-00-00 | 1 | | | 2 | |
| 3 | | | | ВАК-08-00-00 | 1 | | | 2 | |
| 4 | | | | ВАК-02-00-00 | 4 | | | 4 | |
| 5 | | | | | | | | 8 | |
| 6 | 5х45 | | | ВАК-10-00-00 | 2 | | | 4 | |
| 7 | | | | ВАК-06-00-00 | 1 | | | 2 | |
| 8 | | | | ВАК-07-00-00 | 2 | | | 4 | |
| 9 | | | | ВАК-08-00-00 | 1 | | | 2 | |
| 10 | | | | ВАК-09-00-00 | 2 | | | 4 | |
| 11 | | | | | | | | 16 | |
| 12 | Коуш 34 | ГОСТ 2224-72 | | ВАК-00-00-00 | 4 | | | 4 | |
| 13 | Уазольник 50 | ГОСТ 8946-75 | | | 23 | | | 23 | |
| 14 | | | | | | | | | |
| 15 | Подшипник 205 | ГОСТ 8338-75 | | ВАК-03-00-00 | 8 | | | 8 | |
| 16 | | | | | | | | | |
| 17 | Электродвигатель 4А100L6У3 | — | | | 1 | | | 1 | |
| 18 | Редуктор Ц125-31,5-52-Ч-У3 | | | ВАК-01-00-00 | 1 | | | 1 | |
| 19 | Ремень приводной А-1500-Т | ГОСТ 1284-68 | | | 2 | | | 2 | |
| 20 | Выключатель путевой (конечный) ВКЗ00ГС У2 исп. 3 ход вправо | — | | | 6 | | | 6 | |
| 21 | Выключатель путевой (конечный) ВКЗ00ГС У2 исп. 3 ход влево | — | | | 6 | | | 6 | |
| 22 | Канат-8,5-Г-СС-Л-Н-180 | ГОСТ 3071-74 | | ВАК-00-00-00 | 90 п.м. | | | 90 п.м. | |
| 23 | Рукав В(II)-6,3-50-62-У | ГОСТ 18698-73 | | | 23 п.м. | | | 23 п.м. | |
| 24 | Проволока 1,2 | ГОСТ 3282-74 | | | 25 п.м. | | | 25 п.м. | |

Инв. № подл. | Подп. и дата | Взам. инв. № | Инв. № дубл. | Подп. и дата

Изм. Лист № докум. Подп. Дата

ВАК-00-00-00 ВП

Лист 5

| № строки | Наименование | Обозначение документа на поставку | Поставщик | Куда входит (обозначение) | Количество: На изделие | В комплекты | На регулир. | Всего | Примеч. |
|---|---|---|---|---|---|---|---|---|---|
| 1 | Задвижка клиновая с выдвижным шпинделем фланцевая с электропроводом 31ч906нж | | | ВАК-04-00-00 | 4 | | | 4 | |
| 2 | | | | | | | | | |
| 3 | | | | | | | | | |
| 4 | | | | | | | | | |
| 5 | | | | | | | | | |
| 6 | | | | | | | | | |
| 7 | | | | | | | | | |
| 8 | | | | | | | | | |
| 9 | | | | | | | | | |
| 10 | | | | | | | | | |
| 11 | | | | | | | | | |
| 12 | | | | | | | | | |
| 13 | | | | | | | | | |
| 14 | | | | | | | | | |
| 15 | | | | | | | | | |
| 16 | | | | | | | | | |
| 17 | | | | | | | | | |
| 18 | | | | | | | | | |
| 19 | | | | | | | | | |
| 20 | | | | | | | | | |
| 21 | | | | | | | | | |
| 22 | | | | | | | | | |
| 23 | | | | | | | | | |
| 24 | | | | | | | | | |

0746/6

Инв. № подл. | Подп. и дата | Взам. инв. № | Инв. № дубл. | Подп. и дата

Изм. Лист № докум. Подп. Дата

ВАК-00-00-00-ВП

Лист 6

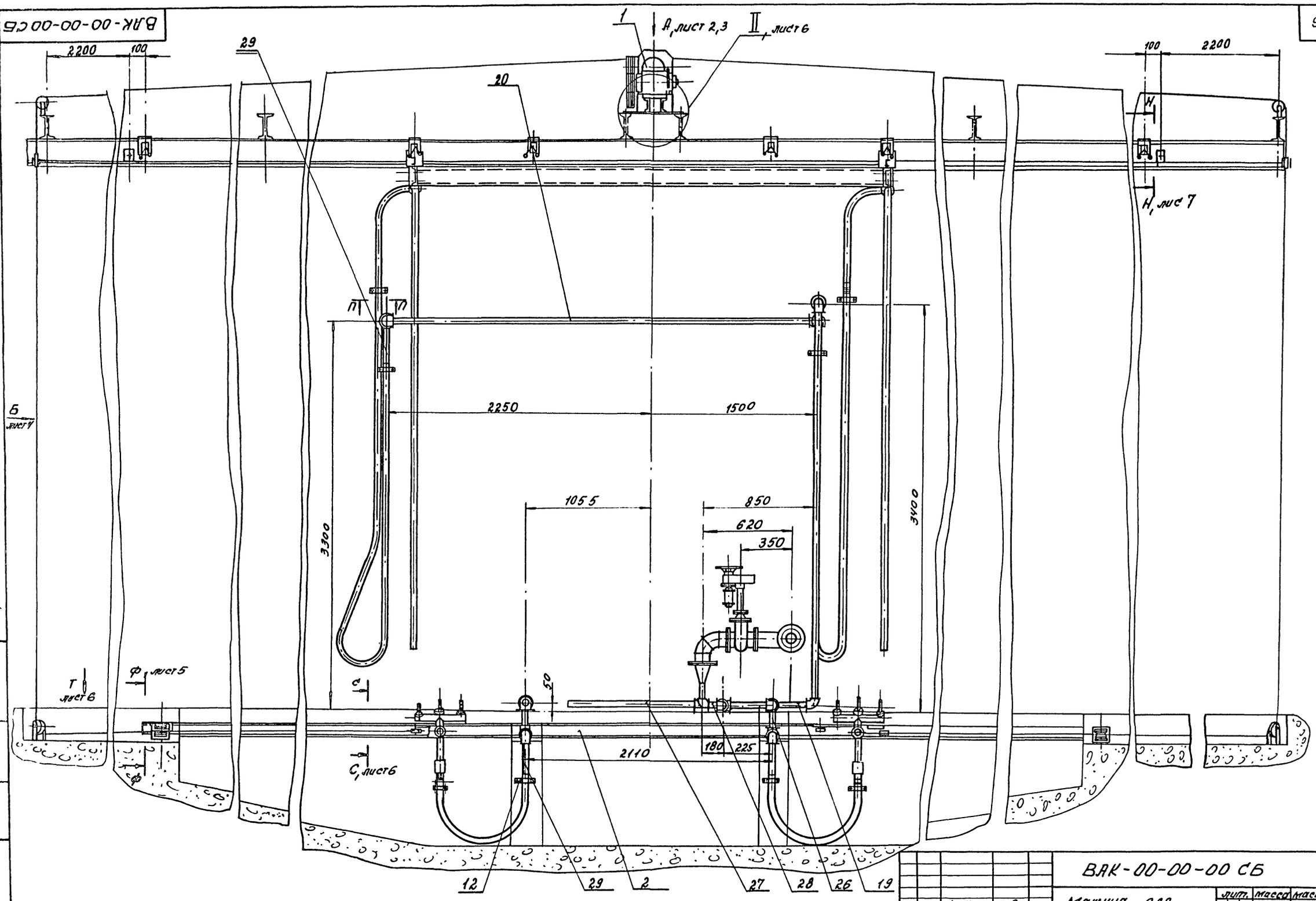


| | | | | | |
|---|---|---|---|---|---|
| Изм. | Лист | № докум. | Подп. | Дата | ВАК-00-00-00 СБ |
| Разраб. | | Улицкая | | | Машина для струйной мойки. Сборочный чертеж |
| Провер. | | Оценко | | | |
| Рук. гр. | | Оценко | | | |
| Н. контр. | | Гойхман | | | |
| Гл. конс. | | Гойхман | | | |

| Лит. | Масса | Масшт. |
|---|---|---|
| И | 1815 | 1:20 |

Лист 1 Листов 8

Минмонтажстрой СССР
ПРОЕКТНЫЙ ИНСТИТУТ №3
г. Одесса

Инв. № подл. | Подп. и дата | Взам. инв. № | Инв. № дубл. | Подп. и дата

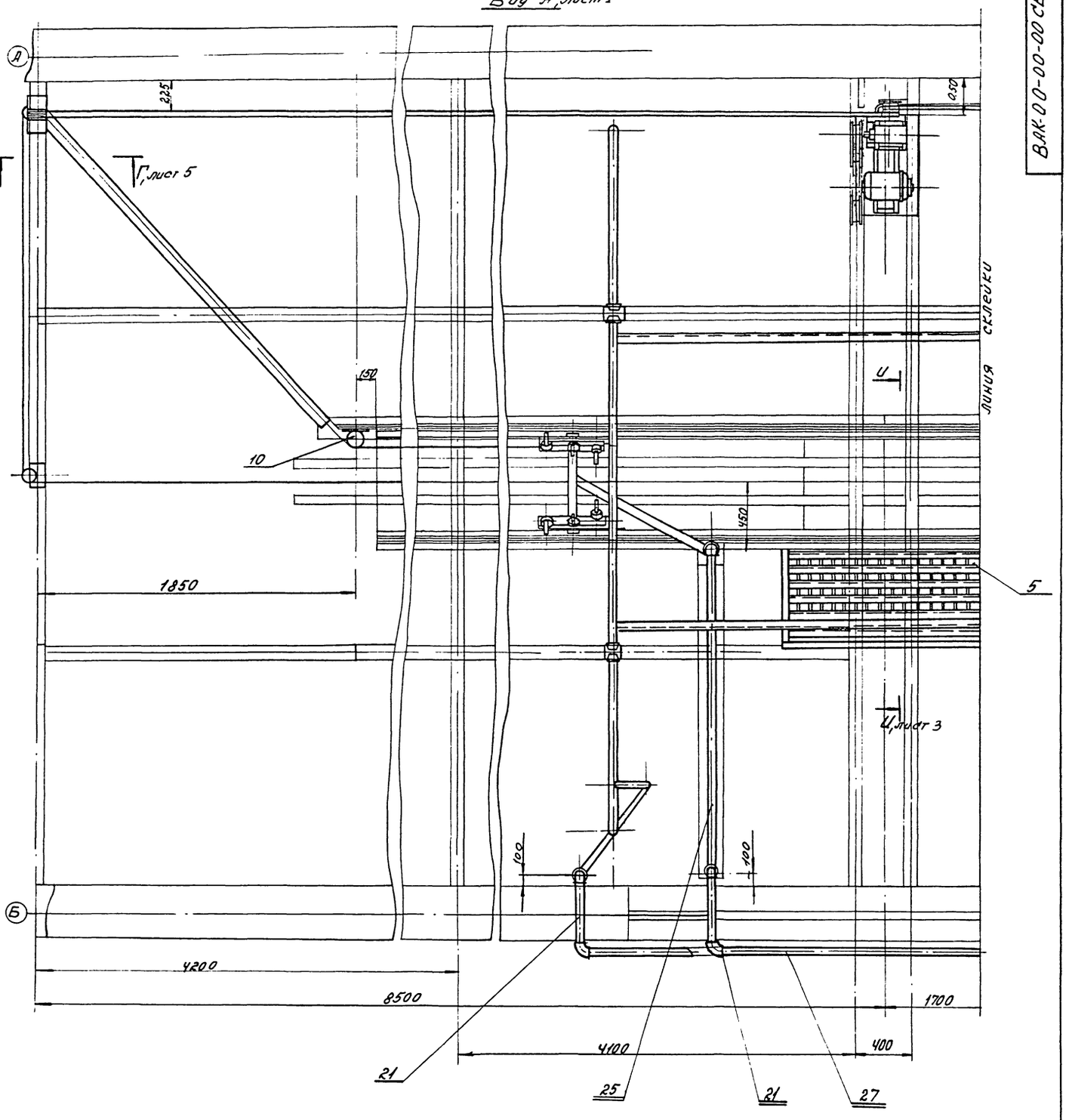


| Изм. | Лист | № докум. | Подп. | Дата |
|---|---|---|---|---|
| Разраб. | | Улицкая | | |
| Провер. | | Огиенко | | |
| Рук. гр. | | Огиенко | | |
| Н. контр. | | Гойхман | | |
| Гл. конст. | | Гойхман | | |

ВАК-00-00-00 СБ

Машина для наружной мойки
Сборочный чертеж

| Лит. | Масса | Масшт. |
|---|---|---|
| И | — | — |

Лист 2 | Листов 8

Минпромстройсоюз
ПРОЕКТНЫЙ ИНСТИТУТ №3
г. Одесса

Инв. № подл. | Подп. и дата | Взам. инв. № | Инв. № дубл. | Подп. и дата

9746/6

10

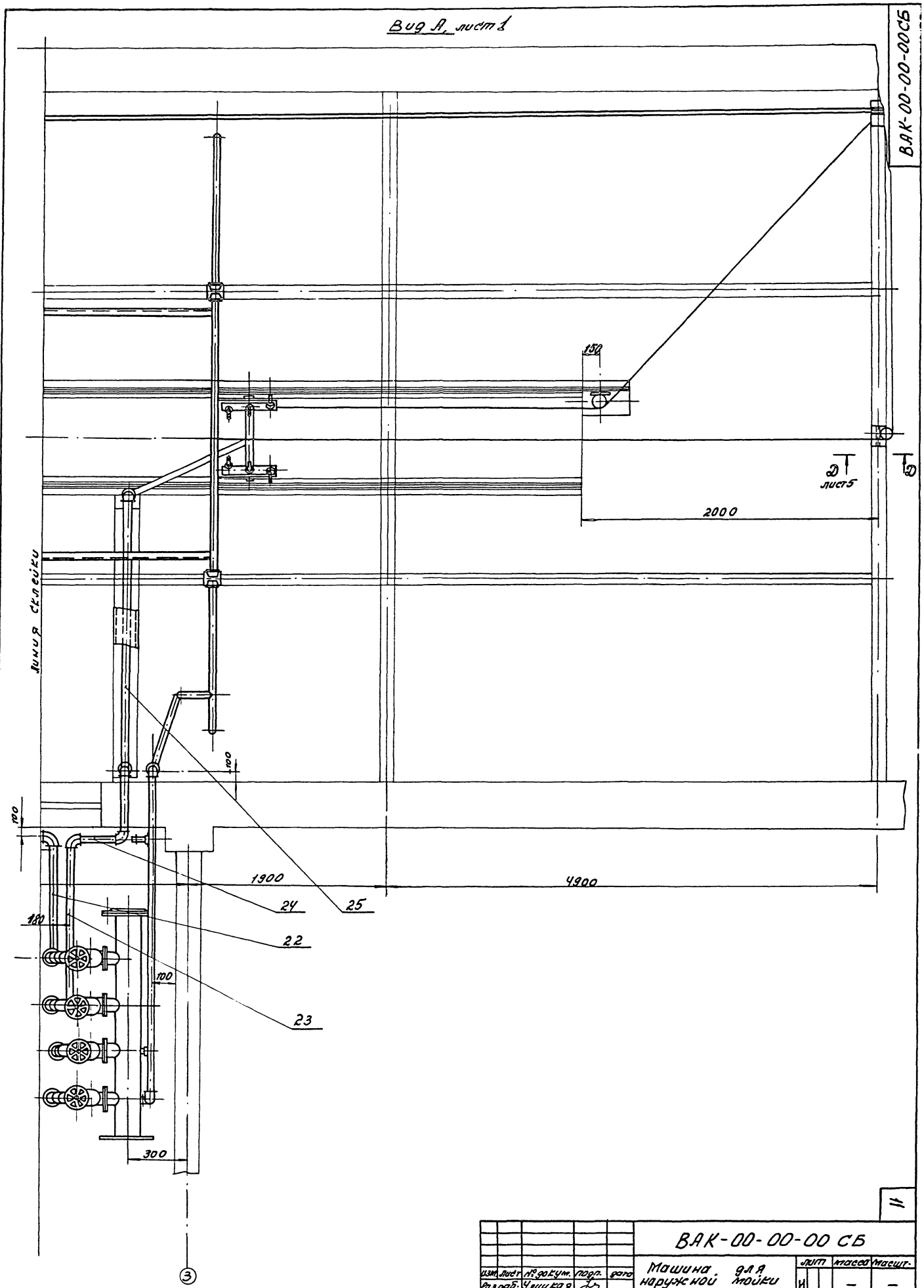


| | | | | | |
|---|---|---|---|---|---|
| | | | | ВАК-00-00-00 СБ | |
| Изм. | Лист | № докум. | Подп. | Дата | Машина для наружной мойки |
| Разраб. | | Улицкая | | | Сборочный чертеж |
| Провер. | | Огиенко | | | |
| Рук. гр. | | Огиенко | | | |
| Н. контр. | | Гойхман | | | |
| Гл. констр. | | Гойхман | | | |

| Лит. | Масса | Масшт. |
|---|---|---|
| И | – | – |

Лист 3 Листов 8

Минпромстрой СССР
ПРОЕКТНЫЙ ИНСТИТУТ №3
г. Одесса

11

Инв. № подл. | Подп. и дата | Взам. инв. № | Инв. № дубл. | Подп. и дата

5746/6

Вид Б, лист 1

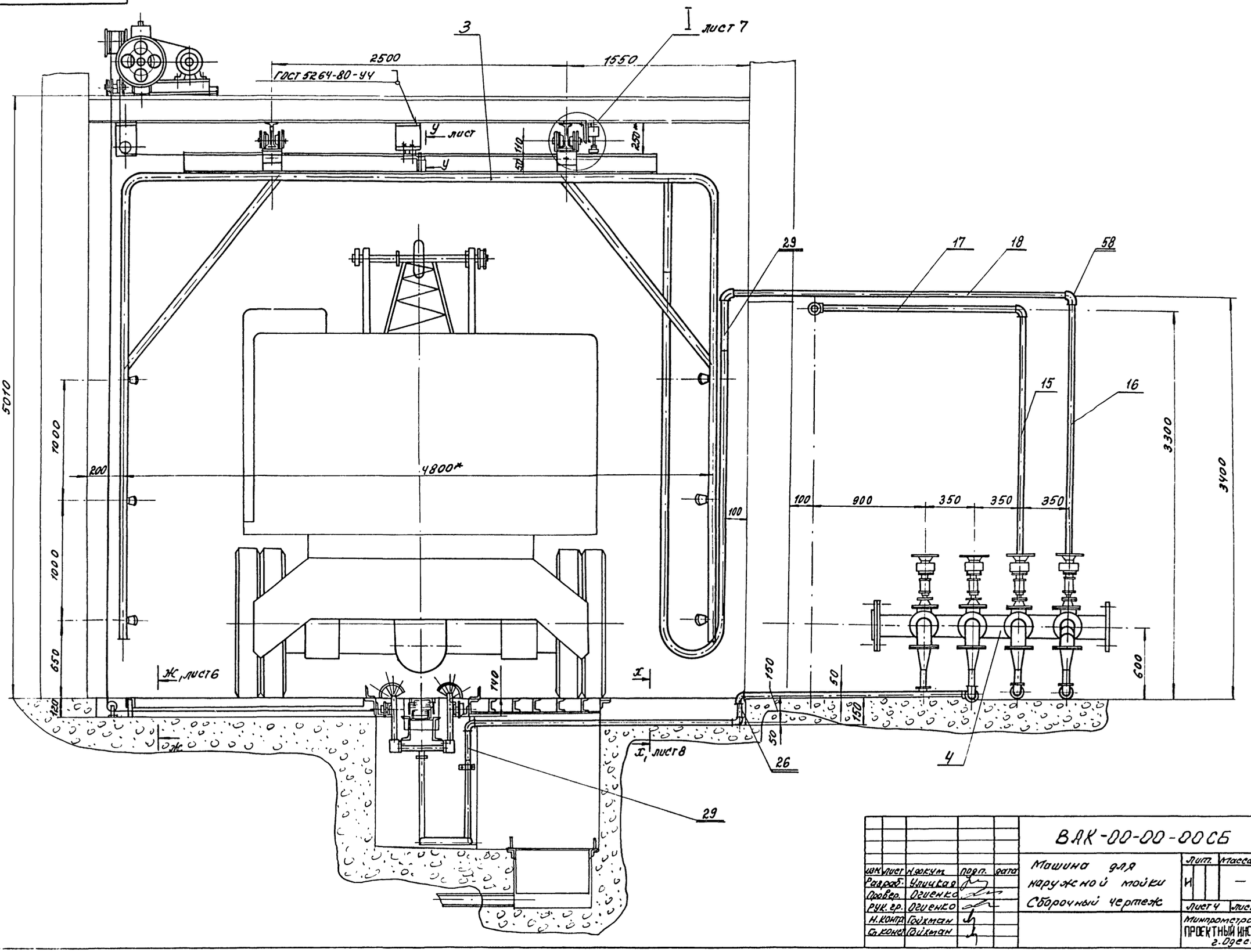


| | | | | | |
|---|---|---|---|---|---|
| Изм. | Лист | № докум. | Подп. | Дата | ВАК-00-00-00СБ |
| Разраб. | | Уличная | | | Машина для наружной мойки. Сборочный чертеж |
| Провер. | | Огиенко | | | |
| Рук. гр. | | Огиенко | | | |
| Н. контр. | | Гойкман | | | |
| Гл. конст. | | Гойкман | | | |

| Лит. | Масса | Масштаб |
|---|---|---|
| И | — | — |
| Лист 4 | Листов 8 | |

Минпромстрой СССР ПРОЕКТНЫЙ ИНСТИТУТ №3 г. Одесса

Инв. № подл. | Подпись и дата | Взам. инв. № | Инв. № дубл. | Подпись и дата

97-16/6

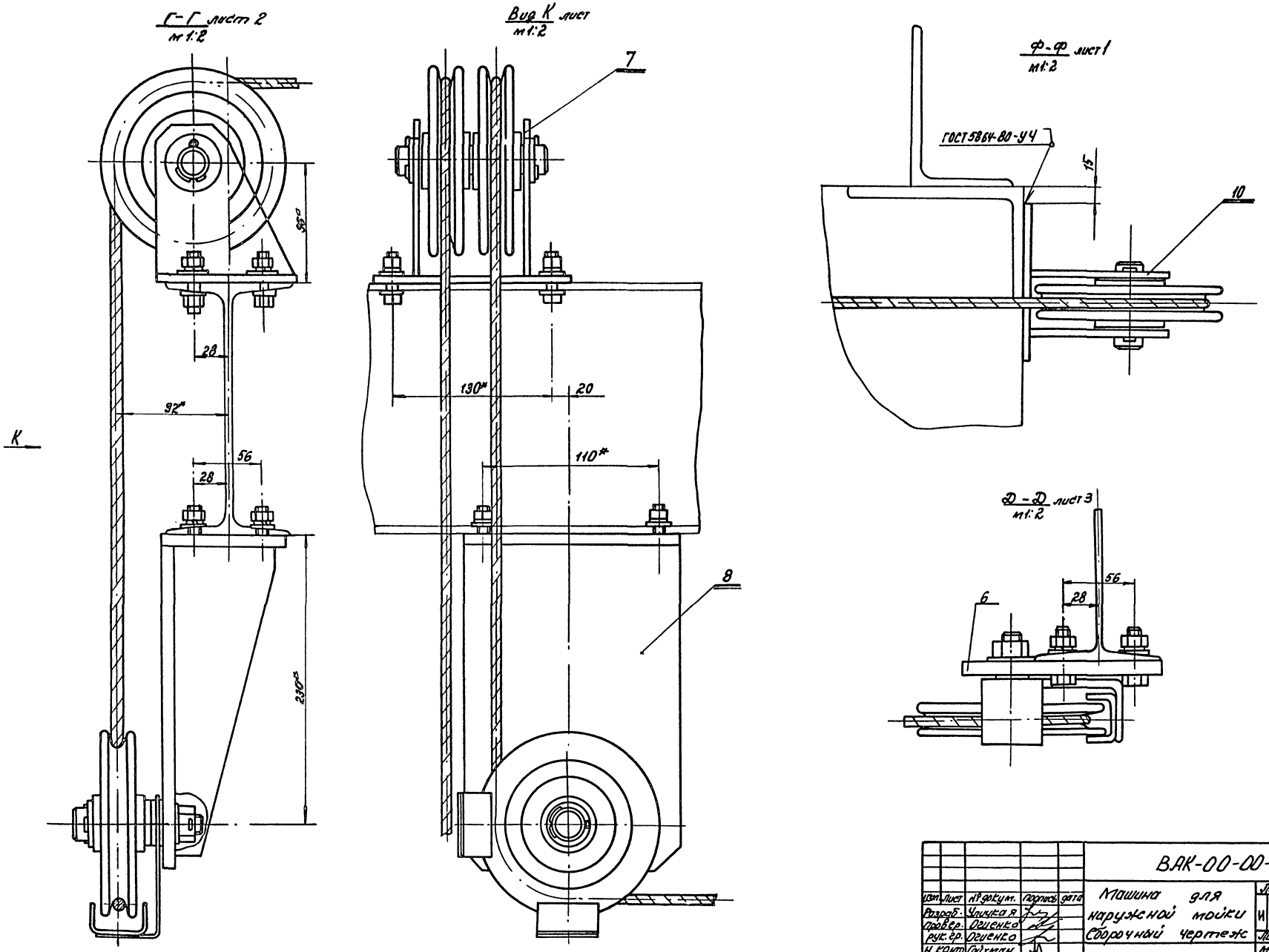


| | | | | | | | | |
|---|---|---|---|---|---|---|---|---|
| | | | | | ВАК-00-00-00 СБ | | | |
| Изм. | Лист | № докум. | Подпись | Дата | Машина для наружной мойки Сборочный чертеж | Лит. | Масса | Масшт. |
| Разраб. | | Уличкая | | | | И | — | — |
| Провер. | | Огиенко | | | | | | |
| Рук. гр. | | Огиенко | | | | Лист 5 | Листов 8 | |
| Н. контр. | | Гойхман | | | | Минпромстрой СССР ПРОЕКТНЫЙ ИНСТИТУТ №3 г. Одесса | | |
| Гл. конст. | | Гойхман | | | | | | |

Инв. № подл. | Подп. и дата | Взам. инв. № | Инв. № дубл. | Подп. и дата

9746/6

Вид Т лист 1
м 1:10

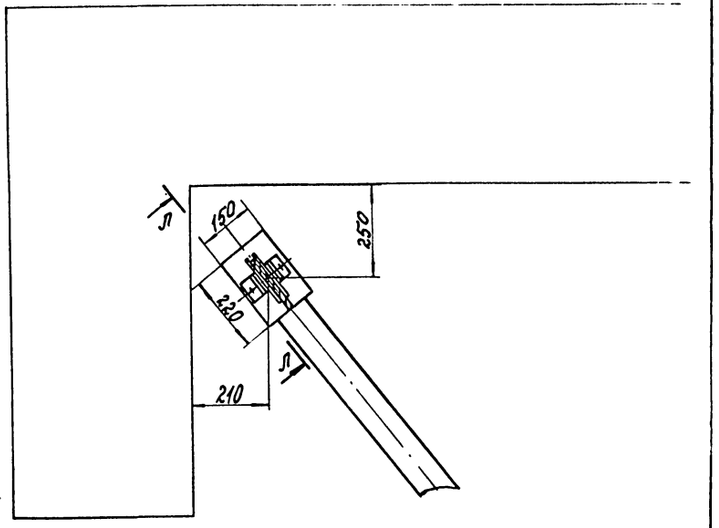


К-Л повернуто
м 1:2

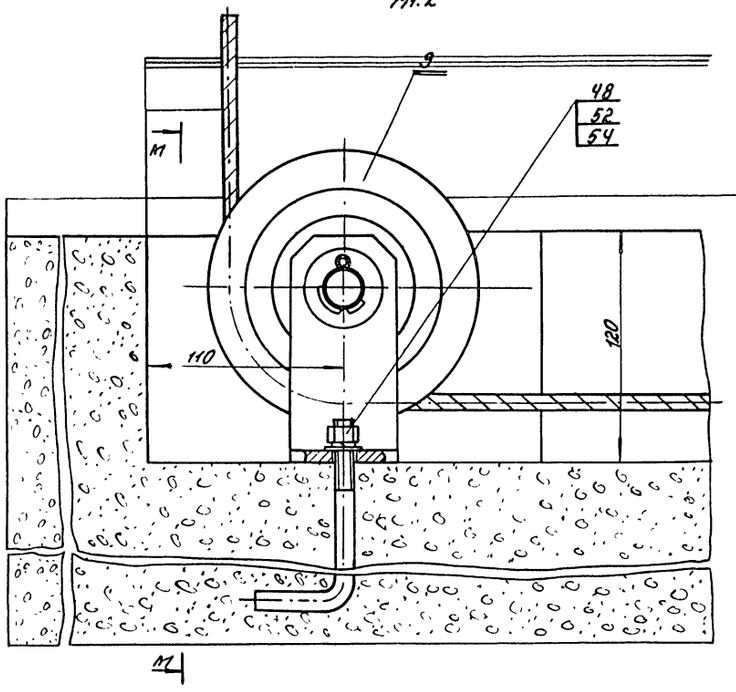


М-М
м 1:2

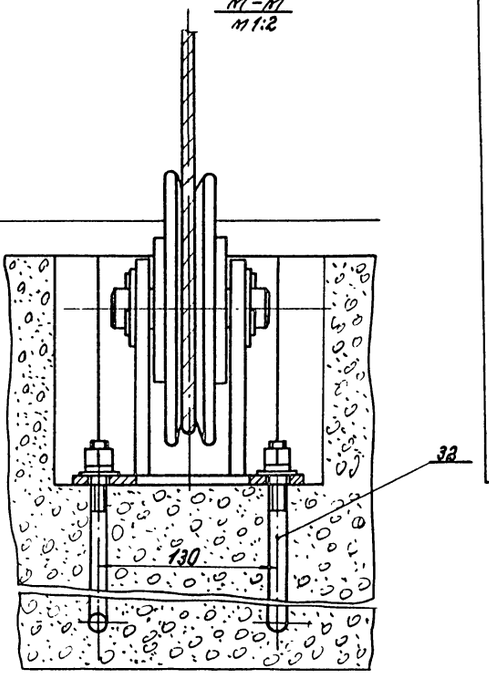


II лист 1
м 1:5

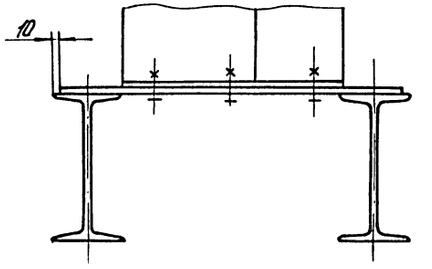


Ж-Ж лист 4
м 1:2,5

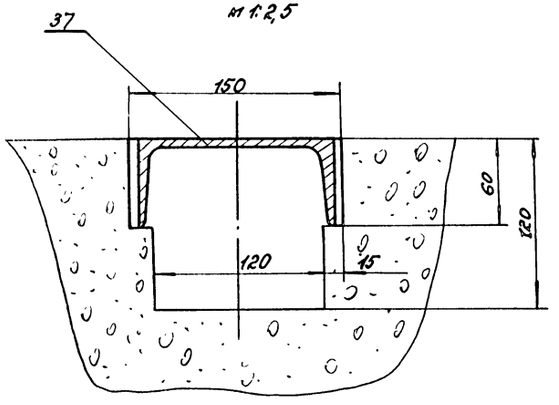


С-С лист 1
м 1:5

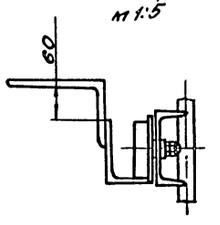


| | | | | | | | |
|---|---|---|---|---|---|---|---|
| | | | | ВАК-00-00-00 СБ | | | |
| Изм. | Лист | № докум. | Подп. | Дата | Машина для наружной мойки | Лит. | Масса | Масшт. |
| Разраб. | | Улицкая | | | | И | – | – |
| Провер. | | Огиенко | | | Сборочный чертеж | | | |
| Рук. гр. | | Огиенко | | | | Лист 6 | Листов 8 | |
| Н. контр. | | Гойхман | | | | Минпромстрой СССР ПРОЕКТНЫЙ ИНСТИТУТ №3 г. Одесса | | |
| Гл. конст. | | Гойхман | | | | | | |

Инв. № подл. | Подп. и дата | Взам. инв. № | Инв. № дубл. | Подп. и дата

9745/6

Н-Н, лист 1
м 1:2

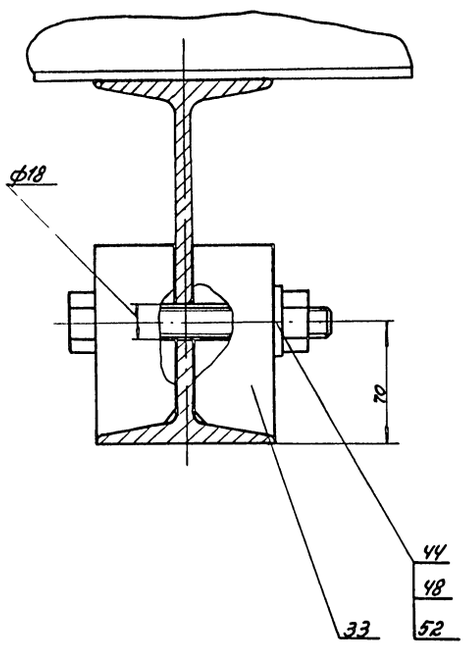


Вид К
м 1:2

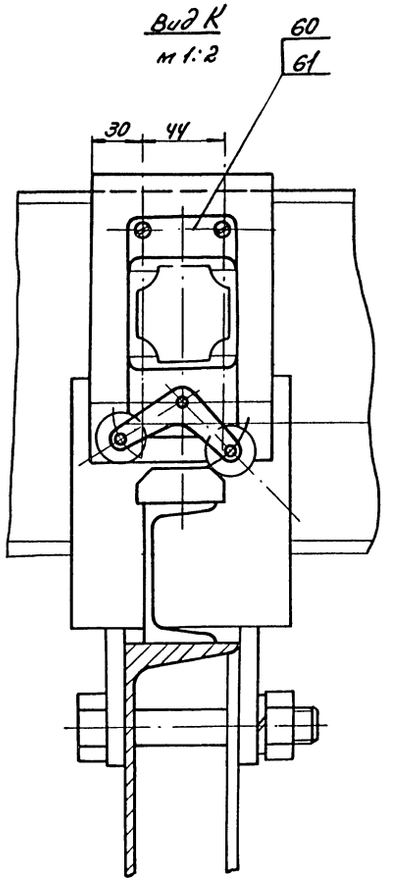


Узел I, лист 4
м 1:2

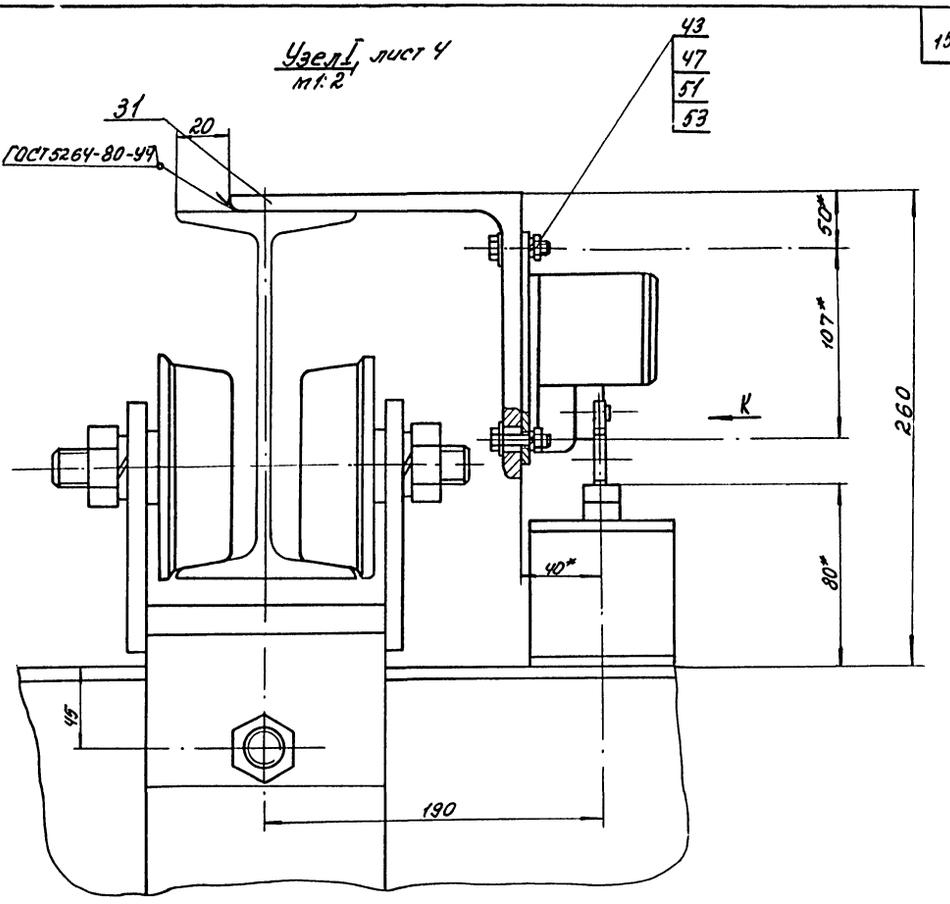


Схема заплесовки троса

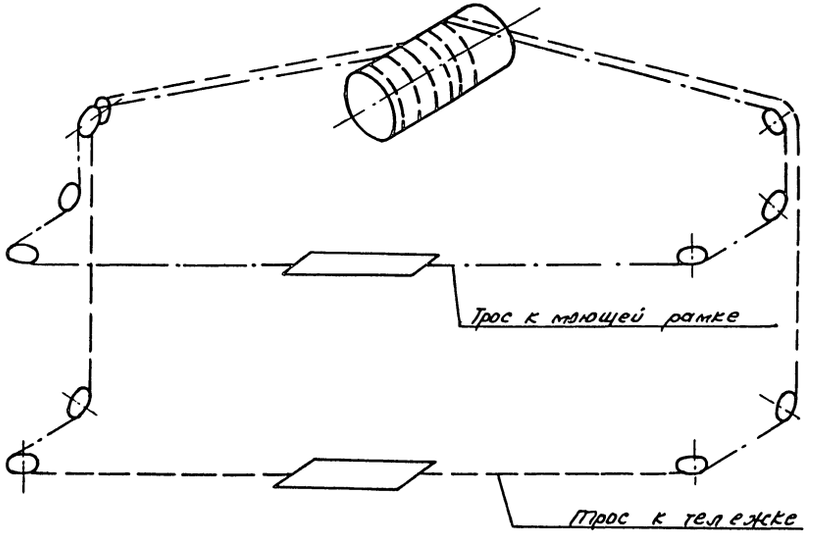


| | | | | | | | |
|---|---|---|---|---|---|---|---|
| | | | | ВАК-00-00-00 СБ | | | |
| Изм. | Лист | № докум. | Подп. | Дата | Машина для наружной мойки. Сборочный чертеж | Лит. | Масса | Масшт. |
| Разраб. | | Улицкая | | | | И | — | — |
| Пров. | | Огиенко | | | | Лист 1 | Листов 8 | |
| Рук. гр. | | Огиенко | | | | Минпромстрой СССР | | |
| Н. контр. | | Гойхман | | | | ПРОЕКТНЫЙ ИНСТИТУТ № г. Одесса | | |
| Гл. конст. | | Гойхман | | | | | | |

Инв. № подл. | Подп. и дата | Взам. инв. № | Инв. № дубл. | Подп. и дата

## Схема установки конечных выключателей и упоров

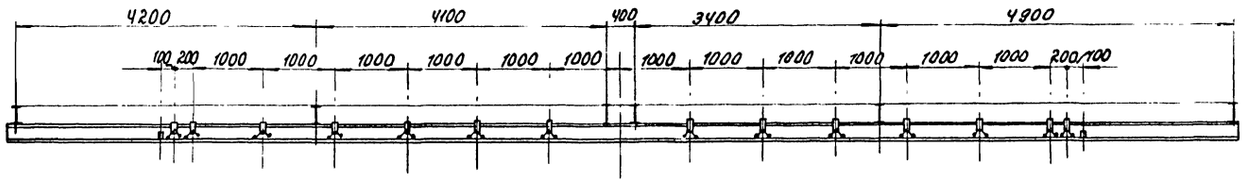


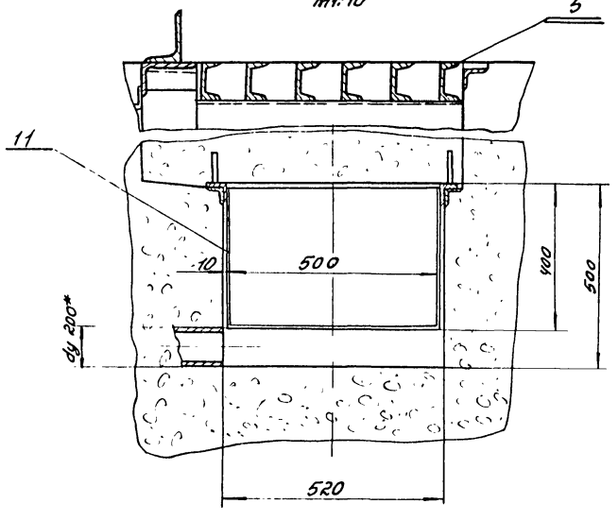


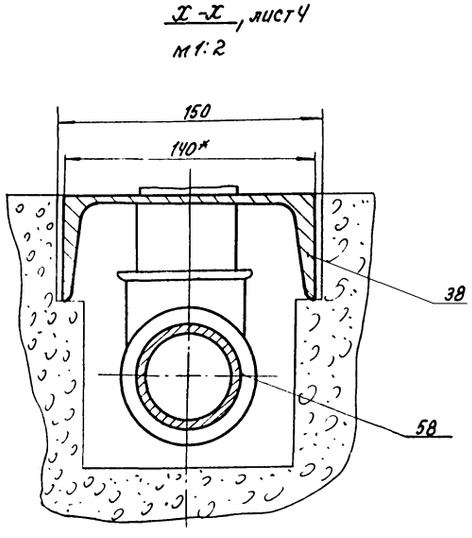


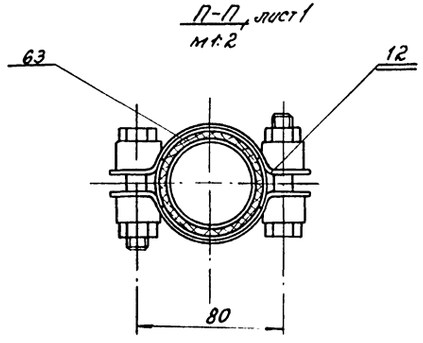


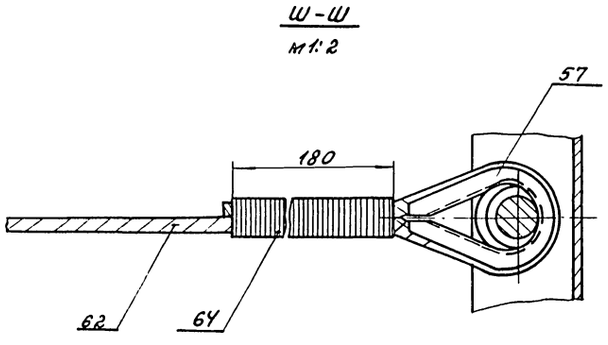


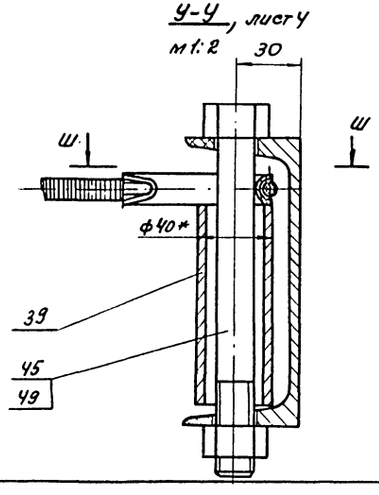


1. Скорость движения рамки — 3,5 м/мин
2. Ход рамки — 12 м
3. Электродвигатель, тип — 4А1001 6У3
   а) мощность — 2,2 квт
   б) число оборотов — n = 1000 об/мин
4. Производительность насоса — 65 м³/час
   Напор — 98 м вод. ст.
   мощность — 55 квт
5. Габаритные размеры:
   длина — 17000 мм.
   ширина — 6000 мм
   высота — 5680 мм
6. Масса — 1815 кг.

| | | | | | | | | |
|---|---|---|---|---|---|---|---|---|
| | | | | | ВЯК-00-00-00СБ | | | |
| изм. | лист | N докум. | подп. | дата | Машина для наружной мойки Сборочный чертеж | Лит | Масса | Масшт. |
| Разраб. | | Улицкая | | | | И | – | – |
| Провер. | | Огиенко | | | | | | |
| Рук. гр. | | Огиенко | | | | Лист 8 | Листов 8 | |
| Н. контр. | | Гойхман | | | | Минпромстрой СССР | | |
| Гл. конст. | | Гойхман | | | | ПРОЕКТНЫЙ ИНСТИТУТ №3 г. Одесса | | |

| Инв. N подл. | Подп. и дата | Взам. инв. N | Инв. N дубл. | Подп. и дата |
|---|---|---|---|---|
| | | | | |

9746/6

| Формат | Зона | Поз. | Обозначение | Наименование | К-во | Примечание |
|---|---|---|---|---|---|---|
| | | | | **Документация** | | |
| * | | | ВАК-00-00-00СБ | Сборочный чертеж | | *А2 х 8 |
| * | | | ВАК-00-00-00ВС | Ведомость спецификаций | | *А3 х 2 |
| * | | | ВАК-00-00-00ВП | Ведомость покупных изделий | | А3 х 6 |
| * | | | ВАК-00-00-00ТЗ | Строительное задание | | А3 х 4 |
| | | | ВАК-00-00-00Д | Содержание | | А4 х 6 |
| | | | | **Сборочные единицы** | | |
| А4 | | 1 | ВАК-01-00-00 | Привод | 1 | |
| А4 | | 2 | ВАК-02-00-00 | Тележка | 1 | |
| А4 | | 3 | ВАК-03-00-00 | Моющая рамка | 1 | |
| А4 | | 4 | ВАК-04-00-00 | Узел подачи | 1 | |
| А4 | | 5 | ВАК-05-00-00 | Крышка | 1 | |
| А4 | | 6 | ВАК-06-00-00 | Блок | 2 | |
| А4 | | 7 | ВАК-07-00-00 | Блок сдвоенный | 2 | |
| А4 | | 8 | ВАК-08-00-00 | Блок | 2 | |
| А4 | | 9 | ВАК-09-00-00 | Блок | 2 | |
| А4 | | 10 | ВАК-10-00-00 | Блок | 2 | |
| А4 | | 11 | ВАК-11-00-00 | Грязесборник | 1 | |
| А4 | | 12 | ВАК-12-00-00 | Хомут | 8 | |

Инв. № подл. | Подп. и дата | Взам. инв. № | Инв. № дубл. | Подп. и дата

| Изм. | Лист | № докум. | Подп. | Дата |
|---|---|---|---|---|
| Разраб. | Улитая | | | |
| Провер. | Овченко | | | |
| Рук. гр. | Овченко | | | |
| Н. контр. | Гайхман | | | |
| Гл. конструктор | Гайхман | | | |

ВАК-00-00-00

Машина для наружной мойки.

Лит. И | Лист 1 | Листов 4

Минпромстрой СССР ПРОЕКТНЫЙ ИНСТИТУТ №2 г. Одесса

| Формат | Зона | Поз. | Обозначение | Наименование | К-во | Примечание |
|---|---|---|---|---|---|---|
| А4 | | 15 | ВАК-00-00-01 | **Детали** Труба | 1 | |
| | | 16 | -01 | Труба | 1 | |
| | | 17 | -02 | Труба | 1 | |
| | | 18 | -03 | Труба | 1 | |
| | | 19 | -04 | Труба | 2 | |
| | | 20 | -05 | Труба | 1 | |
| | | 21 | -06 | Труба | 3 | |
| | | 22 | -07 | Труба | 1 | |
| | | 23 | -08 | Труба | 1 | |
| | | 24 | -09 | Труба | 1 | |
| | | 25 | -10 | Труба | 2 | |
| | | 26 | -11 | Труба | 2 | |
| | | 27 | -12 | Труба | 1 | |
| | | 28 | -13 | Труба | 1 | |
| А4 | | 29 | ВАК-00-00-02 | Труба | 4 | |
| | | 30 | | | | |
| А4 | | 31 | ВАК-00-00-03 | Уголок | 14 | |
| А4 | | 32 | ВАК-00-00-04 | Болт фундаментный | 4 | |
| А4 | | 33 | ВАК-00-00-05 | Упор | 8 | |
| | | 34 | | | | |
| | | 35 | | | | |
| | | 36 | | | | |
| Б4 | | 37 | ВАК-00-00-06 | Швеллер | | |
| | | | | Швеллер 14 ГОСТ 8240-72 | | |
| | | | | Ст3 ГОСТ 535-7 | | |
| | | | | L = 2700 | 2 | 33,2кг |
| Б4 | | 38 | ВАК-00-00-07 | Швеллер | | |
| | | | | Швеллер 14 ГОСТ Ст3 | | |
| | | | | L = 2100 | 2 | 25,8кг |

9746/6

Инв. № подл. | Подп. и дата | Взам. инв. № | Инв. № дубл. | Подп. и дата

Изм. | Лист | № докум. | Подп. | Дата

ВАК-00-00-00

Лист 2

| Формат | Зона | Поз. | Обозначение | Наименование | К-во | Примечание |
|---|---|---|---|---|---|---|
| | | 39 | ВАК-00-00-08 | Труба | | |
| | | | | Труба 40х5 ГОСТ 8734х75 | | |
| | | | | Б Ст10 ГОСТ 8733-74* | | |
| | | | | L = 100 | 2 | 0,43кг |
| | | 40 | | | | |
| | | 41 | | | | |
| | | 42 | | | | |
| | | | | **Стандартные изделия** | | |
| | | | | Болты ГОСТ 7798-70* | | |
| | | 43 | | М6 х 40 | 56 | 0,01кг |
| | | 44 | | М16 х 130 | 8 | 0,23кг |
| | | 45 | | М20 х 200 | 2 | 0,55кг |
| | | 46 | | | | |
| | | | | Гайки ГОСТ 5915-70* | | |
| | | 47 | | М6 | 56 | 0,002 |
| | | 48 | | М16 | 8 | 0,033кг |
| | | 49 | | М20 | 2 | 0,064кг |
| | | 50 | | | | |
| | | | | Шайбы ГОСТ 11371-78 | | |
| | | 51 | | Шайба 6 | 56 | 0,001кг |
| | | 52 | | Шайба 16 | 8 | 0,012кг |

Инв. № подл. | Подп. и дата | Взам. инв. № | Инв. № дубл. | Подп. и дата

Изм. | Лист | № докум. | Подпись | Дата

ВАК-00-00-00

Лист 3

| Формат | Зона | Поз. | Обозначение | Наименование | К-во | Примечание |
|---|---|---|---|---|---|---|
| | | | | Шайбы ГОСТ 6402-70* | | |
| | | 53 | | 6 65Г | 56 | 0,0004кг |
| | | 54 | | 16 65Г | 4 | 0,006кг |
| | | | | | 4 | 0,011кг |
| | | 57 | | Хомут 34 | | |
| | | | | ГОСТ 2224-72 | 4 | 0,011кг |
| | | 58 | | Уголь ник 50 | | |
| | | | | ГОСТ 8946-75 | 23 | 0,8кг |
| | | 59 | | | | |
| | | | | **Прочие изделия** | | |
| | | 60 | | Выключатель путевой (конечный) | | |
| | | | | ВК300ГС У2 исп 3 | | |
| | | | | Ход вправо | 6 | 1,1кг |
| | | 61 | | Выключатель путевой (конечный) | | |
| | | | | ВК300ГС У2 исп. 3 | | |
| | | | | Ход влево | 6 | 1,1кг |
| | | | | **Материалы** | | |
| | | 62 | | Канат 8,5-Г-СС-Л-Н-180 | | |
| | | | | ГОСТ 3071-74 | 90 п.м | 23кг |
| | | 63 | | Рукав В(Г)-6,3-50-62-У | | |
| | | | | ГОСТ 18698-73, L= | 28 п.м | 49,5 |
| | | 64 | | Проволока 1,2 | | |
| | | | | ГОСТ 3282-74 | 23 п.м | 0,05кг |

Инв. № подл. | Подп. и дата | Взам. инв. № | Инв. № дубл. | Подп. и дата

Изм. | Лист | № докум. | Подп. | Дата

ВАК-00-00-00

Лист 4

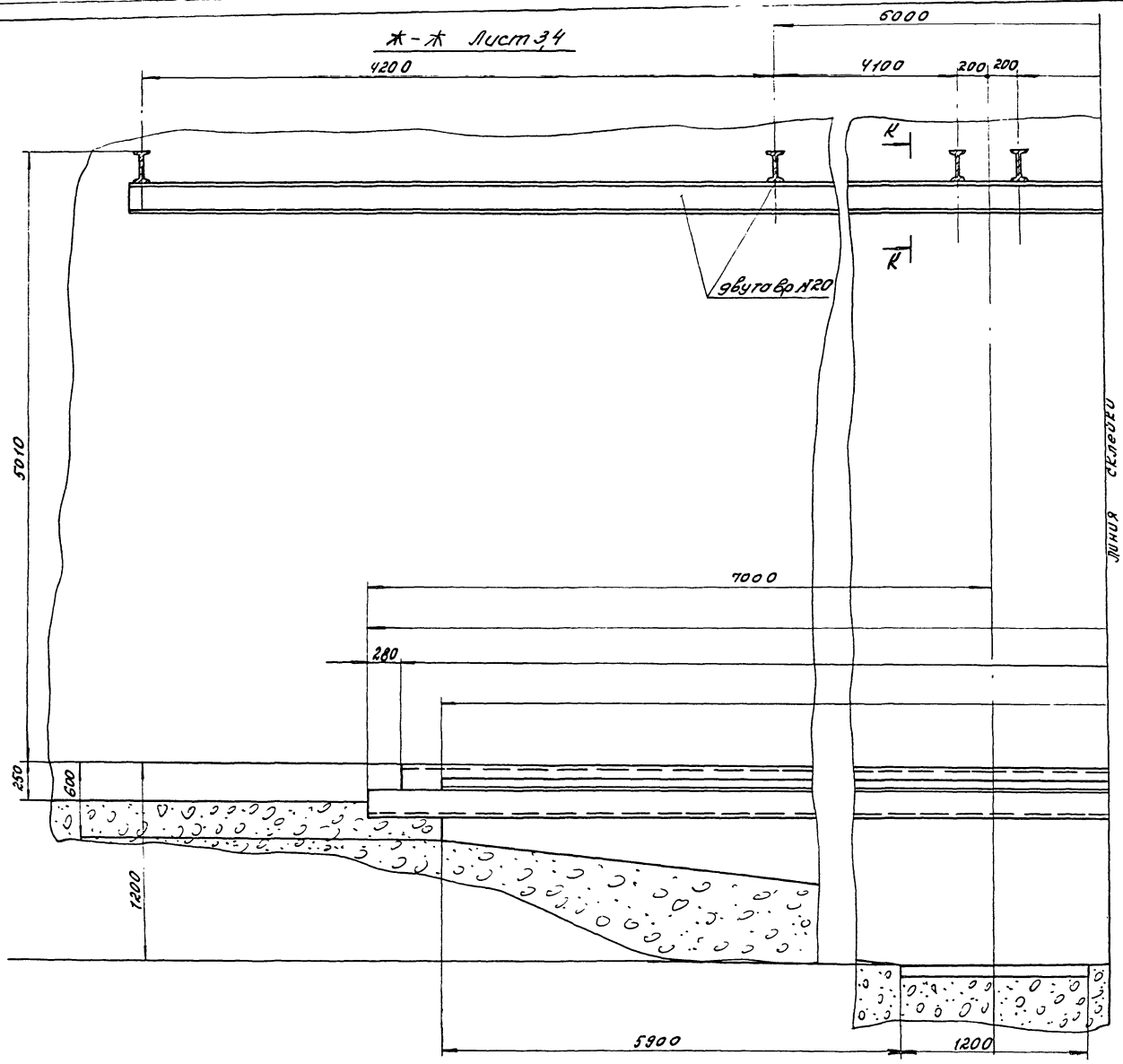


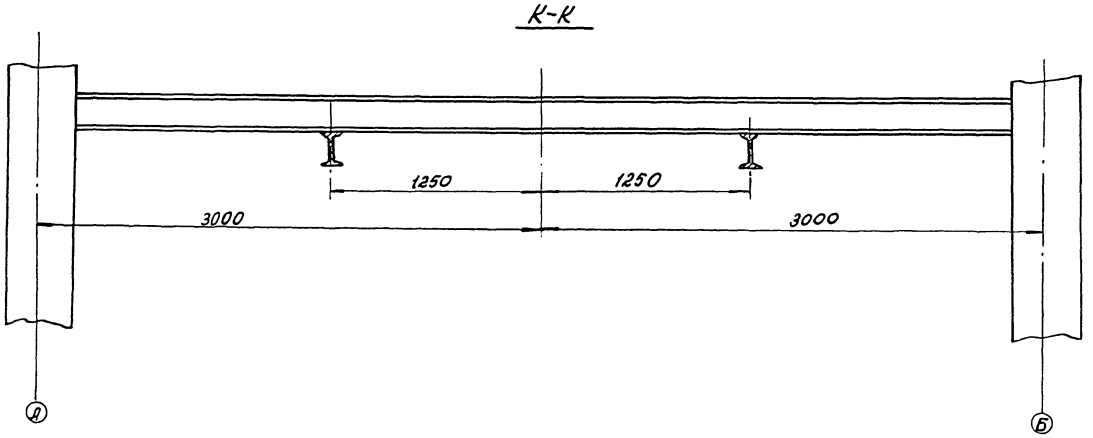


ВЛК-00-00-00 Д1

| Изм | Лист | № докум. | Подп. | Дата |
|---|---|---|---|---|
| Разраб. | | Улицкая | | |
| Провер. | | Огиенко | | |
| Рук. гр. | | Огиенко | | |
| Н. контр. | | Гойхман | | |
| Гл. констр. | | Гойхман | | |

ВЛК-00-00-00 Д1

Машина для наружной мойки

Строительное задание

| Лит. | Масса | Масштаб |
|---|---|---|
| И | — | 1:20 |

Лист 1 Листов 4

Минпромстрой СССР
ПРОЕКТНЫЙ ИНСТИТУТ №3
г. Одесса

Инв. № подл. | Подп. и дата | Взам. инв. № | Инв. № дубл. | Подп. и дата

9746/6

18

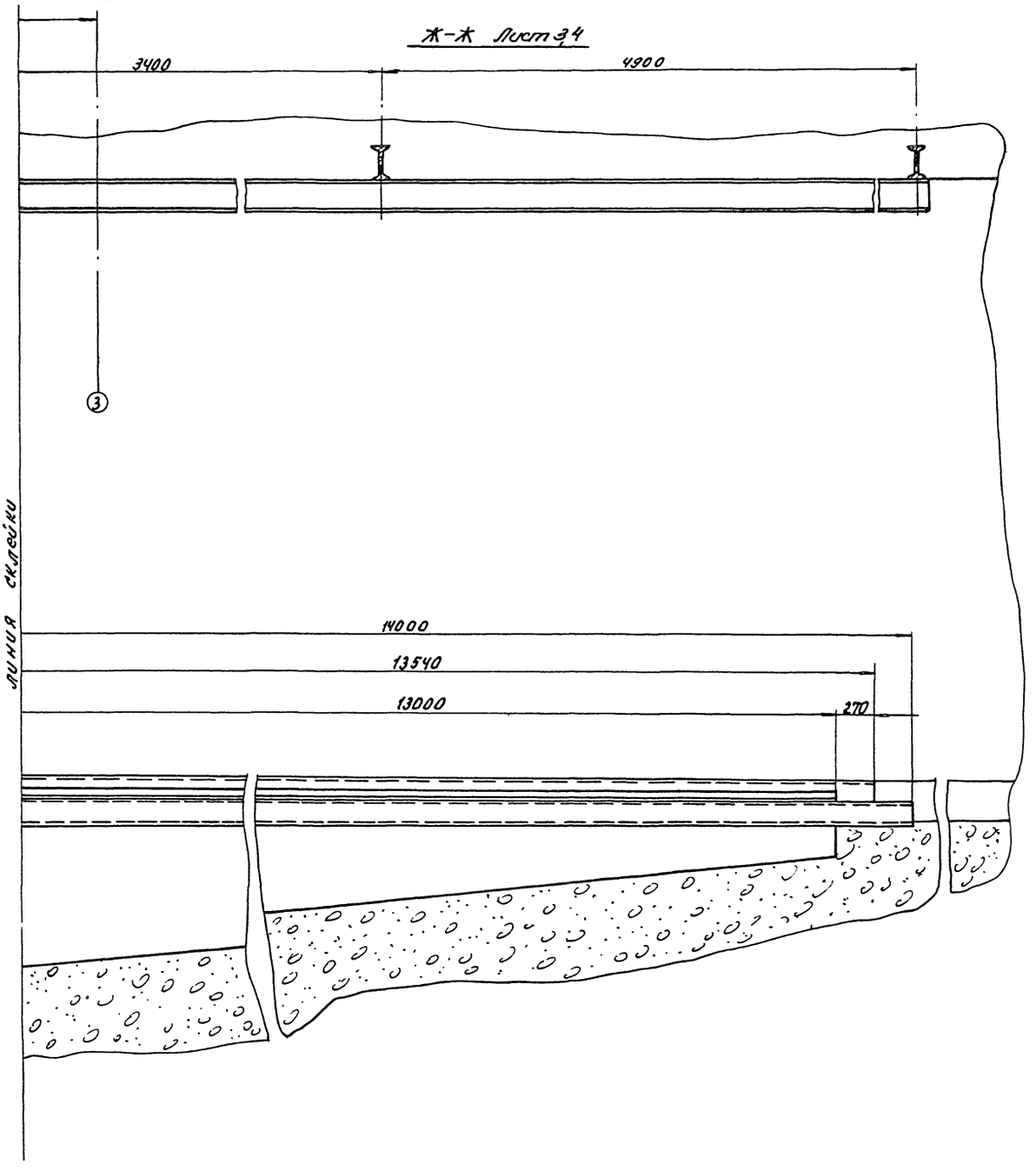


| Инв. № подл. | Подп. и дата | Взам. инв. № | Инв. № дубл. | Подп. и дата |
|---|---|---|---|---|
| | | | | 9746/6 |

| | | | | | |
|---|---|---|---|---|---|
| Изм. | Лист | № докум. | подп. | дата | ВАК-00-00-00Д1 |
| Разраб. | | Уличкая | | | Машина для наружной мойки |
| Провер. | | Огиенко | | | Строительное задание |
| Рук. гр. | | Огиенко | | | |
| Н. контр. | | Гойхман | | | |
| Гл. констр. | | Гойхман | | | |

| Лит. | Масса | Масштаб |
|---|---|---|
| И | — | — |

Лист 2 Листов 4

Минпромстрой СССР
ПРОЕКТНЫЙ ИНСТИТУТ №3
г. Одесса

ВАК-00-00-00ВО1

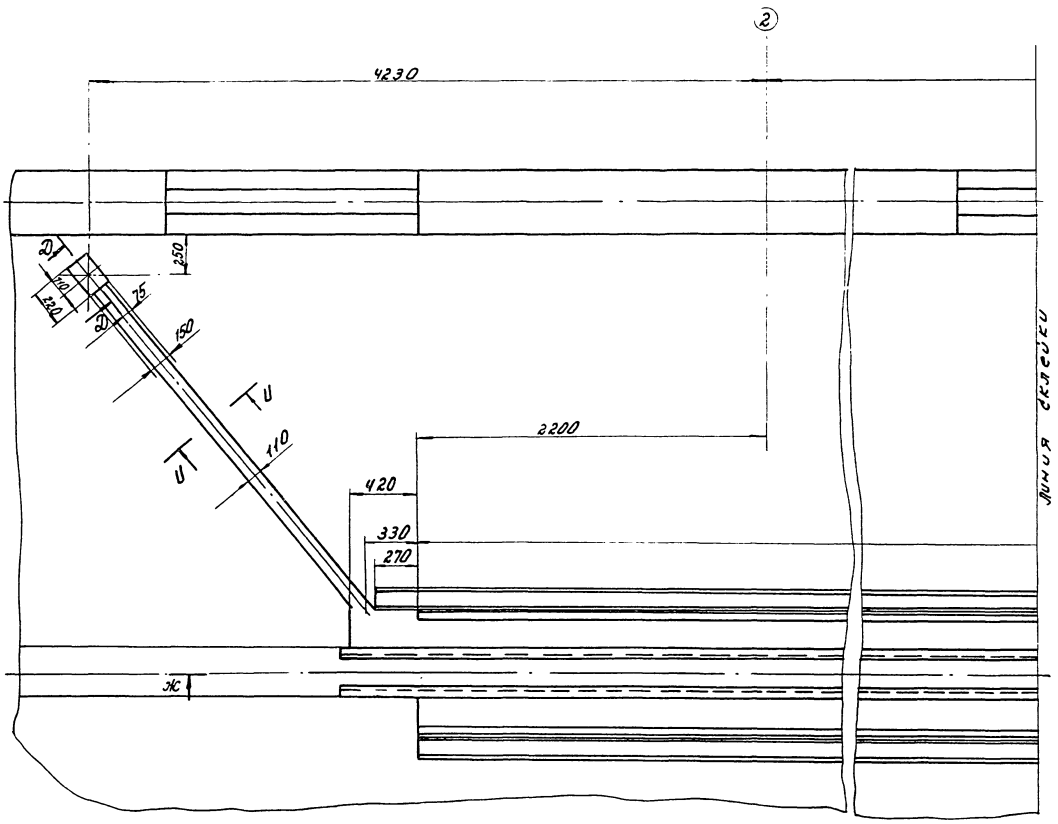


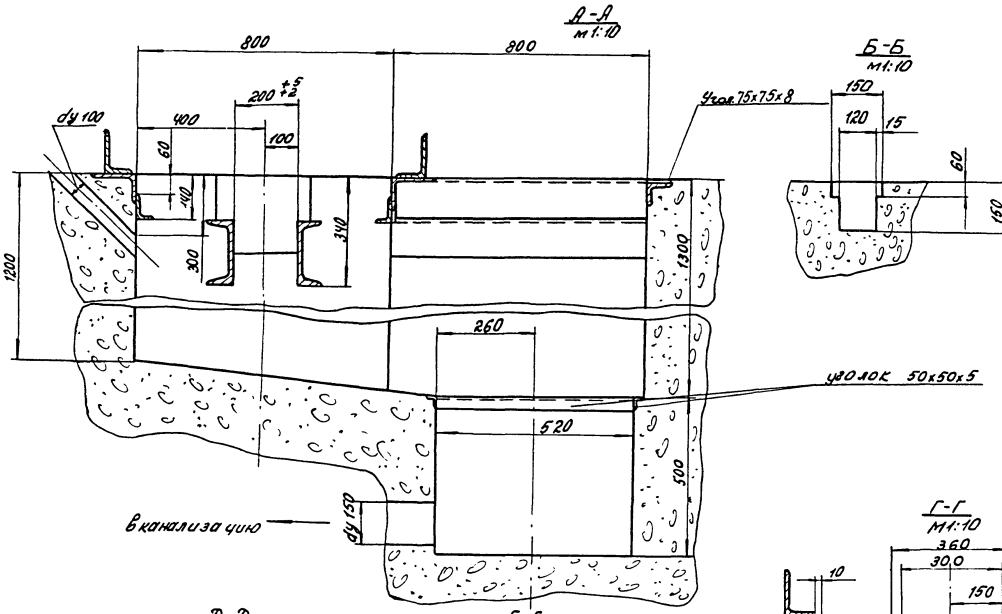





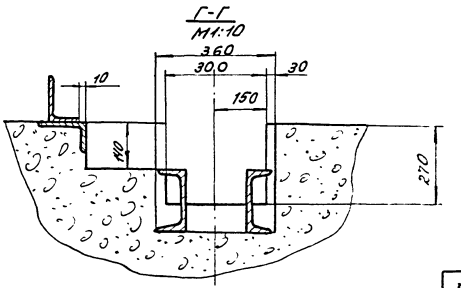


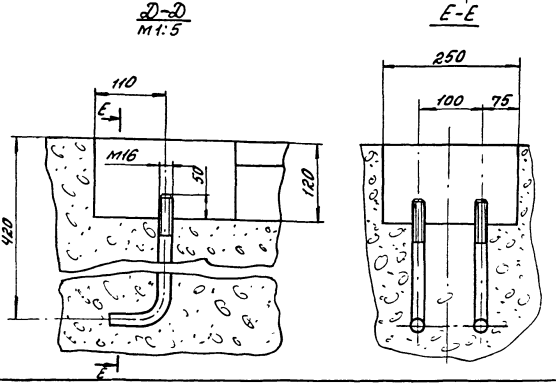


| | | | | | |
|---|---|---|---|---|---|
| | | | | ВАК-00-00-00ВО1 | |
| Изм. | Лист | № докум. | Подп. | Дата | |
| Разраб. | | Улицкая | | | Машина для наружной тойки |
| Провер. | | Оценко | | | Строительное задание |
| Рук. гр. | | Оценко | | | |
| Н. контр. | | Гойхман | | | |
| Гл. конст. | | Гойхман | | | |

| Лит. | Масса | Масшт. |
|---|---|---|
| И | — | — |
| Лист 3 | Листов 4 | |

Упнипромстрой СССР
ПРОЕКТНЫЙ ИНСТИТУТ №3
г. Одесса

02

Инв. № подл. | Подп. и дата | Взам. инв. № | Инв. № дубл. | Подп. и дата

3746/6

ВАК-00-00-ОД1

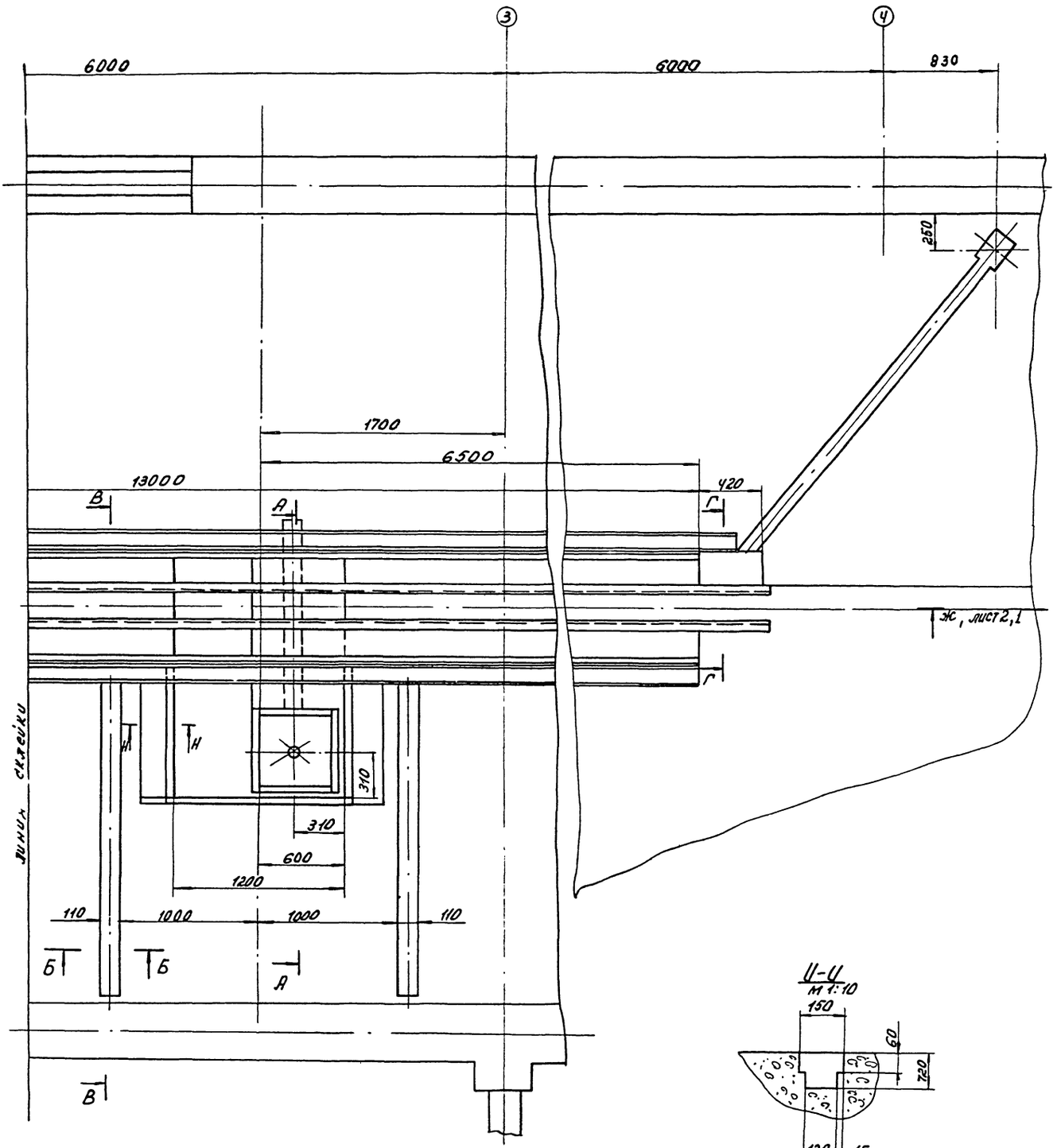





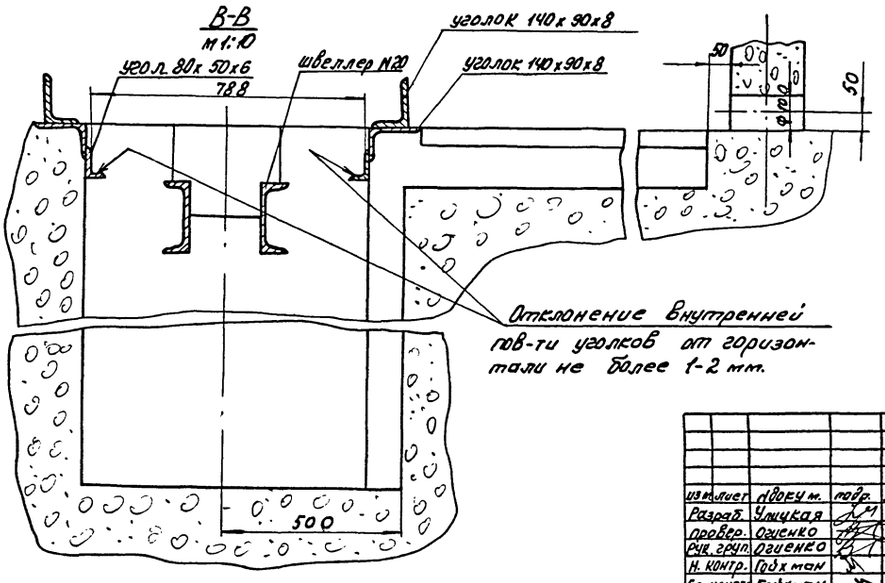


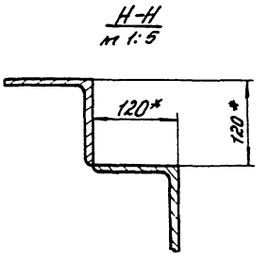


12

| | | | | | | | |
|---|---|---|---|---|---|---|---|
| | | | | | | ВАК-00-00-ОД1 | |
| Изм. | Лист | № докум. | Подп. | Дата | Машина для наружной мойки | Лит. | Масса | Масштаб |
| Разраб. | | Улицкая | | | | И | — | — |
| Провер. | | Огиенко | | | Строительное задание | Лист 1 | Листов 4 |
| Рук. груп. | | Огиенко | | | | Минпромстрой СССР | |
| Н. контр. | | Гойхман | | | | ПРОЕКТНЫЙ ИНСТИТУТ №3 г. Одесса | |
| Гл. констр. | | Гойхман | | | | | |

Инв. № подл. | Подп. и дата | Взам. инв. № | Инв. № дубл. | Подп. и дата

9746/6

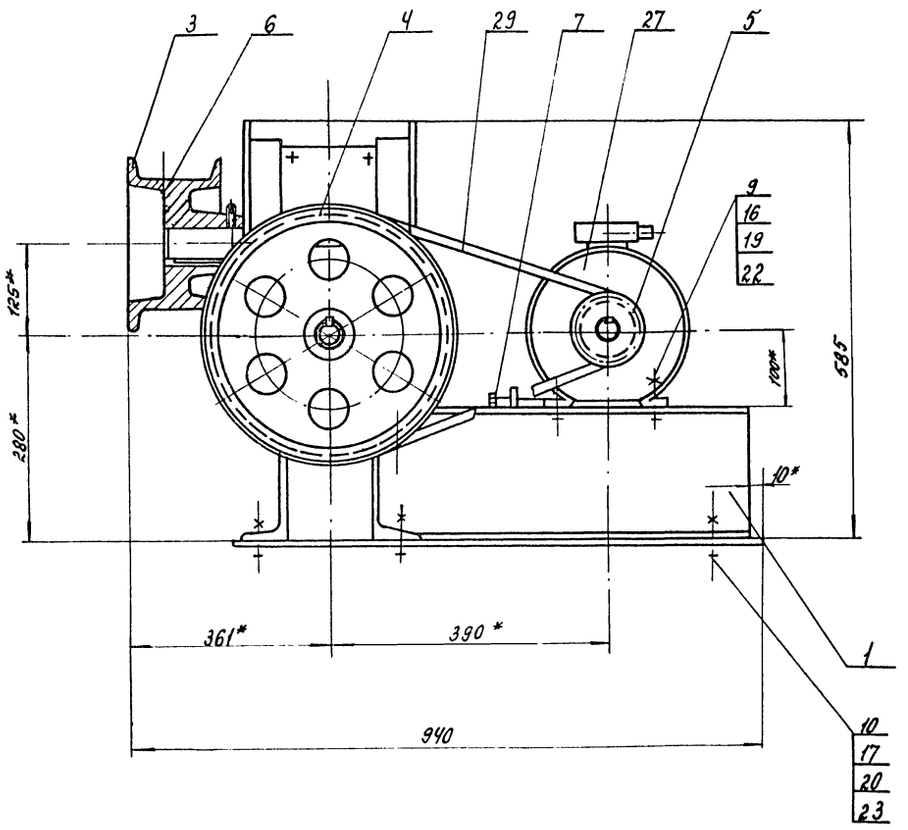


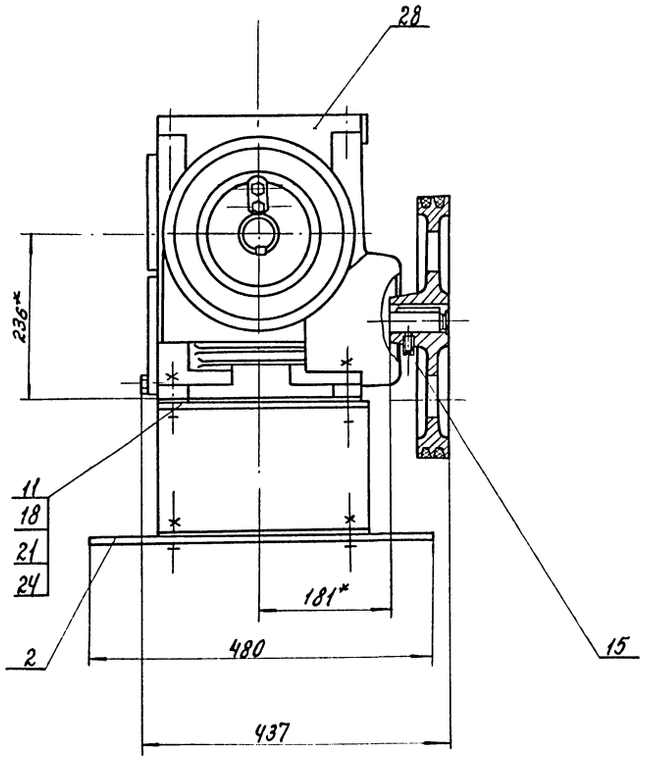


* Размеры для справок

| | | | | | | | |
|---|---|---|---|---|---|---|---|
| | | | | ВАК-01-00-00 СБ | | | |
| Изм. | Лист | № докум. | Подп. | Дата | Привод | Лит. | Масса | Масшт. |
| Разраб. | | Улицкая | | | | И | 170 | 1:5 |
| Провер. | | Огиенко | | | Сборочный чертеж | | | |
| Рук. гр. | | Огиенко | | | | Лист | Листов 1 | |
| Н. контр. | | Гойхман | | | | Атомпромстройпроект | | |
| Гл. конструктор | | Гойхман | | | | ПРОЕКТНЫЙ ИНСТИТУТ №2 г. Одесса | | |

Инв. № подл. | Подп. и дата | Взам. инв. № | Инв. № дубл. | Подп. и дата

3746/6

ВАК-01-00-01

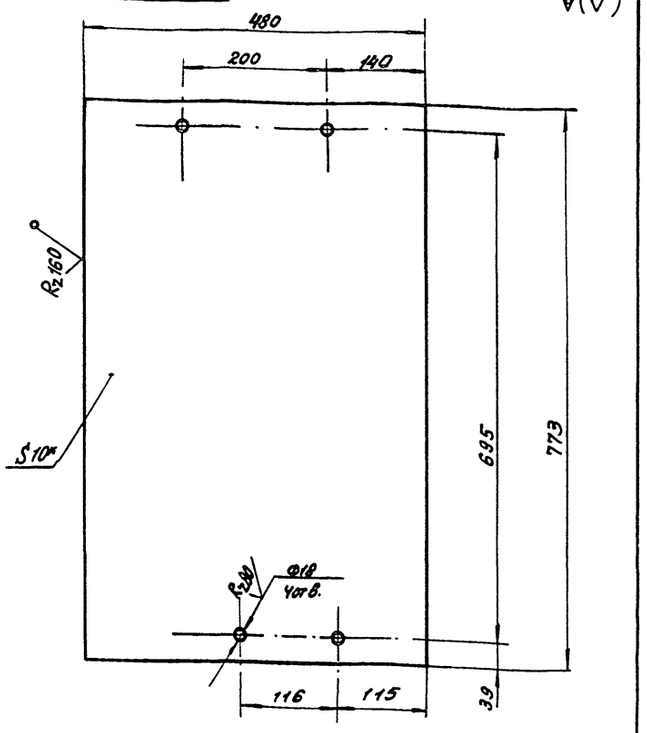


| | | | | | |
|---|---|---|---|---|---|
| | | ВАК-01-00-01 | | | |
| Изм. Лист | № докум. | Подп. | Дата | Лист | Лит. / Масса / Масшт. |
| Разраб. | Улицкая | | | | И / 23 / 1:5 |
| Провер. | Оценко | | | | |
| Рук. гр. | Оценко | | | | Лист / Листов 1 |
| Н. контр. | Гойхман | | | Лист 10 ГОСТ 19903-74* / Ст3 ГОСТ 14637-79 | Минпротстрой СССР, Проектный институт №3, г. Одесса |
| Гл. конст. | Гойхман | | | | |

Инв. № подл. | Подп. и дата | Взам. инв. № | Инв. № дубл. | Подп. и дата

ВАК-01-00-06

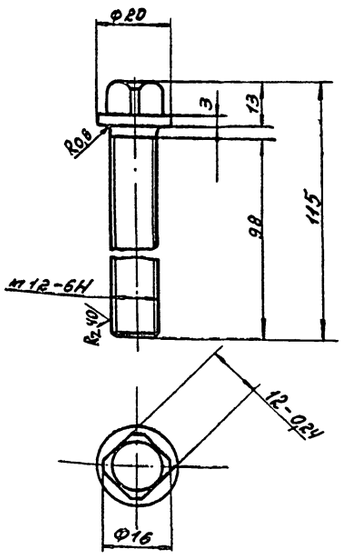


| | | | | | |
|---|---|---|---|---|---|
| | | ВАК-01-00-06 | | | |
| Изм. Лист | № докум. | Подп. | Дата | Болт стопорный | Лит. / Масса / Масшт. |
| Разраб. | Улицкая | | | | И / 0,11 / 1:1 |
| Провер. | Оценко | | | | |
| Рук. гр. | Оценко | | | | Лист / Листов 1 |
| Н. контр. | Гойхман | | | Ст. 3 ГОСТ 380-71* | Минпротстрой СССР, Проектный институт №3, г. Одесса |
| Гл. конст. | Гойхман | | | | |

Инв. № подл. | Подп. и дата | Взам. инв. № | Инв. № дубл. | Подп. и дата

9746/6

| Формат | Зона | Поз. | Обозначение | Наименование | К-во | Примечание |
|---|---|---|---|---|---|---|
| | | | | Документация | | |
| А2 | | | ВАК-01-00-00 СБ | Сборочный чертеж | | |
| | | | | Сборочные единицы | | |
| А4 | | 1 | ВАК-01-01-00 | Рама | 1 | |
| | | | | Детали | | |
| А4 | | 2 | ВАК-01-01-01 | Лист | 1 | |
| А3 | | 3 | ВАК-01-00-02 | Барабан | 1 | |
| А3 | | 4 | ВАК-01-00-03 | Шкив | 1 | |
| А3 | | 5 | ВАК-01-00-04 | Шкив двигателя | 1 | |
| А4 | | 7 | ВАК-01-00-06 | Болт стопорный | 2 | |
| | | 8 | | | | |
| | | | | Стандартные изделия | | |
| | | | | Болты ГОСТ 7798-70* | | |
| | | 9 | | М10х60 | 4 | 0,05кг |
| | | 10 | | М16х75 | 4 | 0,15кг |
| | | 11 | | М18х75 | 8 | 0,2кг |
| | | 12 | | | | |
| | | 13 | | | | |
| | | 14 | | | | |

| | | | | | |
|---|---|---|---|---|---|
| | | ВАК-01-00-0[illegible] | | | |
| Изм. Лист | № докум. | Подп. | Дата | Привод | Лит. / Лист / Листов |
| Разраб. | Улицкая | | | | И / 1 / 2 |
| Провер. | Оценко | | | | |
| Рук. гр. | Оценко | | | | Минпротстрой СССР, Проектный институт №3, г. Одесса |
| Н. контр. | Гойхман | | | | |
| Гл. конст. | Гойхман | | | | |

Инв. № подл. | Подп. и дата | Взам. инв. № | Инв. № дубл. | Подп. и дата

| Формат | Зона | Поз. | Обозначение | Наименование | К-во | Примечание |
|---|---|---|---|---|---|---|
| | | 15 | | Винт М10х30 | | |
| | | | | ГОСТ 1478-75 | 2 | 0,03кг |
| | | | | Гайки ГОСТ 5915-70* | | |
| | | 16 | | М10 | 4 | 0,01кг |
| | | 17 | | М16 | 4 | 0,033кг |
| | | 18 | | М18 | 8 | 0,046кг |
| | | | | Шайбы ГОСТ 6402-70* | | |
| | | 19 | | 1065Г | 4 | 0,002кг |
| | | 20 | | 1665Г | 4 | 0,006кг |
| | | 21 | | 1865Г | 8 | 0,009кг |
| | | | | Шайбы ГОСТ 10906-78 | | |
| | | 22 | | Шайба 10 | 4 | 0,012кг |
| | | 23 | | Шайба 16 | 4 | 0,03кг |
| | | 24 | | Шайба 18 | 8 | 0,064кг |
| | | 25 | | | | |
| | | 26 | | | | |
| | | | | Прочие изделия | | |
| | | 27 | | Электродвигатель | | |
| | | | | 4А100L6У3, N=2,7кВт | | |
| | | | | n=1000 об/мин | 1 | 28,7кг |
| | | 28 | | Редуктор | | |
| | | | | 4125-31, S-52-Ц-У3 | 1 | 86кг |
| | | 29 | | Ремень приводной | | |
| | | | | А-1500-Т, ГОСТ 1284-68 | 2 | 0,3кг |

| | | | | | |
|---|---|---|---|---|---|
| | | | | ВАК-01-00-00 | Лист 2 |
| Изм. Лист | № докум. | Подп. | Дата | | |

23

Инв. № подл. | Подп. и дата | Взам. инв. № | Инв. № дубл. | Подп. и дата

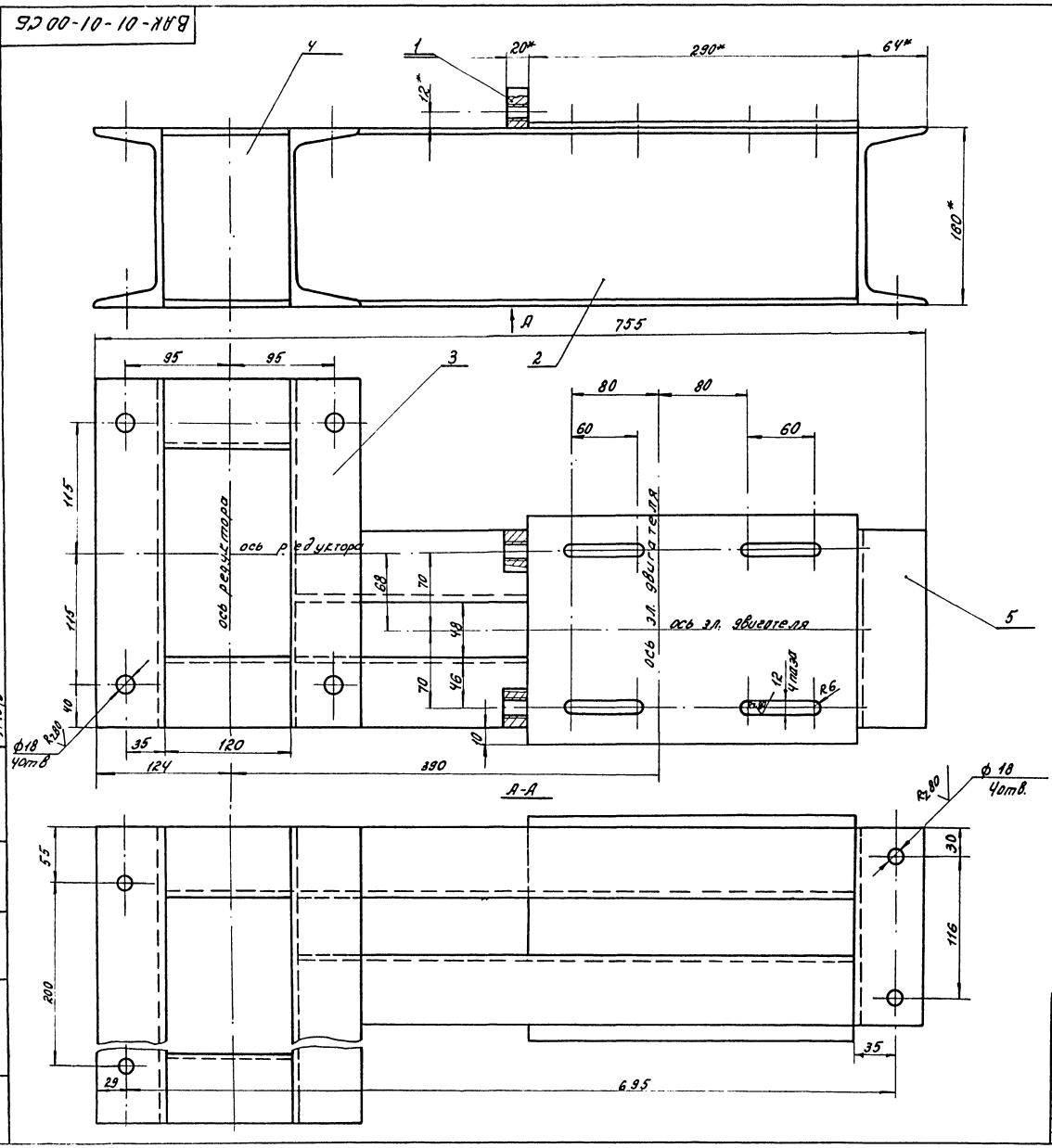


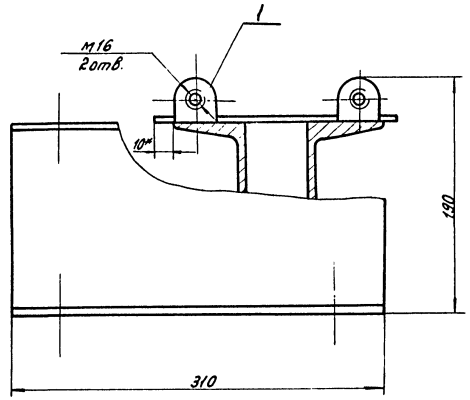


1.* Размеры для справок
2. Сварные швы по ГОСТ 5264-80-Т1-Δ5

| | | | | | | | | |
|---|---|---|---|---|---|---|---|---|
| | | | | | ВАК-01-01-00СБ | | | |
| изм. | лист | № докум. | подп. | дата | Рама | Лит. | масса | масшт. |
| Разраб. | | Улицкая | | | | И | 26,6 | 1:25 |
| Пров. ер. | | Огиенко | | | Сборочный чертеж | Лист | листов 1 | |
| Рук. гр. | | Огиенко | | | | | | |
| Н. контр. | | Гойхман | | | | | | |
| Гл. конст. | | Гойхман | | | | | | |

Минпрометрой СССР
ПРОЕКТНЫЙ ИНСТИТУТ №3
г. Одесса

Инв. № подл. | Подп. и дата | Взам. инв. № | Инв. № дубл. | Подпись и дата

9746/6

ВАК-04-00-02

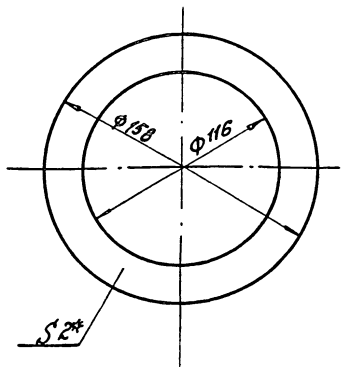


*Размер для справок

| | | | | | | | | |
|---|---|---|---|---|---|---|---|---|
| | | | | | ВАК-04-00-02 | | | |
| Изм. | Лист | № докум. | подп. | дата | Прокладка | Лит. | Масса | Масшт. |
| Разраб. | | Улицкая | | | | И | 0.07 | 1:2 |
| Провер. | | Огиенко | | | | Лист | Листов | |
| Рук. гр. | | Огиенко | | | | | | |
| Н. контр. | | Гойхман | | | Паронит пон 2 ГОСТ 481-80 | Минпромстрой СССР ПРОЕКТНЫЙ ИНСТИТУТ №3 г. Одесса | | |
| Гл. конст. | | Гойхман | | | | | | |

Инв. № подл. | Подп. и дата | Взам. инв. № | Инв. № дубл. | Подп. и дата

ВАК-01-01-01

Rz 80 (√)

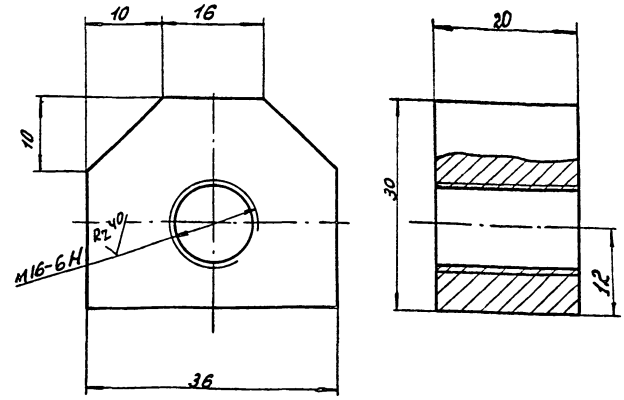


| | | | | | | | | |
|---|---|---|---|---|---|---|---|---|
| | | | | | ВАК-01-01-01 | | | |
| Изм. | Лист | № докум. | подп. | дата | Гайка | Лит. | Масса | Масшт. |
| Разраб. | | Улицкая | | | | И | 0,13 | 2:1 |
| Провер. | | Огиенко | | | | Лист | Листов 1 | |
| Рук. гр. | | Огиенко | | | | | | |
| Н. контр. | | Гойхман | | | Ст. 3 ГОСТ 380-71* | Минпромстрой СССР ПРОЕКТНЫЙ ИНСТИТУТ №3 г. Одесса | | |
| Гл. конст. | | Гойхман | | | | | | |

Инв. № подл. | Подп. и дата | Взам. инв. № | Инв. № дубл. | Подп. и дата

| Формат | Зона | Поз. | Обозначение | Наименование | К-во | Примечание |
|---|---|---|---|---|---|---|
| | | | | Документация | | |
| А2 | | | ВАК-01-01-00 СБ | Рама | | |
| | | | | Детали | | |
| А4 | | 1 | ВАК-01-01-01 | Гайка | 2 | 0,13 |
| А4 | | 2 | ВАК-01-01-02 | Швеллер | 2 | 4,7 |
| Б4 | | 3 | ВАК-01-01-03 | Швеллер | | |
| | | | | Швеллер 16 ГОСТ 8240-72 | | |
| | | | | Ст3 ГОСТ 535-79 | | |
| | | | | L=310 | 2 | 4,4 кг |
| Б4 | | 4 | ВАК-01-01-04 | Швеллер | | |
| | | | | Швеллер 16 ГОСТ 8240-72 | | |
| | | | | Ст3 535-79 | | |
| | | | | L≈120 | 2 | 1,7 кг |
| Б4 | | 5 | ВАК-01-01-05 | Швеллер | | |
| | | | | Швеллер 16 ГОСТ 8240-72 | | |
| | | | | Ст.3 ГОСТ 535-79 | | |
| | | | | L=176 | 1 | 2,5 кг |
| Б4 | | 6 | ВАК-01-01-06 | Лист | | |
| | | | | Лист 5 ГОСТ 19903-74* | | |
| | | | | Ст.3 ГОСТ 14637-79 | | |
| | | | | 196 x 290 | 1 | 2,2 кг |

9746/6

| | | | | | | | | |
|---|---|---|---|---|---|---|---|---|
| | | | | | ВАК-01-01-00 | | | |
| Изм. | Лист | № докум. | подп. | дата | Рама | Лит. | Лист | Листов |
| Разраб. | | Улицкая | | | | И | | 1 |
| Провер. | | Огиенко | | | | Минпромстрой СССР ПРОЕКТНЫЙ ИНСТИТУТ №3 г. Одесса | | |
| Рук. гр. | | Огиенко | | | | | | |
| Н. контр. | | Гойхман | | | | | | |
| Гл. конст. | | Гойхман | | | | | | |

Инв. № подл. | Подп. и дата | Взам. инв. № | Инв. № дубл. | Подп. и дата

ВАК-01-01-02

(√)

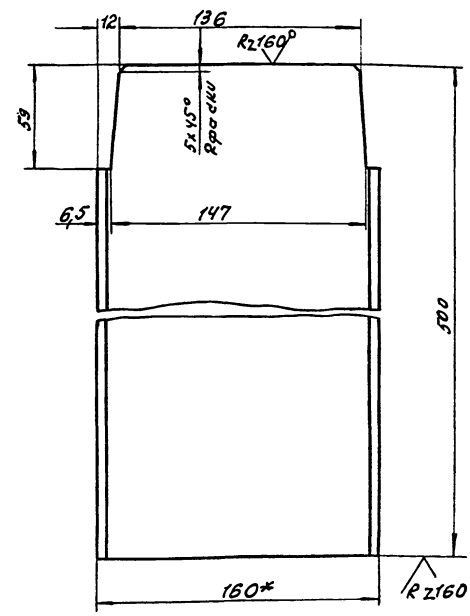


*Размер для справок

25

| | | | | | | | | |
|---|---|---|---|---|---|---|---|---|
| | | | | | ВАК-01-01-02 | | | |
| Изм. | Лист | № докум. | подп. | дата | Швеллер | Лит. | Масса | Масшт. |
| Разраб. | | Улицкая | | | | И | 4.7 | 1:2 |
| Провер. | | Огиенко | | | | Лист | Листов 1 | |
| Рук. гр. | | Огиенко | | | | | | |
| Н. конт. | | Гойхман | | | Швеллер 16 ГОСТ 8240-72 Ст3 ГОСТ 535-79 | Минпромстрой СССР ПРОЕКТНЫЙ ИНСТИТУТ №3 г. Одесса | | |
| Гл. конст. | | Гойхман | | | | | | |

Инв. № подл. | Подп. и дата | Взам. инв. № | Инв. № дубл. | Подп. и дата

ВАК-01-00-02

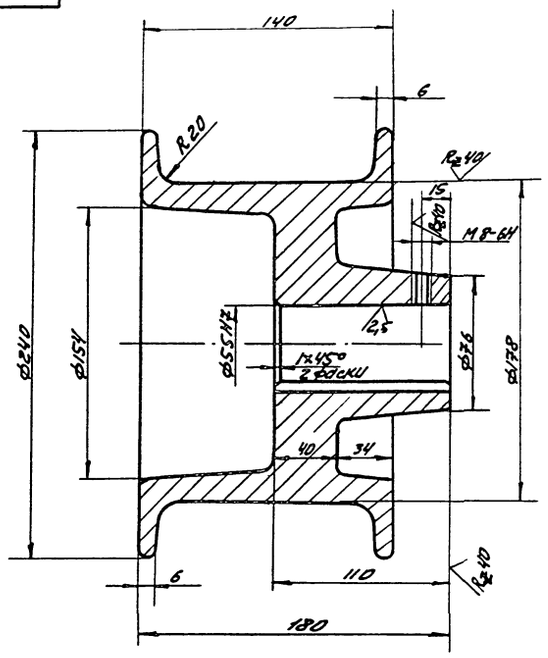


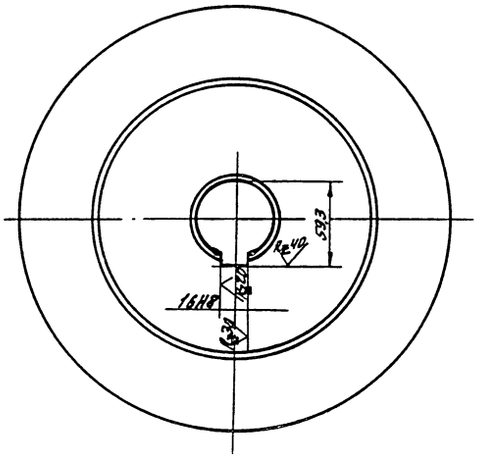


1. Литейные радиусы R = 3...5мм

2. Литейные уклоны 5°

| Изм. | Лист | № докум. | Подп. | Дата | ВАК-01-00-02 | | | |
|---|---|---|---|---|---|---|---|---|
| Разработ. | | Улицкая | | | Барабан | Лит. | Масса | Масштаб |
| Провер. | | Огиенко | | | | | 13,6 | 1:2 |
| Рук. гр. | | Огиенко | | | | Лист | Листов 1 | |
| Н. контр. | | Гойхман | | | С412-28; ГОСТ 1412-79 | Минпромстрой СССР ПРОЕКТНЫЙ ИНСТИТУТ N3 г. Одесса | | |
| Гл. конст. | | Гойхман | | | | | | |

Инв. № подл. | Подп. и дата | Взам. инв. № | Инв. № дубл. | Подп. и дата

ВАК-01-00-03

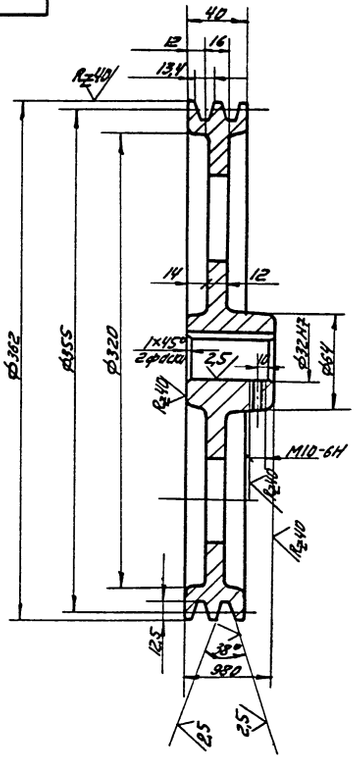


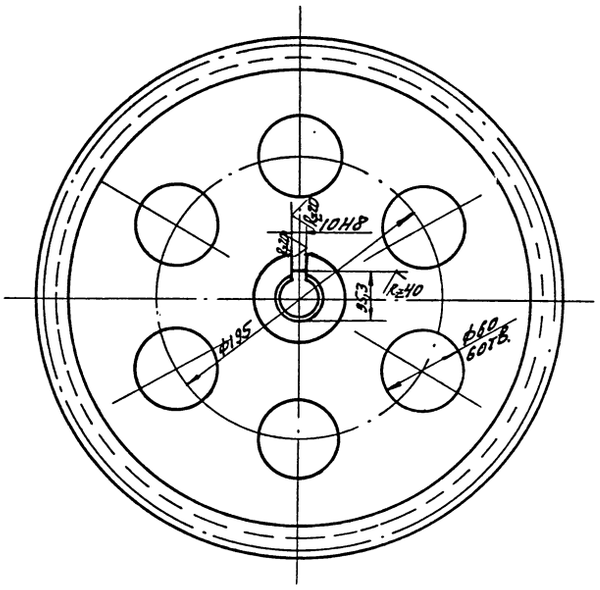


Литейные радиусы R=3...5мм

Литейные уклоны 5°

| Изм. | Лист | № докум. | Подп. | Дата | ВАК-01-00-03 | | | |
|---|---|---|---|---|---|---|---|---|
| Разработ. | | Улицкая | | | Шкив | Лит. | Масса | Масштаб |
| Провер. | | Огиенко | | | | | 12 | 1:2,5 |
| Рук. гр. | | Огиенко | | | | Лист | Листов 1 | |
| Н. контр. | | Гойхман | | | С412-28; ГОСТ 1412-79 | Минпромстрой СССР ПРОЕКТНЫЙ ИНСТИТУТ N3 г. Одесса | | |
| Гл. конст. | | Гойхман | | | | | | |

Инв. № подл. | Подп. и дата | Взам. инв. № | Инв. № дубл. | Подп. и дата

9746/6

26

Добгаль

ВАК-01-00-04

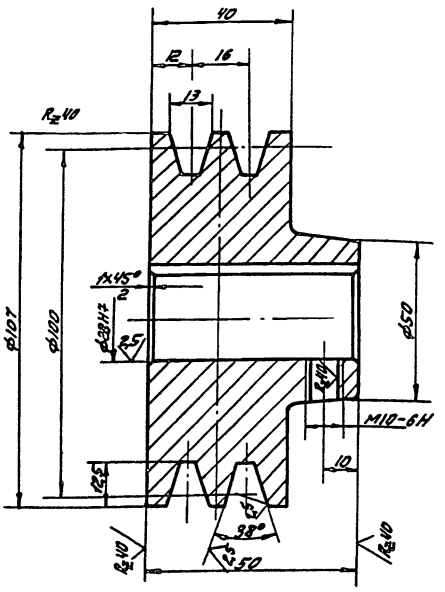


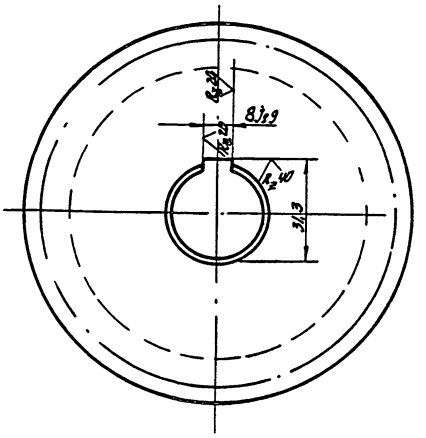


Литейные радиусы R = 3...5мм

Литейные уклоны 5°

| | | | | | | | |
|---|---|---|---|---|---|---|---|
| | | | | | ВАК-01-00-04 | | |
| Изм. | Лист | № докум. | Подп. | Дата | Щиток двигателя | Лит. | Масса | Масштаб |
| Разработ. | | Улицкая | | | | И | 2 | 1:1 |
| Провер. | | Пуцыкин | | | | Лист | Листов 1 |
| Рук. гр. | | Лейбович | | | | | |
| Н. контр. | | Гойхман | | | Чугун СЧ18-36, ГОСТ 1412-79 | Минпромстрой СССР ПРОЕКТНЫЙ ИНСТИТУТ №3 г. Одесса | |
| Гл. констр. | | Гойхман | | | | | |

Инв. № подл. | Подп. и дата | Взам. инв. № | Инв. № дубл. | Подп. и дата

| Формат | Зона | Поз. | Обозначение | Наименование | К-во | Примечание |
|---|---|---|---|---|---|---|
| | | | | | | |
| | | | | Документация | | |
| | | | | | | |
| А3 | | | ВАК-03-02-00СБ | Сборочный чертеж | | |
| | | | | | | |
| | | | | Детали | | |
| | | | | | | |
| А4 | | 1 | ВАК-03-02-01 | Щека | 2 | |
| А4 | | 2 | ВАК-03-02-02 | Щека | 2 | |
| Б4 | | 3 | ВАК-03-02-03 | Основание | | |
| | | | | Лист 10 ГОСТ 19903-74* | | |
| | | | | Ст3 ГОСТ 14637-79 | | |
| | | | | 130×170 | 1 | 1,8 кг |

| | | | | | | | |
|---|---|---|---|---|---|---|---|
| | | | | | ВАК-03-02-00 | | |
| Изм. | Лист | № докум. | Подп. | Дата | Кронштейн | Лит. | Лист | Листов |
| Разраб. | | Улицкая | | | | И | | 1 |
| Провер. | | Ольенко | | | | Минпромстрой СССР ПРОЕКТНЫЙ ИНСТИТУТ г. Одесса | |
| Рук. гр. | | Лейбович | | | | | |
| Н. контр. | | Гойхман | | | | | |
| Гл. констр. | | Гойхман | | | | | |

Инв. № подл. | Подп. и дата | Взам. инв. № | Инв. № дубл. | Подп. и дата | 9446

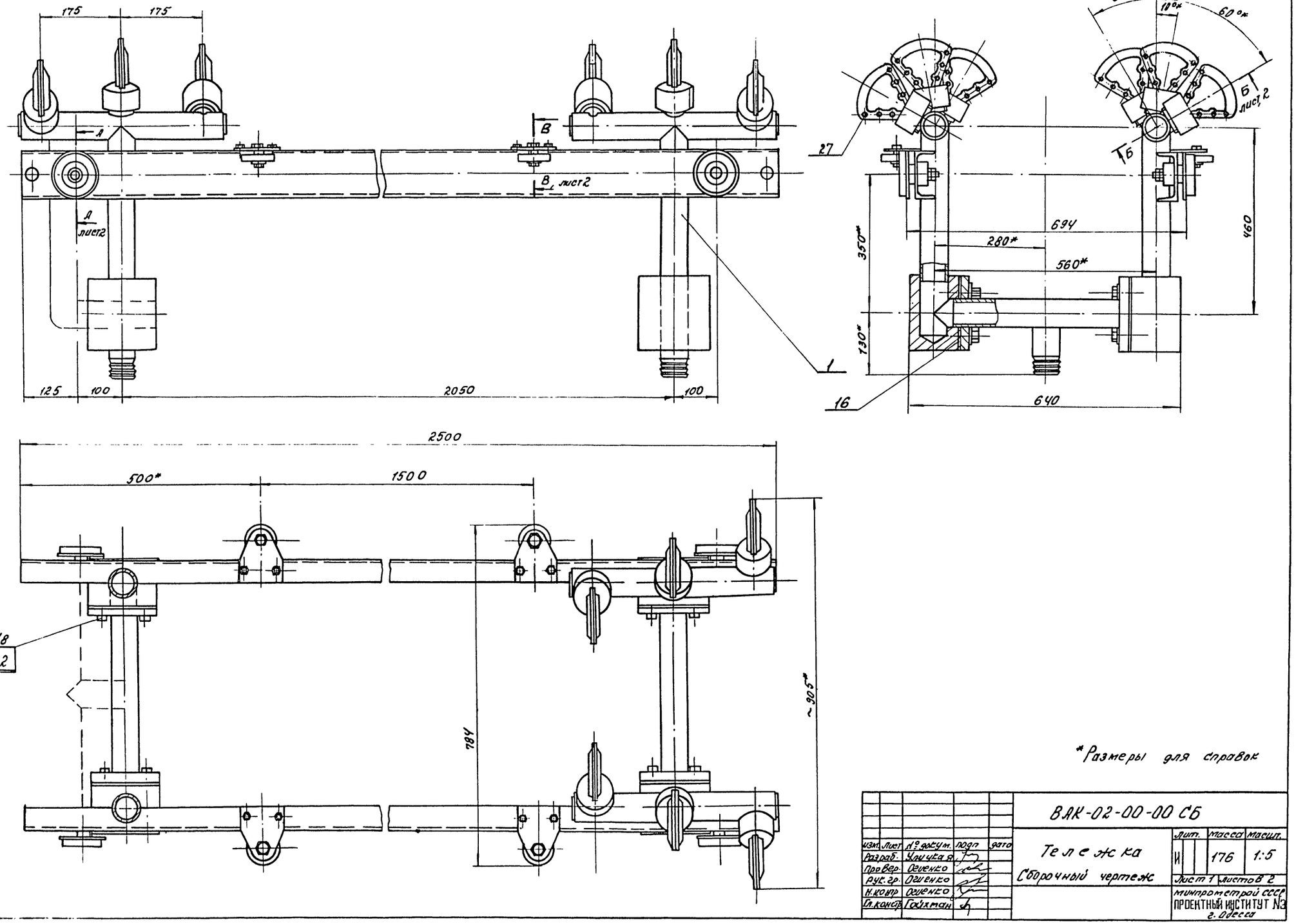


*Размеры для справок

| | | | | | | | | |
|---|---|---|---|---|---|---|---|---|
| | | | | | ВАК-02-00-00 СБ | | | |
| изм. | Лист | № докум. | подп | дата | Тележка<br>Сборочный чертеж | Лит. | Масса | Масшт. |
| Разраб. | | Уличкая | | | | И | 176 | 1:5 |
| Провер. | | Огиенко | | | | Лист 1 | Листов 2 | |
| Рук. гр. | | Огиенко | | | | Минпрометрой СССР<br>ПРОЕКТНЫЙ ИНСТИТУТ №3<br>г. Одесса | | |
| Н. контр. | | Огиенко | | | | | | |
| Гл. констр. | | Гойхман | | | | | | |

Инв. № подл. | Подп. и дата | Взам. инв. № | Инв. № дубл. | Подп. и дата | 9746/6

ВАК-02-00-00 СБ

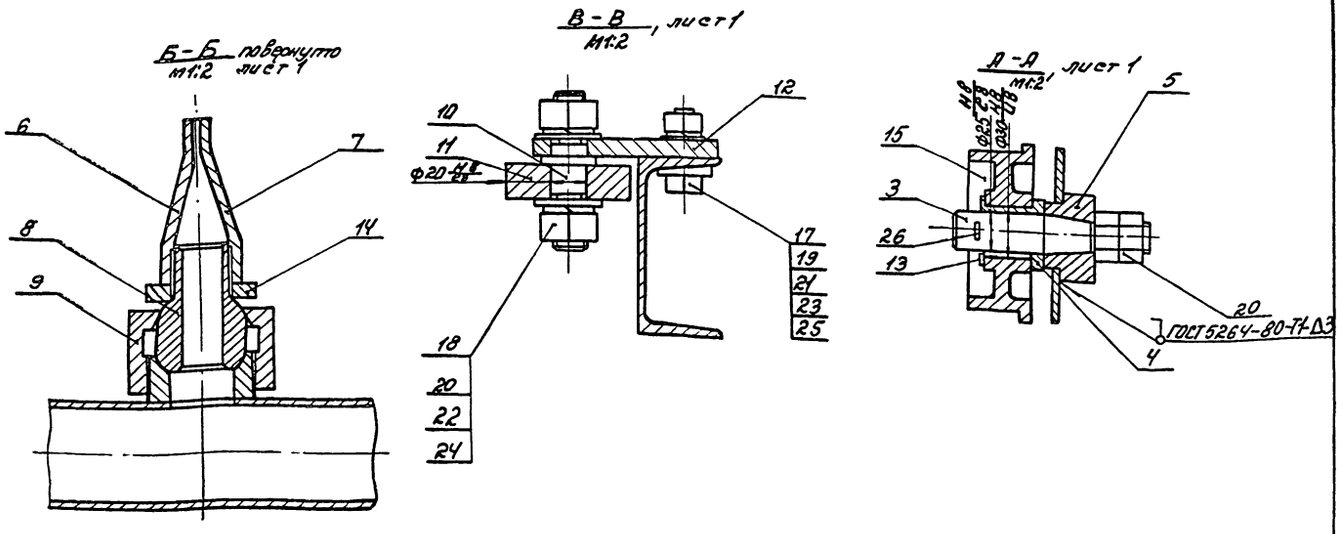


| | | | | | | | | |
|---|---|---|---|---|---|---|---|---|
| Изм. | Лист | № докум. | Подп. | Дата | ВАК-02-00-00СБ | | | |
| Разраб. | Улицкая | | | | Тележка | Лит | Масса | Масшт. |
| Провер. | Огиенко | | | | Сборочный чертеж | И | — | — |
| Н. контр. | Лейбович | | | | | Лист 2 | Листов 2 | |
| Рук. гр. | Лейбович | | | | | Минпромстрой СССР | | |
| Гл. констр. | Гойхман | | | | | ПРОЕКТНЫЙ ИНСТИТУТ №3 г. Одесса | | |

Инв. № подл. | Подп. и дата | Взам. инв. № | Инв. № дубл. | Подп. и дата

| Формат | Зона | Поз. | Обозначение | Наименование | К-во | Примечание |
|---|---|---|---|---|---|---|
| | | | | Документация | | |
| | | | ВАК-02-00-00СБ | Сборочный чертеж | | *А2, А3 |
| | | | | Сборочные единицы | | |
| А4 | | 1 | ВАК-02-01-00 | Боковина | 2 | |
| | | | | Детали | | |
| А4 | | 3 | ВАК-02-00-01 | Ось катка | 4 | |
| А4 | | 4 | ВАК-02-00-02 | Втулка | 4 | |
| А4 | | 5 | ВАК-02-00-03 | Втулка | 4 | |
| А3 | | 6 | ВАК-02-00-04 | Насадка | 12 | |
| А3 | | 7 | ВАК-02-00-05 | Насадка | 12 | |
| А4 | | 8 | ВАК-02-00-06 | Шаровая пята | 12 | |
| А4 | | 9 | ВАК-02-00-07 | Гайка сферическая | 12 | |
| А4 | | 10 | ВАК-02-00-08 | Ось ролика | 4 | |
| А4 | | 11 | ВАК-02-00-09 | Ролик | 4 | |
| А4 | | 12 | ВАК-02-00-10 | Накладка | 4 | |
| А4 | | 13 | ВАК-02-00-11 | Шайба | 4 | |
| А4 | | 14 | ВАК-02-00-12 | Гайка | 12 | |
| А4 | | 15 | ВАК-02-00-13 | Каток | 4 | |
| А4 | | 16 | ВАК-02-00-14 | Прокладка | 4 | |

9746/6

| Изм. | Лист | № докум. | Подп. | Дата | ВАК-02-00-00 | | | |
|---|---|---|---|---|---|---|---|---|
| Разраб. | Скибинская | | | | Тележка | Лит. | Лист | Листов |
| Провер. | Огиенко | | | | | И | 1 | 2 |
| Н. контр. | Лейбович | | | | | Минпромстрой СССР | | |
| Рук. гр. | Лейбович | | | | | ПРОЕКТНЫЙ ИНСТИТУТ №3 г. Одесса | | |
| Гл. констр. | Гойхман | | | | | | | |

Инв. № подл. | Подп. и дата | Взам. инв. № | Инв. № дубл. | Подп. и дата

| Формат | Зона | Поз. | Обозначение | Наименование | К-во | Примечание |
|---|---|---|---|---|---|---|
| | | | | Стандартные изделия | | |
| | | | | Болты ГОСТ 7798-70* | | |
| | | 17 | | М12×45 | 8 | 0,014кг |
| | | 18 | | М16×45 | 20 | 0,02кг |
| | | | | Гайки ГОСТ 5915-70* | | |
| | | 19 | | М12 | 8 | 0,004кг |
| | | 20 | | М16 | 12 | 0,034кг |
| | | | | Шайбы ГОСТ 11371-78 | | |
| | | 21 | | Шайба 12 | 8 | 0,002кг |
| | | 22 | | Шайба 16 | 16 | 0,004кг |
| | | | | Шайбы ГОСТ 6402-70* | | |
| | | 23 | | 12,65Г | 8 | 0,002кг |
| | | 24 | | 16,65Г | 8 | 0,004кг |
| | | 25 | | Шайба 12 ГОСТ 10906-78 | 8 | 0,002кг |
| | | 26 | | Шплинт 4×40 | | |
| | | | | ГОСТ 397-79 | 4 | 0,007кг |
| | | 27 | | Заклепка 6×20,00 | | |
| | | | | ГОСТ 10299-80 | 72 | 0,001кг |

Инв. № подл. | Подп. и дата | Взам. инв. № | Инв. № дубл. | Подп. и дата

29

| Изм. | Лист | № докум. | Подпись | Дата | ВАК-02-00-00 | Лист 2 |
|---|---|---|---|---|---|---|

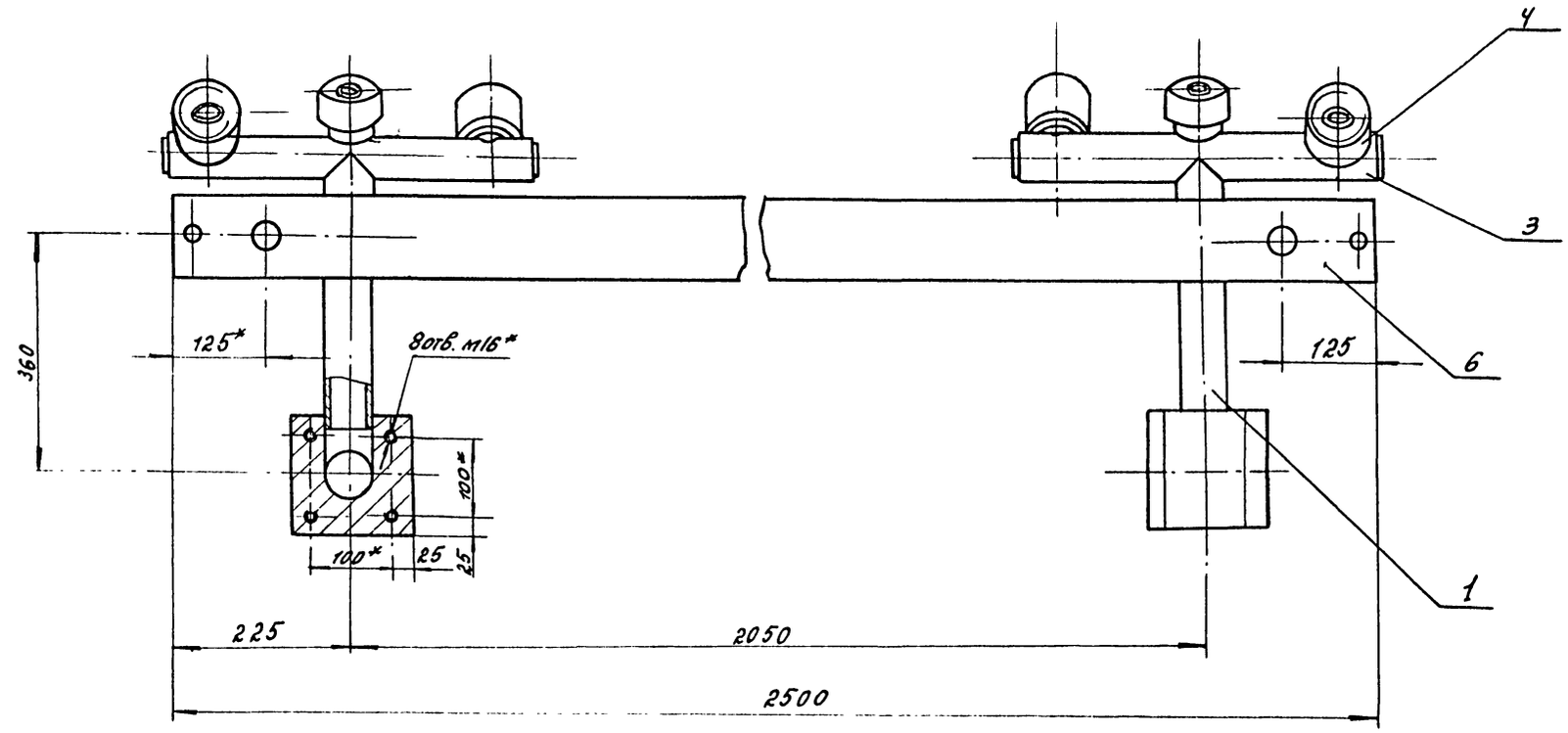


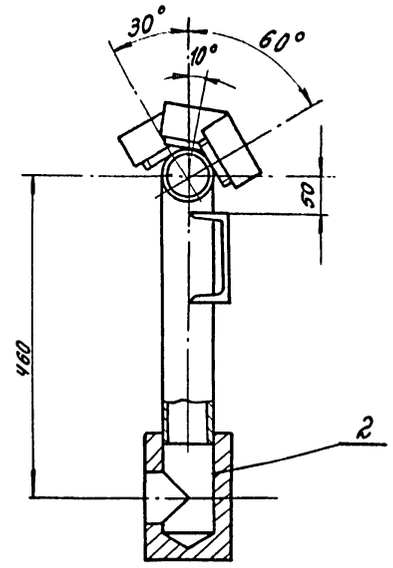


А-А
м 1:2

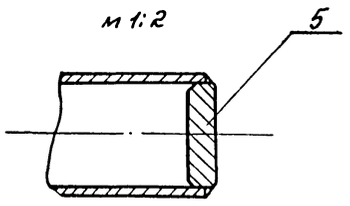


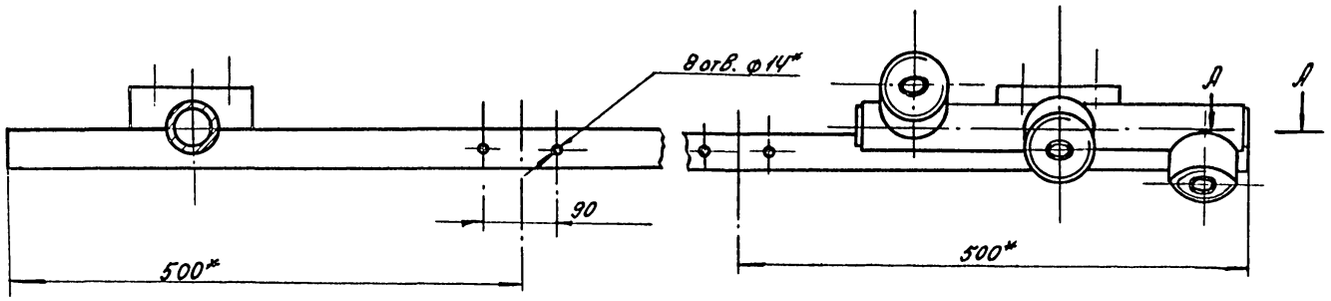


1. Сварные швы по ГОСТ 5264-80-У4-Р
2. * Размеры для справок

| | | | | | | |
|---|---|---|---|---|---|---|
| | | | | | ВАК-02-01-00 СБ | |
| Изм. | Лист | № докум. | Подп. | Дата | | |
| Разраб. | | Скибинская | | | Боковина | Лит. И; Масса 56.3; Масшт. 1:5 |
| Провер. | | Осечко | | | Сборочный чертеж | Лист; Листов 1 |
| Рук. гр. | | Лейбович | | | | |
| Н. контр. | | Лейбович | | | | Минпромстрой ССР ПРОЕКТНЫЙ ИНСТИТУТ №3 г. Одесса |
| Гл. контр. | | Гройхман | | | | |

Инв. № подл. | Подп. и дата | Взам. инв. № | Инв. № дубл. | Подп. и дата

5145

| Формат | Зона | Поз. | Обозначение | Наименование | К-во | Приме-чание |
|---|---|---|---|---|---|---|
| | | | | **Документация** | | |
| А2 | | | ВАК-02-01-00СБ | Сборочный чертеж | | |
| | | | | **Детали** | | |
| А4 | | 1 | ВАК-02-01-01 | Труба | 2 | |
| А4 | | 2 | ВАК-02-01-02 | Бобышка | 2 | |
| А3 | | 3 | ВАК-02-01-03 | Труба | 2 | |
| А4 | | 4 | ВАК-02-01-04 | Шаровое гнездо | 6 | |
| А4 | | 5 | ВАК-02-01-05 | Шайба | 4 | |
| А3 | | 6 | ВАК-02-01-06 | Швеллер | 1 | |

Инв. № подл. | Подп. и дата | Взам. инв. № | Инв. № дубл. | Подп. и дата

| Изм. | Лист | № докум. | Подп. | Дата |
|---|---|---|---|---|
| Разраб. | | Субинская | | |
| Провер. | | Оценко | | |
| Рук. гр. | | Лейбович | | |
| Н. контр. | | Лейбович | | |
| Гл. конст. | | Гойхман | | |

ВАК-02-01-00

Боковина

| Лит. | Лист | Листов |
|---|---|---|
| И | | 1 |

Минпромстрой СССР
ПРОЕКТНЫЙ ИНСТИТУТ №3
г. Одесса

ВАК-02-01-01

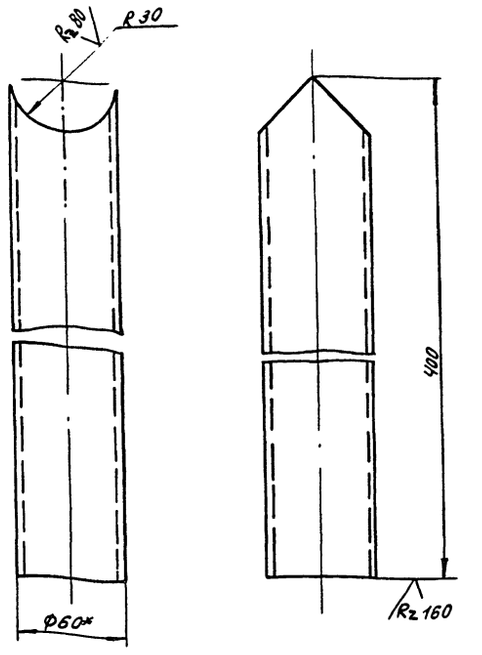


*Размер для справок

Труба

Труба 50х3,5 ГОСТ 3262-75*

| Лит. | Масса | Масшт. |
|---|---|---|
| И | 2 | 1:2 |

Лист | Листов 1

Минпромстрой СССР
ПРОЕКТНЫЙ ИНСТИТУТ №3
г. Одесса

ВАК-02-01-02

Rz 80

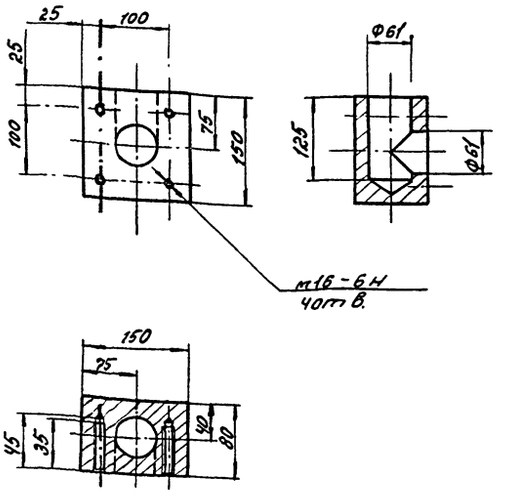


ВАК-02-01-02

Бобышка

Ст. 3 ГОСТ 380-71*

| Лит. | Масса | Масшт. |
|---|---|---|
| И | 10 | 1:5 |

Лист | Листов 1

Минпромстрой СССР
ПРОЕКТНЫЙ ИНСТИТУТ №3
г. Одесса

ВАК-02-01-04

Rz 80

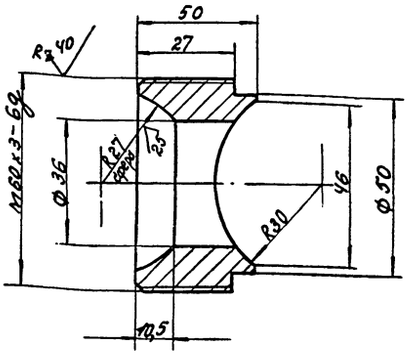


31

ВАК-02-01-04

Шаровое гнездо

Ст. 3 ГОСТ 380-71*

| Лит. | Масса | Масшт. |
|---|---|---|
| И | 0,8 | 1:1 |

Лист | Листов 1

Минпромстрой СССР
ПРОЕКТНЫЙ ИНСТИТУТ №3
г. Одесса

ВАК-02-01-03

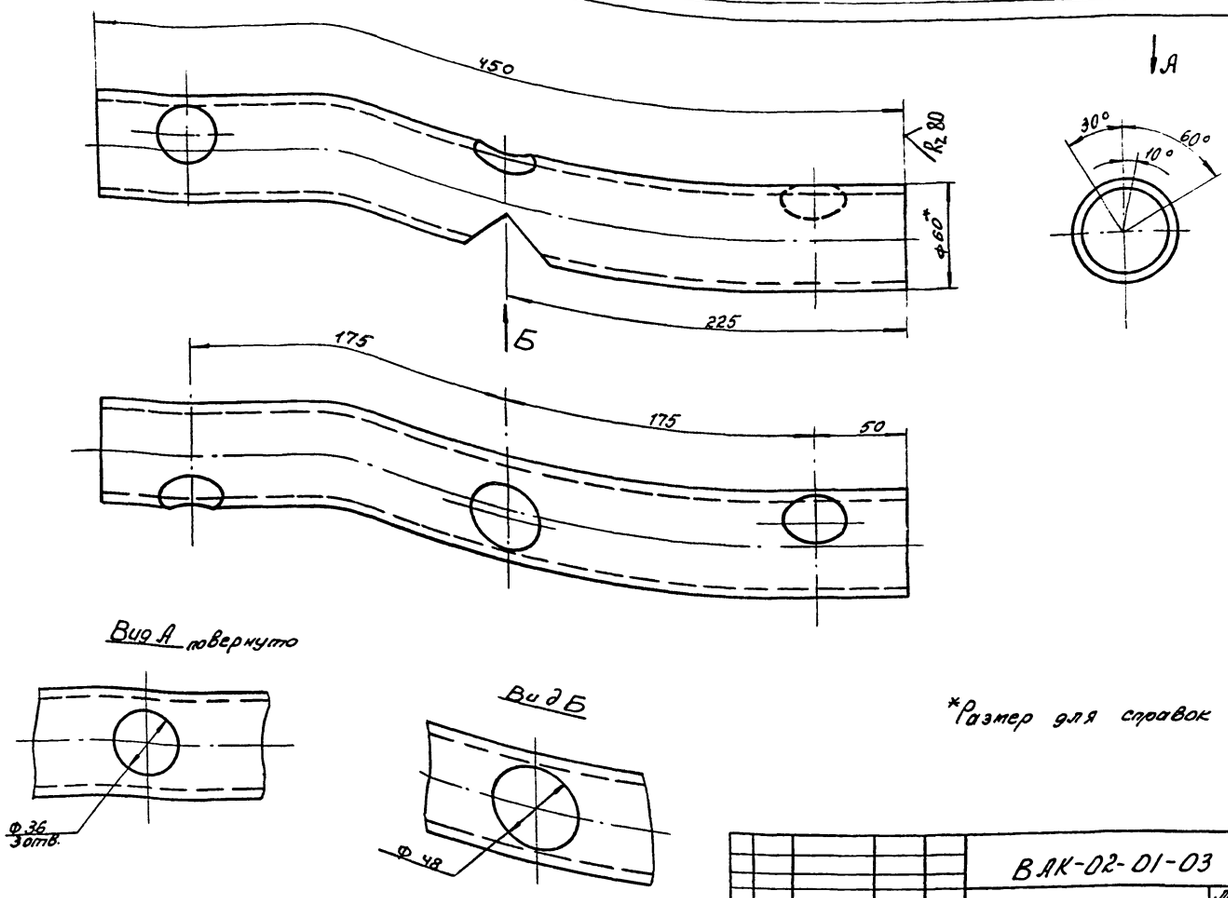


*Размер для справок

| | | | | | | | |
|---|---|---|---|---|---|---|---|
| | | | | ВАК-02-01-03 | | | |
| изм. | лист | № докум. | подп. | дата | Труба | Лит. И | Масса 2,0 | Масштаб 1:2 |
| Разраб. | Скибинская | | | | | Лист | Листов 1 |
| Провер. | Огиенко | | | | | Минпромстрой СССР ПРОЕКТНЫЙ ИНСТИТУТ №3 г. Одесса | |
| Рук. гр. | Лейбович | | | | | | |
| Н. контр. | Гойхман | | | | | | |
| Гл. конст. | Гойхман | | | | | | |

Труба 50х3,5 ГОСТ 3262-75*

ВАК-02-01-05

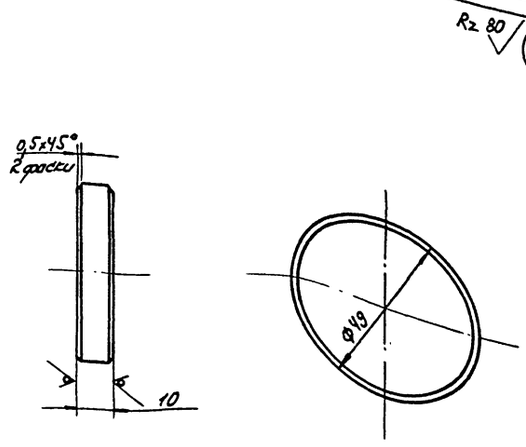


| | | | | | | | |
|---|---|---|---|---|---|---|---|
| | | | | ВАК-02-01-05 | | | |
| изм. | лист | № докум. | подп. | дата | Шайба | Лит. И | Масса 0,15 | Масштаб 1:1 |
| Разраб. | Скибинская | | | | | Лист | Листов 1 |
| Провер. | Огиенко | | | | | Минпромстрой СССР ПРОЕКТНЫЙ ИНСТИТУТ №3 г. Одесса | |
| Рук. гр. | Лейбович | | | | | | |
| Н. контр. | Гойхман | | | | | | |
| Гл. конст. | Гойхман | | | | | | |

Лист 10 ГОСТ 19903-74*
Ст 3. ГОСТ 14637-79

9746/6

ВАК-02-00-10

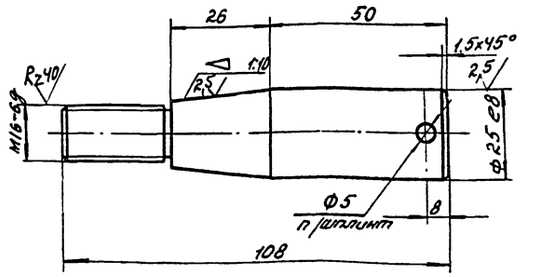


| | | | | | | | |
|---|---|---|---|---|---|---|---|
| | | | | ВАК-02-00-01 | | | |
| изм. | лист | № докум. | подп. | дата | Ось катка | Лит. И | Масса 0.37 | Масшт. 1:1 |
| Разраб. | Скибинская | | | | | Лист | Листов 1 |
| Провер. | Огиенко | | | | | Минпромстрой СССР ПРОЕКТНЫЙ ИНСТИТУТ №3 г. Одесса | |
| Рук. гр. | Лейбович | | | | | | |
| Н. контр. | Гойхман | | | | | | |
| Гл. конст. | Гойхман | | | | | | |

Сталь 35 ГОСТ 1050-74**

ВАК-02-01-06

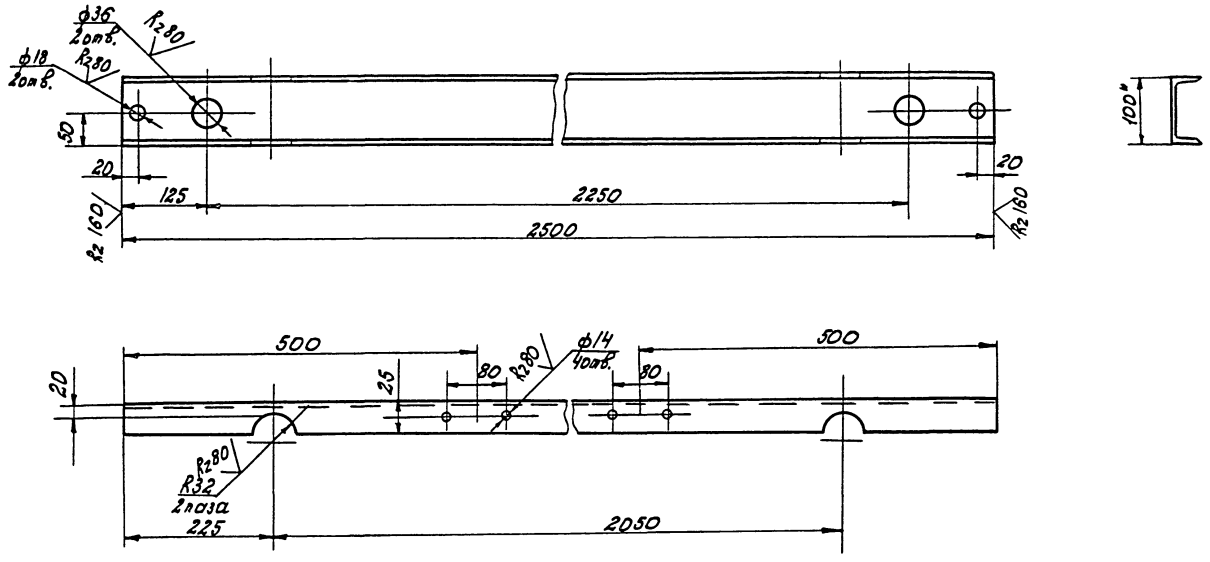


*Размер для справок.

| | | | | | | | | |
|---|---|---|---|---|---|---|---|---|
| | | | | ВАК-02-01-06 | | | | |
| Изм. | Лист | N докум. | Подпись | Дата | Швеллер | Лит. | Масса | Масшт. |
| Разраб. | | Улицкая | | | | И | 21,5 | 1:5 |
| Провер. | | Огиенко | | | | Лист | Листов 1 | |
| Нач. конт. | | Лейбович | | | 10 ГОСТ 8240-72 | Минпромстрой СССР ПРОЕКТНЫЙ ИНСТИТУТ №3 г. Одесса | | |
| Гл. конст. | | Гройхман | | | Швеллер Ст.3 ГОСТ 535-79 | | | |

Инв. N подл. | Подп. и дата | Взам. инв. N | Инв. N дубл. | Подп. и дата

ВАК-02-00-02

Rz80

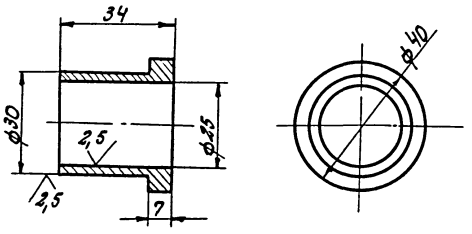


| | | | | | | | | |
|---|---|---|---|---|---|---|---|---|
| | | | | ВАК-02-00-02 | | | | |
| Изм. | Лист | N докум. | Подпись | Дата | Втулка | Лит. | Масса | Масшт. |
| Разраб. | | Скибинская | | | | И | 0,12 | 1:1 |
| Провер. | | Огиенко | | | | Лист | Листов 1 | |
| Рук. гр. | | Лейбович | | | Бр. 05-Ц5-С5 ГОСТ 613-79 | Минпромстрой СССР ПРОЕКТНЫЙ ИНСТИТУТ №3 г. Одесса | | |
| Н. контр. | | Гройхман | | | | | | |
| Гл. конст. | | Гройхман | | | | | | |

Инв. N подл. | Подп. и дата | Взам. инв. N | Инв. N дубл. | Подп. и дата

ВАС-02-00-03

Rz40

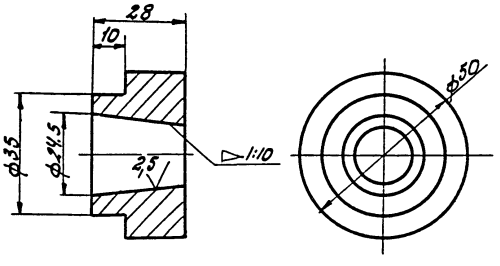


33

| | | | | | | | | |
|---|---|---|---|---|---|---|---|---|
| | | | | ВАС-02-00-03 | | | | |
| Изм. | Лист | N докум. | Подпись | Дата | Втулка | Лит. | Масса | Масшт. |
| Разраб. | | Скибинская | | | | И | 0,33 | 1:1 |
| Провер. | | Огиенко | | | | Лист | Листов 1 | |
| Рук. гр. | | Лейбович | | | Ст.3 ГОСТ 380-71* | Минпромстрой СССР ПРОЕКТНЫЙ ИНСТИТУТ №3 г. Одесса | | |
| Н. контр. | | Гройхман | | | | | | |
| Гл. конст. | | Гройхман | | | | | | |

Инв. N подл. | Подп. и дата | Взам. инв. N | Инв. N дубл. | Подп. и дата

9748/6

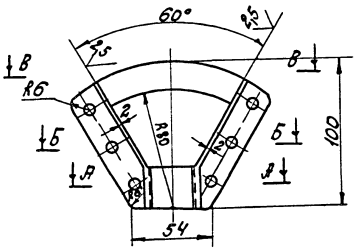


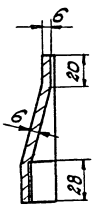


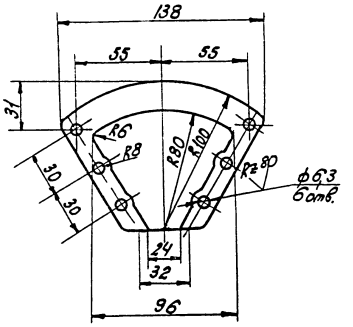


А-А

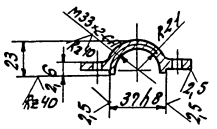


Б-Б

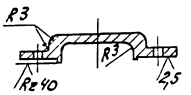


В-В

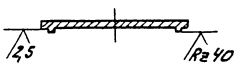


| | | | | | | | |
|---|---|---|---|---|---|---|---|
| | | | | | ВЛК-02-00-04 | | |
| Изм. | Лист | № докум. | Подп. | Дата | Насадка | Лит. | Масса | Масшт. |
| Разраб. | | Скрынская | | | | И | 0,18 | 1:2 |
| Провер. | | Ориенко | | | | Лист | Листов 1 |
| Нач. гр. | | Яровович | | | | | |
| Н. контр. | | Гойхман | | | Сплав АЛ2 ГОСТ 2685-75* | Минприборпрома СССР ПРОЕКТНЫЙ ИНСТИТУТ №3 г. Одесса | |
| Гл. констр. | | Гойхман | | | | | |

Инв. № подл. | Подп. и дата | Взам. инв. № | Инв. № дубл. | Подп. и дата



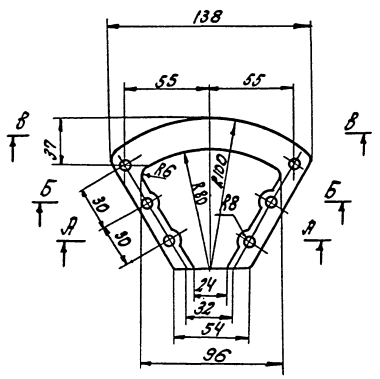


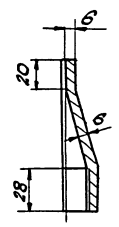


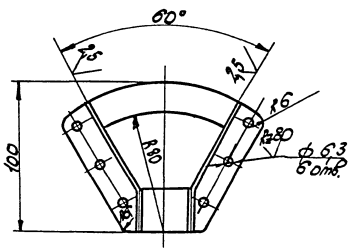


А-А

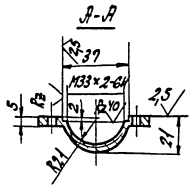


Б-Б

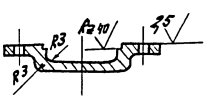


В-В

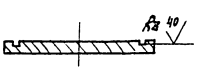


| | | | | | | | |
|---|---|---|---|---|---|---|---|
| | | | | | ВЛК-02-00-05 | | |
| Изм. | Лист | № докум. | Подп. | Дата | Насадка | Лит. | Масса | Масшт. |
| Разраб. | | Скрынская | | | | И | 0,18 | 1:2 |
| Провер. | | Ориенко | | | | Лист | Листов 1 |
| Нач. гр. | | Яровович | | | | | |
| Н. контр. | | Гойхман | | | Сплав АЛ2 ГОСТ 2685-75* | Минприборпрома СССР ПРОЕКТНЫЙ ИНСТИТУТ №3 г. Одесса | |
| Гл. констр. | | Гойхман | | | | | |

9746/6

Инв. № подл. | Подп. и дата | Взам. инв. № | Инв. № дубл. | Подп. и дата

ВЛК-02-00-06

Ra 80

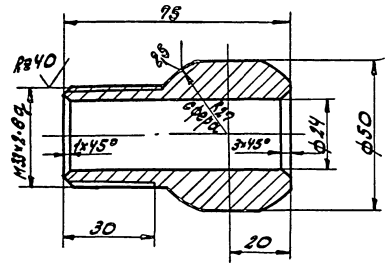


| | | | | | |
|---|---|---|---|---|---|
| Изм. | Лист | № докум. | Подп. | Дата | ВЛК-02-00-06 |
| Разраб. | | Скибинская | | | Шаровая пята |
| Провер. | | Огиенко | | | |
| Рук. гр. | | Ледовских | | | |
| Н. контр. | | Гойхман | | | Ст.3 ГОСТ 380-71* |
| Гл. констр. | | Гойхман | | | |

| Лит. | Масса | Масшт. |
|---|---|---|
| И | 0,6 | 1:1 |
| Лист | Листов 1 | |

Минпромстрой СССР ПРОЕКТНЫЙ ИНСТИТУТ N 5 г. Одесса

Инв. N подл. | Подп. и дата | Взам. инв. N | Инв. N дубл. | Подп. и дата

ВЛК-02-00-07

Ra 80

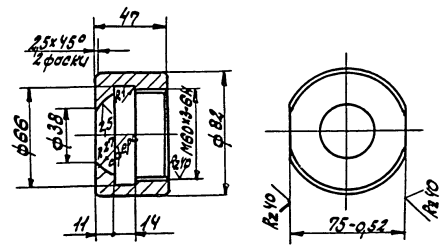


| | | | | | |
|---|---|---|---|---|---|
| Изм. | Лист | № докум. | Подп. | Дата | ВЛК-02-00-07 |
| Разраб. | | Скибинская | | | Гайка сферическая |
| Провер. | | Огиенко | | | |
| Рук. гр. | | Ледовских | | | |
| Н. контр. | | Гойхман | | | Ст.3 ГОСТ 380-71* |
| Гл. констр. | | Гойхман | | | |

| Лит. | Масса | Масшт. |
|---|---|---|
| И | 0,97 | 1:2 |
| Лист | Листов 1 | |

Минпромстрой СССР ПРОЕКТНЫЙ ИНСТИТУТ N 5 г. Одесса

Инв. N подл. | Подп. и дата | Взам. инв. N | Инв. N дубл. | Подп. и дата

ВЛК-02-00-08

Ra 40

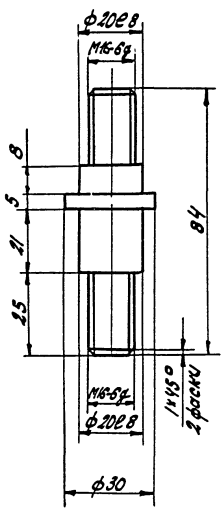


| | | | | | |
|---|---|---|---|---|---|
| Изм. | Лист | № докум. | Подп. | Дата | ВЛК-02-00-08 |
| Разраб. | | Скибинская | | | Ось ролика |
| Провер. | | Огиенко | | | |
| Рук. гр. | | Ледовских | | | |
| Н. контр. | | Гойхман | | | Сталь 45 ГОСТ 1050-74** |
| Гл. констр. | | Гойхман | | | |

| Лит. | Масса | Масшт. |
|---|---|---|
| И | 0,18 | 1:1 |
| Лист | Листов 1 | |

Минпромстрой СССР ПРОЕКТНЫЙ ИНСТИТУТ N 5 г. Одесса

9746/6

Инв. N подл. | Подп. и дата | Взам. инв. N | Инв. N дубл. | Подп. и дата

ВЛК-02-00-09

Ra 80

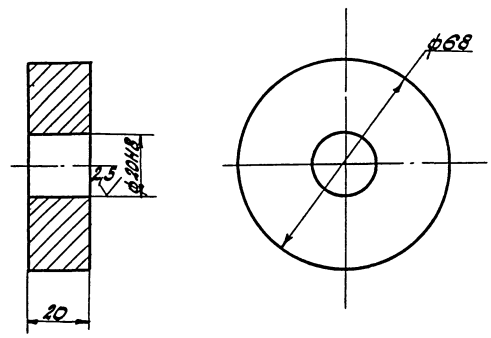


| | | | | | |
|---|---|---|---|---|---|
| Изм. | Лист | № докум. | Подп. | Дата | ВЛК-02-00-09 |
| Разраб. | | Скибинская | | | Ролик |
| Провер. | | Огиенко | | | |
| Рук. гр. | | Ледовских | | | |
| Н. контр. | | Гойхман | | | Ст.3 ГОСТ 380-71* |
| Гл. констр. | | Гойхман | | | |

| Лит. | Масса | Масшт. |
|---|---|---|
| И | 0,03 | 1:1 |
| Лист | Листов 1 | |

Минпромстрой СССР ПРОЕКТНЫЙ ИНСТИТУТ N 5 г. Одесса



Инв. N подл. | Подп. и дата | Взам. инв. N | Инв. N дубл. | Подп. и дата

ВЛК-02-00-10

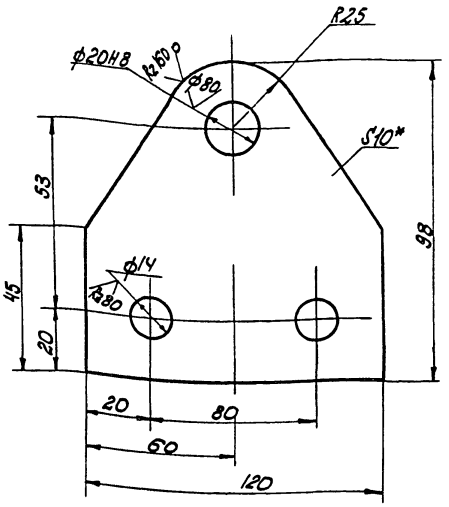


*Размер для справок

| | | | | | |
|---|---|---|---|---|---|
| Изм. | Лист | N докум. | Подп. | Дата | |
| Разраб. | | Скибинская | | | |
| Провер. | | Огиенко | | | |
| Рук. гр. | | Ледовских | | | |
| Н. контр. | | Гойхман | | | |
| Гл. констр. | | Гойхман | | | |

ВЛК-02-00-10

Накладка

| Лит. | Масса | Масшт. |
|---|---|---|
| И | 0,8 | 1:1 |

Лист | Листов 1

Лист 10 ГОСТ 19903-74* Ст.3 ГОСТ 14637-79

Минморстрой СССР ПРОЕКТНЫЙ ИНСТИТУТ №3 г. Одесса

Инв.№ подл. | Подп. и дата | Взам. инв.№ | Инв.№ дубл. | Подп. и дата

ВЛК-02-00-11

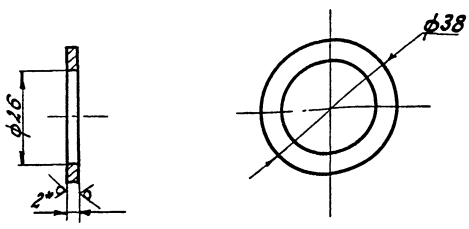


*Размер для справок

| | | | | | |
|---|---|---|---|---|---|
| Изм. | Лист | N докум. | Подп. | Дата | |
| Разраб. | | Скибинская | | | |
| Провер. | | Огиенко | | | |
| Рук. гр. | | Ледовских | | | |
| Н. контр. | | Гойхман | | | |
| Гл. констр. | | Гойхман | | | |

ВЛК-02-00-11

Шайба

| Лит. | Масса | Масшт. |
|---|---|---|
| И | 0,008 | 1:1 |

Лист | Листов 1

Лист 2 ГОСТ 19904-74* Ст.3 ГОСТ 16523-70*

Минморстрой СССР ПРОЕКТНЫЙ ИНСТИТУТ №3 г. Одесса

Инв.№ подл. | Подп. и дата | Взам. инв.№ | Инв.№ дубл. | Подп. и дата

ВЛК-02-00-12

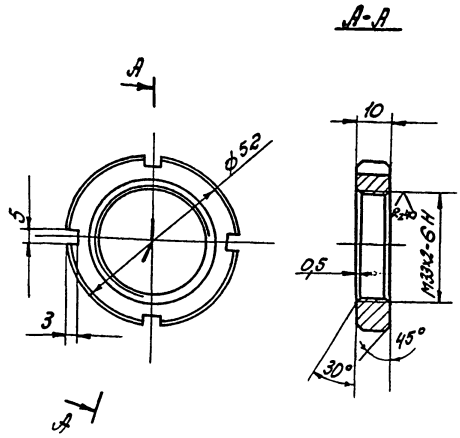


| | | | | | |
|---|---|---|---|---|---|
| Изм. | Лист | N докум. | Подп. | Дата | |
| Разраб. | | Скибинская | | | |
| Провер. | | Огиенко | | | |
| Рук. гр. | | Ледовских | | | |
| Н. контр. | | Гойхман | | | |
| Гл. констр. | | Гойхман | | | |

ВЛК-02-00-12

Гайка

| Лит. | Масса | Масшт. |
|---|---|---|
| И | 0,09 | 1:1 |

Лист | Листов 1

Сталь 45 ГОСТ 1050-74*

Минморстрой СССР ПРОЕКТНЫЙ ИНСТИТУТ №3 г. Одесса

Инв.№ подл. | Подп. и дата | Взам. инв.№ | Инв.№ дубл. | Подп. и дата

9146/6

ВЛК-02-00-13

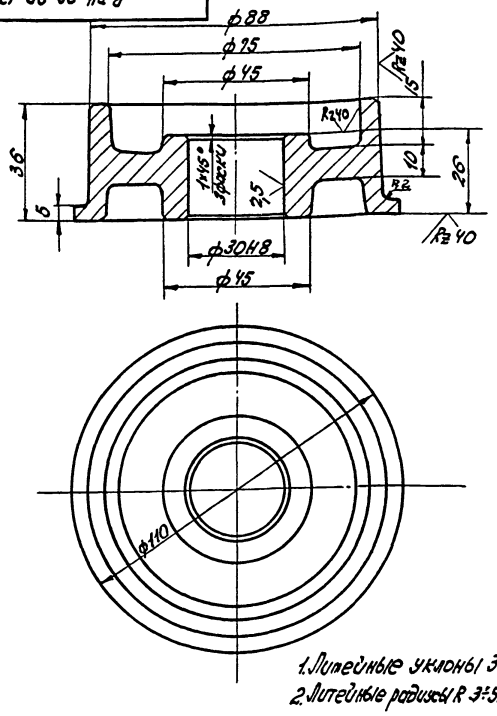


1. Литейные уклоны 3°.
2. Литейные радиусы R 3±5мм.

36

| | | | | | |
|---|---|---|---|---|---|
| Изм. | Лист | N докум. | Подп. | Дата | |
| Разраб. | | Скибинская | | | |
| Провер. | | Огиенко | | | |
| Рук. гр. | | Ледовских | | | |
| Н. контр. | | Гойхман | | | |
| Гл. констр. | | Гойхман | | | |

ВЛК-02-00-13

Каток

| Лит. | Масса | Масшт. |
|---|---|---|
| И | 0,8 | 1:1 |

Лист | Листов 1

СЧ 18-36 ГОСТ 1412-79*

Минморстрой СССР ПРОЕКТНЫЙ ИНСТИТУТ №3 г. Одесса

Инв.№ подл. | Подп. и дата | Взам. инв.№ | Инв.№ дубл. | Подп. и дата

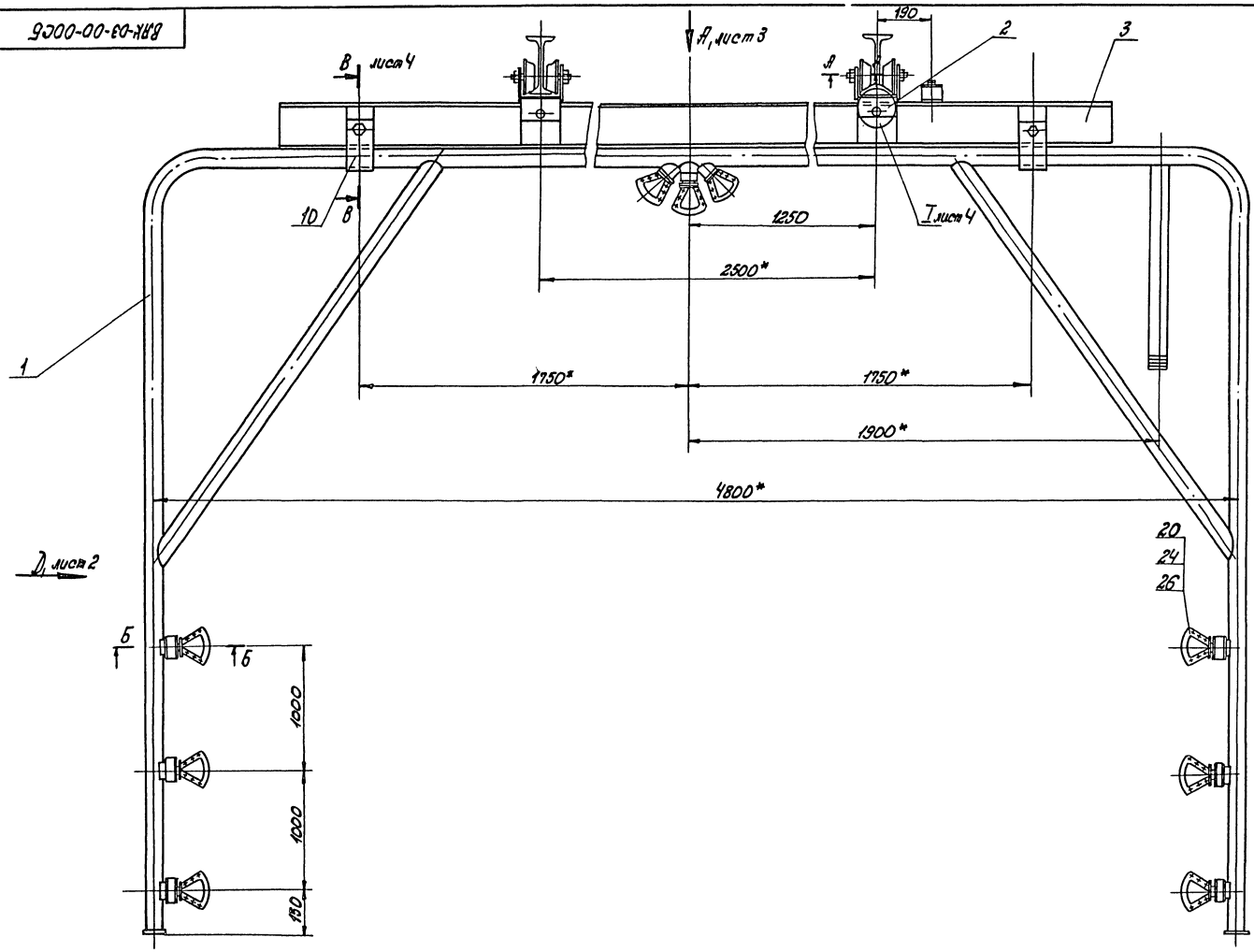


| | | | | | | | | |
|---|---|---|---|---|---|---|---|---|
| | | | | | ВЯК-03-00-00СБ | | | |
| Изм. | Лист | N докум. | Подпись | Дата | Моющая рамка. Сборочный чертеж | Лит. | Масса | Масштаб |
| Разраб. | | Улицкая | | | | И | 538 | 1:10 |
| Провер. | | Огиенко | | | | Лист 1 | Листов 4 | |
| Н. контр. | | Огиенко | | | | Минпромстрой СССР ПРОЕКТНЫЙ ИНСТИТУТ №3 г. Одесса | | |
| Рук. гр. | | Лейбович | | | | | | |
| Гл. констр. | | Гойхман | | | | | | |

Инв. N подл. | Подп. и дата | Взам. инв. N | Инв. N дубл. | Подп. и дата

9746/6

Вид Д, лист 1

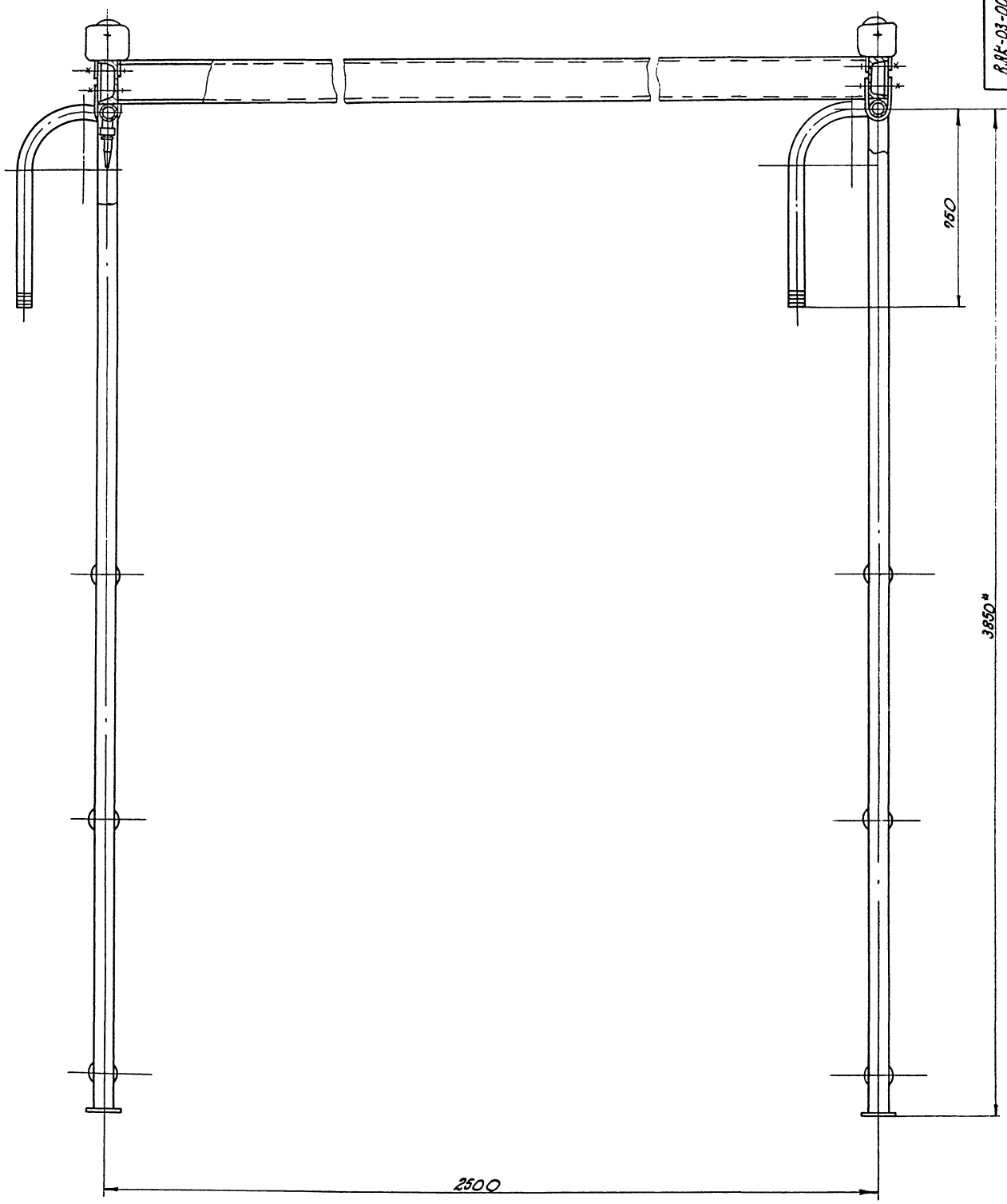


ВЯК-03-00-00СБ

| Изм. | Лист | N докум. | Подпись | Дата |
|---|---|---|---|---|
| Разраб. | | Улицкая | | |
| Провер. | | Огиенко | | |
| Н.контр. | | Огиенко | | |
| Рук. гр. | | Лейбович | | |
| Гл.констр. | | Гойхман | | |

ВЯК-03-00-00СБ

Моющая рамка.
Сборочный чертеж

| Лит. | Масса | Масштаб |
|---|---|---|
| И | — | — |

Лист 2 Листов 4

Минпромстрой СССР
ПРОЕКТНЫЙ ИНСТИТУТ №3
г. Одесса

| Инв.№подл. | Подп. и дата | Взам.инв.№ | Инв.№дубл. | Подп. и дата |
|---|---|---|---|---|
| | | | | |

9746/6

38

Вид Я, лист 1

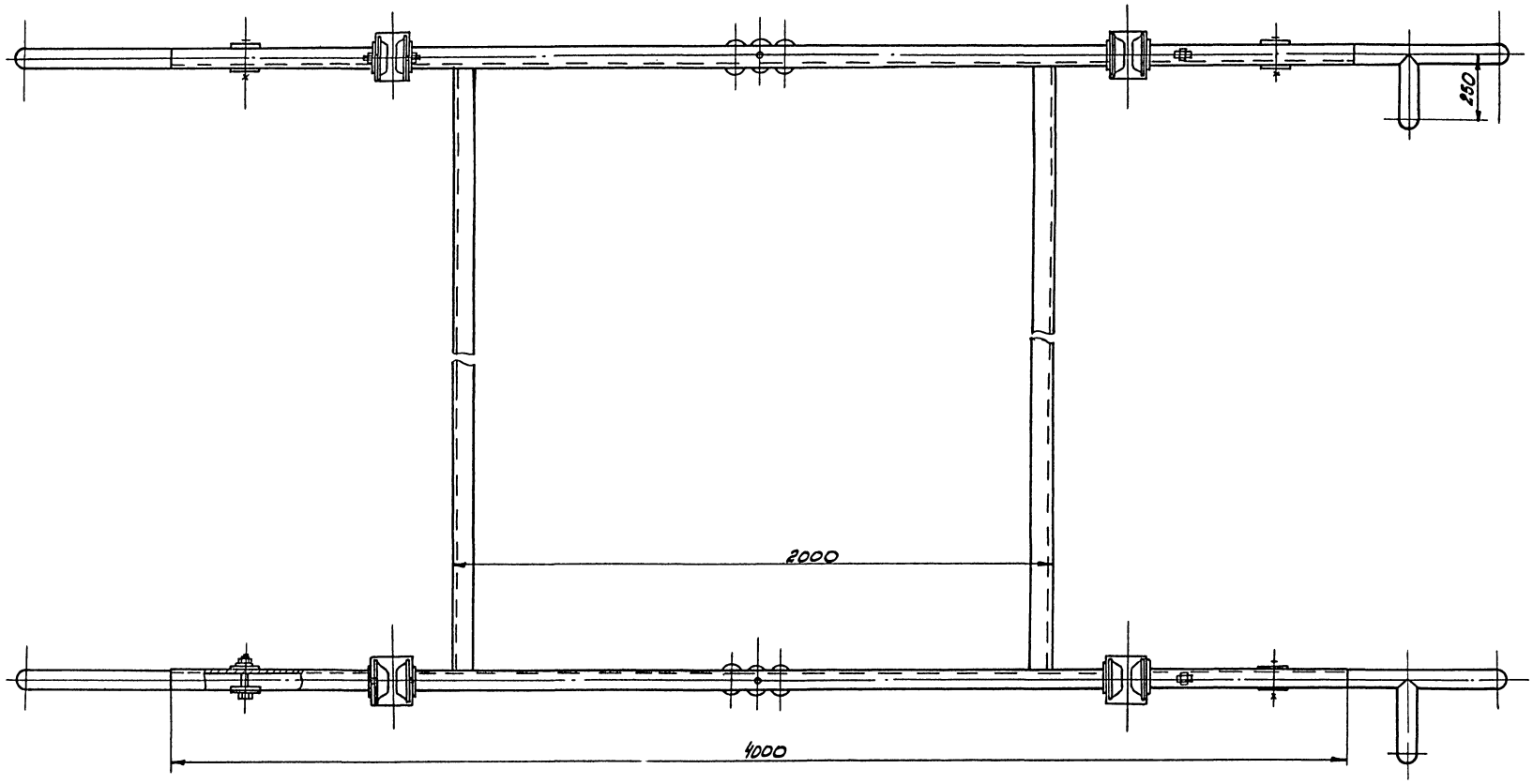


| | | | | | | | |
|---|---|---|---|---|---|---|---|
| | | | | ВЛК-03-00-00СБ | | | |
| Изм. | Лист | N докум. | Подпись | Дата | Моющая рамка Сборочный чертеж | Лит. | Масса | Масштаб |
| Разраб. | | Ушицкая | | | | И | — | 1:10 |
| Провер. | | Огиенко | | | | Лист 3 | Листов 4 | |
| Н. контр. | | Огиенко | | | | Минпромстрой СССР ПРОЕКТНЫЙ ИНСТИТУТ №3 г.Одесса | | |
| Рук. гр. | | Любович | | | | | | |
| Гл. констр. | | Гройхман | | | | | | |

Инв. № подл. | Подп. и дата | Взам. инв. № | Инв. № дубл. | Подп. и дата

9146/5

| Формат | Зона | Поз. | Обозначение | Наименование | К-во | Примечание |
|---|---|---|---|---|---|---|
| | | | | Документация | | |
| А3 | | | ВЯК-03-00-00СБ | Сборочный чертеж | | |
| | | | | Сборочные единицы | | |
| А4 | | 1 | ВЯК-03-01-00 | Рама | 2 | |
| А4 | | 2 | ВЯК-03-02-00 | Кронштейн | 4 | |
| А4 | | 3 | ВЯК-03-03-00 | Рама | 1 | |
| | | 4 | | | | |
| | | | | Детали | | |
| А4 | | 5 | ВЯК-03-00-01 | Ось | 8 | |
| А4 | | 6 | ВЯК-03-00-02 | Втулка | 8 | |
| А3 | | 7 | ВЯК-03-00-03 | Каток | 8 | |
| А4 | | 8 | ВЯК-03-00-04 | Крышка | 8 | |
| А4 | | 9 | ВЯК-03-00-05 | Прокладка | 8 | |
| А4 | | 10 | ВЯК-03-00-06 | Скоба | 4 | |
| А4 | | 11 | ВЯК-02-00-07 | Гайка сферическая | 18 | |
| А4 | | 12 | ВЯК-02-00-06 | Шаровая пята | 18 | |
| А4 | | 13 | ВЯК-02-00-12 | Гайка | 18 | |
| А3 | | 14 | ВЯК-02-00-04 | Насадка | 18 | |
| А3 | | 15 | ВЯК-02-00-05 | Насадка | 18 | |
| Б.Ч. | | 16 | ВЯК-02-00-06 | Кольцо | | |
| | | 17 | | Войлок ПС ГОСТ 6308-71* | | |
| | | 18 | | 5×39×51 | 8 | 0,005кг |
| | | 19 | | | | |

| Изм. | Лист | N докум. | Подп. | Дата | ВЯК-03-00-00 | | | |
|---|---|---|---|---|---|---|---|---|
| Разраб. | | Улицкая | | | Моющая рамка | Лит. | Лист | Листов |
| Провер. | | Огиенко | | | | И | 1 | |
| Рук. гр. | | Огиенко | | | | Минпромстрой СССР ПРОЕКТНЫЙ ИНСТИТУТ №3 г. Одесса | | |
| Н. контр. | | Гойхман | | | | | | |
| Гл. констр. | | Гойхман | | | | | | |

Инв. N подл. | Подп. и дата | Взам. инв. N | Инв. N дубл. | Подп. и дата

| Формат | Зона | Поз. | Обозначение | Наименование | К-во | Примечание |
|---|---|---|---|---|---|---|
| | | | | Стандартные изделия | | |
| | | | | Болты ГОСТ 7798-70* | | |
| | | 20 | | М6×22 | 108 | 0,008кг |
| | | 21 | | М20×120 | 8 | 0,36кг |
| | | 22 | | Винт М5×20 | | |
| | | | | ГОСТ 17479-72 | 32 | 0,003кг |
| | | | | Гайки ГОСТ 5915-70* | | |
| | | 24 | | М6 | 108 | 0,003кг |
| | | 25 | | М20 | 16 | 0,064кг |
| | | | | Шайбы ГОСТ 11371-78 | | |
| | | 26 | | Шайба 6 | 108 | 0,001кг |
| | | 27 | | Шайба 20 | 8 | 0,008кг |
| | | 28 | | Шайба 20 65Г | | |
| | | | | ГОСТ 6402-70* | 8 | 0,012кг |
| | | 29 | | | | |
| | | 30 | | Подшипник 205 | | |
| | | | | ГОСТ 8338-75 | 8 | 0,12кг |

| Изм. | Лист | N докум. | Подп. | Дата | ВЯК-03-00-00 | Лист 2 |
|---|---|---|---|---|---|---|

Инв. N подл. | Подп. и дата | Взам. инв. N | Инв. N дубл. | Подп. и дата

ВЯК-03-00-00СБ

В-В, лист 1
М1:2,5

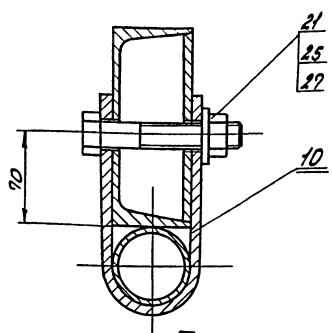


Б-Б, лист 1
М1:2

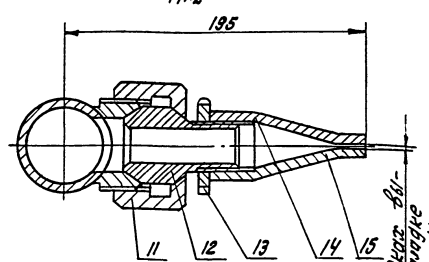


Зазор в насадках выполнить при наладке моечной машины

А-А, лист 1
М1:2

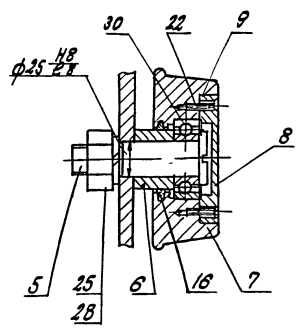


I, лист 1
М1:2,5

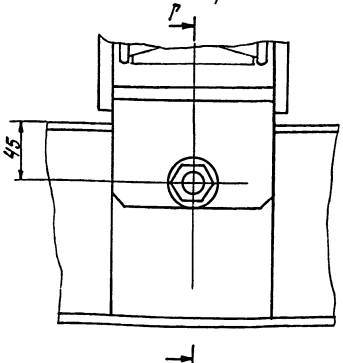


Г-Г
М1:2,5

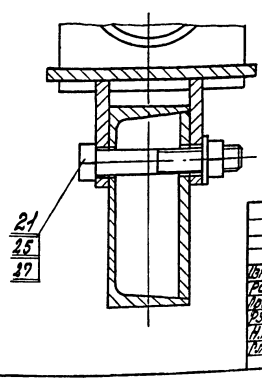


9746/6

| Изм. | Лист | N докум. | Подп. | Дата | ВЯК-03-00-00СБ | | | |
|---|---|---|---|---|---|---|---|---|
| Разраб. | | Улицкая | | | Моющая рамка. Сборочный чертеж. | Лит. | Масса | Масшт. |
| Провер. | | Огиенко | | | | И | — | — |
| Рук. гр. | | Огиенко | | | | Лист 4 | Листов 4 | |
| Н. контр. | | Гойхман | | | | Минпромстрой СССР ПРОЕКТНЫЙ ИНСТИТУТ №3 г. Одесса | | |
| Гл. констр. | | Гойхман | | | | | | |

Инв. N подл. | Подп. и дата | Взам. инв. N | Инв. N дубл. | Подп. и дата

40

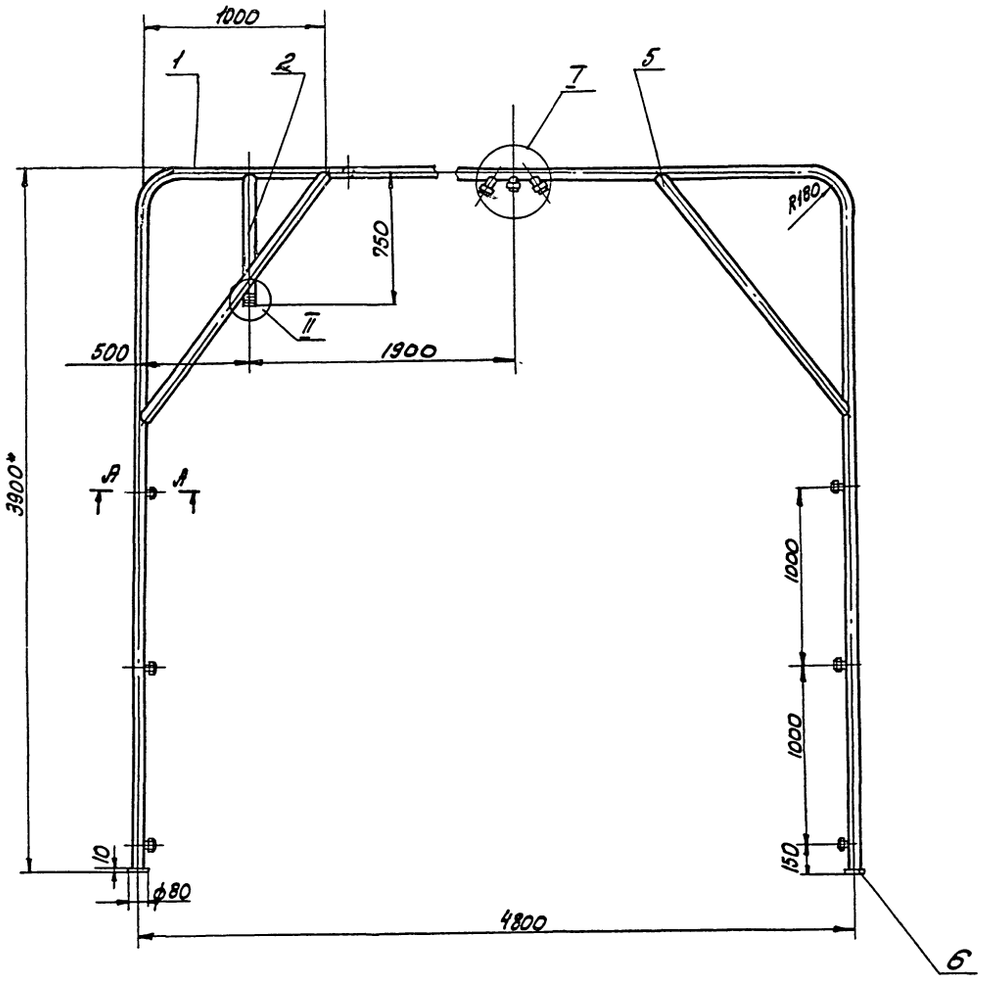


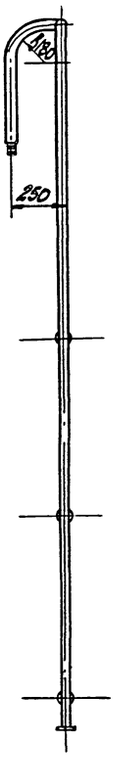


I
М1:2

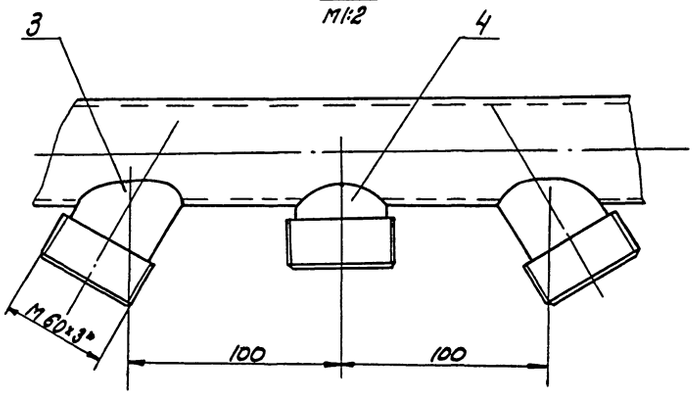


II
М1:2

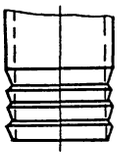

А-А
М1:2

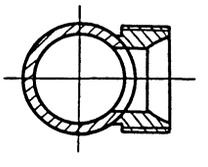

1.* Размер для справок
2. Сварные швы по ГОСТ 15039-80-С25-Р.

| | | | | | | | |
|---|---|---|---|---|---|---|---|
| | | | | | ВЛК-03-01-00СБ | | |
| Изм. | Лист | № докум. | Подпись | Дата | | | |
| Разраб. | | Зинкая | | | Рама. Сборочный чертеж. | Лит. | Масса | Масштаб |
| Провер. | | Огиенко | | | | И | 93 | 1:20 |
| Рук. гр. | | Огиенко | | | | | | |
| Н. контр. | | Гойхман | | | | Лист | Листов 1 |
| Гл. констр. | | Гойхман | | | | Минпромстрой СССР ПРОЕКТНЫЙ ИНСТИТУТ №3 г. Одесса | |

Инв. № подл. | Подп. и дата | Взам. инв. № | Инв. № дубл. | Подпись и дата

9746/6

ВЛК-03-01-02

Rz80

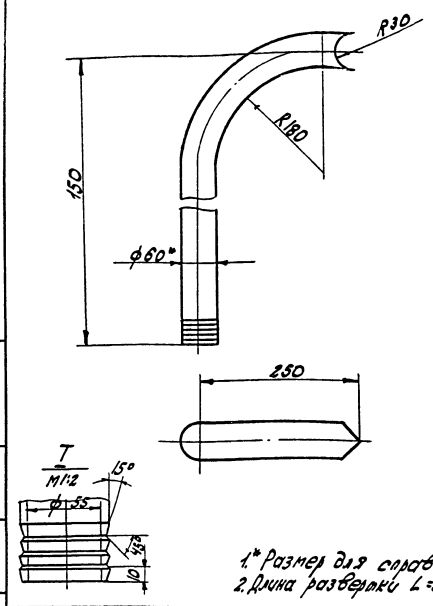


1.* Размер для справок.
2. Длина развертки L=340мм.

| Изм. | Лист | № докум. | Подпись | Дата |
|---|---|---|---|---|
| Разраб. | | Чичкая | | |
| Провер. | | Огиенко | | |
| Рук. гр. | | Огиенко | | |
| Н. контр. | | Гройхман | | |
| Гл. констр. | | Гройхман | | |

ВЛК-03-01-02

Труба

| Лит. | Масса | Масшт. |
|---|---|---|
| И | 6,3 | 1:5 |
| Лист | Листов 1 | |

Труба 50х3,5 ГОСТ 3262-75*

Минтяжстрой СССР ПРОЕКТНЫЙ ИНСТИТУТ №3 г. Одесса

Инв. № подл. | Подп. и дата | Взам. инв. № | Инв. № дубл. | Подп. и дата

---

ВЛК-03-03-00

| Формат | Зона | Поз. | Обозначение | Наименование | Кол | Примечание |
|---|---|---|---|---|---|---|
| | | | | Документация | | |
| А2 | | | ВЛК-03-03-00СБ | Сборочный чертеж | | |
| | | | | Детали | | |
| | | 1 | ВЛК-03-03-01 | Упор | 2 | |
| Б.Ч. | | 2 | ВЛК-03-03-02 | Швеллер | | |
| | | | | Швеллер 16 ГОСТ 8240-72 | | |
| | | | | Ст.3 ГОСТ 535-79 | | |
| | | | | L=2436 | 2 | 40,8 |
| Б.Ч. | | 3 | ВЛК-03-03-03 | Швеллер | | |
| | | | | Швеллер 16 ГОСТ 8240-72 | | |
| | | | | Ст.3 ГОСТ 535-79 | | |
| | | | | L=4000 | 2 | 56,1 |
| Б.Ч. | | 4 | ВЛК-03-03-04 | Ребро | | |
| | | | | Лист 10 ГОСТ 19903-74 | | |
| | | | | Ст.3 ГОСТ 14637-79 | | |
| | | | | 130х146 | 8 | 1,3 кг |
| Б.Ч. | | 5 | ВЛК-03-03-05 | Швеллер | | |
| | | | | Швеллер 6,5 ГОСТ 8240-72* | | |
| | | | | Ст.3 ГОСТ 535-79 | | |
| | | | | L=90 | 2 | 0,5 кг |

| Изм. | Лист | № докум. | Подпись | Дата |
|---|---|---|---|---|
| Разраб. | | Чичкая | | |
| Провер. | | Огиенко | | |
| Рук. гр. | | Огиенко | | |
| Н. контр. | | Гройхман | | |
| Гл. констр. | | Гройхман | | |

ВЛК-03-03-00

Рама

| Лит. | Масса | Масшт. |
|---|---|---|
| И | | 1 |
| Лист | Листов 1 | |

Минтяжстрой СССР ПРОЕКТНЫЙ ИНСТИТУТ №3 г. Одесса

Инв. № подл. | Подп. и дата | Взам. инв. № | Инв. № дубл. | Подп. и дата

---

ВЛК-03-01-00

| Формат | Зона | Поз. | Обозначение | Наименование | Кол | Примечание |
|---|---|---|---|---|---|---|
| | | | | Документация | | |
| | | | ВЛК-03-01-00СБ | Сборочный чертеж | | |
| | | | | Детали | | |
| А3 | | 1 | ВЛК-03-01-01 | Труба | 1 | |
| А4 | | 2 | ВЛК-03-01-02 | Труба | 1 | |
| А4 | | 3 | ВЛК-03-01-03 | Шаровое гнездо | 2 | |
| А4 | | 4 | ВЛК-02-01-04 | Шаровое гнездо | 7 | |
| Б.Ч. | | 5 | ВЛК-03-01-04 | Труба | | |
| | | | | Труба 50х3,5 ГОСТ 3262-75* | | |
| | | | | L=1950 | 2 | 23 кг |
| Б.Ч. | | 6 | ВЛК-03-01-05 | Пята | | |
| | | | | Круг 80 ГОСТ 2590-71* | | |
| | | | | Ст.3 ГОСТ 535-79 | | |
| | | | | L=10 | 2 | 0,9 кг |

| Изм. | Лист | № докум. | Подпись | Дата |
|---|---|---|---|---|
| Разраб. | | Чичкая | | |
| Провер. | | Огиенко | | |
| Рук. гр. | | Огиенко | | |
| Н. контр. | | Гройхман | | |
| Гл. констр. | | Гройхман | | |

ВЛК-03-01-00

Рама

| Лит. | Масса | Масшт. |
|---|---|---|
| И | | 1 |
| Лист | Листов 1 | |

Минтяжстрой СССР ПРОЕКТНЫЙ ИНСТИТУТ №3 г. Одесса

Инв. № подл. | Подп. и дата | Взам. инв. № | Инв. № дубл. | Подп. и дата

---

ВЛК-03-01-03

Rz80

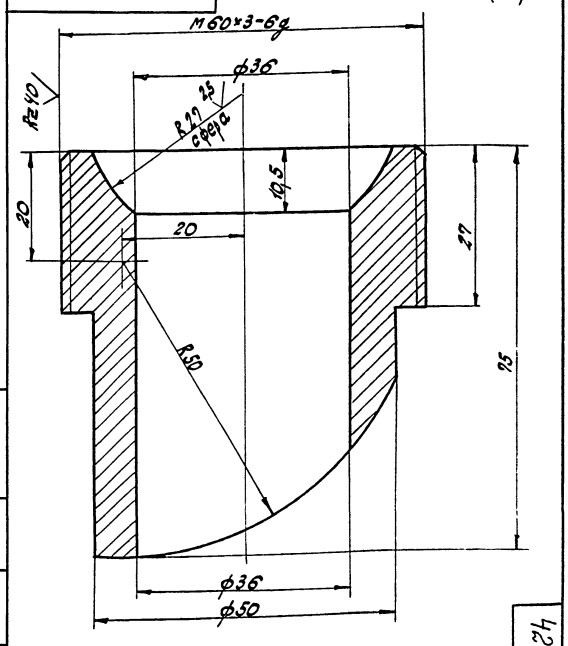


| Изм. | Лист | № докум. | Подпись | Дата |
|---|---|---|---|---|
| Разраб. | | Чичкая | | |
| Провер. | | Огиенко | | |
| Рук. гр. | | Огиенко | | |
| Н. контр. | | Гройхман | | |
| Гл. констр. | | Гройхман | | |

ВЛК-03-01-03

Шаровое гнездо

| Лит. | Масса | Масшт. |
|---|---|---|
| И | 1,3 | 2:1 |
| Лист | Листов 1 | |

Ст.3 ГОСТ 380-71*

Минтяжстрой СССР ПРОЕКТНЫЙ ИНСТИТУТ №3 г. Одесса

Инв. № подл. | Подп. и дата | Взам. инв. № | Инв. № дубл. | Подп. и дата

ВАК-03-00-01

Rz 80

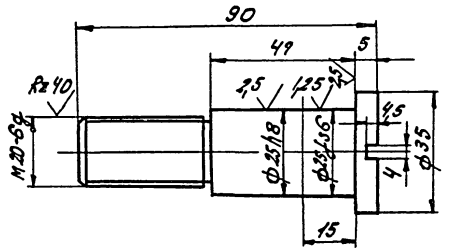


| | | | | | | | |
|---|---|---|---|---|---|---|---|
| Изм. | Лист | N докум. | Подпись | Дата | ВАК-03-00-01 | | |
| Разраб. | | Улицкая | | | Ось | Лит. И | Масса 0,92 | Масшт. 1:1 |
| Провер. | | Огиенко | | | | Лист | Листов 1 |
| Рук. гр. | | Огиенко | | | | | |
| Н. контр. | | Гойхман | | | Сталь 45 ГОСТ 1050-74* | Минпромстрой СССР ПРОЕКТНЫЙ ИНСТИТУТ N3 г. Одесса | |
| Гл. констр. | | Гойхман | | | | | |

Инв. N подл. | Подп. и дата | Взам. инв. N | Инв. N дубл. | Подп. и дата

ВАК-03-00-02

Rz 80

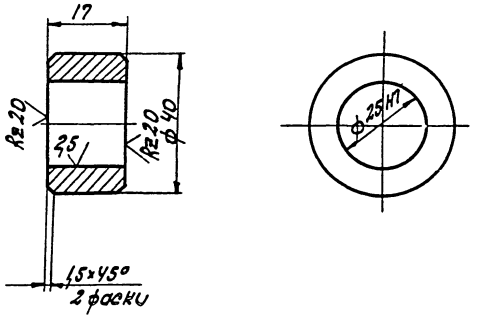


| | | | | | | | |
|---|---|---|---|---|---|---|---|
| Изм. | Лист | N докум. | Подпись | Дата | ВАК-03-00-02 | | |
| Разраб. | | Улицкая | | | Втулка | Лит. И | Масса 0,025 | Масшт. 1:1 |
| Провер. | | Огиенко | | | | Лист | Листов 1 |
| Рук. гр. | | Огиенко | | | | | |
| Н. контр. | | Гойхман | | | Сталь 45 ГОСТ 1050-74* | Минпромстрой СССР ПРОЕКТНЫЙ ИНСТИТУТ N3 г. Одесса | |
| Гл. констр. | | Гойхман | | | | | |

Инв. N подл. | Подп. и дата | Взам. инв. N | Инв. N дубл. | Подп. и дата

ВАК-03-01-01

Rz 80

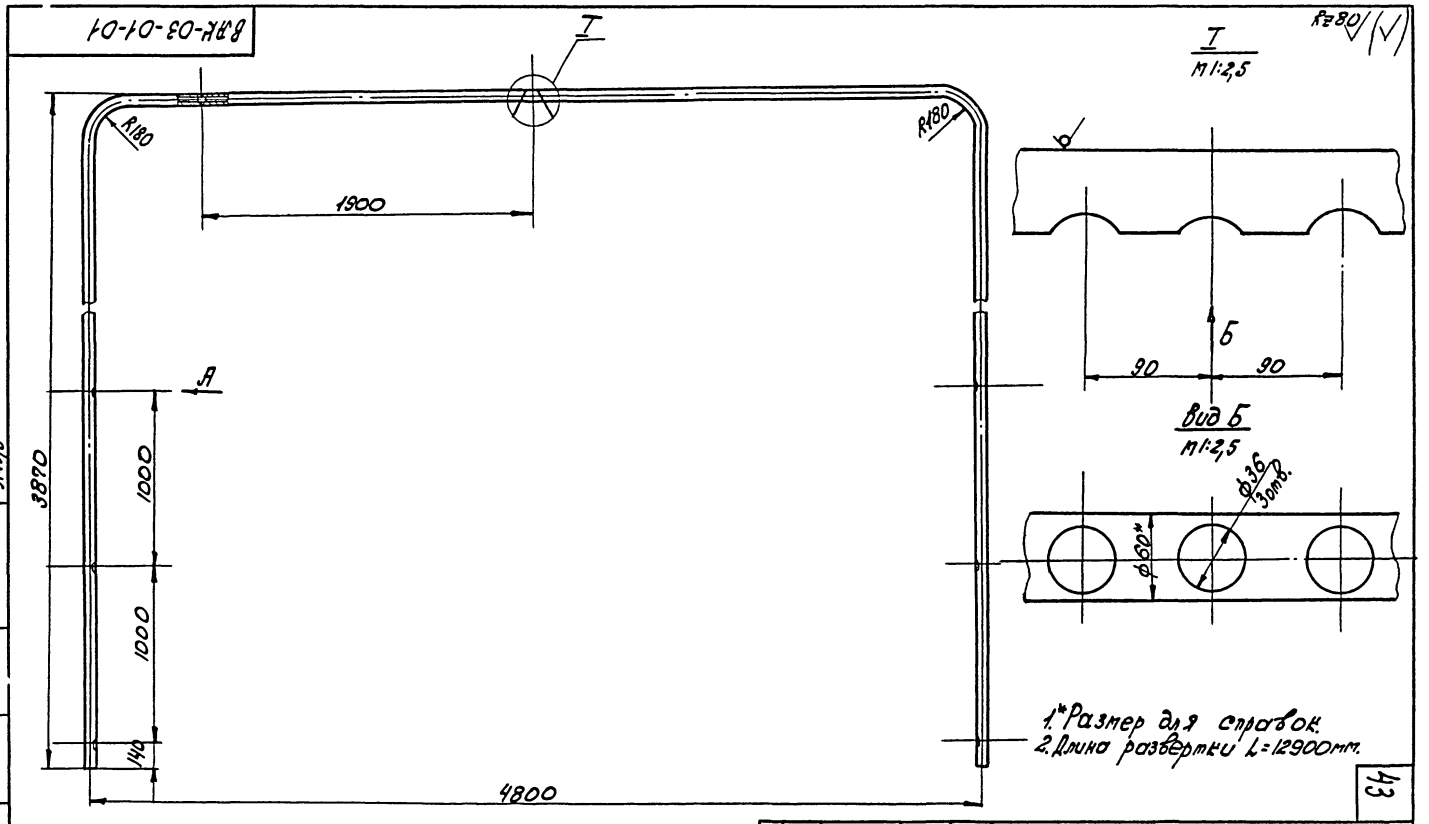


1. *Размер для справок.
2. Длина развертки L=12900мм.

43

Вид А повернуто
М1:2,5

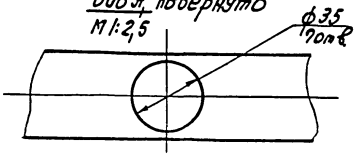


| | | | | | | | |
|---|---|---|---|---|---|---|---|
| Изм. | Лист | N докум. | Подпись | Дата | ВАК-03-01-01 | | |
| Разраб. | | Улицкая | | | Труба | Лит. И | Масса 6,4 | Масшт. 1:20 |
| Провер. | | Огиенко | | | | Лист | Листов 1 |
| Рук. гр. | | Огиенко | | | | | |
| Н. контр. | | Гойхман | | | Труба 50×35 ГОСТ 3262-75* | Минпромстрой СССР ПРОЕКТНЫЙ ИНСТИТУТ N3 г. Одесса | |
| Гл. констр. | | Гойхман | | | | | |

Инв. N подл. | Подп. и дата | Взам. инв. N | Инв. N дубл. | Подп. и дата | 97416

ВЛК-03-02-00СБ

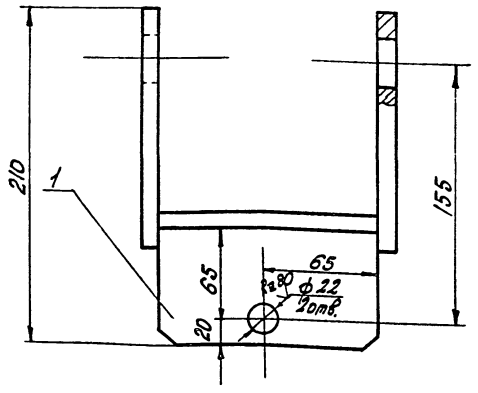


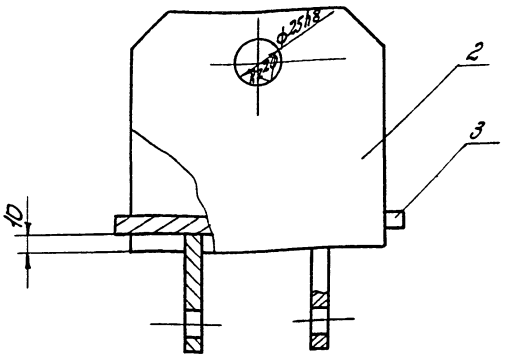


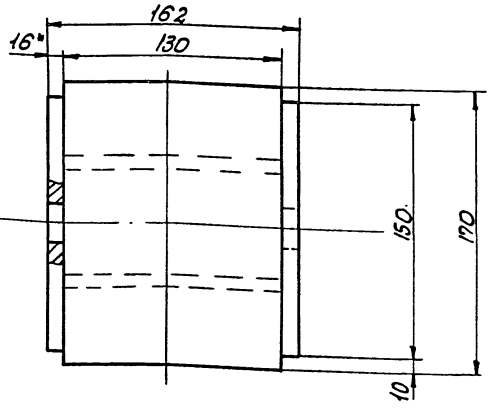


1. Сварные швы по ГОСТ 5264-80-У4.
2.* Размер для справок.

| Изм. | Лист | N докум. | Подп. | Дата |
|---|---|---|---|---|
| Разраб. | | Улицкая | | |
| Провер. | | Огиенко | | |
| Рук. гр. | | Огиенко | | |
| Н. контр. | | Гойхман | | |
| Гл. констр. | | Гойхман | | |

ВЛК-03-02-00СБ

Кронштейн. Сборочный чертеж

| Лит. | Масса | Масшт. |
|---|---|---|
| И | 6,1 | 1:2 |

Лист | Листов 1

Минрегионстрой СССР ПРОЕКТНЫЙ ИНСТИТУТ №3 г. Одесса

Инв. № подл. | Подп. и дата | Взам. инв. № | Инв. № дубл. | Подп. и дата

ВЛК-03-02-01

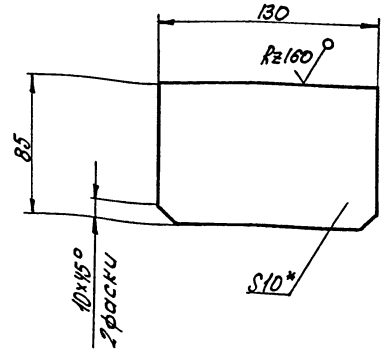


*Размер для справок

| Изм. | Лист | N докум. | Подп. | Дата |
|---|---|---|---|---|
| Разраб. | | Улицкая | | |
| Провер. | | Огиенко | | |
| Рук. гр. | | Огиенко | | |
| Н. контр. | | Гойхман | | |
| Гл. констр. | | Гойхман | | |

ВЛК-03-02-01

Щека

| Лит. | Масса | Масшт. |
|---|---|---|
| И | 0,8 | 1:2 |

Лист | Листов 1

Лист 10 ГОСТ 19903-74* Ст. 3 ГОСТ 14637-79

Минрегионстрой СССР ПРОЕКТНЫЙ ИНСТИТУТ №3 г. Одесса

Инв. № подл. | Подп. и дата | Взам. инв. № | Инв. № дубл. | Подп. и дата

ВЛК-03-02-02

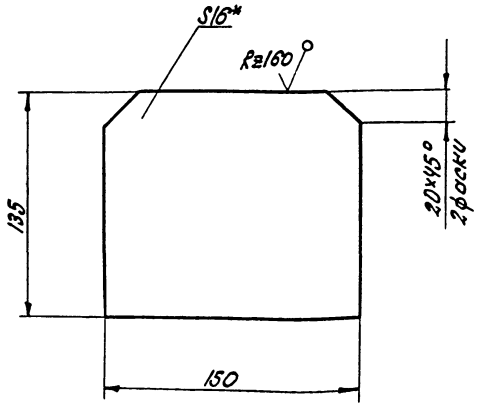


*Размер для справок

| Изм. | Лист | N докум. | Подпись | Дата |
|---|---|---|---|---|
| Разраб. | | Улицкая | | |
| Провер. | | Огиенко | | |
| Рук. гр. | | Огиенко | | |
| Н. контр. | | Гойхман | | |
| Гл. констр. | | Гойхман | | |

ВЛК-03-02-02

Щека

| Лит. | Масса | Масшт. |
|---|---|---|
| И | 1,35 | 1:2 |

Лист | Листов 1

Лист 16 ГОСТ 19903-74* Ст. 3 ГОСТ 14637-79

Минрегионстрой СССР ПРОЕКТНЫЙ ИНСТИТУТ №3 г. Одесса

Инв. № подл. | Подп. и дата | Взам. инв. № | Инв. № дубл. | Подп. и дата

9746/6

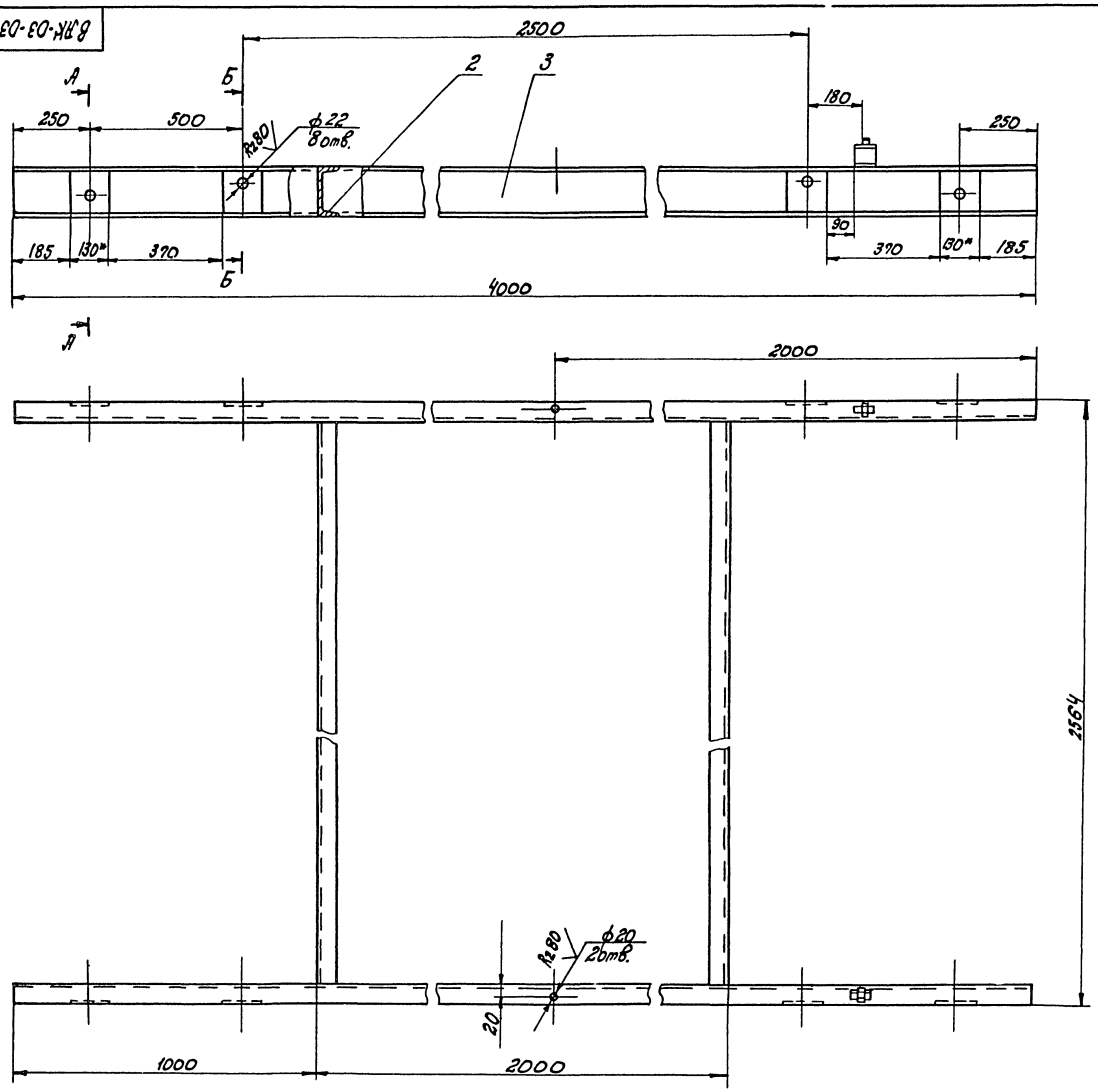


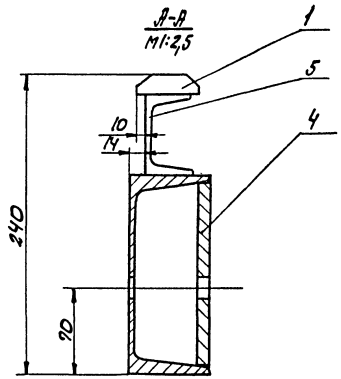


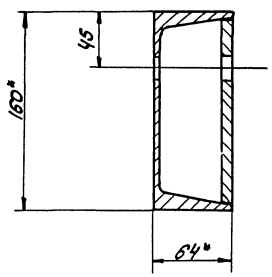


1.* Размеры для справок.
2. Сварные швы по ГОСТ 5264-80-Т1-А5

| | | | | | | | |
|---|---|---|---|---|---|---|---|
| | | | | | ВЛК-03-03-00СБ | | |
| Изм. | Лист | № докум. | Подпись | Дата | | | |
| Разработ. | | Улицкая | | | Рама | Лит. | Масса | Масштаб |
| Проверил | | Огиенко | | | | И | 237,8 | 1:10 |
| Рук. гр. | | Огиенко | | | Сборочный чертеж | | | |
| Н. контр. | | Годхман | | | | Лист | Листов 1 | |
| Гл. констр. | | Годхман | | | | Минтяжстроя СССР ПРОЕКТНЫЙ ИНСТИТУТ №3 г. Одесса | | |

Инв. № подл. | Подп. и дата | Взам. инв. № | Инв. № дубл. | Подп. и дата

9744/6

ВЛК-03-00-03

Rz 80 (√)

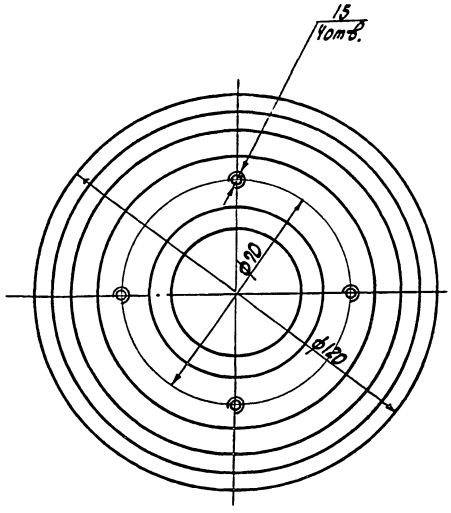


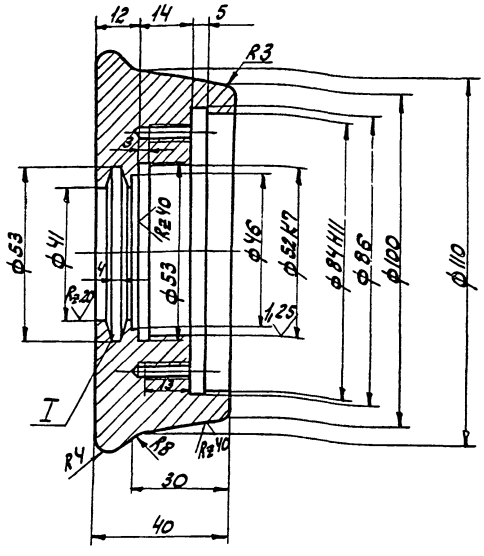


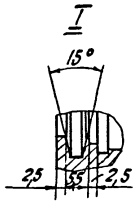


| Изм. | Лист | № докум. | Подп. | Дата |
|---|---|---|---|---|
| Разраб. | | Улицкая | | |
| Пробер. | | Огиенко | | |
| Рук. гр. | | Огиенко | | |
| Н. контр. | | Гойхман | | |
| Гл. конструктор | | Гойхман | | |

ВЛК-03-00-03

Каток

| Лит. | Масса | Масшт. |
|---|---|---|
| И | 1,8 | 1:1 |

Лист | Листов 1

С412-28 ГОСТ 1412-79*

Минпромстрой СССР Проектный институт № 5 г. Одесса

Инв. № подл. | Подп. и дата | Взам. инв. № | Инв. № дубл. | Подп. и дата

ВЛК-03-00-04

Rz 80 (√)

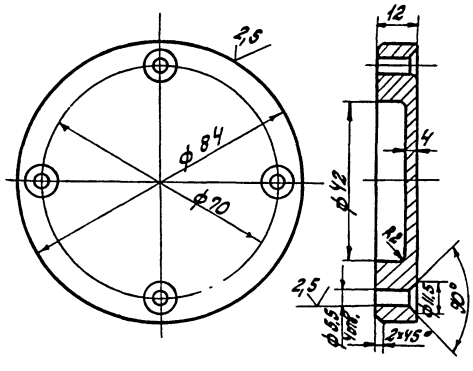


| Изм. | Лист | № докум. | Подп. | Дата |
|---|---|---|---|---|
| Разраб. | | Улицкая | | |
| Пробер. | | Огиенко | | |
| Рук. гр. | | Огиенко | | |
| Н. контр. | | Гойхман | | |
| Гл. конструктор | | Гойхман | | |

ВЛК-03-00-04

Крышка

| Лит. | Масса | Масшт. |
|---|---|---|
| И | 0,4 | 1:1 |

Лист | Листов 1

С412-28 ГОСТ 1412-79*

Минпромстрой СССР Проектный институт № 5 г. Одесса

9746/6

Инв. № подл. | Подп. и дата | Взам. инв. № | Инв. № дубл. | Подп. и дата

ВЛК-03-00-05

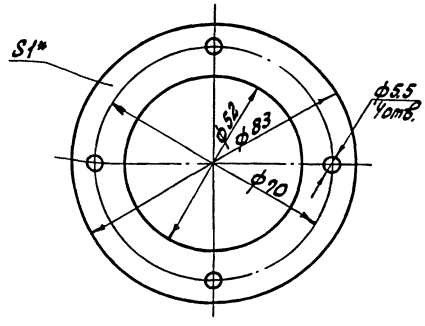


*Размер для справок

46

| Изм. | Лист | № докум. | Подп. | Дата |
|---|---|---|---|---|
| Разраб. | | Улицкая | | |
| Пробер. | | Огиенко | | |
| Рук. гр. | | Огиенко | | |
| Н. контр. | | Гойхман | | |
| Гл. конструктор | | Гойхман | | |

ВЛК-03-00-05

Прокладка

| Лит. | Масса | Масшт. |
|---|---|---|
| И | 0,003 | 1:1 |

Лист | Листов 1

Картон прокл. А-1 ГОСТ 9347-74*

Минпромстрой СССР Проектный институт № 5 г. Одесса

Инв. № подл. | Подп. и дата | Взам. инв. № | Инв. № дубл. | Подп. и дата

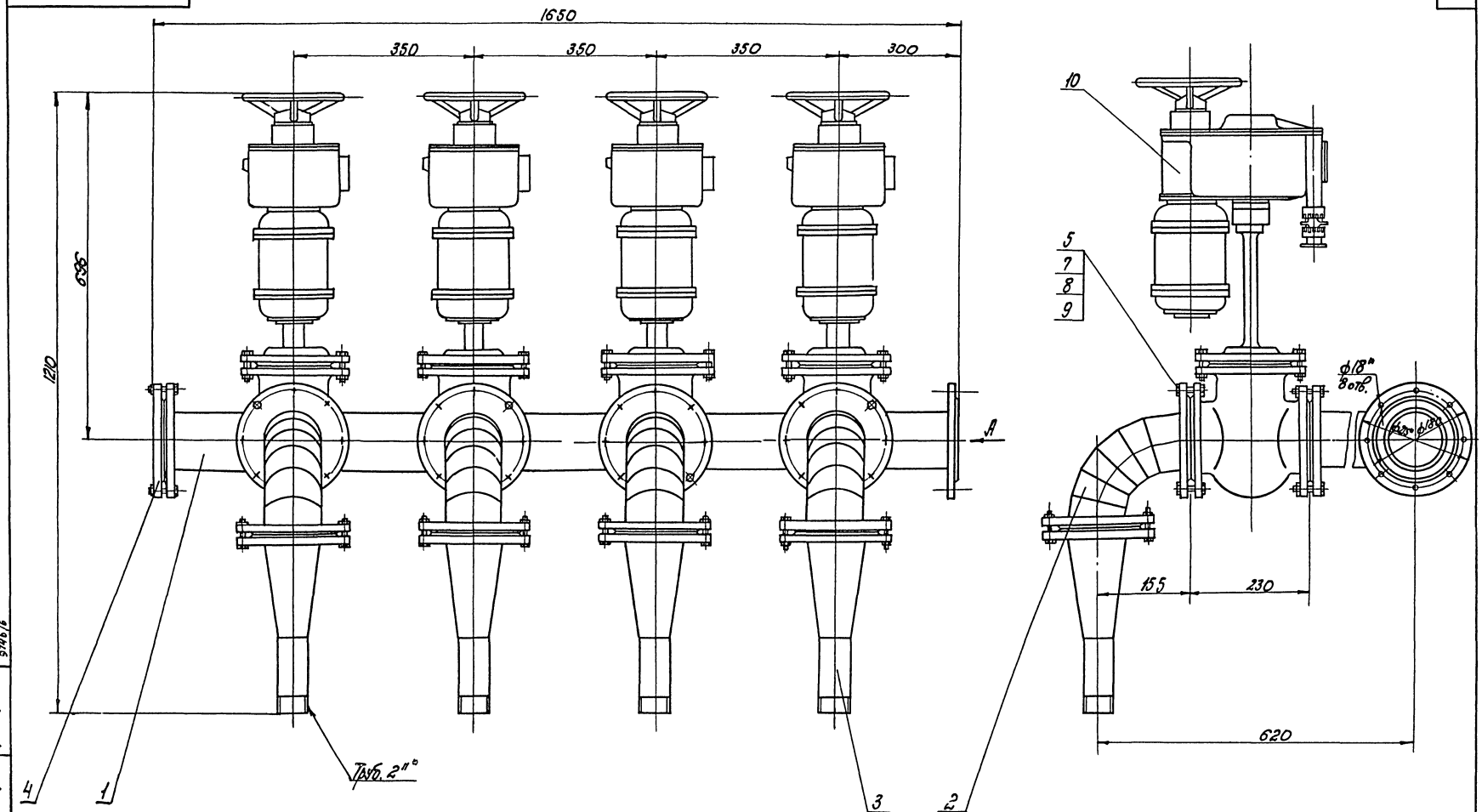


*Размеры для справок.

| | | | | | | | |
|---|---|---|---|---|---|---|---|
| Изм. | Лист | N докум. | Подпись | Дата | ВЛК-04-00-00СБ | | |
| Разраб. | | Улицкая | | | Узел подачи. Сборочный чертеж | Лит. И | Масса 412 | Масштаб 1:5 |
| Проверил | | Огиенко | | | | Лист 1 | Листов 1 |
| Рук.гр. | | Огиенко | | | | Минпромстрой СССР ПРОЕКТНЫЙ ИНСТИТУТ №3 г.Одесса | |
| Н.контр. | | Гойхман | | | | | |
| Гл.контр. | | Гойхман | | | | | |

Инв. N подл. | Подп. и дата | Взам. инв. N | Инв. N дубл. | Подп. и дата

9746/6

| Формат | Зона | Поз. | Обозначение | Наименование | К-во | Примечание |
|---|---|---|---|---|---|---|
| | | | | Документация | | |
| А2 | | | ВЯК-04-00-00СБ | Сборочный чертеж | | |
| | | | | Сборочные единицы | | |
| А4 | | 1 | ВЯК-04-01-00 | Распределитель | 1 | |
| А4 | | 2 | ВЯК-04-02-00 | Колено | 4 | |
| А4 | | 3 | ВЯК-04-03-00 | Переход | 4 | |
| | | | | Детали | | |
| А4 | | 4 | ВЯК-04-00-01 | Фланец | 1 | |
| А4 | | 5 | ВЯК-04-00-02 | Прокладка | 9 | |
| А4 | | 6 | | | | |
| | | | | Стандартные изделия | | |
| | | 7 | | Болт М16х95 ГОСТ 7798-70* | 72 | 0,1 кг |
| | | 8 | | Гайка М16, ГОСТ 5915-70* | 72 | 0,03 кг |
| | | 9 | | Шайба 16 ГОСТ 11371-78 | 144 | 0,013 кг |
| | | | | Прочие изделия | | |
| | | 10 | | Задвижка клиновая с выдвижным шпинделем фланцевая Ø1 дн. приводом 31ч906нж | 4 | 64 кг |

Инв. № подл. | Подп. и дата | Взам. инв. № | Инв. № дубл. | Подп. и дата

| Изм. | Лист | № докум. | Подп. | Дата |
|---|---|---|---|---|
| Разраб. | | Улицкая | | |
| Пров. | | Огиенко | | |
| Рук. гр. | | Огиенко | | |
| Н. контр. | | Грохман | | |
| Гл. констр. | | Грохман | | |

ВЯК-04-00-00

Узел подачи

| Лит. | Лист | Листов |
|---|---|---|
| И | | |

Минпромстрой СССР ПРОЕКТНЫЙ ИНСТИТУТ №3 г. Одесса

| Формат | Зона | Поз. | Обозначение | Наименование | К-во | Примечание |
|---|---|---|---|---|---|---|
| | | | | Документация | | |
| А3 | | | ВЯК-04-01-00СБ | Сборочный чертеж | | |
| | | | | Детали | | |
| А3 | | 1 | ВЯК-04-01-01 | Труба | 1 | |
| А4 | | 2 | ВЯК-04-01-02 | Патрубок | 4 | |
| А4 | | 3 | ВЯК-04-00-01 | Фланец | 6 | |

Инв. № подл. | Подп. и дата | Взам. инв. № | Инв. № дубл. | Подп. и дата

| Изм. | Лист | № докум. | Подп. | Дата |
|---|---|---|---|---|
| Разраб. | | Улицкая | | |
| Пров. | | Огиенко | | |
| Рук. гр. | | Огиенко | | |
| Н. контр. | | Грохман | | |
| Гл. констр. | | Грохман | | |

ВЯК-04-01-00

Распределитель

| Лит. | Лист | Листов |
|---|---|---|
| И | | 1 |

Минпромстрой СССР ПРОЕКТНЫЙ ИНСТИТУТ №3 г. Одесса

ВЯК-04-01-00СБ

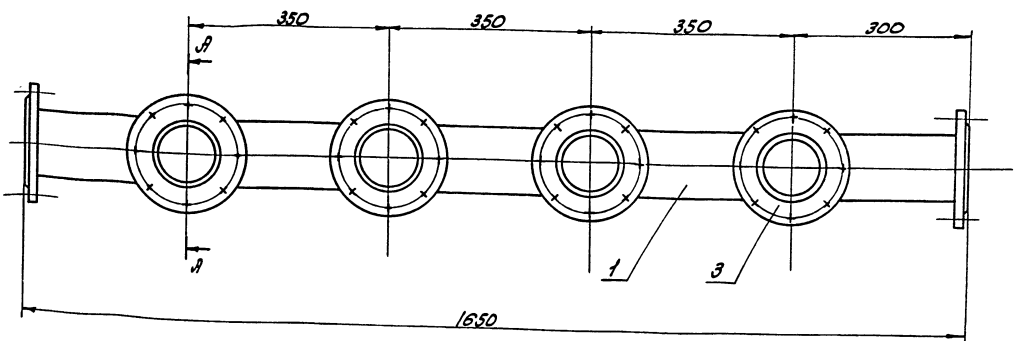


А-А

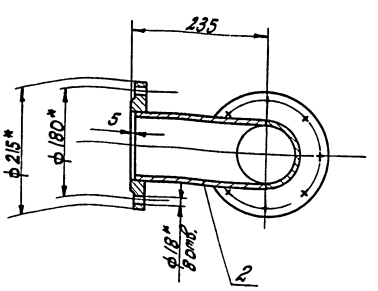


Сварные швы по ГОСТ 16037-80-У1-Р

94

| Изм. | Лист | № докум. | Подп. | Дата |
|---|---|---|---|---|
| Разраб. | | Улицкая | | |
| Пров. | | Огиенко | | |
| Рук. гр. | | Огиенко | | |
| Н. контр. | | Грохман | | |
| Гл. констр. | | Грохман | | |

ВЯК-04-01-00СБ

Распределитель. Сборочный чертеж

| Лит. | Масса | Масшт. |
|---|---|---|
| И | 55 | 1:5 |

| Лист | Листов 1 |
|---|---|

Минпромстрой СССР ПРОЕКТНЫЙ ИНСТИТУТ №3 г. Одесса

Инв. № подл. | Подп. и дата | Взам. инв. № | Инв. № дубл. | Подп. и дата

9746/6

ВЯК-04-01-02

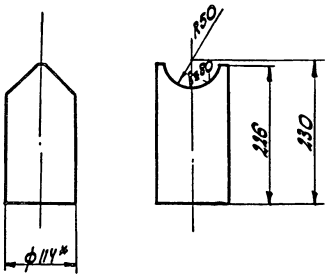


*Размер для справок

| Изм. | Лист | N докум. | Подп. | Дата |
|---|---|---|---|---|
| Разраб. | | Улицкая | | |
| Провер. | | Огиенко | | |
| Рук. пр. | | Огиенко | | |
| Н. контр. | | Гойхман | | |
| Гл. констр. | | Гойхман | | |

ВЯК-04-01-02

Патрубок

| Лит. | Масса | Масшт. |
|---|---|---|
| И | 2,8 | 1:5 |

Лист | Листов 1

Труба 100×4,5 ГОСТ 3262-75*

Минпромстрой СССР
ПРОЕКТНЫЙ ИНСТИТУТ N3
г. Одесса

Инв. N подл. | Подп. и дата | Взам. инв. N | Инв. N дубл. | Подп. и дата

ВЯК-04-00-01

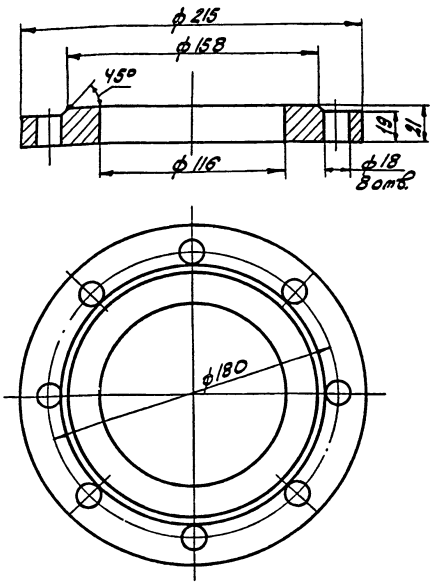


| Изм. | Лист | N докум. | Подпись | Дата |
|---|---|---|---|---|
| Разраб. | | Улицкая | | |
| Провер. | | Огиенко | | |
| Рук. пр. | | Огиенко | | |
| Н. контр. | | Гойхман | | |
| Гл. констр. | | Гойхман | | |

ВЯК-04-00-01

Фланец

| Лит. | Масса | Масшт. |
|---|---|---|
| И | 4 | 1:2 |

Лист | Листов 1

Ст. 3 ГОСТ 380-71*

Минпромстрой СССР
ПРОЕКТНЫЙ ИНСТИТУТ N3
г. Одесса

Инв. N подл. | Подп. и дата | Взам. инв. N | Инв. N дубл. | Подп. и дата

ВЯК-04-01-01

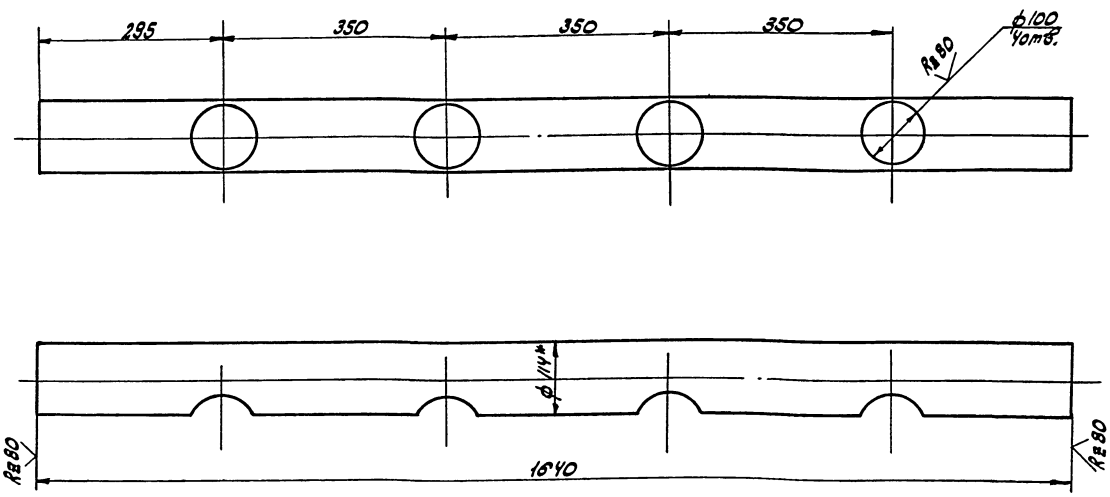


*Размер для справок.

| Изм. | Лист | N докум. | Подп. | Дата |
|---|---|---|---|---|
| Разраб. | | Улицкая | | |
| Провер. | | Огиенко | | |
| Рук. пр. | | Огиенко | | |
| Н. контр. | | Гойхман | | |
| Гл. констр. | | Гойхман | | |

ВЯК-04-01-01

Труба

| Лит. | Масса | Масшт. |
|---|---|---|
| И | 19,7 | 1:5 |

Лист | Листов 1

Труба 100×4,5 ГОСТ 3262-75*

Минпромстрой СССР
ПРОЕКТНЫЙ ИНСТИТУТ N3
г. Одесса

Инв. N подл. | Подп. и дата | Взам. инв. N | Инв. N дубл. | Подп. и дата

9746/6

| Формат | Зона | Поз. | Обозначение | Наименование | К-во | Примечание |
|---|---|---|---|---|---|---|
| | | | | Документация | | |
| А4 | | | ВЛК-04-03-00СБ | Сборочный чертеж | | |
| | | | | Детали | | |
| А4 | | 1 | ВЛК-04-03-01 | Переход | 1 | |
| А4 | | 2 | ВЛК-04-03-02 | Труба | 1 | |
| А4 | | 3 | ВЛК-04-00-01 | Фланец | 1 | |

Инв.№ подл. | Подп. и дата | Взам. инв.№ | Инв.№ дубл. | Подп. и дата

| Изм. | Лист | № докум. | Подп. | Дата | ВЛК-04-03-00 | | | |
|---|---|---|---|---|---|---|---|---|
| Разраб. | | Улицкая | | | Переход | Лит. | Лист | Листов |
| Провер. | | Оглиенко | | | | И | | 1 |
| Рук. гр. | | Оглиенко | | | | Минморстрой СССР ПРОЕКТНЫЙ ИНСТИТУТ №3 г. Одесса | | |
| Н. контр. | | Рохман | | | | | | |
| Гл. констр. | | Рохман | | | | | | |

ВЛК-04-02-00СБ

Вид А

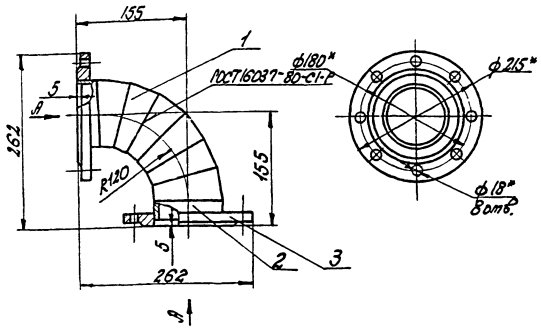


1.* Размер для справок.
2. Сварные швы по ГОСТ 16037-80-У1-Р, кроме мест, указанных на чертеже.

| Изм. | Лист | № докум. | Подп. | Дата | ВЛК-04-02-00СБ | | | |
|---|---|---|---|---|---|---|---|---|
| Разраб. | | Улицкая | | | Колено. Сборочный чертеж. | Лит. | Масса | Масшт. |
| Провер. | | Оглиенко | | | | И | 13 | 1:5 |
| Рук. гр. | | Оглиенко | | | | Лист | Листов 1 | |
| Н. контр. | | Рохман | | | | Минморстрой СССР ПРОЕКТНЫЙ ИНСТИТУТ №3 г. Одесса | | |
| Гл. констр. | | Рохман | | | | | | |

| Формат | Зона | Поз. | Обозначение | Наименование | К-во | Примечание |
|---|---|---|---|---|---|---|
| | | | | Документация | | |
| А4 | | | ВЛК-04-02-00СБ | Сборочный чертеж | | |
| | | | | Детали | | |
| А4 | | 1 | ВЛК-04-02-01 | Колено | 6 | |
| А4 | | 2 | ВЛК-04-00-01 | Фланец | 2 | |
| Б4 | | 3 | ВЛК-04-02-02 | Труба | | |
| | | | | Труба 100х4,5 ГОСТ 3262-75 L=30 | 2 | 0,36кг |

9746/6

Инв.№ подл. | Подп. и дата | Взам. инв.№ | Инв.№ дубл. | Подп. и дата

| Изм. | Лист | № докум. | Подп. | Дата | ВЛК-04-02-00 | | | |
|---|---|---|---|---|---|---|---|---|
| Разраб. | | Улицкая | | | Колено | Лит. | Лист | Листов |
| Провер. | | Оглиенко | | | | И | | 1 |
| Рук. гр. | | Оглиенко | | | | Минморстрой СССР ПРОЕКТНЫЙ ИНСТИТУТ №3 г. Одесса | | |
| Н. контр. | | Рохман | | | | | | |
| Гл. констр. | | Рохман | | | | | | |

ВЛК-04-02-00СБ

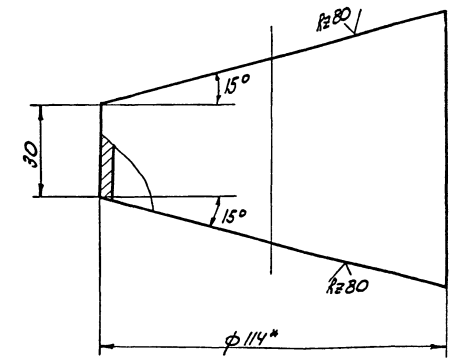


*Размеры для справок

50

| Изм. | Лист | № докум. | Подп. | Дата | ВЛК-04-02-01 | | | |
|---|---|---|---|---|---|---|---|---|
| Разраб. | | Улицкая | | | Колено | Лит. | Масса | Масшт. |
| Провер. | | Оглиенко | | | | И | 0,76 | 1:1 |
| Рук. гр. | | Оглиенко | | | | Лист | Листов 1 | |
| Н. контр. | | Рохман | | | Труба 100х4,5 ГОСТ 3262-75* | Минморстрой СССР ПРОЕКТНЫЙ ИНСТИТУТ №3 г. Одесса | | |
| Гл. констр. | | Рохман | | | | | | |

ВЛК-04-03-01

Заготовка

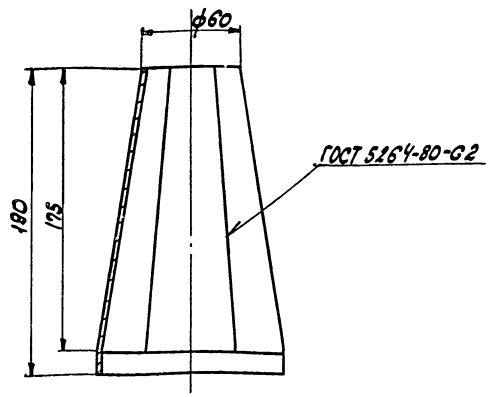


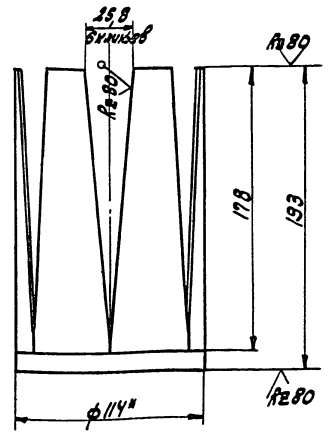


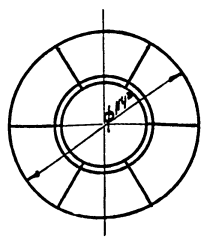

*Размеры для справок

| | | | | | | | |
|---|---|---|---|---|---|---|---|
| | | | | | ВЛК-04-03-01 | | |
| Изм. | Лист | N докум. | Подп. | Дата | | Лит. | Масса | Масшт. |
| Разраб. | | Улицкая | | | Переход | И | 2,1 | 1:2 |
| Провер. | | Огиенко | | | | Лист | Листов 1 |
| Рук. гр. | | Огиенко | | | | | |
| Н. контр. | | Гойхман | | | Труба 100х4,5 ГОСТ 3262-75* | Минпроектстрой СССР ПРОЕКТНЫЙ ИНСТИТУТ N 3 г. Одесса | |
| Гл. констр. | | Гойхман | | | | | |

Инв. N подл. | Подп. и дата | Взам. инв. N | Инв. N дубл. | Подп. и дата

ВЛК-04-03-00СБ

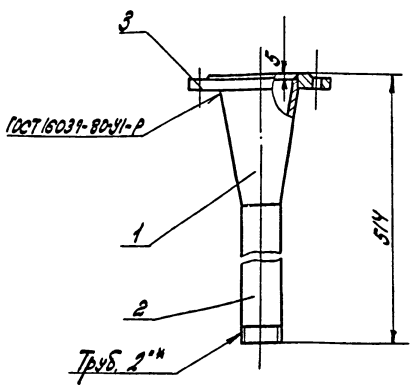


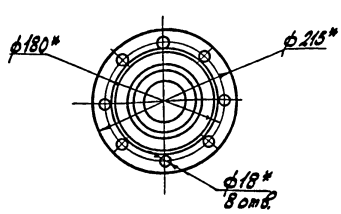


1.* Размеры для справок.
2. Сварные швы по ГОСТ 16037-80-С1-Р, кроме мест указанных на чертеже.

| | | | | | ВЛК-04-03-00СБ | | |
|---|---|---|---|---|---|---|---|
| Изм. | Лист | N докум. | Подп. | Дата | | Лит. | Масса | Масшт. |
| Разраб. | | Улицкая | | | Переход | И | 7,7 | 1:5 |
| Провер. | | Огиенко | | | Сборочный чертеж | Лист | Листов 1 |
| Нач. гр. | | Огиенко | | | | | |
| Н. контр. | | Гойхман | | | | Минпроектстрой СССР ПРОЕКТНЫЙ ИНСТИТУТ N 3 г. Одесса | |
| Гл. констр. | | Гойхман | | | | | |

514/1

Инв. N подл. | Подп. и дата | Взам. инв. N | Инв. N дубл. | Подп. и дата

ВЛК-04-03-02

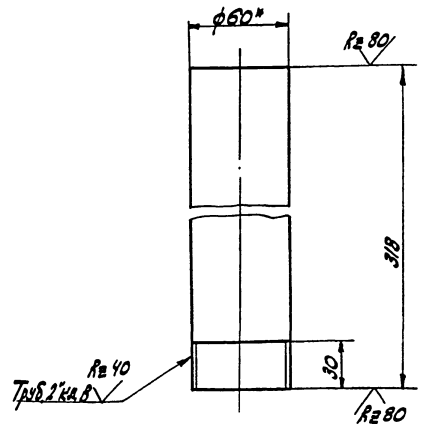


*Размер для справок

51

| | | | | | ВЛК-04-03-02 | | |
|---|---|---|---|---|---|---|---|
| Изм. | Лист | N докум. | Подп. | Дата | | Лит. | Масса | Масшт. |
| Разраб. | | Улицкая | | | Труба | И | 1,6 | 1:2 |
| Провер. | | Огиенко | | | | Лист | Листов 1 |
| Рук. гр. | | Огиенко | | | | | |
| Н. контр. | | Гойхман | | | Труба 50х3,5; ГОСТ 3262-75* | Минпроектстрой СССР ПРОЕКТНЫЙ ИНСТИТУТ N 3 г. Одесса | |
| Гл. констр. | | Гойхман | | | | | |

Инв. N подл. | Подп. и дата | Взам. инв. N | Инв. N дубл. | Подп. и дата

ВЛК-05-00-00СБ

А-А

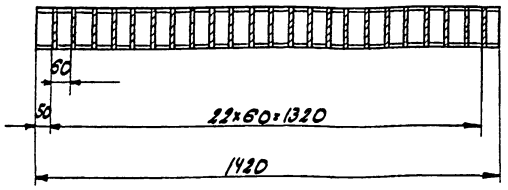


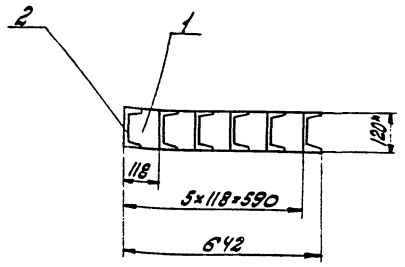


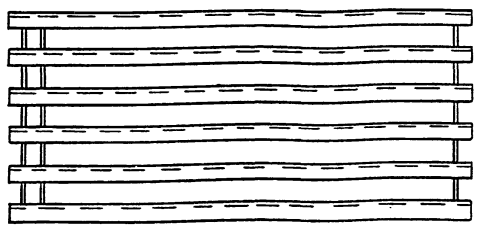


1.* Размер для справок.
2. Сварные швы по ГОСТ 5264-80-Т3-Д8

| Изм. Лист | № докум. | Подпись | Дата | ВЛК-05-00-00СБ | | | |
|---|---|---|---|---|---|---|---|
| Разраб. | Улицкая | | | Крышка. Сборочный чертеж | Лит. | Масса | Масшт. |
| Провер. | Огиенко | | | | И | 130,5 | 1:10 |
| Рук. гр. | Огиенко | | | | Лист | Листов 1 | |
| Н. контр. | Гойхман | | | | Минмонтажстрой СССР ПРОЕКТНЫЙ ИНСТИТУТ №3 г. Одесса | | |
| Гл. констр. | Гойхман | | | | | | |

Инв. № подл. | Подп. и дата | Взам. инв. № | Инв. № дубл. | Подп. и дата

ВЛК-05-00-01

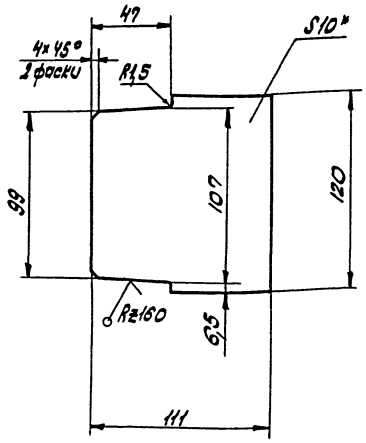


* Размер для справок

| Изм. Лист | № докум. | Подп. | Дата | ВЛК-05-00-01 | | | |
|---|---|---|---|---|---|---|---|
| Разраб. | Улицкая | | | Ребро | Лит. | Масса | Масшт. |
| Провер. | Огиенко | | | | И | 0,95 | 1:2 |
| Рук. гр. | Огиенко | | | | Лист | Листов 1 | |
| Н. контр. | Гойхман | | | | Минмонтажстрой СССР ПРОЕКТНЫЙ ИНСТИТУТ №3 г. Одесса | | |
| Гл. констр. | Гойхман | | | | | | |

Лист 10 ГОСТ 19903-74* / Ст.3 ГОСТ 14637-79

Инв. № подл. | Подп. и дата | Взам. инв. № | Инв. № дубл. | Подп. и дата

ВЛК-03-00-06

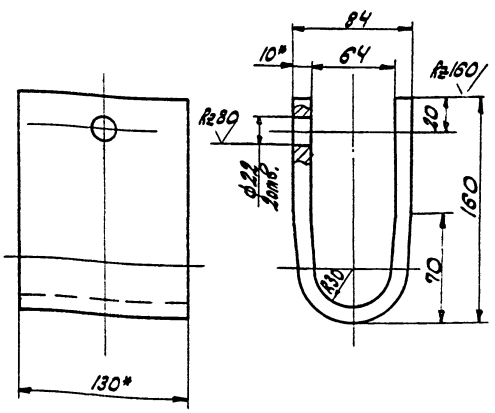


1.* Размер для справок
2. Длина развертки L=350мм.

| Изм. Лист | № докум. | Подп. | Дата | ВЛК-03-00-06 | | | |
|---|---|---|---|---|---|---|---|
| Разраб. | Улицкая | | | Скоба | Лит. | Масса | Масшт. |
| Провер. | Огиенко | | | | И | 3,6 | 1:2,5 |
| Рук. гр. | Огиенко | | | | Лист | Листов 1 | |
| Н. контр. | Гойхман | | | | Минмонтажстрой СССР ПРОЕКТНЫЙ ИНСТИТУТ №3 г. Одесса | | |
| Гл. констр. | Гойхман | | | | | | |

Полоса 10×130 ГОСТ 103-76 / Ст.3 ГОСТ 535-79

Инв. № подл. | Подп. и дата | Взам. инв. № | Инв. № дубл. | Подп. и дата

52

ВЯК-02-00-14

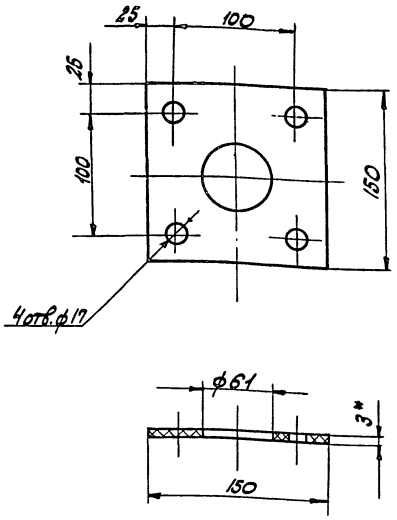


*Размер для справок

| Изм. | Лист | N докум. | Подп. | Дата |
|---|---|---|---|---|
| Разраб. | | Скубинская | | |
| Провер. | | Огиенко | | |
| Рук. гр. | | Лейбович | | |
| Н. контр. | | Ройхман | | |
| Гл. конст. | | Ройхман | | |

ВЯК-02-00-14

Прокладка

| Лит. | Масса | Масшт. |
|---|---|---|
| И | 0,1 | 1:2,5 |

Лист | Листов 1

Пластина I, лист ОМБ-М-3-1,4 ГОСТ 7338-77*

Минпромстрой СССР ПРОЕКТНЫЙ ИНСТИТУТ N3 г. Одесса

| Формат | Зона | Поз. | Обозначение | Наименование | К-во | Примечание |
|---|---|---|---|---|---|---|
| | | | | Документация | | |
| А3 | | | ВЯК-05-00-00СБ | Сборочный чертеж | | |
| | | | | Детали | | |
| А4 | | 1 | ВЯК-05-00-01 | Ребро | 115 | |
| Б4 | | 2 | ВЯК-05-00-02 | Швеллер | | |
| | | | | Швеллер 12 ГОСТ 8240-72 | | |
| | | | | Ст.3 ГОСТ 535-79 | | |
| | | | | L=1420 | 6 | 14,6кг |

| Изм. | Лист | N докум. | Подпись | Дата |
|---|---|---|---|---|
| Разраб. | | Улицкая | | |
| Провер. | | Огиенко | | |
| Рук. гр. | | Огиенко | | |
| Н. контр. | | Ройхман | | |
| Гл. конст. | | Ройхман | | |

ВЯК-05-00-00

Крышка

| Лит. | Лист | Листов |
|---|---|---|
| И | | 1 |

Минпромстрой СССР ПРОЕКТНЫЙ ИНСТИТУТ N3 г. Одесса

ВЯК-06-00-00СБ

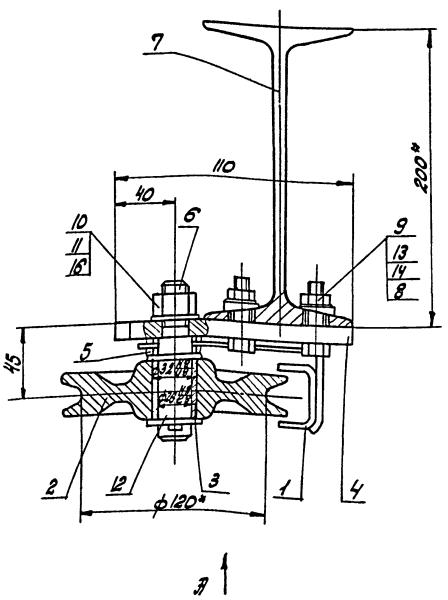


Вид А

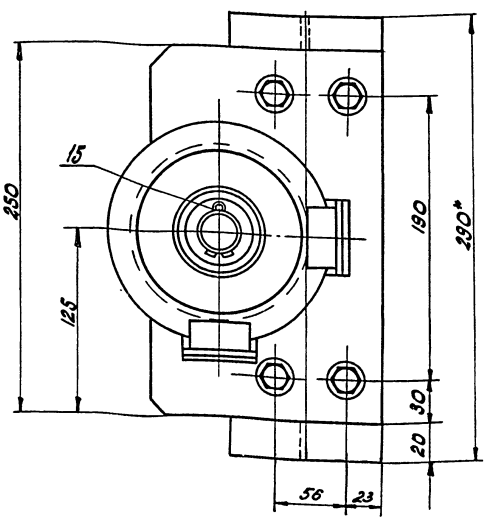


*Размеры для справок

| Изм. | Лист | N докум. | Подп. | Дата |
|---|---|---|---|---|
| Разраб. | | Улицкая | | |
| Провер. | | Огиенко | | |
| Рук. гр. | | Огиенко | | |
| Н. контр. | | Ройхман | | |
| Гл. конст. | | Ройхман | | |

ВЯК-06-00-00СБ

Блок.

Сборочный чертеж

| Лит. | Масса | Масшт. |
|---|---|---|
| И | 12,5 | 1:2 |

Лист | Листов 1

Минпромстрой СССР ПРОЕКТНЫЙ ИНСТИТУТ N3 г. Одесса

Инв. N подл. | Подп. и дата | Взам. инв. N | Инв. N дубл. | Подп. и дата

9746/6

| Формат | Зона | Поз. | Обозначение | Наименование | К-во | Примечание |
|---|---|---|---|---|---|---|
| | | | | Документация | | |
| А3 | | | ВЯК-06-00-00СБ | Сборочный чертеж | | |
| | | | | Сборочные единицы | | |
| А4 | | 1 | ВЯК-06-01-00 | Скоба | 1 | |
| | | | | Детали | | |
| А4 | | 2 | ВЯК-06-00-01 | Блок | 1 | |
| А4 | | 3 | ВЯК-06-00-02 | Втулка | 1 | |
| А4 | | 4 | ВЯК-06-00-03 | Плита | 1 | |
| А4 | | 5 | ВЯК-06-00-04 | Шайба | 2 | |
| А4 | | 6 | ВЯК-06-00-05 | Ось | 1 | |
| А4 | | 7 | ВЯК-06-00-06 | Двутавр | 1 | |
| | | | | Стандартные изделия | | |
| | | 8 | | Болт М10×40 ГОСТ 7798-70* | 4 | 0,03 кг |
| | | 9 | | Гайка М10 ГОСТ 5915-70* | 4 | 0,01 кг |
| | | 10 | | Гайка М16 ГОСТ 5919-73* | 1 | 0,026 кг |
| | | 11 | | Шайба 16 ГОСТ 11371-78 | 1 | 0,011 кг |
| | | 12 | | Шайба 27 ГОСТ 11371-78 | 1 | 0,057 кг |
| | | 13 | | Шайба 10 ГОСТ 10906-78 | 4 | 0,01 кг |
| | | 14 | | Шайба 10.65Г ГОСТ 6402-70* | 4 | 0,01 кг |
| | | 15 | | Шплинт 5×45 ГОСТ 397-79 | 1 | 0,003 кг |
| | | 16 | | Шплинт 4×40 ГОСТ 397-79 | 1 | 0,002 кг |

Инв. № подл. | Подп. и дата | Взам. инв. № | Инв. № дубл. | Подп. и дата

| Изм. | Лист | № докум. | Подп. | Дата |
|---|---|---|---|---|
| Разраб. | | Улицкая | | |
| Провер. | | Огиенко | | |
| Рук. гр. | | Огиенко | | |
| Н. контр. | | Гройман | | |
| Гл. констр. | | Гройман | | |

ВЯК-06-00-00

Блок

| Лит. | Лист | Листов |
|---|---|---|
| И | | |

Минпромстрой СССР
ПРОЕКТНЫЙ ИНСТИТУТ №3
г. Одесса

| Формат | Зона | Поз. | Обозначение | Наименование | К-во | Примечание |
|---|---|---|---|---|---|---|
| | | | | Документация | | |
| А3 | | | ВЯК-06-01-00СБ | Сборочный чертеж | | |
| | | | | Детали | | |
| А4 | | 1 | ВЯК-06-01-01 | Планка | 1 | |
| А4 | | 2 | ВЯК-06-01-02 | Скоба | 2 | |

Инв. № подл. | Подп. и дата | Взам. инв. № | Инв. № дубл. | Подп. и дата

| Изм. | Лист | № докум. | Подпись | Дата |
|---|---|---|---|---|
| Разраб. | | Улицкая | | |
| Провер. | | Огиенко | | |
| Рук. гр. | | Огиенко | | |
| Н. контр. | | Гройман | | |
| Гл. констр. | | Гройман | | |

ВЯК-06-01-00

Скоба

| Лит. | Лист | Листов |
|---|---|---|
| И | | 1 |

Минпромстрой СССР
ПРОЕКТНЫЙ ИНСТИТУТ №3
г. Одесса

9000-10-90-ВЯК

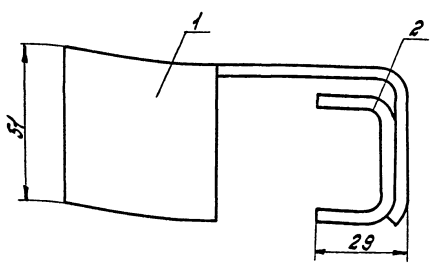


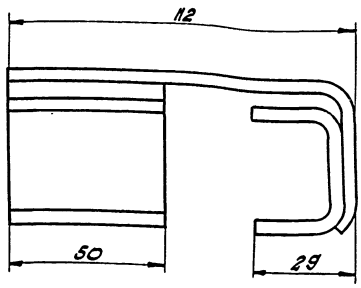


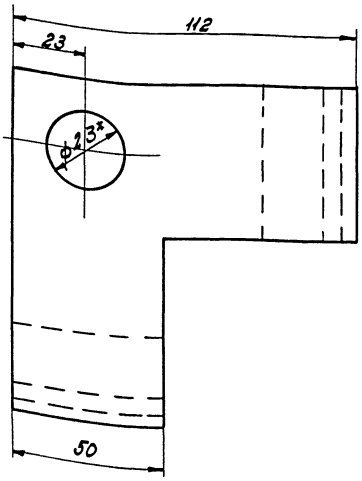


1.* Размер для справок.
2. Сварные швы по ГОСТ 5264-80-У4.

9710/6

Инв. № подл. | Подп. и дата | Взам. инв. № | Инв. № дубл. | Подп. и дата

| Изм. | Лист | № докум. | Подп. | Дата |
|---|---|---|---|---|
| Разраб. | | Улицкая | | |
| Провер. | | Огиенко | | |
| Рук. гр. | | Огиенко | | |
| Н. контр. | | Гройман | | |
| Гл. констр. | | Гройман | | |

ВЯК-06-01-00СБ

Скоба.
Сборочный чертеж

| Лит. | Масса | Масштаб |
|---|---|---|
| И | 0,74 | 1:1 |

| Лист | Листов |
|---|---|
| | |

Минпромстрой СССР
ПРОЕКТНЫЙ ИНСТИТУТ №3
г. Одесса

54

ВЛК-06-00-01

Rz 80

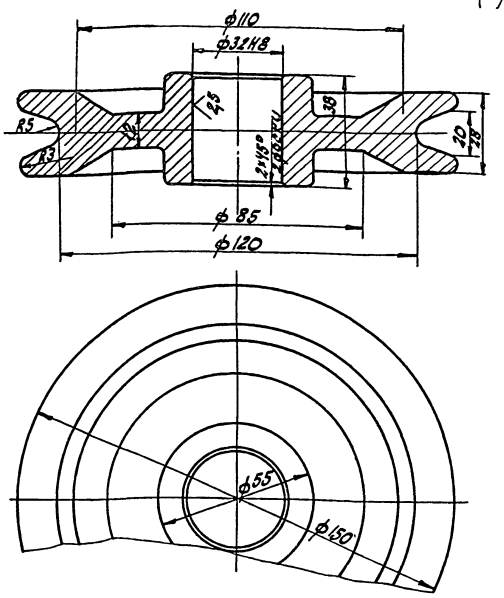


| | | | | | |
|---|---|---|---|---|---|
| Изм. Лист | N докум. | Подпись | Дата | ВЛК-06-00-01 | |
| Разраб. | Улицкая | | | Блок | Лит. И; Масса 0,56; Масшт. 1:1 |
| Провер. | Огиенко | | | | Лист; Листов 1 |
| Рук. пр. | Огиенко | | | | Минпромстрой СССР ПРОЕКТНЫЙ ИНСТИТУТ №3 г. Одесса |
| Н. контр. | Родхман | | | Ст 18-36 ГОСТ 1412-79* | |
| Гл. констр. | Родхман | | | | |

Инв. № подл. | Подп. и дата | Взам. инв. № | Инв. № дубл. | Подп. и дата

ВЛК-06-00-02

Rz 80

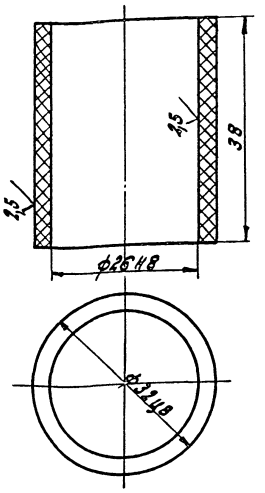


| | | | | | |
|---|---|---|---|---|---|
| Изм. Лист | N докум. | Подпись | Дата | ВЛК-06-00-02 | |
| Разраб. | Улицкая | | | Втулка | Лит. И; Масса 0,02; Масшт. 2:1 |
| Провер. | Огиенко | | | | Лист; Листов 1 |
| Рук. пр. | Огиенко | | | | Минпромстрой СССР ПРОЕКТНЫЙ ИНСТИТУТ №3 г. Одесса |
| Н. контр. | Родхман | | | Текстолит ПТК ГОСТ 5-52 | |
| Гл. констр. | Родхман | | | | |

Инв. № подл. | Подп. и дата | Взам. инв. № | Инв. № дубл. | Подп. и дата

ВЛК-06-01-01

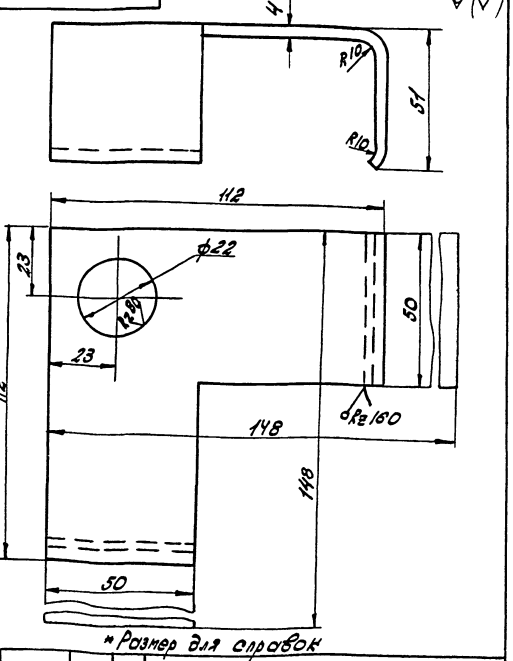


| | | | | | |
|---|---|---|---|---|---|
| Изм. Лист | N докум. | Подпись | Дата | ВЛК-06-01-01 | |
| Разраб. | Улицкая | | | Планка | Лит. И; Масса 0,4; Масшт. 1:1 |
| Провер. | Огиенко | | | | Лист; Листов 1 |
| Рук. гр. | Огиенко | | | | Минпромстрой СССР ПРОЕКТНЫЙ ИНСТИТУТ №3 г. Одесса |
| Н. контр. | Родхман | | | Лист 4 ГОСТ 19903-74* Ст.3 ГОСТ 14637-79 | |
| Гл. констр. | Родхман | | | | |

Инв. № подл. | Подп. и дата | Взам. инв. № | Инв. № дубл. | Подп. и дата

ВЛК-06-01-02

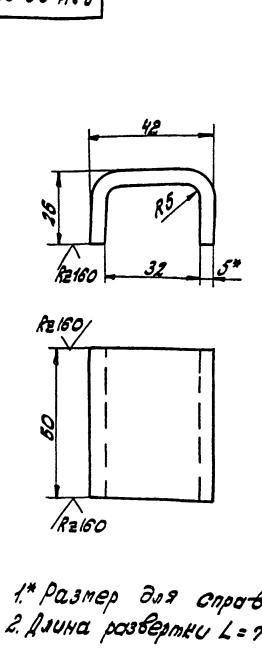


1.* Размер для справок
2. Длина развертки L = 76 мм

| | | | | | |
|---|---|---|---|---|---|
| Изм. Лист | N докум. | Подпись | Дата | ВЛК-06-01-02 | |
| Разраб. | Улицкая | | | Скоба | Лит. И; Масса 0,19; Масшт. 1:1 |
| Провер. | Огиенко | | | | Лист; Листов 1 |
| Рук. гр. | Огиенко | | | | Минпромстрой СССР ПРОЕКТНЫЙ ИНСТИТУТ №3 г. Одесса |
| Н. контр. | Родхман | | | Лист 5 ГОСТ 19903-74* Ст.3 ГОСТ 14637-79 | |
| Гл. констр. | Родхман | | | | |

Инв. № подл. | Подп. и дата | Взам. инв. № | Инв. № дубл. | Подп. и дата

ВЛК-06-00-03

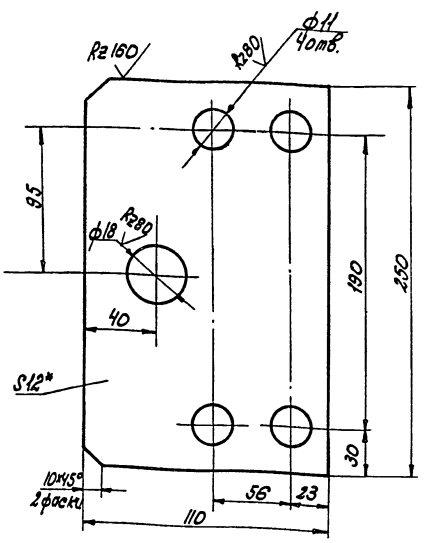


*Размер для справки.

| | | | | | |
|---|---|---|---|---|---|
| Изм. | Лист | N докум. | Подп. | Дата | |
| Разраб. | | Улицкая | | | |
| Провер. | | Огиенко | | | |
| Рук. гр. | | Огиенко | | | |
| Н. контр. | | Гройхман | | | |
| Гл. констр. | | Гройхман | | | |

ВЛК-06-00-03

Плита

| Лит. | Масса | Масшт. |
|---|---|---|
| И | 30 | 1:2 |

Лист | Листов 1

Лист Ст.3 ГОСТ 14637-79 / 12 ГОСТ 19903-74*

Минпромстрой СССР ПРОЕКТНЫЙ ИНСТИТУТ №3 г. Одесса

Инв.№ подл. | Подп. и дата | Взам. инв.№ | Инв.№ дубл. | Подп. и дата

ВЛК-06-00-04

Rz 80

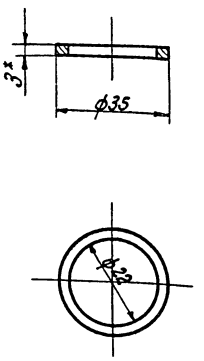


*Размер для справки.

| | | | | | |
|---|---|---|---|---|---|
| Изм. | Лист | N докум. | Подп. | Дата | |
| Разраб. | | Улицкая | | | |
| Провер. | | Огиенко | | | |
| Рук. гр. | | Огиенко | | | |
| Н. контр. | | Гройхман | | | |
| Гл. констр. | | Гройхман | | | |

ВЛК-06-00-04

Шайба

| Лит. | Масса | Масшт. |
|---|---|---|
| И | 0,017 | 1:1 |

Лист | Листов 1

Ст.3 ГОСТ 380-71

Минпромстрой СССР ПРОЕКТНЫЙ ИНСТИТУТ №3 г. Одесса

Инв.№ подл. | Подп. и дата | Взам. инв.№ | Инв.№ дубл. | Подп. и дата

ВЛК-06-00-05

Rz 80

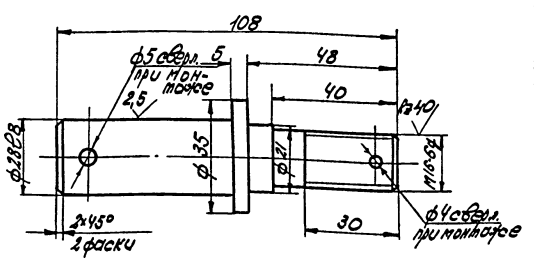


| | | | | | |
|---|---|---|---|---|---|
| Изм. | Лист | N докум. | Подп. | Дата | |
| Разраб. | | Улицкая | | | |
| Провер. | | Огиенко | | | |
| Рук. гр. | | Огиенко | | | |
| Н. контр. | | Гройхман | | | |
| Гл. констр. | | Гройхман | | | |

ВЛК-06-00-05

Ось

| Лит. | Масса | Масшт. |
|---|---|---|
| И | 0,11 | 1:1 |

Лист | Листов 1

Сталь 45 ГОСТ 1050-74*

Минпромстрой СССР ПРОЕКТНЫЙ ИНСТИТУТ №3 г. Одесса

9746/6

Инв.№ подл. | Подп. и дата | Взам. инв.№ | Инв.№ дубл. | Подп. и дата

ВЛК-06-00-06

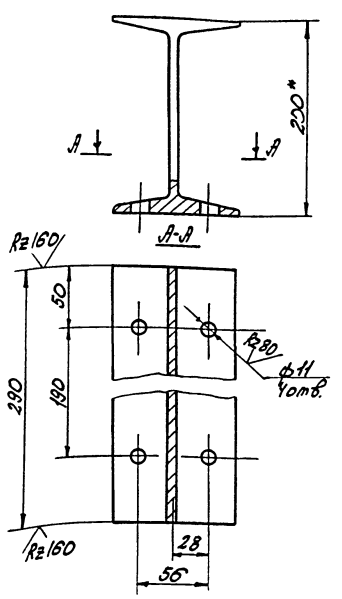


*Размер для справок

56

| | | | | | |
|---|---|---|---|---|---|
| Изм. | Лист | N докум. | Подп. | Дата | |
| Разраб. | | Улицкая | | | |
| Провер. | | Огиенко | | | |
| Рук. гр. | | Огиенко | | | |
| Н. контр. | | Гройхман | | | |
| Гл. констр. | | Гройхман | | | |

ВЛК-06-00-06

Двутавр

| Лит. | Масса | Масшт. |
|---|---|---|
| И | 6,1 | 1:2,5 |

Лист | Листов 1

Двутавр 20 ГОСТ 26020-83 / Ст.3 ГОСТ 535-79

Минпромстрой СССР ПРОЕКТНЫЙ ИНСТИТУТ №3 г. Одесса

Инв.№ подл. | Подп. и дата | Взам. инв.№ | Инв.№ дубл. | Подп. и дата

ВЯК-07-00-01

Rz80 (√)

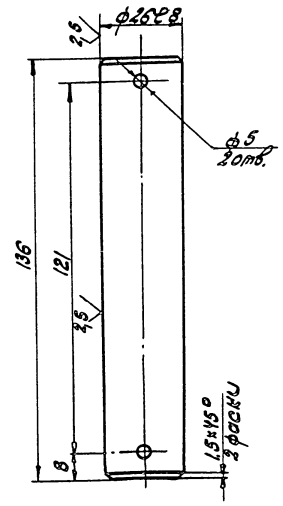


| | | | | | | | |
|---|---|---|---|---|---|---|---|
| Изм. | Лист | N докум. | Подп. | Дата | ВЯК-07-00-01 | | |
| Разраб. | | Печененко | | | Валик | Лит. И | Масса 0,65 | Масшт. 1:1 |
| Провер. | | Огиенко | | | | Лист | Листов 1 |
| Рук. гр. | | Лейбович | | | Круг 27 ГОСТ 2590-71* Ст.3 ГОСТ 535-79 | Минпромстрой СССР ПРОЕКТНЫЙ ИНСТИТУТ N3 г. Одесса | |
| Н. контр. | | Гойхман | | | | | |
| Гл. констр. | | Гойхман | | | | | |

Инв. N подл. | Подп. и дата | Взам. инв. N | Инв. N дубл. | Подп. и дата

ВЯК-07-00-02

Rz80 (√)

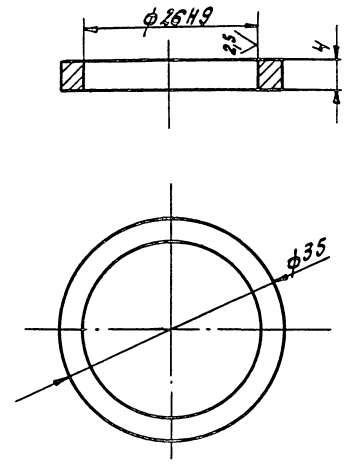


| | | | | | | | |
|---|---|---|---|---|---|---|---|
| Изм. | Лист | N докум. | Подп. | Дата | ВЯК-07-00-02 | | |
| Разраб. | | Печененко | | | Кольцо | Лит. И | Масса 0,02 | Масшт. 2:1 |
| Провер. | | Огиенко | | | | Лист | Листов 1 |
| Рук. гр. | | Лейбович | | | Ст.3 ГОСТ 380-71* | Минпромстрой СССР ПРОЕКТНЫЙ ИНСТИТУТ N3 г. Одесса | |
| Н. контр. | | Гойхман | | | | | |
| Гл. констр. | | Гойхман | | | | | |

Инв. N подл. | Подп. и дата | Взам. инв. N | Инв. N дубл. | Подп. и дата

ВЯК-07-00-00

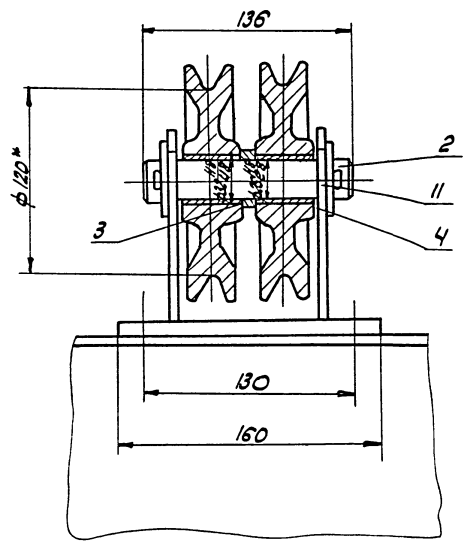


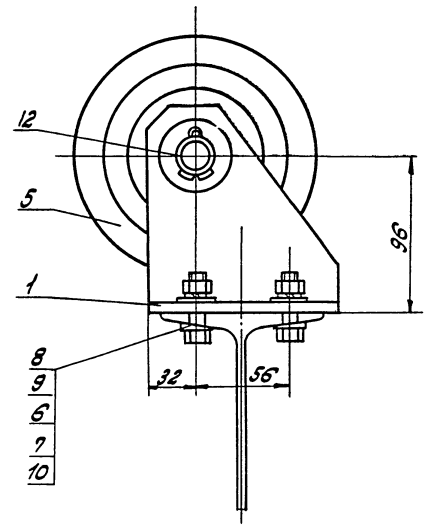


*Размер для справок

57

| | | | | | | | |
|---|---|---|---|---|---|---|---|
| Изм. | Лист | N докум. | Подп. | Дата | ВЯК-07-00-00СБ | | |
| Разраб. | | Печененко | | | Блок сдвоенный. Сборочный чертеж | Лит. И | Масса 6,8 | Масшт. 1:2 |
| Провер. | | Огиенко | | | | Лист | Листов 1 |
| Рук. гр. | | Лейбович | | | | Минпромстрой СССР ПРОЕКТНЫЙ ИНСТИТУТ N3 г. Одесса | |
| Н. контр. | | Гойхман | | | | | |
| Гл. констр. | | Гойхман | | | | | |

Инв. N подл. | Подп. и дата | Взам. инв. N | Инв. N дубл. | Подп. и дата

9746/6

| Формат | Зона | Поз. | Обозначение | Наименование | К-во | Примечание |
|---|---|---|---|---|---|---|
| | | | | Документация | | |
| А3 | | | ВЛК-07-00-00СБ | Сборочный чертеж | | |
| | | | | Сборочные единицы | | |
| А4 | | 1 | ВЛК-07-01-00 | Кронштейн | 1 | |
| | | | | Детали | | |
| А4 | | 2 | ВЛК-07-00-01 | Валик | 1 | |
| А4 | | 3 | ВЛК-07-00-02 | Кольцо | 1 | |
| А4 | | 4 | ВЛК-06-00-02 | Втулка | 2 | |
| А4 | | 5 | ВЛК-06-00-01 | Блок | 2 | |
| | | | | Стандартные изделия | | |
| | | 6 | | Болт М10х40 ГОСТ 7798-70* | 4 | 0,03кг |
| | | 7 | | Гайка М10 ГОСТ 5915-70* | 4 | 0,01кг |
| | | 8 | | Шайба 10.65Г ГОСТ 6402-70* | 4 | 0,01кг |
| | | 9 | | Шайба 10 ГОСТ 10906-78 | 4 | 0,01кг |
| | | 10 | | Шайба 10 ГОСТ 11371-78 | 4 | 0,014кг |
| | | 11 | | Шайба 27 ГОСТ 11371-78 | 2 | 0,57кг |
| | | 12 | | Шплинт 5х45 ГОСТ 397-79 | 2 | 0,003кг |

Инв.№ подл. | Подп. и дата | Взам. инв.№ | Инв.№ дубл. | Подп. и дата

| Изм. | Лист | № докум. | Подп. | Дата |
|---|---|---|---|---|
| Разраб. | | Улицкая | | |
| Провер. | | Огиенко | | |
| Нач. гр. | | Огиенко | | |
| Н. контр. | | Войхман | | |
| Гл. конст. | | Войхман | | |

ВЛК-07-00-00

Блок сдвоенный

| Лит. | Лист | Листов |
|---|---|---|
| И | | 1 |

Минпромстрой СССР ПРОЕКТНЫЙ ИНСТИТУТ №3 г. Одесса

| Формат | Зона | Поз. | Обозначение | Наименование | К-во | Примечание |
|---|---|---|---|---|---|---|
| | | | | Документация | | |
| А3 | | | ВЛК-08-01-00СБ | Сборочный чертеж | | |
| | | | | Детали | | |
| А4 | | 1 | ВЛК-08-01-01 | Плита | 1 | |
| А4 | | 2 | ВЛК-08-01-02 | Щека | 1 | |
| А4 | | 3 | ВЛК-08-01-03 | Косынка | 2 | |

Инв.№ подл. | Подп. и дата | Взам. инв.№ | Инв.№ дубл. | Подп. и дата

| Изм. | Лист | № докум. | Подп. | Дата |
|---|---|---|---|---|
| Разраб. | | Улицкая | | |
| Провер. | | Огиенко | | |
| Рук. гр. | | Огиенко | | |
| Н. контр. | | Войхман | | |
| Гл. констр. | | Войхман | | |

ВЛК-08-01-00

Кронштейн

| Лит. | Лист | Листов |
|---|---|---|
| И | | 1 |

Минпромстрой СССР ПРОЕКТНЫЙ ИНСТИТУТ №3 г. Одесса

ВЛК-07-01-01

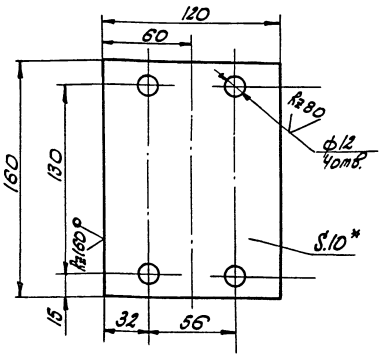


*Размер для справок

| Изм. | Лист | № докум. | Подп. | Дата |
|---|---|---|---|---|
| Разраб. | | Улицкая | | |
| Провер. | | Огиенко | | |
| Нач. гр. | | Огиенко | | |
| Н. контр. | | Войхман | | |
| Гл. констр. | | Войхман | | |

ВЛК-07-01-01

Плита

| Лит. | Масса | Масштаб |
|---|---|---|
| И | 0,66 | 1:2 |

| Лист | Листов 1 |
|---|---|

Лист 10 ГОСТ 19903-74* Ст.3 ГОСТ 14637-79

Минпромстрой СССР ПРОЕКТНЫЙ ИНСТИТУТ №3 г. Одесса

| Формат | Зона | Поз. | Обозначение | Наименование | К-во | Примечание |
|---|---|---|---|---|---|---|
| | | | | Документация | | |
| А3 | | | ВЛК-09-00-00СБ | Сборочный чертеж | | |
| | | | | Сборочные единицы | | |
| А4 | | 1 | ВЛК-09-01-00 | Кронштейн | 1 | |
| | | | | Детали | | |
| А4 | | 2 | ВЛК-09-00-01 | Валик | 1 | |
| А4 | | 3 | ВЛК-06-00-01 | Блок | 1 | |
| А4 | | 4 | ВЛК-06-00-02 | Втулка | 1 | |
| | | | | Стандартные изделия | | |
| | | 5 | | Шплинт 5х45 ГОСТ 397-79 | 2 | 0,003кг |
| | | 6 | | Шайба 27 ГОСТ 11371-78 | 2 | 0,059кг |

Инв.№ подл. | Подп. и дата | Взам. инв.№ | Инв.№ дубл. | Подп. и дата

| Изм. | Лист | № докум. | Подп. | Дата |
|---|---|---|---|---|
| Разраб. | | Улицкая | | |
| Провер. | | Огиенко | | |
| Рук. гр. | | Огиенко | | |
| Н. контр. | | Войхман | | |
| Гл. констр. | | Войхман | | |

ВЛК-09-00-00

Блок

| Лит. | Лист | Листов |
|---|---|---|
| И | | 1 |

Минпромстрой СССР ПРОЕКТНЫЙ ИНСТИТУТ №3 г. Одесса

ВЯК-09-01-00СБ

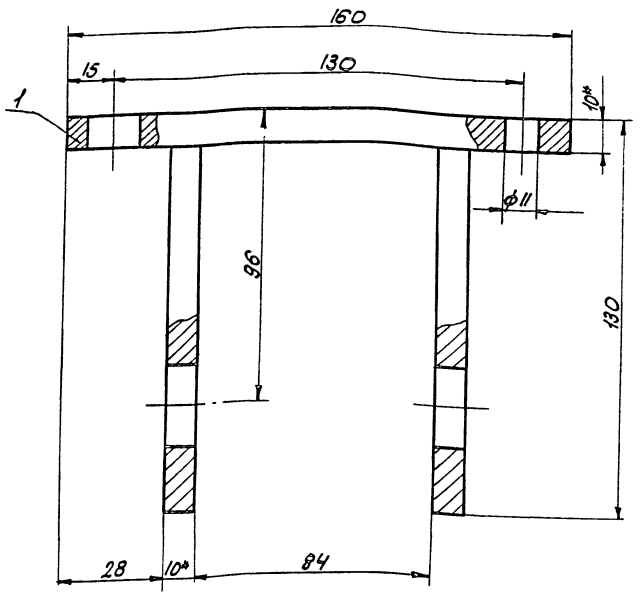


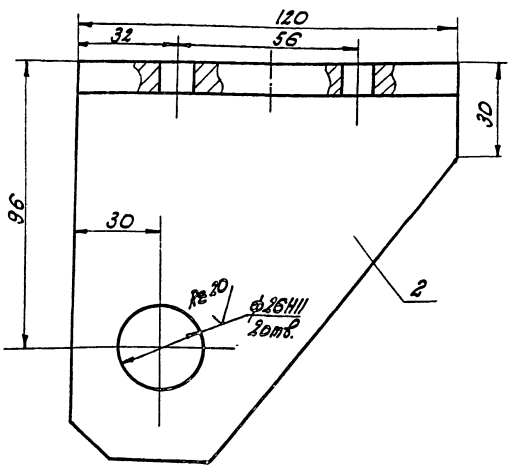


1.* Размер для справок.
2. Сварные швы по ГОСТ 5264-80-Т1-Δ6

| Изм. | Лист | № докум. | Подп. | Дата | ВЯК-09-01-00СБ | | | |
|---|---|---|---|---|---|---|---|---|
| Разраб. | | Улицкая | | | Кронштейн | Лит. | Масса | Масшт. |
| Пров. | | Оценко | | | Сборочный чертеж | И | 3 | 1:1 |
| Рук. гр. | | Оценко | | | | Лист | Листов 1 | |
| Н. контр. | | Ердхман | | | | Минмонтажспецстрой СССР ПРОЕКТНЫЙ ИНСТИТУТ №3 г. Одесса | | |
| Гл. констр. | | Ердхман | | | | | | |

Инв. № подл. | Подп. и дата | Взам. инв. № | Инв. № дубл. | Подп. и дата

ВЯК-09-01-02

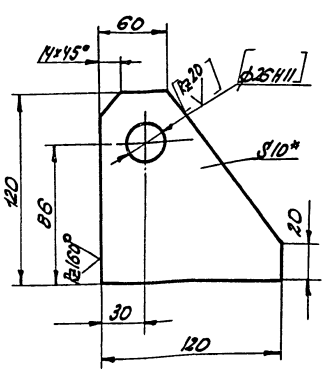


1. Размеры и шероховатость в [ ] обеспечить после сварки.
2.* Размер для справок.

| Изм. | Лист | № докум. | Подп. | Дата | ВЯК-09-01-02 | | | |
|---|---|---|---|---|---|---|---|---|
| Разраб. | | Улицкая | | | Щека | Лит. | Масса | Масшт. |
| Пров. | | Оценко | | | | И | 0,25 | 1:2 |
| Рук. гр. | | Оценко | | | | Лист | Листов 1 | |
| Н. контр. | | Ердхман | | | 10 ГОСТ 19903-74* Лист Ст.3 ГОСТ 14637-79 | Минмонтажспецстрой СССР ПРОЕКТНЫЙ ИНСТИТУТ №3 г. Одесса | | |
| Гл. констр. | | Ердхман | | | | | | |

Инв. № подл. | Подп. и дата | Взам. инв. № | Инв. № дубл. | Подп. и дата | 9766/6

| Формат | Зона | Поз. | Обозначение | Наименование | Кол. | Примечание |
|---|---|---|---|---|---|---|
| | | | | Документация | | |
| А3 | | | ВЯК-09-01-00СБ | Сборочный чертеж | | |
| | | | | Детали | | |
| А4 | | 1 | ВЯК-09-01-01 | Плита | 1 | |
| А4 | | 2 | ВЯК-09-01-02 | Щека | 2 | |

65

| Изм. | Лист | № докум. | Подп. | Дата | ВЯК-09-01-00 | | | |
|---|---|---|---|---|---|---|---|---|
| Разраб. | | Улицкая | | | Кронштейн | Лит. | Лист | Листов |
| Пров. | | Оценко | | | | И | 1 | |
| Рук. гр. | | Оценко | | | | Минмонтажспецстрой СССР ПРОЕКТНЫЙ ИНСТИТУТ №3 г. Одесса | | |
| Н. контр. | | Ердхман | | | | | | |
| Гл. констр. | | Ердхман | | | | | | |

Инв. № подл. | Подп. и дата | Взам. инв. № | Инв. № дубл. | Подп. и дата

ВЯК-08-01-00

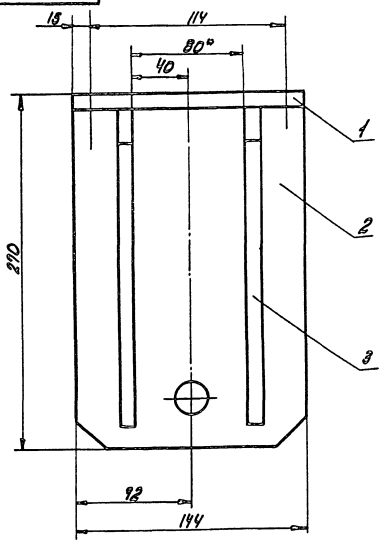


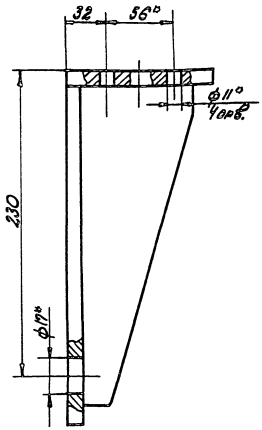


1. Сварные швы по ГОСТ 5264-80-71-Δ5
2. Размер для справок.

| Изм. | Лист | N докум. | Подп. | Дата | ВЯК-08-01-00СБ | Лит. | Масса | Масшт. |
|---|---|---|---|---|---|---|---|---|
| Разраб. | | Лечененко | | | Кронштейн | И | 5 | 1:2 |
| Провер. | | Огиенко | | | Сборочный чертеж | Лист | Листов 1 | |
| Рук. гр. | | Лейбович | | | | Минпромстрой СССР | | |
| Н. контр. | | Ройхман | | | | ПРОЕКТНЫЙ ИНСТИТУТ N3 | | |
| Гл. констр. | | Ройхман | | | | г. Одесса | | |

Инв. N подл. | Подп. и дата | Взам. инв. N | Инв. N дубл. | Подп. и дата

ВЯК-08-01-01

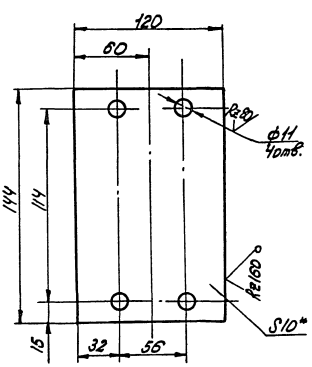


*Размер для справок

| Изм. | Лист | N докум. | Подп. | Дата | ВЯК-08-01-01 | Лит. | Масса | Масшт. |
|---|---|---|---|---|---|---|---|---|
| Разраб. | | Улицкая | | | Плита | И | 1,2 | 1:2 |
| Провер. | | Огиенко | | | | Лист | Листов 1 | |
| Рук. гр. | | Огиенко | | | | | | |
| Н. контр. | | Ройхман | | | Лист 10 ГОСТ 19903-74* Ст.3 ГОСТ 14637-79 | Минпромстрой СССР ПРОЕКТНЫЙ ИНСТИТУТ N3 г. Одесса | | |
| Гл. констр. | | Ройхман | | | | | | |

Инв. N подл. | Подп. и дата | Взам. инв. N | Инв. N дубл. | Подп. и дата

| Формат | Зона | Поз. | Обозначение | Наименование | К-во | Примечание |
|---|---|---|---|---|---|---|
| | | | | Документация | | |
| А3 | | | ВЯК-08-00-00СБ | Сборочный чертеж | | |
| | | | | Сборочные единицы | | |
| А3 | | 1 | ВЯК-08-01-00 | Кронштейн | 1 | |
| А3 | | 2 | ВЯК-06-01-00 | Скоба | 1 | |
| | | | | Детали | | |
| А4 | | 3 | ВЯК-06-00-01 | Блок | 1 | |
| А4 | | 4 | ВЯК-06-00-02 | Втулка | 1 | |
| А4 | | 5 | ВЯК-06-00-05 | Ось | 1 | |
| А4 | | 6 | ВЯК-06-00-04 | Шайба | 2 | |
| | | | | Стандартные изделия | | |
| | | 7 | | Болт М10×40 ГОСТ 7798-70* | 4 | 0,03кг |
| | | 8 | | Гайка М10 ГОСТ 5915-70* | 4 | 0,01кг |
| | | 9 | | Гайка М16 ГОСТ 5915-70* | 1 | 0,026кг |
| | | 10 | | Шайба 10 65Г ГОСТ 6402-70* | 4 | 0,01кг |
| | | 11 | | Шайба 10 ГОСТ 10906-78 | 4 | 0,01кг |
| | | 12 | | Шайба 16 ГОСТ 11371-78 | 1 | 0,014кг |
| | | 13 | | Шайба 27 ГОСТ 11371-78 | 1 | 0,057кг |
| | | 14 | | Шплинт 4×40 ГОСТ 397-79 | 1 | 0,002кг |
| | | 15 | | Шплинт 5×45 ГОСТ 397-79 | 1 | 0,003 |

60

| Изм. | Лист | N докум. | Подпись | Дата | ВЯК-08-00-00 | Лит. | Лист | Листов |
|---|---|---|---|---|---|---|---|---|
| Разраб. | | Улицкая | | | Блок | И | | 1 |
| Провер. | | Огиенко | | | | Минпромстрой СССР | | |
| Рук. гр. | | Огиенко | | | | ПРОЕКТНЫЙ ИНСТИТУТ N3 | | |
| Н. контр. | | Ройхман | | | | г. Одесса | | |
| Гл. констр. | | Ройхман | | | | | | |

Инв. N подл. | Подп. и дата | Взам. инв. N | Инв. N дубл. | Подп. и дата

ВЯК-08-00-00СБ

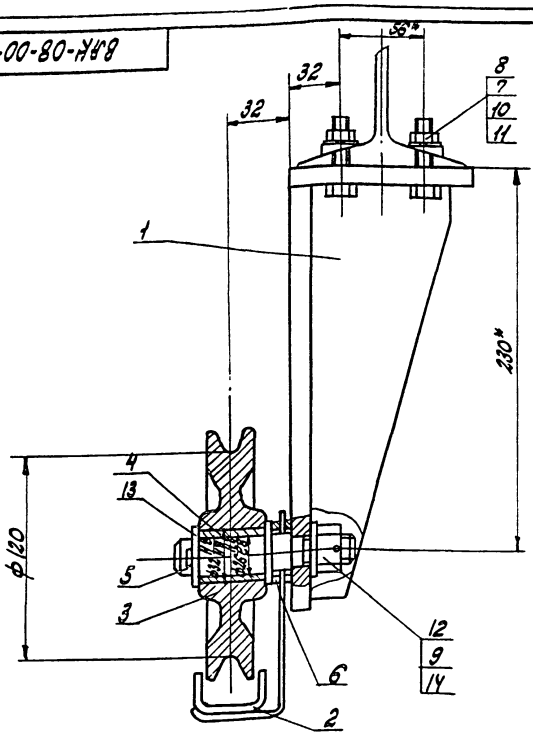


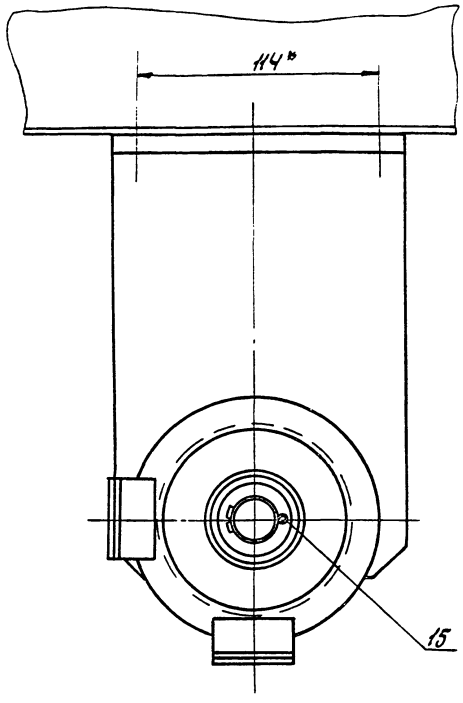


*Размеры для справок

| Изм. | Лист | N докум. | Подп. | Дата |
|---|---|---|---|---|
| Разраб. | | Печененко | | |
| Провер. | | Огиенко | | |
| Рук. гр. | | Лейбович | | |
| Н. контр. | | Гойхман | | |
| Гл. констр. | | Гойхман | | |

ВЯК-08-00-00СБ

Блок

Сборочный чертеж

| Лит. | Масса | Масшт. |
|---|---|---|
| И | 11,4 | 1:2 |

Лист | Листов 1

Минпромстрой СССР
ПРОЕКТНЫЙ ИНСТИТУТ N3
г. Одесса

Инв. N подл. | Подп. и дата | Взам. инв. N | Инв. N дубл. | Подп. и дата

ВЯК-08-01-03

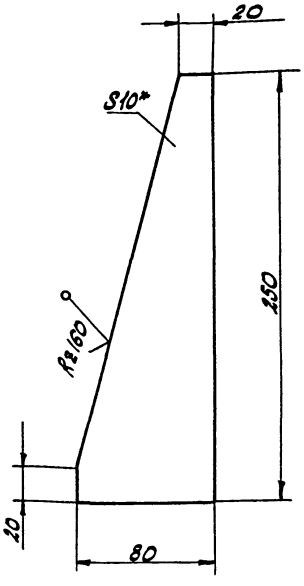


Размер для справок

| Изм. | Лист | N докум. | Подп. | Дата |
|---|---|---|---|---|
| Разраб. | | Печененко | | |
| Провер. | | Огиенко | | |
| Рук. гр. | | Лейбович | | |
| Н. контр. | | Гойхман | | |
| Гл. констр. | | Гойхман | | |

ВЯК-08-01-03

Косынка

| Лит. | Масса | Масшт. |
|---|---|---|
| И | 0,98 | 1:2 |

Лист | Листов 1

Лист 10 ГОСТ 19903-74* ст.3 ГОСТ 14637-79

Минпромстрой СССР
ПРОЕКТНЫЙ ИНСТИТУТ N3
г. Одесса

Инв. N подл. | Подп. и дата | Взам. инв. N | Инв. N дубл. | Подп. и дата

ВЯК-08-01-02

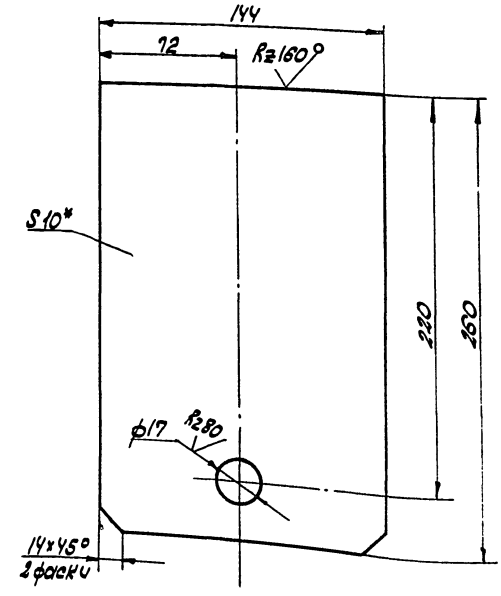


Размер для справок

| Изм. | Лист | N докум. | Подп. | Дата |
|---|---|---|---|---|
| Разраб. | | Печененко | | |
| Провер. | | Огиенко | | |
| Рук. гр. | | Лейбович | | |
| Н. контр. | | Гойхман | | |
| Гл. констр. | | Гойхман | | |

ВЯК-08-01-02

Щека

| Лит. | Масса | Масшт. |
|---|---|---|
| И | 2,9 | 1:2 |

Лист | Листов 1

Лист 10 ГОСТ 19903-74* ст.3 ГОСТ 14637-79

Минпромстрой СССР
ПРОЕКТНЫЙ ИНСТИТУТ N3

Инв. N подл. | Подп. и дата | Взам. инв. N | Инв. N дубл. | Подп. и дата

9746/6

61

ВЛК-09-00-01

Rz 80

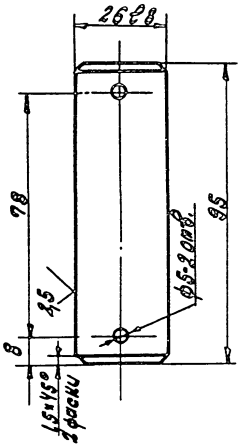


| | | | | | | | |
|---|---|---|---|---|---|---|---|
| | | | | | ВЛК-09-00-01 | | |
| Изм. | Лист | № докум. | Подп. | Дата | Валик | Лит. | Масса / Масштаб |
| Разраб. | | Печенченко | | | | И | 0,37 / 1:1 |
| Провер. | | Огиенко | | | | Лист | Листов 1 |
| Рук. гр. | | Гейбович | | | | | |
| Н. контр. | | Гойхман | | | Ст.3 ГОСТ 380-71* | Минмонтажспецстрой СССР ПРОЕКТНЫЙ ИНСТИТУТ №3 г. Одесса | |
| Гл. констр. | | Гойхман | | | | | |

ВЛК-09-01-02

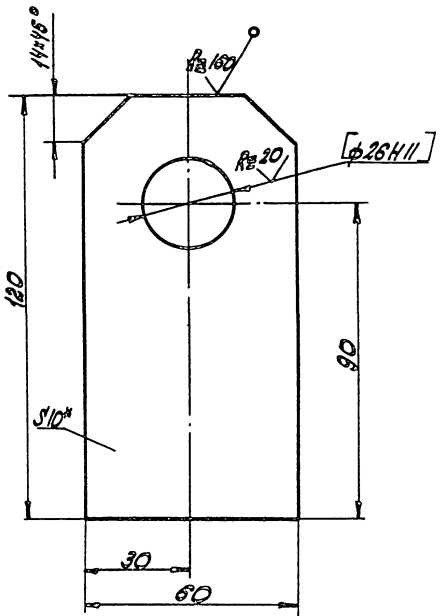


1. Размеры и шероховатость в [ ] - после сварки
2.* Размер для справок

| | | | | | | | |
|---|---|---|---|---|---|---|---|
| | | | | | ВЛК-09-01-02 | | |
| Изм. | Лист | № докум. | Подп. | Дата | Щека | Лит. | Масса / Масштаб |
| Разраб. | | Печенченко | | | | И | 0,56 / 1:1 |
| Провер. | | Огиенко | | | | Лист | Листов 1 |
| Рук. гр. | | Гейбович | | | | | |
| Н. контр. | | Гойхман | | | Лист 10 ГОСТ 19903-74* / Ст.3 ГОСТ 14637-79 | Минмонтажспецстрой СССР ПРОЕКТНЫЙ ИНСТИТУТ №3 г. Одесса | |
| Гл. констр. | | Гойхман | | | | | |

ВЛК-09-00-00

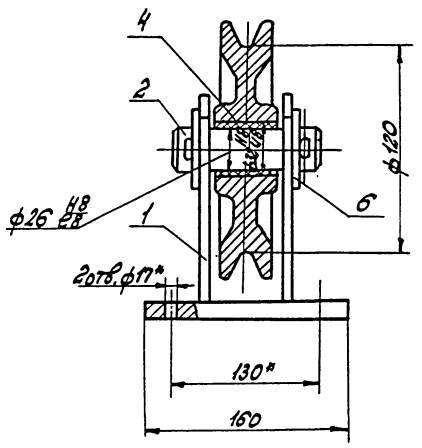


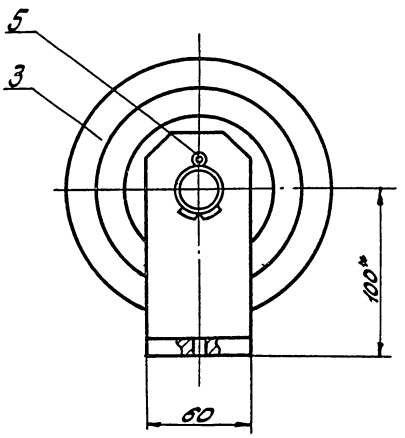


*Размеры для справок

62

| | | | | | | | |
|---|---|---|---|---|---|---|---|
| | | | | | ВЛК-09-00-00СБ | | |
| Изм. | Лист | № докум. | Подп. | Дата | Блок сборочный чертеж | Лит. | Масса / Масштаб |
| Разраб. | | Печенченко | | | | И | 2,1 / 1:2 |
| Провер. | | Лиман | | | | Лист | Листов 1 |
| Рук. гр. | | Гейбович | | | | | |
| Н. контр. | | Гойхман | | | | Минмонтажспецстрой СССР ПРОЕКТНЫЙ ИНСТИТУТ №3 г. Одесса | |
| Гл. констр. | | Гойхман | | | | | |

Инв. № подл. | Подп. и дата | Взам. инв. № | Инв. № дубл. | Подп. и дата

9746/6

Инв. № подл. | Подп. и дата | Взам. инв. № | Инв. № дубл. | Подп. и дата

ВЯК-10-00-00СБ

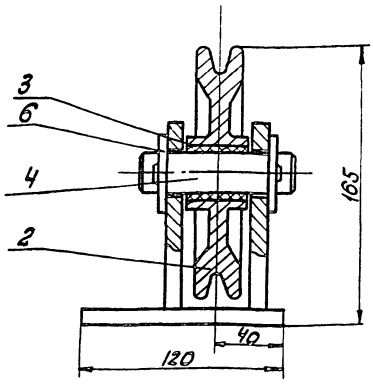


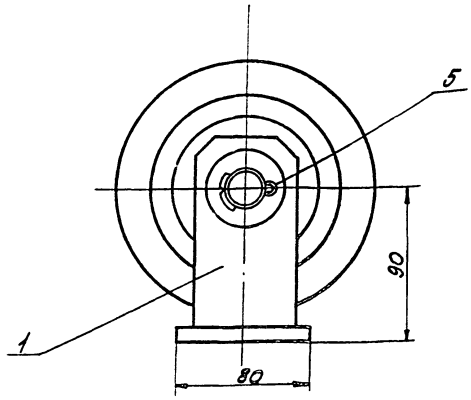


Размеры для справок.

| Изм. | Лист | N докум. | Подп. | Дата | ВЯК-10-00-00СБ | Лит. | Масса | Масшт. |
|---|---|---|---|---|---|---|---|---|
| Разраб. | | Улицкая | | | Блок | И | 3 | 1:2 |
| Провер. | | Огиенко | | | Сборочный чертеж | Лист | Листов 1 | |
| Рук. гр. | | Лейбович | | | | Минпромстрой СССР ПРОЕКТНЫЙ ИНСТИТУТ N3 г. Одесса | | |
| Н. контр. | | Ройхман | | | | | | |
| Гл. конст. | | Ройхман | | | | | | |

Инв. N подл. | Подп. и дата | Взам. инв. N | Инв. N дубл. | Подп. и дата

ВЯК-10-01-01

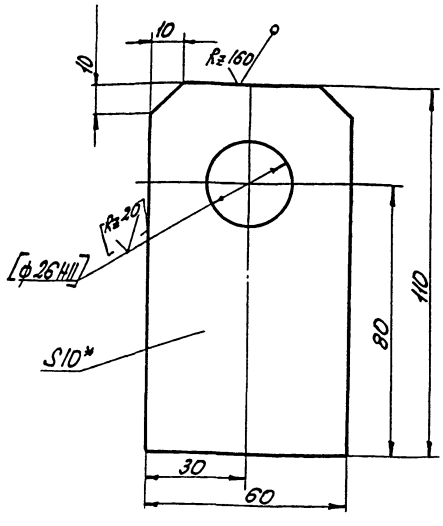


1.* Размер для справок.
2. Размеры и шероховатость в [ ] - после сварки.

| Изм. | Лист | N докум. | Подпись | Дата | ВЯК-10-01-01 | Лит. | Масса | Масшт. |
|---|---|---|---|---|---|---|---|---|
| Разраб. | | Улицкая | | | Щека | И | 0,5 | 1:1 |
| Провер. | | Огиенко | | | | Лист | Листов 1 | |
| Рук. гр. | | Лейбович | | | Лист 10 ГОСТ 19903-74* Ст.3 ГОСТ 14637-79 | Минпромстрой СССР ПРОЕКТНЫЙ ИНСТИТУТ N3 г. Одесса | | |
| Н. контр. | | Ройхман | | | | | | |
| Гл. конст. | | Ройхман | | | | | | |

Инв. N подл. | Подп. и дата | Взам. инв. N | Инв. N дубл. | Подп. и дата

9746/6

ВЯК-09-01-00

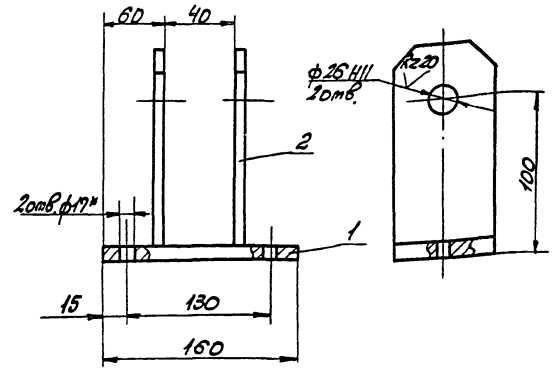


1.* Размеры для справок.
2. Сварные швы по ГОСТ 5264-80-71-Δ6

| Формат | Зона | Поз. | Обозначение | Наименование | К-во | Примечание |
|---|---|---|---|---|---|---|
| | | | | Детали | | |
| | | 1 | ВЯК-09-01-01 | Плита | 1 | |
| | | 2 | ВЯК-09-01-02 | Щека | 2 | |

63

| Изм. | Лист | N докум. | Подп. | Дата | ВЯК-09-01-00СБ | Лит. | Масса | Масшт. |
|---|---|---|---|---|---|---|---|---|
| Разраб. | | Печененко | | | Кронштейн. | И | 1,51 | 1:2 |
| Провер. | | Огиенко | | | Сборочный чертеж | Лист | Листов 1 | |
| Рук. гр. | | Лейбович | | | | Минпромстрой СССР ПРОЕКТНЫЙ ИНСТИТУТ N3 г. Одесса | | |
| Н. контр. | | Ройхман | | | | | | |
| Гл. конст. | | Ройхман | | | | | | |

Инв. N подл. | Подп. и дата | Взам. инв. N | Инв. N дубл. | Подп. и дата

ВЯК-10-01-00СБ

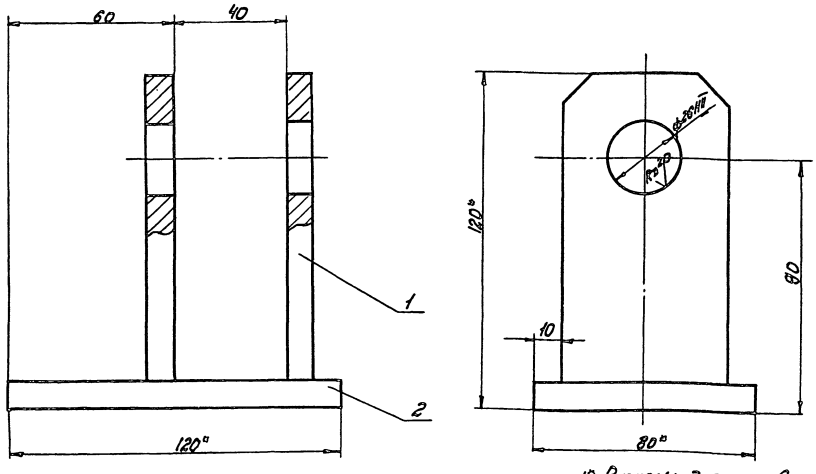


1.* Размеры для справок.
2. Сварные швы по ГОСТ 5264-80-Т1-Δ6

| Изм. | Лист | N докум. | Подп. | Дата |
|---|---|---|---|---|
| Разраб. | | Нано | | |
| Провер. | | Огиенко | | |
| Рук. гр. | | Лейбович | | |
| Н. контр. | | Гойхман | | |
| Гл. констр. | | Гойхман | | |

ВЯК-10-01-00СБ

Кронштейн. Сборочный чертеж

| Лит. | Масса | Масшт. |
|---|---|---|
| И | 1,7 | 1:2 |

Лист | Листов 1

Минпромстрой СССР ПРОЕКТНЫЙ ИНСТИТУТ N3 г. Одесса

Инв. N подл. | Подп. и дата | Взам. инв. N | Инв. N дубл. | Подп. и дата

| Формат | Зона | Поз. | Обозначение | Наименование | К-во | Примечание |
|---|---|---|---|---|---|---|
| | | | | Документация | | |
| А3 | | | ВЯК-10-00-00СБ | Сборочный чертеж | | |
| | | | | Сборочные единицы | | |
| А4 | | 1 | ВЯК-10-01-00 | Кронштейн | 1 | |
| | | | | Детали | | |
| А4 | | 2 | ВЯК-06-00-01 | Блок | 1 | |
| А4 | | 3 | ВЯК-06-00-02 | Втулка | 1 | |
| А4 | | 4 | ВЯК-09-00-01 | Валик | 1 | |
| | | | | Стандартные изделия | | |
| | | 5 | | Шплинт 5×45 ГОСТ 397-79 | 2 | 0,002кг |
| | | 6 | | Шайба 27 ГОСТ 11371-78 | 2 | 0,057кг |

9746/6

| Изм. | Лист | N докум. | Подп. | Дата |
|---|---|---|---|---|
| Разраб. | | Улицкая | | |
| Провер. | | Огиенко | | |
| Рук. гр. | | Огиенко | | |
| Н. контр. | | Гойхман | | |
| Гл. констр. | | Гойхман | | |

ВЯК-10-00-00

Блок

| Лит. | Лист | Листов |
|---|---|---|
| И | | 1 |

Минпромстрой СССР ПРОЕКТНЫЙ ИНСТИТУТ N3 г. Одесса

| Формат | Зона | Поз. | Обозначение | Наименование | К-во | Примечание |
|---|---|---|---|---|---|---|
| | | | | Документация | | |
| А2 | | | ВЯК-10-01-00СБ | Сборочный чертеж | | |
| | | | | Детали | | |
| А4 | | 1 | ВЯК-10-01-01 | Щека | 2 | |
| Б.Ч. | | 2 | ВЯК-10-01-02 | Плита Лист 10 ГОСТ 19903-74* Ст.3 ГОСТ 14637-79 80×120 | 1 | 0,7кг |

64

| Изм. | Лист | N докум. | Подп. | Дата |
|---|---|---|---|---|
| Разраб. | | Улицкая | | |
| Провер. | | Огиенко | | |
| Рук. гр. | | Огиенко | | |
| Н. контр. | | Гойхман | | |
| Гл. констр. | | Гойхман | | |

ВЯК-10-01-00

Кронштейн

| Лит. | Лист | Листов |
|---|---|---|
| И | | 1 |

Минпромстрой СССР ПРОЕКТНЫЙ ИНСТИТУТ N3 г. Одесса

Инв. N подл. | Подп. и дата | Взам. инв. N | Инв. N дубл. | Подп. и дата

| Формат | Зона | Поз. | Обозначение | Наименование | К-во | Примечание |
|---|---|---|---|---|---|---|
| | | | | Документация | | |
| А3 | | | ВЯК-11-00-00СБ | Сборочный чертеж | | |
| | | | | Детали | | |
| А4 | | 1 | ВЯК-11-00-01 | Ручка | 2 | |
| А4 | | 2 | ВЯК-11-00-02 | Уголок | 4 | |
| А4 | | 3 | ВЯК-11-00-03 | Уголок | 2 | |
| Б.Ч. | | 4 | ВЯК-11-00-04 | Уголок | | |
| | | | | Уголок 50×50×5 ГОСТ 8509-72* | | |
| | | | | Ст.3 ГОСТ 535-79 | | |
| | | | | L=500 | 2 | 1,9кГ |
| Б.Ч. | | 5 | ВЯК-11-00-05 | Сетка | | |
| | | | | Сетка Н-12-1,6 | | |
| | | | | 474×474 | 1 | 1,3кГ |
| Б.Ч. | | 6 | ВЯК-11-00-06 | Лист | | |
| | | | | Лист 4 ГОСТ 19903-74* | | |
| | | | | Ст.3 ГОСТ 11637-79 | | |
| | | | | 395×492 | 4 | 6,2кГ |

| Изм. | Лист | N докум. | Подп. | Дата |
|---|---|---|---|---|
| Разраб. | | Улицкая | | |
| Провер. | | Огиенко | | |
| Рук. гр. | | Огиенко | | |
| Н. контр. | | Гойхман | | |
| Гл. конст. | | Гойхман | | |

ВЯК-11-00-00

Грязесборник

| Лит. | Лист | Листов |
|---|---|---|
| И | | |

Минпромстрой СССР
ПРОЕКТНЫЙ ИНСТИТУТ №3
г. Одесса

Инв. N подл. | Подп. и дата | Взам. инв. N | Инв. N дубл. | Подп. и дата

ВЯК-11-00-01

Rz 60 (√)

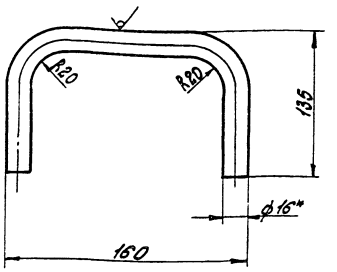


1.* Размер для справок.
2. Длина развертки L=345мм.

| Изм. | Лист | N докум. | Подп. | Дата |
|---|---|---|---|---|
| Разраб. | | Улицкая | | |
| Провер. | | Огиенко | | |
| Рук. гр. | | Огиенко | | |
| Н. контр. | | Гойхман | | |
| Гл. конст. | | Гойхман | | |

ВЯК-11-00-01

Ручка

Круг 16 ГОСТ 2590-71* / Ст.3 ГОСТ 535-79

| Лит. | Масса | Масшт. |
|---|---|---|
| И | 0,5 | 1:2 |

Лист | Листов 1

Минпромстрой СССР
ПРОЕКТНЫЙ ИНСТИТУТ №3
г. Одесса

Инв. N подл. | Подп. и дата | Взам. инв. N | Инв. N дубл. | Подп. и дата

ВЯК-11-00-00СБ

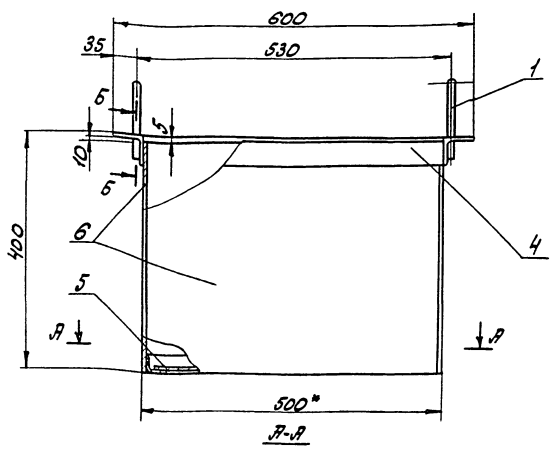


А-А

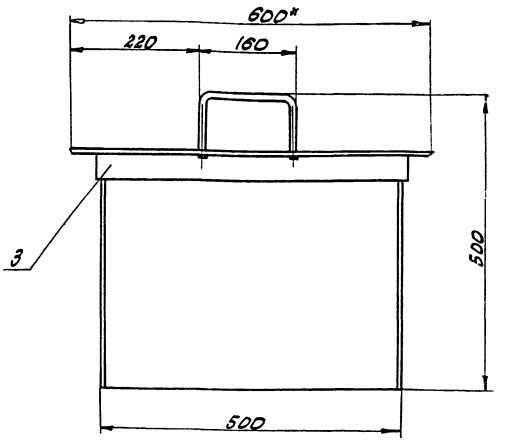


Б-Б
М1:2

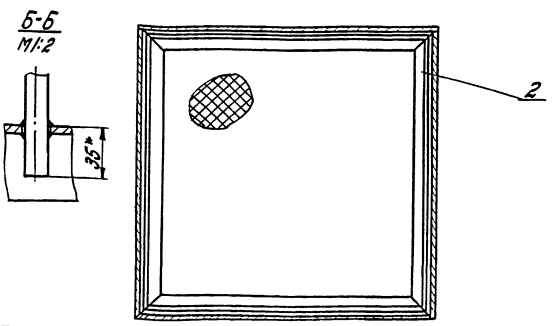


1.* Размеры для справок.
2. Сварные швы по ГОСТ 5264-80-У4

9746/6

65

| Изм. | Лист | N докум. | Подпись | Дата |
|---|---|---|---|---|
| Разраб. | | Улицкая | | |
| Провер. | | Огиенко | | |
| Рук. гр. | | Огиенко | | |
| Н. контр. | | Гойхман | | |
| Гл. конст. | | Гойхман | | |

ВЯК-11-00-00СБ

Грязесборник.
Сборочный чертеж

| Лит. | Масса | Масшт. |
|---|---|---|
| И | 39,5 | 1:5 |

Лист | Листов 1

Минпромстрой СССР
ПРОЕКТНЫЙ ИНСТИТУТ №3
г. Одесса

Инв. N подл. | Подп. и дата | Взам. инв. N | Инв. N дубл. | Подп. и дата

ВЛК-09-01-01

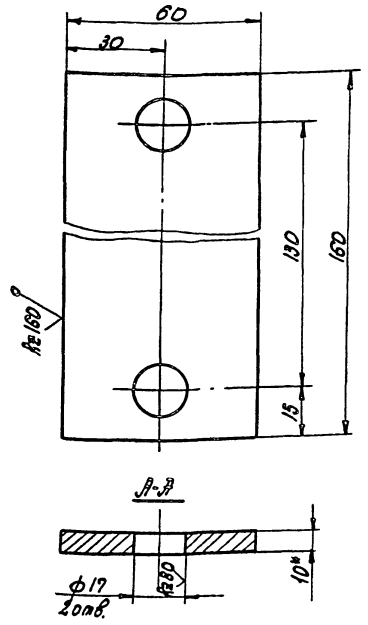


*Размер для справки.

| Изм. | Лист | N докум. | Подп. | Дата |
|---|---|---|---|---|
| Разраб. | | Улицкая | | |
| Провер. | | Огиенко | | |
| Рук. гр. | | Огиенко | | |
| Н. контр. | | Гройхман | | |
| Гл. констр. | | Гройхман | | |

ВЛК-09-01-01

Плита

| Лит. | Масса | Масштаб |
|---|---|---|
| И | 0,33 | 1:1 |

| Лист | Листов |
|---|---|
| | |

10 ГОСТ 19903-74*
Лист Ст3 ГОСТ 14637-79

Минприборстрой СССР
ПРОЕКТНЫЙ ИНСТИТУТ №3
г. Одесса

| Поз. | Зона | Поз. | Обозначение | Наименование | Кол. | Примечание |
|---|---|---|---|---|---|---|
| | | | | Документация | | |
| | | | ВЛК-12-00-00СБ | Сборочный чертеж | | |
| | | | | Сборочные единицы | | |
| | | 1 | ВЛК-12-01-00 | Хомут | 2 | |
| | | | | Стандартные изделия | | |
| | | 2 | | Болт М12×60 ГОСТ 7798-70* | 2 | 0,068кг |
| | | 3 | | Гайка М12 ГОСТ 5915-70* | 2 | 0,017 |
| | | 4 | | Шайба 12 ГОСТ 11371-78 | 2 | 0,002 |

| Изм. | Лист | N докум. | Подпись | Дата |
|---|---|---|---|---|
| Разраб. | | Улицкая | | |
| Провер. | | Огиенко | | |
| Рук. гр. | | Огиенко | | |
| Н. контр. | | Гройхман | | |
| Гл. констр. | | Гройхман | | |

ВЛК-12-00-00

Хомут

| Лит. | Лист | Листов |
|---|---|---|
| И | | 1 |

Минприборстрой СССР
ПРОЕКТНЫЙ ИНСТИТУТ №3
г. Одесса

ВЛК-11-00-02

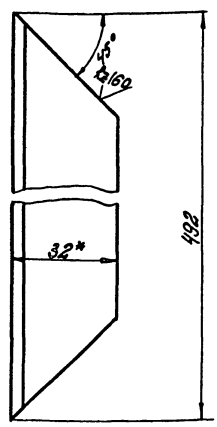


*Размер для справок

| Изм. | Лист | N докум. | Подп. | Дата |
|---|---|---|---|---|
| Разраб. | | Улицкая | | |
| Провер. | | Огиенко | | |
| Рук. гр. | | Огиенко | | |
| Н. контр. | | Гройхман | | |
| Гл. констр. | | Гройхман | | |

ВЛК-11-00-02

Уголок

| Лит. | Масса | Масштаб |
|---|---|---|
| И | 1,14 | 1:1 |

| Лист | Листов |
|---|---|
| | 1 |

Уголок 32×32×4 ГОСТ 8509-72*
Ст3 ГОСТ 535-79

Минприборстрой СССР
ПРОЕКТНЫЙ ИНСТИТУТ №3
г. Одесса

ВЛК-12-00-00СБ

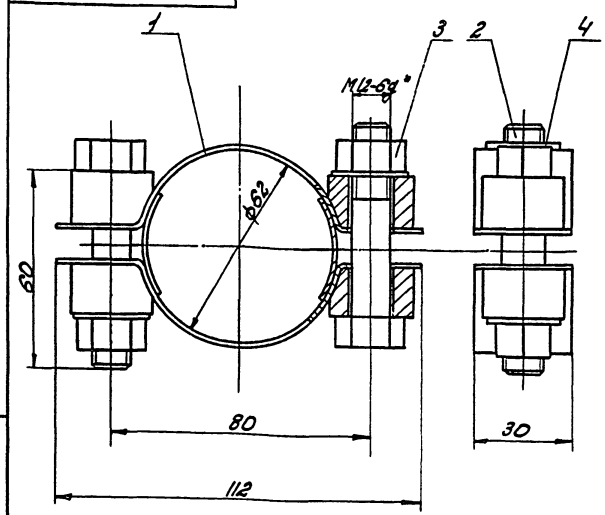


*Размер для справок

69

| Изм. | Лист | N докум. | Подпись | Дата |
|---|---|---|---|---|
| Разраб. | | Улицкая | | |
| Провер. | | Огиенко | | |
| Рук. гр. | | Огиенко | | |
| Н. контр. | | Гройхман | | |
| Гл. констр. | | Гройхман | | |

ВЛК-12-00-00СБ

Хомут.
Сборочный чертеж.

| Лит. | Масса | Масштаб |
|---|---|---|
| И | 0,5 | 1:1 |

| Лист | Листов |
|---|---|
| | 1 |

Минприборстрой СССР
ПРОЕКТНЫЙ ИНСТИТУТ №3
г. Одесса

0746/6

ВЭК-12-01-02

Rz80

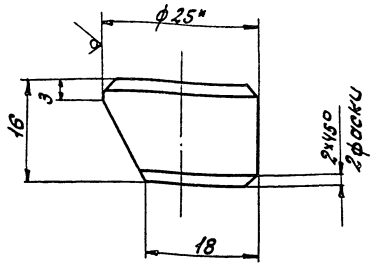


*Размер для справок

| Изм. | Лист | N докум. | Подпись | Дата |
|---|---|---|---|---|
| Разраб. | | Улицкая | | |
| Пробер. | | Огиенко | | |
| Рук. гр. | | Огиенко | | |
| Н. контр. | | Гройхман | | |
| Гл. констр. | | Гройхман | | |

ВЭК-12-01-02

Бобышка

| Лит. | Масса | Масшт. |
|---|---|---|
| И | 0,05 | 2:1 |
| Лист | Листов 1 | |

Круг 25 ГОСТ 2590-71* / Ст.3 ГОСТ 535-79

Минпромстрой СССР ПРОЕКТНЫЙ ИНСТИТУТ №3 г. Одесса

Инв. № подл. | Подп. и дата | Взам. инв. № | Инв. № дубл. | Подп. и дата

| Формат | Зона | Поз. | Обозначение | Наименование | Кол. | Примечание |
|---|---|---|---|---|---|---|
| | | | | Документация | | |
| А4 | | | ВЭК-12-01-00СБ | Сборочный чертеж | | |
| | | | | Детали | | |
| А4 | | 1 | ВЭК-12-01-01 | Скоба | 1 | |
| А4 | | 2 | ВЭК-12-01-02 | Бобышка | 2 | |
| А4 | | 3 | ВЭК-12-01-03 | Планка | 1 | |

| Изм. | Лист | N докум. | Подпись | Дата |
|---|---|---|---|---|
| Разраб. | | Улицкая | | |
| Пробер. | | Огиенко | | |
| Рук. гр. | | Огиенко | | |
| Н. контр. | | Гройхман | | |
| Гл. констр. | | Гройхман | | |

ВЭК-12-01-00

Хомут

| Лит. | Лист | Листов |
|---|---|---|
| И | | 1 |

Минпромстрой СССР ПРОЕКТНЫЙ ИНСТИТУТ №3 г. Одесса

Инв. № подл. | Подп. и дата | Взам. инв. № | Инв. № дубл. | Подп. и дата

ВЭК-12-01-00СБ

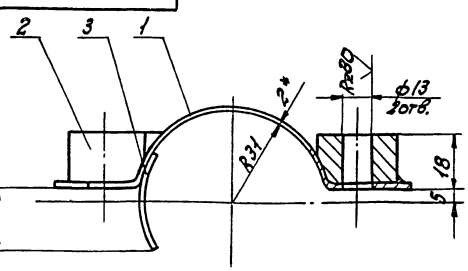


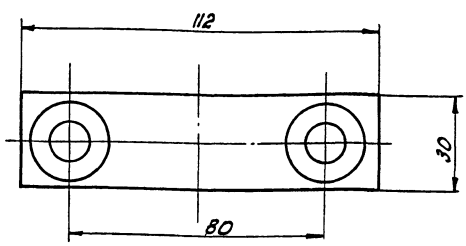


1. Сварные швы по ГОСТ 5264-80-Т1-А2
2.* Размер для справок

| Изм. | Лист | N докум. | Подп. | Дата |
|---|---|---|---|---|
| Разраб. | | Улицкая | | |
| Пробер. | | Огиенко | | |
| Рук. гр. | | Огиенко | | |
| Н. контр. | | Гройхман | | |
| Гл. констр. | | Гройхман | | |

ВЭК-12-01-00СБ

Хомут. Сборочный чертеж

| Лит. | Масса | Масшт. |
|---|---|---|
| И | 0,17 | 1:1 |
| Лист | Листов 1 | |

Минпромстрой СССР ПРОЕКТНЫЙ ИНСТИТУТ №3 г. Одесса

Инв. № подл. | Подп. и дата | Взам. инв. № | Инв. № дубл. | Подп. и дата

9746/6

ВЭК-12-01-10-10

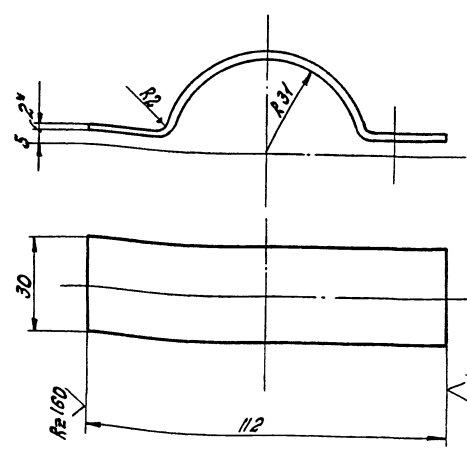


1. Длина развертки L = 145мм.
2.* Размер для справок.

| Изм. | Лист | N докум. | Подп. | Дата |
|---|---|---|---|---|
| Разраб. | | Улицкая | | |
| Пробер. | | Огиенко | | |
| Рук. Ар. | | Огиенко | | |
| Н. контр. | | Гройхман | | |
| Гл. констр. | | Гройхман | | |

ВЭК-12-01-01

Скоба

| Лит. | Масса | Масшт. |
|---|---|---|
| И | 0,06 | 1:1 |
| Лист | Листов 1 | |

Полоса 2х30 ГОСТ 103-76 / Ст.3 ГОСТ 535-79

Минпромстрой СССР ПРОЕКТНЫЙ ИНСТИТУТ №3 г. Одесса

Инв. № подл. | Подп. и дата | Взам. инв. № | Инв. № дубл. | Подп. и дата

ВАК-11-00-03

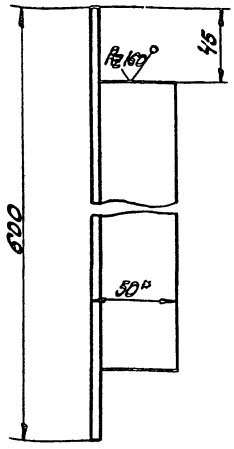


*Размер для справок

| Изм. | Лист | N докум. | Подп. | Дата |
|---|---|---|---|---|
| Разраб. | | Улицкая | | |
| Провер. | | Огиенко | | |
| Рук. гр. | | Огиенко | | |
| Н. контр. | | Гойхман | | |
| Гл. конст. | | Гойхман | | |

ВАК-11-00-03

Уголок

| Лит. | Масса | Масштаб |
|---|---|---|
| И | 1,9 | 1:2 |

Лист | Листов 1

Уголок 50×50×5 ГОСТ 8509-72* / Ст.3 ГОСТ 535-79

Минпромстрой СССР ПРОЕКТНЫЙ ИНСТИТУТ №3 г. Одесса

ВАК-12-01-03

Rz 160

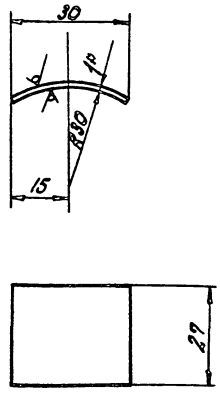


1. Длина развертки L ≈ 40 мм.
2. * Размер для справок

| Изм. | Лист | N докум. | Подп. | Дата |
|---|---|---|---|---|
| Разраб. | | Улицкая | | |
| Провер. | | Огиенко | | |
| Рук. гр. | | Огиенко | | |
| Н. контр. | | Гойхман | | |
| Гл. конст. | | Гойхман | | |

ВАК-12-01-03

Планка

| Лит. | Масса | Масштаб |
|---|---|---|
| И | 0,07 | 1:1 |

Лист | Листов 1

ГОСТ 19904-74* / Лист Ст.3 ГОСТ 16523-70

Минпромстрой СССР ПРОЕКТНЫЙ ИНСТИТУТ №3 г.

ВАК-03-03-01

Rz 80

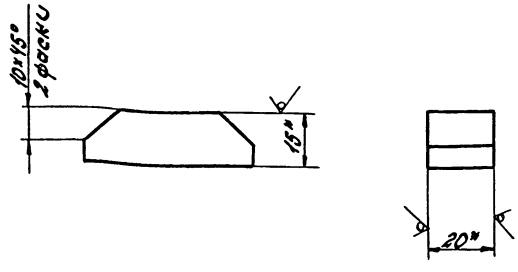


*Размер для справок

| Изм. | Лист | N докум. | Подп. | Дата |
|---|---|---|---|---|
| Разраб. | | Улицкая | | |
| Провер. | | Огиенко | | |
| Рук. гр. | | Огиенко | | |
| Н. контр. | | Гойхман | | |
| Гл. конст. | | Гойхман | | |

ВАК-03-03-01

Упор

| Лит. | Масса | Масштаб |
|---|---|---|
| И | 0,16 | 1:1 |

Лист | Листов 1

Полоса 15×20 ГОСТ 103-76 / Ст.3 ГОСТ 535-79

Минпромстрой СССР ПРОЕКТНЫЙ ИНСТИТУТ №3 г. Одесса

ВАК-00-00-01

Rz 40

Труба 2" К.в. В

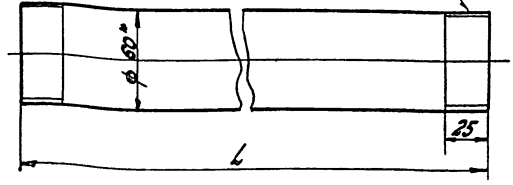


| Обозначение | L мм | Масса кг |
|---|---|---|
| ВАК-00-00-01 | 3196 | 15,5 |
| -01 | 3296 | 15,9 |
| -02 | 1526 | 7,7 |
| -03 | 2476 | 12,0 |
| -04 | 786 | 3,8 |
| -05 | 3676 | 17,3 |
| -06 | 526 | 2,9 |
| -07 | 826 | 4,1 |
| -08 | 1196 | 5,8 |
| -09 | 150 | 0,51 |
| -10 | 2196 | 10,7 |
| -11 | 96 | 0,4 |
| -12 | 1630 | 8,0 |
| -13 | 106 | 0,5 |

*Размер для справок

| Изм. | Лист | N докум. | Подп. | Дата |
|---|---|---|---|---|
| Разраб. | | Улицкая | | |
| Провер. | | Огиенко | | |
| Рук. гр. | | Огиенко | | |
| Н. контр. | | Гойхман | | |
| Гл. конст. | | Гойхман | | |

ВАК-00-00-01

Труба

| Лит. | Масса | Масштаб |
|---|---|---|
| И | см. табл. | 1:2 |

Лист | Листов 1

Труба 50×3,5 ГОСТ 3262-75* / Ст.3 ГОСТ 535-79

Минпромстрой СССР ПРОЕКТНЫЙ ИНСТИТУТ №3 г. Одесса

9716/6

Инв. № подл. | Подп. и дата | Взам. инв. № | Инв. № дубл. | Подп. и дата

68

ВЛК-00-00-04

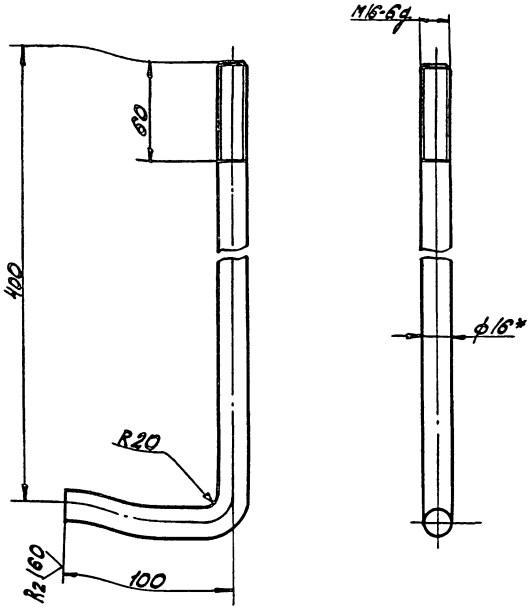


1* Размер для справок.
2. Длина развертки ≈ 190мм.

| | | | | | |
|---|---|---|---|---|---|
| Изм. | Лист | N докум. | Подп. | Дата | |
| Разраб. | | Улицкая | | | ВЛК-00-00-04 |
| Провер. | | Огиенко | | | Болт фундаментный |
| Рук. гр. | | Огиенко | | | |
| Н. контр. | | Гойхман | | | Круг 16 ГОСТ 2590-71* / Ст.3 ГОСТ 535-79 |
| Гл. констр. | | Гойхман | | | |

| Лит. | Масса | Масштаб |
|---|---|---|
| И | 0,1 | 1:2 |
| Лист | Листов 1 | |

Минпромстрой СССР, ПРОЕКТНЫЙ ИНСТИТУТ №3, г. Одесса

Инв. № подл. | Подп. и дата | Взам. инв. № | Инв. № дубл. | Подп. и дата

ВЛК-00-00-05

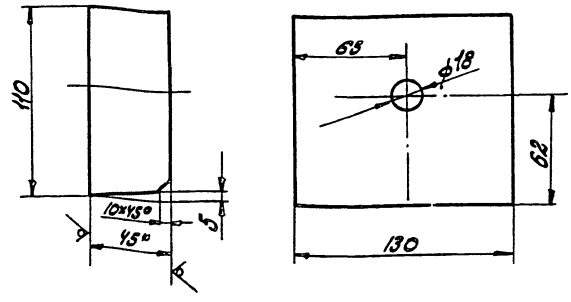


* Размер для справок

| | | | | | |
|---|---|---|---|---|---|
| Изм. | Лист | N докум. | Подп. | Дата | |
| Разраб. | | Улицкая | | | ВЛК-00-00-05 |
| Провер. | | Огиенко | | | Упор |
| Рук. гр. | | Огиенко | | | |
| Н. контр. | | Гойхман | | | Лист 45 ГОСТ 19903-74* / Ст.3 ГОСТ 14637-79 |
| Гл. констр. | | Гойхман | | | |

| Лит. | Масса | Масштаб |
|---|---|---|
| И | 5,0 | 1:2 |
| Лист | Листов | |

Минпромстрой СССР, ПРОЕКТНЫЙ ИНСТИТУТ №3, г. Одесса

ВЛК-00-00-03

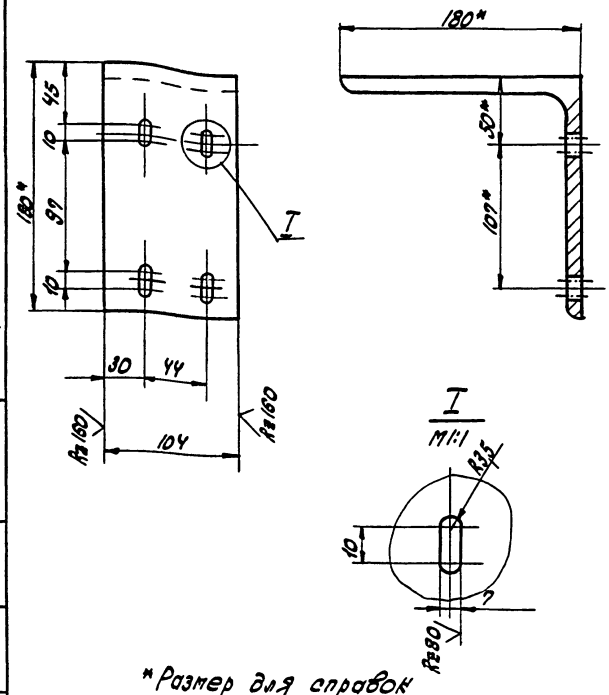


* Размер для справок

| | | | | | |
|---|---|---|---|---|---|
| Изм. | Лист | N докум. | Подп. | Дата | |
| Разраб. | | Улицкая | | | ВЛК-00-00-03 |
| Провер. | | Огиенко | | | Уголок |
| Рук. гр. | | Огиенко | | | |
| Н. контр. | | Гойхман | | | Уголок 180×180×8 ГОСТ 8509-72* / Ст.3 ГОСТ 535-79 |
| Гл. констр. | | Гойхман | | | |

| Лит. | Масса | Масштаб |
|---|---|---|
| И | 3,1 | 1:2 |
| Лист | Листов | |

Минпромстрой СССР, ПРОЕКТНЫЙ ИНСТИТУТ №3, г. Одесса

9746/6

ВЛК-00-00-02

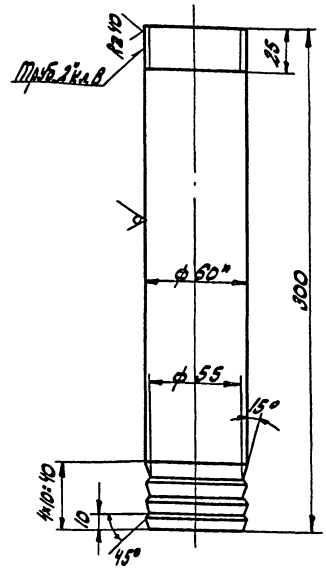


* Размер для справок

69

| | | | | | |
|---|---|---|---|---|---|
| Изм. | Лист | N докум. | Подп. | Дата | |
| Разраб. | | Улицкая | | | ВЛК-00-00-02 |
| Провер. | | Огиенко | | | Труба |
| Рук. гр. | | Огиенко | | | |
| Н. контр. | | Гойхман | | | Труба 50×3,5 ГОСТ 3262-75* |
| Гл. констр. | | Гойхман | | | |

| Лит. | Масса | Масштаб |
|---|---|---|
| И | 1,35 | 1:2 |
| Лист | Листов | |

Минпромстрой СССР, ПРОЕКТНЫЙ ИНСТИТУТ №3, г. Одесса

| N п/п | Обозначение | Наименование | N стр | Примечание |
|---|---|---|---|---|
| 24 | ВДА-01-02-03 | Дуга | 84 | |
| 25 | ВДА-01-02-04 | Дуга | 85 | |
| 26 | ВДА-01-02-05 | Стенка передняя | 85 | |
| 27 | ВДА-01-02-06 | Стенка задняя | 86 | |
| 28 | ВДА-01-03-00СБ | Звездочка в сборе | 85 | |
| 29 | ВДА-01-03-00 | Спецификация | 86 | |
| 30 | ВДА-01-03-01 | Вал | 86 | |
| 31 | ВДА-01-03-02 | Звездочка | 88 | |
| 32 | ВДА-01-03-03 | Крышка | 86 | |
| 33 | ВДА-01-03-04 | Кольцо уплотняющее | 87 | |
| 34 | ВДА-01-03-05 | Втулка | 87 | |
| 35 | ВДА-01-03-06 | Прокладка | 88 | |
| 36 | ВДА-01-03-07 | Шайба | 88 | |
| 37 | ВДА-01-00-01 | Звездочка | 87 | |
| 38 | ВДА-01-00-02 | Шкив ведущий | 89 | |
| 39 | ВДА-01-00-03 | Шкив ведомый | 89 | |
| 40 | ВДА-01-00-04 | Подшипник | 89 | |
| 41 | ВДА-01-00-05 | Болт натяжной | 91 | |
| 42 | ВДА-02-00-00СБ | Натяжная станция | 90,91 | |
| 43 | ВДА-02-00-00 | Спецификация | 92 | |
| 44 | ВДА-02-01-00СБ | Рама | 93 | |
| 45 | ВДА-02-01-00 | Спецификация | 93 | |
| 46 | ВДА-02-01-01 | Планка | 93 | |
| 47 | ВДА-02-01-02 | Планка | 94 | |
| 48 | ВДА-02-01-03 | Косынка | 94 | |
| 49 | ВДА-02-01-04 | Направляющая левая | 92 | |


Инв. N подл. | Подп. и дата | Взам. инв. N | Инв. N дубл. | Подп. и дата

Изм. | Лист | N докум. | Подп. | Дата

ВДА-00-00-00Д

Лист 2


| N п/п | Обозначение | Наименование | N стр | Примечания |
|---|---|---|---|---|
| 1 | ВДА-00-00-00Д | Содержание | 70,71 | |
| 2 | ВДА-00-00-00ВС | Ведомость спецификаций | 72 | |
| 3 | ВДА-00-00-00ВП | Ведомость покупных изделий | 72,73 | |
| 4 | ВДА-00-00-00Д1 | Строительное задание | 75,76 | |
| 5 | | | | |
| 6 | ВДА-00-00-00СБ | Цепь тяговая | 74 | |
| 7 | ВДА-00-00-00 | Спецификация | 78 | |
| 8 | ВДА-01-00-00СБ | Приводная станция | 77,78 | |
| 9 | ВДА-01-00-00 | Спецификация | 81 | |
| 10 | ВДА-01-01-00СБ | Рама привода | 79,80 | |
| 11 | ВДА-01-01-00 | Спецификация | 81 | |
| 12 | ВДА-01-01-01 | Косынка | 82 | |
| 13 | ВДА-01-01-02 | Ушко | 82 | |
| 14 | ВДА-01-01-04 | Швеллер | 112 | |
| 15 | ВДА-01-01-05 | Швеллер | 82 | |
| 16 | ВДА-01-01-06 | Швеллер | 82 | |
| 17 | ВДА-01-01-07 | Косынка | 112 | |
| 18 | ВДА-01-02-00СБ | Кожух | 83 | |
| 19 | ВДА-01-02-00 | Спецификация | 112 | |
| 20 | ВДА-01-02-01СБ | Каркас | 84 | |
| 21 | ВДА-01-02-01 | Спецификация | 83 | |
| 22 | ВДА-01-02-01/1 | Обрамление | 83 | |
| 23 | ВДА-01-02-02 | Обечайка | 84 | |


Инв. N подл. | Подп. и дата | Взам. инв. N | Инв. N дубл. | Подп. и дата

| Изм. | Лист | N докум. | Подп. | Дата |
|---|---|---|---|---|
| Разраб. | | Улицкая | | |
| Провер. | | Огиенко | | |
| Рук. гр. | | Огиенко | | |
| Н. контр. | | Гойхман | | |
| Гл. конст. | | Гойхман | | |

ВДА-00-00-00Д

Цепь тяговая
Содержание

| Лит. | Лист | Листов |
|---|---|---|
| | 1 | 5 |

Минпромстрой СССР
ПРОЕКТНЫЙ ИНСТИТУТ №3
г. Одесса


| N п/п | Обозначение | Наименование | N стр. | Примечание |
|---|---|---|---|---|
| 50 | ВДА-02-01-05 | Направляющая правая | 92 | |
| 51 | ВДА-02-01-06 | Направляющая левая | 96 | |
| 52 | ВДА-02-01-07 | Направляющая правая | 96 | |
| 53 | ВДА-02-00-01 | Подшипник | 94 | |
| 54 | ВДА-02-00-02 | Ползун | 95 | |
| 55 | ВДА-02-00-03 | Кулачок | 95 | |
| 56 | ВДА-02-00-04 | Болт прижимной | 95 | |
| 57 | ВДА-02-00-05 | Вал | 95 | |
| 58 | ВДА-02-00-06 | Крышка | 91 | |
| 59 | ВДА-03-00-00СБ | Звездочка отклоняющая | 97 | |
| 60 | ВДА-03-00-00 | Спецификация | 96 | |
| 61 | ВДА-03-01-00СБ | Стойка | 98 | |
| 62 | ВДА-03-01-00 | Спецификация | 98 | |
| 63 | ВДА-03-01-01 | Ребро | 99 | |
| 64 | ВДА-03-01-02 | Ребро | 99 | |
| 65 | ВДА-03-01-03 | Плита | 99 | |
| 66 | ВДА-03-01-04 | Планка | 99 | |
| 67 | ВДА-03-00-01 | Вал | 100 | |
| 68 | ВДА-03-00-02 | Крышка | 100 | |
| 69 | ВДА-03-00-03 | Планка | 100 | |
| 70 | ВДА-04-00-00СБ | Секция цепного пути | 101 | |
| 71 | ВДА-04-00-00 | Спецификация | 100 | |
| 72 | ВДА-04-00-01 | Направляющая верхняя | 101 | |
| 73 | ВДА-04-00-02 | Направляющая нижняя | 101 | |
| 74 | ВДА-05-00-00СБ | Настил | 102 | |
| 75 | ВДА-05-00-00 | Спецификация | 102 | |


9746/6

Инв. N подл. | Подп. и дата | Взам. инв. N | Инв. N дубл. | Подп. и дата

Изм. | Лист | N докум. | Подп. | Дата

ВДА-00-00-00Д

Лист 3

# МИНПРОМСТРОЙ СССР

## ПРОЕКТНЫЙ ИНСТИТУТ № 3

## ЦЕПЬ ТЯГОВАЯ
## ВДА-00-00-00

Главный инженер проекта /Федорков И.И./

Начальник отдела /Лейбман И.Л./

1983

Инв. N подл. | Подп. и дата | Взам. инв. N | Инв. N дубл. | Подп. и дата

70

| № п/п | Обозначение | Наименование | № стр. | Примечание |
|---|---|---|---|---|
| 76 | ВДА-05-00-01 | Лист | 102 | |
| 77 | ВДА-05-00-02 | Ручка | 103 | |
| 78 | ВДА-05-00-03 | Обтекление | 103 | |
| 79 | ВДА-05-00-04 | Обтекление | 103 | |
| 80 | ВДА-06-00-00СБ | Настил | 104 | |
| 81 | ВДА-06-00-00 | Спецификация | 104 | |
| 82 | ВДА-06-00-01 | Лист | 104 | |
| 83 | ВДА-07-00-00СБ | Выключатель | 105 | |
| 84 | ВДА-07-00-00 | Спецификация | 105 | |
| 85 | ВДА-07-01-00СБ | Корпус | 107 | |
| 86 | ВДА-07-01-00 | Спецификация | 98 | |
| 86 | ВДА-07-01-01 | Каркас | 106 | |
| 88 | ВДА-07-01-02 | Патрубок | 108 | |
| 89 | ВДА-07-01-03 | Стенка | 108 | |
| 90 | ВДА-07-02-00СБ | Крышка | 108 | |
| 91 | ВДА-07-02-00 | Спецификация | 108 | |
| 92 | ВДА-07-02-01 | Лист | 109 | |
| 93 | ВДА-07-02-02 | Втулка | 109 | |
| 94 | ВДА-07-02-03 | Палец | 109 | |
| 95 | ВДА-07-02-04 | Упор | 109 | |
| 96 | ВДА-07-03-00СБ | Плита | 110 | |
| 97 | ВДА-07-03-00 | Спецификация | 110 | |
| 98 | ВДА-07-03-01 | Лист | 110 | |
| 99 | ВДА-07-03-02 | Палец | 110 | |
| 100 | ВДА-07-00-01 | Лист | 111 | |
| 101 | ВДА-07-00-02 | Ось | 111 | |

Инв. № подл. | Подп. и дата | Взам. инв. № | Инв. № дубл. | Подп. и дата

Изм. Лист № докум. Подп. Дата

ВДА-00-00-00Д

Лист 4

| № п/п | Обозначение | Наименование | № стр. | Примечание |
|---|---|---|---|---|
| 102 | ВДА-07-00-03 | Рычаг | 111 | |
| 103 | ВДА-07-00-04 | Кулачок | 111 | |
| 104 | ВДА-07-00-05 | Пружина | 78 | |
| 105 | ВДА-07-00-06 | Прокладка | 112 | |

Инв. № подл. | Подп. и дата | Взам. инв. № | Инв. № дубл. | Подп. и дата

Изм. Лист № докум. Подп. Дата

ВДА-00-00-00Д

Лист 5

9744/6

Инв. № подл. | Подп. и дата | Взам. инв. № | Инв. № дубл. | Подп. и дата

17

Изм. Лист № докум. Подп. Дата

Разраб.
Пров.
Рук. гр.
Н. контр.
Гл. конст.

Лит. | Масса | Масштаб

Лист | Листов

Минпромстроя СССР
ПРОЕКТНЫЙ ИНСТИТУТ №3
г. Одесса

| № строки | Наименование | Обозначение документа на поставку | Поставщик | Куда входит (обозначение) | Количество: На изделие | В комплекты | На регулир. | Всего | Примеч. |
|---|---|---|---|---|---|---|---|---|---|
| 1 | Шайба 16 | ГОСТ 10906-78 | | ВДА-01-00-00СБ | 6 | | | 6 | |
| 2 | Шайба 60,36.05 | ГОСТ 11872-80 | | ВДА-03-00-00СБ | 2 | | | 2 | |
| 3 | | | | ВДА-02-00-00СБ | 2 | | | 2 | |
| 4 | | | | | | | | 4 | |
| 5 | Шайба 16 | ГОСТ 6958-78 | | ВДА-05-00-00 СБ | 8 | | | 8 | |
| 6 | Шайба 16 | ГОСТ 6958-78 | | ВДА-06-00-00 СБ | 8 | | | 8 | |
| 7 | | | | | | | | 16 | |
| 8 | | | | | | | | | |
| 9 | Электродвигатель | | | | | | | | |
| 10 | 4А160S8У3 М100 | | | ВДА-01-00-00СБ | 1 | | | 1 | |
| 11 | Редуктор РМ-500-I-1ц i=48,57 | | | ВДА-01-00-00СБ | 1 | | | 1 | |
| 12 | Ремень приводной клиновой Б, l=1,7 п.м. | ГОСТ 1284-80 | | ВДА-01-00-00СБ | 6 | | | 6 | |
| 13 | Подшипник 7513 | ГОСТ 333-79 | | ВДА-01-03-00 СБ | 2 | | | 2 | |
| 14 | | | | ВДА-02-00-00СБ | 2 | | | 2 | |
| 15 | | | | | | | | 4 | |
| 16 | Подшипник 213 | ГОСТ 8338-75 | | ВДА-03-00-00СБ | 2 | | | 2 | |
| 17 | Цепь В1-160-3000 l=112,080 п.м. | ГОСТ 588-74 | | ВДА-00-00-00СБ | 1 | | | 1 | |
| 18 | Выключатель путевой (конечный) | | | | | | | | |
| 19 | типа ВПК-1111 | | | ВДА-07-00-00СБ | 1 | | | 2 | |
| 20 | | | | | | | | | |
| 21 | | | | | | | | | |
| 22 | | | | | | | | | |
| 23 | | | | | | | | | |
| 24 | | | | | | | | | |

Инв. № подл. | Подп. и дата | Взам. инв. № | Инв. № дубл. | Подп. и дата

| Изм. | Лист | № докум. | Подп. | Дата | ВДА-00-00-00ВП | Лист 3 |
|---|---|---|---|---|---|---|

| № строк | Обозначение | Наименование | Куда входит: Обозначение | Кол. | Общее кол. | Примечания |
|---|---|---|---|---|---|---|
| 1 | ВДА-00-00-00СБ | Цепь тяговая | | 1 | | |
| 2 | ВДА-01-00-00СБ | Приводная станция | ВДА-00-00-00СБ | 1 | 1 | |
| 3 | ВДА-01-01-00СБ | Рама привода | ВДА-01-00-00СБ | 1 | 1 | |
| 4 | ВДА-01-02-00СБ | Кожух | ВДА-01-00-00СБ | 1 | 1 | |
| 5 | ВДА-01-02-01СБ | Каркас | ВДА-01-02-00СБ | 1 | 1 | |
| 6 | ВДА-01-03-00СБ | Звездочка в сборе | ВДА-01-00-00СБ | 2 | 2 | |
| 7 | ВДА-02-00-00СБ | Натяжная станция | ВДА-00-00-00СБ | 1 | 1 | |
| 8 | ВДА-02-01-00СБ | Рама | ВДА-02-00-00СБ | 1 | 1 | |
| 9 | ВДА-03-00-00СБ | Звездочка отклоняющая | ВДА-00-00-00СБ | 1 | 1 | |
| 10 | ВДА-03-01-00СБ | Стойка | ВДА-03-00-00СБ | 1 | 1 | |
| 11 | ВДА-04-00-00СБ | Секция цепного пути | | 1 | 1 | |
| 12 | ВДА-05-00-00СБ | Настил | | 1 | 1 | |
| 13 | ВДА-06-00-00СБ | Настил | ВДА-00-00-00СБ | 1 | 1 | |
| 14 | ВДА-07-00-00СБ | Выключатель | | 2 | 2 | |
| 15 | ВДА-07-01-00СБ | Корпус | | 1 | 2 | |
| 16 | ВДА-07-02-00СБ | Крышка | ВДА-07-00-00СБ | 1 | 2 | |
| 17 | ВДА-07-03-00СБ | Плита | | 1 | 2 | |
| 18 | | | | | | |
| 19 | | | | | | |
| 20 | | | | | | |
| 21 | | | | | | |
| 22 | | | | | | |
| 23 | | | | | | |
| 24 | | | | | | |

9746/6

Инв. № подл. | Подп. и дата | Взам. инв. № | Инв. № дубл. | Подп. и дата

72

| Изм. | Лист | № докум. | Подп. | Дата | ВДА-00-00-00ВС | | | |
|---|---|---|---|---|---|---|---|---|
| Разраб. | | Улицкая | | | Цепь тяговая Ведомость спецификаций | Лит. | Лист | Листов |
| Провер. | | Огиенко | | | | И | | 1 |
| Рук. гр. | | Огиенко | | | | Минпрометр ОССР ПРОЕКТНЫЙ ИНСТИТУТ НЗ г. Одесса | | |
| Н. контр. | | Гойхман | | | | | | |
| Гл. конст. | | Гойхман | | | | | | |

| № строки | Наименование | Обозначение документа на поставку | Поставщик | Куда входит (обозначение) | Количество: На изделие | В комплекты | На регулир. | Всего | Примеч. |
|---|---|---|---|---|---|---|---|---|---|
| 1 | Болты | ГОСТ 7798-70 | | | | | | | |
| 2 | М6х12 | | | ВДА-07-00-00СБ | 8 | | | 8 | |
| 3 | М8х20 | | | ВДА-01-00-00СБ | 4 | | | 4 | |
| 4 | М8х30 | | | ВДА-01-03-00СБ | 12 | | | 12 | |
| 5 | | | | ВДА-02-00-00СБ | 12 | | | 12 | |
| 6 | | | | ВДА-03-00-00СБ | 12 | | | 24 | |
| 7 | | | | | | | | 36 | |
| 8 | М12х25 | | | ВДА-03-00-00СБ | 4 | | | 4 | |
| 9 | М12х60 | | | ВДА-01-00-00СБ | 4 | | | 4 | |
| 10 | М16х65 | | | | 10 | | | 10 | |
| 11 | М20х110 | | | ВДА-02-00-00СБ | 4 | | | 4 | |
| 12 | | | | | | | | | |
| 13 | Винт М5х16 | ГОСТ 17475-80 | | ВДА-07-00-00СБ | 2 | | | 2 | |
| 14 | Винт М12х30 | ГОСТ 1478-75* | | ВДА-01-00-00СБ | 1 | | | 1 | |
| 15 | Винт М16х45 | ГОСТ 1483-75* | | ВДА-02-00-00СБ | 2 | | | 2 | |
| 16 | Винт М20х65 | ГОСТ 1483-75* | | | | | | | |
| 17 | | | | | | | | | |
| 18 | Гайки | ГОСТ 5915-70 | | | | | | | |
| 19 | М5 | | | ВДА-07-00-00СБ | 2 | | | 2 | |
| 20 | М8 | | | ВДА-01-00-00СБ | 4 | | | 4 | |
| 21 | | | | ВДА-07-00-00СБ | 2 | | | 2 | |
| 22 | | | | | | | | 6 | |
| 23 | М10 | | | ВДА-07-00-00СБ | 2 | | | 2 | |
| 24 | М12 | | | ВДА-01-00-00СБ | 4 | | | 4 | |

Инв. № подл. | Подп. и дата | Взам. инв. № | Инв. № дубл. | Подп. и дата

| Изм. | Лист | № докум. | Подп. | Дата | ВДА-00-00-00 ВП | | |
|---|---|---|---|---|---|---|---|
| Разраб. | | Улицкой | | | Цепь тяговая ведомость покупных изделий | Лит. | Лист 1 / Листов 3 |
| Пров. | | Ольенко | | | | ГИПРОМЕЗРАЙСЕЛЬХОЗ ПРОЕКТНЫЙ ИНСТИТУТ г. Одесса | |
| Рук. гр. | | Ольенко | | | | | |
| Н. контр. | | Гойхман | | | | | |
| Гл. конст. | | Гойхман | | | | | |

| № строки | Наименование | Обозначение документа на поставку | Поставщик | Куда входит (обозначение) | Количество: На изделие | В комплекты | На регулир. | Всего | Примеч. |
|---|---|---|---|---|---|---|---|---|---|
| 1 | М16 | | | ВДА-01-00-00СБ | | | | | |
| 2 | Гайки | ГОСТ 11871-80 | | | | | | | |
| 3 | М56х2 | | | ВДА-01-03-00СБ | 2 | | | 2 | |
| 4 | М60х2 | | | ВДА-02-00-00СБ | 2 | | | 2 | |
| 5 | | | | ВДА-03-00-00СБ | 2 | | | 2 | |
| 6 | | | | | | | | 4 | |
| 7 | Шайбы | ГОСТ 11371-78 | | | | | | | |
| 8 | Шайба 5 | | | ВДА-07-00-00СБ | 2 | | | 2 | |
| 9 | Шайба 8 | | | ВДА-01-00-00СБ | 4 | | | 4 | |
| 10 | | | | ВДА-07-00-00СБ | 2 | | | 2 | |
| 11 | | | | | | | | 6 | |
| 12 | Шайба 10 | | | ВДА-07-00-00СБ | 2 | | | 2 | |
| 13 | Шайба 16 | | | ВДА-01-00-00СБ | 4 | | | 4 | |
| 14 | Шайба 20 | | | ВДА-02-00-00СБ | 2 | | | 2 | |
| 15 | | | | | | | | | |
| 16 | Шайбы | ГОСТ 6402-70* | | | | | | | |
| 17 | 12 65Г | | | ВДА-01-00-00СБ | 4 | | | 4 | |
| 18 | | | | ВДА-03-00-00СБ | 4 | | | 4 | |
| 19 | | | | | | | | 8 | |
| 20 | 16 65Г | | | ВДА-01-00-00СБ | 10 | | | 10 | |
| 21 | | | | | | | | | |
| 22 | | | | | | | | | |
| 23 | 8 65Г | | | ВДА-07-00-00СБ | 2 | | | 2 | |
| 24 | | | | | | | | | |

9716/6

Инв. № подл. | Подп. и дата | Взам. инв. № | Инв. № дубл. | Подп. и дата



| Изм. | Лист | № докум. | Подп. | Дата | ВДА-00-00-00 ВП | Лист 2 |
|---|---|---|---|---|---|---|

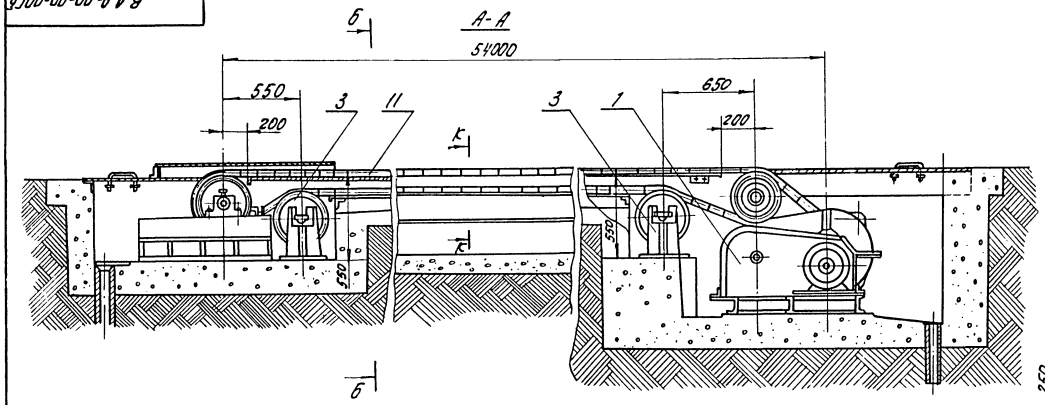


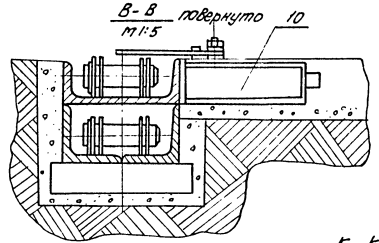


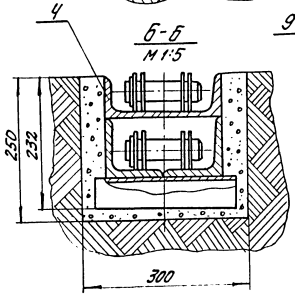


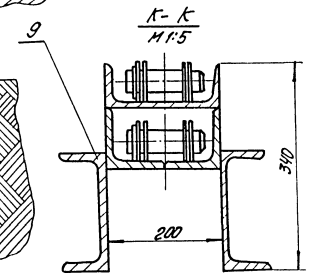


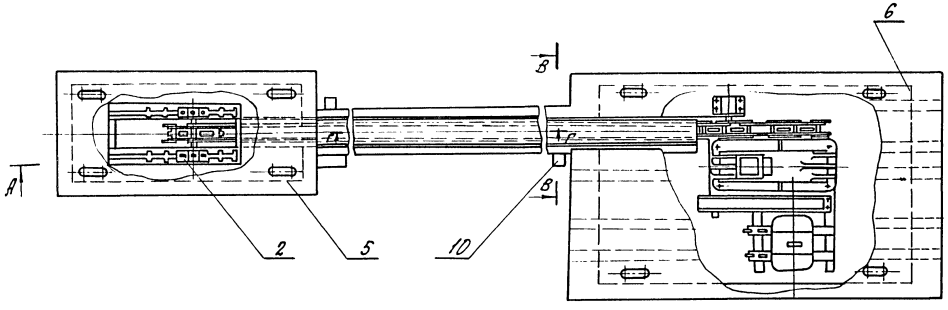


Техническая характеристика:

1. Тяговое усилие цепи - 4000 кг
2. Скорость цепи - 0,134 м/сек
3. Длина - 54 м
4. Электродвигатель
   - Тип 4А160-S8У3 М100
   - Мощность - 7,5 кВт
   - Число оборотов 750 об/мин.
5. Редуктор РМ-500-Г-1ц
   - передаточное число i = 48,57
6. Направление движения - реверсивное
7. Масса, кг. - 7014

Г-Г

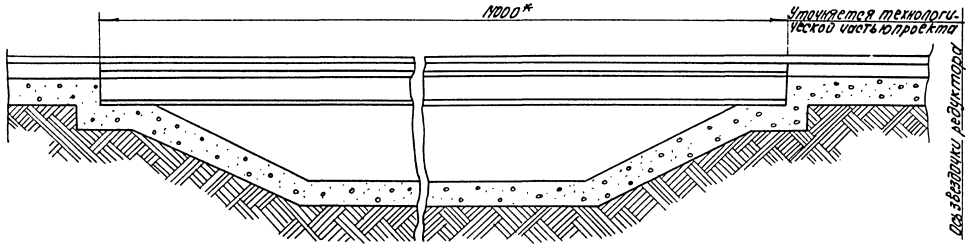


* Размеры для справок.

| | | | | | | | | |
|---|---|---|---|---|---|---|---|---|
| Изм. | Лист | № докум. | Подп. | Дата | ВДА-00-00-00СБ | | | |
| Разраб. | | Улицкая | | | Цепь тяговая | Лит. | Масса | Масшт. |
| Провер. | | Огиенко | | | Сборочный чертеж | | 7014 | 1:20 |
| Рук. гр. | | Огиенко | | | | Лист | Листов 1 | |
| Н. контр. | | Гойхман | | | | Минпромстрой СССР | | |
| Гл. конст. | | Гойхман | | | | ПРОЕКТНЫЙ ИНСТИТУТ НЗ г. Одесса | | |

Инв. № подл. | Подп. и дата | Взам. инв. № | Инв. № дубл. | Подп. и дата

9746/6

ВДА-00-00-00 Д1

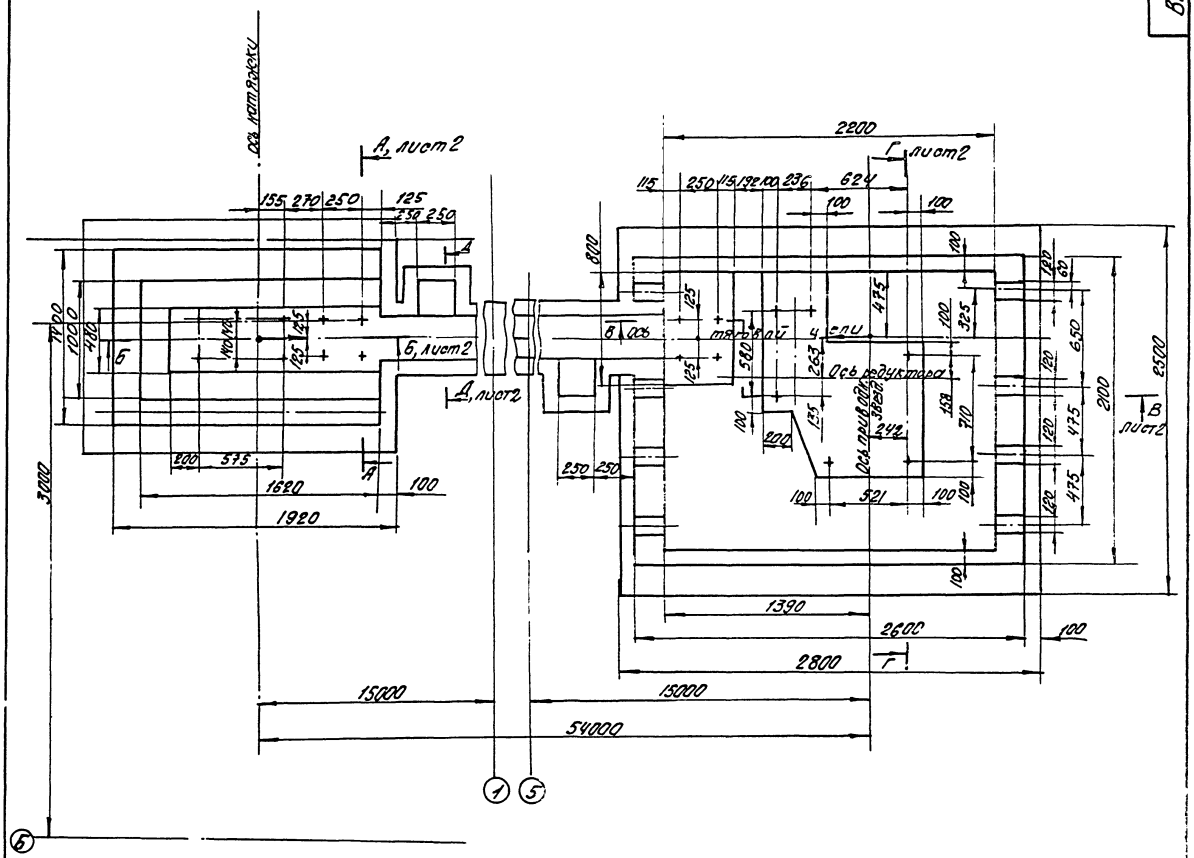


| | | | | | |
|---|---|---|---|---|---|
| Изм. | Лист | № докум. | Подп. | Дата | ВДА-00-00-00 Д1 |
| Разраб. | | Улицкая | | | Цепь тяговая строительное задание |
| Провер. | | Оленко | | | |
| Рук. гр. | | Оленко | | | |
| Н. контр. | | Гойхман | | | |
| Гл. конс. | | Гойхман | | | |

| Лит. | Масса | Масштаб |
|---|---|---|
| И | — | 1:50 |

Лист 1 Листов 2

Минпромстрой СССР
Проектный институт
г. Одесса

Инв. № подл. | Подп. и дата | Взам. инв. № | Инв. № дубл. | Подп. и дата

ВДА-00-00-00Д1

А-А повернуто, лист 1

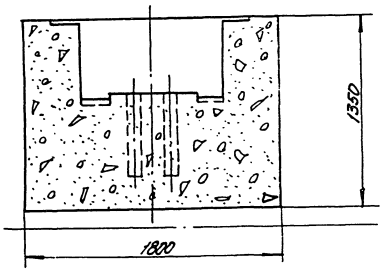


Б-Б, лист 1

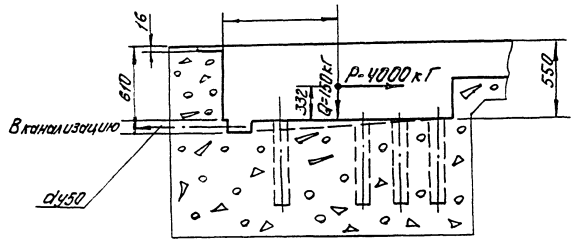


Д-Д повернуто, лист 1

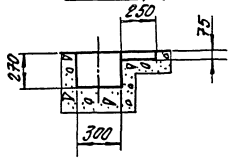


Г-Г повернуто, лист 1

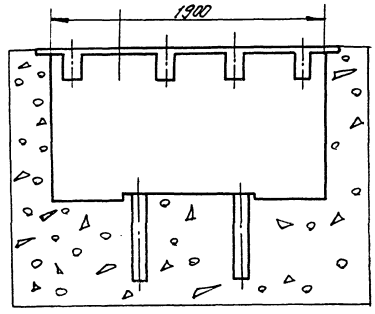


В-В, лист 1

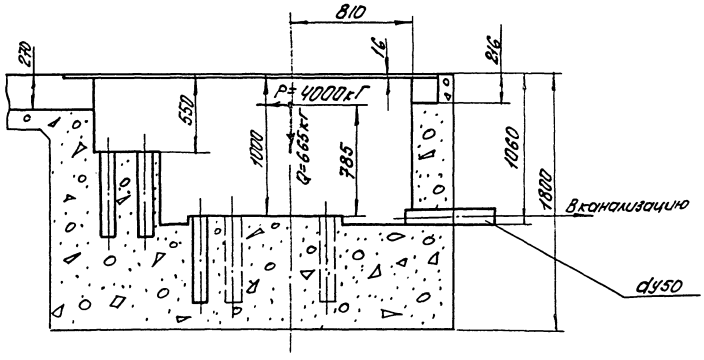


9746/6

| Инв. № подл. | Подп. и дата | Взам. инв. № | Инв. № дубл. | Подп. и дата |
|---|---|---|---|---|
| | | | | |

| | | | | | |
|---|---|---|---|---|---|
| Изм. | Лист | № докум. | Подп. | Дата | ВДА-00-00-00Д1 |
| Разраб. | | Улицкая | | | Цепь тяговая |
| Пров. | | Огиенко | | | Строительное задание |
| Рук. гр. | | Огиенко | | | |
| Н. контр. | | Гойхман | | | |
| Гл. конст. | | Гойхман | | | |

| Лит. | Масса | Масшт. |
|---|---|---|
| И | — | — |

Лист 2 Листов 2

Минпромстройсеср

ПРОЕКТНЫЙ ИНСТИТУТ № 8 г. Одесса

96

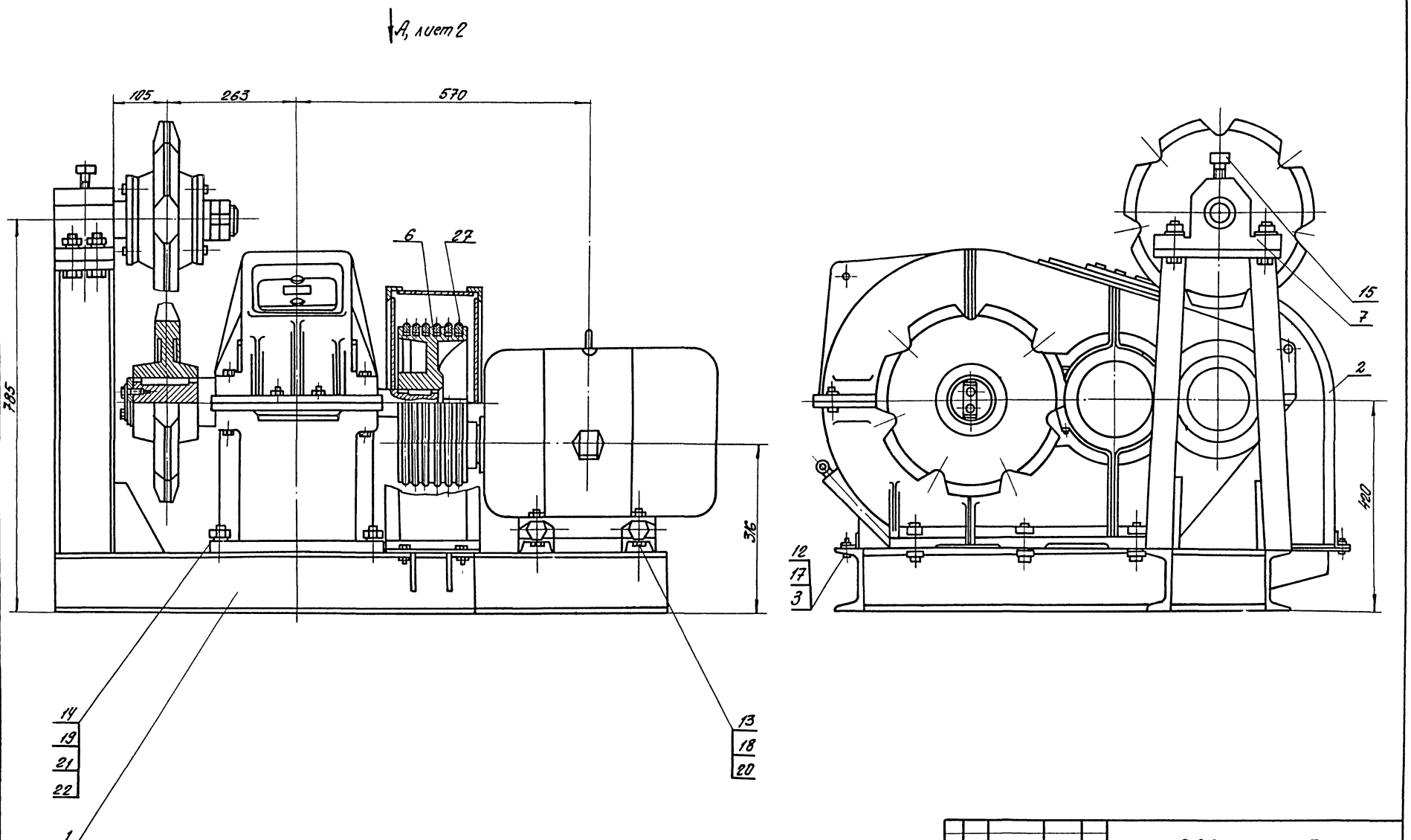


| | | | | | | | | |
|---|---|---|---|---|---|---|---|---|
| | | | | | ВДА-01-00-00СБ | | | |
| Изм. | Лист | N докум. | Подп. | Дата | Приводная станция | Лит. | Масса | Масшт. |
| Разраб. | | Улицкая | | | Сборочный чертеж | | 655 | 1:5 |
| Провер. | | Большин | | | | Лист 1 | Листов 2 | |
| Рук. гр. | | Лейбович | | | | Минпромстройсесса | | |
| Н. контр. | | Гойхман | | | | ПРОЕКТНЫЙ ИНСТИТУТ ИЗ г. Одесса | | |
| Гл. конст. | | Гойхман | | | | | | |

Инв. № подл. | Подп. и дата | Взам. инв. № | Инв. № дубл. | Подп. и дата

9746/6

ВДА-01-00-00СБ

Вид А, лист 1

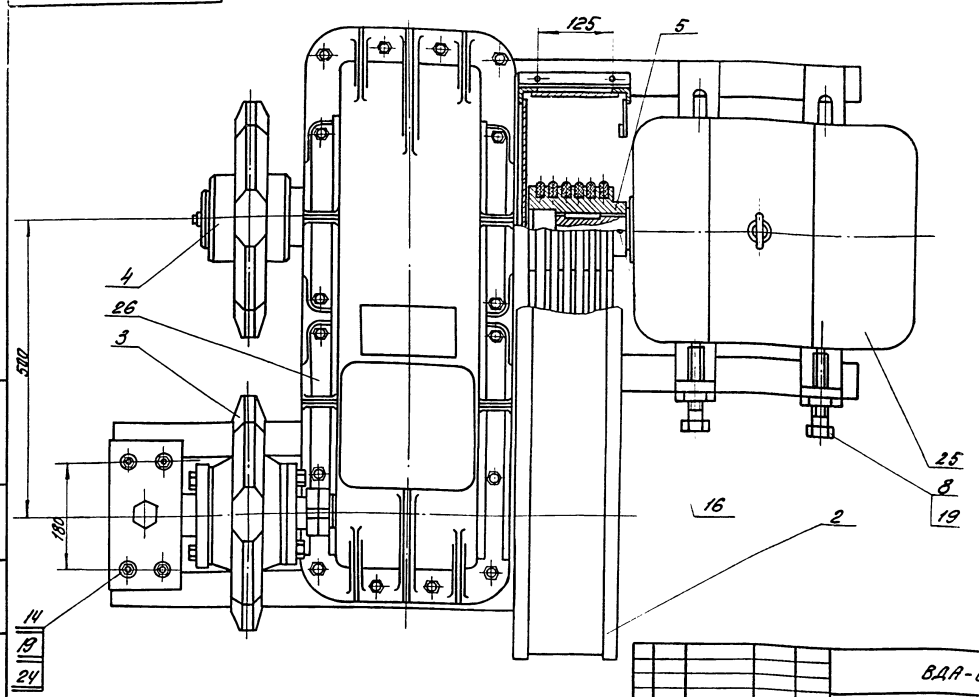


| Изм. | Лист | N докум. | Подп. | Дата |
|---|---|---|---|---|
| Разраб. | Улицкая | | | |
| Провер. | Большин | | | |
| Рук. гр. | Лейбович | | | |
| Н. контр. | Гойхман | | | |
| Гл. конст. | Гойхман | | | |

ВДА-01-00-00СБ

Приводная станция
Сборочный чертеж

| Лит. | Масса | Масшт. |
|---|---|---|
| И | – | – |

Лист 2 Листов 2

Минпромстрой СССР
ПРОЕКТНЫЙ ИНСТИТУТ ИЗ
г. Одесса

Инв. № подл. | Подп. и дата | Взам. инв. № | Инв. № дубл. | Подп. и дата

| Формат | Зона | Поз. | Обозначение | Наименование | К-во | Примечание |
|---|---|---|---|---|---|---|
| | | | | Документация | | |
| А2 | | | ВДА-00-00-00СБ | Сборочный чертеж | | |
| А3 | | | ВДА-00-00-00ВС | Ведомость спецификаций | | |
| * | | | ВДА-00-00-00ВП | Ведомость покупных изделий | | *А3×3 |
| * | | | ВДА-00-00-00Д1 | Строительное задание | | *А2×2 |
| * | | | ВДА-00-00-00Д | Содержание | | *А4×5 |
| | | | | Сборочные единицы | | |
| А4 | | 1 | ВДА-01-00-00 | Приводная станция | 1 | |
| А4 | | 2 | ВДА-02-00-00 | Натяжная станция | 1 | |
| А4 | | 3 | ВДА-03-00-00 | Звездочка отклоняющая | 2 | |
| А4 | | 4 | ВДА-04-00-00 | Секция цепного пути | 1 | |
| А4 | | 5 | ВДА-05-00-00 | Настил | 1 | |
| А4 | | 6 | ВДА-06-00-00 | Настил | 1 | |
| А4 | | 7 | ВДА-07-00-00 | Выключатель | 2 | |
| | | 8 | | | | |
| | | | | Детали | | |
| Б4 | | 9 | ВДА-00-00-01 | Швеллер 20 ГОСТ 8240-72* | | |
| | | | | Швеллер Ст.3 ГОСТ 535-79 | | |
| | | | | L=14000 | 2 | 257,6 кг |
| | | | | Стандартные изделия | | |
| | | | | Цепь ВН160-3000, ГОСТ 588-74 | | |
| | | | | L=112080 | 1 | 2100 кг |

9746/6

| Изм. | Лист | N докум. | Подп. | Дата |
|---|---|---|---|---|
| Разраб. | Улицкая | | | |
| Провер. | Большин | | | |
| Рук. гр. | Лейбович | | | |
| Н. контр. | Гойхман | | | |
| Гл. конст. | Гойхман | | | |

ВДА-00-00-00

Цепь тяговая

| Лит. | Лист | Листов |
|---|---|---|
| И | | 1 |

Минпромстрой СССР
ПРОЕКТНЫЙ ИНСТИТУТ ИЗ
г. Одесса

Инв. № подл. | Подп. и дата | Взам. инв. № | Инв. № дубл. | Подп. и дата

ВДА-07-00-05

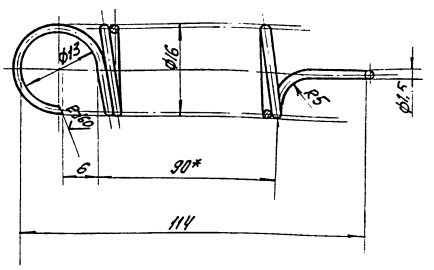


1.* Размеры для справок.
2. Длина развернутой пружины L ≈ 2730 мм.
3. Число рабочих витков n=60
4. Направление навивки - правое.

78

| Изм. | Лист | N докум. | Подп. | Дата |
|---|---|---|---|---|
| Разраб. | Улицкая | | | |
| Провер. | Большин | | | |
| Рук. гр. | Лейбович | | | |
| Н. контр. | Гойхман | | | |
| Гл. конст. | Гойхман | | | |

ВДА-07-00-05

Пружина

| Лит. | Масса | Масштаб |
|---|---|---|
| | 0,24 | 2:1 |

Лист 1 Листов 1

Проволока II-1,5 ГОСТ 9389-75

Минпромстрой СССР
ПРОЕКТНЫЙ ИНСТИТУТ ИЗ
г. Одесса

Инв. № подл. | Подп. и дата | Взам. инв. № | Инв. № дубл. | Подп. и дата

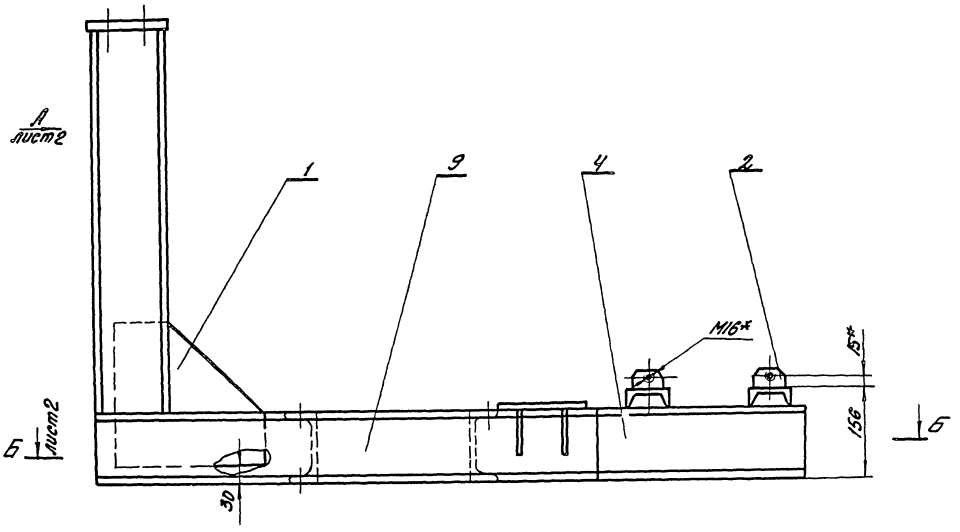


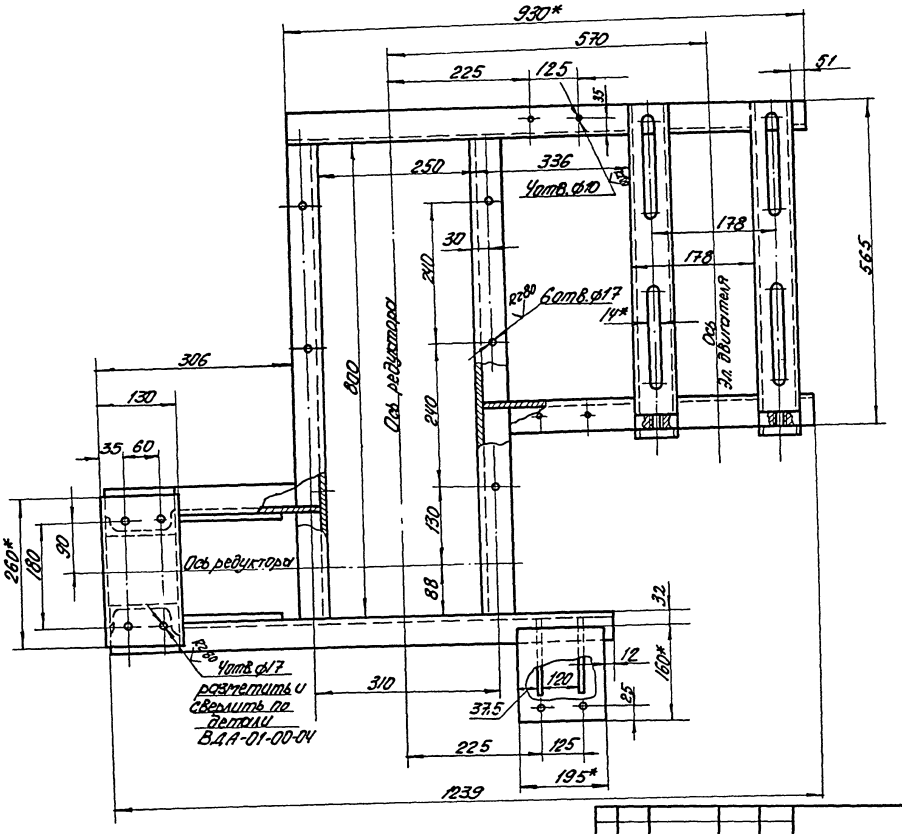


ВДА-01-01-00СБ

| Изм. | Лист | N докум. | Подп. | Дата |
|---|---|---|---|---|
| Разраб. | | Улицкая | | |
| Провер. | | Большин | | |
| Рук. гр. | | Лейбович | | |
| Н.контр. | | Гойхман | | |
| Гл.конст. | | Гойхман | | |

ВДА-01-01-00СБ

Рама привода
Сборочный чертеж

| Лит. | Масса | Масштаб |
|---|---|---|
| И | 75 | 1:5 |

Лист 1 Листов 2

Минпромстройсс.ср
ПРОЕКТНЫЙ ИНСТИТУТ ИЗ
г. Одесса

Инв. N подл. | Подп. и дата | Взам. инв. N | Инв. N дубл. | Подп. и дата

9746/6

79

Вид А лист 1

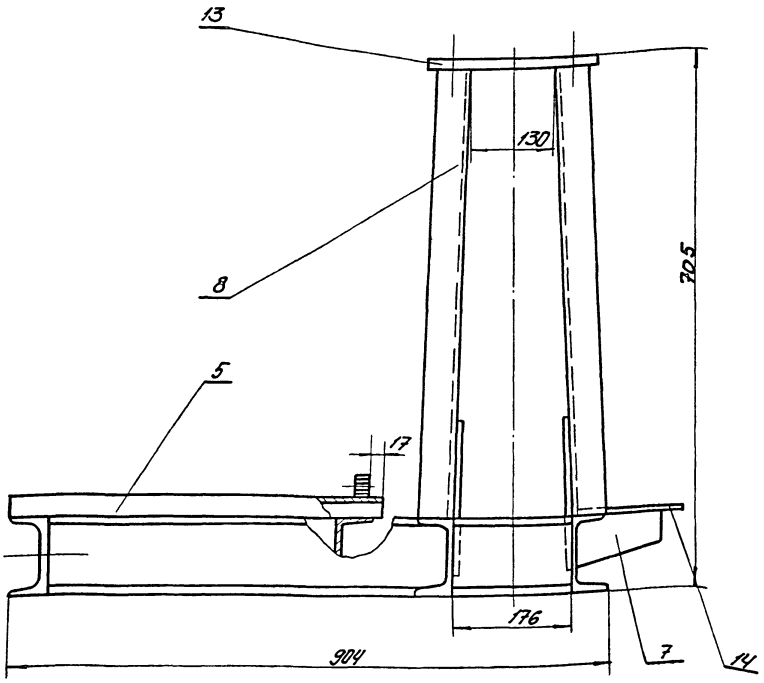


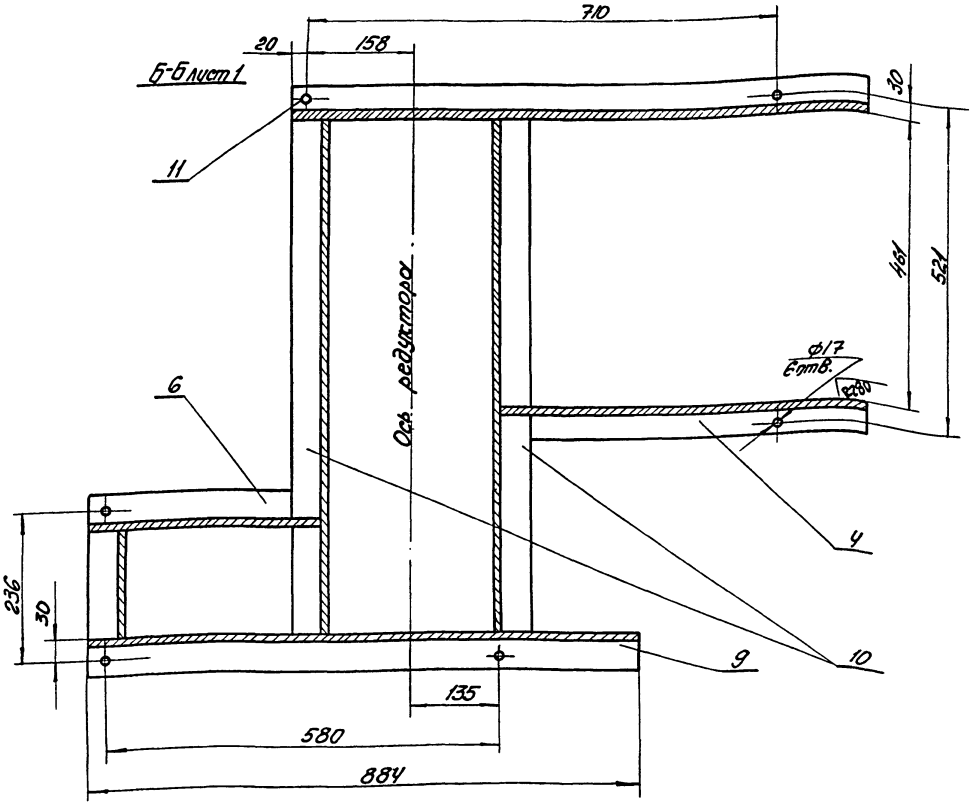


1. Привязку двух отверстий ф13 для крепления швеллеров, перекрывающих приямок, уточнить при монтаже.
2. Чотв. ф10 для крепления кожуха ВДА-01-02-00. разметить и сверлить при монтаже.
3. Сварные швы по ГОСТ 5264-80-У2
4.* Размеры для справок.

| Изм. | Лист | № докум. | Подп. | Дата |
|---|---|---|---|---|
| Разраб. | | Чиликин | | |
| Пров. | | Гальцин | | |
| Рук. гр. | | Лещович | | |
| Н. контр. | | Гойхман | | |
| Гл. конст. | | Гойхман | | |

ВДА-01-01-00СБ

Рама привода сборочный чертеж

| Лит. | Масса | Масшт. |
|---|---|---|
| И | — | — |

Лист 2 Листов 2

Минпромстройсервис ПРОЕКТНЫЙ ИНСТИТУТ №3 г. Одесса

80

Инв. № подл. | Подп. и дата | Взам. инв. № | Инв. № дубл. | Подп. и дата

9746/6

| Формат | Зона | Поз. | Обозначение | Наименование | К-во | Примечание |
|---|---|---|---|---|---|---|
| | | | | Документация | | |
| * | | | ВДА-01-01-00СБ | Сборочный чертеж | | *А2, А2 |
| | | | | Детали | | |
| А4 | | 1 | ВДА-01-01-01 | Косынка | 2 | |
| А4 | | 2 | ВДА-01-01-02 | Ушко | 2 | |
| А4 | | 4 | ВДА-01-01-04 | Швеллер | 1 | |
| А4 | | 5 | ВДА-01-01-05 | Швеллер | 2 | |
| А4 | | 6 | ВДА-01-01-06 | Швеллер | 1 | |
| А4 | | 7 | ВДА-01-01-07 | Косынка | 2 | |
| Б4 | | 8 | ВДА-01-01-08 | Швеллер<br>Швеллер 12 ГОСТ 8240-72<br>Ст.3 ГОСТ 535-79<br>ℓ=570 | 2 | 6кг |
| Б4 | | 9 | ВДА-01-01-09 | Швеллер<br>Швеллер 12 ГОСТ 8240-72<br>Ст.3 ГОСТ 535-79<br>ℓ=884 | 1 | 9,2кг |
| Б4 | | 10 | ВДА-01-01-10 | Швеллер<br>Швеллер 12 ГОСТ 8240-72<br>Ст.3 ГОСТ 535-79<br>ℓ=798 | 2 | 8,6кг |

Инв.№ подл. | Подп. и дата | Взам.инв.№ | Инв.№ дубл. | Подп. и дата

ВДА-01-01-00

| Изм. | Лист | № док. | Подп. | Дата | Рама привода | Лит. | Лист | Листов |
|---|---|---|---|---|---|---|---|---|
| Разраб. | | Улицкая | | | | И | 1 | 2 |
| Провер. | | Бальшин | | | | Минпромстрой СССР ПРОЕКТНЫЙ ИНСТИТУТ г. Одесса | | |
| Рук.гр. | | Лейбович | | | | | | |
| Н.контр. | | Гойхман | | | | | | |
| Гл.конст. | | Гойхман | | | | | | |

| Формат | Зона | Поз. | Обозначение | Наименование | К-во | Примечание |
|---|---|---|---|---|---|---|
| | | | | Документация | | |
| * | | | ВДА-01-00-00СБ | Сборочный чертеж | | А2, А3 |
| | | | | Сборочные единицы | | |
| А4 | | 1 | ВДА-01-01-00 | Рама привода | 1 | |
| А4 | | 2 | ВДА-01-02-00 | Кожух | 1 | |
| А4 | | 3 | ВДА-01-03-00 | Звездочка в сборе | 1 | |
| | | | | Детали | | |
| А3 | | 4 | ВДА-01-00-01 | Звездочка | 1 | |
| А4 | | 5 | ВДА-01-00-02 | Шкив ведущий | 1 | |
| А3 | | 6 | ВДА-01-00-03 | Шкив ведомый | 1 | |
| А4 | | 7 | ВДА-01-00-04 | Подшипник | 1 | |
| А4 | | 8 | ВДА-01-00-05 | Болт натяжной | 2 | |
| | | | | Стандартные изделия | | |
| | | | | Болты ГОСТ 7798-70* | | |
| | | 12 | | М8×20 | 4 | 0,014кг |
| | | 13 | | М12×60 | 4 | 0,12кг |
| | | 14 | | М16×65 | 10 | 0,22кг |

Инв.№ подл. | Подп. и дата | Взам.инв.№ | Инв.№ дубл. | Подп. и дата

ВДА-01-00-00

| Изм. | Лист | № док. | Подп. | Дата | Приводная станция | Лит. | Лист | Листов |
|---|---|---|---|---|---|---|---|---|
| Разраб. | | Улицкая | | | | И | 1 | 2 |
| Провер. | | Бальшин | | | | Минпромстрой СССР ПРОЕКТНЫЙ ИНСТИТУТ г. Одесса | | |
| Рук.гр. | | Лейбович | | | | | | |
| Н.контр. | | Гойхман | | | | | | |
| Гл.конст. | | Гойхман | | | | | | |

| Формат | Зона | Поз. | Обозначение | Наименование | К-во | Примечание |
|---|---|---|---|---|---|---|
| Б4 | | 11 | ВДА-01-01-011 | Швеллер<br>Швеллер 12 ГОСТ 8240-72<br>Ст.3 ГОСТ 535-79<br>ℓ=930 | 1 | 9,6кг |
| Б4 | | 13 | ВДА-01-01-13 | Лист<br>Лист 16 ГОСТ 19903-74*<br>Ст.3 ГОСТ 14637-79<br>130×260 | 1 | 4,3кг |
| Б1 | | 14 | ВДА-01-01-14 | Лист<br>Лист 3 ГОСТ 19904-74*<br>Ст.3 ГОСТ 16523-70*<br>195×160 | 1 | 0,55кг |

9746

Инв.№ подл. | Подп. и дата | Взам.инв.№ | Инв.№ дубл. | Подп. и дата

ВДА-01-01-00

Изм. | Лист | № док. | Подп. | Дата | Лист 2

| Формат | Зона | Поз. | Обозначение | Наименование | К-во | Примечание |
|---|---|---|---|---|---|---|
| | | 15 | | Винт М20×85<br>ГОСТ 1483-75* | 1 | 0,08кг |
| | | 16 | | Винт М12×30<br>ГОСТ 1478-75* | 1 | 0,02кг |
| | | | | Гайка ГОСТ 5915-70* | | |
| | | 17 | | М8 | 4 | 0,006кг |
| | | 18 | | М12 | 4 | 0,017кг |
| | | 19 | | М16 | 10 | 0,04кг |
| | | | | Шайбы ГОСТ 6402-70* | | |
| | | 20 | | 12 65Г | 4 | 0,007кг |
| | | 21 | | 16 65Г | 10 | 0,008кг |
| | | 22 | | Шайба 16<br>ГОСТ 10906-78 | 6 | 0,05кг |
| | | 23 | | Шайбы ГОСТ 11371-78<br>Шайба 8 | 4 | 0,005кг |
| | | 24 | | Шайба 16 | 4 | 0,012кг |
| | | 25 | | Электродвигатель<br>4А160S8У3 М1001<br>n=750 об/мин N=7,5кВт | 1 | 135кг |
| | | 26 | | Редуктор РМ-500-7-Ц<br>i=48,57 | 1 | 345кг |
| | | 27 | | Ремень приводной<br>клиновой Б;<br>ГОСТ 1284-80<br>ℓ=1700 | 6 | 0,5кг |

18

Инв.№ подл. | Подп. и дата | Взам.инв.№ | Инв.№ дубл. | Подп. и дата

ВДА-01-00-00

Изм. | Лист | № док. | Подп. | Дата | Лист 2

8ДА-01-01-01

Rz160

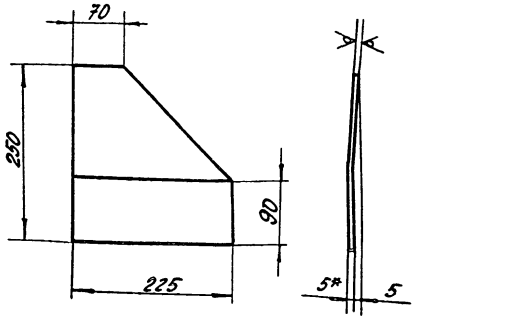


Эскиз



1. Изготовить две косынки:
1-по чертежу, 1-по эскизу
2.* Размер для справок

| Изм. | Лист | № докум. | Подп. | Дата |
|---|---|---|---|---|
| Разраб. | | Улицкая | | |
| Провер. | | Большин | | |
| Рук. гр. | | Лейбович | | |
| Н. контр. | | Гойхман | | |
| Гл. конст. | | Гойхман | | |

ВДА-01-01-01

Косынка

| Лит. | Масса | Масшт. |
|---|---|---|
| И | 1,7 | 1:5 |

Лист | Листов 1

Лист 5 ГОСТ 19903-74* / Ст.3 ГОСТ 14637-79

Минпромстрой СССР
ПРОЕКТНЫЙ ИНСТИТУТ №3
г. Одесса

Инв. № подл. | Подп. и дата | Взам. инв. № | Инв. № дубл. | Подп. и дата

8ДА-01-01-02

Rz80

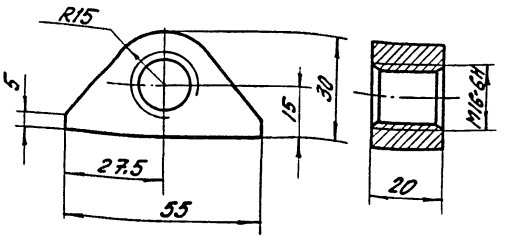


| Изм. | Лист | № докум. | Подп. | Дата |
|---|---|---|---|---|
| Разраб. | | Улицкая | | |
| Провер. | | Большин | | |
| Рук. гр. | | Лейбович | | |
| Н. контр. | | Гойхман | | |
| Гл. конст. | | Гойхман | | |

ВДА-01-01-02

Ушко

| Лит. | Масса | Масшт. |
|---|---|---|
| И | 0,12 | 1:1 |

Лист | Листов 1

Ст.3 ГОСТ 380-71*

Минпромстрой СССР
ПРОЕКТНЫЙ ИНСТИТУТ №3
г. Одесса

Инв. № подл. | Подп. и дата | Взам. инв. № | Инв. № дубл. | Подп. и дата

8ДА-01-01-05

Rz160

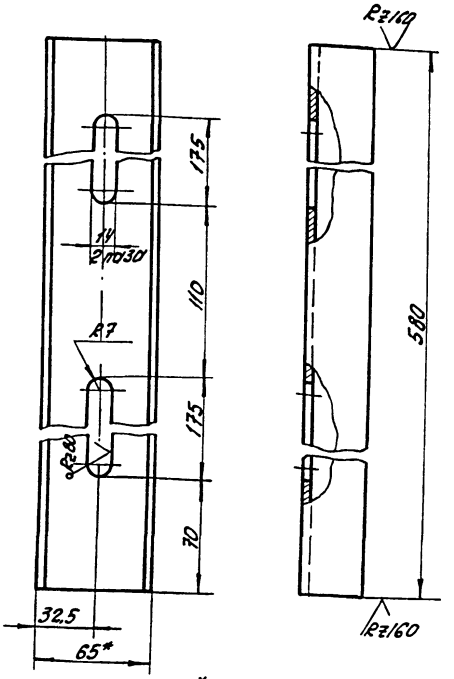


* Размер для справок

| Изм. | Лист | № докум. | Подп. | Дата |
|---|---|---|---|---|
| Разраб. | | Улицкая | | |
| Провер. | | Большин | | |
| Рук. гр. | | Лейбович | | |
| Н. контр. | | Гойхман | | |
| Гл. конст. | | Гойхман | | |

ВДА-01-01-05

Швеллер

| Лит. | Масса | Масшт. |
|---|---|---|
| И | 3,4 | 1:2 |

Лист | Листов 1

Швеллер 6,5 ГОСТ 8240-72 / Ст.3 ГОСТ 535-79

Минпромстрой СССР
ПРОЕКТНЫЙ ИНСТИТУТ №3
г. Одесса

9744/6

Инв. № подл. | Подп. и дата | Взам. инв. № | Инв. № дубл. | Подп. и дата

8ДА-01-01-06

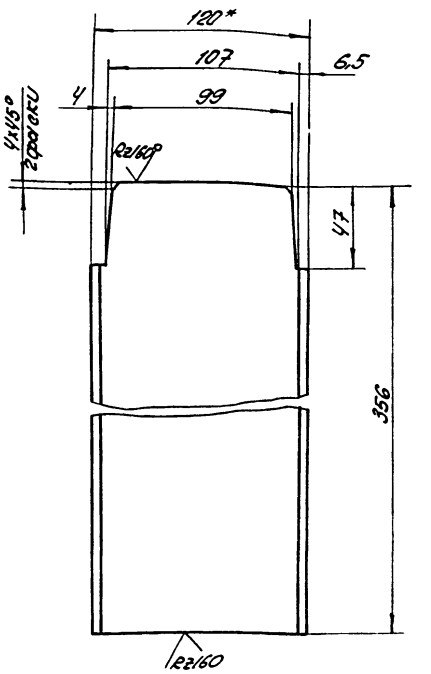


* Размер для справок

28

| Изм. | Лист | № докум. | Подп. | Дата |
|---|---|---|---|---|
| Разраб. | | Улицкая | | |
| Провер. | | Большин | | |
| Рук. гр. | | Лейбович | | |
| Н. контр. | | Гойхман | | |
| Гл. конст. | | Гойхман | | |

ВДА-01-01-06

Швеллер

| Лит. | Масса | Масшт. |
|---|---|---|
| И | 3,8 | 1:2 |

Лист | Листов 1

Швеллер 12 ГОСТ 8240-72 / Ст.3 ГОСТ 535-79

Минпромстрой СССР
ПРОЕКТНЫЙ ИНСТИТУТ №3
г. Одесса

Инв. № подл. | Подп. и дата | Взам. инв. № | Инв. № дубл. | Подп. и дата

ВДА-01-02-00.06

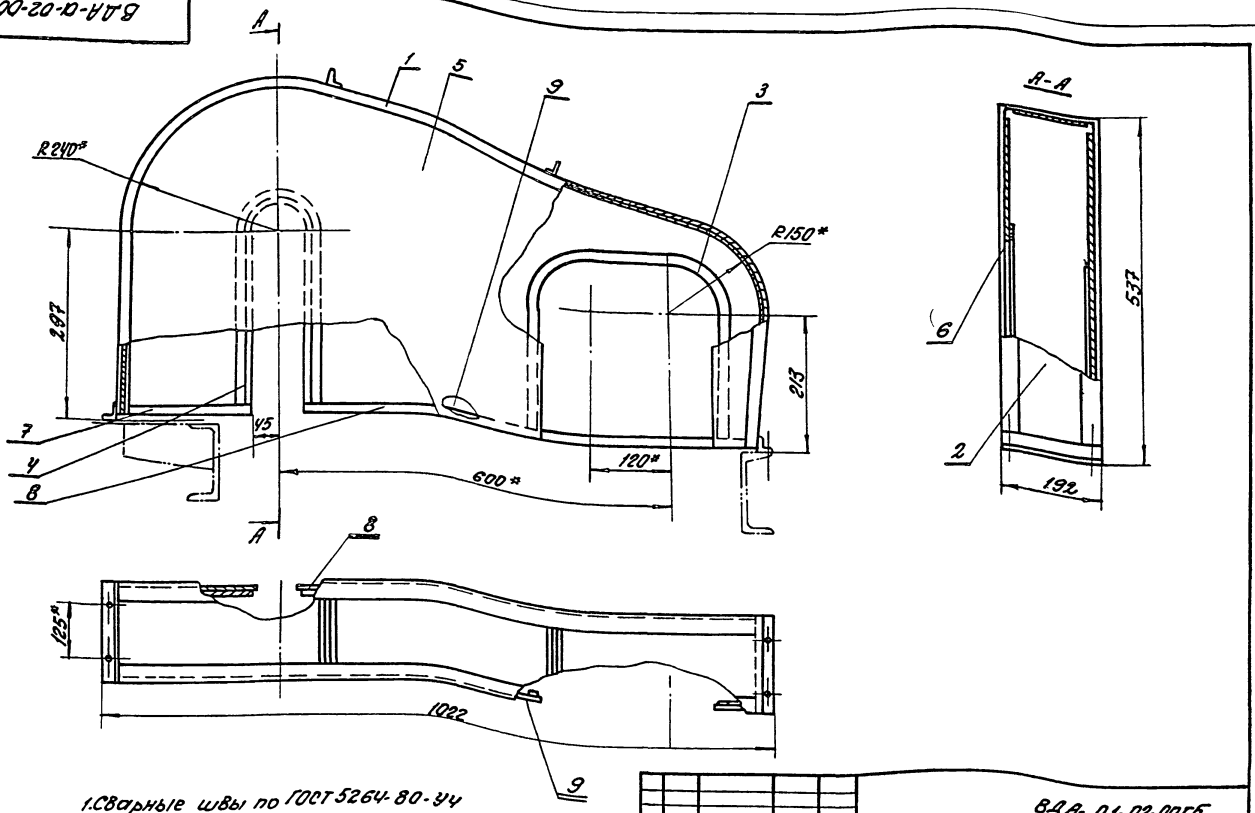


1. Сварные швы по ГОСТ 5264-80-У4
2.* Размер для справок.

| Изм. | Лист | N докум. | Подп. | Дата |
|---|---|---|---|---|
| Разраб. | | Улицкая | | |
| Провер. | | Большин | | |
| Рук. гр. | | Лейбович | | |
| Н. контр. | | Гойхман | | |
| Гл. конст. | | Гойхман | | |

ВДА-01-02-00СБ

Кожух
Сборочный чертеж

| Лит. | Масса | Масш. |
|---|---|---|
| И | 16,5 | 1:2,5 |
| Лист | Листов 1 | |

Минпромтрой СССР
ПРОЕКТНЫЙ ИНСТИТУТ ГИЗ г. Одесса

Инв. № подл. | Подп. и дата | Взам. инв. № | Инв. № дубл. | Подп. и дата

| Формат | Зона | Поз. | Обозначение | Наименование | Кол. | Примечание |
|---|---|---|---|---|---|---|
| | | | | Документация | | |
| И2 | | | ВДА-01-02-01СБ | Сборочный чертеж | | |
| | | | | Детали | | |
| И1 | | 1 | ВДА-01-02-01/1 | Обрамление | 2 | |
| Б4 | | 2 | ВДА-01-02-01/2 | Ребро<br>Уголок 20×20×3 ГОСТ 8509-72*<br>Ст.3 ГОСТ 535-79<br>L=192 | 2 | 0,17 кг |
| Б4 | | 3 | ВДА-01-02-01/3 | Пята<br>Уголок 25×25×4 ГОСТ 8509-72*<br>Ст.3 ГОСТ 535-79<br>L=192 | 2 | 0,28 кг |

9746/6

| Изм. | Лист | N докум. | Подп. | Дата |
|---|---|---|---|---|
| Разраб. | | Улицкая | | |
| Провер. | | Большин | | |
| Рук. гр. | | Лейбович | | |
| Н. контр. | | Гойхман | | |
| Гл. конст. | | Гойхман | | |

ВДА-01-02-01

Каркас

| Лит. | Лист | Листов |
|---|---|---|
| И | | |

Минпромтрой СССР
ПРОЕКТНЫЙ ИНСТИТУТ ГИЗ г. Одесса

Инв. № подл. | Подп. и дата | Взам. инв. № | Инв. № дубл. | Подп. и дата

ВДА-01-02-01/1

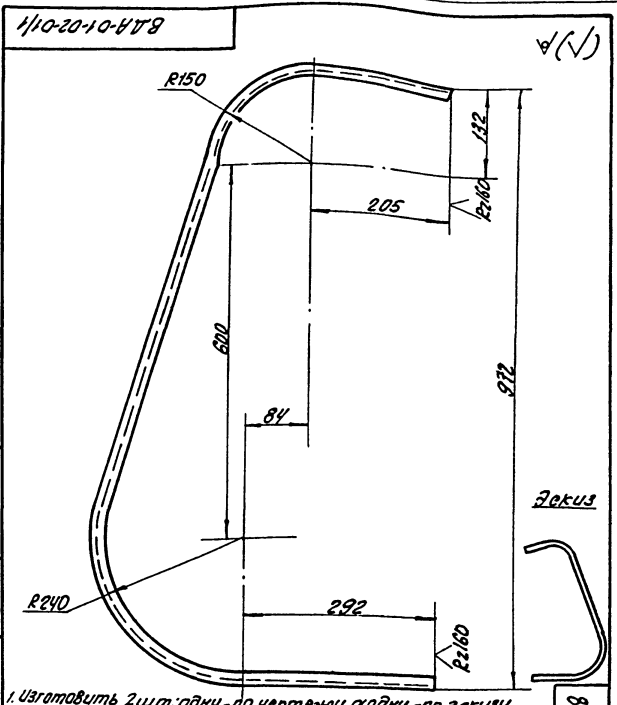


1. Изготовить 2 шт.: одну - по чертежу, одну - по эскизу
2. Длина развертки L=1720

| Изм. | Лист | N докум. | Подп. | Дата |
|---|---|---|---|---|
| Разраб. | | Улицкая | | |
| Провер. | | Большин | | |
| Рук. гр. | | Лейбович | | |
| Н. контр. | | Гойхман | | |
| Гл. конст. | | Гойхман | | |

ВДА-01-02-01/1

Обрамление

| Лит. | Масса | Масш. |
|---|---|---|
| И | 1,5 | 1:5 |
| Лист | Листов 1 | |

Минпромтрой СССР
ПРОЕКТНЫЙ ИНСТИТУТ ГИЗ г. Одесса

Уголок 20×20×3 ГОСТ 8509-72*
Ст.3 ГОСТ 535-79

Инв. № подл. | Подп. и дата | Взам. инв. № | Инв. № дубл. | Подп. и дата

ВДА-01-02-01СБ

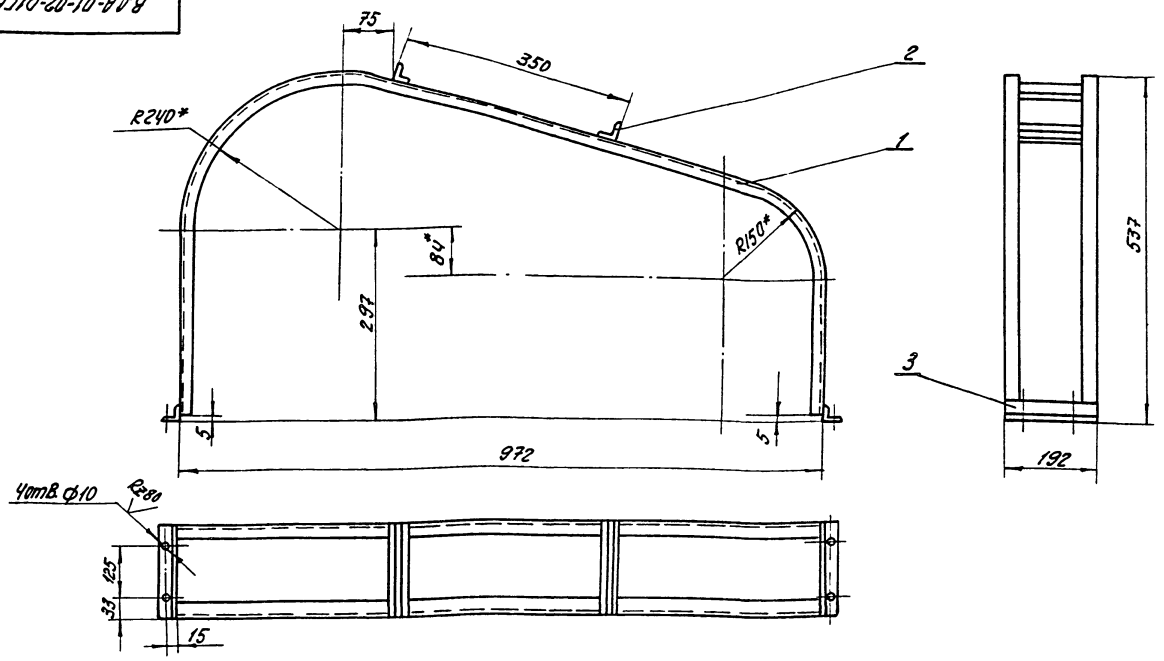


1.* Размеры для справок.
2. Сварные швы по ГОСТ 5264-80-44

| Изм. | Лист | № докум. | Подп. | Дата | ВДА-01-02-01СБ | | | |
|---|---|---|---|---|---|---|---|---|
| Разраб. | | Улицкая | | | Каркас сборочный чертеж | Лит. | Масса | Масшт. |
| Провер. | | Большин | | | | И | 4 | 1:5 |
| Рук.гр. | | Лейбович | | | | Лист | Листов 1 | |
| Н.контр. | | Гойхман | | | | Минпромстрой СССР ПРОЕКТНЫЙ ИНСТИТУТ №3 г. Одесса | | |
| Гл.конст. | | Гойхман | | | | | | |

Инв.№ подл. | Подп. и дата | Взам.инв.№ | Инв.№ дубл. | Подп. и дата

ВДА-01-02-02

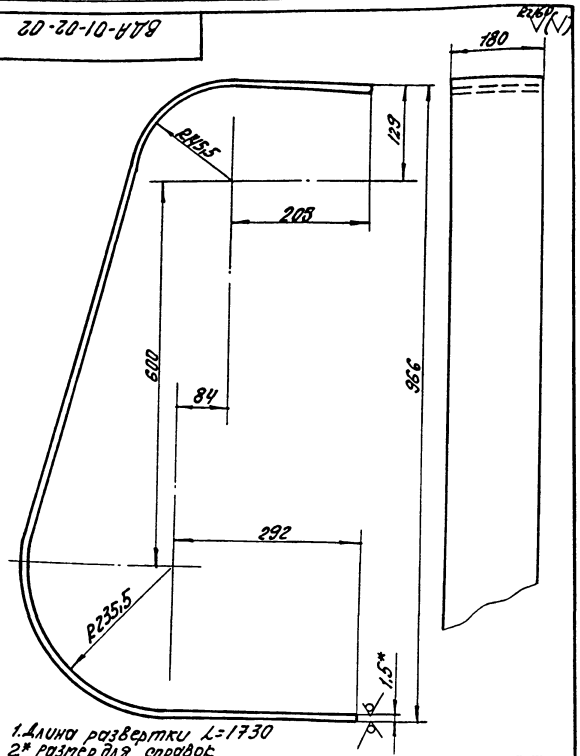


1. Длина развертки L=1730
2.* Размер для справок

| Изм. | Лист | № докум. | Подп. | Дата | ВДА-01-02-02 | | | |
|---|---|---|---|---|---|---|---|---|
| Разраб. | | Улицкая | | | Обечайка | Лит. | Масса | Масшт. |
| Провер. | | Большин | | | | И | 2,1 | 1:1 |
| Рук.гр. | | Лейбович | | | | Лист | Листов 1 | |
| Н.контр. | | Гойхман | | | | Минпромстрой СССР ПРОЕКТНЫЙ ИНСТИТУТ №3 г. Одесса | | |
| Гл.конст. | | Гойхман | | | | | | |

Лист 1,5 ГОСТ 19904-74*
Ст.3 ГОСТ 16523-70

ВДА-01-02-03

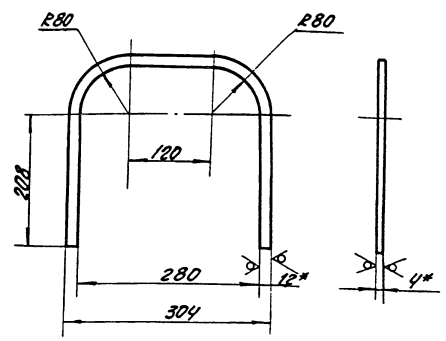


1. Длина развертки L = 800мм.
2.* Размеры для справок

| Изм. | Лист | № докум. | Подп. | Дата | ВДА-01-02-03 | | | |
|---|---|---|---|---|---|---|---|---|
| Разраб. | | Улицкая | | | Дуга | Лит. | Масса | Масшт. |
| Провер. | | Большин | | | | И | 0,3 | 1:5 |
| Рук.гр. | | Лейбович | | | | Лист | Листов 1 | |
| Н.контр. | | Гойхман | | | | Минпромстрой СССР ПРОЕКТНЫЙ ИНСТИТУТ №3 г. Одесса | | |
| Гл.конст. | | Гойхман | | | | | | |

Полоса 4х12 ГОСТ 103-76
Ст.3 ГОСТ 535-79

9746/6

Инв.№ подл. | Подп. и дата | Взам.инв.№ | Инв.№ дубл. | Подп. и дата

ВДА-01-02-04

Rz160

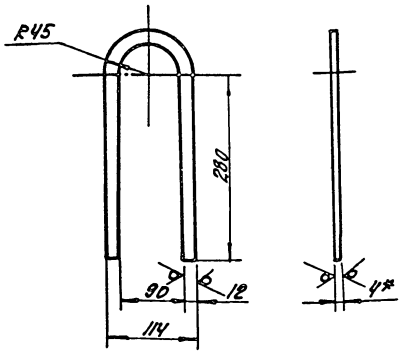


1. Длина развертки L=716
2.* Размер для справок

| Изм. | Лист | № докум. | Подп. | Дата |
|---|---|---|---|---|
| Разраб. | | Улицкая | | |
| Провер. | | Большин | | |
| Рук. гр. | | Лейбович | | |
| Н. контр. | | Гойхман | | |
| Гл. конст. | | Гойхман | | |

ВДА-01-02-04

Дуга

| Лит. | Масса | Масшт. |
|---|---|---|
| И | 0,27 | 1:5 |

Лист | Листов 1

Полоса 4х12 ГОСТ 103-76
Ст.3 ГОСТ 535-79

Минпромстрой СССР
ПРОЕКТНЫЙ ИНСТИТУТ ИЗ
г. Одесса

ВДА-01-02-05

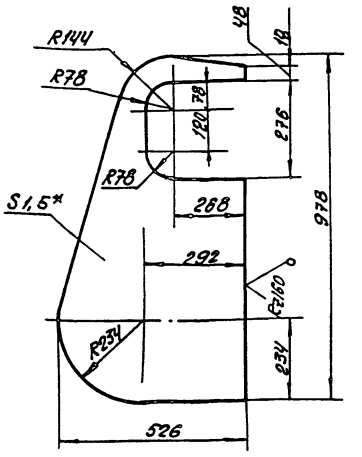


* Размер для справок

| Изм. | Лист | № докум. | Подп. | Дата |
|---|---|---|---|---|
| Разраб. | | Улицкая | | |
| Провер. | | Большин | | |
| Рук. гр. | | Лейбович | | |
| Рук. гр. | | Гойхман | | |
| Гл. конст. | | Гойхман | | |

ВДА-01-02-05

Стенка передняя

| Лит. | Масса | Масштаб |
|---|---|---|
| И | 3,8 | 1:10 |

Лист | Листов 1

Лист 1,5 ГОСТ 19904-74*
Ст.3 ГОСТ 16523-70

Минпромстрой СССР
ПРОЕКТНЫЙ ИНСТИТУТ ИЗ
г. Одесса

ВДА-01-03-00СБ

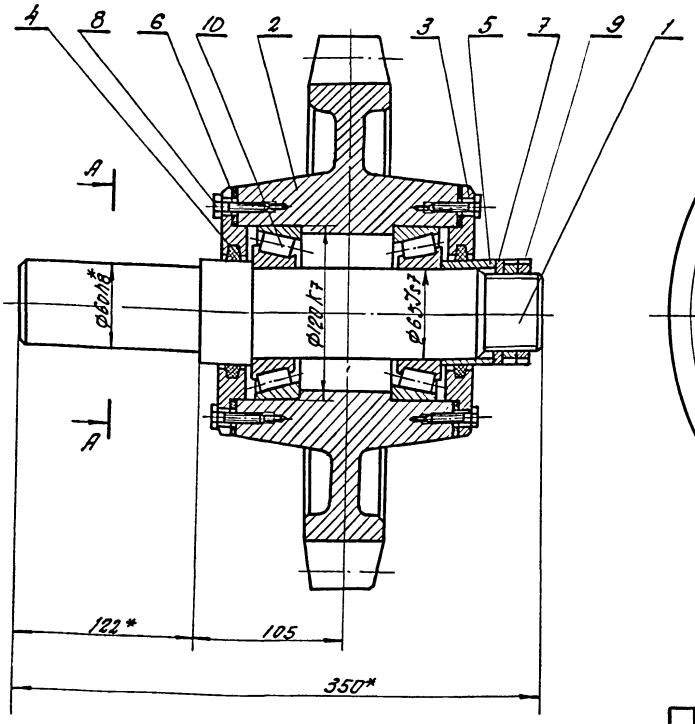


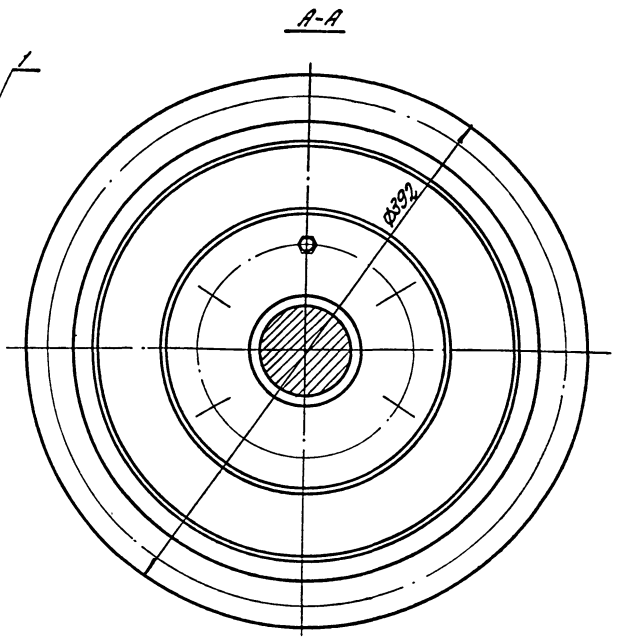


* Размеры для справок

85

| Изм. | Лист | № докум. | Подп. | Дата |
|---|---|---|---|---|
| Разраб. | | Улицкая | | |
| Провер. | | Большин | | |
| Рук. гр. | | Лейбович | | |
| Н. контр. | | Гойхман | | |
| Гл. конст. | | Гойхман | | |

ВДА-01-03-00СБ

Звездочка в сборе.
Сборочный чертеж

| Лит. | Масса | Масшт. |
|---|---|---|
| И | 34 | 1:2,5 |

Лист | Листов 1

Минпромстрой СССР
ПРОЕКТНЫЙ ИНСТИТУТ ИЗ
г. Одесса

9746/6

ВДА-01-02-06

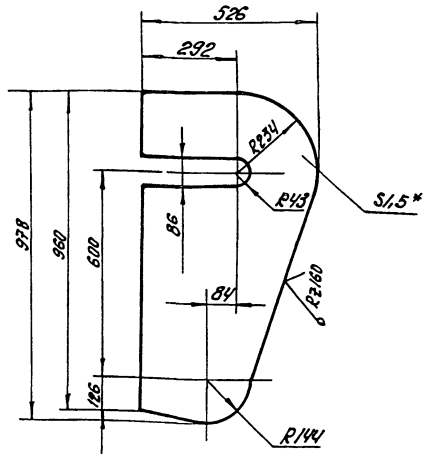


*размер для справок

| | | | | | |
|---|---|---|---|---|---|
| Изм. | Лист | №докум. | Подп. | Дата | |
| Разраб. | | Улицкая | | | |
| Провер. | | Большин | | | |
| Рук. гр. | | Лейбович | | | |
| Н.контр. | | Гойхман | | | |
| Гл.конст. | | Гойхман | | | |

ВДА-01-02-06

Стенка задняя

| Лит. | Масса | Масштаб |
|---|---|---|
| И | 5,6 | 1:10 |

Лист | Листов 1

Лист 1.5 ГОСТ 19904-74* / Ст.3 ГОСТ 16523-70

Минпромстрой СССР ПРОЕКТНЫЙ ИНСТИТУТ №3 г. Одесса

Инв. № подл. | Подп. и дата | Взам. инв. № | Инв. № дубл. | Подп. и дата

ВДА-01-03-03

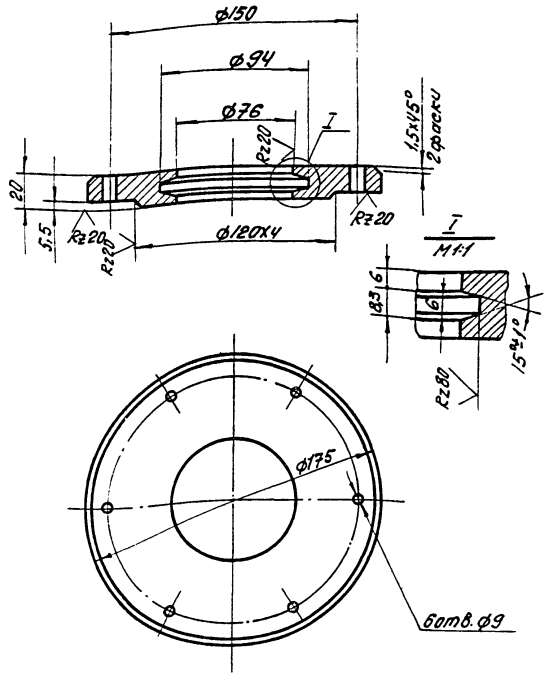


| | | | | | |
|---|---|---|---|---|---|
| Изм. | Лист | №докум. | Подп. | Дата | |
| Разраб. | | Улицкая | | | |
| Провер. | | Большин | | | |
| Рук. гр. | | Лейбович | | | |
| Н.контр. | | Гойхман | | | |
| Гл.конст. | | Гойхман | | | |

ВДА-01-03-03

Крышка

| Лит. | Масса | Масштаб |
|---|---|---|
| И | 2,3 | 1:2 |

Лист 6 | Листов 1

С 115-32 ГОСТ 1412-79*

Минпромстрой СССР ПРОЕКТНЫЙ ИНСТИТУТ №3 г. Одесса

Инв. № подл. | Подп. и дата | Взам. инв. № | Инв. № дубл. | Подп. и дата

ВДА-01-03-01

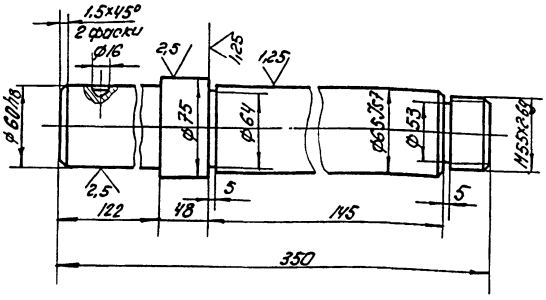


Отв. ф16 под стопор. сверлить при монтаже. по дет. ВДА-01-00-04

| | | | | | |
|---|---|---|---|---|---|
| Изм. | Лист | №докум. | Подп. | Дата | |
| Разраб. | | Улицкая | | | |
| Провер. | | Большин | | | |
| Рук. гр. | | Лейбович | | | |
| Н.контр. | | Гойхман | | | |
| Гл.конст. | | Гойхман | | | |

ВДА-01-03-01

Вал

| Лит. | Масса | Масштаб |
|---|---|---|
| И | 8,9 | 1:2,5 |

Лист | Листов 1

Сталь 45 ГОСТ 1050-74**

Минпромстрой СССР ПРОЕКТНЫЙ ИНСТИТУТ №3 г. Одесса

9746/6

Инв. № подл. | Подп. и дата | Взам. инв. № | Инв. № дубл. | Подп. и дата

| Формат | Зона | Поз. | Обозначение | Наименование | Кол. | Примечание |
|---|---|---|---|---|---|---|
| | | | | Документация | | |
| А3 | | | ВДА-01-03-00СБ | Сборочный чертеж | | |
| | | | | Детали | | |
| А4 | | 1 | ВДА-01-03-01 | Вал | 1 | |
| А3 | | 2 | ВДА-01-03-02 | Звездочка | 1 | |
| А4 | | 3 | ВДА-01-03-03 | Крышка | 2 | |
| А4 | | 4 | ВДА-01-03-04 | Кольцо уплотняющее | 2 | |
| А4 | | 5 | ВДА-01-03-05 | Втулка | 1 | |
| А4 | | 6 | ВДА-01-03-06 | Прокладка | 2 | |
| А4 | | 7 | ВДА-01-03-07 | Шайба | 1 | |
| | | | | Стандартные изделия: | | |
| | | 8 | | Болт М8×30 ГОСТ 7798-70* | 12 | 0,02 кг |
| | | 9 | | Гайка М56×2 ГОСТ 11871-80 | 2 | 0,22 кг |
| | | 10 | | Подшипник 7513 ГОСТ 333-79 | 2 | 1,48 кг |



| | | | | | |
|---|---|---|---|---|---|
| Изм. | Лист | №докум. | Подп. | Дата | |
| Разраб. | | Улицкая | | | |
| Провер. | | Большин | | | |
| Рук. гр. | | Лейбович | | | |
| Н.контр. | | Гойхман | | | |
| Гл.конст. | | Гойхман | | | |

ВДА-01-03-00

Звездочка в сборе

| Лит. | Лист | Листов |
|---|---|---|
| И | | 1 |

Минпромстрой СССР ПРОЕКТНЫЙ ИНСТИТУТ №3 г. Одесса

Инв. № подл. | Подп. и дата | Взам. инв. № | Инв. № дубл. | Подп. и дата

ВДА-01-03-04

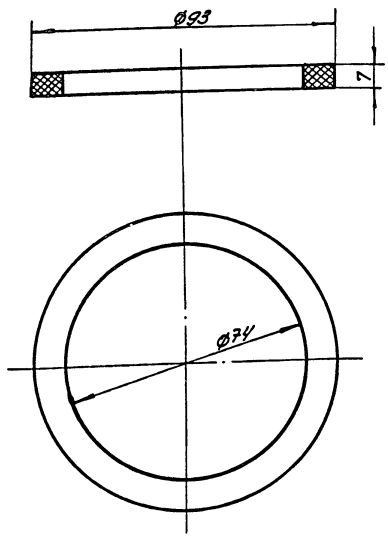


| | | | | | |
|---|---|---|---|---|---|
| Изм. | Лист | № докум. | Подп. | Дата | ВДА-01-03-04 |
| Разраб. | Улицкая | | | | Кольцо уплотняющее |
| Провер. | Большин | | | | |
| Рук. гр. | Лейбович | | | | |
| Н. контр. | Гойхман | | | | Войлок ПС7 ГОСТ 6308-71* |
| Гл. конст. | Гойхман | | | | |

| Лит. | Масса | Масшт. |
|---|---|---|
| И | 0,001 | 1:1 |

Лист | Листов 1

Минпромстройссер ПРОЕКТНЫЙ ИНСТИТУТ ИЗ г. Одесса

ВДА-01-03-05

Rz40 (√)

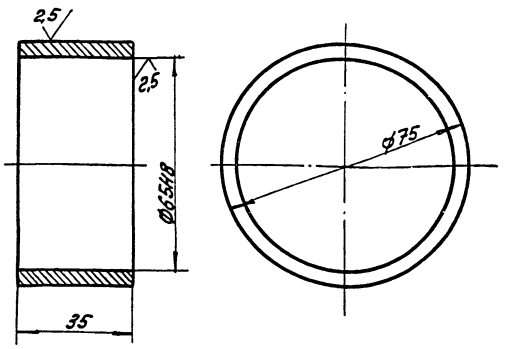


| | | | | | |
|---|---|---|---|---|---|
| Изм. | Лист | № докум. | Подп. | Дата | ВДА-01-03-05 |
| Разраб. | Улицкая | | | | Втулка |
| Провер. | Большин | | | | |
| Рук. гр. | Лейбович | | | | |
| Рук. гр. | Лейбович | | | | Ст.3 ГОСТ 380-71* |
| Гл. конст. | Гойхман | | | | |

| Лит. | Масса | Масшт. |
|---|---|---|
| И | 0,06 | 1:1 |

Лист | Листов 1

Минпромстройссер ПРОЕКТНЫЙ ИНСТИТУТ ИЗ г. Одесса

ВДА-01-00-01

√ (√)

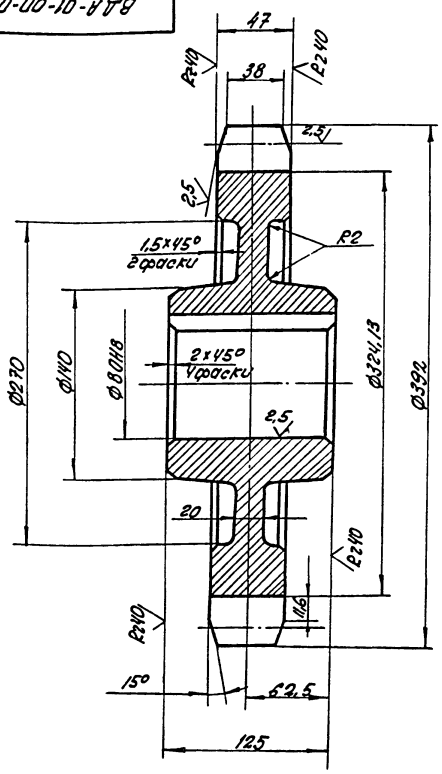


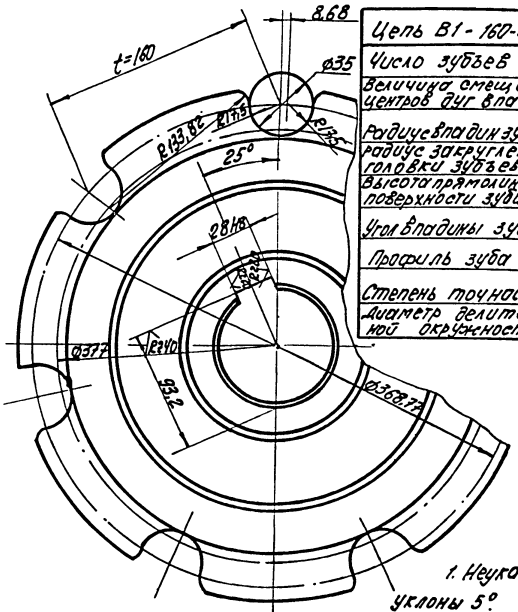


| Цепь В1-160-30,0 ГОСТ 588-74 | | |
|---|---|---|
| Число зубьев | z | 7 |
| Величина смещения центров дуг впадин | e | 8,68 |
| Радиус впадин зубьев | r | 17,5 |
| Радиус закругления головки зубьев | $r_1$ | 133,82 |
| Высота прямолинейной поверхности зуба | h | 11,6 |
| Угол впадины зуба | B | |
| Профиль зуба | по ГОСТ 592-75 | |
| Степень точности | 3 ГОСТ 592-75 | |
| Диаметр делительной окружности | $d_3$ | 368,77 |

1. Неуказанные литейные уклоны 5°.
2. Острые кромки притупить.

87

| | | | | | |
|---|---|---|---|---|---|
| Изм. | Лист | № докум. | Подп. | Дата | ВДА-01-00-01 |
| Разраб. | Улицкая | | | | Звездочка |
| Провер. | Большин | | | | |
| Рук. гр. | Лейбович | | | | |
| Н. контр. | Гойхман | | | | С432-52 ГОСТ 1412-79 |
| Гл. конст. | Гойхман | | | | |

| Лит. | Масса | Масшт. |
|---|---|---|
| И | 17,2 | 1:2,5 |

Лист | Листов 1

Минпромстройссер ПРОЕКТНЫЙ ИНСТИТУТ ИЗ г. Одесса

9746/6

8ДА-01-03-02

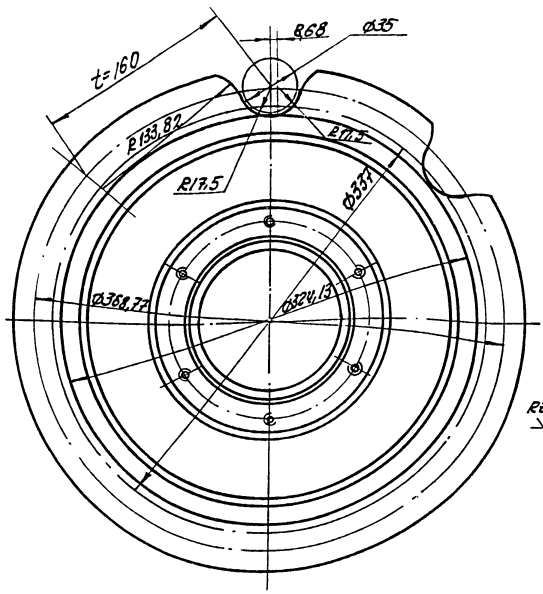


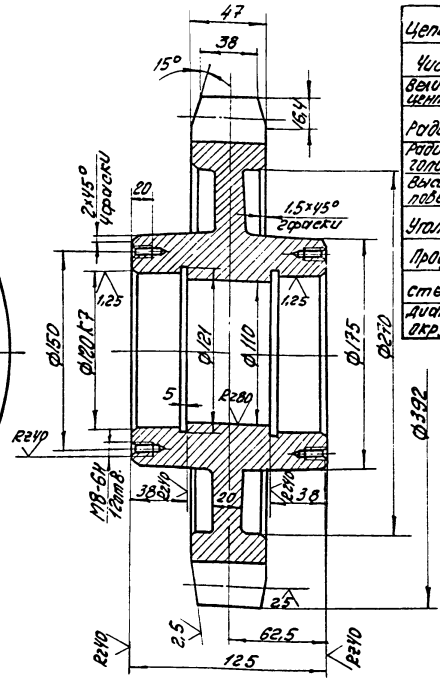


| Цепь 81-160-30,0 ГОСТ 588-64 | | |
|---|---|---|
| Число зубьев | z | 7 |
| Величина смещения центров дуг впадин | c | 8,68 |
| Радиус впадин зубьев | r | 17,5 |
| Радиус закругления головки зубьев | $r_1$ | 133,82 |
| Высота прямолинейной поверхности зуба | h | 11,6 |
| Угол впадины | β | |
| Профиль зуба | | по ГОСТ 592-75 |
| Степень точности | | 3 ГОСТ 592-75 |
| Диаметр делительной окружности | dв | 368,77 |

1. Неуказанные литейные уклоны 5°
2. Неуказанные литейные радиусы R 2...5
3. Острые кромки притупить

| Изм. | Лист | № докум. | Подп. | Дата |
|---|---|---|---|---|
| Разраб. | | Улицкая | | |
| Провер. | | Большин | | |
| Рук. гр. | | Лейбович | | |
| Н. контр. | | Гойхман | | |
| Гл. конст. | | Гойхман | | |

ВДА-01-03-02

Звездочка

| Лист | Масса | Масшт. |
|---|---|---|
| И | 17,2 | 1:2,5 |

Лист 1 Листов 1

Минпромстрой СССР ПРОЕКТНЫЙ ИНСТИТУТ №3 г. Одесса

Сч23-48 ГОСТ 1412-79

Инв. № подл. | Подп. и дата | Взам. инв. № | Инв. № дубл. | Подп. и дата

8ДА-01-03-06

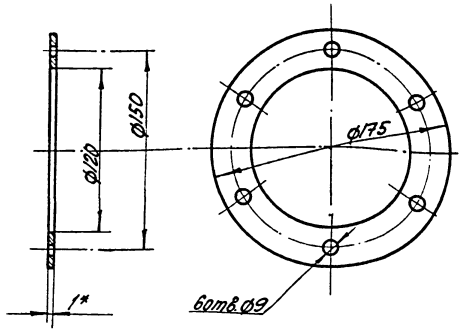


*Размер для справок

| Изм. | Лист | № докум. | Подп. | Дата |
|---|---|---|---|---|
| Разраб. | | Улицкая | | |
| Провер. | | Большин | | |
| Рук. гр. | | Лейбович | | |
| Н. контр. | | Гойхман | | |
| Гл. конст. | | Гойхман | | |

ВДА-01-03-06

Прокладка

| Лит. | Масса | Масшт. |
|---|---|---|
| И | 0,002 | 1:2 |

Лист 1 Листов 1

Минпромстрой СССР ПРОЕКТНЫЙ ИНСТИТУТ №3 г. Одесса

Картон прокл. А-1 ГОСТ 9347-74*

9746/6

Инв. № подл. | Подп. и дата | Взам. инв. № | Инв. № дубл. | Подп. и дата

8ДА-01-03-07

Rz40

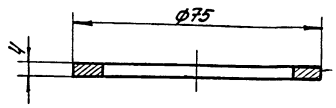


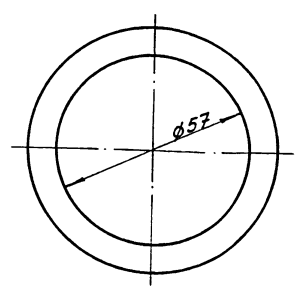


88

| Изм. | Лист | № докум. | Подп. | Дата |
|---|---|---|---|---|
| Разраб. | | Улицкая | | |
| Провер. | | Большин | | |
| Рук. гр. | | Лейбович | | |
| Н. контр. | | Гойхман | | |
| Гл. конст. | | Гойхман | | |

ВДА-01-03-07

Шайба

| Лит. | Масса | Масшт. |
|---|---|---|
| И | 0,06 | 1:1 |

Лист 1 Листов 1

Минпромстрой СССР ПРОЕКТНЫЙ ИНСТИТУТ №3 г. Одесса

Сталь 45 ГОСТ 1050-74**

Инв. № подл. | Подп. и дата | Взам. инв. № | Инв. № дубл. | Подп. и дата

8АА-01-00-02

Rz40

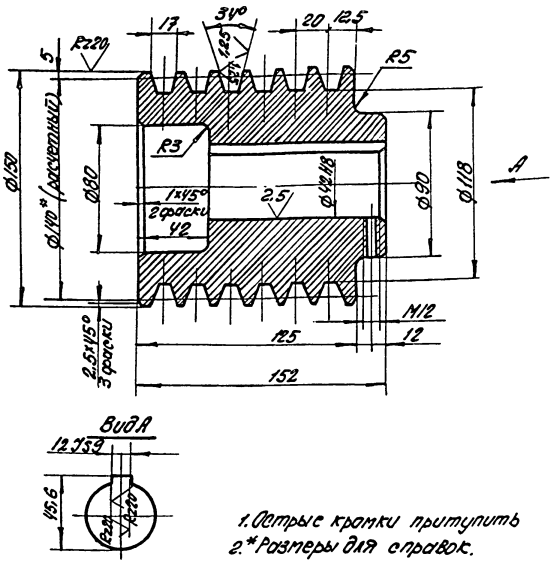





1. Острые кромки притупить
2. *Размеры для справок.

| | | | | | | | |
|---|---|---|---|---|---|---|---|
| Изм. | Лист | №докум. | Подп. | Дата | ВДА-01-00-02 | | |
| Разраб. | | Улицкая | | | Шкив ведущий | Лит. | Масса | Масштаб |
| Пров. | | Вольшин | | | | И | 5,5 | 1:2 |
| Рук. гр. | | Лейбович | | | | Лист 1 | Листов 1 |
| Н. контр. | | Гойхман | | | Чугун СЧ28-48 ГОСТ 1412-70 | Минпромстройсер ПРОЕКТНЫЙ ИНСТИТУТ г. Одесса | |
| Гл. конс. | | Гойхман | | | | | |

Инв. № подл. | Подп. и дата | Взам. инв. № | Инв. № дубл. | Подп. и дата

8АА-01-00-04

Rz80

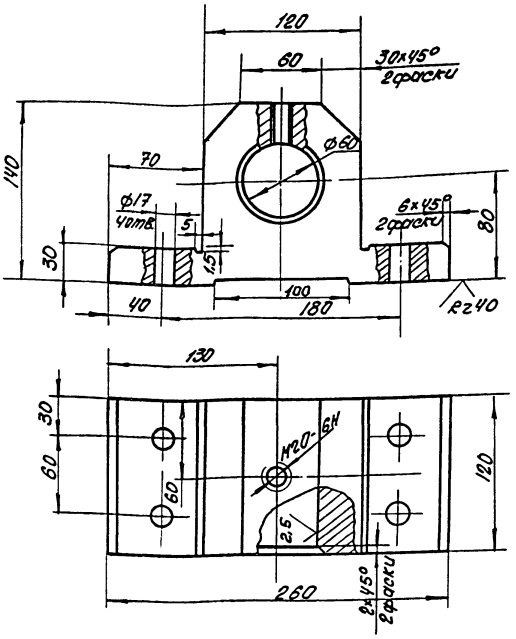


| | | | | | | | |
|---|---|---|---|---|---|---|---|
| Изм. | Лист | №докум. | Подп. | Дата | ВДА-01-00-04 | | |
| Разраб. | | Улицкая | | | Подшипник | Лит. | Масса | Масштаб |
| Пров. | | Вольшин | | | | И | 1,6 | 1:2.5 |
| Рук. гр. | | Лейбович | | | | Лист | Листов 1 |
| Н. контр. | | Гойхман | | | Ст.3 ГОСТ 380-71 | Минпромстройсер ПРОЕКТНЫЙ ИНСТИТУТ г. Одесса | |
| Гл. конс. | | Гойхман | | | | | |

Инв. № подл. | Подп. и дата | Взам. инв. № | Инв. № дубл. | Подп. и дата

8АА-01-00-03

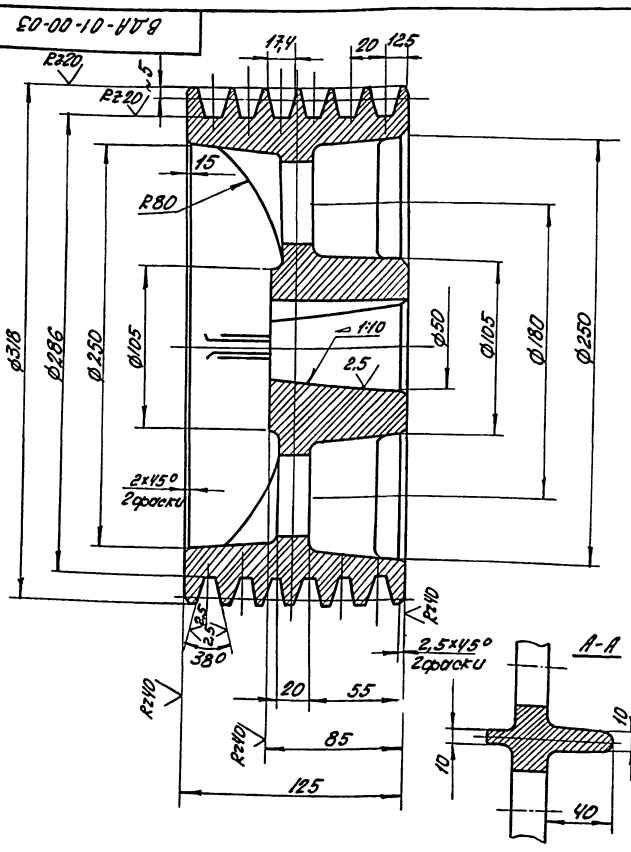


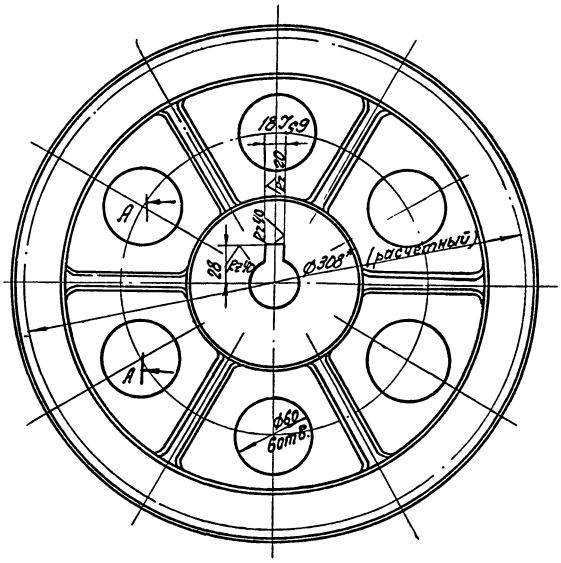


1. Неуказанные литейные уклоны 3°.
2. Неуказанные литейные радиусы R3.... 5
3. Острые кромки притупить

68

| | | | | | | | |
|---|---|---|---|---|---|---|---|
| Изм. | Лист | №докум. | Подп. | Дата | ВДА-01-00-03 | | |
| Разраб. | | Улицкая | | | Шкив ведомый | Лит. | Масса | Масштаб |
| Пров. | | Вольшин | | | | И | 14,6 | 1:2 |
| Рук. гр. | | Лейбович | | | | Лист 1 | Листов 1 |
| Н. контр. | | Гойхман | | | Чугун СЧ28-48 ГОСТ 1412-70 | Минпромстройсер ПРОЕКТНЫЙ ИНСТИТУТ г. Одесса | |
| Гл. конст. | | Гойхман | | | | | |

Инв. № подл. | Подп. и дата | Взам. инв. № | Инв. № дубл. | Подп. и дата

9746/6

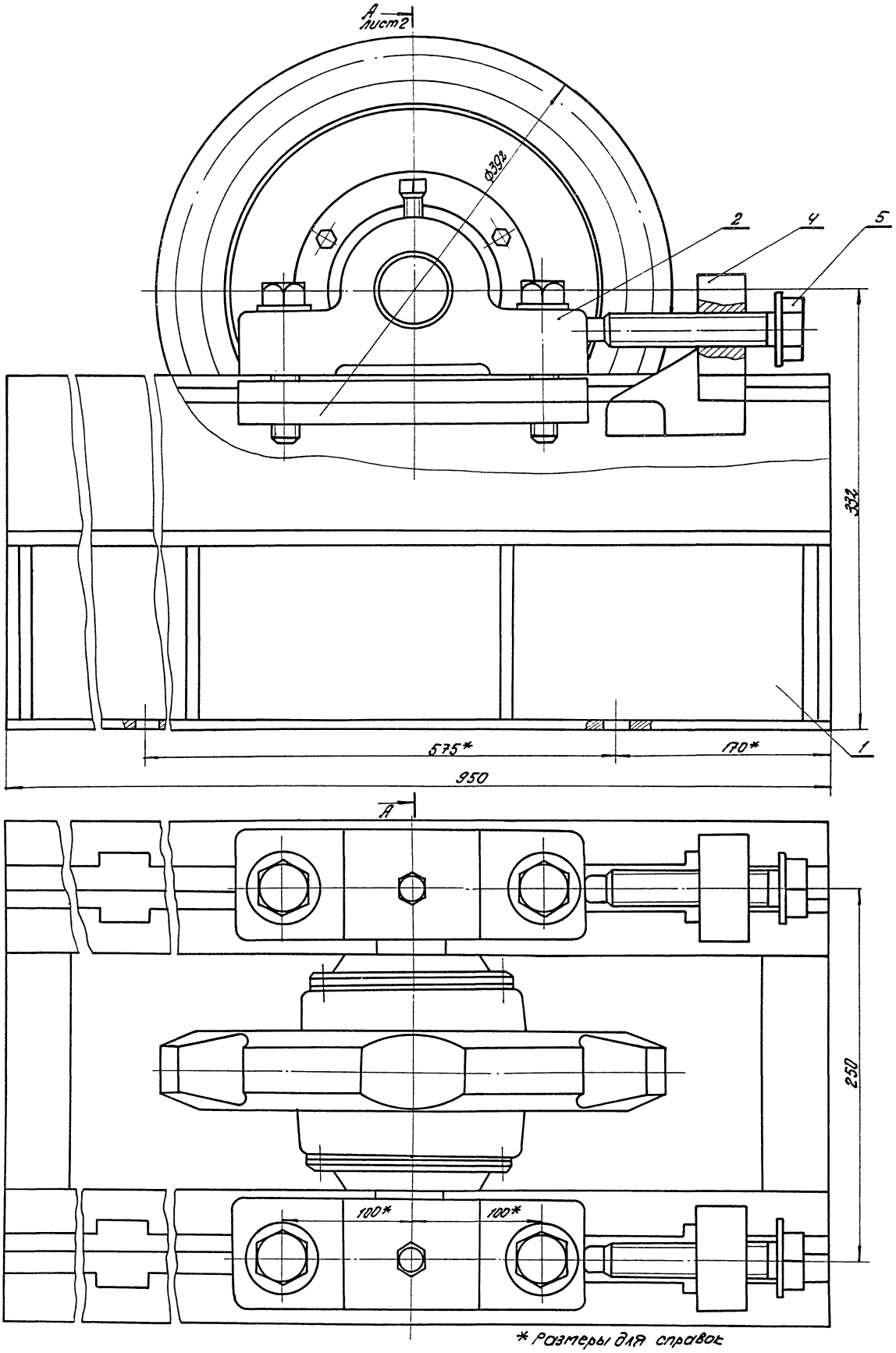


* Размеры для справок

ВАД-02-00-00 СБ

| Изм. | Лист | N докум. | Подп. | Дата | ВДА-02-00-00 СБ | | | |
|---|---|---|---|---|---|---|---|---|
| Разраб. | | Улицкая | | | Натяжная станция | Лит. | Масса | Масшт. |
| Провер. | | Большун | | | сборочный чертеж | И | 152 | 1:2 |
| Рук. гр. | | Лейбович | | | | Лист 1 | Листов 2 | |
| Н. контр. | | Гойхман | | | | Минпромстройссср | | |
| Гл. конст. | | Гойхман | | | | ПРОЕКТНЫЙ ИНСТИТУТ ИЗ г. Одесса | | |

Инв. N подл. | Подп. и дата | Взам. инв. N | Инв. N дубл. | Подп. и дата

9746/6

06

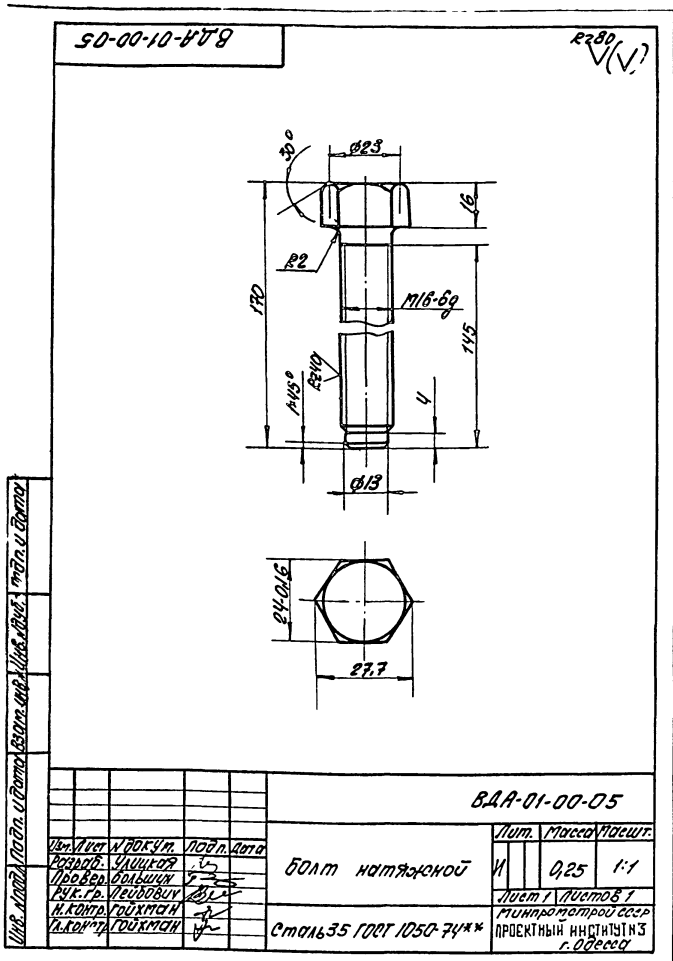
ВДА-01-00-05
R280
30°
Ø23
16
R2
170
M16-6g
145
1×45°
R240
4
Ø13
24-0,16
27,7
ВДА-01-00-05
Болт натяжной
Лит. И
Масса 0,25
Масшт. 1:1
Лист 1
Листов 1
Сталь 35 ГОСТ 1050-74**
Минпромстрой СССР
ПРОЕКТНЫЙ ИНСТИТУТ №3
г. Одесса
Изм. Лист № докум. Подп. Дата
Разраб. Улицкая
Провер. Большин
Рук. гр. Лейбович
Н. контр. Гойхман
Гл. конст. Гойхман
Инв. № подл. Подп. и дата Взам. инв. № Инв. № дубл. Подп. и дата

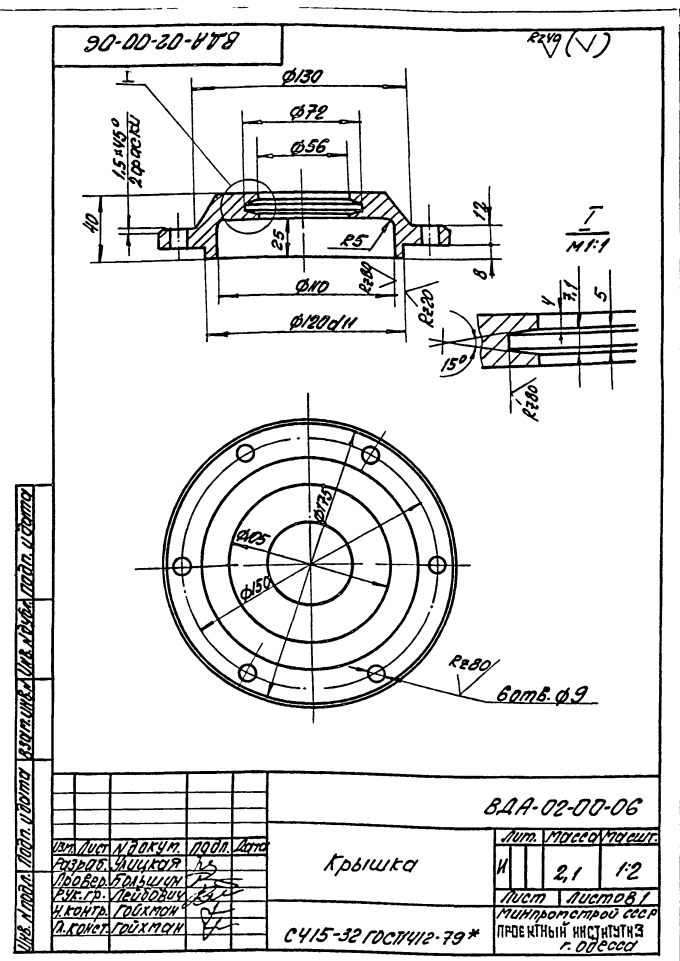
ВДА-02-00-06
R240
Ø130
Ø72
Ø56
1,5×45° 2 фаски
40
25
R5
12
8
Ø110
R280
Ø120d11
R220
I
M1:1
4
7,1
5
15°
R280
Ø175
Ø105
Ø150
R280
6 отв. Ø9
ВДА-02-00-06
Крышка
Лит. И
Масса 2,1
Масшт. 1:2
Лист
Листов 1
СЧ15-32 ГОСТ 1412-79*
Минпромстрой СССР
ПРОЕКТНЫЙ ИНСТИТУТ №3
г. Одесса
Изм. Лист № докум. Подп. Дата
Разраб. Улицкая
Провер. Большин
Рук. гр. Лейбович
Н. контр. Гойхман
Гл. конст. Гойхман
Инв. № подл. Подп. и дата Взам. инв. № Инв. № дубл. Подп. и дата

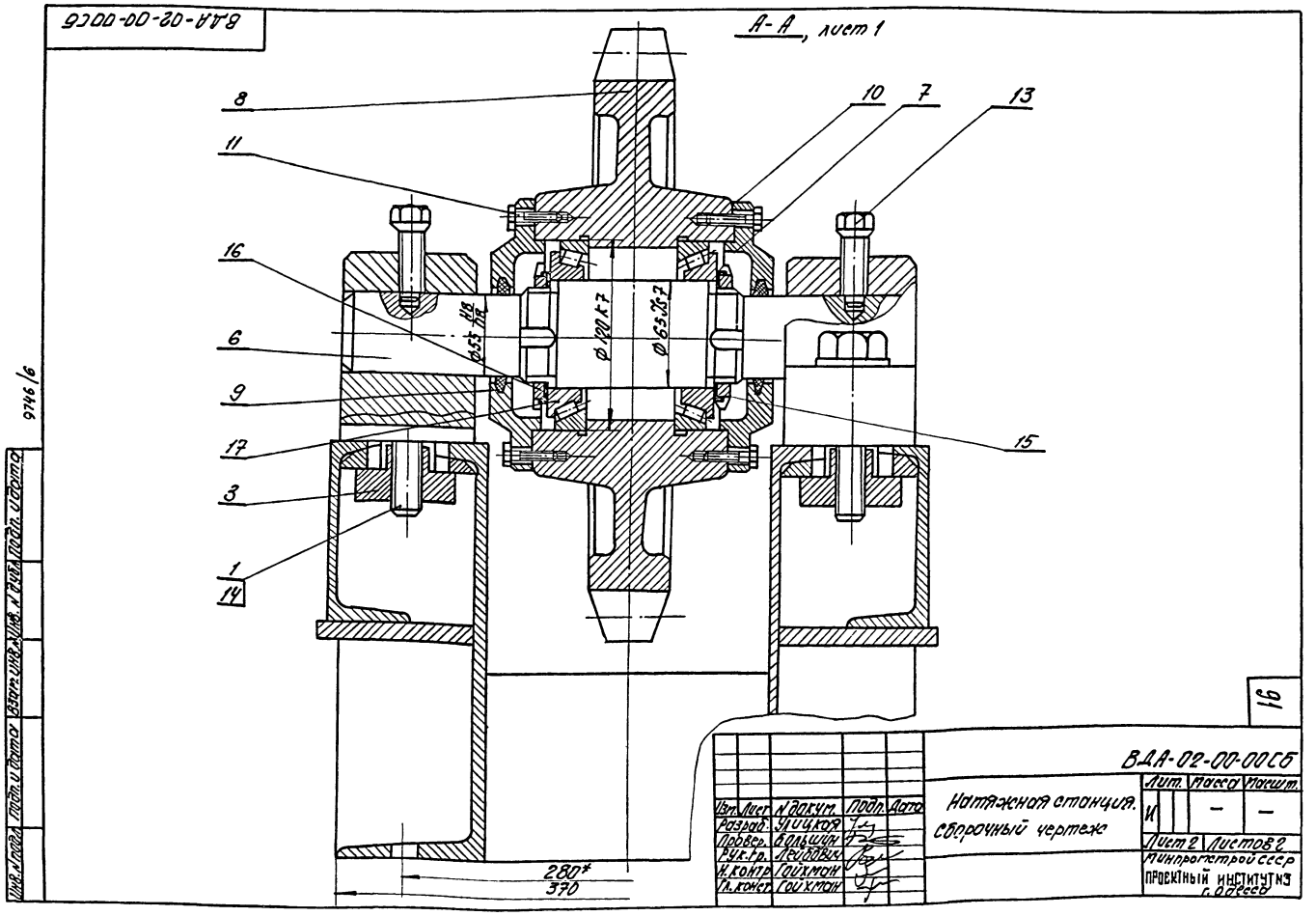
ВДА-02-00-00СБ
А-А, лист 1
8
11
10
7
13
16
6
9
17
3
1
14
15
Ø55 Н8/П8
Ø120 К7
Ø65 Х7
280*
370
9746/6
16
ВДА-02-00-00СБ
Натяжная станция.
Сборочный чертеж
Лит. И
Масса –
Масшт. –
Лист 2
Листов 2
Минпромстрой СССР
ПРОЕКТНЫЙ ИНСТИТУТ №3
г. Одесса
Изм. Лист № докум. Подп. Дата
Разраб. Улицкая
Провер. Большин
Рук. гр. Лейбович
Н. контр. Гойхман
Гл. конст. Гойхман
Инв. № подл. Подп. и дата Взам. инв. № Инв. № дубл. Подп. и дата

ВДА-02-01-04

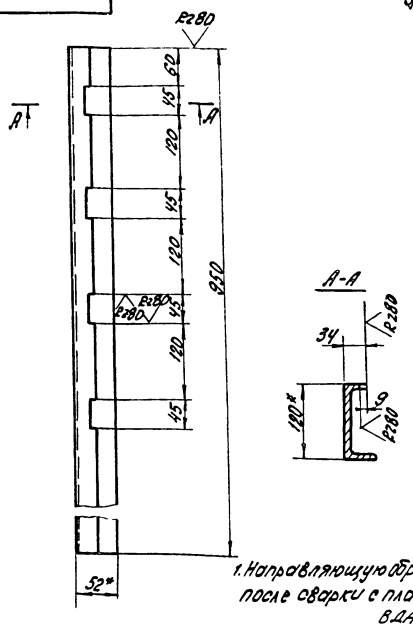


1. Направляющую обработать после сварки с планкой ВДА-02-01-01

2.* Размеры для справок.

| Изм. | Лист | N докум. | Подп. | Дата | ВДА-02-01-04 | | | |
|---|---|---|---|---|---|---|---|---|
| Разраб. | | Улицкая | | | Направляющая левая | Лит. | Масса | Масшт. |
| Провер. | | Большин | | | | И | 3,3 | 1:5 |
| Рук. гр. | | Лейбович | | | | Лист | Листов 1 | |
| Н. контр. | | Гойхман | | | Швеллер 12 ГОСТ 8240-72 Ст. 3 ГОСТ 535-79 | Минпромстрой СССР ПРОЕКТНЫЙ ИНСТИТУТ 3 г. Одесса | | |
| Гл. конст. | | Гойхман | | | | | | |

Инв. N подл. | Подп. и дата | Взам. инв. N | Инв. N дубл. | Подп. и дата

ВДА-02-01-05

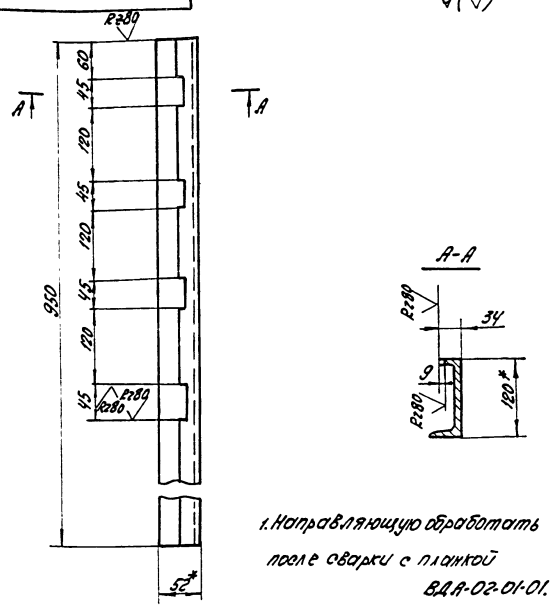


1. Направляющую обработать после сварки с планкой ВДА-02-01-01.

2.* Размеры для справок

| Изм. | Лист | N докум. | Подп. | Дата | ВДА-02-01-05 | | | |
|---|---|---|---|---|---|---|---|---|
| Разраб. | | Улицкая | | | Направляющая правая | Лит. | Масса | Масшт. |
| Провер. | | Большин | | | | И | 3,3 | 1:5 |
| Рук. гр. | | Лейбович | | | | Лист | Листов 1 | |
| Н. контр. | | Гойхман | | | Швеллер 12 ГОСТ 8240-72 Ст. 3 ГОСТ 535-79 | Минпромстрой СССР ПРОЕКТНЫЙ ИНСТИТУТ 3 г. Одесса | | |
| Гл. конст. | | Гойхман | | | | | | |

Инв. N подл. | Подп. и дата | Взам. инв. N | Инв. N дубл. | Подп. и дата

| Формат | Зона | Поз. | Обозначение | Наименование | К-во | Примечание |
|---|---|---|---|---|---|---|
| | | | | Документация | | |
| * | | | ВДА-02-00-00СБ | Сборочный чертеж | | *А2, А3 |
| | | | | Сборочные единицы | | |
| А4 | | 1 | ВДА-02-01-00СБ | Рама | 1 | |
| | | | | Детали | | |
| А3 | | 2 | ВДА-02-00-01 | Подшипник | 2 | |
| А4 | | 3 | ВДА-02-00-02 | Ползун | 2 | |
| А4 | | 4 | ВДА-02-00-03 | Кулачок | 2 | |
| А4 | | 5 | ВДА-02-00-04 | Болт прижимной | 2 | |
| А4 | | 6 | ВДА-02-00-05 | Вал | 1 | |
| А3 | | 7 | ВДА-02-00-06 | Крышка | 2 | |
| А4 | | 8 | ВДА-01-03-02 | Звездочка | 1 | |
| А4 | | 9 | ВДА-01-03-04 | Кольцо уплотняющее | 2 | |
| А4 | | 10 | ВДА-01-03-06 | Прокладка | 2 | |
| | | | | Стандартные изделия | | |
| | | | | Болты ГОСТ 7798-70* | | |
| | | 11 | | М8х30 | 12 | 0,29кг |
| | | 12 | | М20х110 | 4 | 0,33кг |
| | | 13 | | Винт М16х45 | | |
| | | | | ГОСТ 1483-75* | 2 | 0,16кг |
| | | 14 | | Шайба 20 | | |
| | | | | ГОСТ 11371-78 | 2 | 0,08кг |

9746/6

| Изм. | Лист | N докум. | Подп. | Дата | ВДА-02-00-00 | | | |
|---|---|---|---|---|---|---|---|---|
| Разраб. | | Улицкая | | | Натяжная станция | Лит. | Лист | Листов |
| Провер. | | Большин | | | | И | 1 | 2 |
| Рук. гр. | | Лейбович | | | | Минпромстрой СССР ПРОЕКТНЫЙ ИНСТИТУТ 3 г. Одесса | | |
| Н. контр. | | Гойхман | | | | | | |
| Гл. конст. | | Гойхман | | | | | | |

Инв. N подл. | Подп. и дата | Взам. инв. N | Инв. N дубл. | Подп. и дата

| Формат | Зона | Поз. | Обозначение | Наименование | К-во | Примечание |
|---|---|---|---|---|---|---|
| | | 15 | | Гайка М60х2 | | |
| | | | | ГОСТ 11871-80 | 2 | 0,24кг |
| | | 16 | | Шайба 60.36.05 | | |
| | | | | ГОСТ 11872-80 | 2 | 0,024кг |
| | | 17 | | Подшипник 7513 | | |
| | | | | ГОСТ 333-79 | 2 | 1,48кг |

Инв. N подл. | Подп. и дата | Взам. инв. N | Инв. N дубл. | Подп. и дата

92

| Изм. | Лист | N докум. | Подп. | Дата | ВДА-02-00-00 | Лист 2 |
|---|---|---|---|---|---|---|

ВДА-02-01-00СБ

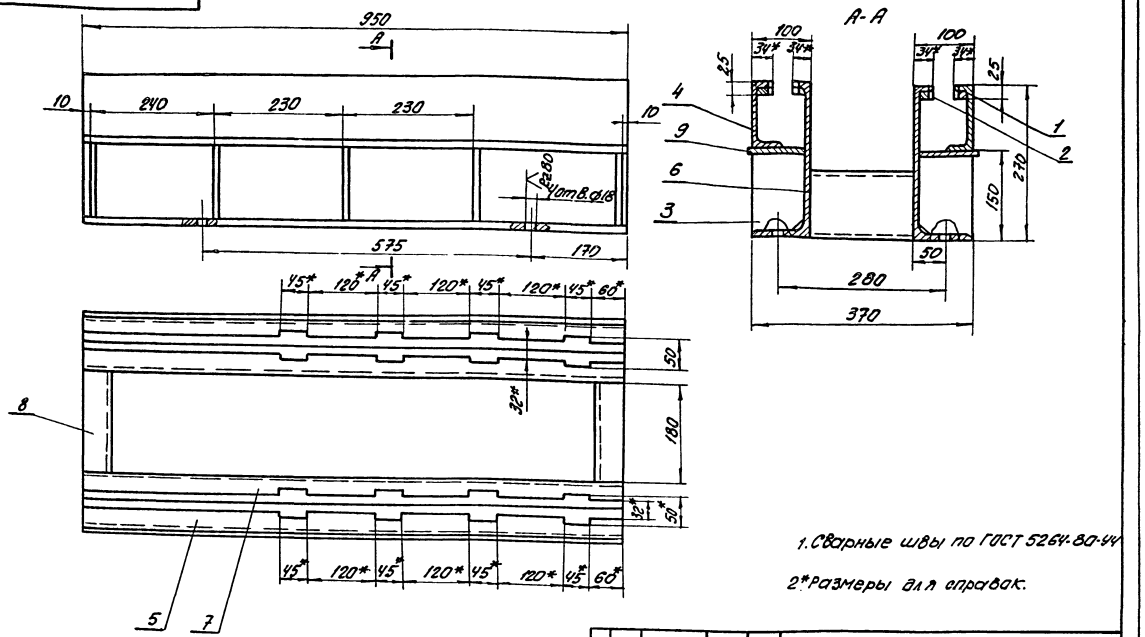


1. Сварные швы по ГОСТ 5264-80-44

2* Размеры для справок.

| Изм. | Лист | N докум. | Подп. | Дата | ВДА-02-01-00СБ | Лит. | Масса | Масшт. |
|---|---|---|---|---|---|---|---|---|
| Разраб. | | Улицкая | | | Рама | И | 85 | 1:5 |
| Провер. | | Большин | | | Сборочный чертеж | Лист 1 | Листов 1 | |
| Рук. гр. | | Лейбович | | | | Минпромстрой СССР | | |
| Н. контр. | | Гойхман | | | | ПРОЕКТНЫЙ ИНСТИТУТ 3 г. Одесса | | |
| Гл. конст. | | Гойхман | | | | | | |

Инв. N подл. | Подп. и дата | Взам. инв. N | Инв. N дубл. | Подп. и дата

ВДА-02-01-01

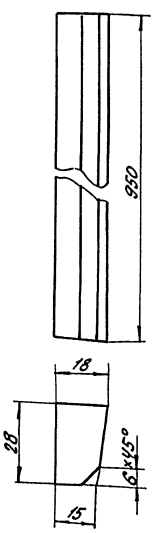


| Изм. | Лист | N докум. | Подп. | Дата | ВДА-02-01-01 | Лит. | Масса | Масшт. |
|---|---|---|---|---|---|---|---|---|
| Разраб. | | Улицкая | | | Планка | И | 3,9 | 1:1 |
| Провер. | | Большин | | | | Лист | Листов 1 | |
| Рук. гр. | | Лейбович | | | | Минпромстрой СССР | | |
| Н. контр. | | Гойхман | | | Ст.3 ГОСТ 380-71* | ПРОЕКТНЫЙ ИНСТИТУТ 3 г. Одесса | | |
| Гл. конст. | | Гойхман | | | | | | |

Инв. N подл. | Подп. и дата | Взам. инв. N | Инв. N дубл. | Подп. и дата

9746/в

| Форма | Зона | Поз. | Обозначение | Наименование | К-во | Примечание |
|---|---|---|---|---|---|---|
| | | | | Документация | | |
| А3 | | | ВДА-02-01-00СБ | Сборочный чертеж | | |
| | | | | Детали | | |
| А4 | | 1 | ВДА-02-01-01 | Планка | 2 | |
| А4 | | 2 | ВДА-02-01-02 | Планка | 2 | |
| А4 | | 3 | ВДА-02-01-03 | Косынка | 10 | |
| А4 | | 4 | ВДА-02-01-04 | Направляющая левая | 1 | |
| А4 | | 5 | ВДА-02-01-05 | Направляющая правая | 1 | |
| А4 | | 6 | ВДА-02-01-06 | Направляющая левая | 1 | |
| А4 | | 7 | ВДА-02-01-07 | Направляющая правая | 1 | |
| Б4 | | 8 | ВДА-02-01-08 | Поперечина | | |
| | | | | Швеллер 12 ГОСТ 8240-72 | | |
| | | | | Ст.3 ГОСТ 535-79 | | |
| | | | | e=180 | 2 | 1,87кг |
| Б4 | | 9 | ВДА-02-01-09 | Полка | | |
| | | | | Лист 10 ГОСТ 19903-74 | | |
| | | | | Ст.3 ГОСТ 14637-79 | | |
| | | | | 105×950 | 2 | 7,8кг |

93

| Изм. | Лист | N докум. | Подп. | Дата | ВДА-02-01-00 | Лит. | Лист | Листов |
|---|---|---|---|---|---|---|---|---|
| Разраб. | | Улицкая | | | Рама | И | | 1 |
| Провер. | | Большин | | | | Минпромстрой СССР | | |
| Рук. гр. | | Лейбович | | | | ПРОЕКТНЫЙ ИНСТИТУТ 3 г. Одесса | | |
| Н. контр. | | Гойхман | | | | | | |
| Гл. конст. | | Гойхман | | | | | | |

Инв. N подл. | Подп. и дата | Взам. инв. N | Инв. N дубл. | Подп. и дата

84А-02-01-02

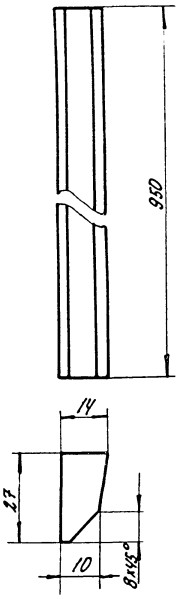


| Изм. | Лист | № докум. | Подп. | Дата |
|---|---|---|---|---|
| Разраб. | | Улицкая | | |
| Провер. | | Большун | | |
| Рук. гр. | | Лейдович | | |
| Н. контр. | | Гойхман | | |
| Гл. конс. | | Гойхман | | |

ВДА-02-01-02

Планка

Ст. 3 ГОСТ 380-71*

| Лит. | Масса | Масштаб |
|---|---|---|
| И | 2,8 | 1:1 |
| Лист | Листов 1 | |

Минпромстрой СССР
ПРОЕКТНЫЙ ИНСТИТУТ ТИЗ г. Одесса

Инв. № подл. | Подп. и дата | Взам. инв. № | Инв. № дубл. | Подп. и дата

84А-02-01-03

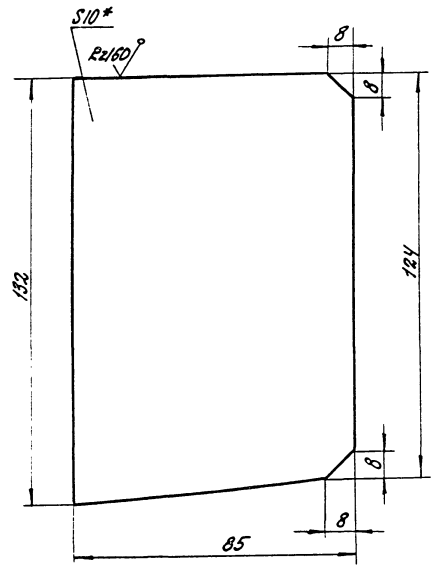


* размер для справок

| Изм. | Лист | № докум. | Подп. | Дата |
|---|---|---|---|---|
| Разраб. | | Улицкая | | |
| Провер. | | Большун | | |
| Рук. гр. | | Лейдович | | |
| Н. контр. | | Гойхман | | |
| Гл. конс. | | Гойхман | | |

ВДА-02-01-03

Косынка

Лист 10 ГОСТ 19903-74*
Ст. 3 ГОСТ 14637-79

| Лит. | Масса | Масштаб |
|---|---|---|
| И | 0,9 | 1:1 |
| Лист | Листов 1 | |

Минпромстрой СССР
ПРОЕКТНЫЙ ИНСТИТУТ ТИЗ г. Одесса

Инв. № подл. | Подп. и дата | Взам. инв. № | Инв. № дубл. | Подп. и дата

84А-02-00-01

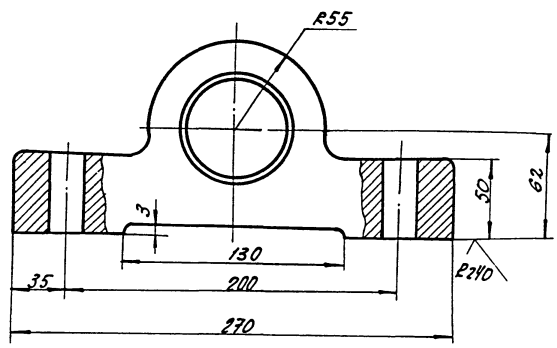


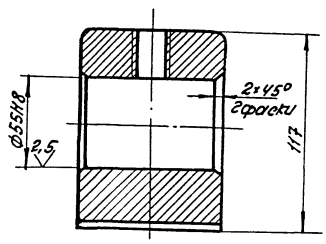


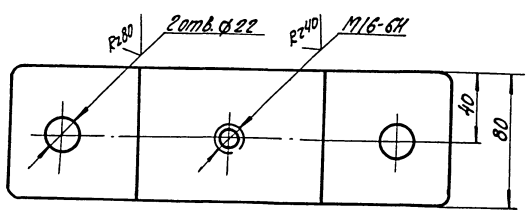


Неуказанные литейные радиусы R3...5

16

| Изм. | Лист | № докум. | Подп. | Дата |
|---|---|---|---|---|
| Разраб. | | Улицкая | | |
| Провер. | | Большун | | |
| Рук. гр. | | Лейдович | | |
| Н. контр. | | Гойхман | | |
| Гл. конс. | | Гойхман | | |

ВДА-02-00-01

Подшипник

Сталь 35Л ГОСТ 977-75*

| Лит. | Масса | Масштаб |
|---|---|---|
| И | 10,2 | 1:2 |
| Лист | Листов 1 | |

Минпромстрой СССР
ПРОЕКТНЫЙ ИНСТИТУТ ТИЗ г. Одесса

9746/6

Инв. № подл. | Подп. и дата | Взам. инв. № | Инв. № дубл. | Подп. и дата

8ДА-02-00-02

Rz80

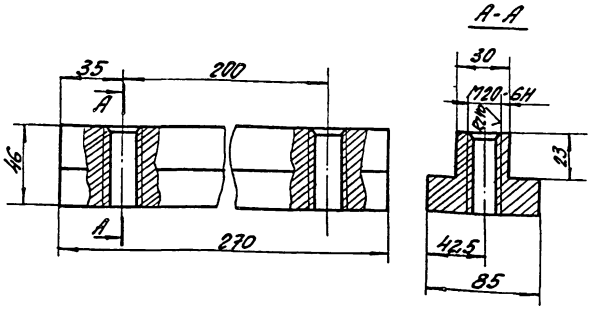


| Изм. | Лист | № докум. | Подп. | Дата |
|---|---|---|---|---|
| Разраб. | | Улицкая | | |
| Провер. | | Большин | | |
| Рук. гр. | | Лейбович | | |
| Н. контр. | | Гойхман | | |
| Гл. конс. | | Гойхман | | |

ВДА-02-00-02

Ползун

| Лит. | Масса | Масштаб |
|---|---|---|
| И | 4,4 | 1:2 |
| Лист | Листов 1 | |

Ст.3 ГОСТ 380-71*

Минпромстрой СССР ПРОЕКТНЫЙ ИНСТИТУТ №3 г. Одесса

Инв. № подл. | Подп. и дата | Взам. инв. № | Инв. № дубл. | Подп. и дата

8ДА-02-00-03

(√)А

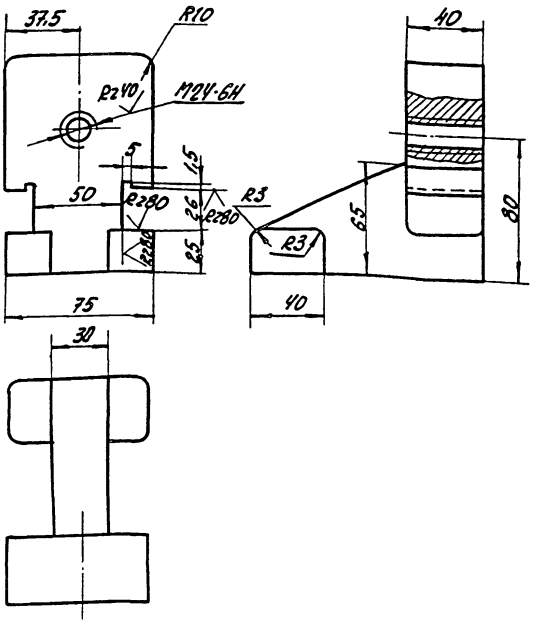


| Изм. | Лист | № докум. | Подп. | Дата |
|---|---|---|---|---|
| Разраб. | | Улицкая | | |
| Провер. | | Большин | | |
| Рук. гр. | | Лейбович | | |
| Н. контр. | | Гойхман | | |
| Гл. конс. | | Гойхман | | |

ВДА-02-00-03

Кулачок

| Лит. | Масса | Масштаб |
|---|---|---|
| И | 3,5 | 1:2 |
| Лист | Листов 1 | |

Сталь 35ЛГ ГОСТ 977-75

Минпромстрой СССР ПРОЕКТНЫЙ ИНСТИТУТ №3 г. Одесса

Инв. № подл. | Подп. и дата | Взам. инв. № | Инв. № дубл. | Подп. и дата

8ДА-02-00-04

Rz80

(√)

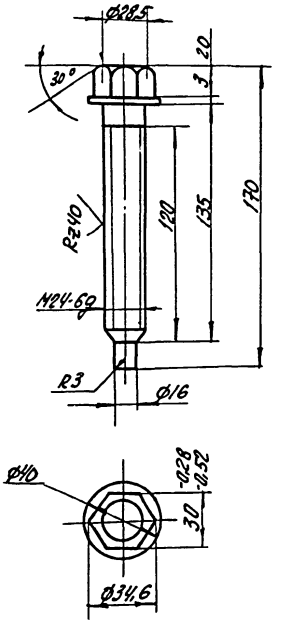


| Изм. | Лист | № докум. | Подп. | Дата |
|---|---|---|---|---|
| Разраб. | | Улицкая | | |
| Провер. | | Большин | | |
| Рук. гр. | | Лейбович | | |
| Н. контр. | | Гойхман | | |
| Гл. конс. | | Гойхман | | |

ВДА-02-00-04

Болт прижимной

| Лит. | Масса | Масштаб |
|---|---|---|
| И | 0,53 | 1:2 |
| Лист | Листов 1 | |

Ст.3 ГОСТ 380-71*

Минпромстрой СССР ПРОЕКТНЫЙ ИНСТИТУТ №3 г. Одесса

9746/6

Инв. № подл. | Подп. и дата | Взам. инв. № | Инв. № дубл. | Подп. и дата

8ДА-02-0005

Rz80

(√)

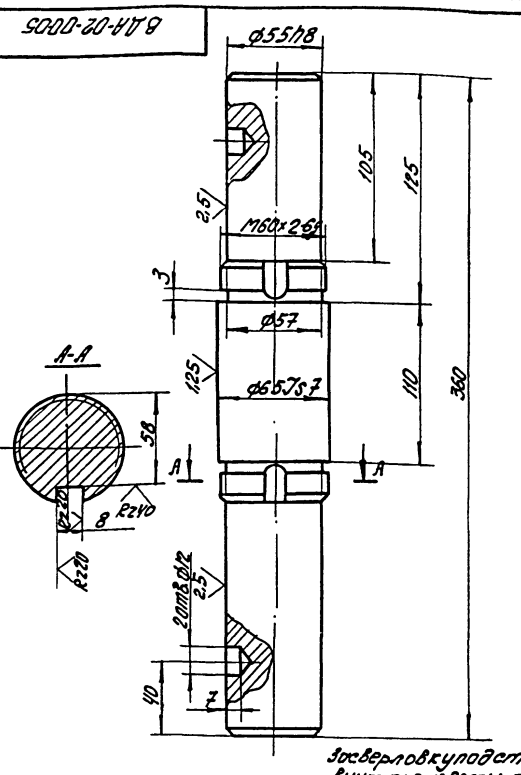


Засверловку под стопорный винт произвести при сборке

95

| Изм. | Лист | № докум. | Подп. | Дата |
|---|---|---|---|---|
| Разраб. | | Улицкая | | |
| Провер. | | Большин | | |
| Рук. гр. | | Лейбович | | |
| Н. контр. | | Гойхман | | |
| Гл. конс. | | Гойхман | | |

ВДА-02-00-05

Вал

| Лит. | Масса | Масштаб |
|---|---|---|
| И | 7,6 | 1:2 |
| Лист | Листов 1 | |

Сталь 45 ГОСТ 1050-74*

Минпромстрой СССР ПРОЕКТНЫЙ ИНСТИТУТ №3 г. Одесса

Инв. № подл. | Подп. и дата | Взам. инв. № | Инв. № дубл. | Подп. и дата

ВДА-02-01-06

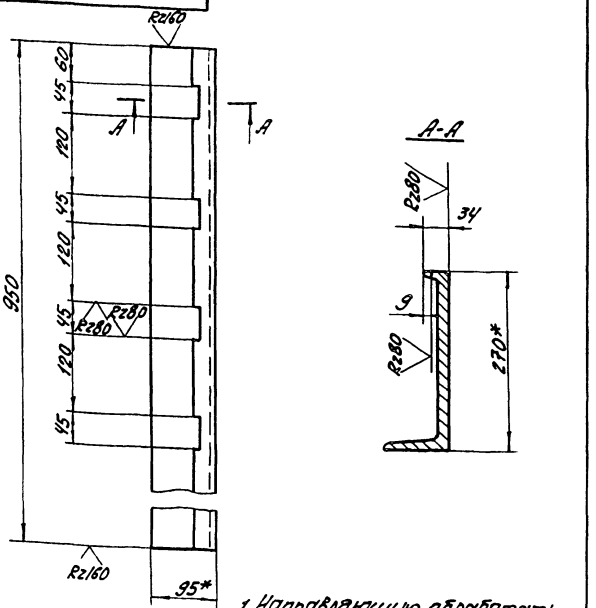


1. Направляющую обработать после сварки с планкой ВДА-02-01-02
2.* Размеры для справок

ВДА-02-01-06

| Изм. | Лист | № докум. | Подп. | Дата |
|---|---|---|---|---|
| Разраб. | | Улицкая | | |
| Провер. | | Большун | | |
| Рук. гр. | | Лейбович | | |
| Н. контр. | | Гойхман | | |
| Гл. конст. | | Гойхман | | |

Направляющая левая

| Лит. | Масса | Масшт. |
|---|---|---|
| И | 18,3 | 1:5 |

Лист | Листов 1

Швеллер 27 ГОСТ 8240-72 Ст.3 ГОСТ 535-79

Минпромстройсосо ПРОЕКТНЫЙ ИНСТИТУТ №3 г. Одесса

ВДА-02-01-07

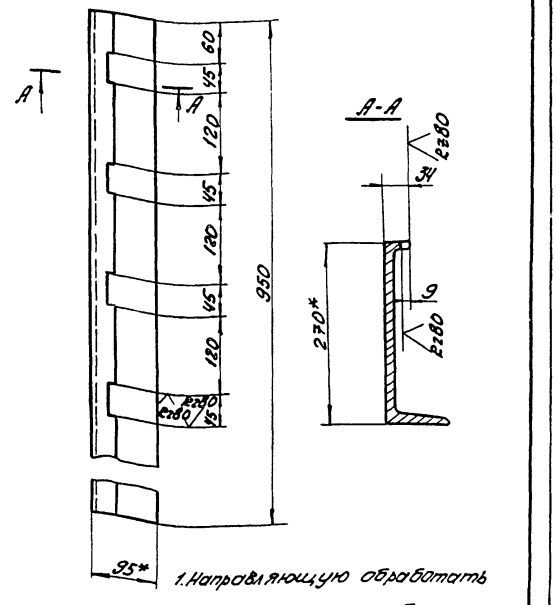


1. Направляющую обработать после сварки с планкой ВДА-02-01-02
2.* Размеры для справок

ВДА-02-01-07

| Изм. | Лист | № докум. | Подп. | Дата |
|---|---|---|---|---|
| Разраб. | | Улицкая | | |
| Провер. | | Большун | | |
| Рук. гр. | | Лейбович | | |
| Н. контр. | | Гойхман | | |
| Гл. конст. | | Гойхман | | |

Направляющая правая

| Лит. | Масса | Масшт. |
|---|---|---|
| И | 18,3 | 1:5 |

Лист | Листов 1

Швеллер 27 ГОСТ 8240-72 Ст.3 ГОСТ 535-79

Минпромстройсосо ПРОЕКТНЫЙ ИНСТИТУТ №3 г. Одесса

| Формат | Зона | Поз. | Обозначение | Наименование | К-во | Примечание |
|---|---|---|---|---|---|---|
| | | | | **Документация** | | |
| А2 | | | ВДА-03-00-00СБ | Сборочный чертеж | | |
| | | | | **Сборочные единицы** | | |
| А4 | | 1 | ВДА-03-01-00 | Стойка | 1 | |
| | | | | **Детали** | | |
| А4 | | 2 | ВДА-03-00-01 | Вал | 1 | |
| А4 | | 3 | ВДА-03-00-02 | Крышка | 2 | |
| А4 | | 4 | ВДА-03-00-03 | Планка | 2 | |
| А4 | | 5 | ВДА-01-03-04 | Кольцо уплотняющее | 2 | |
| А3 | | 6 | ВДА-01-03-02 | Звездочка | 1 | |
| А4 | | 7 | ВДА-01-03-06 | Прокладка | 2 | |
| | | | | **Стандартные изделия** | | |
| | | | | Болты ГОСТ 7798-70* | | |
| | | 8 | | М8х30 | 12 | 0,02 кг |
| | | 9 | | М12х25 | 4 | 0,03 кг |
| | | 10 | | Шайба 60-36.05 ГОСТ 11872-80 | 2 | 0,08 кг |
| | | 11 | | Шайба 12 65Г ГОСТ 6402-70 | 4 | 0,003 кг |
| | | 12 | | Гайка М60х2 ГОСТ 11871-80 | 2 | 0,35 кг |

9746/6

ВДА-03-00-00

| Изм. | Лист | № докум. | Подп. | Дата |
|---|---|---|---|---|
| Разраб. | | Улицкая | | |
| Провер. | | Большун | | |
| Рук. гр. | | Лейбович | | |
| Н. контр. | | Гойхман | | |
| Гл. конст. | | Гойхман | | |

Звездочка отклоняющая

| Лит. | Лист | Листов |
|---|---|---|
| И | 1 | 2 |

Минпромстройсосо ПРОЕКТНЫЙ ИНСТИТУТ №3 г. Одесса

| Формат | Зона | Поз. | Обозначение | Наименование | К-во | Примечание |
|---|---|---|---|---|---|---|
| | | 13 | | Подшипник 213 ГОСТ 8338-75 | 2 | 0,98 кг |

96

ВДА-03-00-00

Лист 2

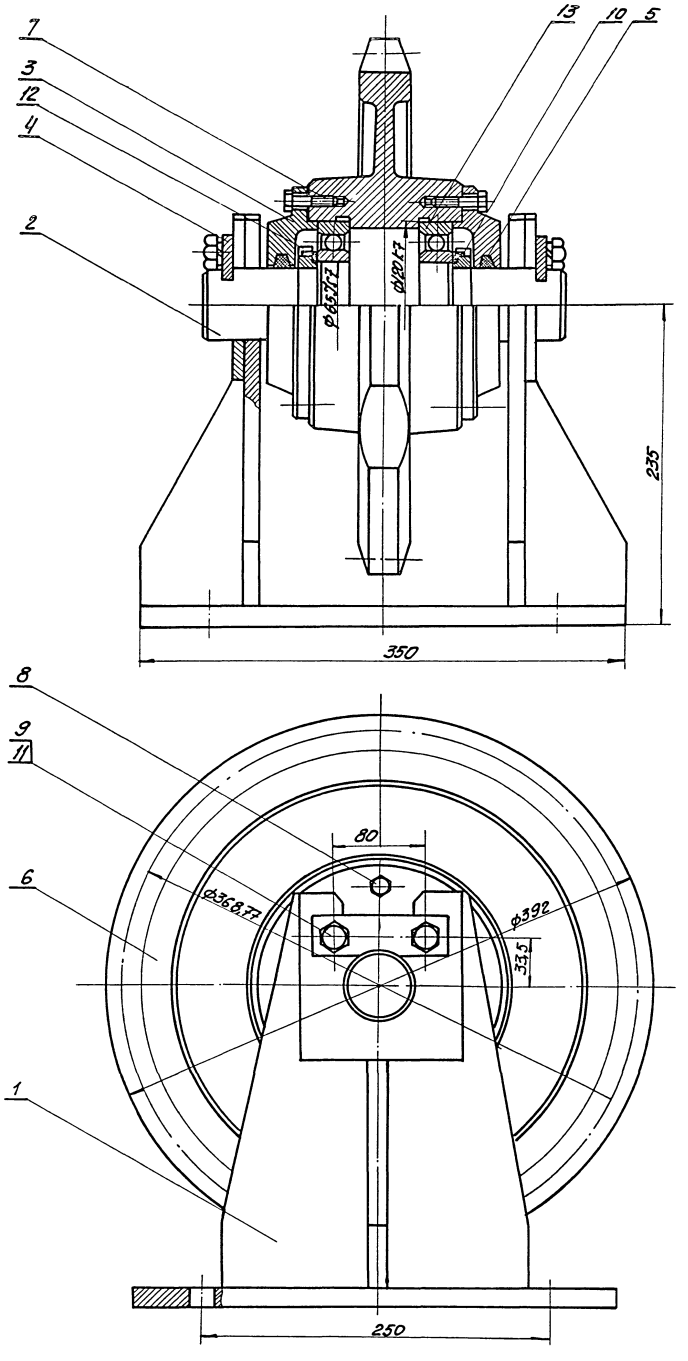


ВДА-03-00-00 СБ

| Изм. | Лист | N докум. | Подп. | Дата | Звездочка отклоняющая | Лит. | Масса | Масшт. |
|---|---|---|---|---|---|---|---|---|
| Разраб. | | Улицкая | | | | И | 59 | 1:2 |
| Провер. | | Большин | | | Сборный чертеж | Лист | Листов 1 | |
| Рук. гр. | | Гойхман | | | | Минпромстрой СССР | | |
| Н. контр. | | Гойхман | | | | ПРОЕКТНЫЙ ИНСТИТУТ №3 г. Одесса | | |
| Гл. констр. | | Гойхман | | | | | | |

Инв. N подл. | Подп. и дата | Взам. инв. N | Инв. N дубл. | Подп. и дата

9746/6

97

ВДА-03-01-00СБ

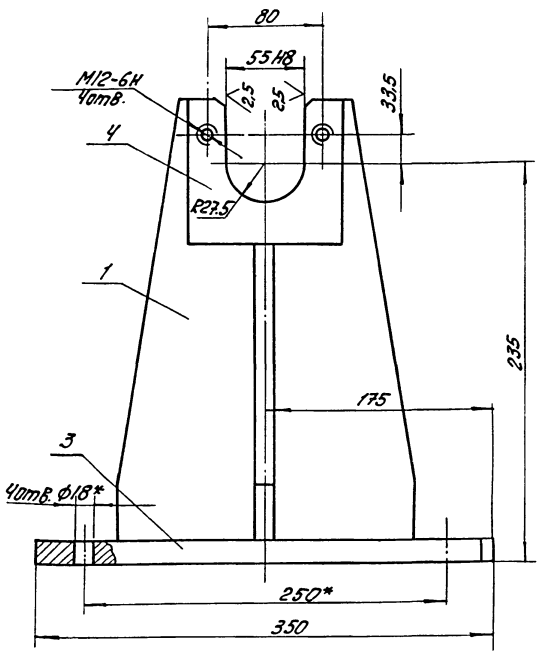


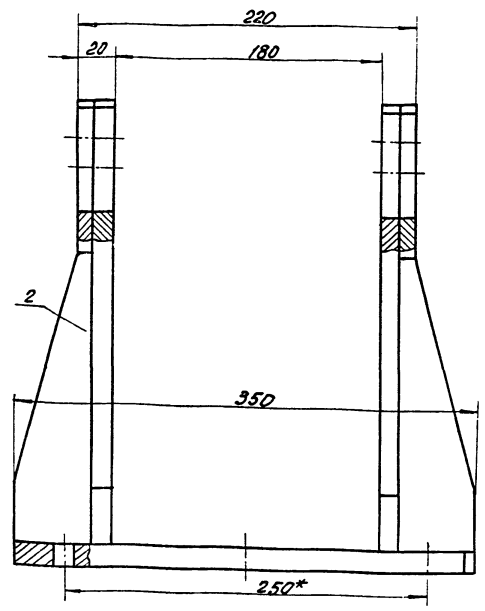


1. Сварные швы по ГОСТ 5264-80-У4

2.* Размеры для справок

| Изм. | Лист | № докум. | Подп. | Дата | ВДА-03-01-00СБ | | | |
|---|---|---|---|---|---|---|---|---|
| Разраб. | | Улицкая | | | Стойка. Сборочный чертеж | Лит. | Масса | Масшт. |
| Провер. | | Большин | | | | И | 23 | 1:25 |
| Рук. гр. | | Лейбович | | | | Лист | Листов | |
| Н. контр. | | Гойхман | | | | Минпромстрой СССР ПРОЕКТНЫЙ ИНСТИТУТ №3 г. Одесса | | |
| Гл. констр. | | Гойхман | | | | | | |

Инв. № подл. | Подп. и дата | Взам. инв. № | Инв. № дубл. | Подп. и дата

| Формат | Зона | Поз. | Обозначение | Наименование | К-во | Примечание |
|---|---|---|---|---|---|---|
| | | | | Документация | | |
| А2 | | | ВДА-07-01-00СБ | Сборочный чертеж | | |
| | | | | Детали | | |
| А3 | | 1 | ВДА-07-01-01 | Каркас | 1 | |
| А4 | | 2 | ВДА-07-01-02 | Патрубок | 1 | |
| А4 | | 3 | ВДА-07-01-03 | Стенка | 1 | |
| Б4 | | 4 | ВДА-07-01-04 | Стенка | 1 | |
| | | | | Лист 5 ГОСТ 19903-74 | | |
| | | | | Ст.3 ГОСТ 14637-69 | | |
| | | | | 55×230 | 1 | 0,5кг |
| Б4 | | 5 | ВДА-07-01-05 | Планка | | |
| | | | | Полоса 5×20 ГОСТ 103-76 | | |
| | | | | Ст.3 ГОСТ 535-79* | | |
| | | | | ℓ=176 | 4 | 0,14кг×4 |

9746/6

| Изм. | Лист | № докум. | Подп. | Дата | ВДА-07-01-00 | | | |
|---|---|---|---|---|---|---|---|---|
| Разраб. | | Улицкая | | | Корпус | Лит. | Лист | Листов |
| Провер. | | Большин | | | | И | | 1 |
| Рук. гр. | | Лейбович | | | | Минпромстрой СССР ПРОЕКТНЫЙ ИНСТИТУТ №3 г. Одесса | | |
| Н. контр. | | Гойхман | | | | | | |
| Гл. констр. | | Гойхман | | | | | | |

Инв. № подл. | Подп. и дата | Взам. инв. № | Инв. № дубл. | Подп. и дата

| Формат | Зона | Поз. | Обозначение | Наименование | К-во | Примечание |
|---|---|---|---|---|---|---|
| | | | | Документация | | |
| А2 | | | ВДА-03-01-00СБ | Сборочный чертеж | | |
| | | | | Детали | | |
| А4 | | 1 | ВДА-03-01-01 | Ребро | 2 | |
| А4 | | 2 | ВДА-03-01-02 | Ребро | 2 | |
| А4 | | 3 | ВДА-03-01-03 | Плита | 1 | |
| А4 | | 4 | ВДА-03-01-04 | Планка | 2 | |

98

| Изм. | Лист | № докум. | Подп. | Дата | ВДА-03-01-00 | | | |
|---|---|---|---|---|---|---|---|---|
| Разраб. | | Улицкая | | | Стойка | Лит. | Лист | Листов |
| Провер. | | Большин | | | | И | | 1 |
| Рук. гр. | | Лейбович | | | | Минпромстрой СССР ПРОЕКТНЫЙ ИНСТИТУТ №3 г. Одесса | | |
| Н. контр. | | Гойхман | | | | | | |
| Гл. констр. | | Гойхман | | | | | | |

Инв. № подл. | Подп. и дата | Взам. инв. № | Инв. № дубл. | Подп. и дата

8ДА-03-01-01

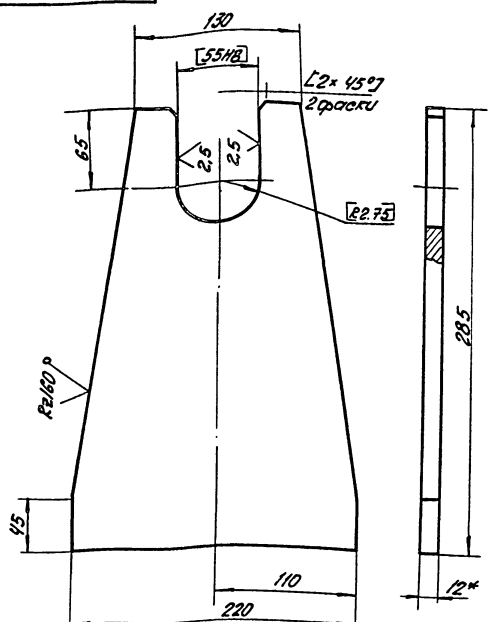


1. Обработку по размерам в квадратных скобках производить совместно с дет. ВДА-03-01-00
2.* Размеры для справок

ВДА-03-01-01

| Изм. | Лист | № докум. | Подп. | Дата |
|---|---|---|---|---|
| Разраб. | | Улицкая | | |
| Провер. | | Большин | | |
| Рук. гр. | | Лейбович | | |
| Н. контр. | | Гойхман | | |
| Гл. конс. | | Гойхман | | |

Ребро

| Лит. | Масса | Масштаб |
|---|---|---|
| И | 5,5 | 1:2,5 |

| Лист | Листов 1 |
|---|---|
| | |

Лист 12 ГОСТ 19903-74* Ст.3 ГОСТ 14637-79

Минпромстрой СССР ПРОЕКТНЫЙ ИНСТИТУТ №3 г. Одесса

Инв. № подл. | Подп. и дата | Взам. инв. № | Инв. № дубл. | Подп. и дата

8ДА-03-01-02

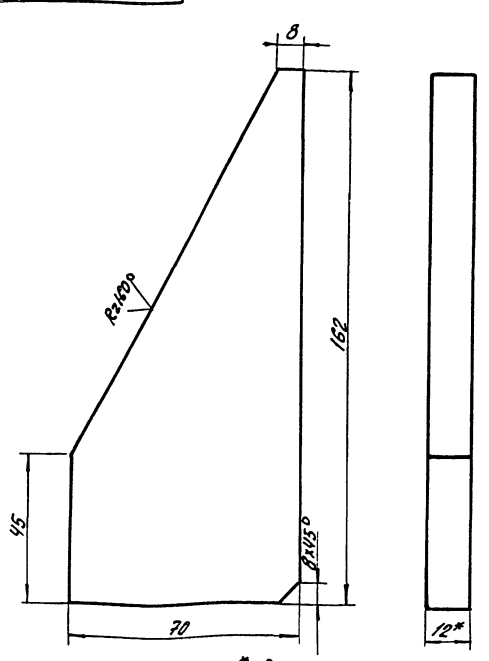


* Размеры для справок

ВДА-03-01-02

| Изм. | Лист | № докум. | Подп. | Дата |
|---|---|---|---|---|
| Разраб. | | Улицкая | | |
| Провер. | | Большин | | |
| Рук. гр. | | Лейбович | | |
| Н. контр. | | Гойхман | | |
| Гл. конст. | | Гойхман | | |

Ребро

| Лит. | Масса | Масштаб |
|---|---|---|
| И | 0,8 | 1:4 |

| Лист | Листов 1 |
|---|---|
| | |

Лист 12 ГОСТ 19903-74* Ст.3 ГОСТ 14637-79

Минпромстрой СССР ПРОЕКТНЫЙ ИНСТИТУТ №3 г. Одесса

Инв. № подл. | Подп. и дата | Взам. инв. № | Инв. № дубл. | Подп. и дата

8ДА-03-01-03

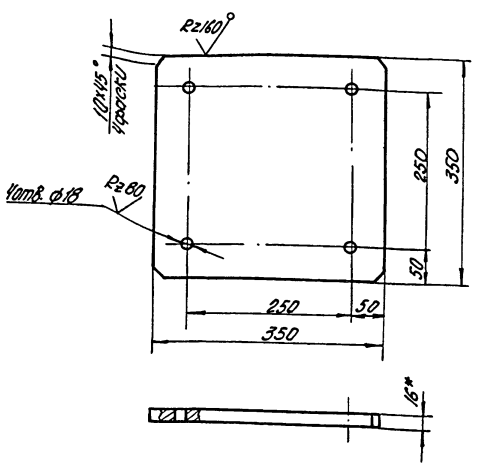


* Размер для справок

ВДА-03-01-03

| Изм. | Лист | № докум. | Подп. | Дата |
|---|---|---|---|---|
| Разраб. | | Улицкая | | |
| Провер. | | Большин | | |
| Рук. гр. | | Лейбович | | |
| Н. Контр. | | Гойхман | | |
| Гл. конс. | | Гойхман | | |

Плита

| Лит. | Масса | Масштаб |
|---|---|---|
| И | 15,3 | 1:5 |

| Лист | Листов 1 |
|---|---|
| | |

Лист 16 ГОСТ 19903-74* Ст.3 ГОСТ 14637-79

Минпромстрой СССР ПРОЕКТНЫЙ ИНСТИТУТ №3 г. Одесса

9746/6

Инв. № подл. | Подп. и дата | Взам. инв. № | Инв. № дубл. | Подп. и дата

8ДА-03-01-04

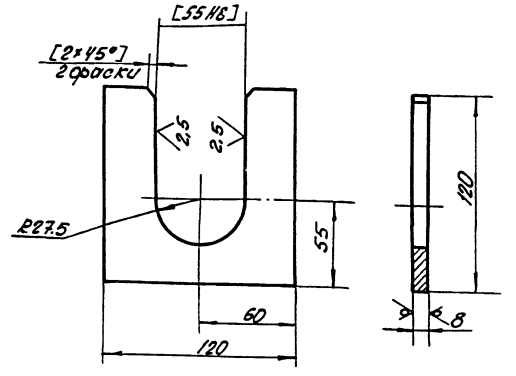


1. Обработку по размерам в квадратных скобках производить совместно с дет. ВДА-03-01-00
2.* Размеры для справок.

ВДА-03-01-04

| Изм. | Лист | № докум. | Подп. | Дата |
|---|---|---|---|---|
| Разраб. | | Улицкая | | |
| Провер. | | Большин | | |
| Рук. гр. | | Лейбович | | |
| Н. Контр. | | Гойхман | | |
| Гл. конс. | | Гойхман | | |

Планка

| Лит. | Масса | Масштаб |
|---|---|---|
| И | 0,3 | 1:2 |

| Лист | Листов 1 |
|---|---|
| | |

Лист 8 ГОСТ 19903-74* Ст.3 ГОСТ 14637-79

Минпромстрой СССР ПРОЕКТНЫЙ ИНСТИТУТ №3 г. Одесса

Инв. № подл. | Подп. и дата | Взам. инв. № | Инв. № дубл. | Подп. и дата

8ДА-03-00-01

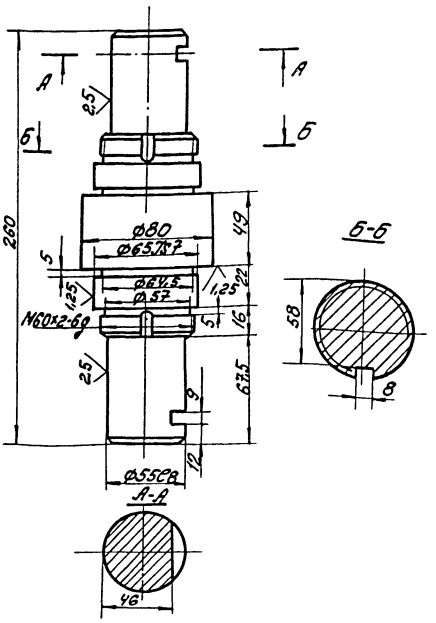


| | | | | | |
|---|---|---|---|---|---|
| Изм. | Лист | № докум. | Подп. | Дата | |
| Разраб. | | Улицкая | | | |
| Провер. | | Бальцун | | | |
| Рук. гр. | | Гейбович | | | |
| Н. контр. | | Гойхман | | | |
| Гл. конст. | | Гойхман | | | |

8ДА-03-00-01

Вал

Сталь 45 ГОСТ 1050-74*

| Лит. | Масса | Масшт. |
|---|---|---|
| И | 5,6 | 1:2,5 |

| Лист | Листов 1 |
|---|---|

Минпромстрой СССР
ПРОЕКТНЫЙ ИНСТИТУТ Н3
г. Одесса

Инв. № подл. | Подп. и дата | Взам. инв. № | Инв. № дубл. | Подп. и дата

8ДА-03-00-02

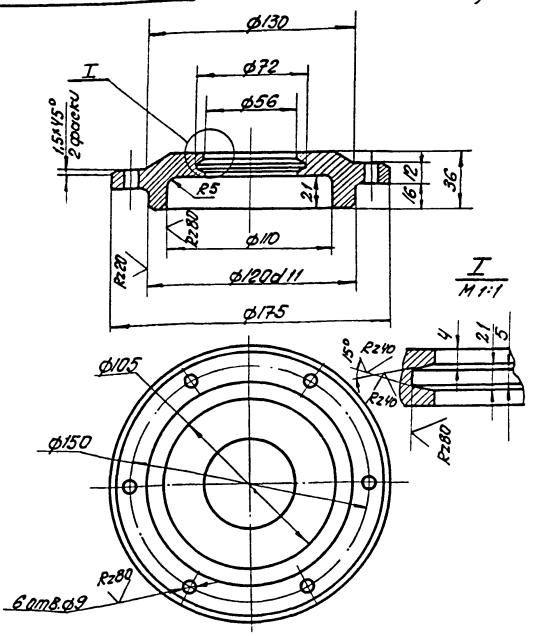


| | | | | | |
|---|---|---|---|---|---|
| Изм. | Лист | № докум. | Подп. | Дата | |
| Разраб. | | Улицкая | | | |
| Провер. | | Бальцун | | | |
| Рук. гр. | | Гейбович | | | |
| Н. контр. | | Гойхман | | | |
| Гл. конст. | | Гойхман | | | |

8ДА-03-00-02

Крышка

С 415-32 ГОСТ 1412-79*

| Лит. | Масса | Масшт. |
|---|---|---|
| И | 1,8 | 1:2 |

| Лист | Листов 1 |
|---|---|

Минпромстрой СССР
ПРОЕКТНЫЙ ИНСТИТУТ Н3
г. Одесса

Инв. № подл. | Подп. и дата | Взам. инв. № | Инв. № дубл. | Подп. и дата

8ДА-03-00-03

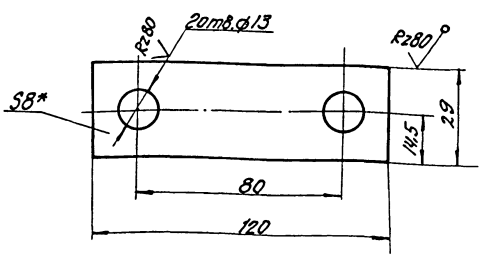


* Размер для справок.

| | | | | | |
|---|---|---|---|---|---|
| Изм. | Лист | № докум. | Подп. | Дата | |
| Разраб. | | Улицкая | | | |
| Провер. | | Бальцун | | | |
| Рук. гр. | | Гейбович | | | |
| Н. контр. | | Гойхман | | | |
| Гл. конст. | | Гойхман | | | |

8ДА-03-00-03

Планка

Лист 8 ГОСТ 19903-74*
Ст 3 ГОСТ 14637-79

| Лит. | Масса | Масшт. |
|---|---|---|
| И | 0,3 | 1:1 |

| Лист | Листов 1 |
|---|---|

Минпромстрой СССР
ПРОЕКТНЫЙ ИНСТИТУТ Н3
г. Одесса

9746/6

Инв. № подл. | Подп. и дата | Взам. инв. № | Инв. № дубл. | Подп. и дата

| Формат | Зона | Поз. | Обозначение | Наименование | К-во | Примечание |
|---|---|---|---|---|---|---|
| | | | | **Документация** | | |
| А3 | | | 8ДА-04-00-00 СБ | Сборочный чертеж | | |
| | | | | **Детали** | | |
| А4 | | 1 | 8ДА-04-00-01 | Направляющая верхняя | 1 | |
| А4 | | 2 | 8ДА-04-00-02 | Направляющая нижняя | 2 | |
| Б6 | | 3 | 8ДА-04-00-03 | Уголок опорный | | |
| | | | | Уголок 56х36х5 ГОСТ 8510-72* | | |
| | | | | Ст 3 ГОСТ 535-79 | | |
| | | | | с=400 | 2 | 1,4 кг |
| Б4 | | 4 | 8ДА-04-00-04 | Уголок опорный | | |
| | | | | Уголок 56х36х5 ГОСТ 8510-72* | | |
| | | | | Ст 3 ГОСТ 535-79 | | |
| | | | | с=260 | 20 | 0,98 кг |

| | | | | | |
|---|---|---|---|---|---|
| Изм. | Лист | № докум. | Подп. | Дата | |
| Разраб. | | Улицкая | | | |
| Провер. | | Бальцун | | | |
| Рук. гр. | | Гейбович | | | |
| Н. контр. | | Гойхман | | | |
| Гл. конст. | | Гойхман | | | |

8ДА-04-00-00

Секция цепного пути

| Лит. | Лист | Листов |
|---|---|---|
| И | | 1 |

Минпромстрой СССР
ПРОЕКТНЫЙ ИНСТИТУТ Н3
г. Одесса

Инв. № подл. | Подп. и дата | Взам. инв. № | Инв. № дубл. | Подп. и дата

ВДА-04-00-00СБ

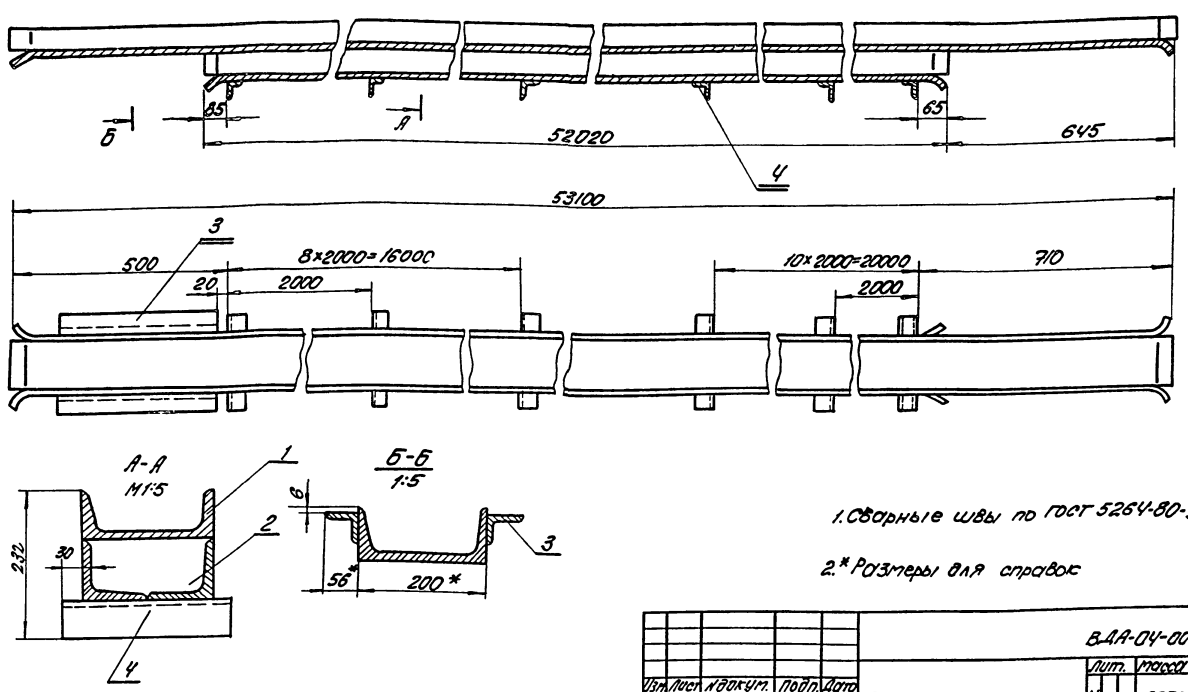





1. Сварные швы по ГОСТ 5264-80-У4.

2.* Размеры для справок

| | | | | | | |
|---|---|---|---|---|---|---|
| | | | | ВДА-04-00-00СБ | | |
| | | | | | Лит. | Масса | Масшт. |
| Изм. Лист | № док. | Подп. | Дата | Секция цепного пути. Сборочный чертеж | И | 2270 | 1:5 |
| Разраб. | Улицкая | | | | Лист | Листов 1 | |
| Провер. | Большин | | | | Минпромстрой СССР | | |
| Рук. гр. | Лейбович | | | | ПРОЕКТНЫЙ ИНСТИТУТ N3 г. Одесса | | |
| Н. контр. | Гойхман | | | | | | |
| Гл. конст. | Гойхман | | | | | | |

Инв. № подл. | Подп. и дата | Взам. инв. № | Инв. № дубл. | Подп. и дата

ВДА-04-00-01

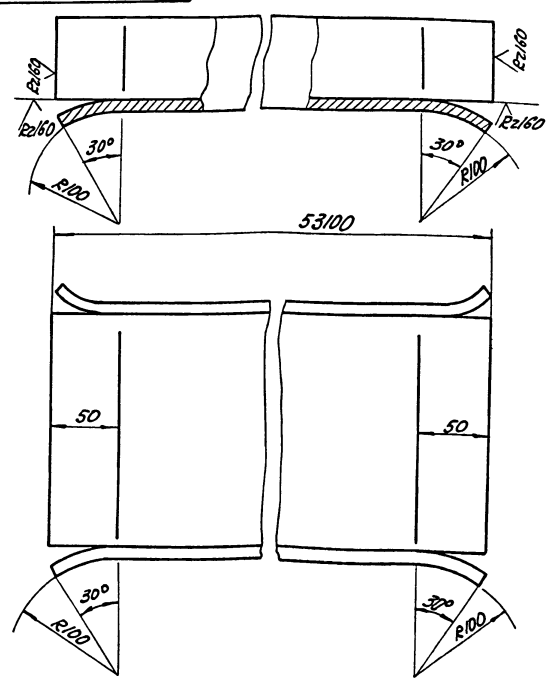


| | | | | | | |
|---|---|---|---|---|---|---|
| | | | | ВДА-04-00-01 | | |
| | | | | | Лит. | Масса | Масшт. |
| Изм. Лист | № док. | Подп. | Дата | Направляющая верхняя | И | 977 | 1:2 |
| Разраб. | Улицкая | | | | Лист | Листов 1 | |
| Провер. | Большин | | | | Минпромстрой СССР | | |
| Рук. гр. | Лейбович | | | | ПРОЕКТНЫЙ ИНСТИТУТ N3 г. Одесса | | |
| Н. контр. | Гойхман | | | | | | |
| Гл. конст. | Гойхман | | | Швеллер 20 ГОСТ 8240-72 Ст.3 ГОСТ 535-79 | | | |

Инв. № подл. | Подп. и дата | Взам. инв. № | Инв. № дубл. | Подп. и дата

ВДА-04-00-02

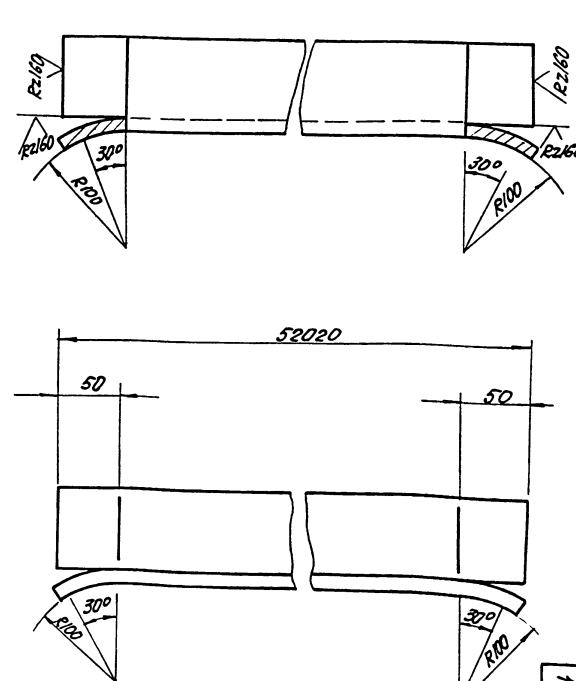


| | | | | | | |
|---|---|---|---|---|---|---|
| | | | | ВДА-04-00-02 | | |
| | | | | | Лит. | Масса | Масшт. |
| Изм. Лист | № док. | Подп. | Дата | Направляющая нижняя | И | 635 | 1:2,5 |
| Разраб. | Улицкая | | | | Лист | Листов | |
| Провер. | Большин | | | | Минпромстрой СССР | | |
| Рук. гр. | Лейбович | | | | ПРОЕКТНЫЙ ИНСТИТУТ N3 г. Одесса | | |
| Н. контр. | Гойхман | | | | | | |
| Гл. конст. | Гойхман | | | Уголок 100×100×8 ГОСТ 8509-72* Ст.3 ГОСТ 535-79 | | | |

Инв. № подл. | Подп. и дата | Взам. инв. № | Инв. № дубл. | Подп. и дата

9746/6

101

ВДА-05-00-00СБ

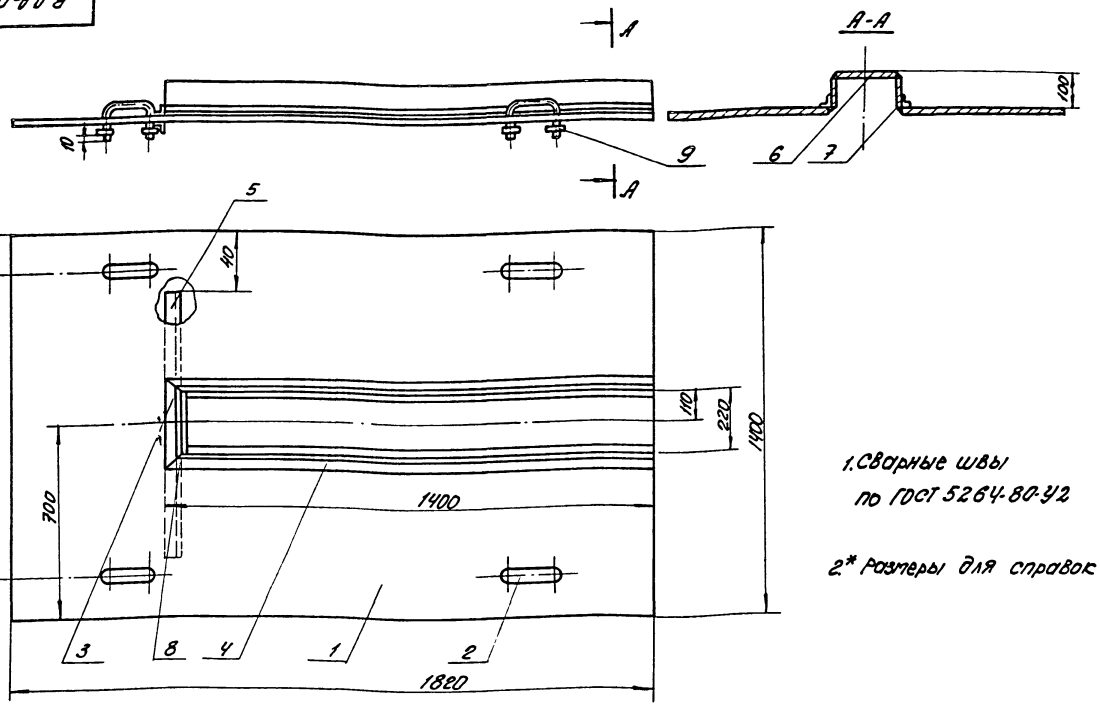


1. Сварные швы по ГОСТ 5264-80-У2

2* Размеры для справок

| Изм. | Лист | N докум. | Подп. | Дата |
|---|---|---|---|---|
| Разраб. | | Улицкая | | |
| Провер. | | Большин | | |
| Рук. гр. | | Лебовин | | |
| Н. контр. | | Гойхман | | |
| Гл. констр. | | Гойхман | | |

Настил сборочный чертеж

| Лит. | Масса | Масштаб |
|---|---|---|
| И | 296 | 1:10 |

Лист | Листов

Минпромстрой СССР ПРОЕКТНЫЙ ИНСТИТУТ №3 г. Одесса

Инв. № подл. | Подп. и дата | Взам. инв. № | Инв. № дубл. | Подп. и дата

ВДА-05-00-01

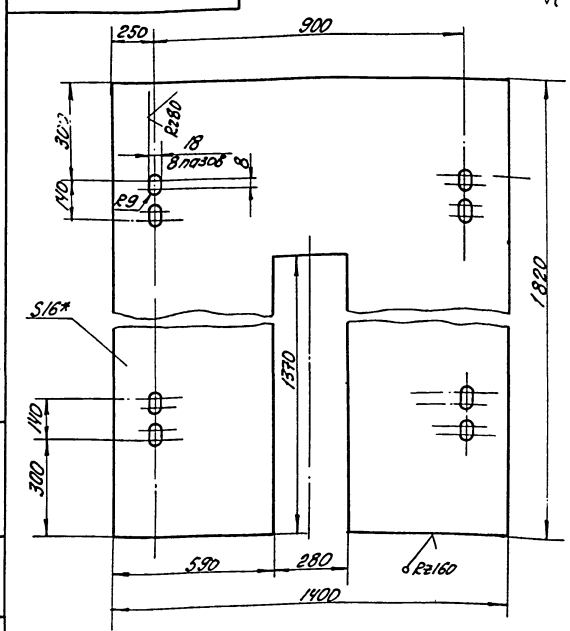


*размер для справок

| Изм. | Лист | N докум. | Подп. | Дата |
|---|---|---|---|---|
| Разраб. | | Улицкая | | |
| Провер. | | Большин | | |
| Рук. гр. | | Лебовин | | |
| Н. контр. | | Гойхман | | |
| Гл. конст. | | Гойхман | | |

Настил

| Лит. | Масса | Масштаб |
|---|---|---|
| И | 282 | 1:10 |

Лист | Листов 1

Лист 16 ГОСТ 19903-74* Ст3 ГОСТ 16637-79

Минпромстрой СССР ПРОЕКТНЫЙ ИНСТИТУТ №3 г. Одесса

Инв. № подл. | Подп. и дата | Взам. инв. № | Инв. № дубл. | Подп. и дата

9746/6

| Формат | Зона | Поз. | Обозначение | Наименование | К-во | Примечание |
|---|---|---|---|---|---|---|
| | | | | Документация | | |
| А3 | | | ВДА-05-00-00СБ | Сборочный чертеж | | |
| | | | | Детали | | |
| А4 | | 1 | ВДА-05-00-01 | Лист | 1 | |
| А4 | | 2 | ВДА-05-00-02 | Ручка | 4 | |
| А4 | | 3 | ВДА-05-00-03 | Обрамление | 1 | |
| А4 | | 4 | ВДА-05-00-04 | Обрамление | 2 | |
| Б4 | | 5 | ВДА-05-00-05 | Уголок 28х28х3 ГОСТ 8509-72* | | |
| | | | | Ст3 ГОСТ 535-79 Е-42р | 1 | 1,2 кг |
| Б4 | | 6 | ВДА-05-00-06 | Крышка | | |
| | | | | Лист 1,5 ГОСТ 19904-74* | | |
| | | | | Ст.3 ГОСТ 16523-70* | 1 | 3,5 кг |
| | | | | 217х1370 | | |
| Б4 | | 7 | ВДА-05-00-07 | Боковина | | |
| | | | | Лист 1,5 ГОСТ 19904-74* | | |
| | | | | Ст.3 ГОСТ 16523-70* | 2 | 1,6 кг |
| | | | | 100х1370 | | |
| Б4 | | 8 | ВДА-05-00-08 | Боковина | | |
| | | | | Лист 1,5 ГОСТ 19904-74* | | |
| | | | | Ст.3 ГОСТ 16523-70* | 1 | 0,25 кг |
| | | | | 100х217 | | |
| | | | | Стандартные изделия | | |
| | | 9 | | Шайбы 16 | | |
| | | | | ГОСТ 6958-78 | 8 | 0,05 кг |

102

| Изм. | Лист | N докум. | Подп. | Дата |
|---|---|---|---|---|
| Разраб. | | Улицкая | | |
| Провер. | | Большин | | |
| Рук. гр. | | Лебовин | | |
| Н. контр. | | Гойхман | | |
| Гл. конст. | | Гойхман | | |

ВДА-05-00-00

Настил

| Лит. | Лист | Листов |
|---|---|---|
| И | 1 | 1 |

Минпромстрой СССР ПРОЕКТНЫЙ ИНСТИТУТ №3 г. Одесса

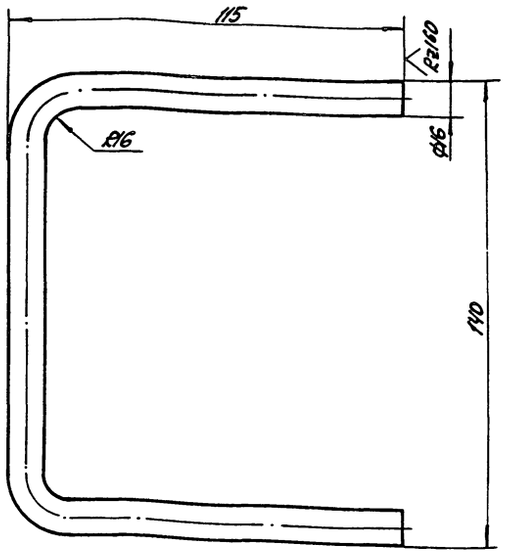


1. Длина развертки L ~ 317мм
2. Размер для справок

| Изм. | Лист | N докум. | Подп. | Дата | ВДА-05-00-02 | | | |
|---|---|---|---|---|---|---|---|---|
| Разраб. | | Улицкая | | | Ручка | Лит. | Масса | Масшт. |
| Провер. | | Большук | | | | И | 0,5 | 1:1 |
| Рук. гр. | | Лейбович | | | | Лист | Листов 1 | |
| Н. контр. | | Гойхман | | | Круг 16 ГОСТ 2590-71* Ст.3 ГОСТ 535-79 | Минпромстройссср ПРОЕКТНЫЙ ИНСТИТУТ N3 г. Одесса | | |
| Гл. конс. пр. | | Гойхман | | | | | | |

Инв. № подл. | Подп. и дата | Взам. инв. № | Инв. № дубл. | Подп. и дата



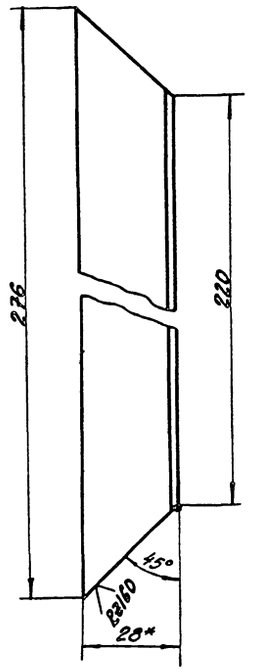


* Размер для справок

| Изм. | Лист | N докум. | Подп. | Дата | ВДА-05-00-03 | | | |
|---|---|---|---|---|---|---|---|---|
| Разраб. | | Улицкая | | | Обрамление | Лит. | Масса | Масшт. |
| Провер. | | Большук | | | | И | 0,32 | 1:1 |
| Рук. гр. | | Лейбович | | | | Лист | Листов 1 | |
| Н. контр. | | Гойхман | | | Уголок 28х28х3 ГОСТ 8509-72 Ст.3 ГОСТ 535-79 | Минпромстройссср ПРОЕКТНЫЙ ИНСТИТУТ N3 г. Одесса | | |
| Гл. конс. | | Гойхман | | | | | | |

Инв. № подл. | Подп. и дата | Взам. инв. № | Инв. № дубл. | Подп. и дата



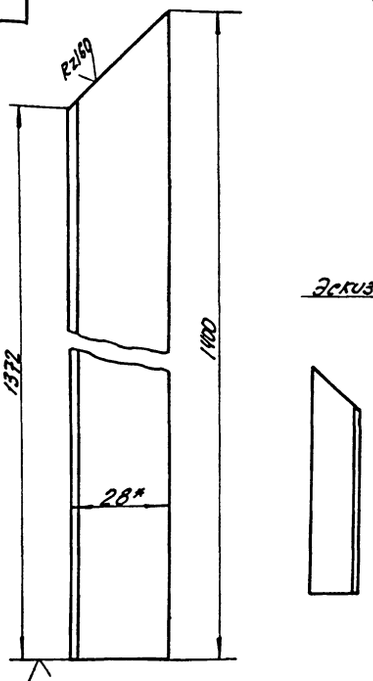


Эскиз



1. Изготовить 2 детали: 1- по чертежу, 1- по эскизу.
2. * Размер для справок

| Изм. | Лист | N докум. | Подп. | Дата | ВДА-05-00-04 | | | |
|---|---|---|---|---|---|---|---|---|
| Разраб. | | Улицкая | | | Обрамление | Лит. | Масса | Масшт. |
| Провер. | | Большук | | | | И | 1,78 | 1:1 |
| Рук. гр. | | Лейбович | | | | Лист | Листов 1 | |
| Н. контр. | | Гойхман | | | Уголок 28х28х3 ГОСТ 8509-72* Ст.3 ГОСТ 535-79 | Минпромстройссср ПРОЕКТНЫЙ ИНСТИТУТ N3 г. Одесса | | |
| Гл. конс. | | Гойхман | | | | | | |

Инв. № подл. | Подп. и дата | Взам. инв. № | Инв. № дубл. | Подп. и дата

9746/6

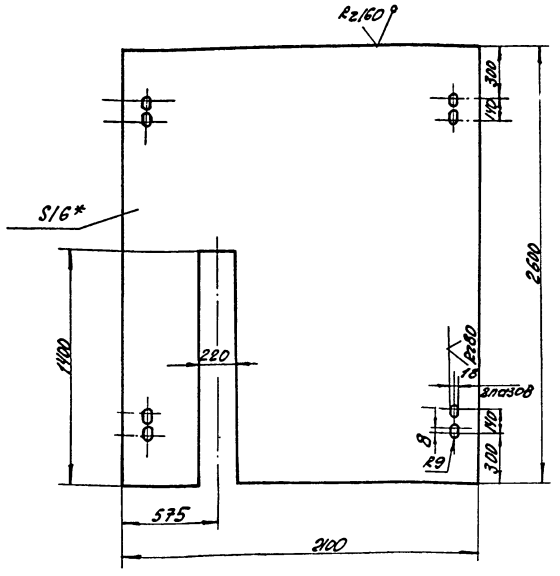


*Размер для справок

| Изм. | Лист | № докум. | Подп. | Дата |
|---|---|---|---|---|
| Разраб. | | Улицкая | | |
| Провер. | | Бальшин | | |
| Рук. гр. | | Лейбович | | |
| Н. контр. | | Гойхман | | |
| Гл. конст. | | Гойхман | | |

ВДА-06-00-01

Лист

| Лит. | Масса | Масшт. |
|---|---|---|
| | 670 | 1:20 |
| Лит. | Листов 1 | |

Лист 16 ГОСТ 19903-74* Ст.3 ГОСТ 14637-79

Минпромстрой СССР ПРОЕКТНЫЙ ИНСТИТУТ N3 г. Одесса

| Позиция | Зона | Поз. | Обозначение | Наименование | К-во | Примечание |
|---|---|---|---|---|---|---|
| | | | | Документация | | |
| | | | ВДА-06-00-00СБ | Сборочный чертеж | | |
| | | | | Детали | | |
| А1 | | 1 | ВДА-06-00-01 | Лист | 1 | |
| А4 | | 2 | ВДА-05-00-02 | Ручка | 4 | |
| Б4 | | 3 | ВДА-06-00-03 | Балка двутавр 20 ГОСТ 8239-72* Ст.3 ГОСТ 535-79 L=2600 | 4 | 55 кг |
| | | | | Стандартные изделия | | |
| | | | | Шайба 16 ГОСТ 6958-78 | 8 | 0,05 кг |

| Изм. | Лист | № докум. | Подп. | Дата |
|---|---|---|---|---|
| Разраб. | | Улицкая | | |
| Провер. | | Бальшин | | |
| Рук. гр. | | Лейбович | | |
| Н. контр. | | Гойхман | | |
| Гл. конст. | | Гойхман | | |

ВДА-06-00-00

Настил

| Лит. | Лист | Листов |
|---|---|---|
| | 1 | |

Минпромстрой СССР ПРОЕКТНЫЙ ИНСТИТУТ N3 г. Одесса



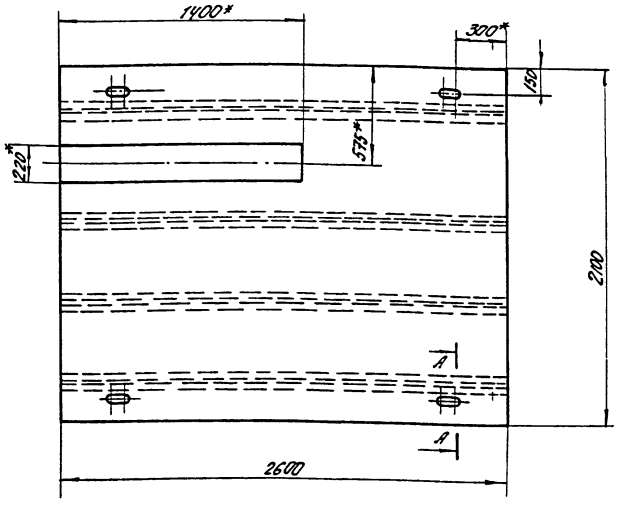


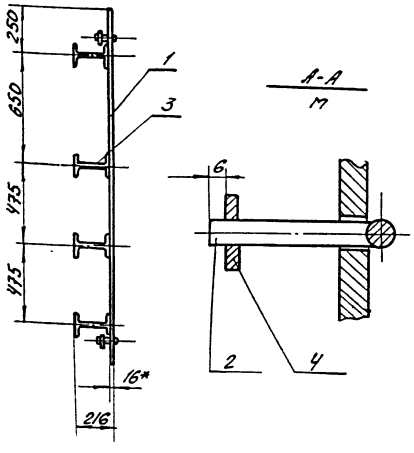


1. Сварные швы по ГОСТ 5264-80-У2.

2.* Размеры для справок

101

| Изм. | Лист | № докум. | Подп. | Дата |
|---|---|---|---|---|
| Разраб. | | Улицкая | | |
| Провер. | | Бальшин | | |
| Рук. гр. | | Лейбович | | |
| Н. контр. | | Гойхман | | |
| Гл. конст. | | Гойхман | | |

ВДА-06-00-00СБ

Настил
Сборочный чертеж

| Лит. | Масса | Масшт. |
|---|---|---|
| | 892 | 1:20 |
| Лист | Листов 1 | |

Минпромстрой СССР ПРОЕКТНЫЙ ИНСТИТУТ N3 г. Одесса

9746/6

Инв. № подл. | Подп. и дата | Взам. инв. № | Инв. № дубл. | Подп. и дата

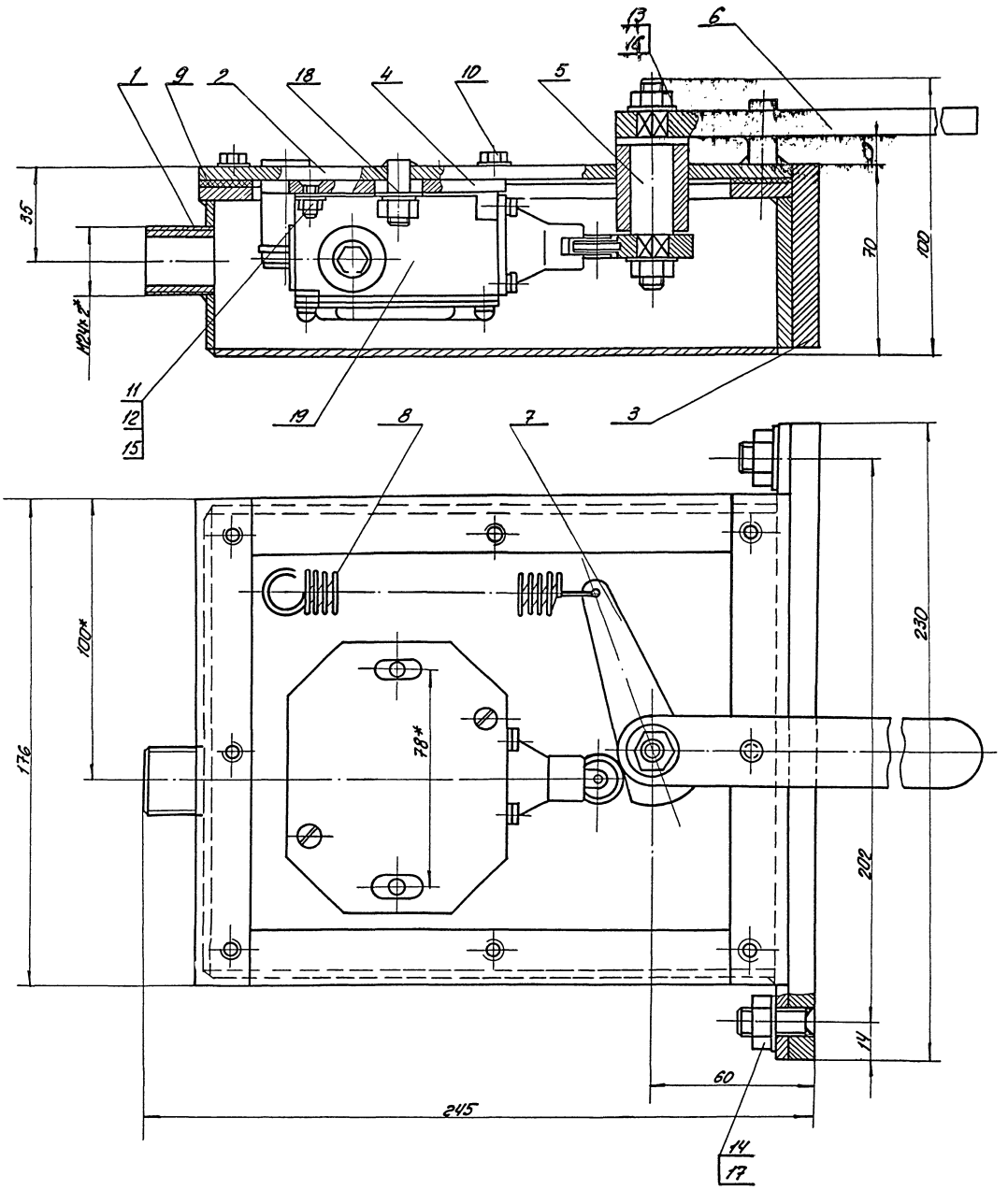


1. Крышка (поз. 2) в плане условно не показана.
2.* Размер для сп

| | | | | | | | | |
|---|---|---|---|---|---|---|---|---|
| | | | | | ВДА-07-00-00СБ | | | |
| Изм. | Лист | N докум. | Подп. | Дата | Выключатель Сборочный чертеж | Лит. | Масса | Масшт. |
| Разраб. | | Улицкая | | | | И | 8 | 1:1 |
| Провер. | | Большун | | | | Лист | Листов 1 | |
| Рук. Гр. | | Лейбович | | | | Минпромстройсер ПРОЕКТНЫЙ ИНСТИТУТ 3 г. Одесса | | |
| Н. Контр. | | Гойхман | | | | | | |
| Гл. конст. | | Гойхман | | | | | | |

Инв. N подл. | Подп. и дата | Взам. инв. N | Инв. N дубл. | Подп. и дата

9746/6

105

ВДА-07-01-01

А(V)

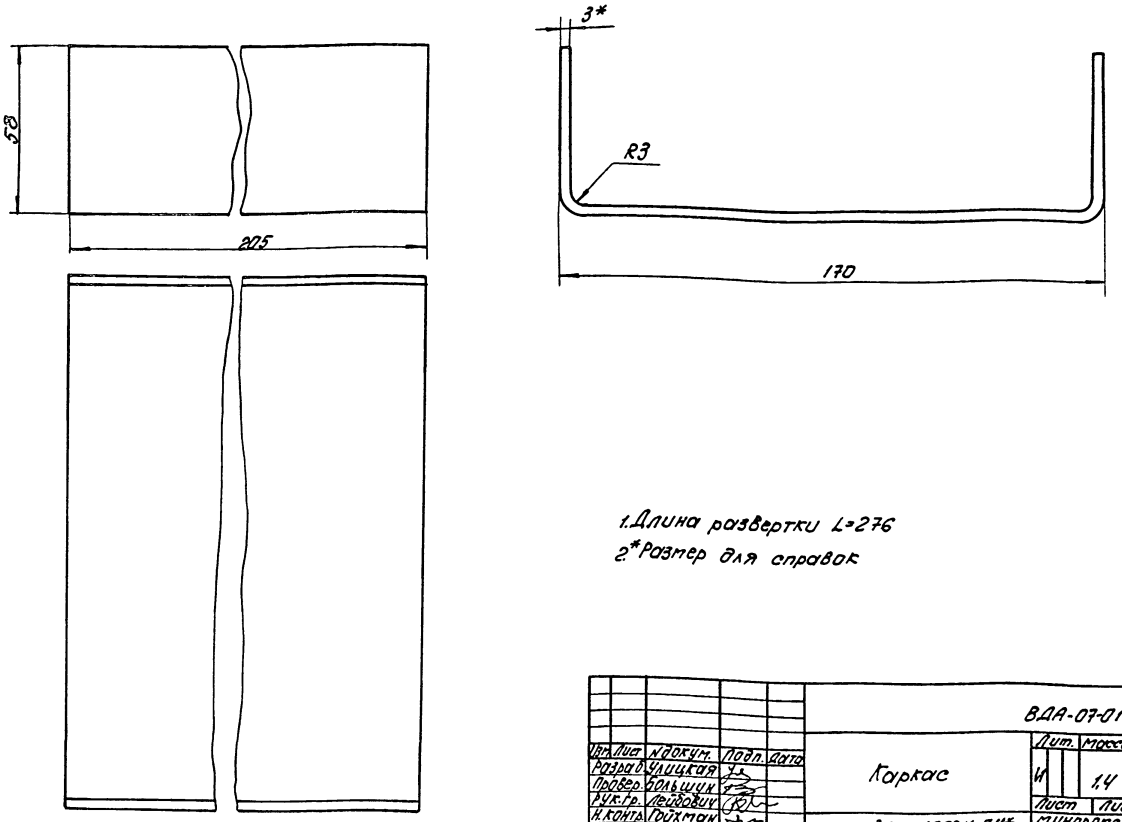


1. Длина развертки L=276
2. *Размер для справок

| Изм. | Лист | N докум. | Подп. | Дата | ВДА-07-01-01 | | | |
|---|---|---|---|---|---|---|---|---|
| Разраб. | | Улицкая | | | Каркас | Лит. | Масса | Масшт. |
| Провер. | | Большин | | | | И | 1,4 | 1:1 |
| Рук. гр. | | Лейбович | | | | Лист | Листов 1 | |
| Н. контр. | | Гойхман | | | Лист 3 ГОСТ 19904-74* Ст. 3 ГОСТ 16523-70 | Минпромстрой СССР ПРОЕКТНЫЙ ИНСТИТУТ ИЗ г. Одесса | | |
| Гл. конст. | | Гойхман | | | | | | |

Инв. N подл. | Подп. и дата | Взам. инв. N | Инв. N дубл. | Подп. и дата

| Формат | Зона | Поз. | Обозначение | Наименование | Кол-во | Примечание |
|---|---|---|---|---|---|---|
| | | | | Шайбы ГОСТ 11371-78* | | |
| | | 15 | | Шайба 5 | 2 | 0,001кг |
| | | 16 | | Шайба 8 | 2 | 0,002кг |
| | | 17 | | Шайба 10 | 2 | 0,004кг |
| | | 18 | | Шайба 8 65Г | | |
| | | | | ГОСТ 6402-70 | 2 | 0,01кг |
| | | | | Прочие изделия | | |
| | | 19 | | Выключатель путевой | | |
| | | | | (конечный) типа ВПК-11м | 1 | 0,44кг |

9746/6

| Изм. | Лист | N докум. | Подп. | Дата | ВДА-07-00-00 | Лист 2 |
|---|---|---|---|---|---|---|

| Формат | Зона | Поз. | Обозначение | Наименование | Кол-во | Примечание |
|---|---|---|---|---|---|---|
| | | | | Документация | | |
| А2 | | | ВДА-07-00-00СБ | Сборочный чертеж | | |
| | | | | Сборочные единицы | | |
| А4 | | 1 | ВДА-07-01-00 | Корпус | 1 | |
| А4 | | 2 | ВДА-07-02-00 | Крышка | 1 | |
| А4 | | 3 | ВДА-07-03-00 | Плита | 1 | |
| | | | | Детали | | |
| А4 | | 4 | ВДА-07-00-01 | Лист | 1 | |
| А4 | | 5 | ВДА-07-00-02 | Ось | 1 | |
| А4 | | 6 | ВДА-07-00-03 | Рычаг | 1 | |
| А4 | | 7 | ВДА-07-00-04 | Кулачок | 1 | |
| А4 | | 8 | ВДА-07-00-05 | Пружина | 1 | |
| А4 | | 9 | ВДА-07-00-06 | Прокладка | 1 | |
| | | | | Стандартные изделия | | |
| | | 10 | | Болт М6×12 | | |
| | | | | ГОСТ 7798-70* | 8 | 0,006кг |
| | | 11 | | Винт М5×16 | | |
| | | | | ГОСТ 17475-72 | 2 | 0,003кг |
| | | | | Гайки ГОСТ 5915-70* | | |
| | | 12 | | М5 | 2 | 0,001кг |
| | | 13 | | М8 | 2 | 0,005кг |
| | | 14 | | М10 | 2 | |

106

| Изм. | Лист | N докум. | Подп. | Дата | ВДА-07-00-00 | | | |
|---|---|---|---|---|---|---|---|---|
| Разраб. | | Улицкая | | | Выключатель | Лит. | Лист | Листов |
| Провер. | | Большин | | | | И | 1 | 2 |
| Рук. гр. | | Лейбович | | | | Минпромстрой СССР ПРОЕКТНЫЙ ИНСТИТУТ ИЗ г. Одесса | | |
| Н. контр. | | Гойхман | | | | | | |
| Гл. конст. | | Гойхман | | | | | | |

Инв. N подл. | Подп. и дата | Взам. инв. N | Инв. N дубл. | Подп. и дата

ВДА-07-01-00СБ

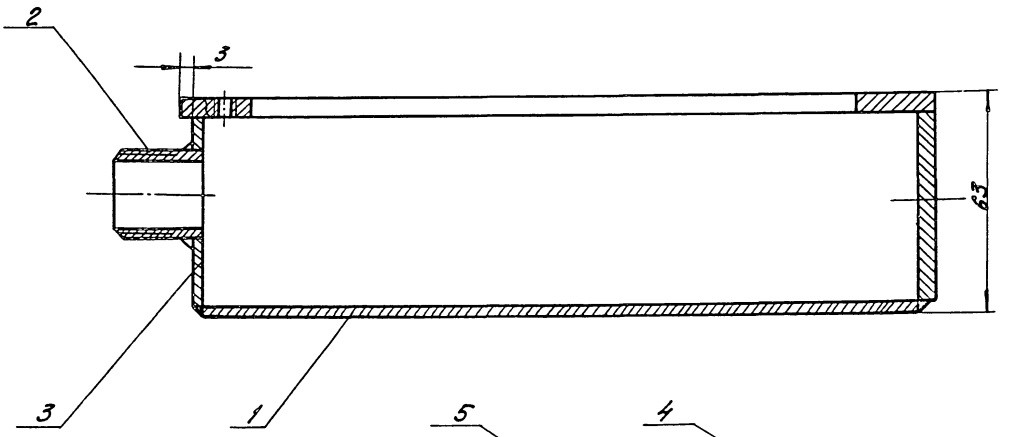


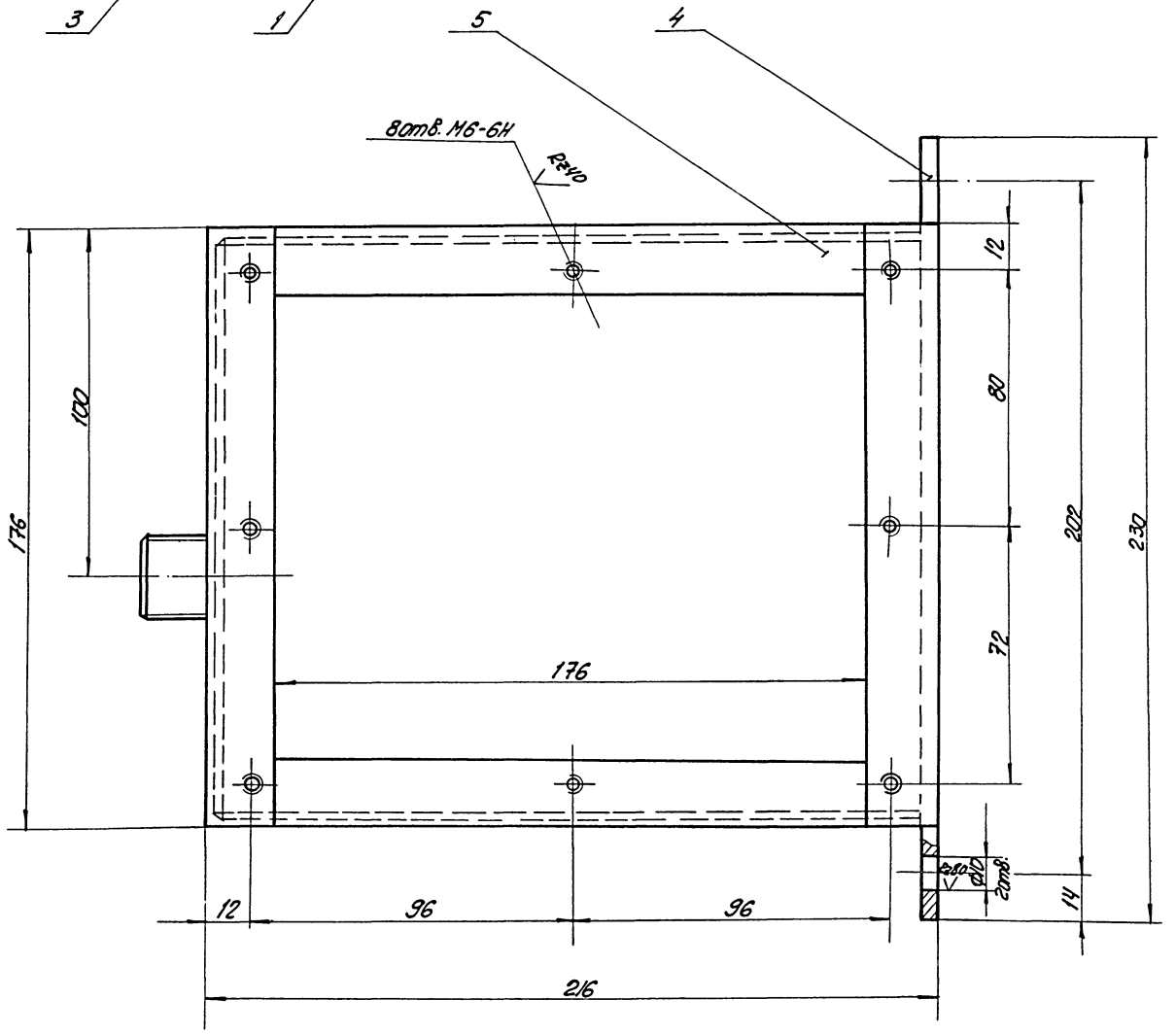


Сварные швы по ГОСТ 5264-80-У4

| | | | | | | | |
|---|---|---|---|---|---|---|---|
| Изм. | Лист | № докум. | Подп. | Дата | ВДА-07-01-00СБ | | |
| Разраб. | | Улицкая | | | Корпус сборочный чертеж | Лит. | Масса | Масшт. |
| Пров. | | Бальшин | | | | И | 2,6 | 1:1 |
| Рук. гр. | | Лейбович | | | | Лист | Листов 1 | |
| Н. контр. | | Гойхман | | | | Минпромстрой СССР ПРОЕКТНЫЙ ИНСТИТУТ №3 г. Одесса | | |
| Гл. конст. | | Гойхман | | | | | | |

Инв. № подл. | Подп. и дата | Взам. инв. № | Инв. № дубл. | Подп. и дата

9746/6

ВДА-07-01-02

Rz80

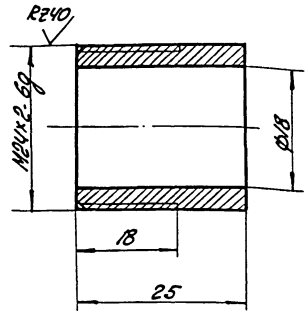


| Изм. | Лист | № докум. | Подп. | Дата |
|---|---|---|---|---|
| Разраб. | | Улицкая | | |
| Провер. | | Большин | | |
| Рук. гр. | | Лейбович | | |
| Н. контр. | | Гойхман | | |
| Гл. конс. | | Гойхман | | |

ВДА-07-01-02

Патрубок

Ст.3 ГОСТ 380-71*

| Лит. | Масса | Масшт. |
|---|---|---|
| И | 0,04 | 2:1 |
| Лист | Листов 1 | |

минпромстройссср ПРОЕКТНЫЙ ИНСТИТУТГИЗ г. Одесса

Инв. № подл. | Подп. и дата | Взам. инв. № | Инв. № дубл. | Подп. и дата

ВДА-07-01-03

(N) Ra

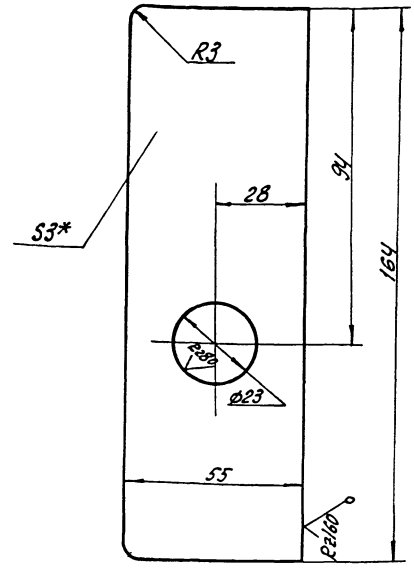


* Размер для справок

| Изм. | Лист | № докум. | Подп. |
|---|---|---|---|
| Разраб. | | Улицкая | |
| Провер. | | Большин | |
| Рук. гр. | | Лейбович | |
| Н. контр. | | Гойхман | |
| Гл. конс. | | Гойхман | |

ВДА-07-01-03

Стенка

Лист 3 ГОСТ 19904-74*
Ст.3 ГОСТ 16523-70

| Лит. | Масса | Масшт. |
|---|---|---|
| И | 0,2 | 1:1 |
| Лист | Листов 1 | |

минпромстройссср ПРОЕКТНЫЙ ИНСТИТУТГИЗ г. Одесса

Инв. № подл. | Подп. и дата | Взам. инв. № | Инв. № дубл. | Подп. и дата

ВДА-07-02-00СБ

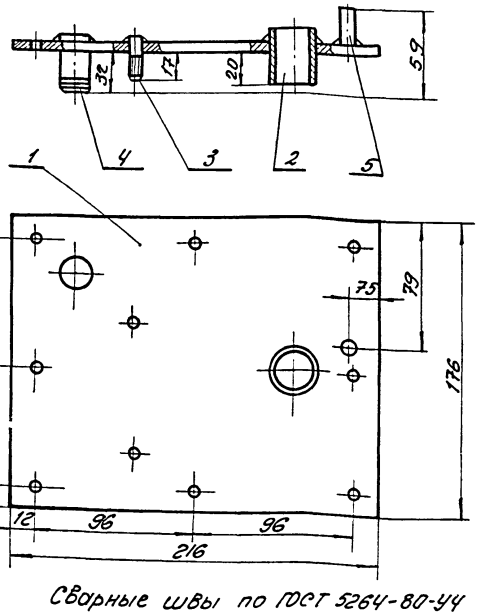


Сварные швы по ГОСТ 5264-80-У4

| Изм. | Лист | № докум. | Подп. | Дата |
|---|---|---|---|---|
| Разраб. | | Улицкая | | |
| Провер. | | Большин | | |
| Рук. гр. | | Лейбович | | |
| Н. контр. | | Гойхман | | |
| Гл. конс. | | Гойхман | | |

ВДА-07-02-00СБ

Крышка

Сборочный чертеж

| Лит. | Масса | Масшт. |
|---|---|---|
| И | 1.78 | 1:2 |
| Лист | Листов 1 | |

минпромстройссср ПРОЕКТНЫЙ ИНСТИТУТГИЗ г. Одесса

9746/6

Инв. № подл. | Подп. и дата | Взам. инв. № | Инв. № дубл. | Подп. и дата

| Формат | Зона | Поз. | Обозначение | Наименование | Кол. | Примечание |
|---|---|---|---|---|---|---|
| | | | | Документация | | |
| А4 | | | ВДА-07-02-00СБ | Сборочный чертеж | | |
| | | | | Детали | | |
| А4 | | 1 | ВДА-07-02-01 | Лист | 1 | |
| А4 | | 2 | ВДА-07-02-02 | Втулка | 1 | |
| А4 | | 3 | ВДА-07-02-03 | Палец | 2 | |
| А4 | | 4 | ВДА-07-02-04 | Упор | 1 | |
| Б4 | | 5 | ВДА-07-02-05 | Упор | 1 | |
| | | | | Круг 10 ГОСТ 2590-71 Ст.3 ГОСТ 535-79 | | |
| | | | | $\ell$=25 | 1 | 0,013кг |

106

| Изм. | Лист | № докум. | Подп. | Дата |
|---|---|---|---|---|
| Разраб. | | Улицкая | | |
| Провер. | | Большин | | |
| Рук. гр. | | Лейбович | | |
| Н. контр. | | Гойхман | | |
| Гл. конс. | | Гойхман | | |

ВДА-07-02-00

Крышка

| Лит. | Лист | Листов |
|---|---|---|
| И | | 1 |

минпромстройссср ПРОЕКТНЫЙ ИНСТИТУТГИЗ г. Одесса

Инв. № подл. | Подп. и дата | Взам. инв. № | Инв. № дубл. | Подп. и дата

8АА-07-02-01

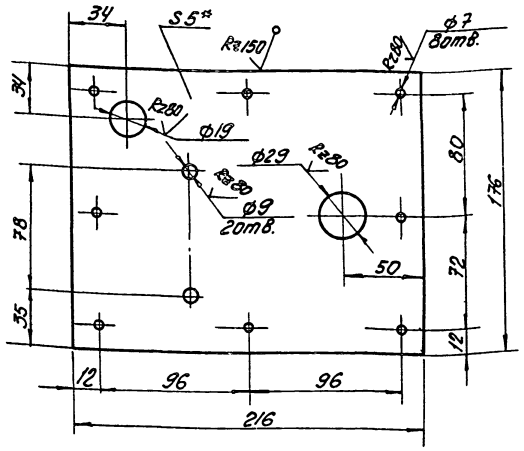


* Размер для справок

| Изм. | Лист | № докум. | Подп. | Дата |
|---|---|---|---|---|
| Разраб. | | Улицкая | | |
| Провер. | | Бальшин | | |
| Рук. гр. | | Лейбович | | |
| Н. контр. | | Гойхман | | |
| Гл. конст. | | Гойхман | | |

ВДА-07-02-01

Лист

| Лит. | Масса | Масшт. |
|---|---|---|
| И | 1,6 | 1:2 |

Лист 5 ГОСТ 19903-74* / Ст.3 ГОСТ 14637-79

Лист 1 Листов 1

Минпромстройсссср ПРОЕКТНЫЙ ИНСТИТУТ №3 г. Одесса

Инв. № подл. | Подп. и дата | Взам. инв. № | Инв. № дубл. | Подп. и дата

8АА-07-02-02

Rz80

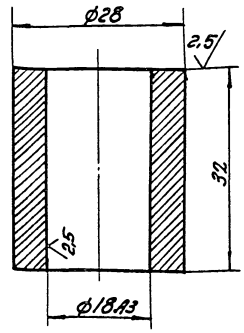


| Изм. | Лист | № докум. | Подп. | Дата |
|---|---|---|---|---|
| Разраб. | | Улицкая | | |
| Провер. | | Бальшин | | |
| Рук. гр. | | Лейбович | | |
| Н. контр. | | Гойхман | | |
| Гл. конст. | | Гойхман | | |

ВДА-07-02-02

Втулка

| Лит. | Масса | Масшт. |
|---|---|---|
| И | 0,08 | 2:1 |

Ст.3 ГОСТ 380-71*

Лист 1 Листов 1

Минпромстройсссср ПРОЕКТНЫЙ ИНСТИТУТ №3 г. Одесса

Инв. № подл. | Подп. и дата | Взам. инв. № | Инв. № дубл. | Подп. и дата

8АА-07-02-03

Rz80

9746/6

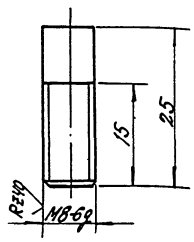


| Изм. | Лист | № докум. | Подп. | Дата |
|---|---|---|---|---|
| Разраб. | | Улицкая | | |
| Провер. | | Бальшин | | |
| Рук. гр. | | Лейбович | | |
| Н. контр. | | Гойхман | | |
| Гл. конст. | | Гойхман | | |

ВДА-07-02-03

Палец

| Лит. | Масса | Масшт. |
|---|---|---|
| И | 0,01 | 2:1 |

Ст.3 ГОСТ 380-71*

Лист 1 Листов 1

Минпромстройсссср ПРОЕКТНЫЙ ИНСТИТУТ №3 г. Одесса

Инв. № подл. | Подп. и дата | Взам. инв. № | Инв. № дубл. | Подп. и дата

8АА-07-02-04

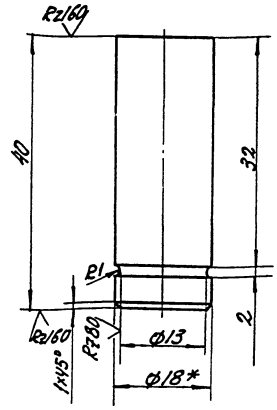


* Размер для справок

109

| Изм. | Лист | № докум. | Подп. | Дата |
|---|---|---|---|---|
| Разраб. | | Улицкая | | |
| Провер. | | Бальшин | | |
| Рук. гр. | | Лейбович | | |
| Н. контр. | | Гойхман | | |
| Гл. конст. | | Гойхман | | |

ВДА-07-02-04

Упор

| Лит. | Масса | Масшт. |
|---|---|---|
| И | 0,08 | 2:1 |

Круг 18 ГОСТ 2590-71 / Ст.3 ГОСТ 535-79

Лист 1 Листов 1

Минпромстройсссср ПРОЕКТНЫЙ ИНСТИТУТ №3 г. Одесса

Инв. № подл. | Подп. и дата | Взам. инв. № | Инв. № дубл. | Подп. и дата

ВДА-07-03-00СБ

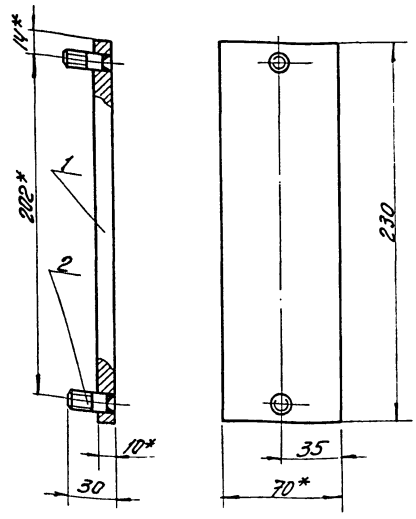


1. Сварные швы по ГОСТ 5264-80-У4

2. *Размеры для справок

| Изм. | Лист | N докум. | Подп. | Дата |
|---|---|---|---|---|
| Разраб. | | Улицкая | | |
| Провер. | | Бальшин | | |
| Рук. гр. | | Лейбович | | |
| Н. контр. | | Гойхман | | |
| Гл. конст. | | Гойхман | | |

ВДА-07-03-00СБ

Плита
Сборочный чертеж

| Лит. | Масса | Масштаб |
|---|---|---|
| И | 1,3 | 1:2 |
| Лист | Листов 1 | |

Минпромстройсссср
ПРОЕКТНЫЙ ИНСТИТУТ N3
г. Одесса

Инв. N подл. | Подп. и дата | Взам. инв. N | Инв. N дубл. | Подп. и дата

| Формат | Зона | Поз. | Обозначение | Наименование | Кол. | Примечание |
|---|---|---|---|---|---|---|
| | | | | Документация | | |
| А4 | | | ВДА-07-03-00СБ | Сборочный чертеж | | |
| | | | | Детали | | |
| А4 | | 1 | ВДА-07-03-01 | Лист | 1 | |
| А4 | | 2 | ВДА-07-03-02 | Палец | 2 | |

ВДА-07-03-00

| Изм. | Лист | N докум. | Подп. | Дата |
|---|---|---|---|---|
| Разраб. | | Улицкая | | |
| Пров. | | Бальшин | | |
| Рук. гр. | | Лейбович | | |
| Н. контр. | | Гойхман | | |
| Гл. конст. | | Гойхман | | |

Плита

| Лит. | Лист | Листов |
|---|---|---|
| И | | 1 |

Минпромстройсссср
ПРОЕКТНЫЙ ИНСТИТУТ N3
г. Одесса

ВДА-07-03-01

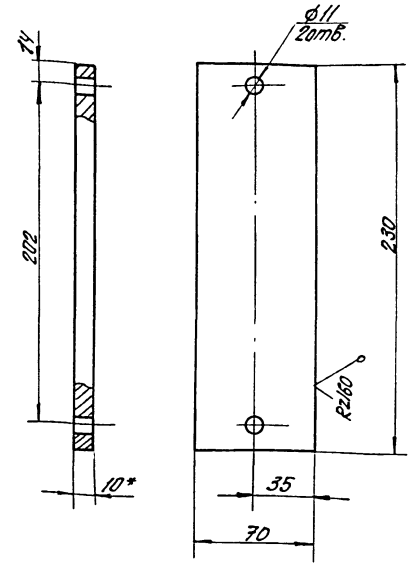


* Размер для справок

| Изм. | Лист | N докум. | Подп. | Дата |
|---|---|---|---|---|
| Разраб. | | Улицкая | | |
| Пров. | | Бальшин | | |
| Рук. гр. | | Лейбович | | |
| Н. контр. | | Гойхман | | |
| Гл. конст. | | Гойхман | | |

Лист

| Лит. | Масса | Масштаб |
|---|---|---|
| И | 12 | 1:2 |
| Лист | Листов 1 | |

Минпромстройсссср
ПРОЕКТНЫЙ ИНСТИТУТ N3
г. Одесса

Лист 10 ГОСТ 1.9403-74*
Ст.3 ГОСТ 14637-79

ВДА-07-03-02

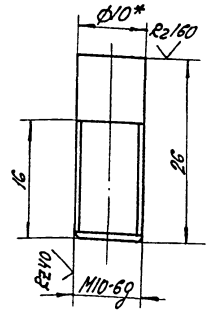


* Размер для справок

| Изм. | Лист | N докум. | Подп. | Дата |
|---|---|---|---|---|
| Разраб. | | Улицкая | | |
| Пров. | | Бальшин | | |
| Рук. гр. | | Лейбович | | |
| Н. контр. | | Гойхман | | |
| Гл. конст. | | Гойхман | | |

Палец

| Лит. | Масса | Масштаб |
|---|---|---|
| | 0,01 | 2:1 |
| Лист | Листов 1 | |

Минпромстройсссср
ПРОЕКТНЫЙ ИНСТИТУТ N3
г. Одесса

Круг 10 ГОСТ 2590-71*
Ст.3 ГОСТ 535-79

9746 1/6

110

8АА-07-00-01

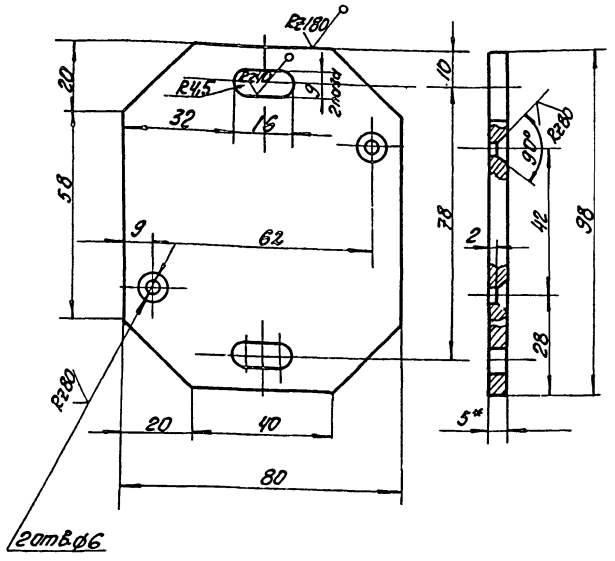


* Размер для справок

ВДА-07-00-01

| Изм. | Лист | № докум. | Подп. | Дата |
|---|---|---|---|---|
| Разраб. | | Улицкая | | |
| Провер. | | Большин | | |
| Рук. гр. | | Лейбович | | |
| Н. контр. | | Гойхман | | |
| Гл. конст. | | Гойхман | | |

Лист

| Лит. | Масса | Масшт. |
|---|---|---|
| И | 0,26 | 1:1 |
| Лист | Листов 1 | |

Лист 5 ГОСТ 19903-74*
Ст.3 ГОСТ 14637-79

Минпромстрой СССР
ПРОЕКТНЫЙ ИНСТИТУТ N3
г. Одесса

8АА-07-00-02

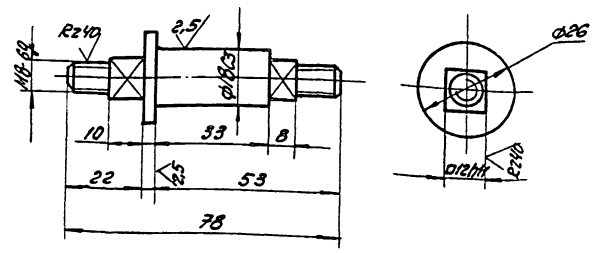


ВДА-07-00-02

| Изм. | Лист | № докум. | Подп. | Дата |
|---|---|---|---|---|
| Разраб. | | Улицкая | | |
| Провер. | | Большин | | |
| Рук. гр. | | Лейбович | | |
| Н. контр. | | Гойхман | | |
| Гл. конст. | | Гойхман | | |

Ось

| Лит. | Масса | Масшт. |
|---|---|---|
| И | 0,09 | 1:1 |
| Лист | Листов 1 | |

Ст.3 ГОСТ 380-71*

Минпромстрой СССР
ПРОЕКТНЫЙ ИНСТИТУТ N3
г. Одесса

8АА-07-00-03

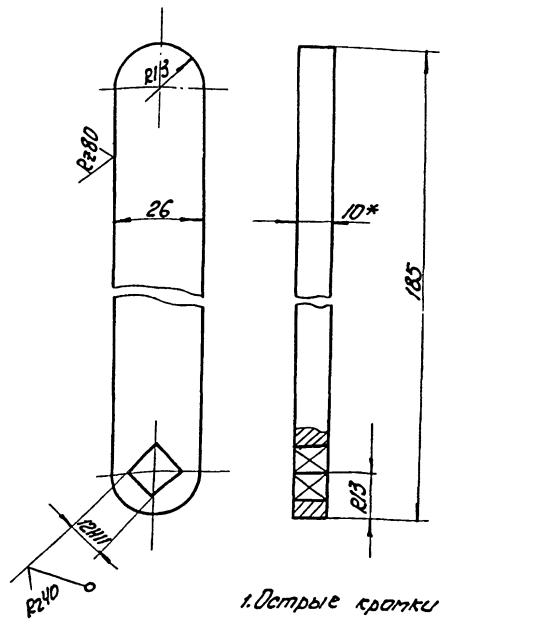


1. Острые кромки притупить.
2. * Размер для справок

ВДА-07-00-03

| Изм. | Лист | № докум. | Подп. | Дата |
|---|---|---|---|---|
| Разраб. | | Улицкая | | |
| Провер. | | Большин | | |
| Рук. гр. | | Лейбович | | |
| Н. контр. | | Гойхман | | |
| Гл. конст. | | Гойхман | | |

Рычаг

| Лит. | Масса | Масшт. |
|---|---|---|
| И | 0,28 | 1:1 |
| Лист | Листов 1 | |

Лист 10 ГОСТ 19903-74*
Ст.3 ГОСТ 14637-79

Минпромстрой СССР
ПРОЕКТНЫЙ ИНСТИТУТ N3
г. Одесса

8АА-07-00-04

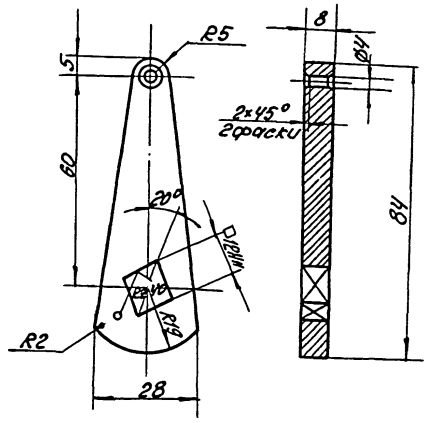


III

ВДА-07-00-04

| Изм. | Лист | № докум. | Подп. | Дата |
|---|---|---|---|---|
| Разраб. | | Улицкая | | |
| Провер. | | Большин | | |
| Рук. гр. | | Лейбович | | |
| Н. контр. | | Гойхман | | |
| Гл. конст. | | Гойхман | | |

Кулачок

| Лит. | Масса | Масшт. |
|---|---|---|
| И | 0,06 | 1:1 |
| Лист | Листов 1 | |

Сталь 45 ГОСТ 1050-74**

Минпромстрой СССР
ПРОЕКТНЫЙ ИНСТИТУТ N3
г. Одесса

Инв. N подл. | Подп. и дата | Взам. инв. N | Инв. N дубл. | Подп. и дата

07416/6

8ДА-07-00-06

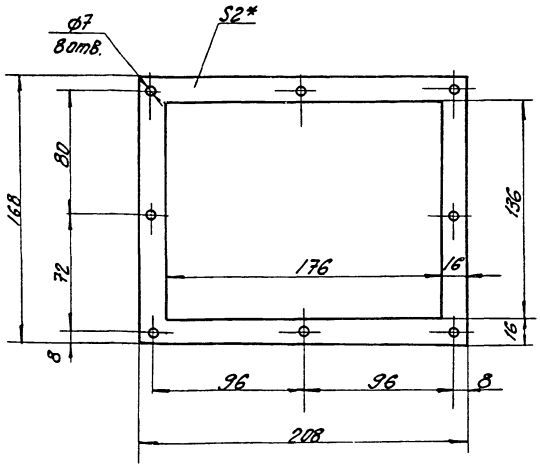


*Размер для справок

ВДА-07-00-06

| Изм. | Лист | N докум. | Подп. | Дата |
|---|---|---|---|---|
| Разраб. | | Улицкая | | |
| Провер. | | Большун | | |
| Рук.гр. | | Игренко | | |
| Н.контр. | | Гойхман | | |
| Гл.конст. | | Гойхман | | |

Прокладка

| Лит. | Масса | Масшт. |
|---|---|---|
| | 0,46 | 1:2 |

| Лист | Листов 1 |
|---|---|
| | |

картон прокладочный 2Б ГОСТ 9347-74

Минпромстройсссср ПРОЕКТНЫЙ ИНСТИТУТ N3 г.Одесса

Инв.№ подл. | Подп. и дата | Взам.инв.№ | Инв.№ дубл. | Подп. и дата

8ДА-01-01-04

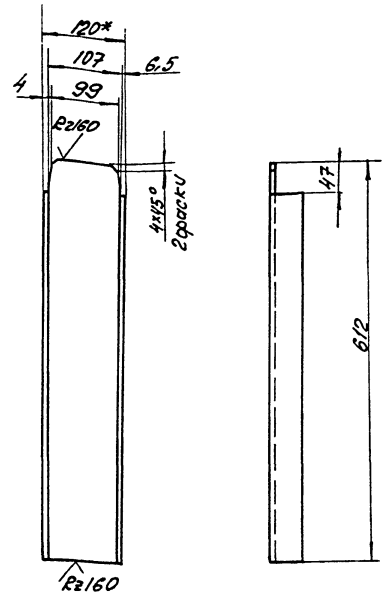


*Размер для справок

ВДА-01-01-04

| Изм. | Лист | N докум. | Подп. | Дата |
|---|---|---|---|---|
| Разраб. | | Улицкая | | |
| Провер. | | Большун | | |
| Рук.гр. | | Лейбович | | |
| Н.контр. | | Гойхман | | |
| Гл.конст. | | Гойхман | | |

Швеллер

швеллер 12 ГОСТ 8240-72* / Ст.3 ГОСТ 535-58*

| Лит. | Масса | Масш. |
|---|---|---|
| И | 6,0 | 1:5 |

| Лист | Листов 1 |
|---|---|
| | |

Минпромстройсссср ПРОЕКТНЫЙ ИНСТИТУТ N3 г.Одесса

Инв.№ подл. | Подп. и дата | Взам.инв.№ | Инв.№ дубл. | Подп. и дата

8ДА-01-01-07

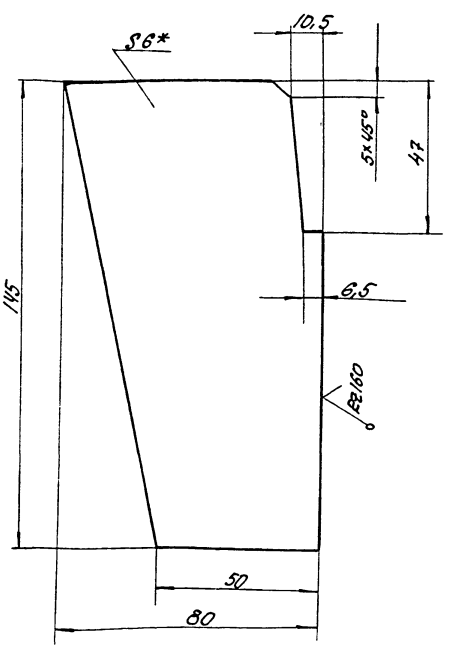


*Размер для справок

ВДА-01-01-07

| Изм. | Лист | N докум. | Подп. | Дата |
|---|---|---|---|---|
| Разраб. | | Улицкая | | |
| Провер. | | Большун | | |
| Рук.гр. | | Лейбович | | |
| Н.контр. | | Гойхман | | |
| Гл.конст. | | Гойхман | | |

Косынка

| Лит. | Масса | Масшт. |
|---|---|---|
| И | 0,3 | 1:1 |

| Лист | Листов 1 |
|---|---|
| | |

Лист 6 ГОСТ 19903-74 / Ст.3 ГОСТ 14637-79*

Минпромстройсссср ПРОЕКТНЫЙ ИНСТИТУТ N3 г.Одесса

9746/6

Инв.№ подл. | Подп. и дата | Взам.инв.№ | Инв.№ дубл. | Подп. и дата

| Формат | Зона | Поз. | Обозначение | Наименование | К-во | Примечание |
|---|---|---|---|---|---|---|
| | | | | Документация | | |
| А3 | | | ВДА-01-02-00СБ | Сборочный чертеж | | |
| | | | | Сборочные единицы | | |
| А4 | | 1 | ВДА-01-02-01 | Каркас | 1 | |
| | | | | Детали | | |
| А4 | | 2 | ВДА-01-02-02 | Обечайка | 1 | |
| А4 | | 3 | ВДА-01-02-03 | Дуга | 1 | |
| А4 | | 4 | ВДА-01-02-04 | Дуга | 1 | |
| А4 | | 5 | ВДА-01-02-05 | Стенка передняя | 1 | |
| А4 | | 6 | ВДА-01-02-06 | Стенка задняя | 1 | |
| Б4 | | 7 | ВДА-01-02-07 | Планка | | |
| | | | | Полоса 4х12 ГОСТ 103-76 | | |
| | | | | Ст.3 ГОСТ 535-79 | | |
| | | | | С=188 | 1 | 0,06кг |
| Б4 | | 8 | ВДА-01-02-08 | Планка | | |
| | | | | Полоса 4х12 ГОСТ 103-76* | | |
| | | | | Ст.3 ГОСТ 535-79 | | |
| | | | | С=678 | 1 | 0,24кг |
| Б4 | | 9 | ВДА-01-02-09 | Планка | | |
| | | | | Полоса 4х12 ГОСТ 103-76 | | |
| | | | | Ст.3 ГОСТ 535-79 | | |
| | | | | С=632 | 1 | 0,23кг |

ВДА-01-02-00

| Изм. | Лист | N докум. | Подп. | Дата |
|---|---|---|---|---|
| Разраб. | | Улицкая | | |
| Провер. | | Большун | | |
| Рук.гр. | | Лейбович | | |
| Н.контр. | | Гойхман | | |
| Гл.конст. | | Гойхман | | |

Кожух

| Лит. | Лист | Листов |
|---|---|---|
| И | | 1 |

Минпромстрой СССР ПРОЕКТНЫЙ ИНСТИТУТ N3 г.Одесса

gost.e-ecolog.ru