МЕЖГОСУДАРСТВЕННЫЙ СОВЕТ ПО СТАНДАРТИЗАЦИИ, МЕТРОЛОГИИ И СЕРТИФИКАЦИИ
(МГС)
INTERSTATE COUNCIL FOR STANDARDIZATION, METROLOGY AND CERTIFICATION
(ISC)

МЕЖГОСУДАРСТВЕННЫЙ
СТАНДАРТ

**ГОСТ
32959—
2014**

Дороги автомобильные общего пользования

ГАБАРИТЫ ПРИБЛИЖЕНИЯ

Издание официальное

Москва
Стандартинформ
2019

gost.e-ecolog.ru

Предисловие

Цели, основные принципы и общие правила проведения работ по межгосударственной стандартизации установлены ГОСТ 1.0 «Межгосударственная система стандартизации. Основные положения» и ГОСТ 1.2 «Межгосударственная система стандартизации. Стандарты межгосударственные, правила и рекомендации по межгосударственной стандартизации. Правила разработки, принятия, обновления и отмены»

Сведения о стандарте

1 ПОДГОТОВЛЕН Федеральным государственным бюджетным учреждением «Российский дорожный научно-исследовательский институт» (ФГБУ «РОСДОРНИИ») Министерства транспорта Российской Федерации, Межгосударственным техническим комитетом по стандартизации МТК 418 «Дорожное хозяйство»

2 ВНЕСЕН Федеральным агентством по техническому регулированию и метрологии

3 ПРИНЯТ Межгосударственным советом по стандартизации, метрологии и сертификации (протокол от 30 сентября 2014 г. № 70-П)

За принятие проголосовали:

Краткое наименование страны по МК (ИСО 3166) 004—97	Код страны по МК (ИСО 3166) 004—97	Сокращенное наименование национального органа по стандартизации
Армения	AM	Минэкономики Республики Армения
Беларусь	BY	Госстандарт Республики Беларусь
Казахстан	KZ	Госстандарт Республики Казахстан
Киргизия	KG	Кыргызстандарт
Россия	RU	Росстандарт
Таджикистан	TJ	Таджикстандарт

4 Приказом Федерального агентства по техническому регулированию и метрологии от 31 августа 2015 г. № 1203-ст межгосударственный стандарт ГОСТ 32959—2014 введен в действие в качестве национального стандарта Российской Федерации с 1 февраля 2016 г.

5 ВВЕДЕН ВПЕРВЫЕ

6 ПЕРЕИЗДАНИЕ. Август 2019 г.

Информация о введении в действие (прекращении действия) настоящего стандарта и изменений к нему на территории указанных выше государств публикуется в указателях национальных стандартов, издаваемых в этих государствах, а также в сети Интернет на сайтах соответствующих национальных органов по стандартизации.

В случае пересмотра, изменения или отмены настоящего стандарта соответствующая информация будет опубликована на официальном интернет-сайте Межгосударственного совета по стандартизации, метрологии и сертификации в каталоге «Межгосударственные стандарты»

© Стандартинформ, оформление, 2016, 2019

В Российской Федерации настоящий стандарт не может быть полностью или частично воспроизведен, тиражирован и распространен в качестве официального издания без разрешения Федерального агентства по техническому регулированию и метрологии

Содержание

1 Область применения 1
2 Нормативные ссылки 1
3 Термины и определения 1
4 Обозначения и сокращения 2
5 Габариты приближения 2
Приложение А (справочное) Параметры геометрических элементов поперечного профиля автомобильных дорог и минимальные расстояния установки ТСОДД 7
Приложение Б (справочное) Габариты приближения автомобильных дорог и расчетные формулы . . . 8

МЕЖГОСУДАРСТВЕННЫЙ СТАНДАРТ

Дороги автомобильные общего пользования

ГАБАРИТЫ ПРИБЛИЖЕНИЯ

Automobile roads of general use. Clearances of approaches

Дата введения — 2016—02—01

1 Область применения

Настоящий стандарт распространяется и устанавливает минимальные габариты приближения автомобильных дорог общего пользования.

2 Нормативные ссылки

В настоящем стандарте использованы нормативные ссылки на следующие межгосударственные документы:

ГОСТ 12.1.051 Система стандартов по безопасности труда. Электробезопасность. Расстояния безопасности в охранной зоне линий электропередачи напряжением свыше 1000 В

ГОСТ 32964 Дороги автомобильные общего пользования. Искусственные неровности сборные. Технические требования. Методы контроля

ГОСТ 33151 Дороги автомобильные общего пользования. Элементы обустройства. Технические требования. Правила применения

ГОСТ 33475 Дороги автомобильные общего пользования. Геометрические элементы. Технические требования

Примечание — При пользовании настоящим стандартом целесообразно проверить действие ссылочных стандартов и классификаторов на официальном интернет-сайте Межгосударственного совета по стандартизации, метрологии и сертификации (gost.e-ecolog.ru о указателям национальных стандартов, издаваемым в государствах, указанных в предисловии, или на официальных сайтах соответствующих национальных органов по стандартизации. Если на документ дана недатированная ссылка, то следует использовать документ, действующий на текущий момент, с учетом всех внесенных в него изменений. Если заменен ссылочный документ, на который дана датированная ссылка, то следует использовать указанную версию этого документа. Если после принятия настоящего стандарта в ссылочный документ, на который дана датированная ссылка, внесено изменение, затрагивающее положение, на которое дана ссылка, то это положение применяется без учета данного изменения. Если ссылочный документ отменен без замены, то положение, в котором дана ссылка на него, применяется в части, не затрагивающей эту ссылку.

3 Термины и определения

В настоящем стандарте применены следующие термины с соответствующими определениями:

3.1 **бровка земляного полотна:** Линия пересечения плоскости откоса земляного полотна и обочины автомобильной дороги.

3.2 **габарит приближения:** Предельное поперечное очертание свободного пространства в плоскости, перпендикулярной к продольной оси проезжей части, внутрь которого не должны заходить какие-либо элементы сооружения или расположенных на них устройств.

3.3 **земляное полотно:** Конструктивный элемент, служащий основанием для размещения дорожной одежды, а также технических средств организации дорожного движения и обустройства автомобильной дороги.

Издание официальное

3.4 **обочина:** Элемент дороги, примыкающий непосредственно к проезжей части и предназначенный для обеспечения устойчивости земляного полотна, повышения безопасности дорожного движения, организации движения пешеходов и велосипедистов, а также использования при чрезвычайных ситуациях.

3.5 **проезжая часть автомобильной дороги:** Конструктивный элемент автомобильной дороги, предназначенный для движения транспортных средств.

3.6 **разделительная полоса:** Конструктивный элемент автомобильной дороги, разделяющий транспортные потоки по направлениям или составу движения.

3.7 **технические средства организации дорожного движения:** Комплекс устройств, сооружений и изображений, применяемых на дорогах для обеспечения безопасности дорожного движения и повышения пропускной способности дороги.

4 Обозначения и сокращения

В настоящем стандарте применяются следующие обозначения и сокращения:

b — ширина полосы движения, м;

s — ширина дорожных ограждений, м;

n — число полос движения, ед;

Б — бровка земляного полотна;

$В_{з.п}$ — ширина земляного полотна автомобильной дороги, м;

Г — габарит приближения автомобильной дороги по ширине, м;

К — кромка проезжей части;

Н — габарит приближения автомобильной дороги по высоте, м;

ПЧ — ширина проезжей части, м;

РП — разделительная полоса, м;

РУ — расстояние установки технических средств организации дорожного движения, м;

С — ширина разделительной полосы, которая равна расстоянию между ближними кромками проезжих частей разного направления движения, м;

ТСОДД — технические средства организации дорожного движения;

ШО — ширина обочины, м.

5 Габариты приближения

5.1 Габариты приближения автомобильных дорог общего пользования определяются минимальными габаритами приближения автомобильных дорог по ширине и высоте.

Габариты приближения автомобильных дорог общего пользования по ширине (Г) определяются действующими требованиями к параметрам геометрических элементов поперечного профиля для каждой категории автомобильных дорог по ГОСТ 33475 и расстояниями установки на них технических средств организации дорожного движения или других конструкций по ГОСТ 33151.

5.2 Величины минимальных габаритов приближения по ширине автомобильных дорог зависят от класса автомобильных дорог и их категории. Габариты приближения автомобильных дорог общего пользования по ширине на участках, не оборудованных техническими средствами и какими-либо другими конструкциями, определяются шириной земляного полотна, включающей геометрические элементы поперечного профиля автомобильных дорог.

Параметры геометрических элементов поперечного профиля автомобильных дорог различных категорий приведены в таблице А.1 (приложение А), а схемы и формулы, необходимые для расчетов габаритов приближения по ширине на участках, не оборудованных техническими средствами или другими конструкциями, приведены на рисунке Б.1 (приложение Б). Значения минимальных габаритов для автомагистралей, скоростных и обычных автомобильных дорог приведены в таблице 5.1 и показаны на рисунках Б.2—Б.6 (приложение Б).

5.3 Минимальные расстояния установки ТСОДД должны измеряться от кромки проезжей части до ближнего края или ближней поверхности установленных технических средств.

Минимальные расстояния установки ТСОДД приведены в таблице А.2 (приложение А).

5.4 При определении габаритов приближения по ширине следует учитывать, что при установке дорожных ограждений на разделительной полосе автомобильной дороги расстояние от левой кромки проезжей части до лицевой стороны барьерного или парапетного ограждений должно быть не менее

1,0 м. При реконструкции автомобильных дорог (кроме автомагистралей) в стесненных условиях допускается это расстояние уменьшать до 0,5 м.

5.5 При определении габаритов приближения по ширине следует учитывать нормативные требования по уширению параметров геометрических элементов поперечного профиля при устройстве дополнительных полос движения в сторону подъема, переходно-скоростных полос, автобусных остановок, закруглений и других уширений проезжей части.

5.6 Минимальные габариты приближения по высоте автомобильных дорог (Н), приведенные в таблице 5.1, определяются с учетом высоты расчетного транспортного средства и зазоров безопасности:

- для автомобильных дорог категорий I—III не менее 5,0* м;
- для автомобильных дорог категорий IV—V не менее 4,5* м;
- для автомобильных дорог категорий VIa, VIб не менее 5,0 м.

5.7 В целях обеспечения безопасности дорожного движения расстояния от поверхности проезжей части до нижнего края ТСОДД, расположенных над проезжей частью автомобильных дорог, должны быть не менее габаритов приближения автомобильных дорог по высоте, как показано на рисунке Б.6 (приложение Б).

5.8 При проектировании, строительстве, реконструкции, капитальном ремонте и эксплуатации автомобильных дорог в местах пересечения дорог инженерными коммуникациями, расположенными над дорогой, вертикальное расстояние от их нижних точек до поверхности проезжей части дороги должно быть не менее установленных габаритов приближения по высоте.

Для соблюдения установленного габарита приближения по высоте в местах пересечений автомобильных дорог линиями электропередач необходимо, чтобы высота их расположения над поверхностью проезжей части была не менее требований, указанных в ГОСТ 12.1.051.

5.9 Местоположение искусственных неровностей, устанавливаемых в соответствии с требованиями ГОСТ 32964, не должно уменьшать габариты приближения автомобильной дороги по высоте, и они не должны размещаться в местах, перечисленных в 5.8.

5.10 На автомобильных дорогах опоры светильников устанавливают за бровкой земляного полотна на расстоянии от нее не менее 0,5 м.

При установке опор освещения на середине разделительной полосы около них с каждой стороны устанавливаются удерживающие дорожные ограждения на расстоянии 1 м (РУ = 1 м). Минимальные габариты приближения автомобильных дорог в этом случае следует определять как для участков, оборудованных барьерными ограждениями, по таблице 5.1.

5.11 При определении минимальных габаритов приближения по ширине на железнодорожных переездах и подходах к ним следует учитывать, что стойки шлагбаумов, светофоров переездной сигнализации, перила, направляющие устройства устанавливаются на расстоянии не менее 0,75 м, а стойки габаритных ворот и опоры освещения — не менее 1,75 м от кромки проезжей части дороги. Минимальные габариты приближения по ширине автомобильных дорог на переездах приведены в таблице 5.2.

5.12 При проектировании, строительстве, реконструкции, капитальном ремонте и эксплуатации автомобильных дорог какие-либо элементы сооружений, конструкций или устройств не следует располагать внутри границ установленных габаритов приближения автомобильных дорог, приведенных в таблицах 5.1 и 5.2.

---

* Габариты приближения по высоте (Н) автомобильных дорог категорий I—III Республики Казахстан должны быть не менее 5,5 м (для автомобильных дорог категорий IV—V — не менее 5,0 м).

Таблица 5.1 — Минимальные габариты приближения по ширине автомобильных дорог

В метрах

Класс и категории автомобильных дорог	Общее число полос движения, ед.	b	ШО	С	$В_{з.п}$	Г при установке					
						дорожных знаков, ограждений, сигнальных столбиков для РУ = 1 на			ограждений, знаков на РП шириной не более 4, РУ = 1	дорожных знаков на РП шириной не менее 4, РУ = 2	светофоров на обочинах и РП, РУ = 0,5 м
						правой и левой обочинах	правой или левой обочине	РП и обочинах			
IA*	8	3,75	3,75	6,00	43,50	38,00	40,75	2×(17,00)	—	2×(20,75)	—
	6				36,00	30,50	33,25	2×(13,25)	—	2×(17,00)	
				2,00+s	32,00+s	2×(13,25)	13,25/16,0**		2×(16,00)	—	
	4			6,00	28,50	23,00	25,75	2×(9,50)	—	2×(13,25)	
				2,00+s	24,50+s	2×(9,50)	9,50/12,25		2×(12,25)	—	
IБ*	6	3,50***	3,00***	2,00+s	29,00+s	2×(12,50)	12,5/14,5	2×(12,50)	2×(14,50)	—	
		3,75	3,75	5,00	35,00	29,50	32,25	2×(13,25)	—	2×(17,00)	
				2,00+s	32,00+s	2×(13,25)	13,25/16,00	2×(12,50)	2×(14,50)	—	
	4	3,50	3,00	2,00+s	22,00+s	2×(9,00)	9,00/11,00	2×(9,00)	2×(11,00)	—	
		3,75	3,75	5,00	27,50	22,00	24,75	2×(9,50)	—	2×(13,25)	
				2,00+s	24,50+s	2×(9,50)	9,50/12,25	2×(9,50)	2×(12,25)	—	
IB*	6	3,50***	3,00***	2,00+s	29,00+s	2×(12,50)	12,50/14,50	2×(12,50)	2×(14,50)	—	2×(12,00)
		3,50	3,75	2,00+s	30,50+s	2×(12,50)	12,50/15,25	2×(12,50)	2×(14,50)	—	2×(12,00)
		3,75	3,75	5,00	35,00	29,5	32,25	2×(13,25)	—	2×(17,00)	2×(12,75)
	4	3,50	3,00	—	20,00	16,00	18,00	—	—	—	15,00
		3,75	3,75	5,00	27,50	22,00	24,75	2×(9,50)	—	2×(13,25)	2×(8,50)
		3,50	3,75	2,00+s	23,50+s	2×(9,00)	9,00/11,75	2×(9,00)	2×(10,75)	—	2×(8,50)

Окончание таблицы 5.1

Класс и категории автомобильных дорог	Общее число полос движения, ед.	b	ШО	С	$В_{з.п}$	Г при установке					
						дорожных знаков, ограждений, сигнальных столбиков для РУ = 1 на			ограждений, знаков на РП шириной не более 4, РУ = 1	дорожных знаков на РП шириной не менее 4, РУ = 2	светофоров на обочинах и РП, РУ = 0,5 м
						правой и левой обочинах	правой или левой обочине	РП и обочинах			
II	4	3,50	2,50	—	19,00	16,00	17,50				15,00
	2	3,50	3,00		13,00	9,00	11,00				8,00
			2,50		12,00		10,50				
		3,75	3,75		15,00	9,50	12,25				8,50
III		3,50	2,5		12,00	9,00	10,50				8,00
		3,00			11,00	8,00	9,50				7,00
IV		3,00	2,0		10,00	8,00	9,00				7,00
V		2,75	1,25		8,00	7,50	7,75				6,50
	1	4,50	1,75		8,00	6,50	7,25				5,50
VIa	1	4,50	1,00		6,50	6,50	6,50				5,50
VIб	1	3,00	0,75		4,50	5,00	4,75				4,00

* Для автомобильных дорог категории I с числом полос 8 и более габариты приближения Г устанавливаются по формулам, приведенным в приложении Б, учитывая, что ширина проезжей части одного направления равна (b × n), где b — ширина каждой полосы движения в метрах; n — число полос движения одного направления.

** 12,5/14,5 косая черта разделяет неравные значения габаритов приближения Г по направлениям: ТСОДД установлены на обочине; без ТСОДД на обочине.

*** Параметры приняты в Республике Беларусь.

Таблица 5.2 — Минимальные габариты приближения по ширине автомобильных дорог на переездах

В метрах

Категория автомобильной дороги	Общее число полос движения, ед	b	ШО	$В_{з.п}$	Г при установке	
					стоек шлагбаумов, светофоров переездной сигнализации, перил, направляющих устройств	стоек габаритных ворот, опор освещения
II	4	3,50	2,50	19,00	15,50	17,50
	2	3,50	3,00	13,00	8,50	10,50
			2,50	12,00		10,50
		3,75	3,75	15,00	9,00	11,00
III	2	3,50	2,5	12,00	8,50	10,50
		3,00		11,00	7,50	9,50
IV	2	3,00	2,0	10,00	7,50	9,50
V	2	2,75	1,25	8,00	7,00	8,00
	1	4,50	1,75	8,00	6,00	8,00
VIa	1	4,50	1,00	6,50	6,00	8,00
VIб	1	3,00	0,75	4,50	4,50	6,50

Приложение А
(справочное)

Параметры геометрических элементов поперечного профиля автомобильных дорог и минимальные расстояния установки ТСОДД

Таблица А.1 — Параметры геометрических элементов поперечного профиля

В метрах

Категория дорог	b	ШО	С	
			без ограждений	с ограждениями
IA	3,75	3,75	6,00	2,00+s
IБ	3,50*; 3,75	3,0*; 3,75	5,00*; 6,00	2,00+s
IB	3,50*; 3,75	3,0*; 3,75	5,00	2,00+s
II	3,5; 3,75	3,0; 3,75	5,00**	2,00+s**
III	3,25; 3,50	2,0; 2,5	—	—
IV	3,0; 3,25	1,5; 2,0	—	—
V	2,75*; 4,5	1,0; 1,75	—	—
VIa*	4,5	1,0	—	—
VIб*	3,0	0,75	—	—

* Параметры приняты в Республике Беларусь.
** Параметры приняты в Российской Федерации для категории дороги II (4 полосы движения).

Таблица А.2 — Минимальные расстояния установки ТСОДД

В метрах

Наименование ТСОДД	Минимальные расстояния от ближнего края ТСОДД до кромки проезжей части, установленного на		
	РП шириной		обочине в стесненных условиях
	5,0; 6,0	менее 5	
Дорожные знаки	2,0	1,0	1,0
Дорожные ограждения	—	1,0	1,0
Светофоры	—	—	0,5
Направляющие устройства	—	—	1,0

Примечание — Предельные допуски линейных размеров, приведенные в таблицах А.1 и А.2, не должны превышать 1 %.

Приложение Б
(справочное)

Габариты приближения автомобильных дорог и расчетные формулы

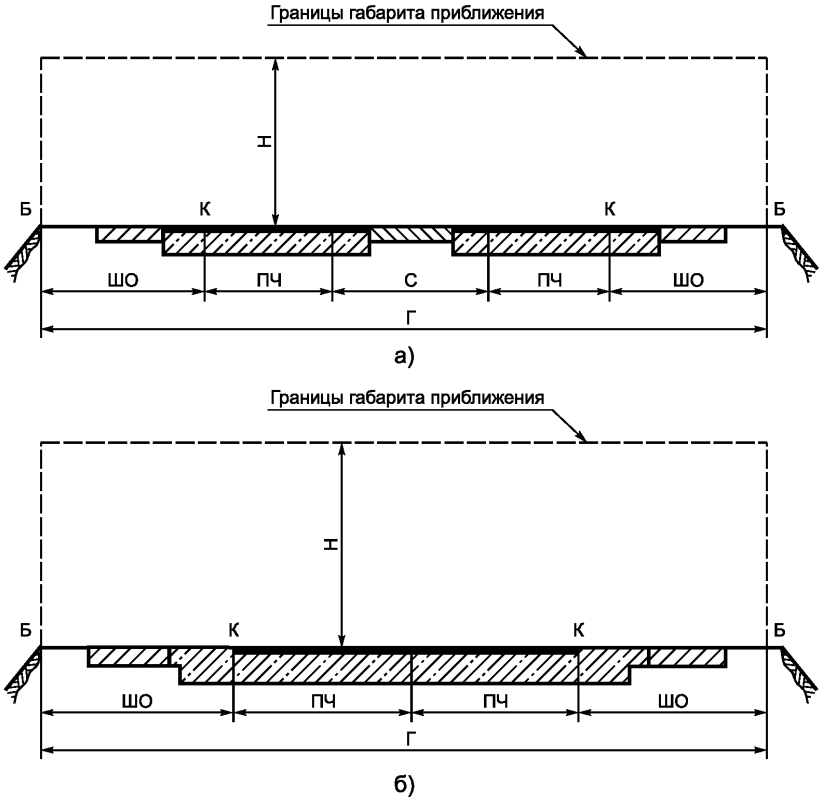

а — Г для дорог категорий I, II с разделительной полосой; Г = 2(ПЧ + ШО) + С; б — Г для дорог категорий II—IV без разделительной полосы; Г = 2(ПЧ + ШО)

Рисунок Б.1 — Габариты приближения автомобильных дорог

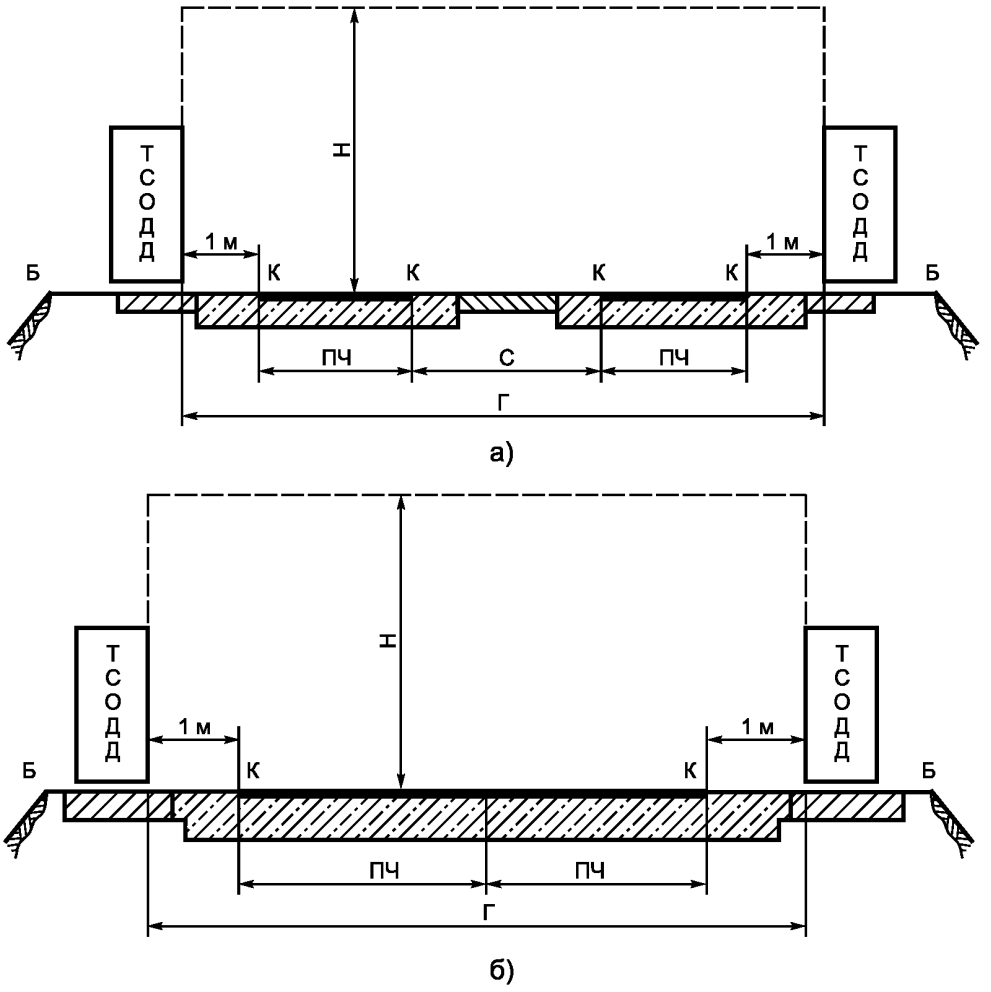

а — ТСОДД установлены на обочинах дорог категорий I, II; Г = РУ + ПЧ + С + ПЧ + РУ, РУ = 1 м; б — ТСОДД установлены на обочинах дорог категорий II, III и IV без РП; Г = РУ + ПЧ + ПЧ + РУ, РУ = 1 м

Рисунок Б.2 — Габариты приближения автомобильных дорог различных категорий при установке ТСОДД на левой и правой обочинах

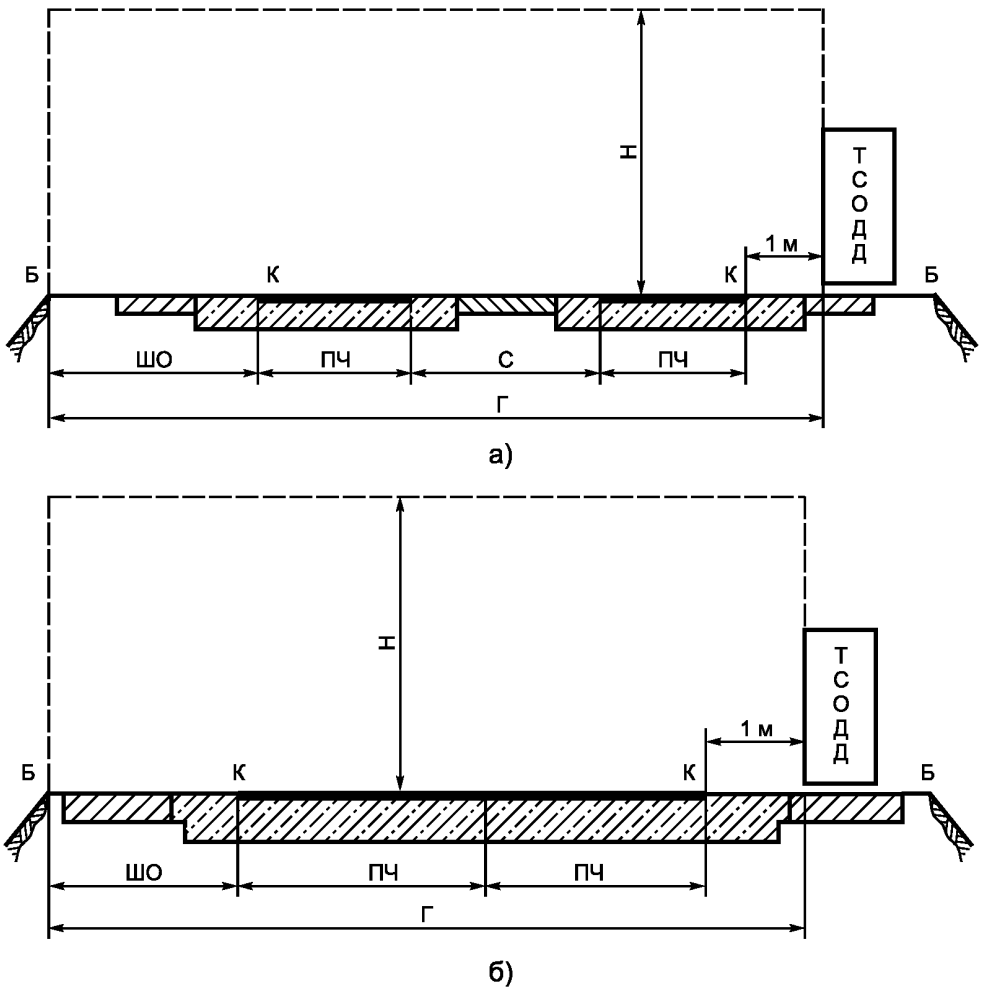

а — Г многополосных автомобильных дорог с РП, ТСОДД установлены на обочине; Г = ШО + ПЧ + С + ПЧ + РУ, РУ = 1 м;
б — Г автомобильных дорог без РП, ТСОДД установлены на обочине; Г = ШО + ПЧ + ПЧ + РУ, РУ = 1 м

Рисунок Б.3 — Габариты приближения автомобильных дорог при размещении ТСОДД на правой или левой обочине

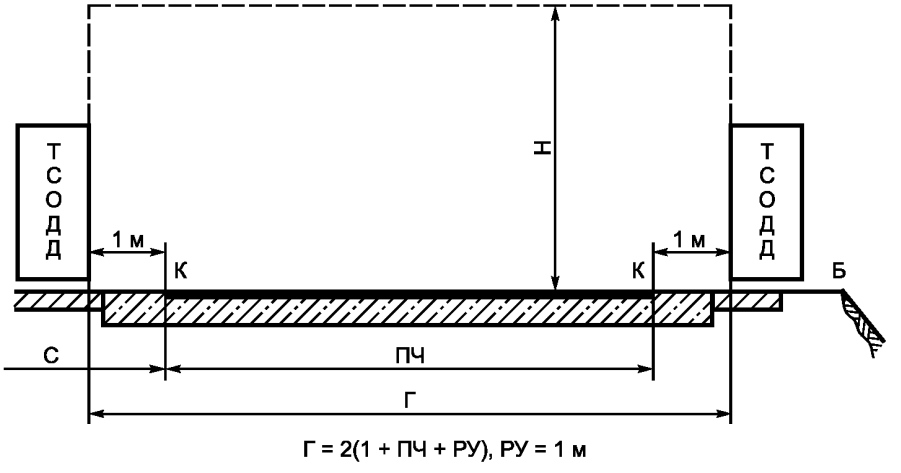

Г = 2(1 + ПЧ + РУ), РУ = 1 м

Рисунок Б.4 — Габариты приближения многополосных автомобильных дорог при размещении ТСОДД на РП и обочине

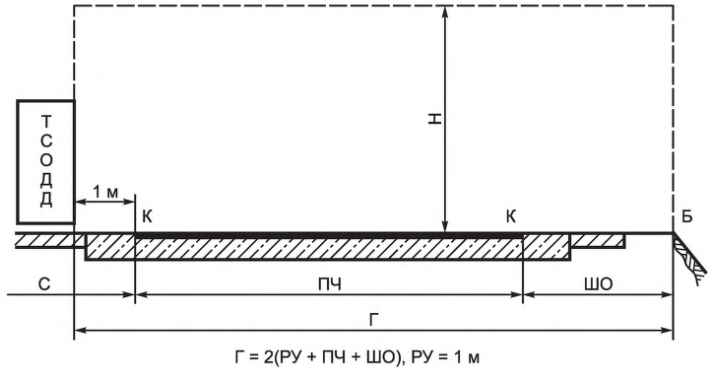

Рисунок Б.5 — Габариты приближения многополосных автомобильных дорог при размещении ТСОДД на РП

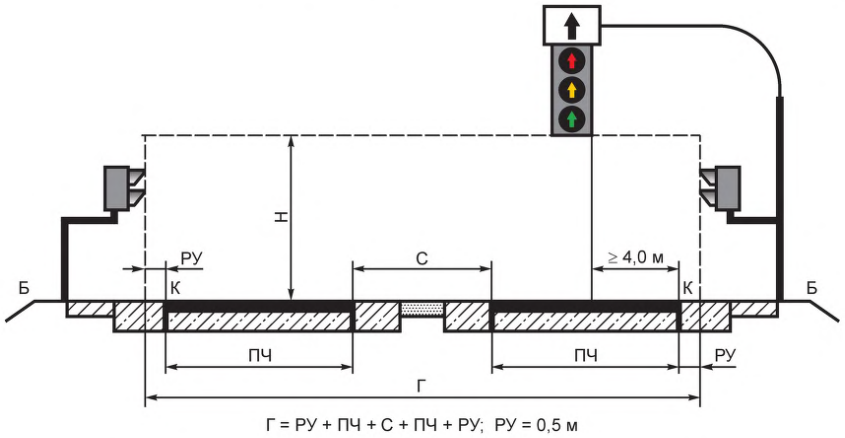

Рисунок Б.6 — Габариты приближения автомобильных дорог со светофорами

УДК 625.7/.8:006.354 МКС 93.080.01

Ключевые слова: дороги автомобильные общего пользования, габариты приближения, проезжая часть, технические средства организации дорожного движения

Редактор *Е.И. Мосур*
Технические редакторы *В.Н. Прусакова, И.Е. Черепкова*
Корректор *Е.М. Поляченко*
Компьютерная верстка *Д.В. Кардановской*

Сдано в набор 28.08.2019. Подписано в печать 17.09.2019. Формат 60 × 84 1/8. Гарнитура Ариал.
Усл. печ. л. 1,86. Уч.-изд. л. 1,45.

Подготовлено на основе электронной версии, предоставленной разработчиком стандарта

ИД «Юриспруденция», 115419, Москва, ул. Орджоникидзе, 11.
gost.e-ecolog.ru gost.e-ecolog.ru

Создано в единичном исполнении во ФГУП «СТАНДАРТИНФОРМ»
для комплектования Федерального информационного фонда стандартов,
117418 Москва, Нахимовский пр-т, д. 31, к. 2.
gost.e-ecolog.ru gost.e-ecolog.ru

gost.e-ecolog.ru