ТИПОВОЙ ПРОЕКТ
901-3-213.86

СТАНЦИЯ СТАБИЛИЗАЦИОННОЙ ОБРАБОТКИ ВОДЫ ПРОИЗВОДИТЕЛЬНОСТЬЮ 4 000 м³/ч

АЛЬБОМ III

СТРОИТЕЛЬНЫЕ ИЗДЕЛИЯ

21149-03

Привязан

Инв. №

gost.e-ecolog.ru

ТИПОВОЙ ПРОЕКТ
901-3-213.86

СТАНЦИЯ СТАБИЛИЗАЦИОННОЙ ОБРАБОТКИ ВОДЫ ПРОИЗВОДИТЕЛЬНОСТЬЮ 4000 м³/ч

АЛЬБОМ III

СОСТАВ ПРОЕКТА:

АЛЬБОМ I	ТЕХНОЛОГИЧЕСКИЕ ЧЕРТЕЖИ. ВОДОПРОВОД И КАНАЛИЗАЦИЯ.
АЛЬБОМ II	АРХИТЕКТУРНО-СТРОИТЕЛЬНЫЕ ЧЕРТЕЖИ. ОТОПЛЕНИЕ И ВЕНТИЛЯЦИЯ
АЛЬБОМ III	СТРОИТЕЛЬНЫЕ ИЗДЕЛИЯ
АЛЬБОМ IV	ЭЛЕКТРОТЕХНИЧЕСКИЕ ЧЕРТЕЖИ
АЛЬБОМ V	СПЕЦИФИКАЦИИ ОБОРУДОВАНИЯ
АЛЬБОМ VI	ВЕДОМОСТИ ПОТРЕБНОСТИ В МАТЕРИАЛАХ
АЛЬБОМ VII	СМЕТЫ

РАЗРАБОТАН

ПРОЕКТНЫМ ИНСТИТУТОМ СОЮЗВОДОКАНАЛПРОЕКТ

ГЛАВНЫЙ ИНЖЕНЕР ИНСТИТУТА А.Н.Михайлов

ГЛАВНЫЙ ИНЖЕНЕР ПРОЕКТА Л.Г.Стулова

УТВЕРЖДЕН ГОССТРОЕМ СССР
ПИСЬМО N 19|5-35.85 ОТ 30.12.85.
ВВЕДЕН В ДЕЙСТВИЕ
В/О СОЮЗВОДОКАНАЛНИИПРОЕКТ
ПРИКАЗ N 100 ОТ 24.03.86.

21149-03

				Привязан	
Инв. N					

Содержание альбома.

Обозначение	Наименование	Стр.	Примеч.
т.п. 901-3-213.86 КЖИ	Содержание альбома	2	
-КЖИ-1.100	Колонны К48-7а, К48-7б, К48-7в	3	
-1.100	Колонны К48-7а, К48-7б, К48-7в	4	
-1.101	Колонна 1КФ55-1а	5	
-1.200	Балки 1БСП12-3АIVа 1БСП12-3АIVпв / 1БСП12-3АIVпб, 1БСП12-3АIVг.	6	
-1.01	Элемент соединительный МС2.	7	
-102	Щит стальной (мщк1, мщк2, мщк3)	8	
-1.03	Изделия закладные (мн1, мн2.)	9	

Альбом III

Типовой проект 901-3-213.86

Рис.1

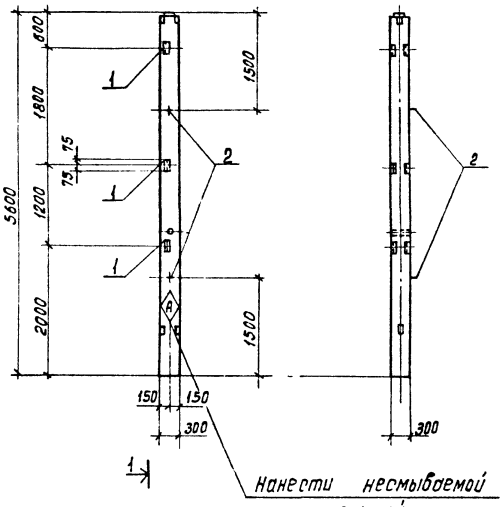

Формат	Зона	Поз.	Обозначение	Наименование	Кол-во на испол. КЖИ-1.100 —	01	02		Примеч.
				Документация					
			Серия 1.423-3 Вып.1	Железобетонные колонны прямоугольного сечения.					
				Сборочные единицы					
		1	Серия 1.423-3 Вып.1	Колонна К48-7	1	1	1		
		2	серия 1.423-3 Вып.2 л.140	Изделие закладное М1-13	3	3	3		
		3	л.142	М10-8g	2	2	2		
		4	л.141	М1-12	—	2	2		

Узлы установки и фиксации закладных изделий даны в серии 1.423-3 в.1 л. 71

Обозначение	Марка	Рис.
Т.П.901-3.213.86 КЖИ-1.100	К48-7а	1
-01	К48-7б	2
-02	К48-7в	3

Инв.№ подл. | Подпись и дата | Взам. инв.№

Привязан:

Инв.№

Нач. отд.	Альтшуллер	
Н. контр.	Козловичер	
Гл. спец.	Козловичер	
Гл. инж. пр.	Бердичевская	
Рук. бр.	Собственная	
Инженер	Бобышева	
Инженер	Лазарева	

Т.П. 901-3-213.86 КЖИ-1.100

Колонны К48-7а, К48-7б, К48-7в

Стадия	Масса	Масштаб
Р	1.3	

Лист 1	Листов 2

Росстрой СОЮЗВОДОКАНАЛПРОЕКТ г. Москва

Копировал Доценко

Формат А3

21149-03

Рис. 2
(остальное см. рис 1)

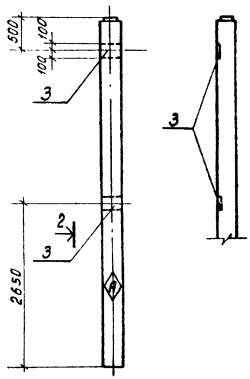

2–2

Рис. 3

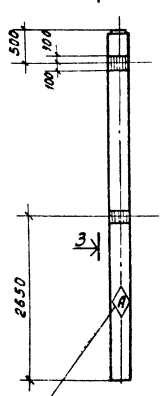

3–3

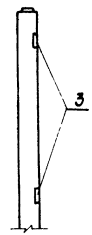

Нанести несмываемой краской.

Ведомость расхода стали на дополнительные закладные элементы, кг.

Марка элемента	Изделие закладное								Общий расход
	Арматура класса					Прокат марки			
	AI			AIII		Вст 3 кп 2			
	ГОСТ 5781-82					ГОСТ 8509-72	ГОСТ 103-76		
	10		Итого:	12	Итого	∠63×5	δ=10		
К 48-7а	0.9		0.9	0.7	0.7	4.3	—	4.3	5.9
К 48-7б	0.9		0.9	3.5	3.6	4.3	9.2	13.5	17.9
К 48-7в	0.9		0.9	3.5	3.5	4.3	9.2	13.5	17.9

Инв. № подл. | Подпись и дата | Взам. инв. №

Привязан:

Инв. №

Типовой проект 901-3-213.86 Альбом III

1-1

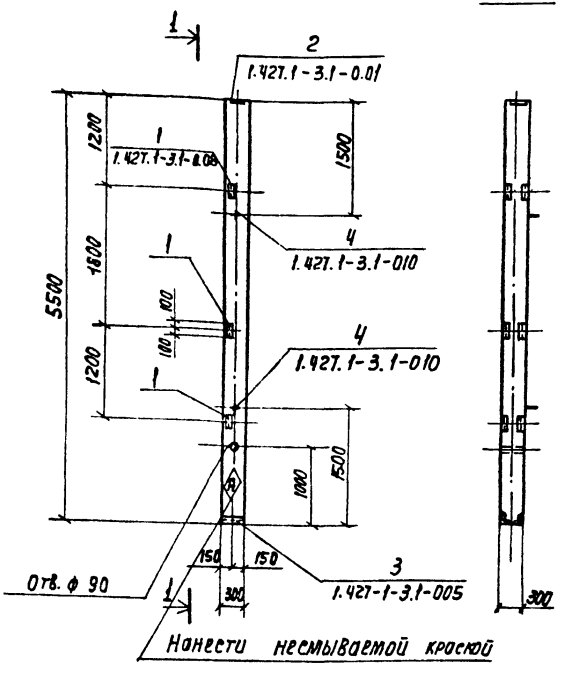

Формат	Зона	Поз.	Обозначение	Наименование	Кол.	Примечание
				Документация		
			Серия 1.427.1-3 В.1	Колонны железобетонные прямоугольного сечения для продольного и торцевого фахверка. Техническое описание		
				Сборочные единицы		
		1	ТП 901-3-213.86 1.101	Колонна 1К ф 55-1а		
		2	Серия 1.427.1-3.2-0.20.0	Изделие закладное МН28	3	
		3	-0.06.0	МН1	1	
		4	-0.12.0	МН7	1	
		5	-0.21.0	МН32	2	

Ведомость расхода стали на дополнительные закладные изделия

Марка элемента	Изделия закладные										Общий расход
	Арматура класса						Прокат марки				
	AI			AIII			Вст3кп2				
	ГОСТ 5781-82						ГОСТ 8509-72		ГОСТ 103-76		
	10		Итого	10	12	Итого	L63x5	L90x6	S=8	Итого:	
1КФ55-1а	1.2		1.2	3.3	0.6	3.9	5.2	4.2	5.7	15.1	20.2

Привязан

Инв. N

Нач. отд.	Альтшуллер		
Н. Контр.	Козловичер		
Гл. спец.	Козловичер		
Гл. инж. пр.	Бердичевская		
Рук. бр.	Совостьянов		
Инженер	Лазарева		
Инженер	Бабышева		

ТП 901-3-213.86-110

Колонна 1КФ 55-1а

Стадия	Масса	Масштаб
Р	1,2	

Лист | Листов

СОЮЗВОДОКАНАЛПРОЕКТ

Копир Лаврухина

Формат А3

21149-03

Инв. N подл. | Подпись и дата | Взам. инв. N

Альбом III

Типовой проект 901-3-213.86

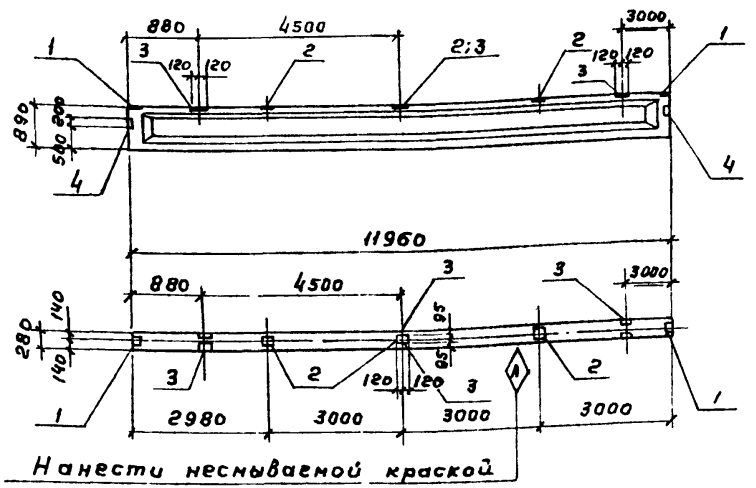

Формат	Зона	Поз.	Обозначение	Наименование	Кол. на испол. КЖИ 1.200- -01	-02	-03	Примечание
				Документация				
			Серия 1.462.1-1/81 В.1	Железобетонные предварительно напряженные балки пролетом 12 м				
		1	Серия 1.462.1-1/81-01-1-26	1БСП12-3АIV	1	—	—	1
			Серия 1.462.1-1/81.01-1-30	1БСП12-3АIVП		1	1	
		2	Серия 1.400-6/76 л. 84	Закладные детали М41	2	2	2	2
		3	л. 85	М43	3	3	3	3
		4	л. 88	М4-2г	3	3	—	—
		5	л. 88	М4-1в-3	2	2	2	2

Ведомость расхода стали на дополнительные закладные детали кг

Марка элемента	Изделия закладные: Арматура класса AIII, ГОСТ 5781-82: 8	10		Итого	Прокат марки В ст.3 кп2, ГОСТ 8509-72: ∠110×70×8	∠80×7		ГОСТ 103-76: δ=6		Итого	Общий расход
1БСП12-3АIVа	2.8	1.5		4.3	15.6	6.8		9.2		31.6	36.0
1БСП12-3АIVПб	2.8	1.5		4.3	15.6	6.8		9.2		31.6	36.0
1БСП12-3АIV-ПВ	1.6	0.6		2.2		6.8		9.2		16.0	18.2
1БСП12-3АIV-г	1.6	0.6		2.2		6.8		9.2		16.0	18.2

Обозначение	Марка
КЖИ.1200	1БСП12-3АIVа
-01	1БСП12-3АIVПб
-02	1БСП12-3АIVПВ
-03	1БСП12-3АIVг

Привязан:

Инв. №

Нач. отд.	Клетшуллер	
Н. контр.	Козловичер	
Гл. спец.	Козловичер	
ГИП	Бердичевский	
Рук. бр.	Собастьянова	
Инжен.	Лазарева	
Инжен.	Бабышева	

ТП 901-3-213.86-КЖИ1.200.

Балки 1БСП12-3АIVа; 1БСП12-3АIVПб, 1БСП12-3АIVПВ, 1БСП12-3АIVг.

Стадия	Масса	Масштаб
Р	См. табл.	
Лист	Листов 1	

СОЮЗГОРДОРПРОЕКТ

Копировал Гольденбаум

Формат А3

Инв. № подл. | Подпись и дата | Взам. инв. №

Альбом III

Типовой проект 901-3-213.86.

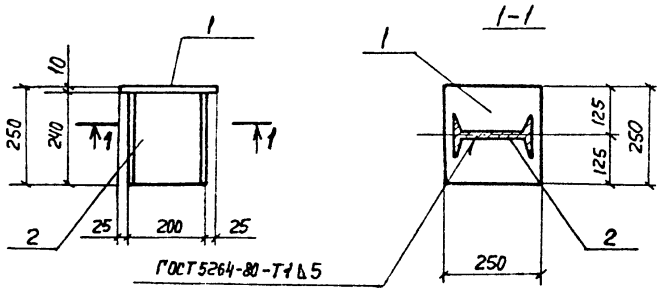

Формат	Зона	Поз.	Обозначение	Наименование	Кол.	Примечание
				Детали		
Б4		1	ТП 901-3-213.86 КЖИ-1.00.1	Полоса $\frac{10\times250\ ГОСТ\ 103\text{-}76}{Вст3кп2\ ГОСТ\ 535\text{-}79^{*}}$ $\ell=250$	1	4,9кг
Б4		2	.2	Двутавр $\frac{20\ ГОСТ\ 2239\text{-}72^{*}}{Вст5кп2\ ГОСТ\ 535\text{-}79^{*}}$ $\ell=240$	1	5,0кг

Покрытие поверхности:
Горячее цинкование $h=0.05\div0.06$мм

Привязан

Инв. N

Взам. инв. N | Подп. и дата | Инв. N подл.

Нач. отд.	Альтшуллер	
Н. Контр.	Козловичер	
Гл. спец.	Козловичер	
Гл. инж. пр.	Бердичевский	
Рук. гр.	Савостьянов	
Инж.	Лазарева	
Инж.	Бабышева	

ТП 901-3- КЖИ-1.00

Элемент соединительный МС1

Стадия	Масса	Масштаб
Р	9,9	1:10
Лист	Листов 1	

Союзводоканалпроект

Формат А4

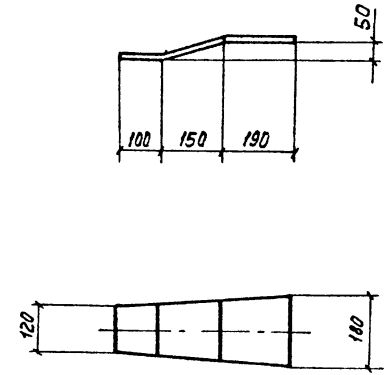

Привязан

Инв. N

Взам. инв. N | Подп. и дата | Инв. N подл.

Нач. отд.	Альтшуллер	
Н. Контр.	Козловичер	
Гл. спец.	Козловичер	
Гл. инж. пр.	Бердичевский	
Рук. бр.	Савост.	
Инж.	Лазарева	
Инж.	Бабышева	

ТП 901-3-213.86-КЖИ-1.01

Элемент соединительный МС2

Стадия	Масса	Масштаб
Р	5.1	1:10
Лист	Листов 1	

Полоса $\frac{8\times160\ ГОСТ\ 103\text{-}76}{Вст3кп2\ ГОСТ\ 535\text{-}79}$ $\ell=450$

Союзводоканалпроект

Копир. Л-Ерухина

Формат А4

Альбом III

Типовой проект 901-3-213.86

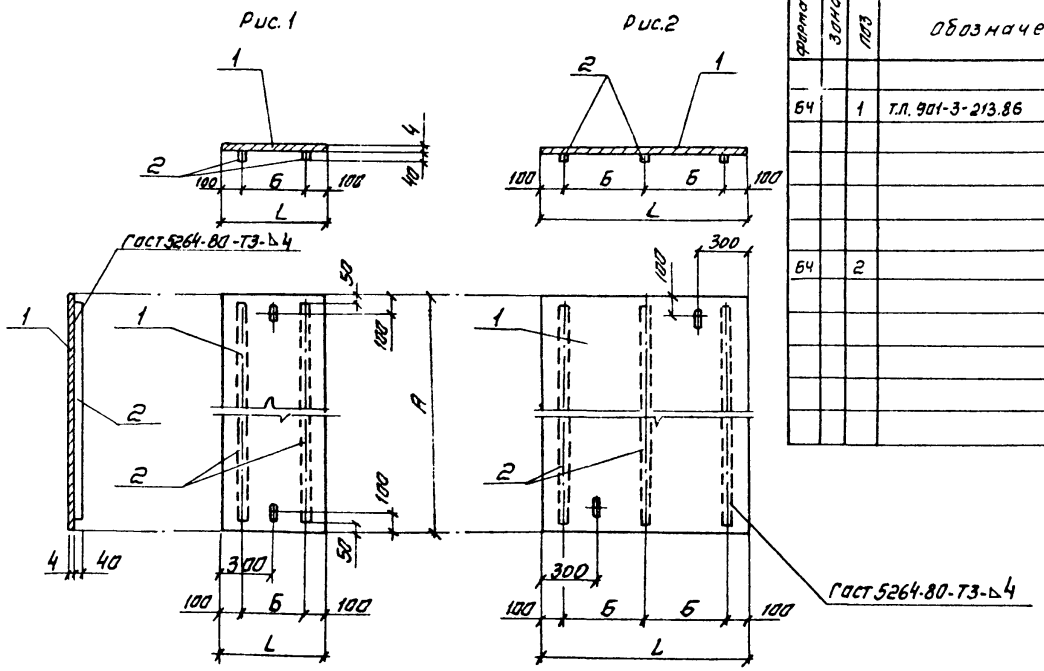

Формат	Зона	Поз	Обозначение	Наименование	Количество к испол. КЖИ-1.02 –	01	02	Примеч.
				Детали				
Б4		1	Т.П. 901-3-213.86 КЖИ-1.02.1	Лист ромб 0-ПН-4				
				Вст.3 КП2 Гост 8568-77				
				1000 × 1050	1			
				1000 × 950		1		
				600 × 650			1	
Б4		2	.2	Полоса Б-4×40 Гост 103-76				
				Вст3 КП2 Гост-535-79				
				L=950	1			
				L=850		1		
				L=550			1	

Обозначение	Марка	Рис.	Размеры, мм L	A	Б	Масса кг
ТП 901-3-213.86-КЖИ-1.02	МЩК1	2	1000	1050	800	39.0
-01	МЩК2	2	1000	950	800	36.0
-02	МЩК3	1	600	650	400	14.0

Инв. № подл. | Подпись и дата | Взам. инв. №

Привязан

Инв. №

Нач. отд.	Альтшуллер	
Н. контр.	Козловичер	
Гл. спец.	Козловичер	
Гип.	Бердичевская	
Рук. бр.	Савостьянова	
Инж.	Бабышева	
Инж.	Газарева	

ТП901-3-213.86-КЖИ-1.02

Щит стальной (МЩК1, МЩК2, МЩК3)

Стадия	Масса	Масшт.
Р	см табл	

Лист | Листов 1

СОЮЗВОДОКАНАЛ ПРОЕКТ

Копировал. Синицына

Формат А3

Альбом III

Типовой проект 901-3-213.86

Рис. 1

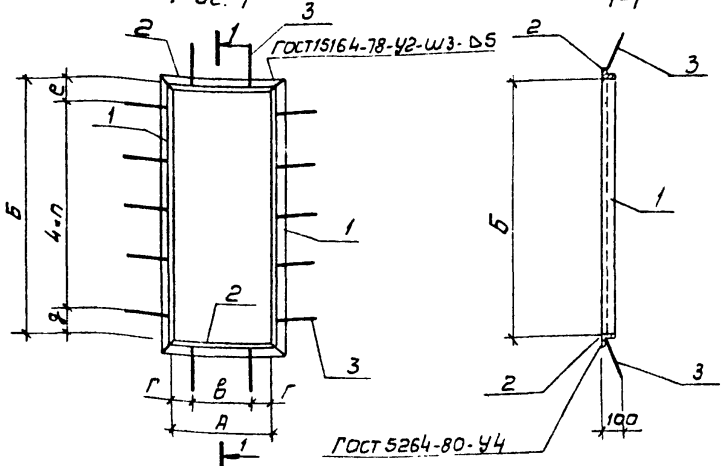

Рис. 2

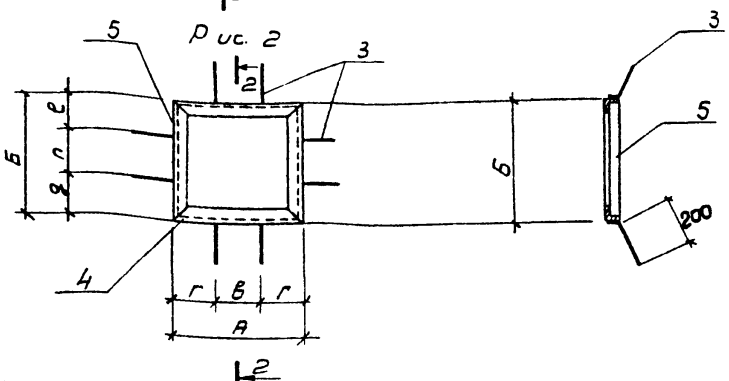

Формат	Зона	Поз.	Обозначение	Наименование	Кол-во на исп. КЖШ1 –	Кол-во на исп. КЖШ1 01	Примеч.
				Детали			
БЧ		1	Т.п 901-3-213.86-КЖИ-1.03 1	Уголок 63×63×6 ГОСТ 8509-72 / Вст3кп2-1 ГОСТ 535-79 ℓ=1381	2		7.9 кг
БЧ		2	.2	Уголок 63×63×6 ГОСТ 8509-72 / Вст3кп2-1 ГОСТ 535-79 ℓ=631	2		3.6 кг
			.3	Стержень ГОСТ 5781-82			
БЧ		3		⌀8 AIII ℓ=240	14	8	0,1 кг
БЧ		4	.4	Уголок 50×50×5 ГОСТ 8509-72 / Вст3кп2-1 ГОСТ 535-79 ℓ=640		2	2.4
БЧ		5	.5	Уголок 50×50×5 ГОСТ 8509-72 / Вст3кп2-1 ГОСТ 535-79 ℓ=603		2	2.3

Покрытие поверхностей – масляная краска (ГОСТ 695-77) за 2 раза

Привязан

Инв. №

Обозначение	Марка	Рис	А	Б	в	г	g	е	п	Масса кг
Т.п. 901-3-213.86.1.03	МН1	1	505	1255	305	100	125	130	250	24.4
Т.п. 901-3-213.86 01	МН2	2	640	600	300	170	150	153	300	10.2

Нач.отд	Альтшуллер	
Н.контр	Козловичер	
Гл.спец	Козловичер	
ГИП	Бердичевская	
Рук. Бр	Савостьянова	
Инженер	Бабышева	
Инженер	Лазарева	

ТП 901-3-213.86-КЖИ-1.03

Изделия закладные (МН1, МН2)

Стадия	Масса	Масш.
Р	См. табл.	

Лист | Листов 1

СОЮЗВОДОКАНАЛПРОЕКТ

Инв. № подл. | Подпись и дата | Взам. инв. №

Госстрой СССР
ЦЕНТРАЛЬНЫЙ ИНСТИТУТ ТИПОВОГО ПРОЕКТИРОВАНИЯ
Свердловский филиал
620062, г.Свердловск-62, ул.Чебышева,4
Заказ № 4003 Инв.№ 21149-03 тираж 175
Сдано в печать 29.09 1986г цена 0-42

gost.e-ecolog.ru