# ТИПОВОЙ ПРОЕКТ
## 901-3-213.86

# СТАНЦИЯ СТАБИЛИЗАЦИОННОЙ ОБРАБОТКИ ВОДЫ ПРОИЗВОДИТЕЛЬНОСТЬЮ 4 000 м³/ч

## АЛЬБОМ II

СОСТАВ ПРОЕКТА:

| | |
|---|---|
| АЛЬБОМ I | ТЕХНОЛОГИЧЕСКИЕ ЧЕРТЕЖИ. ВОДОПРОВОД И КАНАЛИЗАЦИЯ |
| АЛЬБОМ II | АРХИТЕКТУРНО-СТРОИТЕЛЬНЫЕ ЧЕРТЕЖИ. ОТОПЛЕНИЕ И ВЕНТИЛЯЦИЯ |
| АЛЬБОМ III | СТРОИТЕЛЬНЫЕ ИЗДЕЛИЯ |
| АЛЬБОМ IV | ЭЛЕКТРОТЕХНИЧЕСКИЕ ЧЕРТЕЖИ |
| АЛЬБОМ V | СПЕЦИФИКАЦИИ ОБОРУДОВАНИЯ |
| АЛЬБОМ VI | ВЕДОМОСТИ ПОТРЕБНОСТИ В МАТЕРИАЛАХ |
| АЛЬБОМ VII | СМЕТЫ |


РАЗРАБОТАН:

ПРОЕКТНЫМ ИНСТИТУТОМ СОЮЗВОДОКАНАЛПРОЕКТ

ГЛАВНЫЙ ИНЖЕНЕР ИНСТИТУТА А.Н. МИХАЙЛОВ

ГЛАВНЫЙ ИНЖЕНЕР ПРОЕКТА Л.Г. СТУЛОВА



УТВЕРЖДЕН ГОССТРОЕМ СССР
ПИСЬМО N19/S 3583 ОТ 30.12.85 г.
ВВЕДЕН В ДЕЙСТВИЕ
В/О СОЮЗВОДОКАНАЛНИИПРОЕКТ
ПРИКАЗ N 100 ОТ 24.03.86 г.


21149-02

Привязан:

Инв. N

gost.e-ecolog.ru

Альбом II

Типовой проект 901-3-213.86.

# Содержание альбома


| Лист | Наименование | Стр. |
|---|---|---|
| | Содержание альбома | 2 |
| | | |
| | Архитектурно-строительная часть | |
| АР-1 | Общие данные | 3 |
| АР-2 | План на отм. 0.000 | 4 |
| АР-3 | Разрезы 1-1; 2-2; 3-3 | 5 |
| АР-4 | Фасады 1-5; 5-1; А-А; А-В | 6 |
| АР-5 | Ведомость проемов ворот и дверей, спецификация элементов заполнения проемов, ведомость и спецификация перемычек. | 7 |
| АР-6 | Ведомость отделки помещений экспликация полов, планы кровли и полов. | 8 |
| АР-7 | Узлы и сечения по защите фундаментов и деталей от воздействия агрессивной среды | 9 |
| | | |
| | Конструкции железобетонные | |
| КЖ-1 | Общие данные | 10 |
| КЖ-2 | Схема расположения элементов фундаментов. Узлы. | 11 |
| КЖ-3 | Фундаменты фм 1, фм 2, фм 2н, фм 3. | 12 |
| КЖ-4 | Фундамент под трубу. План, сечения | 13 |
| КЖ-5 | Схемы расположения элементов каркаса и плит покрытия. Спецификация. | 14 |
| КЖ-6 | Схемы расположения стеновых панелей по осям „А", „В", „1", „5". Спецификация | 15 |
| КЖ-7 | Дозаторная серной кислоты. Схема расположения фундаментов под оборудование. | 16 |

| Лист | Наименование | Стр. |
|---|---|---|
| КЖ-8 | Дозаторная фосфата и медного купороса Схема расположения каналов и фундаментов под оборудование. | 17 |
| КЖ-9 | Хлордозаторная. План канала и приямка. Сечения | 18 |
| КЖ-10 | Венткамеры №1, №2. Планы, разрезы. | 19 |
| КЖ-11 | Венткамера №3. План, разрезы. | 20 |
| КЖ-12 | Основные положения по производству работ. | 21 |
| | Конструкции стальные | |
| КМ-1 | Общие данные | 22 |
| КМ-2 | Общие данные, Техническая спецификация металла. | 23 |
| КМ-3 | Общие данные. Техническая спецификация металла (Продолжение) | 24 |
| КМ-4 | Общие данные. Техническая спецификация металла на типовые конструкции | 25 |
| КМ-5 | Общие данные. Техническая спецификация металла на типовые конструкции (Продолжение) | 26 |
| КМ-6 | Общие данные. Ведомость металлоконструкций по видам профилей. | 27 |
| КМ-7 | Схемы расположения площадок на отм. 1.200; 2.300; 0.600. | 28 |
| КМ-8 | Схема путей подвесного транспорта. План, разрезы, узлы. | 29 |
| КМ-9 | Труба вытяжная. | 30 |

| Лист | Наименование | Стр. |
|---|---|---|
| | Отопление и вентиляция. | |
| ОВ-1 | Общие данные | 31 |
| ОВ-2 | Планы, разрезы, схема системы отопления | 32 |
| ОВ-3 | Схемы систем П1÷П3; В1÷В4, ВЕ1; ВЕ2. | 33 |
| | Схемы систем теплоснабжения установок | |
| | П1÷П3. Схемы узлов управления №1 и №2. | |
| ОВ-4 | Установочные чертежи систем В1, В2, В3, | 34 |
| | В4 и П1, П2, П3. | |
| ОВН1÷ ОВН2 | Чертежи общих видов. | 35 |
| ОВН3÷ ОВН6 | Чертежи общих видов. | 36 |


Инв. № подл. | Подпись и дата | Взам. инв. №

Альбом II

Типовой проект 901-3-213.86

## Ведомость рабочих чертежей основного комплекта марки „АР"

| Лист | Наименование | Примечание |
|---|---|---|
| 1 | Общие данные | |
| 2 | План на отм. 0.000 | |
| 3 | Разрезы 1-1; 2-2; 3-3 | |
| 4 | Фасады 1-5; 5-1; В-А; А-В | |
| 5 | Ведомость проемов ворот и дверей, спецификация элементов заполнения проемов ведомость и спецификация перемычек | |
| 6 | Ведомость отделки помещений экспликация полов, планы кровли и полов | |
| 7 | Узлы и сечения по защите фундаментов и деталей от воздействия агрессивной среды | |

## Защитные мероприятия при воздействии агрессивной среды

| Наименование помещен. | Система лакокрасочных покрытий | | | | | | | | | | | |
|---|---|---|---|---|---|---|---|---|---|---|---|---|
| | Плиты, балки, колонны | | | | Металлические констр. | | | | Стены | | | |
| | Грунт | К-во слоев | Покрывные слои | К-во слоев | Грунт | К-во слоев | Покрывные слои | К-во слоев | Грунт | К-во слоев | Покрывные слои | К-во слоев |
| Хлорозаторная | Лак ХСПЭ | 1 | Эмаль ХСПЭ для внутрен. слоя | | ГФ-020 (ТУ-10-1462-71), ХС-010 ГОСТ 9355-81 ХС-068 МРТУ 6-10-820-75 | 2 | Эмали ХВ-124 или ХВ-125 ГОСТ 10144-74 | 4 | Лаки ХВ-76 (ГОСТ 7313-75) ХС-75 (ГОСТ 9355-81) | 1 | Эмаль ХВ-124 ГОСТ 7313-75 или смесь эмали ХВ-785 с лаком ХВ-784 (1:1) | 3-4 |
| | Общая толщина на системы покрытия 0,1÷0,5 мм | | | | | | | | | | | |
| | Водная дисперсия тиокола Т-50 ПУ38-80318-70 | 1 | Водная дисперсия тиокола Т-50 и эмаль ХВ-785 ГОСТ 7313-75 или ХС-710 ГОСТ 9355-81 ХВ-113 ГОСТ 7313-75 | | Общая толщина системы покрытия 0.08÷0.10 мм | | | | Общая толщина всей системы покрытия-0.15мм | | | |
| | Общая толщина покрытия 0.15-0.18 мм тиокол и ХВ-785-01÷0.12мм тиокол и ХС-710мм и ХВ-113 | | | | | | | | До высоты 2м-глазурованная плитка более 2м-см. выше | | | |
| Отделение серной кислоты | — | | | | ГФ-020 (ТУ-10-1462-77) | 2 | Лаки ХСЛ | 3 | — | | | |
| | | | | | Общая толщина системы покрытия-0.15мм | | | | | | | |

## Ведомость ссылочных и прилагаемых документов

| Обозначение | Наименование комплекта | Примечание |
|---|---|---|
| **Ссылочные документы** | | |
| ГОСТ 11214-78 | Окна и балконные двери деревянные с двойным остеклением для жилых и общественных зданий | |
| ГОСТ 14624-69 | Двери деревянные для зданий промышленных предприятий | |
| Серия 2.460-18 В.1 | Узлы покрытий одноэтажных производственных зданий с рулонными кровлями и железобетонными плитами | |
| Серия 2430-3 В.2 | Типовые архитектурно-строительные детали промышленных зданий с кирпичными стенами | |
| ГОСТ 948-76 (Серия 1.138-10. В.1) | Перемычки железобетонные для зданий с кирпичными стенами | |
| | | |
| **Прилагаемые документы** | | |
| 901-3 -ВМАР | Ведомость потребности в материалах | |

## Основные строительные показатели

| Наименование | Един. измер. | Количество |
|---|---|---|
| Площадь застройки | $м^2$ | 306.0 |
| Строительный объем | $м^3$ | 1928.0 |
| В том числе подземный | $м^3$ | — |
| | | |

## Общие указания

1. За условную отметку 0.000 принята отметка чистого пола 1 этажа, что соответствует абсолютной отметке [ ]
2. Ограждающие конструкции - керамзитобетонные панели $\gamma = 900$ кг/м³.
3. Кладку кирпичных участков наружных стен выполнять из керамического кирпича рядового полнотелого обыкновенного М „100" ГОСТ 530-80 Мрз ≥ 15 на цементно - песчаном растворе М „25".
4. Наружная отделка панелей предусматривается непосредственно при привязке здания к местным условиям и требованиям архитектурно - планировочного здания.
5. Наружные поверхности кирпичных вставок выполняются с расшивкой швов.
6. Оконные и дверные откосы в кирпичных стенах оштукатуриваются цементно-песчаным раствором марки „50" и окрашиваются цементно-перхлорвиниловыми красками.
7. Столярные изделия окрашиваются масляной краской за 2 раза.
8. Горизонтальная гидроизоляция стен от копилярной влаги осуществляется слоем цементно-песчаного раствора состава 1:2 толщиной 20мм на отм. -0.030.
9. Вокруг здания устраивается отмостка с асфальтовым покрытием шириной 1.0м.
10. Здание II степени огнестойкости.
11. В случае производства работ в зимнее время в проект внести коррективы согласно СНиП II-22-81; III-17-78; III-15-76.
12. Устройство кровли производить только после установки на ней систем вентиляции.

Настоящий проект разработан в соответствии с действующими нормами и правилами и предусматривает в части архитектурно-строительных решений мероприятия, обеспечивающие взрывную, взрыво-пожарную пожарную безопасность при эксплуатации здания.
Главный архитектор проекта [подпись] / Галактионов С.Н./

| | | | |
|---|---|---|---|
| Нач.отд. | Альтшуллер | | |
| Н. контр. | Козловичер | | |
| Гл.спец. | Козловичер | | |
| Гл.атх.от. | Галактионов | | |
| ГИП | Бердичевская | | |
| Ст.инж. | Слюсаренко | | |

Привязан

Инв. №

ТП 901-3-213, 86- АР

Станция стабилизационной обработки оборотной воды, производительностью 4000м³/ч

| Стадия | Лист | Листов |
|---|---|---|
| Р | 1 | 7 |

Общие данные

СОЮЗВОДОКАНАЛПРОЕКТ

Инв. № подл. | Подпись и дата | Взам. инв. №

Копир. Лаврухина

Формат А2

21149-02

Альбом II

Типовой проект 901-3-213.86

## План

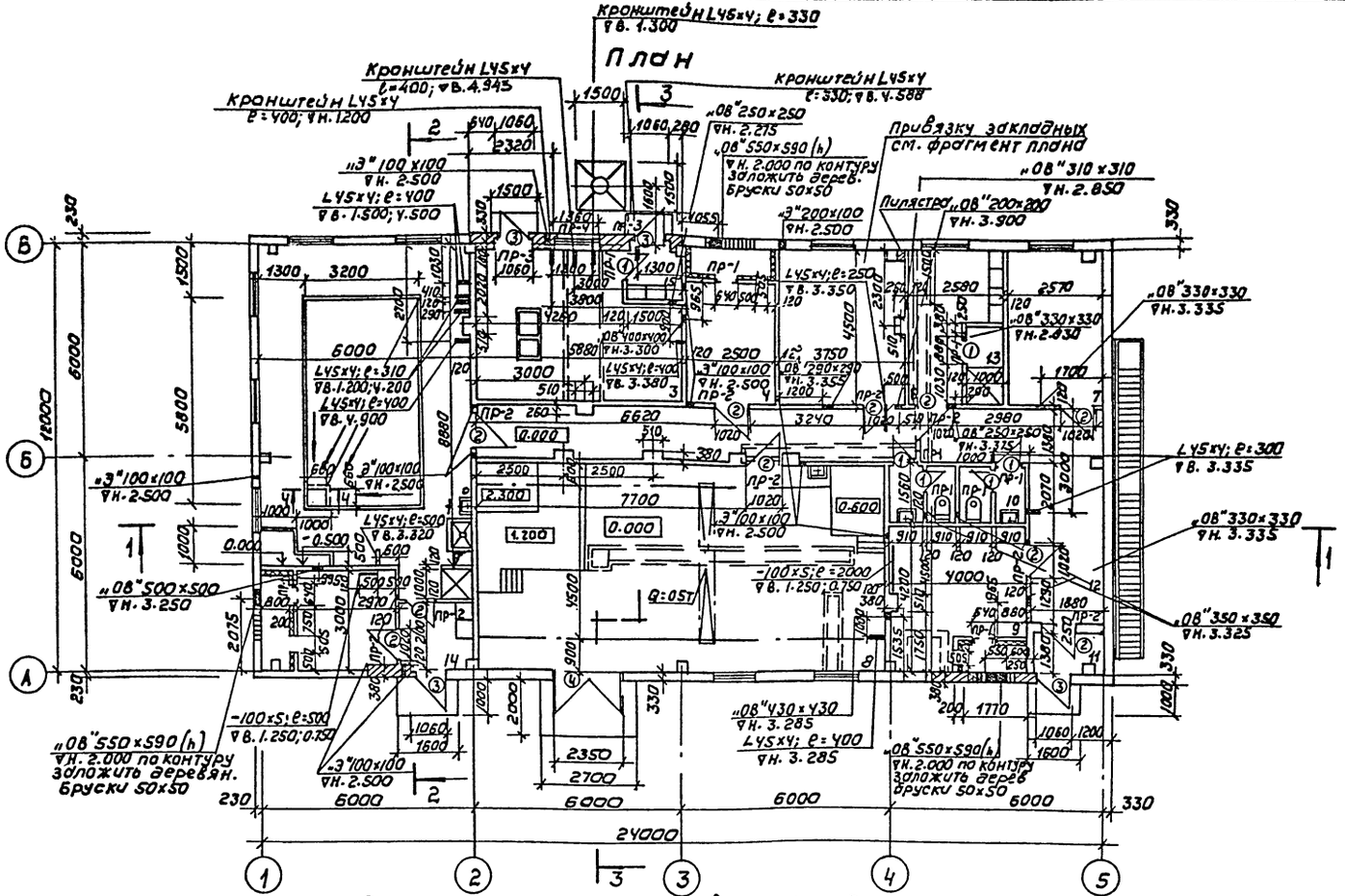


## Деталь заделки кровли в местах установки вентиляторов и опор под воздуховоды

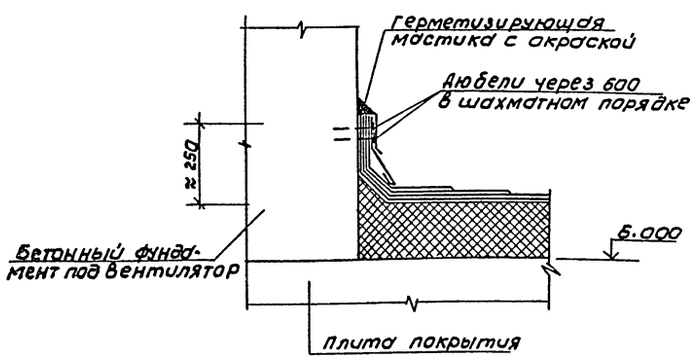


## Разбивка закладных деталей в электропомещении

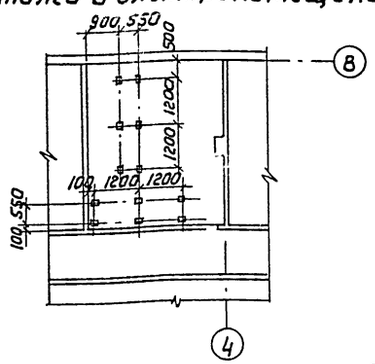


## Экспликация помещений

| Номер по плану | Наименование | Площадь м² | Категория производст. по взрывной, взрыво-пожарной и пожарной опасности |
|---|---|---|---|
| 1 | Отделение серной кислоты | 56.0 | |
| 2 | Венткамера | 12.0 | |
| 3 | Хлордозаторная | 24.2 | |
| 4 | Венткамера | 11.2 | |
| 5 | Электрощитовая | 15.8 | |
| 6 | Мужской гардероб | 10.0 | |
| 7 | Комната персонала | 12.2 | |
| 8 | Дозаторная фосфатов и медного купороса | 72.0 | |
| 9 | Венткамера | 16.8 | |
| 10 | Санузел | 6.2 | |
| 11 | Тамбур | 2.6 | |
| 12 | Коридор | 33.0 | |
| 13 | Душевая | 2.3 | |
| 14 | Тамбур | 4.0 | |
| 15 | Тамбур хлордторной | 2.3 | |

## Примечания

1. Данный лист рассматривать совместно с листами 1,3 АР и КЖ
2. Сечение 4-4 см. лист АР-7.

| | | | |
|---|---|---|---|
| Нач. отд. | Альтшуллер | | |
| Н. контр. | Козловичер | | |
| Гл. спец. | Козловичер | | |
| Гл. арх. | Галактионов | | |
| Гип | Бердичевская | | |
| Ст. инж. | Слюсаренко | | |

Привязан

Инв. №

ТП 901-3- 213. 86- АР

Станция стабилизационной обработки оборотной воды производительностью 4000 м³/час

| Стадия | Лист | Листов |
|---|---|---|
| Р | 2 | 7 |

План

Союзводоканалпроект

Формат: А2

21149-02

Согласовано: Отд. №5 Евгеньев; Отд. №9 Стулова; Отд. №15 Орлов; Отд. №16 Радюшкин

Инв. № подл. | Подпись и дата | Взам. инв. №

Альбом II

Типовой проект 901-3-213.86

Комплексная плита по серии 1.465.1-10/82

- Слой гравия (ГОСТ 8268-74*) Мрз 100 на битумн. мастике МБК-Г-55г (МБК-Г-65) ГОСТ 2889-80-10мм
- 3 слоя рубероида марки РЭМ-350ТУ-21-27-30-72 на битумной мастике МБК-Г-55 (МБК-Г-65) ГОСТ 288-80
- Огрунтовка раствором битума пятой марки в керосине или соляровом масле
- Цементно-песчаная стяжка М„50" - 15мм
- Утеплитель-перлитофосфогелевые изделия ГОСТ 21500-76 γ = 200 кг/м³
- Пароизоляция-обмазка горячим битумом - 1раз
- сборные железобетонные плиты

## Разрез 1-1

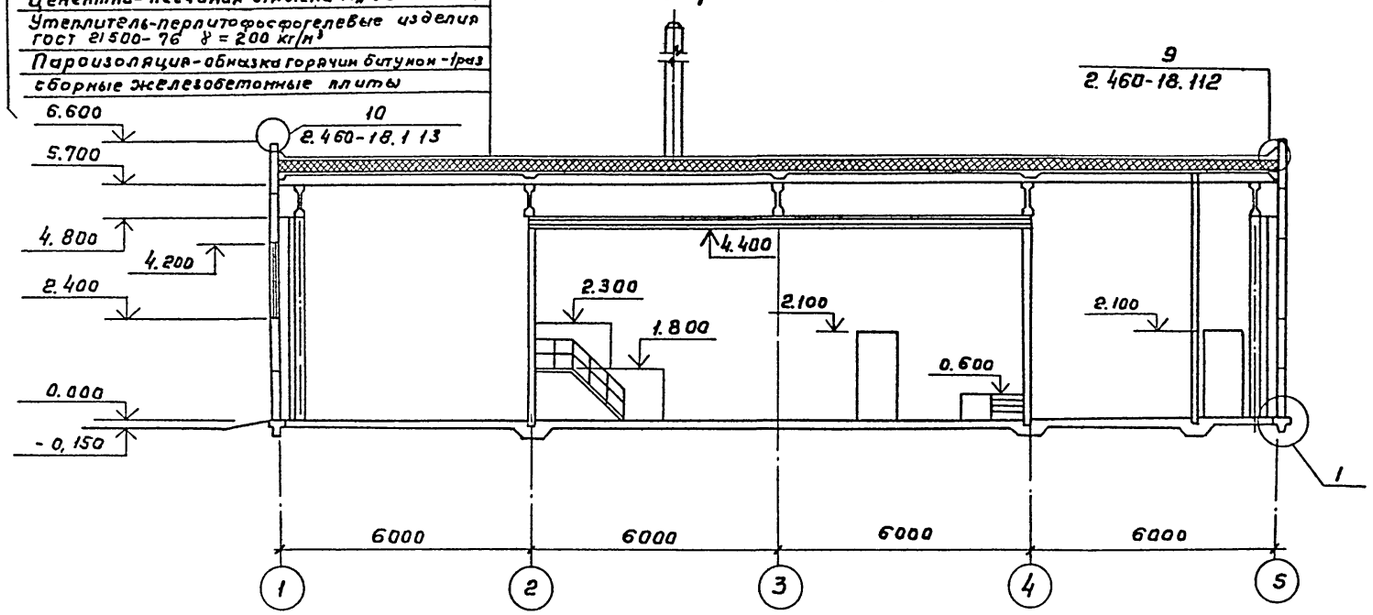


## Разрез 2-2

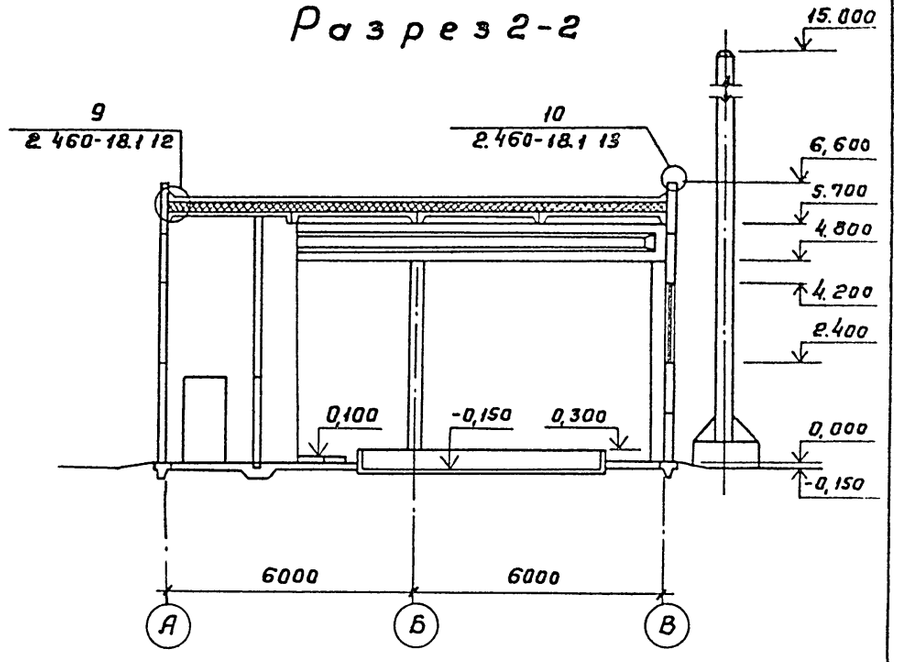


## Разрез 3-3

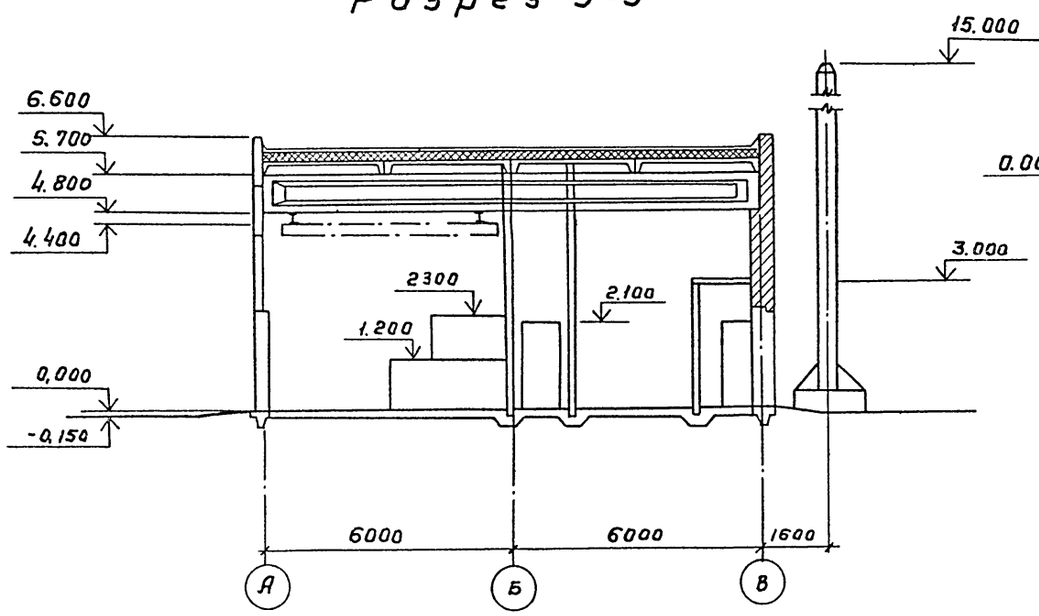


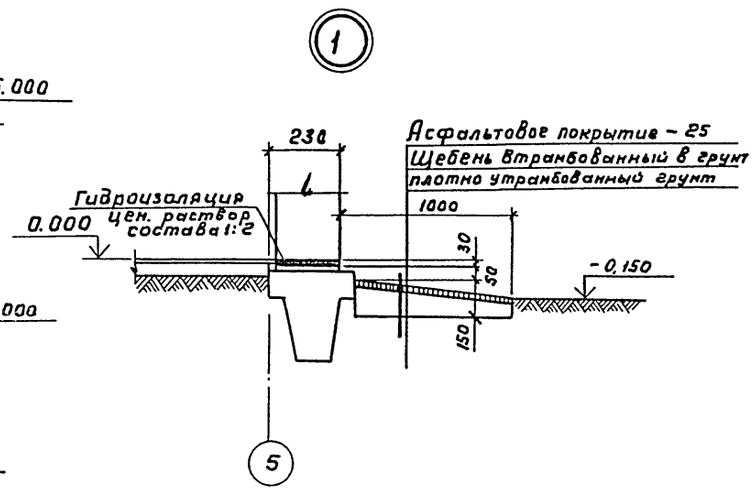


Согласовано

Отдел 13 Орлов Ю.И.

Инв. № подл. | Подпись и дата | Взам. инв. №

Привязан

Инв. №

| | | | |
|---|---|---|---|
| Нач. отд | Альтшуллер | | |
| Н контр | Козловичер | | |
| Гл. спец. | Козловичер | | |
| Гл. арх. от. | Галактионов | | |
| ГИП | Бердичевская | | |
| Ст. инж. | Слюсаренко | | |

ТП901-3-213,86 -АР

Станция стабилизационной обработки оборотной воды производительностью 4000 м³/ч

| Лит | Лист | Листов |
|---|---|---|
| Р | 3 | 7 |

Разрезы 1-1; 2-2; 3-3. Узел „1"

СОЮЗВОДОКАНАЛПРОЕКТ

Копировал Гольденбаум Формат А2

21149-02

Альбом II

Типовой проект 901-3-213.86

## Фасад "1"-"5"

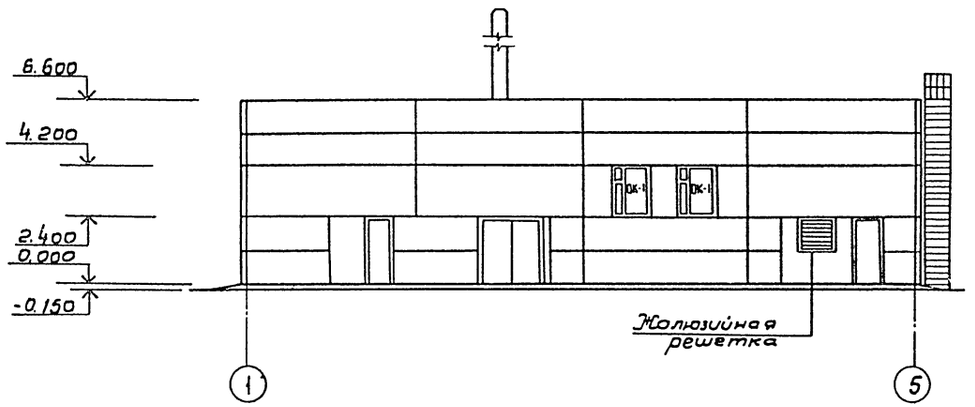


## Фасад "5"-"1"

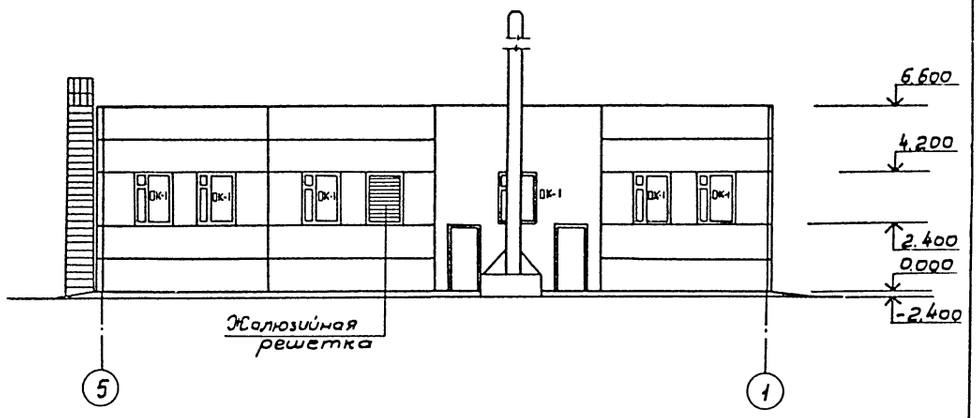


## Фасад "Б"-"А"

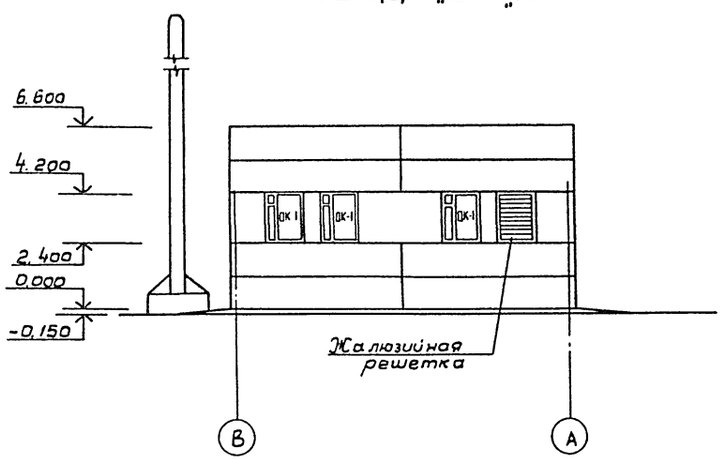


## Фасад "А"-"Б"

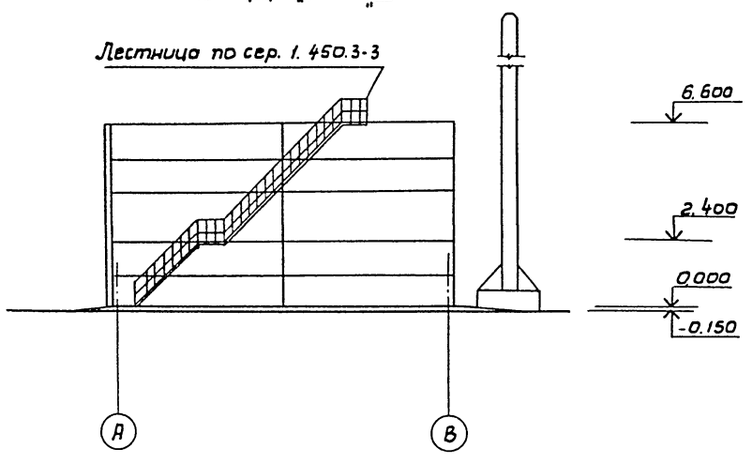


## Схема заполнения оконных проемов ОК-1

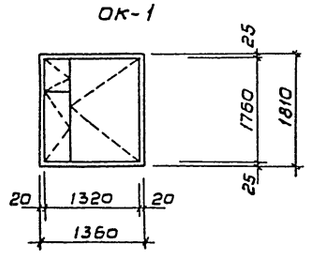


| | | | | | | |
|---|---|---|---|---|---|---|
| | | | | ТП 901-3-213.86-АР | | |
| Нач.отд | Альшуллер | | | | | |
| Н.контр | Козловичер | | | | | |
| Гл.спец | Козловичер | | | Станция стабилизационной обработки оборотной воды производительностью 4000м³/час | Лит. | Лист | Листов |
| Гл.арх.от | Голиктионов | | | | Р | 4 | 7 |
| Гип | Бердичевская | | | Фасады. | СОЮЗВОДОКАНАЛПРОЕКТ | | |
| Ст.инж | Слюсаренко | | | | | | |

Привязан

Инв. №

Инв.№подл. | Подпись и дата | Взам.инв.№

21149-02

Альбом III

Типовой проект 901-3-213.86

Согласовано

Инв. № подл. | Подпись и дата | Взам. инв. №

## Ведомость проемов ворот и дверей

| Марка поз. | Размер проема в кладке |
|---|---|
| 1 | 820 × 2080 |
| 2 | 1020 × 2080 |
| 3 | 1060 × 2400 |
| 4 | 2350 × 2400 |
| | |
| | |

## Ведомость перемычек

| Марка поз. | Схема сечения |
|---|---|
| ПР-1 | 120, 2.100, 1ПР1-10.12б |
| ПР-2 | 120, 2.100, 1ПР1-12.12б |
| ПР-3 | 510, 2.400, 1ПР2-15.12.14 |
| ПР-4 | 510, 4.200, 1ПР3-19.12.14 |
| | |

## Спецификация элементов заполнения проемов

| Марка поз. | Обозначение | Наименование | Колич. | Всего | Масса ед. кг | Примечание |
|---|---|---|---|---|---|---|
| 1 | ГОСТ 14624-69 | Д 38 | 6 | 6 | | |
| 2 | ГОСТ 14624-69 | Д 37 | 10 | 10 | | |
| 3 | ГОСТ 14624-69 | Д 53 | 4 | 4 | | |
| 4 | ГОСТ 14624-69 | Д 50 | 1 | 1 | | |
| | | | | | | |
| ОК-1 | ГОСТ 11214-78 | ОС 18-13,5 | 11 | 11 | | |
| | | | | | | |
| | | | | | | |

## Спецификация перемычек

| Марка поз. | Обозначение | Наименование | Кол. | Масса ед. кг | Примечание |
|---|---|---|---|---|---|
| ПР-1 | 1.138-10 вып.1 | 1ПР1-10.12.6 | 8 | 25 | |
| ПР-2 | 1.138-10 вып.1 | 1ПР1-12.12.6 | 9 | 50 | |
| ПР-3 | 1.138-10 вып.1 | 1ПР2-15.12.14 | 8 | 75 | |
| ПР-4 | 1.138-10 вып.1 | 1ПР3-19.12.14 | 4 | 75 | |
| | | | | | |
| | | | | | |
| | | | | | |
| | | | | | |

1-1

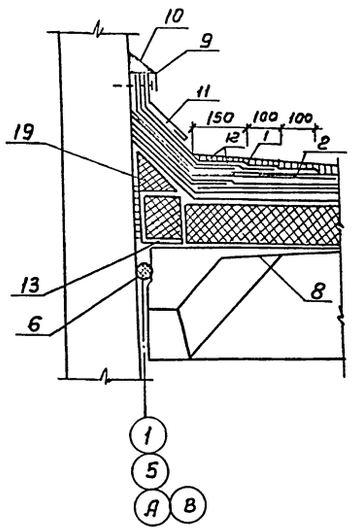


2-2

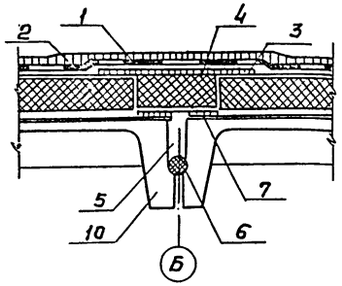


3-3

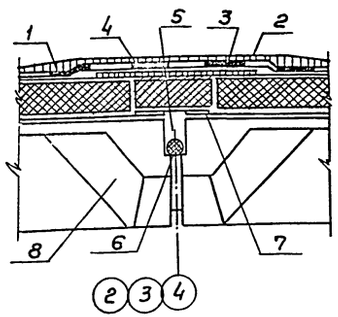


1. Гравий (ГОСТ 8268-74*) втопленный в мастику.
2. Основной водоизоляционный ковер.
3. Полоса рубероида, наклеенная на мастике.
4. Термовкладыш из плитного утеплителя.
5. Бетон марки „150" на мелком заполнителе.
6. Гернит 2ф40 (перевить).
7. Пароизоляция стыка:
8. Плита комплексная.
9. Дюбели через 600.
10. Герметизирующая мастика с окраской.
11. Фартук из оцинкованной кровельной стали.
12. Дополнительные слои водоизоляционного ковра.
13. Слой рубероида.

Сечения 1-1 ÷ 3-3 занаркированы на листе АР-6.

Привязан

Инв. №

| | | |
|---|---|---|
| Нач.отд. | Альтшуллер | |
| Н.контр. | Козловичер | |
| Гл. спец. | Козловичер | |
| Гл. арх. | Галактионов | |
| РИП | Бердичевский | |
| Ст. инж. | Слюсаренко | |

ТП 901-3-213.86 – АР

Станция стабилизационной обработки оборотной воды производительностью 4000 м³/ч.

| Стадия | Лист | Листов |
|---|---|---|
| Р | 5 | 7 |

Ведомость проемов ворот и дверей, спецификация элементов заполнения проемов. Ведомость и спецификация перемычек. Сечения 1-1 ÷ 4-4

СОЮЗВОДОКАНАЛПРОЕКТ

Копировал Гольденбаум

Формат А2

21149-02

Типовой проект 901-3-213.86 Альбом II

## Ведомость отделки помещений

| Наименование или номер помещ. | Потолок: Площадь | Потолок: Вид отделки | Стены или перегородки: Площадь | Стены или перегородки: Вид отделки | Отделка низа стен или перегородок (панель): Площадь | Отделка низа стен или перегородок (панель): Вид отделки | Отделка низа стен или перегородок (панель): Высота мм | Колонна: Площадь | Колонна: Вид отделки | Примечания |
|---|---|---|---|---|---|---|---|---|---|---|
| 1 | 56,0 | Известковая побелка | 166.0 | Штукатурка кирпичных стен. Затирка панельных стен Известковая побелка | — | — | — | — | — | |
| 2<br>4<br>9 | 12.0<br>11.2<br>16.8 | Известковая побелка | 111.0<br>104.0<br>114.0 | Штукатурка кирпичных стен. Затирка панельных стен. Известковая побелка. | — | — | — | — | — | |
| 3 | 24.2 | Затирка швов. Окраска перхлорвиниловой эмалью | 113.0 | Штукатурка кирпичных стен. Затирка панельных стен. Окраска перхлорвиниловая эмаль* | 37,4 | Глазурованная плитка | 2000 | — | — | Швы между плитками 5мм. |
| 5 | 15,8 | Затирка швов. Окраска поливинилацетатная ВА-27А | 87.0 | Штукатурка кирпичных стен. Затирка панельных стен. Окраска поливинилацетатная ВА-27А. | — | — | — | — | Окраска поливинилацетатная ВА-27А | |
| 6<br>7 | 10.0<br>12.2 | Затирка швов. Окраска влагостойкими красками. | 76.0<br>78.0 | Штукатурка кирпичных стен Затирка панельных стен окраска масляными красками светлых тонов. | — | — | — | — | — | |
| 8 | 72.0 | Затирка швов. Окраска влагостойкими красками. | 193.0 | Штукатурка кирпичных стен. Затирка панельных стен. Окраска влагостойкими красками. | — | — | — | — | — | |
| 10<br>13 | 6,2<br>2,3 | Затирка швов Окраска поливинилацетатная ВА-27А | 105.0<br>18.0 | Штукатурка кирпичных стен. Затирка панельных стен Окраска поливинилацетатная ВА-27А | 34.0<br>11,4 | Глазурованная плитка | 2100<br>2100 | — | — | Швы между плитками - 5мм. |
| 11<br>12<br>14 | 2,6<br>33.0<br>4,0 | Затирка швов. Окраска влагостойкими красками. | 33.0<br>250.0<br>39.0 | Штукатурка кирпичных стен. Затирка панельных стен. Окраска поливинилацетатная ВА-27А | — | — | — | — | — | |
| 15 | 2,3 | Затирка швов. Окраска поливинилацетатная ВА-27А | 30.0 | Штукатурка кирпичных стен перхлорвиниловая эмаль* | 8,0 | Глазурованная плитка | 2000 | | — | Швы между плитками 5мм |
| | | | | | | | | | | |

1. * См. таблицу на листе 1 „Защитные мероприятия при воздействии агрессивной среды.
2. В помещениях хлордозаторной и склада хлора сопряжения стен с полом и потоком - закругленные.
3. Сечения 1-1; 2-2; 3-3 см. лист АР-7.

## Экспликация полов.

| Наименов. или номер помещений по проекту | Тип пола по проекту | Схема пола или номер узла по серии | Элементы пола и их толщина | Площадь пола м² |
|---|---|---|---|---|
| 2;4;5;9 | 1 |  | 1. Цементно-песчаный раствор М 200<br>2. Бетон М „100"<br>3. Плотно-утрамбованный грунт | 55,8 |
| 1;3;8;15 | 2 | 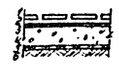 | 1. Плитка керамич кислотоупорн (ГОСТ 961-68)<br>2. Прослойка и заполнение швов из битумной мастики<br>3. Гидроизоляция - 2 слоя гидроизола на прослойке из битумной мастики<br>4. Кислотоупорный бетон М200 - 10мм<br>5. Уплотненный грунт с втрамбованным в него слоем щебня или гравия крупностью 40-60мм с пропиткой битумом | |
| 10;13 | 3 |  | 1. Плитки керамические (ГОСТ 6787-69) 10<br>2. Прослойка и заполнение швов из битумной мастики.<br>3. Гидроизоляция - 2 слоя гидроизола<br>4. Цем. песчаный раствор М „150" 20<br>5. Бетон М „100" 100<br>6. Плотно-утрамбованный грунт | |
| 11;14 | 4 | 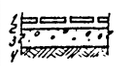 | 1. Плитки керамические (ГОСТ 6787-69) на цементно-песчаном раств. М „50" 10<br>2. Бетон М „100" 100<br>3. Плотно-утрамбованный грунт | |
| 6;7;12 | 5 |  | 1. Линолеум (ГОСТ 14632-69) на прослойке из холодной мастики.<br>2. Стяжка из легкого бетона 20<br>3. Бетон М „100." 100<br>4. Плотно-утрамбованный грунт. | |
| | | | | |

План полов.

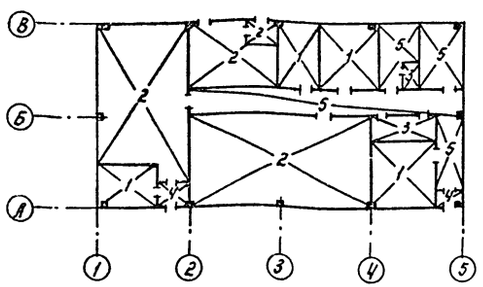

План кровли.

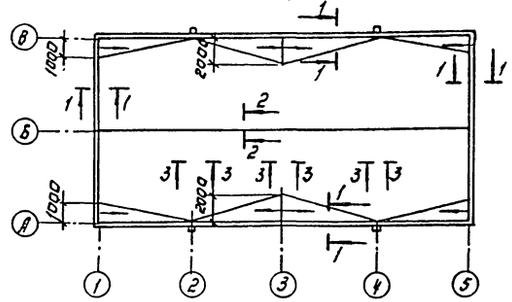

| | | | | | | | |
|---|---|---|---|---|---|---|---|
| Привязан | | | | ТП 901-3-213.86 - АР | | | |
| | | | | Нач отд | Альтшуллер | | |
| | | | | Н контр | Козловичер | | |
| | | | | Гл. спец | Козловичер | | |
| | | | | Гл арх отд | Галактионова | | |
| | | | | Гип | Бердичевская | | |
| | | | | Ст инж. | Слюсаренко | | |
| Инв № | | | | Станция стабилизационной обработки оборотной воды производительностью 4000 м³/сис | Стадия: Р | Лист: 6 | Листов: 7 |
| | | | | Ведомость отделки помещений. Экспликация полов, планы кровли и полов. | Союзводоканалпроект | | |

Формат: А2

21149-02

Инв. № подл. | Подпись и дата | Взам. инв. №

Согласовано.

Альбом II

Типовой проект 901-3-213.86

СОГЛАСОВАНО

Инв.№ подл. | Подпись и дата | Взам. инв.№

## 1

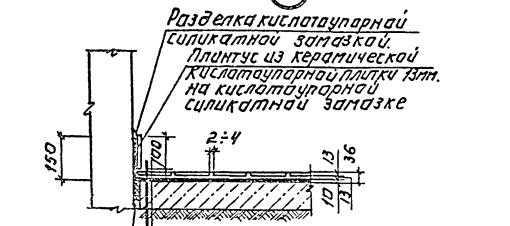


1. Плитка керамическая кислотоупорная 13мм. на кислотоупорной силикатной замазке.
2. Шпаклевка кислотоупорной силикатной замазкой δ=10мм.
3. Битумно-рулонная изоляция δ=10мм.
4. Бетон кислотостойкий М„200"

## 2

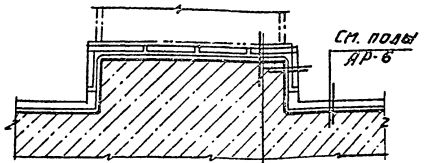


1. Кислотоупорная плитка δ=13мм. на кислотоупорной силикатной замазке
2. Шпаклевка δ=5мм.
3. Полиизобутилен ПСГ δ=2,5мм. в 2 слоя на клее №88-Н
4. Жел.бет. фундамент

## 3

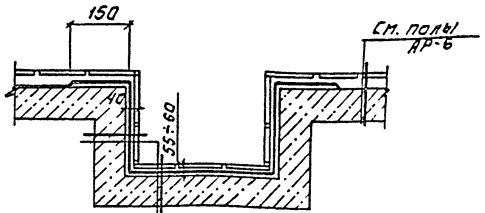


1. Плитка керамическая кислотоупорная на кислотоупорной силикатной замазке.
2. Полиизобутилен ПСГ δ=2,5мм. в 2 слоя на клее №88-Н
3. Бетон кислотостойкий М„200"

## 4

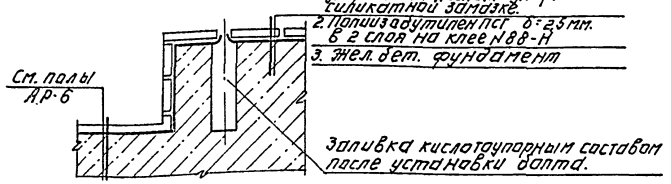


1. Плитка керамическая кислотоупорная на кислотоупорной силикатной замазке.
2. Полиизобутилен ПСГ δ=2,5мм. в 2 слоя на клее №88-Н
3. Жел.бет. фундамент

## 5

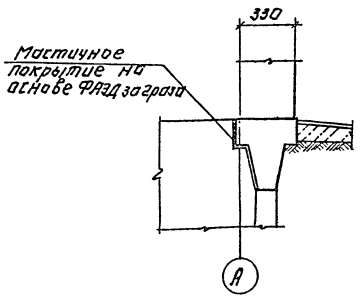


## 6

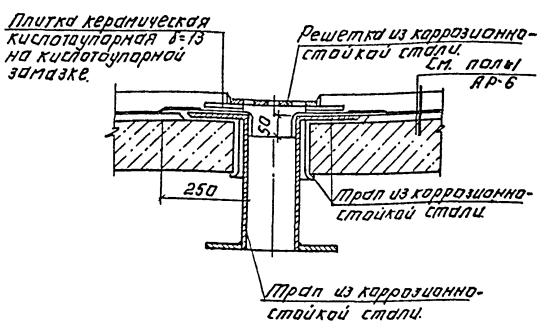


## Ч-Ч

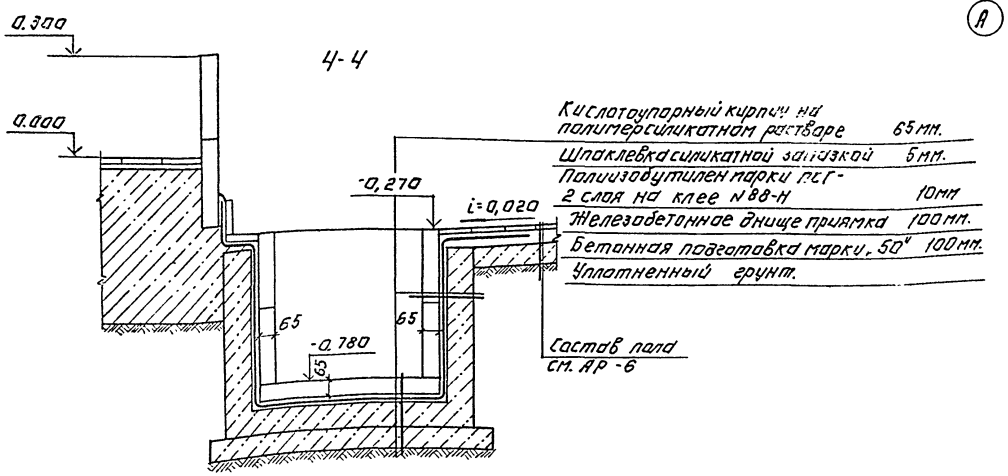


| | |
|---|---|
| Кислотоупорный кирпич на полимерсиликатном растворе | 65мм. |
| Шпаклевка силикатной замазкой | 5мм. |
| Полиизобутилен марки ПСГ - 2 слоя на клее №88-Н | 10мм |
| Железобетонное днище приямка | 100мм. |
| Бетонная подготовка марки „50" | 100мм. |
| Уплотненный грунт. | |

### Примечания.

1. Сечение Ч-Ч замаркировано на листе АР-2
2. Узлы „1" ÷ „6" замаркированы на листах КЖ-7.КЖ-8.

Привязан.

Инв.№

| | | | |
|---|---|---|---|
| Нач.отд. | Альтшуллер | | |
| Н.контр. | Козловичер | | |
| Гл.спец. | Козловичер | | |
| Гл.архит. | Галактионов | | |
| ГИП | Бердичевская | | |
| Ст.инж. | Сакосаренко | | |

ТП 901-3-213.86- АР

Станция стабилизационной обработки оборотной воды производительностью 4000 м³/час

Стадия: Р | Лист: 7 | Листов: 7

Узлы и сечения по защите фундаментов и деталей от воздействия агрессивной среды.

Союзводоканалпроект

Формат: А2

21149-02

## Ведомость рабочих чертежей основного комплекта.

| Лист | Наименование | Примечание |
|---|---|---|
| 1 | Общие данные | |
| 2 | Схема расположения элементов фундаментов, узлы. | |
| 3 | Фундаменты Фм1, Фм2, Фм2н, Фм3. | |
| | | |
| 4 | Фундамент под трубу. План, сечения. | |
| 5 | Схемы расположения элементов каркаса и плит покрытия. Спецификация. | |
| 6 | Схемы расположения стеновых панелей по осям „А", „В", „1", „5". Спецификация. | |
| 7 | Дозаторная серной кислоты. Схема расположения фундаментов под оборудование. | |
| 8 | Дозаторная фосфата и медного купороса. Схема расположения каналов, фундаментов под оборудование. | |
| 9 | Хлордозаторная. План канала и приямка. Сечения. | |
| 10 | Венткамеры №1, №2. Планы, разрезы. | |
| 11 | Венткамера №3. План, разрезы. | |

## Ведомость ссылочных и прилагаемых документов.

| Обозначение | Наименование | Примечание |
|---|---|---|
| | Ссылочные документы. | |
| Серия 1.415-1 Вып.1. | Железобетонные фундаментные балки для стен производственных зданий. | |
| Серия 1.410-3 Вып.1 | Сетки сварные для армирования железобетонных конструкций. | |
| Серия 1.412-1/77 Б.3 | Монолитные железобетонные фундаменты под типовые колонны прямоугольного сечения одноэтажных промышленных зданий. | |

Настоящий раздел проекта разработан в соответствии с действующими нормами и правилами и обеспечивает взрыво и пожаро-безопасность здания при соблюдении установленных правил его эксплуатации.
Главный инженер проекта Стулова

## Продолжение
## Ведомость ссылочных и прилагаемых документов.

| Обозначение | Наименование | Примечание |
|---|---|---|
| Серия 1.465.1-10/82 Вып. 0.1,2. | Комплексные железобетонные плиты покрытий одноэтажных промышленных зданий. | |
| Серия 1.494-24 Вып. 1 | Стаканы для крепления крышных вентиляторов, дефлекторов и зонтов. | |
| Серия 1.030.1-1 Вып. 0-1. | Стены наружные из однослойных панелей для каркасных общественных зданий, производственных и вспомогательных зданий промышленных предприятий. | |
| Серия 1.427.1-3 Вып.0 | Колонны железобетонные прямоугольного сечения для продольного и торцевого фахверка одноэтажных производственных зданий высотой 3,0-14,4 м. | |
| Серия 3.901-6 | Патрубки ребристые Ду 50÷1400 мм для пропуска труб через стены. | |
| Серия 1.400-15 Вып. 0.1. | Унифицированные закладные изделия железобетонных конструкций для крепления технологических коммуникаций и устройств. | |
| 1.462.1-1/82 | Железобетонные предварительно-напряженные балки пролетом 12м для покрытий зданий с плоской и скатной кровлей. | |
| 1.431-20 Вып. 7. | Перегородки одноэтажных производственных зданий. | |
| | | |
| | | |
| | | |
| | | |
| | Прилагаемые документы | |
| Т.П. 901-3-213.86-КЖИ-1.200 | Балки | |
| Т.П. 901-3-213.86-КЖИ-1.100 | Колонны К48-7а, К48-7б, К48-7в | |
| Т.П. 901-3-213.86-КЖИ-1.101 | Колонна 1КФ 55-1а | |
| Т.П. 901-3-213.86-КЖИ-1.100 | Колонны К48-7а, К48-7б, К48-7в | |
| Т.П. 901-3-213.86-КЖИ-1.01 | Элемент соединительный МС2 | |
| Т.П. 901-3-213.86-КЖИ-103 | Изделия закладные (мн1, мн2) | |
| Т.П. 901-3-213.86-КЖИ-1.02 | Щит стальной (мщк1, мщк2, мщк3) | |
| Т.П. 901-3-213.86-КЖВМ | Ведомость потребности в материалах | |

## Ведомость спецификаций.

| Лист | Наименование | Примечание |
|---|---|---|
| 2 | Спецификация расположения элементов фундаментов | |
| 3 | Спецификация монолитных фундаментов. | |
| 4 | Спецификация фундаментов под трубу. | |
| 5 | Спецификация к схеме расположения элементов каркаса | |
| 6 | Спецификация к схемам расположения стеновых панелей | |
| 7 | Спецификация к схеме расположения фундаментов. | |
| 8 | Спецификация к схеме расположения каналов и фундаментов | |
| 9 | Спецификация каналов | |
| 10 | Спецификация венткамер | |
| 11 | Спецификация венткамеры. | |

Ведомость объемов сборных бетонных и железобетонных конструкций по рабочим чертежам основного комплекта марки КЖ, АР.

| Наименование группы элементов конструкций. | Код | Кол. м³ | Примечан |
|---|---|---|---|
| Фундаментные балки | 582400 | 6,3 | |
| Колонны | 582100 | 6,5 | |
| Балки покрытия | 582200 | 10,8 | |
| Плиты покрытия | 584200 | 27,6 | |
| Стеновые панели. | 583100 | 95,2 | |
| Стаканы | 589621 | 0,6 | |
| Перемычки. | 582800 | 0,5 | |
| | | | |
| Всего бетона и железобетона. | | | |

Материалы на изготовление сборных бетонных и железобетонных конструкций учтены в ведомости потребности в материалах отдельно не учитываются.

## Общие указания.

Проект разработан для следующих природных условий.
- расчетная зимняя температура наружного воздуха минус 30°С.
- скоростной напор ветра - для I географического района 0,28 кПа.
- поверхностная снеговая нагрузка - для III географического района 0,98 кПа.
- грунтовые воды отсутствуют.
- грунты непучинистые, непросадочные со следующими нормативными характеристиками: $\gamma_н = 0,49$ рад; $C^н = 2$ кПа; $E = 14,7$ мПа; $\gamma = 1,87$ т/м³; $K_г = 1$.

За условную отметку 0.000 принята отметка чистого пола I этажа, что соответствует абсолютной отметке.

Привязан:

Инв. №

Т.П. 901-3-213.86-КЖ

| | | |
|---|---|---|
| Нач. отд. | Альтшулер | |
| Н. контр. | Козловичер | |
| Гл. спец. | Козловичер | |
| ГИП | Бердичевская | |
| Рук. гр. | Собстьянова | |
| Инженер | Бабышева | |

Станция стабилизационной обработки воды, производительностью 4000 м³/сут.

| Стадия | Лист | Листов |
|---|---|---|
| Р | 1 | 12 |

Общие данные.

Союзводоканалпроект

Копировал: Доценко

Инв. № подл. | Подпись и дата | Взам. инв. №

Альбом II

Типовой проект 901-3-213.86

1 – 1

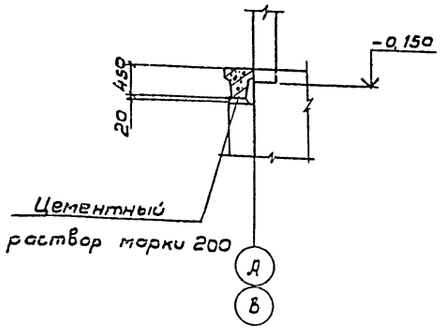


2 – 2

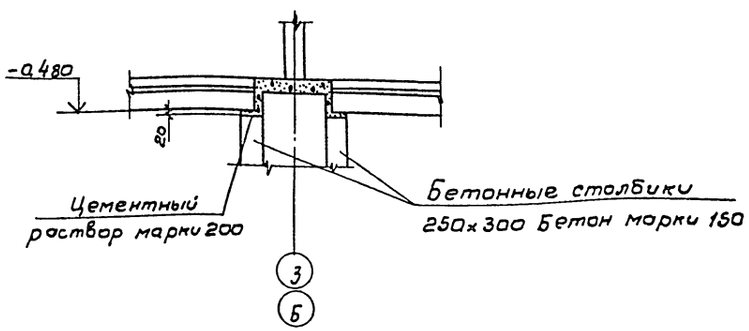


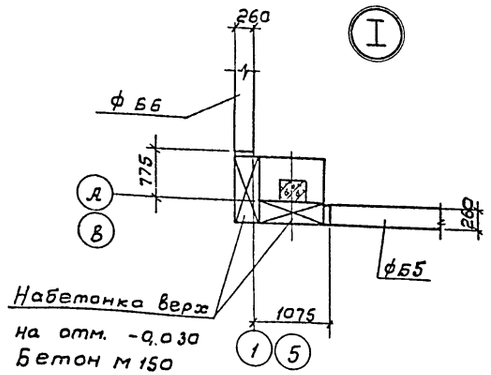


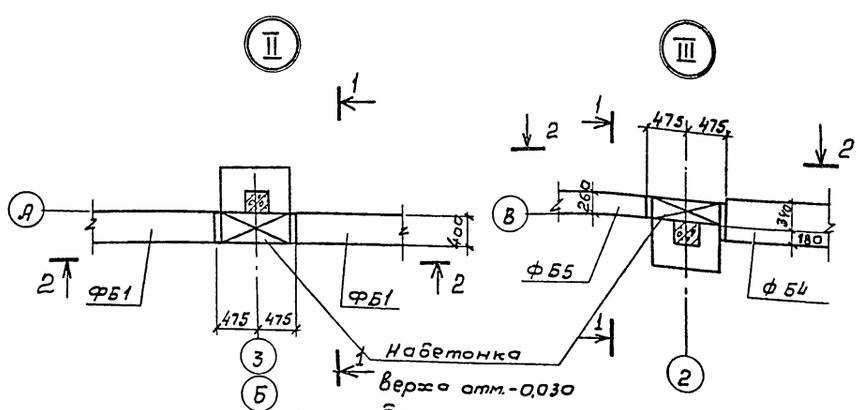





Схема расположения элементов фундаментов

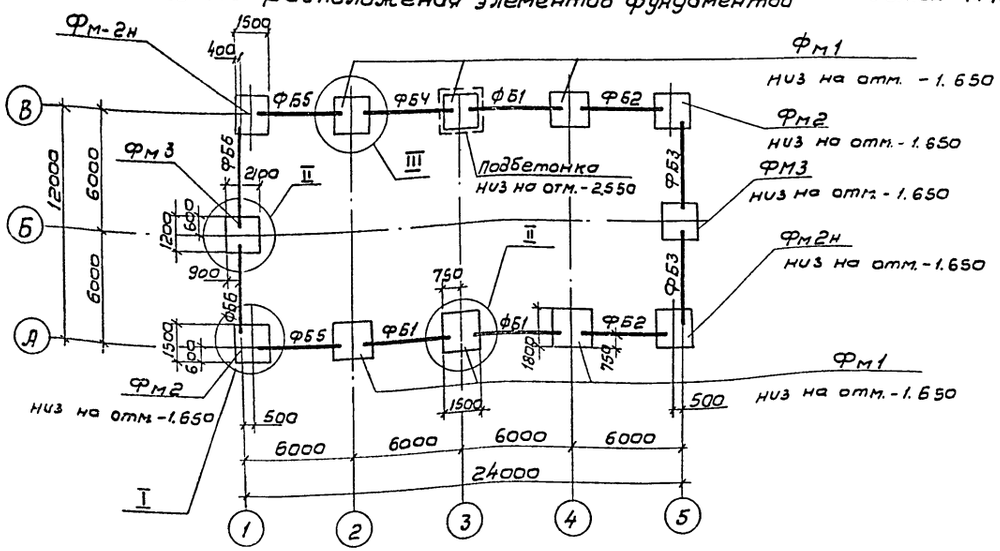


Спецификация расположения элементов фундаментов

| Марка поз. | Обозначение | Наименование | Кол. | Масса ед. кг | Примечание |
|---|---|---|---|---|---|
| | | Монолитные фундаменты | | | |
| Фм1 | Т. п. 901-3-213.86 КЖ- | Фм1 | 6 | — | |
| Фм2 | | Фм2 | 2 | — | |
| Фм2н | | Фм2м | 2 | — | |
| Фм3 | | Фм3 | 2 | — | |
| | | Фундаментные балки | | | |
| ФБ1 | Серия 1.415-1 | ФБ6-2 | 3 | 1300 | |
| ФБ2 | Серия 1.415-1 | ФБ6-14 | 2 | 1300 | |
| ФБ3 | Серия 1.415-1 | ФБ6-13 | 2 | 1400 | |
| ФБ4 | Серия 1.415-1 | ФБ6-30 | 1 | 1800 | |
| ФБ5 | Серия 1.415-1 | ФБ6-4 | 2 | 1200 | |
| ФБ6 | Серия 1.415-1 | ФБ6-3 | 2 | 1200 | |

Привязан

Инв. №

Инв. № подл. | Подпись и дата | Взам. инв. №

| | | | |
|---|---|---|---|
| Нач. отд | Альтшуллер | | ТП 901-3-213.86-КЖ |
| Н. контр | Козловичер | | |
| Гл. спец | Козловичер | | Станция стабилизационной обработки воды производительностью 4000 м³/сут |
| Гл. инж. пр | Бердичевская | | |
| Рук. гр | Собольянова | | |
| Инж. | Лазарева | | Схема расположения элементов фундаментов. Узлы. |
| Инж | Бабышева | | |

| Стадия | Лист | Листов |
|---|---|---|
| Р | 2 | 12 |

СОЮЗВОДОКАНАЛПРОЕКТ

21149-02

Альбом II

Типовой проект 901-3-213.86

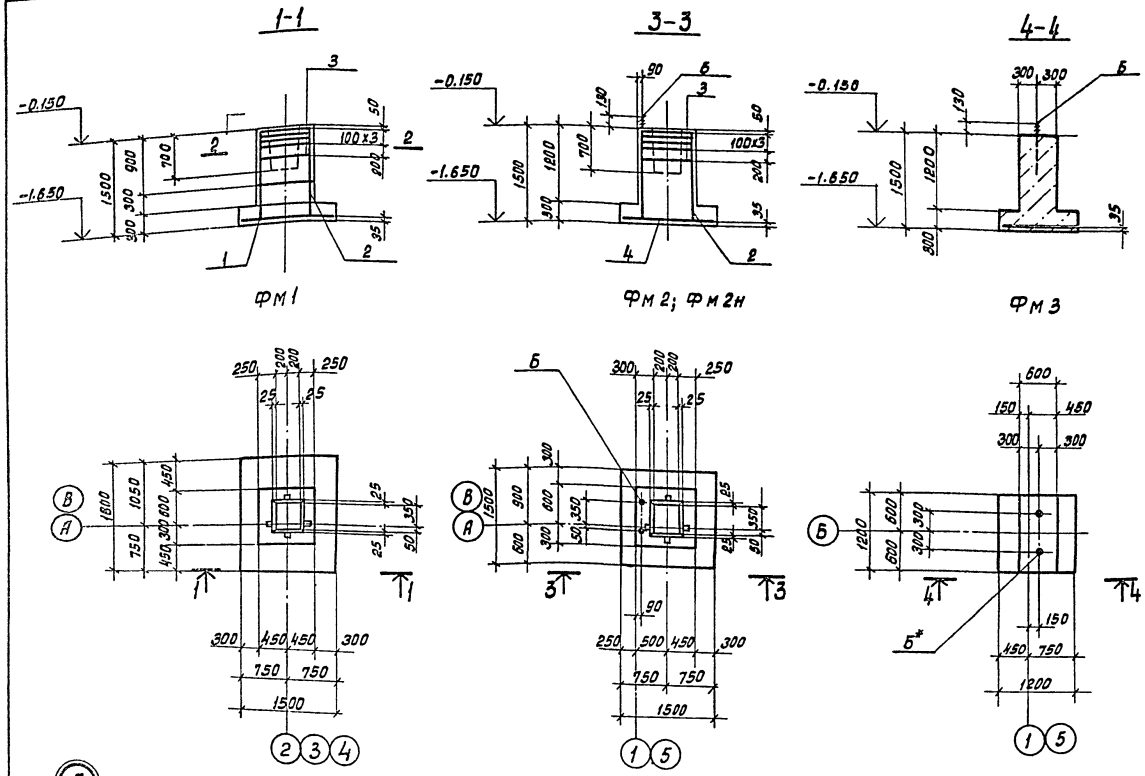


## Спецификация монолитных фундаментов.

| Формат | Зона | Поз. | Обозначение | Наименование | Кол. на установку фундаментов Фм1 | Фм2 Фм2н | Фм3 | Примечание |
|---|---|---|---|---|---|---|---|---|
| | | | | Сборочные единицы. | | | | |
| | | | | Сетки арматурные | | | | |
| БЧ | | 1 | 1.410 - 3 вып. 1 | 2с $\frac{10}{10}$ 145 × 175 | 1 | — | — | |
| БЧ | | 2 | 1.412 - 1/77 в.3 | 1С12АII - 6-18 | 2 | 2 | — | |
| БЧ | | 3 | 1.412 - 1/77 в.3 | СА-8АI | 5 | 5 | — | |
| БЧ | | 4 | 1.410 - 3 вып. 1 | 2с $\frac{10}{10}$ 145 × 145 | — | 1 | — | |
| | | | | | — | — | 1 | |
| БЧ | | 5 | 1.410 - 3 вып. 1 | 2с $\frac{10}{10}$ 115 × 115 | | | | |
| | | | | Детали | | | | |
| БЧ | | 6* | ГОСТ 24379.1-80 | Анкерный болт М24 ℓ=805 | — | 2 | 2 | |
| | | | | Материал: | | | | |
| | | | | Бетон М200 | 1.67 | 1.59 | 1.30 | м³ |

Позицию 6* см. ведомость деталей.

## Ведомость расхода стали на элемент кг.

| Марка элемента | Изделия арматурные | | | | | | | | | | Изделия закладные | Общий расход |
|---|---|---|---|---|---|---|---|---|---|---|---|---|
| | Арматура класса | | | | | | | | | | | |
| | АI | | | АII | | АIII | | | | | | |
| | ГОСТ 5781-82 | | | | | | | | | | | |
| | 8 | | Итого: | 12 | Итого: | 10 | | Итого: | М24 | | Итого: | |
| Фм1 | 13.5 | | 13.5 | 13.8 | 13.8 | 16.7 | | 16.7 | — | | — | 44.0 |
| Фм2, Фм2н | 13.5 | | 13.5 | 13.8 | 13.8 | 14.4 | | 14.4 | 5.8 | | 5.8 | 47.5 |
| Фм3 | — | | — | — | — | 8.6 | | 8.6 | 5.8 | | 5.8 | 14.4 |

Под всеми фундаментами устраивается бетонная подготовка толщиной 100мм. из бетона М50.

Ведомость деталей

| Поз. | Эскиз |
|---|---|
| Б | 730 75 Нарезка 60 |

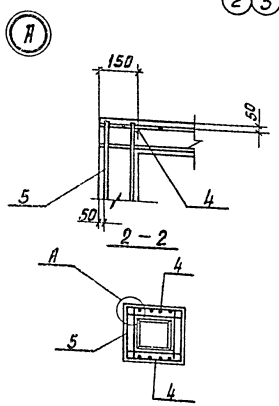


Схема нагрузок Фм1

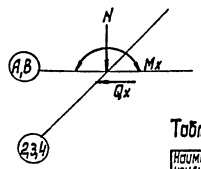


Таблица нагрузок

| Наимен. усилия | Усилия | |
|---|---|---|
| $N^{н}$ | 54.0т | 46.9т |
| $M_x^{р}$ | 6.0тм | 5.2тм |
| $Q_x^{р}$ | 1.84т | 1.6т |

Схема нагрузок Фм2.

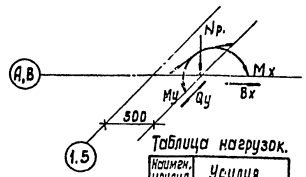


Таблица нагрузок.

| Наимен. усилия | Усилия | |
|---|---|---|
| $N_p^{р}$ | 30.0т | 26.0 |
| $M_x^{р}$ | 3.0тм | 2.6тм |
| $Q_x^{р}$ | 1.0т | 0.6т |
| $M_y^{р}$ | 1.05тм | 1.0тм |
| $Q_y^{р}$ | 0.21т | 0.19т |

Т.П. 901-3-213,86-КЖ

| | | |
|---|---|---|
| Нач.отд. | Альтшуллер | |
| Н.контр. | Козлобичер | |
| Гл.спец. | Козлобичер | |
| Гип | Бердичевская | |
| Рук.бр. | Собастьянова | |
| Инженер | Бабышева | |
| Инженер | Лазарева | |

Станция стабилизационной обработки воды. производительностью 4000м³/час

Фундаменты Фм1, Фм2, Фм2н, Фм3.

| Стадия | Лист | Листов |
|---|---|---|
| Р | 3 | 12 |

СОЮЗВОДОКАНАЛПРОЕКТ

Привязан:

Инв. №

Инв. № подл. | Подпись и дата | Взам. инв. №

21149-02

Типовой проект 901-3-213.86 Альбом II

Фо 2

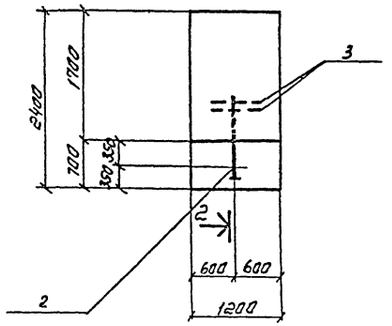


План фундаментов под трубу и растяжку.

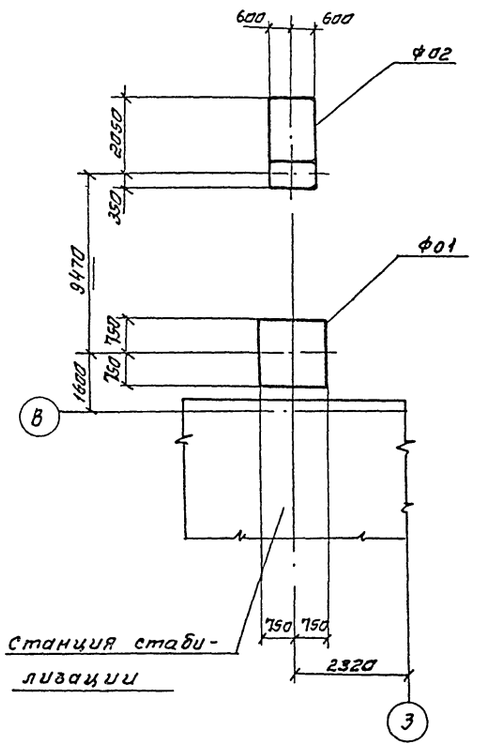


2-2

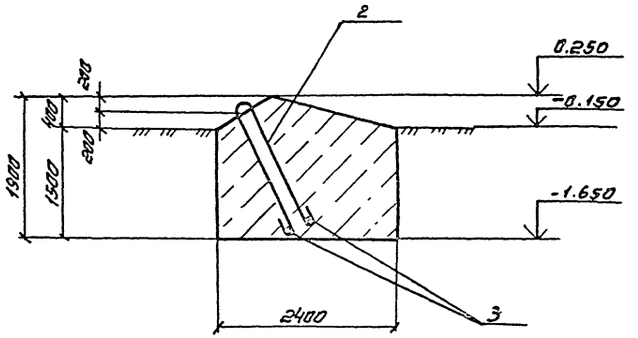


1-1

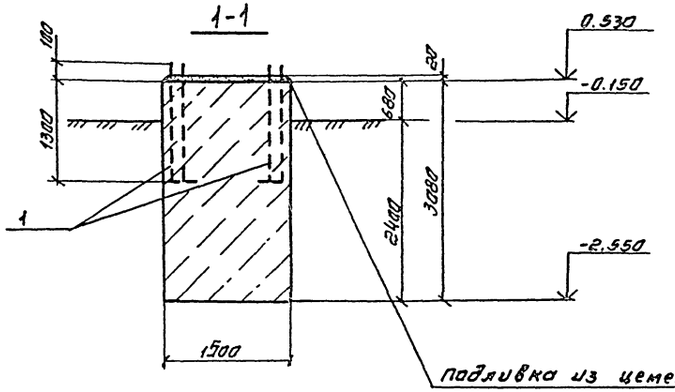


Фо 1

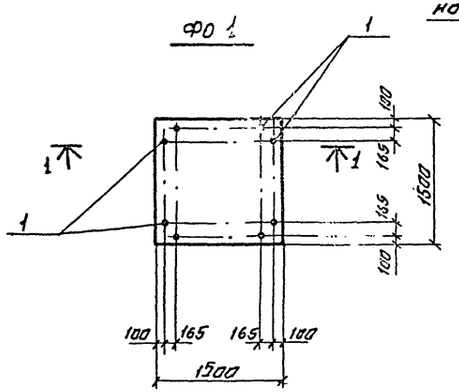


Спецификация фундаментов под трубу.

| Формат | Зона | Поз. | Обозначение | Наименование | Кол. | Примечание |
|---|---|---|---|---|---|---|
| | | | | Фундамент Фо 1 (шт. 1) | | |
| | | | | Сборочные единицы | | |
| Б4 | | 1* | | Болт М24 х 1500 | 8 | 5.2 |
| | | | | Материалы на Фо 1 | | |
| | | | | Бетон М 200 | - | 6.9 м³ |
| | | | | Фундамент Фо2 (шт. 1) | | |
| | | | | Сборочные единицы | | |
| | | | | Стержень ф22 АI | | |
| Б4 | | 2* | | ℓ = 2400 | 1 | 7.0 |
| Б4 | | 3* | | ℓ = 500 | 2 | 1.5 |
| | | | | Материалы на Фо2 | | |
| | | | | Бетон М 200 | - | 5.1 м³ |

Позиции смотрите ведомость деталей

Ведомость деталей

| Поз. | Эскиз |
|---|---|
| 1 | 1400 100 |
| 3 | 1000 70 |
| 4 | 220 |

| | | | |
|---|---|---|---|
| Нач. отд | Альтшуллер | | ТП. 901-3 - 213, 86 |
| Н. Контр. | Козловичер | | КЖ |
| Гл. спец. | Козловичер | | Станция стабилизационной обработки воды производительностью 4000 м³/час |
| ГИП | Бердичевская | | Стадия: Р; Лист: 4; Листов: 12 |
| Рук. бр. | Савостьянова | | Фундамент под трубу. План, сечения. |
| Инженер | Бабешева | | СОЮЗВОДОКАНАЛПРОЕКТ |
| Инженер | Назарева | | |

Инв. № подл. | Подпись и дата | Взам. инв. №

Копировал. Синицына

Формат А4

Альбом II

Типовой проект 901-3-213.86

## Схема расположения плит покрытия.

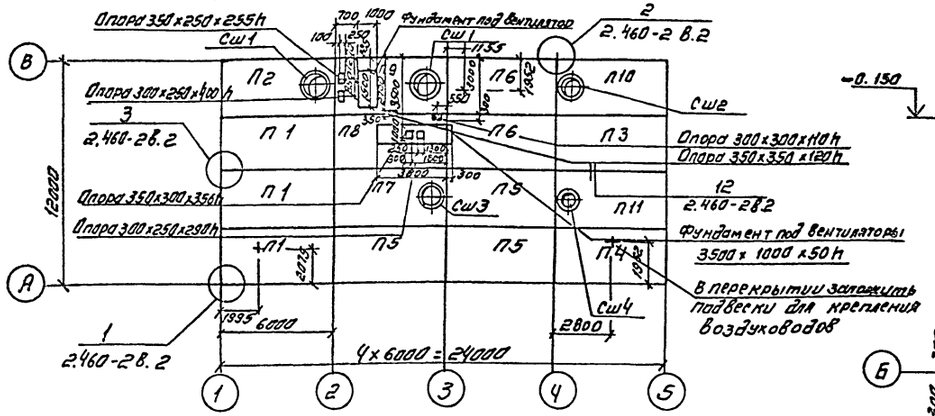


## 1-1

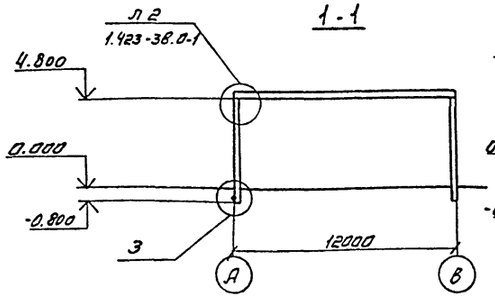


## 2-2

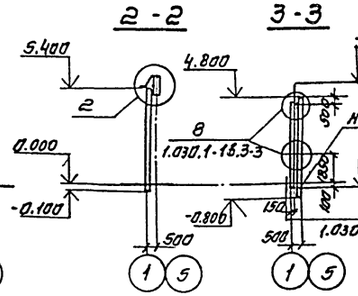


## 3-3

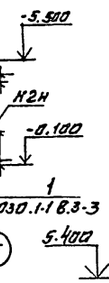


## 4-4

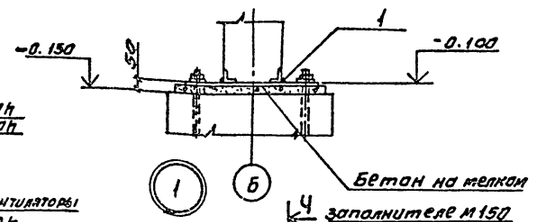


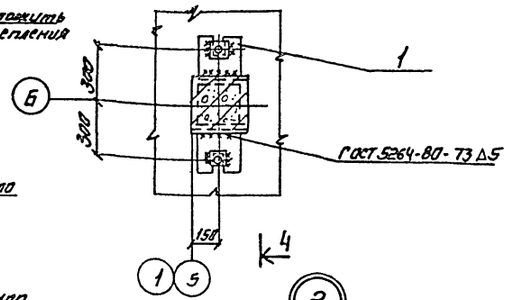


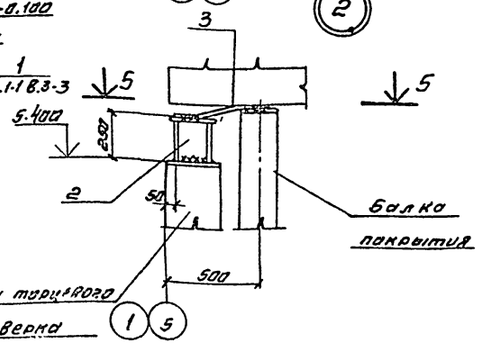


## Схема расположения элементов каркаса

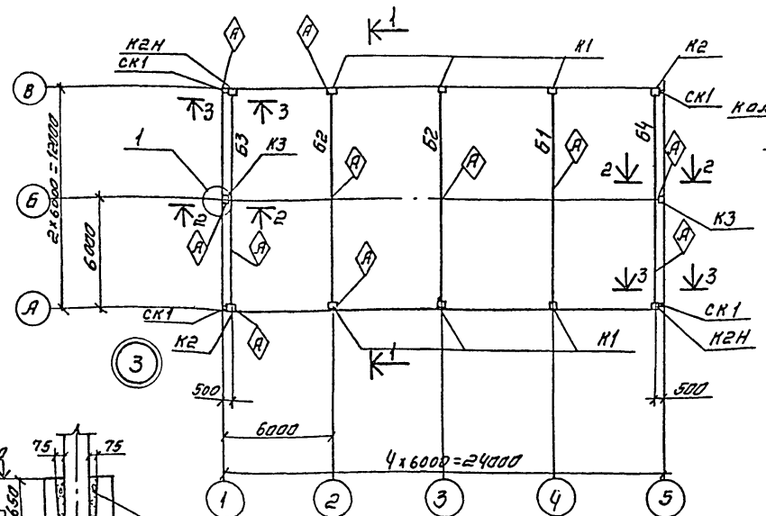


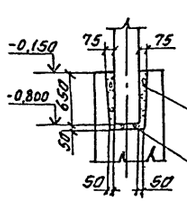


После установки и выверки колонны замонолитить бетоном М300 на мелком заполнителе с тщательным уплотнением ножевым вибратором

Цементный раствор состава 1:2

## 5-5

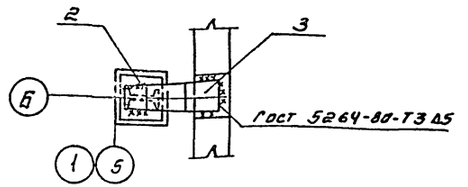


к балке Б2 приварить петлю для крепления трубы по чертежам КМ

## Спецификация к схеме расположения элементов каркаса

| Марка поз | обозначение | Наименование | Кол. | Масса ед.кг | Примечание |
|---|---|---|---|---|---|
| | | Колонна | | | |
| К1 | ТП 901-3-213.86.1.100-СБ | К4В-7а | 6 | 1300 | |
| К2 | -01 | К4В-7б | 2 | 1300 | |
| К2Н | -02 | К4В-7в | 2 | 1300 | |
| К3 | 1.101 СБ | 1КФ55-1а.П | 2 | 1200 | |
| | | | | | |
| | | | | | |
| | | Балки покрытия | | | |
| Б1 | ТП.901-3-213.86-1.200 | 1БСП12-3А IV а | 1 | 4500 | |
| Б2 | -01 | 1БСП12-3А IV пб | 2 | 4500 | |
| Б3 | -02 | 1БСП12-3А IV пв | 1 | 4500 | |
| Б4 | -03 | 1БСП12-3А IV г | 1 | 4500 | |
| | | Плиты покрытия | | | |
| П1 | серия 1.465.1-10/82 в.0-2 | 1ПГ-2АТП V тб-п-110 пфгн 200п | 3 | 3110 | |
| П2 | серия 1.465.1-10/82 в.0-2 | 1ПВ10-3АТП V тб-п-110 пфгн 200п | 1 | 3110 | |
| П3 | серия 1.465.1-10/82 в.0-2 | 1ПГ-2АТП V тб-п-200 пфгн-200п | 1 | 3440 | |
| П4 | серия 1.465.1-10/82 в.0-2 | 1ПГ-2АТП V тб-п-130 пфгн-200п | 1 | 3210 | |
| П5 | серия 1.465.1-10/82 в.0-2 | 1ПГ-2АТП V т-п-130 пфгн-200п | 3 | 3210 | |
| П6 | серия 1.465.1-10/82 в.0-2 | 1ПГ-3АТП V т-п200 пфгн-200п | 2 | 3440 | |
| П7 | серия 1.465.1-10/82 в.0-2 | 1ПВ7-2АТП V т-п-130 пфгн-200п | 1 | 3440 | |
| П8 | серия 1.465.1-10/82 в.0-2 | 1ПГ-4АТП V т-п-200 пфгн-200п | 1 | 3440 | |
| П9 | серия 1.465.1-10/82 в.0-2 | 1ПВ10-4АТП V тб-п200 пфгн 200п | 1 | 3440 | |
| П10 | серия 1.465.1-10/82 в.0-2 | 1ПВ7-3АТП V тб-п200 пфгн-200п | 1 | 3440 | |
| П11 | серия 1.465.1-10/82 в.0-2 | 1ПВ4-2АТП V тб п130 пфгн-200п | 1 | 3210 | |
| | | | | | |
| | | Стаканы | | | |
| Сш1 | серия 1.494-24 в.1 | СБ10А-1 | 2 | 250 | |
| Сш2 | серия 1.494-24 в.1 | СБ7А-1 | 1 | 290 | |
| Сш3 | серия 1.494-24 в1 | СБ7А-3 | 1 | 310 | |
| Сш4 | серия 1.494-24 в.1 | СБ4А-1 | 1 | 150 | |
| | | Стойка | | | |
| СК1 | серия 1.030-1-1 в 4-2 | СФ-2 | 4 | | |
| | | | | | |
| | | Детали соединительные | | | |
| 1 | 1.030. 9-2.7-2-0.30.0 | МС3В | 2 | | |
| 2 | Т.П 901-3-213.86 - КЖИ 100 | МС1 | 2 | 9.9 | |
| 3 | Т.П 901-3-213.86. 1.01 | МС2 | 2 | 5.1 | |
| Т24 | Серия 1.030. 1-1 в.3-3 | Т24 | 4 | | |

Согласовано: Отд.N5 Евгеньев

Взам инв N

Подпись и дата

Инв N подл

Привязан

Инв. N

| | | |
|---|---|---|
| Нач. отд | Альтшуллер | |
| Н. контр | Козловичер | |
| Гл. спец. | Козловичер | |
| Гл. инж. пр. | Бердичевская | |
| Рук. бг | Савостьянова | |
| Инж. енер | Лазарева | |
| Инж. енер | Бабышева | |

ТП 901-3-213.86-КЖ

Станция стабилизационной обработки воды производительностью 4000 м³/час

| Стадия | Лист | Листов |
|---|---|---|
| Р | 5 | 12 |

Схемы расположения элементов каркаса и плит покрытия. Спецификация

ГОЮЗВОДОКАНАЛПРОЕКТ

Копировал. Синицына

Формат А2

21149-02

Альбом II

Типовой проект 901-3-213.86

## Схема расположения стеновых панелей по оси „А"

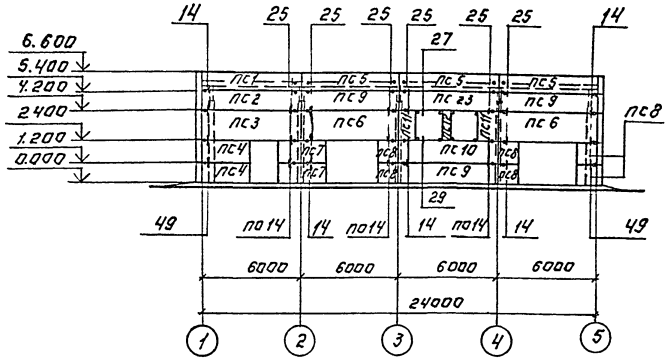


## Схема расположения стеновых панелей по оси „1"

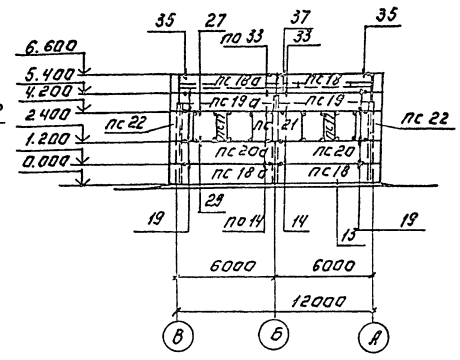


## Схема расположения стеновых панелей по оси „В"

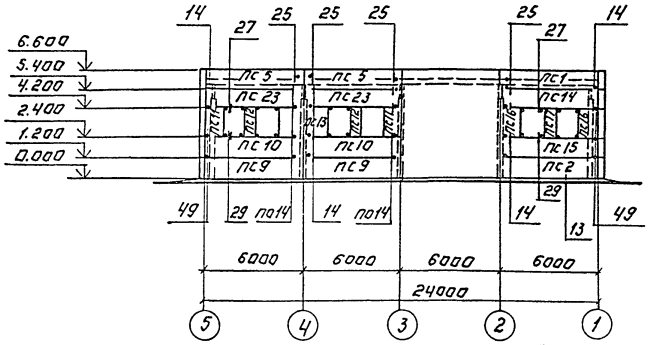


## Схема расположения стеновых панелей по оси „5"

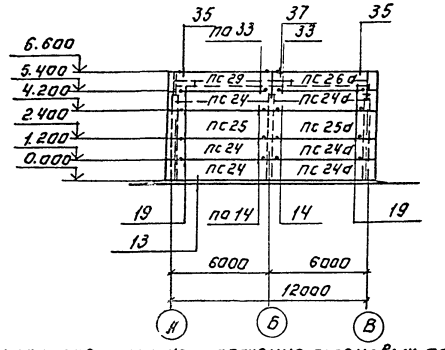


## Спецификация к схемам расположения стеновых панелей

| Марка поз. | Обозначение | Наименование | Кол. | Масса ед. кг | Примечание |
|---|---|---|---|---|---|
| | | Панели стеновые | | | |
| пс1 | Серия 1.030.1-1 в.1-1 ч.I | пс 60.12.2.0-1 л-34 | 2 | | |
| пс2 | Серия 1.030.1-1 в.1-1 ч.I | пс 60.12.2,0-1 л-31 | 2 | | |
| пс3 | Серия 1.030.1-1 в.1-1 ч.I | пс 60.18.2,0-4 л-37 | 1 | | |
| пс4 | Серия 1.030.1-1 в.1-1 ч.I | пс 30.12.2,0-1 л-57 | 2 | | |
| пс5 | Серия 1.030.1-1 в.1-1 ч.I | пс 60.12.3,0-1 л-34 | 5 | | |
| пс6 | Серия 1.030.1-1 в.1-1 ч.I | пс 60.18.3,0-4 л-37 | 2 | | |
| пс7 | Серия 1.030.1-1 в.1-1 ч.I | пс 30.12.3,0-1 л-57 | 2 | | |
| пс8 | Серия 1.030.1-1 в.1-1 ч.I | 2пс.12.12.3,0-1 л-59 | 6 | | |
| пс9 | Серия 1.030.1-1 в.1-1 ч.I | пс 60.12.3,0-1 л-31 | 5 | | |
| пс10 | Серия 1.030.1-1 в.1-1 ч.I | пс 60.12.3,0-4 л-36 | 3 | | |
| пс11 | Серия 1.030.1-1 в.1-1 ч.I | 2пс 12.18.3,0-1 л-59 | 4 | | |
| пс12 | Серия 1.030.1-1 в.1-1 ч.I | 2пс 12.6.18.3,0-1 л-60 | 3 | | |
| пс13 | Серия 1.030.1-1 в.1-1 ч.I | пс 30.18.3,0-1 л-57 | 1 | | |
| пс14 | Серия 1.030.1-1 в.1-1 ч.I | пс 60.12.2,0-4 л-37 | 1 | | |
| пс15 | Серия 1.030.1-1 в.1-1 ч.I | пс 60.12.2,0-4 л-36 | 1 | | |
| пс16 | Серия 1.030.1-1 в.1-1 ч.I | 2пс 12.18.2,0-1 л-59 | 2 | | |
| пс17 | Серия 1.030.1-1 в.1-1 ч.I | 2пс 6.18.2,0-1 л-60 | 3 | | |
| пс18 | Серия 1.030.1-1 в.1-1 ч.I | пс 62.5.12.2,0-1 л-1.31 | 2 | | |
| пс18а | Серия 1.030.1-1 в.1-1 ч.I | пс 62.5.12.2,0-1 л-2.31 | 2 | | |
| пс19 | Серия 1.030.1-1 в.1-1 ч.I | пс 62.5.12.2,0-4 л-1.37 | 1 | | |
| пс19а | Серия 1.030.1-1 в.1-1 ч.I | пс 62.5.12.2,0-4 л-2.37 | 1 | | |
| пс20 | Серия 1.030.1-1 в.1-1 ч.I | пс 62.5.12.2,0-4 л-1.36 | 1 | | |
| пс20а | Серия 1.030.1-1 в.1-1 ч.I | пс 62.5.12.2,0-4 л-2.36 | 1 | | |
| пс21 | Серия 1.030.1-1 в.1-1 ч.I | пс 30.18.2,0-1 л-57 | 1 | | |
| пс22 | Серия 1.030.1-1 в.1-1 ч.I | пс 15.18.2,0-1 л-58 | 2 | | |
| пс23 | Серия 1.030.1-1 в.1-1 ч.I | пс 60.12.3,0-4 л-37 | 3 | | |
| пс24 | Серия 1.030.1-1 в.1-1 ч.I | пс 63.12.3,0-1 л-1.31 | 4 | | |
| пс24а | Серия 1.030.1-1 в.1-1 ч.I | пс 63.12.3,0-1 л-2.31 | 4 | | |
| пс25 | Серия 1.030.1-1 в.1-1 ч.I | пс 63.18.3,0-1 л-1.31 | 1 | | |
| пс25а | Серия 1.030.1-1 в.1-1 ч.I | пс 63.18.3,0-1 л-2.31 | 1 | | |
| | | | | | |
| | | | | | |
| | | Изделия металлические | | | |
| | | | | | |
| Т3 | Серия 1.030.1-1 в.4-1 | Т3 | 72 | | |
| Т5 | Серия 1.030.1-1 в.4-1 | Т5 | 12 | | |
| Т8 | Серия 1.030.1-1 в.4-1 | Т8 | 20 | | |
| Т19 | Серия 1.030.1-1 в.4-1 | Т19 | 10 | | |

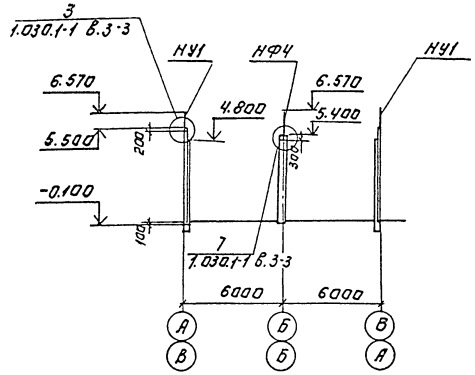


## Спецификация к схемам расположения стеновых панелей (продолжение)

| Марка поз. | Обозначение | Наименование | Кол. | Масса ед. кг | Примечание |
|---|---|---|---|---|---|
| | | Насадки | | | |
| НУ1 | Серия 1.030.1-1 в.4-1 | НУ1 | 4 | | |
| НФ4 | Серия 1.030.1-1 в.4-1 | НФ4 | 2 | | |
| | | | | | |
| | | | | | |
| | | Детали | | | |
| поз. „19" | Серия 1.030.1-1 в.4-1 | Лист $\frac{8\times80\ ГОСТ\ 19903-74}{В\ СТ3\ кп2\ ГОСТ\ 535-79}$ $l=140$ | 64 | | |
| | | | | | |
| | | | | | |

Т.П. 901-3-213.86 – КЖ

| | | |
|---|---|---|
| НАЧ ОТД | АЛЬТШУЛЛЕР | |
| Н КОНТР. | КОЗЛОВИЧЕР | |
| ГЛ СПЕЦ. | КОЗЛОВИЧЕР | |
| ГЛ ИНЖ. ПР | ОБЕРДИЧЕСКАЯ | |
| РУК БР. | СЕВОСТЬЯНОВ | |
| ИНЖЕНЕР | ЛАЗАРЕВА | |
| ИНЖЕНЕР | БАБИЧЕВА | |

Станция стабилизационной обработки воды производительностью 4000 м³/час

Схема расположения стеновых панелей по осям „А; В; 1, 5." Спецификация

| Стадия | Лист | Листов |
|---|---|---|
| Р | 6 | 12 |

Союзводоканалпроект

Привязан:

Инв №

Формат А2

21149-02

Инв № подл. | Подпись и дата | Взам. инв №

Альбом II

Типовой проект 901-3-213.86.

1-1

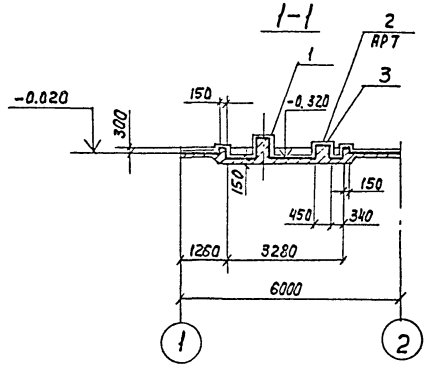


2-2

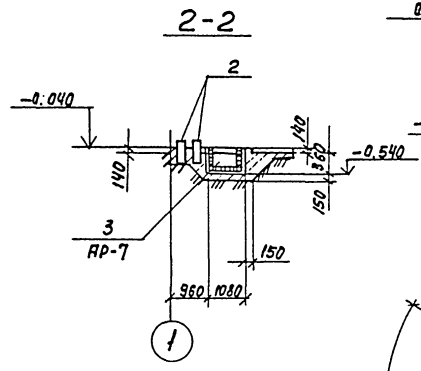


3-3

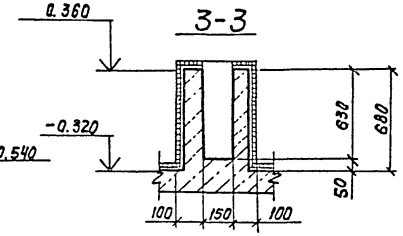


Фом 1

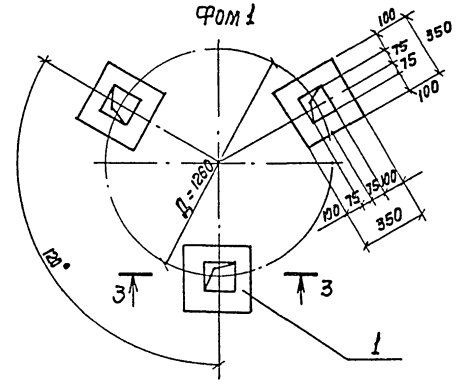


Схема расположения фундаментов под оборудование.

Спецификация к схеме расположения фундаментов

| Марка поз. | Обозначение | Наименование | Кол. | Масса ед. кг | Примеч. |
|---|---|---|---|---|---|
| | | | | | |
| | | Фундаменты | | | |
| 1 | КЖ-7 | Фом 1 | 6 | — | 0,07 м³ |
| 2 | КЖ-7 | Фом 2 | 3 | — | 0,04 м³ |
| 3 | КЖ-7 | Фом 3 | 2 | — | 0,04 м³ |
| | | | | | |
| | | | | | |
| | | Материалы на фом | | | |
| | | Бетон М 200 | | | |
| | | | | | |
| | | | | | |
| | | | | | |
| | | | | | |
| | | | | | |
| | | | | | |

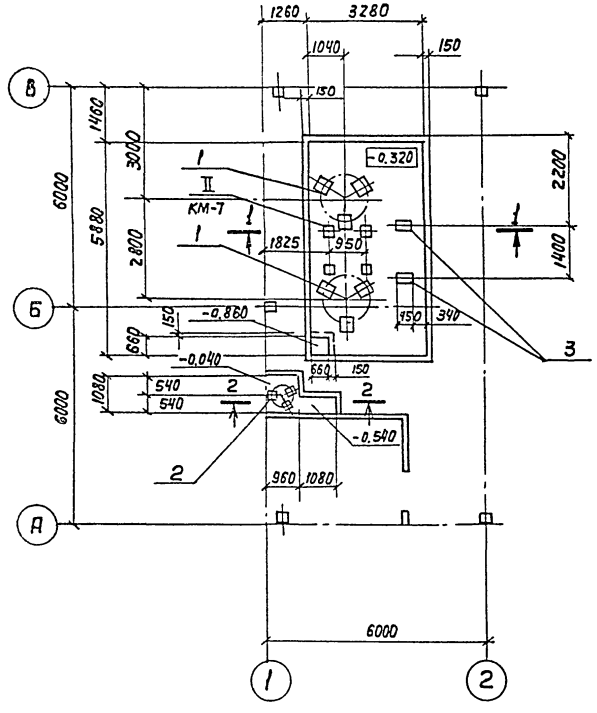


5-5

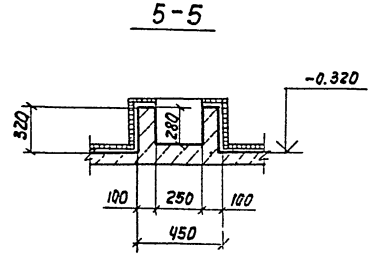


Фом 3

4-4

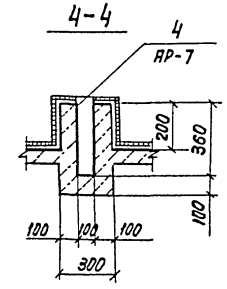


Фом 2

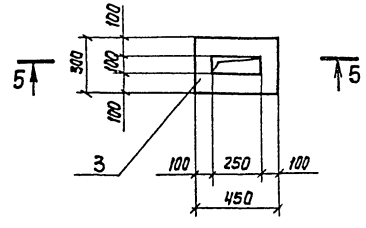


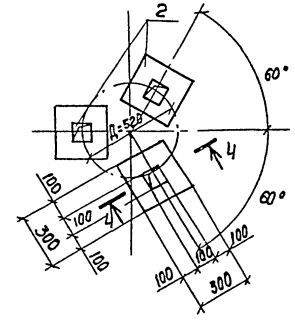


| | | | |
|---|---|---|---|
| Нач.отд. | Альтшуллер | | |
| Н. Контр. | Козловичер | | |
| Гл.спец. | Козловичер | | |
| ГИП | Бердичевская | | |
| Рук.бр. | Саврестьянова | | |
| Инженер | Бабышева | | |
| Инженер | Лазарева | | |

ТП 901-3-213,86 -КЖ

| Станция стабилизационной обработки воды производительностью 4000 м³/час | Стадия | Лист | Листов |
|---|---|---|---|
| | Р | 7 | 12 |
| Дозаторная серной кислоты. Схема расположения фундаментов под оборудование. | Союзводоканалпроект | | |

Копир. Лавочкина

Формат А2

Инв. № подл. | Подпись и дата | Взам. инв. № | Отд. № | Отд. 15 | Сгунина | Орлов | 10.86

Альбом II

Типовой проект 901-3-213.86

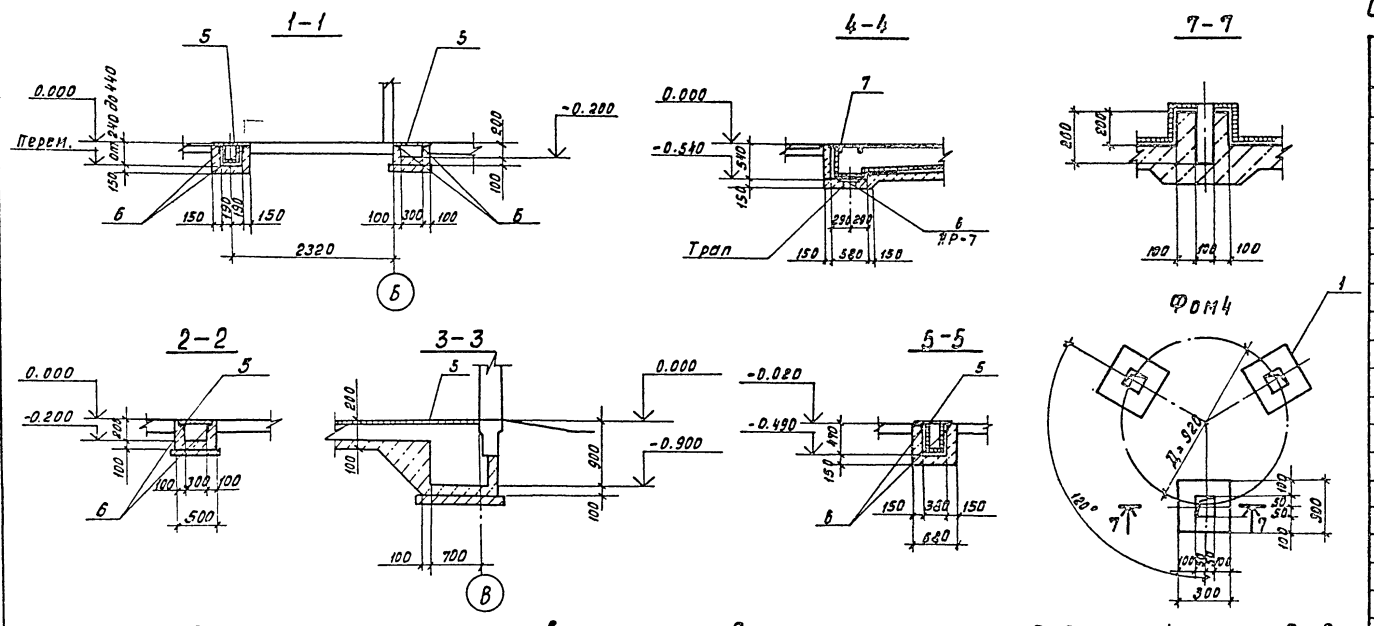


## Спецификация к схеме расположения каналов и фундаментов

| Марка поз. | Обозначение | Наименование. | Кол. | Масса ед. кг. | Примеч. |
|---|---|---|---|---|---|
| | | Фундаменты | | | |
| 1 | КЖ-8 | Фом4 | 3 | — | 0.04м³ |
| 2 | КЖ-8 | Фом5 | 3 | — | 0.13м³ |
| 3 | КЖ-8 | Фом6 | 1 | — | 0.26м³ |
| 4 | КЖ-8 | Фом7 | 3 | — | 0.11м³ |
| | | Материалы на Фом. | | | |
| | | Бетон М 200 | | | |
| | | Каналы | | | |
| 5 | | Лист ромб 0-пн-4 ГОСТ 8568-77* Вст 3 КП2 | м² 9.8 | Вес 1м² 33.4 | |
| 6 | 1.400-15 вып. 0.1 | МН 555 | п.м. 45.0 | Вес 1п.м. 5.3 | |
| 7 | | Щит МЩК-3 | 1 | 11.0 | |
| | | Материал: | | | |
| | | Бетон М200 | — | — | 4.0м³ |

## Схема расположения каналов и фундаментов

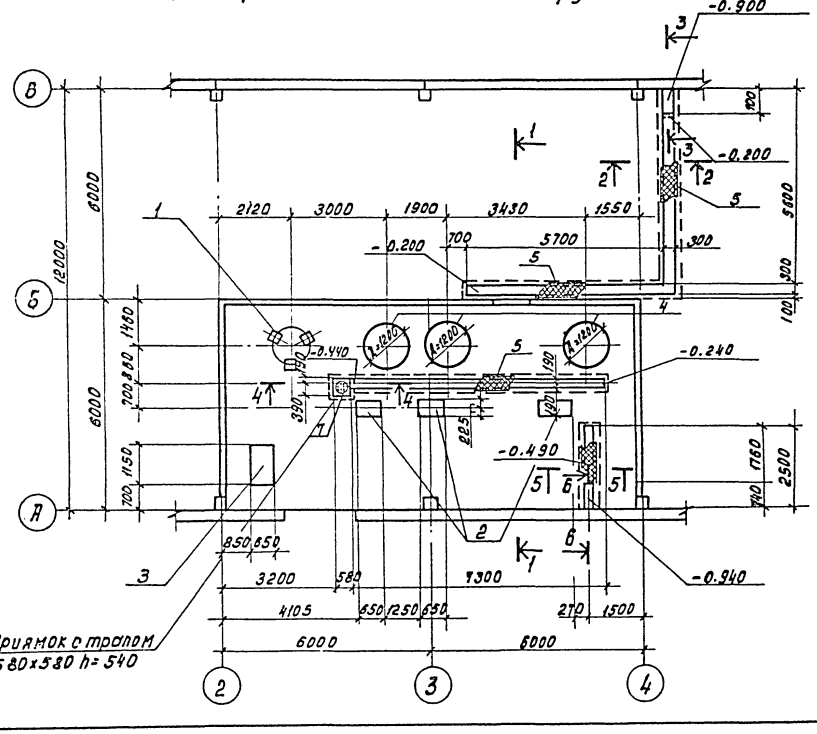


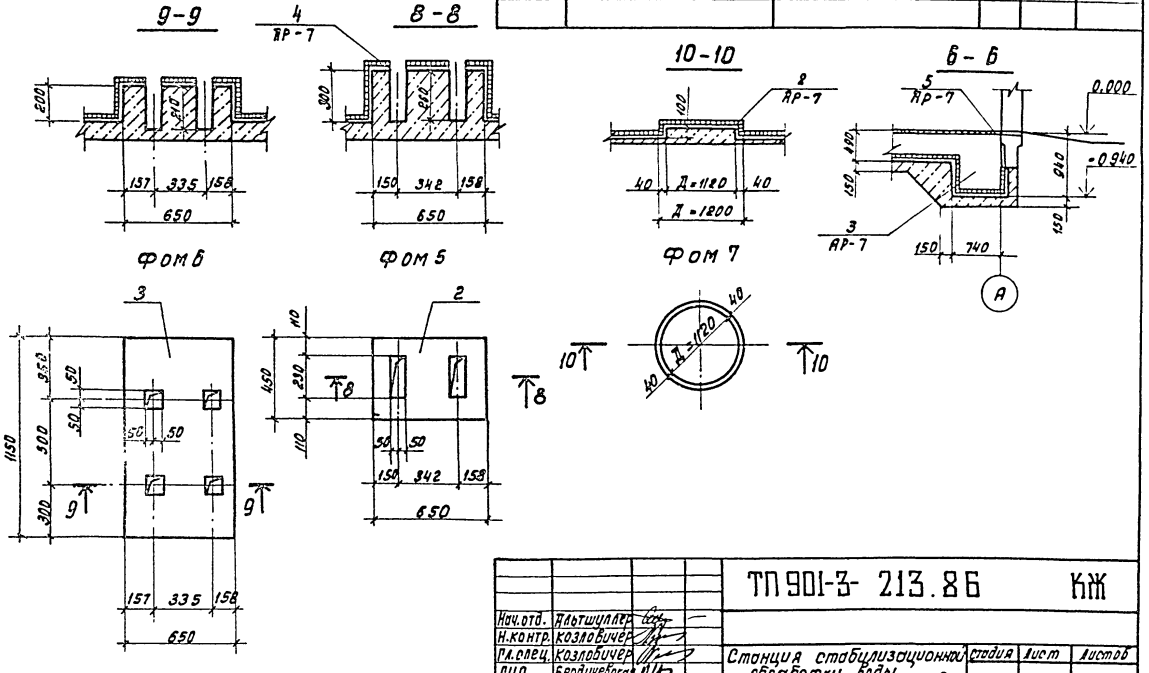


| | | | | | |
|---|---|---|---|---|---|
| Нач.отд. | Альтшуллер | | | ТП 901-3-213.86 КЖ | |
| Н.контр. | Козловичер | | | | |
| Гл.спец. | Козловичер | | | Станция стабилизационной обработки воды производительностью 4000м³/час | Стадия Р, Лист 8, Листов 12 |
| Гип | Бердичевская | | | | |
| Рук.бр. | Собостьянова | | | Дозаторная фосфата и медного купороса. Схема расположения каналов и фундаментов под оборудование | СОЮЗВОДОКАНАЛПРОЕКТ |
| Инжен. | Бабышева | | | | |
| Инжен. | Лазарева | | | | |

Согласовано: Отдел 3 Ступова; Отд. 415 Орлов

Инв. № подл. | Подпись и дата | Взам. инв. №

Копировал: Доценко.

Формат А2.

21149-02

Альбом II

Типовой проект 901-3-213.86

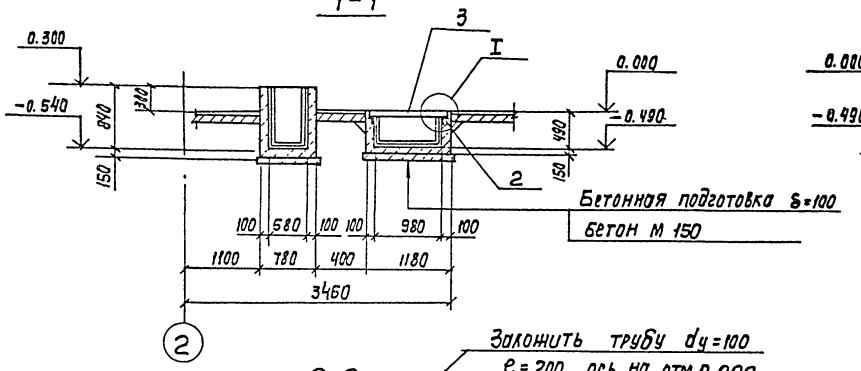


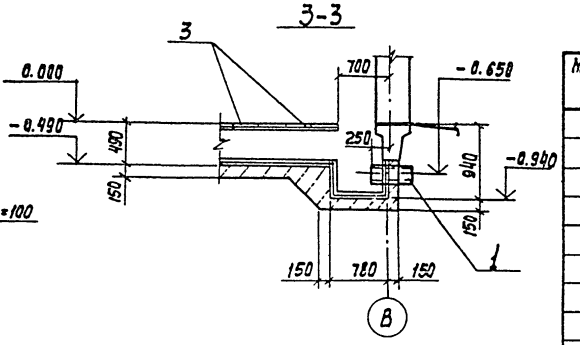


## Спецификация каналов

| Марка поз. | Обозначение | Наименование | Кол. | Масса ед.кг | Примеч. |
|---|---|---|---|---|---|
| | | | | | |
| | | Изделия закладные | | | |
| 1 | 3.901-6 | Патрубок Ду 200 ℓ=600 | 2 | 24.0 | |
| 2 | 1.400-15 Вып.0,1 | МН555 | п.м 8.0 | Вес п.м 5.3 | |
| 3 | ТП 901-3-213.86 -КЖ- | Деревянный щит ДЩ1 | 8 | — | 0.0081м³ |
| | | | | | |
| | | | | | |
| | | Бетон М 200 | — | — | 2,1м³ |
| | | | | | |
| | | | | | |

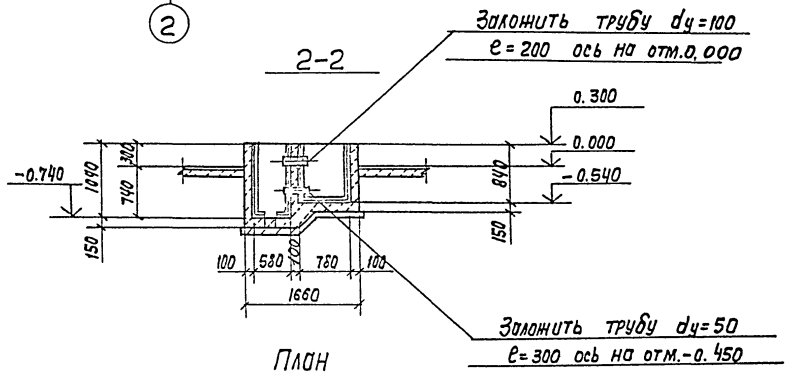


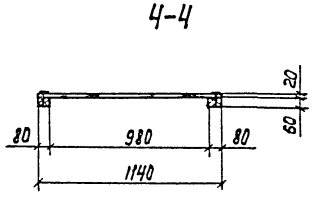


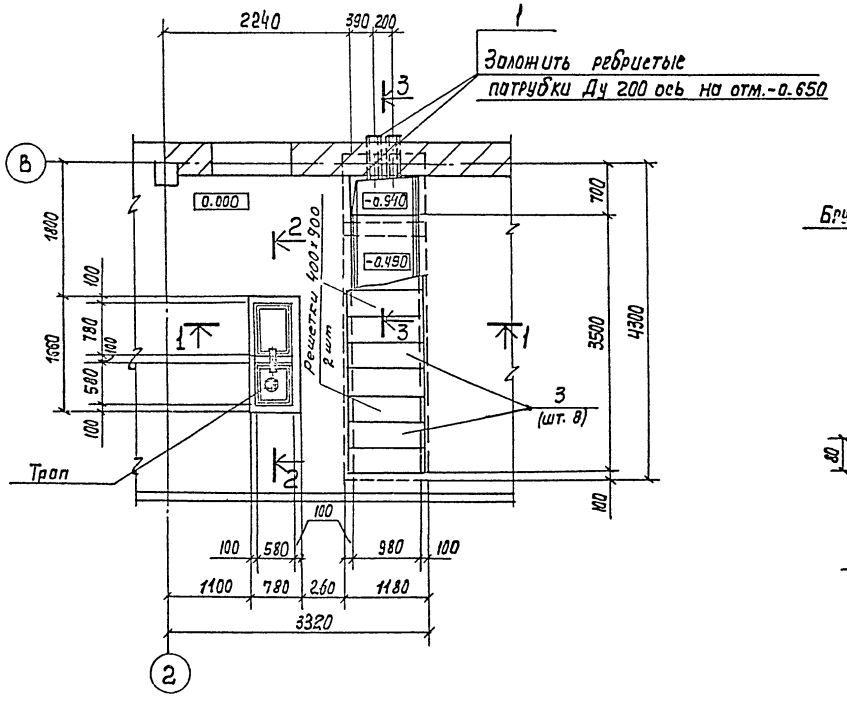


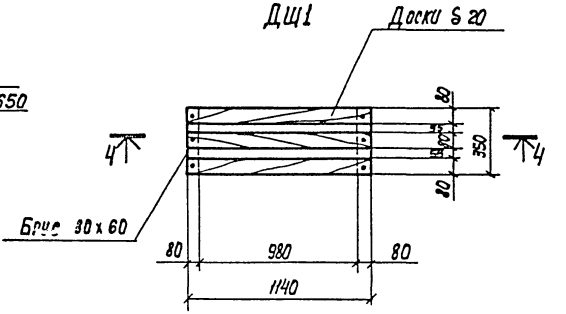


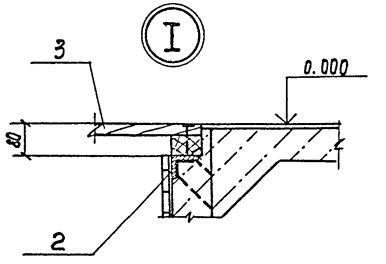


| | | | |
|---|---|---|---|
| Нач.отд. | Альтшуллер | | |
| Н. контр. | Козловичер | | |
| Гл.спец. | Козловичер | | |
| Гип | Бердичевская | | |
| Рук. бр. | Савостьянова | | |
| Инж. | Бабышева | | |
| Инж. | Лазарева | | |

Привязан

Инв.N

ТП901-3-213.86 - КЖ

Станция стабилизационной обработки воды производительностью 4000м³/час

Хлордозаторная. План канала и приямка сечения.

| Стадия | Лист | Листов |
|---|---|---|
| Р | 9 | 12 |

СОЮЗВОДОКАНАЛПРОЕКТ

Согласовано:
Отд.№9 Ступова
Отд.№5 Евгеньев

Инв.N подл. | Подпись и дата | Взам.инв.N

Копир. Лаврухина

Формат А2

21149-02

Альбом II

Типовой проект 901-3-213.86

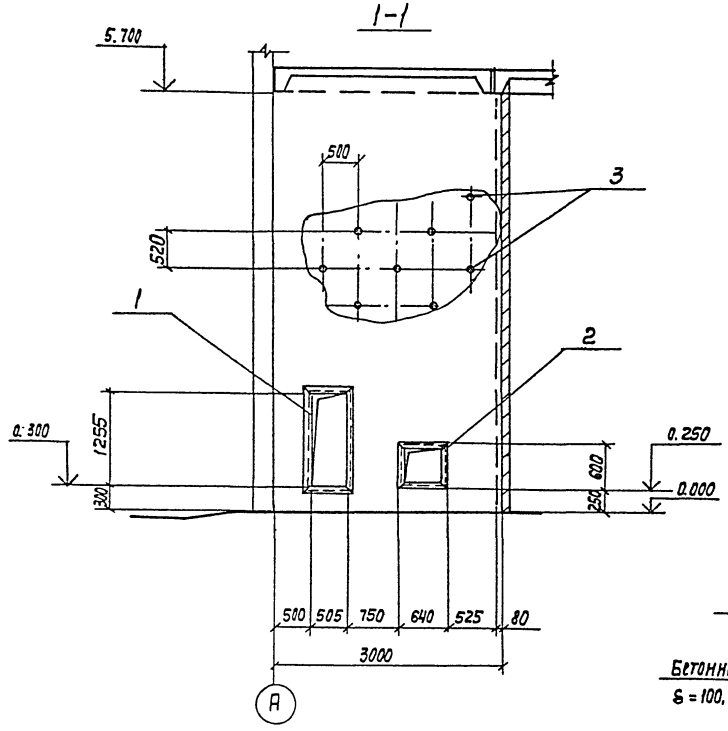


Венткамера N1. План

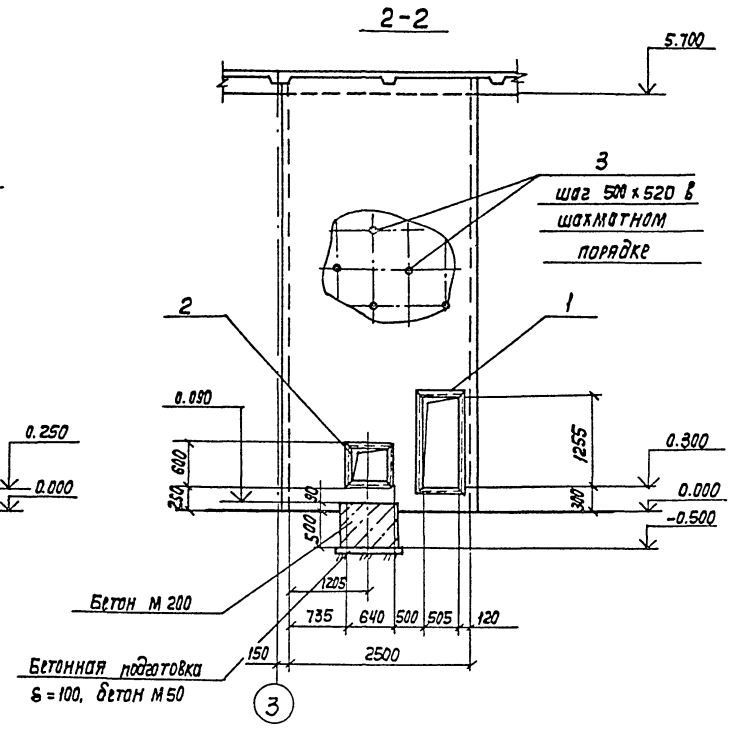


Венткамера N2. План

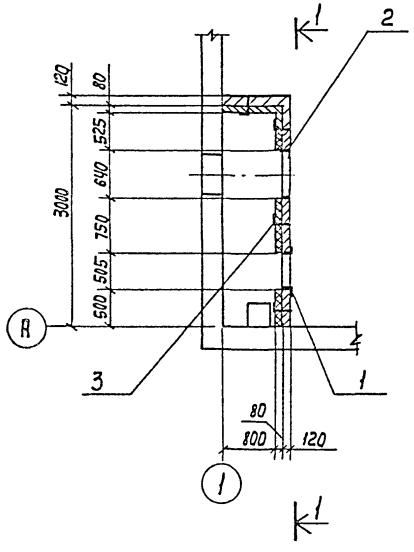


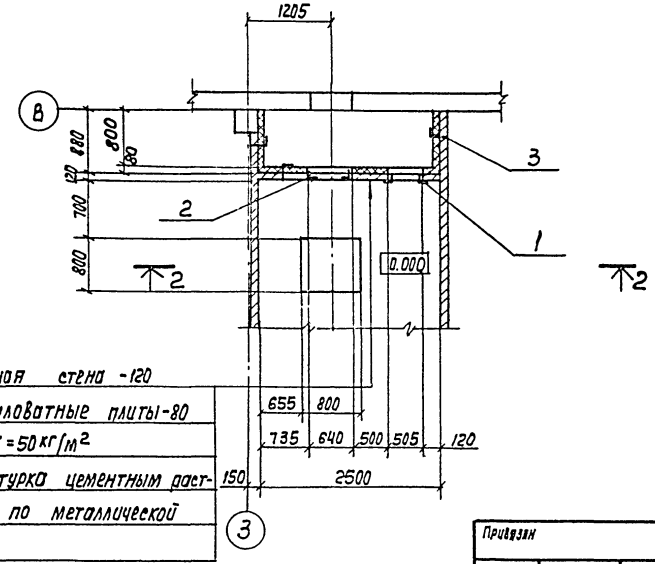


Кирпичная стена -120

Минераловатные плиты-80

$\gamma = 50$ кг/м²

Штукатурка цементным раствором по металлической сетке.

## Спецификация венткамер

| Марка поз. | Обозначение | Наименование | Кол. | Масса ед.кг | Примечание |
|---|---|---|---|---|---|
| | | | | | |
| | | Венткамера N1 | | | |
| | | Изделия закладные | | | |
| 1 | ТП 901-3-213.86 КЖИ-102 | МН1 | 1 | 24.4 | |
| 2 | -01 | МН2 | 1 | 10.2 | |
| 3 | | ф 8AI e=330 | 150 | 0.13 | |
| | | | | | |
| | | | | | |
| | | | | | |
| | | Венкамера N2 | | | |
| | | Изделия закладные | | | |
| 1 | ТП 901-3-213.86 КЖИ-102 | МН1 | 1 | 24,4 | |
| 2 | -01 | МН2 | 1 | 0,13 | |
| 3 | | ф 8AI e=330 | 150 | 0.13 | |
| | | Материал: | | | |
| | | Бетон М 200 | | | 0.39 м³ |
| | | Минераловатные плиты. $\gamma$ = 50 кг/м³ | | | 5.0 м³ |

| | | | |
|---|---|---|---|
| Нач. отд. | Альтшуллер | | |
| Н. контр. | Козловичер | | |
| Гл. спец. | Козловичер | | |
| ГИП | Бердичевская | | |
| Рук. бр. | Савостьянова | | |
| Инженер | Бабышева | | |
| Инженер | Лазарева | | |

ТП 901-3-213.86- КЖ

Станция стабилизационной обработки воды производительностью 4000 м³/час

| Стадия | Лист | Листов |
|---|---|---|
| Р | 10 | 12 |

Венткамеры N1, N2. Планы, разрезы.

СОЮЗВОДОКАНАЛПРОЕКТ

Привязан

Инв. N

Согласовано

Отд N5 Свеньев

Взам. инв. N

Подпись и дата

Инв. N подл.

Копир. Лаврухина

Формат А2

21149-02

Альбом II

Типовой проект 901-3-213.86

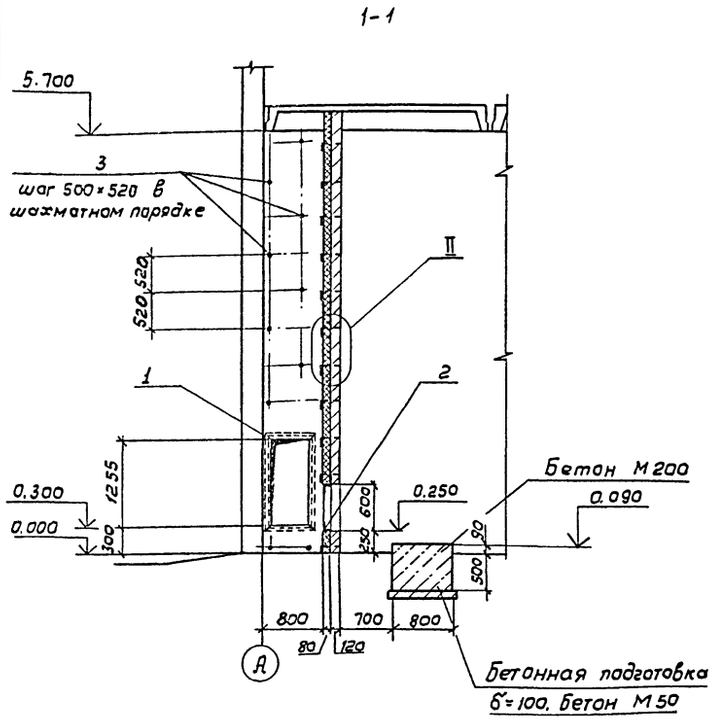


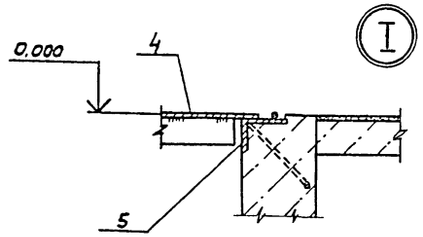


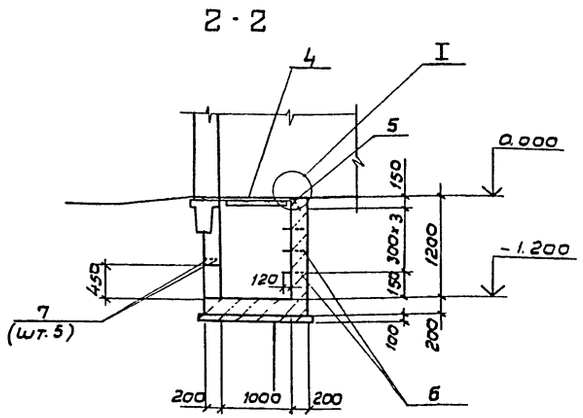


Бетонная подготовка из бетона М50

Днище приямка из бетона М200

## Спецификация венткамеры

| Марка поз. | Обозначение | Наименование | Кол. | Масса ед.кг. | Примечание |
|---|---|---|---|---|---|
| | | | | | |
| | | Изделия закладные | | | |
| 1 | т.п 901-3-213.86 кжи 102 | МН1 | 1 | 24.4 | |
| 2 | -01 | МН2 | 1 | 10.2 | |
| 3 | | ф 8 AI ℓ=330 | 50 | 0,13 | |
| 4 | т.п. 901-3-213.86 кжи-103 | Мшк-1 | 1 | 38,7 | |
| 5 | 1.400-15 вып. 0,1 | МН 555 | п.м 4.0 | вес 1 п.м 5.3 | |
| 6* | | ф 18 AI ℓ=850 | 4 | 1.4 | |
| 7 | | ф 8 AI ℓ=1600 | 5 | 0.7 | |
| | | | | | |
| | | Материал: | | | |
| | | Бетон М200 | – | – | 2.1 м³ |
| | | Минераловатные плиты γ=50 кг/м³ | – | – | 5.0 м³ |

Позицию 6* см. ведомость деталей

### Ведомость деталей

| Поз. | Эскиз |
|---|---|
| 6 | 100 100 240 170 |

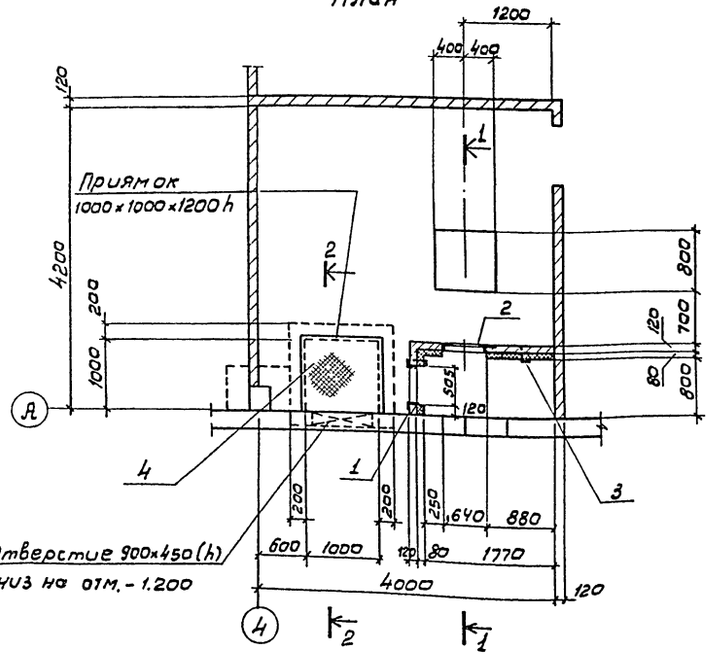


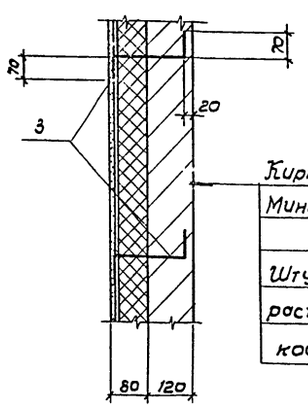


Кирпичная стена -120

Минераловатные плиты-80

γ=50 кг/м³

Штукатурка цементным раствором по металлической сетке.

Согласовано

Отд. №5 Евгеньев

Взам. инв. №

Подпись и дата

Инв. № подл.

Привязан

Инв. №

| | | |
|---|---|---|
| Нач. отд. | Альтшуллер | |
| Н. контр. | Козловичер | |
| Гл. спец. | Козловичер | |
| Гип | Бердичевская | |
| Рук. бр. | Савостьянова | |
| Инжен. | Бабышева | |
| Инжен. | Лазарева | |

ТП 901-3-213.86. КЖ

Станция стабилизационной обработки воды производительностью 4000 м³/час.

| Стадия | Лист | Листов |
|---|---|---|
| Р | 11 | 12 |

Венткамера. №3
План, разрезы.

СОЮЗВОДОКАНАЛПРОЕКТ

21149-02

Альбом II

Типовой проект 901-3-213.86

## Основные положения по производству работ

1. В основных положениях приведены рекомендации по производству строительно-монтажных работ, на основании которых осуществляется как привязка настоящего типового проекта к конкретной стройплощадке, так и разработка в дальнейшем строительной организацией проекта производства работ (ППР'а).

При возведении здания станции стабилизационной обработки выполняется следующий комплекс основных строительно-монтажных работ:

- подготовительные
- земляные
- бетонные, железобетонные
- монтажные.

### 2. Подготовительные работы.

— С территории, занимаемой зданием станции, бульдозером типа Д-271А снимается растительный слой грунта и перемещается в бурты с последующей погрузкой экскаватором на автосамосвалы и отвозкой в постоянный и временный отвал.

— Сооружается временная подъездная автодорога и складские площадки.

— Организуется временное снабжение данного строительства энергетическими ресурсами, водой и размещение необходимых зданий и сооружений административно-бытового назначения.

### 3. Земляные работы.

Разработка траншей под фундаменты производится экскаватором, оборудованным обратной лопатой с ковшом емкостью 0.4м³ с оставлением недобора 0.15м, который разрабатывается экскаватором, оборудованным ковшом с гладкой режущей кромкой, а для малых объемов вручную.

Места складирования разработанного грунта устанавливаются в соответствии с „Балансом земляных масс", составленным в целом для стройплощадки. Обратная засыпка производится с послойным уплотнением.

### 4. Бетонные и железобетонные работы.

— Укладку бетонной смеси в бетонную подготовку рекомендуется производить при помощи автомобильного крана типа К-161 г/п 16т. и опрокидных бадей емкостью 0.4м³, загружаемых бетонной смесью непосредственно из автосамосвалов. Уплотнение бетонной смеси производится поверхностными электровибраторами типа С-413.

### 5. Монтажные работы.

Монтаж всей номенклатуры сборных элементов здания рекомендуется производить „с колес" при помощи монтажного крана МКГ-25. Фундаментные блоки монтируются отдельным потоком, блоки устанавливаются на заранее подготовленное основание в проектное положение. Колонны монтируются после подготовки дна стаканов. Одновременно по направлению монтажа колонн устанавливаются по ним стальные связи. Конструкции покрытий монтируются тоже отдельным потоком. Балки устанавливаются в проектное положение. Одновременно устанавливаются все предусмотренные проектом постоянные связи и распорки. Стеновые конструкции рекомендуется монтировать после окончания монтажа несущего каркаса здания в целом или его части.

### 6. Техника безопасности при производстве работ.

— На участке (захватке), где ведутся монтажные работы, не допускается выполнение других работ и нахождение посторонних лиц.

— Запрещается пребывание людей на элементах и конструкциях во время перемещения и установки.

— Во время перерывов в работе не допускается оставлять поднятые элементы конструкций и оборудования на весу.

— Для перехода монтажников с одной конструкции на другую следует применять инвентарные лестницы, переходные мостики и трапы, имеющие ограждение.

Более подробный перечень по технике безопасности, которым следует руководствоваться при производстве работ приведен в СНиП III-4-80.

## Таблица объемов основных строительно-монтажных работ.

| NN п/п | Наименование работ | Ед. изм. | Количество |
|---|---|---|---|
| 1 | Земляные работы: | | |
| | а) выемка | м³ | 664 |
| | б) обратная засыпка | м³ | 504 |
| | в) всего разработки. | м³ | 1168 |
| 2. | Устройство монолитных конструкций: | | |
| | а) бетонных | м³ | 54 |
| | б) железобетонных | м³ | 19 |
| 3. | Монтаж сборных конструкций: | | |
| | а) металлических | т | 7.5 |
| | б) железобетонных | м³ | 121 |
| 4. | Кирпичная кладка: | | |
| | а) стен | м³ | 19 |
| | б) перегородок | м² | 629 |
| 5 | Монтаж плит покрытия | м² | 288 |
| 6 | Изоляционные работы: | | |
| | а) цементная стяжка | м² | 331 |
| | б) обмазочная изоляция | м² | 576 |
| | в) утепление перлитофосгелевыми плитами. | м² | 288 |
| 7 | Устройство рулонной кровли. | м² | 288 |

Инв. № подл. | Подпись и дата | Взам. инв. №

Привязан:

Инв. №

| | | |
|---|---|---|
| ГИП | Стулова | |
| Нач. отд. | Варламова | |
| Н. контр. | Стригуненко | |
| ГИП | Стригуненко | |
| Ст. инж. | Смирнова | |

Коп: Доценко.

901-3-213.86 КЖ

Станция стабилизационной обработки воды производительностью 4000м³/час

Основные положения по производству работ.

| Стадия | Лист | Листов |
|---|---|---|
| Р | 12 | 12 |

СОЮЗВОДОКАНАЛПРОЕКТ

21149-02

Альбом II

Типовой проект 901-3-213.86

## Ведомость чертежей основного комплекта.

| Лист | Наименование | Примечание |
|---|---|---|
| 1 | Общие данные | |
| 2 | Общие данные. Техническая спецификация металла. | |
| 3 | Общие данные. Техническая спецификация металла (продолжение) | |
| 4 | Общие данные. Техническая спецификация металла на типовые конструкции. | |
| 5 | Общие данные. Техническая спецификация металла на типовые конструкции (продолжение). | |
| 6 | Общие данные. Ведомость металлоконструкций по видам профилей. | |
| 7 | Схемы расположения площадок на отм. 1.200; 2.000; 0.600. | |
| 8 | Схема путей подвесного транспорта. План, разрезы, узлы. | |
| 9 | Труба вытяжная. | |

## Ведомость ссылочных и прилагаемых документов.

| Обозначение | Наименование | Примечание |
|---|---|---|
| 1.450.3-3 вып. 0.1 | Стальные лестницы, площадки, стремянки и ограждения. | |
| 1.426.2-3 | Стальные подкрановые пути. | |

1. Работы по изготовлению и монтажу стальных конструкций выполнять в соответствии с требованиями СНиП III-18-75
2. Сварку производить электродами типа Э-42 ГОСТ 9467-75. Катет шва 6мм. кроме оговоренных.

Настоящий раздел проекта разработан в соответствии с действующими нормами и правилами и обеспечивает взрыво- и пожаро-безопасность здания при соблюдении установленных правил его эксплуатации.
Главный инженер проекта /Стулова/.

| | | |
|---|---|---|
| Нач.отд. | Альтшуллер | |
| Н.контр. | Козловичер | |
| Гл.спец. | Козловичер | |
| РИП | Бердичевская | |
| Рук. др. | Савостьянова | |
| Инженер | Бабышева. | |

Т.П. 901-3-213.86КМ

Станция стабилизационной обработки воды производительностью 4000м³/час

| Стадия | Лист | Листов |
|---|---|---|
| Р | 1 | 9 |

Общие данные

СОЮЗВОДОКАНАЛПРОЕКТ

Инв.№ подл. | Подпись и дата | Взам.инв.№

Копировал: Доценко.

21149-02

Альбом II

Типовой проект 901-3-213.86

| Вид профиля ГОСТ, ТУ | Марка металла и ГОСТ | Обозначение и размер профиля мм | NN п/п | Код: Марки металла | Код: Вида профиля | Код: Размера профиля | Количество шт. | Длина мм | Масса металла по элементам конструкции, кг: Подвесные пути | Площадки | Труба вытяжная | | Общая масса кг | Масса потребности в металле по кварталам (заполняется изготовителем): I | II | III | IV | Заполняется ВЦ |
|---|---|---|---|---|---|---|---|---|---|---|---|---|---|---|---|---|---|---|
| | | | | | | | | | Код элемента конструкции: 10 | 11 | 12 | 13 | | | | | | |
| 1 | 2 | 3 | 4 | 5 | 6 | 7 | 8 | 9 | 10 | 11 | 12 | 13 | 14 | 15 | 16 | 17 | 18 | 19 |
| Сталь угловая равнополочная ГОСТ 8509-72 | Вст. 3 кп2 ГОСТ 380-71* | L 50х5 | 1 | | | | | | 9.0 | 16.0 | | | 25.0 | | | | | |
| | | L 63х5 | 2 | | | | | | 29.0 | | | | 29.0 | | | | | |
| | | L 75х6 | 3 | | | | | | | 253.0 | | | 253.0 | | | | | |
| | | L 100х7 | 4 | | | | | | 7.0 | | | | 7.0 | | | | | |
| | | Итого: | 5 | 11230 | | | | | | | | | | | | | | |
| Всего профиля | | | 6 | | 21113 | | | | 45.0 | 269.0 | | | 314.0 | | | | | |
| Балки двутавровые стальные специальные ГОСТ 19425-74 | Вст 3 Гпс5 ГОСТ 380-71* | I 24м | 7 | | | | | | 950.0 | | | | 950.0 | | | | | |
| | | Итого: | 8 | | | | | | | | | | | | | | | |
| Всего профиля: | | | 9 | | | | | | 950.0 | | | | 950.0 | | | | | |
| Швеллеры с уклоном внутренних граней полок ГОСТ 8240-72 | Вст 3. кп2 ГОСТ 380-71* | С14 | 10 | | | | | | | 175.0 | | | 175.0 | | | | | |
| | | Итого: | 11 | 11240 | | | | | | | | | | | | | | |
| Всего профиля: | | | 12 | | 26108 | | | | | 175.0 | | | 175.0 | | | | | |
| Сталь холодногнутая швеллер. равнополочные ГОСТ 8278-75 | Вст. 3 пс6 ГОСТ 380-71* | С 60х50х3 | 13 | | | | | | 51.0 | | | | 51.0 | | | | | |
| | | Итого: | 14 | 12300 | | | | | | | | | | | | | | |
| Всего профиля: | | | 15 | | 73007 | | | | 51.0 | | | | 51.0 | | | | | |
| Сталь листовая рифленая ГОСТ 8568-71 | Вст3. кп2 ГОСТ 380-71* | δ=4 | 16 | | | | | | | 88.0 | | | 88.0 | | | | | |
| | | Итого: | 17 | 11240 | | | | | | | | | | | | | | |
| Всего профиля: | | | 18 | | 71315 | | | | | 88.0 | | | 88.0 | | | | | |
| Сталь листовая горячекатаная ГОСТ 19903-74 | Вст3. Кп2 ГОСТ 380-71 | δ=6 | 19 | | | | | | 29.0 | | | | 29.0 | | | | | |
| | | δ=8 | 20 | | | | | | 55.0 | | | | 55.0 | | | | | |
| | | δ=10 | 21 | | | | | | 118.0 | 32.0 | 6.0 | | 156.0 | | | | | |
| | | | 22 | | | | | | | | | | | | | | | |
| | | δ=20 | 23 | | | | | | | | 460.0 | | 460.0 | | | | | |
| | | Итого: | 24 | 11240 | | | | | | | | | | | | | | |
| Всего профиля: | | | 25 | | 72117 | | | | 202.0 | 32.0 | 466.0 | | 700.0 | | | | | |
| Сталь листовая горячекатаная ГОСТ 19903-74* | Вст3 кп2 ТУ 14-1-3023-80 | Труба Д=510 | 26 | | | | | | | | 1518.0 | | 1518.0 | | | | | |
| | | Итого: | 27 | | | | | | | | | | | | | | | |
| Всего профиля | | | 28 | | | | | | | | | | 1580.0 | | | | | |
| Сталь горячекатаная круглая ГОСТ 2590-71 | Вст3кп2 ТУ14-1-3023-80 | ф 22 | 29 | | | | | | | | | | | | | | | |
| | | | 30 | | | | | | | | | | | | | | | |
| | | Итого: | 31 | | | | | | | | 100.0 | | 100.0 | | | | | |
| Всего профиля: | | | 32 | | | | | | | | 1618.0 | | 1618.0 | | | | | |

Инв.№ подл. | Подпись и дата | Взам.инв.№

Привязан

Инв.№

| | | |
|---|---|---|
| Нач. отд. | Альтшуллер | |
| Н. контр. | Козловичер | |
| Гл. спец. | Козловичер | |
| ГИП | Бердичевская | |
| Рук. бр. | Собстьянова | |
| Инженер | Бабышева | |
| Инженер | Лазарева | |

ТП 901-3-213.86 – КМ

Станция стабилизационной обработки воды производительностью 4000 м³/ч. Общие данные. Техническая спецификация металла

| Стадия | Лист | Листов |
|---|---|---|
| Р | 2 | 9 |

Союзводоканалпроект

Копир. Лаврухина

Формат А2

21.149-02

Альбом II

Типовой проект 901-3-213.86

(продолжение)

| Вид профиля ГОСТ, ТУ | Марка металла и ГОСТ | Обозначение и размер профиля мм. | №№ п/п | Код: Марки металла | Код: Вида профиля | Код: Размера профиля | Количество шт. | Длина мм | Масса металла по элементам конструкций кг: Подвесные пути | Площадки | Труба вытяжная | Код элемента конструкции | Общая масса кг | Масса потребности в металле по кварталам (заполняется изготовителем) кг: I | II | III | IV | Заполняется ВЧ. |
|---|---|---|---|---|---|---|---|---|---|---|---|---|---|---|---|---|---|---|
| 1 | 2 | 3 | 4 | 5 | 6 | 7 | 8 | 9 | 10 | 11 | 12 | 13 | 14 | 15 | 16 | 17 | 18 | 19 |
| Итого масса металла: | | | 33 | | | | | | 1248,0 | 566,0 | 2084,0 | | 3898,0 | | | | | |
| В том числе по маркам | Вст3кп2 | | 34 | | | | | | | | | | | | | | | |
| | Вст3пс6 | | 35 | | | | | | | | | | | | | | | |
| | Вст3Гпс5 | | 36 | | | | | | | | | | | | | | | |
| Поставка элементов по кварталам (заполняется заказчиком) | I | | 37 | | | | | | | | | | | | | | | |
| | II | | 38 | | | | | | | | | | | | | | | |
| | III | | 39 | | | | | | | | | | | | | | | |
| | IV | | 40 | | | | | | | | | | | | | | | |

Инв. № подл. | Подпись и дата | Взам. инв. №

Привязан:

Инв. №

| | | |
|---|---|---|
| Нач. отд. | Альтшуллер | |
| Н. контр. | Козловичер | |
| Гл. спец. | Козловичер | |
| ГИП | Бердичевская | |
| Рук. бр. | Савостьянова | |
| Инжен. | Бабышева | |
| Инжен. | Лазарева | 31.12 |

ТП 901-3-213.86 - КМ

Станция стабилизационной обработки воды, производительностью 4000 м³/ч

Общие данные. Техническая спецификация металла (продолжение)

| Стадия | Лист | Листов |
|---|---|---|
| Р | 3 | 9 |

СОЮЗВОДОКАНАЛПРОЕКТ

Альбом III

Типовой проект 901-3-213.86

| Вид профиля ГОСТ, ТУ | Марка металла и ГОСТ | Обозначение и размер профиля мм. | NN п/п | Код: Марка металла | Код: Вид профиля | Код: Размера профиля | Количество шт. | Длина мм. | Масса металла по элементам конструкций кг.: Площадки | Местицы | Перекрытия | | Общая масса кг. | Масса потребности в металле по кварталам. (заполняется изготовителем кг.): I | II | III | IV | Заполняется ВЦ |
|---|---|---|---|---|---|---|---|---|---|---|---|---|---|---|---|---|---|---|
| | | | | | | | | | Код элемента конструкций. | | | | | | | | | |
| 1 | 2 | 3 | 4 | 5 | 6 | 7 | 8 | 9 | 10 | 11 | 12 | 13 | 14 | 15 | 16 | 17 | 18 | 19 |
| Сталь угловая неравнополочная ГОСТ 8510-72 | Вст.3 кп2 ГОСТ 380-71* | L 32 х 25х2.5 | 1 | | | | | | 31.0 | | | | 31.0 | | | | | |
| | | Итого: | 2 | | | | | | 31.0 | | | | 31.0 | | | | | |
| Всего | профиля | | 3 | 11240 | 093300 | | | | 31.0 | | | | 31.0 | | | | | |
| Сталь угловая равнополочная ГОСТ 8509-72 | ВСт3 кп2 ГОСТ 535-79 | L 25х3 | 4 | | | | | | | | 26.0 | | 26.0 | | | | | |
| | | L 75х6 | 5 | | | | | | 85.0 | 19.0 | | | 104.0 | | | | | |
| | | | 6 | | | | | | | | | | | | | | | |
| | | | 7 | | | | | | | | | | | | | | | |
| | | Итого: | 8 | 11240 | 093100 | | | | 85.0 | 19.0 | 26.0 | | 130.0 | | | | | |
| Всего | профиля | | 9 | | | | | | 85.0 | 19.0 | 26.0 | | 130.0 | | | | | |
| Сталь холодногнутая. Швеллеры ГОСТ 8278-83 | ВСт.3сп5 ГОСТ 11474-76 | [160х50х4 | 10 | | | | | | 247.0 | | | | 247.0 | | | | | |
| | | | 11 | | | | | | | | | | | | | | | |
| | | Итого: | 12 | 11240 | 092500 | | | | 247.0 | | | | 247.0 | | | | | |
| Всего | профиля | | 13 | | | | | | 247.0 | | | | 247.0 | | | | | |
| Сталь холодногнутая. Швеллеры. ГОСТ 8278-75 | Вст3 кп2 ГОСТ 11474-76 | [ 180х50х4 | 14 | | | | | | | 95.0 | | | 95.0 | | | | | |
| | | | 15 | | | | | | | | | | | | | | | |
| | | Итого: | 16 | 11240 | 092500 | | | | | 95.0 | | | 95.0 | | | | | |
| Всего | профиля | | 17 | | | | | | | 95.0 | | | 95.0 | | | | | |
| Профили гнутые ГОСТ 8281-69 | Вст3 кп2 ГОСТ 380-71* | [50х40х12х2.5 | 18 | | | | | | | | 85.0 | | 85.0 | | | | | |
| | | | 19 | | | | | | | | | | | | | | | |
| | | Итого: | 20 | 11240 | 095100 | | | | | | 85.0 | | 85.0 | | | | | |
| Всего | профиля | | 21 | | | | | | | | 85.0 | | 85.0 | | | | | |
| Профили гнутые ЧМТУ 2-130-70 | ВСт. 3кп2 ГОСТ 380-71* | { 90х30х25х2.5 | 22 | | | | | | | | 57.0 | | 57.0 | | | | | |
| | | | 23 | | | | | | | | | | | | | | | |
| | | Итого: | 24 | 11240 | 095100 | | | | | | 57.0 | | 57.0 | | | | | |
| Всего | профиля | | 25 | | | | | | | | 57.0 | | 57.0 | | | | | |
| Тонколистовая сталь ГОСТ 19903-74 | ВСт. 3 кп2 ГОСТ 16523-70 | δ 2 | 26 | | | | | | | 61.0 | | | 61.0 | | | | | |
| | | Итого: | 27 | 11240 | 097200 | | | | | 61.0 | | | 61.0 | | | | | |
| Всего: | профиля | | 28 | | | | | | | 61.0 | | | 61.0 | | | | | |
| Настил решетчатый сварной типа „Батайск" ТУ36-2044-77 | Вст3 кп2 ГОСТ 8568-77 | Лист ромб 0-ПН-4 | 29 | | | | | | 170.0 | | | | 170.0 | | | | | |
| | | Итого: | 30 | 11240 | 526243 | | | | 170.0 | | | | 170.0 | | | | | |
| Всего | профиля | | 31 | | | | | | 170.0 | | | | 170.0 | | | | | |
| Толстолистовая сталь ГОСТ 19904-74 | Вст 3 кп2 ГОСТ 14637-79 | δ 4 | 32 | | | | | | 27.0 | | | | 27.0 | | | | | |
| | | Итого: | 33 | 11240 | 097100 | | | | 27.0 | | | | 27.0 | | | | | |
| Всего | профиля | | 34 | | | | | | 27.0 | | | | 27.0 | | | | | |
| Толстолистовая сталь ГОСТ | Вст 3 кп2 ГОСТ | δ 40 | 35 | | | | | | | 11.0 | | | 11.0 | | | | | |
| | | Итого: | 36 | 11240 | 097100 | | | | | 11.0 | | | 11.0 | | | | | |
| Всего | профиля | | 37 | | | | | | | 11.0 | | | 11.0 | | | | | |

Инв. № подл. | Подпись и дата | Взам. инв. №

Привязан:

Инв. №

| | | |
|---|---|---|
| Нач. отд. | Альтшуллер | |
| Н. контр. | Козловичер | |
| Гл. спец. | Козловичер | |
| ГИП | Бердичевский | |
| Рук. бр. | Собольников | |
| Инженер | Бабышева | |
| Инженер | Лазарева | |

Т.П. 901-3-213.86-КМ

Станция стабилизационной обработки воды производительностью 4000 м³/час.

| Стадия | Лист | Листов |
|---|---|---|
| Р | 4 | 9 |

Общие данные. Техническая спецификация металла на типовые конструкции.

СОЮЗВОДОКАНАЛПРОЕКТ

Копировал Доценко

21143-02

Альбом II

Типовой проект 901-3-213.86

(Продолжение)

| Вид профиля ГОСТ, ТУ | Марка металла и ГОСТ | Обозначение и размер профиля мм | №№ п/п | Код: Марка металла | Код: Вид профиля | Код: Размера профиля | Количество шт. | Длина мм | Масса металла по элементам конструкции, кг: Площадки (Код элемента конструкции) | Лестницы (Код элемента конструкции) | Ограждения (Код элемента конструкции) | | Общая масса, кг | Масса потребности в металле по кварталам (заполняется и заготовителем, кг): I | II | III | IV | Заполняется ВЦ |
|---|---|---|---|---|---|---|---|---|---|---|---|---|---|---|---|---|---|---|
| 1 | 2 | 3 | 4 | 5 | 6 | 7 | 8 | 9 | 10 | 12 | 12 | 13 | 14 | 15 | 16 | 17 | 18 | 19 |
| Сталь тонколистовая ГОСТ 103-76 | Вст3 кп2 ГОСТ 535-79 | δ=4 | 38 | | | | | | 2.0 | | | | 2.0 | | | | | |
| | | | 39 | | | | | | | | | | | | | | | |
| | | Итого: | 40 | 11240 | 057100 | | | | 2.0 | | | | | | | | | |
| Всего профиля: | | | 41 | | | | | | | | | | 2.0 | | | | | |
| Всего масса металла | | | 42 | | | | | | | | | | | | | | | |
| | | | 43 | | | | | | | | | | | | | | | |
| В том числе по маркам | Вст3 кп2 | | 44 | | | | | | | | | | | | | | | |
| | Вст3 сп5 | | 45 | | | | | | | | | | | | | | | |
| Поставка элементов по кварталам (заполняется заказчиком) | I | | 46 | | | | | | | | | | | | | | | |
| | II | | 47 | | | | | | | | | | | | | | | |
| | III | | 48 | | | | | | | | | | | | | | | |
| | IV | | 49 | | | | | | | | | | | | | | | |

Инв. № подл. | Подпись и дата | Взам. инв. №

Привязан

Инв. №

| | | |
|---|---|---|
| Нач. отд. | Альтшуллер | |
| Н. контр. | Козловичер | |
| Гл. спец. | Козловичер | |
| ГИП | Бердичевская | |
| Рук. бр. | Совастьянова | |
| Инженер | Бабышева | |
| Инженер | Лазарева | |

ТП 901-3-213.86 – КМ

Станция стабилизационной обработки воды производительностью 4000 м³/час

Общие данные. Техническая спецификация металла на типовые конструкции (продолжение)

| Стадия | Лист | Листов |
|---|---|---|
| Р | 5 | 9 |

СОЮЗВОДОКАНАЛПРОЕКТ

Копир. Лаврухина

21149-02

формат А2

Альбом II

Типовой проект 901-3-213.86

| Наименование конструкций по номенклатуре прейскуранта № 01-09 | Позиция по прейскуранту № 01-09. | № № п/п | Код конструкций | Масса конструкций, кг: Всего стали повышенной и высокой прочности | по видам профилей стали: Балки и швеллеры | Широкополочные двутавры | Крупносортная сталь | Среднесортная сталь | Мелкосортная сталь | Толстолистовая сталь S>4 мм | Универсальная сталь | Тонколистовая сталь S≤4 мм | Гнутые и гнутосварные профили | Трубы | Прочие | Всего | Всего с учетом 1% на массу наплавленного металла | Количество шт. | Серия типовых конструкций |
|---|---|---|---|---|---|---|---|---|---|---|---|---|---|---|---|---|---|---|---|
| Типовые конструкции | | | | | | | | | | | | | | | | | | | |
| Пути подвесного транспорта | | 1 | | | 950.0 | | 45.0 | | | 202.0 | | | 51.0 | | | 1248.0 | | | 1.426.2-3 вып.2 |
| Лестницы | | 2 | 526242 0219 | | | | 19.0 | | | 11.0 | | 61.0 | 95.0 | | | 186.0 | | | 1.450.3-3 |
| Площадки | | 3 | 526243 0225 | | | | 85.0 | | 31.0 | | | | 247.0 | | 192.0 | 560.0 | | | |
| Ограждение лестниц | | 4 | 526244 0123 | | | | | | | | | | | | | | | | |
| и площадок | | | 526244 0228 | | | | | | 25.0 | | | | 142.0 | | | 168.0 | | | |
| | | | | | | | | | | | | | | | | | | | |
| Нетиповые конструкции | | | | | | | | | | | | | | | | | | | |
| Балки площадок | | 5 | | | 175.0 | | | | | | | | | | | | | | |
| Стойки площадок | | 6 | | | | | | | | | | 88.0 | | | 50.0 | 313.0 | | | |
| Вытяжная труба | | 7 | | | | | 253.0 | | | | | | | | | 253.0 | | | |
| | | | | | | | | | | 2084.0 | | | | | | 2084.0 | | | |
| Итого с учетом 3% на уточнение массы в чертежах КМД | | 8 | | | | | | | | | | | | | | | | | |
| Итого с учетом отходов 3,7% | | 9 | | | | | | | | | | | | | | | | | |
| Приведенная к обычным профилям масса металла с учетом 3% на уточнение массы в чертежах КМД и 3,7% на отходы. | | 10 | | | | | | | | | | | | | | | | | |
| Разница прививеденной и натуральной массы. | | 11 | | | | | | | | | | | | | | | | | |
| Распределение массы металла по пределам текучести с учетом 3% на уточнение массы в чертежах КМД и 3,7% на отходы | | 12 | | | | | | | | | | | | | | | | | |
| Приведенная к стали углеродистой обыкновенного качества по ГОСТ 380-71* масса металла с учетом 3% на уточнение массы металла в чертежах КМД и 3,7% на отходы | | 13 | | | | | | | | | | | | | | | | | |
| Всего приведенная масса металла с учетом 3% на уточнение массы в чертежах КМД и 3,7% на отходы. | | 14 | | | | | | | | | | | | | | | | | |

Инв. № подл. | Подпись и дата | Взам. инв. №

Привязан

Инв. №

| | | |
|---|---|---|
| Нач. отд. | Альтшуллер | |
| Н. контр. | Козловичер | |
| Гл. спец. | Козловичер | |
| ГИП | Бердичевская | |
| Рук. бр. | Собольникова | |
| Инжен. | Бабышева | |
| Инжен. | Лазарева | |

ТП 901-3-213.86 – КМ

Станция стабилизационной обработки воды производительностью 4000 м³/час.

Общие данные. Ведомость металлоконструкций по видам профилей

| Стадия | Лист | Листов |
|---|---|---|
| Р | 6 | 9 |

СОЮЗВОДОКАНАЛПРОЕКТ

Копировал Гольденбаум 21149-02 Формат А2

Альбом II

Типовой проект 901-3-213.86

2-2

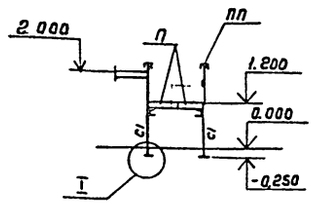


4-4

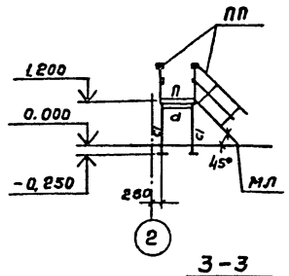


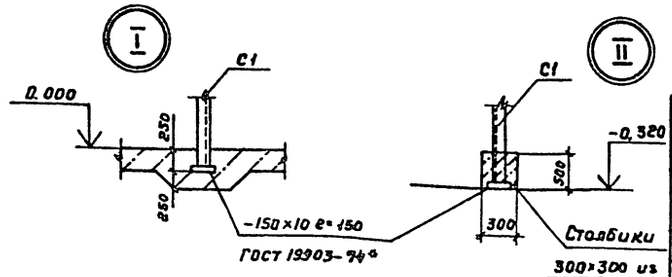


1-1

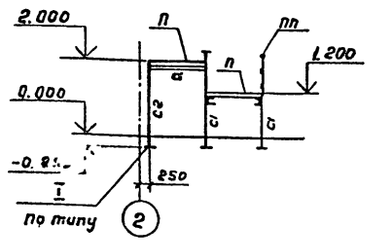


3-3

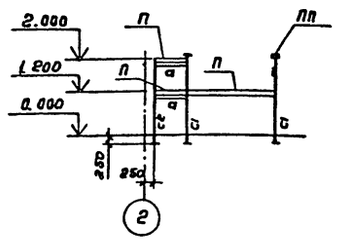


5-5

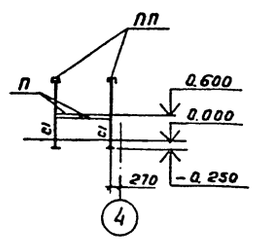


6-6

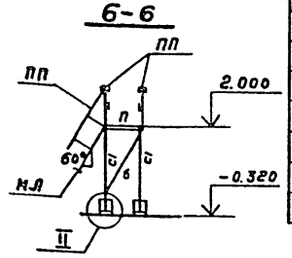


## Ведомость элементов

| Марка | Сечение: Эскиз | Поз. | Состав | Опорные усилия: M тс.м | N тс | A тс | Марка металла | Примечания |
|---|---|---|---|---|---|---|---|---|
| а | [ | | С14 | | | | Вст3. Кп2. | |
| б | L | | L50×5 | | | | | |
| С1 | L | | L75×5 | | | | | |
| С2 | + | | 2L75×5 | | | | | |
| П | 1.450.3-3.002 | | Профиль 26 | | | | | |
| ПП | | | Профиль Х (м 1000) | | | | | |
| МЛ | | | Профиль ХШ | | | | | |

Схема расположения балок и стоек

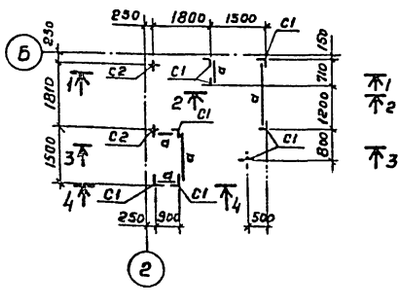


Схема расположения балок на отм. 1.840

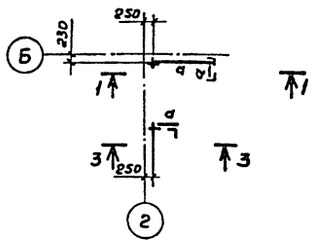


Схема расположения балок и стоек

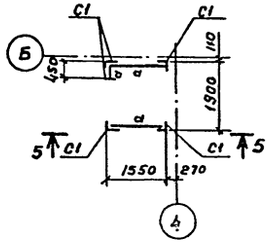


Схема расположения балок и стоек

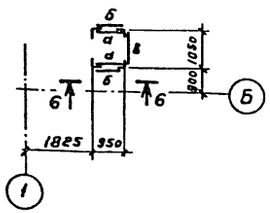


Схема расположения площадок, лестницы, ограждений

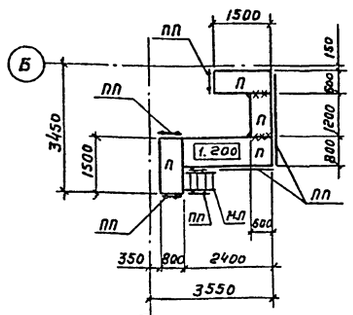


Схема расположения площадок

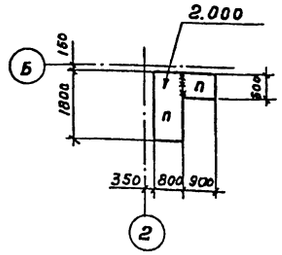


Схема расположения площадок и лестницы

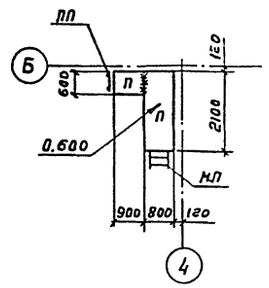


Схема расположения площадки, лестницы и ограждения

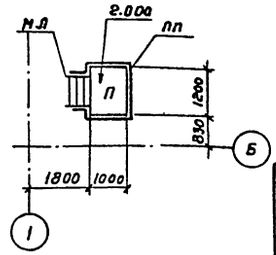


| | | | |
|---|---|---|---|
| Нач. отд | Альшуллер | | |
| Н. контр | Козловичер | | |
| Гл. спец. | Козловичер | | |
| ГИП | Бердичевский | | |
| Рук. бр. | Савоськинова | | |
| Инжен. | Бабышева | | |
| Инжен. | Лазарева | | |

ТП 901-3-213.86-КМ

| Стадия | Лист | Листов |
|---|---|---|
| Р | 7 | 9 |

Станция стабилизационной обработки воды производительностью 4000 м³/час

Схемы расположения площадок на отм. 1,200; 2,000; 0,600.

СОЮЗВОДОКАНАЛПРОЕКТ

Инв. № подл. | Подп. и дата | Взам. инв. №

Копировал Гольденбаум

Формат А2

21142-02

Альбом II

Типовой проект 901-3-213.86

2-2

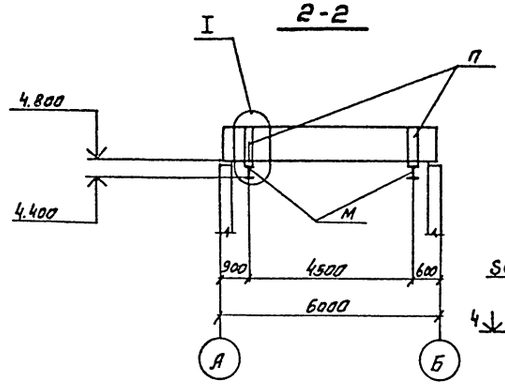


3-3

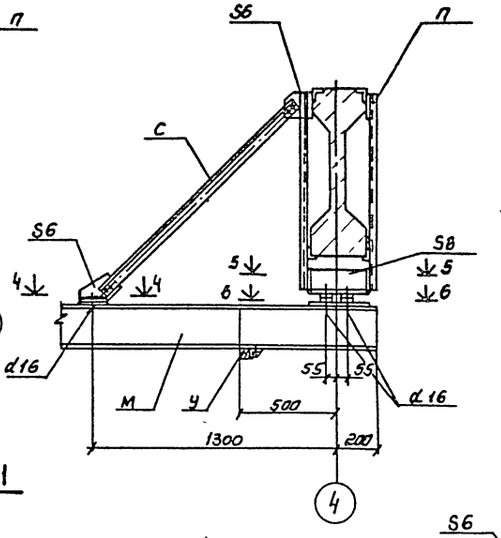


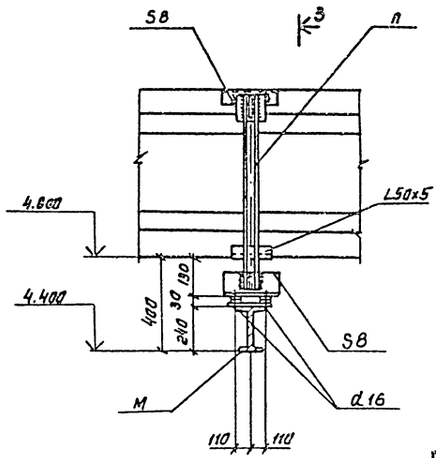


6-6

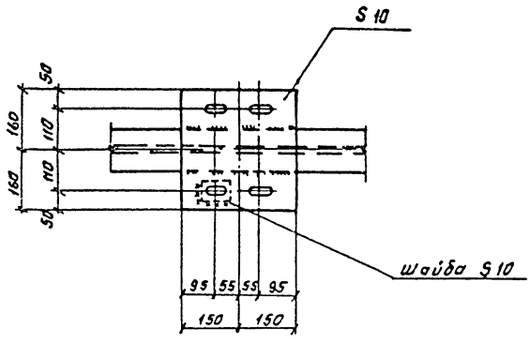


1-1

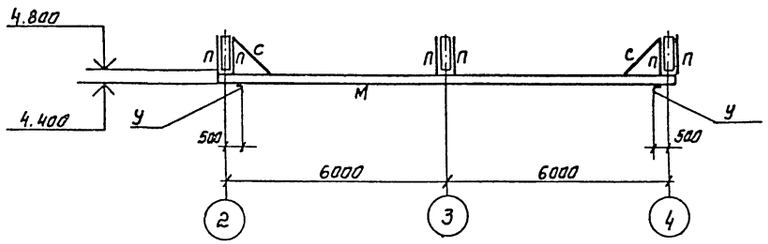


Схема путей подвесного транспорта

4-4

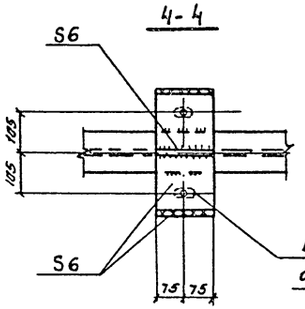


В нижнем листе овальные отверстия 15 х 40

Ведомость элементов

| Марка | Сечение эскиз | Поз. | Состав | Опорные усилия M тс.м. | Опорные усилия N тс | Опорные усилия A тс | Марка металла | Примечание |
|---|---|---|---|---|---|---|---|---|
| | | | | | | | | |
| М | I | | I24М | | по серии 1.426.2.3 | | Вст3Гпс5-1 | |
| | | | | | | | | |
| П | 296 | | Гнутый пр 2С60х32х3 | | | | Вст3пс6 | |
| С | L | | L63х5 | | | | | |
| У | L | | L100х7 | | | | | |

Указания по подвесному транспорту см. 1.426.2-3.Вып.2.

5-5

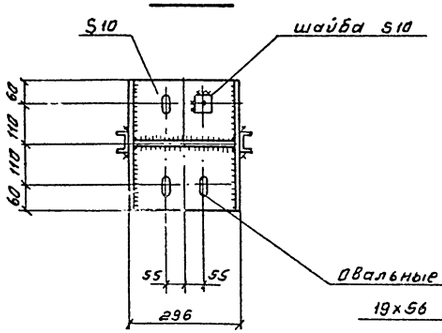


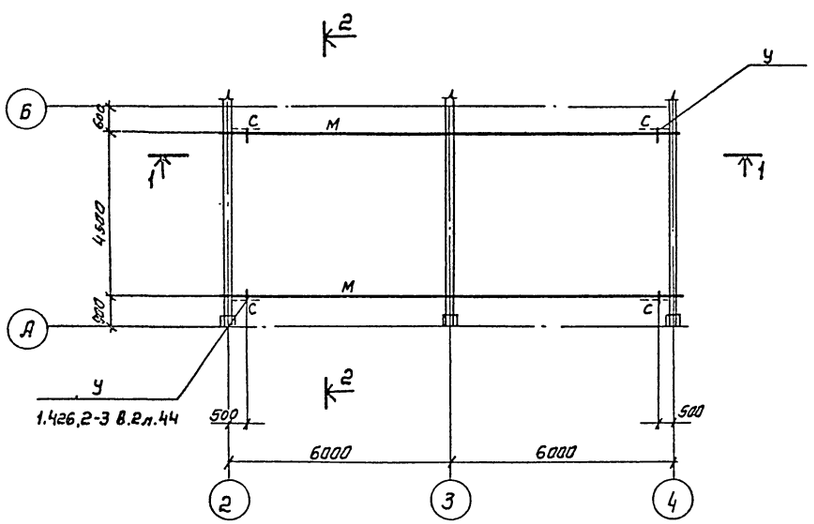


| | | | |
|---|---|---|---|
| Кач.отд. | Алышмулер | | |
| Н.контр. | Казакевич | | |
| Гл.спец. | Казакевич | | |
| ГИП | Бердичевская | | |
| Рук.гр. | Собстьянова | | |
| Инженер | Бабышева | | |
| Инженер | Лазарева | | |

Привязан

Инв.№

ТП.901-3-213.86 - КМ

Станция стабилизационной обработки воды производительностью 4000 м³/сут

| Стадия | Лист | Листов |
|---|---|---|
| Р | 8 | 9 |

Схема путей подвесного транспорта. План, разрезы, узлы.

Союзводоканалпроект

Копировал. Синицына

Формат А2

Согласовано

Отдел 15 Орлов

Инв.№ подл. | Подпись и дата | Взам. инв.№

21149-02

Альбом II

Типовой проект 901-3-213.86

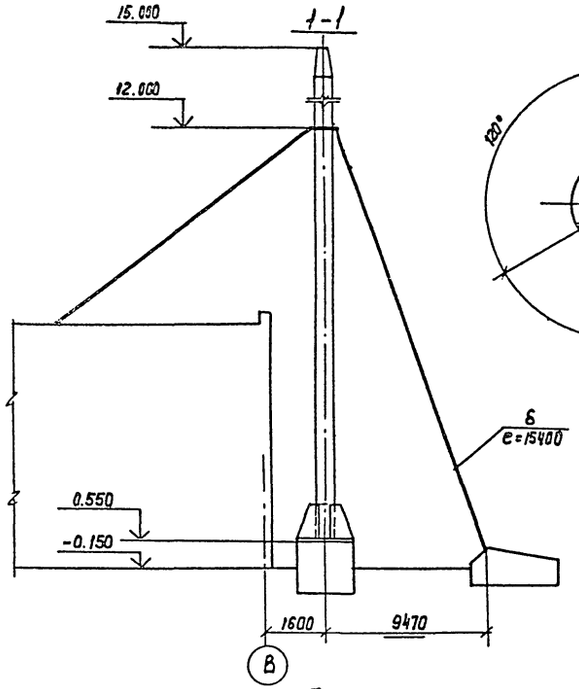


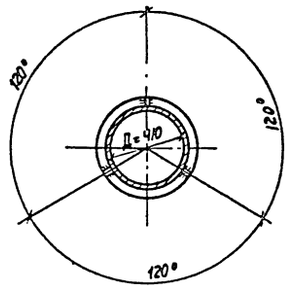


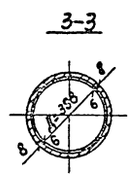


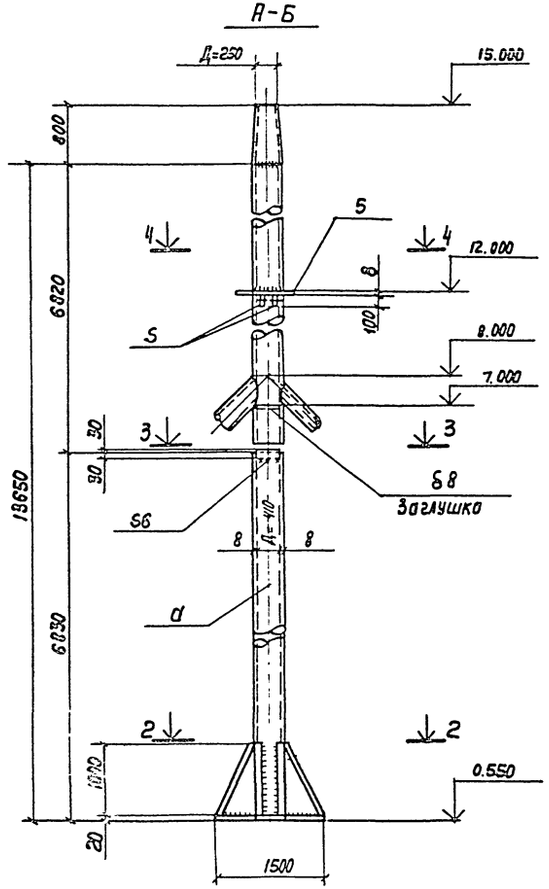


План

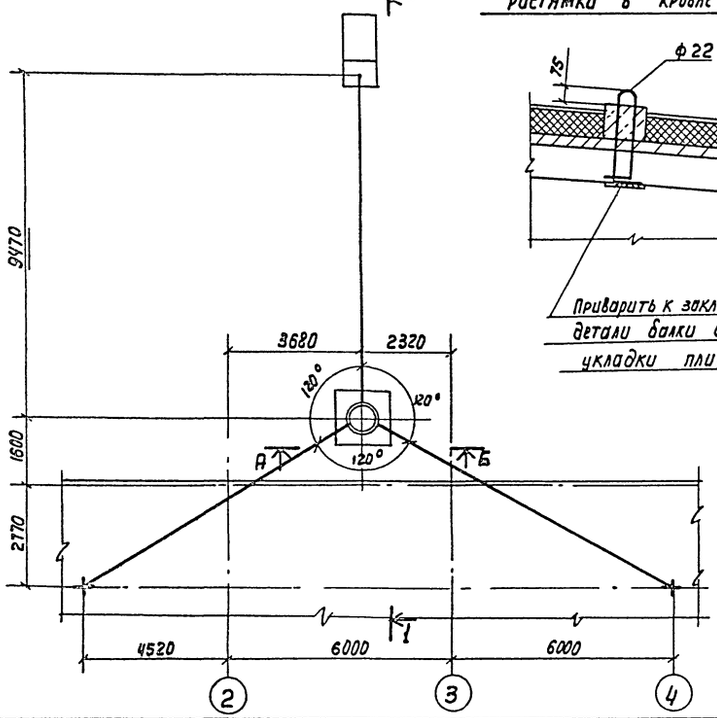


Деталь заделки растяжки в кровле




Приварить к закладной детали балки до укладки плит

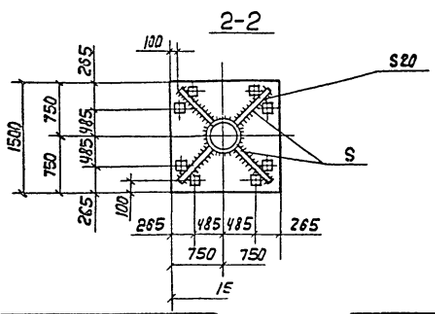


Ведомость элементов

| Марка | Сечение Эскиз | Поз. | Сортам | Опорные усилия M тс.м | N тс | A тс | Марка металла | Примечание |
|---|---|---|---|---|---|---|---|---|
| | | | | | | | | |
| а | | | Труба Д=410 | 0.3 | 0.13 | | Вст3кп2 | Из условия |
| | | | δ=8 | | | | | гибкости |
| б | | | ф22 | | 0.15 | | Вст3кп2 | |

1. Труба покрывается до сварки изнутри и после сварки снаружи перхлорвиниловым лаком в 3 слоя по грунтовке лаком № 138 в 2 слоя.
2. Примыкание подводящих труб см. чертежи марки ОВ

Согласовано: отд. №5 Евгеньев

Инв. № подл. | Подпись и дата | Взам. инв. №

Привязан

Инв. №

| | | | |
|---|---|---|---|
| Нач. отд | Альтшуллер | | |
| Н. контр. | Козловичер | | |
| Гл. спец | Козловичер | | |
| ГИП | Бердичевская | | |
| Рук. бр. | Савостьялова | | |
| Инженер | Бабышева | | |
| Инженер | Лазарева | | |

ТП 901-3-213.86 КМ

Станция стабилизационной обработки воды производительностью 4000 м³/час

| Стадия | Лист | Листов |
|---|---|---|
| Р | 9 | 9 |

Труба вытяжная.

СОЮЗВОДОКАНАЛПРОЕКТ

Копир. Лазарева 21149-02 Формат А2

Альбом II

Типовой проект 901-3-213.86

## План-схема

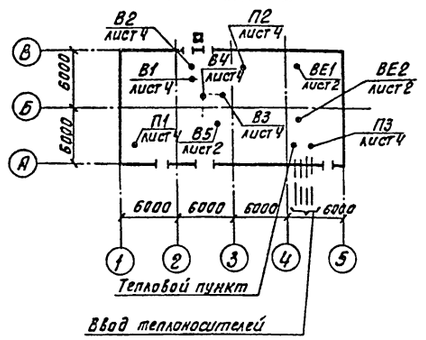


## Характеристика отопительно-вентиляционных систем

| N систем | Кол. систем | Наименование обслуживающего помещения (технологического оборудован. | Тип установки | Вентилятор: Тип исполнения по взрывозащите | N | Схема исполнения | Положение | L м³/час. | $P_1$ ПА/кгс/м² | П об/мин | Электродвигатель: Тип исполнения по взрывозащ. | N квт. | П об/мин | Воздухонагреватель: Тип | N | Кол. шт. | Тем-ра нагрева, °С от | до | Расход Вт/ккал/час | $\Delta P_1$ ПА/кгс/м² | Примечан. |
|---|---|---|---|---|---|---|---|---|---|---|---|---|---|---|---|---|---|---|---|---|---|
| П1 | 1 | Дозаторная серной кислоты | с колесом Дном | В-Ц4-70 | 4 | 1 | Л0° | 2065 | 490 (50) | 910 | 4А71А6 | 0,37 | 910 | КСК3-6-02ХЛ3 | 6 | 1 | -30° | +5° | 24210 (20815) | 154,6 (15,8) | |
| П2 | 1 | Хлордозаторная | с колесом Дном | В-Ц4-70 | 3,15 | 1 | Пр.0° | 1034 | 274 (28) | 1380 | 4А63А4 | 0,25 | 1380 | КСК3-6-02ХЛ3 | 6 | 1 | -30° | +16° | 15930 (13700) | 34,6 (3,53) | |
| П3 | 1 | Дозаторная фосфатов и медного купороса, электрощит, гардероб. ком. персонала | с колесом 1,05 Дном | В-Ц4-70 | 3,15 | 1 | Л0° | 1755 | 314 (32) | 1365 | 4А63В4 | 0,37 | 1365 | КСК3-6-02ХЛ3 | 6 | 1 | -30° | +16° | 28200 (24250) | 113,18 (11,5) | |
| В1 | 1 | Дозаторная серной кислоты | с колесом Дном | В-Ц4-70 | 4 | 1 | Л0° | 2065 | 490 (50) | 1390 | 4А71В4 | 0,75 | 1390 | — | — | — | — | — | — | — | |
| В2 | 1 | Дозаторная серной кислоты (аварийная) | с колесом 1,05 Дном | В-Ц4-70 | 4 | 1 | Пр.0° | 4128 | 588 (60) | 1420 | 4А80А4 | 1,1 | 1420 | — | — | — | — | — | — | — | |
| В3 | 1 | Хлордозаторная | с колесом 1,1. Дном | В-Ц4-70 | 3,15 | 1 | Пр 270° | 987 | 412 (42) | 1365 | 4А63В4 | 0,37 | 1365 | — | — | — | — | — | — | — | |
| В4 | 1 | Хлордозаторная (аварийная) | с колесом 1,1. Дном | В-Ц4-70 | 4 | 1 | Л.270° | 1973 | 686 (70) | 1420 | 4А80А4 | 1,1 | 1420 | — | — | — | — | — | — | — | |
| В5 | 1 | Дозаторная фосфатов и медного купороса | Осевой | Крышный | 4 | 1 | — | 1340 | 46 (4,6) | 1365 | 4А63В4У2 | 0,37 | 1365 | — | — | — | — | — | — | — | |
| ВЕ1 | 1 | Электрощитовая, душевая | Дефлектор | СТД 210.00 000-02 | | | | | | ф500 | | | | — | | | | | | | |
| ВЕ2 | 1 | Санузлы | Дефлектор | СТД 210 00.000 | | | | | | ф280 | | | | — | | | | | | | |

## Основные показатели по чертежам отопления и вентиляции

| Наименование здания (сооружения) помещения | Объем, м³ | Расход тепла Вт (ккал/час): на отопление $t_н$=-30°С | на вентиляцию | на горячее водоснаб. | Общий расход тепла $t_н$=°С | Расход холода Вт, ккал/ч. | Установочная мощность эл. двиг. квт |
|---|---|---|---|---|---|---|---|
| Станция стабилизационной обработки воды | 1642 | 45545 (39160) | 68345 (58765) | 18840 (16200) | 132730 (114125) | — | 3,83 |

## Ведомость чертежей основного комплекта

| Лист | Наименование | Примечание |
|---|---|---|
| 1 | Общие данные | |
| 2 | Планы, разрезы, схема система отопления | |
| 3 | Схемы систем П1÷П3; В1÷В4; ВЕ1; ВЕ2, схемы систем теплоснабжения установок П1÷П3 | |
| | Схемы узлов управления N1 и N2 | |
| 4 | Установочные чертежи систем В1, В2, В3, В4 и П1, П2, П3 | |

## Ведомость ссылочных и прилагаемых документов

| Обозначение | Наименование | Примечание |
|---|---|---|
| 1 | 2 | 3 |
| | Ссылочные документы | |
| 5.904-10 | Узлы прохода вентиляционных вытяжных шахт через покрытия промышленных зданий | |
| 1.494-32 | Зонты и дефлекторы вентиляционных систем | |
| 1.494-21 | Крепления решеток воздухоприточных типа РР и щелевых регулирующих типа Р к воздуховодам и строительным конструкциям | |
| 1.494-25 | Подставки под калориферы | |
| 5.903-2 В1 | Воздухосборники | |
| 5.904-1 | Крепление стальных неизолированных воздуховодов | |
| 4.903-10 Вып.8 | Грязевики | |
| 4.903-10 Вып.4 | Опоры трубопроводов неподвижные | |
| 4.904-69 | Детали крепления санитарно-технических приборов и трубопроводов | |
| 5.904-5 | Гибкие вставки к центробежным вентиляторам | |
| 3.904-18 Вып 1 | Клапаны и заслонки для вентиляционных систем взрывоопасных производств | |
| 1.494-27 В.1,7 | Воздухоприемные устройства с подвесными утепленными клапанами | |
| 5.904-4 | Двери и люки для вентиляционных камер | |
| 1.494-10 | Решетки щелевые регулирующие тип Р | |
| | Прилагаемые документы | |
| 901-3-213.86-ОВН1 | Редукционная вставка | |
| 901-3-213.86-ОВН2 | Конструкция крепления металлической сетки | |
| 901-3-213.86-ОВН3 | Водораспределительная гребенка N1 | |
| 901-3-213.86-ОВН4 | Водораспределительная гребенка N2 | |
| 901-3-213.86-ОВН5 | Изоляция трубопроводов | |
| 901-3-213.86-ОВН6 | Конфузоры | |
| 901-3-213.86-ОВ.СО | Спецификация оборудования | |
| 901-3-213.86-ОВ.ВМ | Ведомость потребности в материалах | |

## Пояснения к проекту

Проект отопления и вентиляции разработан для строительства в районах с расчетной зимней температурой -30°С, на основании технологических и архитектурно-строительных чертежей „Союзводоканалпроекта", действующих строительных норм и правил: СНиП II-33-75; СНиП 2.04.02-84; СНиП II-92-76, гост 12.1.005-76. и „Правилами устройства и безопасной эксплуатации трубопроводов пара и горячей воды" Госгортехнадзора.

Источником тепла являются теплосети промышленной площадки

В качестве теплоносителя принята: для нужд отопления и вентиляции перегретая вода с температурным перепадом 150-70°С, горячее водоснабжение централизованное — вода с температурой 65°С.

### Отопление

Внутренние температуры воздуха по помещениям приведены в таблице на листе 2

Система отопления принята однотрубная горизонтальная.

В качестве нагревательных приборов приняты:

в дозаторной серной кислоты, хлордозаторной и тамбурах при них-радиаторы М140-А0; в остальных помещениях-конвекторы типа „Аккорд." Радиаторы М140-А0 и трубопроводы окрашиваются масляной краской за 2 раза. Трубопроводы узлов управления изолируются шнуром теплоизоляционным марки „200" толщ. 30мм с покровным слоем из стеклопластика рулонного теплоизоляционного марки Р.С.Т.

### Вентиляция

В помещении дозаторной серной кислоты и хлордозаторной предусмотрена постоянно-действующая вентиляция с шестикратным воздухообменом в час. и аварийная вентиляция с двенадцатикратным воздухообменом в час

Вытяжка из нижней зоны (дозаторной кислоты) и из канала (хлордозаторной) осуществляется в размере 2/3 расчетного воздухообмена и в количестве 1/3 из верхней зоны. Приточный воздух в эти помещения подается в верхнюю зону. Кроме того в тамбур при хлордозаторной предусмотрен 5-и кратный подпор воздуха.

В дозаторной фосфатов и медного купороса вентиляция из расчета 3х кратного воздухообмена в час.

В вспомогательных помещениях воздухообмен определен по СНиП II-92-76.

Воздуховоды систем П2, В3, В4, П1, В1, В2 внутри и снаружи покрыть эмалью ХВ-785 в 3у слоя по грунтовке. ХС-010 в 2 слоя. Воздуховоды остальных систем окрашиваются снаружи масляной краской за 1 раз.

Монтаж систем отопления и вентиляции вести согласно СНиП III-28-75

Настоящий раздел проекта разработан в соответствии с действующими нормами и правилами проектирования.

Главный инженер проекта [подпись] /Стулова/

| | | | |
|---|---|---|---|
| Нач. отд. | Молчанов | [подпись] | |
| Н. контр. | Иванов | [подпись] | |
| Гл. спец. | Иванов | [подпись] | |
| Рук. бр. | Евгеньев | [подпись] | |
| Вед. инж. | Андрианова | [подпись] | |

Т.П. 901-3-213.86 ОВ

Станция стабилизационной обработки воды производительностью 4000 м³/час.

| Стадия | Лист | Листов |
|---|---|---|
| Р | 1 | 4 |

Общие данные

союзводоканалпроект

Привязан:

Инв №

Копировал: Хлам-

Формат

21149-02

Инв. № подл. | Подпись и дата | Взам. инв. №

## Экспликация помещений

| Номер помещения | Наименование | $t°_{вн}$ |
|---|---|---|
| 1 | Дозаторная серной кислоты | 5 |
| 2 | Венткамера | 5 |
| 3 | Хлородозаторная | 16 |
| 4 | Венткамера | 5 |
| 5 | Электрощитовая | 18 |
| 6 | Мужской гардероб | 18 |
| 7 | Комната персонала | 18 |
| 8 | Дозаторная фосфатов и медного купороса | 16 |
| 9 | Венткамера тепловой пункт | 5 |
| 10 | См. узел | 16 |
| 11 | Тамбур | — |
| 12 | Коридор | 16 |
| 13 | Душевая | 25 |
| 14 | Тамбур | 18 |
| 15 | Тамбур хлораторной | 16 |

## Система отопления

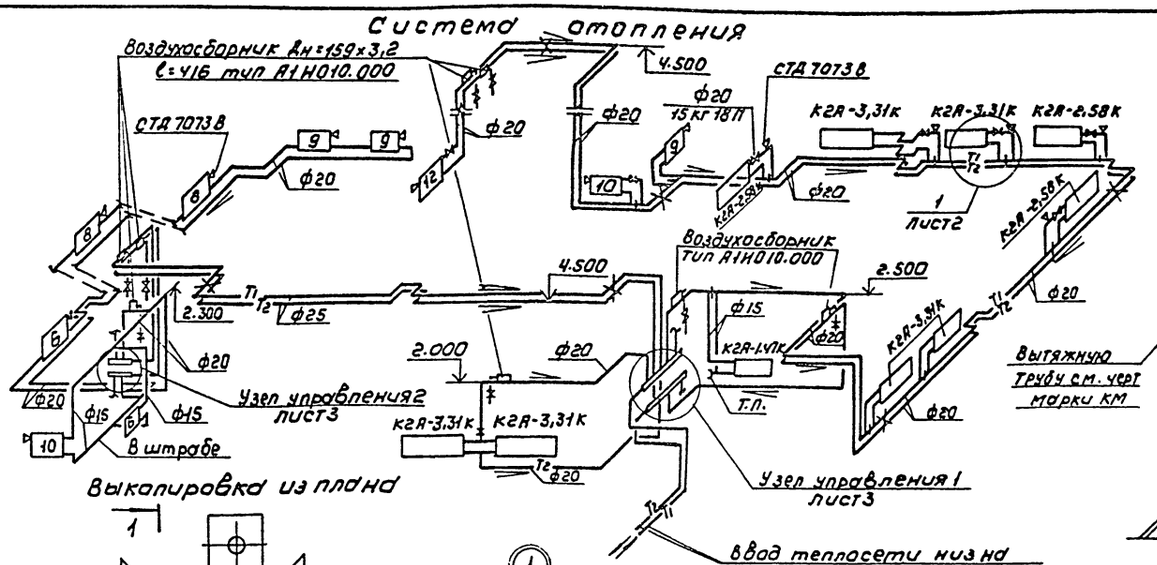


## Разрез 1-1

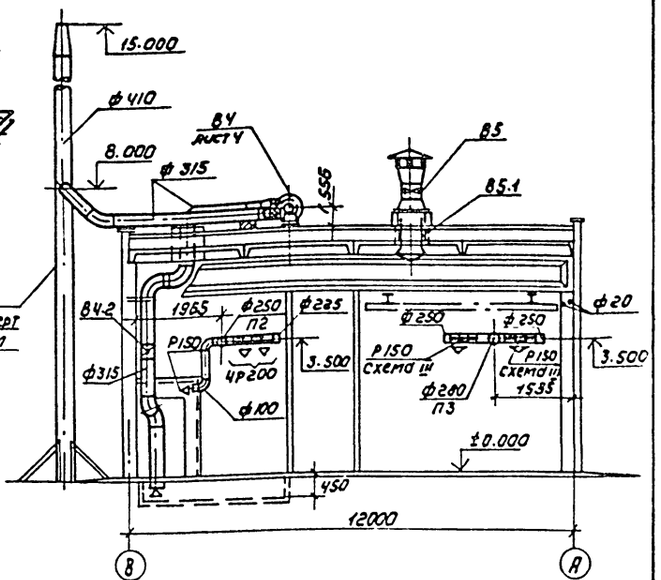


## План

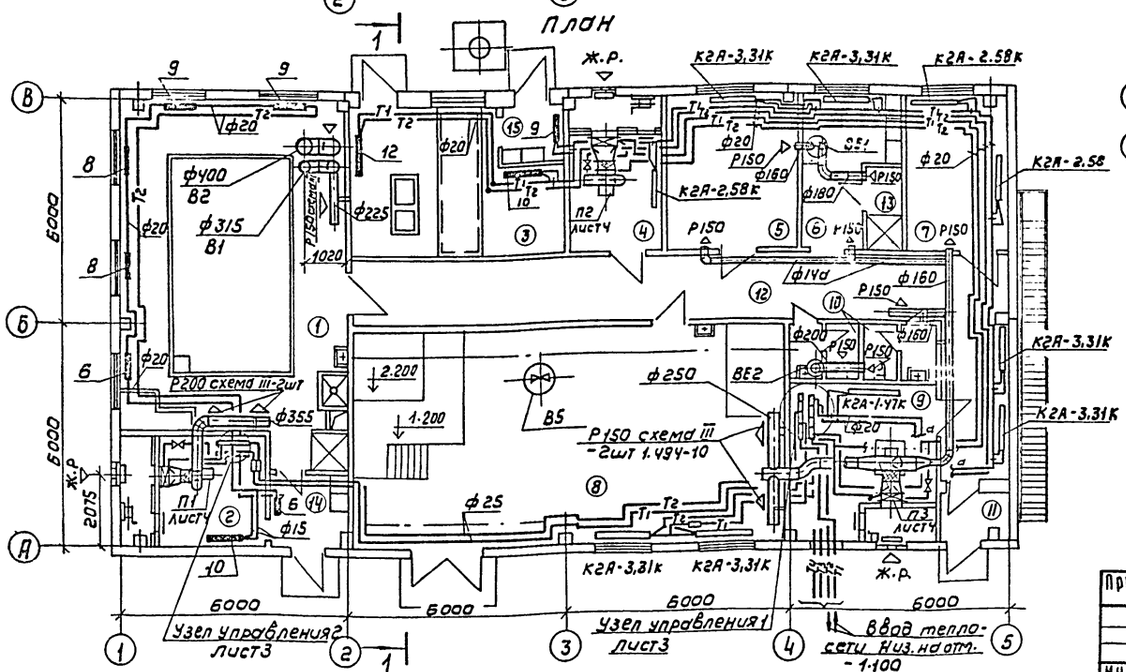


## План покрытия (Вентиляция)

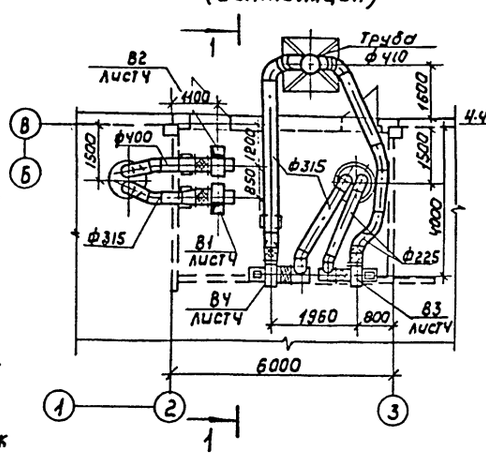


## Разрез 2-2

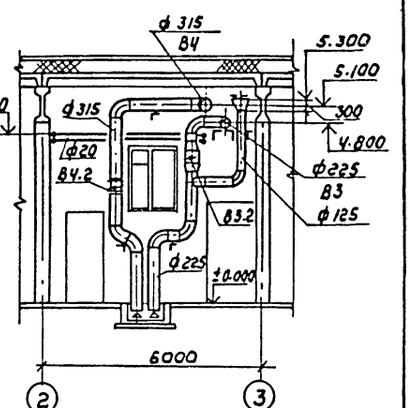


| | | | | |
|---|---|---|---|---|
| Привязан | | | | ТП 901-3-213.86 – ОВ |
| | Нач. отд. | Молчанов | | Станция стабилизационной обработки воды производительностью 4000 м³/час |
| | Н. контр. | Иванов | | Стадия: Р; Лист: 2; Листов: 4 |
| | Гл. спец. | Иванов | | Планы, разрезы, схема системы отопления. |
| | Рук. бр. | Евгеньев | | Союзводоканалпроект |
| Инв. № | Вед. инж. | Андрианова | | |

Формат А2

21149-02

Согласовано: ОТА № 8 Ухлестова; ОТА № 9 Стасова; ОТА № 16 Лапшкин

Инв. № подл. | Подпись и дата | Взам. инв. №

Альбом II

Типовой проект 901-3-213.86

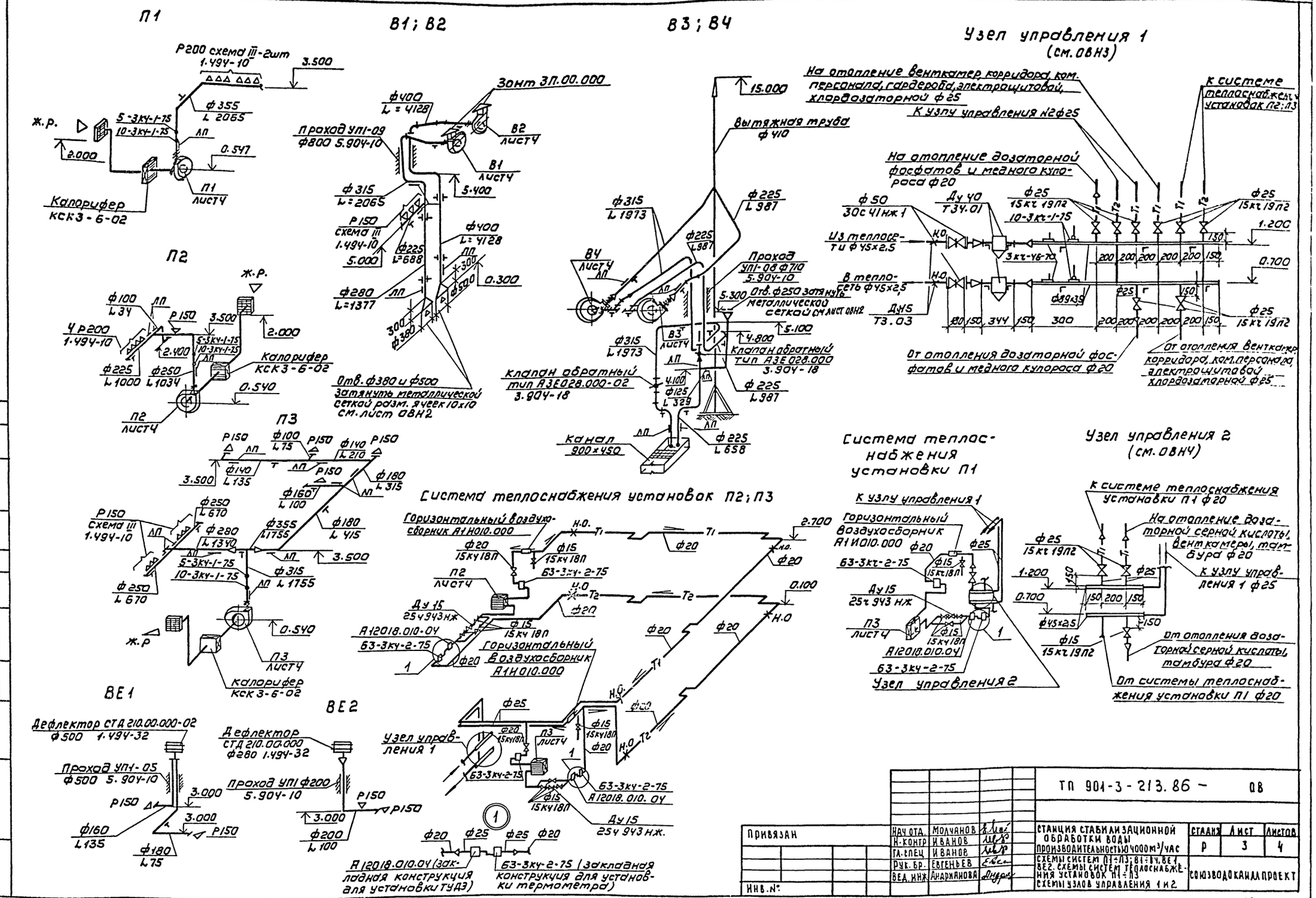


| | | | | | |
|---|---|---|---|---|---|
| Привязан | Нач. отд. | Молчанов | | ТП 901-3-213.86 – ОВ | |
| | Н. контр. | Иванов | | Станция стабилизационной обработки воды производительностью 4000 м³/час | Стадия: Р; Лист: 3; Листов: 4 |
| | Гл. спец. | Иванов | | Схемы систем П1÷П3; В1÷В4, ВЕ1, ВЕ2. Схемы систем теплоснабжения установок П1÷П3. Схемы узлов управления 1 и 2 | Союзводоканалпроект |
| Инв. № | Рук. бр. | Евгеньев | | | |
| | Вед. инж. | Андрианова | | | |

Формат: А2

21149-02

Согласовано: Отд. №16 Радюшкин

Инв. № подл. | Подпись и дата | Взам. инв. №

Альбом II

Типовой проект 901-3-213.86

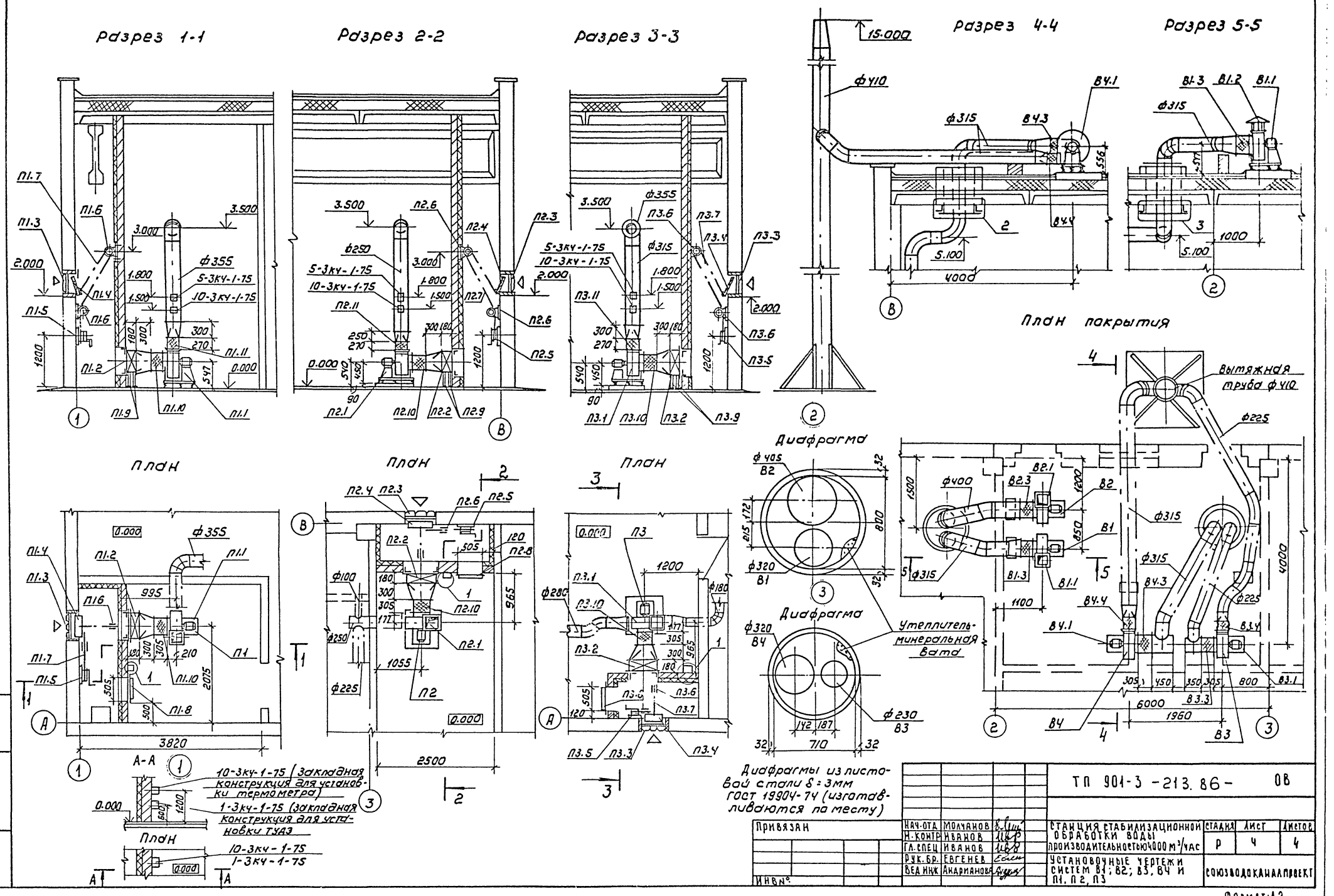


| | | | | | |
|---|---|---|---|---|---|
| Привязан | Нач.отд. | Молчанов | | ТП 901-3-213.86- | ОВ |
| | Н.контр. | Иванов | | Станция стабилизационной обработки воды производительностью 4000 м³/час | Стадия: Р; Лист: 4; Листов: 4 |
| | Гл.спец. | Иванов | | | |
| | Рук.бр. | Евгенев | | Установочные чертежи систем В1; В2; В3, В4 и П1, П2, П3 | Союзводоканалпроект |
| Инв.№ | Вед.инж. | Андрианова | | | |

Формат: А2

21149-02

Типовой проект 901-3-213.86 Альбом II

# ТИПОВОЙ ПРОЕКТ
# 901-3-213.86

## Станция стабилизационной обработки воды производительностью 4000 куб. м в час

# АЛЬБОМ II

## Чертежи общих видов

Привязан:

Инв. №

Инв. № подл. | Подпись и дата | Взам. инв. №

## Содержание

| Обозначение | Наименование | Примечание |
|---|---|---|
| Т.П. 901-3-213.86-ОВН1 | Редукционная вставка | |
| Т.П. 901-3-213.86-ОВН2 | Конструкция крепления металлической сетки. | |
| Т.П. 901-3-213.86-ОВН3 | Водораспределительная гребенка 1. | |
| Т.П. 901-3-213.86-ОВН4 | Водораспределительная гребенка 2. | |
| Т.П. 901-3-213.86-ОВН5 | Изоляция трубопроводов | |
| Т.П. 901-3-213.86-ОВН6 | Конфузоры. | |

Привязан:

Инв. №

Т.П. 901-3-213.86 ОВН

| | | |
|---|---|---|
| Нач. отд. | Молчанов | |
| Н. контр. | Иванов | |
| Гл. спец. | Иванов | |
| Рук. бр. | Евгеньев | |
| Вед. инж. | Андрианова | |

Содержание.

Стадия Р | Лист | Листов 1

Союзводоканалпроект

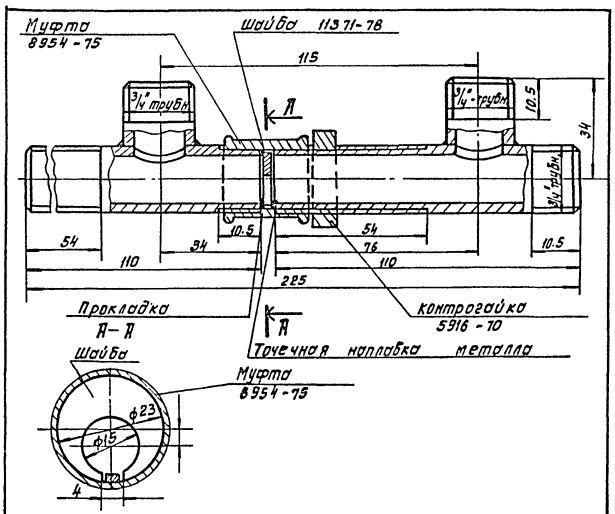


Шайба изготавливается из стали толщиной 3мм. и фиксируется, в указанном положении с помощью разреза в ней и точечной наплавки металла на основном трубопроводе врезьемном соединении редукционной вставки. Прокладка изготавливается из паронита или термостойкой резины толщиной 1мм.

Привязан:

Инв. №

Т.П. 901-3-213.86 -ОВН1

| | | |
|---|---|---|
| Н. контр. | Иванов | |
| Гл. спец. | Иванов | |
| Рук. бр. | Евгеньев | |
| Вед. инж. | Андрианова | |

Редукционная вставка.

Стадия Р | Лист | Листов 1

Союзводоканалпроект

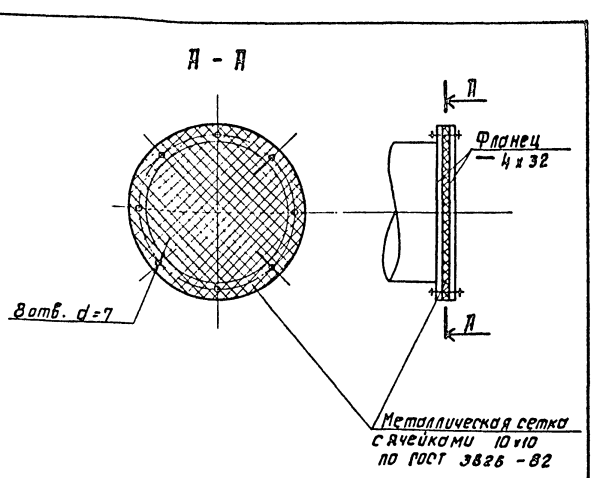


Привязан:

Инв. №

ТП 901-3-213.86 -ОВН2

| | | |
|---|---|---|
| Нач. отд. | Молчанов | |
| Н. контр. | Иванов | |
| Гл. спец. | Иванов | |
| Рук. бр. | Евгеньев | |
| Вед. инж. | Андрианова | |

Конструкция крепления металлической сетки.

Стадия Р | Лист | Листов 1

Союзводоканалпроект

gost.e-ecolog.ru