ТИПОВОЙ ПРОЕКТ 503-1-41с.86

ПРОИЗВОДСТВЕННЫЙ КОРПУС АВТОТРАНСПОРТНОГО ПРЕДПРИЯТИЯ НА 300 ГРУЗОВЫХ АВТОМОБИЛЕЙ ДЛЯ ЮЖНЫХ РАЙОНОВ

АЛЬБОМ VII

ЗАДАНИЕ ЗАВОДУ-ИЗГОТОВИТЕЛЮ НА ЭЛЕКТРООБОРУДОВАНИЕ И АВТОМАТИЗАЦИЮ САНИТАРНО-ТЕХНИЧЕСКИХ СИСТЕМ

Нф 14211/07

цена 1-10

привязан:

Инв. №

gost.e-ecolog.ru

Копировал бюро. Формат А3

ТИПОВОЙ ПРОЕКТ
503-1-41с.86

ПРОИЗВОДСТВЕННЫЙ КОРПУС АВТОТРАНСПОРТНОГО ПРЕДПРИЯТИЯ НА 300 ГРУЗОВЫХ АВТОМОБИЛЕЙ ДЛЯ ЮЖНЫХ РАЙОНОВ

АЛЬБОМ VII

ЗАДАНИЕ ЗАВОДУ-ИЗГОТОВИТЕЛЮ НА ЭЛЕКТРООБОРУДОВАНИЕ И АВТОМАТИЗАЦИЮ САНИТАРНО-ТЕХНИЧЕСКИХ СИСТЕМ

РАЗРАБОТАН НОВОСИБИРСКИМ ФИЛИАЛОМ ИНСТИТУТА „ГИПРОАВТОТРАНС"

УТВЕРЖДЁН И ВВЕДЁН В ДЕЙСТВИЕ МИНАВТОТРАНСОМ РСФСР 28.11.1984 г.
ПРОТОКОЛ №79

ГЛАВНЫЙ ИНЖЕНЕР ФИЛИАЛА Я.И.ВИЛЬБЕРГЕР
ГЛАВНЫЙ ИНЖЕНЕР ПРОЕКТА Ю.В.НИКИТИН

				Привязан:
Инв.№				

Альбом VIII

Типовой проект 503

Начало

Наименование	Марка листа	№ страницы
Содержание альбома		2
Приточная система П1. Щит управления		
Технические данные аппаратов	АСС.1	3
Приточная система П1. Щит управления		
Чертеж общего вида	АСС.2	4
Приточная система П1. Щит управления		
Схема электрическая соединений (на 2х листах)	АСС.3	5-6
Приточная система П1. Щит управления		
Таблица перечня надписей	АСС.4	7
Приточная система П2. Щит управления		
Технические данные аппаратов	АСС.5	8
Приточная система П2 Щит управления.		
Чертеж общего вида	АСС.6	9
Приточная система П2 Щит управления.		
Схема электрическая соединений (на 2х листах)	АСС.7	10-11
Приточная система П2 Щит управления.		
Таблица перечня надписей	АСС.8	12
Приточная система П3(П6,П7) Щит управления		
Технические данные аппаратов	АСС.9	13
Приточная система П3 (П6,П7). Щит управления		
Чертеж общего вида	АСС.10	14
Приточная система П3(П6,П7) Щит управления		
Схема электрическая соединений (на 2х листах)	АСС.11	15-16
Приточная система П3(П6,П7) Щит управления		
Таблица перечня надписей	АСС.12	17
Приточная система П4(П5) Щит управления.		

окончание

Наименование	Марка листа	№ страницы
Технические данные аппаратов	АСС.13	18
Приточная система П4(П5) Щит управления		
Чертеж общего вида	АСС.14	19
Приточная система П4(П5). Щит управления		
Схема электрическая соединений (на 2х листах)	АСС.15	20-21
Приточная система П4(П5) Щит управления		
Таблица перечня надписей	АСС.16	22
Щит управления ЩУ1 (ЩУ2.. ЩУ6). Технические данные аппаратов	АСС.17	23
Щит управления ЩУ1 (ЩУ2.. ЩУ6). Чертеж общего вида.	АСС.18	24
Щит управления ЩУ1 (ЩУ2.. ЩУ6). Схема электрическая соединений (на 2 листах)	АСС.19	25-26
Щит управления ЩУ1 (ЩУ2.. ЩУ6) Таблица перечня надписей	АСС.20	(27)

Инв.№ подл. | Подпись и дата | Взам.инв.№

Привязан

Инв.№

ГИП	Никитин		503-1-41С.86 АСС
Нач.отд.	Архитов		Автотранспортное предприятие на 300 грузовых автомобилей для южных районов
Гл.спец.	Стенин		
Рук.гр.	Смирнова		Производственный корпус — Стадия: РП; Лист: 1; Листов: 1
Ст.инж.	Суслов В		Содержание альбома: Заданные заводу изготовителю — ГИПРОАВТОТРАНС Новосибирский филиал

Альбом VII

Типовой проект 503

Формат	Зона	Позиция	Обозначение	Наименование	Кол.	Примечание
				Документация		
А3			503 АСС2	Чертеж общего вида	01	
А3			503 АСС3	Схема электрическая соединений	02	
А4			503 АСС4	Таблица перечня надписей	01	
				Сборочные единицы		
				Н1 01		
		01		Выключатель А63-МУ3		
				U~220В, Jp=2А, отс.10	01	SF
		02		Реле РВП72-3121-00У4		
				~220В в.в.3мин	01	К7
		03		Реле РПУ2-362023У3		К1...К7
				~220В	07	
		04		Реле РПУ2.362003У3		
				~220В	01	К8

ГИП	Никитин	
Нач.отд.	Архипов	
Т.отд.	Стенин	
Рук.гр.	Смирнова	
Ст.инж.	Суслов	

503-1-41С.86 АСС

Автотранспортное предприятие на 300 грузовых автомобилей для южных районов

Производственный корпус	Стадия	Лист	Листов
	РП	1-1	2

Приточная система П1. Щит управления. Технические данные аппаратов

ГИПРОАВТОТРАНС Новосибирский филиал

Копир. [illegible]

Формат	Зона	Позиция	Обозначение	Наименование	Кол.	Примечание
		05		Предохранитель		
				ППТ-10У3, пл.в ст.		
				ВТФ6У3	01	FU
		06		Прерыватель СИП-01УМ		
				U~220В	01	P
				Н51 01		
		07		Переключатель		
				УП5312-С86У3	01	SA1
		08		Переключатель		
				УП5311-С225У3	01	SA4
		09		Переключатель		
				УП5311-А225У3	01	SA5
		10		Выключатель		
				ПВ1-10У4, исп.1	02	SA2,SA3
		11		Кнопка КЕ011У3, исп.2	02	SB5,SB6
		12		Кнопка КЕ011У3, исп.4	02	SB2,SB4
		13		Кнопка КЕ011У3 исп.5		SB1,SB3
				толкатель красный	03	SB7
		14		Арматура светосигнальная АСЛ11У2		
				Цвет зеленый	01	HL1
		15		То же, цвет оранжевый	01	HL2
				Блок из 10		
				зажимов Б324	03	Х1...Х3

503-1-41С.86 АСС

Лист 1-2

Взам.инв.№ | Подпись и дата | Инв.№ подл.

Альбом VII

Типовой проект 503-

Вид спереди
Дверь не показана

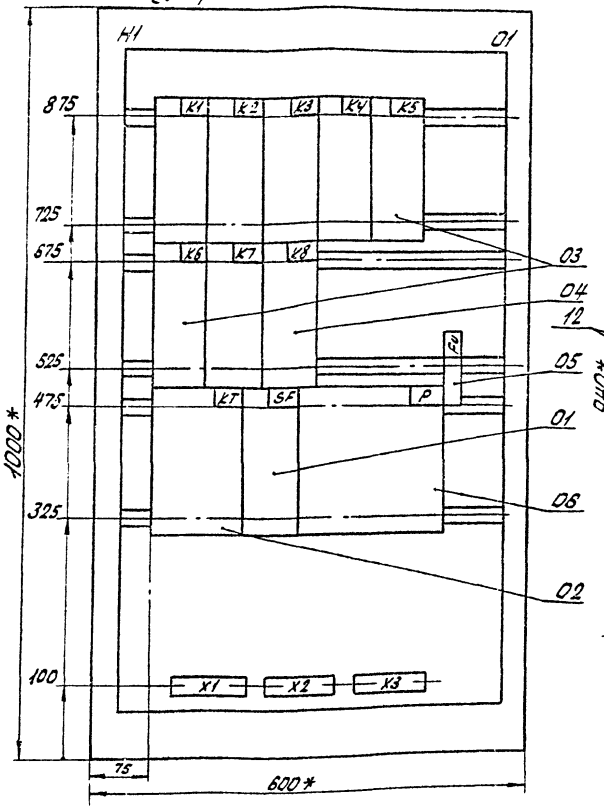

Дверь ящика
(Вид спереди)

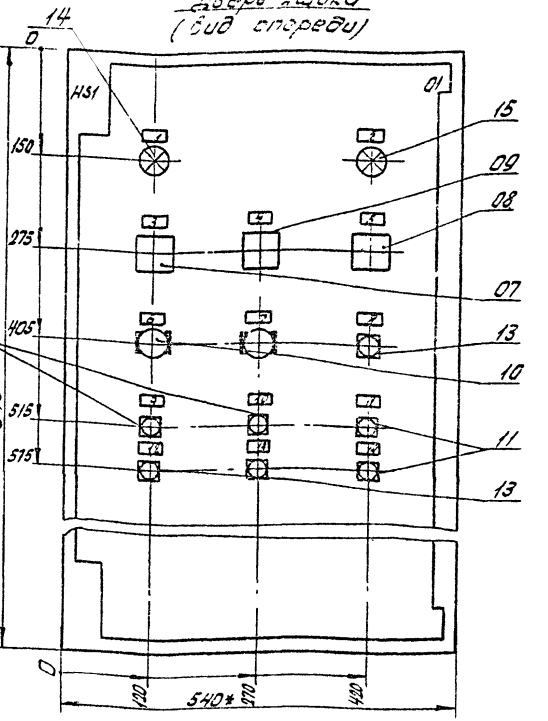

1.* Размеры для справок.
2. В контуре табличек и аппаратов указаны номера надписей по перечню надписей.
3. Глубина ящика 350 мм.

ГИП	Никитин	
Нач.отд	Архипов	
Гл.спец	Стенин	
Рук.гр	Сучкова	
Ст.инж	Суслов	

503-1-41С.86 АСС

Автотранспортное предприятие на 300 грузовых автомобилей для южных районов

Производственный корпус

Стадия	Лист	Листов
РП	2	

Приточная система П1. Щит управления. Чертеж общего вида

ГИПРОАВТОТРАНС Новосибирский филиал

Инв.№ подл. | Подпись и дата | Взам.инв.№

Копировал: Сервастьянова Формат: А3

Альбом VII

Типовой проект 503

Вид спереди

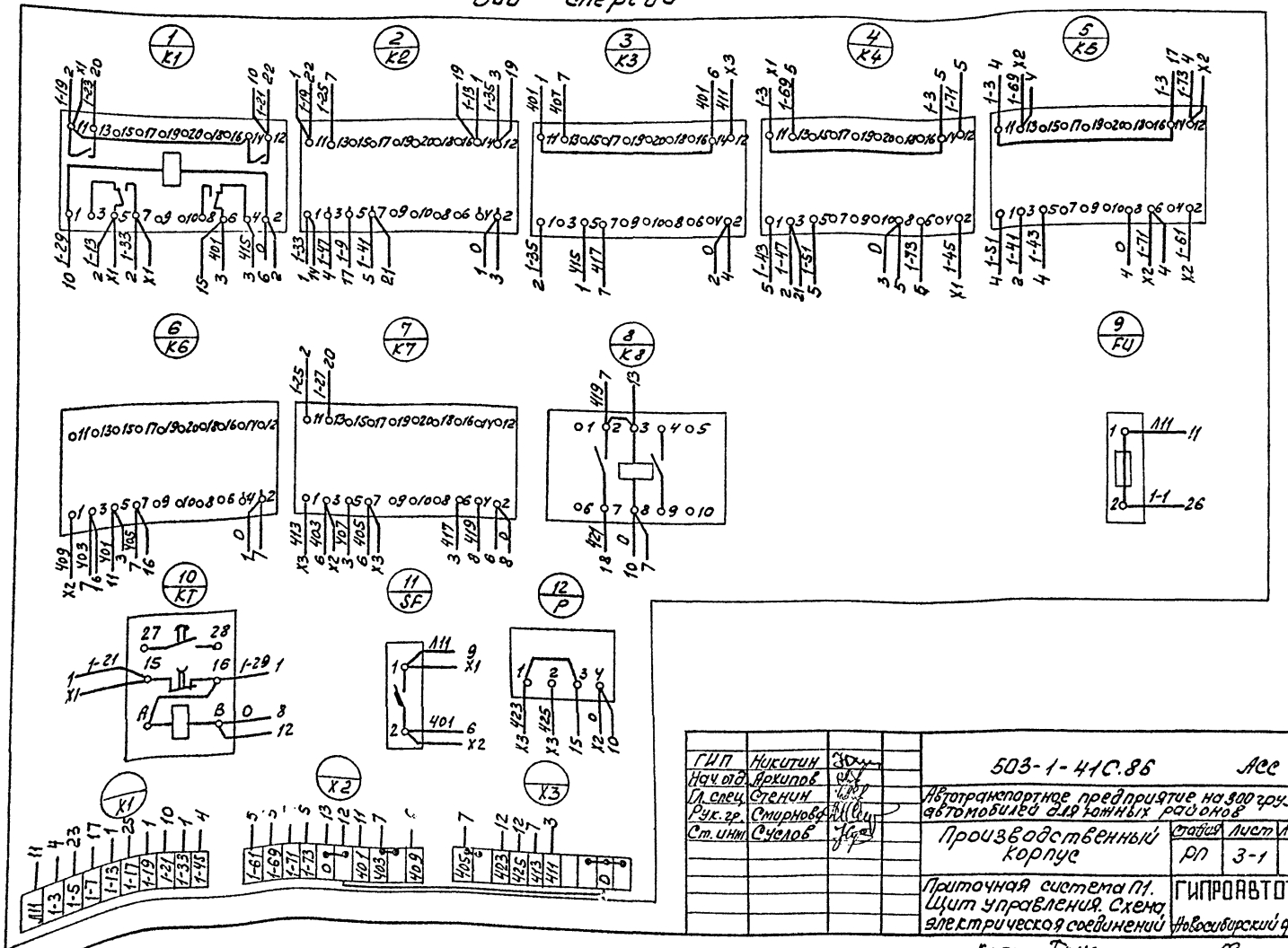

ГИП	Никитин		
Нач. отд.	Аркипов		
Гл. спец.	Стенин		
Рук. гр.	Смирнова		
Ст. инж.	Суслов		

503-1-41С.86 АСС

Автотранспортное предприятие на 300 грузовых автомобилей для южных районов

Производственный корпус

Стадия	Лист	Листов
РП	3-1	2

Приточная система П1. Щит управления. Схема электрическая соединений

ГИПРОАВТОТРАНС Новосибирский филиал

Копир. Груз. Формат А3

Взам. инв. №

Подпись и дата

Инв. № подл.

Типовой проект 503

Инв. № подл. | Подпись и дата | Взам. инв. №

Дверь ящика
Вид со стороны монтажа

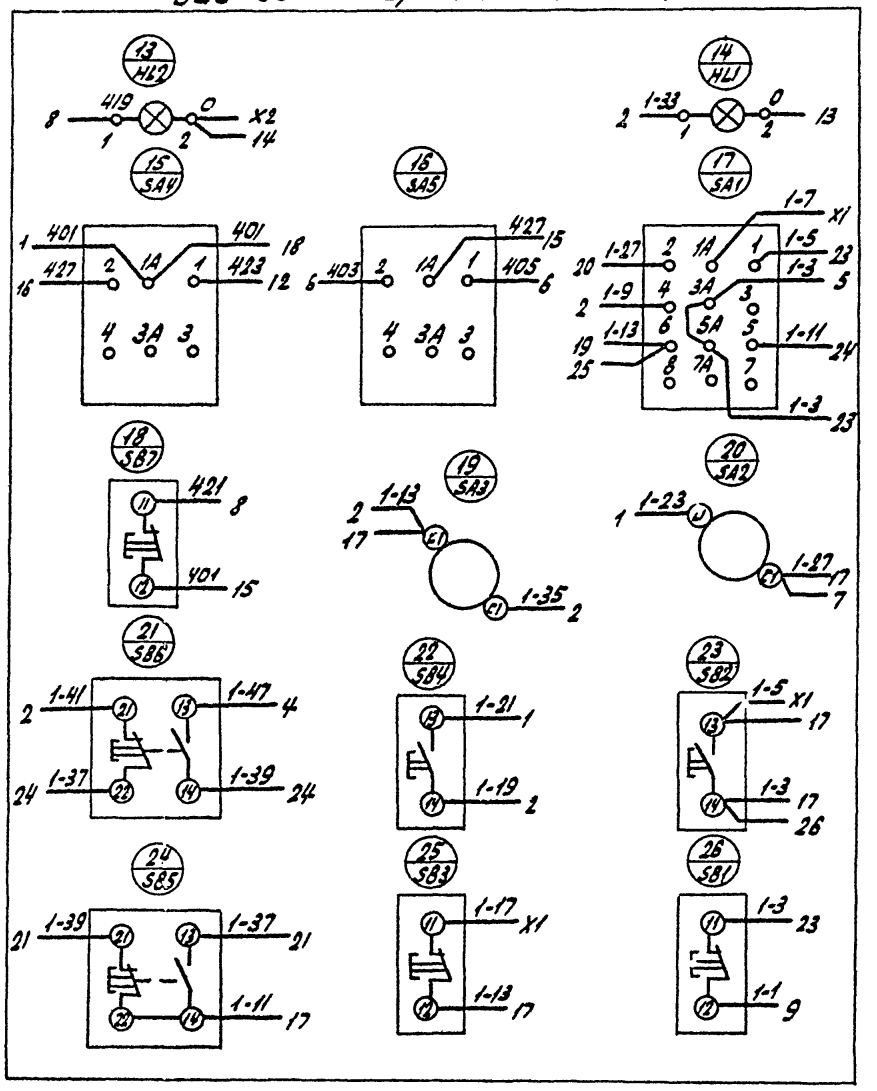

Копировал: Севастьянова Формат А3

Альбом №7

Типовой проект 503

Панель	Строка	Надпись	Поз. обозначение	Место надписи	Текст	Кол.	Вид шрифта	Заготовка
		1	HL1	Табличка	Нормальная работа	01		
		2	HL2	тоже	Авария	01		
		3	SA1	"	Управление системой Опробование-Откл.-Дист"	01		
		4	SA5	"	Температура „Повысить-Откл.-Понизить"	01		
		5	SA4	"	„Ручное-Откл.-Автомат"	01		
		6	SA2	"	Режим „Зима-Лето"	01		
		7	SA3	"	Промежуточное реле „Вкл-Выкл."	01		
		8	SB7	"	Свет аварийного сигнала	01		
		9	SB2	"	Опробование системы „Пуск"	01		
		10	SB4	"	Автоматическое управление системой „Вкл."	01		
		11	SB6	"	Клапан наружного воздуха „Закрыть"	01		
		12	SB1	"	Опробование системы „Стоп"	01		
		13	SB3	"	Автоматическое управление системой „Стоп"	01		
		14	SB5	"	Клапан наружного воздуха „Открыть"	01		

Инв.№ подл. | Подпись и дата | Взам.инв.№

ГИП	Никитин		503-1-41 С. 86 - АСС
Нач. отд	Архипов		Автотранспортное предприятие на 300 грузовых автомобилей для равнинных районов
Гл. спец.	Стенин		Производственный корпус — стадия: РП; лист: 4; листов:
рук. гр.	Стирнова		Приточная система П1 Щит управления. Таблица перечня надписей
ст. инж.	Суслов		ГИПРОАВТОТРАНС Новосибирский филиал

Копир.

Формат	Зона	Поз.	Обозначение	Наименование	Кол.	Примечание
				Документация		
А3			503 АСС6	Чертеж общего вида	01	
А3			503 АСС7	Схема электрическая		
				соединений	02	
А4			503 АСС8	Таблица перечня		
				надписей	01	
				Сборочные единицы		
				Н1 01		
		01		Выключатели авто-		
				матический АВ3-МУ3		
				Iн.расц.=2А, отс10.,	01	SF
		02		Реле РВП72-3121ООУ4		
				~ 220В 6 в. 3мин.	01	KT
		03		Реле РПУ2-3620ОЗУ3		K1...K7;
				~ 220В	08	K9

ГИП	Никитин		503-1-41С.85 АСС
Нач.отд.	Архипов		
Гл.спец.	Стенин		Автотранспортное предприятие на 300 грузовых автомобилей для южных районов
Рук.гр.	Смирнова		Производственный корпус
Ст.инж.	Суслов		Стадия: РП; Лист: 5-1; Листов: 2
			Приточная система П2. Щит управления. Технические ванные аппараты
			ГИПРОАВТОТРАНС Новосибирский филиал

Инв.№ подл. | Подпись и дата | Взам.инв.№

Инв.№ подл. | Подпись и дата | Взам.инв.№

Формат	Зона	Поз.	Обозначение	Наименование	Кол.	Примечание
		04		Реле РПУ2-3620ОЗУ3,		
				~ 220В	01	K8
		05		Прерыватель		
				СИП-01УМ, 220В	01	P
		06		Предохранитель		
				ПРТ-10У3, пл.вст. ВТФ6	01	FU
				Н51 01		
		07		Переключатель УП5311-С26У3	01	SA1
		08		Переключатель		
				УП5311-А225У3	01	SA5
		09		Переключатель		
				УП5313-С322-У3	01	SA4
		10		Выключатель		
				ПВ1-10У3, исп.1	02	SA2; SA3
		11		Кнопка КЕ011У3,		SB4 SB2
				исп.4	02	
		12		Кнопка, КЕ 011 У3,		SB1; SB3;
				исп.5, тол. красный	03	SB7
		13		Кнопка КЕ011У3 исп. 2	02	SB5, SB6
		14		Арматура светосигналь-		
				ная, АСЛ11У3 „Зел."	01	HL1
		15		Арматура светосигналь-		
				ная, АСЛ-11У3 „оранж."	01	HL2
				Блок из 10 зажи-		
				мов 6324	04	X1...X4

503-1-41С.86 АСС Лист 5.2

Инв.№ подл. | Подпись и дата | Взам.инв.№

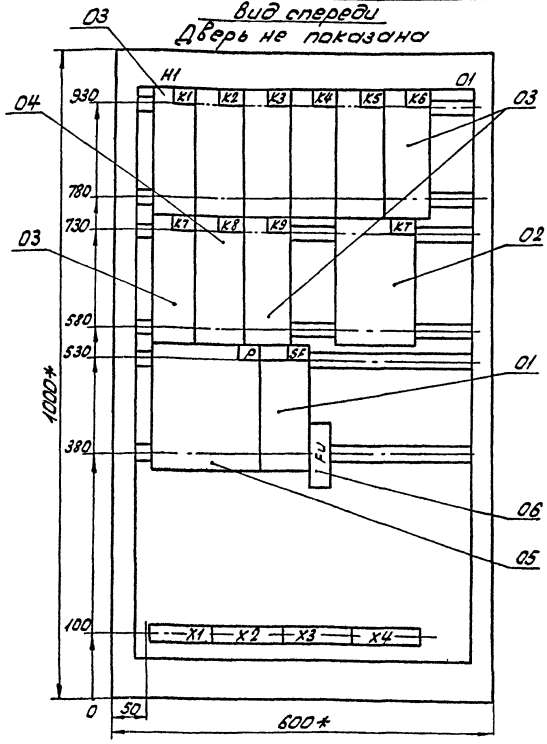

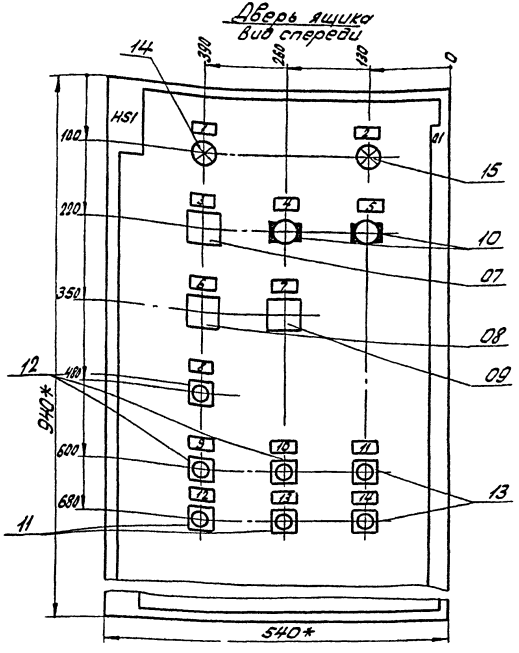

1.* Размеры для справок.
2. В контуре табличек и аппаратов указаны номера надписей по перечню надписей.
3. Глубина ящика 350 мм.

ГИП	Никитин		503-1-41С.86		АСС
Нач.отд.	Архипов		Автотранспортное предприятие на 300 грузовых автомобилей для южных районов		
Гл.спец.	Стенин		Производственный корпус	Стадия	Лист	Листов
Рук.гр.	Смирнов			РП	6	
Ст.инж.	Суслов		Приточная система П2. Щит управления. Чертеж общего вида	ГИПРОАВТОТРАНС Новосибирский филиал	

Инв.№ подл. | Подпись и дата | Взам.инв.№

Вид спереди

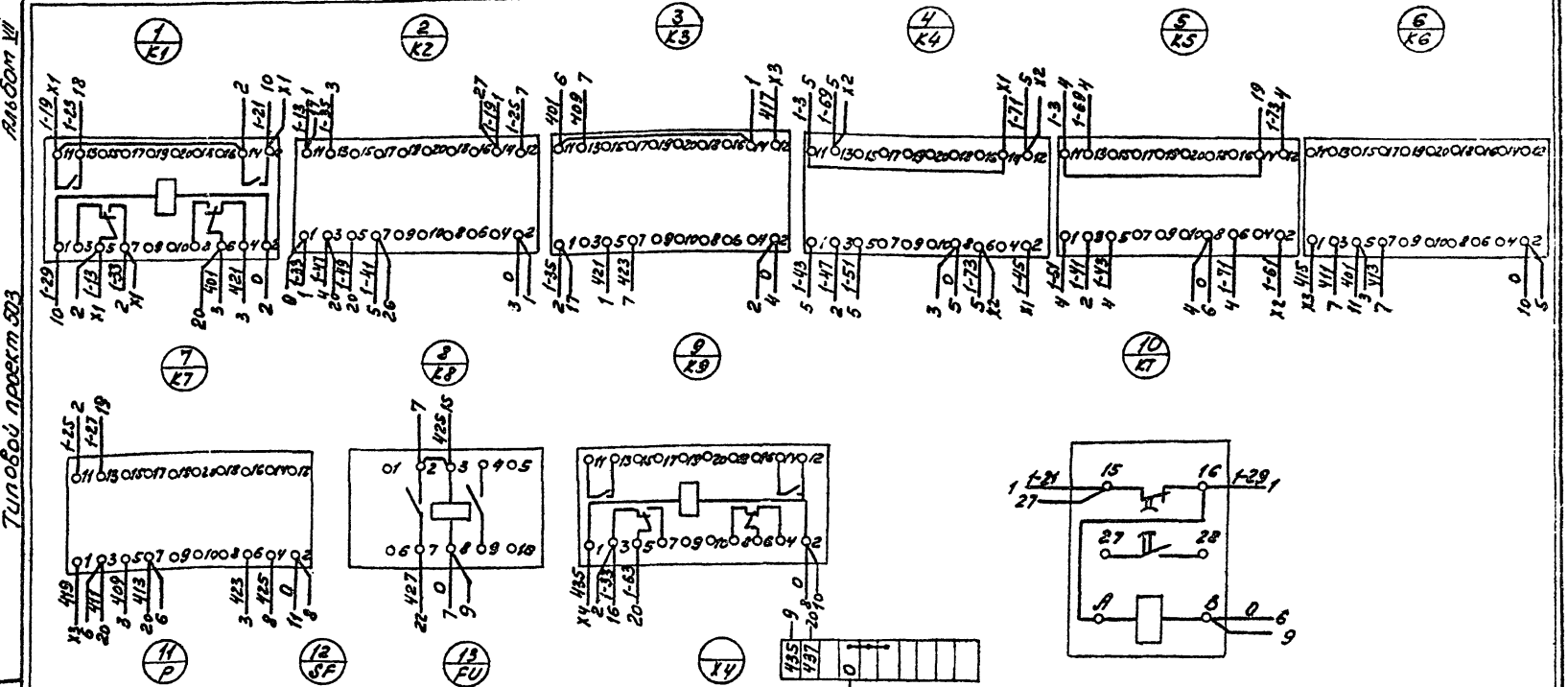

Типовой проект 503

Альбом VIII

Инв.№ подл. | Подпись и дата | Взам. инв.№

ГИП	Никитин		
Нач.отд.	Архипов		
Гл.спец.	Стенин		
Рук.гр.	Смирнов		
Ст.инж.	Суслов		

503-1-41С.86 -АСС

Автотранспортное предприятие на 300 грузовых автомобилей для холодных районов

Производственный корпус

Стадия	Лист	Листов
РП	7-1	2

Приточная система П2. Щит управления. Схема электрическая соединений

ГИПРОАВТОТРАНС Новосибирский филиал

Копир. Брус - Формат А4

Альбом VII

Типовой проект 503

Дверь (вид со стороны монтажа)

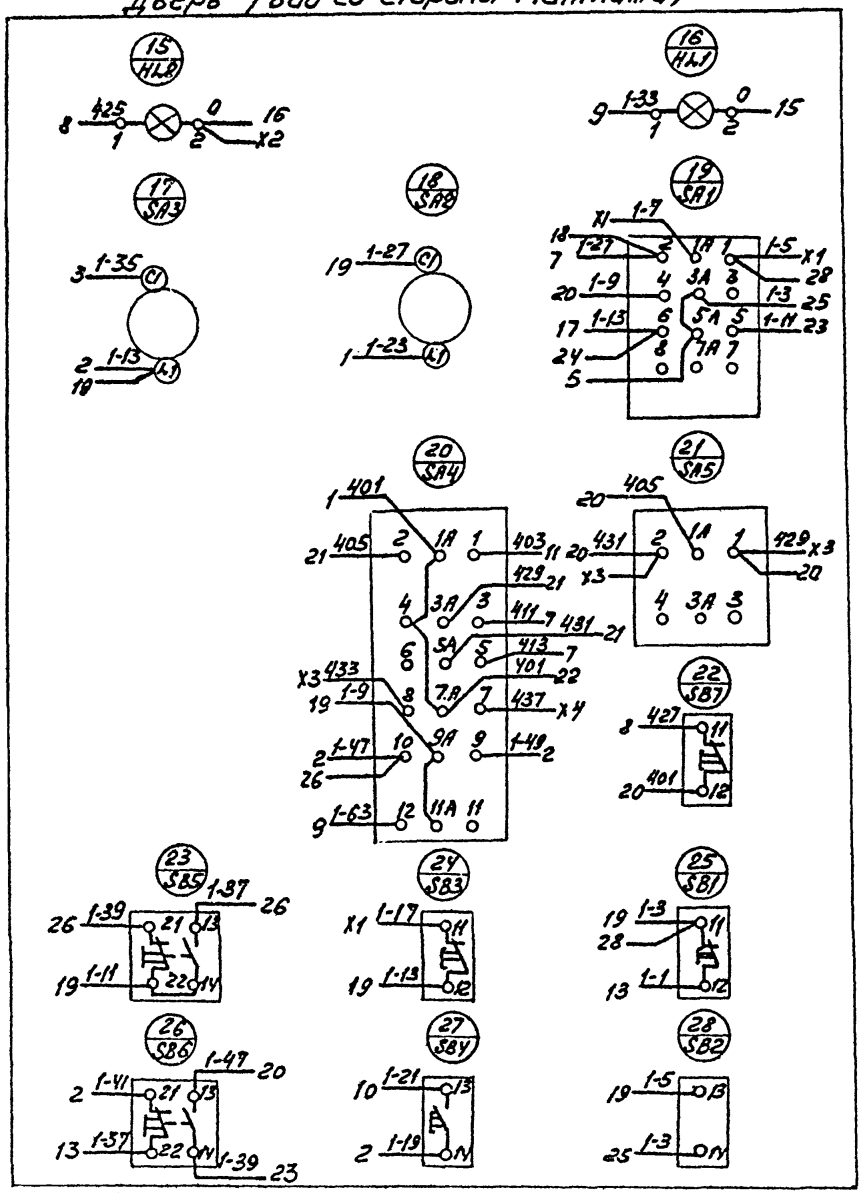

Инв.№ подл. | Подпись и дата | Взам. инв.№

503-1-41С.86 АСС

Лист 7-2

Копир. Бруз- Формат А2

Альбом VII

Типовой проект 503

Панель	Строка	Надпись	Поз. обозначение	Место надписи	Текст	Кол.	Вид шрифта	Заготовка
		1	HL1	Табличка	Нормальная работа	01		
		2	HL2	тоже	Авар я	01		
		3	SA1	"	Избиратель управления „Опроб.-Откл.-Дист.	01		
		4	SA2	"	Режим „Зима-Лето"	01		
		5	SA3	"	Автоматическое управление „Включено"	01		
		6	SA5	"	Температура „Понизить-Повысить"	01		
		7	SA4	"	Избиратель режима „Рабочий-нерабочий	01		
		8	SB7	"	Съем аварийного сигнала	01		
		9	SB1	"	Вентилятор „Опробование Выключить"	01		
		10	SB3	"	Вентилятор „Выключить"	01		
		11	SB5	"	Заслонка наружного воздуха „Открыть"	01		
		12	SB2	"	Вентилятор „Опробование Включить	01		
		13	SB4	"	Вентилятор „Включить"	01		
		14	SB6	"	Заслонка наружного воздуха „Закрыть"	01		

Взам. инв. №

Подпись и дата

Инв. № подл.

ГИП	Никитин	
Нач. отд.	Архипов	
Гл. спец.	Стенин	
Рук. гр.	Смирнова	
Ст. инж.	Суслов	

503-1-41С.85 - АСС

Автоторанспортное предприятие на 300 грузовых автомобилей для южных районов

Производственный корпус	Стадия	Лист	Листов
	РП	8-1	2

Приточная система П2. Щит управления. Таблица перечня надписей

ГИПРОАВТОТРАНС Новосибирский филиал

Панель	Строка	Надпись	Поз. обозначение	Места надписи	Текст	Кол.	Вид шрифта	Заготовка

Взам. инв. №

Подпись и дата

Инв. № подл.

Лист

Копир. Груз- Формат А3

Альбом VII

Типовой проект 503

Формат	Зона	Поз.	Обозначение	Наименование	Кол.	Примечание
				Документация		
А3			503 АСС10	Чертеж общего вида	01	
А3			503 АСС11	Схема электрическая соединений	02	
А4			503. АСС12	Таблица перечня надписей	01	
				Сборочные единицы		
				Н1 01		
		01		Выключатель А63-му3		
				U~220В, Ур=2А, отс.10	01	SF
		02		Реле РВП72-3121-00У4		
				U~220В, в.в. 3 мин	01	К7
		03		Реле РПУ2-362023У3		
				U~220В	07	К1...К7
		04		Реле РПУ-362003У3		
				U~220В	01	К8

Взам. инв. №

Подпись и дата

Инв. № подл.

ГИП	Никитин		503-1-41С.86 -АСС
Нач. отд.	Архипов		Автотранспортное предприятие на 300 грузовых автомобилей для южных районов
Гл. спец.	Стенин		Производственный корпус — Стадия: РП; Лист: 9-1; Листов: 2
Рук. гр.	Смирнова		Приточная система П3П6, П7. Щит управления. Технические данные аппаратов.
Ст. инж.	Суслов		ГИПРОАВТОТРАНС Новосибирский филиал

Формат	Зона	Поз.	Обозначение	Наименование	Кол.	Примечание
		05		Предохранитель		
				ПП-10У3, плавкая		
				Вставка ВТФ6У3	01	FU
		06		Прерыватель СИП-01М		
				U~220В	01	Р
				Н S1 01		
		07		Переключатель		
				УП5312-С86У3	01	SA1
		03		Переключатель		
				УП5311-С225-У3	01	SA4
		09		Переключатель		
				УП5311-А225 У3	01	SA5
		10		Выключатель		
				ПВ1-10У4, исп.1	02	SA2, SA3
		11		Кнопка КЕ011У3, исп.2	02	SB5, SB6
		12		Кнопка КЕ011У3, исп.4	02	SB2, SB4
		13		Кнопка КЕ011У3, исп.5		SB1,
				толкатель красный	03	SB3, SB7
		14		Арматура светосигнальная АСЛ1У2		
				Цвет зеленый	01	HL1
		15		То же, цвет оранжевый	01	HL2
				Блок из 10 зажимов 6324	03	X1, X2, X3

Взам. инв. №

Подпись и дата

Инв. № подл.

503-1-41С.86 -АСС	Лист 9-2

Копир. бруд- Формат А5

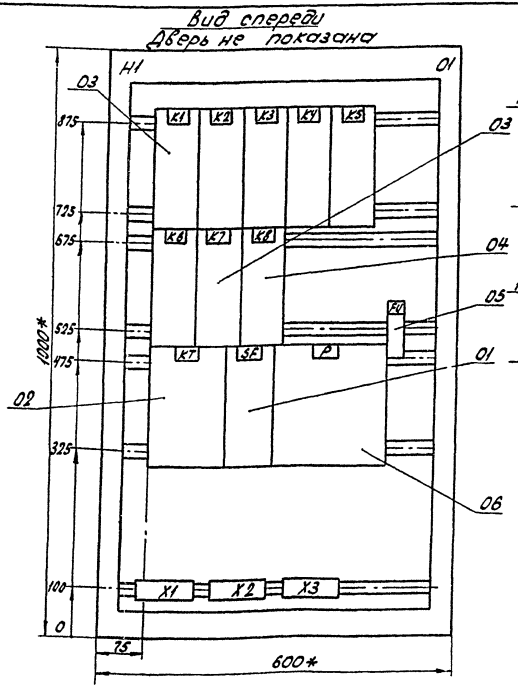

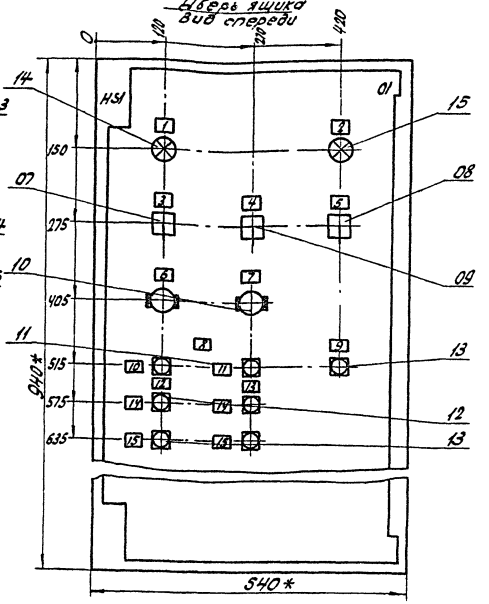

1.* Размеры для справок.
2. В контуре табличек и аппаратов указаны номера надписей по перечню надписей
3. Глубина ящика 350 мм.
4. По данному чертежу изготовить 3 ящика.

ГИП	Никитин		
Нач.отд.	Архипов		
Гл.спец.	Стенин		
рук.гр.	Смирнова		
Ст.инж.	Суслов		

503-1-41С.86 АСС

Автотранспортное предприятие на 300 грузовых автомобилей для южных районов

Производственный корпус

Стадия	Лист	Листов
РП	10	

Приточная система П3 (П6.П7). Щит управления. Чертеж общего вида

ГИПРОАВТОТРАНС Новосибирский филиал

Инв. № подл. | Подпись и дата | Взам. инв. №

Копировал: Севастьянова Формат: А3

Альбом VIII

Типовой проект 503-

Вид спереди

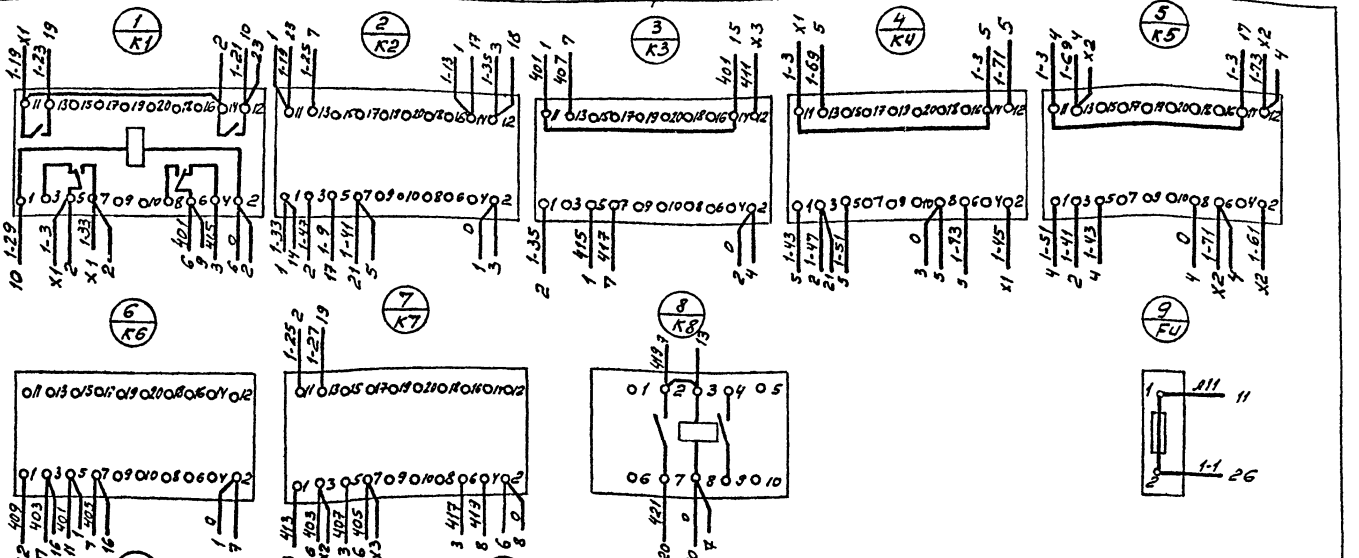

ГИП	Никитин		503-1-41С.86 АСС
Нач. отд.	Архипов		Автотранспортное предприятие на 300 грузовых автомобилей для южных районов
Гл. спец.	Стрнин		Производственный Корпус — Стадия: РП; Лист: 11-1; Листов: 2
Рук. гр.	Смирнова		Принципиальная электрическая схема. Щит управления. Схема электрических соединений.
Ст. инж.	Суслов		ГИПРОАВТОТРАНС Новосибирский филиал

Инв. № подл. | Подпись и дата | Взам. инв. №

Дверь щита (вид со стороны монтажа)

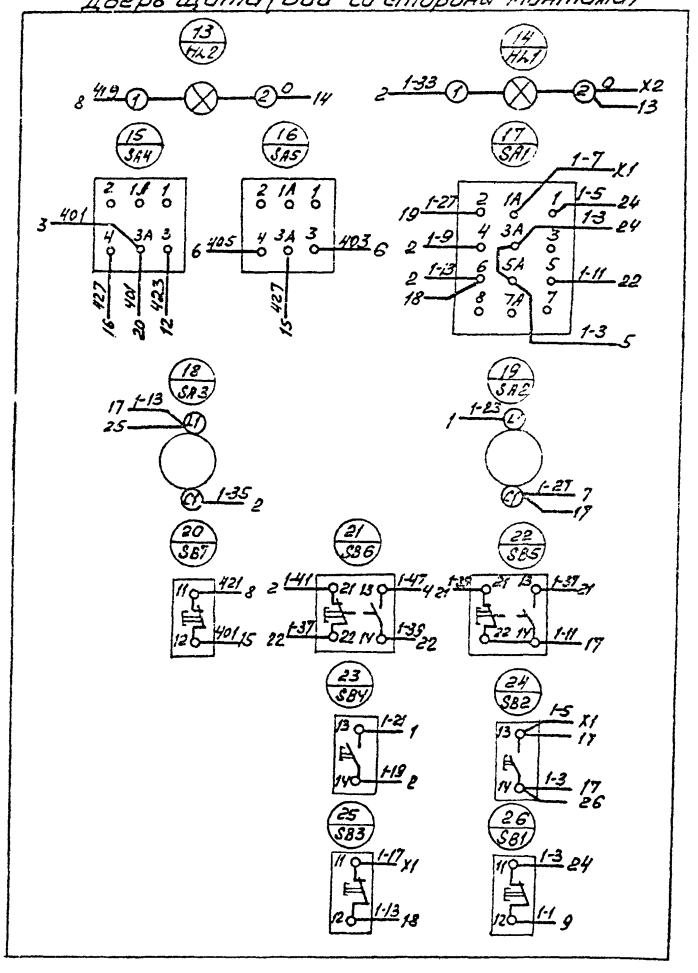

Инв.№ подл. | Подпись и дата | Взам.инв.№

Альбом III

Типовой проект 503.

Панель	Строка	Надпись	Поз. обозначение	Место надписи	Текст	Кол.	Вид шрифта	Заготовка
		1	HL1	Табличка	Нормальная работа	01		
		2	HL2	То же	Авария	01		
		3	SA1	"	Управление системой			
					„Опробование-Откл.-Дистанционное"	01		
		4	SA5	"	Температура			
					„Повысить-Откл.-Понизить"	01		
		5	SA4	"	„Ручное-Откл.-Автомат"	01		
		6	SA2	"	Режим „Зима-Лето"	01		
		7	SA3	"	Промежуточное реле			
					„Вкл-Выкл."	01		
		8		"	Клапан наружного воздуха	01		
		9	SB7	"	Съем аварийного сигнала	01		
		10	SB5	"	Открыть	01		
		11	SB6	"	Закрыть	01		
		12		"	Опробование системы	01		
		13		"	Автоматическое управление			
					системой	01		
		14	SB2,SB4		Включить	02		
		15	SB1,SB3		Выключить	02		

Инв.№ подл. | Подп. и дата | Взам. инв.№

ГИП	Никитин		503-1-41С.86 АСС
Нач.отд	Архипов		Автотранспортное предприятие на 300 грузовых автомобилей для южных районов
Гл.спец.	Стенин		Производственный корпус
Рук.гр.	Смирнова		Стадия: РП; Лист: 12; Листов:
Ст.инж.	Суслов		Приточная система П3. (П6, П7). Щит управления. Таблица перечня надписей
			ГИПРОАВТОТРАНС Новосибирский филиал

Инв.№ подл. | Подп. и дата | Взам. инв.№

Панель	Строка	Надпись	Поз. обозначение	Место надписи	Текст	Кол.	Вид шрифта	Заготовка

Инв.№ подл. | Подп. и дата | Взам. инв.№

Лист 7

Альбом VII

Типовой проект 503-

Формат	Зона	Позиция	Обозначение	Наименование	Кол.	Примечание
				Документация		
А3			503- АСС14	Чертеж общего вида	01	
А3			503- АСС15	Схема электрическая соединений	02	
А4			503- АСС16	Таблица перечня надписей	02	
				Сборочные единицы		
				Н1 01		
		01		Выключатель автоматический А63-МУ3, Iн.р.=2А, отс 10	01	SF
		02		Реле РВП72-31200У4, ~220В 8.8. 3мин	02	КТ1, КТ2
		03		Реле РПУ2-36002ЗУ3, ~220В	02	К1; К11
		04		Реле РПУ2-36200ЗУ3, ~220В	01	К10

ГИП	Никитин		
Нач.отд.	Архипов		
Гл.спец.	Стенин		
Рук.гр.	Смирнова		
Ст.инж.	Суслов		

503-1-41С.86 АСС

Автотранспортное предприятие на 300 грузовых автомобилей для южных районов

Производственный корпус

Стадия	Лист	Листов
РП	13-1	2

Приточная система П4/П5. Щит управления. Технические данные аппаратов

ГИПРОАВТОТРАНС Новосибирский филиал

Взам.инв.№ | Подпись и дата | Инв.№ подл.

Формат	Зона	Позиция	Обозначение	Наименование	Кол.	Примечание
		05		Реле РПУ2-36202ЗУ3, ~220В	07	К2, К4..К9
		06		Реле РПУ2-36402ЗУ3, ~220В	01	К3
		07		Предохранитель ППТ-10У3, пл.вст. ВТФ 6У3	04	Fu1...Fu4
		08		Прерыватель СИП-01УМ ~220В	01	Р
				Н51 01		
		09		Переключатель УП5312-Ф10ЗУ3	01	SA1
		10		Переключатель УП5311-С22ЗУ3	02	SA2, SA4
		11		Переключатель УП5311-А22ЗУ3	01	SA5
		12		Выключатель ПВ1-10У3, исп.1	01	SA3
		13		Кнопка КЕ011У3, исп.4	03	SB2, SB4, SB6
		14		Кнопка КЕ011У3, исп.5		SB1, SB3,
				толкатель красный	04	SB5, SB7
		15		Кнопка КЕ011У3, исп.2	02	SB8, SB9
		16		Арматура светосигнальная АСЛ11У2		
				цвет зеленый	01	HL1
		17		То же, цвет оранжевый	01	HL2
				Блок из 10 зажимов Б324	03	X1, X2, X3
				Блок из 5 зажимов Б324	01	X4

503-1-41С.86 АСС

Лист 13-2

Взам.инв.№ | Подпись и дата | Инв.№ подл.

Копировал ... Формат А3

Альбом VII

Типовой проект 503-

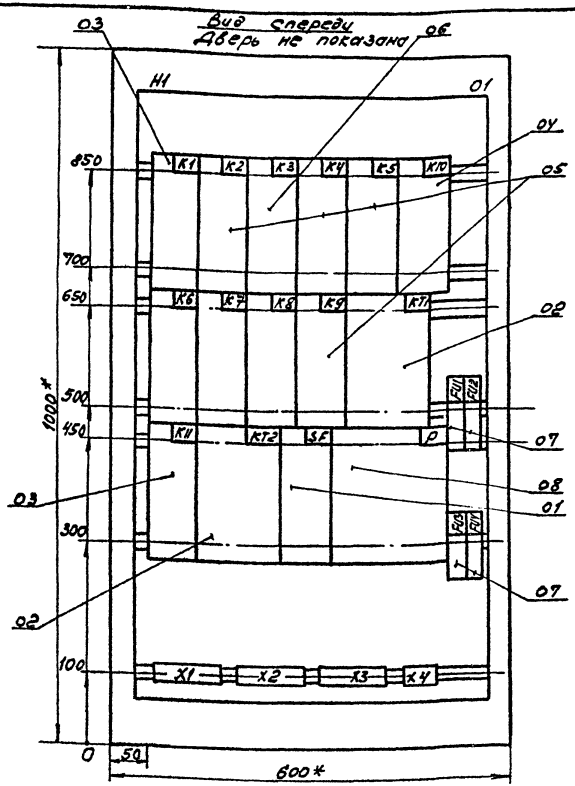

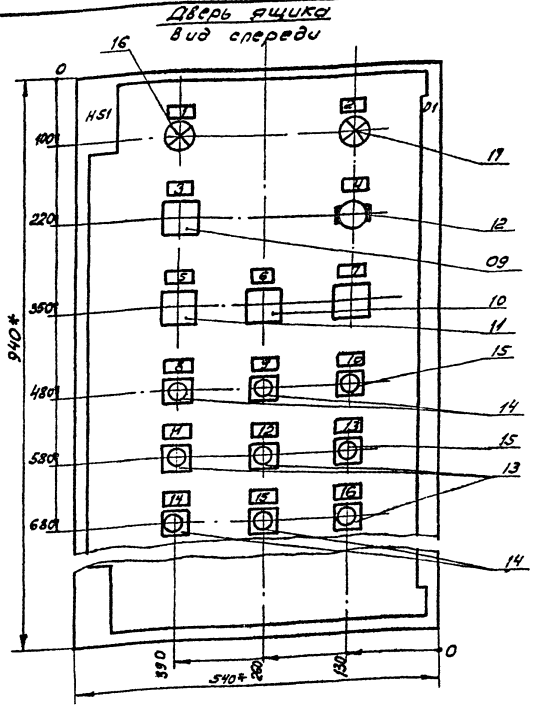

1.* Размеры для справок
2. В контуре табличек и аппаратов указаны номера надписей по перечню надписей.
3. Глубина ящика 350 мм.
4. По данному чертежу изготовить 2 ящика.

ГИП	Никитин		
Нач.отд	Архипов		
Гл.спец	Стенин		
Рук.гр	Смирнова		
Стинж	Суслов		

503-1-41С.86 - АСС

Автотранспортное предприятие на 300 грузовых автомобилей для южных районов

Производственный корпус

Стадия	Лист	Листов
РП	14	

Приточная система П4(П5). Щит управления. Чертеж общего вида

ГИПРОАВТОТРАНС
Новосибирский филиал

Инв.№ подл. | Подпись и дата | Взам. инв.№

Альбом VII

Типовой проект 503

Инв. № подл. | Подпись и дата | Взам. инв. №

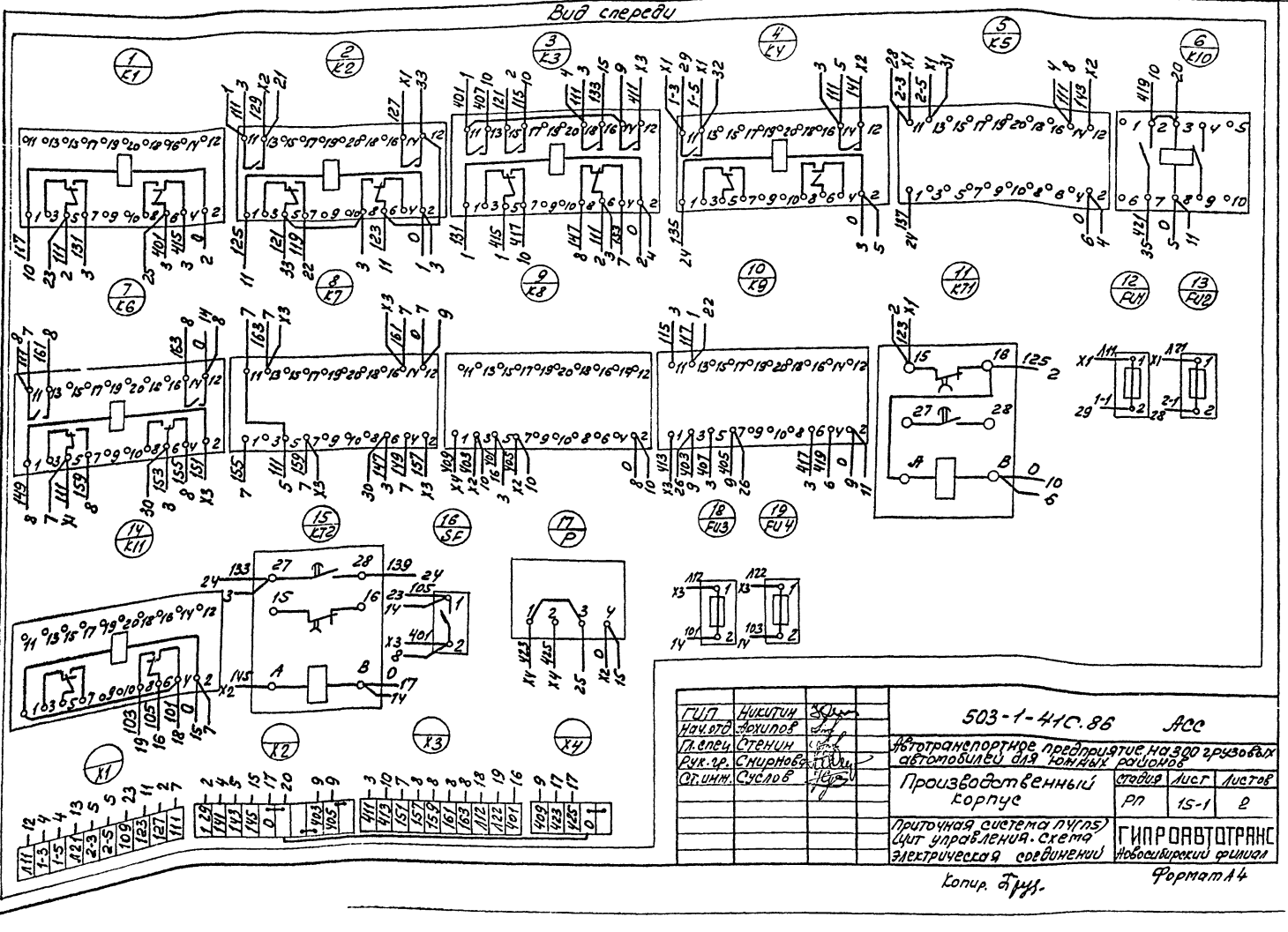

ГИП	Никитин		503-1-41С.86 АСС	
Нач.отд	Архипов		Автотранспортное предприятие на 200 грузовых автомобилей для тонных районов	
Гл.спец	Стенин		Производственный корпус	стадия: РП; лист: 15-1; листов: 2
Рук.гр.	Смирнов		Приточная система П1(П5) Щит управления. Схема электрическая соединений	ГИПРОАВТОТРАНС Новосибирский филиал
Ст.инж.	Суслов			

Копир. Гущ.

Формат А4

Альбом VII

Типовой проект 503

Дверь (вид со стороны монтажа)

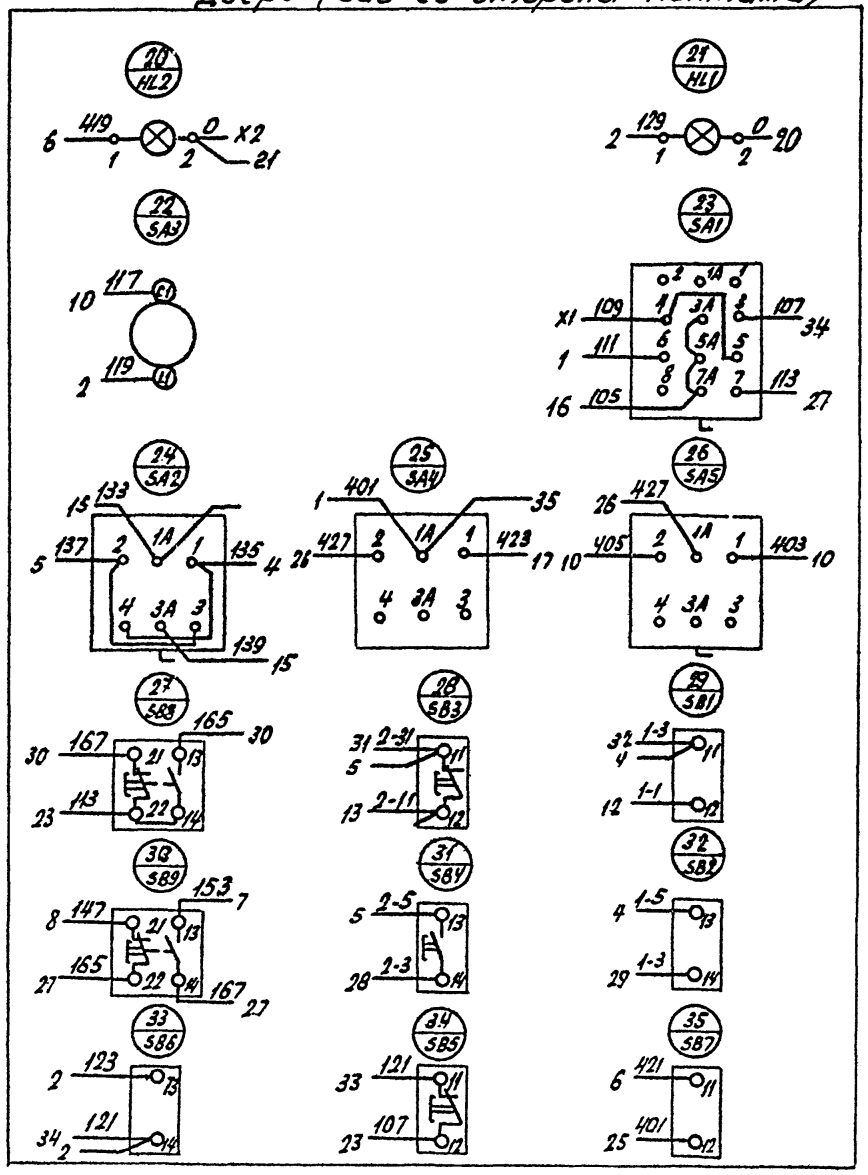

Инв.№ подл.	Подпись и дата	Взам.инв.№

503-1-41С.86 – АСС

Лист 15-2

Альбом VII

Типовой проект 503-

Панель	Строка	Надпись	Поз. обозначение	Место надписи	Текст	Кол.	Вид шрифта	Заготовка
		1	HL1	Табличка	Нормальная работа	01		
		2	HL2	Тоже	Авария	01		
		3	SA1	"	Избиратель управления „Откл.-Мест.-Руч.-Дист."	01		
		4	SA3	"	Режим „Зима-Лето"	01		
		5	SA5	"	Температура „Понизить-Повысить"	01		
		6	SA4	"	Автомат.-Откл.-Ручное	01		
		7	SA2	"	Выбор вентилятора N1-N2	01		
		8	SB1	"	Вентилятор N1. Опробование „Закрыть"	01		
		9	SB3	"	Вентилятор N2. Опробование „Стоп"	01		
		10	SB8	"	Заслонка. Опробование „Закрыть"	01		
		11	SB6	"	Вентилятор N1. Опробование „Пуск"	01		
		12	SB4	"	Вентилятор N2. Опробование „Пуск"	01		
		13	SB9	"	Заслонка. Опробование „Открыть"	01		

ГИП	Никитин		
Ноч.отд	Архипов		
Гл.спец	Стенин		
Рук.гр	Смирнова		
Ст.инж.	Суслов		

503-1-41С.86 -АСС

Автотранспортное предприятие на 300 грузовых автомобилей для южных районов

Производственный корпус	Стадия	Лист	Листов
	РП	16-1	2

Приточная система П4(П5). Щит управления. Таблица перечня надписей.

ГИПРОАВТОТРАНС Новосибирский филиал

Панель	Строка	Надпись	Поз. обозначение	Место надписи	Текст	Кол.	Вид шрифта	Заготовка
		14	SB7	Табличка	Съем аварийного сигнала	01		
		15	SB5	То же	Вентилятор „Стоп"	01		
		16	SB6	"	Вентилятор „Пуск"	01		

Взам.инв.№ | Подпись и дата | Инв.№ подл.

503-1-41С.86 -АСС Лист 16-2

Копировал: Севастьянова Формат А3

Альбом VII

Типовой проект 503

Формат	Зона	Позиция	Обозначение	Наименование	Кол.	Примечание
				Документация		
А3			503 АСС18	Чертеж общего вида	01	
А3			503 АСС19	Схема электрических соединений	02	
А4			503 АСС20	Таблица перечня надписей	01	
				Сборочные единицы		
				H1 01		
		01		Реле РПУ2-3620234УЗ		
				~ 220В	01	KV
		02		Предохранитель		
				ППТ-10УЗ плавкая		
				вставка ВТФ6УЗ	02	FU1,FU2

ГИП	Никитин		503-1-41С.86 - АСС
Нач.отд	Архипов		Автотранспортное предприятие на 300 грузовых автомобилей для южных районов
Гл.спец	Степин		Производственный корпус
Рук.гр	Смирнова		Стадия: Р; Лист: 17-1; Листов: 2
Ст.инж	Суслов		Щит управления, щиты технических данных аппаратов
			ГИПРОАВТОТРАНС Новосибирский филиал

Инв.№ подл. | Подпись и дата | Взам.инв.№

Формат	Зона	Позиция	Обозначение	Наименование	Кол.	Примечание
				H51 01		
		03		Переключатель		SA1
				ПП2-10/H2У4. исп.1	02	SA2
		04		Кнопка КЕ011У3		SB1; SB3
				исп.4, толк. черн.	01	
		05		Кнопка КЕ011У3,		
				исп.5 толк. красн.	01	SB2; SB4
				Блок из 10		
				зажимов Б324	01	1X, 2X

Инв.№ подл. | Подпись и дата | Взам.инв.№

503-1-41С.86 АСС

Лист 17-2

Альбом VII

Типовой проект 503

Инв.№ подл. | Подп. и дата | Взам.инв.№

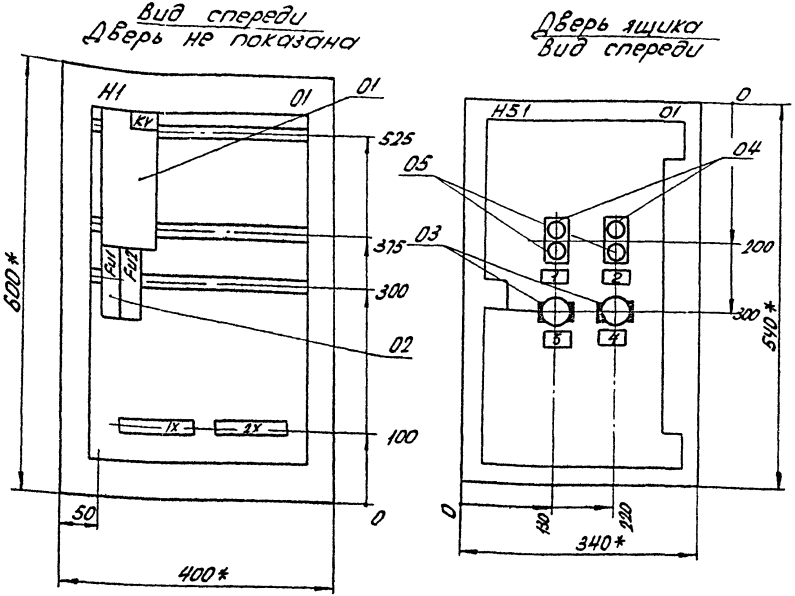

1.* Размеры для справок.
2. В контуре табличек указаны номера надписей по таблице перечня надписей.
3. Глубина ящика 350мм.
4. По данному чертежу выполнить 6 щитов.

ГИП	Никитин		503-1-41С.86 - АСС
Нач.отд	Архипов		Автотранспортное предприятие на 300 грузовых автомобилей для южных районов
Гл.спец.	Степин		
Рук.гр.	Смирнов		Производственный корпус — Стадия: РП; Лист: 18; Листов:
Ст.инж.	Суслов		Щит управления ЩУ4 (ЩУ3...ЩУ6). Чертеж общего вида. — ГИПРОАВТОТРАНС, Новосибирский филиал

Вид спереди

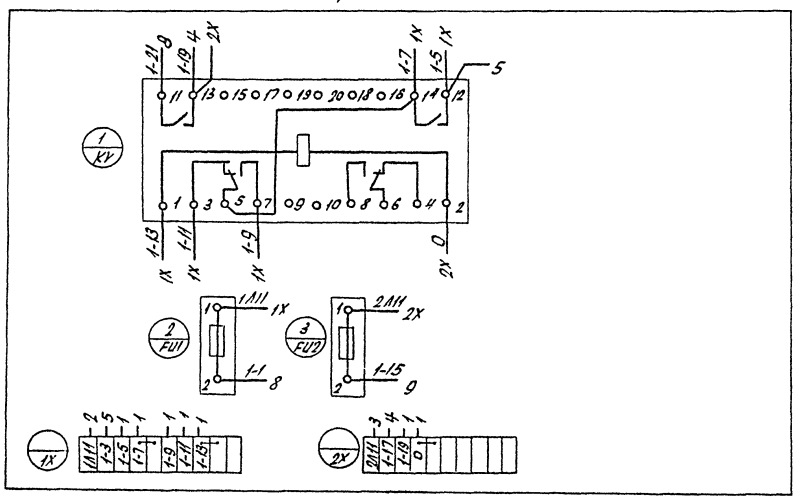

ГИП	Никитин			503-1-41 С. 86 - АСС	
Нач.отд.	Архипов			Автотранспортное предприятие на 300 грузовых автомобилей для южных районов	
Гл.спец.	Стенин			Производственный корпус	Стадия: РП; Лист: 19.1; Листов: 2
Рук.гр.	Смирнов				
Ст.инж.	Суслов			Шит управления ЩУ1 (ЩУ3...ЩУ6). Схема электрическая соединений	ГИПРОАВТОТРАНС Новосибирский филиал

Инв.№ подл. | Подпись и дата | Взам.инв.№

Альбом VII

Типовой проект 503

Дверь щита (со стороны монтажа)

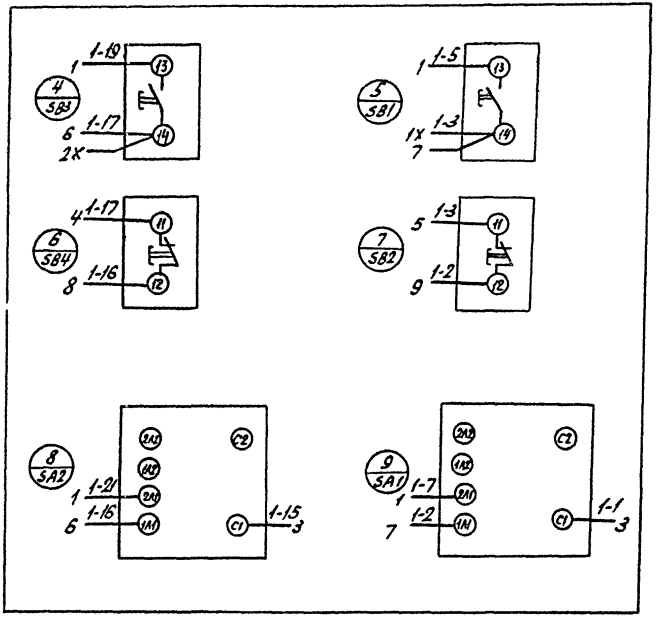

Инв.№подл. | Подп. и дата | Взам.инв.№

503-1-41С.86 - АСС

Лист 19-2

Копировал: Севастьянова Формат: А3

Альбом VII

Типовой проект 503-

Панель	Строка	Надпись	Поз. обозначение	Место надписи	Текст	Кол.	Вид шрифта	Заготовка
		1	SB1	Табличка	ВТЗ. У1			
			SB2		Пуск - Стоп	01		
		2	SB3	то же	ВТЗ. У2			
			SB4		Пуск - Стоп	01		
		3	SA1		ВТЗ. У1			
					Управление „Руч. - Авт"	01		
		4	SA2		ВТЗ. У2			
					Управление „Руч. - Авт"	01		

ГИП	Никитин	
Нач.отд.	Архипов	
Гл.спец.	Стенин	
Рук.гр.	Смирнова	
Ст.инж.	Суслов	

503-1-41С.86 -АСС

Автотранспортное предприятие на 300 грузовых автомобилей для южных районов

Производственный корпус

Стадия	Лист	Листов
РП	20	

Щит управления ЩУ1(ЩУ2-ЩУ3)
Таблица перечня надписей

ГИПРОАВТОТРАНС
Новосибирский филиал

Взам. инв. N | Подпись и дата | Инв. N подл.

Панель	Строка	Надпись	Поз. обозначение	Место надписи	Текст	Кол.	Вид шрифта	Заготовка

Взам. инв. N | Подпись и дата | Инв. N подл.

Лист

Отпечатано
в Новосибирском филиале ЦИТП
630064 г. Новосибирск пр. Карла Маркса 1
Выдано в печать 18" VIII 1987 г.
Заказ 1-2037 Тираж 200

gost.e-ecolog.ru