ТИПОВОЙ ПРОЕКТ 503-1-41С.86

ПРОИЗВОДСТВЕННЫЙ КОРПУС АВТОТРАНСПОРТНОГО ПРЕДПРИЯТИЯ НА 300 ГРУЗОВЫХ АВТОМОБИЛЕЙ ДЛЯ ЮЖНЫХ РАЙОНОВ

АЛЬБОМ V

СТРОИТЕЛЬНЫЕ ИЗДЕЛИЯ
/ВАРИАНТ ДЛЯ ОБЫЧНЫХ УСЛОВИЙ/

				привязан:	
Инв.№					

Копировал Формат А2

gost.e-ecolog.ru

Отпечатано
в Новосибирском филиале ЦИТП
630064 г. Новосибирск пр. Карла Маркса 1
Выдано в печать 19" VIII 1987 г.
Заказ 1-2035 Тираж 200

ТИПОВОЙ ПРОЕКТ
503-1-41С.86

ПРОИЗВОДСТВЕННЫЙ КОРПУС АВТОТРАНСПОРТНОГО ПРЕДПРИЯТИЯ НА 300 ГРУЗОВЫХ АВТОМОБИЛЕЙ ДЛЯ ЮЖНЫХ РАЙОНОВ

АЛЬБОМ V

СТРОИТЕЛЬНЫЕ ИЗДЕЛИЯ /ВАРИАНТ ДЛЯ ОБЫЧНЫХ УСЛОВИЙ/

РАЗРАБОТАН НОВОСИБИРСКИМ ФИЛИАЛОМ ИНСТИТУТА „ГИПРОАВТОТРАНС"

УТВЕРЖДЁН И ВВЕДЁН В ДЕЙСТВИЕ МИНАВТОТРАНСОМ РСФСР 28.11.1984 г.
ПРОТОКОЛ №79

ГЛАВНЫЙ ИНЖЕНЕР ФИЛИАЛА Я.И.ВИЛЬБЕРГЕР
ГЛАВНЫЙ ИНЖЕНЕР ПРОЕКТА Ю.В.НИКИТИН

ПРИВЯЗАН:

ИНВ. №

Альбом V

Типовой проект 503

Обозначение	Наименование	Примечание стр.
503- -КЖИ	Ведомость чертежей (начало)	2
	Ведомость чертежей (продолжение)	
	Ведомость чертежей (продолжение)	3
	Ведомость чертежей (продолжение)	
	Ведомость чертежей (продолжение)	
	Ведомость чертежей (окончание)	4
	Ведомость чертежей. Пояснительная записка (начало)	
	Ведомость чертежей. Пояснительная записка (окончание)	5
503- -КЖИ-ФБ18Т-18-1	Ферма ФБ18Т-18-1	6
-ФБ18Т-2В-1	ФБ18Т-2В-1	7
-ФБ18Т-5В-1	ФБ18Т-5В-1	8
-ФБ18Т-5В-2	ФБ18Т-5В-2	9
-ФБ18Т-5В-3	ФБ18Т-5В-3	10
-ФБ18Т-2В-2	ФБ18Т-2В-2	11
-К72-6-1	Колонна К72-6-1	12
-К72-6-2	К72-6-2	13
-К72-6-3	К72-6-3	14
-К72-6-4	К72-6-4	15
-К72-6-5	К72-6-5	16
-К72-6-6	К72-6-6	17
-К72-6-7	К72-6-7	18
-К72-6-8	К72-6-8	19
-К72-6-9	К72-6-9	20
-К72-6-10	К72-6-10	21

Взам. инв.№ | Подпись и дата | Инв.№ подл.

ГИП	Нигетин		
Нач.отд	Сидорова		
Гл.спец.	Стрекнин		
Рук.гр.	Потапова		
Вед.инж.	Курьянова		

503-1-41С.86 - КЖИ

Ведомость чертежей (начало)

Стадия	Лист	Листов
РП	1	6

ГИПРОАВТОТРАНС
Новосибирский филиал

Обозначение	Наименование	Примечание стр.
503- -КЖИ-К72-6-11	Колонна К72-6-11	22
-К72-33а-1	К72-33а-1	23
-К72-33а-2	К72-33а-2	24
-К72-33а-3	К72-33а-3	25
-К72-33а-4	К72-33а-4	26
-К72-33а-5	К72-33а-5	27
-7КФ97-2-Н1	7КФ97-2-Н1	28
-7КФ97-2-Н2	7КФ97-2-Н2	29
-7КФ97-2-Н3	7КФ97-2-Н3	30
-7КФ97-2-Н4	7КФ97-2-Н4	31
-КБ11-1	КБ11-1	32
-КБ11-2	КБ11-2	33
-КБ11-3	КБ11-3	34
-КБ11-4	КБ11-4	35
-КБ11-5	КБ11-5	36
-КБ11-6	КБ11-6	37
-КБ11-7	КБ11-7	38
-КБ11-8	КБ11-8	39
-КБ9-1	КБ9-1	40
1КО3.42-1	1КО3.42-1	41
-ПГ-1АтVIп-1	Плита ПГ-1АтVIп-1	42
-ПВ4-2АтVIп-1	ПВ4-2АтVIп-1	43
-ПВ7-2АтVIп-1	ПВ7-2АтVIп-1	44
-ПГ-1АтVIп-2	ПГ-1АтVIп-2	45
-ПВ7-2АтVIп-2	ПВ7-2АтVIп-2	46
-ПВ7-2АтVIп-3	ПВ7-2АтVIп-3	47
-ПВ10-2АтVIп-1	ПВ10-2АтVIп-1	48
-ПГ-1АтVIп-3	ПГ-1АтVIп-3	49
-ПВ4-2АтVIп-2	ПВ4-2АтVIп-2	50

Взам. инв.№ | Подпись и дата | Инв.№ подл.

Ведомость чертежей (продолжение) Лист 2

Копировал

Альбом V

Типовой проект 503

Обозначение	Наименование	Примечание стр.
503- -КЖИ-П810-2АтVI-П-2	Плита П810-2АтVIП-2	51
-П810-2АтVI-П-3	П810-2АтVIП-3	52
-П87-2АтVIП-4	П87-2АтVIП-4	53
-ПРС56.15-16АтVI-1	ПРС56.15-16АтVT-1	54
-ПРС56.15-16АтVI-2	ПРС56.15-16АтVT-2	55
-ПРС56.15-16АтVT-3	ПРС56.15-16АтVT-3	56
-ПРС56.15-16АтVT-4	ПРС56.15-16АтVT-4	57
-ПРС56.15-16АтVT-5	ПРС56.15-16АтVT-5	58
-ПРС56.15-16АтVT-6	ПРС56.15-16АтVT-6	59
-ПРС56.15-16АтVT-7	ПРС56.15-16АтVT-7	60
-ПРС56.15-16АтVT-8	ПРС56.15-16АтVT-8	61
-ПС600.18.20-П-3-1	Панель ПС600.18.20-П-3-1	62
-ПС600.12.20-П-3-1	ПС600.12.20-П-3-1	63
-ПС625.12.20-П-12-1	ПС625.12.20-П-12-1	64
-ПС625.12.20-П-11-1	ПС625.12.20-П-11-1	65
-ПС600.12.20-П-1-1	ПС600.12.20-П-1-1	66
ППЛ-5-1 / 5,77×2,985	ППЛ-5-1 / 5,77×2,985	67
ППЛ-5-2 / 5,77×2,985	ППЛ-5-2 / 5,77×2,985	68
ППЛ-5-3 / 5,77×2,985	ППЛ-5-3 / 5,77×2,985	69
ППЛ-5-4 / 5,77×2,985	ППЛ-5-4 / 5,77×2,985	70
ППЛ-1-1 / 5,98×2,985	ППЛ-1-1 / 5,98×2,985	71
ППЛ-1-2 / 5,98×2,985	ППЛ-1-2 / 5,98×2,985	72
ППЛ-1-3 / 5,98×2,985	ППЛ-1-3 / 5,98×2,985	73
ППЛ-13-8-1 / 5,27×1,185	ППЛ-13-8-1 / 5,27×1,185	74
ППЛ-13-8-2 / 5,27×1,185	ППЛ-13-8-2 / 5,27×1,185	75
ППЛ-13-8-3 / 5,27×1,185	ППЛ-13-8-3 / 5,27×1,185	76
ППЛ-1-4 / 5,98×2,985	ППЛ-1-4 / 5,98×2,985	77
ППЛ-5-5 / 5,77×2,985	ППЛ-5-5 / 5,77×2,985	78

Взам. инв. №

Подпись и дата

Инв. № подл.

Ведомость чертежей 503-1-41с.86 (продолжение) Лист 3

Альбом V

Типовой проект 503

Обозначение	Наименование	Примечание стр.
503- -КЖИ-ППЛ-62-1 / 5,77×1,785	Панель ППЛ-63-1 / 5,77×1,785	79
ППЛ-1-5 / 5,98×2,985	ППЛ-1-5 / 5,98×2,985	80
ППЛ-13-1 / 5,27×1,185	ППЛ-13-1 / 5,27×1,185	81
-КЦ-10-6-1	Кольцо КЦ-10-6-1	82
-ППК1	Вкладыш ППК1	83
-ППК2	ППК2	84
-ППК3	ППК3	85
-ППК4	ППК4	86
-ППК5	ППК5	87
-ППК6	ППК6	88
-ППК7	ППК7	89
-ППК8	ППК8	90
-ППК9	ППК9	91
-ППК10	ППК10	92
-ППК11	ППК11	93
-ППК12	ППК12	94
-ППК13	ППК13	95
-ППК14	ППК14	96
-ППК15	ППК15	97
-ППК16, ППК17	ППК16, ППК17	98
-ППК18, ППК19	ППК18, ППК19	99
-ППК20	ППК20	100
-ППК21	ППК21	101
-ППК22	ППК22	102
-ППК23	ППК23	103
-ППК24	ППК24	104
-ППК25	ППК25	105
-ППК26	ППК26	106

Взам. инв. №

Подпись и дата

Инв. № подл.

Ведомость чертежей (продолжение) 503-1-41с.86 Лист 4

Копировал [illegible] Формат А3

Обозначение	Наименование	Примечание стр.
503- -КЖИ-ППК27	Вкладыш ППК27	107
-Т-8	Насадка Т-8	108
-С1	Сетка С1	109
-С2	С2	109
-С3	С3	110
-С4	С4	110
-С5	С5	111
-Ш2	Щит Ш2	111
-С6, С7	Сетка С6, С7	112
-С8	С8	112
-С9	С9	113
-С10	С10	113
-С11, С12	С11, С12	114
-С13	С13	114
-МН1	Изделие закладное МН1	115
-МН2	МН2	115
-МН3	МН3	116
-МН4	МН4	116
-МН5	МН5	117
-МН6	МН6	117
-МН7	МН7	118
-МН8	МН8	118
-МН9	МН9	119
-МН10	МН10	119
-МН11	МН11	120
-МН12	МН12	120
-МН13	МН13	121
-МН14	МН14	121
-МН15	МН15	122

Инв.№ подл. | Подп. и дата | Взам. инв.№

Ведомость чертежей (продолжение) 503-1-41с.86 — Лист 5

Обозначение	Наименование	Примечание стр.
503- -КЖИ-МН16	Изделие закладное МН16	122
-МН17	МН17	123
-ОГ1	Ограждение ОГ1	123
-МН18	Изделие закладное МН18	124
-МН19	МН19	124
-МН20	МН20	125
-МН25	МН25	125
-МН21	МН21	126
-МН22	МН22	126
-МН23	МН23	127
-МН24	МН24	127
-МН26	МН26	128
-МН27	МН27	128
-Ш1	Щит Ш1	129
-МН28	Изделие закладное МН28	129
-МС1	Изделие соединительное МС1	130
-МС2	МС2	130
-РШ1	Решетка РШ1	131
-РШ2	РШ2	131
-РШ3, РШ4	РШ3, РШ4	132
-С14	Сетка С14	133
-С15	Сетка С15	133
-С16	Сетка С16	134
-С17	Сетка С17	134
-КР1	Каркас КР1	135
С18	Сетка С18	135

Инв.№ подл. | Подп. и дата | Взам. инв.№

Ведомость чертежей (окончание) 503-1-41с.86 — Лист 6

Альбом V

Типовой проект 503

1. Настоящий альбом содержит рабочие чертежи сварных арматурных каркасов и сеток, рабочие чертежи закладных изделий, а так же чертежи плит с дополнительными закладными изделиями. Арматурные и закладные изделия должны изготовлятся в соответствии с требованиями следующих документов: СНиП II-21-75 часть II гл. 21 „Бетонные и железобетонные конструкции и СНиП III-4-80 „Техника безопасности в строительстве," ГОСТ 10922-75 „Арматура и закладные детали сварные для железобетонных конструкций." „Технические требования и методы испытаний," ГОСТ 14098-68 „Соединения сварные. Арматуры железобетонных изделий и конструкции. Контактная и ванная сварка. Основные типы и конструктивные элементы, СН 393-78 „Указания по сварке соединений арматуры и закладных изделий железобетонных конструкций.
2. Изготовление каркасов и сеток должно выполняться в кондукторах. Плоские каркасы и сетки свариваются во всех точках пересечения стержней контактной сваркой.
3. Соединение элементов закладных изделий производить в соответствии с чертежами электродуговой сваркой электродами типа Э42А диаметром 2-3мм или полуавтоматической сваркой Качество их должно соответствовать требованиям ГОСТ 10922-75.

ГИП	Никитин		503-1-41С.86			КЖИ
Нач. отд.	Сидорова					
Гл. спец.	Срехнин		Пояснительная записка (начало)	Стадия	Лист	Листов
Рук. гр.	Потапова			РП	1	2
Вед. инж.	Курьянова			ГИПРОАВТОТРАНС Новосибирский филиал		

Инв. № подл. | Подпись и дата | Взам. инв. №

Альбом V

Типовой проект 503

4. Приварку стержней к прокатной стали производить в табр под слоем флюса.
5. Толщину сварных швов принять по наименьшей толщине сварных элементов. Пережог металла не допускается. Все наплавы и набрызги на лицевой стороне изделий должны быть удалены.
6. Транспортировка и хранение изделий должны быть организованы таким образом, чтобы оградить их от механических повреждений и загрязнения.

Инв. № подл. | Подпись и дата | Взам. инв. №

Пояснительная записка (окончание) | Лист 2

Копировал друг. Формат А3

Альбом V

Типовой проект 503

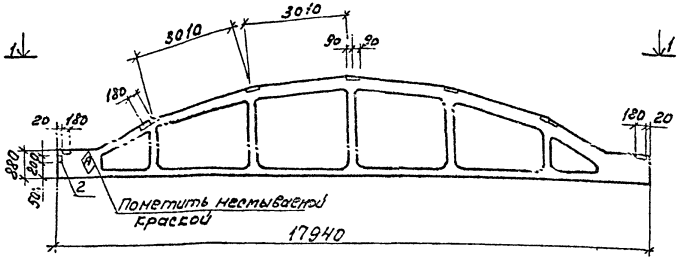

1-1

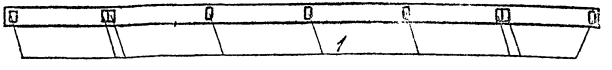

Формат	Зона	Поз.	Обозначение	Наименование	Кол.	Примечание
				Документация		
			1.463-3 вып. I	Пояснительная записка		
				Чертеж фермы		
			1.463-3 вып. II	ФБ18 1-1В		
				Дополнительные сборочные единицы		
				Изделие закладное		
		1	1.463-3 Дополнение к вып. I-II	М 4-14	9	2.2
		2	2.460-2 вып. 0	МД3	1	4.0

Ведомость расхода стали на дополнительные закладные изделия элемента, кг

Марка элемента	Изделие закладное											Общий расход
	Арматура класса			Прокат марки							Всего	
	А III			ВСт3КП2								
	ГОСТ 5781-82			ГОСТ 103-76			ГОСТ 8509-72*					
	ф8		Итого	-180×6		Итого	∠80×7			Итого		
ФБ18I-1В-1	2.4		2.4	18.0		18,0	3,4			3,4	23.8	23.8

1. Ферма ФБ18I-1В-1 отличается от типовой наличием дополнительных закладных изделий.

ГИП	Никитин		
Нач.отд.	Сидорова		
Гл.спец.	Стрехнин		
Рук.гр.	Потапова		
Вед.инж.	Кирьянова		

503-1-41С.86 -КЖИ-ФБ18I-1В-1

Ферма ФБ 18I-1В-1

Стадия: РП | Масса | Масштаб

Лист 1 | Листов 1

Железобетон

ГИПРОАВТОТРАНС Новосибирский филиал

Инв.№ подл. | Подпись и дата | Взам.инв.№

Копировал Друг. Формат А3

Альбом I

Типовой проект

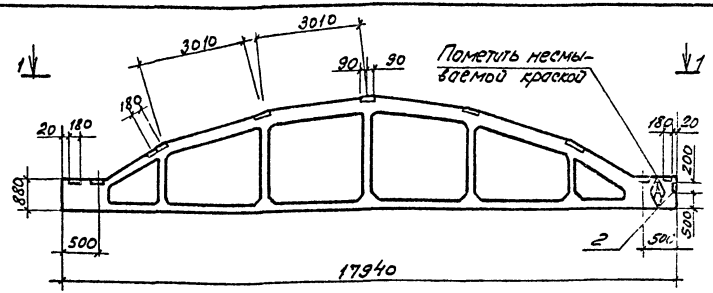

1-1

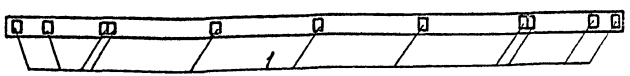

Формат	Зона	Поз.	Обозначение	Наименование	Кол.	Примечание
				Документация		
			1.463-3 вып.I	Пояснительная записка		
				Чертеж фермы		
			1.463-3 вып. II	ФБ 18I-2В		
				Дополнительные сборочные единицы		
				Изделие закладное		
		1	1.463-3 Дополнение к вып. I. V	МЧ-14	11	2,2
		2	2.460-2 вып. 0	МД 3	1	4,0

Ведомость расхода стали на дополнительные закладные изделия элемента, кг

Марка элемента	Изделие закладное										Всего	Общий расход
	Арматура класса AIII				Прокат марки ВСт3кп2							
	ГОСТ 5781-82				ГОСТ 103-76			ГОСТ 8509-72				
	ф8			Итого	-180х6		Итого	L 80х7		Итого		
ФБ18I-2В-1	2,8			2,8	22,0		22	3,4		3,4	28,2	28,2

1. Ферма ФБ 18I-2В-1 отличается от типовой наличием дополнительных закладных изделий.

ГИП	Никитин		503-1-41С.86 КЖИ-ФБ18I-2В-1
Нач.отд.	Сидорьева		
Гл.спец.	Стрехнин		Ферма ФБ18I-2В-1
Рук.гр.	Поталова		
Вед.инж.	Кирьянова		Железобетон

Стадия	Масса	Масштаб
РП		
Лист 1	Листов 1	

ГИПРОАВТОТРАНС
Новосибирский филиал

Инв.№ подл. | Подпись и дата | Взам.инв.№

Альбом V

Типовой проект 503

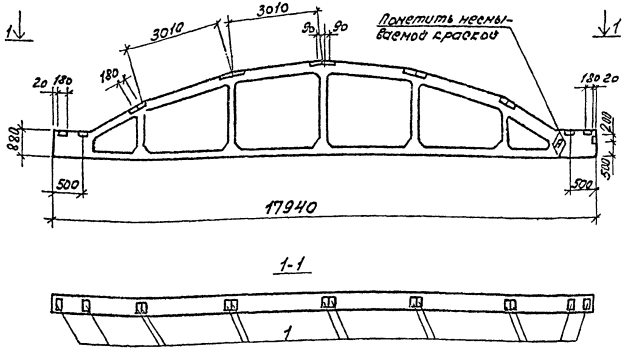

	Обозначение	Наименование	Кол.	Примечание
		Документация		
	1.463-3 Вып. I	Пояснительная записка		
		Чертеж фермы		
	1.463-3 Вып. II	ФБ18II-5В		
		Дополнительные сборочные единицы		
		Изделие закладное		
1	1.463-3 Дополнение к Вып. I-II	М4-14	14	2.2
2	2.460-2 Вып. 0	МД3	1	4.0

Ведомость расхода стали на дополнительные закладные изделия элемента, кг

Марка элемента	Изделие закладное										Всего	Общий расход
	Арматура класса	Прокат марки										
	AIII	ВСт3кп2										
	ГОСТ 5781-82	ГОСТ 103-76			ГОСТ 8509-72*							
	ф8		Итого	-80х6		Итого	L80х7			Итого		
ФБ18II-5В-1	3,6		3,6	30,0		30,0	3,4			3,4	37,0	37,0

1. Ферма ФБ18II-5В-1 отличается от типовой наличием дополнительных закладных изделий

ГИП	Никитин	
Нач. отд.	Сидорова	
Гл. спец.	Стрехнин	
Рук. гр.	Потапова	
Вед. инж.	Кирьянова	

503-1-41С.86 КЖИ-ФБ18II-5В-1

Ферма ФБ18II-5В-1

Железобетон

Стадия	Масса	Масштаб
РП		
Лист 1	Листов 1	

ГИПРОАВТОТРАНС Новосибирский филиал

Копировал [illegible] Формат А3

Инв. № подл. | Подпись и дата | Взам. инв. №

Альбом V

Типовой проект

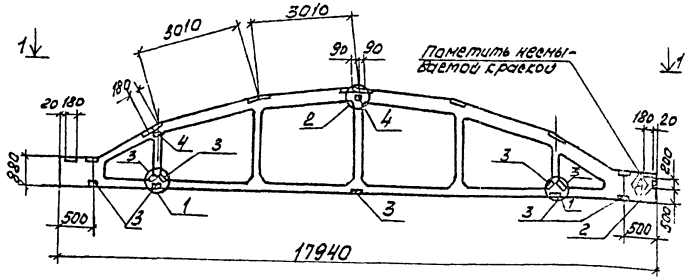

1-1

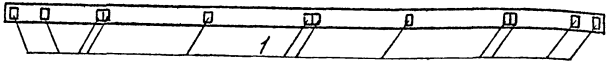

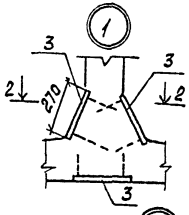

2-2

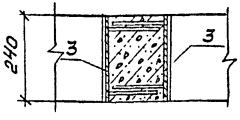

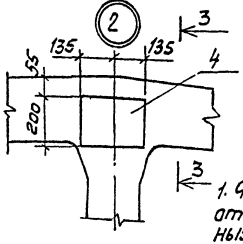

3-3

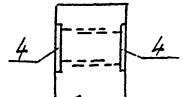

1. Ферма ФБ18II-5В-2 отличается от типовой наличием дополнительных закладных изделий.

Взам. инв. №	Подп. и дата	Инв. № подл.	Обозначение	Наименование	Кол.	Примечание
				Документация		
			1.463-3 Вып.I	Пояснительная записка		
				Чертежи фермы		
			1.463-3 Вып.II	ФБ18II-5В		
				Дополнительные сборочные единицы		
				Изделие закладное		
		1	1.463-3 Дополнение вып.I..V	М4-14	13	2,2
		2	2.460-2 Вып.0	МД3	1	4,0
		3	1.400-6/76 лист 86	М4-6-1	9	3,3
		4	1.400-6/76 лист 90	М4-38	4	2,7

Ведомость расхода стали на дополнительные закладные изделия элемента, кг

Марка элемента	Изделие закладное										Общий расход
	Арматура класса		Прокат марки						Всего		
	AIII		ВСт3кп2								
	ГОСТ 5781-82		ГОСТ 103-70			ГОСТ 82-70*		ГОСТ 8509-72*			
	Ø8	Итого	-200×6	-180×6	Итого	-210×6	Итого	∠80×7	Итого		
ФБ18II-5В-2	6,45	6,45	10,0	25,35	35,35	27,9	27,9	3,4	3,4	73,1	73,1

ГИП	Никитин		503-1-41.86 КЖИ-ФБ18II-5В-2	
Нач.отд	Сидорова			
Гл.спец	Стрехнин		Ферма ФБ18II-5В-2	Стадия: РП; Масса; Масштаб
Рук.гр.	Потапов			Лист 1; Листов 1
Вед.инж.	Кирьянова		Железобетон	ГИПРОАВТОТРАНС Новосибирский филиал

Копировал Формат А3

Альбом

Типовой проект

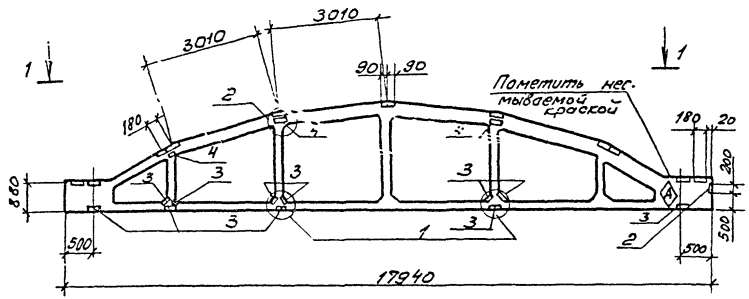

1-1

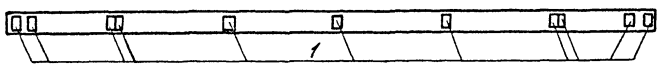

2-2

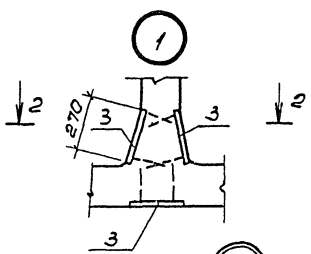

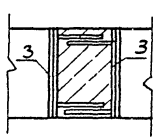

3-3

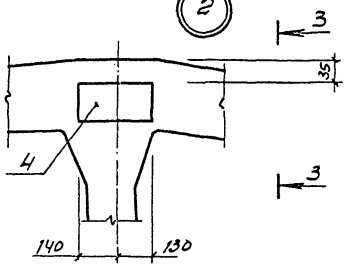

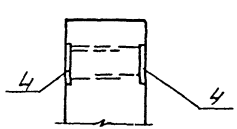

Формат	Зона	Поз.	Обозначение	Наименование	Кол.	Примечание
				Документация		
			1.463-3 вып. I	Пояснительная записка		
				Чертеж формы		
			1.463-3 вып. II	ФБ 18II - 5В		
				Дополнительные сборные единицы		
				Изделие закладное		
		1	1.463-3 Дополнение к вып. I-I	МЧ - 14	11	22
		2	2.460-2 вып. 0	МА 3	1	4,0
		3	1.400 -6/76	МЧ-6-1	11	3,3
		4	1.400 - 6/76	МЧ-38	6	2,7

Ведомость расхода стали на дополнительные закладные изделия элемента, кг

Марка элемента	Изделие закладное										Всего	Общий
	Арматура классы			Прокат марки								
	AIII			ВСт3кп2								
	ГОСТ 5781-82			ГОСТ 103-76				ГОСТ 82-70*		ГОСТ 8509-72*		
	ф8		Итого	-180×6	-200×6	Итого	-240×6	Итого	L80×7	Итого		
ФБ18II-5В-3	6,75		6,75	21,45	15,0	36,45	34,1	34,1	3,4	3,4	80,7	80,7

1. Ферма ФБ 18II-5В-3 отличается от типовой наличием дополнительных закладных изделий

ГИП	Никитин		503-1-41.86-КЖИ - ФБ 18II-5В-3
Нач. отд.	Сидорова		
Гл. спец.	Строехин		Ферма ФБ 18II-5В-3
Рук. гр.	Потапова		Стадия: РП; Масса: ; Масштаб:
Вед. инж.	Курьянова		Лист 1; Листов 1
			Железобетон
			ГИПРОАВТОТРАНС Новосибирский филиал

Инв. № подл. | Подпись и дата | Взам. инв. №

Копир. А3 Формат А3

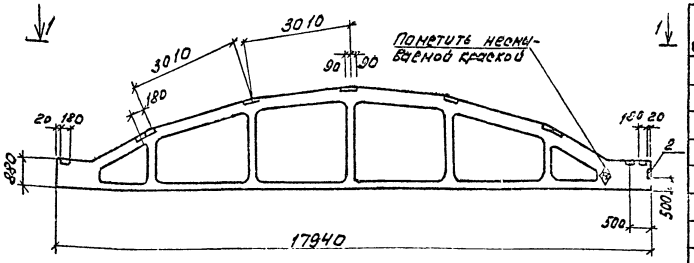

1-1

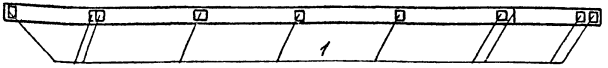

Формат	Зона	Поз.	Обозначение	Наименование	Кол.	Примечание
				Документация		
			1.463-3 Вып. I	Пояснительная записка		
				Чертеж фермы		
			1.463-3 Вып. II	ФБ18I-2В		
				Дополнительные сборочные единицы		
		1	1.463-3 Дополнение к Вып. I...V	М4-14	10	2,2
		2	2.460-2 Вып. 0	МД3	1	4,0

Ведомость расхода стали на дополнительные закладные изделия элемента, кг

Марка элемента	Изделия закладные												Всего
	Арматура класса				Прокат марки								
	А III				В Ст3 кп2								
	ГОСТ 5781-82				ГОСТ 103-76				ГОСТ 8509-72*				
	ф8			Итого	-180х6			Итого	L80,7			Итого	
ФБ18I-2В-2	3,1			3,1	19,5			19,5	3,4			3,4	26,0

1. Ферма ФБ18I-2В-2 отличается от типовой наличием дополнительных закладных изделий. Знак ◈ нанести несмываемой краской.

Гип	Никитин	
Нач.отд.	Сидорова	
Гл.спец.	Стрехнин	
Рук.зр.	Потапова	
Вед.инж.	Кирьянова	

503-1-41С.86 -КЖИ-ФБ18I-2В-2

Ферма ФБ18I-2В-2

Стадия	Масса	Масштаб
РП		

Лист 1 Листов 1

Железобетон

ГИПРОАВТОТРАНС Новосибирский филиал

Копировал [signature] Формат А3

Альбом V

Типовой проект 503

Инв.№ подл. | Подпись и дата | Взам.инв.№

Альбом

Типовой проект 503

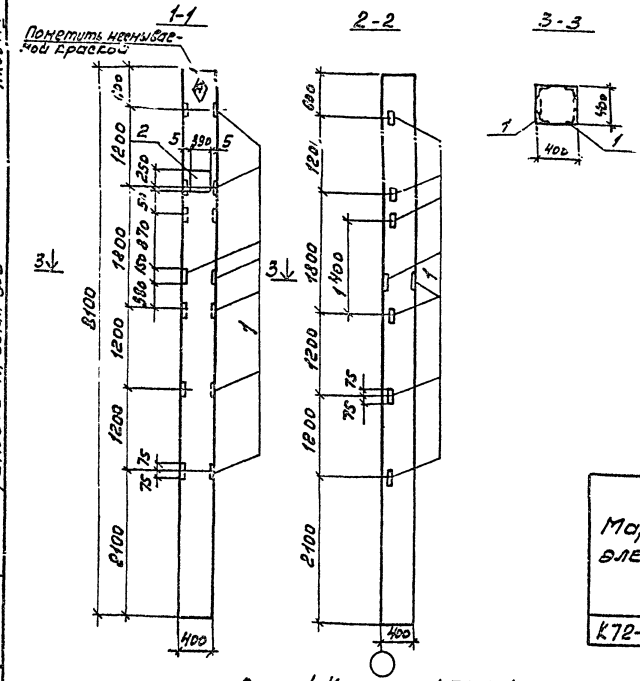

Формат	Зона	Поз.	Обозначение	Наименование	Кол.	Приме-чание
				Документация		
			1.423-3 Вып. 0-1	Пояснительная записка		
				Чертеж колонны		
			1.423-3 Вып. 1	К 72-6		
				Дополнительные сборочные единицы		
		1	1.423-3 Вып. 2	М1-14	8	1,77
		2	1.423-3 Вып. 2	НМ1-10	1	13,6

Ведомость расхода стали на дополнительные закладные изделия элемента, кг

Марка элемента	Изделия закладные												Общий расход
	Арматура класса							Прокат марки				Всего	
	AI		AIII					ГОСТ 82-70		ГОСТ 8509-72*			
	ГОСТ 5781-82												
	ф6	Итого	ф12	ф14	ф22		Итого	Зона	Итого	L63×5	Итого		
К72-6-1	0,2	0,2	2,64	2,8	1,4		6,84	9,2	9,2	11,52	11,52	27,76	27,76

1. Колонна К72-6-1 отличается от типовой наличием дополнительных закладных изделий.

ГИП	Жилкин		503-1-41.86 -КЖИ-К72-6-1	
Нач.отд.	Сидорова			
Гл.спец.	Брехнин		Колонна К72-6-1	Стадия: РП; Масса; Масштаб
Рук.гр.	Петрова			Лист 1; Листов 1
Вед.инж.	Кирьянова		Железобетон	ГИПРОАВТОТРАНС Новосибирский филиал

Копировал Друг

Формат А3

Альбом X

Типовой проект

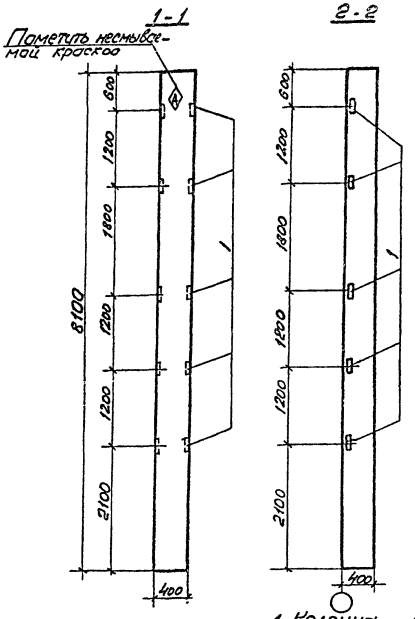

1. Колонна К72-6-2 отличается от типовой наличием дополнительных закладных изделий.

Форма	Зона	Поз.	Обозначение	Наименование	Кол.	Примечание
				Документация		
			1.423-3 вып. 0-1	Пояснительная записка		
				Чертеж колонны		
			1.423-3 вып. 1	К72-6		
				Дополнительные сборочные единицы		
		1	1.423-3 вып. 2	М1-14	5	1.77

Ведомость расхода стали на дополнительные закладные изделия элемента, кг

Марка элемента	Изделия закладные										Общий расход
	Арматура класса						Прокат марки			Всего	
	А III										
	ГОСТ 5781-82						ГОСТ 8509-72*				
	ф12					Итого	L63x5		Итого		
К72-6-2	1.65					1.65	7.2		7.2	8,85	8.85

ГИП	Никитин		
Нач.отд.	Сидорова		
Гл.спец.	Стрехнин		
Рук.гр.	Потапова		
Вед.инж.	Кирьянова		

503-1-41С.86 -КЖИ-К-72-6-2

Колонна К 72-6-2

Стадия	Масса	Масштаб
РП		

Лист 1 | Листов 1

Железобетон

ГИПРОАВТОТРАНС Новосибирский филиал

Инв.№ подл. | Подпись и дата | Взам.инв.

Альбом V

Типовой проект 503

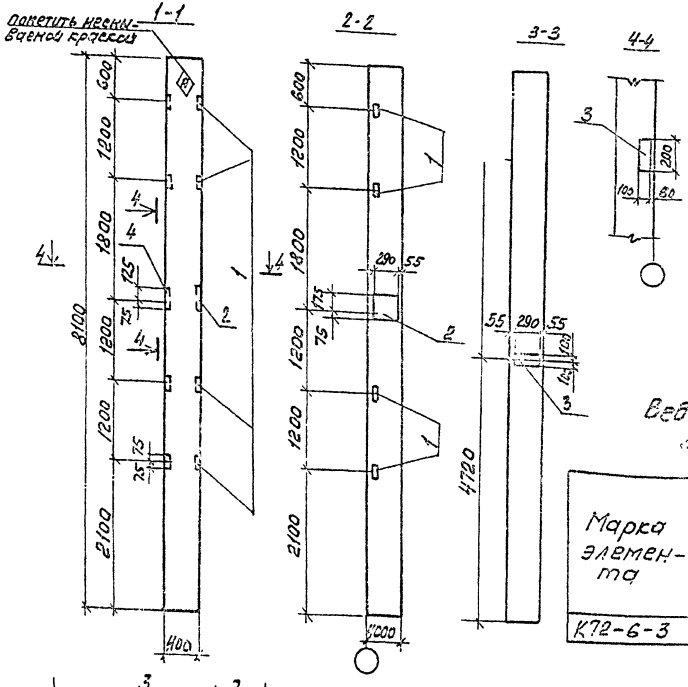

Формат	Зона	Поз.	Обозначение	Наименование	Кол.	Примечание
				Документация		
			1.423-3 Вып. 0-1	Пояснительная записка		
				Чертеж колонны		
			1.423-3 Вып. 1	К72-6		
				Дополнительные сборочные единицы		
		1	1.423-3 Вып. 2	М1-14	4	1,77
		2	1.423-3 Вып. 2	НМ1-5	1	10,1
		3	1.423-3 Вып. 2	М1-12	1	6,0
		4	1.400-6/76	М4-13	1	2,6

Ведомость расхода стали на дополнительные закладные изделия элемента, кг

Марка элемента	Изделия закладные													Общий расход
	Арматура класса						Прокат марки							
	А I		А III				В Ст3 КП2							
	ГОСТ 5781-82						ГОСТ 82-70*		ГОСТ 103-76			ГОСТ 8509-72*		
	ф6	Итого	ф12	ф14	ф22	Итого	-250×10	Итого	-100×3	-200×10	Итого	163×5	Итого	
К72-6-3	0,2	0,2	4,02	2,8	1,4	8,22	5,7	5,7	1,3	4,6	5,9	5,76	5,76	25,78

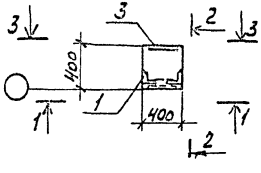

1. Колонна К72-6-3 отличается от типовой наличием дополнительных закладных изделий.

ГИП	Никитин		
Нач.отд.	Сидорова		
Гл.спец.	Стрехнин		
Рук.гр.	Потапова		
Вед.инж.	Кирьянова		

503-1-41С.86 -КЖИ-К72-6-3

Колонна К72-6-3

Стадия	Масса	Масштаб
РП		

Лист 1 Листов 1

Железобетон

ГИПРОАВТОТРАНС Новосибирский филиал

Инв.№ подл. | Подпись и дата | Взам.инв.№

Копировал [illegible] Формат А3

Альбом 7

Типовой проект 503

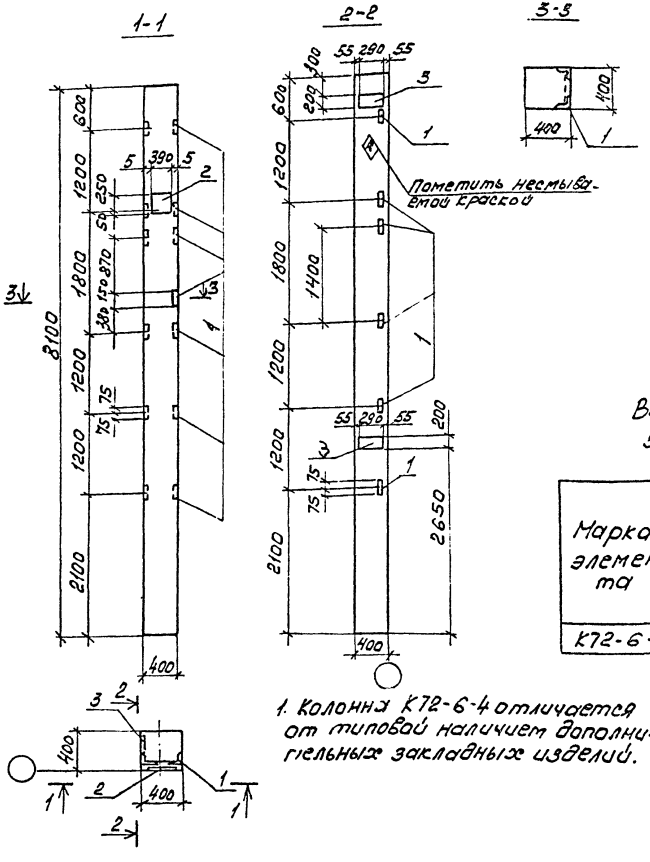

Формат	Зона	Поз.	Обозначение	Наименование	Кол.	Примечание
				Документация		
			1.423-3 вып. 0-1	Пояснительная записка		
				Чертеж колонны		
			1.423-3 вып. 1	К72-6		
				Дополнительные сборочные единицы		
		1	1.425-3 вып. 2	М1-14	7	1,77
		2	1.423-3 вып. 2	М1-10	1	13,6
		3	1.423-3 вып. 2	М1-12	2	6,0

Ведомость расхода стали на дополнительные закладные изделия элемента, кг

Марка элемента	Изделия закладные												Общий расход
	Арматура класса						Прокат марки						
	AI		AIII										
	ГОСТ 5781-82						ГОСТ 103-76		ГОСТ 82-70*		ГОСТ 8509-72*		
	ф6	Итого	ф12	ф14	ф22	Итого	200х10	Итого	300х10	Итого	L63х5	Итого	
К72-6-4	0,2	0,2	5,11	2,8	1,4	9,31	9,2	9,2	9,2	9,2	10,08	10,08	37,99

1. Колонна К72-6-4 отличается от типовой наличием дополнительных закладных изделий.

ГИП	Никитин		503-1-НИС.86 -КЖИ-К72-6-4
Нач. отд.	Сидорова		
Гл. спец.	Стрехнин		Колонна К72-6-4
Рук. гр.	Потапова		Стадия: Р; Масса: ; Масштаб:
Вед. инж.	Кирьянова		Лист 1; Листов 1
			Железобетон
			ГИПРОАВТОТРАНС Новосибирский филиал

Копировал

Формат А3

Инв. № подл. | Подпись и дата | Взам. инв. №

Альбом

Типовой проект 503-

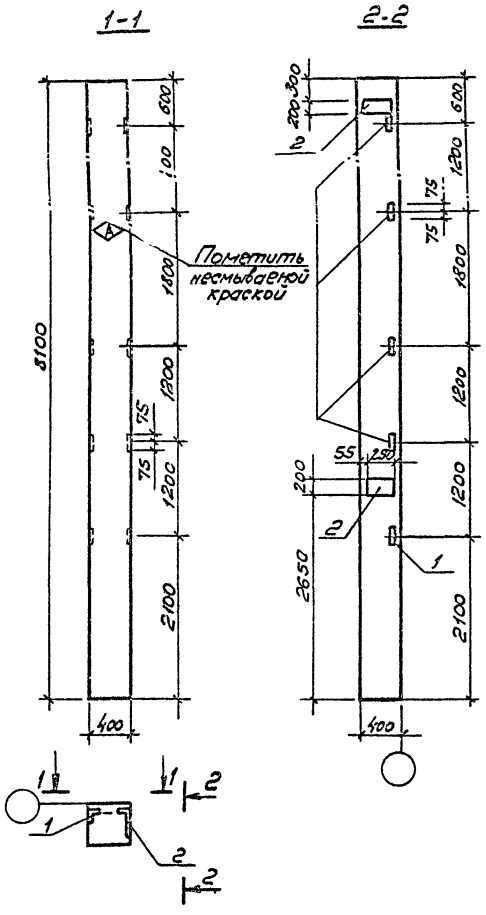

Формат	Зона	Поз.	Обозначение	Наименование	Кол.	Примечание
				Документация		
			1.423-3 Вып.0-1	Пояснительная записка		
				Чертеж колонны		
			1.423-3 Вып.1	К 72-6		
				Дополнительные сборочные единицы		
		1	1.423-3 Вып.2	М1-14	5	1.77
		2	1.423-3 Вып.2	М1-12	2	6.0

Ведомость расхода стали на дополнительные закладные изделия

Марка элемента	Изделия закладные																Всего
	Арматура класса AIII ГОСТ 5781-82										Прокат марки ГОСТ 8509-72* ГОСТ 103-76						
	ф12								Итого		L63×5		Итого	200×10		Итого	
К 72-6-5	4,45								4,45		7,2		7,2	9,2			20,85

1. Колонна К 72-6-5 отличается от типовой колонны наличием дополнительных закладных изделий.

ГИП	Никитин	
Нач.отд.	Сидорова	
Гл.спец.	Стрелнин	
Рук.гр.	Потапова	
Вед.инж.	Кирьянова	
Ст.инж.	Макеев	

503-1-41С.86 - КЖИ-К72-6-5

Колонна К 72-6-5

Железобетон

Стадия	Масса	Масштаб
РП		
Лист	Листов	

ГИПРОАВТОТРАНС Новосибирский филиал

Инв.№подл. | Подпись и дата | Взам.инв.№

Копировал

Формат А3

Альбом V

Типовой проект 503

Инв.№подл. | Подпись и дата | Взам.инв.№

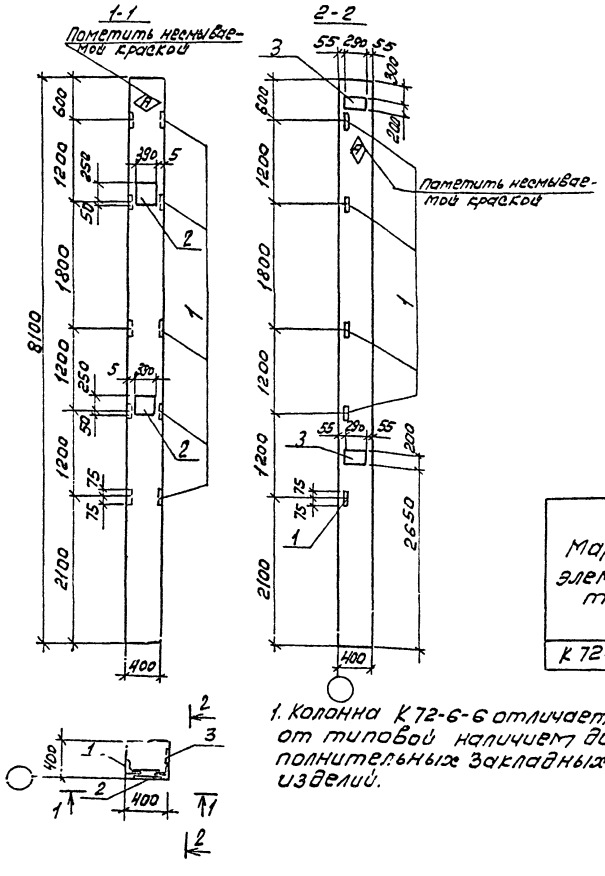

Формат	Зона	Поз.	Обозначение	Наименование	Кол.	Приме-чание
				Документация		
			1.423-3 вып. 0-1	Пояснительная записка		
				Чертеж колонны		
			1.423-3 вып. 1	К 72-6		
				Дополнительные сборочные единицы		
		1	1.423-3 вып. 2	М1-14	5	1,77
		2	1.423-3 вып. 2	НМ1-10	2	13,6
		3	1.423-3 вып. 2	М1-12	2	6,0

Ведомость расхода стали на дополнительные закладные изделия элемента, кг

Марка элемента	Изделия закладные														Общий расход
	Арматура класса							Прокат марки							
	AI ГОСТ 5781-82		AIII ГОСТ 5781-82					ВСт3кп2 ГОСТ 103-76		ГОСТ 80-70*		ГОСТ 8509-72*			
	ф6	Итого	ф12	ф14	ф22		Итого	-200х10	Итого	-300х10	Итого	L63х5	Итого		
К 72-6-6	0,4	0,4	4,45	5,6	2,8		12,85	9,2	9,2	18,4	18,4	7,2	7,2		48,05

1. Колонна К 72-6-6 отличается от типовой наличием дополнительных закладных изделий.

ГИП	Никитин		503-1-41С.86 -КЖИ-К72-6-6
Нач.отд.	Сидорова		
Гл.спец.	Стрехнин		Колонна К 72-6-6
Рук.гр.	Потапова		
Вед.инж.	Кирьянова		Железобетон

Стадия	Масса	Масштаб
РП		

Лист 1 Листов 1

ГИПРОАВТОТРАНС Новосибирский филиал

Копировал

Формат А3

Альбом V

Типовой проект 503

Инв.№ подл. | Подпись и дата | Взам.инв.№

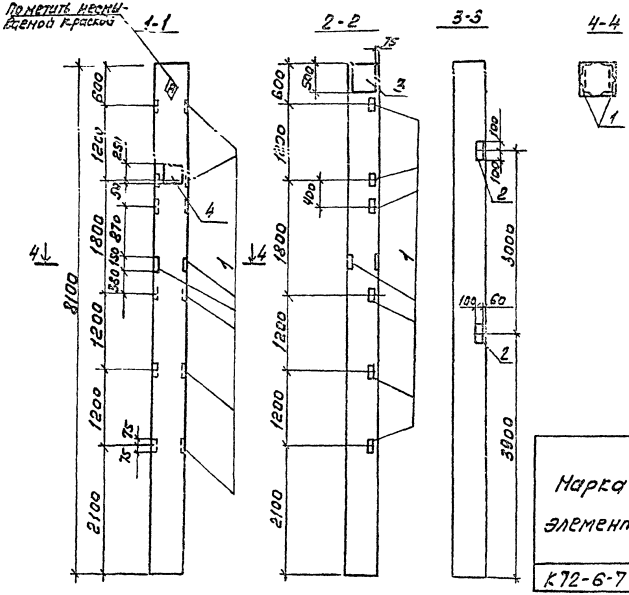

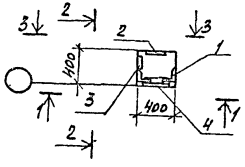

Формат	Зона	Поз	Обозначение	Наименование	Кол.	Примечание
				Документация		
			1.423-3 вып. 0-1	Пояснительная записка		
				Чертеж колонны		
			1.423-3 вып. 1	К72-6		
				Дополнительные сборочные единицы		
		1	1.423-3 вып. 2	М1-14	8	1,77
		2	1.400-6/72	М14-13	2	2,6
		3	1.431-20 вып.7 часть 2	МН18	1	13,5
		4	1.423-3 вып. 2	КМ1-10	1	13,6

Ведомость расхода стали на дополнительные закладные изделия элемента, кг

Марка элемента	Изделия закладные																		Общий расход
	Арматура класса							Прокат марки											
	AI		AIII					ВСт3кп2											
	ГОСТ 5781-82							ГОСТ 103-76			ГОСТ 82-70*				ГОСТ 4509-72*			
	ф6	Итого	ф10	ф12	ф14	ф22	Итого	50х10	Итого	Итого	200х10	300х10	Итого	Итого	163кБ	Итого			
К72-6-7	0,2	0,2	0,8	5,24	4,9	1,4	12,34	0,8	2,6	3,4	9,8	9,2	19,0	11,52	11,52	46,46			

1. Колонна К72-6-7 отличается от типовой наличием дополнительных закладных изделий.

ГИП	Никитин		503-1-41С.86 - КМИ-К72-6-7
Нач.отд	Сидорова		
Гл.спец.	Стрехнин		Колонна К72-6-7
Рук.гр.	Потапова		
Вед.инж.	Кирьянова		Железобетон

Стадия	Масса	Масштаб
РП		
Лист 1	Листов 1	

ГИПРОАВТОТРАНС
Новосибирский филиал

Копировал [illegible] Формат А3

Альбом V

Типовой проект

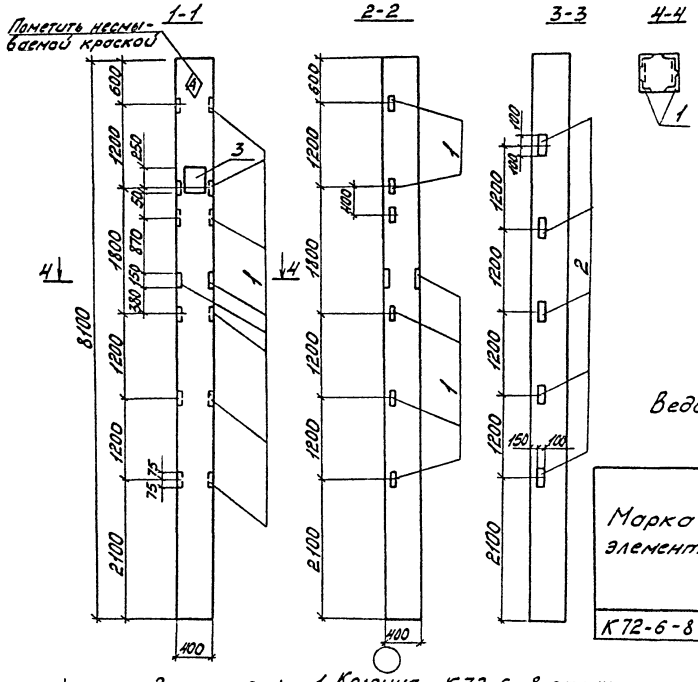

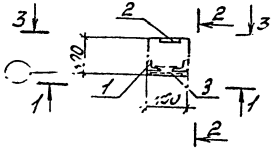

1. Колонна К72-6-8 отличается от типовой наличием дополнительных закладных изделий.

Формат	Зона	Поз.	Обозначение	Наименование	Кол.	Примечание
				Документация		
			1.423-3 вып. 0-1	Пояснительная записка		
				Чертеж колонны		
			1.423-3 вып. 1	К72-6		
				Дополнительные сборочные единицы		
		1	1.423-3 вып. 2	М1-14	8	1.77
		2	1.400-6/76	М1-13	5	2,6
		3	1.423-3 вып. 2	НМ1-10	1	13,6

Ведомость расхода стали на дополнительные закладные изделия элемента, кг

Марка элемента	Изделия закладные													Общий
	Арматура класса							Прокат марки						
	А I		А III											
	ГОСТ 5781-82							ГОСТ 103-76		ГОСТ 82-70*		ГОСТ 8509-72*		
	ф6	Итого	ф12	ф14		ф22	Итого	-100×8	Итого	-300×10	Итого	L63×5	Итого	
К72-6-8	0.2	0.2	9.14	2.8		1.4	13,34	6.5	6.5	9.2	9.2	11.52	11.52	40.76

ГИП	Никитин	
Нач.отд.	Сидорова	
Гл.спец.	Стрехнина	
Рук.гр.	Потапова	
Вед.инж.	Кирьянова	

503-1-41С.86 -КЖИ-К72-6-8

Колонна К72-6-8

Стадия	Масса	Масшт.
РП		

Лист 1 | Листов 1

Железобетон

ГИПРОАВТОТРАНС
Новосибирский филиал

Инв. № подл. | Подп. и дата | Взам. инв. №

коп Мочтир

Альбом V

Типовой проект 503

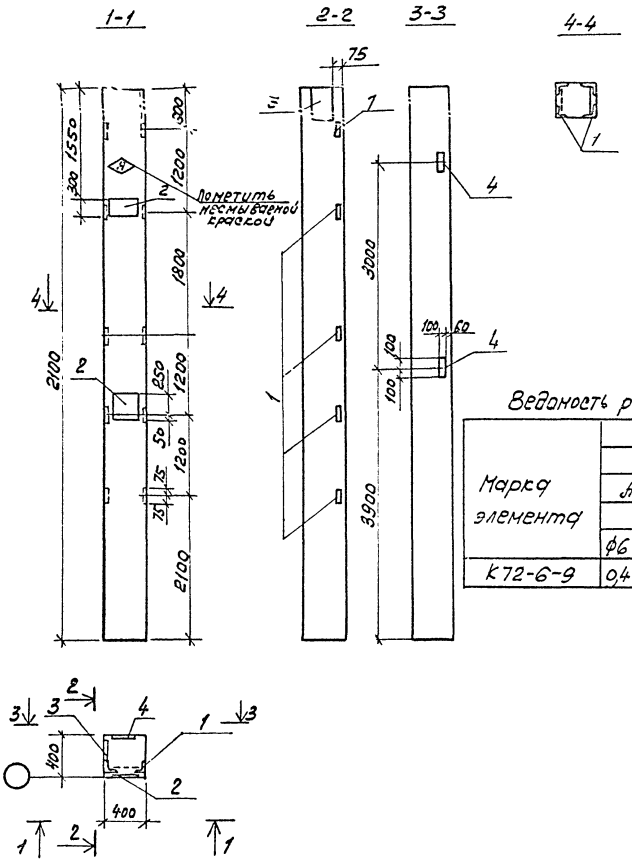

Формат	Зона	Поз.	Обозначение	Наименование	Кол.	Примечание
				Документация		
			1.423-3 Вып. 0-1	Пояснительная записка		
				Чертеж колонны		
			1.423-3 Вып. 1	К72-6		
				Дополнительные сборочные единицы		
		1	1.423-3 Вып. 2	М1-14	5	1,77
		2	1.423-3 Вып. 2	НМ1-10	2	13,6
		3	1.431-20 Вып. 7 часть 2	МН-18	1	13,5
		4	1.400-6/76	МН-13	2	2,6

Ведомость расхода стали на дополнительные закладные изделия элемента, кг

Марка элемента	Изделия закладные																Всего
	Арматура класса								Прокат марки								
	АI		АIII														
	ГОСТ 5781-82								ГОСТ 103-76			ГОСТ 82-70*			ГОСТ 8509-72*		
	ф6	Итого	ф10	ф12	ф14	ф22		Итого	-50х10	-100х8	Итого	-250х10	-300х10	Итого	L63х5	Итого	
К72-6-9	0,4	0,4	0,8	4,25	7,7	2,8		15,55	0,8	2,6	3,4	9,8	18,4	28,2	7,2	7,2	54,75

1. Колонна К72-6-9 отличается от типовой колонны наличием дополнительных закладных изделий.

ГИП	Никитин		
Нач.отд.	Сидорова		
Гл.спец.	Стрехнин		
Рук.гр.	Потапова		
Вед.инж.	Кирьянова		

503-1-41С.86 -КЖИ-К72-6-9

Колонна К72-6-9

Железобетон

Стадия	Масса	Масштаб
Рп		

Лист 1 Листов 1

ГИПРОАВТОТРАНС Новосибирский филиал

Инв. № подл. | Подпись и дата | Взам. инв. №

Копировал Брудя- Формат А3

Альбом V

Типовой проект 503

Инв. № подл. | Подпись и дата | Взам. инв. №

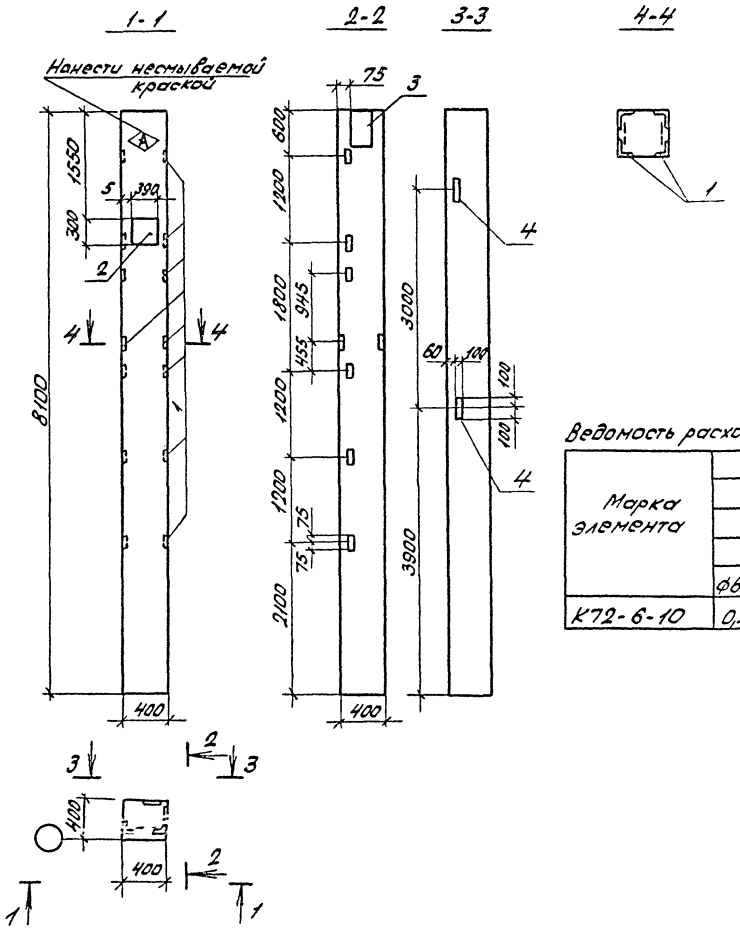

Формат	Зона	Поз	Обозначение	Наименование	Кол.	Примечание
				Документация		
			1.423-3 Вып.0-1	Пояснительная записка		
				Чертеж колонны		
			1.423-3 Вып.1	К72-6		
				Дополнительные сборочные единицы		
		1	1.423-3 Вып.2	М1-14	8	1,77
		2	1.423-3 Вып.2	НМ1-10	1	13,6
		3	1.437-20 Вып.7 часть 2	МН-18	1	13,5
		4	1.400-6/76	М4-13	2	2,6

Ведомость расхода стали на дополнительные закладные изделия элемента, кг

Марка элемента	Изделия закладные																Общий расход
	Арматура класса								Прокат марки								
	AI		AIII						ГОСТ 103-76		ГОСТ 82-70*				ГОСТ 8509-72*		
	ф6	Итого	ф10	ф12	ф14	Итого	ф22	Итого	-50х10	-140х8	Итого	-80х4 -311х10		Итого	Уг.5х5	Итого	
К72-6-10	0,2	0,2	0,8	5,24	4,9	10,94	1,4	1,4	0,8	2,6	3,4	9,8	9,2	19,0	11,52	11,52	46,46

Колонна К72-6-10 отличается от типовой колонны наличием дополнительных закладных изделий

ГИП	Никитин		503-1-41.86 -КЖИ-К72-6-10
Нач.отд	Сидорова		
Гл.спец	Стрехнин		Колонна К72-6-10
Рук.гр	Потапова		Стадия: РП; Масса; Масштаб
Вед.инж	Кирьянова		Лист; Листов
			Железобетон
			ГИПРОАВТОТРАНС Новосибирский филиал

Альбом V

Типовой проект 503

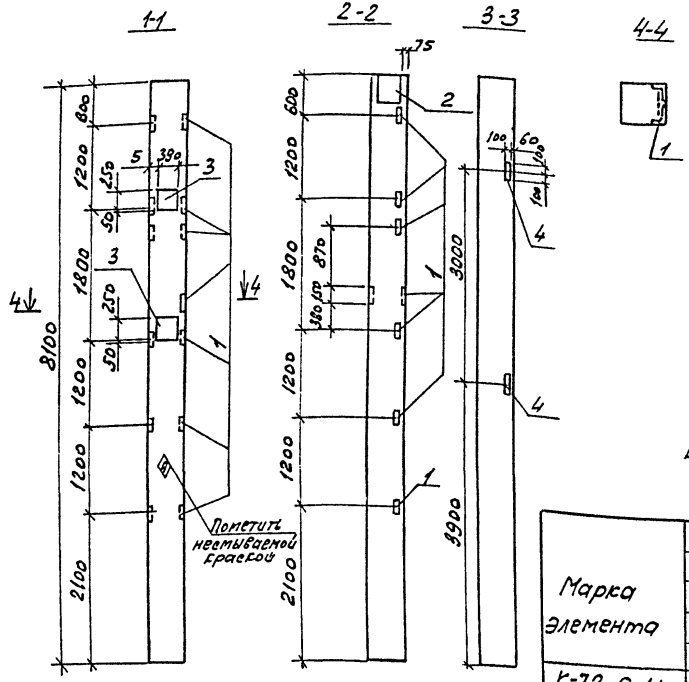

Формат	Зона	Поз	Обозначение	Наименование	Кол.	Примечание
				Документация		
			1.423-3 вып. 0-1	Пояснительная записка		
				Чертеж колонны		
			1.423-3 вып. 1	К 72-6		
				Дополнительные сборочные единицы		
		1	1.423-3 вып. 2	М1-14	7	1,77
		2	1.431-20 вып. 7 часть 2	МН-18	1	13,5
		3	1.423-3 вып. 2	НМ1-10	2	13,6
		4	1.400-6/76	М4-13	2	2,6

Ведомость расхода стали на дополнительные закладные изделия элемента, кг

Марка элемента	Изделия закладные																Общий расход
	Арматура класса							Прокат марки									
	А I		А III														
	ГОСТ 5781-82							ГОСТ 103-76			ГОСТ 82-70*			ГОСТ 8509-72*			
	ф6	Итого	ф10	ф12	ф14	ф22	Итого	-500×10	-400×8	Итого	-250×10	-300×10	Итого	4,63×5	Итого		
К-72-6-11	0,4	0,4	0,8	4,91	7,7	2,8	16,21	0,8	2,6	3,4	9,8	18,4	28,2	10,08	10,08		58,29

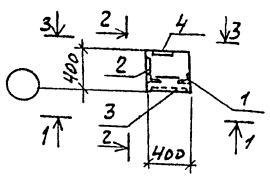

1. Колонна К72-6-11 отличается от типовой наличием дополнительных закладных изделий.

ГИП	Никитин	
Нач.отд.	Сидорова	
Гл.спец.	Стрехнин	
Рук.гр.	Потапова	
Вед.инж.	Кирьянова	

503-1-41С.86 -КЖИ- К72-6-11

Колонна К72-6-11

Железобетон

Стадия	Масса	Масштаб
РП		

Лист 1 Листов

ГИПРОАВТОТРАНС Новосибирский филиал

Инв.№ подл. | Подпись и дата | Взам.инв.№

Копировал [подпись] Формат А3

Альбом

Типовой проект 503-

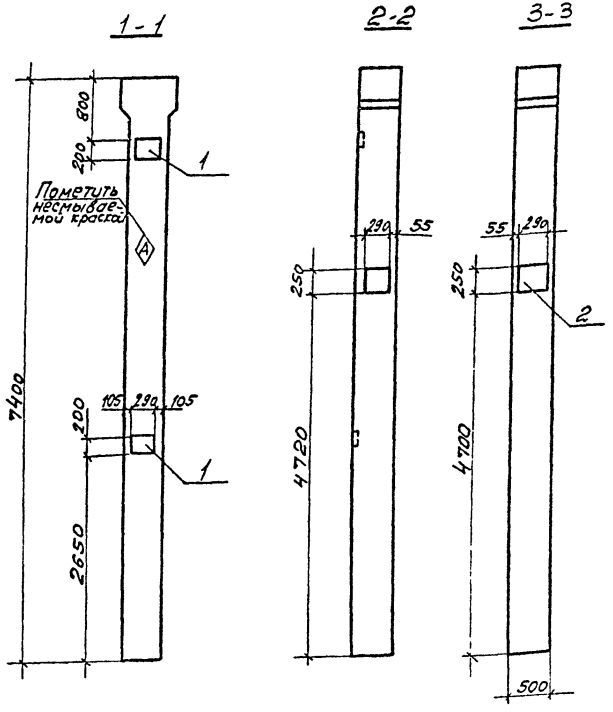

Формат	Зона	Поз.	Обозначение	Наименование	Кол.	Примечание
				Документация		
			1.423-3 вып. 0-1	Пояснительная записка		
				Чертеж колонны		
			1.423-3 вып. 1	К72-33а		
				Дополнительные сборочные единицы		
		1	1.423-3 вып. 2	М1-12	2	6,0
			1.423-3 вып. 2	НМ1-2	2	9,3

Ведомость расхода стали на дополнительные закладные изделия элемента, кг

Марка элемента	Изделия закладные												Всего	Общий расход
	Арматура класса							Прокат марки						
	AI	AIII												
	ГОСТ 5781-82													
	ф6	Итого	ф12	ф14		ф22		Итого	-200х10	-250х10		Итого		
К72-33а-1	0,4	0,4	2,8	4,0		2,8		9,6	9,2	11,4		20,6	30,6	30,6

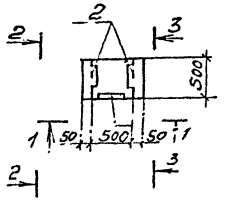

1. Колонна К72-33а-1 отличается от типовой наличием дополнительных закладных изделий

ГИП	Никитин	
Нач. отд	Сидорова	
Гл. спец.	Стрехнин	
Рук. гр.	Потапова	
Вед. инж.	Курьянова	

503-1-41С.86 -КЖИ-К72-33а-1

Колонна К72-33а-1

Стадия	Масса	Масштаб
РП		

Железобетон

Листов 1

Сибгипротяжмаш Новосибирский филиал

Инв. № подл. | Подпись и дата | Взам. инв. №

Альбом V

Типовой проект

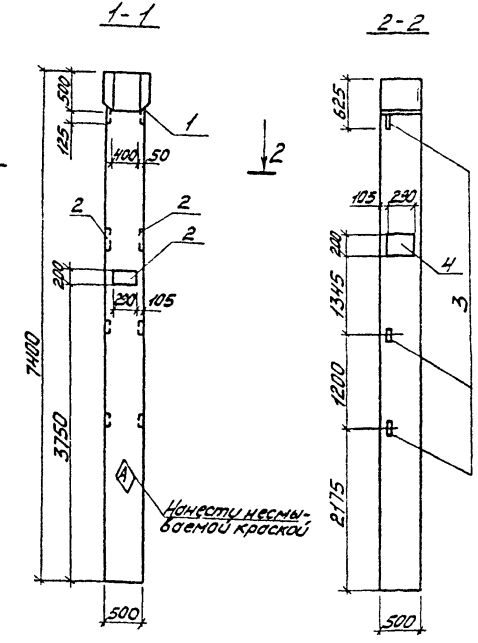

Формат	Зона	Поз.	Обозначение	Наименование	Кол.	Примечание
				Документация		
			1.423-3 Вып. 0-1	Пояснительная записка		
				Чертеж колонны		
			1.423-3 Вып. 1	К72-33а		
				Дополнительные сборочные единицы		
		1	1.431-20 Вып. 7 ч.2	МН6	1	19.7
		2	1.423-3 Вып. 2	НМ1-9	3	8.8
		3	1.423-3 Вып. 2	М1-15	3	1.85

Ведомость расхода стали на дополнительные закладные изделия элемента, кг

Марка элемента	Изделия закладные															Всего
	Арматура класса								Прокат марки							
	AI		A III						Вст3кп2							
	ГОСТ 5781-82								ГОСТ 103-76				ГОСТ 82-70*		ГОСТ 8509-72*	
	6AI	Итого	ф10	ф12	ф14		ф22	Итого	-50х10	-210х10	Итого	-400х10	Итого	L63х5	Итого	
К72-33а-2	0.6	0.6	0.9	9.06	2.3		4.2	16.46	0.8	13.8	14.6	15.7	15.7	4.32	4.32	51.68

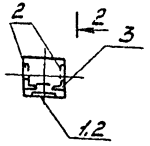

1. Колонна К72-33а-2 отличается от типовой наличием дополнительных закладных деталей.

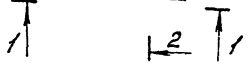

ГИП	Никитин		503-1-41С.86 -КЖИ-К72-33а-2
Нач. отд.	Сидорова		
Гл. спец.	Стрехнина		Колонна К72-33а-2
Рук. гр.	Потапова		Стадия: РП; Масса: ; Масшт.:
Ведущ.	Кирьянова		Лист 1; Листов 1
Ст. инж.	Макеев		Железобетон
			ГИПРОАВТОТРАНС Новосибирский филиал

Инв. № подл. | Подп. и дата | Взам. инв. №

кол. Монтаж

Альбом V

Типовой проект 503

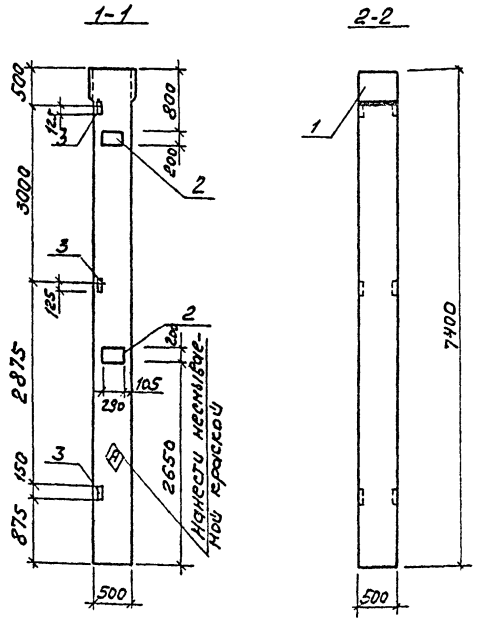

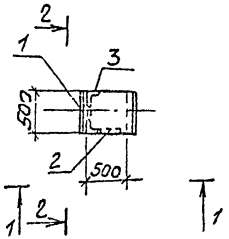

1. Колонна К72-33а-3 отличается от типовой наличием дополнительных закладных изделий.

Формат	Зона	Поз.	Обозначение	Наименование	Кол.	Примечание
				Документально		
			1.423-3 вып. 0-1	Пояснительная записка		
				Чертеж колонны		
			1.423-3 вып.1	К72-33а		
				дополнительные сборочные единицы		
		1	503 – -КЖИ-МН25	МН25	1	37,72
		2	1.423-3 вып.2	М1-12	2	6,0
		3	1.423-3 вып.2	М1-15	3	1,86

Ведомость расхода стали на дополнительные закладные изделия элемента, кг

Марка элемента	Изделия закладные														Всего
	Арматура класса							Прокат марки							
	А III							ВСт3кп2							
	ГОСТ 5781-82							ГОСТ 8509-72*		ГОСТ 103-76		ГОСТ 82-70*			
	ф12	ф14					Итого	L63×5	Итого	-200×10	Итого	-390×10		Итого	
К72-33а-3	4,06	6,32					10,38	4,32	4,32	9,2	9,2	31,4		31,4	55,3

ГИП	Никитин	
Нач.отд	Сидорова	
Гл.спец.	Стрехнин	
Рук.гр.	Потапова	
Вед.инж.	Кирьянова	

503-1-41С.86 -КЖИ-К72-33а-3

Колонна К72-33а-3

Стадия	Масса	Масштаб
РП		

Лист 1

Железобетон

ГИПРОАВТОТРАНС

Новосибирский

Копировал Друз- Формат А3

Инв.№подл. | Подпись и дата | Взам.инв.№

Альбом V

Типовой проект 503

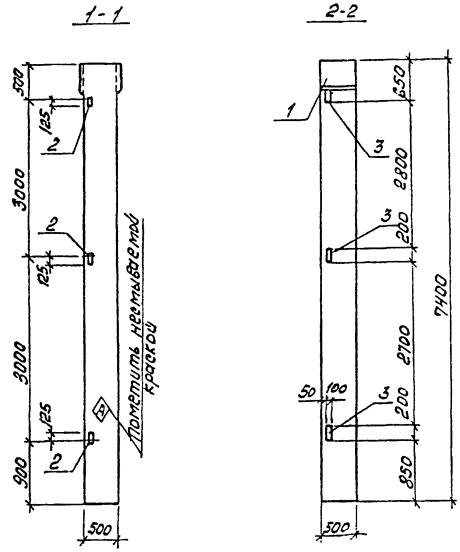

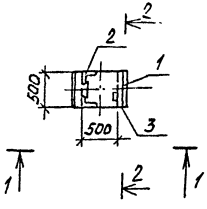

1. Колонна К72-33-4 отличается от типовой наличием дополнительных закладных изделий.

Формат	Зона	Поз.	Обозначение	Наименование	Кол.	Примечание
				Документация		
			1.423-3 вып. 0-1,	Пояснительная записка		
				Чертеж колонны		
			1.423-3 вып.1	К72-33а		
				Дополнительные сборочные единицы		
		1	503- -КЖИ-МН25	МН25	1	37,72
		2	1.423-3 вып.2	М1-15	3	1,86
		3	1.400-6/76	М4-13	3	2,6

Ведомость расхода стали на дополнительные закладные изделия элемента, кг

Марка элемента	Изделия закладные															Всего
	Арматура класса							Прокат марки								
	А III							В Ст3кп2								
	ГОСТ 5781-82							ГОСТ 8509-72*		ГОСТ 103-76		ГОСТ 82-70*				
	Ф12	Ф14					Итого	-63×5	Итого	-100×10	Итого	-390×10		Итого		
К72-33а-4	5,16	6,32					11,48	4,32	4,32	3,9	3,9	31,4		31,4		51,1

ГИП	Никитин		503-1-41С.86	-КЖИ-К72-33а-4		
Нач.отд.	Сидорова					
Гл.спец.	Стрёхнин		Колонна К72-33а-4	Стадия	Масса	Масштаб
Рук.гр.	Потапова			РП		
Вед.инж.	Кирьянова			Лист 1	Листов 1	
			Железобетон	ГИПРОАВТОТРАНС Новосибирский филиал		

Инв.№ подл. | Подпись и дата | Взам.инв.№

Копировал Бруз-

Формат А3

Альбом 2

Типовой проект 503

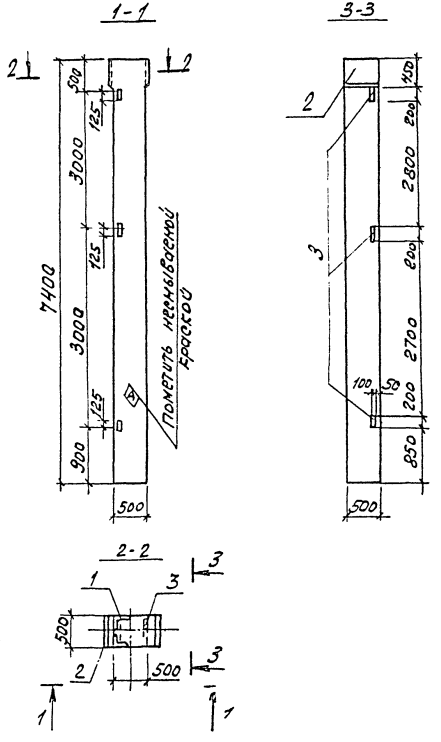

Формат	Зона	Поз.	Обозначение	Наименование	Кол.	Примечание
				Документация		
			1423-3 вып. 0-1	Пояснительная записка		
				Чертеж колонны		
			1.423-3 вып.1	К72-33а		
				Дополнительные сборочные единицы		
		1	1.423-3 вып. 2	М1-15	3	1,86
		2	503- -КЖИ-МН25	МН25	1	37,72
		3	1.400-6/76	М4-13	3	2,6

Ведомость расхода стали на дополнительные закладные изделия элемента, кг

Марка элемента	Изделия закладные														Всего
	Арматура класса AIII ГОСТ 5781-82							Прокат марки ВСт3кп2 ГОСТ 2590-72*		ГОСТ 103-76		ГОСТ 82-70*			
	ф12	ф14					Итого	Л63х5	Итого	-100х10	Итого	-50х10		Итого	
К72-33а-5	5,16	6,32					11,48	4,32	4,32	3,9	3,9	31,4		31,4	51,1

1. Колонна К72-33а-5 отличается от типовой наличием дополнительных закладных изделий.

ГИП	Никитин		503-1-41С.86 -КЖИ-К72-33а-5
Нач.отд.	Виворово		
Гл.спец.	Стрехнин		Колонна К72-33а-5
Рук.гр.	Потапова		
Вед.инж.	Кирьянова		Железобетон

Стадия	Масса	Масштаб
РП		
Лист 1	Листов 1	

ГИПРОАВТОТРАНС Новосибирский филиал

Копировал Формат А3

Инв.№ подл. | Подпись и дата | Взам.инв.№

Альбом V

Типовой проект 503

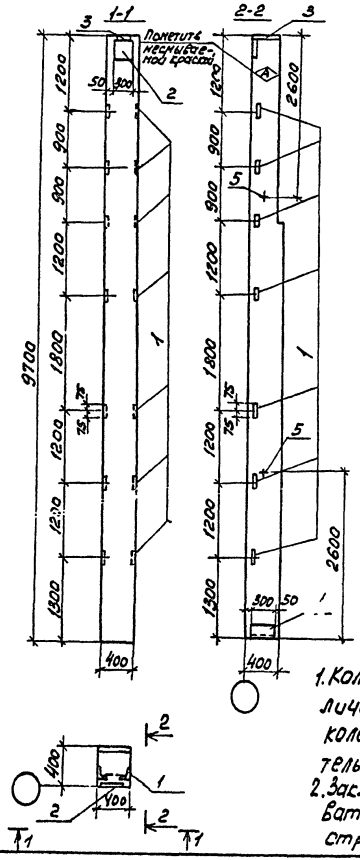

Формат	Зона	Поз	Обозначение	Наименование	Кол.	Примечание
				Документация		
			1.427.1-3 вып. 0	Пояснительная записка		
				Чертеж колонны		
			1.427.1-3 вып. 1	7КФ97-2-Н		
				Дополнительные сборочные единицы		
		1	1.427.1-3 вып. 2	МН29	7	1,73
		2	1.427.1-3 вып. 2	МН1	1	7,74
		3	1.427.1-3 вып. 2	МН3	1	7,77
		4	1.427.1-3 вып. 2	МН8	1	6,34
		5	1.427.1-3 вып. 2	МН35	2	2,1

Ведомость расхода стали на дополнительные закладные изделия элемента, кг

Марка элемента	Изделия закладные													Общий расход
	Арматура класса						Прокат марки						Всего	
	АI		АIII				ВСт.3 кп2							
	ГОСТ 5781-82						ГОСТ 8509-72*			ГОСТ 82-70*				
	ф16	Итого	ф10	ф12	ф14	Итого	∠63х5	∠90х6	Итого	-8х30	-10х30	Итого		
7КФ97-2-Н1	4,2	4,2	3,54	2,1	3,0	8,64	9,8	5,0	14,8	5,7	4,7	10,4	38,04	38,04

1. Колонна 7КФ97-2-Н1 отличается от типовой колонны наличием дополнительных закладных изделий.
2. Закладные изделия устанавливать по серии 1.427.1-3 вып. 1 стр. 23, 25.

ГИП	Никитин	
Нач.отд.	Сидорова	
Гл.спец.	Стрехнин	
Рук.гр.	Потапова	
Вед.инж.	Кирьянова	

503-1-41С.86 -КЖИ-7КФ72-Н1

Колонна 7 КФ97-2-Н1

Стадия	Масса	Масштаб
РП		

Лист 1 | Листов 1

Железобетон

ГИПРОАВТОТРАНС Новосибирский филиал

Формат А3

Копировал

Инв.№ подл. | Подпись и дата | Взам. инв.№

Альбом 5

Типовой проект

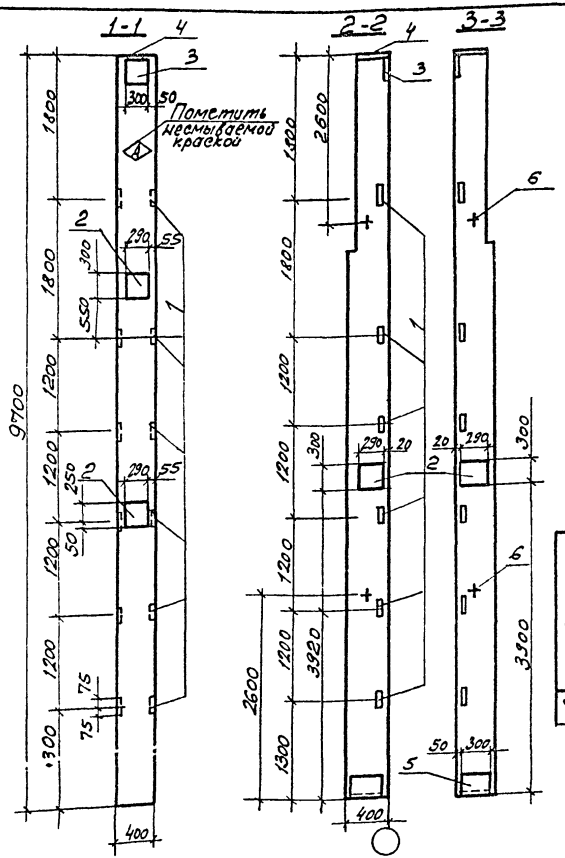

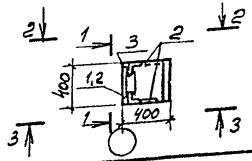

1. Колонна 7КФ97-2-Н2 отличается от типовой наличием дополнительных закладных изделий.
2. Закладные изделия устанавливать по серии 1.427.1-3 вып.1 стр. 23, 29.

Формат	Зона	Поз.	Обозначение	Наименование	Кол.	Примечание
				Документация		
			1.427.1-3 вып.0	Пояснительная записка		
				Чертеж колонны		
			1.427.1-3 вып.1	7КФ97-2-Н		
				Дополнительные сборочные единицы		
		1	1.427.1-3 вып.2	МН29	6	1.73
		2	1.427.1-3 вып.2	МН24	4	10.37
		3	1.427.1-3 вып.2	МН1	1	7.74
		4	1.427.1-3 вып.2	МН3	1	7.77
		5	1.427.1-3 вып.2	МН8	1	6.34
		6	1.427.1-3 вып.2	МН35	2	2.1

Ведомость расхода стали на дополнительные закладные изделия элемента, кг

Марка элемента	Изделия закладные												Всего	Общий расход
	Арматура класса						Прокат марки							
	AI		AIII											
	ГОСТ 5781-82						ГОСТ 8509-72*			ГОСТ 82-70*				
	ф16	Итого	ф10	ф12	ф14	Итого	L90x6	L63x5	Итого	-300x8	-300x6	Итого		
7КФ97-2-Н2	4,2	4,2	3,38	1,98	17,22	22,58	5,0	8,4	13,4	5,7	32,03	37,73	77,91	77,91

			503-1-41С.86 -КЖИ-7КФ97-2-Н2		
ГИП	Никитин		Колонна 7КФ97-2-Н2	Стадия	Масса	Масштаб
Нач.отд.	Сидорова			РП		
Гл.спец.	Стрелина			Железобетон	Лист 1	Листов 1
Рук.гр.	Логалова				ГИПРОАВТОТРАНС Новосибирский филиал	
Вед.инж.	Кирьянова					

Инв.№ подл. | Подпись и дата | Взам. инв.№

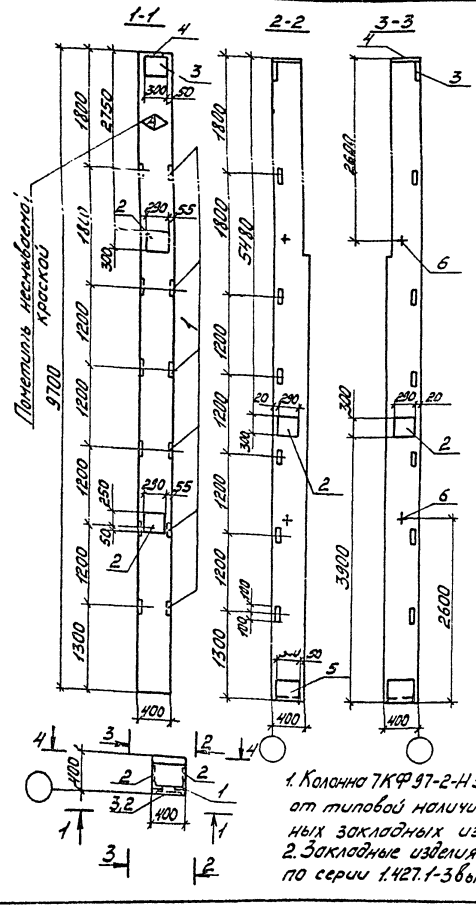

Формат	Зона	Поз.	Обозначение	Наименование	Кол.	Примечание
				Документация		
			1.427.1-3 вып.0	Пояснительная записка		
				Чертеж колонны		
			1.427.1-3 вып.1	1КФ97-2-Н		
				Дополнительные сборочные единицы		
		1	1.427.1-3 вып.2	МН29	6	1.73
		2	1.427.1-3 вып.2	МН24	4	10.37
		3	1.427.1-3 вып.2	МН1	1	7.74
		4	1.427.1-3 вып.2	МН3	1	7.77
		5	1.427.1-3 вып.2	МН8	1	6.34
		6	1.427.1-3 вып.2	МН35	2	2.1

Ведомость расхода стали на дополнительные закладные изделия элемента, кг

Марка элемента	Изделия закладные											Всего	Общий расход
	Арматура класса						Прокат марки						
	AI		AIII										
	ГОСТ 5781-82						ГОСТ 8509-72*						
	ф16	Итого	ф10	ф12	ф14	Итого	∟90×6	∟63×5	Итого	-300×12	-300×10	Итого	
1КФ97-2-Н3	4.2	4.2	3.33	1.98	17.22	22.53	5.0	8.4	13.4	5.7	32.03	37.73	77.91	77.91

1. Колонна 1КФ97-2-Н3 отличается от типовой наличием дополнительных закладных изделий.
2. Закладные изделия устанавливать по серии 1.427.1-3 вып. 1 стр. 23, 29.

ГИП	Никитин		
Нач. отд.	Сидорова		
Гл. спец.	Стрекнин		
Рук. гр.	Логинова		
Зав. инж.	Кирьянова		

503-1-41С.86 -КЖИ-1КФ97-2-Н3

Колонна 1КФ97-2-Н3

Железобетон

Стадия	Масса	Масштаб
РП		
Лист 1	Листов 1	

ГИПРОАВТОТРАНС
Новосибирский филиал

Инв. № подл. | Подп. и дата | Взам. инв. №

Альбом 7

Типовой проект

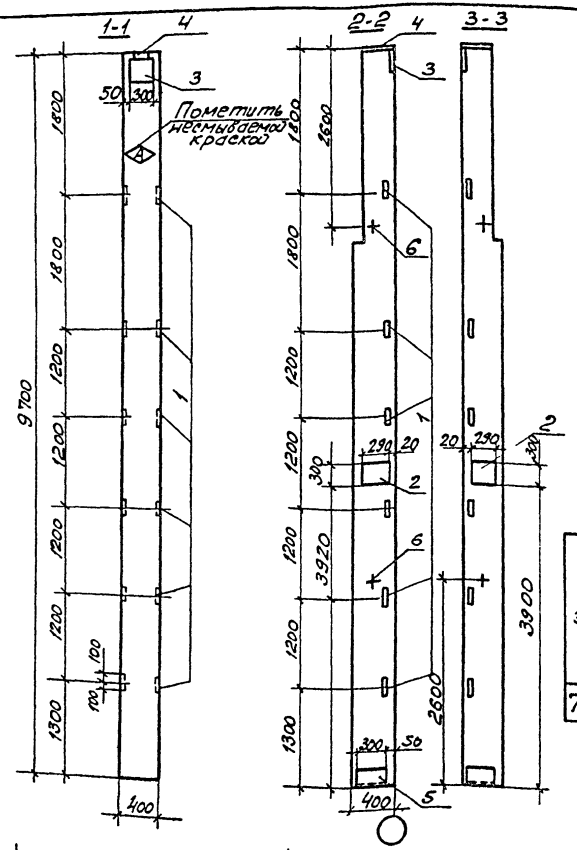

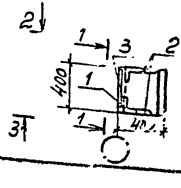

1. Колонна 7КФ97-2-Н4 отличается от типовой наличием дополнительных закладных изделий.
2. Закладные изделия устанавливать по серии 1.427.1-3 вып.1 стр. 23, 29.

Формат	Зона	Поз.	Обозначение	Наименование	Кол.	Примечание
				Документация		
			1.427.1-3 вып.0	Пояснительная записка		
				Чертеж колонны		
			1.427.1-3 вып.1	7КФ97-2-Н		
				Дополнительные сборочные единицы		
		1	1.427.1-3 вып.2	МН29	6	1.73
		2	1.427.1-3 вып.2	МН24	2	10.37
		3	1.427.1-3 вып.2	МН1	1	7.74
		4	1.427.1-3 вып.2	МН3	1	7.77
		5	1.427.1-3 вып.2	МН8	1	6.34
		6	1.427.1-3 вып.2	МН35	2	2.1

Ведомость расхода стали на дополнительные закладные изделия элемента, кг

Марка элемента	Изделия закладные											Всего	Общий расход
	Арматура класса						Прокат марки						
	AI		AIII				ВСт3кп2						
	ГОСТ 5781-82						ГОСТ 82-70*			ГОСТ 103-72*			
	ф16	Итого	ф10	ф12	ф14	Итого	-300х8	-300х10	Итого	163х5	190х6		
7КФ97-2-Н4	4,2	4,2	3,38	1,98	10,14	15,5	5,7	18,37	24,07	8,4	5,0	13,4	57,17	57,17

ГИП	Никитин		503-1-41С.86 -КЖИ-7КФ97-2-Н4
Нач.отд.	Сидорова		
Гл.спец.	Стрехнина		
Рук.гр.	Потапова		Колонна 7КФ97-2-Н4
Вед.инж.	Курьянова		Железобетон

Стадия	Масса	Масштаб
РП		
Лист 1	Листов	

ГИПРОАВТОТРАНС Новосибирский филиал

Инв.№ подл. | Подпись и дата | Взам.инв.№

Альбом V

Типовой проект 503

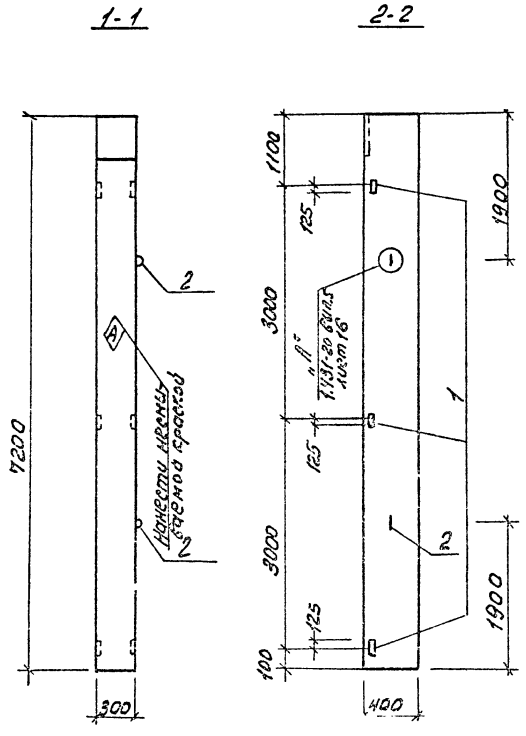

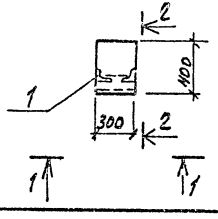

Формат	Зона	Поз.	Обозначение	Наименование	Кол.	Примечание
				Документация		
			1.431-20 Вып.0	Пояснительная записка		
				Чертеж колонны		
			1.431-20 Вып.5	КБ11		
				Дополнительные сборочные единицы		
		1	1.423-3 Вып.2	М1-13	3	1,68
		2	1.400-9 Вып.1	УП2-4	2	0,98

Ведомость расхода стали на дополнительные закладные изделия элемента, кг

Марка элемента	Изделия закладные																Всего
	Арматура класса							Прокат марки									
	А-I			АIII				Вст3кп2									
	ГОСТ 5781-82			ГОСТ 5781-82				ГОСТ 8509-72*									
	ф12		Итого	ф12	ф12		Итого	L63×5								Итого	
КБ11-1	1,93		1,96	0,72	0,6		1,32	4,32								4,32	7,6

1. Колонна КБ11-1 отличается от типовой наличием дополнительных закладных изделий.

ГИП	Никитин		503-1-41 С.85	-КЖИ-КБ11-1
Нач.отд.	Сиборева			
Гл.спец.	Стрельчик		Колонна КБ11-1	Стадия: Р; Масса: ; Масштаб:
Рук.гр.	Потапова			Лист 1 Листов 1
Вед.инж.	Курьянов		Железобетон	ГИПРОАВТОТРАНС Новосибирский филиал

Копировал Арх-

Формат А3

Инв.№ подл. | Подпись и дата | Взам.инв.№

Альбом

Типовой проект 503-

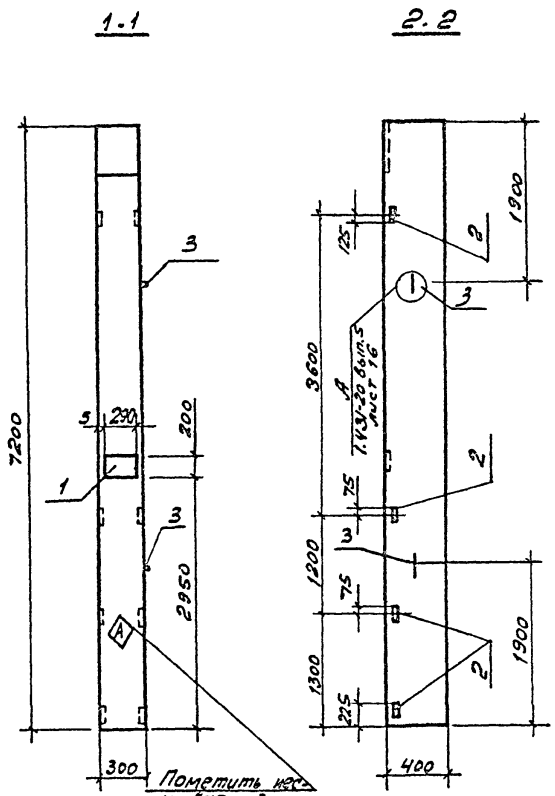

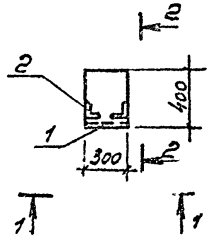

Формат	Зона	Поз.	Обозначение		Наименование	Кол.	Примечание
					Документация		
			1.431-20	Вып.0	Пояснительная записка		
					Чертеж колонны		
			1.431-20	Вып.5	КБ11		
					Дополнительные сборочные единицы		
		1	1.423-3	Вып.2	НМ1-6	1	8,2
		2	1.423-3	Вып.2	М1-13	4	1,68
		3	1.400-9	Вып.1	УП2-4	2	0,98

Ведомость расхода стали на дополнительные закладные изделия элемента, кг

Марка элемента	Изделия закладные														Всего
	Арматура класса								Прокат марки						
	AI			AIII					ВСт3кп2						
	ГОСТ 5781-82			ГОСТ 5781-82					ГОСТ 8509-72*		ГОСТ 103-76				
	ф6	ф12	Итого	ф12		Итого	ф22	Итого	Итого		-200х10	Итого			
КБ11-2	0,2	1,96	2,16	2,96		2,96	1,4	1,4	4,32	4,32	4,6	4,6			15,2

1. Колонна КБ11-2 отличается от типовой наличием дополнительных закладных изделий.

ГИП	Никитин		503-1-41С.86	КЖИ-КБ11-2
Нач.отд	Сидорова			
Гл.отд	Стрехнин		Колонна КБ11-2	Стадия: РП; Масса: ; Масштаб:
Рук.гр.	Потапова			Лист 1; Листов 1
Вед.инж.	Кирьянова		Железобет	ГИПРОАВТОТРАНС Новосибирск филиал

Инв.№ подл. | Подпись и дата | Взам.инв.№

Альбом V

Типовой проект 503

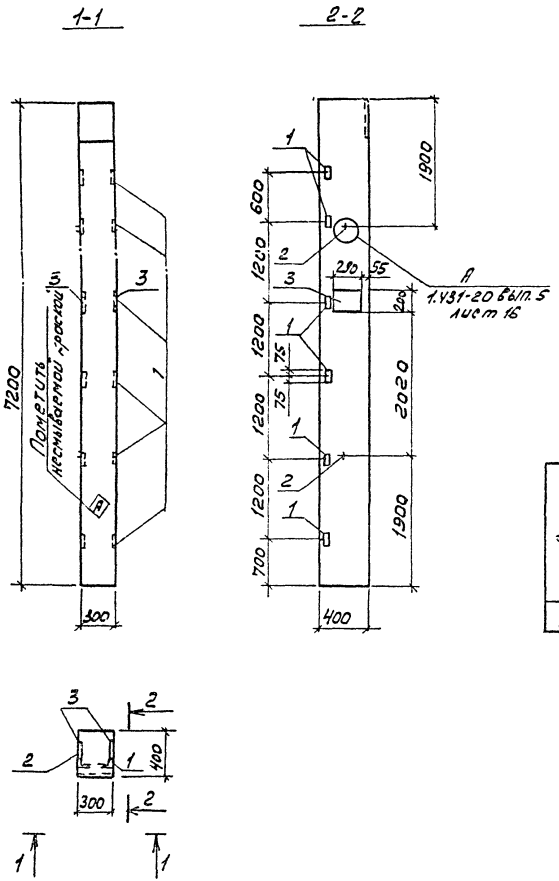

Формат	Зона	Поз.	Обозначение	Наименование	Кол.	Примечание
				Документация		
			1.431-20 вып. 0	Пояснительная записка		
				Чертеж колонны		
			1.431-20 вып. 5	КБ 11		
				Дополнительные сборочные единицы		
		1	1.425-3 вып. 2	М1-13	6	1,68
		2	1.400- вып. 1	УП2-4	2	0,98
		3	1.423-3 вып. 2	НМ1-6	2	8.2

Ведомость расхода стали на дополнительные закладные изделия элемента, кг

Марка элемента	Изделия закладные														Всего
	Арматура класса							Прокат марки							
	А I			А III				В Ст3 кп2							
	ГОСТ 5781-8							ГОСТ 103-76			ГОСТ 8509-72*				
	ф6	ф12	Итого	ф12	ф22		Итого	-200х10		Итого	L63х5			Итого	
КБ 11-3	0,4	1,96	2,36	5,44	2,8		8,24	9,2		9,2	8,64			8,64	28,44

ГИП	Никитин		
Нач. отд.	Сидорова		
Гл. спец.	Стрехнин		
Рук. гр.	Потапова		
Вед. инж.	Кирьянова		

503-1-41С.86 -КЖИ-КБ11-3

Колонна КБ11-3

Стадия	Масса	Масштаб
РП		

Лист 1 Листов 1

Железобетон

ГИПРОАВТОТРАНС
Новосибирский филиал

Формат А3

Инв. № подл. | Подпись и дата | Взам. инв. №

Альбом V

Типовой проект 503

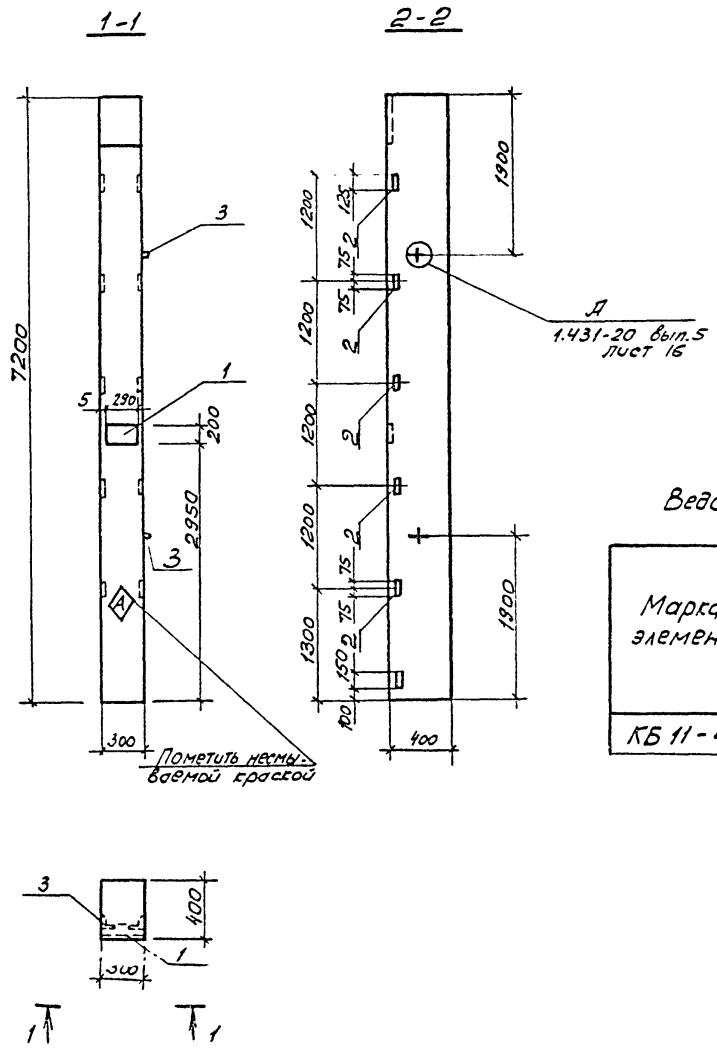

Формат	Зона	Поз.	Обозначение		Наименование	Кол.	Примечание
					Документация		
			1.431-20	Вып. 0	Пояснительная записка		
					Чертеж колонны		
			1.431-20	Вып. 5	КБ 11		
					Дополнительные сборочные единицы		
		1.	1.423-3	Вып. 2	НМ1-6	1	8,2
		2	1.423-3	Вып. 2	М1-13	6	1,68
		3	1.409	Вып. 1	УП2-4	2	0,98

Ведомость расхода стали на дополнительные закладные изделия элемента, кг

Марка элемента	Изделия закладные															Всего
	Арматура класса									Прокат марки						
	AI ГОСТ 5781-82			AIII ГОСТ 5781-82						ВСт3кп2 ГОСТ 8509-72*		ВСт3кп2 ГОСТ 103-76				
	ф6	ф12	Итого	ф12	ф22				Итого	L63x5	Итого	200x16	Итого			
КБ 11-4	0,2	1,96	2,16	3,44	1,4				4,84	8,64	8,64	4,6	4,6			20,24

1. Колонна КБ11-4 отличается от типовой наличием дополнительных закладных изделий.
2. Знак А нанести несмываемой краской.

ГИП	Никитин		503-1-41С.86 -КЖИ-КБ11-4
Нач. отд.	Сидорова		Колонна КБ11-4
Гл. спец.	Стрехнин		Стадия: Р; Масса; Масштаб
Рук. гр.	Потапова		Лист 1; Листов
Ведущий	Курьянова		Железобетон
			ГИПРОАГРОСТРОЙ Новосибирский филиал

Инв. № подл. | Подпись и дата | Взам. инв. №

Альбом V

Типовой проект 503-

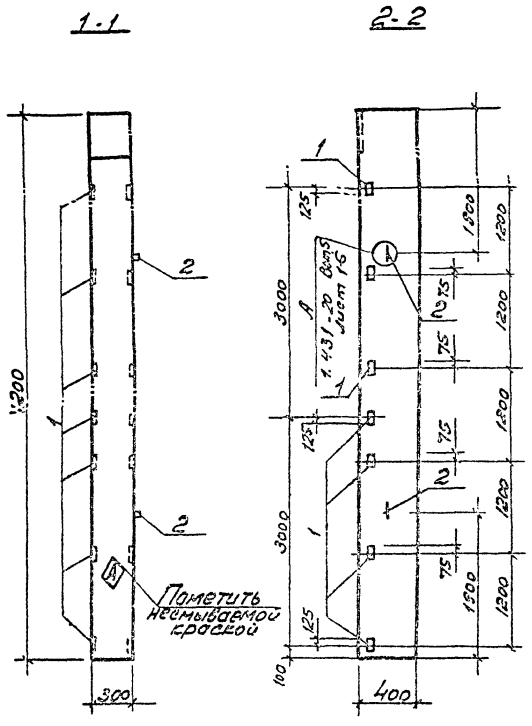

Формат	Зона	Поз.	Обозначение		Наименование	Кол.	Примечание
					Документация		
			1.431-20	Вып.0	Пояснительная записка		
					Чертеж колонны		
			1.431-20	Вып.5	КБ 11		
					Дополнительные сборочные единицы		
		1	1.423-3	Вып.2	М1-13	7	1,68
		2	1.409	Вып.1	УП2-4	2	0,98

Ведомость расхода стали на дополнительные закладные изделия элемента, кг

Марка элемента	Изделия закладные														Всего
	Арматура класса							Прокат марки							
	А I			А III				ВСт 3 кп 2							
	ГОСТ 5781-82			ГОСТ 5781-82				ГОСТ 8509-72							
	Ф12		Итого	Ф12	Ф12		Итого	163х5						Итого	
КБ11-5	1,96		1,96	1,68	1,4		1,68	10,1						10,1	13,74

1. Колонна КБ11-5 отличается от типовой наличием дополнительных закладных изделий.

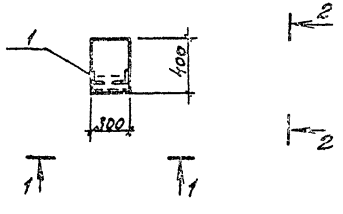

ГИП	Никитин		503-1-410.86 КЖИ-КБ 11-5
Инж. отд.	Сидорова		
Гл. спец.	Стрехнин		Колонна КБ 11-5
Рук. гр.	Потапова		
Ведущ.	Кирьянова		
			Железобетон

Стадия	Масса	Масштаб
РП		
Лист 1	Листов 1	

ГИПРОАВТОТРАНС Новосибирский филиал

Инв. № подл. | Подпись и дата | Взам. инв.

Формат

Альбом V

Типовой проект 503

Инв.№ подл. | Подпись и дата | Взам.инв.№

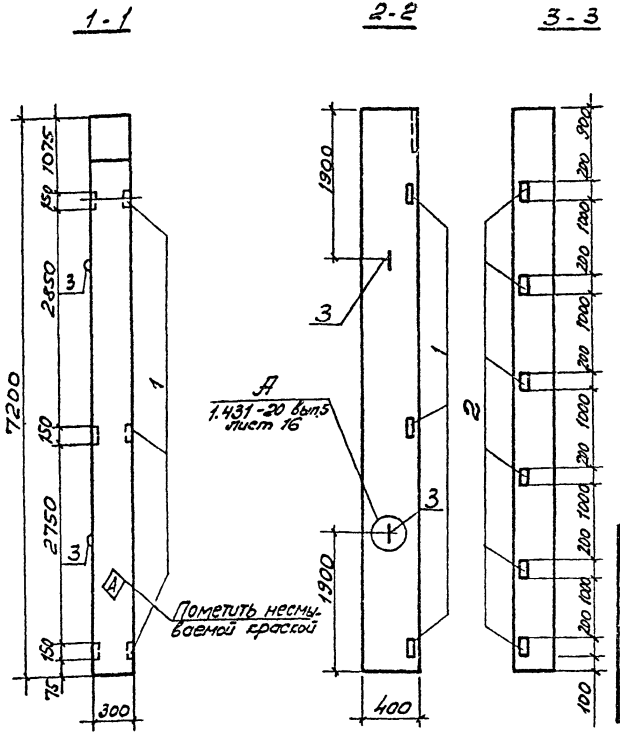

Формат	Зона	Поз.	Обозначение	Наименование	Кол.	Примечание
				Документация		
			1.431-20 Вып.0	Пояснительная записка		
				Чертеж колонны		
			1.431-20 Вып.5	КБ11		
				Дополнительные сборочные единицы		
		1	1.423-3 Вып. 2	М1-13	3	1.68
		2	1.400-6/76	МЧ-13	6	2.6
		3	1.400-9	УП2-4	2	0.98

Ведомость расхода стали на дополнительные закладные изделия элемента, кг

Марка элемента	Изделия закладные														Всего
	Арматура класса							Прокат марки							
	AI		AIII					ВСт3 кп2							
	ГОСТ 5781-82							ГОСТ 8509-72*			ГОСТ 103-76				
	ф12	Итого	ф12				Итого	L63x5		Итого	100x8			Итого	
КБ11-6	1,96	1,96	8,52				8,52	4,32		4,32	7,8			7,8	22,6

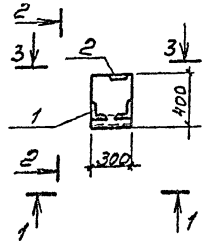

1. Колонна КБ11-6 отличается от типовой наличием дополнительных закладных деталей.

ГИП	Никитин		503-1-41.86 -КЖИ-КБ11-6
Нач.отд	Сидорова		
Гл.спец.	Стрёхнин		
Рук.гр.	Потапова		Колонна КБ11-6
Вед.инж.	Курьянова		
			Железобетон

Стадия	Масса	Масштаб
РП		
Лист 1	Листов 8.1	

ГИПРОАВТОТРАНС Новосибирский филиал

Альбом V

Типовой проект 503

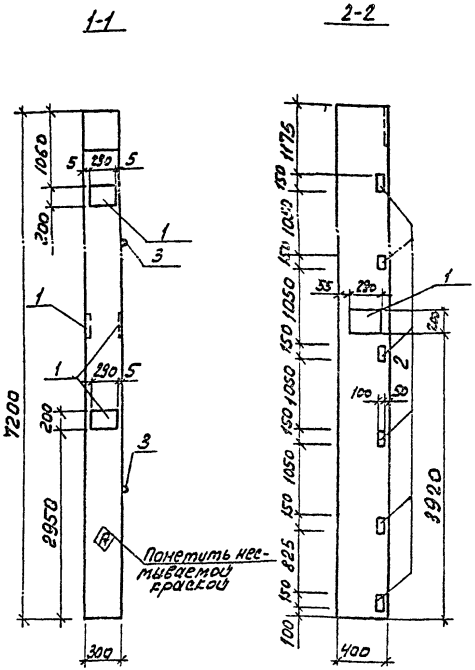

Формат	Зона	Поз	Обозначение	Наименование	Кол.	Примечание
				Документация		
			1.431-20 вып. 0	Пояснительная записка		
				Чертеж колонны		
			1.431-20 вып. 5	КБ11		
				Дополнительные сборочные единицы		
		1	1.423-3 вып. 2	НМ1-6	4	8,2
		2	1.423-3 вып. 2	М1-13	6	1,68
		3	1.400-9 вып. 1	УП2-4	2	0,98

Ведомость расхода стали на дополнительные закладные изделия элемента, кг

Марка элемента	Изделия закладные														Всего
	Арматура класса							Прокат марки							
	А I			А III				В Ст3 кп2							
	ГОСТ 5781-82							ГОСТ 103-76			ГОСТ 8509-72 *				
		ф12	Итого	ф12	ф22		Итого	Сорт.		Итого	Сорт.			Итого	
КБ11-7	0,8	1,96	2,76	9,44	5,6		15,04	18,4		18,4	8,64			8,64	44,84

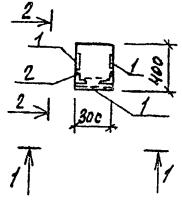

1. Колонна КБ11-7 отличается от типовой наличием дополнительных закладных изделий.

ГИП	Никитин		
Нач. отд.	Сидорова		
Гл. спец.	Стрехнин		
Рук. гр.	Потапова		
Вед. инж.	Кирьянова		

503-1-41С.86 КЖИ-КБ11-7

Колонна КБ11-7

Железобетон

Стадия	Масса	Масштаб
РП		

Лист 1 Листов 1

ГИПРОАВТОТРАНС Новосибирский филиал

Инв. № подл. | Подпись и дата | Взам. инв. №

Копировал

Формат А3

Альбом V

Типовой проект 503

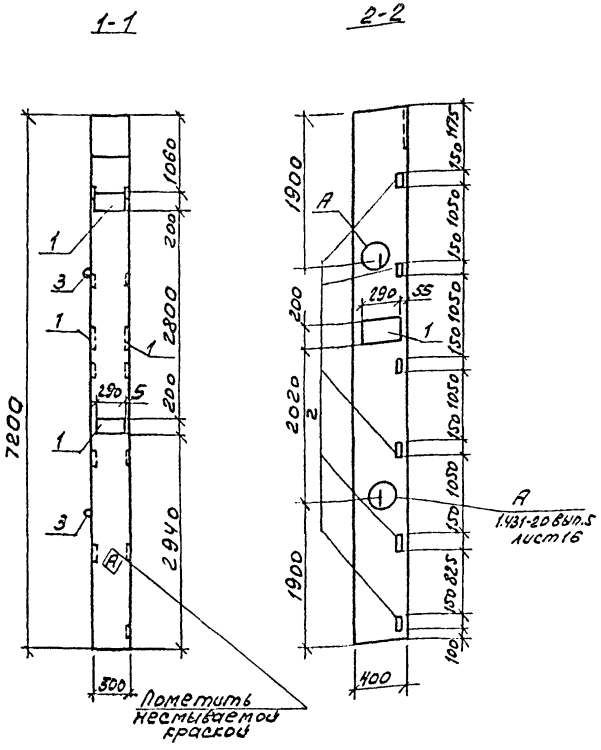

Формат	Зона	Поз	Обозначение	Наименование	Кол.	Примечание
				Документация		
			1.431-20 вып.0	Пояснительная записка		
				Чертеж колонны		
			1.431-20 вып.5	КБ11		
				Дополнительные сборочные единицы		
		1	1.423-3 вып.2	НМ1-6	4	8,2
		2	1.423-3 вып.2	М1-13	6	1,68
		3	1.400-9 вып.1	УП2-4	2	0,98

Ведомость расхода стали на дополнительные закладные изделия элемента, кг

Марка элемента	Изделия закладные														Всего
	Арматура класса							Прокат марки							
	А I			А III				В Ст3 кп 2							
	ГОСТ 5781-82							ГОСТ 103-76				ГОСТ 8509-72*			
	ф6	ф12	Итого	ф12	Итого	ф22	Итого	-200×6			Итого	∠63×5		Итого	
КБ11-8	0,8	1,96	2,76	9,44	9,44	5,6	5,6	18,4			18,4	8,64		8,64	44,84

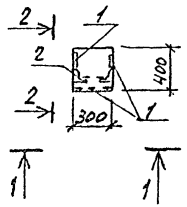

1. Колонна КБ11-8 отличается от типовой наличием дополнительных закладных изделий

ГИП	Никитин		
Нач.отд.	Сидорова		
Гл.спец.	Стрехнин		
Рук.гр.	Лотапова		
Вед.инж.	Курьянова		

503-1-41С.86

КЖИ-КБ11-8

Колонна КБ11-8

Стадия	Масса	Масштаб
РП		

Лист 1 Листов 1

ГИПРОАВТОТРАНС

Новосибирск, Мариинск

Железобетон

Копировал Друз

Формат А3

Инв.№ подл. | Подпись и дата | Взам.инв.№

Альбом V

Типовой проект 503

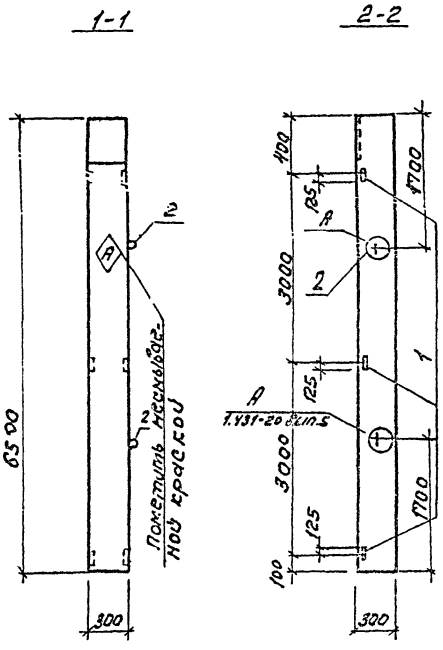

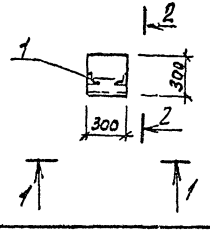

Формат	Зона	Поз.	Обозначение	Наименование	Кол.	Примечание
				Документация		
			1.431-20 Вып. 0	Пояснительная записка		
				Чертеж колонны		
			1.431-20 Вып. 5	КБ 9		
				Дополнительные сборочные единицы		
		1	1.423-3 Вып.2	М1-13	3	1,68
		2	1.400-9 Вып.1	УП2-4	2	0,93

Ведомость расхода стали на дополнительные изделия элемента, кг

Марка элемента	Изделия закладные														Всего
	Арматура класса						Прокат марки								
	AI				AIII		ВСт3 кп 2 ГОСТ 8509-72*								
	ГОСТ 5781-82														
	ф12			Итого	ф12		Итого	L63×5						Итого	
КБ 9-1	1,96			1,96	0,72		0,72	4,32						4,32	7,0

Колонка КБ9-1 отличается от типовой наличием дополнительных закладных изделий

ГИП	Никитин		503-1-41С.86 -КЖИ- КБ 9-1
Нач.отд.	Сидорова		
Гл.спец.	Стрехнин		Колонна КБ 9-1
Рук.гр.	Потапова		Железобетон
Ред.инж.	Кирьянова		

Стадия	Масса	Масштаб
РП		
Лист 1	Листов 1	

ГИПРОАВТОТРАНС Новосибирский филиал

Копировал Формат А3

Инв.№ подл. | Подпись и дата | Взам. инв.№

Альбом 7

Типовой проект 503

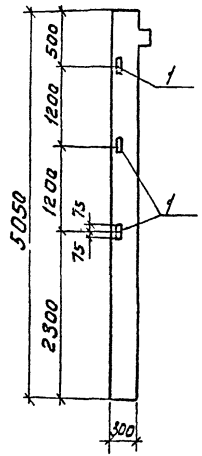

Формат	Зона	Поз.	Обозначение	Наименование	Кол.	Примечание
				Документация		
			1.020-1/83 Вып. 2-2	Пояснительная записка		
				Чертеж колонны		
			1.020-1/83 Вып. 2-1	1 К03.42		
				Дополнительные сборочные единицы		
		1	1.423-3 Вып. 2	М1-13	3	

Ведомость расхода стали на дополнительные закладные изделия элемента, кг

Марка элемента	Изделие закладное							Общий расход
	Арматура класса			Прокат марки			Всего	
	А III			В Ст3 КП2				
	ГОСТ 5781-82			ГОСТ 8509-72*				
	ф12		Итого	Lб 3×5		Итого		
1К03.42-1	0,72		0,72	4,32		4,32	5,04	5,04

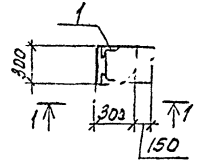

1. Колонна 1К03.42-1 отличается от типовой колонны наличием дополнительных закладных изделий.
2. Изделие МН1-13 привязать к арматуре каркаса.

ГИП	Никитин		
Нач.отд.	Сидорова		
Гл.спец.	Стрехнин		
Рук.гр.	Потапова		
Вед.инж.	Кирьянова		

503-1-41С.86 -КЖИ-1К03.42-1

Колонна 1К03.42-1

Стадия	Масса	Масштаб
РП		

Лист 1 Листов 1

Железобетон

ГИПРОСВЯЗЬТРАНС Новосибирский филиал

Инв.№ подл. | Подпись и дат. | Взам. инв.№

Копировал [illegible] Формат А3

Альбом V

Типовой проект 503

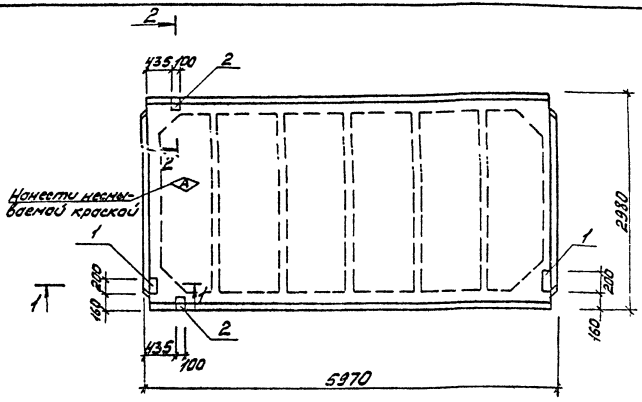

1-1

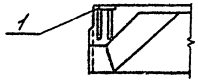

2-2



Формат	Зона	Поз.	Обозначение	Наименование	Кол.	Примечание
				Документация		
			ГОСТ 22701.0-77*	Технические условия		
				Чертеж плиты		
			ГОСТ 22701.1-77*	ПГ-1АТ VI П		
				Дополнительные		
				сборочные единицы		
				Изделие закладное		
		1	ГОСТ 22701.5-77*	М8	2	1.7
		2	ГОСТ 22701.5-77*	М9	2	1.25

Плита ПГ-1АТ VI П-1 отличается от типовой плиты ПГ-1АТ VI П дополнительными закладными изделиями.

Ведомость расхода стали на дополнительные закладные изделия элемента, кг

Марка элемента	Изделия закладные										Общий расход
	Арматура класса				Прокат марки						
	А III				В ст 3 кп 2						
	ГОСТ 5781-82				ГОСТ 8509-72		ГОСТ 103-76				
	ф10	ф14		Итого	L70x8		-100x8			Итого	
ПГ-1АТ VI П-1	1.40	0.2		1.60	1.70		2.6			4.3	5.9

ГИП	Никитин	
Нач.отд.	Сидорова	
Гл.спец.	Стрехнина	
Рук.гр.	Потапова	
Ред.инж.	Кирьянова	

503-1-41С.86 КЖИ-ПГ-1АТ-VI П-1

Плита ПГ-1АТ VI П-1

Стадия	Масса	Масшт.
РП		

Лист 1 | Листов 1

Железобетон

ГИПРОАВТОТРАНС
Новосибирский филиал

Инв. № подл. | Подп. и дата | Взам. инв. №

коп. Мохтий

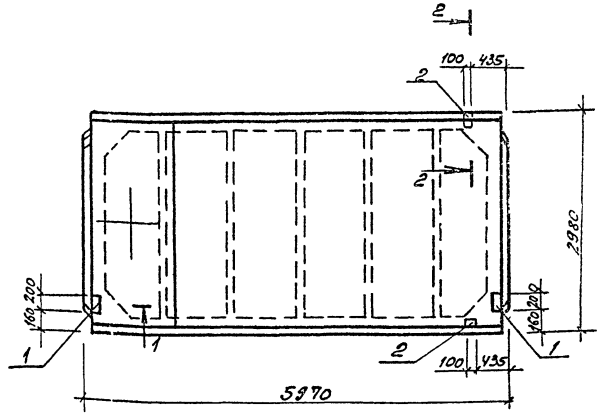

1-1

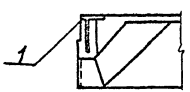

2-2

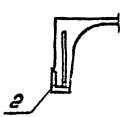

Формат	Зона	Поз.	Обозначение	Наименование	Кол.	Примечание
				Документация		
			ГОСТ 22701.0-77*	Технические условия		
				Чертеж плиты		
			ГОСТ 22701.2-77*	ПВ4-2АтVIП		
				Дополнительные		
				Сборочные единицы		
				Изделие закладные		
		1	ГОСТ 22701.5-77*	М8	2	1.7
		2	ГОСТ 22701.5-77*	М9	2	1.25

Плита ПВ4-2АтVIП-1 отличается от типовой плиты ПВ4-2АтVIП дополнительными закладными изделиями

Ведомость расхода стали на дополнительные закладные изделия элемента, кг

Марка элемента	Изделия закладные									Общий расход
	Арматура класса AIII				Прокат марки ВСт3кп2					
	ГОСТ 5781-82				ГОСТ 8509-72		ГОСТ 103-76			
	ф10	ф14		Итого	L 70×8		-100×8		Итого	
ПВ4-2АтVIП-1	1,4	0,2		1,6	1,7		2,6		4,3	5,9

ГИП	Кисилин		
Нач.отд	Сидорова		
Гл.спец	Стрекнин		
Рук.гр.	Паталова		
Ведущ.	Кирьянова		

503-1-41С.86 - КЖИ-ПВ4-2АтVIП-1

Плита ПВ4-2АтVIП-1

Стадия	Масса	Масштаб
РП		
Лист	Листов	

Железобетон

ГИПРОАВТОТРАНС Новосибирск... филиал

Инв.№ подл. | Подпись и дата | Взам.инв.№

Альбом V

Типовой проект 503

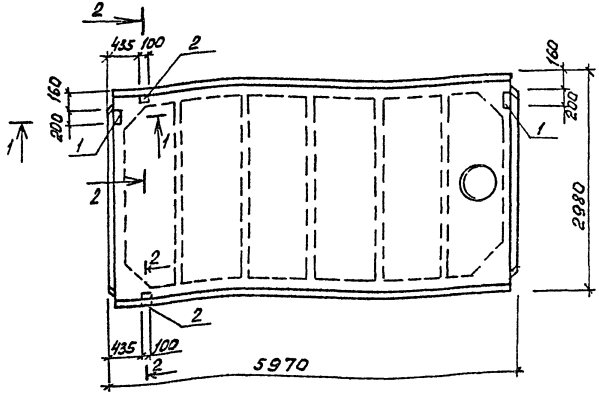

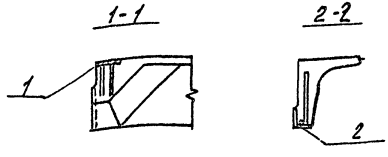

Формат	Зона	Поз.	Обозначение	Наименование	Кол.	Примечание
				Документация		
			ГОСТ 22701.0-77*	Технические условия		
				Чертеж плиты		
			ГОСТ 22701.1-77*	ПВТ-2АТ VI П		
				Дополнительные		
				сборочные единицы		
				Изделие закладное		
		1	ГОСТ 22701.5-77*	М8	2	1,7
		2	ГОСТ 22701.5-77*	М9	2	1,25

Плита ПВТ-2АТ VI П-1 отличается от типовой плиты ПВТ-1АТ VI П дополнительными закладными изделиями.

Ведомость расхода стали на дополнительные закладные изделия элемента, кг

Марка элемента	Изделия закладные										Общий расход
	Арматура класса				Прокат марки						
	А III				В ст 3 кп 2						
	ГОСТ 5781-82				ГОСТ 8509-72		ГОСТ 103-76				
	Ф10	Ф14		Итого	∠70×8		-100×8			Итого	
ПВТ-2АТ VI П-1	1,41	0,2		1,61	1,68		2,6			4,28	5,9

ГИП	Никитин	
Нач. отд.	Сидорова	
Гл. спец.	Стрехнин	
Рук. гр.	Потапова	
Вед. инж.	Кирьянова	

503-1-41С.86 -КЖИ-ПВТ-2АТ VI П-1

Плита ПВТ-2АТ VI П-1

Стадия	Масса	Масштаб
РП		

Лист 1 Листов 1

Железобетон

ГИПРОХВТОТРАНС
Новосибирский филиал

Копировал Бруз-

Формат А3

Инв. № подл. | Подпись и дата | Взам. инв. №

Типовой проект 503-

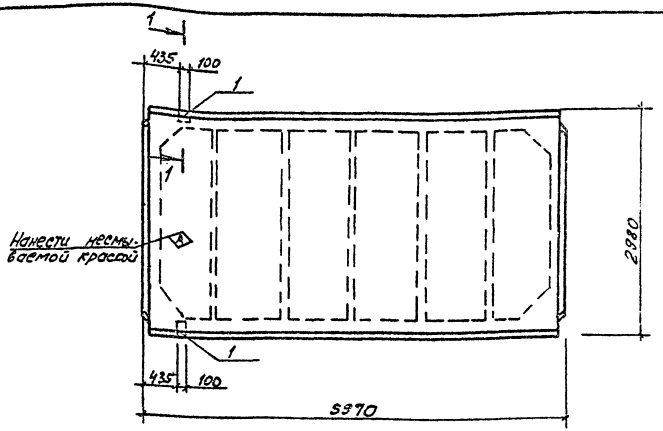

1-1

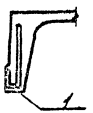

Формат	Зона	Поз.	Обозначение	Наименование	Кол.	Примечание
				Документация		
			ГОСТ 22701.0-77*	Технические условия		
				Чертеж плиты		
			ГОСТ 22701.1-77*	ПГ-1АтVIп		
				Дополнительные		
				сборочные единицы		
				Изделие закладное		
		1	ГОСТ 22701.5-77*	М9	2	1,25

Плита ПГ-1АтVIп-2 отличается от типовой плиты ПГ-1АтVIп дополнительными закладными изделиями.

Ведомость расхода стали на дополнительные закладные изделия, элементы, кг

Марка элемента	Изделия закладные									Общий расход
	Арматура класса AIII ГОСТ 5781-82				Прокат марки ВСт3сп2 ГОСТ 8509-72*					
	ф10	ф14		Итого	L70×8				Итого	
ПГ-1АтVIп-2	0,6	0,2		0,8	1,7				1,7	2,5

ГИП	Никитин	
Нач.отд	Сидорова	
Гл.спец.	Стрехнин	
Рук.гр.	Потапова	
Вед.инж.	Кирьянова	

503-1-41С.86 - КЖИ-ПГ-1АтVIп-2

Плита ПГ-1АтVIп-2

Стадия	Масса	Масштаб
РП		
Лист 1	Листов 1	

ГИПРОАВТОТРАНС
Новосибирский филиал

Инв.№подл. | Подпись и дата | Взам.инв.№

Альбом V

Типовой проект 503

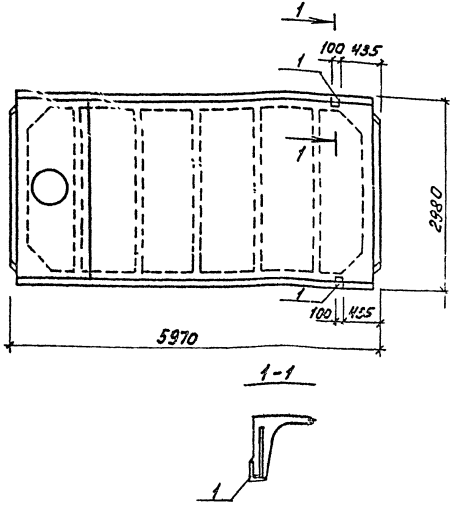

Формат	Зона	Поз.	Обозначение	Наименование	Кол.	Примечание
				Документация		
			ГОСТ 22701.0-77*	Технические условия		
				Чертеж плиты		
			ГОСТ 22701.2-77*	ПВ7-2АТVIП		
				Дополнительные		
				сборочные единицы		
				Изделие закладное		
		1	ГОСТ 22701.5-77*	М9	2	1,25

Плита ПВ7-2АТVIП-2 отличается от типовой плиты ПВ7-2АТVIП дополнительными закладными изделиями

Ведомость расхода стали на дополнительные закладные изделия элемента, кг

Марка элемента	Изделия закладные										Общий расход
	Арматура класса				Прокат марки						
	АIII				ВСт3КП2						
	ГОСТ 5781-82				ГОСТ 8509-72						
	ф10	ф14		Итого		L70x8				Итого	
ПВ7-2АТVIП-2	0,6	0,2		0,8		1,7				1,7	2,5

ГИП	Никитин	
Рук. отд.	Сидорова	
Гл. спец.	Стрехнин	
Рук. гр.	Потапова	
Гл. инж.	Кирьянова	

503-1-41С.86 -КЖИ-ПВ7-2АТVIП-2

Плита ПВ7-2АТVIП-2

Стадия	Масса	Масштаб
РП		

Лист 1 Листов 1

Железобетон

ГИПРОАВТОТРАНС
Новосибирский филиал

Инв. № подл. | Подпись и дата | Взам. инв. №

Копировал [illegible]

Формат А3

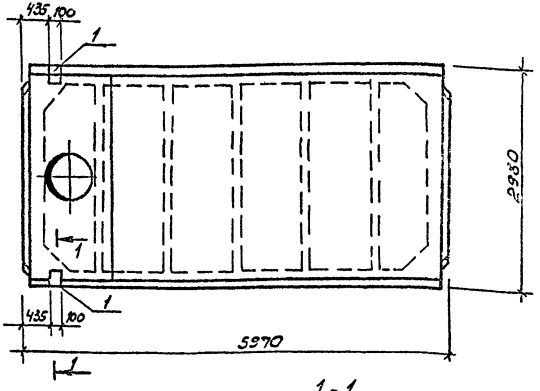

1-1

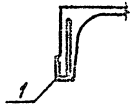

Формат	Зона	Поз.	Обозначение	Наименование	Кол.	Примечание
				Документация		
			ГОСТ 22701.0-77*	Технические условия		
				Чертеж плиты		
			ГОСТ 22701.2-77*	ПВ7-2АтVIП		
				Дополнительные		
				сборочные единицы		
				Изделие закладные		
		1	ГОСТ 22701.5-77*	М9	2	1.25

Плита ПВ7-2АтVIП-3 отличается от типовой плиты дополнительными закладными изделиями

Ведомость расхода стали на дополнительные закладные изделия элемента, кг

Марка элемента	Изделия закладные									Общий расход
	Арматура класса AIII ГОСТ 5781-82				Прокат марки Вст3кп2 ГОСТ 8509-72*					
	ф10	ф14		Итого	L70x8				Итого	
ПВ7-2АтVIП-3	0,6	0,2		0,8	1.7				1.7	2,5

ГИП	Ниситин	
Нач.отд	Сидорова	
Гл.спец.	Стрехнин	
Рук.гр.	Потопова	
Вед.инж.	Кирьянова	

503-1-41С.86 - КЖИ-ПВ7-2АтVIП-3

Плита ПВ7-2АтVIП-3

Железобетон

Стадия	Масса	Масштаб
Рп		
Лист	Листов	

ГИПРОАВТОТРАНС
Новосибирский филиал

Инв.№ подл. | Подп. и дата | Взам. инв.№

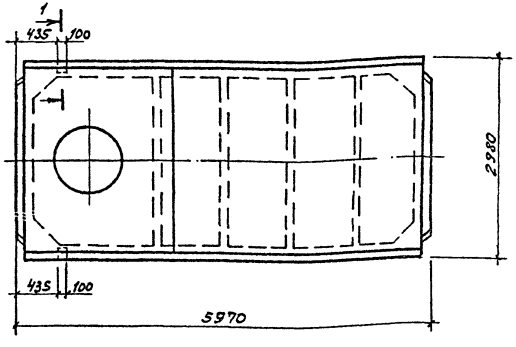

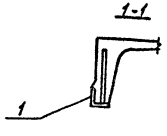

Формат	Зона	Поз.	Обозначение	Наименование	Кол	Примечание
				Документация		
			ГОСТ 22701.0-77*	Технические условия		
				Чертеж плиты		
			ГОСТ 22701.2-77*	ПВ10-2АтVIП		
				Дополнительные		
				Сборочные единицы		
				Изделие закладное		
		1	ГОСТ 22701.5-77*	М9	2	1,25

Плита ПВ10-2АтVIП-1 отличается от типовой плиты ПВ10-2АтVIП дополнительными закладными изделиями

Ведомость расхода стали на дополнительные закладные изделия элемента, кг

Марка элемента	Изделия закладные									Общий расход
	Арматура класса				Прокат марки					
	AIII				ВСт3кп2					
	ГОСТ 5781-82				ГОСТ 8509-72*					
	ф10	ф14		Итого	L70×8				Итого	
ПВ10-2АтVIП-1	0,6	0,2		0,8	1,7				1,7	2,5

ГИП	Никитин		503-1-41.86 -КНИ-ПВ10-2АтVIП-1
Нач.отд.	Сидорова		
Гл.спец.	Стрекнина		
Рук.гр.	Потапова		Плита ПВ10-2АтVIП-1
Вед.инж.	Кирьянова		

Стадия	Масса	Масштаб
РП		
Лист 1	Листов 1	

ГИПРОАВТОТРАНС
Новосибирский филиал

Инв.№подл. | Подпись и дата | Взам.инв.№

Альбом V

Типовой проект 503-

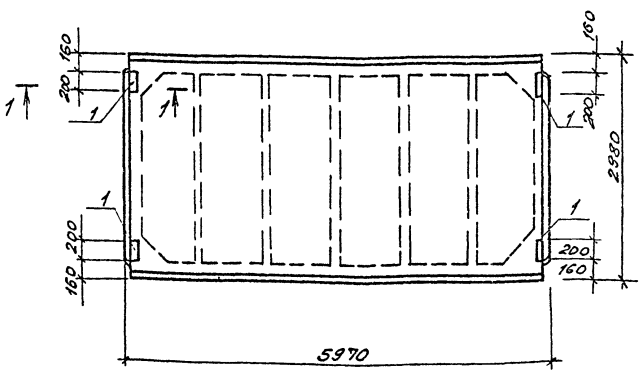

1-1

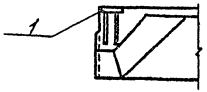

Формат	Зона	Поз.	Обозначение	Наименование	Кол.	Примечание
				Документация		
			ГОСТ 22701.0-77*	Технические условия		
				Чертеж плиты		
			ГОСТ 22701.1-77*	ПГ-1АТ VI П		
				Дополнительные		
				сборочные единицы		
				Изделие закладное		
		1	ГОСТ 22701.5-77*	М8	4	1.7

Плита ПГ-1АТ VI П-3 отличается от типовой плиты дополнительными закладными изделиями.

Ведомость расхода стали на дополнительные закладные изделия элемента, кг

Марка элемента	Изделия закладные									Общий расход
	Арматура класса				Прокат марки					
	А III				В СТ 3 кп 2					
	ГОСТ 5781-82				ГОСТ 103-16					
	ф 10			Итого	[illegible]				Итого	
ПГ-1АТ VI П-3	1,6			1,6	5,2				5,2	6,8

ГИП	Никитин	
Нач.отд.	Сидорова	
Гл.спец.	Стрехнин	
Рук.гр.	Потапова	
Вед.инж.	Кирьянова	

503-1-41С.86-КЖИ-ПГ-1АТ VI П-3

Плита ПГ-1АТ VI П-3

Стадия	Масса	Масштаб
РП		

Лист 1 Листов 1

ГИПРОАВТОТРАНС Новосибирский филиал

Инв.№ подл. | Подп. и дата | Взам. инв.№

Альбом V

Типовой проект 503

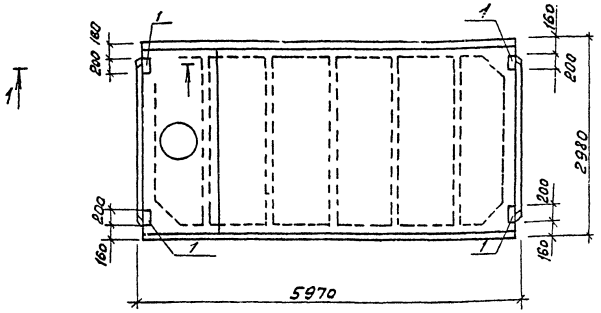

1-1

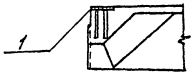

Формат	Зона	Поз.	Обозначение	Наименование	Кол.	Примечание
				Документация		
			ГОСТ 22701.0-77*	Технические условия		
				Чертеж плиты		
			ГОСТ 22701.2-77*	ПВЧ-2АтVIП		
				Дополнительные		
				Сборочные единицы		
				Изделие закладные		
		1	ГОСТ 22701.5-77*	М8	4	1,7

Плита ПВЧ-2АтVIП-2 отличается от типовой плиты ПВЧ-2АтVIП дополнительными закладными изделиями.

Ведомость расхода стали на дополнительные закладные изделия элемента, кг

Марка элемента	Изделия закладные									Общий расход
	Арматура класса				Прокат марки					
	АIII				В Ст3 КП2					
	ГОСТ 5781-82				ГОСТ 103-76					
		ф10		Итого		-100х8			Итого	
ПВЧ-2АтVIП-2		1,6		1,6		5,2			5,2	6,8

ГИП	Никитин		
Нач.отд.	Сидорова		
Гл.спец.	Стрехнин		
Рук.гр.	Потапова		
Ведущ.	Кирьянова		

503-1-41С.86 КЖИ-ПВЧ-2АтVIП-2

Плита ПВЧ-2АтVIП-2

Стадия	Масса	Масштаб
РП		

Лист 1 Листов 1

Железобетон

ГИПРОАВТОТРАНС Новосибирский филиал

Копировал Друг. Формат А3

Инв.№ подл. | Подпись и дата | Взам. инв.№

Альбом V

Типовой проект 503

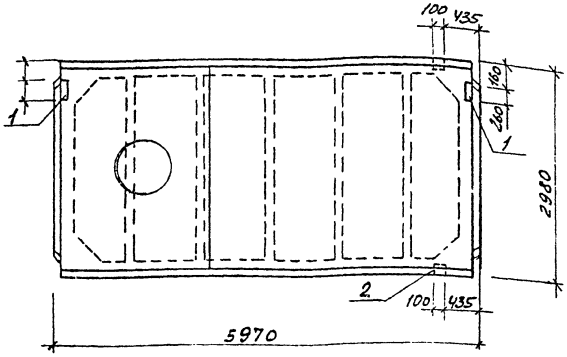

1-1

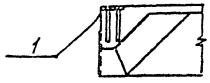

2-2

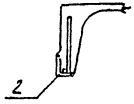

Формат	Зона	Поз	Обозначение	Наименование	Кол.	Примечание
				Документация		
			ГОСТ 22701.0-77*	Технические условия		
				Чертеж плиты		
			ГОСТ 22701.2-77*	ПВ10-2АТVIП		
				Дополнительные		
				сборочные единицы		
				Изделие закладные		
		1	ГОСТ 22701.5-77*	М8	2	1,7
		2	ГОСТ 22701.5-77*	М9	2	1,25

Плита ПВ10-2АтVIП-2 отличается от типовой плиты ПВ10-2АтVIП дополнительными закладными изделиями.

Ведомость расхода стали на дополнительные закладные изделия элемента, кг

Марка элемента	Изделия закладные										
	Арматура класса				Прокат марки						
	АIII				В Ст3 КП2						
	ГОСТ 5781-82				ГОСТ 8509-72*		ГОСТ 103-76				
	ф10	ф14		Итого	L70x8		-100x8			Итого	
ПВ10-2АтVIП-2	1,4	0,2		1,6	1,7		2,6			4,3	5,9

ГИП	Никитин		
Нач.отд.	Сидорова		
Гл.спец.	Стрехнин		
Рук.гр.	Потапова		
Ведущ.	Кирьянова		

503-1-41С.86 КЖИ-ПВ10-2АтVIП-2

Плита ПВ10-2АтVIП-2

Стадия	Масса	Масштаб
РП		

Лист 1 Листов 1

Железобетон

ГИП РОАВТОТРАНС Новосибирский отдел

Копировал Формат А3

Инв.№ подл. | Подпись и дата | Взам.инв.№

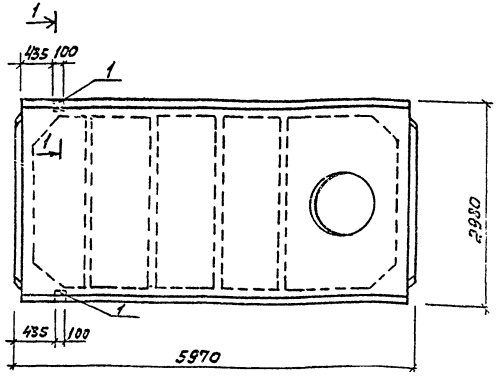

1-1

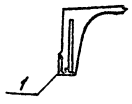

Формат	Зона	Поз	Обозначение	Наименование	Кол.	Примечание
				Документация		
			ГОСТ 22701.0-77*	Технические условия		
				Чертеж плиты		
			ГОСТ 22701.2-77*	ПВ10-2АТ VI П		
				Дополнительные		
				сборочные единицы		
				изделие закладное		
		1	ГОСТ 22701.5-77*	М9	2	1,25

1. Плита ПВ10-2АТ VI П-3 отличается от типовой плиты ПВ10-2АТ VII П- наличием дополнительных закладных изделий.

Ведомость расхода стали на дополнительные закладные изделия элемента, кг

Марка элемента	Изделия закладные										Общий расход
	Арматура класса				Прокат марки						
	А III				ВСТ3 кп2						
	ГОСТ 5781-82				ГОСТ 8509-72						
	ф10	ф14		Итого		L70x8				Итого	
ПВ10-2АТ VI П-3	0,6	0,2		0,8		1,7				1,7	2,5

ГИП	Никитин	
Нач.отд.	Сидорова	
Гл.спец.	Стрехнин	
Рук.гр.	Потапова	
Вед.инж.	Кирьянова	

503-1-41С.86 -КЖИ-ПВ10-2АТ VI П-3

Плита ПВ10-2АТ VI П-3

Стадия	Масса	Масштаб
РП		

Лист 1 Листов 1

ГИПРОАВТОТРАНС
Новосибирский филиал

Копировал [signature] - Формат А3

Альбом V

Типовой проект 503

Инв.№ подл. | Подпись и дата | Взам. инв.№

Альбом V

Типовой проект

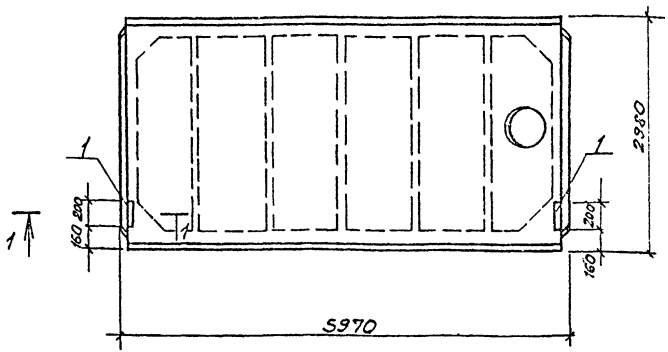

1-1

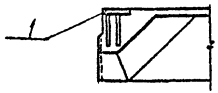

Формат	Зона	Поз.	Обозначение	Наименование	Кол.	Примечание
				Документация		
			ГОСТ 22701.0-77*	Технические условия		
				Чертеж плиты		
			ГОСТ 22701.2-77*	ПВ7-2АтVIп		
				Дополнительные		
				сборочные единицы		
				Изделие закладное		
		1	ГОСТ 22701.5-77*	М8	2	1.7

Плита ПВ7-2АтVIп-4 отличается от типовой плиты ПВ7-2АтVIп дополнительными закладными изделиями

Ведомость расхода стали на дополнительные закладные изделия, кг

Марка элемента	Изделия закладные										Общий расход
	Арматура класса AIII, ГОСТ 5781-82				Прокат марки Вст3кп2, ГОСТ 103-76						
	ф10			Итого	-100×8					Итого	
ПВ7-2АтVIп-4	0,8			0,8	2,6					2,6	3,4

ГИП	Никитин	
Нач.отд	Сидорова	
Гл.спец.	Стрекнина	
Рук.гр.	Паталова	
Вед.инж.	Кирьянова	

503-1-41С.86 -КЖИ-ПВ7-2АтVIп-4

Плита ПВ7-2АтVIп-4

Стадия	Масса	Масштаб
РП		
Лист 1	Листов 1	

Железобетон

ГПИ Стройтяжпроект

Инв.№ подл. | Подпись и дата | Взам.инв.№

Альбом V

Типовой проект 503

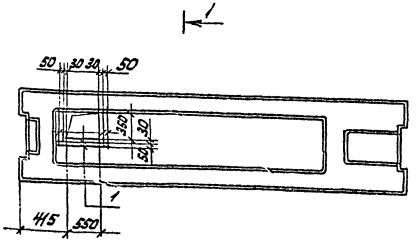



1-1

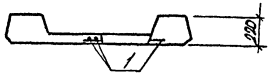

Плита ПРС 56.15-16АтV̄Т-1 отличается от типовой наличием отверстий.

Формат	Зона	Поз	Обозначение	Наименование	Кол.	Примечание
				Документация		
			1.041.1-2 вып.6	Пояснительная записка		
				Чертеж плиты		
			1.041.1-2 вып.6	ПРС 56.15-16АтV̄Т		
				Дополнительные сборочные единицы		
				ф6АIII ГОСТ 5781-82		
				ℓ=800	6	0,18

Ведомость расхода стали на дополнительные изделия элемента, кг

Марка элемента	Изделия арматурные				
	Арматура класса А-III ГОСТ 5781-82				Всего
	ф6			Итого	
ПРС 56.15-16АтV̄Т-1	1,08			1,08	1,08

ГИП	Никитин		
Нач.отд.	Сидорова		
Гл.спец.	Стрехнин		
Рук.гр.	Потапова		
Вед.инж.	Курьянова		

503-1-41С.86 КЖИ-ПРС 56.15-16АтV̄Т-1

Плита ПРС 56.15-16АтV̄Т-1

Стадия	Масса	Масштаб
РП		

Лист 1 | Листов 1

ГИПРОАВТОТРАНС Новосибирский филиал

Инв. № подл. | Подпись и дата | Взам. инв. №

Копировал: Л.С. Формат: А3

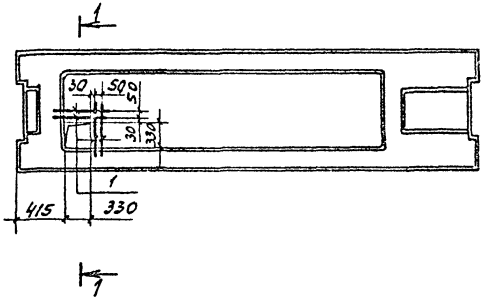

1-1

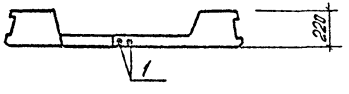

Плита ПРС 56.15-16 Ат V Т-2 отличается от типовой наличием отверстий.

Формат	Зона	Поз.	Обозначение	Наименование	Кол.	Примечание
				Документация		
			1.041.1-2 Вып. 6	Пояснительная записка		
				Чертеж плиты		
			1.041.1-2 Вып. 6	ПРС 56.15-16 Ат V Т		
				Дополнительные сборочные единицы		
				ф6 А III ГОСТ 5781-82		
		1		ℓ = 600	4	0,13

Ведомость расхода стали на дополнительные изделия элемента, кг

Марка элемента	Изделия арматурные				
	Арматура класса А-III ГОСТ 5781-82				Всего
	ф6			Итого	
ПРС 56.15-16 Ат V Т-2	0,52			0,52	0,52

ГИП	Никитин		503-1-41С.86	КЖИ-ПРС 56.15-16 Ат V Т-2
Начотд	Сидорова		Плита ПРС 56.15-16 Ат V Т-2	Стадия: РП; Масса: ; Масштаб:
Гл. спец.	Стрехнин			
Рук. гр.	Потапова			
Вед. инж.	Курьянова			ГИПРОАЭРОТРАНСНИС

Инв. № подл. | Подпись и дата | Взам. инв. №

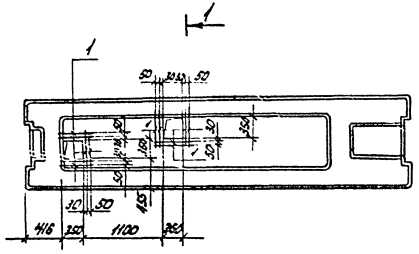
1
1
50
2×50
50
50

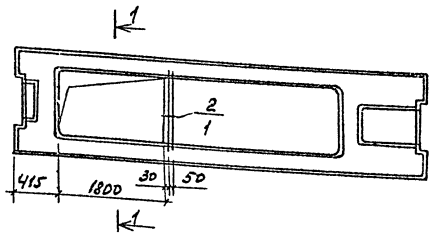

1-1

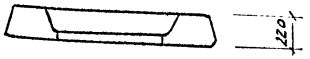

Плита ПРС 56.15-16 АтVт-4 отличается от типовой наличием отверстия.

Формат	Зона	Поз.	Обозначение	Наименование	Кол.	Примечание
				Документация		
			1041.1-2 Вып. 6	Пояснительная записка		
				Чертеж плиты		
			1.041.1-2 Вып. 6	ПРС 56.15-16 АтVт		
				Дополнительные сборочные единицы		
				ф10 AIII ГОСТ 5781-82		
		1		ℓ = 1450	2	0,32
		2		ℓ = 110	3	0,03

Ведомость расхода стали на дополнительные изделия элемента, кг

Марка элемента	Изделия арматурные				
	Арматура класса AIII ГОСТ 5781-82				Всего
	ф10			Итого	
ПРС-56.15-16АтVт-4	0,73			0,73	0,73

ГИП	Никитин		503-1-41С.86 КЖИ-ПРС-56.15-16АтVт-4
Нач. отд.	Сидорова		Плита ПРС 56.15-16 АтVт-4
Гл. спец.	Стрекнин		Стадия: РП; Масса: ; Масштаб:
Рук. гр.	Потапова		Лист 1; Листов 1
Вед. инж.	Курьянова		ГИПРОАВТОТРАНС Новосибирский филиал

Копировал Формат А3

Альбом V

Типовой проект 503

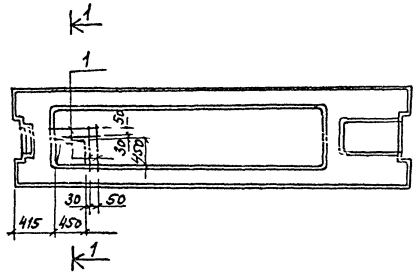

1-1

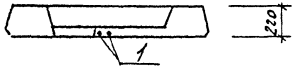

1. Плита ПРС 56.15-16 Ат V Т-5 отличается от типовой наличием отверстия.

Формат	Зона	Поз.	Обозначение	Наименование	Кол.	Примечание
				Документация		
			1.041.1-2 вып. 6	Пояснительная записка		
				Чертеж плиты		
			1.041.1-2 вып. 6	ПРС 56.15-16 Ат V Т		
				Дополнительные оборочные единицы		
		1		ф6 А III ГОСТ 5781-82 ℓ=700	4	0,16

Ведомость расхода стали на дополнительные изделия элемента, кг

Марка элемента	Изделия арматурные				
	Арматура класса				Всего
	А-III				
	ГОСТ 5781-82				
	ф 6			Итого	
ПРС 56.15-16 Ат V Т-5	0,64			0,64	0,64

ГИП	Никитин		503-1-41С.86 КЖИ-ПРС 56.15-16 Ат V Т-5
Нач. отд.	Сидорова		
Гл. спец.	Стрехнин		Плита ПРС 56.15-16 Ат V Т-5
Рук. гр.	Потапова		Стадия: Рп; Масса; Масштаб
Вед. инж.	Кирьянова		Лист 1; Листов 1
			ГИПРОАВТОТРАНС Новосибирский филиал

Инв. № подл. | Подпись и дата | Взам. инв. №

Копировал Друг- Формат А3

Альбом V

Типовой проект 503-

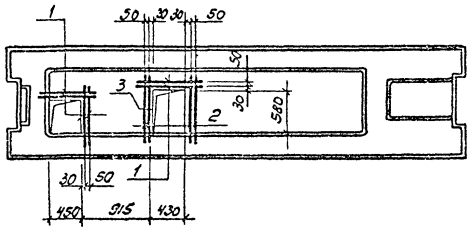

Формат	Зона	Поз.	Обозначение	Наименование	Кол.	Примечание
				Документация		
			1.041.1-2 вып. 6	Пояснительная записка		
				Чертеж плиты		
			1.041.1-2 вып. 6	ПРС 56.15-16АтVт		
				Дополнительные сборочные единицы		
				ф6 AIII ГОСТ 5781-82		
		1		l = 600	6	0,13
		2		l = 800	4	0,18
		3		l = 110	2	0,03

Ведомость расхода стали на дополнительные изделия элемента, кг

Марка элемента	Изделия арматурные				Всего
	Арматура класса AI - III ГОСТ 5781-82				
	ф6			Итого	
ПРС 56.15-16АтVт6	1,56			1,56	1,56

1. Плита ПРС 56.15-16АтVт-6 отличается от типовой наличием отверстий.

ГИП	Никитин		503-1-41С.86 КЖИ-ПРС 56.15-16АтVт-6
Нач.отд.	Сидорева		
Гл.спец.	Стрелкин		Плита ПРС 56.15-16АтVт-6
Рук.гр.	Потапова		Стадия: РП; Масса: ; Масштаб:
Вед.инж.	Курьянова		Лист 1; Листов 1
			ГИПРОАВТОТРАНС Новосибирский филиал

Инв.№ подл. | Подпись и дата | Взам.инв.№

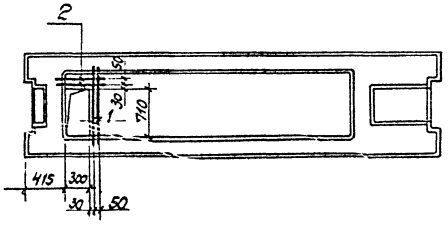

Формат	Зона	Поз.	Обозначение	Наименование	Кол.	Примеч.
				Документация		
			1.041.1-2 вып. 6	Пояснительная записка		
				Чертеж плиты		
			1.041.1-2 вып. 6	ПРС 56.15-16АтVТ		
				Дополнительные сборочные единицы		
				ф10 AIII ГОСТ 5781-82		
		1		ℓ = 900	2	0,56
		2		ℓ = 500	2	0,31
		3		ℓ = 110	1	0,07

Ведомость расхода стали на дополнительные изделия элемента, кг

Марка элемента	Изделия арматурные				
	Арматура класса				Всего
	AIII				
	ГОСТ 5781-82				
	ф10			Итого	
ПРС 56.15-16АтVТ-7	1,81			1,81	1,81

1. Плита ПРС 56.15-16АтVТ-7 отличается от типовой наличием отверстия

ГИП	Никитин		503-1-41С.86 КЖИ-ПРС 56.15-16АтVТ-7
Нач.отд	Сидорова		Плита ПРС 56.15-16АтVТ-7
Гл.спец	Строкина		Стадия: Р; Масса: ; Масштаб:
Рук.гр	Потапов		Лист 1; Листов 1
Вед.инж	Курьянова		ГИПРОАВТОТРАНС Новосибирский филиал

Инв.№ подл. | Подпись и дата | Взам.инв.№

Копировал

Формат А2

Альбом V

Типовой проект 503

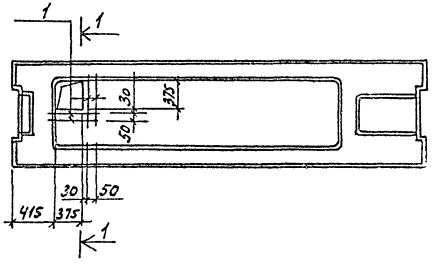

1-1

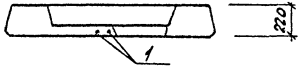

1. Плита ПРС 56.15-16 АтVT-2 отличается от типовой наличием отверстия

Формат	Зона	Поз.	Обозначение	Наименование	Кол.	Примечание
				Документация		
			1.041.1-2 вып. 6	Пояснительная записка		
				Чертеж плиты		
			1.041.1-2 вып. 6	ПРС 56.15-16 АтV-т		
				Дополнительные сборочные единицы		
				ф6 А III ГОСТ 5781-82		
		1		e=600	4	0,13

Ведомость расхода стали на дополнительные изделия элемента, кг

Марка элемента	Изделия арматурные				
	Арматура класса				Всего
	А-III				
	ГОСТ 5781-82				
	ф6			Итого	
ПРС 56.15-16 АтVT-8	0,52			0,52	0,52

ГИП	Никитин		
Нач.отд.	Сидорова		
Гл.спец.	Стрехнин		
Рук.гр.	Потапова		
Вед.инж.	Кирьянова		

503-1-41С.86 КЖИ-ПРС 56.15-16 АтVT-8

Плита ПРС 56.15-16 АтVT-8

Стадия	Масса	Масштаб
РП		

Лист 1 Листов 1

ГИПРОАВТОТРАНС Новосибирский филиал

Инв.№ подл. | Подпись и дата | Взам.инв.№

Копировал [illegible] Формат А3

Альбом V

Типовой проект 503

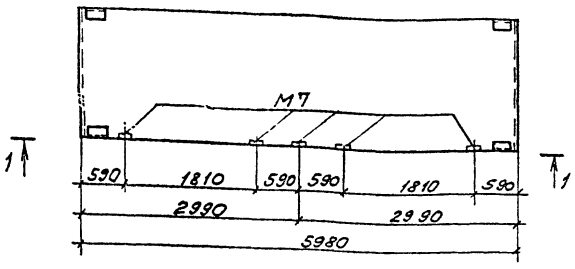

1 - 1

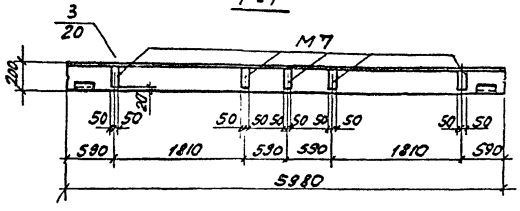

1. Панель ПС600.18.20-П-3-1 отличается от типовой только разбивкой закладных изделий М7.

Формат	Зона	Поз.	Обозначение	Наименование	Кол.	Примечание
				Документация		
			1.432-14/80 Вып.0	Пояснительная записка		
				Чертеж панели		
			1.432-14/80 Вып.1	ПС600.18.20-П-3.		

ГИП	Никитин		503-1-41С.86 КЖИ-ПС600 18.20-П-3-1
Нач.отд	Сизорова		
Гл.спец	Стрехнин		
Рук.гр	Потапова		
Вед.инж	Кирьянова		Панель ПС600.18.20-П-3-1

Стадия	Масса	Масштаб
РП		

ГИПРОАВТОТРАНС Новосибирский филиал

Инв.№ подл. | Подпись и дата | Взам.инв.№

Копировал

Формат А3

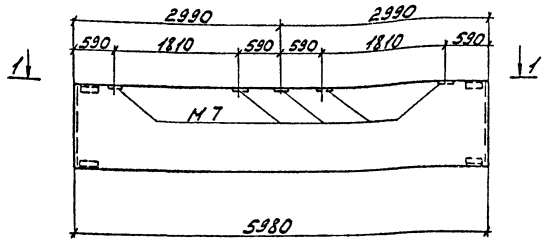

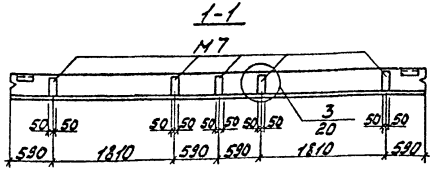

1. Панель ПС 600.12.20-П-3-1 отличается от типовой только разбивкой закладных изделий М7.

Формат	Зона	Поз.	Обозначение	Наименование	Кол.	Примечание
				Документация		
			1.432-14/80 Вып. 0	Пояснительная записка		
				Чертеж панели		
			1.432-14/80 Вып. 1	ПС 600.12.20-П-3		

ГИП	Никитин		
Нач. отд.	Сидорова		
Гл. спец.	Стрехнин		
Рук. гр.	Потапова		
Вед. инж.	Кирьянова		

503-1-41С.86 КЖИ-ПС 600.12.20-П-3-1

Панель ПС 600.12.20-П-3-1

Стадия	Масса	Масштаб
РП		
Лист 1	Листов 1	

ГИПРОАВТОТРАНС
Новосибирский филиал

Инв. № подл. | Подп. и дата | Взам. инв. №

Альбом V

Типовой проект 503

Инв.№ подл. | Подпись и дата | Взам. инв.№

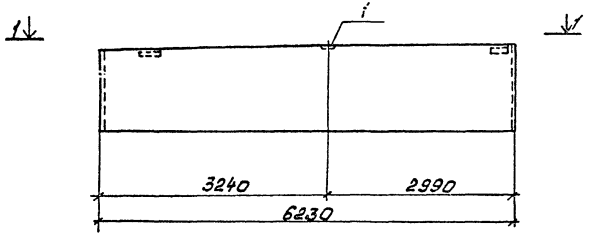

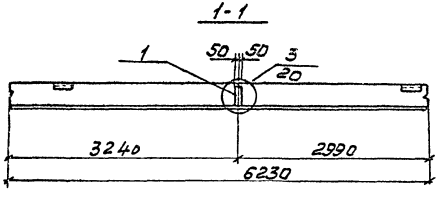

1. Панель ПС625.12.12-П-12-1 отличается от типовой наличием дополнительного закладного изделия М7.

Формат	Зона	Поз.	Обозначение	Наименование	Кол.	Приме-чание
				Документация		
			1.432-14/80 Вып.0	Пояснительная записка		
				Чертеж плиты		
			1.432-14/80 Вып.1	ПС625.12.20-П-12		
				Дополнительные сборочные элементы		
		1	1.432-14/80 Вып.3	М7	1	1,4

Ведомость расхода стали на дополнительные закладные изделия элемента, кг

Марка элемента	Изделие закладное										Всего	Общий расход
	Арматура класса AII ГОСТ 5781-82					Прокат марки ВСт3 КП2 ГОСТ 103-76						
	⌀10				Итого	-100х8				Итого		
ПС625.12.20-П-12-1	1,0				1,0	0,4				0,4	1,4	1,4

ГИП	Никитин		503-1-41С.86 КЖИ-ПС625.12.20-П-12-1
Нач.отд.	Фидорова		
Гл.спец.	Стрехнин		Панель ПС625.12.20-П-12-1
Рук.гр.	Потапова		Стадия: Р Масса: Масштаб:
Вед.инж.	Курьянова		Лист 1 Листов 1
			ГИПРОАВТОТРАНС Новосибирский филиал

Копировал Фрунз- Формат А3

Альбом 1

Типовой проект 503

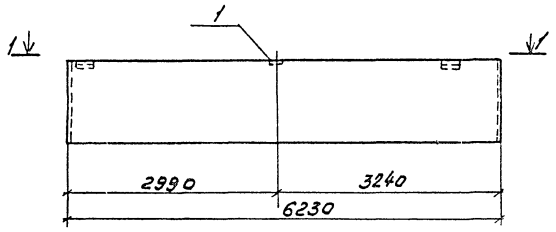

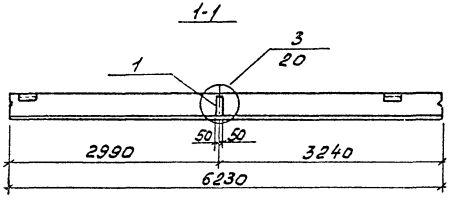

1. Панель ПС625.12.20-П-11-1 отличается от типовой наличием дополнительного закладного изделия М7.

Формат	Зона	Поз.	Обозначение	Наименование	Кол.	Примечание
				Документация		
			1.432-14/80 Вып.0	Пояснительная записка		
				Чертеж панели		
			1.432-14/80 Вып.1	ПС625.12.20-П-11		
				Дополнительные сборочные единицы		
		1	1.432-14/80 Вып.3	М7	1	

Ведомость расхода стали на дополнительные закладные изделия элемента, кг

Марка элемента	Изделие закладное						Всего	Общий расход
	Арматура класса			проект марки				
	AII			ВСт3КП2				
	ГОСТ 5781-82			ГОСТ 103-76				
	ф10		Итого	100×8		Итого		
ПС625.12.20-П-11-1	1,0		1,0	0,4		0,4	1,4	1,4

ГИП	Никитин		503-1-41С.86 КЖИ-ПС625.12.20-П-11-1	
Нач.отд.	Сибирева			
Гл.спец.	Стрехнин		Панель ПС625.12.20-П-11-1	Стадия: Рп; Масса: ; Масштаб:
Рук.гр.	Потапова			Лист 1 Листов
Вед.инж.	Кирьянова			ГИПРОАВТОТРАНС

Копировал Формат А4

Альбом V
Типовой проект 503.
Инв.№ подл. | Подпись и дата | Взам.инв.№

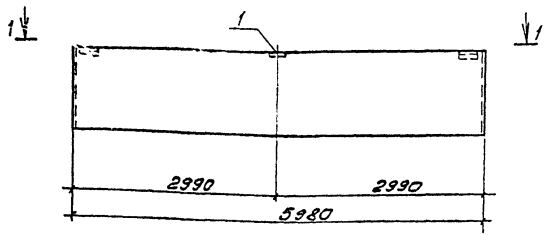

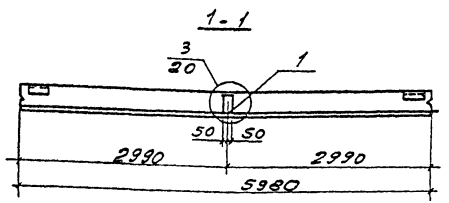

Формат	Зона	Поз.	Обозначение	Наименование	Кол.	Примеч.
				Документация		
			1.432-14/80 вып.0	Пояснительная записка		
				Чертежи плиты		
			1.432-14/80 вып.1	ПС 600.12.20-П-1		
				Дополнительные сборочные элементы		
		1	1.432-14/80 вып.3	МТ	1	1,4

Ведомость расхода стали на дополнительные закладные изделия элемента, кг

Марка элемента	Изделие закладное												Всего	Общий расход
	Арматура класса AII ГОСТ 5781-82						Прокат марки ВСт3кп2 ГОСТ 103-76							
	ф10				Итого							Итого		
ПС 600.12.20-П-1-1	1,0				1,0		0,4					0,4	1,4	1,4

1. Панель ПС 600.12.20-П-1-1 отличается от типовой наличием дополнительного закладного изделия МТ.

ГИП	Никитин		503-1-41С.86 -КЖИ-ПС600.12.20-П-1-1	
Нач.отд	Сидорьва			
Гл.спец.	Стрекнин		Панель ПС 600.12.20.-П-1-1	Стадия: РП; Масса; Масштаб
Рук.гр.	Потапова			Лист 1; Листов 1
Ведущ.	Кирьянова			ГИПРОАВТОТРАНС Новосибирский филиал

Копировал

Формат А3

Альбом V

Типовой проект

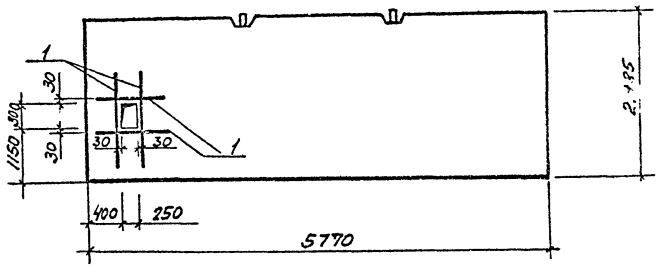

Формат	Зона	Поз.	Обозначение	Наименование	Кол.	Примечание
				Документация		
			1.431-20 вып.0	Пояснительная записка		
			1.431-20 вып.1	Чертеж		
				ППЛ-5 / 5.77×2.985		
				Детали дополнительные		
		1		ф6 А III ГОСТ 5781-82 ℓ=1050	4	0,23

Ведомость дополнительного расхода стали на элемент, кг

Марка элемента	Изделия арматурные			
	Арматура класса А-III ГОСТ 5781-82			Всего
	ф6		Итого	
ППЛ-5-1 / 5.77×2335	0,93		0,93	0,93

1. Панель ППЛ-5-1 / 5.77×2.985 отличается от типовой наличием отверстия

ГИП	Никитин		
Нач.отд.	Сидорова		
Гл.спец.	Стрехнин		
Рук. гр.	Потапова		
Вед. инж.	Кирьянова		

503-1-41С.86 КЖИ-ППЛ-5-1 / 5,77×2,985

Панель ППЛ-5-1 / 5,77×2,98

Стадия	Масса	Масштаб
РП		

Инв.№ подл. | Подпись и дата | Взам.инв.№

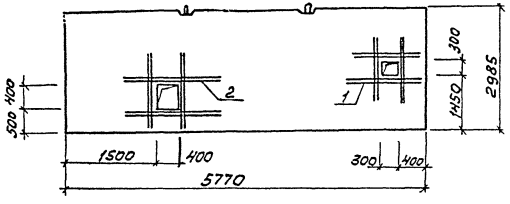

Формат	Зона	Поз.	Обозначение	Наименование	Кол.	Приме-чание
				Документация		
			1.431-20 Вып. 0, 1	Пояснительная записка		
			1.431-20 Вып. 1	Чертеж панели ППЛ-5 / 5,77×2,985		
				Детали дополнительные		
		1		ф6 AIII ГОСТ 5781-82 ℓ=1100	8	0,24
		2		ф6 AIII ℓ=1200	8	0,27

Ведомость дополнительного расхода стали на элемент, кг

Марка элемента	Изделия арматурные			
	Арматура класса A-III ГОСТ 5781-82			Всего
	ф6		Итого	
ППЛ-5-2 / 5,77×2,985	4,08		4,08	4,08

1. Панель ППЛ-5-2 / 5,77×2,985 отличается от типовой наличием отверстий.

ГИП	Никитин		503-1-41с.86	КЖИ- ППЛ-5-2 / 5,77×2,985	
Нач.сект.	Сиворова				
Гл.спец.	Стрехнин		Панель ППЛ-5-2 / 5,77×2,985	Стадия: РП	Масса:	Масштаб:
Рук.гр.	Потапова			Лист 1	Листов 1
Вед.инж.	Кирьянова			ГИПРОАВТОТРАНС Новосибирский филиал	

Копировал [illegible] Формат А3

Инв.№ подл. | Подпись и дата | Взам. инв.№

Альбом 1

Типовой проект 503

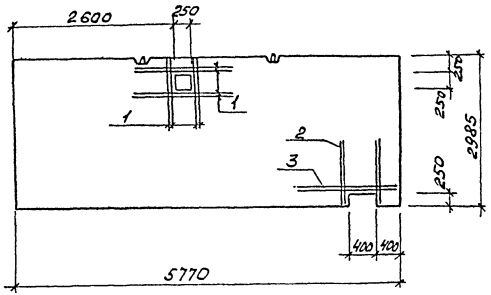

Формат	Зона	Поз.	Обозначение	Наименование	Кол.	Примечание
				Документация		
			1.431-20 Вып. 0.1	Пояснительная записка		
			1.431-20 Вып. 1	чертеж панели ППЛ-5 / 5,77×2,985		
				Детали дополнительные		
		1		ФБАIII ГОСТ 5781-82 ℓ=1100	8	0,24
		2		ФБАIII ГОСТ 5781-82 ℓ=1000	4	1,23
		3		ФБАIII ГОСТ 5781-82 ℓ=1500	2	0,6

Ведомость дополнительного расхода стали на элемент, кг

Марка элемента	Изделия арматурные						
	Арматура класса AIII ГОСТ 5781-82						Всего
	ф6	ф8				Итого	
ППЛ-5-3 / 5,77×2,985	2,84	1,2				4,04	4,04

1. Панель ППЛ-5-3 / 5,77×2,985 отличается от типовой наличием отверстия.

Инв.№ подл. | Подпись и дата | Взам.инв.№

ГИП	Никитин		503-1-41С.86 -КЖИ- ППЛ-5-3 / 5,77×2,985
Нач.отд.	Сидоров		
Гл.спец.	Стрехнин		Панель ППЛ-5-3 / 5,77×2,985
Рук.гр.	Потапова		Стадия: Р; Масса: ; Масштаб:
Вед.инж.	Курьянов		Лист 1; Листов 1
Ст.инж.	Макеев		Гипроавтотранс Новосибирский филиал

Копировал

Формат А3

Альбом V

Типовой проект

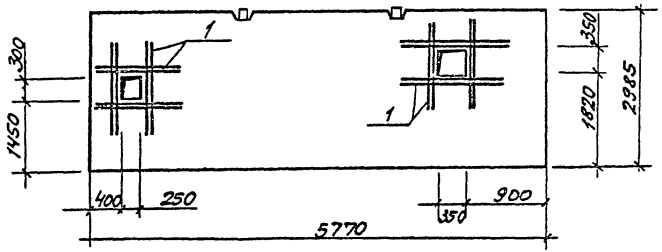

Формат	Зона	Поз.	Обозначение	Наименование	Кол.	Примечание
				Документация		
			1.431-20 вып. 0.1	Пояснительная записка		
			1.431-20 вып. 1	Чертеж панели ППЛ-5 / 5,77-2,985		
				Детали дополнительные		
		1		ф6 А III ГОСТ 5781-82 в 1100	16	0,24

Ведомость дополнительного расхода стали на элемент, кг

Марка элемента	Изделия арматурные			
	Арматура класса А-III ГОСТ 5781-82			Всего
	ф6		Итого	
ППЛ-5-4 / 5,77×2,985	3,9		3,9	3,9

1. Панель ППЛ-5-4 / 5,77×2,985 отличается от типовой наличием отверстия.

Гл.	Никитин		
Нач. отд.	Сидорова		
Гл.	Стрехнин		
Рук. гр.	Пигалова		
Вед. инж.	Кирьянова		
Ст. инж.	Макеев		

503-1-41С.86 КЖИ- ППЛ-5-4 / 5,77×2,985

Панель ППЛ-5-4 / 5,77×2,985

Стадия	Масса	Масштаб
РП		

Лист 1 | Листов 1

ГИПРОАВТОТРАНС Новосибирский филиал

Инв. № подл. | Подпись и дата | Взам. инв. №

Копировал

Формат А3

Альбом V

Типовой проект 503

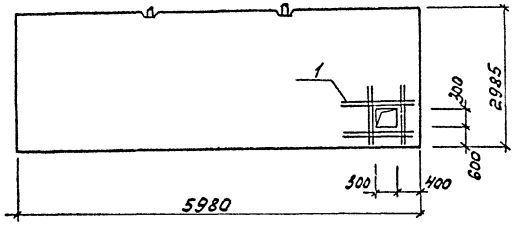

Формат	Зона	Поз.	Обозначение	Наименование	Кол.	Примечание
				Документация		
			1.431-20 Вып. 0.1	Пояснительная записка		
			1.431-20 Вып. 1	Чертеж панели		
				ППЛ-1 / 5.98×2.985		
				Детали дополнительные		
		1		ф6А III ГОСТ 5781-82 ℓ=1100	8	0,24

Ведомость дополнительного расхода стали на элемент, кг

Марка элемента	Изделия арматурные			
	Арматура класса			Всего
	А-III			
	ГОСТ 5781-82			
	ф6		Итого	
ППЛ-1-1 / 5,98×2,985	1,95		1,95	1,95

1. Панель ППЛ-1-1 / 5,98×2,985 отличается от типовой наличием отверстия

ГИП	Никитин		
Нач.отд.	Сидорова		
Гл.спец.	Стрехнин		
Рук.гр.	Потапова		
Вед.инж.	Кирьянова		
Ст.инж.	Макеев		

503-1-41С.86

КЖИ-ППЛ-1-1 / 5,98×2,985

Панель ППЛ-1-1 / 5,98×2,985

Стадия	Масса	Масштаб
РП		

Лист 1 Листов 1

ГИПРОАВТОТРАНС

Новосибирский филиал

Инв.№ подл. | Подпись и дата | Взам.инв.№

Копировал Бруз- Формат А3

Альбом V

Типовой проект 503

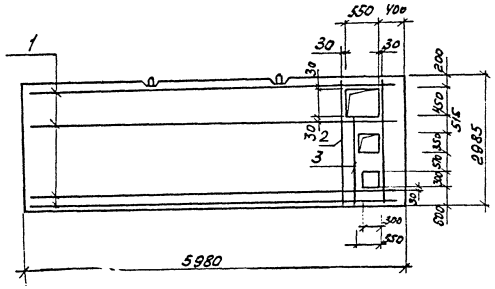

Формат	Зона	Поз.	Обозначение	Наименование	Кол.	Примечание
				Документация		
			1.431-20 Вып. 0,1	Пояснительная записка		
			1,431-20 Вып.1	Чертеж панели		
				ППЛ-1 / 5,98×2,985		
				Детали дополнительные		
		1		ф16А III ГОСТ 5781-82 ℓ=5960	4	9,4
		2		ф16А III ГОСТ 5781-82. ℓ=2960	2	4,67
		3		ф16А III ГОСТ 5781-82, ℓ=2300	1	3,63

Ведомость дополнительного расхода стали на элемент, кг

Марка элемента	Изделия арматурные			
	Арматура класса			Всего
	А III			
	ГОСТ 5781-82			
	ф 6		Итого	
ППЛ-1-2 / 5,98-2,985	50,57		50,57	50,57

1. Панель ППЛ-1-2 / 5,98×2,985 отличается от типовой наличием отверстий.

ГИП	Никитин		
Нач.отд.	Сидорова		
Гл.спец.	Стрехнин		
Рук.гр.	Потапова		
Вед.инж.	Кирьянова		

503-1-41С.86

КЖИ- ППЛ-1-2 / 5,98-2,985

Панель ППЛ-1-2 / 5,98-2,985

Стадия	Масса	Масштаб
РП		

Лист 1 | Листов 1

ГИПРОАВТОТРАНС
Новосибирский филиал

Инв.№ подл. | Подпись и дата | Взам.инв.№

Копировал [illegible]

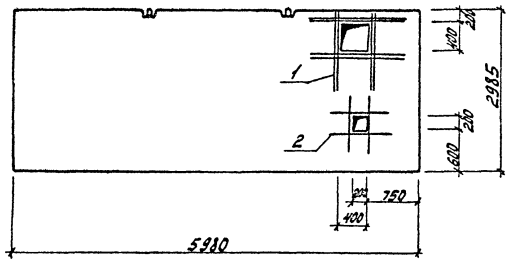

Формат	Зона	Поз.	Обозначение	Наименование	Кол.	Примечание
				Документация		
			1.431-20 Вып. 0.1	Пояснительная записка		
			1.431-20 Вып. 1	Чертеж панели ППЛ-1 5.98×2.985		
				Детали дополнительные		
		1		ф6 AIII ГОСТ 5781-82 ℓ=1250	8	0.28
		2		ф6 AIII ГОСТ 5781-82 ℓ=1000	4	0.22

Ведомость дополнительного расхода стали на элемент, кг

Марка элемента	Изделия арматурные							
	Арматура класса AIII ГОСТ 5781-82							Всего
	ф6						Итого	
ППЛ-1-3 5.98×2.985	3.1						3.1	3.1

1. Панель ППЛ-1-3 / 5.98×2.985 отличается от типовой наличием отверстия

ГИП	Никитин		
Нач. отд.	Стрелкин		
Н. спец.	Стрелкин		
Рук. гр.	Поталова		
Вед. инж.	Кирьянова		

503-1-41С.86 -КЖИ- ППЛ-1-3 5.98×2.985

Панель ППЛ-1-3 5.98×2.985

Стадия	Масса	Масшт.
РП		

Лист 1 Листов 1

ГИПРОАВТОТРАНС
Новосибирский филиал

Инв. № подл. | Подп. и дата | Взам. инв. №

Альбом V

Типовой проект 503

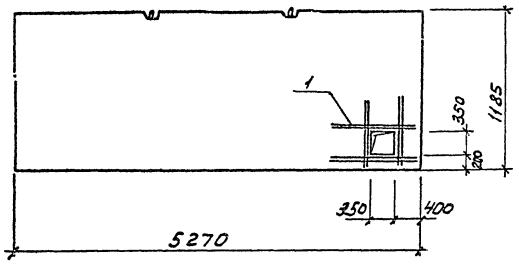

1-1

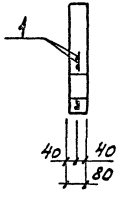

1. Панель $\frac{ППЛ-13-В-1}{5,27\times1,185}$ отличается от типовой наличием отверстия.

Формат	Зона	Поз.	Обозначение	Наименование	Кол.	Примечание
				Документация		
			1.431-20 Вып. 0,1	Пояснительная записка		
			1.431-20 Вып. 1	Чертеж панели		
				$\frac{ППЛ-13-В}{5.27-1.185}$		
				Детали дополнительные		
		1		ф6А III ГОСТ 5781-82 ℓ=1200	8	0,27

Ведомость дополнительного расхода стали на элемент, кг

Марка элемента	Изделия арматурные						Всего
	Арматура класса						
	А III						
	ГОСТ 5781-82						
	ф6					Итого	
$\frac{ППЛ-13-В-1}{5,27\times1,185}$	2,16					2,16	2,16

ГИП	Никитин		
Нач.отд.	Сидорова		
Гл.спец.	Струхнин		
Рук.гр.	Потапова		
Вед.инж.	Кирьянова		
Ст.инж.	Макеев		

503-1-41С.86 -КЖИ $\frac{ППЛ-13-В-1}{5,27\times1,185}$

Панель $\frac{ППЛ-13-В-1}{527\times1,185}$

Стадия	Масса	Масштаб
РП		

Лист 1 Листов 1

ГИПРОАВТОТРАНС
Новосибирский филиал

Инв.№ подл. | Подпись и дата | Взам.инв.№

Копировал Груз.

Формат А3

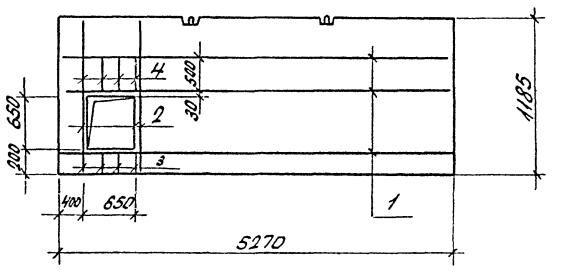

Формат	Зона	Поз	Обозначение	Наименование	Кол.	Примечание
				Документация		
			1.431-20 Вып.0.1	Пояснительная записка		
			1.431-20 Вып.1	Чертеж панели ППЛ-13-8 5,27х1,185		
				Детали соединительные		
		1		ф18АIII ГОСТ5781-82 ℓ=5250	3	8,23
		2		ф16АIII ГОСТ5781-82 ℓ=1160	2	1,83
		3		ф5ВI ГОСТ 6727-80 ℓ=180	4	0,03
		4		ф5ВI ГОСТ 6727-80 ℓ=530	4	0,08

Ведомость дополнительного расхода стали на элемент, кг

Марка элемента	Изделия арматурные						Всего
	Арматура класса						
	AIII			BI			
	ГОСТ 5781-82			ГОСТ 6727-80			
	ф16		Итого	ф5		Итого	
ППЛ-13-8-2 5,27х1,185	28,35		28,35	0,44		0,44	28,79

ГИП	Никитин		503-1-41С.86 -КНН-	ППЛ-13-8-2 5,27х1,185		
Нач.отд	Сидорова					
Гл.спец	Стрекнин			Стадия	Масса	Масштаб
Рук.гр	Потапова		Панель ППЛ-13-8-2 5,27х1,185	РП		
Беднин	Кирьянова			Лист 1 Листов 1		
				ГИПРОАВТОТРАНС Новосибирский филиал		

Инв.№подл. | Подп. и дата | Взам.инв.№

Альбом V

Типовой проект 503

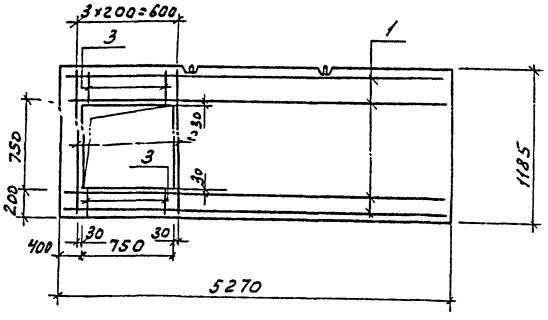

1-1

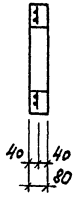

1. Панель $\frac{ППЛ-13-В-3}{5,27\times1,185}$ отличается от типовой наличием отверстия

Формат	Зона	Поз	Обозначение	Наименование	Кол.	Примечание
				Документация		
			1.431-20 вып.01	Пояснительная записка		
			1.431-20 вып.1	Чертеж панели		
				$\frac{ППЛ-13-В}{5,27\times1,185}$		
				Детали дополнительные		
		1		ф16АIII ГОСТ5781-82 ℓ=5250	4	8,23
		2		ф16АIII ГОСТ5781-82 ℓ=1160	2	1,83
		3		ф5ВI ГОСТ 5727-80 ℓ=180	8	0,03

Ведомость дополнительного расхода стали на элемент, кг

Марка элемента	Изделия арматурные						
	Арматура класса						Всего
	АIII			ВI			
	ГОСТ5781-82*			ГОСТ6727-80			
	ф16		Итого	ф5		Итого	
$\frac{ППЛ-13-В-3}{5,27\times1,185}$	36,58		36,58	0,24		0,24	36,82

ГИП	Никитин		
Инж.	Сидорова		
Гл. спец.	Стрехнин		
Рук. гр.	Попапова		
Вед. инж.	Кирьянова		

503-1-41С.86 — КЖИ $\frac{ППЛ-13-В-3}{5,27\times1,185}$

Панель $\frac{ППЛ-13-В-3}{5,27\times1,185}$

Стадия	Масса	Масштаб
РП		

Лист 1 | Листов 1

ГИПРОАВТОТРАНС
Новосибирский филиал

Копировал Бруя — Формат А3

Инв. № подл. | Подпись и дата | Взам. инв. №

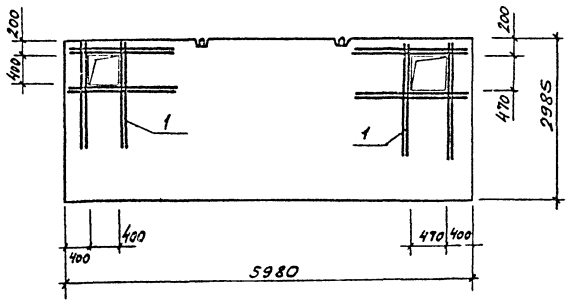

Формат	Зона	Поз.	Обозначение	Наименование	Кол	Примечание
				Документация		
			1.431-20 Вып. 0.1	Пояснительная записка		
			1.431-20 Вып. 1	Чертеж панели ПП		
				Детали дополнительные		
		1		ф6 ГОСТ 5781-82 ℓ=1500	16	0,33

Ведомость дополнительного расхода стали на элемент, кг

Марка элемента	Изделия арматурное						
	Арматура класса						Всего
	AIII						
	ГОСТ 5781-82						
	ф8					Итого	
ППЛ-1-4 5,98×2,985	5,33					5,33	5,33

1. Панель $\frac{\text{ППЛ-1-4}}{5,98\times2,985}$ отличается от типовой наличие отверстия

ГИП	Ниситин		503-1-41С.86	-КЖИ- ППЛ-1-4 5,98×2,985
Нач.отд.	Сидорова			
Гл.спец.	Стрехнин		Панель ППЛ-1-4 5,98×2,985	Стадия: РП; Масса: ; Масштаб:
Рук.пр.	Потапова			Лист 1; Листов 1
Ведущ.	Кирьянова			ГИПРОАВТОТРАНС Новосибирский филиал

Инв.№ подл. | Подпись и дата | Взам.инв.№ | Инв.№ дубл. | Подпись и дата

Альбом V

Типовой проект

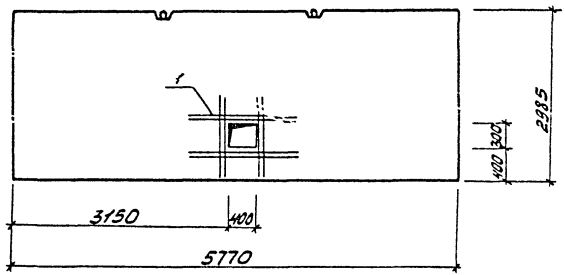

Формат	Зона	Поз.	Обозначение	Наименование	Кол.	Примечание
				Документация		
			1.431-20 Вып. 0.1	Пояснительная записка		
			1.431-20 Вып. 1	Чертеж панели ППЛ-5 / 5.77×2.985		
				Детали дополнительные		
		1		ф6А III ГОСТ 5781-82 ℓ=1100	8	0,24

Ведомость дополнительного расхода стали на элемент, кг

Марка элемента	Изделия арматурные						
	Арматура класса						Всего
	А III						
	ГОСТ 5781-82						
	ф6					Итого	
ППЛ-5-5 / 5.77×2.985	1.92					1,92	1.92

1. Панель ППЛ-5-5 / 5.77×2.985 отличается от типовой наличием отверстия.

ГИП	Никитин		
Нач.отд.	Сидорова		
Гл.спец.	Строгнин		
Рук.гр.	Потапова		
Вед.инж.	Корьянова		
Ст.инж.	Макеев		

503-1-41С.86 - КЖИ ППЛ-5-5 / 5.77×2.985

Панель ППЛ-5-5 / 5.77×2.985

Стадия	Масса	Масшт.
РП		
Лист 1	Листов 1	

ГИПРОАВТОТРАНС
Новосибирский филиал

Инв. № подл. | Подп. и дата | Взам. инв. №

Копировал: [signature]

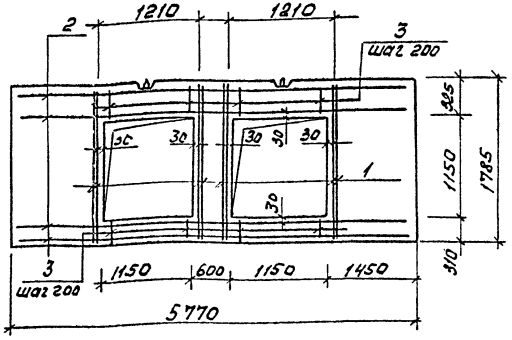

Формат	Зона	Поз.	Обозначение	Наименование	Кол.	Примечание
				Документация		
			1.431-20 Вып. 0,1	Пояснительная записка		
			1.431-20 Вып. 1	Чертеж панели ППЛ-6-8 / 5,77 × 1,785		
				Детали дополнительные		
		1		ф16АIII ГОСТ 5781-82, ℓ=1760	8	2,8
		2		ф16АIII ГОСТ 5781-82, ℓ=5750	4	9,1
		3		ф5ВI ГОСТ 6727-80, ℓ=300	20	0,05

Ведомость дополнительного расхода стали на элемент, кг

Марка элемента	Изделия арматурные						
	Арматура класса						Всего
	AIII ГОСТ 5781-82			BI			
	ф16		Итого	ф5		Итого	
ППЛ-6-8-1 / 5,77×1,785	58,8		58,8	1,0		59,8	59,8

Панель ППЛ-6-8-1 / 5,77×1,785 отличается от типовой наличием отверстий.

ГИП	Никитин		503-1-41с.86	-КЖИ ППЛ-6-8-1 / 5,77-1,785	
Нач.отд.	Сидорова				
Гл.спец.	Стрехнин		Панель ППЛ-6-8-1 / 5,77×1,785	Стадия: РП	Масса: Масштаб:
Рук.гр.	Потапова			Лист 1	Листов 1
Ведущ.	Кирьянова			ГИПРОАВТОТРАНС Новосибирский филиал	

Копировал Формат А3

Инв.№ подл. | Подпись и дата | Взам.инв.№

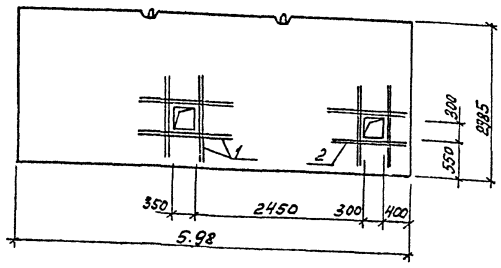

Формат	Зона	Поз.	Обозначение	Наименование	Кол.	Примечание
				Документация		
			1.431-20 вып. 0.1	Пояснительная записка		
			1.431-20 вып. 1	Чертеж панели ППЛ-1 / 5.98 × 2.985		
				Детали дополнительные		
		1		ф6АIII ГОСТ 5781-82 ℓ=1100	16	0,24

Ведомость дополнительного расхода стали на элемент, кг

Марка элемента	Изделия арматурные						
	Арматура класса						Всего
	АIII						
	ГОСТ 5781-82						
	ф6					Итого	
ППЛ-1-5 / 5.98 × 2.985	3,84					3,84	3,84

1. Панель ППЛ-1-5 / 5,98 × 2,985 отличается от типовой наличием отверстия

ГИП	Никитин		
Нач.отд.	Гидорова		
Гл.спец.	Стрехнин		
Рук.гр.	Потапова		
Вед.инж.	Кирьянова		
Ст.инж.	Макеев		

503-1-41С.86 -КЖИ- ППЛ-1-5 / 5,98 × 2,985

Панель ППЛ-1-5 / 5,98 × 2,985

Стадия	Масса	Масштаб
РП		

Лист 1 | Листов 1

ГИПРОАВТОТРАНС
Новосибирский филиал

Формат А3

Альбом V

Типовой проект 503

Инв.№ подл. | Подпись и дата | Взам.инв.№

Альбом V

Типовой проект 503

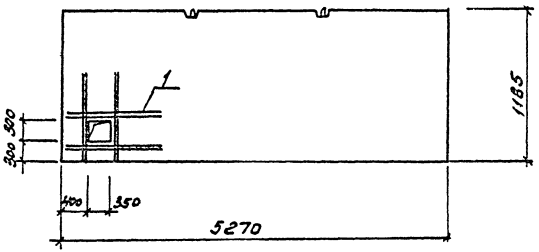

Формат	Зона	Поз.	Обозначение	Наименование	Кол.	Примечание
				Документация		
			1.431-20 Вып. 0.1	Пояснительная записка		
			1.431-20 Вып. 1	Чертеж панели ПП Л-13 / 5,27×1,185		
				Детали дополнительные		
		1		ФБ А III ГОСТ 5781-82 ℓ=1100	8	0,2 кг

Ведомость дополнительного расхода стали на элемент, кг

Марка элемента	Изделия арматурные						
	Арматура класса A III ГОСТ 5781-82						Всего
	ФБ					Итого	
ПП Л-13-1 / 5,27×1,185	1,92					1,92	1,92

1. Панель ПП Л-13-1 / 5,27×1,185 отличается от типовой наличием отверстия

ГИП	Никитин		503-1-41с.86 -КЖИ- ПП Л-13-1 / 5,27×1,185		
Нач. отд.	Сидорова				
Гл. спец.	Стрехнин			Стадия	Масса	Масштаб
Рук. гр.	Сотапова		Панель ПП Л-13-1 / 5,27×1,185	РП		
Вед. инж.	Кирьянова			Лист 1	Листов 1
Ст. инж.	Алексеев			ГИПРОАВТОТРАНС Новосибирский филиал	

Копировал Формат А3

Инв. № подл. | Подпись и дата | Взам. инв. №

Альбом V

Типовой проект 503

Инв.№ подл. | Подпись и дата | Взам.инв.№

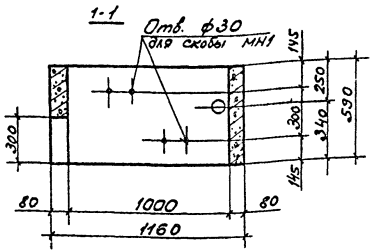

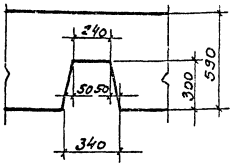

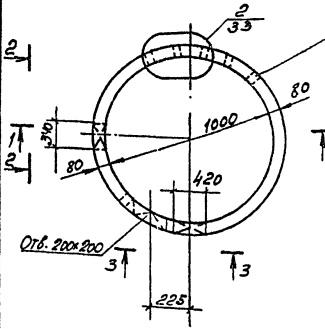

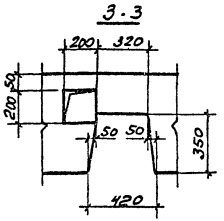

1. Кольцо КЦ-10-6-1 отличается от типового кольца отверстиями
2. Отв. в сетке вырезать.
3. Узел 2см. серию 3.900-3 вып. 7 часть 1.

Формат	Зона	Поз.	Обозначение	Наименование	Кол.	Примечание
				Документация		
			3.900-3 вып. 1/82	Пояснительная записка		
				Чертеж кольца		
			3.900-3 вып. 7 часть 1	КЦ-10-6		

ГИП	Никитин		503-1-41.86 КЖИ-КЦ-10-6-1
Нач.отд.	Сударова		
Гл.спец.	Стрехнин		
Рук.гр.	Гогалова		Кольцо КЦ-10-6-1
Вед.инж.	Латишко		Железобетон

Стадия	Масса	Масштаб
РП		
Лист 1	Листов 1	

ГИПРОАВТОТРАНС Новосибирский филиал

Копир А4-

Формат А3

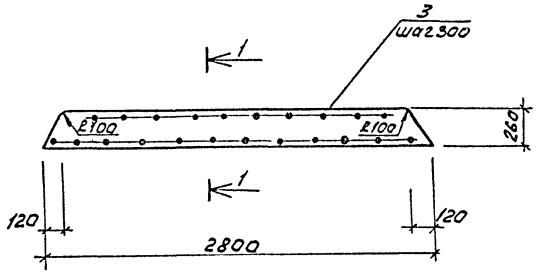

1-1

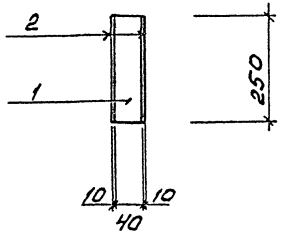

Формат	Зона	Поз.	Обозначение	Наименование	Кол.	Примечание
				Материал		
		1		Брус 260×140 ℓ=2800	1	0,03м³
				Асбестоцементные листы		
		2		8-10 ГОСТ 18124-75*	-	1,5м²
		3		Шурупы ф4×30		0,2кг

Изготовление каркасно-обшивного вкладыша производить по указаниям серии 1.431-20 вып.3

ГИП	Никитин		503-1-41С.86	-КЖИ- ППК1
Нач.отд.	Сидорова			
Гл.спец.	Стрехнин			
Рук.гр.	Потапова		Вкладыш ППК1	Стадия: Рп; Масса: 0,03т; Масштаб:
Вед.инж.	Курьянова			Лист 1; Листов
Ст.инж.	Накеев			ГИПРОАВТОТРАНС Новосибирск

Копировал

Формат А3

Инв.№ подл. | Подпись и дата | Взам.инв.№

Альбом V

Типовой проект 503

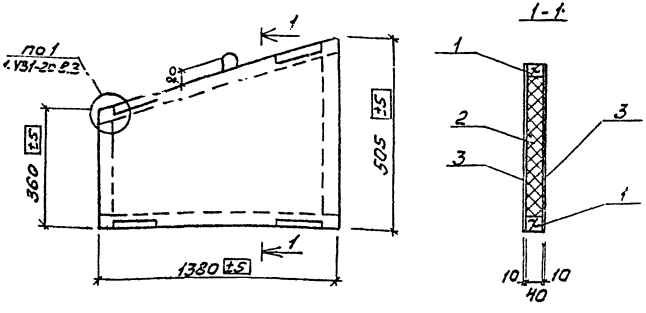

Каркас К1

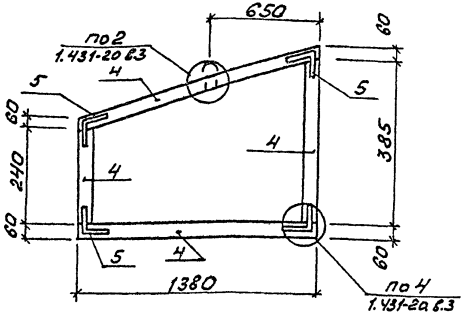

1. Изготовление каркасно-обшивного вкладыша производить по указаниям серии 1.431-20 вып.3

Формат	Зона	Поз	Обозначение	Наименование	Кол.	Примечание
				Сборочные единицы		
		1		Каркас К1	1	
				Материал		
		2		Полужесткие плиты ГОСТ 9573-72 $\gamma = 100$ кг/м³	–	0,02 м³
		3		Асбестоцементные листы ГОСТ 18124-75* $\delta = 10$	–	1,2 м²
				Шурупы ф 4×30	–	0,1 кг
				Каркас К1		
				Детали		
		4		Брус 60×40 $e = 3500$		0,008 м³
		5		-60×4 ГОСТ 103-76 $e = 2800$	–	5,2 кг
				-40×6 ГОСТ 103-76 $e = 160$	1	0,3 кг
				ф10АI ГОСТ 5781-82 $e = 450$	1	0,3 кг
				Шурупы ф 4×30	–	0,3 кг
				Гайка М10	1	

ГИП	Никитин		
Нач.отд.	Сидорова		
Гл.спец.	Стрехнин		
Рук.гр.	Потапова		
Вед.инж.	Кирьянова		

503-1-41С.86 -КЖИ-ППК2

Вкладыш ППК2

Стадия	Масса	Масштаб
РП	0,02т	

Лист 1 Листов 1

ГИПРОАВТОТРАНС
Новосибирский филиал

Инв.№ подл. | Подпись и дата | Взам.инв.№

Копировал Друг- Формат А3

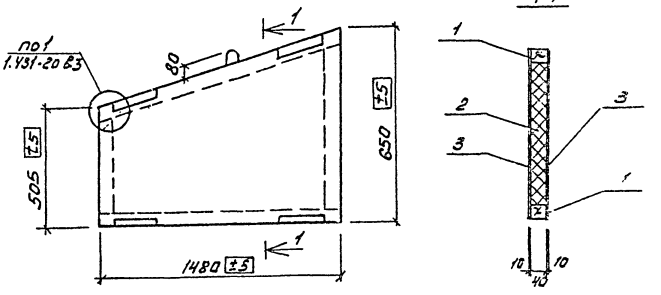

каркас К1

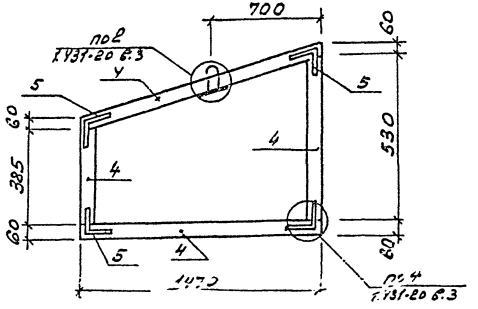

1. Изготовление каркасно-обшивного вкладыша производить по указаниям серии 1.431-20 вып.3

Формат	Зона	поз	Обозначение	Наименование	Кол.	Примечание
				Сборочные единицы		
		1		каркас К1	1	
				Материал		
		2		полужесткие плиты ГОСТ 9573-82 γ=100 кг/м3	–	0,02м3
		3		Асбестоцементные листы ГОСТ 18124-75* ℓ=10	–	1,7м2
				шурупы ϕ4х30	–	0,1кг
				Каркас К1		
				Детали		
		4		Брус 60х40 ℓ=3900		0,01м3
		5		-60х4 ГОСТ 103-76 ℓ=2800	–	5,2 кг
				-40х6 ГОСТ 103-76 ℓ=160	1	0,3кг
				ϕ10А1 ГОСТ 5781-82 ℓ=450	1	0,3кг
				шурупы ϕ4х30	–	0,3кг
				Гайка М10	1	

ГИП	Никитин		503-1-41.С.86 КЖИ-ППК3
Нач.отд.	Сиверова		
Гл.спец.	Стрекнин		Вкладыш ППК-3
Рук.гр.	Потапов		Стадия: РП; Масса: 0,03; Масштаб:
Вед.инж.	Гирьянов		Лист 1; Листов 4
Ст.инж.	Макеев		ГИПРОАВТОТРАНС, Новосибирский филиал

Инв.№ подл. | Подпись и дата | Взам.инв.№

Формат А3

Альбом V

Типовой проект

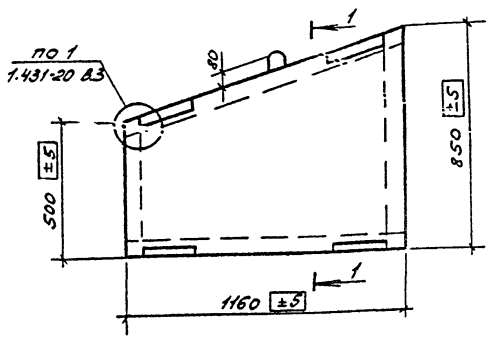

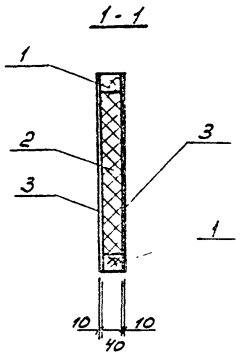

Каркас К1

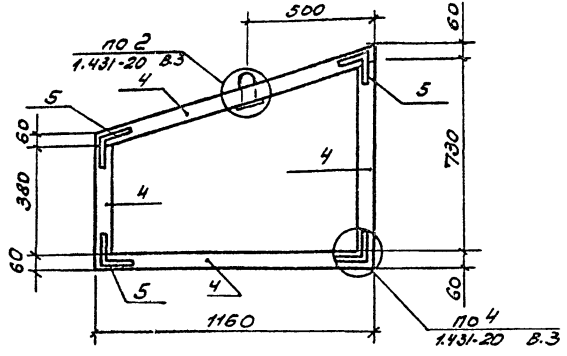

1. Изготовление каркасно-обшивного вкладыша производить по указаниям серии 1.431-20 вып. 3

Формат	Зона	Поз.	Обозначение	Наименование	Кол.	Примечание
				Сборочные единицы		
		1		Каркас К1	1	
				Материал		
		2		Полужесткие плиты ГОСТ 9573- γ - 100 кг/м³	-	0,02 м³
		3		Асбестоцементные листы ГОСТ 18124-75 γ=10	-	1,6 м²
				Шурупы ф4×30	-	0,1 кг
				Каркас К1		
				Детали		
		4		Брус 60×40 ℓ=3600		0,009 м³
		5		-60×4 ГОСТ 103-76 ℓ=2800	-	5,2 кг
				-40×6 ГОСТ 103-76 ℓ=160	1	0,3 кг
				ф10АI ГОСТ 5781-82 ℓ=450	1	0,3 кг
				Шурупы ф4×30	-	0,3 кг
				Гайка М10	1	

ГИП	Никитин		
Нач. отд.	Сидорова		
Гл. спец.	Стрехнин		
Рук. гр.	Потапова		
Вед. инж.	Кирьянова		
Ст. инж.	Макеев		

503-1-41С.86 -КЖИ-ППК4

Вкладыш ППК4

Стадия	Масса	Масштаб
РП	0,03	

Лист 1 Листов 1

ГИПРОАВТОТРАНС
Новосибирский филиал

Инв. № подл. | Подпись и дата | Взам. инв. №

Копиров. Ль-

Формат А3

Альбом V

Типовой проект 503

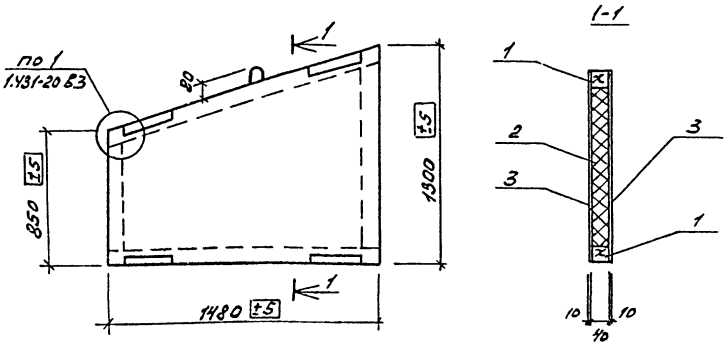

Каркас К1

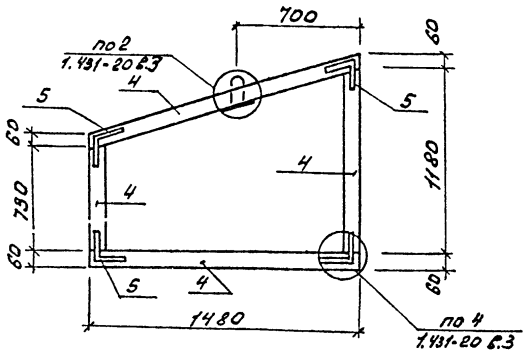

1. Изготовление каркасно-обшивного вкладыша производить по указаниям серии 1.431-20 вып.3

Формат	Зона	Поз.	Обозначение	Наименование	Кол.	Примечание
				Сборочные единицы		
		1		каркас К1	1	
				Материал		
		2		Полужесткие плиты ГОСТ 9573-82 γ=100 кг/м³	–	0,05м³
		3		Асбестоцементные листы ГОСТ 18124-75* δ=10	–	3,2м²
				Шурупы ф4×30	–	0,2кг
				Каркас К1		
				Детали		
		4		Брус 60×40 ℓ=4900		0,012м³
		5		-60×4 ГОСТ 103-76 ℓ=2800	–	5,2кг
				-40×6 ГОСТ 103-76 ℓ=160	1	0,3кг
				ф10АI ГОСТ 5781-82 ℓ=450	1	0,3кг
				Шурупы ф4×30	–	0,3
				Гайка М10	1	

ГИП	Никитин	
Нач.отд.	Сидорова	
Гл.спец.	Стрехнин	
Рук.гр.	Потапова	
Вед.инж.	Сирьянова	
Ст.инж.	Макеев	

503-1-41С.86 КЖИ-ППК5

Вкладыш ППК5

Стадия	Масса	Масштаб
РП	0,05т	

Лист 1 Листов 1

ГИПРОАВТОТРАНС
Новосибирский филиал

Инв.№подл. | Подпись и дата | Взам.инв.№

Копировал Бруз. Формат А

Альбом V

Типовой проект 503

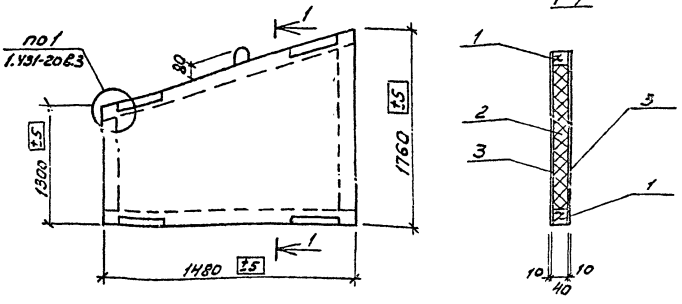

каркас К1

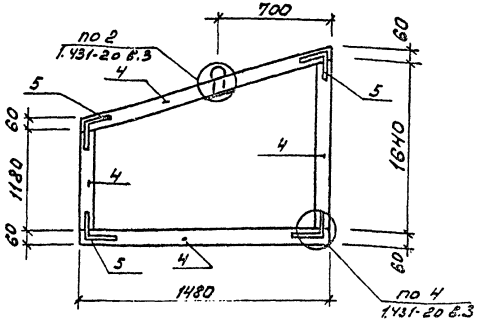

1. Изготовление каркасно-обшивного вкладыша производить по указаниям серии 1.431-20 вып. 3

Формат	Зона	Поз.	Обозначение	Наименование	Кол.	Примечание
				Сборочные единицы		
		1		Каркас К1	1	
				Материал		
		2		Полужесткие плиты ГОСТ 9573-82 $\gamma = 100$ кг/м³	–	0,08 м³
		3		асбестоцементные листы ГОСТ 18124-75* $\delta = 10$	–	4,5 м²
				Шурупы ф 4×30	–	0,4 кг
				Каркас К1		
				Детали		
		4		Брус 60×40 $\ell = 5800$		0,015 м³
				-50×4 ГОСТ 103-76 $\ell = 2800$	–	5,2 кг
				-40×6 ГОСТ 103-76 $\ell = 160$	1	0,3 кг
				ф10А I ГОСТ 5781-82 $\ell = 450$	1	0,3 кг
				Шурупы ф4×30	–	0,3
				Гайка М10	1	

ГИП	Никитин	
Нач. отд.	Сидорова	
Гл. спец.	Стрежнин	
Рук. гр.	Потапова	
Вед. инж.	Кирьянова	

503-1-41С.86 -КЖИ- ППК6

Вкладыш ППК6

Стадия	Масса	Масштаб
Рп	0,07т	

Лист 1 Листов 1

ГИПРОАВТОТРАНС
Новосибирский филиал

Инв. № подл. | Подпись и дата | Взам. инв. №

Копировал Бруя- Формат А3

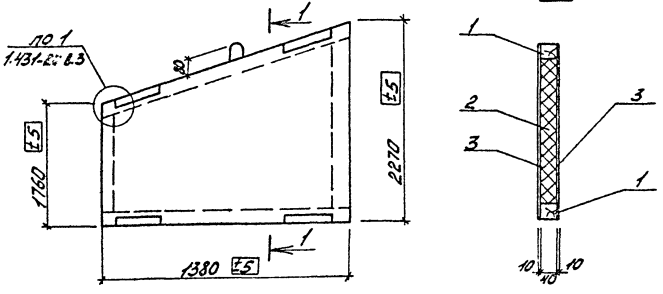

Каркас К1

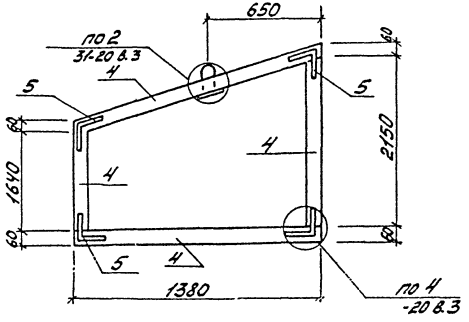

1. Изготовление каркасно обшивного вкладыша производить по указаниям серии 1.431-20 вып.3

Формат	Зона	Поз.	Обозначение	Наименование	Кол.	Примечание
				Сборочные единицы		
		1		Каркас К1	1	
				Материал		
		2		Полужесткие плиты ГОСТ 9573-82 γ=100 кг/м³	—	0,1 м³
		3		Асбестоцементные листы ГОСТ 18124-75* δ=10	—	5,6 м²
				Шурупы ϕ4х30	—	0,5 кг
				Каркас К1		
				Детали		
		4		Брус 60х40 ℓ=6700		0,016 м³
		5		-60х4 ГОСТ 103-76 ℓ=280	—	5,2 кг
				-40х6 ГОСТ 103-76 ℓ=160	1	0,3 кг
				ϕ10А1 ГОСТ 5781-82 ℓ=450	1	0,3 кг
				Шурупы ϕ4х30	—	0,3 кг
				Гайка М10	1	

ГИП	Никитин	
Нач. отд.	Сидорова	
Н. спец.	Стрехнин	
Рук. гр.	Потапова	
Вед. инж.	Кирьянова	
Ст. инж.	Макеев	

503-1-41С.86 -КЖИ-ППК-7

Вкладыш ППК7

Стадия	Масса	Масшт.
РП	0,08т	
Лист 1	Листов 1	

ГИПРОАВТОТРАНС
Новосибирский филиал

Инв. № подл. | Подп. и дата | Взам. инв. №

Альбом V

Типовой проект 503

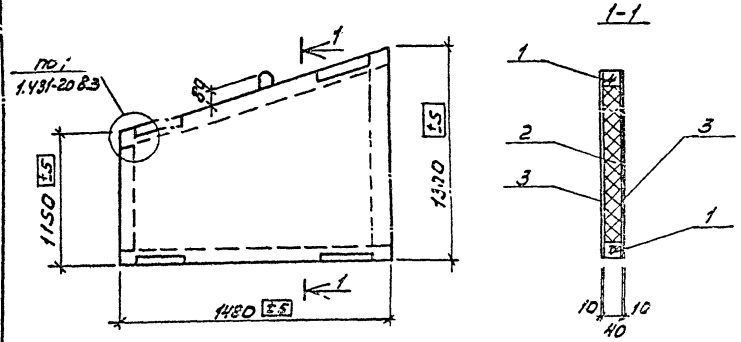

Каркас К1

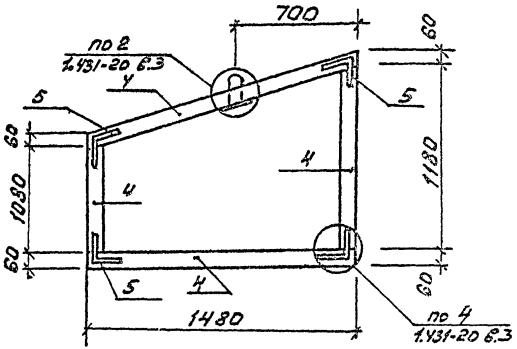

1. Изготовление каркасно-обшивного вкладыша производить по указаниям серии 1.431-20 вып.3

Формат	Зона	Поз.	Обозначение	Наименование	Кол.	Примечание
				Сборочные единицы		
		1		Каркас К1	1	
				Материалы		
		2		Полужесткие плиты ГОСТ 9573-82 $\gamma = 100$ кг/м³	–	0,06 м³
		3		Асбестоцементные листы ГОСТ 18124-75* δ=10	–	3,6 м²
				Шурупы ф4×30	–	0,3 кг
				Каркас К1		
				Детали		
		4		Брус 60×40 ℓ=5250		0,013 м³
		5		-60×4 ГОСТ 103-76 ℓ=2800	–	5,2 кг
				-40×6 ГОСТ 103-76 ℓ=160	1	0,3 кг
				ф10 А1 ГОСТ 5781-82 ℓ=450	1	0,3 кг
				Шурупы ф4×30	–	0,3 кг
				гайка М10	1	

ГИП	Никитин		503-1-41 С.86 -КНИ-ППК 8
Нач. гр.	Сидорова		
Гл. спец.	Стрёкин		Вкладыш ППК-8
Рук. гр.	Потапова		Стадия: РП; Масса: 0,05т; Масштаб:
Вед. инж.	Журавлёва		Лист 1 Листов 1
Ст. инж.	Макеев		ГИПРОСПЕЦТРАНС Новосибирский филиал

Инв.№ подл. | Подпись и дата | Взам.инв.№

Формат А3

Альбом I

Типовой проект 503

Инв. № подл. | Подпись и дата | Взам. инв. №

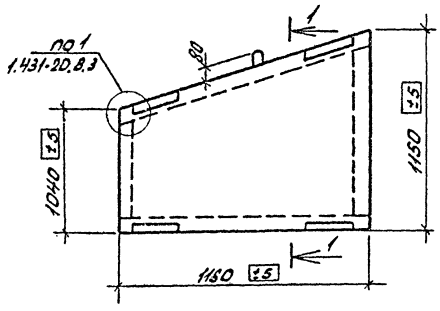

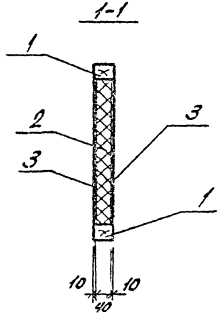

Каркас К1

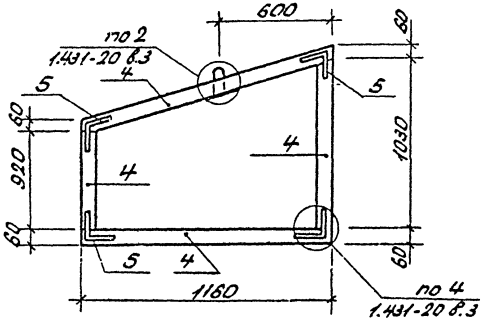

Изготовление каркасно-обшивного вкладыша производить по указаниям серии 1.431-20 вып.3.

Формат	Зона	Поз.	Обозначение	Наименование	Кол.	Примечание
				Сборочные единицы		
		1		Каркас К1	1	
				Материал		
		2		Полужесткие плиты ГОСТ 9573-82 δ=100 кг/м³	–	0,04м³
		3		Асбестоцементные листы ГОСТ 18124-75* δ=10	–	2,6м²
				Шурупы ф4х30	–	0,2кг
				Каркас К1		
				Детали		
		4		Брус 60х40 ℓ=4300		0,01м³
		5		-60х4 ГОСТ 103-76 ℓ=2800	–	5,2кг
				-40х6 ГОСТ 103-76 ℓ=160	1	0,3кг
				ф10А1 ГОСТ 5781-82 ℓ=450	1	0,3кг
				Шурупы ф4х30	–	0,3кг
				Гайка М10	1	

ГИП	Никитин		503-1-41С.86 -КЖИ-ППК9
Нач.отд	Сидорова		
Гл.спец.	Стрехнин		Вкладыш ППК9
Рук.гр.	Потапова		Стадия: РП; Масса: 0,04; Масштаб:
Ведущ.инж.	Кирьянова		Лист 1; Листов 1
			ГИПРОАВТОТРАНС Новосибирский филиал

Альбом V

Типовой проект 503

Инв.№ подл. | Подпись и дата | Взам.инв.№

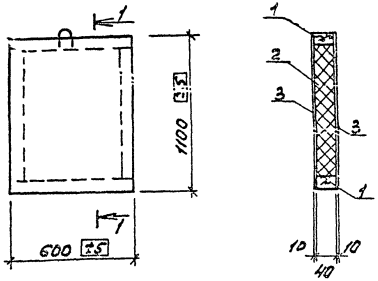

Каркас К1

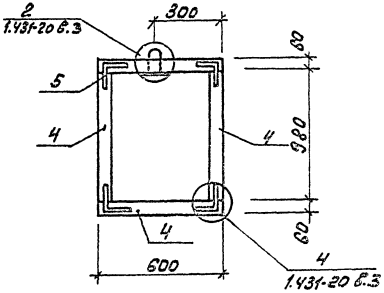

Формат	Зона	Поз.	Обозначение	Наименование	Кол.	Примечание
				Сборочные единицы		
		1		Каркас К1	1	
				Материал		
				Полужесткие плиты		
		2		ГОСТ 9573-82 δ=100 кг/м³		0,02 м³
				Асбестоцементные листы		
		3		ГОСТ 18124-75* δ=10		1,3 м²
				Шурупы ф4×30		0,1 кг
				Каркас К1		
				Детали		
		4		Брус 60×40 ℓ=3160		0,008 м³
		5		-60×4 ГОСТ 103-76 ℓ=2800		5,2 кг
				-40×6 ГОСТ 103-76 ℓ=160	1	0,3 кг
				Ф10А1 ГОСТ 5781-82 ℓ=450	1	0,3 кг
				Шурупы ф 4×30	-	0,3 кг
				Гайка М10	1	

1. Изготовление каркасно-обшивного вкладыша производить по указаниям серии 1.431-20 вып.3

ГИП	Никитин		503-1-41С.86 -КЖИ- ППК10	
Нач.отд.	Сидоробо			
Ст.инж.	Ерёхина		Вкладыш ППК10	Стадия: РП; Масса: 1.02т; Масштаб:
Рук.гр.	Утегул-ва			Лист 1 Листов 1
Вед.инж.	Кичкайло			ГИПРОАВТОТРАНС Новосибирский филиал

Копировал [illegible] Формат А3

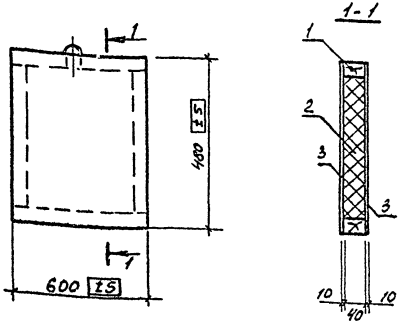

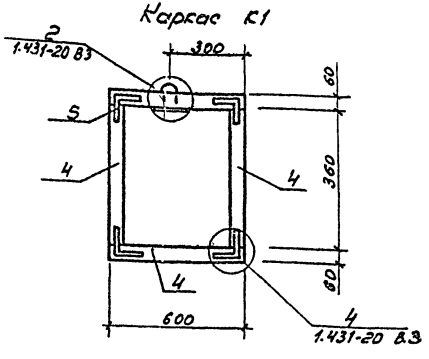

Формат	Зона	Поз.	Обозначение	Наименование	Кол.	Примечание
				Сборочные единицы		
		1		Каркас К1	1	
				Материал		
				Полужесткие плиты		
		2		ГОСТ 9573-82 γ=100 кг/м^3		0,01 м^3
				Асбестоцементные листы		
		3		ГОСТ 18124-75* S=10		0,6 м^2
				Шурупы ф4х30		0,1 кг
				Каркас К1		
				Детали		
		4		Брус 60х40 l=1920		0,004 м^3
		5		-60х4 ГОСТ 103-76 l=2800		5,2 кг
				-40х6 ГОСТ 103-76 l=160	1	0,3 кг
				ф10 АI ГОСТ 5781-82 l=450	1	0,3 кг
				Шурупы ф4х30	—	0,3 кг
				Гайка М10	1	

1. Изготовление каркасно-обшивного вкладыша производить по указаниям серии 1.431-20 вып.3

ГИП	Никитин		503-1-41С.86	-КНЦ-ППК11
Нач.отд.	Сидорова			
Гл.спец.	Стрехнин		Вкладыш ППК11	Стадия: РП; Масса: 0,01т; Масштаб:
Рук.гр.	Потапова			Лист 1; Листов 1
Вед.инж.	Кирьянова			Новосибирский филиал

Инв.№подл. | Подпись и дата | Взам.инв.№

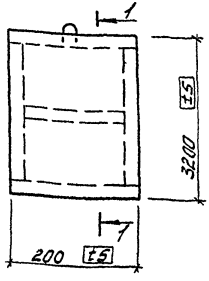

1-1

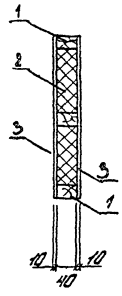

Каркас К1

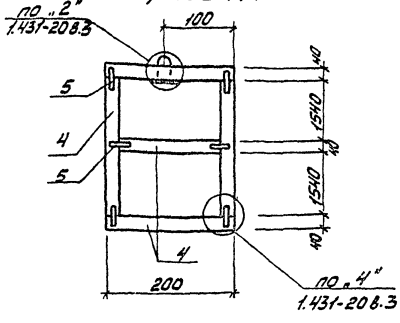

Формат	Зона	Позиция	Обозначение	Наименование	Кол.	Прим.
				Сборочные единицы		
		1		Каркас К1	1	
				Материал		
				Полужесткие плиты		
		2		ГОСТ 9573-82 -100 кг/м³		0.02 м³
				Асбестоцементные листы		
		3		ГОСТ 18124-75* Е=10		1,3 м²
				Шурупы ф x30		0.2 кг
				Каркас К1		
				детали		
		4		Брус 40x40 l=6600		0.011 м³
		5		-60x4 ГОСТ 103-76 l=1200		2.4 кг
				-40x6 ГОСТ 103-76 l=120	1	0.2 кг
				ф10АI ГОСТ 578-12 l=450	1	0.3 кг
				Шурупы ф4x30	—	0.3 кг
				гайка М10	1	

1. Изготовление каркасно-обшивного вкладыша производить по указаниям серии 1.431-20 вып. 3

Гип.	Никитин	
Нач.отд.	Сидорова	
Гл.спец.	Стрехнин	
Рук.гр.	Потапова	
Вед.инж.	Кирьянова	
Ст.инж.	Макеев	

503-1-41.С.86 -КЖИ-ППК 12

Вкладыш ППК12

Стадия	Масса	Масшт.
РП	0,02 т	

Лист 1 | Листов 1

ГИПРОАВТОТРАНС
Новосибирский филиал

Инв. № подл. | Подп. и дата | Взам. инв. №

Типовой проект

Альбом V

коп. [signature]

Альбом V

Типовой проект 503

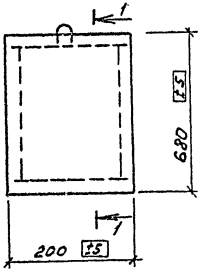

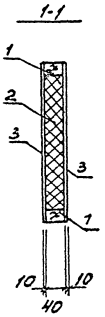

Каркас К1

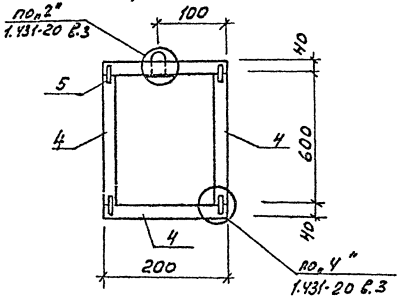

Формат	Зона	Поз.	Обозначение	Наименование	Кол.	Примечание
				Сборочные единицы		
		1		Каркас К1	1	
				Материал		
				Полужесткие плиты		
		2		ГОСТ 9573-82 γ-100 кг/м³		0,003 м³
				Асбестоцементные листы		
		3		ГОСТ 18124-75* δ=10		0,3 м²
				Шурупы ф4х30		0,1 кг
				Каркас К1		
				Детали		
		4		Брус 40х40 ℓ=1600		0,003 м³
		5		-60х4 ГОСТ 103-76 ℓ=1200		2,4 кг
				-40х6 ГОСТ 103-76 ℓ=160	1	0,3 кг
				ф10АI ГОСТ 5781-82 ℓ=450	1	0,3 кг
				Шурупы ф4х30	–	0,3 кг
				Гайка М10	1	

1. Изготовление каркасно-обшивного вкладыша производить по указаниям серии 1.431-20 вып.3

ГИП	Никитин		
Нач.отд.	Сидорова		
Гл.спец.	Стрехнин		
Рук.гр.	Потапова		
Вед.инж.	Кирьянова		

503-1-41С.86 КЖИ-ППК 13

Вкладыш ППК 13

Стадия	Масса	Масштаб
Рп	0,01т	

Лист 1 Листов 1

ГИПРОАВТОТРАНС
Новосибирский филиал

Инв.№ подл. | Подпись и дата | Взам. инв.№

Копировал [illegible] Формат А3

Альбом 5

Типовой проект 503

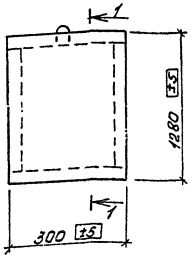

1-1

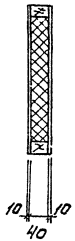

Каркас К1

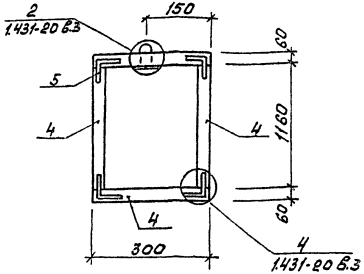

1. Изготовление каркасно-обшивного вкладыша производить по указаниям серии 1.431-20 вып. 3.

Формат	Зона	Поз.	Обозначение	Наименование	Кол.	Примечание
				Сборочные единицы		
		1		каркас К1	1	
				Материалы		
				полужесткие плиты		
		2		ГОСТ 9573-82 $\gamma=100$ кГ/м^3		0,01 м^3
				Асбестоцементные листы		
		3		ГОСТ 18124-75* $\delta=10$		0,8 м^2
				шуруп $\phi 4\times 30$		0,1 кг
				Каркас К1		
				Детали		
				Брус 60×40 $\ell=2920$		0,007 м^3
		5		-60×4 ГОСТ 103-76 $\ell=2000$		3,8 кг
				-40×8 ГОСТ 103-76 $\ell=160$	1	0,3 кг
				$\phi 10$ AI ГОСТ 5781-82 $\ell=450$	1	0,3 кг
				шурупы $\phi 4\times 30$	-	0,3 кг
				Гайка М10	1	

Гип	Никитин	
Нач.отд	Абрамов	
Гл.спец.	Стрельцина	
Рук.гр.	Попел	
Вед.	Курышева	
Ст. техник	Акеев	

503-1-41С.86 -КНИ-ППК14

Вкладыш ППК14

Стадия	Масса	Масштаб
РП	402т	
Лист 1	Листов 1	

ГИПРОАВТОТРАНС Хабаровский филиал

Копировал [illegible] Формат А3

Инв.№ подл. | Подпись и дата | Взам.инв.№

Альбом V

Типовой проект 503

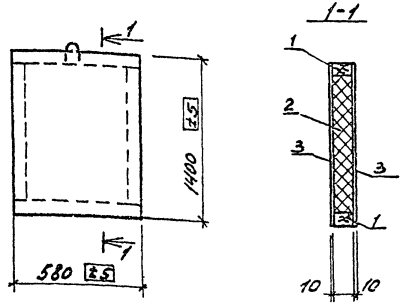

Каркас К1

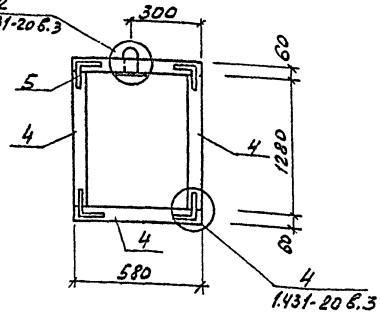

Формат	Зона	Поз.	Обозначение	Наименование	Кол.	Прим.
				Сборочные единицы		
		1		Каркас К1	1	
				Материал		
				Полужесткие плиты		
		2		ГОСТ 9573-82 δ=100 кг/м³		0,03 м³
				Асбестоцементные листы		
		3		ГОСТ 18124-75* δ=10		1,7 м²
				Шурупы ф4х30		0,1 кг
				Каркас К1		
				Детали		
		4		Брус 60х40 ℓ=3800		0,01 м³
		5		-60х4 ГОСТ 103-76 ℓ=2800		5,2 кг
				-40х6 ГОСТ 103-76 ℓ=160	1	0,3 кг
				ф10 АI ГОСТ 5781-82 ℓ=450	1	0,3 кг
				Шурупы ф4х30	–	0,3 кг
				Гайка М10	1	

1. Изготовление каркасно-обшивного вкладыша производить по указаниям серии 1.431-20 вып.3

ГИП	Никитин		503-1-41 С.86 -КМИ-ППК15
Нач.отд.	Сидоров		Вкладыш ППК15
Гл.спец.	Стрехнин		Стадия: Рп; Масса: 0,03т; Масштаб:
Рук.гр.	Потапова		Лист 1 Листов 1
Ведущ.	Кирьянов		ГИПРОАВТОТРАНС
Стажир.	Макеев		

Инв.№подл. | Подпись и дата | Взам.инв.№

Копировал

Формат А3

Альбом V

Типовой проект 503

ППК 16

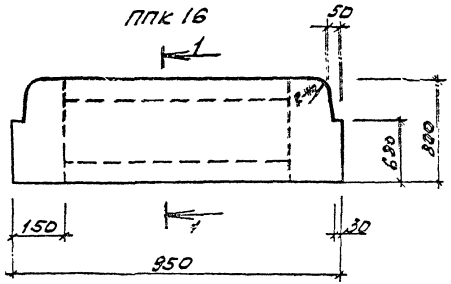

Каркас К1

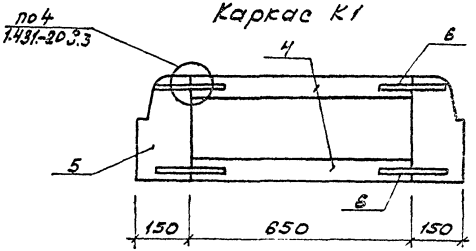

1-1

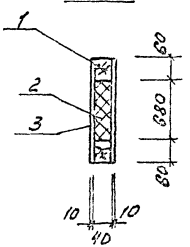

ППК 17

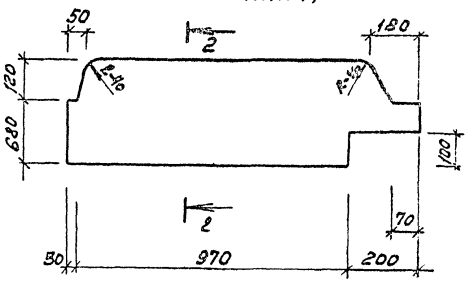

2-2

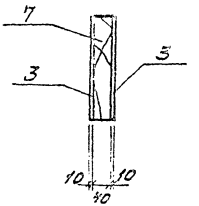

Формат	Зона	Поз.	Обозначение	Наименование	Кол.	Приме-чание
				ППК 16		
				Сборочные единицы		
		1		Каркас К1	1	
				Материал на ППК 16		
		2		полужесткие плиты ГОСТ 9573-82 γ=100 кг/м³	–	0,02 м³
		3		ребристоцементные листы ГОСТ 18124-75* В=10	–	1,5 м²
				шурупы ф 4,0×30	–	0,3 кг
				Каркас К1		
		4		Брус 60×40 ℓ=1500		0,003 м³
		5		Доска 150×40 ℓ=1600		0,004 м³
		6		-60×4 ГОСТ 103-76 ℓ=2400		4,6 кг
				шурупы ф 4×30		0,3 кг
				ППК 17		
				Материал на ППК 17		
		1		Доска 300×40 ℓ=3000	–	0,036 м³
		3		Ребристоцементные листы ГОСТ 18124-75* В=10	–	1,5 м²
				шурупы ф 4×30		0,3 кг
		5		-60×4 ГОСТ 103-76 ℓ=2400		4,6 кг

1. Изготовление каркасно-обшивочных вкладышей производить по указаниям серии 1.431-20 вып. 3

ГИП	Шилкин	
Нач. отд.	Сафронова	
Н. контр.	Стрекулин	
Руково.	Полторак	
Вед. инж.	Харьятов	
Ст. инж.	Макеев	

503-1-41.86 -КЖИ- ППК16, ППК17

Вкладыш ППК16 ППК17

Стадия	Масса	Масштаб
РП	0,02т 0,02т	
Лист 1	Листов 1	

ГИПРОАВТОТРАНС Новосибирский филиал

Копировал

Формат А3

Инв.№ подл. | Подпись и дата | Взам.инв.№

Альбом I

Типовой проект 503-

ППК 18

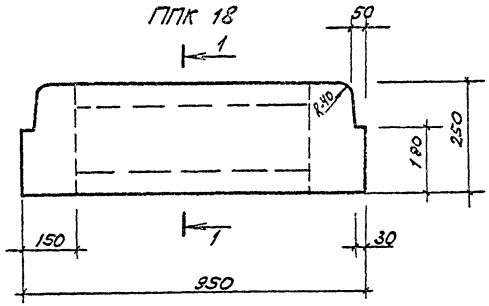

Каркас К1

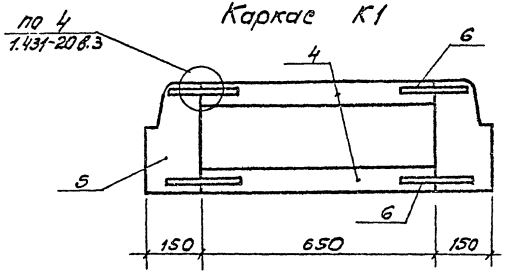

1-1

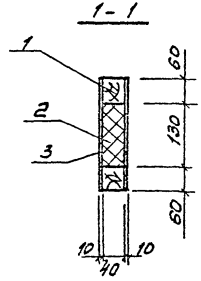

ППК 19

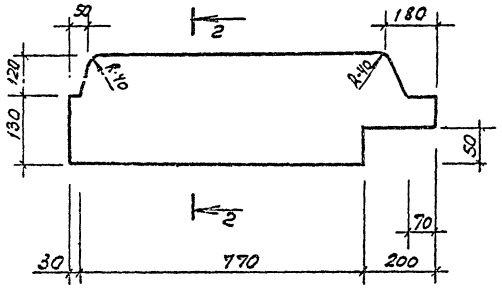

2-2

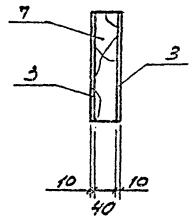

Разраб.	Поз.	Обозначение	Наименование	Кол.	Примечание
			ППК 18		
			Сборочные единицы		
	1		Каркас К1	1	
			Материал на ППК18		
	2		Полужесткие плиты ГОСТ 9573-82 ρ=100 кг/м^3	–	0,01 м^3
	3		Асбестоцементные листы ГОСТ 18124-75* δ=10		0,5 м^2
			Шурупы ϕ4×30		0,1 кг
			Каркас К1		
	4		Брус 60×40 ℓ=1300		0,003 м^3
	5		Доска 150×40 ℓ=500		0,003 м^3
	6		-60×4 ГОСТ 103-76 ℓ=2400		4,6 кг
			Шурупы ϕ4×30		0,1 кг
			ППК 19		
			Материал на ППК19		
	7		Доска 250×40 ℓ=1000		0,01 м^3
	3		Асбестоцементные листы ГОСТ 18124-75* δ=10		0,5 м^2
			Шурупы ϕ4×30		0,1 кг

1. Изготовление каркасно-обшивных вкладышей производить по указаниям серии 1.431-20 вып. 3.

ГИП	Никитин		503-1-41.86 – КЖИ-ППК18, ППК19
Нач.отд	Сидоров		
Гл.спец.	Стрехнин		
Рук.гр.	Потапова		
Ведущ. инж.	Курьянова		Каркасно-обшивной вкладыш ППК18, ППК19
Ст.инж.	Макеев		

Стадия	Масса	Масштаб
РП	0,027т	

ГИПРОАВТОТРАНС Новосибирский филиал

Инв.№подл. | Подпись и дата | Взам.инв.№

Альбом V

Типовой проект 503

Инв. № подл. | Подпись и дата | Взам. инв. №

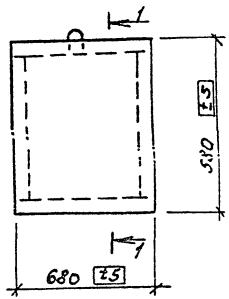

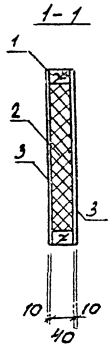

Каркас К1

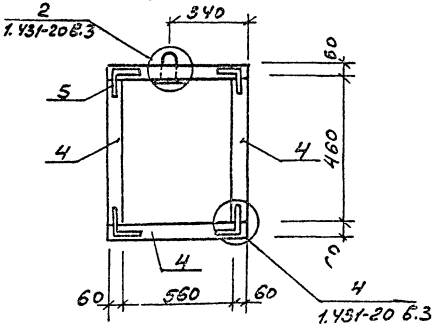

Формат	Зона	Поз	Обозначение	Наименование	Кол.	Прим.
				Сборочные единицы		
		1		каркас К1	1	
				Материал		
				Полужесткие плиты		
		2		ГОСТ 9573-82 δ-100 кг/м³	–	0,011 м³
				Асбестоцементные листы		
		3		ГОСТ 18124-75* δ=10	–	0,8 м²
				шурупы ф 4×30	–	0,1 кг
				Каркас К1		
				Детали		
		4		Брус 60×40 ℓ=2320	–	0,006 м³
		5		-60×4 ГОСТ 103-76 ℓ=2800	–	5,2 кг
				-40×6 ГОСТ 103-76 ℓ=160	1	0,3 кг
				ф10 АI ГОСТ 5781-82 ℓ=450	1	0,3 кг
				Шурупы ф 4×30	–	0,3 кг
				Гайка М10	1	

1. Изготовление каркасно-обшивного вкладыша производить по указаниям серии 1.431-20 вып. 3

ГИП	Никитин		
Нач.отд.	Сидоров		
Гл.спец.	Сорокин		
Ст.техник	Сотников		
Техник	Пятова		

503-1-41С.86 КЖН-ППК 20

Вкладыш ППК 20

Стадия	Масса	Масштаб
РП	0,02 т	
Лист 1	Листов	

ГИПРОАВТОТРАНС Новосибирский филиал

Копировал Формат А3

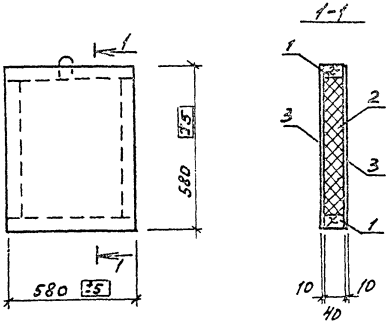

Каркас К1

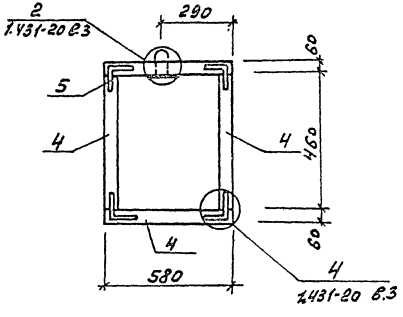

Формат	Зона	Поз.	Обозначение	Наименование	Кол.	Примечание
				Сборочные единицы		
		1		Каркас К1	1	
				Материал		
				Полужесткие плиты		
		2		ГОСТ 9573-82 γ=100 кг/м³	-	0,009 м³
				Асбестоцементные листы		
		3		ГОСТ 18124-75* δ=10	-	0,7 м²
				Шурупы ф4×30	-	0,1 кг
				Каркас К1		
				Детали		
		4		Брус 60×40 ℓ=2120	-	0,005 м³
		5		-60×4 ГОСТ 103-76 ℓ=2800	-	52 кг
				-40×6 ГОСТ 103-76 ℓ=160	1	0,3 кг
				ф10 AI ГОСТ 5781-82 ℓ=450	1	0,3 кг
				Шурупы ф4×30	-	0,3 кг
				Гайка М10	1	

1. Изготовление каркасно-обшивного вкладыша производить по указаниям серии 1.431-20 вып. 3.

ГИП	Никитин		503-1-41 С.86 -КЖИ-ППК 21
Нач.отд.	Сидорова		
Гл.спец.	Стрехнин		Вкладыш ППК 21
Рук. гр.	Потапова		Стадия: РП; Масса: 0,02т; Лист 1 Листов 1
Вед.инж.	Кирьянова		
Ст.инж.	Макеев		ГИПРОАВТОТРАНС Новосибирский филиал

Копировал Формат А3

Инв.№подл. | Подпись и дата | Взам.инв.№

Альбом V

Типовой проект 503-

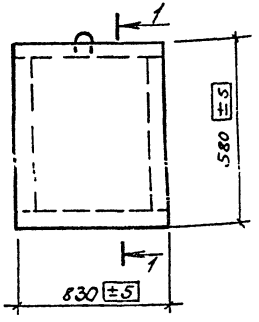

1 - 1

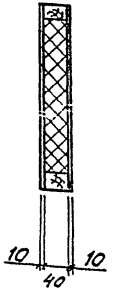

Каркас К1

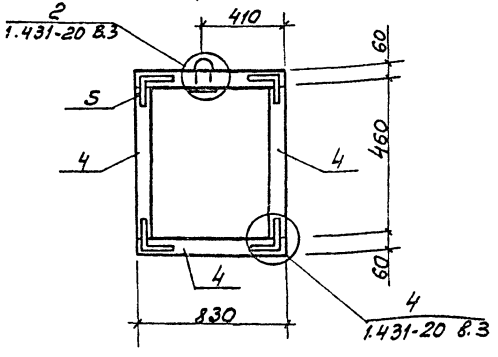

Формат	Зона	Поз.	Обозначение	Наименование	Кол.	Прим.
				Сборочные единицы		
		1		Каркас К1	1	
				Материал		
				Полужесткие плиты		
		2		ГОСТ 9573-82 γ-100 кг/м³		0,014 м³
				Асбестоцементные листы		
		3		ГОСТ 18124-75* δ=10		1,0 м²
				Шурупы Ф4×30		0,1 кг
				Каркас К1		
				Детали		
		4		Брус 60×40 ℓ=2620		0,006 м³
		5		-60×4 ГОСТ 103-76 ℓ=2800		5,2 кг
				-40×6 ГОСТ 103-76 ℓ=160	1	0,3 кг
				Ф10АI ГОСТ 5781-82 ℓ=450	1	0,3 кг
				Шурупы Ф4×30	–	0,3 кг
				Гайка М10	1	

1. Изготовление каркасно-обшивного вкладыша производить по указаниям серии 1.431-20 вып. 3

ГИП	Никитин	
Нач. отд.	Сидорова	
Гл. спец.	Стрехнин	
Рук. гр.	Потапова	
Вед. инж.	Курьянова	
Ст. инж.	Макеев	

503-1-41С.86 - КЖИ-ППК-22

Вкладыш ППК 22

Стадия	Масса	Масштаб
РП	0,02т	

Лист 1 | Листов 1

ГИПРОАВТОТРАНС
Новосибирский филиал

Инв. № подл. | Подпись и дата | Взам. инв. №

Копировал | Формат А3

Альбом V

Типовой проект 503

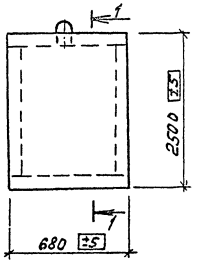

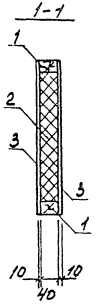

Каркас К1

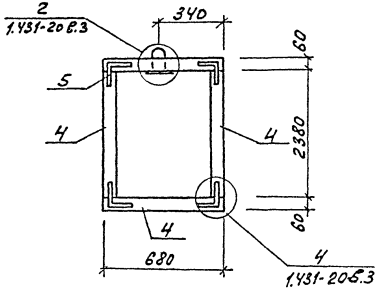

Формат	Зона	Поз	Обозначение	Наименование	Кол.	Прим.
				Сборочные единицы		
		1		Каркас К1	1	
				Материал		
				Полужесткие плиты		
		2		ГОСТ 9573-82 $\gamma = 100$ кг/м³		0,05 м³
				Асбестоцементные листы		
		3		ГОСТ 18124-75* $\delta = 10$		3,4 м²
				шурупы ф4х30		0,4 кг
				Каркас К1		
				Детали		
		4		Брус 60х40 $\ell = 6120$	–	0,015 м³
		5		–60х4 ГОСТ 103-76 $\ell = 2800$	–	5,2 кг
				–40х6 ГОСТ 103-76 $\ell = 160$	1	0,3 кг
				ф10АI ГОСТ 5781-82 $\ell = 450$	1	0,3 кг
				шурупы ф4х30	–	0,4 кг
				Гайка М10	1	

1. Изготовление каркасно-обшивного вкладыша производить по указаниям серии 1.431-20 вып.3

ГИП	Никитин		503-1-41С.86	КЖН-ППК23		
Нач.отд.	Сидоров					
Гл.спец.	Стрехнин		Вкладыш ППК23	Стадия	Масса	Масштаб
Рук.гр.	Потапова			РП	0,09	
Вед.инж.	Кирьянова			Лист 1	Листов 1	
				ГИПРОАВТОТРАНС Новосибирский филиал		

Инв.№ подл. | Подпись и дата | Взам.инв.№

Копировал [illegible] Формат А3

Альбом V

Типовой проект 503

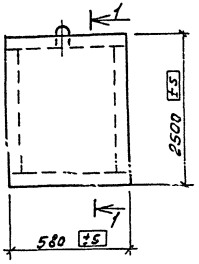

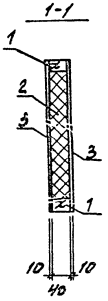

Каркас К1

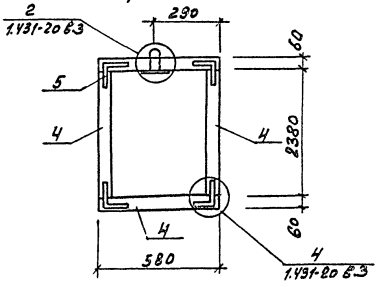

Формат	Зона	Поз.	Обозначение	Наименование	Кол.	Примечание
				Сборочные единицы		
		1		Каркас К1	1	
				Материал		
				Полужесткие плиты		
		2		ГОСТ 9573-82 γ-100 кг/м³		0,044 м³
				Асбестоцементные листы		
		3		ГОСТ 18124-75* δ=10		2,9 м²
				Шурупы ф4×30		0,3 кг
				Каркас К1		
				Детали		
		4		Брус 60×40 ℓ=5920	–	0,014 м³
		5		-60×4 ГОСТ 103-76 ℓ=2800	–	5,2 кг
				-40×6 ГОСТ 103-76 ℓ=160	1	0,3 кг
				ф10 А I ГОСТ 5781-82 ℓ=450	1	0,3 кг
				Шурупы ф4×30	–	0,3 кг
				Гайка М10	1	

1. Изготовление каркасно-обшивного вкладыша производить по указаниям серии 1.431-20 вып.3

ГИП	Никитин	
Нач. отд.	Сидорова	
Гл. спец.	Стрелкина	
Рук. пр.	Потапова	
Вед. инж.	Кирьянова	

503-1-41С.86 -КЖИ-ППК 24

Вкладыш ППК24

Стадия	Масса	Масштаб
РП	0,7т	

Лист 1 Листов 1

ГИПРОАВТОТРАНС
Новосибирский филиал

Инв. № подл. | Подпись и дата | Взам. инв. №

Копировал Брусь. Формат А3

Альбом V

Типовой проект 503-

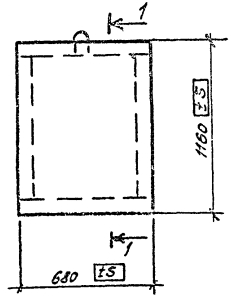

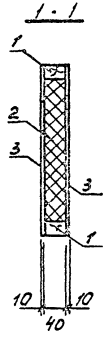

Каркас К1

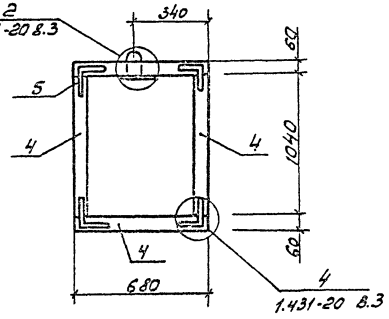

Формат	Зона	Поз.	Обозначение	Наименование	Кол.	Прим.
				Сборочные единицы		
		1		Каркас К1	1	
				Материал		
				Полужесткие плиты		
		2		ГОСТ 9573-82 γ=100 кг/м^3		0,03 м^3
				Асбестоцементные листы		
		3		ГОСТ 18124-75* δ=10		1,6 м^2
				Шурупы ϕ4х30		0,2 кг
				Каркас К1		
				Детали		
		4		Брус 60х40 ℓ=3440		1,008 м^3
		5		-60х4 ГОСТ 103-76 ℓ=2100		5,2 кг
				-40х6 ГОСТ 103-76 ℓ=150	1	0,3 кг
				ϕ10 AI ГОСТ 5781-82 ℓ=450	1	0,3 кг
				Шурупы ϕ4х30	-	0,3 кг
				Гайка М10	1	

1. Изготовление каркасно-обшивного вкладыша производить по указаниям серии 1.431-20 вып.3

ГИП	Никитин	
Нач.отд.	Сидорова	
Гл.спец.	Строкын	
Рук.гр.	Потопова	
Вед.инж.	Кузенкова	
Ст.инж.	Мокеев	

503-1-41С.86 КЖИ-ППК 25

Вкладыш ППК 25

Стадия	Масса	Масштаб
РП	0,057	
Лист	Листов	

ГИПРОАВТОТРАНС Новосибирский филиал

Инв.№ подл. | Подпись и дата | Взам.инв.№

Альбом V

Типовой проект 503

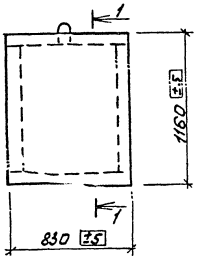

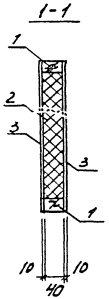

Каркас К1

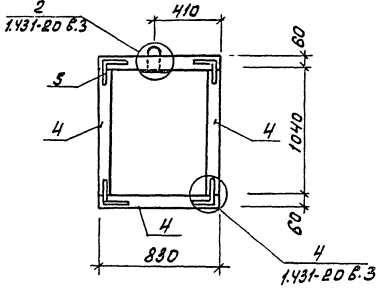

1. Изготовление каркасно-обшивного вкладыша производить по указаниям серии 1.431-20 вып. 3.

Формат	Зона	Поз.	Обозначение	Наименование	Кол.	Примечание
				Сборочные единицы		
		1		Каркас К1	1	
				Материал		
				Полужесткие плиты		
		2		ГОСТ 9573-82 γ=100 кг/м³		0,03 м³
				Асбестоцементные листы		
		3		ГОСТ 18124-75* δ=10		1,9 м²
				Шурупы ф 4×30		0,2 кг
				Каркас К1		
				Детали		
		4		Брус 60×40 ℓ=3740		0,01 м³
		5		-60×8 ГОСТ 103-76 ℓ=2800		5,2 кг
				-40×6 ГОСТ 103-76 ℓ=160	1	0,3 кг
				ф10АI ГОСТ 5781-82 ℓ=450	1	0,3 кг
				Шурупы ф 4×30	–	0,3 кг
				Гайка М10	1	

ГИП	Никитин		
Нач.отд.	Сидорова		
Гл.спец.	Стрехнин		
Рук.гр.	Потапова		
Вед.инж.	Кирьянова		

503-1-41С.86 КЖИ - ППК 26

Вкладыш ППК 26

Стадия	Масса	Масштаб
РП	0,06т	

Лист 1 Листов 1

ГИПРОАВТОТРАНС
Новосибирский филиал

Инв.№ подл. | Подпись и дата | Взам.инв.№

Копировал Брус- Формат А3

Альбом V

Типовой проект

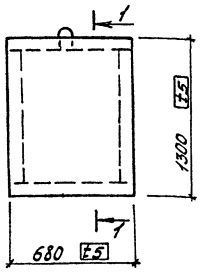

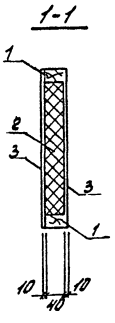

Каркас К1

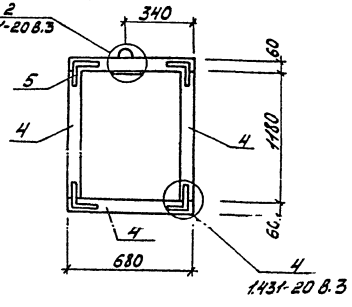

1. Изготовление каркасно-обшивного вкладыша производить по указаниям серии 1.431-20 вып. 3

Формат	Зона	Поз.	Обозначение	Наименование	Кол.	Прим.
				Сборочные единицы		
		1		Каркас К1	1	
				Материал		
				полужесткие плиты		
		2		ГОСТ 9573-82 γ=100 кг/м³		0,026 м³
				Асбестоцементные листы		
		3		ГОСТ 18124-75* δ=10		1,8 м²
				Шурупы ϕ4х30		0,2 кг
				Каркас К1		
				Детали		
		4		Брус 60х40 ℓ=3720		0,009 м³
		5		-60х4 ГОСТ 103-76 ℓ=2800		5,2 кг
				-40х6 ГОСТ 103-76 ℓ=160	1	0,3 кг
				ϕ10 АI ГОСТ 5781-82 ℓ=450	1	0,3 кг
				Шурупы ϕ4х30	–	0,3 кг
				Гайка М10	1	

ГИП	Никигин		503-1-41С.86 -КЖИ-ППК27
Нач. отд.	Сидорова		Вкладыш ППК 27
Л. спец.	Стрехнин		Стадия: РП; Масса: 0,05т; Масштаб:
Рук. гр.	Потапова		Лист 1; Листов 8 1
Вед. инж.	Кирьянов		ГИПРОАВТОТРАНС
Ст. инж.	Макеев		Новосибирский филиал

Инв. № подл. | Подп. и дата | Взам. инв. №

Альбом 6

Типовой проект 503

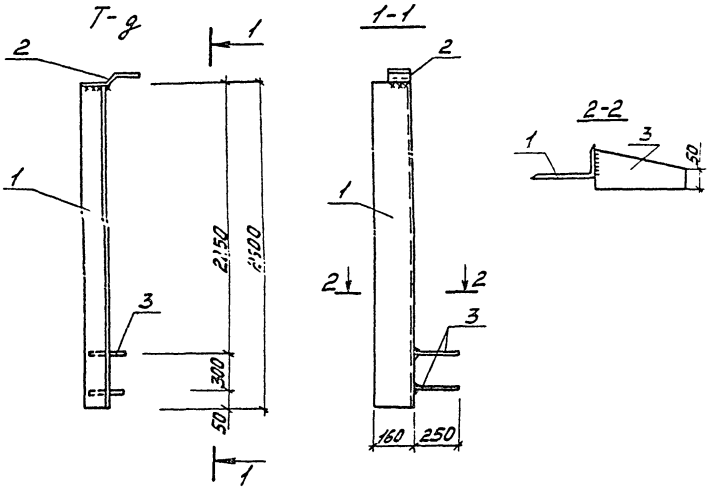

Формат	Зона	Поз.	Обозначение	Наименование	Кол.	Примечание
				Т-д		
				Детали		
		1		∠160×100×10 ГОСТ 8510-72* ℓ=2600	1	51.5
		2		-100×8 ГОСТ 103-76 ℓ=450	1	2.8
		3		-140×10 ГОСТ 103-76 ℓ=250	2	2.8

1. При изготовлении конструкции руководствоваться указаниями пояснительной записки серии 1.431-20 вып.4
2. Решетку частично варить при монтаже.

ГИП	Никитин		503-1-41С.86 -КЖИ-Тд
Нач.отд.	Сидорова		Насадка Т-д
Гл.спец.	Стрехнин		Стадия: РП; Масса; Масшт.
Рук.	Потапова		Лист 1; Листов 1
Вед.инж.	Гарьянова		ГИПРОАВТОТРАНС Новосибирский филиал
Ст.инж.	Макеев		

Инв.№ подл. | Подп. и дата | Взам.инв.№

Альбом V

Типовой проект 503

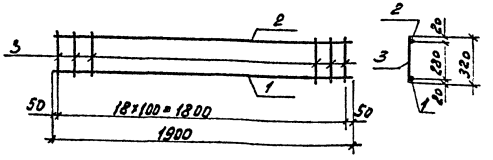

Формат	Зона	Поз.	Обозначение	Наименование	Кол.	Примечание
		1		ф12 А III ГОСТ 5781-82, ℓ=1900	1	1,70
		2		ф8 А III ГОСТ 5781-82, ℓ=1900	1	0,75
		3		ф6 А I ГОСТ 5781-82, ℓ=320	19	1,35

Инв.№ подл. | Подпись и дата | Взам.инв.№

ГИП	Никитин		
Нач.отд	Сидорова		
Гл.спец.	Стрехнин		
Рук.гр.	Потапова		
Ведущ.	Кирьянова		

503-1-41С.86 -КНИ-С-1

Изделие закладное С-1

Стадия	Масса	Масштаб
Рп	3,80	

Лист	Листов
	1

ГИПРОАВТОТРАНС
Новосибирский филиал

Альбом V

Типовой проект 503

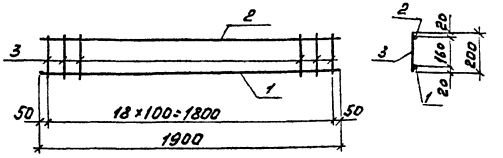

Формат	Зона	Поз.	Обозначение	Наименование	Кол.	Примечание
		1		ф12 А III ГОСТ 5781-82, ℓ=1900	1	1.70
		2		ф8 А III ГОСТ 5781-82, ℓ=1900	1	0.75
		3		ф6 А I ГОСТ 5781-82, ℓ=200	19	0.85

Инв.№ подл. | Подпись и дата | Взам.инв.№

ГИП	Никитин		
Нач.отд	Сидорова		
Гл.спец.	Стрехнин		
Рук.гр.	Потапова		
Ведущ.	Кирьянова		

503-1-41С.86 КНИ-С-2

Изделие закладное С-2

Стадия	Масса	Масштаб
Рп	3.30	

Лист	Листов
	1

ГИПРОАВТОТРАНС
Новосибирский филиал

Копировал Формат А3

Альбом V

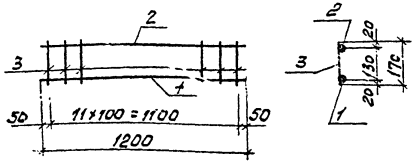

Типовой проект 503

Формат	Зона	Поз.	Обозначение	Наименование	Кол.	Примечание
		1		ф12AIII ГОСТ 5781-82, ℓ=1200	1	1,07
		2		ф8AIII ГОСТ 5781-82, ℓ=1200	1	0,47
		3		ф6AI ГОСТ 5781-82, ℓ=170	12	0,46

ГИП	Никитин		503-1-41С.86 КЖИ-СЗ
Нач.отд	Сибирева		Сетка С-3
Гл.спец.	Стрекнин		Стадия: РП; Масса: 2,00; Масштаб:
Рук.гр.	Потапова		Лист 1; Листов 1
Вед.инж.	Кирьянова		ГИПРОАВТОТРАНС Новосибирский филиал

Инв.№ подл. | Подпись и дата | Взам.инв.№

Альбом V

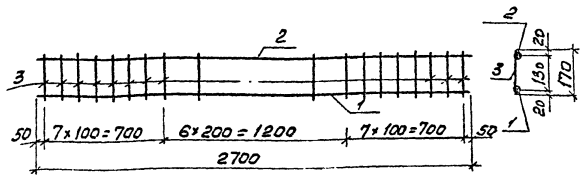

Типовой проект 503

Формат	Зона	Поз.	Обозначение	Наименование	Кол.	Примечание
		1		ф18AIII ГОСТ 5781-82, ℓ=2700	1	5,40
		2		ф8AIII ГОСТ 5781-82, ℓ=2700	1	1,07
		3		ф10AI ГОСТ 5781-82, ℓ=170	21	2,20

ГИП	Никитин		503-1-41С.86 КЖИ-С4
Нач.отд	Сибирева		Сетка С4
Гл.спец.	Стрекнин		Стадия: РП; Масса: 8,67; Масштаб:
Рук.гр.	Потапова		Лист 1; Листов 1
Вед.инж.	Кирьянова		ГИПРОАВТОТРАНС Новосибирский филиал

Инв.№ подл. | Подпись и дата | Взам.инв.№

Копировал [illegible]

Формат А3

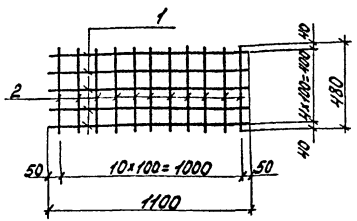

Формат	Зона	Поз.	Обозначение	Наименование	Кол.	Примечание
		1		ф12AIII ГОСТ5781-82 ℓ=1100	5	4,88
		2		ф8AI ГОСТ5781-82 ℓ=480	11	2,09

ГИП	Никитин		503-1-41С.86 -КЖИ-С5
Нач.отд.	Сидорова		Изделие закладное С5
Гл.спец.	Стрелкин		Стадия: РП; Масса: 6.97; Масшт.:
Рук.гр.	Потапова		Лист 1; Листов 1
Вед.инж.	Кирьянова		ГИПРОАВТОТРАНС Новосибирский филиал

Инв.№подл. | Подп. и дата | Взам.инв.№

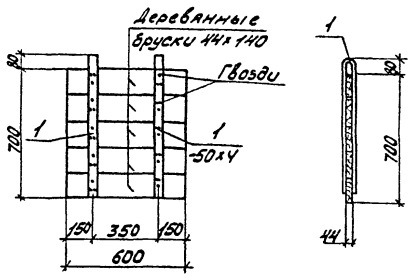

Формат	Зона	Поз.	Обозначение	Наименование	Кол.	Примечание
		1		Брусок деревянный 44х140		0,02м³
		2		-50х4 ГОСТ 103-76 ℓ=1450	2	2,28

ГИП	Никитин		503-1-41С.86 КЖ
Нач.отд.	Сидорова		Щит Щ2
Гл.спец.	Стрелкин		Стадия: РП; Масса: ; Масшт.:
Рук.гр.	Потапова		Лист 1; Листов 1
Вед.инж.	Кирьянова		ГИПРОАВТОТРАНС Новосибирский филиал

Инв.№подл. | Подп. и дата | Взам.инв.№

Альбом V

Типовой проект 503

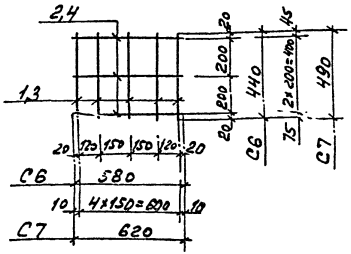

Формат	Зона	Поз.	Обозначение	Наименование	Кол.	Примечание
				С6		
		1		ФВАI ГОСТ 5781-82 ℓ=440	5	0,87
		2		ФВАI ГОСТ 5781-82 ℓ=580	3	0,69
				С7		
		3		ФВАI ГОСТ 5781-82 ℓ=490	5	0,97
		4		ФВАI ГОСТ 5781-82 ℓ=620	3	0,74

Взам. инв.№

Подпись и дата

Инв.№ подл.

ГИП	Никитин		503-1-41С.86 -КЖИ-С6, С7
Нач.отд.	Сидорова		
Гл.спец.	Стрехнин		Сетка С6, С7
Рук.гр.	Потапова		Стадия: Рп; Масса: 1,56; Масштаб:
Вед.инж.	Кирьянова		Лист 1; Листов 1
			ГИПРОАВТОТРАНС Новосибирский филиал

Альбом V

Типовой проект 503

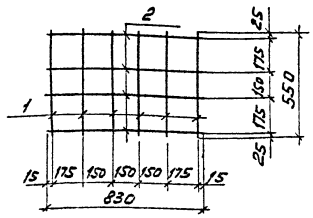

Формат	Зона	Поз.	Обозначение	Наименование	Кол.	Примечание
		1		ФВАI ГОСТ 5781-82 ℓ=550	6	1,3
		2		ФВАI ГОСТ 5781-82 ℓ=830	4	1,3

Взам. инв.№

Подпись и дата

Инв.№ подл.

ГИП	Никитин		503-1-41С.86 КЖИ-С8
Нач.отд.	Сидорова		
Гл.спец.	Стрехнин		Сетка С8
Рук.гр.	Потапова		Стадия: Рп; Масса: 26; Масштаб:
Вед.инж.	Кирьянова		Лист 1; Листов 1
			ГИПРОАВТОТРАНС Новосибирский филиал

Копировал бууд. Формат А3

Альбом V

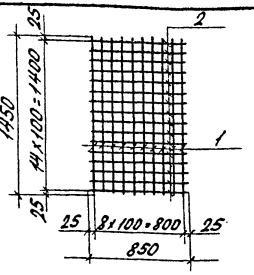

Типовой проект 503

Форма	Зона	Поз.	Обозначение	Наименование	Кол.	Примечание
		1		ф6AI ГОСТ5781-82 ℓ=1450	9	2,9
		2		ф6AI ГОСТ5781-82 ℓ=850	15	2,83

Инв.№ подл. | Подп. и дата | Взам. инв.№

ГИП	Никитин		
Нач.отд.	Сидорова		
Гл.спец.	Стрекнин		
Рук.гр.	Потапова		
Ведущ. инж.	Кирьянова		

503-1-41С.86 КЖИ-С9

Сетка С9

Стадия	Масса	Масштаб
РП	5,73	

Лист 1 Листов 1

ГИПРОАВТОТРАНС
Новосибирский филиал

Альбом V

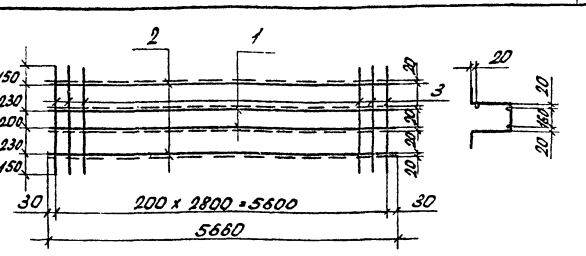

Типовой проект 503

Форма	Зона	Поз.	Обозначение	Наименование	Кол.	Примечание
		1		ф16AIII ГОСТ5781-82 ℓ=5660	2	17,86
		2		ф10AI ГОСТ5781-82 ℓ=5660	2	6,98
		3		ф6AI ГОСТ5781-82 ℓ=960	29	6,13

Инв.№ подл. | Подп. и дата | Взам. инв.№

ГИП	Никитин		
Нач.отд.	Сидорова		
Гл.спец.	Стрекнин		
Рук.гр.	Потапова		
Ведущ. инж.	Кирьянова		

503-1-41С.86 КЖИ-С10

Сетка 10

Стадия	Масса	Масштаб
РП	31,02	

Лист 1 Листов 1

ГИПРОАВТОТРАНС
Новосибирский филиал

Альбом V

Типовой проект 503

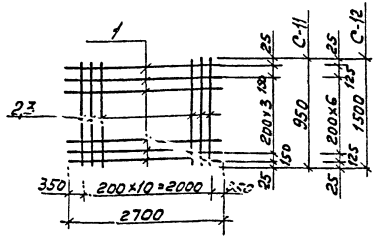

Формат	Зона	Поз.	Обозначение	Наименование	Кол.	Примечание
				Сетка С11		
		1		ф12 AII ГОСТ 5781-82 ℓ=2700	6	14,4кг
		2		ℓ=950	11	9,3кг
				Итого		23,7кг
				Сетка С12		
		1		ф12 AII ГОСТ 5781-82 ℓ=2700	9	21,7кг
		3		ℓ=1500	11	14,8кг
				Итого		36,6кг

Инв.№подл. | Подпись и дата | Взам.инв.№

ГИП	Никитин	
Начотд	Сиборова	
Гл.спец.	Стрехнин	
Рук.гр.	Потапова	

503-1-41С.86 КЖИ-С11, С-12

Сетки С11, С12

Стадия	Масса	Масштаб
РП	23,7 / 36,6	

Лист 1 Листов 1

ГИПРОАВТОТРАНС
Новосибирский филиал

Альбом V

Типовой проект 503

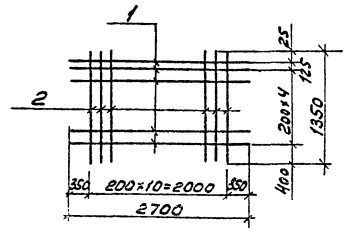

Формат	Зона	Поз.	Обозначение	Наименование	Кол.	Примечание
		1		ф12 AII ГОСТ 5781-82 ℓ=2700	6	14,4кг
		2		ℓ=1350	11	13,2кг
				Итого		27,4

Инв.№подл. | Подпись и дата | Взам.инв.№

ГИП	Никитин	
Начотд	Сиборова	
Гл.спец.	Стрехнин	
Рук.гр.	Потапова	

503-1-41С.86 КЖИ-С13

Сетка С13

Стадия	Масса	Масштаб
РП	27,4	

Лист 1 Листов 1

ГИПРОАВТОТРАНС
Новосибирский филиал

Копировал Формат А3

Альбом V

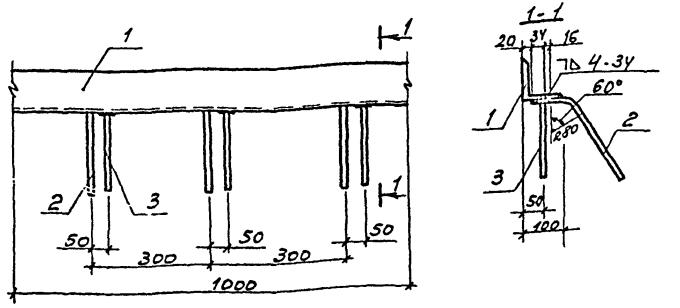

Типовой проект 503

Формат	Зона	Поз.	Обозначение	Наименование	Кол.	Примечание
Б4		1		L100×100×10 ГОСТ 8509-72*, ℓ=1000	1	15,1
Б4		2		ф8 А III ГОСТ 5781-82, ℓ=300	3	0,36
Б4		3		ф8 А III ГОСТ 5781-82, ℓ=200	3	0,24

ГИП	Никитин		503-1-41С.86 КЖИ-МН-1
Нач.отд	Сидорова		
Гл.спец	Стрехнин		Изделие закладное МН-1
Рук.гр	Потапова		Стадия: РП; Масса: 15,1; Масштаб:
Вед.инж	Кирьянова		Лист 1; Листов 1
			ГИПРОАВТОТРАНС Новосибирский филиал

Инв.№ подл. | Подпись и дата | Взам.инв.№

Альбом V

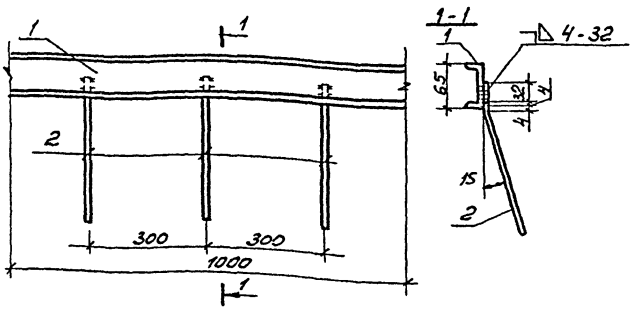

Типовой проект 503

Формат	Зона	Поз.	Обозначение	Наименование	Кол.	Примечание
Б4		1		С6,5П ГОСТ 8240-72*, ℓ=1000	1	5,9
Б4		2		ф8 А III ГОСТ 5781-82, ℓ=300	3	0,36

ГИП	Никитин		503-1-41С.86 КЖИ-МН-2
Гл.спец	Стрехнин		
Рук.гр	Потапова		Изделие закладное МН-2
Вед.инж	Кирьянова		Стадия: РП; Масса: 0,26; Масштаб:
			Лист 1; Листов 1
			ГИПРОАВТОТРАНС Новосибирский филиал

Инв.№ подл. | Подпись и дата | Взам.инв.№

Альбом V

Типовой проект 503-

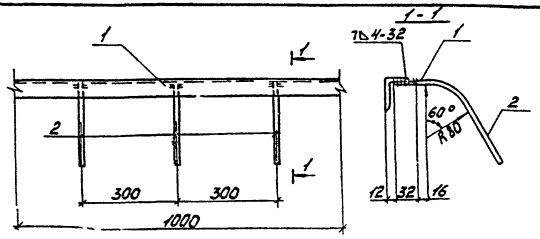

Формат	Зона	Поз.	Обозначение	Наименование	Кол.	Примечание
		1		L50×50×5 ГОСТ 8509-72, ℓ=1000	1	3,8
		2		ϕ8 A III ГОСТ 5781-82, ℓ=250	3	0,3

ГИП	Никитин		
Нач. отд.	Сидорова		
Гл. спец.	Стрехнин		
Рук. гр.	Потапова		
Вед. инж.	Кирьянова		

503-1-41С.86 КЖИ-МН3

Изделие закладное МН3

Стадия	Масса	Масшт.
РП	4.1	

Лист 1 Листов 1

ГИПРОАВТОТРАНС
Новосибирский филиал

Инв. № подл. | Подп. и дата | Взам. инв. №

Альбом V

Типовой проект 503

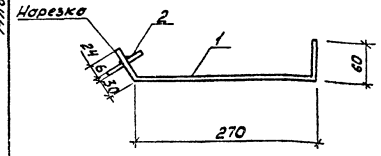

Формат	Зона	Поз.	Обозначение	Наименование	Кол.	Примечание
		1		ϕ10 A I ГОСТ 5781-82 ℓ=390	1	0.24
		2		-60×6 ГОСТ 103-76 ℓ=60	1	0.17

ГИП	Никитин		
Нач. отд.	Сидорова		
Гл. спец.	Стрехнин		
Рук. гр.	Потапова		
Вед. инж.	Кирьянова		

503-1-41С.86 КЖИ-МН4

Изделие закладное МН-4

Стадия	Масса	Масшт.
РП	0.41	

Лист 1 Листов 1

ГИПРОАВТОТРАНС
Новосибирский филиал

Инв. № подл. | Подп. и дата | Взам. инв. №

коп.

Альбом V

Типовой проект 503

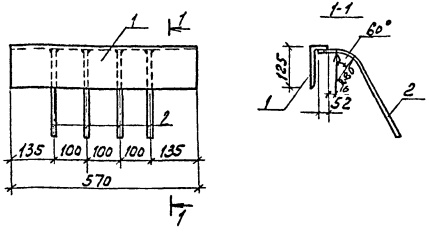

Формат	Зона	Поз.	Обозначение	Наименование	Кол.	Примечание
		1		L125×80×8 ГОСТ 8510-72*; ℓ=570	1	7,13
		2		ф8 AIII ГОСТ 5781-82, ℓ=250	4	0,4

ГИП	Никитин		
Нач.отд.	Сидорова		
Гл.спец.	Стрехнин		
Рук.гр.	Потапова		
Ведущ.	Курьянова		

503-1-41С.86 -КЖИ-МН5

Изделие закладное МН5

Стадия	Масса	Масштаб
Р	7,53	

Лист 1 Листов 1

ГИПРОАВТОТРАНС Новосибирский филиал

Альбом V

Типовой проект 503

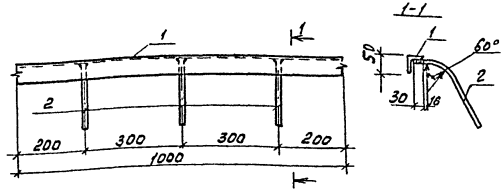

Формат	Зона	Поз.	Обозначение	Наименование	Кол.	Примечание
		1		L75×50×5 ГОСТ 8510-72*; ℓ=1000	1	4,8
		2		ф8 AIII ГОСТ 5781-82, ℓ=250	3	0,3

ГИП	Никитин		
Нач.отд.	Сидорова		
Гл.спец.	Стрехнин		
Рук.гр.	Потапова		
Ведущ.	Курьянова		

503-1-41С.86 -КЖИ-МН6

Изделие закладное МН6

Стадия	Масса	Масштаб
Р	5,1	

Лист 1 Листов 1

ГИПРОАВТОТРАНС Новосибирский филиал

Копировал

Формат А3

Альбом V

Типовой проект 503

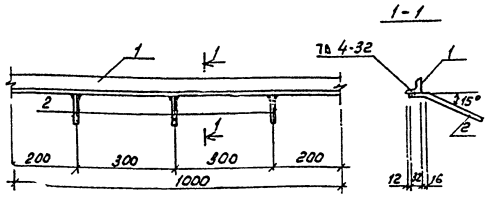

Формат	Зона	Поз.	Обозначение	Наименование	Кол.	Примечание
		1		L50×50×5 ГОСТ 8509-72*, ℓ=1000	1	3,8
		2		ф8 А III ГОСТ 5781-82, ℓ=250	3	0,3

ГИП	Никитин		503-1-41С.86 КЖИ-МН7	
Нач.отд	Сидорова			
Гл.спец.	Стрехнин		Изделие закладное МН7	Стадия: РП; Масса: 4,1; Масштаб:
Рук.гр.	Потапова			Лист 1; Листов 1
Вед.инж.	Кирьянова			ГИПРОАВТОТРАНС Новосибирский филиал

Инв.№ подл. | Подпись и дата | Взам.инв.№

Копировал Формат А4

Альбом V

Типовой проект 503

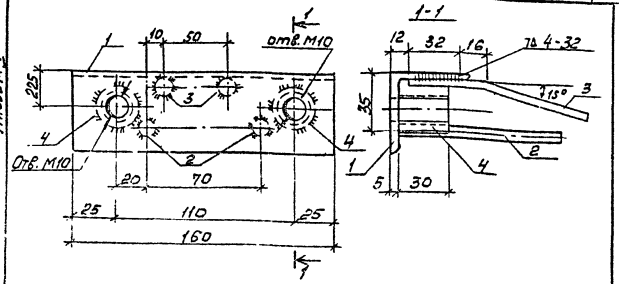

Формат	Зона	Поз.	Обозначение	Наименование	Кол.	Примечание
		1		L50×50×5 ГОСТ 8509-72* ℓ=160	1	0,6
		2		ф8 А III ГОСТ 5781-82, ℓ=200	2	0,16
		3		ф8 А III ГОСТ 5781-82, ℓ=250	2	0,20
		4		ф25 ГОСТ 2590-71*, ℓ=30	2	0,30

ГИП	Никитин		503-1-41С.86 -КЖИ-МН8	
Нач.отд	Сидорова			
Гл.спец.	Стрехнин		Изделие закладное МН8	Стадия: РП; Масса: 1,26; Масштаб:
Рук.гр.	Потапова			Лист 1; Листов 1
Вед.инж.	Кирьянова			ГИПРОАВТОТРАНС Новосибирский филиал

Инв.№ подл. | Подпись и дата | Взам.инв.№

Копировал Формат А4

Альбом V

Типовой проект 503

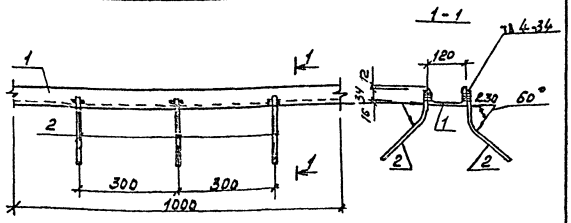

Формат	Зона	Поз.	Обозначение	Наименование	Кол.	Примечание
		1		⌀12 ГОСТ 8240-72, ℓ=1000	1	10,4
		2		⌀8 AIII ГОСТ 5781-82, ℓ=250	6	0,6

ГИП	Никитин		503-1-41С.86 -КЖИ- МН9
Нач.отд.	Сидорова		
Гл.спец.	Стрехнин		Изделие закладное МН9
Рук.гр.	Потапова		
Вед.инж.	Кирьянова		

Стадия	Масса	Масштаб
РП	11,0	
Лист 1	Листов 1	

ГИПРОАВТОТРАНС
Новосибирский филиал

Альбом V

Типовой проект 503

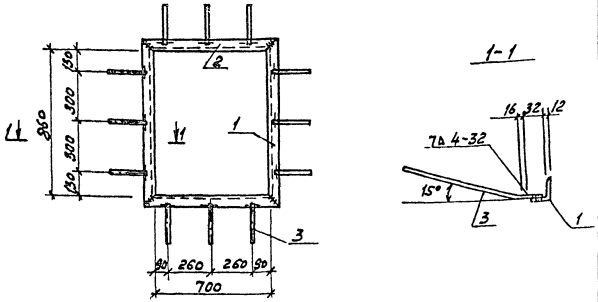

Формат	Зона	Поз.	Обозначение	Наименование	Кол.	Примечание
		1		L50×50×5 ГОСТ 8509-72* ℓ=960	2	7,24
		2		L50×50×5 ГОСТ 8509-72* ℓ=800	2	6,03
		3		⌀8 AIII ГОСТ 5781-82 ℓ=200	12	0,95

ГИП	Никитин		503-1-41С.86 КЖИ-МН10
Нач.отд.	Сидарова		
Гл.спец.	Стрехнин		Изделие закладное МН10
Рук.гр.	Потапова		
Вед.инж.	Кирьянова		

Стадия	Масса	Масштаб
РП	14,22	
Лист 1	Листов 1	

ГИПРОАВТОТРАНС
Новосибирский филиал

Копировал

Формат А3

Альбом V

Типовой проект 503

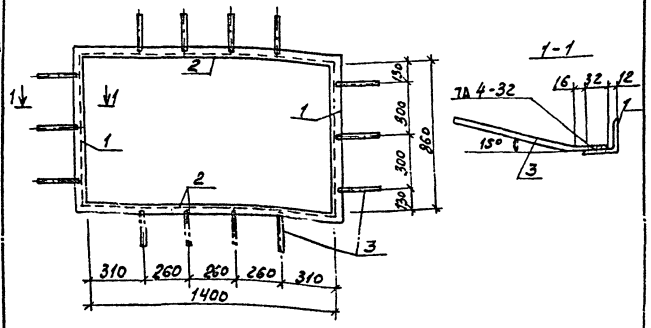

Формат	Зона	Поз.	Обозначение	Наименование	Кол.	Примечание
		1		L50×50×5 ГОСТ 8509-72*, ℓ=960	2	17,24
		2		L50×50×5 ГОСТ 8509-72*, ℓ=1500	2	11,31
		3		ф8А-III ГОСТ 5781-82, ℓ=200	14	1,11

Инв.№ подл. | Подпись и дата | Взам. инв.№

ГИП	Никитин		
Нач.отд.	Сидоров		
Гл.спец.	Стрехнин		
Рук.гр.	Потапова		
Ведущ.	Кирьянова		

503-1-41С.86 КЖИ-МН-11

Изделие закладное МН11

Стадия	Масса	Масштаб
РП	1966	

Лист 1 Листов 1

ГИПРОАВТОТРАНС Новосибирский филиал

Альбом V

Типовой проект 503

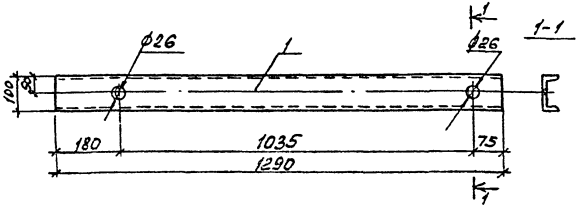

Формат	Зона	Поз.	Обозначение	Наименование	Кол.	Примечание
		1		L10 ГОСТ 8240-72, ℓ=1290	1	11.10

Инв.№ подл. | Подпись и дата | Взам. инв.№

ГИП	Никитин		
Нач.отд.	Сидоров		
Гл.спец.	Стрехнин		
Рук.гр.	Потапова		
Ведущ.	Кирьянова		

503-1-41С.86 КЖИ-МН12

Изделие закладное МН12

Стадия	Масса	Масштаб
РП	11,10	

Лист 1 Листов 1

ГИПРОАВТОТРАНС Новосибирский филиал

Копировал Формат А3

Альбом V

Типовой проект 503

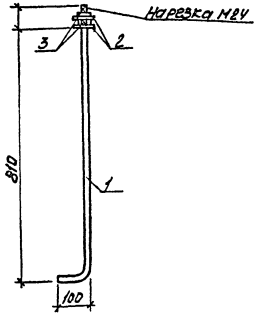

Формат	Зона	Поз.	Обозначение	Наименование	Кол.	Примечание
		1		ф24 ГОСТ 2590-71*, ℓ=980	1	3,5
		2		Шайба 24-005 ГОСТ 11371-78	2	0,06
		3		Гайка М24 ГОСТ 5915-70*	2	0,2

ГИП	Никитин		
Нач.отд.	Сидорова		
Гл.спец.	Стрехнин		
Рук.гр.	Потапова		
Вед.инж.	Кирьянова		

503-1-41С.86 КЖИ-МН13

Изделие закладное МН13

Стадия	Масса	Масштаб
РП	3,76	

Лист 1 Листов 1

ГИПРОАВТОТРАНС
Новосибирский филиал

Взам.инв.№ | Подпись и дата | Инв.№ подл.

Альбом V

Типовой проект 503

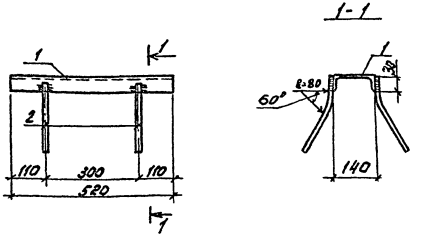

Формат	Зона	Поз.	Обозначение	Наименование	Кол.	Примечание
		1		С14 ГОСТ 8240-72, ℓ=520	1	6,4
		2		ф8А III ГОСТ 5781-82, ℓ=250	4	0,4

ГИП	Никитин		
Нач.отд.	Сидорова		
Гл.спец.	Стрехнин		
Рук.гр.	Потапова		
Вед.инж.	Кирьянова		

503-1-41С.86 КЖИ-МН14

Изделие закладное МН14

Стадия	Масса	Масштаб
РП	6,8	

Лист 1 Листов 1

ГИПРОАВТОТРАНС
Новосибирский филиал

Копировал [illegible] Формат А3

Альбом V

Типовой проект 503.

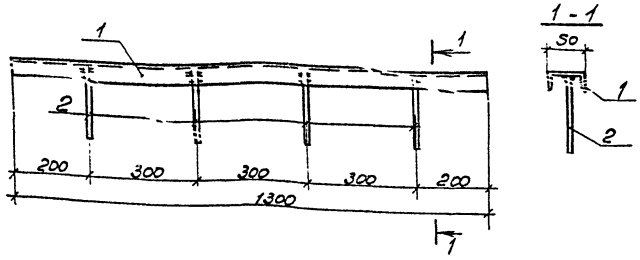

Формат	Зона	Поз.	Обозначение	Наименование	Кол.	Примечание
		1		[5 ГОСТ 8240-72*, ℓ = 1300	1	6,3
		1		ф8А III ГОСТ 5781-82, ℓ=200	4	0,32

ГИП	Никитин		
Нач.отд	Сидорова		
Гл.спец.	Стрехнин		
Рук.гр.	Потапова		
Вед.инж.	Кирьянова		

503-1-41С.86 -КЖИ-МН-15

Изделие закладное МН 15

Стадия	Масса	Масштаб
РП	6,62	

Лист 1 | Листов 1

ГИПРОАВТОТРАНС Новосибирский филиал

Взам.Инв.№ | Подп. и дата | Инв.№ подл.

Альбом V

Типовой проект 503

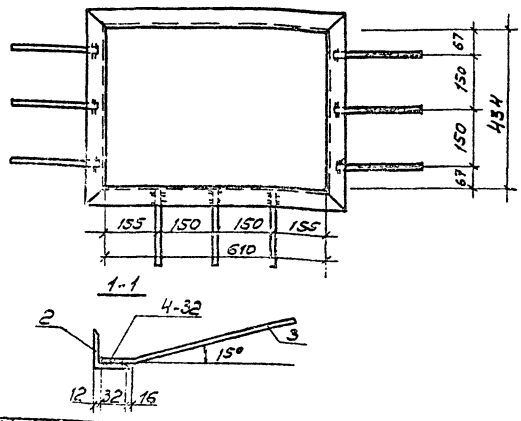

Формат	Зона	Поз.	Обозначение	Наименование	Кол.	Примечание
		1		L50×50×5 ГОСТ 8509-72*, ℓ=1000	2	7,54
		2		L50×50×5 ГОСТ 8509-72*, ℓ=300	2	2,26
		3			9	0,7

ГИП	Никитин		
Нач.отд	Сидорова		
Гл.спец	Стрехнин		
Рук.гр.	Потапова		
Вед.инж.	Кирьянова		

503-1-41С.86 КЖИ-МН 16

Изделие закладное МН 16

Стадия	Масса	Масштаб
РП	0,5	

Лист 1 | Листов 1

ГИПРОАВТОТРАНС Новосибирский филиал

Взам.Инв.№ | Подпись и дата | Инв.№ подл.

Копировал | Формат А3

Альбом

Типовой проект 503

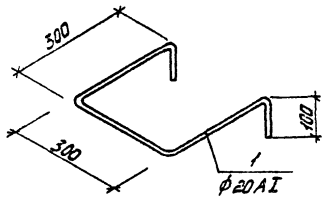

Позиция	Зона	Поз.	Обозначение	Наименование	Кол.	Примечание
		1		ф20 AI ГОСТ 5781-82, ℓ=1100	1	2.7

ГИП	Никитин		
Нач. отд.	Сидорова		
Гл. спец.	Стрехнин		
Рук. гр.	Потапова		
Вед. инж.	Кирьянова		

503-1-41С.86 КЖИ-МН17

Изделие закладное МН17

Стадия	Масса	Масштаб
РП	2.7	

Лист Листов 1

ГИПРОАВТОТРАНС
Новосибирский филиал

Инв. № подл. | Подп. и дата | Взам. инв. №

Альбом

Типовой проект 503

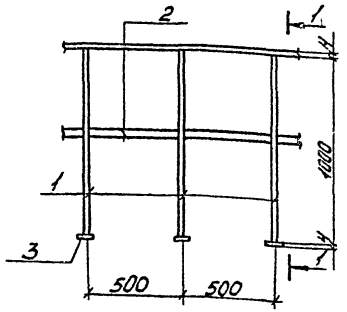

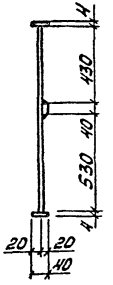

Позиция	Зона	Поз.	Обозначение	Наименование	Кол.	Примечание
		1		ф22 AI ГОСТ 5781-82, ℓ=1000	3	8.95
		2		-40×4 ГОСТ 103-76, ℓ=1000	2	2.52
		3		-40×4 ГОСТ 103-76, ℓ=40	3	0.15

ГИП	Никитин		
Нач. отд.	Сидорова		
Гл. спец.	Стрехнин		
Рук. гр.	Потапова		
Вед. инж.	Кирьянова		

503-1-41С.86 КЖИ-ОГ1

Ограждение ОГ1

Стадия	Масса	Масштаб
РП	11.62	

Лист 1 Листов 1

ГИПРОАВТОТРАНС
Новосибирский филиал

Инв. № подл. | Подп. и дата | Взам. инв. №

коп. Жопин

Альбом V

Типовой проект 503

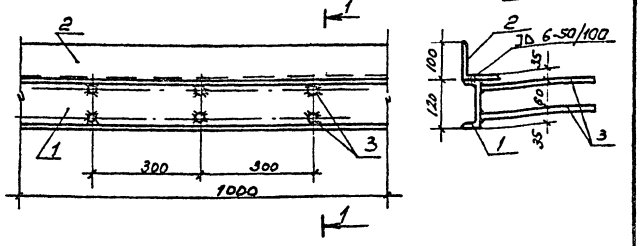

Формат	Зона	Поз.	Обозначение	Наименование	Кол.	Примечание
		1		⊏12 ГОСТ 8240-72* ℓ=1000	1	10,4
		2		L100×100×10 ГОСТ 8509-72 ℓ=100	1	15,1
		3		ф10 AIII ГОСТ 5781-82, ℓ=300	6	1,1

ГИП	Никитин		503-1-41С.86 КЖИ-МН 18
Нач.отд.	Сидорова		
Гл.спец.	Стрехнин		Изделие закладное МН 18
Рук.гр.	Потапова		Стадия: РП; Масса: 26,6; Масштаб:
Вед.инж.	Кирьянова		Лист 1; Листов 1
			ГИПРОАВТОТРАНС Новосибирский филиал

Инв.№подл. | Подпись и дата | Взам.инв.№

Альбом V

Типовой проект 503

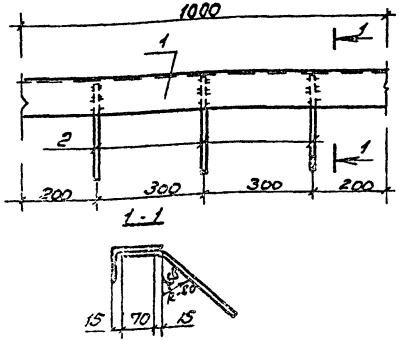

Формат	Зона	Поз.	Обозначение	Наименование	Кол.	Примечание
		1		L100×63×6 ГОСТ 8510-72* ℓ=1000	1	7,53
		2		ф8 AIII ГОСТ 5781-82 ℓ=280	3	0,33

Ал.гл.	Никитин		503-1-41С.86 КЖИ-МН 19
Нач.отд.	Сидорова		
Гл.спец.	Стрехнин		Изделие закладное МН 19
Рук.гр.	Потапова		Стадия: РП; Масса: 7,86; Масштаб:
Вед.инж.	Кирьянова		Лист 1; Листов 1
			ГИПРОАВТОТРАНС Новосибирский филиал

Инв.№подл. | Подпись и дата | Взам.инв.№

Копировал

Формат А3

Альбом V

Типовой проект 503-

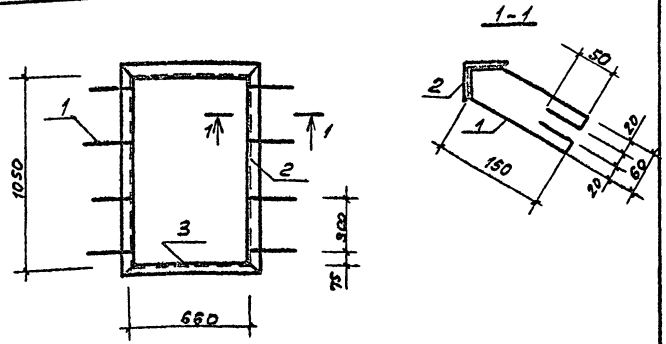

Формат	Зона	Поз.	Обозначение	Наименование	Кол.	Примечание
		1		Ф8 AI ГОСТ 5781-82, ℓ=520	8	0,12
		2		L50×5 ГОСТ 8509-72* ℓ=1050	2	3,95
		3		L50×3 ГОСТ 8509-72* ℓ=660	2	2,6

ГИП	Никитин		503-1-41С.86 -КЖИ-МН-21
Нач.отд	Сиворова		
Гл.спец	Серебров		Закладная деталь МН-21
Рук.гр	Власевская		
Ст.арх.	Зайкова		Сталь

Стадия	Масса	Масштаб
РП	14,16	1:20
Лист	Листов	
ГИПРОАВТОТРАНС Новосибирский филиал		

Инв.№ подл. | Подпись и дата | Взам.инв.№

Альбом V

Типовой проект 503

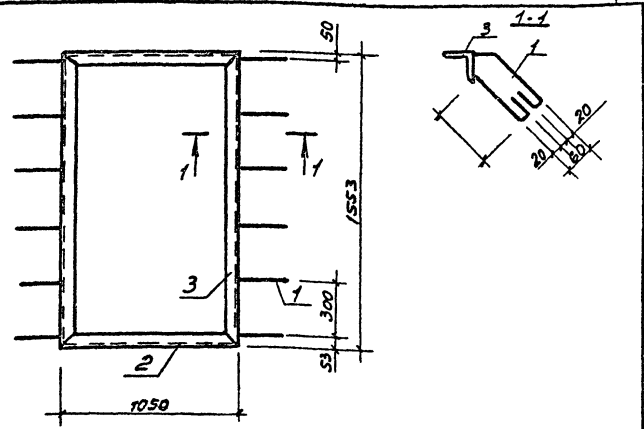

Формат	Зона	Поз.	Обозначение	Наименование	Кол.	Примечание
		1		Ф6 AI ГОСТ 5781-82 ℓ=520	12	0,115
		2		L50×5 ГОСТ 8509-72* ℓ=1050	2	4,18
		3		L50×3 ГОСТ 8509-72* ℓ=1553	2	6,04

ГИП	Никитин		503-1-41С.86 - КЖИ-МН-22
Нач.отд	Сиворова		
Гл.спец	Серебров		Закладная деталь МН-22
Рук.гр	Власевская		
Ст.арх.	Зайкова		Сталь

Стадия	Масса	Масштаб
РП	21,8	1:20
Лист	Листов	
ГИПРОАВТОТРАНС Новосибирский филиал		

Инв.№ подл. | Подпись и дата | Взам.инв.№

Альбом V

Типовой проект 503

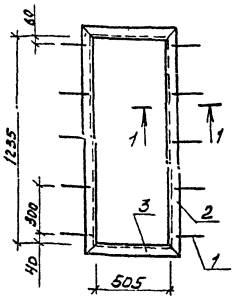

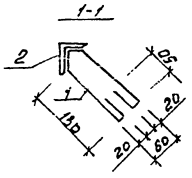

Формат	Зона	Поз.	Обозначение	Наименование	Кол.	Примечание
		1		ф6 АI ГОСТ 5781-82 ℓ=520	10	0,115
		2		L50×5 ГОСТ 8509-72* ℓ=1355	2	5,108
		3		L50×5 ГОСТ 8509-72* ℓ=605	2	2,281

ГИП	Никитин		503-1-41 С. 86		АРИ-МН-23	
Начал.	Сидорова					
Гл. спец.	Серебров		Закладная деталь МН-23	Стадия	Масса	Масштаб
Рук. гр.	Быкорезова			РП	15,9	1:20
Ст. арх.	Зайкова			Лист 1	Листов 1	
			Сталь	ГИПРОАВТОТРАНС Новосибирский филиал		

Инв. № подл. | Подпись и дата | Взам. инв. №

Альбом V

Типовой проект 503

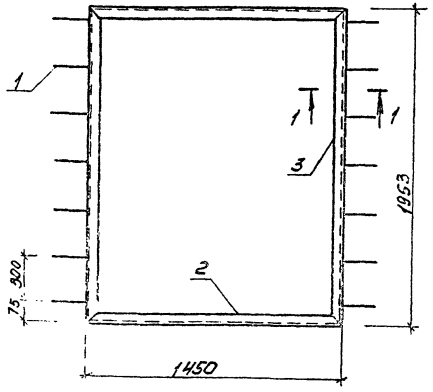

Формат	Зона	Поз.	Обозначение	Наименование	Кол.	Примечание
		1		ф6 АI ГОСТ 5781-82 ℓ=520	14	0,12
		2		L50×5 ГОСТ 8509-72* ℓ=1150	2	5,47
		3		L50×5 ГОСТ 8509-72* ℓ=1953	2	7,36

ГИП	Никитин		503-1-41 С. 86		АРИ-МН-24	
Начал.	Сидорова					
Гл. спец.	Серебров		Закладная деталь МН-24	Стадия	Масса	Масштаб
Рук. гр.	Быкорезова			РП	27,34	1:20
Ст. арх.	Зайкова			Лист 1	Листов 1	
			Сталь	ГИПРОАВТОТРАНС Новосибирский филиал		

Инв. № подл. | Подпись и дата | Взам. инв. №

Копировал арх. Формат А3

Альбом V

Типовой проект 503

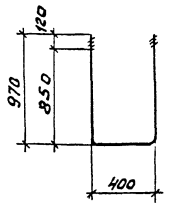

Формат	Зона	Поз.	Обозначение	Наименование	Кол.	Примечание
		1		ф25 А I ГОСТ 5781-82 ℓ=2340	1	9,0

ГИП	[illegible]	[illegible]	
Нач.отд.	Сидорова	[illegible]	
Гл.спец.	Стрехнин	[illegible]	
Рук.гр.	Потапова	[illegible]	
Вед.инж.	Кирьянова	[illegible]	

503-1-41С.86 -КЖИ- МН20

Изделие закладное МН20

Стадия	Масса	Масштаб
РП		

Лист 1 | Листов 1

ГИПРОАВТОТРАНС
Новосибирский филиал

Взам.инв.№ | Подпись и дата | Инв.№ подл.

Альбом V

Типовой проект 503

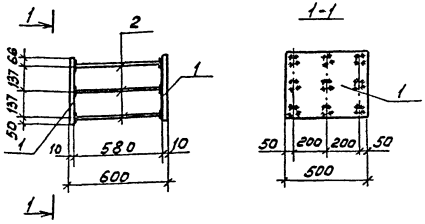

Формат	Зона	Поз.	Обозначение	Наименование	Кол.	Примечание
		1		-390×10 ГОСТ 82-70* ℓ=500	2	31,4
		2		ф14 А III ГОСТ 5781-82 ℓ=580	9	6,32

ГИП	Никитин	[illegible]	
Нач.отд.	Сидорова	[illegible]	
Гл.спец.	Стрехнин	[illegible]	
Рук.гр.	Потапова	[illegible]	
Вед.инж.	Кирьянова	[illegible]	

503-1-41С.86 -КЖИ- МН25

Изделие закладное МН25

Стадия	Масса	Масштаб
РП	37,72	

Лист 1 | Листов 1

ГИПРОАВТОТРАНС
Новосибирский филиал

Копировал [illegible] Формат А3

Альбом I

Типовой проект 503-

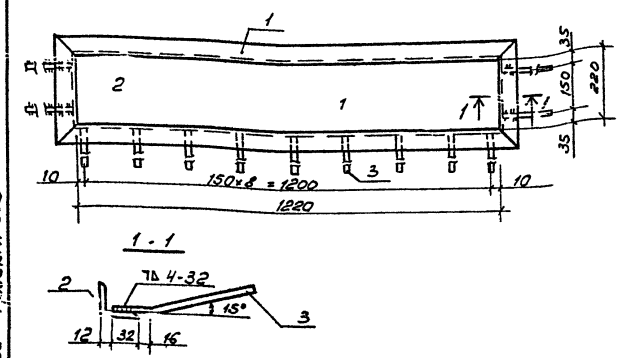

Формат	Зона	Поз.	Обозначение	Наименование	Кол.	Примечание
		1		L 50×5 ГОСТ 8509-72* ℓ=1320	2	9.95
		2		L 50×5 ГОСТ 8509-72* ℓ=320	2	2.41
		3		ф 8 AIII ГОСТ 5781-82 ℓ=200	13	1.03

Инв.№ подл. | Подпись и дата | Взам. инв.№

ГИП	Никитин		
Нач.отд	Сидорова		
Гл.спец.	Стрехнин		
Рук. гр.	Потапова		
Ст.инж.	Амелина		

503-1-41С.86 -КЖИ-МН26

Изделие закладное МН 26

Стадия	Масса	Масштаб
РП	13,39	
Лист 1	Листов 81	

ГИПРОАВТОТРАНС Новосибирский филиал

Альбом I

Типовой проект 503-

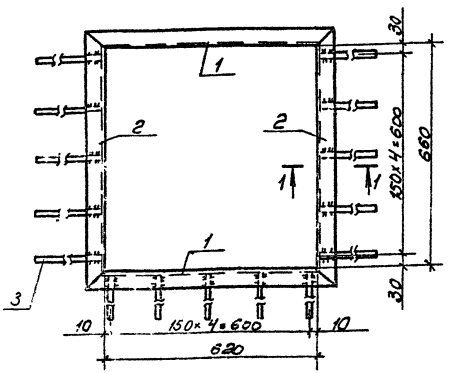

Формат	Зона	Поз.	Обозначение	Наименование	Кол.	Примечание
		1		L 50×5 ГОСТ 8509-72* ℓ=720	2	5,43
		2		L 50×5 ГОСТ 8509-72* ℓ=760	2	5,73
		3		ф 8 AIII ГОСТ 5781-82 ℓ=200	15	1.16

1. Сечение 1-1 см. лист -КЖИ-МН26

Инв.№ подл. | Подпись и дата | Взам. инв.№

ГИП	Никитин		
Нач.отд	Сидорова		
Гл.спец.	Стрехнин		
Рук. гр.	Потапова		
Ст.инж.	Амелина		

503-1-41С.86 КЖИ-МН27

Изделие закладное МН 27

Стадия	Масса	Масштаб
РП	12,32	
Лист 1	Листов 81	

ГИПРОАВТОТРАНС Новосибирский филиал

Альбом V

Типовой проект 503

1. Сталь кров. 0,25мм
2. Асбестов. картон 5мм
3. Дерев. доска - 20мм

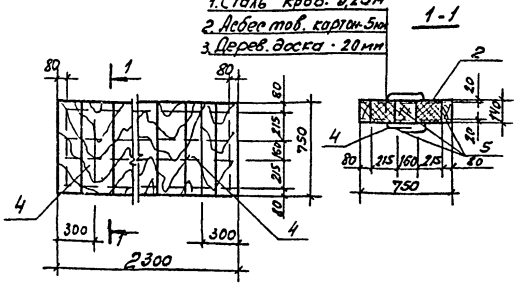

Формат	Зона	Поз.	Обозначение	Наименование	Кол.	Примечания
		1	ГОСТ 17715-72	Кровельная сталь δ=0,25мм	-	6,2 кг
		2	ГОСТ 9573-82	Минераловатные плиты γ=100 кг/м³	0,2	м³
		3	ГОСТ 2850-80	Асбестовый картон δ=5мм	3,6	м²
		4	ГОСТ 5781-82	ф20 AI ℓ=1600	2	7,9 кг
		5		Древесина	0,5	м³

ГИП	Никитин		503-1-41С.86 КЖИ-Щ1
Нач.отд	Сидорова		
Гл.спец	Стрехнин		Щит Щ1
Рук.гр	Потапова		Стадия: РП; Масса: ; Масштаб:
			Лист: ; Листов:
			ГИПРОАВТОТРАНС Новосибирский филиал

Инв.№ подл. | Подпись и дата | Взам.инв.№

Альбом V

Типовой проект 503

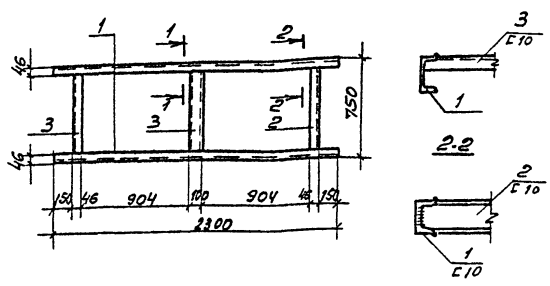

Формат	Зона	Поз.	Обозначение	Наименование	Кол.	Прим
		1		⊏10 ГОСТ 8240-72* ℓ=2300	2	39,6
		2		ℓ=740	2	12,7
		3		ℓ=740	1	6,4 кг

ГИП	Никитин		503-1-41С.86 - КЖИ-МН-28
Нач.отд	Сидорова		
Гл.спец	Стрехнин		Изделие закладное МН28
Рук.гр	Потапова		Стадия: РП; Масса: 58,7; Масштаб:
			Лист 1; Листов 81
			ГИПРОАВТОТРАНС Новосибирский филиал

Инв.№ подл. | Подпись и дата | Взам.инв.№

Альбом V

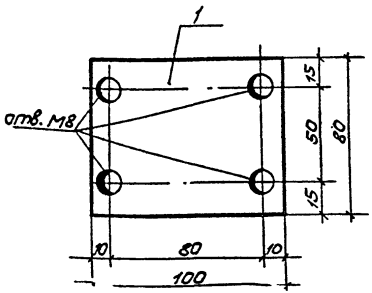

Типовой проект 503

Формат	Зона	Поз.	Обозначение	Наименование	Кол.	Примечание
		1		-80×20 ГОСТ 19903-74*, ℓ=100	1	1,3

ГИП	Никитин		503-1-41С.86 КЖИ-МС-1
Нач.отд	Сидорова		
Гл.спец	Стрехнин		Изделие соединительное МС 1
Рук.гр	Поталова		
Вед.инж.	Курьянова		

Стадия	Масса	Масштаб
РП	1,3	
Лист 1	Листов 1	

ГИПРОАВТОТРАНС
Новосибирский филиал

Инв.№подл. | Подпись и дата | Взам.инв.№

Альбом V

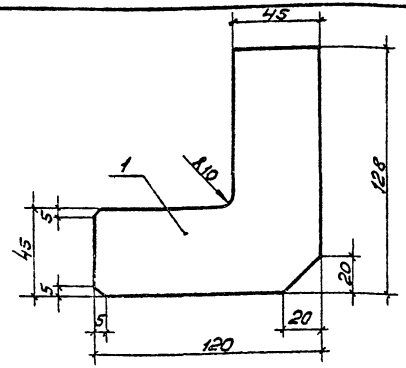

Типовой проект 503

Формат	Зона	Поз.	Обозначение	Наименование	Кол.	Примечание
		1		-120×6 ГОСТ 103-76; ℓ=128	1	0,72

ГИП	Никитин		503-1-41С.86 КЖИ-МС-2
Нач.отд	Сидорова		
Гл.спец	Стрехнин		Изделие соединительное МС 2
Рук.гр	Поталова		
Вед.инж.	Курьянова		

Стадия	Масса	Масштаб
РП	0,72	
Лист 1	Листов 1	

ГИПРОАВТОТРАНС
Новосибирский филиал

Инв.№подл. | Подпись и дата | Взам.инв.№

Копир. Формат А4

Альбом V

Типовой проект 503

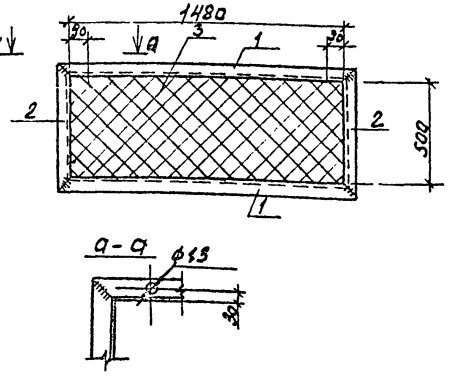

Формат	Зона	Поз.	Обозначение	Наименование	Кол.	Примечание
		1		L50×50×5 ГОСТ 8509-72*, ℓ=1580	2	11,9
		2		L50×50×5 ГОСТ 8509-72*, ℓ=600	2	4,5
		3		Сетка №2о-1,6 ГОСТ 5336-80, F=0,84 м²	–	1,27

Инв.№ подл. | Подпись и дата | Взам. инв.№

ГИП	Никитин		503-1-41С.86 КЖИ-РШ1
Нач.отд.	Сидорова		Решетка РШ1
Гл.спец.	Стрехнин		Стадия: РП; Масса: 17,67; Масштаб:
Рук.гр.	Лоталова		Лист 1; Листов 1
Вед.инж.	Кирьянова		ГИПРОАВТОТРАНС Новосибирский филиал

Альбом V

Типовой проект 503

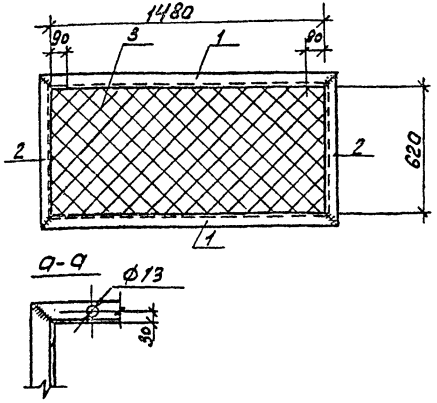

Формат	Зона	Поз.	Обозначение	Наименование	Кол.	Примечание
		1		L50×50×5 ГОСТ 8509-72*, ℓ=1530	2	11,9
		2		L50×50×5 ГОСТ 8509-72*, ℓ=720	2	2,7
		3		Сетка №2о-1,6 ГОСТ 5336-80, F=0,92 м²		1,6

Инв.№ подл. | Подпись и дата | Взам. инв.№

ГИП	Никитин		503-1-41С.86 КЖИ-РШ2
Нач.отд.	Сидорова		Решетка РШ2
Гл.спец.	Стрехнин		Стадия: РП; Масса: 16,2; Масштаб:
Рук.гр.	Лоталова		Лист 1; Листов 1
Вед.инж.	Кирьянова		ГИПРОАВТОТРАНС Новосибирский филиал

Копировал Формат А3

Альбом 2

Типовой проект 503

РШ3; РШ4

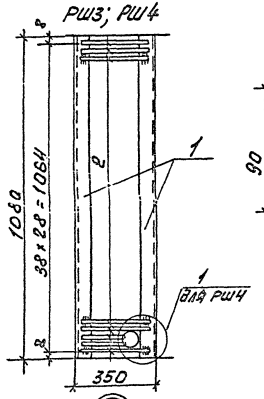

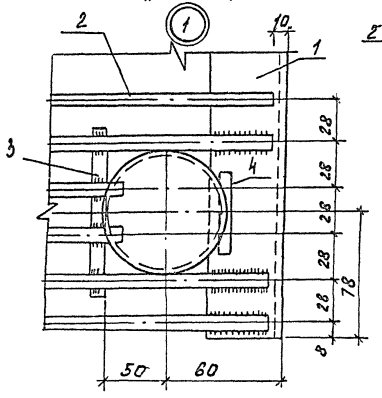

Поз. 6

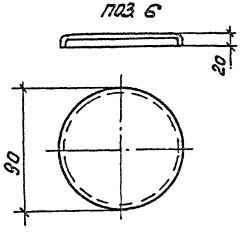

А-А

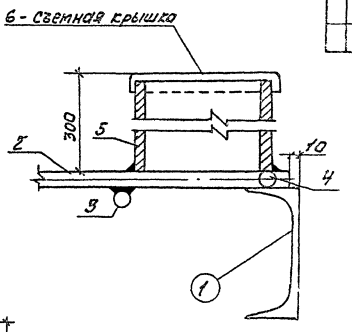

Формат	Зона	Поз.	Обозначение	Наименование	Кол.	Приме-чание
				Решетка РШ3		
		1		[10 ГОСТ 8240-72*, ℓ=1080	2	18,6
		2		ФВАI ГОСТ 5781-82, ℓ=330	39	5,1
				Решетка РШ4		
		1,2		см. выше		
		3		ФВАI ГОСТ 5781-82, ℓ=950	1	0,38
		4		ФВАI ГОСТ 5781-82, ℓ=40	1	0,02
		5		Труба ф80 ℓ=300	1	2,5
		6		Рифленая сталь 8·5 130×130	0,02 м²	0,85

1. Поз. 5 для шланга для удаления масла, приваривается над углубленной частью маслосборной ямы после установки решетки.

ГИП	Чистин		503-1-41.86 -КЖИ-РШ3, РШ4
Нач.сект.	Зиборов		
Гл.спец.	Стрехнин		Решетка РШ3, РШ4
Рук.гр.	Потапов		
Вед.инж.	Кириенко		

Стадия	Масса	Масштаб
РП	23,7 27,5	
Лист 1	Листов 1	

ГИПРОАВТОТРАНС Новосибирский филиал

Инв.№подл. | Подпись и дата | Взам.инв.№

Копировал Труд-

Формат А3

Альбом V

Типовой проект 503

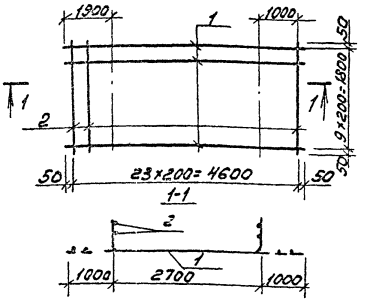

Зона	Поз.	Обозначение	Наименование	Кол.	Примечание
	1		ф12 AIII ГОСТ 5781-82, ℓ=4700	10	41,83
	2		ф12 AIII ГОСТ 5781-82, ℓ=1900	ℓ.4	40,58

ГИП	Никитин		503-1-41С.86 КНИ-С14
Нач.отд	Сидорова		Сетка С14
Гл.спец.	Стрекнин		Стадия: РП; Масса: 82,41; Масштаб:
Рук.гр.	Потапова		Лист 1; Листов 1
			ГИПРОАВТОТРАНС Новосибирский филиал

Инв.№подл. | Подпись и дата | Взам.инв.№

Формат А4

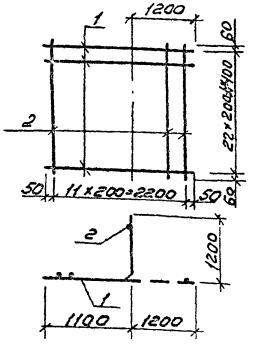

Зона	Поз.	Обозначение	Наименование	Кол.	Примечание
	1		ф12 AIII ГОСТ 5781-82, ℓ=2300	23	47,08
	2		ф12 AIII ГОСТ 5781-82, ℓ=4520	12	43,27

ГИП	Никитин		503-1-41С.86 КНИ-С15
Нач.отд	Сидорова		Сетка С15
Гл.спец.	Стрекнин		Стадия: РП; Масса: 95,35; Масштаб:
Рук.гр.	Потапова		Лист 1; Листов 1
			ГИПРОАВТОТРАНС Новосибирский филиал

Инв.№подл. | Подпись и дата | Взам.инв.№

Копировал

Формат А4

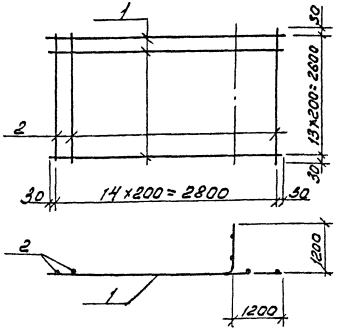

Элемент	Зона	Поз	Обозначение	Наименование	Кол.	Примечание
		1		ф12AIII ГОСТ 5781-82, ℓ=2860	14	35,64
		2		ф12AIII ГОСТ 5781-82, ℓ=2660	15	35,5

ГИП	Никлин		503-1-41С.86 КЖИ-С16
Нач.отд	Сиборова		
Гл.спец	Стрехнич		Сетка С16
Рук.гр	Лоталова		Стадия Масса Масштаб: Р П 71,14
			Лист Листов 1
			ГИПРОАВТОТРАНС Новосибирский филиал

Инв.№подл. | Подпись и дата | Взам.инв.№

Формат А4

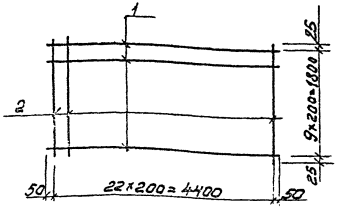

Элемент	Зона	Поз	Обозначение	Наименование	Кол.	Примечание
		1		ф12AIII ГОСТ 5781-82, ℓ=4500	10	40,0
		2		ф12AIII ГОСТ 5781-82, ℓ=1850	23	37,9

ГИП	Никлин		503-1-41С.86 КЖИ-С17
Нач.отд	Сиборова		
Гл.спец	Стрехнич		Сетка С17
Рук.гр	Лоталова		Стадия Масса Масштаб: Р П 77,9
			Лист 1 Листов 1
			ГИПРОАВТОТРАНС Новосибирский филиал

Инв.№подл. | Подпись и дата | Взам.инв.№

Копировал

Формат А4

Альбом V

Типовой проект 503

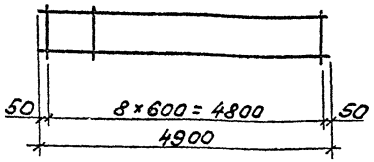

Фрагм.	Зона	Поз.	Обозначение	Наименование	Кол.	Прим.
		1		ф10AI ГОСТ 5781-82 ℓ=4900	2	6,1
		2		ф10AI ГОСТ 5781-82 ℓ=300	9	1,67

ГИП	Никитин		503-1-41С.86	КЖИ КР1	
Нач.отд.	Сидорова				
Гл.спец.	Стрехнин		Каркас КР1	стадия: РП; масса: 7,77; масштаб:	
Рук.гр.	Потапова			Лист 1; Листов 1	
				ГИПРОАВТОТРАНС Новосибирский филиал	

Формат А4

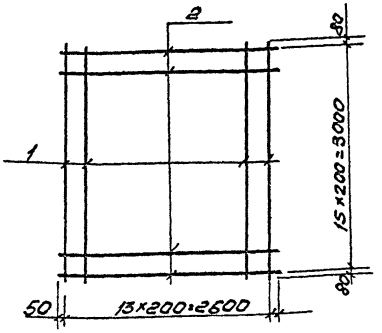

Фрагм.	Зона	Поз.	Обозначение	Наименование	Кол.	Прим.
		1		ф12AIII ГОСТ 5781-82 ℓ=3160	14	39,37
		2		ф12AIII ГОСТ 5781-82 ℓ=2700	16	38,45

ГИП	Никитин		503-1-41С.86	КЖИ С-18	
Нач.отд.	Сидорова				
Гл.спец.	Стрехнин		Сетка С18	стадия: РП; масса: 77,81; масштаб:	
Рук.гр.	Потапова			Лист 1; Листов 1	
				ГИПРОАВТОТРАНС Новосибирский филиал	

Копировал

Формат А4

Инв.№ подл. | Подпись и дата | Взам. инв.№
Инв.№ подл. | Подпись и дата | Взам. инв.№
gost.e-ecolog.ru