ТИПОВОЙ ПРОЕКТ 503-1-41С.86

ПРОИЗВОДСТВЕННЫЙ КОРПУС АВТОТРАНСПОРТНОГО ПРЕДПРИЯТИЯ НА 300 ГРУЗОВЫХ АВТОМОБИЛЕЙ ДЛЯ ЮЖНЫХ РАЙОНОВ

АЛЬБОМ IV

СТРОИТЕЛЬНЫЕ ИЗДЕЛИЯ
/ОСНОВНОЕ РЕШЕНИЕ-СЕЙСМИЧНОСТЬ 7 БАЛЛОВ/

Нф 1421/04

Цена 6-12

Привязан

Инв.№

Формат А3

gost.e-ecolog.ru

ТИПОВОЙ ПРОЕКТ
503-1-41С.86

ПРОИЗВОДСТВЕННЫЙ КОРПУС АВТОТРАНСПОРТНОГО ПРЕДПРИЯТИЯ НА 300 ГРУЗОВЫХ АВТОМОБИЛЕЙ ДЛЯ ЮЖНЫХ РАЙОНОВ

АЛЬБОМ IV

СТРОИТЕЛЬНЫЕ ИЗДЕЛИЯ/ОСНОВНОЕ РЕШЕНИЕ-СЕЙСМИЧНОСТЬ 7 БАЛЛОВ/

РАЗРАБОТАН НОВОСИБИРСКИМ ФИЛИАЛОМ ИНСТИТУТА „ГИПРОАВТОТРАНС"

УТВЕРЖДЁН И ВВЕДЁН В ДЕЙСТВИЕ МИНАВТОТРАНСОМ РСФСР 28.11.1984 г. ПРОТОКОЛ №79

ГЛАВНЫЙ ИНЖЕНЕР ФИЛИАЛА Я.И.ВИЛЬБЕРГЕР
ГЛАВНЫЙ ИНЖЕНЕР ПРОЕКТА Ю.В.НИКИТИН

ПРИВЯЗАН:

ИНВ.№

Альбом VI

Типовой проект 503

Обозначение	Наименование	Примечание
503- КЖИ	Опись документов (начало)	2
	Опись документов (продолжение)	2
	Опись документов (продолжение)	3
	Опись документов (продолжение)	3
	Опись документов (продолжение)	4
	Опись документов (продолжение)	4
	Опись документов (продолжение)	5
	Опись документов (окончание)	5
	Пояснительная записка (начало)	6
	Пояснительная записка (окончание)	6
503- КЖИ-ФБ18Т-18-1	Ферма ФБ18Т-18-1	7
-ФБ18Т-18-2	ФБ18Т-18-2	8
-ФБ18Т-28-1	ФБ18Т-28-1	9
-ФБ18Т-28-2	ФБ18Т-28-2	10
-ФБ18Т-28-3	ФБ18Т-28-3	11
-ФБ18П-58-1	ФБ18П-58-1	12
-ФБ18П-58-2	ФБ18П-58-2	13
-ФБ18П-58-3	ФБ18П-58-3	14
-К72-7-1	Колонна К72-7-1	15
-К72-7-2	К72-7-2	16
-К72-7-3	К72-7-3	17
-К72-7-4	К72-7-4	18

ГИП	Никитин		
Нач.отд.	Сидоров		
Гл.спец.	Стрекнин		
Рук.гр.	Потапова		
Вед.инж.	Кирьянов		

503-1-41С.86 КЖИ

Опись документов (начало)

Стадия	Лист	Листов
РП	1	9

ГИПРОАВТОТРАНС
Новосибирский филиал

Инв.№подл. | Подп. и дата | Взам.инв.№

Обозначение	Наименование	Примечание
503- КЖИ-К72-7-5	Колонна К72-7-5	19
-К72-7-6	К72-7-6	20
-К72-7-7	К72-7-7	21
-К72-7-8	К72-7-8	22
-К72-7-9	К72-7-9	23
-К72-7-10	К72-7-10	24
-К72-7-11	К72-7-11	25
-К72-7-12	К72-7-12	26
-К72-7-13	К72-7-13	27
-К72-7-14	К72-7-14	28
-К72-7-15	К72-7-15	29
-К72-7-16	К72-7-16	30
-К72-7-17	К72-7-17	31
-К72-35а-1	К72-35а-1	32
-К72-35а-2	К72-35а-2	33
-К72-35а-3	К72-35а-3	34
-К72-35а-4	К72-35а-4	35
-К72-35а-5	К72-35а-5	36
-7КФ97-2-Н1	7КФ97-2-Н1	37
-7КФ97-2-Н2	7КФ97-2-Н2	38
-7КФ97-2-Н3	7КФ97-2-Н3	39
-К36-1-1	К36-1-1	40
-КБ11-1	КБ11-1	41
-КБ11-2	КБ11-2	42
-КБ11-3	КБ11-3	43
-КБ11-4	КБ11-4	44
-КБ11-5	КБ11-5	45
-КБ11-6	КБ11-6	46
-КБ11-7	КБ11-7	47

Опись документов (продолжение) Лист 2

Обозначение	Наименование		Примечание стр
503 - КЖИ-КБ9-1	Колонна	КБ9-1	48
-2П1-2АтVIIт-2-I	Плита	2П1-2АтVIIТ-2-I	49
-2П1-2АтVIIт-2-II		2П1-2АтVIIТ-2-II	50
-2П1-2АтVIIт-2-III		2П1-2АтVIIТ-2-III	51
-2П1-2АтVIIт-2-IV		2П1-2АтVIIТ-2-IV	52
-2П1-2АтVIIт-2-V		2П1-2АтVIIТ-2-V	53
-2П1-2АтVIIт-2-VI		2П1-2АтVIIТ-2-VI	54
-2П1-2АтVIIт-2-VII		2П1-2АтVIIТ-2-VII	55
-2П1-2АтVIIт-2-VIII		2П1-2АтVIIТ-2-VIII	56
-ПГ-1АтVIп-С-I, ПГ-2АтVIп-С-I		ПГ-1АтVIП-С-I, ПГ-2АтVIП-С-I	57
-ПГ-1АтVIп-С-II, ПГ-2АтVIп-С-II		ПГ-1АтVIП-С-II, ПГ-2АтVIП-С-II	58
-ПГ-1АтVIп-С-III, ПГ-2АтVIп-С-III		ПГ-1АтVIП-С-III, ПГ-2АтVIП-С-III	59
-ПВ4-2АтVIп-С-I, ПВ4-3АтVIп-С-I		ПВ4-2АтVIП-С-I, ПВ4-3АтVIП-С-I	60
-ПВ4-2АтVIп-С-II, ПВ4-3АтVIп-С-II		ПВ4-2АтVIП-С-II, ПВ4-3АтVIП-С-II	61
-ПВ7-2АтVIп-С-I, ПВ7-3АтVIп-С-I		ПВ7-2АтVIП-С-I, ПВ7-3АтVIП-С-I	62
-ПВ7-2АтVIп-С-II, ПВ7-3АтVIп-С-II		ПВ7-2АтVIП-С-II, ПВ7-3АтVIП-С-II	63
-ПВ7-2АтVIп-С-III, ПВ7-3АтVIп-С-III		ПВ7-2АтVIП-С-III, ПВ7-3АтVIП-С-III	64
-ПВ7-2АтVIп-С-IV, ПВ7-3АтVIп-С-IV		ПВ7-2АтVIП-С-IV, ПВ7-3АтVIП-С-V	65
-ПВ10-2АтVIп-С-I, ПВ10-3АтVIп-С-I		ПВ10-2АтVIП-С-I, ПВ10-3АтVIП-С-I	66
-ПВ10-2АтVIп-С-II, ПВ10-3АтVIп-С-II		ПВ10-2АтVIП-С-II, ПВ10-3АтVIП-С-II	67
-ПВ10-2АтVIп-С-III, ПВ10-3АтVIп-С-III		ПВ10-2АтVIП-С-III, ПВ10-3АтVIП-С-III	68
-ПС600.12.20-П-1-1	Панель	ПС600.12.20-П-1-1	69
-ПС600.12.20-П-2-1		ПС600.12.20-П-2-1	70
-ПС600.12.20-П-2-2		ПС600.12.20-П-2-2	71
-ПС600.18.20-П-1-1		ПС600.18.20-П-1-1	72
-ПС600.18.20-П-1-2		ПС600.18.20-П-1-2	73
-ПС600.18.20-П-2-1		ПС600.18.20-П-2-1	74
-ПС600.18.20-П-2-2		ПС600.18.20-П-2-2	75
-ПС600.12.20-П-7-1		ПС600.12.20-П-7-1	76

Обозначение	Наименование		Примечание стр.
503 КЖИ - ПС625.12.20-П-11-1	Панель	ПС625.12.20-П-11-1	
- ПС625.12.20-П-12-1		ПС625.12.20-П-12-1	77
КЖИ ПС625.12.20-П-21-1		ПС625.12.20-П-21-1	
ПС625.12.20-П-22-1		ПС625.12.20-П-22-1	78
КЖИ - ПС625.18.20-П-11-1		ПС625.18.20-П-11-1	
ПС625.18.20-П-12-1		ПС625.18.20-П-12-1	79
КЖИ ПС625.18.20-П-21-1		ПС625.18.20-П-21-1	
ПС625.18.20-П-22-1		ПС625.18.20-П-22-1	80
ПС295.12.20-П-1-1		ПС295.12.20-П-1-1	81
503 - КЖИ - ППА-1-1 5,98×2,985	Панель	ППА-1-1 5,98×2,985	82
ППА-1-2 5,98×2,985		ППА-1-2 5,98×2,985	83
ППА-1-3 5,98×2,985		ППА-1-3 5,98×2,985	84
ППА-1-6 5,98×2,985		ППА-1-6 5,98×2,985	85
ППА-1-7 5,98×2,985		ППА-1-7 5,98×2,985	86
ППА-5-1 5,77×2,985		ППА-5-1 5,77×2,985	87
ППА-5-2 5,77×2,985		ППА-5-2 5,77×2,985	88
ППА-5-3 5,77×2,985		ППА-5-3 5,77×2,985	89
ППА-5-6 5,77×2,985		ППА-5-6 5,77×2,985	90
ППА-13-1 5,27×1,185		ППА-13-1 5,27×1,185	91
ППА-6-8-1 5,77×1,785		ППА-6-8-1 5,77×1,785	92
ППА-13-8-1 5,27×1,185		ППА-13-8-1 5,27×1,185	93
ППА-13-8-2 5,27×1,185		ППА-13-8-2 5,27×1,185	94
ППА-13-8-3 5,27×1,185		ППА-13-8-3 5,27×1,185	95
- КЦ-10-6а	Кольцо	КЦ-10-6а	96
-ППК1	Вкладыш	ППК1	97
-ППК2		ППК2	98
-ППК3		ППК3	99
-ППК4		ППК4	100
-ППК5		ППК5	101
-ППК6		ППК6	102

Копировал Фрол Формат А3

Обозначение	Наименование	Примечание
503- КЖИ-ППК7	ППК7	103
-ППК8	ППК8	104
-ППК9	ППК9	105
-ППК10	ППК10	106
-ППК11	ППК11	107
-ППК12	ППК12	108
-ППК13	ППК13	109
-ППК14	ППК14	110
-ППК15	ППК15	111
-ППК16, ППК17	ППК16, ППК17	112
-ППК18, ППК19	ППК18, ППК19	113
-ППК20	ППК20	114
-ППК21	ППК21	115
-ППК22	ППК22	116
-ППК23	ППК23	117
-ППК24	ППК24	118
-ППК25	ППК25	119
-ППК26	ППК26	120
	Каркасно-обшивной вкладыш	
-ППК27	ППК27	121
-Т-1	Насадка Т-1	122
-С1	Сетка С1	123
-С2	С-2	123
-С3	С3	124
-С4	С4	124
-С5	С5	125
-КР1, КР2	Каркас КР1, КР2	125
-С6, С7	Сетка С6, С7	126
-С8	С8	126
-С9	С9	127

Обозначение	Наименование	Примечание
503- КЖИ-С10	Сетка С10	127
-С11	С11	128
-С12	С12	128
-С13	С13	129
-С14	С14	129
-С15	С15	130
-С16	С16	130
-С18	С18	131
-С17	С17	131
-С20	С20	132
-С21	С21	132
-МС3	Изделие закладное МС3	133
-С22	Сетка С22	133
-С23	С23	134
-Щ4	Щит Щ4	134
-С24, 25	Сетка С24, 25	135
-С26	С26	135
-КР3	Каркас КР3	136
-КР4	КР4	136
-МС1	Изделие соединительное МС1	137
-МС2	МС2	137
-МН1	Изделие закладное МН1	138
-МН2	МН2	138
-МН3	МН3	139
-МН4	МН4	139
-МН5	МН5	140
-МН6	МН6	140
-МН7	МН7	141
-МН8	МН8	141
-МН9	МН9	142

Альбом

Типовой проект

Обозначение	Наименование	Примечание стр
503- КЖИ-МН10	МН10	142
-МН11	МН11	143
-МН12	МН12	143
-МН13	МН13	144
-МН14	МН14	144
-МН15	МН15	145
-МН16	МН16	145
-МН17	МН17	146
-ОГ1	Ограждение ОГ1	146
-МН18	Изделие закладное МН18	147
-МН19	МН19	147
-С19	Сетка С19	148
-МН20	Изделие закладное МН20	148
С19	Сетка С19	148
-МН20	Изделие закладное МН20	148
-МН21	Закладная деталь МН21	149
-МН22	МН22	149
-МН23	МН23	150
-МН24	МН24	150
-МН26	Изделие закладное МН26	151
-МН27	МН27	151
-Щ1	Щит Щ1	152
-МН28	Изделие закладное МН28	152
-РШ1	Решетка РШ1	153
-РШ2	РШ2	153
-РШ3, -РШ4	РШ3, РШ4	154
ППЛ-5-7 5.77х2.985	Панель ППЛ-5-7 5.77х2.985	155
-МН25	Изделие закладное МН25	156

Инв.№подл. | Подпись и дата | Взам.инв.№

503-1-41с.86
Опись документов (продолжение) Лист 7

Обозначение	Наименование	Примечание стр.
503- КЖИ-С31	Сетка С31	156
-С27	С27	157
-С28	С28	157
-С29	С29	158
-С30	С30	158
-КР5	Каркас КР5	159
-МС2	Изделие закладное МС2	(159)

503-1-41с.86
Опись документов (окончание) Лист 8

Альбом IV

Типовой проект 503

1. Настоящий альбом содержит рабочие чертежи сварных арматурных каркасов и сеток, рабочие чертежи закладных изделий, а также чертежи плит с дополнительными закладными изделиями. Арматурные и закладные изделия должны изготовлятся в соответствии с требованиями следующих документов: СНиП II-21-75 часть II гл. 21 „Бетонные и железобетонные конструкции и СНиП III-4-80 „Техника безопасности в строительстве," ГОСТ 10922-75 „Арматура и закладные детали сварные для железобетонных конструкций, Технические требования и методы испытаний," ГОСТ 14098-68 „Соединения сварные. Арматуры железобетонных изделий и конструкции. Контактная и ванная сварка. Основные типы и конструктивные элементы," СН373-78 „Указания по сварке соединений арматуры и закладных изделий железобетонных конструкций."

2. Изготовление каркасов и сеток должно выполняться в кондукторах. Плоские каркасы и сетки свариваются во всех точках пересечения стержней контактной сваркой.

3. Соединение элементов закладных изделий производить в соответствии с чертежами - электродуговой сваркой электродами типа Э42А диаметром 2-3 мм или полуавтоматической сваркой. Качество их должно соответствовать требованиям ГОСТ 10922-75.

ГИП	Никитин		503-1-41С.86	КЖИ		
Нач.отд.	Сидорова					
Гл.спец.	Стрехнин		Пояснительная записка (начало)	Стадия	Лист	Листов
Рук.гр.	Потапова			РП	1	2
Вед.инж.	Кирьянова			ГИПРОАВТОТРАНС Новосибирский филиал		

Инв. № подл. | Подп. и дата | Взам. инв. №

4. Приварку стержней к прокатной стали производить в тавр под слоем флюса.

5. Толщину сварных швов принять по наименьшей толщине сварных элементов. Пережог металла не допускается. Все наплавы и набрызги на лицевой стороне изделий должны быть удалены.

6. Транспортировка и хранение изделий должны быть организованы таким образом, чтобы оградить их от механических повреждений и загрязнения.

Инв. № подл. | Подп. и дата | Взам. инв. №

Пояснительная записка (окончание)

Лист 2

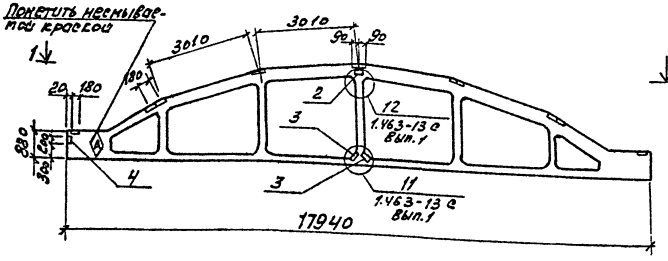

1-1

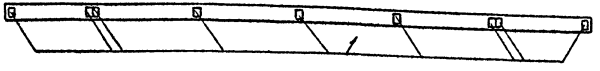

Формат	Зона	Поз.	Обозначение	Наименование	Кол.	Примечание
				Документация		
			1.463-3 вып.I	Пояснительная записка		
				Чертеж фермы		
			1.463-3 вып.II	ФБ18I-1В		
				Дополнительные сборочные единицы		
				Изделие закладное		
		1	1.463-3 дополнение к вып.I.V	М4-14	9	2,2
		2	1.463-13С вып.1	М5С	2	6,2
		3	1.463-13С вып.1	М3С	2	6,6
		4	1.400-6/76	М4-10-1	1	4,0

Ведомость расхода стали на дополнительные закладные изделия элемента, кг

Марка элемента	Изделие закладное												Общий расход
	Арматура класса				Прокат марки							Всего	
	А III				В Ст 3 кп2								
	ГОСТ 5781-82				ГОСТ 103-76			ГОСТ 82-70*		ГОСТ 8509-72*			
	ф8	ф10	ф12	Итого	-180х6	-200х10	Итого	-240х10	Итого	180х7	Итого		
ФБ18I-1В-1	2,65	0,2	5,0	7,85	17,55	10,0	27,55	10,6	10,6	3,4	3,4	49,4	49,4

- Ферма ФБ18I-1В-1 отличается от типовой наличием дополнительных закладных изделий.

ГИП	Никитин		503-1-41С.86 -КЖН- ФБ18I-1В-1
Нач.отд.	Сидорова		
Гл.спец.	Стрехнин		Ферма ФБ18I-1В-1
Рук.гр.	Потапова		
Вед.инж.	Кирьянова		

Стадия	Масса	Масштаб
РП		

Лист 1 Листов 1

Железобетон

ГИПРОАВТОТРАНС Новосибирский филиал

Копировал

Формат А3

Альбом IV

Типовой проект 503

Инв.№ подл. | Подпись и дата | Взам.инв.№

Альбом IV

Типовой проект

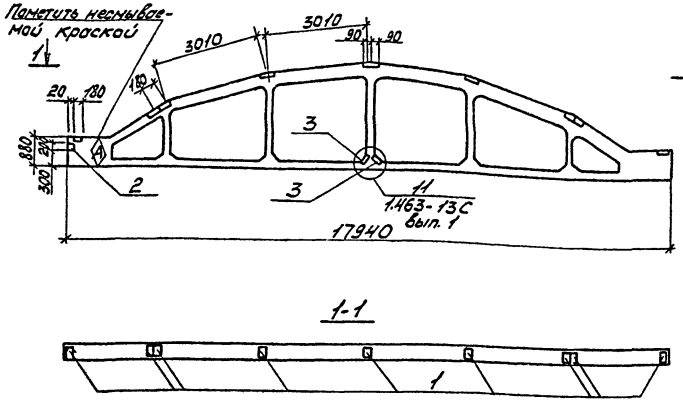

Формат	Зона	Поз.	Обозначение	Наименование	Кол.	Примечание
				Документация		
			1.463-3 вып. I	Пояснительная записка		
				Чертежи фермы		
			1.463-3 вып. II	ФБ 18I-1В		
				Дополнительные сборочные единицы		
				Изделие закладное		
		1	1.463-3 Дополнение к вып. I-V	МН-14	9	2,2
		2	1.400-6/76	МН-10-1	1	4,0
		3	1.463-13С вып. 1	М3С	2	6,6

Ведомость расхода стали на дополнительные закладные изделия элемента, кг

Марка элемента	Изделие закладное										Всего	Общий расход
	Арматура класса				Прокат марки							
	AIII				Вст3КП2							
	ГОСТ 5781-82				ГОСТ 103-76		ГОСТ 82-70*		ГОСТ 8509-72*			
	ф8	ф10	ф12	Итого	-180×6	Итого	-240×11	Итого	L80×7	Итого		
ФБ18I-1В-2	2.65	0.2	2.6	5.45	17.55	17.55	10.6	10.6	3.4	3.4	37.00	37.00

1. Ферма ФБ18I-1В-2 отличается от типовой наличием дополнительных закладных изделий.

ГИП	Никитин		503-1-41С.86 - КЖИ-ФБ18I-1В-2
Нач. отд	Сиборова		
Гл. спец.	Стрегнин		Ферма ФБ 18I-1В-2
Рук. гр.	Поталова		Стадия: Р; Масса: ; Масштаб:
Зед. инж.	Кирьянова		Лист 1; Листов 1
			Железобетон
			ГИПРОАВТОТРАНС Новосибирский филиал

Инв. № подл. | Подп. и дата | Взам. инв. №

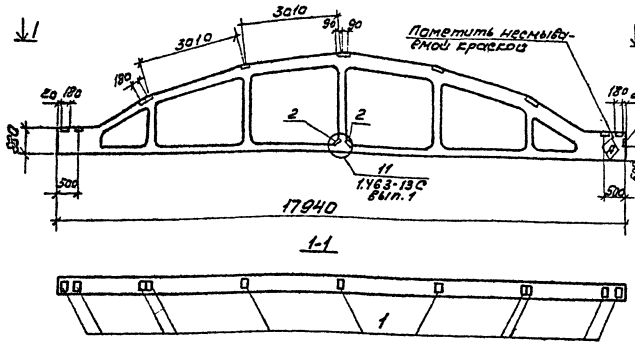

Формат	Зона	Поз.	Обозначение	Наименование	Кол.	Примечание
				Документация		
			1.463-3 Вып. I	Пояснительная записка		
				Чертеж фермы		
			1.463-3 Вып. II	ФБ18I-2В		
				Дополнительные сборочные единицы		
				Изделие закладное		
		1	1.463-3 Дополнение к Вып. I...V	М4-14	11	2,2
		2	1.463-13 С Вып.1	М3С	2	6,6
		3	1.400-6/76	М4-10-1	1	4,0

Ведомость расхода стали на дополнительные закладные изделия элемента, кг

Марка элемента	Изделие закладное											Общий расход
	Арматура класса AIII				Прокат марки ВСт3КП2						Всего	
	ГОСТ 5781-82				ГОСТ 103-76		ГОСТ 82-70*		ГОСТ 8509-72*			
	ф8	ф10	ф12	Итого	-180х6	Итого	24х10	Итого	L80х7	Итого		
ФБ18I-2В-1	3,15	0,2	2,6	5,95	21,45	21,45	10,6	10,6	3,4	3,4	41,4	41,4

1. Ферма ФБ18I-2В-1 отличается от типовой наличием дополнительных закладных изделий.

ГИП	Никулин		503-1-41С.86 - КЖИ-ФБ18I-2В-1
Нач.отд.	Сидорова		
Гл.спец.	Стрехнин		Ферма ФБ18I-2В-1
Инж.пр.	Потапова		
Ведущ.	Кирьянова		Железобетон

Стадия	Масса	Масштаб
Р		
Лист 1	Листов	

ГИПРОАВТОТРАНС Новосибирский филиал

Копировал [illegible] Формат А3

Инв.№ подл. | Подпись и дата | Взам.инв.№

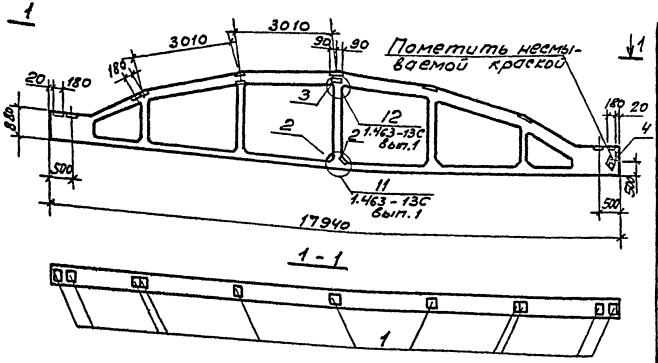

Формат	Зона	Поз.	Обозначение	Наименование	Кол.	Примечание
				Документация		
			1.463-3 вып. I	Пояснительная записка		
				Чертеж фермы		
			1.463-3 вып. II	ФБ18I-2В		
				Дополнительные сборочные единицы		
				Изделие закладное		
		1	1.463-3 Дополнение к вып.I... V	МЧ-14	1Н	2,2
		2	1.463-13С вып.1	МЗС	2	6,6
		3	1.463-13С вып.1	МЗС	2	6,2
		4	1.400-6/76	МЧ-10-1	1	4,0

Ведомость расхода стали на дополнительные закладные изделия в

Марка элемента	Изделие закладное										Общий расход
	Арматура класса AIII ГОСТ 5781-82				Прокат марки					Всего	
					ГОСТ 6509-72*	ГОСТ 103-76			ГОСТ 82-70*		
	ф8	ф10	ф12	Итого	130×7	Итого	110×6	200×8	Итого	240×8	Итого		
ФБ18I-2В-2	3,15	0,2	5,0	8,35	3,4	3,4	21,45	10	31,45	10,6	10,6	53,8	53,8

1. Ферма ФБ18I-2В-2 отличается от типовой наличием дополнительных закладных изделий

ГИП	Никитин		503-1-41С.86	КЖИ-ФБ-18I-2В-2	
Нач.отд	Сидорова				
Гл.спец	Стрехнина		Ферма ФБ18I-2В-2	Стадия	Масса	Масштаб
Рук.гр	Потапова			Р.П		
Вед.инж	Курьянова			Лист	Листов
			Железобетон	ГИПРОАВТОТРАНС Новосибирский филиал	

Альбом
Типовой проект 503.
Инв. № подл. | Подпись и дата | Взам. инв. №

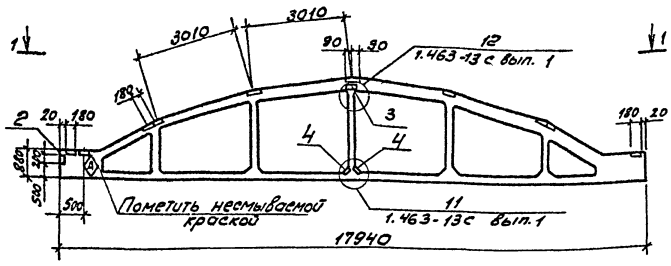

1 - 1

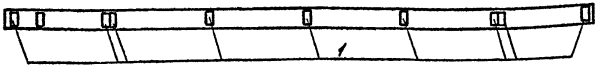

Формат	Зона	Поз.	Обозначение	Наименование	Кол.	Примечание
				Документация		
			1.463-3 вып. I	Пояснительная записка		
				Чертеж фермы		
			1.463-3 вып. II	ФБ18I-2В		
				Дополнительные сборочные единицы		
				Изделие закладное		
		1	1.463-3 Дополнение к вып.I,II	МЧ-14	10	2,2
		2	1.400-6/76	МЧ-10-1	1	4,0
		3	1.463-13с вып.1	МЗС	2	6,2
		4	1.463-13с вып.1	МЗС	2	6,6

Ведомость расхода стали на дополнительные закладные изделия элемента, кг

Марка элемента	Изделие закладное											Общий расход
	Арматура класса				Прокат марки						Всего	
	AIII				ВСт.3кп2							
	ГОСТ 5781-82				ГОСТ 103-76			ГОСТ 82-70*		ГОСТ 8509-72*		
	ф8	ф10	ф12	Итого	-180х6	-220х8	Итого	-240х8	Итого	L 63х4	Итого	
ФБ18I-2В-3	2,9	0,2	5,0	8,1	19,5	10,0	29,5	10,6	10,6	3,4	3,4	51,6	51,6

1. Ферма ФБ18I-2В-3 отличается от типовой наличием дополнительных закладных изделий.

ГИП	Никитин		503-1-41С.86 - КЖИ-ФБ18I-2В-3
Нач.отд	Сидорова		
Гл.спец	Стрехнин		Ферма ФБ18I-2В-3
Рук.гр.	Потапова		
Вед.инж.	Курьянова		Железобетон

Стадия	Масса	Масштаб
РП		
Лист 1	Листов 1	

ГИПРОАВТОТРАНС
Новосибирский филиал

Копировал

Формат А3

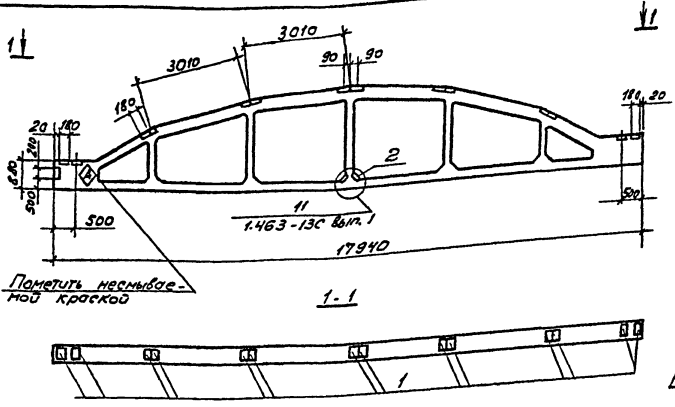

Формат	Зона	Поз.	Обозначение	Наименование	Кол.	Примечание
				Документация		
			1.463-3 вып. I	Пояснительная записка		
				Чертеж фермы		
			1.463-3 вып. II	ФБ18 II -5В		
				Дополнительные сборочные единицы		
				Изделие закладное		
		1	1.463-3 Дополнение к вып. I-V	М4-14	14	2,2
		2	1.463-13С вып. 1	М3С	2	6,6
		3	1.400-6/76	М4-10-1	1	4,0

Ведомость расхода стали на дополнительные закладные элементы, кг

Марка элемента	Изделие закладное												Общий расход
	Арматура класса				Прокат марки							Всего	
	А II				В Ст. 3 кп 2								
	ст 5781-82				ГОСТ 103-76		ГОСТ 82-70*			ГОСТ 8509-72*			
	ф8	ф10	ф12	Итого	-180×6	Итого	-240×10	1	Итого	L80×7	Итого		
ФБ18 II-5В-1	3,9	0,2	2,6	6,7	27,3	27,3	10,6		10,6	3,4	3,4	48,0	48,0

1. Ферма ФБ18 II-5В-1 отличается от типовой наличием дополнительных закладных изделий.

ГИП	Никитин		503-1-41С.86 -КЖИ-ФБ 18 II-5В-1
Нач отд	Сидорова		
Гл. спец	Стрехнин		Ферма ФБ 18 II-5В-1
Рук. гр	Потапова		
Вед инж	Кирьянова		
			Железобетон

Стадия	Масса	Масштаб
РП		
Лист 1	Листов 1	

ГИПРОАВТОТРАНС Новосибирский филиал

Альбом III

Типовой проект 503-

Инв. № подл.	Подпись и дата	Взам. инв. №

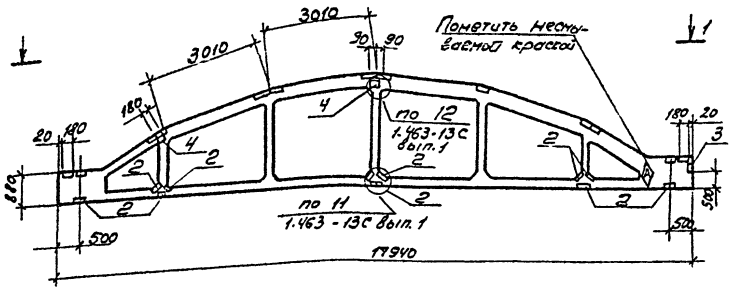

1-1

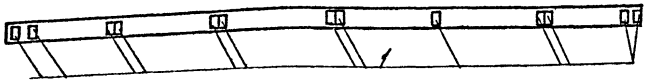

Формат	Зона	Поз.	Обозначение	Наименование	Кол.	Примечание
				Документация		
			1.463-3 вып I	Пояснительная записка		
				Чертеж фермы		
			1.463-3 вып. II	ФБ18 II-5В		
				Дополнительные сборочные единицы		
				Изделие закладное		
		1	1.463-3 Дополнение к вып. I-V	МЧ-14	13	2,2
		2	1.463-13С вып. 1	МЗС	11	6,6
		3	1.400-6/76	МЧ-10-1	1	4,0
		4	1.463-13С вып. 1	МЗС	4	6,2

Ведомость расхода стали на дополнительные закладные изделия элемента, кг

Марка элемента	Изделие закладное										Всего	Общий расход
	Арматура класса AIII ГОСТ 5781-82				Прокат марки ВСт3кп2 ГОСТ 103-76			ГОСТ 82-70*		ГОСТ 8509-72*		
	ф8	ф10	ф12	Итого	-180х6	-200х10	Итого	-240х10	Итого	L80х4	Итого	
ФБ18 II-5В-2	3,65	0,2	19,1	22,95	25,35	20,0	45,35	58,3	58,3	3,4	3,4	1390	130,0

1. Ферма ФБ18 II-5В-2 отличается от типовой наличием дополнительных закладных изделий.

ГИП	Ниситин		503-1-41С.86 -КЖИ-ФБ18 II-5В-2
Нач.отд.	Сидорова		
Гл.спец.	Стрехнин		
Рук.гр.	Потапова		Ферма ФБ18 II-5В-2 — Стадия: РП; Масса; Масштаб
Ведущ.	Курьянова		Железобетон — ГИПРОАВТОТРАНС Новосибирский филиал

Типовой проект 503-

Инв.№подл. | Подпись и дата | Взам.инв.№

Копировал

Формат А3

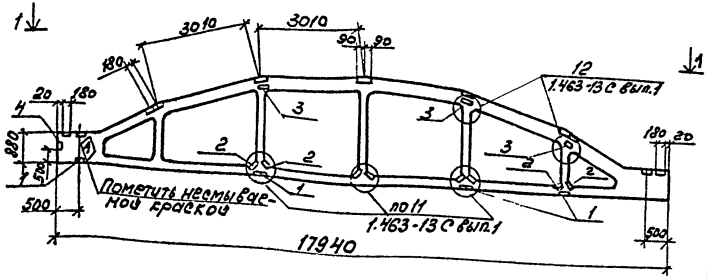

1-1

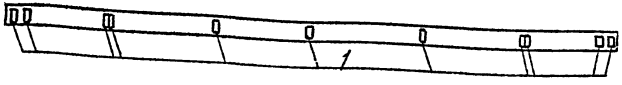

Формат	Зона	Поз.	Обозначение	Наименование	Кол.	Примечание
				Документация		
			1.463-3 вып. I	Пояснительная записка		
				Чертеж фермы		
			1.463-3 вып. II	ФБ18II-5В		
				Дополнительные сборочные единицы		
				Изделие закладное		
		1	1.463-3 Дополнение к Вып. I...V	М4-14	11	2,2
		2	1.463-13 с Вып. 1	М3С	12	6,6
		3	1.463-13 С Вып. 1	М5С	6	6,2
		4	1.400-6/76	М4-10-1	1	4,0

Ведомость расхода стали на дополнительные закладные изделия элемента, кг

Марка элемента	Изделие закладное												Всего	Общий расход
	Арматура класса AII				Прокат марки									
	ГОСТ 5781-82				ГОСТ 103-76				ГОСТ 82-70*		ГОСТ 8509-72*			
	ф8	ф10	ф12	Итого	-180×6	-200×6	Итого	-210×10	Итого	-130×7	Итого			
ФБ18II-5В-3	3,15	0,2	22,8	26,15	21,45	30,0	51,45	63,6	63,6	3,4	3,4		144,6	144,6

1. Ферма ФБ18II-5В-3 отличается от типовой наличием дополнительных закладных изделий.

ГИП	Никитин		503-1-41С.86 КНИ-ФБ18II-5В-3
Нач.отд.	Сидоренко		
Гл.спец.	Стрехнин		Ферма ФБ18II-5В-3
Рук.гр.	Потапова		Стадия: Р; Масса: 6,6; Масштаб: 1:50
Вед.инж.	Кирьянова		Железобетон
			Лист 1; Листов 1
			ГИПРОАВТОТРАНС Новосибирский филиал

Копировал [illegible]

Формат А3

Инв.№ подл. | Подпись и дата | Взам.инв.№

Альбом IV

Типовой проект 503

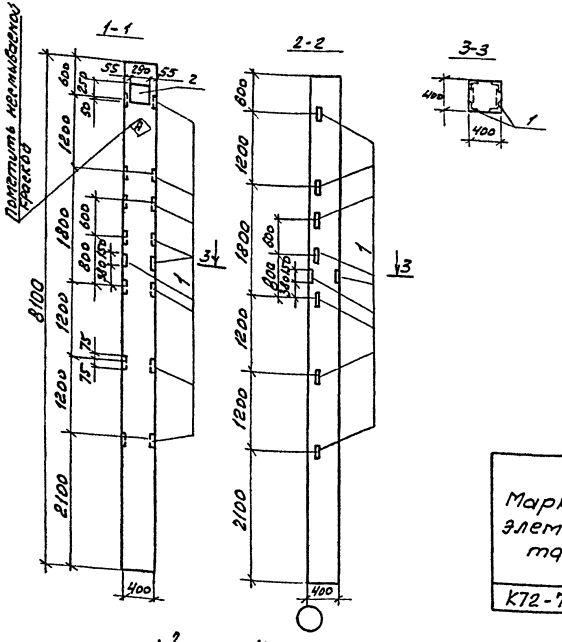

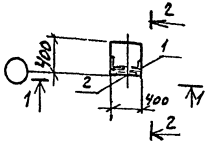

Колонна К72-7-1 отличается от типовой наличием дополнительных закладных деталей.

Формат	Зона	Поз.	Обозначение	Наименование	Кол.	Примечание
				Документация		
			1.423-3 вып. 0-1, 0-2	Пояснительная записка		
				Чертеж колонны		
			1.423-3 вып. 1	К72-7		
				Дополнительные сборочные единицы		
		1	1.423-3 вып. 2	М1-14	9	1.77
		2	1.423-3 вып. 2	НМ1-4	1	11.2

Ведомость расхода стали на дополнительные закладные изделия элемента, кг

Марка элемента	Изделия закладные													Общий расход
	Арматура класса								Прокат марки				Всего	
	АI			АIII										
	ГОСТ 5781-82								ГОСТ 82-70*		ГОСТ 8509-72*			
	Ф6		Итого	Ф12	Ф14	Итого	Ф22	Итого	-300×10	Итого	L63×5	Итого		
К72-7-1	0,2		0,2	9,97	2,8	5,77	1,4	1,4	6,8	6,8	12,96	12,96	27,13	27,13

ГИП	Никитин		
Нач.отд.	Сидорова		
Гл.спец.	Стрехнин		
Рук.гр.	Потапова		
Вед.инж.	Кирьянова		

503-1-41С.86 -КЖИ-К72-7-1

Колонна К72-7-1

Стадия	Масса	Масштаб
РП		

Лист 1 | Листов 1

Железобетон

ГИПРОАВТОТРАНС
Новосибирский филиал

Копировал Груз- Формат А3

Инв.№ подл. | Подпись и дата | Взам.инв.№

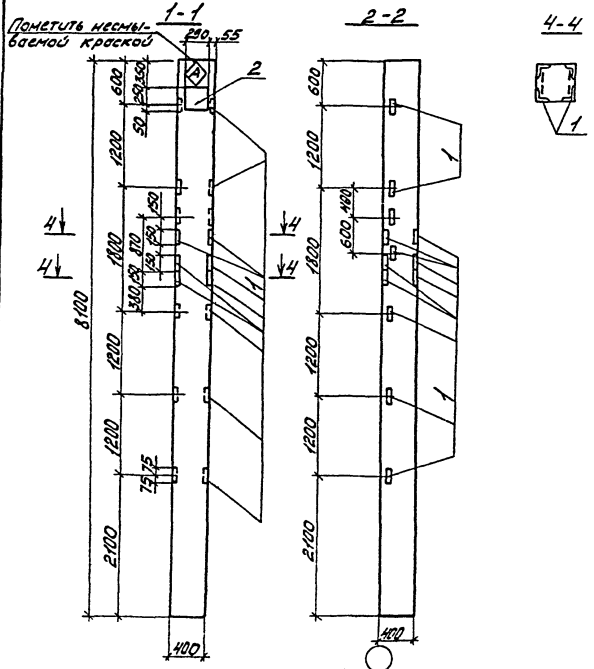

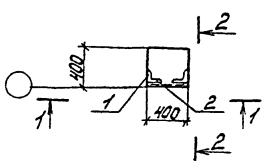

1. Колонна К72-7-2 отличается от типовой наличием дополнительных закладных изделий.

Формат	Зона	Поз.	Обозначение	Наименование	Кол.	Примечание
				Документация		
			1.423-3 Вып. 0-1.02	Пояснительная записка		
				Чертеж колонны		
			1.423-3 Вып. 1	К72-7		
				Дополнительные сборочные единицы		
		1	1.423-3 Вып. 2	М1-14	13	1.77
		2	1.423-3 Вып. 2	НМ1-4	1	11.2

Ведомость расхода стали на дополнительные закладные изделия элемента, кг

Марка элемента	Изделия закладные												Общий расход
	Арматура класса							Прокат марки					
	AI		AIII					ВСт3кп2					
	ГОСТ 5781-82							ГОСТ 82-70			ГОСТ 8509-72*		
	ф6	Итого	ф12	ф14		ф22	Итого	300х10	Итого		L63х5	Итого	
К72-7-2	0.2	0.2	4.29	2.8		1.4	8.49	6.8	6.8		18.72	18.72	34.21

ГИП	Никитин		503-1-41С.85-КЖИ-К72-7-2
Нач.отд.	Сидорова		
Н.спец.	Стрекнин		Колонна К72-7-2
Рук.гр.	Потапова		
Ведущ.	Кирьянова		Железобетон

Стадия	Масса	Масштаб
РП		
Лист 1	Листов 1	

ГИПРОАВТОТРАНС Новосибирский филиал

Инв.№ подл. | Подп. и дата | Взам. инв.№

Альбом V

Типовой проект 503

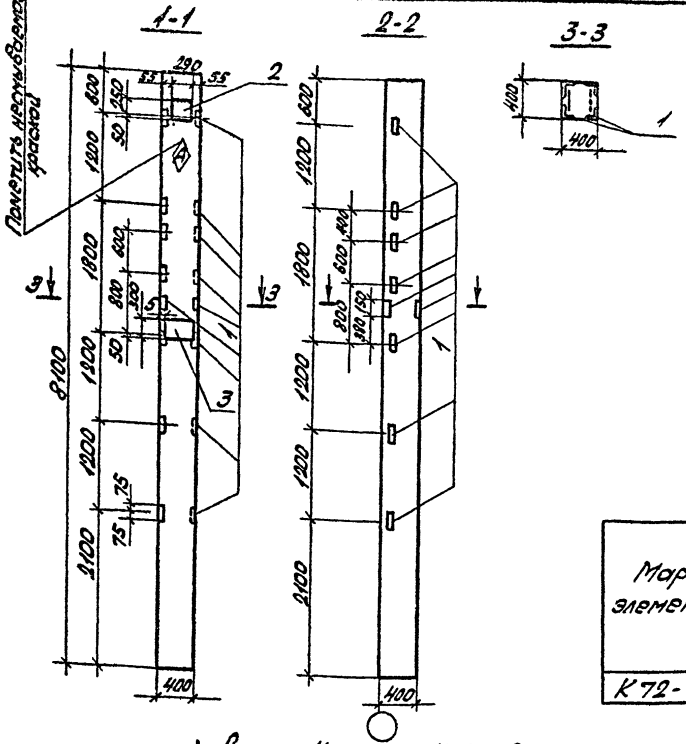

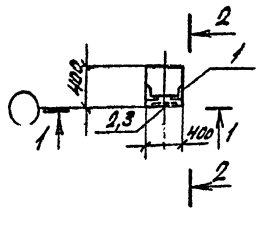

Колонна К72-7-3 отличается от типовой наличием дополнительных закладных изделий.

Формат	Зона	Поз.	Обозначение	Наименование	Кол.	Примечание
				Документация		
			1.423-3 Вып. 0-1; 0-2	Пояснительная записка		
				Чертеж колонны		
			1.423-3 Вып. 1	К72-7		
				Дополнительные сборочные единицы		
		1	1.423-3 Вып. 2	М1-14	9	1,77
		2	1.423-3 Вып. 2	НМ1-4	1	11,2
		3	1.423-3 Вып. 2	НМ1-10	1	13,6

Ведомость расхода стали на дополнительные закладные изделия элемента, кг

Марка элемента	Изделия закладные												Общий расход
	Арматура класса							Прокат марки				Всего	
	AI			AIII				ГОСТ 82-70*		ГОСТ 8509-72*			
	ГОСТ 5781-82			ГОСТ 5781-82									
	ф6		Итого	ф12	ф14	ф22	Итого	300х10	Итого	163х5	Итого		
К72-7-3	0,4		0,4	2,97	5,6	2,8	11,37	16,0	16,0	12,96	12,96	27,13	40,73

ГИП	Никитин		503-1-41С.86-КЖИ-К72-7-3
Нач.отд.	Сидорова		
Гл.спец.	Стрехнин		Колонна К72-7-3
Рук.гр.	Потапова		Стадия: РП; Масса: ; Масштаб:
Вед.инж.	Кирьянова		Лист 1; Листов 1
			Железобетон
			ГИПРОАВТОТРАНС Новосибирский филиал

Копировал: А.С. Формат: А3

Альбом 2

Типовой проект 503-

Пометить несмываемой краской

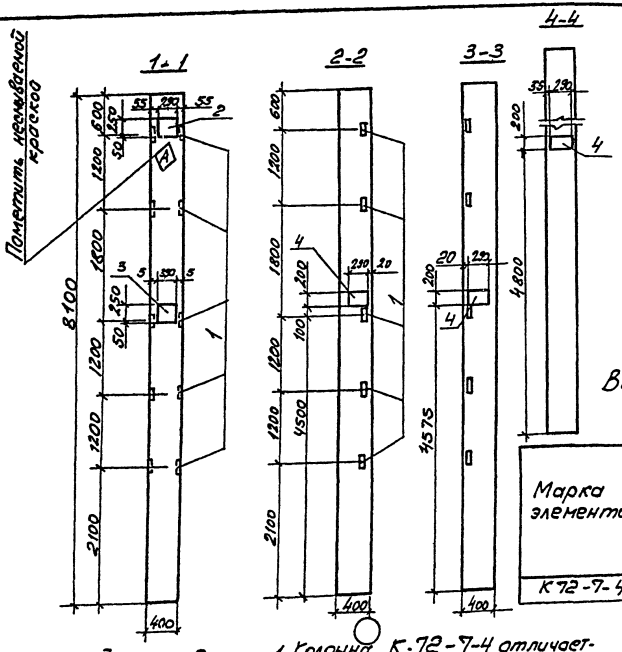

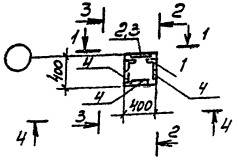

1. Колонна К-72-7-4 отличается от типовой наличием дополнительных закладных изделий

Формат	Зона	Поз.	Обозначение	Наименование	Кол.	Примечание
				Документация		
			1.423-3 вып. 0-1,0-2	Пояснительная записка		
				Чертеж колонны		
			1.423-3 вып. 1	К 72-7		
				Дополнительные сборочные единицы		
		1	1.423-3 вып. 2	М1-14	5	1.77
		2	1.423-3 вып. 2	НМ1-4	1	11.2
		3	1.423-3 вып. 2	НМ1-10	1	13.6
		4	1.423-3 вып. 2	НМ1-6	3	8.2

Ведомость расхода стали на дополнительные закладные изделия элемента, кг

Марка элемента	Изделия закладные													Общий расход
	Арматура класса							Прокат марки					Всего	
	А I		А III			А III								
	ГОСТ 5781-82					ГОСТ 5.1459-72*		ГОСТ 103-76		ГОСТ 82-70*	ГОСТ 8509-72*			
	ф6	Итого	ф12	ф14	Итого	ф22	Итого	-200 кг	Итого	-300 кг	L63x5	Итого		
К 72-7-4	1,0	1,0	7,15	5,6	12,75	7,0	7,0	13,8	13,8	16,0	7,20	7,2	57,75	57,75

ГИП	Никитин		503-1-41С.86 -КЖИ-К72-7-4
Нач.отд.	Сидорова		
Гл.спец.	Стрехнин		Колонна К 72-7-4
Рук.гр.	Потапова		
Вед.инж.	Кирьянова		
			Железобетон

Стадия	Масса	Масштаб
РП		
Лист 1	Листов 1	

ГИПРОАВТОТРАНС
Новосибирский филиал

Инв. N подл. | Подпись и дата | Взам. инв.

Альбом 8

Типовой проект 503-

Инв. № подл. | Подпись и дата | Взам. инв. №

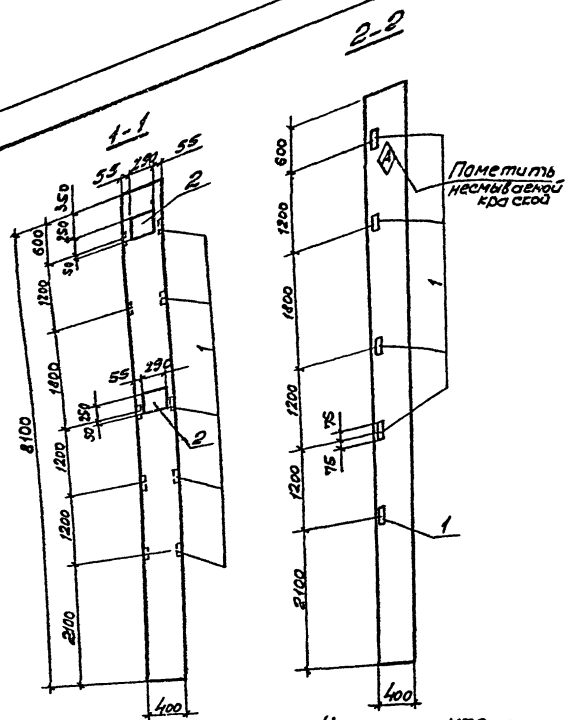

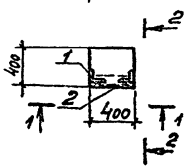

1. Колонна К72-7-5 отличается от типовой наличием дополнительных закладных изделий.

Формат	Зона	Поз.	Обозначение	Наименование	Кол.	Примечание
				Документация		
			1.423-3 вып. 0-1,0-2	Пояснительная записка		
				Чертеж колонны		
			1.423-3 вып. 1	К72-7		
				Дополнительные сборочные единицы		
		1	1.423-3 вып. 2	М1-14	5	1,77
		2	1.423-3 вып. 2	НМ1-4	1	11,2

Ведомость расхода стали на дополнительные закладные изделия элемента, кг

Марка элемента	Изделия закладные													Общий расход
	Арматура класса							Прокат марки						
	AI		AIII					ВСт3кп2						
	ГОСТ 5781-82									ГОСТ 82-70*		ГОСТ 8509-72*		
	ф6	Итого	ф12	ф14	Итого	ф22	Итого			-300Х80	Итого	L63х5	Итого	
К72-7-5	0,4	0,4	1,65	5,6	7,25	2,8	2,8			13,6	13,6	7,2	7,2	31,25

ГИП	Никитин		503-1-41С.86	-КЖИ-К72-7-5
Нач. отд.	Сидорова			
Гл. спец.	Стрехнин		Колонна К72-7-5	Стадия: РП; Масса; Масштаб
Рук. гр.	Потапова			Лист 1; Листов 1
Вед. инж.	Курьянова		Железобетон	ГИПРОАВТОТРАНС Новосибирский филиал

Альбом 12

Типовой проект 503

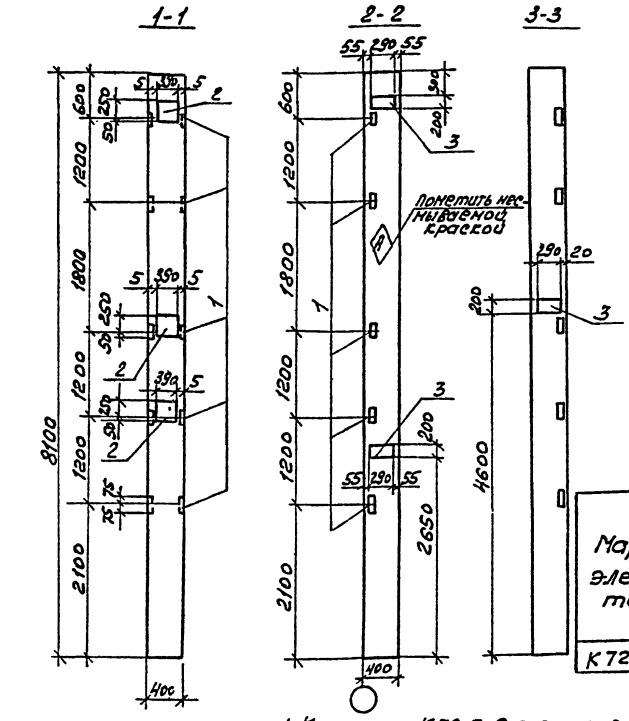

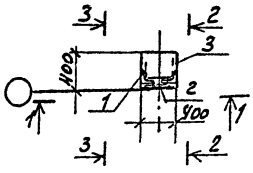

Позиция	Обозначение	Наименование	Кол.	Примечание
		Документация		
	1.423-3 вып. 0-1, 0-2	Пояснительная записка		
		Чертеж колонны		
	1.423-3 вып. 1	К72-7		
		Дополнительные сборочные единицы		
1	1.423-3 вып. 2	М1-14	5	1,77
2	1.423-3 вып. 2	НМ1-10	3	13,6
3	1.423-3 вып. 2	НМ1-6	1	8,2

Ведомость расхода стали на дополнительные закладные изделия элемента, кг

Марка элемента	Изделия закладные: Арматура класса AI ГОСТ 5781-82 ф6	Итого	ф12	ф14	ф22	Итого	Прокат марки: ГОСТ 103-76 200х10	Итого	ГОСТ 82-70* 300х10	Итого	ГОСТ 8509-72* 63х5	Итого	Общий расход
К72-7-6	0,8	0,8	3,65	8,4	5,6	17,65	4,6	4,6	27,6	27,6	7,2	7,2	57,85

1. Колонна К72-7-6 отличается от типовой наличием дополнительных закладных изделий.

ГИП	Никитин		503-1-ИС.86-КЖИ-К72-7-6
Нач.отд.	Сидоров		
Гл.спец.	Стрехнин		Колонна К72-7-6
Рук.гр.	Потапова		
Вед.инж.	Кирьянова		Железобетон

Стадия: Р | Лист 1 | Листов 1

ГИПРОАВТОТРАНС Новосибирский филиал

Копировал Формат А3

Инв.№ подл. | Подпись и дата | Взам.инв.№

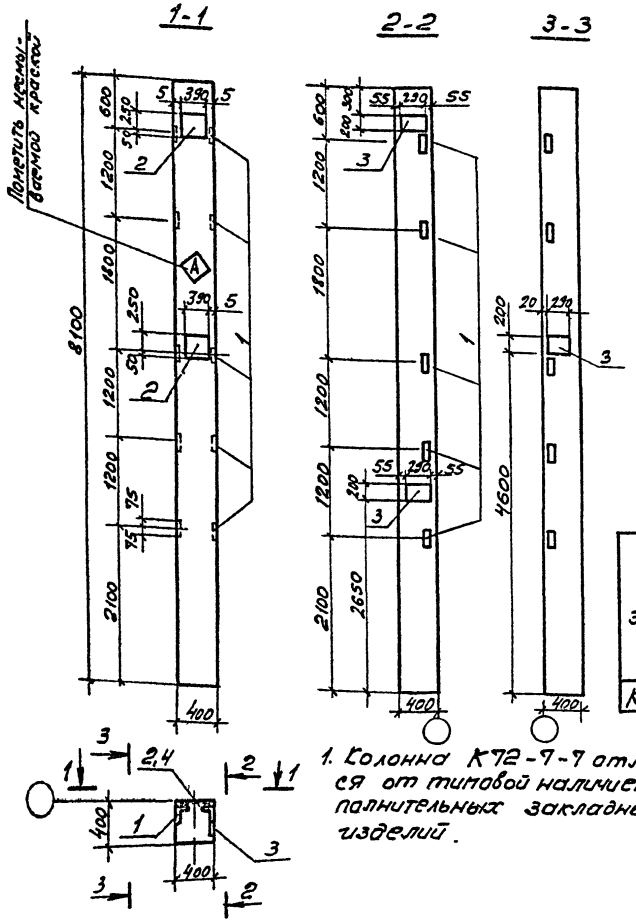

Формат	Зона	Поз.	Обозначение	Наименование	Кол.	Примечание
				Документация		
			1.423-3 вып. 0-1, 0-2	Пояснительная записка		
				Чертеж колонны		
			1.423-3 вып. 1	К 72-7		
				Дополнительные сборочные единицы		
		1	1.423-3 вып. 2	М1-14	5	1,77
		2	1.423-3 вып. 2	НМ1-10	2	13,6
		3	1.423-3 вып. 2	М1-12	2	6,0
		4	1.423-3 вып. 2	НМ1-6	1	8,2

Ведомость расхода стали на дополнительные закладные изделия элемента, кг

Марка элемента	Изделия закладные													Общий расход
	Арматура класса							Прокат марки						
	AI		AIII											
	ГОСТ 5781-82							ГОСТ 103-76		ГОСТ 82-70*		ГОСТ 8509-72*		
	ф6	Итого	ф12	ф14	ф22		Итого	200х40	Итого	300х10	Итого	L63х5	Итого	
К72-7-4	0,6	0,6	6,45	5,6	4,2		16,25	13,8	13,8	18,4	18,4	7,2	7,2	56,25

1. Колонна К72-7-7 отличается от типовой наличием дополнительных закладных изделий.

ГИП	Никитин		503-1-41С.86 - КЖИ - К72-7-7
Нач.отд.	Сиворова		
Н.спец.	Стрехнин		Колонна К72-7-7
Рук.гр.	Потапов		
Вед.инж.	Кирьянова		Железобетон

Стадия	Масса	Масштаб
РП		
Лист 1	Листов 1	

ГИПРОАВТОТРАНС Новосибирский филиал

Инв.№подл. | Подпись и дата | Взам.инв.№

Альбом III

Типовой проект 503-

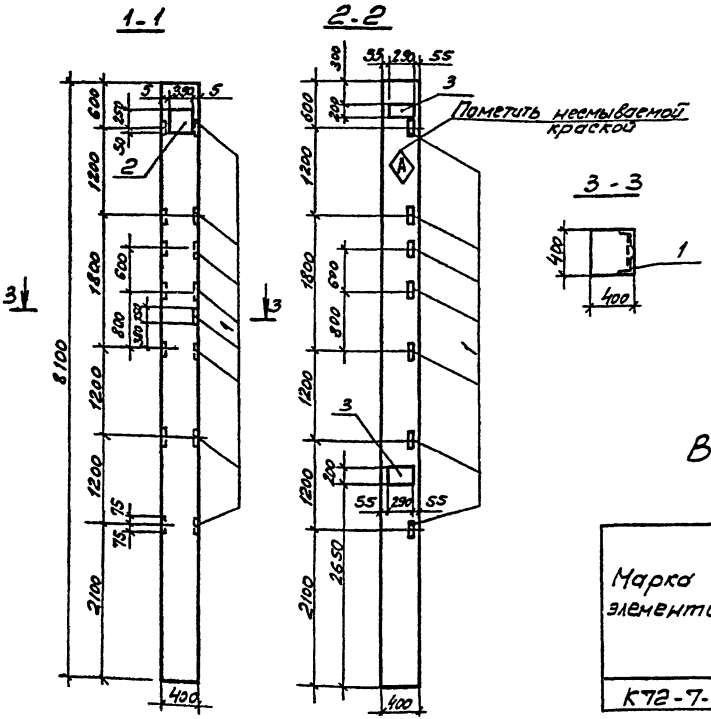

Формат	Зона	Поз.	Обозначение	Наименование	Кол.	Примечание
				Документация		
			1.423-3 вып. 0-1, 0-2	Пояснительная записка		
				Чертеж колонны		
			1.423-3 вып. 1	К72-7		
				Дополнительные сборочные единицы		
		1	1.423-3 вып. 2	М1-14	8	1,77
		2	1.423-3 вып. 2	НМ1-10	1	13,6
		3	1.423-3 вып. 2	М1-12	2	6,0

Ведомость расхода стали на дополнительные закладные изделия элемента, кг

Марка элемента	Изделия закладные													Общий расход
	Арматура класса							Прокат марки						
	AI		AIII											
	ГОСТ 5781-82		ГОСТ 5781-82					ГОСТ 103-76		ГОСТ 82-70*		ГОСТ 8509-72*		
	ф6	Итого	ф12	ф14	Итого	ф22	Итого	-200х6	Итого	-300х10	Итого	L63х5	Итого	
К72-7-8	0,2	0,2	5,44	2,8	8,24	1,4	1,4	9,2	9,2	9,2	9,2	11,52	11,52	39,76

1. Колонна К72-7-8 отличается от типовой наличием дополнительных закладных изделий

ГИП	Никитин		503-1-41С.86	КЖИ-К72-7-8
Нач.отд	Сидорова			
Гл.спец.	Стрехнин			
Рук.гр	Потапова		Колонна К72-7-8	Стадия: Масса: Масштаб:
Ведущ.	Кирьянова			РП
			Железобетон	ГИПРОАВТОТРАНС Новосибирский филиал

Инв.№ подл. | Подпись и дата | Взам.инв.№

Альбом IV

Типовой проект 503

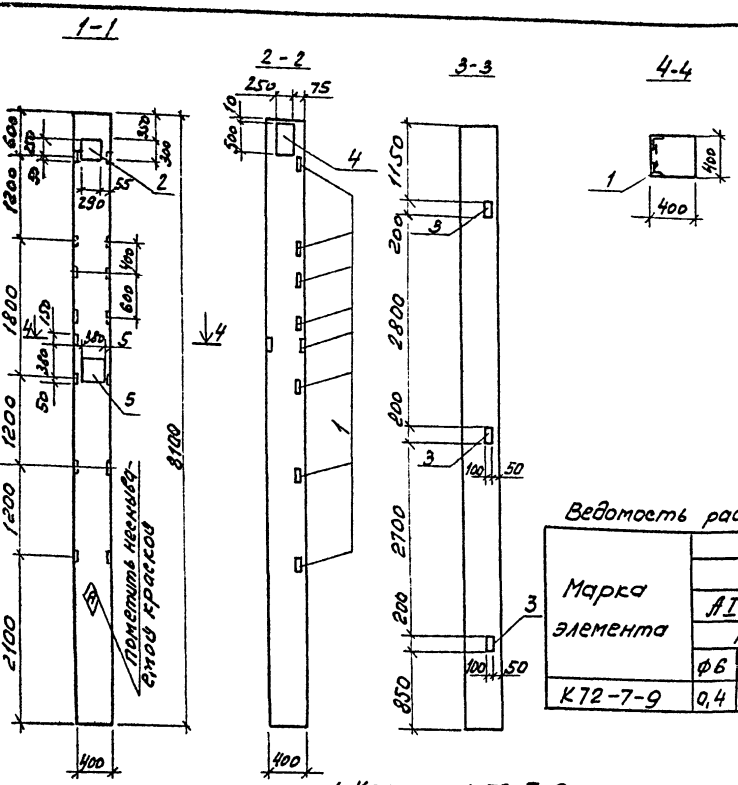

Формат	Зона	Поз	Обозначение	Наименование	Кол.	Примечание
				Документация		
			1.423-3 Вып. 0-1	Пояснительная записка		
				Чертеж колонны		
			1.423-3 Вып.1	К 72-7		
				Дополнительные сборочные единицы		
		1	1.423-3 Вып.2	М1-14	8	1,77
		2	1.423-3 Вып.2	НМ1-4	1	11,2
		3	1.400-6/76	М4-13	3	2,6
		4	1.431-20 Вып.7ч.2	МН-18	1	13,5
		5	1.423-3 Вып.2	НМ1-10	1	13,6

Ведомость расхода стали на дополнительные закладные изделия элемента, кг

Марка элемента	Изделия закладные																	
	Арматура класса								Прокат марки									Всего
	А I		А III						В Ст3 кп2									
	ГОСТ 5781-82								ГОСТ 103-76			ГОСТ 82-70*			ГОСТ 8509-72*			
	ф6	Итого	ф10	ф12	ф14		ф22	Итого	-50х10	-100х8	Итого	-250х10	-300х10	Итого	L63х5	Итого		
К72-7-9	0,4	0,4	0,8	6,54	7,7		2,8	18.64	0,8	3,9	4,7	9,8	16,0	25,8	11,52	11,52		60,26

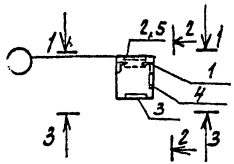

1. Колонна К 72-7-9 отличается от типовой наличием дополнительных закладных изделий.

ГИП	Никитин	
Нач.отд.	Сидорова	
Гл.спец.	Стрехнин	
Рук.гр.	Потапова	
Вед.инж.	Кирьянова	

503-1-41С.86 КЖИ-К72-7-9

Колонна К72-7-9

Стадия	Масса	Масштаб
РП		

Лист 1 Листов 1

Железобетон

ГИПРОАВТОТРАНС Новосибирский филиал

Инв.№ подл. | Подпись и дата | Взам.инв.№

Копировал Брудя. Формат А3

Альбом VII

Типовой проект 503

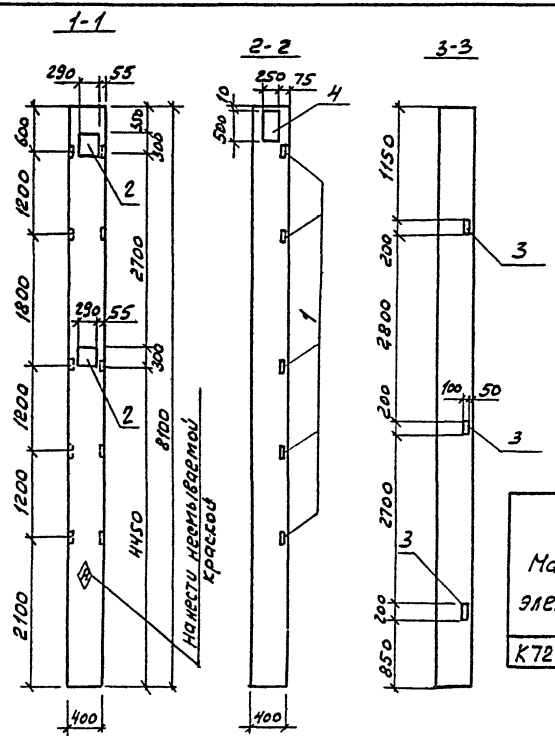

Формат	Зона	Поз.	Обозначение	Наименование	Кол.	Примечание
				Документация		
			1.423-3 Вып.0-1	Пояснительная записка		
				Чертеж колонны		
			1.423-3 Вып.1	К72-7		
				Дополнительные сборочные изделия		
		1	1.423-3 Вып.2	М1-14	5	1,77
		2	1.423-3 Вып.2	НМ1-4	2	11,2
		3	1.400-6/76	М4-13	3	2,6
		4	1.431-20 Вып.7 ч.2	МН18	1	13,5

Ведомость расхода стали на дополнительные закладные изделия элемента, кг

Марка элемента	Изделия закладные																	Всего
	Арматура класса								Прокат марки									
	AI		AIII						Вст3кп2									
	ГОСТ 5781-82								ГОСТ 103-76			ГОСТ 82-70*		ГОСТ 8509-72*				
	ф6	Итого	ф10	ф12	ф14	Итого	ф22	Итого	50х10	100х8	Итого	250х16	300х10	Итого	∠63х5	Итого		
К72-7-10	0,4	9,4	0,8	5,55	7,7	14,05	2,8	2,8	0,8	3,9	4,7	9,8	13,6	23,4	7,2	7,2		52,55

Колонна К72-7-10 отличается от типовой колонны наличием дополнительных закладных изделий.

ГИП	Никитин		503-1-41С.86	-КЖИ-К72-7-10	
Нач.отд	Сидорова				
Гл.спец.	Стрехнин		Колонна К72-7-10	Стадия	Масса
Рук.гр.	Потапова			Р	
Ведущ.	Кирьякова			Лист 1	Листов 1
			Железобетон	ГИПРОАВТОТРАНС Новосибирский филиал	

Формат А3

Инв.№ подл. | Подпись и дата | Взам.инв.№

Альбом II

Типовой проект 503

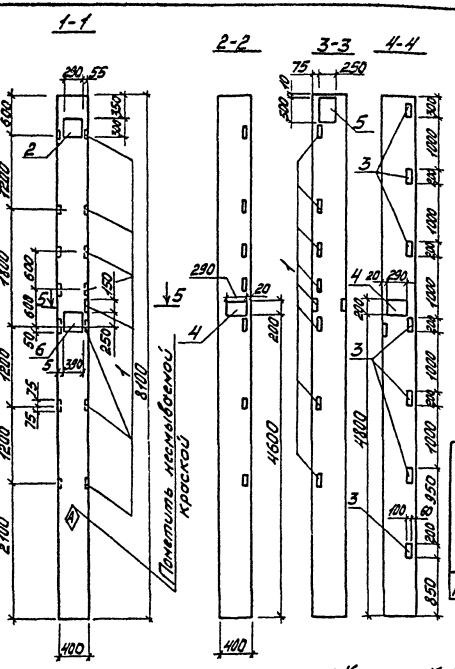

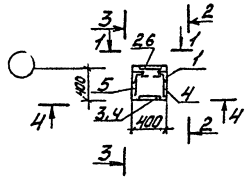

Формат	Зона	Поз.	Обозначение	Наименование	Кол.	Примечание
				Документация		
			1.423-3 вып. 0-1.0-2	Пояснительная записка		
				Чертеж колонны		
			1.423-3 вып.1	К72-7		
				Дополнительные сборочные единицы		
		1	1.423-3 вып.2	МЧ-14	8	1.77
		2	1.423-3 вып.2	НЧ1-4	1	11.2
		3	1.400-6/76	МЧ-13	7	2.6
		4	1.423-3 вып.2	НЧ1-6	2	8.2
		5	1.431-20 вып.7, ч.2	МН-18	1	13.5
		6	1.423-3 вып.2	НЧ1-10	1	13.6

Ведомость расхода стали на дополнительные закладные изделия элемента, кг

Марка элемента	Изделия закладные						Всего
	Арматура класса						
	AI		AII				
	ГОСТ 5781-82						
	ф6	ф10	ф12	ф14	ф22	Итого	
К72-7-11	0,8	0,8	15,74	7,7	5,6	30,64	

Марка элемента	Прокат марки										Всего
	Вст3кп2										
	ГОСТ 82-70*			ГОСТ 103-76				ГОСТ 8509-72*			
	250х10	300х10	Итого	50х10	100х8	200х10	Итого	63х5	Итого		
К72-7-11	9,8	16,0	25,8	0,8	9,1	9,2	22,4	11,52	11,52		87,06

1. Колонна К-72-7-11 отличается от типовой наличием дополнительных закладных изделий.

ГИП	Никитин		503-1-41С.86 -КЖИ-К72-7-11
Нач.отд.	Сидорова		
Гл.спец.	Стрехнин		Колонна К72-7-11
Рук.гр.	Потапова		Стадия: РП; Масса: ; Масшт.:
Вед.инж.	Кириллова		Лист 1; Листов 1
Ст.инж.	Макеев		Железобетон
			ГИПРОАВТОТРАНС Новосибирский филиал

Инв.№ подл. | Подп. и дата | Взам.инв.№

Альбом

Типовой проект 503-

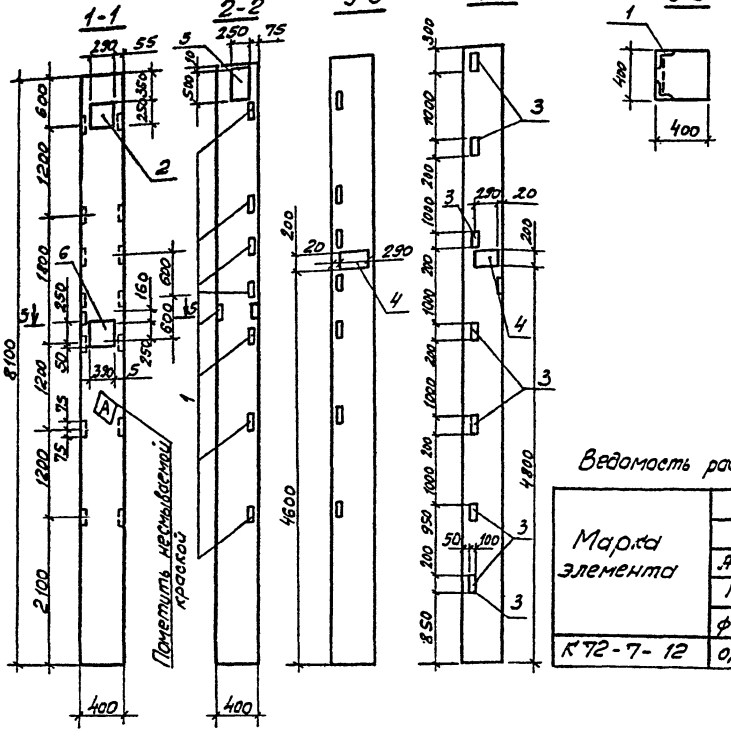

Формат	Зона	Поз.	Обозначение	Наименование	Кол.	Приме-чание
				Документация		
			1.423-3 вып. 0-1; 0-2	Пояснительная записка		
				Чертеж колонны		
			1.423-3 вып.1	К72-7		
				Дополнительные сборочные единицы		
		1	1.423-3 вып. 2	М1-14	8	1,77
		2	1.423-3 вып. 2	НМ1-4	1	11,2
		3	1.400-6/76	МН-13	7	2,6
		4	1.423-3 вып. 2	НМ1-6	2	8,2
		5	1.431-20 вып. 7 часть 2	МН 18	1	13,5
		6	1.423-3 вып. 2	НМ1-10	1	13,6

Ведомость расхода стали на дополнительные закладные изделия элемента, кг

Марка элемента	Изделия закладные																Всего
	Арматура класса							Прокат марки									
	AI	A III						ВСт. 3 кп2									
	ГОСТ 5781-82							ГОСТ 82-70*			ГОСТ 103-76					ГОСТ 8509-72*	
	ф6	ф10	ф12	ф14	Итого	ф22	Итого	-250х10	-300х10	Итого	-50х10	-100х8	200х10	Итого	L63х5	Итого	
К72-7-12	0,8	0,8	15,74	7,7	25,94	5,6	5,6	9,8	16,0	25,8	0,8	9,1	9,2	22,4	11,52	11,52	87,06

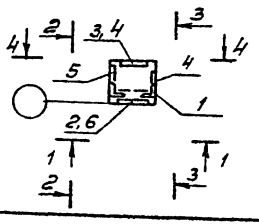

1. Колонна К72-7-12 отличается от типовой наличием дополнительных закладных изделий.

ГИП	Никитин		503-1-41С.86	-КЖИ-К72-7-12
Нач. отд.	Сидорова			
Гл. спец.	Стрекнин		Колонна К72-7-12	Стадия: Раб. чертежи
Рук. гр.	Потапова			РП
Вед. инж.	Кирьянова			Лист 1 / Листов 1
				ГИПРОАВТОТРАНС Новосибирский филиал

Инв. № подл. | Подпись и дата | Взам. инв. №

Альбом

Типовой проект 503

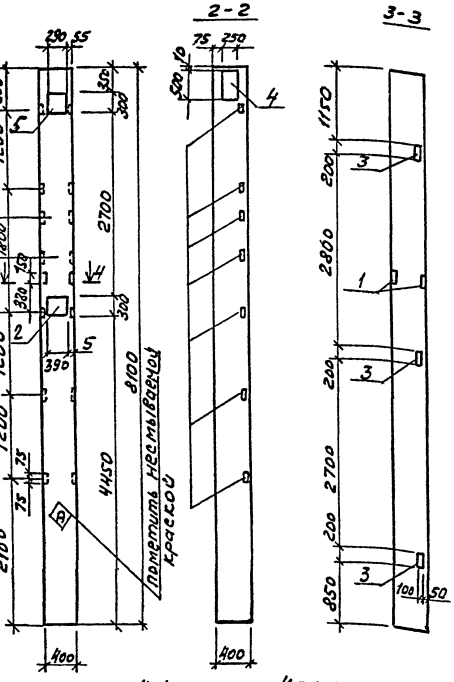

Формат	Зона	Поз.	Обозначение	Наименование	Кол.	Примечание
				Документация		
			1.423-3 Вып.0-1,0-2	Пояснительная записка		
				Чертеж колонны		
			1.423-3 Вып.1	К 72-7		
				Дополнительные сборочные единицы		
		1	1.423-3 Вып.2	М1-14	9	1,77
		2	1.423-3 Вып.2	НМ1-10	1	13,6
		3	1.400-6/76	М4-13	3	2,6
		4	1.431-20 Вып.7 ч.2	МН18	1	13,5
		5	1.423-3 Вып.2	НМ1-4	1	11,2

Ведомость расхода стали на дополнительные закладные изделия элемента, кг

Марка элемента	Изделия закладные																Всего
	Арматура класса								Прокат марки								
	AI		AIII						ВСт3кп2								
	ГОСТ 5781-82								ГОСТ 103-76			ГОСТ 82-70*			ГОСТ 8509-72*		
	ф6	Итого	ф10	ф12	ф14	Итого	ф22	Итого	50х10	100х8	Итого	300х8	250х10	Итого	L63х5	Итого	
К72-7-13	0,4	0,4	0,8	6,87	7,7	15,37	2,8	2,8	0,8	3,9	4,7	16,0	9,8	25,8	12,96	12,96	62,03

Колонна К72-7-13 отличается от типовой наличием дополнительных закладных изделий.

ГИП	Никитин		503-1-41С.86	-КЖИ-К72-7-13
Нач.отд.	Сидорова			
Гл.спец.	Стрехнин		Колонна К72-7-13	Стадия: РП; Масса; Масштаб
Рук.гр.	Потапова			Лист 1; Листов
Вед.инж.	Кирьянова		Железобетон	ГИПРОАВТОТРАНС Новосибирский филиал

Копировал Брун-

Формат А3

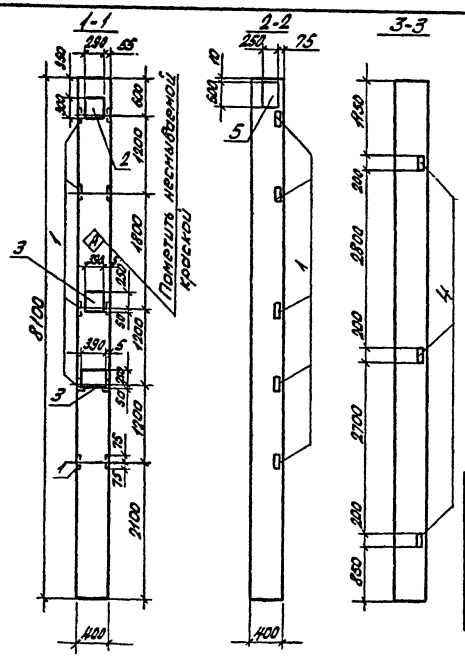

Формат	Зона	Поз	Обозначение	Наименование	Кол.	Примечание
				Документация		
			1.423-3 Вып.0-1, 0-2	Пояснительная записка		
				Чертеж колонны		
			1.423-3 Вып.1	К72-7		
				Дополнительные сборочные единицы		
		1	1.423-3 Вып.2	М1-14	5	1,77
		2	1.423-3 Вып.2	НМ1-4	1	11,2
		3	1.423-3 Вып.2	НМ1-10	2	13,6
		4	1.400-6/76	М4-13	3	2,6
		5	1.431-20 Вып.7 часть 2	МН18	1	13,5

Ведомость расхода стали на дополнительные закладные изделия элемента, кг

Марка элемента	Изделия закладные																Общий расход
	Арматура класса								Прокат марки								
	AI		AIII						В Ст3 КП2								
	ГОСТ 5781-82								ГОСТ 103-76			ГОСТ 82-70*			ГОСТ 8509-72*		
	ф6	Итого	ф10	ф12	ф14	ф22		Итого	-50×10	-100×8	Итого	-250×10	-300×10	Итого	L63×5	Итого	
К72-7-14	0,6	0,6	0,8	5,55	10,5	4,2		21,05	0,8	3,9	4,7	9,8	25,2	35,0	7,2	7,2	68,55

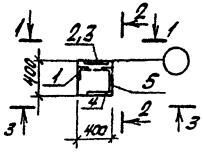

1. Колонна К-72-7-14 отличается от типовой наличием дополнительных закладных изделий.

ГИП	Никитин		503-1-41С.86 КЖИ-К72-7-14
Нач.отд	Сидорова		
Гл.спец	Стрехнин		Колонна К72-7-14
Рук.гр	Потапова		
Ведущ	Кирьянова		
			Железобетон

Стадия	Масса	Масштаб
РП		
Лист 1	Листов 1	

ГИПРОАВТОТРАНС
Новосибирский филиал

Альбом IV

Типовой проект

Инв. № подл. | Подп. и дата | Взам. инв. №

Альбом

Типовой проект 503-

Инв.№ | Подпись и дата | Взам.инв.№

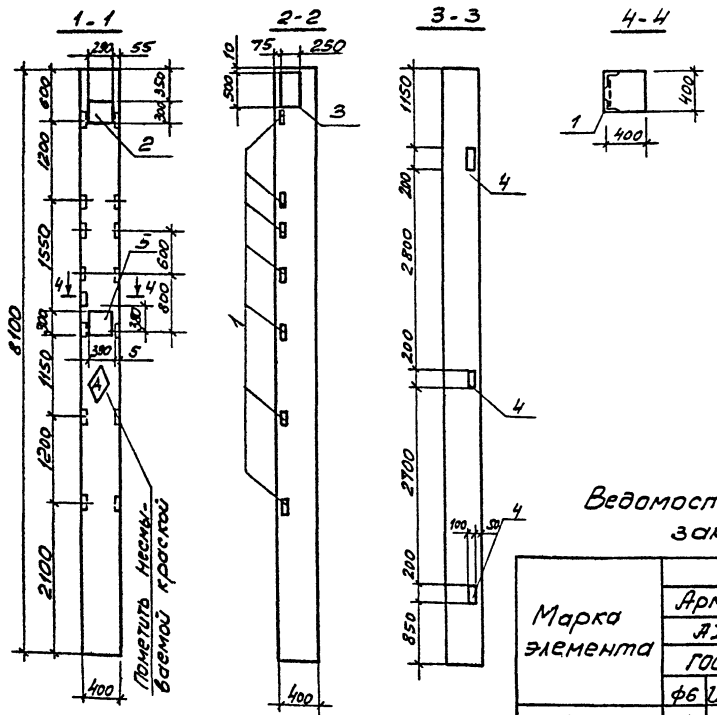

Формат	Зона	Позиция	Обозначение	Наименование	Кол.	Примечание
				Документация		
			1.423-3 вып. 0-1, 0-2	Пояснительная записка		
				Чертеж колонны К72-7		
			1.423-3 вып. 1	Дополнительные доборочные единицы		
		1	1.423-3 вып. 2	М1-14	8	1,77
		2	1.423-3 вып. 2	НМ1-4	1	11,2
		3	1.431-20 вып 7 часть 2	МН 18	1	13,5
		4	1.400-6/76	М4-13	3	2,6
		5	1.423-3 вып. 2	НМ1-10	1	13,6

Ведомость расхода стали на дополнительные закладные изделия элемента, кг

Марка элемента	Изделия закладные																Общий расход
	Арматура класса							Прокат марки									
	AI		A III					ВСт.3кп2									
	ГОСТ 5781-82							ГОСТ 103-76			ГОСТ 82-70*			ГОСТ 8509-72*			
	ф6	Итого	ф10	ф12	ф14	ф22	Итого	-50х10	-100х8	Итого	-250х10	-300х10	Итого	L63х5	Итого		
К72-7-15	0,4	0,4	0,8	6,54	7,7	2,8	17,84	0,8	3,9	4,7	9,8	16,0	25,8	11,52	11,52		60,26

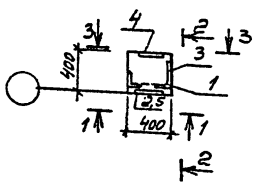

1. Колонна К72-7-15 отличается от типовой наличием дополнительных закладных изделий.

ГИП	Никитин		503-1-41С.86 КЖИ-К72-7-15
Нач.отд	Сидорова		
Гл.спец	Стрехнин		Колонна К72-7-15
Вед.инж	Курьянова		Стадия Р; Масса; Масштаб
Рук.гр	Потапова		Лист 1; Листов 1
			ГИПРОАВТОТРАНС Новосибирский филиал

Копировал

Формат А3

Альбом V

Типовой проект 503-

Пометить несмываемой краской

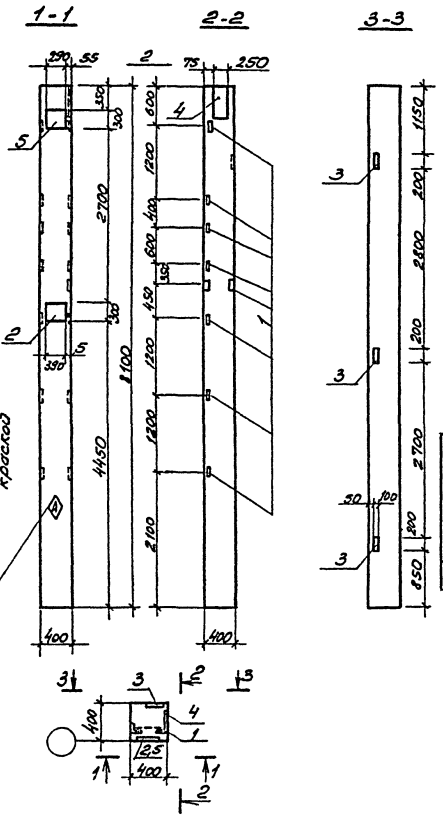

Формат	Зона	Поз.	Обозначение	Наименование	Кол.	Примечание
				Документация		
			1.423-3 Вып. 0-1.0-2	Пояснительная записка		
				Чертеж колонны		
			1.423-3 Вып. 1	К72-7		
				Дополнительные сборочные единицы		
		1	1.423-3 Вып. 2	М1-14	8	1,77
		2	1.423-3 Вып. 2	НМ1-10	1	13,6
		3	1.400-6/76	М4-13	3	2,6
		4	1.431-20 Вып. 7 4.2	МН-18	1	13,5
		5	1.423-3 Вып. 2	НМ1-4	1	11,2

Ведомость расхода стали на дополнительные закладные изделия элемента, кг

Марка элемента	Изделия закладные															Всего
	Арматура класса							Прокат марки								
	AI		AIII					ВСт3сп2						ГОСТ 8509-72*		
	ГОСТ 5781-82							ГОСТ 103-76			ГОСТ 82-70*					
	ф6	Итого	ф10	ф12	ф14	ф22	Итого	-50х10	-100х8	Итого	-25	-300х10	Итого	L63х5	Итого	
К72-7-16	0,4	0,4	0,8	6,54	7,7	2,8	17,84	0,8	3,9	4,7	9,8	16,0	25,8	11,52	11,52	60,26

1. Колонна К72-7-С отличается от типовой колонны наличием дополнительных закладных изделий.

ГИП	Никитин		503-1-41С.86 - КЖИ-К72-7-16
Нач.отд	Сидорова		
Гл.спец.	Стрекнина		Колонна К72-7-16
Рук.гр.	Потапова		
Ведущ.	Курьянова		Железобетон
Ст.инж.	Макеев		

Стадия	Масса	Масштаб
Р		
Лист	Листов	

ГИПРОАВТОТРАНС Новосибирский филиал

Инв.№ подл. | Подпись и дата | Взам.инв.№

Альбом типовой проект

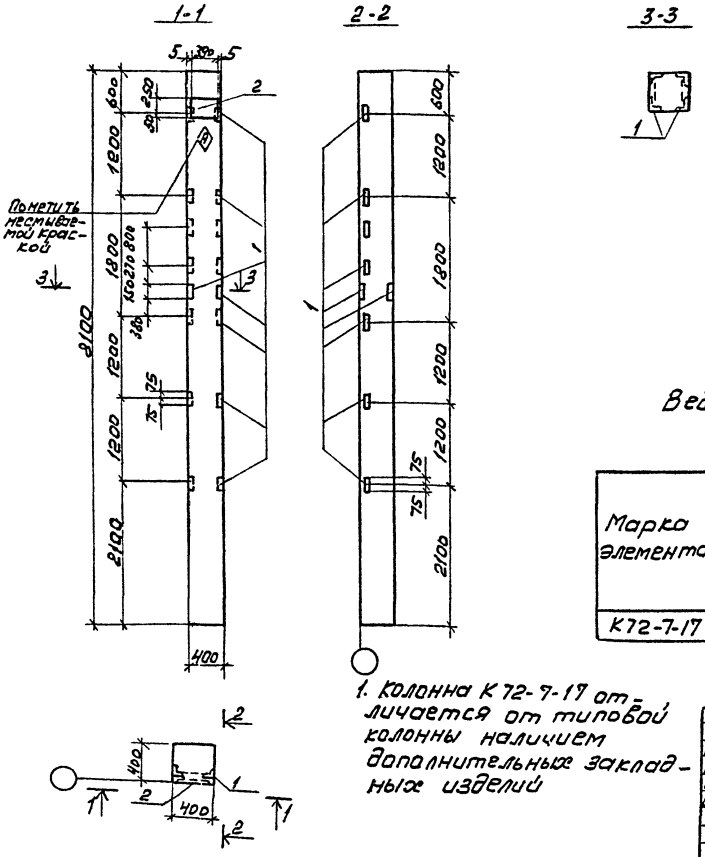

Формат	Зона	Поз.	Обозначение	Наименование	Кол.	Примечание
				Документация		
			1.423-3 Вып. 0-1	Пояснительная записка		
				Чертеж колонны		
			1.423-3 Вып.1	К72-7		
				Дополнительные сборочные единицы		
		1	1.423-3 Вып. 2	М1-14	9	1,77
		2	1.423-3 Вып. 2	НМ1-10	1	13,6

Ведомость расхода стали на дополнительные закладные изделия элемента, кг

Марка элемента	Изделия закладные												Общий расход
	Арматура класса						Прокат марки						
	AI		AIII										
	ГОСТ 5781-82						ГОСТ 82-70*		ГОСТ 8509-72*				
	ф6	Итого	ф12	ф14	ф22	Итого	300х10	Итого	L63х5	Итого			
К72-7-17	0,2	0,2	2,97	2,8	1,4	7,17	9,2	9,2	12,96	12,96			29,53

1. Колонна К72-7-17 отличается от типовой колонны наличием дополнительных закладных изделий

ГИП	Никитин		503-1-41С.86 КЖИ-К7-7-17
Нач.отд	Сидоренко		
Гл.спец.	Стрекнин		Колонна К72-7-17
Рук.гр.	Потапова		
Вед.инж.	Курьянова		Железобетон

Стадия	Масса	Масштаб
Р		
Лист 1	Листов 1	

ГИПРОАВТОТРАНС Новосибирский филиал

Копировал Формат А3

Альбом

Типовой проект 503

1-1

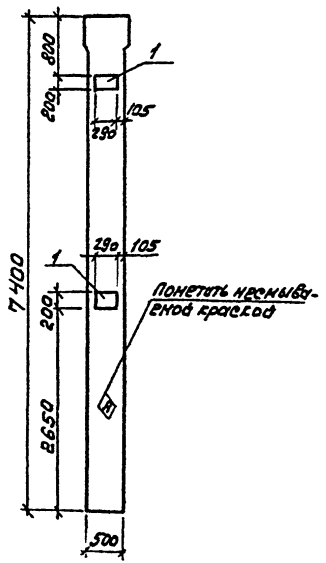

Формат	Зона	Поз.	Обозначение	Наименование	Кол.	Примечание
				Документация		
			1.423-3 Вып. 0-4.0-2	Пояснительная записка		
				Чертеж колонны		
			1.423-3 Вып. 1	К72-35а		
				Дополнительные сборочные единицы		
		1	1.423-3 Вып. 2	М1-12	2	6.0

Ведомость расхода стали на дополнительные закладные изделия элемента, кг

Марка элемента	Изделия закладные													Всего
	Арматура класса							Прокат марки						
	AIII							ВСт3кп2						
	ГОСТ 5781-82							ГОСТ 103-76						
	ф12						Итого	2пр10					Итого	
К72-35а-1	2,8						2,8	9,2					9,2	12,0

Колонна К72-35а-1 отличается от типовой наличием дополнительных закладных изделий.



1 1

ГИП	Никитин		503-1-41С.86 КЖИ-К72-35а-1
Нач.отд.	Суворов		
Гл.спец.	Стрелков		Колонна К72-35а-1
Рук.гр.	Потапова		
Вед.инж.	Курьянова		Стадия: РП; Масса: ; Масштаб:
			Железобетон
			Лист 1 Листов 1
			ГИПРОАВТОТРАНС Новосибирский филиал

Копировал Формат А3

Альбом VIII

Типовой проект 503

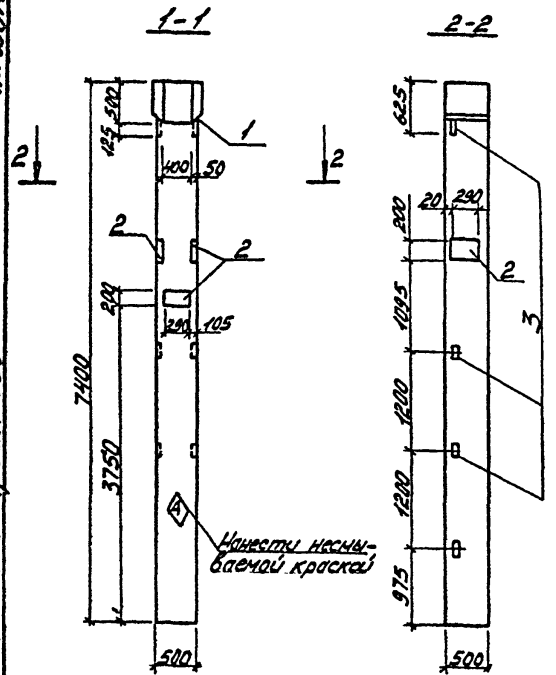

Формат	Зона	Поз.	Обозначение	Наименование	Кол.	Примечание
				Документация		
			1.423-3 вып. 0-1, 0-2	Пояснительная записка		
				Чертеж колонны		
			1.423-3 вып. 1	К72-35а		
				Дополнительные сборочные единицы		
		1	1.431-20 вып. 7 ч.2	МН6	1	19.7
		2	1.423-3 вып. 2	НМ1-9	3	8.8
		3	1.423-3 вып. 2	М1-15	3	1.86

Ведомость расхода стали на дополнительные закладные изделия элемента, кг

Марка элемента	Изделия закладные															
	Арматура класса								Прокат марки							Всего
	AI		A III						В Ст3 кп2							
	ГОСТ 5781-82								ГОСТ 103-76			ГОСТ 82-70*		ГОСТ 8509-72*		
	6AI	Итого	ф10	ф12	ф14		ф22	Итого	-50×10	-200×10	Итого	-400×10	Итого	L63×5	Итого	
К72-35а-2	0,6	0,6	0,9	9,06	2,3		4,2	16,46	0,8	13,8	14,6	15,7	15,7	4,32	4,32	51,68

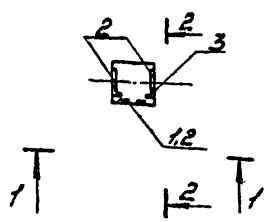

1. Колонна К72-35а-2 отличается от типовой наличием дополнительных закладных деталей.

ГИП	Никитин	
Нач. отд.	Сидорова	
Гл. спец.	Стрехнин	
Рук. гр.	Потапова	
Вед. инж.	Кирьянова	
Ст. инж.	Макеев	

503-1-41С.86 - КЖИ-К72-35а-2

Колонна К72-35а-2

Стадия	Масса	Масшт.
РП		

Лист 1 | Листов 1

Железобетон

ГИПРОАВТОТРАНС
Новосибирский филиал

Инв. № подл. | Подп. и дата | Взам. инв. №

коп. [signature]

Альбом 6

Типовой проект 503-

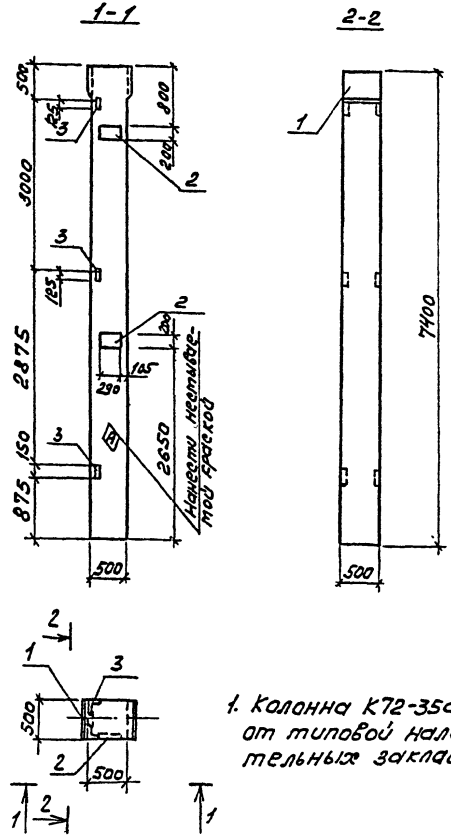

Формат	Зона	Поз.	Обозначение	Наименование	Кол.	Примечание
				Документация		
			1.423-3 Вып. 0-1, 0-2	Пояснительная записка		
				Чертеж колонны		
			1.423-3 Вып. 1	К72-35а		
				Дополнительные сборочные единицы		
		1	503- -КЖИ-МН25	МН 25	1	37.72
		2	1.423-3 Вып. 2	М1-12	2	6,0
		3	1.423-3 Вып. 2	М1-15	3	1,86

Ведомость расхода стали на дополнительные закладные изделия элемента, кг

Марка элемента	Изделия закладные														Всего
	Арматура класса AIII ГОСТ 5781-82							Прокат марки ВСт3кп2 ГОСТ 8509-72*		ГОСТ 103-76		ГОСТ 82-70*			
	ф12	ф14					Итого	Ш63х5	Итого	-200х10	Итого	-390х10		Итого	
К72-35а-3	4,06	6,32					10,38	4,32	4,32	9,2	9,2	31,4		31,4	55,3

1. Колонна К72-35а-3 отличается от типовой наличием дополнительных закладных изделий.

			503-1-41С.86 -КЖИ-К72-35а-3			
ГИП	Никитин		Колонна К72-35а-3	Стадия	Масса	Масштаб
Нач. отд	Сидорова			Р		
Гл. спец.	Стрехнин			Лист 1	Листов 1	
Рук. гр.	Потапова			ГИПРОАВТОТРАНС Новосибирский филиал		
Вед. инж.	Сырьянова		Железобетон			
Ст. инж.	Макеев					

Копировал

Формат А3

Альбом №

Типовой проект 503-

Инв.№ подл. | Подпись и дата | Взам.инв.№

1-1

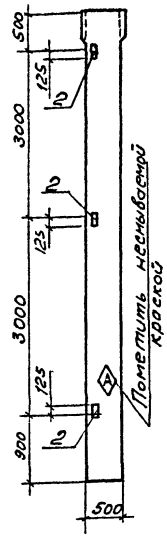

2-2

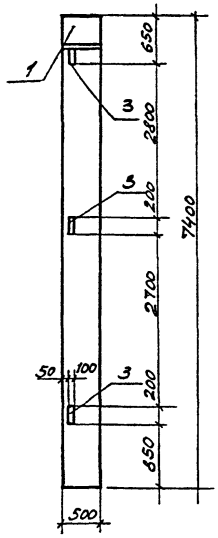

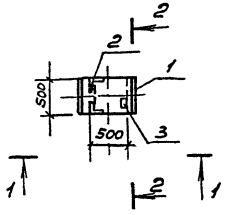

1. Колонна К72-35а-4 отличается от типовой наличием дополнительных закладных изделий

Формат	Зона	Поз.	Обозначение	Наименование	Кол.	Примечание
				Документация		
			1.423-3 Вып.0-1, 0-2	Пояснительная записка		
				Чертеж колонны		
			1.423-3 Вып.1	К72-35а		
				Дополнительные сборочные единицы		
		1	503- - КЖИ-МН25	МН 25	1	37.72
		2	1.423-3 Вып.2	М1-15	3	1.86
		3	1.400-6/76	М4-13	3	2.6

Ведомость расхода стали на дополнительные закладные изделия элемента, кг

Марка элемента	Изделия закладные													Всего
	Арматура класса AIII ГОСТ 5781-82							Прокат марки ВСт 3 кп 2 ГОСТ 8509-72*		ГОСТ 103-76		ГОСТ 82-70*		
	ф12	ф12					Итого	63х5	Итого	Итого		Итого		
К72-35-4	5,16	6,32					11,48	4,32	4,32	3,9	3,9	31,4	31,4	51,1

ГИП	Никитин		503-1-41С.86 - КЖИ-К72-35а-4	
Нач.отд	Сидорова			
Гл.спец.	Стрехнин		Колонна К72-35а-4	Стадия: РП; Масса; Масштаб
Рук.гр.	Поталова			Лист 1; Листов 1
Вед.инж.	Кирьянова		Железобетон	ГИПРОАВТОТРАНС Новосибирский филиал

Копировал

Формат А3

Типовой проект 503-

1-1

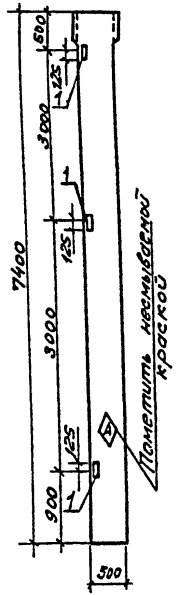

3-3

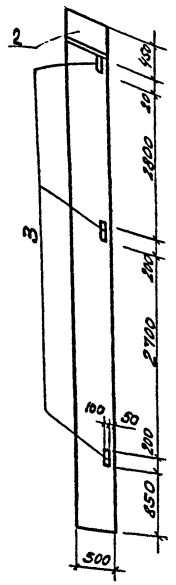

2-2

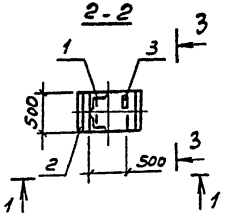

Формат	Зона	Поз.	Обозначение	Наименование	Кол.	Примечание
				Документация		
			1.423-3 вып. 0-1, 0-2	Пояснительная записка		
				Чертеж колонны		
			1.423-3 вып. 1	К72-35д		
				Дополнительные сборочные единицы		
		1	1.423-3 вып. 2	МН-15	3	1,86
		2	503- -КЖИ-МН25	МН-25	1	37,72
		3	1.400-6/76	МЧ-13	3	2,6

Ведомость расхода стали на дополнительные закладные изделия элемента, кг

Марка элемента	Изделия закладные																Всего
	Арматура класса AIII ГОСТ 5781-82							Прокат марки ВСт3кп2 ГОСТ 8509-72*		ГОСТ 103-76		ГОСТ 82-70*					
	ф12	ф14					Итого	L63х5	Итого	-100х10	Итого	-390х10		Итого			
К72-35д-5	5,6	6,32					11,48	4,32	4,32	3,9	3,9	314		314			511

1. Колонна К72-35д-5 отличается от типовой наличием дополнительных закладных изделий.

ГИП	Никитин		503-1-41С.86	КЖИ-К72-35д-5
Нач.отд.	Сидорова			
Гл.спец.	Стрехнин		Колонна К72-35д-5	Стадия: РП; Масса: ; Масштаб:
Рук.гр.	Поталова			Лист 1; Листов 1
Вед.инж.	Куриянова		Железобетон	ГИПРОАВТОТРАНС Новосибирский филиал
Ст.инж.	Макеев			

Инв. № подл. | Подпись и дата | Взам. инв. №

Альбом

Типовой проект

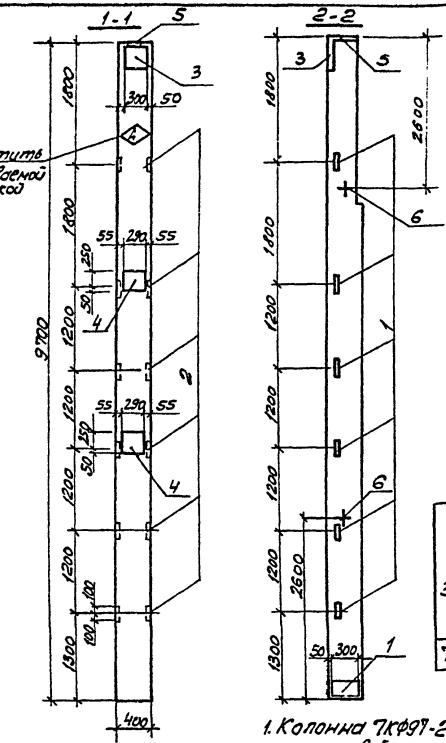

Формат	Зона	Поз.	Обозначение	Наименование	Кол.	Примечание
				Документация		
			1.427.1-3 вып.0	Пояснительная записка		
				Чертеж колонны		
			1.427.1-3 вып.1	7КФ97-2-Н		
				Дополнительные сборочные единицы		
		1	1.427.1-3 вып.2	МН8	1	6,34
		2	1.427.1-3 вып.2	МН31	6	2,56
		3	1.427.1-3 вып.2	МН1	1	7,74
		4	1.427.1-3 вып.2	МН24	2	10,37
		5	1.427.1-3 вып.2	МН3	1	7,77
		6	1.427.1-3 вып.2	МН35	2	2,1

Ведомость расхода стали на дополнительные закладные изделия элемента, кг

Марка элемента	Изделия закладные															Общий расход
	Арматура класса						Прокат марки									
	AI		AIII				ГОСТ 8509-72*			ГОСТ 82-70*						
	ГОСТ 5781-82															
	ф16	Итого	ф10	ф12	ф14	Итого	L 90×6	L 63×5	Итого	-300×8	-300×10	Итого				
7КФ97-2-Н1	4,2	4,2	3,38	3,96	10,14	17,48	5,0	11,4	16,4	5,7	18,37	24,07				62,15

1. Колонна 7КФ97-2-Н1 отличается от типовой колонны наличием дополнительных закладных изделий.
2. Закладные изделия устанавливать по серии 1.427.1-3 вып.1 стр. 2.3, 25,.. 27.

ГИП	Никитин		503-1-41С.86 КЖИ-7КФ97-2-Н1
Нач.отд.	Сидорова		
Гл.спец.	Стрехнин		
Рук.гр.	Потапова		Колонна 7КФ97-2-Н1 — Стадия: РП; Масса; Масштаб
Вед.инж.	Курьянов		Железобетон — ГИПРОАВТОТРАНС Новосибирский филиал

Инв.№ подл. | Подпись и дата | Взам. инв.№

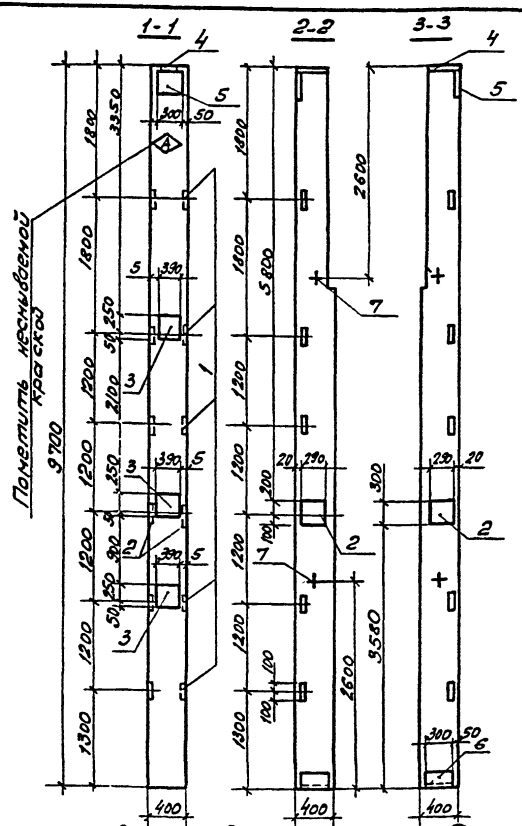

Формат	Зона	Поз.	Обозначение	Наименование	Кол.	Примечание
				Документация		
			1.427.1-3 вып.0	Пояснительная записка		
				Чертеж колонны		
			1.427.1-3 вып.1	7КФ97-2-Н		
				Дополнительные сборочные единицы		
		6	1.427.1-3 вып.2	МН8	1	6,34
		1	1.427.1-3 вып.2	МН31	6	2,56
		2	1.427.1-3 вып.2	МН24	2	10,37
		3	1.423-3 вып.2	НМ1-10	3	13,6
		4	1.427.1-3 вып.2	МН3	1	7,77
		5	1.427.1-3 вып.2	МН1	1	7,74
		7	1.427.1-3 вып.2	МН35	2	2,1

Ведомость расхода стали на дополнительные закладные изделия элемента, кг

Марка элемента	Изделия закладные														Общий расход
	Арматура класса								Прокат марка						
	AI			AIII					ГОСТ 82-70*			ГОСТ 8509-72*			
	ГОСТ 5781-82														
	ф6	ф16	Итого	ф10	ф12	ф14	Итого	ф22	Итого	Зона	Итого	L90×6	L63×5	Итого	
7КФ97-2-Н2	0,6	4,2	4,8	3,38	3,96	18,54	25,88	4,2	4,2	5,7	45,97	51,67	5,0	11,4	16,4	102,95

1. Колонна 7КФ97-2-Н2 отличается от типовой наличием дополнительных закладных изделий.
2. Изделия устанавливать по серии 1.427.1-3 вып.1 стр. 23,25... 27.

ГИП	Никитин		503-1-41.86 -КЖИ-7КФ97-2-Н2
Нач.отд	Сидорова		
Гл.спец	Стрёпник		Колонна 7КФ97-2-Н2
Рук.гр.	Потапова		
Вед.инж	Кирьянова		Железобетон

Стадия	Масса	Масштаб
Р		
Лист 1	Листов 1	

ГИПРОАВТОТРАНС Новосибирский филиал

Инв.№ подл. | Подпись и дата | Взам.инв.№

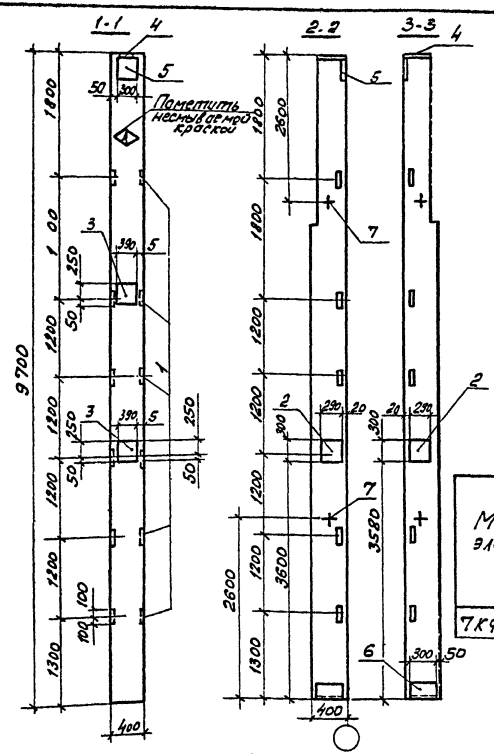

Формат	Зона	Поз.	Обозначение	Наименование	Кол.	Примечание
				Документация		
			1.427.1-3 вып.0	Пояснительная записка		
				Чертеж колонны		
			1.427.1-3 вып.1	7КФ97-2-Н		
				Дополнительные сборочные единицы		
		1	1.427.1-3 вып.2	МН31	6	2,56
		2	1.427.1-3 вып.2	МН24	2	10,37
		3	1.423-3 вып.2	МН10	2	13,5
		4	1.427.1-3 вып.2	МН3	1	7,77
		5	1.427.1-3 вып.2	МН1	1	7,74
		6	1.427.1-3 вып.2	МН8	1	6,34
		7	1.427.1-3 вып.2	МН35	2	2,1

Ведомость расхода стали на дополнительные закладные изделия элемента, кг

Марка элемента	Изделия закладные									Прокат марки					Общий расход
	Арматура класса									ГОСТ 82-70*	ГОСТ 8509-72*				
	AI		A-III												
	ГОСТ 5781-82														
	ф6	ф16	Итого	ф10	ф12	ф14	Итого	ф22	Итого	-300×8 -300×10	Итого	L90×6	L63×5	Итого	
7КФ97-2-Н3	0,4	4,2	4,6	3,38	3,96	15,74	23,08	2,8	2,8	5,7	36,77	42,47	5,0	11,4	16,4	89,35

1. Колонна 7КФ97-2-Н3 отличается от типовой наличием дополнительных закладных изделий
2. Закладные изделия устанавливать по серии 1.427.1-3 вып.1 стр.23, 25...27.

ГИП	Никитин		503-1-41С.86 -КЖИ-7КФ97-2-Н3
Нач.отд	Сидорова		
Гл.спец.	Стрекнин		Колонна 7КФ97-2-Н3
Рук.гр.	Платонова		
Ведущий	Курьянова		Железобетон

Стадия	Масса	Масштаб
Р		
Лист 1	Листов 1	

ГИПРОАВТОТРАНС Новосибирский филиал

Копировал

Формат А3

Альбом

Типовой проект

Формат	Зона	Поз.	Обозначение	Наименование	Кол.	Примечание
				Документация		
			1.423-3 Вып. 0-1,0-2	Пояснительная записка		
				Чертеж колонны		
			1.423-3 Вып. 1	К 36-1		
				Дополнительные сборочные единицы		
		1	1.423-3 Вып. 2	М1-13	3	1,68

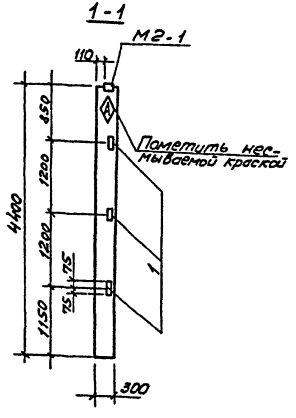

Ведомость расхода стали на дополнительные закладные изделия элемента, кг

Марка элемента	Изделия закладные						Всего	Общий расход
	Арматура класса		Прокат марки					
	A III		ВСт 3кп2					
	ГОСТ 5781-82		ГОСТ 8509-72*					
	ф12	Итого	L63x5	Итого				
К 36-1-1	0,72	0,72	4,32	4,32			5,04	5,04

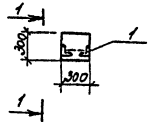

1. Колонна К36-1-1 отличается от типовой колонны наличием дополнительных закладных изделий

ГИП	Никитин		503-1-41С.86 – КЖИ-К36-1-1
Нач.отд.	Сидорова		
Гл.спец.	Стрелкин		Колонна К36-1-1
Рук.гр.	Потапова		
Вед.инж.	Кирьянова		Железобетон

Стадия	Масса	Масштаб
РП		
Лист 1	Листов 1	

ГИПРОАВТОТРАНС
Новосибирский филиал

Инв.№подл. | Подпись и дата | Взам.инв.№

Альбом

Типовой проект 503-

Инв. № подл. | Подпись и дата | Взам. инв. №

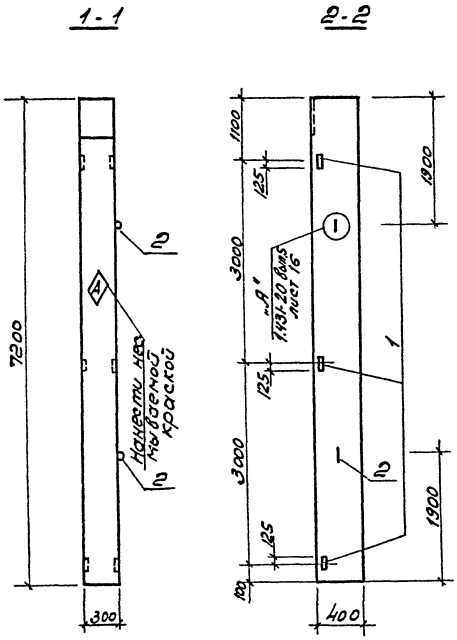

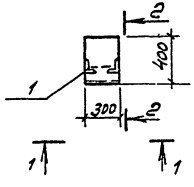

Формат	Зона	Поз.	Обозначение	Наименование	Кол.	Примечание
				Документация		
			1.431-20 вып.0	Пояснительная записка		
				Чертеж колонны		
			1.431-20 вып.5	КБ11		
				Дополнительные сборочные единицы		
		1	1.423-3 вып.2	МП-13	3	1.68
		2	1.409 вып.1	УП2-4	2	0.98

Ведомость расхода стали на дополнительные закладные изделия элемента, кг

Марка элемента	Изделия закладные													Всего
	Арматура класса						Прокат марки							
	AI			AIII			ВСт3 сп2							
	ГОСТ 5781-82			ГОСТ 5781-82			ГОСТ 8509-72*							
	ф12		Итого	ф12	ф12	Итого	63х5						Итого	
КБ11-1	1,96		1,96	0,72	0,6	0,72	4,32						4,32	7,00

1. Колонна КБ11-1 отличается от типовой наличием дополнительных закладных изделий.

ГИП	Никитин		503-1-41С.86 -КЖИ-КБ11-1
Нач.отд.	Сидорова		
Гл.спец.	Стремин		Колонна КБ11-1
Рук.гр.	Потапова		
Вед.инж.	Курьянова		Железобетон

Стадия	Масса	Масштаб
РП		
Лист 1	Листов 1	

ГИПРОАВТОТРАНС Новосибирский филиал

Копировал

Формат А4

Альбом V

Типовой проект 503

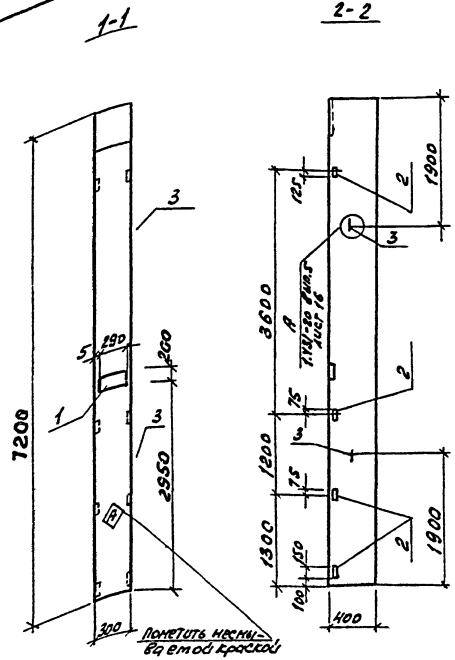

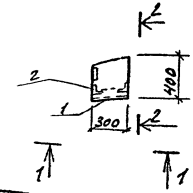

Формат	Зона	Поз.	Обозначение	Наименование	Кол.	Примечание
				Документация		
			1.431-20 вып.0	Пояснительная записка		
				Чертеж колонны		
			1.431-20 вып.5	КБ 11		
				Дополнительные сборочные единицы		
		1	1.423-3 вып.2	НМ1-6	1	8,2
		2	1.423-3 вып.2	М1-13	4	1,68
		3	1.409 вып.1	УП2-2	2	0,98

Ведомость расхода стали на дополнительные закладные изделия элемента, кг

Марка элемента	Изделия закладные												Всего
	Арматура класса								Прокат марки				
	AI ГОСТ 5781-82			AIII ГОСТ 5781-82					В Ст3 кп2 ГОСТ 8509-72*		ГОСТ 103-76		
	ф6	ф12	Итого	ф12		Итого	ф22	Итого	L63x5	Итого	2по№№	Итого	
КБ 11-2	0,2	1,96	2,16	2,96		2,96	1,4	1,4	4,32	4,32	4,6	4,6	15,2

Колонна КБ11-2 отличается от типовой наличием дополнительных закладных изделий.

ГИП	Никитин		503-1-41С.86 - КЖИ-КБ11-2
Нач.отд.	Сидорова		
Гл.спец.	Стрекнина		Колонна КБ 11-2
Рук.гр.	Потапова		
Вед.инж.	Кирьянова		Железобетон

Стадия	Масса	Масштаб
РП		
Лист 1	Листов 1	

ГИПРОАВТОТРАНС Новосибирский филиал

Копировал

Формат А3

Альбом

Типовой проект 503.

1-1

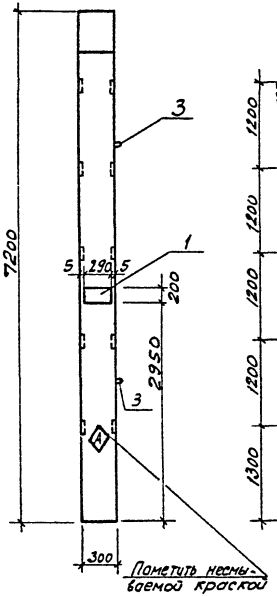

2-2

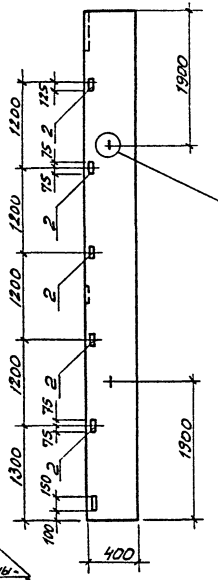

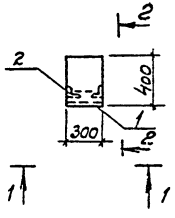

Формат	Зона	Поз.	Обозначение	Наименование	Кол.	Примечание
				Документация		
			1.431-20 Вып.0	Пояснительная записка		
				Чертеж колонны		
			1.431-20 Вып.5	КБ 11		
				Дополнительные		
		1	1.423-3 Вып.2	НМ1-6	1	8,2
		2	1.423-3 Вып.2	М1-13	6	1,68
		3	1.409 Вып.1	УП2-4	2	0,98

Ведомость расхода стали на дополнительные закладные изделия элемента, кг

Марка элемента	Изделия закладные														Всего
	Арматура класса								Прокат марки						
	AI			AIII					ВСт3кп2						
	ГОСТ 5781-82			ГОСТ 5781-82					ГОСТ 8509-72		ГОСТ 103-76				
	ф6	ф12	Итого	ф12		Итого	ф22	Итого	L63x5	Итого	20кп	Итого			
КБ11-3	0,2	1,96	2,16	3,44		3,44	1,4	1,4	8,64	8,64	4,6	4,6			20,24

1. Колонна КБ11-3 отличается от типовой наличием дополнительных закладных изделий.
2. Знак А нанести несмываемой краской

ГИП	Никитин	
Нач.отд.	Сидоров	
Гл.спец.	Стрехнин	
Рук.гр.	Потапова	
Вед.инж.	Кирьянов	

503-1-41.86 -КЖИ-КБ-11-3

Колонна КБ11-3

Стадия	Масса	Масштаб
РП		
Лист 1	Листов 1	

Железобетон

ГИПРОАВТОТРАНС Новосибирский филиал

Инв.№подл. | Подпись и дата | Взам.инв.№

Копировал

Ф-т А3

Альбом VII

Типовой проект 503

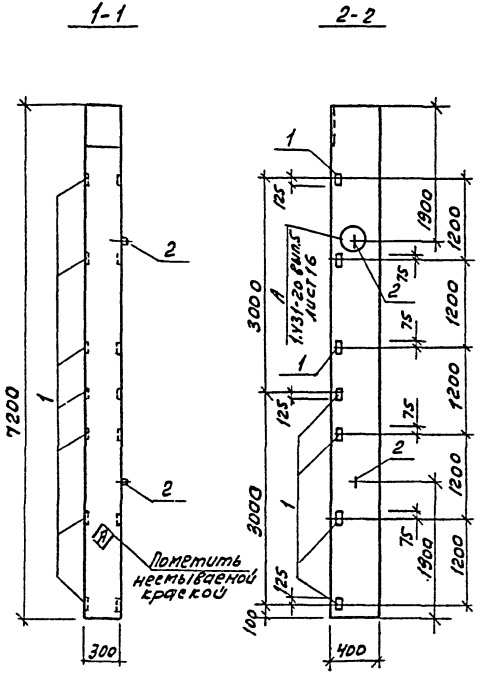

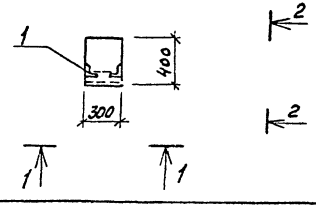

Формат	Зона	Поз.	Обозначение	Наименование	Кол.	Примечание
				Документация		
			1.431-20 Вып.0	Пояснительная записка		
				Чертеж колонны		
			1.431-20 Вып.5	КБ11		
				Дополнительные сборочные единицы		
		1	1.423-3 Вып.2	М1-13	7	1,88
		2	1.409 Вып.1	УП2-4	2	0,98

Ведомость расхода стали на дополнительные закладные изделия элемента, кг

Марка элемента	Изделия закладные														Всего
	Арматура класса						Прокат марки								
	AI ГОСТ 5781-82			AIII ГОСТ 5781-82			Ст3 кп2 ГОСТ 8509-72*								
	ф12		Итого	ф12	ф14		Итого	∠63×5						Итого	
КБ11-4	1,96		1,96	1,68	1,4		1,68	10,1						10,1	13,74

Колонна КБ-11-4 отличается от типовой наличием дополнительных закладных изделий.

ГИП	Никитин		503-1-41С.86	-КЖИ-КБ11-4
Нач.отд.	Сиборов			
Гл.спец.	Стрехнин		Колонна КБ11-4	Стадия: РП; Масса; Масштаб
Рук.гр.	Потапов			Лист 1; Листов 1
Вед.инж.	Кирьянов		железобетон	ГИПРОАВТОТРАНС Новосибирский филиал

Копировал Формат А3

Инв.№подл. | Подпись и дата | Взам.инв.№

Альбом 4

Типовой проект 503-

Инв. № подл. | Подпись и дата | Взам. инв. №

1-1

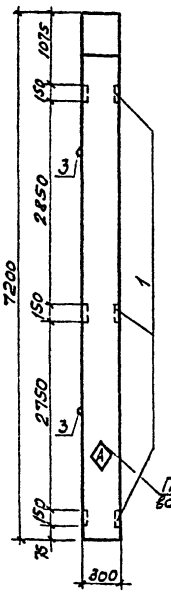

2-2

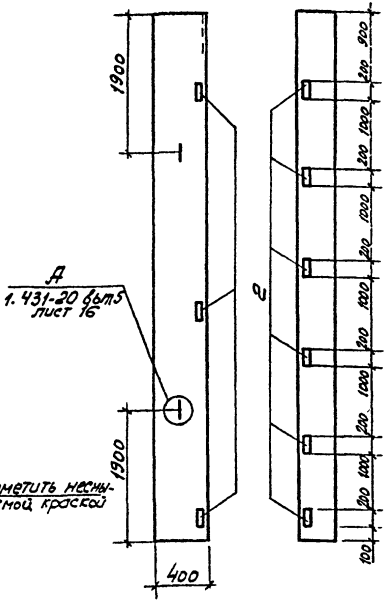

Формат	Зона	Поз.	Обозначение	Наименование	Кол.	Примечание
				Документация		
			1.431-20 вып.0	Пояснительная записка		
				Чертеж колонны		
			1.431-20 вып.5	КБ11		
				Дополнительные сборочные единицы		
		1	1.423-3 вып.2	М1-13	3	1.68
		2	1.400-6/76	М4-13	6	2.6
		3	1.400-9	УП2-4	2	0.98

Ведомость расхода стали на дополнительные закладные изделия элемента, кг

Марка элемента	Изделия закладные														Всего
	Арматура класса							Прокат марки							
	AI		AIII					ВСт3кп2							
	ГОСТ 5781-82							ГОСТ 8509-72*				ГОСТ 103-76			
	ф12	Итого	ф12				Итого	L63×5		Итого	L100×8			Итого	
КБ11-5	1.96	1.96	8.52				8.52	4.32		4.32	7.8			7.8	22.6

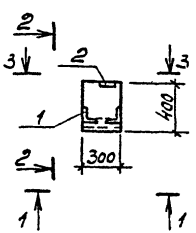

1. Колонна КБ11-5 отличается от типовой наличием дополнительных закладных деталей

ГИП	Никитин		503-1-41С.86 -КЖИ-КБ11-5
Нач.отд	Сидорова		
Гл.спец.	Стрехнин		
Рук.гр.	Потапова		Колонна КБ11-5
Вед.инж.	Кирьянова		Железобетон

Стадия	Масса	Масштаб
РП		
Лист 1	Листов 1	

ГИПРОАВТОТРАНС Новосибирский филиал

Альбом IV

Типовой проект 503

Инв. № подл. | Подп. и дата | Взам. инв. №

1-2

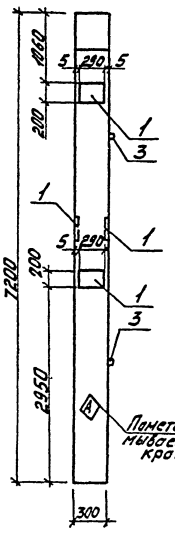

2-2

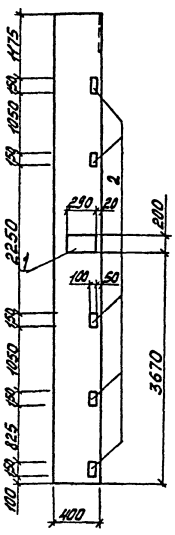

Формат	Зона	Поз.	Обозначение	Наименование	Кол.	Примечание
				Документация		
			1.431-20 Вып.0	Пояснительная записка		
				Чертеж колонны		
			1.431-20 Вып.5	КБ11		
				Дополнительные сборочные единицы		
		1	1.423-3 Вып.2	НН1-6	4	8.2
		2	1.423-3 Вып.2	М1-13	6	1.68
		3	1.400-9 Вып.1	УП2-4	2	0.98

Ведомость расхода стали на дополнительные закладные изделия элемента, кг

Марка элемента	Изделия закладные												Всего
	Арматура класса							Прокат марки					
	A I			A III				Вст3 кп2					
	ГОСТ 5781-82							ГОСТ 103-76		ГОСТ 8509-72*			
	ф6 A I	ф12	Итого	ф12		ф22	Итого	-200×10	Итого	L63×5		Итого	
КБ 11-6	0.8	1.96	2.76	9.44		5.6	15.04	18.4	18.4	8.64		8.64	44.84

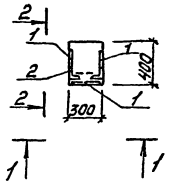

1. Колонна КБ11-6 отличается от типовой наличием дополнительных закладных изделий.

ГИП	Никитин		503-1-41С.86 -КЖИ-КБ11-6
Нач.отд	Сидорова		
Гл.спец.	Стрелник		Колонна КБ 11-6
Рук.гр.	Паталова		Стадия: РП; Масса: ; Масштаб:
Вед.инж.	Кириенко		Лист 1; Листов 81
			Железобетон
			ГИПРОАВТОТРАНС Новосибирский филиал

Альбом

Типовой проект 503

Инв.№ подл. | Подпись и дата | Взам.инв.№

1-1

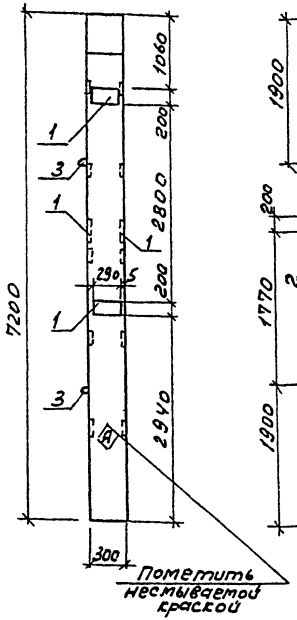

2-2

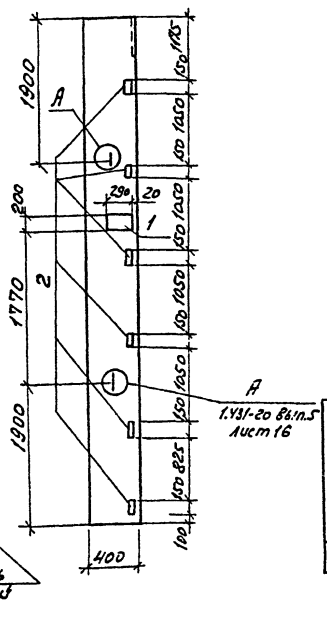

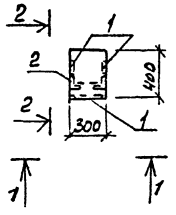

Формат	Зона	Поз.	Обозначение	Наименование	Кол.	Примечание
				Документация		
			1.431-20 вып.0	Пояснительная записка		
				Чертеж колонны		
			1.431-20 вып.5	КБ 11		
				Дополнительные сборочные единицы		
		1	1.423-3 вып.2	НМ1-6	4	8,2
		2	1.423-3 вып.2	М1-13	6	1,68
		3	1.400-9 вып.1	УП2-4	2	0,98

Ведомость расхода стали на дополнительные закладные изделия элементам

Марка элемента	Изделия закладные													Всего
	Арматура класса							Прокат марки						
	AI			AIII				ВСт3кп2						
	ГОСТ 5781-82							ГОСТ 103-76				ГОСТ 8509-72*		
	ф6	ф12	Итого	ф12	Итого	ф22	Итого	-200×16			Итого	L63×5	Итого	
КБ11-7	0,8	1,96	2,76	9,44	9,44	5,6	5,6	18,4			18,4	8,64	8,64	44,84

Колонна КБ11-7 отличается от типовой наличием дополнительных закладных изделий.

ГИП	Никитин		503-1-41С.86 -КНИ-КБ
Нач.отд.	Сиворов		
Гл.спец.	Стрехнин		Колонна КБ11-7.
Рук.гр.	Потапова		
Вед.инж.	Сирьянова		Железобетон

Стадия	Масса	Масштаб
РП		
Лист 1	Листов 1	

ГИПРОАВТОТРАНС Новосибирский филиал

Копировал Формат А3

Альбом IV

Типовой проект 503

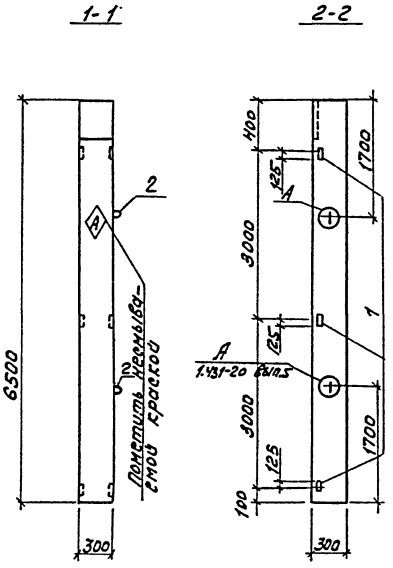

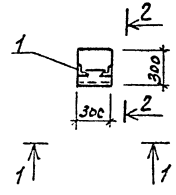

Формат	Зона	Поз.	Обозначение	Наименование	Кол.	Примечание
				Документация		
			1.431-20 вып. 0	Пояснительная записка		
				чертеж колонны		
			1.431-20 вып. 5	КБ 9		
				Дополнительные сборочные единицы		
		1	1.423-3 вып. 2	М1-13	3	1,68
		2	1.400-9 вып.	УП2-4	2	0,98

Ведомость расхода стали на дополнительные закладные изделия, элемента, К2

Марка элемента	Изделия закладные														Всего
	Арматура класса							Прокат марки							
	АI				АIII			ВСт 3 КП2							
	ГОСТ 5781-82							ГОСТ 8509-72*							
	ф12			Итого	ф12		Итого	L 63×5						Итого	
КБ 9-1	1,96			1,96	0,72		0,72	4,32						4,32	7,0

1. Колонка КБ9-1 отличается от типовой наличием дополнительных закладных изделий.

ГИП	Никитин		
Нач.отд.	Сидорова		
Гл.спец.	Стрехнин		
Рук.гр.	Потапова		
Вед.инж.	Сирьянова		

503-1-41С.86 -КЖИ-КБ9-1

Колонна КБ 9-1

Железобетон

Стадия	Масса	Масштаб
Р		

Лист 1 | Листов 1

ГИПРОАВТОТРАНС Новосибирский филиал

Инв.№ подл. | Подпись и дата | Взам. инв.№

Копировал [illegible] Формат А3

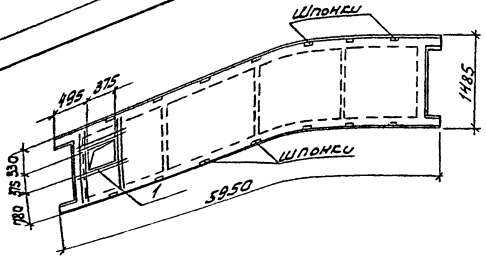

Позиция	Кол.	Обозначение	Наименование	Кол.	Примечание
			Документация		
		1.442.1-2 вып.1	Пояснительная записка		
			Чертеж плиты		
		1.442.1-2 вып.1	2П1-2АтVIT-2		
			Дополнительные сборочные единицы		
	1	503-КЖИ-С-9	Сетка С-9	1	1,83

Ведомость расхода стали на дополнительные арматурные изделия элемента, кг

Марка элемента	Изделия арматурные					Всего	Общий расход
	Арматура класса AIII						
	ГОСТ 5781-82						
	ф6				Итого		
2П1-2АтVIT-2-I	1,83				1,83	1,83	1,83

1. Плита 2П1-2АтVIT-2-I отличается от типовой наличием отверстия.

ГИП	Никулин		503-1-41С.86	КЖИ-2П1-2АтVIT-2I
Нач.отд.	Сидоров			Стадия: Р; Масса: ; Масштаб:
Гл.спец.	Стрехнин		Плита 2П1-2АтVIT-2-I	Лист: ; Листов: 1
Рук.гр.	Металова			
Вед.инж.	Кирьянова		Железобетон	ГИПРОАВТОТРАНС Новосибирский филиал

Копировал

Формат А3

Альбом V

Типовой проект 503

Инв.№ подл. | Подпись и дата | Взам.инв.№

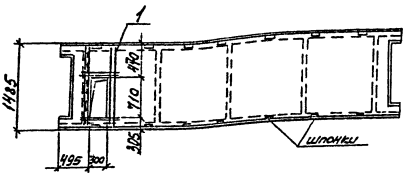

Формат	Зона	Позиция	Обозначение	Наименование	Кол.	Примечание
				Документация		
			1.442.1-2 вып.1	Пояснительная записка		
				Чертеж плиты		
			1.442.1-2 вып.1	2П1-2Ат VIT-2		
				Дополнительные сборочные единицы		
		1	503- КЖИ-С12	Сетка С12	1	

Ведомость расхода стали на дополнительные арматурные изделия элемента, кг

Марка элемента	Изделия арматурные					Общий расход
	Арматура класса				Всего	
	А III					
	ГОСТ 5781-82					
	ф6			Итого		
2П1-2Ат VIT-2-II	1.73			1,73	1,73	1,73

Плита 2П1-2Ат VIT-2-II отличается от типовой наличием отверстия

ГИП	Никитин			503-1-41С.86	-КЖИ-2П1-2Ат VIT-2-II
Начотд.	Сидорова				
Гл. спец.	Стрехнин			Плита 2П1-2Ат VIT-2-II	Стадия / Масса / Масштаб
Рук. гр.	Потапова				Р
Вед. инж.	Кирьянова				Лист 1 / Листов 1
					ГИПРОАВТОТРАНС

Формат А3

Альбом 12

Типовой проект 503

Инв. № подл. | Подпись и дата | Взам. инв.

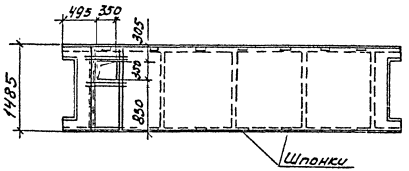

1. Плита 2П1-2АтVIIT-2-III отличается от типовой наличием отверстия.

Позиция	Зона	Подзона	Обозначение	Наименование	Кол.	Примечание
				Документация		
			1.442.1-2 Вып. 1	Пояснительная записка		
				Чертеж плиты		
			1.442.1-2 Вып.1	2П1-2АтVIIT-2		
				Дополнительные сборочные единицы		
	1		503-КЖИ-С13	Сетка С13	1	

Ведомость расхода стали на дополнительные арматурные изделия элемента, кг

Марка элемента	Изделия арматурные				Всего	Общий расход
	Арматура класса AIII					
	ГОСТ 5781-82					
	ф8			Итого		
2П1-2АтVIIT-2-III	1,81			1,81	1,81	1,81

ГИП	Никитин		503-1-41С.86-	-КЖИ-2П1-2АтVIIT-2-III
Нач.сект.	Сидорова			Стадия / Масса / Масштаб
Гл.спец.	Стрекнин		Плита 2П1-2АтVIIT-2-III	Р
Рук.гр.	Потапова			Лист 1 Листов 81
Ведущ.	Кирьякова			ГИПРОАВТОТРАНС Новосибирский филиал

Копировал Формат А3

Инв.№ подл. | Подпись и дата | Взам.инв.№

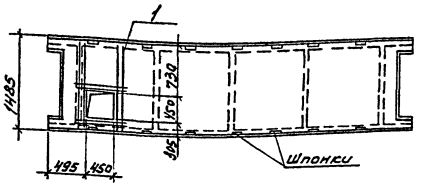

Формат	Зона	Поз.	Обозначение	Наименование	Кол.	Примечание
				Документация		
			1.442.1-2 Вып.1	Пояснительная записка		
				Чертеж плиты 2П1-2АтVIT-2		
				Дополнительные сборочные единицы		
		1	503- -КЖИ-С15	Сетка С15	1	

Ведомость расхода стали на дополнительные арматурные изделия элемента, кг

Марка элемента	Изделие арматурное					Общий расход
	Арматура класса AIII				Всего	
	ГОСТ 5781-82					
	ф6			Итого		
2П1-2АтVIT-2-IV	1,9			1,9	1,9	1,9

1. Плита 2П1-2АтVIT-2-IV отличается от типовой наличием отверстия.

ГИП	Никитин		503-1-41С.86 -КЖИ-2П1-2АтVIT-2-IV
Нач.отд	Сидорова		
Гл.спец	Стрекнин		
Рук.гр	Потапова		Плита 2П1-2АтVIT-2-IV
Ведущ.инж	Кирьянова		
			Железобетон

Стадия	Масса	Масштаб
Р		
Лист 1	Листов 1	

ГИПРОАВТОТРАНС
Новосибирский филиал

Копировал [illegible] Формат А3

Инв.№ подл. | Подпись и дата | Взам.инв.№

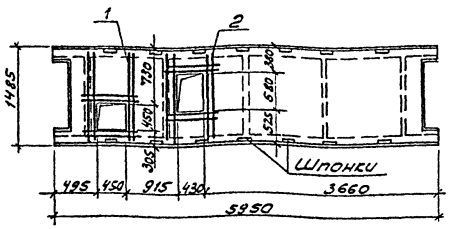

1. Плита 2П1-2АтVIIТ-2-$\overline{V}$ отличается от типовой наличием отверстия

Формат	Зона	Поз.	Обозначение	Наименование	Кол.	Примечание
				Документация		
			1.442.1-2 вып.1	Пояснительная записка		
				Чертеж плиты		
			1.442.1-2 вып.1	2П1-2АтVIIТ-2		
				Дополнительные сборочные единицы		
		1	503-КЖИ-С15	Сетка С15	1	
		2	-С16	С16	1	

Ведомость расхода стали на дополнительные арматурные изделия элемента, кг

Марка элемента	Изделие арматурное				Всего	Общий расход
	Арматура класса AIII ГОСТ 5781-82					
	ф6			Итого		
2П1-2АтVIIТ-2-$\overline{V}$	3,78			3,78	3,78	3,78

ГИП	Нисметин	
Нач.отд	Сидорова	
Гл.спец.	Стрехнин	
Рук.гр.	Потапова	
Вед.инж.	Кирьянова	

503-1-41С.86 -КЖИ-2П1-2АтVIIТ-2-$\overline{V}$

Плита 2П1-2АтVIIТ-2-$\overline{V}$

Стадия	Масса	Масштаб
РП		
Лист 1	Листов 1	

Железобетон

ГИПРОАВТОТРАНС Новосибирский филиал

Альбом

Типовой проект 503-

Инв.№ подл. | Подпись и дата | Взам.инв.№

Копировал

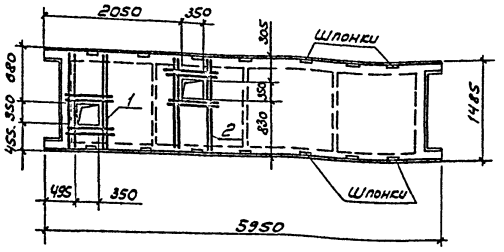

Формат	Зона	Поз.	Обозначение	Наименование	Кол.	Примечание
				Документация		
			1.442.1-2 Вып.1	Пояснительная записка		
				Чертеж плиты		
			1.442.1-2 Вып.1	2П1-2АтVIT-2		
				Дополнительные сборочные единицы		
		1	503- -КЖИ-С10	Сетка С 10	1	
		2	-С11	С 11	1	

1. Плита 2П1-2АтVIT-2-VI отличается от типовой наличием отверстия.

Ведомость расхода стали на дополнительные арматурные изделия элемента, кг

Марка элемента	Изделия арматурные					Всего	Общий расход
	Арматура класса AIII ГОСТ 5781-82						
	ф6				Итого		
2П1-2АтVIT-2-VI	3,62				3,62	3,62	3,62

ГИП	Никитин		503-1-41С.86	-КЖИ-2П1-2АтVIT-2-VI
Нач. отд	Сидорова			
Гл. спец	Стрехнина		Плита 2П1-2АтVIT-2-VI	Стадия: РП; Масса; Масштаб
Рук. гр.	Потапова			Лист 1; Листов 1
Вед. инж.	Курьянов		Железобетон	ГИПРОАВТОТРАНС Новосибирский филиал

Типовой проект
Инв. N подл. | Подпись и дата | Взам. инв. N

Альбом VII
Типовой проект 503-

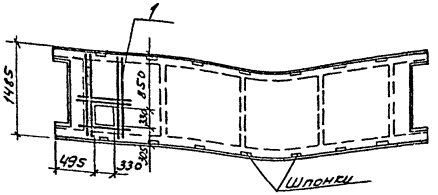

Формат	Зона	Поз.	Обозначение	Наименование	Кол.	Примечание
				Документация		
			1.442.1-2 вып. 1	Пояснительная записка		
				Чертеж плиты		
			1.442.1-2 вып. 1	2П1-2АтVIIT-2		
				Дополнительные сборочные единицы		
		1	503- КЖИ-С17	Сетка С17	1	

Ведомость расхода стали на дополнительные арматурные изделия элемента, кг

Марка элемента	Арматурное изделие					Всего	Общий расход
	Арматура класса AIII ГОСТ 5781-82						
	ф6				Итого		
2П1-2АтVIIT-2-VII	1,19				1,79	1,79	1,79

1. Плита 2П1-2АтVIIT-2-VII отличается от типовой наличием отверстия.

ГИП	Никитин		503-1-41С.86	КЖИ-2П1-2АтVIIT-2VII
Нач. отд.	Сидорова			
Гл. спец.	Стрелкин		Плита 2П1-2АтVIIT-2VII	Стадия: РП; Масса; Масштаб
Рук. гр.	Потапова			Лист 1; Листов 1
Вед. инж.	Курьянова			ГИПРОАВТОТРАНС Новосибирский филиал

Инв. № подл. | Подпись и дата | Взам. инв. №

Копировал

Ф-т А3

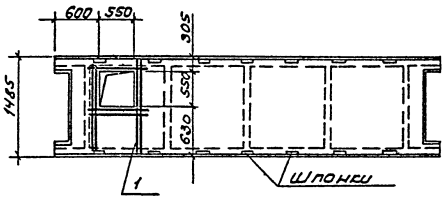

Формат	Зона	Поз.	Обозначение	Наименование	Кол.	Примечание
				Документация		
			1.442.1-2 Вып.1	Пояснительная записка		
				Чертежи плиты		
			1.442.1-2 Вып.1	2П1-2АтVIIТ-2		
				Дополнительные сборочные единицы		
		1	503- -КЖИ-СЧ	Сетка С14	1	

Ведомость расхода стали на дополнительные арматурные изделия элемента, кг

Марка элемента	Арматурное изделие					Общий расход
	Арматура класса AIII ГОСТ 5781-82			Итого	Всего	
	Ф6					
2П1-2АтVIIТ-2VIII	1.99			1.99	1.99	1.99

1. Плита 2П1-2АтVIIТ-2-VIII отличается от типовой наличием отверстия

ГИП	Никитин		503-1-41С.86 - КЖИ-2П1-2АтVIIТ-2VII
Нач.отд.	Сидорова		
Гл.спец.	Стрельцин		
Рук.гр.	Потапова		Плита 2П1-2АтVIIТ-2-VIII
Вед.инж.	Кирьянова		

Стадия	Масса	Масштаб
РП		
Лист 1	Листов 1	

ГИПРОАВТОТРАНС
Новосибирский филиал

Инв.№ подл. | Подпись и дата | Взам.инв.№

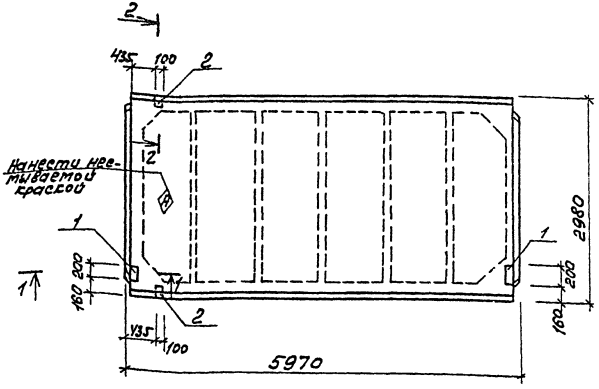

1-1

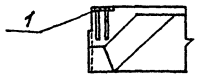

2-2



Взам. инв. №	Инв. № подл.	Подп. и дата	Поз.	Обозначение	Наименование	Кол.	Примечание
					Документация		
				ГОСТ 22701.0-77*	Технические условия		
					Чертеж плиты		
				ГОСТ 22701.1-77*	ПГ-1Ат VII-С, ПГ-2Ат VII-С		
					Дополнительные		
					сборочные единицы		
					изделие закладное		
			1	ГОСТ 22701.5-77*	М8	2	1,7
			2	ГОСТ 22701.5-77*	М9	2	1,25

Плита ПГ-1Ат VII-С-I, ПГ-2Ат VII-С-I отличается от типовой наличием дополнительных закладных изделий.

Ведомость расхода стали на дополнительные закладные изделия элемента, кг

Марка элемента	Изделия закладные										Общий расход
	Арматура класса A III, ГОСТ 5781-82				Прокат марки Вст3кп2, ГОСТ 8509-72*		ГОСТ 103-76				
	ф10	ф14		Итого	L70х8	Итого	-100х8			Итого	
ПГ-1Ат VII-С-I, ПГ-2Ат VII-С-I	1,4	0,2		1,6	1,7	1,7	2,6			2,6	5,9

ГИП	Никутин		503-1-41.86 - КЖИ - ПГ-1Ат VII-С-I, ПГ-2Ат VII-С-I
Нач. отд.	Сидорова		
Гл. спец.	Стрехнин		
Рук. гр.	Потапова		Плита ПГ-1Ат VII-С-I, ПГ-2Ат VII-С-I
Вед. инж.	Курбанов		Стадия: Р; Масса: ; Масштаб:
Инж.	Лекенько		Железобетон
			Лист 1; Листов 1
			ГИПРОАВТОТРАНС Новосибирский филиал

Копировал [illegible] Формат А3

Альбом IV

Типовой проект 503

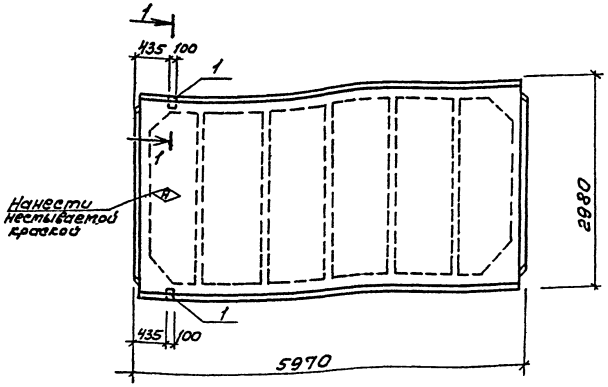

1-1



Формат	Зона	Поз	Обозначение	Наименование	Кол.	Примечание
				Документация		
			ГОСТ 22701.0-77*	Технические условия		
				Чертеж плиты		
			ГОСТ 22701.1-77*	ПГ-1АтVIIП-С-II; ПГ-2АтVIIП-С		
				Дополнительные		
				сборочные единицы		
				Изделие закладное		
		1	ГОСТ 22701.5-77*	М9	2	1,25

Плита ПГ-1АтVIIП-С-II, ПГ-2АтVIIП-С-II отличается от типовой наличием дополнительных закладных изделий.

Ведомость расхода стали на дополнительные закладные изделия элемента, кг

Марка элемента	Изделия закладные									Общий расход
	Арматура класса AIII ГОСТ 5781-82				Прокат марки ВСт3кп2 ГОСТ 8509-72*					
	ф10	ф14		Итого	L70x8				Итого	
ПГ-1АтVIIП-С-II ПГ-2АтVIIП-С-II	0,6	0,2		0,8	1,7				1,7	2,5

ГИП	Никитин		
Нач.отд.	Сидорова		
Гл.спец.	Стрехнин		
Рук.гр.	Потапова		
Ведущ.	Кирьянова		
Инж.	Пекенько		

503-1-41С.86 КЖИ-ПГ-1АтVIIП-С-II ПГ-2АтVIIП-С-II

Плита- ПГ-1АтVIIП-С-II ПГ-2АтVIIП-С-II

Стадия	Масса	Масштаб
Р		
Лист 1	Листов 1	

Железобетон

ГИПРОАВТОТРАНС Новосибирский филиал

Копировал Формат А3

Инв.№ подл. | Подпись и дата | Взам.инв.№

Альбом IV

Типовой проект 503

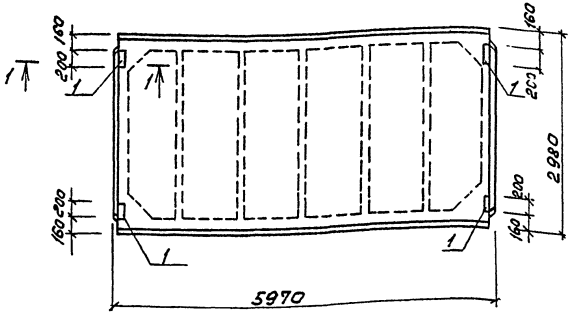

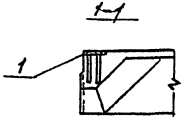

Формат	Зона	Поз.	Обозначение	Наименование	Кол.	Примечание
				Документация		
			ГОСТ 22701.0-77*	Технические условия		
				Чертеж плиты		
			ГОСТ 22701.1-77*	ПГ-1Ат VIП-С, ПГ-2Ат VIП-С		
				Дополнительные		
				сборочные единицы		
				Изделие закладное		
		1	ГОСТ 22701.5-77*	М8	4	1.7

Плита ПГ-1Ат VIП-С-III, ПГ-2Ат VIП-С-III отличается от типовой плиты наличием дополнительных закладных изделий.

Ведомость расхода стали на дополнительные закладные изделия элемента, кг

Марка элемента	Изделия закладные									
	Арматура класса				Прокат марки					
	А III				В ст 3 кп2					
	ГОСТ 5781-82				ГОСТ 103-76					
	ф10			Итого		-100х8			Итого	
ПГ-1Ат VIП-С-III ПГ-2Ат VIП-С-III	1,6			1,6		5,2			5,2	6,8

ГИП	Никитин		503-1-41С.86 ПГ-1Ат VIП-С-III ПГ-2Ат VIП-С-III
Нач.отд.	Сидорова		
Гл.спец.	Стрехнин		
Рук.гр.	Потапова		Плита ПГ-1Ат VIП-С-III ПГ-2Ат VIП-С-III
Вед.инж.	Кирьянова		
Инж.	Пехенько		

Стадия	Масса	Масштаб
Р		

Лист 1 Листов 1

Железобетон

ГИПРОАВТОТРАНС Новосибирский филиал

Инв.№ подл. | Подпись и дата | Взам.инв.№

Копировал [illegible] Формат А3

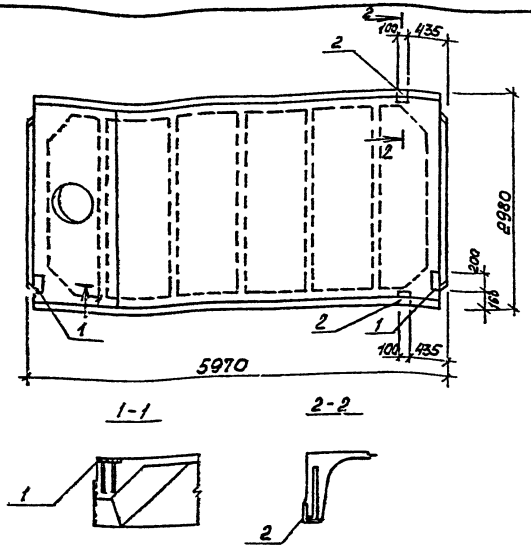

Формат	Зона	Поз.	Обозначение	Наименование	Кол.	Примечание
				Документация		
			ГОСТ 22701.0-77*	Технические условия		
				Чертеж плиты		
			ГОСТ 22701.2-77*	ПВ4-2АтVIп-С,		
				ПВ4-3АтVп-С		
				Дополнительные		
				Сборочные единицы		
				Изделие закладные		
		1	ГОСТ 22701.5-77*	М8	2	1,7
		2	ГОСТ 22701.5-77*	М9	2	1,25

1. Плита ПВ4-2АтVIп-С-I, ПВ4-3АтVп-С-I отличается от типовой плиты наличием дополнительных закладных изделий.

Ведомость расхода стали на дополнительные закладные изделия элемента, кг

Марка элемента	Изделия закладные									Общий расход
	Арматура класса				Прокат марки					
	AIII				Вст3кп2					
	ГОСТ 5781-82				ГОСТ 8509-72*		ГОСТ 103-76			
	ф10	ф14	Итого		170х8	Итого	100х8		Итого	
ПВ4-2АтVIп-С-I ПВ4-3АтVп-С-I	1,4	0,2	1,6		1,7	1,7	2,6		2,6	5,9

ГИП	Никитин		503-1-41 С.86 КЖИ-ПВ4-2АтVIп-С-I ПВ4-3АтVп-С-I
Нач.отд.	Сидоров		
Гл.спец.	Стрехнин		
Рук.гр.	Потапова		Плита ПВ4-2АтVIп-С-I ПВ4-3АтVп-С-I
Вед.инж.	Курьянова		
Инж.	Пехенько		Железобетон

Стадия	Масса	Масштаб
Р		
Лист 1	Листов 1	

ГИПРОАВТОТРАНС Новосибирский филиал

Копировал Формат А3

Типовой проект

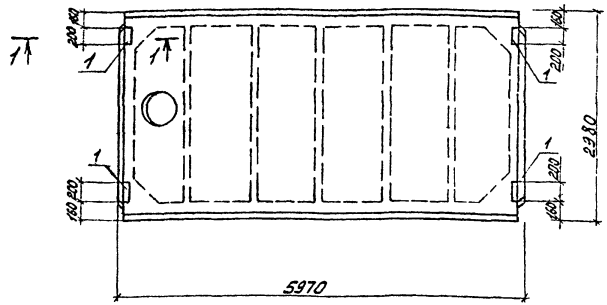

1-1

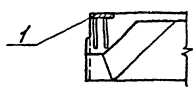

Формат	Зон.	Поз.	Обозначение	Наименование	Кол.	Примечание
				Документация		
			ГОСТ 22701.0-77*	Технические условия		
				Чертеж плиты		
			ГОСТ 22701.2-77*	ПВ4-2АтVIП-С; ПВ4-3АтVIП-С		
				Дополнительные сборочные единицы		
				Изделие закладное		
		1	ГОСТ 22701.5-77*	М8	4	1.7

Плита ПВ4-2АтVIП-СII; ПВ4-3АтVIП-СII отличается от типовой наличием дополнительных закладных изделий.

Ведомость расхода стали на дополнительные закладные изделия, кг

Марка элемента	Изделия закладные										Общий расход
	Арматура класса AIII				Прокат марки Вст3кп2 ГОСТ 103-76						
	ГОСТ 5781-82										
	ф10			Итого	-100×8					Итого	
ПВ4-2АтVIП-С-II, ПВ4-3АтVIП-С-II	1.6			1.6	5.2					5.2	6.8

ГИП	Никитин		503-1-41.86-КЖИ	ПВ4-2АтVIП-С-II ПВ4-3АтVIП-С-II
Нач.отд.	Сидорова			
Н.спец.	Стрехнин		Плита ПВ4-2АтVIП-С-II ПВ4-3АтVIП-С-II	Стадия: РП; Масса; Масшт.
Рук.гр.	Потапова			Лист 1; Листов 1
Вед.инж.	Кирьянова		Железобетон	ГИПРОАВТОТРАНС Новосибирский филиал

Инв.№ подл. | Подп. и дата | Взам.инв.№

Копировал Монтаж

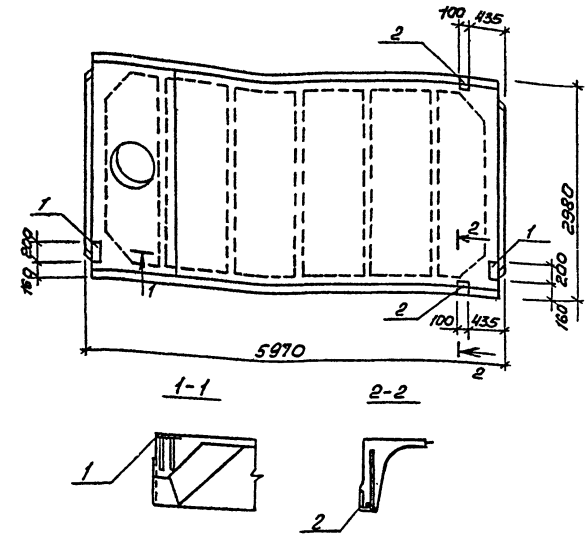

Формат	Зона	Поз.	Обозначение	Наименование	Кол.	Примечание
				Документация		
			ГОСТ 22701.0-77*	Технические условия		
				Чертеж плиты		
			ГОСТ 22701.2-77*	ПВ7-2АтVIIП-С-I; ПВ7-3АтVIIП-С		
				Дополнительные		
				сборочные единицы		
				Изделие закладное		
		1	ГОСТ 22701.5-77*	М8	2	1,7
		2	ГОСТ 22701.5-77*	М9	2	1,25

Плита ПВ7-2АтVIIП-С-I; ПВ7-3АтVIIП-С-I отличается от типовой плиты наличием дополнительных закладных изделий.

Ведомость расхода стали на дополнительные закладные изделия элемента, кг

Марка элемента	Изделия закладные									Общий расход
	Арматура класса AIII				Прокат марки Вст3кп2					
	ГОСТ 5781-82				ГОСТ 8509-72*		ГОСТ 103-76			
	ф10	ф14		Итого	L70×8		-100×8		Итого	
ПВ7-2АтVIIП-С-I, ПВ7-3АтVIIП-С-I	1,4	0,2		1,6	1,7		2,6		4,3	5,9

ГИП	Никитин		503-1-41С.86: КЖИ – ПВ7-2АтVIIП-С-I ПВ7-3АтVIIП-С-I
Начотд	Сидорова		
Гл.спец.	Стрехнин		
Рук.гр.	Потапова		Плита – ПВ7-2АтVIIП-С-I ПВ7-3АтVIIП-С-I
Вед.инж.	Кураянова		Стадия: Р; Масса; Масштаб
Инж.	Пекенька		Лист 1; Листов 1
			Железобетон
			ГИПРОАВТОТРАНС Новосибирский филиал

Копировал Формат А3

Инв.№ подл. | Подпись и дата | Взам.инв.№

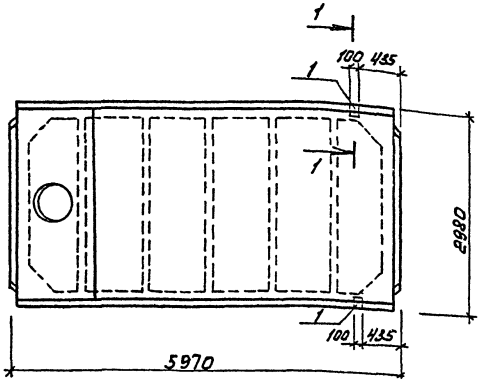

1-1



Формат	Зона	Поз.	Обозначение	Наименование	Кол.	Примечание
				Документация		
			ГОСТ 22701.0-77*	Технические условия		
				Чертеж плиты		
			ГОСТ 22701.2-77*	ПВ7-2АтVIП-С, ПВ7-3АтVIП-С		
				Дополнительные		
				Сборочные единицы		
				Изделие закладное		
		1	ГОСТ 22701.5-77*	М9	2	1,85

Плита ПВ7-2АтVIП-С-II, ПВ7-3АтVIП-С-II отличается от типовой наличием дополнительных закладных изделий.

Ведомость расхода стали на дополнительные закладные изделия элемента, кг

Марка элемента	Изделия закладные									Общий расход
	Арматура класса				Прокат марки					
	AIII				ВСт3кп2					
	ГОСТ 5781-82				ГОСТ 8509-72					
	ф10	ф14		Итого	L70x8				Итого	
ПВ7-2АтVIП-С-II, ПВ7-3АтVIП-С-II	0,6	0,2		0,8	1,7				1,7	2,5

ГИП	Никитин	
Нач.отд	Сидорова	
Гл.спец.	Стрехнин	
Рук.гр.	Потапова	
Ведущ.	Кирьянова	
Инж.	Лукенко	

503-1-41С.86 КЖИ – ПВ7-2АтVIП-С-II, ПВ7-3АтVIП-С-II

Плита ПВ7-2АтVIП-С-II, ПВ7-3АтVIП-С-II

Стадия	Масса	Масштаб
Р		
Лист 1	Листов 61	

Железобетон

ГИПРОАВТОТРАНС Новосибирский филиал

Копировал Фрид- Формат А3

Альбом IV

Типовой проект 503

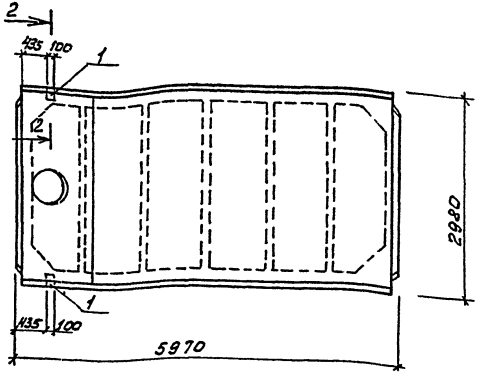

2-2



Формат	Зона	Поз.	Обозначение	Наименование	Кол.	Примечание
				Документация		
			ГОСТ 22701.0-77*	Технические условия		
				Чертеж плиты		
			ГОСТ 22701.2-77*	ПВ7-2Ат VIП-С,		
				ПВ7-3Ат VП-С		
				Дополнительные сборочные единицы		
				изделие закладное		
		1	ГОСТ 22701.5-77*	М9	2	1,25

Плита ПВ7-2Ат VIП-С-III, ПВ7-3Ат VП-С-III отличается от типовой наличием дополнительных закладных изделий.

Ведомость расхода стали на дополнительные закладные изделия элемента, кг

Марка элемента	Изделия закладные										Общий расход
	Арматура класса				Прокат марки						
	АIII				В Ст3 кп2						
	ГОСТ 5781-82				ГОСТ 8509-72*						
	ф10	ф14		Итого	L70x8					Итого	
ПВ7-2Ат VIП-С-III ПВ7-3Ат VП-С-III	0,6	0,2		0,8	1,7					1,7	2,5

ГИП	Никитин	
Нач.отд.	Сидорова	
Гл.спец.	Стрёхнин	
Рук.гр.	Потапова	
Вед.инж.	Кирьянова	
Инж.	Пехенько	

503-1-41С.86

КЖИ - ПВ7-2Ат VIП-С-III
ПВ7-3Ат VП-С-III

Плита ПВ7-2Ат VIП-С-III
ПВ7-3Ат VП-С-III

Стадия	Масса	Масштаб
Р		

Лист 1 | Листов 1

Железобетон

ГИПРОАВТОТРАНС
Новосибирский филиал

Копировал [illegible]

Формат А3

Инв.№ подл. | Подпись и дата | Взам. инв.№

Альбом №

Типовой проект

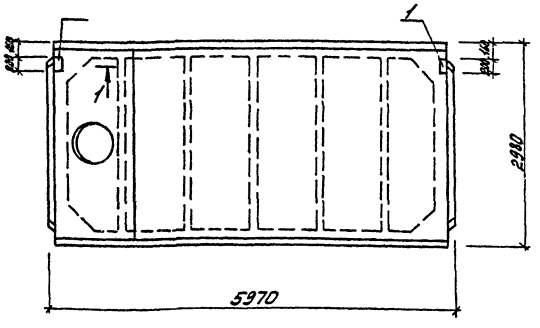

1-1

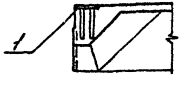

Формат	Зона	Поз.	Обозначение	Наименование	Кол.	Примечание
				Документация		
			ГОСТ 22701.0-77*	Технические условия		
				Чертеж плиты		
			ГОСТ 22701.2-77*	ПВ7-2Ат VIП-С		
				ПВ7-3Ат VП-С		
				Дополнительные		
				сварочные единицы		
				Изделие закладные		
		1.	ГОСТ 22701.5-77*	М8	2	1.7

Плита ПВ7-2Ат $\overline{V}$I.П-С-$\overline{IV}$; ПВ-3Ат П-С-$\overline{IV}$ отличается от типовой плиты наличием дополнительных закладных изделий.

Ведомость расхода стали на дополнительные закладные изделия, кг

Марка элемента	Изделия закладные										Общий расход
	Арматура класса AIII ГОСТ 5781-82				Прокат марки Вст3кп2 ГОСТ 103-76						
	ф10			Итого	-100х8					Итого	
ПВ7-2Ат VI.П-С-$\overline{IV}$ ПВ7-3Ат VП-С-$\overline{IV}$	0.8			0.8	2.6					2.6	3.4

ГИП	Никитин		503-1-41С.86- КЖИ
Нач.отд.	Сидорова		ПВ7-2Ат $\overline{V}$IП-С-$\overline{IV}$ ПВ7-3Ат $\overline{V}$П-С-$\overline{IV}$
Гл.спец.	Стрехнин		
Рук.гр.	Потапова		Плиты ПВ7-2Ат $\overline{V}$IП-С-$\overline{IV}$ ПВ7-3Ат $\overline{V}$П-С-$\overline{IV}$
Вед.инж.	Кирьянова		Стадия: Р; Масса; Масшт.
Инж.	Пеленько		Лист 1; Листов 1
			ГИПРОАВТОТРАНС Новосибирский филиал

Инв.№подл. | Подп. и дата | Взам.инв.№

Копировал Мотин

Альбом IV

Типовой проект 503

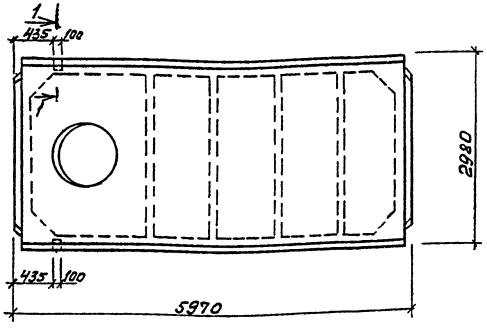

1-1



Формат	Зона	Поз.	Обозначение	Наименование	Кол.	Примечание
				Документация		
			ГОСТ 22701.0-77*	Технические условия		
				Чертеж плиты		
			ГОСТ 22701.2-77*	ПВ10-2Ат VI П-С,		
				ПВ10-3Ат V П-С		
				Дополнительные		
				сборочные единицы		
				Изделие закладное		
		1	ГОСТ 22701.5-77*	М9	2	1,25

Плита ПВ10-2Ат VI-П-С-1, ПВ10-3Ат V П-С-I, отличается от типовой наличием дополнительных закладных изделий.

Ведомость расхода стали на дополнительные закладные изделия элемента, кг

Марка элемента	Изделия закладные										Общий расход
	Арматура класса				Прокат марки						
	А III				В Ст3 кп2						
	ГОСТ 5781-82				ГОСТ 8509-72*						
	ф10	ф14		Итого		L70x8				Итого	
ПВ10-2Ат VI П-С-1, ПВ10-3Ат V П-С-1	0,6	0,2		0,8		1,7				1,7	2,5

ГИП	Никитин		
Нач.отд.	Сидорова		
Гл.спец.	Стрехнин		
Рук.гр.	Лотапова		
Вед.инж.	Кирьянова		
Инж.	Лехенько		

503-1-41С 86

КЖИ- ПВ10-2Ат VI П-С-I, ПВ10-3Ат V П-С-I

ПВ10-2Ат VI П-С-I
Плита ПВ10-3Ат V П-С-I

Стадия	Масса	Масштаб
Р		

Лист 1 Листов 1

Железобетон

ГИПРОАВТОТРАНС
Новосибирский филиал

Формат А3

Инв. № подл. | Подпись и дата | Взам. инв. №

Альбом II

Типовой проект

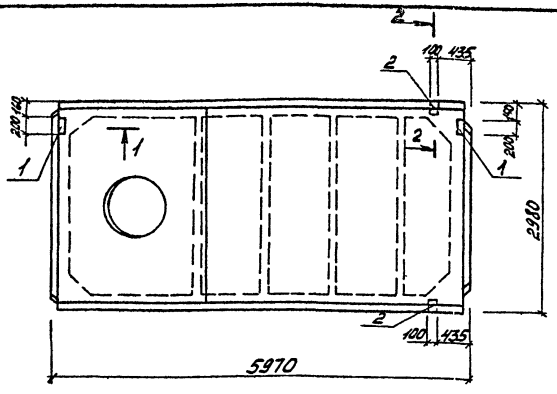

1-1

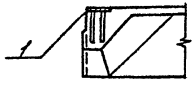

2-2

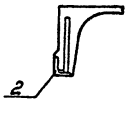

Формат	Зона	Поз.	Обозначение	Наименование	Кол.	Примечание
				Документация		
			ГОСТ 22701.0-77*	Технические условия		
				Чертеж плиты		
			ГОСТ 22701.2-77*	ПВ10-2АтVIП-С,		
				ПВ10-3АтVП-С		
				Дополнительные		
				сборочные единицы		
				Изделие закладные		
		1	ГОСТ 22701.5-77*	М8	2	1.7
		2	ГОСТ 22701.5-77*	М9	2	1.25

1. Плита ПВ10-2АтVIП-С-II, ПВ10-3АтVП-С-II отличаются от типовой плиты наличием дополнительных закладных изделий.

Ведомость расхода стали на дополнительные закладные изделия элемента, кг

Марка элемента	Изделия закладные									Общий расход
	Арматура класса AIII ГОСТ 5781-82				Прокат марки Вст3 кп2 ГОСТ 8509-72		ГОСТ 103-76			
	ф10	ф14		Итого	L70×8		100×8		Итого	
ПВ10-2АтVIП-С-II ПВ10-3АтVП-С-II	1.4	0.2		1.6	1.7		2.6		4.3	5.9

ГИП	Никитин		503-1-41С.86 КЖИ	ПВ10-2АтVIП-С-II ПВ10-3АтVП-С-II	
Нач. отд.	Сидорова				
Гл. спец.	Стрехнин				
Рук. гр.	Паталова		Плита ПВ10-2АтVIП-С-II ПВ10-3АтVП-С-II	Стадия	Масса	Масшт.
Вед. инж.	Курьянова			РП		
Инж.	Пелепко			Лист 1	Листов 1	
			Железобетон	ГИПРОАВТОТРАНС Новосибирский филиал	

Инв. № подл. | Подп. и дата | Взам. инв. №

коп. Монтир

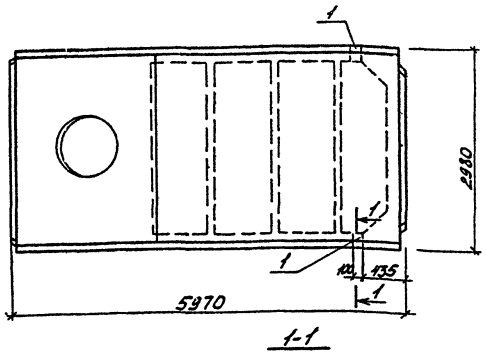

Позиция	Зона	Поз.	Обозначение	Наименование	Кол.	Примечание
				Документация		
			ГОСТ 22701.0-77*	Технические условия		
				Чертеж плиты		
			ГОСТ 22701.2-77*	ПВ10-2АтVIIП-С		
				ПВ10-3АтVIIП-С		
				Дополнительные		
				сборочные единицы		
				Изделие закладное		
		1	ГОСТ 22701.5-77*	М9	2	1,25

Плита ПВ10-2АтVIIП-С-III; ПВ10-3АтVIIП-С-III отличается от типовой плиты наличием дополнительных закладных изделий.

Ведомость расхода стали на дополнительные закладные изделия элемента, кг

Марка элемента	Изделия закладные									Общий расход
	Арматура класса				Прокат марки					
	AIII				ВСт3кп2					
	ГОСТ 5781-82				ГОСТ 103-76					
	ф10	ф14		Итого	∠70×8				Итого	
ПВ10-2АтVIIП-С-* ПВ10-3АтVIIП-С-*	0,62	0,2		0,82	1,68				1,68	2,5

ГИП	Никитин	
Нач.отд.	Сидорова	
Н.спец.	Стрехнин	
Рук.гр.	Потопова	
Вед.инж.	Кирьянова	

503-1-41С.86- КЖИ ПВ10-2АтVIIП-С-III ПВ10-3АтVIIП-С-III

Плита ПВ10-2АтVIIП-С-III ПВ10-3АтVIIП-С-III

Железобетон

Стадия	Масса	Масштаб
РП		
Лист 1	Листов 7	

ГИПРОАВТОТРАНС Новосибирский филиал

Инв.№подл. | Подп. и дата | Взам.инв.№

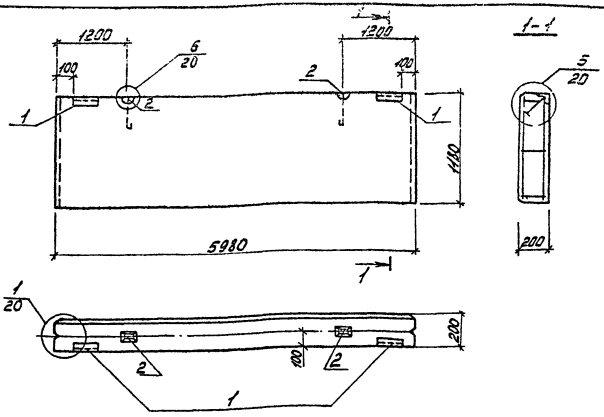

Формат	Зона	Позиц.	Обозначение	Наименование	Кол	Прим.
				Документация		
			1.432-14/80 вып. 0	Пояснительная записка		
				Чертеж панели		
			1.432-14/80 вып. 1	ПС 600.1220-П-1		
				Изделия закладные		
		1	2.432-1 вып. 0	МС1	2	2,4
		2	1.432-14/80 вып. 3	Петли П2	2	1,2

Ведомость расхода стали на закладные. изделия элемента, кг

Марка элемента	Изделия закладные										Общий расход
	Арматура класса				Прокат марки						
	А I		А III		В ст 3 кп 2						
	ГОСТ 5781-82				ГОСТ 8509-72*			ГОСТ 103-76			
	ф12		ф10	Итого	L63×6		Итого	-60×6		Итого	
ПС600.12.20-П-1-1	2,4		0,4	0,4	3,2		3,2	1,2		1,2	7,2

Стеновая панель ПС600.1220-П-1а отличается от типовой ПС600.12.20-П-1 заменой закладных изделий М1 на МС1.

ГИП	Никитин		
Нач.отд.	Сидорова		
Гл.спец.	Стрехнин		
Рук.гр.	Потапова		
Вед.инж.	Кирьянова		

503-1-41С.86 КЖИ-ПС600.12.20-П-1-1

Панель ПС 600.12.20-П-1-1

Стадия	Масса	Масшт.
Р		

Лист 1 Листов 1

ГИПРОАВТОТРАНС Новосибирский филиал

Альбом V

Типовой проект

Инв. № подл. | Подп. и дата | Взам. инв. №

кап. [illegible]

Альбом IV

Типовой проект 503-

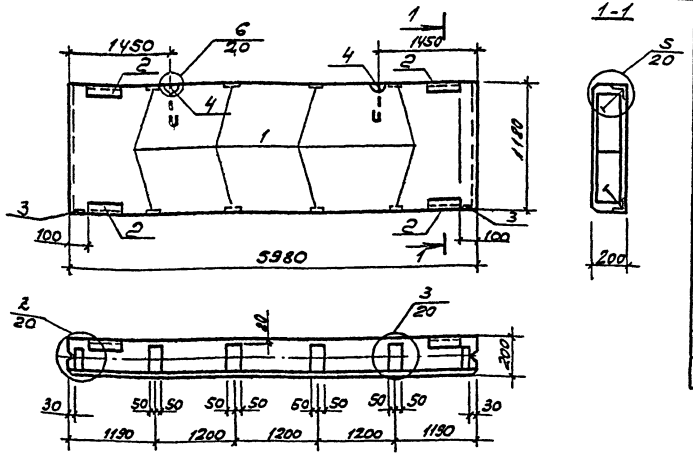

Ведомость расхода стали на закладные изделия элемента, кг

Формат	Зона	Поз.	Обозначе	Наименование	Кол.	Примеч.
				Документация		
			1.432-14/80 вып.0	Пояснительная записка		
				Чертеж панели		
			1.432-14/80 вып.1	ПС600.12.20-П-2		
				Изделия закладные		
		1	1.432-14/80 вып.3	М7	8	1,4
		2	2.432-1 вып.0	МС1	4	2,4
		3	1.432-14/80 вып.3	М4	2	1,1
		4	1.432-14/80 вып.3	Петли П2	2	1,2

Марка элемента	Изделия закладные										Общий расход
	Арматура класса				Прокат марки						
	АI	АII	АIII		Вст 3 кп 2						
	ГОСТ 5781-82				ГОСТ 8509-72		ГОСТ 103-76				
	ф12	ф10	ф10	Итого	L63×6	Итого	-60×6	-60×8	-100×8	Итого	
ПС 600.12.20-П-2-1	2,4	4,2	0,8	7,4	6,4	6,4	2,4	1,2	8,0	11,6	25,4

1. Стеновая панель ПС600.12.20-П-2-1 отличается от типовой ПС600.12.20-П-2 заменой закладных изделий М1 на МС1.
2. В ведомость расхода стали включены все закладные изделия элемента

ГИП	Никитин		
Нач.отд	Сидорова		
Гл.спец	Стрехнин		
Рук.гр.	Потапова		
Вед.инж	Кирьянова		

503-1-41С.86 КЖИ-ПС.600.12.20-П-2-1

Панель ПС600.12.20-П-2-1

Стадия	Масса	Масштаб
РП		

Лист 1 Листов 1

ГИПРОАВТОТРАНС Новосибирский филиал

Инв.№ подл. | Подпись и дата | Взам.инв.

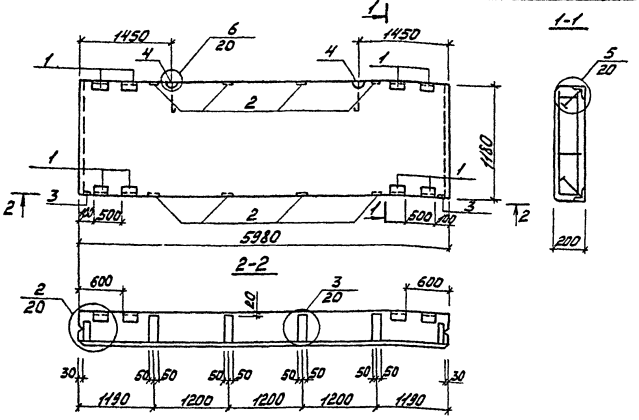

Формат	Зона	Поз.	Обозначение	Наименование	Кол.	Прим.
				Документация		
			1.432-14/80 вып. 0	Пояснительная записка		
				Чертеж панели		
			1.432-14/80 вып. 1	ПС 600 12.20-П-2		
				Изделия закладные		
		1	2.432-1 вып. 0	МС1	8	2.4
		2	1.432-14/80 вып. 3	М7	8	1.4
		3	1.432-14/80 вып. 3	М4	2	1.1
		4	1.432-14/80 вып. 3	Петли П2	2	1.2

Ведомость расхода стали на закладные изделия элемента, кг

Марка элемента	Изделия закладные												Общий расход
	Арматура класса						Прокат марки						
	A I		A II		A III		В ст.3 кп2						
	ГОСТ 5781-82						ГОСТ 103-76				ГОСТ 8509-72*		
	ф12	Итого	ф10	Итого	ф10	Итого	-60×6	-60×8	-100×8	Итого	∠63×6	Итого	
ПС600.12.20-П-2-2	2.4	2.4	4.2	4.2	1.6	1.6	4.8	1.2	8.0	14.0	12.8	12.8	35.0

1. Стеновая панель ПС600 12.20-П-2-2 отличается от типовой ПС 600.12.20-П-2 заменой закладных изделий М1 на МС1 и дополнительными изделиями МС1.
2. В ведомости расхода стали включены все закладные изделия элемента.

ГИП	Никитин		
Нач.отд.	Сидорова		
Гл.спец.	Стрехнин		
Рук.гр.	Потапова		
Вед.инж.	Кирьянова		

503-1-41С.86 КЖИ-ПС600.12.20-П-2-2

Панель ПС 600.12.20-П-2-2

Стадия	Масса	Масшт.
Р		

Лист 1 | Листов 1

ГИПРОАВТОТРАНС
Новосибирский филиал

Альбом I

Типовой проект

Инв.№ подл. | Подп. и дата | Взам. инв.№

коп. [signature]

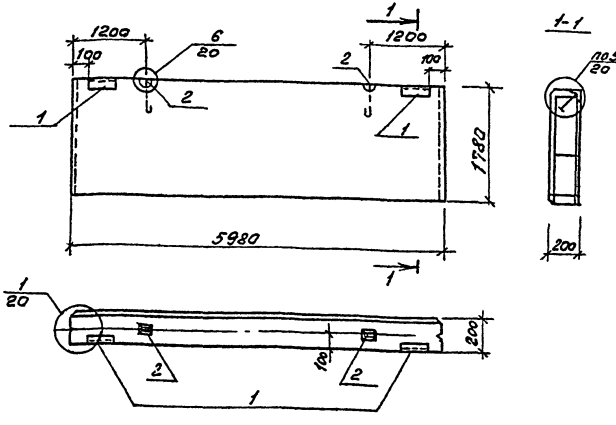

Формат	Зона	Поз.	Обозначение	Наименование	Кол.	Примеч.
				Документация		
			1.432-14/80 вып. 0	Пояснительная записка		
				Чертеж панели		
			1.432-14/80 вып.1	ПС 600.18.20-П-1		
				Изделия закладные		
		1	2.432-1 вып. 0	МС1	2	2,4
		2	1.432-14/80 вып.3	петли П3	2	1,8

Ведомость расхода стали на закладные изделия элемента, кг

Марка элемента	Изделия закладные										
	Арматура класса					Прокат марки					
	AI			AII		В Ст3 кп2					
	ГОСТ 5781-82					ГОСТ 8509-72*		ГОСТ 103-76			
	ф12	ф14	Итого	ф10	Итого	L63×6	Итого	-60×6		Итого	
ПС600.18.20-П-1-1	0,4	3,2	3,6	0,4	0,4	3,2	3,2	1,2		1,2	8,4

Стеновая панель ПС600.18.20-П-1-1 отличается от типовой ПС600.18.20-П заменой закладных изделий М1 на МС1.

ГИП	Никитин		
Нач.отд	Сидорова		
Гл.спец	Стрехнин		
Рук.гр	Потапова		
Вед.инж	Кирьянова		

503-1-41С.86 КЖИ-ПС600.18.20-П-1-1

Панель ПС 600.18.20-П-1-1

Стадия	Масса	Масштаб
Рп		

Лист 1 Листов 1

ГИПРОАВТОТРАНС
Новосибирский филиал

Формат А3

Альбом IV

Типовой проект 503

Инв.№ подл. | Подпись и дата | Взам.инв.№

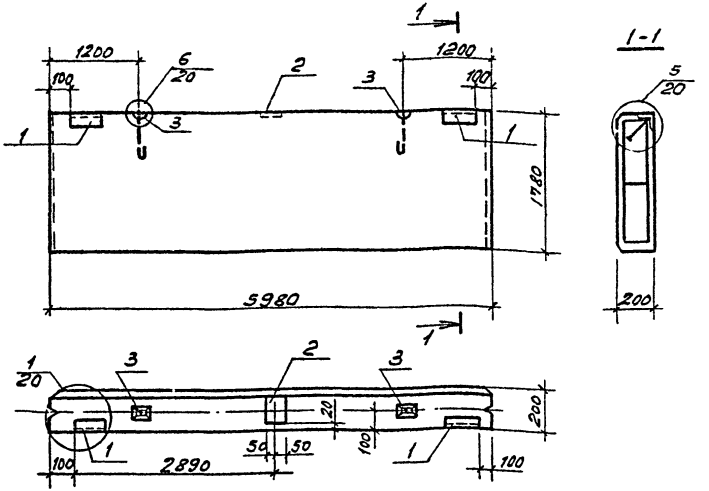

Формат	Зона	Поз.	Обозначение		Наименование	Кол.	Примеч.
					Документация		
			1.432-14/80	Вып.0	Пояснительная записка		
					Чертеж панели		
			1.432-14/80	Вып.1	ПС 600.18.20-П-1		
					Изделия закладные		
		1	2.432-1	Вып.0	МС1	2	2,4
		2	1.432-14/80	Вып.3	М7	1	1,4
		3	1.432-14/80	Вып.3	П3	2	1,8

Ведомость расхода стали на закладные изделия элемента, кг

Марка элемента	Изделия закладные										Общий расход
	Арматура класса					Прокат марки					
	AI		AII	AIII		ВСт3кп2					
	ГОСТ 5781-82					ГОСТ 8509-72*		ГОСТ 103-76			
	ф12	ф14	ф10	ф10	Итого	L63×6	Итого	-60×6	-100×8	Итого	
ПС600.18.20-П-1-2	9,4	3,2	9,4	9,4	4,4	3,2	3,2	1,2	1,0	2,2	9,8

Стеновая панель ПС600.18.20-П-1-2 отличается от типовой ПС600.18.20-П-1 заменой закладных изделий М1 на МС1, дополнительным закладным изделием М7.

ГИП	Никитин		503-1-41С.86 -КЖИ-ПС600.18.20-П-1-2
Нач.отд.	Сидорова		
Гл.спец	Стрехнин		Панель ПС 600.18.20-П-1-2
Рук.гр.	Потапова		Стадия: РП; Масса: ; Масштаб:
Вед.инж	Кирьянова		Лист 1; Листов 1
			ГИПРОАВТОТРАНС Новосибирский филиал

Инв.№подл. | Подпись и дата | Взам.инв.№

Типовой проект 503-

Альбом 4

Формат А3

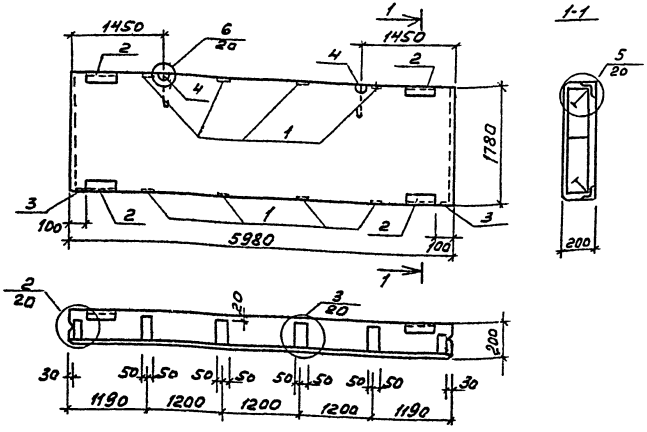

Формат	Зона	Поз.	Обозначение	Наименование	Кол.	Прим.
				Документация		
			1.432-14/80 Вып.0	Пояснительная записка		
				Чертеж панели		
			1.432-14/80 Вып.1	ПС 600.18.20-П-2		
				Изделия закладные		
		1	1.432-14/80 Вып.3	М7	8	1,4
		2	2.432-1 Вып.0	МС1	4	2,4
		3	1.432-14/80 Вып.3	М4	2	1,1
		4	1.432-14/80 Вып.3	Петли П3	2	1,8

Ведомость расхода стали на закладные изделия элемента, кг

Марка элемента	Изделия закладные											Общий расход
	Арматура класса					Прокат марки						
	AI		AII	AIII		ВСт3кп2						
	ГОСТ 5781-82					ГОСТ 8509-72*		ГОСТ 103-76				
	ф12	ф14	ф10	ф10	Итого	L 60х6	Итого	-60х6	-60х8	-100х8	Итого	
ПС600.18.20-П-2-1	0,4	3,2	4,2	0,8	8,6	6,4	6,4	2,4	1,2	8,0	11,6	26,6

1. Стеновая панель ПС 600.18.20-П-2-1 отличается от типовой ПС 600.18.20-П-2 заменой закладных изделий М1 на МС1.
2. В ведомость расхода стали включены все закладные изделия элемента.

ГИП	Никитин		503-1-41с.86 КЖИ-ПС 600.18.20-П-2-1
Нач. отд.	Сиворова		
Гл. спец.	Стрекнина		Панель ПС 600.18.20-П-2-1
Рук. гр.	Потапова		Стадия: Р; Масса: ; Масштаб:
Вед. инж.	Курьянова		Лист 1; Листов 1
			ГИПРОАВТОТРАНС Новосибирский филиал

Формат А3

Инв.№подл. | Подпись и дата | Взам.инв.№

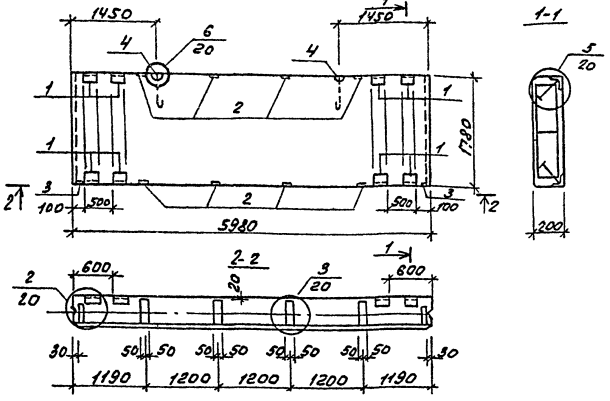

Формат	Зона	Поз	Обозначение	Наименование	Кол	Прим.
				Документация		
			1.432-14/80 вып.0	Пояснительная записка		
				Чертеж панели		
			1.432-14/80 вып.1	ПС 600.18.20-П-2		
				Изделия закладные		
		1	2 432-1 вып.0	МС1	8	2,4
		2	1.432-14/80 вып.3	М7	8	1,4
		3	1.432-14/80 вып.3	М4	2	1,1
		4	1.432-14/80 вып.3	Петли П3	2	1,8

Ведомость расхода стали на закладные изделия элемента, кг

Марка элемента	Изделия закладные													Общий расход
	Арматура класса							Прокат марки						
	А I			А II		А III		ВСт3кп2						
	ГОСТ 5781-82							ГОСТ 103-76				ГОСТ 8509-72*		
	ф12	ф14	Итого	ф10	Итого	ф10	Итого	60х6	60х8	100х8	Итого	L63х6	Итого	
ПС 600.18.20-П-2-2	0,4	3,2	3,6	4,2	4,2	1,6	1,6	4,8	1,2	8,0	14,0	12,8	12,8	36,2

1. Стеновая панель ПС600.18.20-П-2-2 отличается от типовой ПС600.18.20-П-2 заменой закладных изделий М1 на МС1 и дополнительными закладными изделиями МС1.
2. В ведомость расхода стали включены все закладные изделия элемента.

ГИП	Никитин	
Нач.отд.	Сидорова	
Гл.спец.	Стрехнин	
Рук.гр.	Потапова	
Вед.инж.	Кирьянова	

503-1-41С.86

КЖИ-ПС600.18.20-П-2-2

Панель ПС 600.18.20-П-2-2

Стадия	Масса	Масштаб
РП		

Лист 1 | Листов 1

ГИПРОАВТОТРАНС Новосибирский филиал

Копировал Друг- Формат А3

Альбом IV

Типовой проект 503

Взам.инв.№ | Подпись и дата | Инв.№ подл.

Альбом

Типовой проект 503

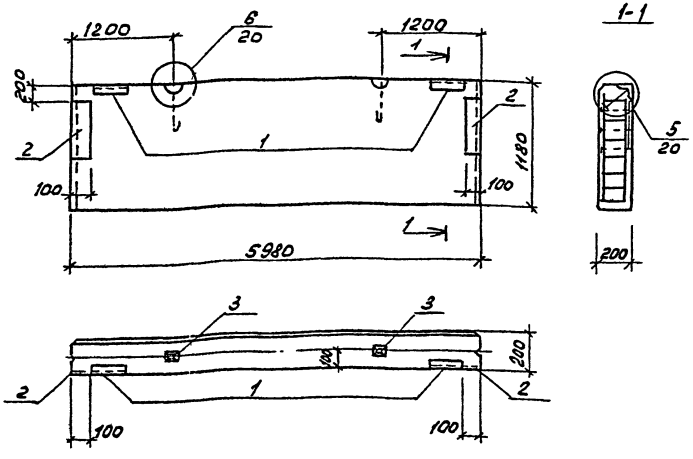

Формат	Зона	Поз	Обозначение	Наименование	Кол.	Примеч.
				Документация		
			1.432-14/80 вып.0	Пояснительная записка		
				Чертеж панели		
			1.432-14/80 вып.1	ПС 600.12.20-п-7		
				Изделия закладные		
		1	2.432-1 вып.0	МС1	2	2,4
		2	1.432-14/80 вып.3	М10	2	4,4
		3	1.432-14/80 вып.3	Петли П2	2	1,2

Ведомость расхода стали на закладные изделия элемента, кг

Марка элемента	Изделия закладные												
	Арматура класса						Прокат марки						
	AI		AII		AIII		ВСт3кп2						
	ГОСТ 5781-82						ГОСТ 103-76					ГОСТ 8509-72*	
	ф12	Итого	ф10	Итого	ф10	Итого	-60×6	-60×8	-100×8	Итого	L63×6	Итого	
ПС600.12.20-п-7-1	2,4	2,4	9,8	9,8	0,4	0,4	1,2	1,8	6,2	9,2	3,2	3,2	16,0

1. Стеновая панель ПС600.12.20-п-7-1 отличается от типовой ПС 600.12.20-п-7 заменой закладных изделий М1 на МС-1
2. В ведомость расхода стали включены все закладные изделия элемента.

ГИП	Никитин		503-1-41 С.86	КЖИ-ПС600.12.20-п-7-1
Нач.отд.	Сидорова			
Гл.спец.	Стрехнин		Панель ПС 600.12.20-п-7-1	Стадия: РП; Масса; Масштаб
Рук.гр.	Потапова			Лист 1; Листов 1
Вед.инж.	Курьянова			ГИПРОАВТОТРАНС Новосибирский филиал

Инв. № подл. | Подпись и дата | Взам. инв. №

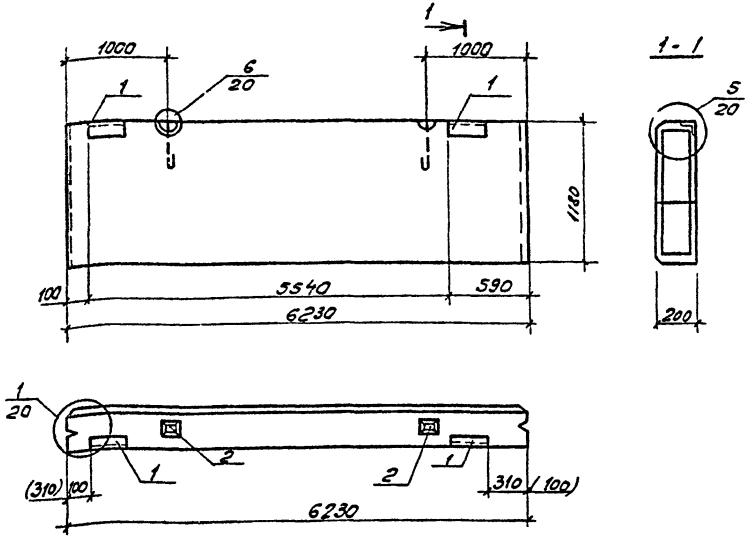

Формат	Зона	Поз	Обозначение		Наименование	Кол.	Примечание
					Документация		
			1.432-14/80	Вып.0	Пояснительная записка		
					Чертеж панели		
			1.432-14/80	Вып.1	ПС 625.12.20-П-11,		
					ПС 625.12.20-П-12		
					Изделия закладные		
		1	2.432-1	Вып.0	МС1	2	2,4
		2	1.432-1	Вып.3	Петли ПС	2	1,2

Ведомость расхода стали на закладные изделия элемента, кг

Марка элемента	Изделия закладные										Общий расход
	Арматура класса				Прокат марки						
	A I		A III		ВСт3кп2						
	ГОСТ 5781-82				ГОСТ 8509-72*		ГОСТ 103-76				
	ф12	Итого	ф10	Итого	L63×6		Итого	-60×6		Итого	
ПС 625.12.20-П-11-1	2,4	2,4	0,4	0,4	3,2		3,2	1,2		1,2	7,20
ПС 625.12.20-П-12-1	2,4	2,4	0,4	0,4	3,2		3,2	1,		1,2	7,20

1. Стеновая панель ПС 625.12.20-П-11-1, ПС 625.12.20-П-12-1 отличается от типовой ПС 625.12.20-П-11, ПС 625.12.20-П-12 заменой закладных изделий М1 на МС1.
2. Размеры в скобках даны для панели ПС 625.12.20-П-12-1

ГИП	Никитин		503-1-41.86 - КЖИ - ПС 625.12.20-П-11-1, ПС 625.12.20-П-12-1
Нач.отд	Сидорова		
Гл.спец.	Стрехнин		Панель ПС 625.12.20-П-11-1 ПС 625.12.20-П-12-1
Рук.гр.	Потапова		Стадия: РП; Масса; Масштаб
Вед.инж.	Кирьянова		Лист 1; Листов 1
			ГИПРОАВТОТРАНС Новосибирский филиал

Копировал

Формат А3

Альбом IV

Типовой проект 503

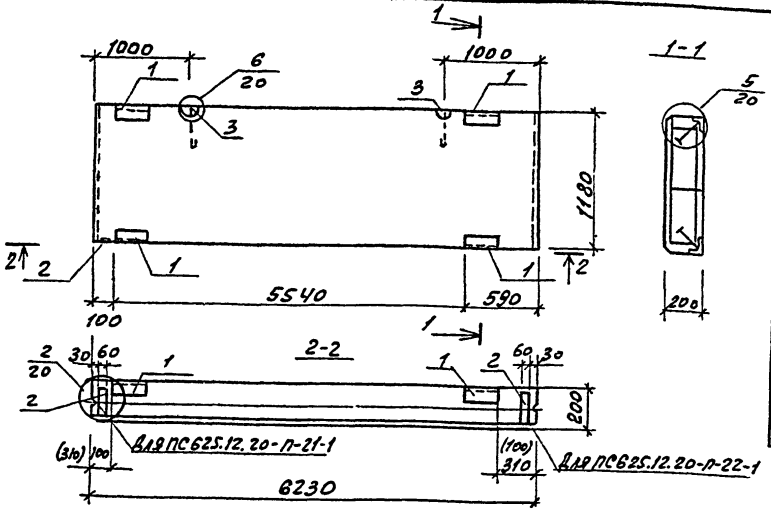

Формат	Зона	Поз.	Обозначение	Наименование	Кол.	Примеч.
				Документация		
			1.432-14/80 вып.0	Пояснительная записка		
				Чертеж панели		
			1.432-14/80 вып.1	ПС625.12.20-п-21,		
				ПС625.12.20-п-22		
				Изделия закладное		
		1	2.432-1 вып.0	МС1	4	2,4
		2	1.432-14/80 вып.3	М4	1	1,1
		3	1.432-14/80 вып.3	Петли П2	2	1,2

Ведомость расхода стали на закладные изделия элемента, кг

Марка элемента	Изделия закладные												Общий расход
	Арматура класса							Прокат марки					
	АI		АII		АIII			ВСт3 КП2					
	ГОСТ 5781-82							ГОСТ 8509-72*		ГОСТ 103-76			
	ф12	Итого	ф10	Итого	ф10		Итого	L63×6	Итого	-60×6	-60×8	Итого	
ПС625.12.20-п-21-1	2,4	2,4	0,5	0,5	0,8		0,8	6,4	6,4	2,4	0,6	3,0	13,1
ПС625.12.20-п-22-1	2,4	2,4	0,5	0,5	0,8		0,8	6,4	6,4	2,4	0,6	3,0	13,1

1. Стеновая панель ПС625.12.20-п-21-1, ПС625.12.20-п-22-1 отличается от типовой ПС625.12.20-п-21, ПС625.12.20-п-22 заменой закладных изделий МС на МС1, исключением закладных изделий М1.
2. Размеры в скобках даны для панели ПС625.12.20-п-22-1.

ГИП	Никитин	
Нач. отд.	Сидорова	
Гл. спец.	Стрехнин	
Рук. гр.	Потапова	
Вед. инж.	Кирьянова	

503-1-41С.86 -КЖИ- ПС625.12.20-п-21-1 ПС625.12.20-п-22-1

Панель ПС625.12.20-п-21-1 ПС625.12.20-п-22-1

Стадия	Масса	Масштаб
РП		

Лист 1 | Листов 1

ГИПРОАВТОТРАНС Новосибирский филиал

Инв. № подл. | Подпись и дата | Взам. инв. №

Копировал [illegible]

Формат А3

Альбом IV

Типовой проект 503

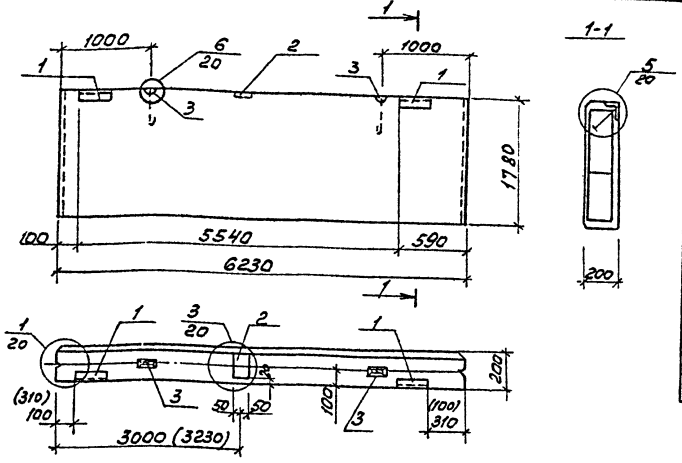

Формат	Зона	Поз.	Обозначение	Наименование	Кол.	Прим.
				Документация		
			1.432-14/80 Вып.0	Пояснительная записка		
				Чертеж панели		
			1.432-14/80 Вып.1	ПС625.18.20-П-11		
				ПС625.18.20-П-12		
				Изделия закладные		
		1	2.432-1 Вып.0	МС1	2	2,4
		2	1.432-14/80 Вып.3	М7	1	1,4
		3	1.432-14/80 Вып.3	Петли П3	2	1,8

Ведомость расхода стали на закладные изделия элемента, кг

Марка элемента	Изделия закладные											Общий расход
	Арматура класса						Прокат марки					
	AI		AII		AIII		ВСт3кп2					
	ГОСТ 5781-82						ГОСТ 509-72*	ГОСТ 10-76				
	ф12	ф14	ф10		ф10	Итого	L63×6	Итого	-60×6	-100×8	Итого	
ПС625.18.20-П-11-1	0,4	3,2	0,4		0,4	4,4	3,2	3,2	1,2	1,0	2,2	9,8
ПС625.18.20-П-12-1	0,4	3,2	0,4		0,4	4,4	3,2	3,3	1,2	1,0	2,2	9,8

1. Стеновая панель ПС625.18.20-П-11-1, ПС625.18.20-П-12-1 отличается от типовой ПС625.18.20-ГТ-11, ПС625.18.20-П-12 заменой закладных М1 на МС1, дополнительным закладным изделием М7.
2. Размеры в скобках даны для панели ПС625.18.20-П-12-1.

ГИП	Никитин		503-1-41С.86 КЖИ- ПС625.18.20-П-11-1 ПС625.18.20-П-12-1
Нач.отд.	Сидорова		
Гл.спец.	Стрелкин		Панель ПС 625.18.20-П-11-1 ПС 625.18.20-П-12-1
Рук.гр.	Потапова		Стадия: Р; Масса: ; Масштаб:
Вед.инж.	Сырьянова		Лист 1 Листов 1
			ГИПРОАВТОТРАНС Новосибирский филиал

Инв.№ подл. | Подпись и дата | Взам. инв.№

Формат А3

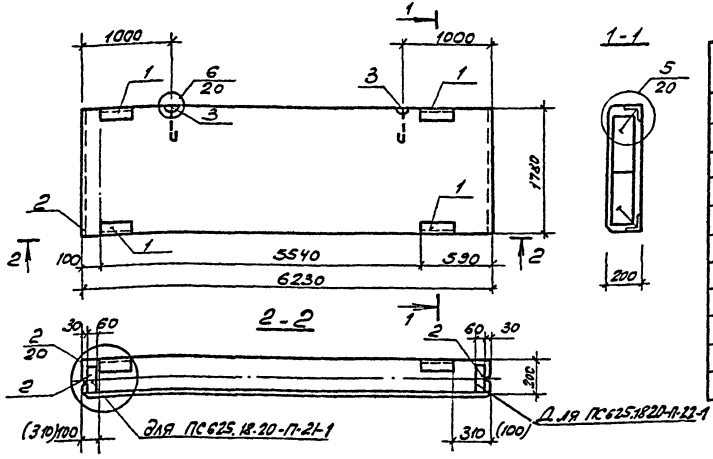

Формат	Зона	Поз.	Обозначение	Наименование	Кол.	Прим.
				Документация		
			1.432-14/80 Вып.0	Пояснительная записка		
				Чертеж панели		
			1.432-14/80 Вып.1	ПС625.18.20-П-21		
				ПС625.18.20-П-22		
				Изделия закладные		
		1	2.432-1 Вып.0	МС1	4	2.4
		2	1.432-14/80 Вып.3	М4	1	1.1
		3	1.432-14/80 Вып.3	Петли П3	2	1.8

Ведомость расхода стали на закладные изделия элемента, кг

Марка элемента	Изделия закладные												Общий расход
	Арматура класса						Прокат марки						
	AI			AII		AIII	ВСт3кп2						
	ГОСТ 5781-82						ГОСТ 8509-72*		ГОСТ 103-76				
	ф12	ф14	Итого	ф10	Итого	ф10	Итого	163х6	Итого	-60х6	-60х8	Итого	
ПС625.18.20-П-21-1	0,4	3,2	3,6	0,5	0,5	0,8	0,8	6,4	6,4	2,4	0,6	3,0	14,3
ПС625.18.20-П22.1	0,4	3,2	3,6	0,5	0,5	0,8	0,8	6,4	6,4	2,4	0,6	3,0	14,3

1. Стеновая панель ПС625.18.20-П-21-1, ПС625.18.20-П-22-1 отличается от типовой ПС625.18.20-П-21; ПС625.18.20-П-22 заменой закладных изделий М1 на МС-1, исключением закладных изделий М7.
2. Размеры в скобках даны для панели ПС 625.18.20-П-22д

ГИП	Никитин		503-1-41С.86 - КЖИ ПС625.18.20-П-21-1 ПС625.18.20-П-22.1
Нач.отд.	Бабарова		
Гл.спец.	Стрехнин		Панель ПС625.18.20-П-21-1 ПС625.18.20-П-22-1
Рук.гр.	Потапова		Стадия: РП; Масса: ; Масштаб:
Вед.инж.	Курбянова		Лист 1; Листов 1
			ГИПРОАВТОТРАНС Новосибирский филиал

Типовой проект 503-1-41С.86 Альбом IV
Инв.№ подл. | Подпись и дата | Взам.инв.№

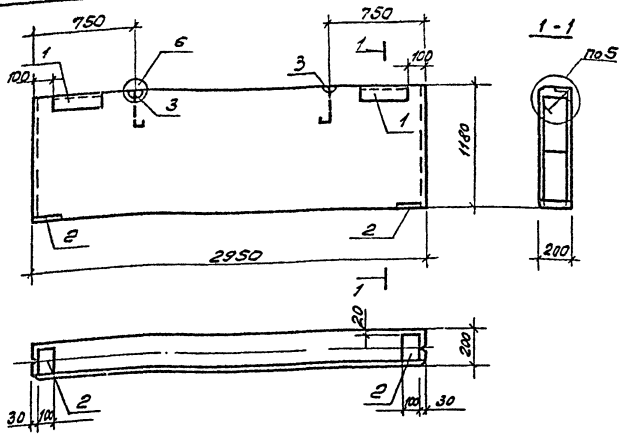

Формат	Зона	Поз.	Обозначение	Наименование	Кол.	Прим.
				Документация		
			1.432-14/80 вып.0	Пояснительная записка		
				Чертеж панели		
			1.432-14/80 вып.1	ПС 295.12.20-П-1		
				Изделия закладные		
		1	2.432-1 вып.0	МС1	2	2,4
		2	1.432-14/80 вып.3	М7	2	1,4
		3	1.432-14/80 вып.3	Петли П2	2	1,2

Ведомость расхода стали на закладные изделия элемента, кг

Марка элемента	Изделия закладные										Общий расход
	Арматура класса				Прокат марки						
	AI	AII	AIII		Вст 3 кп 2						
	ГОСТ 5781-82				ГОСТ 8509-72		ГОСТ 103-76				
	ф12	ф10	ф10	Итого	L63x6	Итого	-60x6	-100x8		Итого	
ПС 295.12.20-П-1-1	2,4	0,8	0,4	3,6	3,2	3,2	1,2	2,0		3,2	10,0

Стеновая панель ПС295.12.20-П-1-1 отличается от типовой ПС 295.12.20-П-1 заменой закладных изделий М1 на МС1, дополнительными закладными изделиями М7.

ГИП	Никитин	
Нач.отд	Сидорова	
Гл.спец.	Стрехнин	
Рук.гр.	Потапова	
Вед.инж.	Курьянова	

503-1-41С.86 КЖИ-ПС295.12.20-П-1-1

Панель ПС.295.12.20-П-1-1

Стадия	Масса	Масштаб
РП		

ГИПРОАВТОТРАНС Новосибирский филиал

Типовой проект 503.

Альбом IV

Инв.№ подл. | Подпись и дата | Взам. инв.№

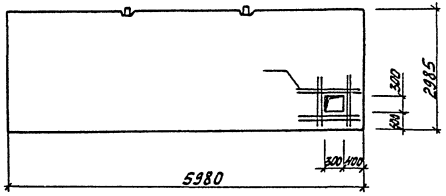

Формат	Зона	Поз.	Обозначение	Наименование	Кол.	Примечание
				Документация		
			1.431-20 Вып. 0.1	Пояснительная записка		
			1.431-20 Вып. 1	Чертеж панели ППЛ-1 / 5.98 x 2.985		
				Детали дополнительные		
		1		ф6 AIII ГОСТ 5781-82 ℓ=4100	8	0,24

Ведомость дополнительного расхода стали на элемент, кг

Марка элемента	Изделия арматурные			Всего
	Арматура класса A-III ГОСТ 5781-82			
	ф6		Итого	
ППЛ-1-1 / 5.98 x 2.985	1.95		1.95	1.95

1. Панель ППЛ-1-1 / 5.98 x 2.985 отличается от типовой наличием отверстия.

ГИП	Никитин		503-1-41С.86 -КЖИ		ППЛ-1-1 / 5.98 x 2.985	
Нач. отд.	Сидорова					
Н. спец.	Стоскина		Панель ППЛ-1-1 / 5.98 x 2.985	Стадия	Масса	Масшт.
Рук. гр.	Потапова			Р		
Вед. инж.	Кирьянова			Лист 1	Листов 1	
Ст. инж.	Макеев			ГИПРОАВТОТРАНС Новосибирский филиал		

Инв. № подл. | Подп. и дата | Взам. инв. №

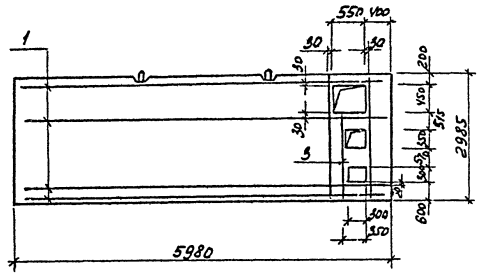

Формат	Зона	Поз.	Обозначение	Наименование	Кол.	Примечание
				Документация		
			1.431-20 вып. 0.1	Пояснительная записка		
			1.431-20 вып. 1	Чертеж панели ППЛ-1 5,98 х 2,985		
				Детали дополнительные		
		1		ф16 AIII ГОСТ 5781-82* ℓ=5980	4	9,4
		2		ф16 AIII ГОСТ 5781-82* ℓ=2960	2	4,67
		3		ф16 AIII ГОСТ 5781-82 ℓ=2300	1	3,63

Ведомость дополнительного расхода стали на элемент, кг

Марка элемента	Изделия арматурные			
	Арматура класса A-III ГОСТ 5781-82			Всего
	ф6		Итого	
ППЛ-1-2 5,98 х 2,985	50,57		50,57	50,57

Панель ППЛ-1-2 5,98 х 2,985 отличается от типовой наличием отверстий

ГИП	Никитин		503-1-41С.86	-КЖН-	ППЛ-1-2 5,98 х 2,985
Нач.отд.	Сидорова				
Гл.спец.	Стрехнин		Панель ППЛ-1-2 5,98 х 2,985	Стадия	Масса	Масштаб
Рук.гр.	Потапова			РП		
Ведущ.	Кирьянова			Лист 1	Листов	
				ГИПРОАВТОТРАНС Новосибирский филиал		

Копировал Формат А3

Инв.№ подл. | Подпись и дата | Взам.инв.№

Альбом

Типовой проект 503-

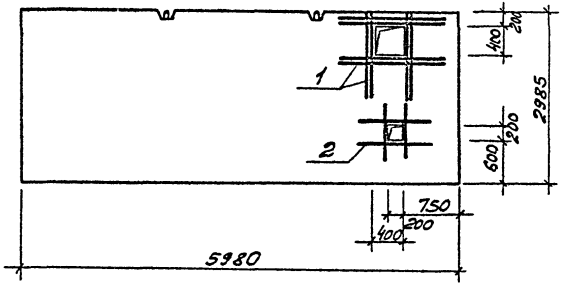

Формат	Зона	Поз.	Обозначение	Наименование	Кол.	Примечание
				Документация		
			1.431-20 Вып.0.1	Пояснительная записка		
			1.431-20 Вып.1	Чертеж панели ППЛ-1 5.98×2.985		
				Детали дополнительные		
		1		ф6AIII ГОСТ 5781-82 ℓ=1290	8	0,28
		2		ф6AIII ГОСТ 5781-82 ℓ=1000	4	0,22

Ведомость дополнительного расхода стали на элемент, кг

Марка элемента	Изделия арматурные						
	Арматура класса AIII ГОСТ 5781-82						Всего
	ф6					Итого	
ППЛ-1-3 5.98×2.985	3,1					3,1	3,1

1. Панель ППЛ-1-3 / 5.98×2.985 отличается от типовой наличием отверстия.

ГИП	Никитин		503-1-41С.86 -КЖИ- ППЛ-1-3 5,98×2.985
Нач.отд	Сидорова		
Гл.спец	Стрелкин		Панель ППЛ-1-3 / 5,98×2.985
Рук.гр	Потапова		Стадия: РП; Масса; Масштаб
Вед.инж	Курьянова		Лист 1 | Листов 1
Ст.инж	Макеев		ГИПРОАВТОТРАНС Новосибирский филиал

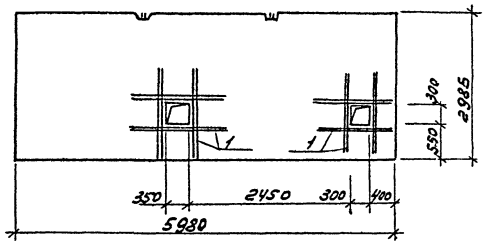

Формат	Зона	Поз	Обозначение	Наименование	Кол.	Примечание
				Документация		
			1.431-20 Вып. 0.1	Пояснительная записка		
			1.431-20 Вып. 1	Чертеж панели ППЛ-1 5.98×2.985		
				Детали дополнительные		
		1		ф6 А III ГОСТ 5781-82 ℓ=1100	16	0,24

Ведомость дополнительного расхода стали на элемент, кг

Марка элемента	Изделия арматурные						Всего
	Арматура класса A III						
	ГОСТ 5781-82						
	ф6					Итого	
ППЛ-1-6 5.98×2.985	3,84					3,84	3,84

1. Панель ППЛ-1-6 / 5.98×2.985 отличается от типовой наличием отверстия.

ГИП	Никитин		503-1-41С.86	КЖИ	ППЛ-1-6 5.98-2.985
Нач.отд.	Сибирова				
Гл.спец.	Стрехнин			Стадия	Масса	Масштаб
Рук.гр.	Потапова		Панель ППЛ-1-6 5.98×2.985	Р		
Ведущ.инж.	Курьянова			Лист	Листов 1
Ст.инж.	Макеев			ГИПРОАВТОТРАНС Новосибирский филиал	

Инв.№ подл. | Подпись и дата | Взам.инв.№

Копировал Формат А3

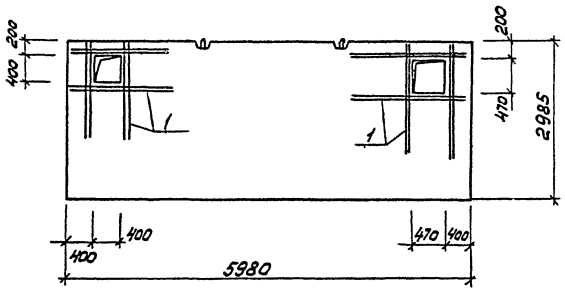

Формат	Зона	Поз.	Обозначение	Наименование	кол.	Приме-чание
				Документация		
			1.431-20 Вып. 0,1	Пояснительная записка		
			1.431-20 Вып. 1	Чертеж панели ППЛ-1 5.98×2.985		
				Детали дополнительные		
		1		ф6 AIII ГОСТ 5781-82 ℓ=1500	16	0,33

Ведомость дополнительного расхода стали на элемент, кг

Марка элемента	Изделия арматурные						
	Арматура класса AIII ГОСТ 5781-82						Всего
	ф6					Итого	
ППЛ-1-7 5.98×2.985	5,33					5,33	5,33

1. Панель ППЛ-1-7 / 5.98×2.985 отличается от типовой наличием отверстия.

ГИП	Никитин		503-1-41С.86 -КНН- ППЛ-1-7 / 5.98×2.985		
Нач.отд	Сидорова				
Гл.спец.	Стрехнин		Панель ППЛ-1-7 / 5.98×2.985	стадия	Масса	Масштаб
Рук.гр.	Потапова			Р		
Вед.инж.	Курьянов			Лист 1	Листов 1	
Ст.инж.	Макеев			ГИПРОАВТОТРАНС Новосибирский филиал		

Формат А3

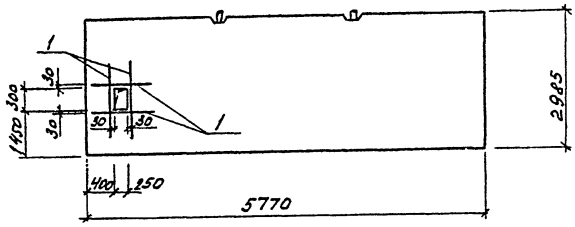

Формат	Зона	Поз.	Обозначение	Наименование	Кол.	Примечание
				Документация		
			1.431-20 вып.0	Пояснительная записка		
			1.431-20 вып.1	Чертеж панели ППЛ-5 / 5,77×2,985		
				Детали дополнительные		
		1		⌀6 AIII ГОСТ 5781-82 Ст-1050	4	0,23

Ведомость дополнительного расхода стали на элемент, кг

Марка элемента	Изделия арматурные			
	Арматура класса A-III ГОСТ 5781-82			Всего
	⌀6		Итого	
ППЛ-5-1 / 5,77×2,985	0,93		0,93	0,93

Панель - ППЛ-5-1 / 5,77×2,985 отличается от типовой наличием отверстия.

ГИП	Никитин		503-1-41 С.86 - КЖИ - ППЛ-5-1 / 5,77×2,985
Нач.отд.	Сидоров		
Гл.спец.	Орехина		Панель ППЛ-5-1 / 5,77×2,985
Рук.гр.	Потапова		Стадия: РП; Масса; Масштаб
Вед.инж.	Кирьянова		Лист 1; Листов 1
			ГИПРОАВТОТРАНС Новосибирский филиал

Копировал [illegible] Формат А3

Инв.№ подл. | Подпись и дата | Взам. инв.№

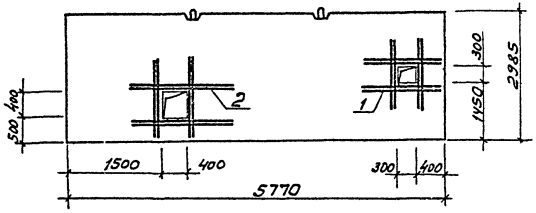

Формат	Зона	Поз.	Обозначение	Наименование	Кол.	Примечание
				Документация		
			1.431-20 вып. 0.1	Пояснительная записка		
			1.431-20 вып. 1	Чертеж панели ППЛ-5 / 5.77×2.985		
				Детали дополнительные		
		1		ф6 AIII ГОСТ 5781-82 ℓ=1100	8	0,24
		2		ф6 AIII ℓ=1200	8	0,27

Ведомость дополнительного расхода стали на элемент, кг

Марка элемента	Изделия арматурные			
	Арматура класса AIII ГОСТ 5781-82			Всего
	ф6		Итого	
ППЛ-5-2 / 5.77×2.985	4,08		4,08	4,08

1. Панель ППЛ-5-2 / 5.77×2.985 отличается от типовой наличием отверстий.

ГИП	Никитин		503-1-41с.86 -КЖИ- ППЛ-5-2 / 5.77×2.985	
Нач. отд.	Сидорова			
Гл. спец.	Стрехнин		Панель ППЛ-5-2 / 5.77×2.985	Стадия: РП; Масса; Масштаб
Рук. гр.	Потапова			Лист 1; Листов 6.1
Вед. инж.	Курьянова			ГИПРОАВТОТРАНС Новосибирский филиал
Ст. инж.	Макеев			

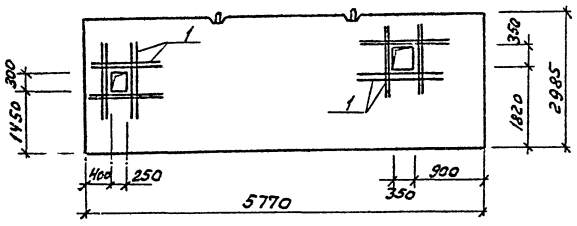

Формат	Зона	Поз.	Обозначение	Наименование	Кол.	Примечание
				Документация		
			1.431-20 Вып. 0,1	Пояснительная записка		
			1.431-20 Вып. 1	Чертежи панели ППЛ-5 / 5,77-2,985		
				Детали дополнительные		
		1		ФБАIII ГОСТ 5781-82 ℓ=1100	16	0,24

Ведомость дополнительного расхода стали на элемент, кг

Марка элемента	Изделия арматурные			
	Арматура класса A-III ГОСТ 5781-82			Всего
	ф6		Итого	
ППЛ-5-3 / 5,77×2,985	3,9		3,9	3,9

1. Панель ППЛ-5-3 / 5,77×2,985 отличается от типовой наличием отверетий.

ГИП	Никулин		503-1-41С.86
Нач.отд	Сидорова		
Гл.спец	Стрехнин		Панель ППЛ-5-3 / 5,77×2,985
Рук.гр.	Потапова		
Вед.инж.	Кирьянова		

КЖИ – ППЛ-5-3 / 5,77×2,985

Стадия	Масса	Масштаб
РП		

Лист 1	Листов 1

ГИПРОАВТОТРАНС
Новосибирский филиал

Копировал

Формат А3

Инв.№подл. | Подпись и дата | Взам.инв.№

Альбом IV
Типовой проект
Инв.№ подл. | Подпись и дата | Взам. инв.№

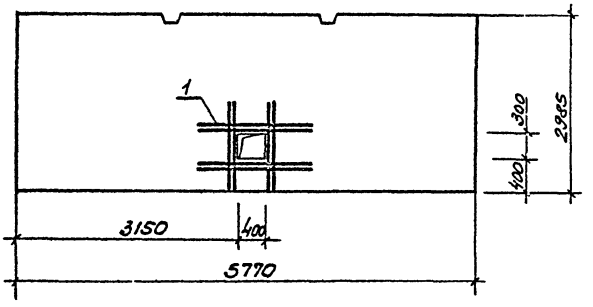

Формат	Зона	Поз.	Обозначение	Наименование	Кол.	Примечание
				Документация		
			1.431-20 вып. 0.1	Пояснительная записка		
			1.431-20 вып. 1	Чертеж панели ППЛ-5 / 5,77×2,985		
				Детали дополнительные		
		1		ф6 AIII ГОСТ 5781-82 ℓ=1100	8	0,24

Ведомость дополнительного расхода стали на элемент, кг

Марка элемента	Изделия арматурные						
	Арматура класса AIII ГОСТ 5781-82						Всего
	ф6					Итого	
ППЛ-5-6 / 5,77×2,985	1,92					1,92	1,92

1. Панель ППЛ-5-6 / 5,77×2,985 отличается от типовой наличием отверстия.

ГИП	Никитин		503-1-41С.86	-КЖИ	ППЛ-5-6 / 5,77×2,985
Нач.отд	Сидорова				
Гл.спец	Стрехнин				
Рук.гр.	Потапова		Панель ППЛ-5-6 / 5,77×2,985	Стадия: Р	Масса:	Масштаб:
Вед.инж.	Курьянова			Лист 1	Листов 1
Стинж	Максеев			ГИПРОАВТОТРАНС Новосибирский филиал	

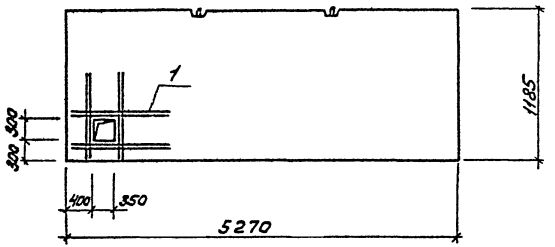

Формат	Зона	Поз.	Обозначение	Наименование	кол.	Приме-чание
				Документация		
			1.431-20 Вып. 0.1	Пояснительная записка		
			1.431-20 Вып.1	Чертеж панели ППЛ-13 / 5.27×1.185		
				Детали дополнительные		
		1		ф6 AIII ГОСТ 5781-82 ℓ=1100	8	0,24

Ведомость дополнительного расхода стали на элемент, кг

Марка элемента	Изделия арматурные						Всего
	Арматура класса AIII ГОСТ 5781-82						
	ф6					Итого	
ППЛ-13-1 / 5.27×1.185	1,92					1,92	1,92

1. Панель ППЛ-13-1 / 5.27×1.185 отличается от типовой наличием отверстия

ГИП	Никитин		503-1-41.С.86	КЖИ-ППЛ-13-1 / 5.27×1.185
Нач.отд.	Сидорова			
Гл.спец.	Стрехнин		Панель ППЛ-13-1 / 5.27×1.185	Стадия Р; Лист; Листов
Рук.гр.	Потапова			Лист 1
Вед.инж.	Курьянова			ГИПРОАВТОТРАНС Новосибирский филиал
Ст.инж.	Макеев			Формат А3

Копировал

Альбом IV

Типовой проект 503

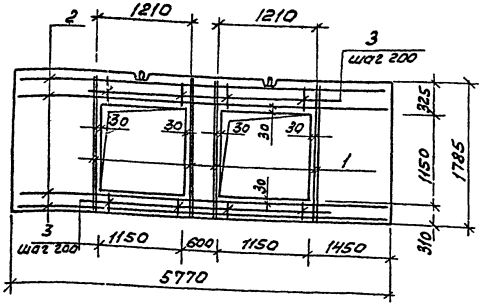

Формат	Зона	Поз	Обозначение	Наименование	Кол.	Примечание
				Документация		
			1.431-20 вып. 0.1	Пояснительная записка		
			1.431-20 вып. 1	Чертеж панели ППЛ-6-В / 5.77×1.485		
				Детали дополнительные		
		1		ф16А III ГОСТ 5781-82 ℓ=1760	8	2,8
		2		ф16А III ГОСТ 5781-82 ℓ=5750	4	9,1
		3		ф5В I ГОСТ 6727-80 ℓ=300	20	0,05

Ведомость дополнительного расхода стали на элемент, кг

Марка элемента	Изделия арматурные						
	Арматура класса						Всего
	А III			В I			
	ГОСТ 57-81-82						
	16		Итого	ф5		Итого	
ППЛ-6-В-1 / 5.77×1.765	58,8		58,8	1,0		1,0	59,8

1. Панель ППЛ-6-В-1 / 5.77×1.785 отличается от типовой наличием отверстий.

ГИП	Никитин		
Нач. отд.	Сидорова		
Гл. спец.	Стрехнин		
Рук. гр.	Потапова		
Вед. инж.	Кирьянова		
Ст. инж.	Макеев		

503-1-41С.86 — КЖИ ППЛ-6-В-1 / 5.77-1,785

Панель ППЛ-6-В-1 / 5.77×1.785

Стадия	Масса	Масштаб
Р		

Лист 1 Листов 1

ГИПРОАВТОТРАНС
Новосибирский филиал

Копировал [illegible]

Формат А3

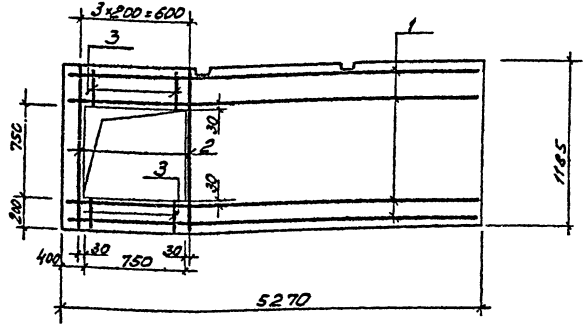

1-1



Формат	Зона	Поз.	Обозначение	Наименование	Кол.	Примечание
				Документация		
			1.431-20 вып. 0.1	Пояснительная записка		
			1.431-20 вып. 1	Чертеж панели ППЛ-13-В / 5.27×1.185		
				Детали дополнительные		
		1		ф16 AIII ГОСТ 5781-82 ℓ=5250	4	8.23
		2		ф16 AIII ГОСТ 5781-82 ℓ=1160	2	1.83
		3		ф5 BI ГОСТ 6727-80 ℓ=180	8	0.03

Ведомость дополнительного расхода стали на элемент, кг

Марка элемента	Изделия арматурные						Всего
	Арматура класса						
	AIII			BI			
	ГОСТ 5781-82			ГОСТ 6727-80			
	ф16		Итого	ф5		Итого	
ППЛ-13-В-1 5.27×1.185	36.58		36.58	0.24		0.24	36.82

1. Панель ППЛ-13-В-1 / 5.27×1.185 отличается от типовой наличием отверстия.

ГИП	Никитин		503-1-41С.86 – КЖИ	ППЛ-13-В-1 / 5.27×1.185	
Нач.отд	Сидорова				
Гл.спец.	Стрёхнин		Панель ППЛ-13-В-1 / 5.27×1.185	Стадия	Масса	Масштаб
Рук.гр.	Наталова			Р		
Вед.инж.	Курьянова			Лист 1	Листов 1	
Ст.инж.	Макеев			ГИПРОАВТОТРАНС Новосибирский филиал		

Альбом

Типовой проект 503-

Инв.№подл. | Подпись и дата | Взам.инв.№

Копировал

Формат А2

Альбом V
Типовой проект

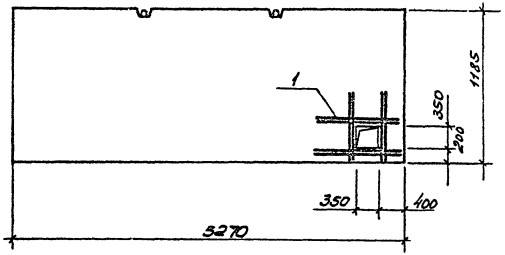

1-1

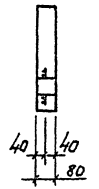

Формат	Зона	Поз.	Обозначение	Наименование	Кол.	Примечание
				Документация		
			1.431-20 Вып.0.1	Пояснительная записка		
			1.431-20 Вып.1	Чертеж панели ППЛ-13-8 / 5.27-1.185		
				Детали дополнительные		
				ФБАIII ГОСТ 5781-82 С=1200	8	0,27

Ведомость дополнительного расхода стали на элемент, кг

Марка элемента	Изделия арматурные						Всего
	Арматура класса AIII ГОСТ 5781-82						
	ф6					Итого	
ППЛ-13-8-2 / 5.27×1.185	2,16					2,16	2,16

1. Панель ППЛ-13-8-2 / 5.27×1.185 отличается от типовой наличием отверстия

ГИП	Жидитин		503-1-41С.86 -КЖИ- ППЛ-13-8-2 / 5.27×1.185
Нач.отд.	Сидорова		
Гл.спец.	Стрегнина		Панель ППЛ-13-8-2 / 5.27×1.185
Рук.гр.	Потапова		Стадия: РП; Масса: ; Масштаб:
Ведущ.	Курбанова		Лист 1; Листов 1
Ст.инж.	Макеев		ГИПРОАВТОТРАНС Новосибирский филиал

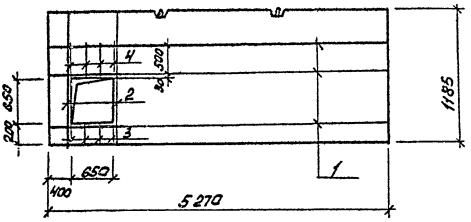

Формат	Зона	Поз.	Обозначение	Наименование	Кол.	Примечание
				Документация		
			1.431-20 Вып. 0,1	Пояснительная записка		
			1.431-20 Вып.1	чертеж панель		
				ППЛ-13-В / 5,27×1,185		
				Детали дополнительные		
	1			ф16АIII ГОСТ 5781-82 ℓ=5250	3	8,23
	2			ф16АIII ГОСТ 5781-82 ℓ=1160	2	1,83
	3			ф5ВI ГОСТ 6727-80 ℓ=180	4	0,03
	4			ф5ВI ГОСТ 6727-80 ℓ=530	4	0,08

Ведомость дополнительного расхода стали на элемент, кг

Марка элемента	Изделия арматурные						Всего
	Арматура класса						
	АIII			ВI			
	ГОСТ 5781-82			ГОСТ 6.727-80			
	ф10		Итого	ф5		Итого	
ППЛ-13-В-3 / 5,27×1,185	28,35		28,35	0,44		0,44	28,79

1. Панель ППЛ-13-В-3 / 5,27×1,185 отличается от типовой наличием отверстия.

ГИП	Никитин		503-1-41С.86	-КЖИ ППЛ-13-В-3 / 5,27×1,185		
Нач.отд.	Сидорова					
Гл.спец.	Стрехнин		Панель ППЛ-13-В-3 / 5,27×1,185	Стадия	Масса	Масштаб
Рук.гр.	Потапова			Р		
Вед.инж.	Кирьянова			Лист 1	Листов 1	
Ст.инж.	Накеев			ГИПРОАВТОТРАНС Новосибирский филиал		

Копировал Пруз. Формат А3

Альбом III

Типовой проект 503

Инв.№ подл. | Подпись и дата | Взам.инв.№

Альбом

Типовой проект 503

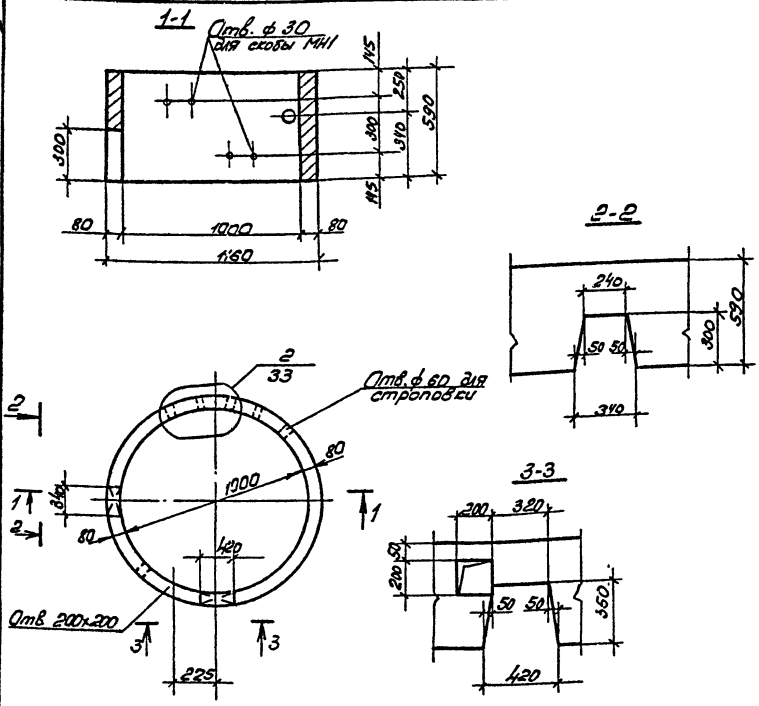

1. Кольцо КЦ-10-6а отличается от типового кольца отверстиями
2. Отв. в сетке вырезать.
3. Узел 2 см. серию 3.900-3 вып.7 часть 1

Формат	Зона	Поз.	Обозначение	Наименование	Кол.	Примечание
				Документация		
			3.900-3 вып. 1/82	Пояснительная записка		
				Чертеж кольца		
			3.900-3 вып.7 часть 1	КЦ-10-6		

			503-1-41с.86-КЖИ-КЦ-10-6а			
ГИП	Никитин		Кольцо КЦ-10-6а	Стадия	Масса	Масштаб
Нач.отд.	Сиборева			Р		
Гл.спец.	Стрелтмин			Лист 1	Листов 1	
Рук.гр.	Потапова		Железобетон	ГИПРОАВТОТРАНС Новосибирский филиал		
Вед.инж.	Лапшина					

Инв.№ подл. | Подпись и дата | Взам.инв.№

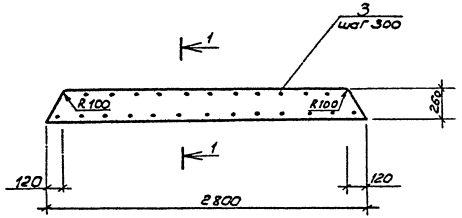

1-1

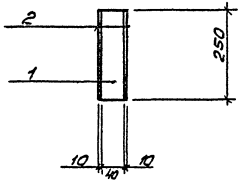

Формат	Зона	Поз	Обозначение	Наименование	Кол.	Примечание
				Материал на ППК1		
		1		Брус 250×40 ℓ=2800	1	0,03м³
				Асбестоцементные листы		
		2		δ=10 ГОСТ 18124-75*	–	1,5м²
		3		Шурупы ф4×30		0,2 кг

Изготовление каркасно-обшивного вкладыша производить по указаниям серии 1.431-20 вып.3

ГИП	Никитин		503-1-41С.86 -КЖИ-ППК-1
Нач.отд	Сидорова		
Гл.спец	Стрелкин		Вкладыш ППК1
Рук.гр	Потапова		Стадия: РП; Масса: 0,03т; Масштаб:
Вед.инж	Курьянова		Лист 1; Листов 1
Ст.инж.	Макеев		ГИПРОДОРТРАНС Новосибирский филиал

Альбом

Типовой проект

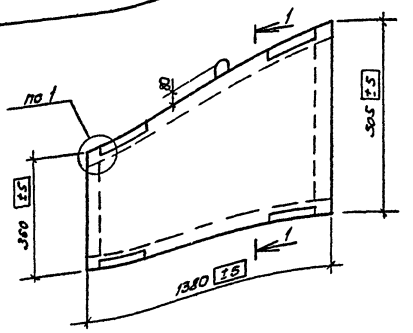

1-1

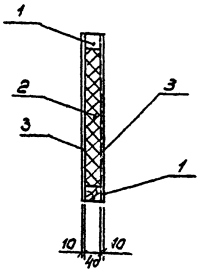

Каркас К1

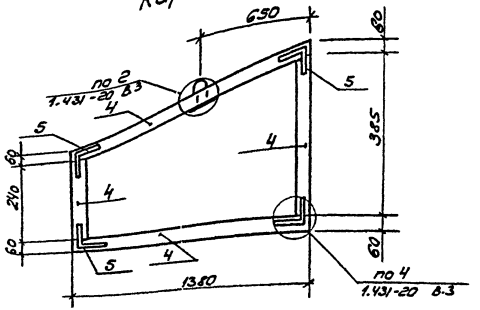

1. Изготовление каркасно-обшивного вкладыша производить по указаниям серии 1.431-20 вып.3

	Обозначение	Наименование	Кол.	Примечание
		Сборочные единицы		
1		Каркас К1	1	
		Материал на ППК2		
2		Полужесткие плиты ГОСТ 9573-82 γ=100 кг/м³	–	0,02 м³
3		Асбестоцементные листы ГОСТ 18124-75* δ=10	–	1,2 м²
		Шурупы ф4х30	–	0,1 кг
		Каркас К1		
		Детали		
4		Брус 60х40 ℓ=3500		0,108 м³
5		-60х4 ГОСТ 103-76 ℓ=2800	–	5,2 кг
		-40х6 ГОСТ 103-76 ℓ=160	1	0,3 кг
		ф10АI ГОСТ 5781-82 ℓ=450	1	0,3 кг
		Шурупы ф4х30	–	0,3 кг
		Гайка М10	1	

ГИП	Никитин		503-1-41С.86 -КЖИ-ППК2
Нач.отд	Сиворова		
Гл.спец	Стрехнин		Вкладыш ППК2
Рук.гр	Потапова		Стадия: Р; Масса: 0,02; Масштаб:
Вед.инж	Курьянова		Лист 1; Листов 1
Ст.инж	Макеев		Новосибирский филиал

Инв.№ подл. | Подпись и дата | Взам.инв.№

Альбом

Типовой проект

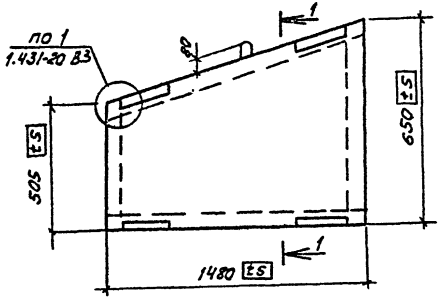

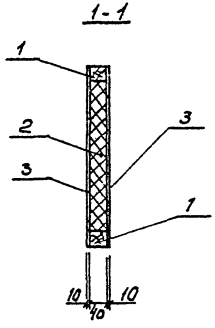

Каркас К1

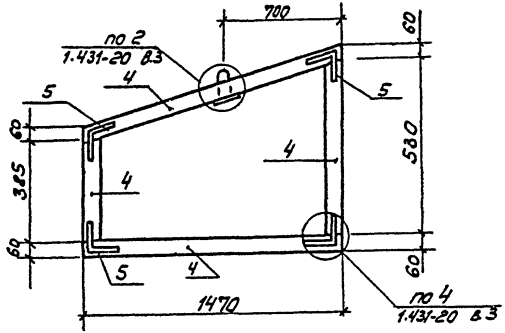

1. Изготовление каркасно-обшивного вкладыша производить по указаниям серии 1.431-20 вып 3

Формат	Зона	Поз.	Обозначение	Наименование	Кол.	Примечание
				Сборочные единицы		
		1		Каркас К1	1	
				Материал на ППК3		
		2		Полужесткие плиты ГОСТ 9573-82 ρ=100 кг/м³	—	0,02 м³
		3		Асбестоцементные листы ГОСТ 18124-75* δ=10	—	1,7 м²
				Шурупы ф4×30	—	0,1 кг
				Каркас К1		
				Детали		
		4		Брус 60×40 ℓ=3900		0,01 м³
		5		-60×4 ГОСТ 103-76 ℓ=2 00	—	5,2 кг
				-40×6 ГОСТ 103-76 ℓ=160	1	0,3 кг
				ф10АI ГОСТ 5781-82 ℓ=450	1	0,3 кг
				Шурупы ф4×30	—	0,3 кг
				Гайка М10	1	

ГИП	Никитин		503-1-41С.86 -КЖИ-ППК3
Нач.отд	Субарова		
Гл.спец	Стрехнин		
Рук.гр.	Потапова		Вкладыш ППК3
Вед.инж.	Курьянова		
Ст.инж.	Макеев		

Стадия	Масса	Масштаб
Р	0,03	
Лист 1	Листов 1	

ГИПРОАВТОТРАНС
Новосибирский филиал

Инв.№ подл. | Инв.№ дубл. | Взам.инв.№

Ф-т 42

Альбом V

Типовой проект

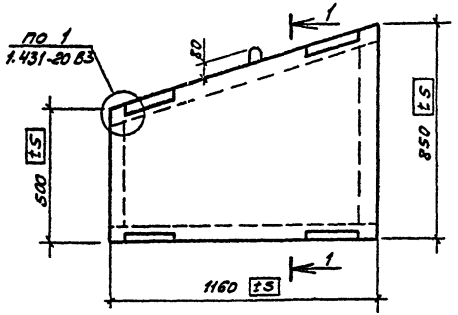

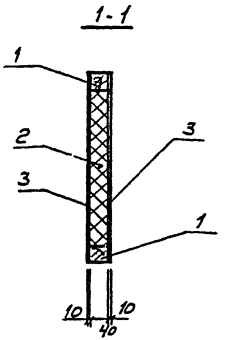

Каркас К1

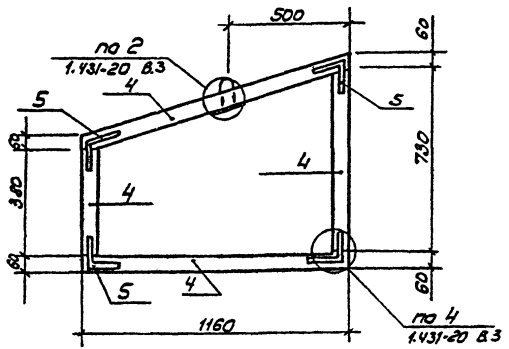

1. Изготовление каркасно-обшивного вкладыша производить по указаниям серии 1.431-20 вып. 3

Формат	Зона	Поз.	Обозначение	Наименование	Кол.	Примечание
				Сборочные единицы		
		1		каркас К1	1	
				Материал на ППК4		
		2		полужесткие плиты ГОСТ 9573-82 γ=100 кг/м^3	—	0,02 м^3
		3		Асбестоцементные листы ГОСТ 18124-75*δ=10	—	1,6 м^2
				Шурупы ф4х30	—	0,1 кг
				Каркас К1		
				Детали		
		4		Брус 60х40 ℓ=3600		0,009 м^3
		5		-60х4 ГОСТ 103-76 ℓ=2800	—	5,2 кг
				-40х6 ГОСТ 103-76 ℓ=160	1	0,3 кг
				ф10АI ГОСТ 5781-82 ℓ=450	1	0,3 кг
				Шурупы ф4х30	—	0,3 кг
				Гайка М10	1	

ГИП	Никитин		503-1-41С.86 -КЖИ-ППК4
Нач.отд	Сидорова		
Гл.спец	Стрехнин		
Рук.гр	Потапова		Вкладыш ППК4
Вед.инж	Курьянова		
Ст.инж	Макеев		

Стадия	Масса	Масштаб
РП	0,03	
Лист 1	Листов 1	

ГИПРОАВТОТРАНС
Новосибирский филиал

Альбом IV

Типовой проект 23

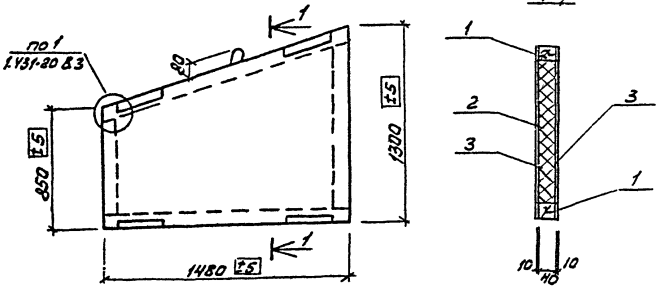

Каркас К1

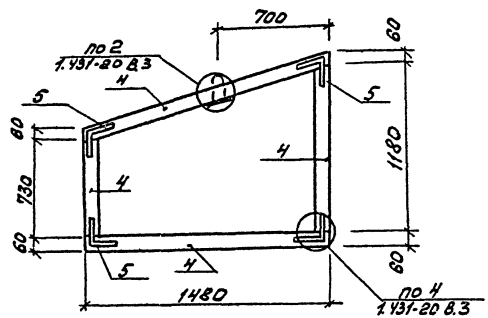

1. Изготовление каркасно-обшивного вкладыша производить по указаниям серии 1.431-20 вып.3

Формат	Зона	Поз.	Обозначение	Наименование	Кол.	Примечание
				Сборочные единицы		
		1		Каркас К1	1	
				Материал на ППК5		
		2		Полужесткие плиты ГОСТ 9573-82 γ=100 кг/м³	-	0,05м³
		3		Асбестоцементные листы ГОСТ 18124-75* S=10	-	3,2м²
				Шурупы ф4х30	-	0,2кг
				Каркас К1		
				Детали		
		4		Брус 60х40 ℓ=4900		0,012м³
		5		-60х4 ГОСТ 103-76 ℓ=2800	-	5,2кг
				-40х6 ГОСТ 103-76 ℓ=160	1	0,3кг
				ф10АI ГОСТ 5781-82 ℓ=450	1	0,3кг
				Шурупы ф4х30	-	0,3
				Гайка М10	1	

ГИП	Никитин		503-1-41С.86 -КЖИ-ППК5
Нач.отд.	Сидорова		
Гл.спец.	Стрехнин		Вкладыш ППК5
Рук.гр.	Потапова		Стадия: Р; Масса: 0,05т; Масштаб:
Вед.инж.	Кирьянова		Лист 1; Листов 1
Ст.инж.	Наседе		ГИПРОАВТОТРАНС Новосибирский филиал

Инв.№подл. | Подпись и дата | Взам.инв.№

Копировал

Формат А3

Альбом 12

Типовой проект 503

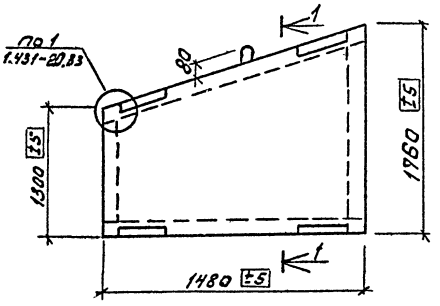

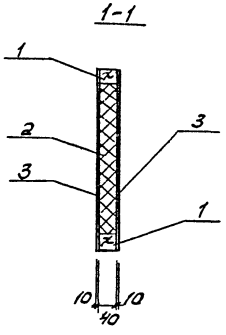

Каркас К1

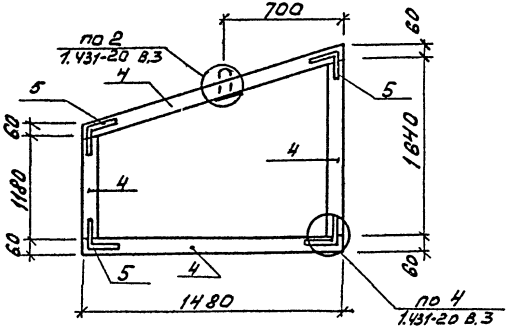

1. Изготовление каркасно-обшивного вкладыша производить по указаниям серии 1.431-20 Вып.3

Формат	Зона	Поз.	Обозначение	Наименование	Кол.	Примечание
				Сборочные единицы		
		1		Каркас К1	1	
				Материал на ППК6		
		2		полужесткие плиты ГОСТ 9573-82 ρ=100 кг/м³	-	0,08 м³
		3		асбестоцементные листы ГОСТ 18124-75* S=10	-	4,5 м²
				шурупы с 4×30	-	0,4 кг
				Каркас К1		
				Детали		
		4		Брус 60×40 ℓ=5800		0,015 м³
		5		-60×4 ГОСТ 103-76 ℓ=2800	-	5,2 кг
				-40×6 ГОСТ 103-76 ℓ=180	1	0,3 кг
				ф10А I ГОСТ 5781-82 ℓ=450	1	0,3 кг
				шурупы ф4×30	-	0,3
				гайка М10	1	

ГИП	Никитин		503-1-41.86 -КЖИ - ППК6
Нач.отд	Сидорова		
Гл.спец	Стрекнин		
Рук.гр.	Поталова		Вкладыш ППК6
Ведущ	Кирьянова		
Ст.инж.	Макеев		

Стадия	Масса	Масштаб
РП	0,07т	

ГИПРОАВТОТРАНС
Новосибирский филиал

Копировал Формат А3

Инв.№ подл. | Подпись и дата | Взам. инв.№

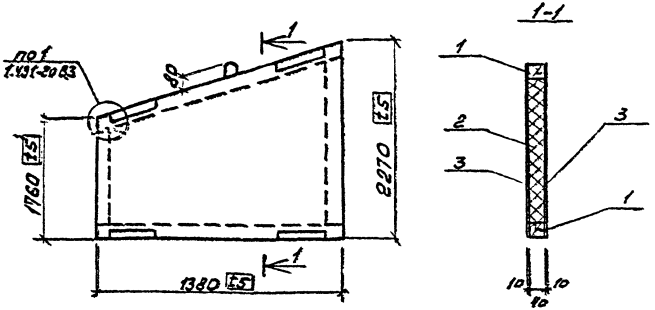

Каркас К1

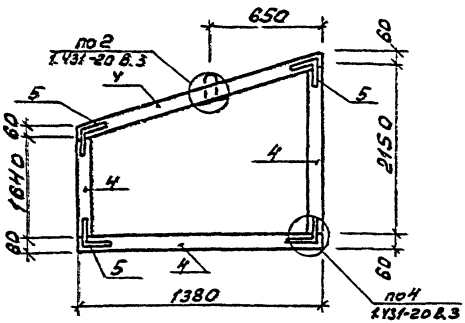

1. Изготовление каркасно-обшивного вкладыша произвести по указаниям серии 1.431-20 Вып.3

Формат	Зона	Поз.	Обозначение	Наименование	Кол.	Примечание
				Сборочные единицы		
		1		каркас К1	1	
				Материал на ПК7		
		2		Пенополистирол плиты ГОСТ 15588-86 γ=150 кг/м³	–	0,1 м³
		3		Асбестоцементные листы ГОСТ 18124-75* S=10	–	5,6 м²
				Шурупы ф 4х30	–	0,5 кг
				Каркас К1		
				Детали		
		4		Брус 60х40 ℓ=6700		0,016 м³
		5		-60х4 ГОСТ 103-76 ℓ=2800	–	5,2 кг
				-40х6 ГОСТ 103-76 ℓ=160	1	0,3 кг
				ф10 I ГОСТ 5781-82 ℓ=450	1	0,3 кг
				Шурупы ф 4х30	–	0,3 кг
				Гайка М10	1	

ГИП	Никитин		503-1-41С.86 -КЖИ-ПК7	
Нач.отд	Сидорова			
Гл.спец	Стрехнин		Вкладыш ПК7	Стадия: Р; Масса: 0,087т; Масштаб:
Рук.гр.	Потапова			Лист 1; Листов
Вед.инж	Корьякова			ГИПРОАВТОТРАНС Новосибирский филиал
Ст.инж.	Матеев			

Копировал Формат А3

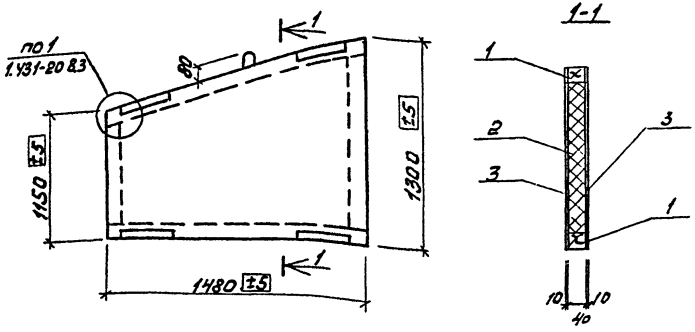

каркас К1

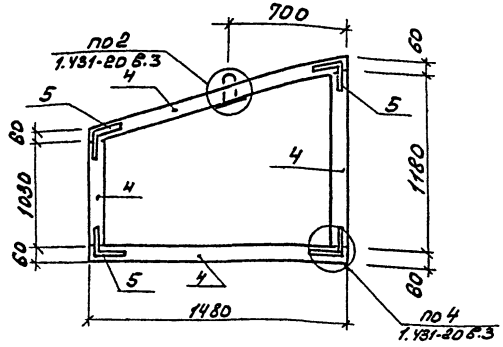

1. Изготовление каркасно-обшивного вкладыша производить по указаниям серии 1.431-20 вып.3

Формат	Зона	Поз.	Обозначение	Наименование	Кол.	Примечание
				Сборочные единицы		
		1		каркас К1	1	
				Материал на ППК8		
		2		Полужесткие плиты ГОСТ 9573-82 $\gamma = 100$ кг/м³	-	0,06 м³
		3		Асбестоцементные листы ГОСТ 18124-75* S=10	-	3,6 м²
				шурупы ф4×30	-	0,3 кг
				Каркас К1		
				Детали		
		4		Брус 60×40 ℓ=5250		0,013 м³
		5		-60×4 ГОСТ 103-76 ℓ=2800	-	5,2 кг
				-40×6 ГОСТ 103-76 ℓ=160	1	0,3 кг
				ф10АI ГОСТ 5781-82 ℓ=450	1	0,3 кг
				шурупы ф4×30	-	0,3 кг
				Гайка М10	1	

ГИП	Никитина		
Нач отд.	Сидорова		
Гл спец.	Стрехнин		
Рук гр.	Потапова		
Вед инж.	Кирьянова		
Ст инж.	Макеев		

503-1-41С 86 -КЖИ-ППК8

Вкладыш ППК8

Стадия	Масса	Масштаб
Р	0,05т	

Лист 1 Листов 1

ГИПРОАВТОТРАНС
Новосибирский филиал

Корировал

Формат А3

Альбом IV

Типовой проект 503

Инв. № п. | Подпись и дата | Взам инв. №

Альбом

Типовой проект

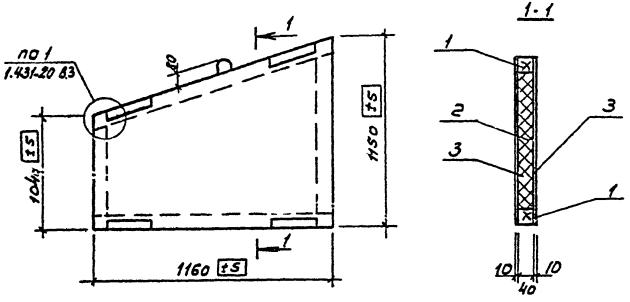

Каркас К1

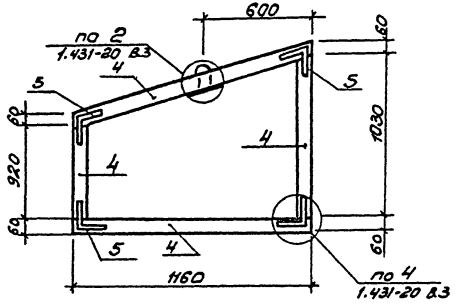

1. Изготовление каркасно-обшивного вкладыша производить по указания серии 1.431-20 вып.3

Формат	Зона	Поз.	Обозначение	Наименование	Кол.	Примечание
				Сборочные единицы		
		1		Каркас К1	1	
				Материал на ППК9		
		2		Полужесткие плиты ГОСТ 9573-82 γ=100 кг/м³	-	0,04 м³
		3		Асбестоцементные листы ГОСТ 18124-75* δ=10	-	2,6 м²
				Шурупы ϕ 4х30	-	0,2 кг
				Каркас К1		
				Детали		
		4		Брус 60х40 ℓ=4300		0,01 т
		5		-60х4 ГОСТ 103-76 ℓ=2800	-	5,2 кг
				-40х6 ГОСТ 103-76 ℓ=160	1	0,3 кг
				ϕ10АI ГОСТ 5781-82 ℓ=450	1	0,3 кг
				Шурупы ϕ 4х30	-	0,3 кг
				Гайка М10	1	

ГИП	Никитин		503-1-41С.86 -КЖИ-ППК9
Нач.отд.	Сидорова		
Гл.спец.	Стрехнин		Вкладыш ППК9
Рук.гр.	Потапова		Стадия: РП; Масса: 0,04; Масштаб:
Вед.инж.	Курьянова		Лист 1; Листов 1
Ст.инж.	Макеев		ГИПРОАВТОТРАНС Новосибирский филиал

Инв.№подл. | Подпись и дата | Взам.инв.№

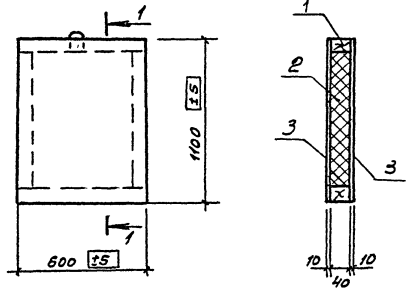

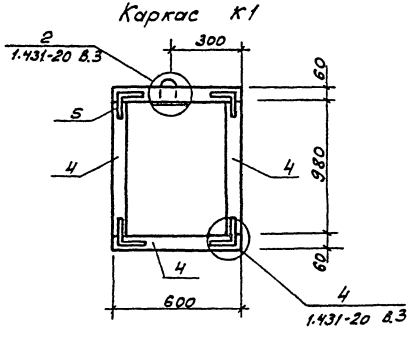

Формат	Зона	Поз.	Обозначение	Наименование	Кол.	Прим.
				Сборочные единицы		
		1		Каркас К1	1	
				Материал на ППК10		
				Полужесткие плиты		
		2		ГОСТ 9573-82 γ-100 кг/м³		0,02 м³
				Асбестоцементные листы		
		3		ГОСТ 18124-75* γ-10		1,3 м²
				Шурупы ф4х30		0,1 кг
				Каркас К1		
				Детали		
		4		Брус 60х40 ℓ=3160		0,008 м³
		5		-60х4 ГОСТ 103-76 ℓ=2800		5,2 кг
				-40х6 ГОСТ 103-76 ℓ=160	1	0,3 кг
				ф10 AI ГОСТ 5781-82 ℓ=450	1	0,3 кг
				Шурупы ф4х30	–	0,3 кг
				Гайка М10	1	

1. Изготовление каркасно-обшивного вкладыша производить по указаниям серии 1.431-20 вып. 3

ГИП	Никитин		503-1-41С.86 -К'жи-ППК 10
Нач.отд.	Сидорова		
Гл.спец.	Стрёхнин		Вкладыш ППК 10
Рук.гр.	Потапова		Стадия: Р; Масса: 0,02т; Масштаб:
Вед.инж.	Кирянова		Лист 1; Листов 1
Ст.инж.	Макеев		ГИПРОАВТОТРАНС Новосибирский филиал

Альбом №

Типовой проект 503-

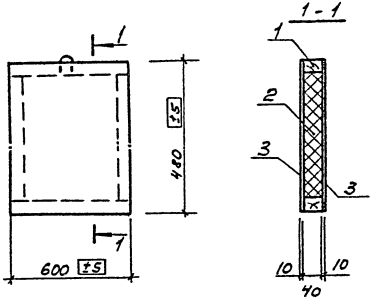

Каркас К1

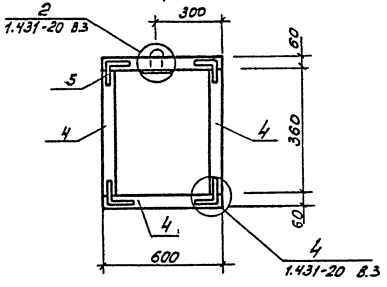

Формат	Зона	Поз.	Обозначение	Наименование	Кол.	Прим.
				Сборочные единицы		
		1		Каркас К1	1	
				Материал на ППК		
				Полужесткие плиты		
		2		ГОСТ 9573-82 γ-100 кг/м^3		0,01 м^3
				Асбестоцементные листы		
		3		ГОСТ 18124-75* γ=10		0,6 м^2
				Шурупы ф4х30		0,1 кг
				Каркас К1		
				Детали		
		4		Брус 60х40 ℓ=1920		0,004 м^3
		5		-60х4 ГОСТ 103-76 ℓ=2800		5,2 кг
				-40х6 ГОСТ 103-76 ℓ=160	1	0,3 кг
				ф10 AI ГОСТ 5781-82 ℓ=950	1	0,3 кг
				Шурупы ф4х30	-	0,3 кг
				Гайка М10	1	

1. Изготовление каркасно-обшивного вкладыша производить по указаниям серии 1.431-20 вып. 3

ГИП	Ниситин		503-1-41С.86 - КНУ-ППК 11
Нач.отд	Сидорова		
Гл.спец.	Стрехнин		Вкладыш ППК 11
Рук.гр.	Потапова		Стадия: РП; Масса: 0,01т; Масштаб:
Вед.инж.	Рурьянов		Лист 1; Листов 1
Ст.инж.	Макеев		ГИПРОАВТОТРАНС Новосибирский филиал

Инв.№ подл. | Подпись и дата | Взам.инв.№

Копировал

Формат А3

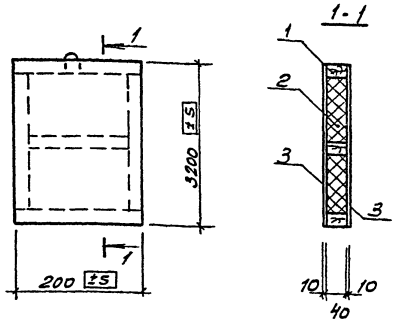

Каркас К1

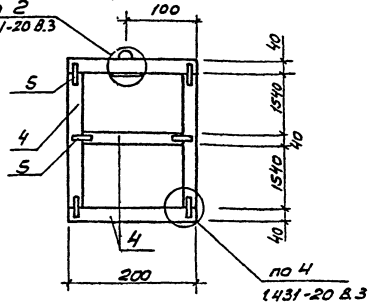

Формат	Зона	Поз.	Обозначение	Наименование	Кол.	Примечание
				Сборочные единицы		
		1		Каркас К1	1	
				Материал на ППК		
				Полужесткие плиты		
		2		ГОСТ 9573-82 γ-100 кг/м³		0,02 м³
				Асбестоцементные листы		
		3		ГОСТ 18124-75* δ=10		1,3 м²
				Шурупы ϕ 4×30		0,2 кг
				Каркас К1		
				Детали		
		4		Брус 40×40 ℓ=6600		0,011 м³
		5		-60×4 ГОСТ 103-76 ℓ=1200		2,4 кг
				-40×6 ГОСТ 103-76 ℓ=120	1	0,2 кг
				ϕ10 AI ГОСТ 5781-82 ℓ=450	4	0,3 кг
				Шурупы ϕ 4×30	-	0,3 кг
				Гайка М10	1	

1. Изготовление каркасно-обшивного вкладыша производить по указаниям серии 1.431-20 вып. 3

ГИП	Никитин		503-1-41.86 - КНИ-ППК 12
Нач. отд.	Сидорова		
Гл. спец.	Стрехнин		Вкладыш ППК 12
Рук. гр.	Наталова		Стадия: РП; Масса: 0,12т; Масштаб:
Вед. инж.	Кирьянов		Лист 1; Листов 1
Ст. инж.	Макеев		ГИПРОАВТОТРАНС Новосибирский филиал

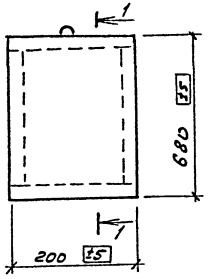

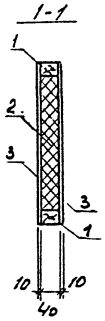

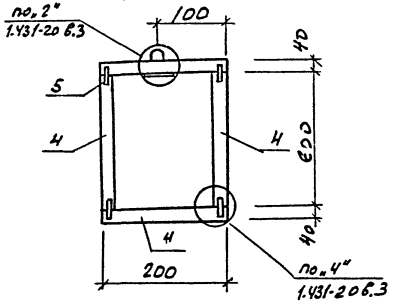

1. Изготовление каркасно-обшивного вкладыша производить по указаниям серии 1.431-20 вып. 3

Формат	Зона	Поз	Обозначение	Наименование	Кол.	Прим.
				Сборочные единицы		
		1		Каркас К1	1	
				Материал на ППК		
				полужесткие плиты		
		2		ГОСТ 9573-82 $\gamma = 100$ кг/м³		0,003 м³
				Асбестоцементные листы		
		3		ГОСТ 18124-75* $\delta = 10$		0,3 м²
				шурупы ф4×30		0,1 кг
				Каркас К1		
				Детали		
		4		Брус 40×40 $\ell = 1600$		0,003 м³
		5		-60×4 ГОСТ 103-76 $\ell = 1200$		2,4 кг
				-40×6 ГОСТ 103-76 $\ell = 160$	1	0,3 кг
				ф10 АI ГОСТ 5781-82 $\ell = 450$	1	0,3 кг
				шурупы ф4×30	-	0,3 кг
				Гайка М10	1	

ГИП	Никитин		503-1-41С.86 -КЖИ-ППК13
Нач. отд.	Сидорова		
Гл. спец.	Стрехнин		Вкладыш ППК 13
Рук. гр.	Потапова		
Вед. инж.	Кирьянова		

Стадия	Масса	Масштаб
РП	0,01т	

Лист 1 \ Листов 1

ГИПРОАВТОТРАНС
Новосибирский филиал

Копировал Брус- Формат А3

Альбом №

Типовой проект 503

Инв. № подл. | Подпись и дата | Взам. инв. №

Альбом IV

Типовой проект 503

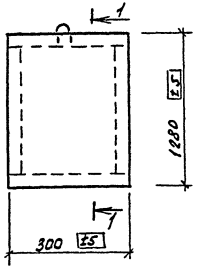

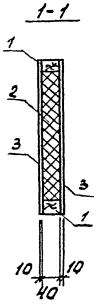

Каркас К1

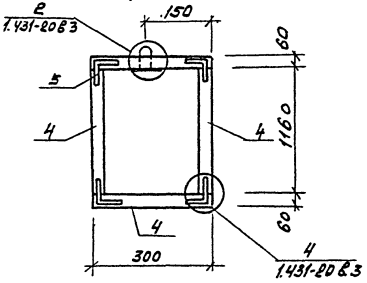

1. Изготовление каркасно-обшивного вкладыша производить по указаниям серии 1.431-20 вып 3

Формат	Зона	Поз.	Обозначение	Наименование	Кол.	Примечание
				Сборочные единицы		
		1		каркас К1	1	
				Материал на ППК14		
				полужесткие плиты		
		2		ГОСТ 9573-82 δ=100 кг/м³		0,01 м³
				Асбестоцементные листы		
		3		ГОСТ 18124-75* δ=10		0,8 м²
				шурупы ф 4×30		0,1
				Каркас М1		
				Детали		
		4		Брус 60×40 ℓ = 2920		0,007 м³
		5		-60×4 ГОСТ 103-76 ℓ=2000		3,8 кг
				-40×6 ГОСТ 103-76 ℓ=160	1	0,3 кг
				ф10 А I ГОСТ 5781-82 ℓ=450	1	0,3 кг
				шурупы ф 4×30	–	0,3 кг
				Гайка М10	1	

ГИП	Никитин		503-1-41С.86 КЖИ-ППК 14
Нач отд	Сидорова		
Гл.спец.	Стрехнин		Вкладыш ППК 14
Рук.гр.	Потапова		
Вед инж	Кирьянова		

Стадия	Масса	Масштаб
РП	0,02т	

Лист 1 Листов 1

ГИПРОАВТОТРАНС
Новосибирский филиал

Инв.№ подл. | Подпись и дата | Взам. инв.№

Копировал [illegible] Формат А3

Альбом II

Типовой проект 503

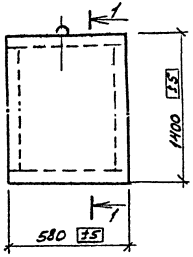

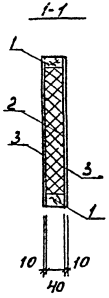

Каркас К1

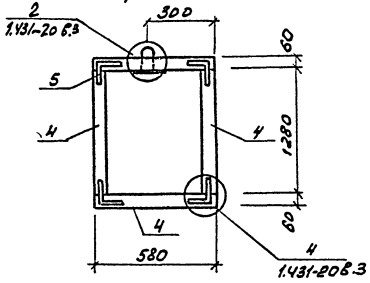

Формат	Зона	Поз.	Обозначение	Наименование	Кол.	Прим.
				Сборочные единицы		
		1		Каркас К1	1	
				Материал на ППК15		
				полужесткие плиты		
		2		ГОСТ 9573-82 γ-100 кг/м³		0,03 м²
				Асбестоцементные листы		
		3		ГОСТ 18124-75* δ=10		1,7 м²
				Шурупы ф4х30		0,1 кг
				Каркас К1		
				Детали		
		4		Брус 60х40 ℓ=3800		0,01 м³
		5		-60х4 ГОСТ 103-76 ℓ=2800		5,2 кг
				-40х6 ГОСТ 103-76 ℓ=160	1	0,3 кг
				ф10А1 ГОСТ 5781-82 ℓ=450	1	0,3 кг
				шурупы ф 4х30	-	0,3 кг
				Гайка М10	1	

1. Изготовление каркасно-обшивного вкладыша производить по указаниям серии 1.431-20 вып.3

Гип	Никитин		
Нач.отд.	Сидорова		
Гл.спец.	Стрехнин		
Рук.гр.	Потапова		
Вед.инж.	Кирьянова		

503-1-41С.86 КЖИ-ППК 15

Вкладыш ППК15

Стадия	Масса	Масштаб
РП	0,03т	

Лист 1 Листов 1

ГИПРОАВТОТРАНС
Новосибирский филиал

Инв.№ подл. | Подпись и дата | Взам. инв.№

Копировал [signature] Формат А3.

Альбом II

Типовой проект 503

ППК16

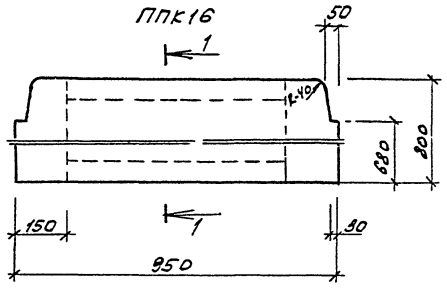

Каркас К1

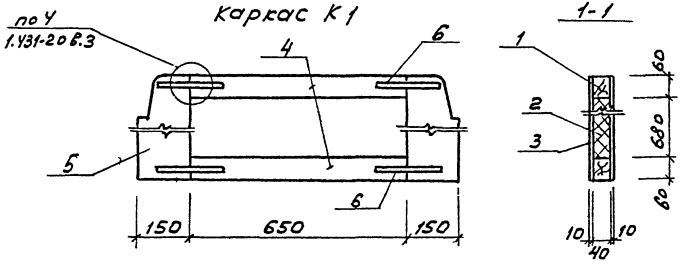

ППК17

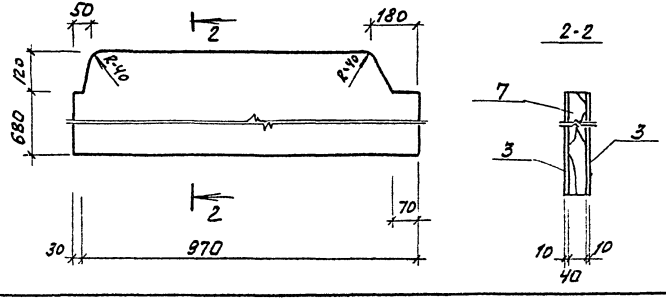

Формат	Зона	Поз.	Обозначение	Наименование	Кол.	Примечание
				ППК 16		
				Сборочные единицы		
		1		Каркас К1	1	
				Материал на ППК16		
		2		полужесткие плиты ГОСТ 9573-82 γ=160 кг/м³	-	0,02 м³
		3		асбестоцементные листы ГОСТ 18124-75* δ=10	-	1,5 м²
				шурупы ф4х30	-	0,3 кг
				Каркас К1		
		4		Брус 80х40 ℓ = 1300		0,003 м³
		5		Доска 150х40 ℓ = 1600		0,004 м³
		6		-60х4 ГОСТ 103-76 ℓ=2400		4,6 кг
				шурупы ф4х30		0,3 кг
				ППК 17		
				Материал на ППК17		
		7		Доска 300х40 ℓ=3000	-	0,035 м³
		3		асбестоцементные листы ГОСТ 18124-75* δ=10	-	1,5 м²
				шурупы ф4х30		0,3 кг
		6		-60х4 ГОСТ 103-76 ℓ=2400		4,6 кг

1. Изготовление каркасно-обшивных вкладышей производить по указаниям серии 1.431-20 вып. 3

ГИП	Никитин		503-1-41С 86 КЖИ-ППК16, ППК17
Нач. отд.	Сиборов		
Гл. спец.	Стрекнин		Вкладыш ППК16; ППК17
Рук. гр.	Поталов		Стадия: РП; Масса: 0,02т / 0,02т; Масштаб:
Вед. инж.	Кирьянова		Лист 1; Листов 1
			ГИПРОАВТОТРАНС Новосибирский филиал

Инв. № подл. | Подпись и дата | Взам. инв. №

Копировал

Формат А3

Альбом IV

Типовой проект 503-

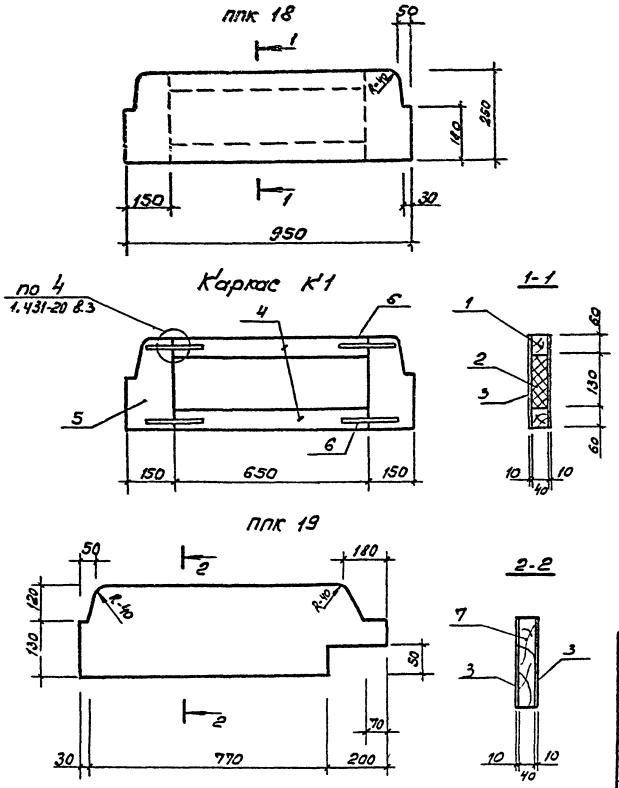

Формат	Зона	Поз.	Обозначение	Наименование	Кол.	Примечание
				ППК 18		
				Сборочные единицы		
		1		Каркас К1	1	
				Материал на ППК 18		
		2		Полужесткие плиты ГОСТ 9573-82 γ-100 кг/м³	—	0,01 м³
		3		Асбестоцементные листы ГОСТ 18124-75* δ=10	—	0,5 м²
				Шурупы ϕ4×30	—	0,1 кг
				Каркас К1		
		4		Брус 60×40 ℓ=1300		0,003 м³
		5		Доска 150×40 ℓ=500		0,003 м³
		6		-60×4 ГОСТ 103-76 ℓ=2400		4,6 кг
				Шурупы ϕ4×30		0,1 кг
				ППК 19		
				Материал на ППК-19		
		7		Доска 250×40 ℓ=1000		0,01 м³
		3		Асбестоцементные листы ГОСТ 18124-75* δ=10		0,5 м²
				Шурупы ϕ4×30		0,1 кг

1. Изготовление каркасно-обшивных вкладышей производить по указаниям серии 1.431-20 вып.3

ГИП	Никитин		
Нач.отд.	Сидорова		
Гл.спец.	Стрехнин		
Рук.пр.	Потапова		
Вед.инж.	Кирьянова		
Ст.инж.	Макеев		

503-1-41С.86 — КЖИ ППК-18, ППК-19

Вкладыш - ППК-18, ППК-19

Стадия	Масса	Масштаб
РП	0,02 т 0,02 т	
Лист	Листов	

ГИПРОАВТОТРАНС
Новосибирский филиал

Инв.№ подл. | Подпись и дата | Взам.инв.№

Копировал

Формат А3

Альбом IV

Типовой проект 503

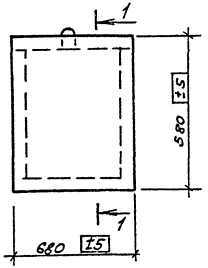

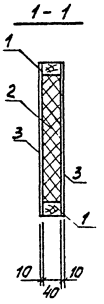

Каркас К1

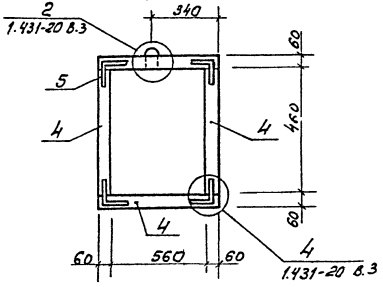

Формат	Зона	Поз.	Обозначение	Наименование	Кол.	Примечание
				Сборочные единицы		
		1		Каркас К1	1	
				Материал на ППК20		
				Полужестки плиты		
		2		ГОСТ 9573-82 γ-100 кг/м³	—	0,011 м³
				Асбестоцементные листы		
		3		ГОСТ 18124-75* δ=10	—	0,8 м²
				Шурупы ф4×30	—	0,1 кг
				Каркас К1		
				Детали		
		4		Брус 60×40 ℓ=2320	—	0,006 м³
		5		-60×4 ГОСТ 103-76 ℓ=2800	—	5,2 кг
				-40×6 ГОСТ 103-76 ℓ=160	1	0,3 кг
				ф10АI ГОСТ 5781-82 ℓ=450	1	0,3 кг
				Шурупы ф4×30	—	0,3 кг
				Гайка М10	1	

1. Изготовление каркасно-обшивного вкладыша производить по указаниям серии 1.431-20 вып.3

ГИП	Никитин		
Нач.отд	Сидорова		
Гл.спец	Стрехнин		
Рук.гр.	Потапова		
Ведущ.	Кирьянова		
Ст.инж	Макеев		

503-1-41С.86 -КЖИ-ППК-20

Вкладыш ППК-20

Стадия	Масса	Масштаб
Р	0,02т	

Лист 1 Листов 1

ГИПРОАВТОТРАНС
Новосибирский филиал

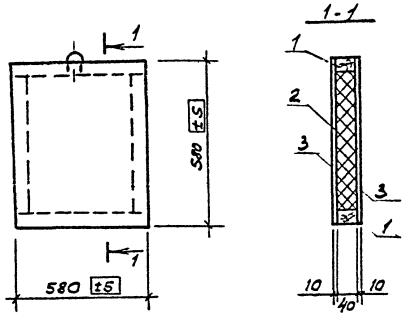

Каркас К1

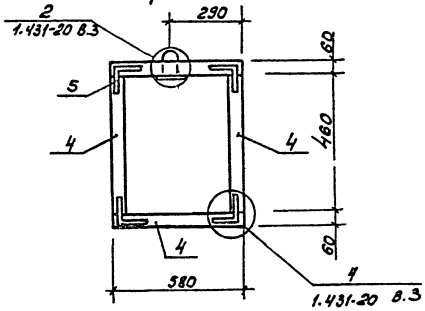

Формат	Зона	Поз.	Обозначение	Наименование	Кол.	Примечание
				Сборочные единицы		
		1		Каркас К1	1	
				Материал на ППК21		
				полужесткие плиты		
		2		ГОСТ 9573-82 $\gamma=100\ кг/м^3$	—	0,009 $м^3$
				Асбестоцементные листы		
		3		ГОСТ 18124-75* δ-10	—	0,7 $м^2$
				Шурупы ф4х30	—	0,1 кг
				Каркас К1		
				Детали		
		4		Брус 60х40 ℓ=2120	—	0,005 $м^3$
		5		-60х4 ГОСТ 103-76 ℓ=2800	—	5,2 кг
				-40х6 ГОСТ 103-76 ℓ=160	1	0,3 кг
				ф10 АI ГОСТ 5781-82 ℓ=450	1	0,3 кг
				Шурупы ф4х30	—	0,3 кг
				Гайка М10	1	

1. Изготовление каркасно-обшивного вкладыша производить по указаниям серии 1.431-20. Вып.3

ГИП	Никитин		503-1-41 С.86 ККЖИ-ППК21
Нач.отд	Сидорова		
Гл.спец.	Стрехнин		Вкладыш ППК21
Рук.гр.	Катапова		
Вед.инж.	Курьянова		
Ст.инж.	Макеров		

Стадия	Масса	Масштаб
РП		
Лист 1	Листов 1	

ГИПРОАВТОТРАНС
Новосибирский филиал

Инв.№подл. | Подпись и дата | Взам.инв.№

Копировал

Формат А4

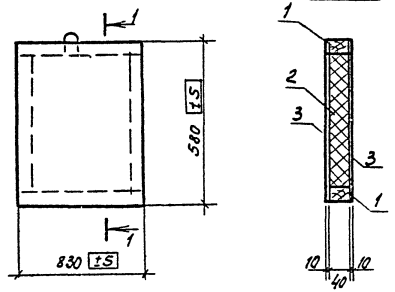

Каркас К1

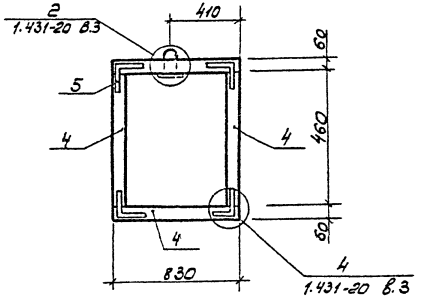

Формат	Зона	Поз.	Обозначение	Наименование	Кол.	Примечание
				Сборочные единицы		
		1		Каркас К1	1	
				Материал на ППК22		
				полужесткие плиты		
		2		ГОСТ 9573-82 δ-100 кг/м³		0,014 м³
				Асбестоцементные листы		
		3		ГОСТ 18124-75* δ=10		1,0 м²
				Шурупы ф4х30		0,1 кг
				Каркас К1		
				Детали		
		4		Брус 60х40 ℓ=2620		0,006 м³
		5		-60х4 ГОСТ 103-76 ℓ=2800		5,2 кг
				-40х6 ГОСТ 10376 ℓ=160	1	0,3 кг
				ф10 АI ГОСТ 5781-82 ℓ=450	1	0,3 кг
				Шурупы ф4х30	—	0,3 кг
				Гайка М10	1	

1. Изготовление каркасно-обшивного вкладыша производить по указаниям серии 1.431-20 вып. 3

ГИП	Никитин		503-1-41.С.86 -КЖИ-ППК'22
Нач.отд	Сидорова		
Гл.спец	Стрехнина		Вкладыш ППК'22
Рук.гр	Потапова		Стадия: Р; Масса: 0,02т; Масштаб:
Вед.инж	Курьянов		Лист 1; Листов 1
Ст.инж	Макеев		ГИПРОАВТОТРАНС Новосибирский филиал

Инв.№ подл. | Подпись и дата | Взам.инв.№

Альбом V

Типовой проект 503

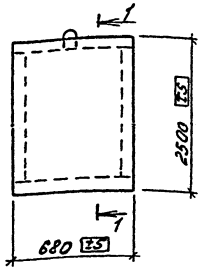

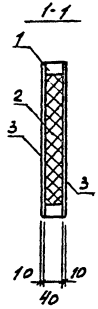

Каркас К1

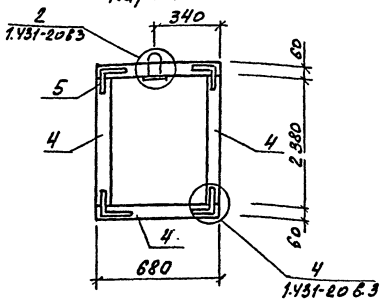

Изготовление каркасно-обшивного вкладыша производить по указаниям серии 1.431-20 вып.3.

Формат	Зона	Поз.	Обозначение	Наименование	Кол.	Прим.
				Сборочные единицы		
		1		Каркас К1	1	
				Материалы ППК23		
		2		Полужесткие плиты		
				ГОСТ 9573-82 γ=100 кг/м³		0,05 м³
		3		Асбестоцементные листы		
				ГОСТ 18124-75* δ=10		3,4 м²
				Шурупы ϕ4×30		0,4 кг
				Каркас К1		
				Детали		
		4		Брус 60×40 ℓ=6120	–	0,015 м³
		5		-60×4 ГОСТ 103-76 ℓ=2800	–	5,2 кг
				-40×8 ГОСТ 103-76 ℓ=160	1	1,3 кг
				ϕ10 А I ГОСТ 5781-82 ℓ=150	1	0,3 кг
				Шурупы ФН×30	–	0,4 кг
				Гайка М10	1	

ГИП	Никитин		503-1-41 С.86	КЖИ-ППК 23
Нач.отд.	Сидорова			
Гл.спец.	Стрехнин		Вкладыш ППК 23	Стадия: Рп; Масса: 0,09; Масштаб:
Рук.гр.	Потапова			Лист 1; Листов 1
Ведущ.	Кирьянова			ГИПРОАВТОТРАНС Новосибирский филиал

Копировал Формат А3

Альбом IV

Типовой проект 503

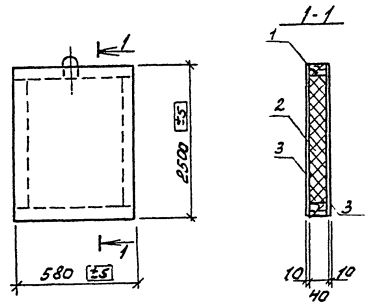

Каркас К1

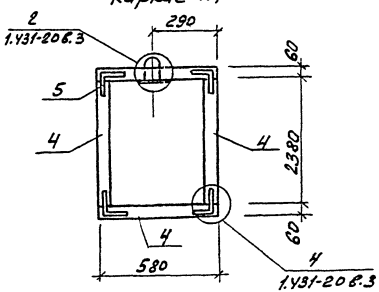

Формат	Зона	Поз.	Обозначение	Наименование	Кол.	Прим.
				Сборочные единицы		
		1		Каркас К1	1	
				Материал на ппк24		
				Полужесткие плиты		
		2		ГОСТ 9573-82 γ=100 кг/м³		0,044 м³
				Асбестоцементные листы		
		3		ГОСТ 18124-75* δ=10		2,9 м²
				Шурупы ф4×30		0,3 кг
				Каркас К1		
				Детали		
		4		Брус 60×40 ℓ = 5920	-	0,014 м³
		5		-50×4 ГОСТ 103-76 ℓ=2800	-	5,2 кг
				-40×6 ГОСТ 103-76 ℓ=160	1	0,3 кг
				ф10АТ ГОСТ 5781-82 ℓ=450	1	0,3 кг
				Шурупы ф4×30	-	0,3 кг
				Гайка М10	1	

1. Изготовление каркасно-обшивного вкладыша производить по указаниям серии 1.431-20 вып.3

ГИП	Никитин		
Нач.отд.	Сидорова		
Гл.спец.	Стрехнин		
Рук.гр.	Потапова		
Вед.инж.	Кирьянова		

503-1-41С.86 КЖИ-ППК 24

Вкладыш ППК24

Стадия	Масса	Масштаб
РП	0,08т	

Лист 1 Листов 1

ГИПРОАВТОТРАНС Новосибирский филиал

Инв.№ подл. | Подпись и дата | Взам.инв.№

Копировал [illegible] Формат А3

Альбом V

Типовой проект 503

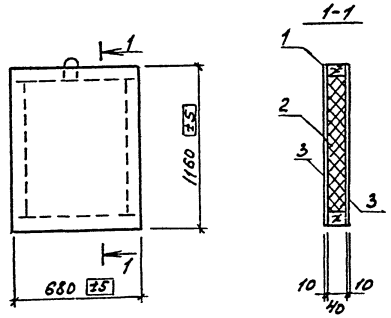

Каркас К1

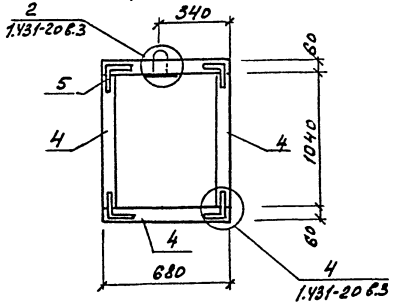

1. Изготовление каркасно-обшивного вкладыша производить по указаниям серии 1.431-20 вып.3

Формат	Зона	Поз	Обозначение	Наименование	Кол.	Прим.
				Сборочные единицы		
		1		Каркас К1	1	
				Материал на плиты		
				Полусетчатые плиты		
		2		ГОСТ 9573-82 δ=100 кг/м^3		0,03 м^3
				Асбестоцементные листы		
		3		ГОСТ 18124-75* δ=10		1,6 м^2
				Шурупы ф4х30		0,2 кг
				Каркас К1		
				Детали		
		4		Брус 60х80 ℓ=3440		0,008 м^3
		5		-60х4 ГОСТ 103-76 ℓ=2800		5,2 кг
				-40х6 ГОСТ 103-76 ℓ=160	1	0,3 кг
				ф10 АI ГОСТ 5781-82 ℓ=450	1	0,3 кг
				Шурупы ф4х30	-	0,3 кг
				Гайка М10	1	

ГИП	Никитин		503-1-41.С.86 КЖИ-ППК 25
Нач.отд.	Сидорова		
Гл.спец.	Стрехнина		Вкладыш ППК 25
Рук.гр.	Потапова		
Ведущ.инж.	Кирьянова		

Стадия	Масса	Масштаб
РП	0,05т	
Лист 1	Листов 1	

ГИПРОАВТОТРАНС
Новосибирский филиал

Формат А3

Инв.№ подл. | Подпись и дата | Взам.инв.№

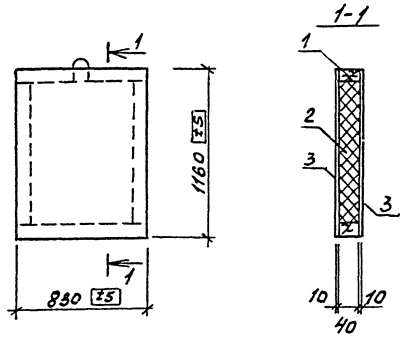

Каркас К1

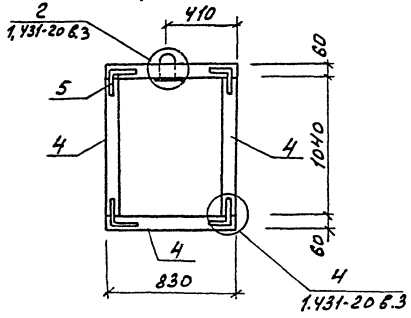

Формат	Зона	Поз.	Обозначение	Наименование	Кол.	Прим.
				Сборочные единицы		
		1		Каркас К1	1	
				Материал на ППК 26		
				Полужесткие плиты		
		2		ГОСТ 9573-82 δ=100 кг/м3		0,03 м3
				Асбестоцементные листы		
		3		ГОСТ 18124-75* δ=10		1,9 м2
				Шурупы ф4х30		0,2 кг
				Каркас К1		
				Детали		
		4		Брус 60х40 ℓ=3740		0,01 м3
		5		-60х4 ГОСТ 103-76 ℓ=2800		5,2 кг
				-40х8 ГОСТ 103-76 ℓ=160	1	0,3 кг
				ф10 А1 ГОСТ 5781-82 ℓ=450	1	0,3 кг
				Шурупы ф4х30	-	0,3 кг
				Гайка М10	1	

Изготовление каркасно-обшивного вкладыша производить по указаниям серии 1.431-20 вып.3

ГИП	Никитин		503-1-41.С.86 КЖИ-ППК 26
Нач.отд.	Сидорова		
Гл.спец.	Стрекнина		Вкладыш ППК 26
Рук.гр.	Потапова		Стадия: РП; Масса: 0,067; Масштаб:
Вед.инж.	Кирьянова		Лист 1; Листов 1
			ГИПРОАВТОТРАНС Новосибирский филиал

Копировал Формат А3

Инв.№ подл. | Подпись и дата | Взам. инв.№

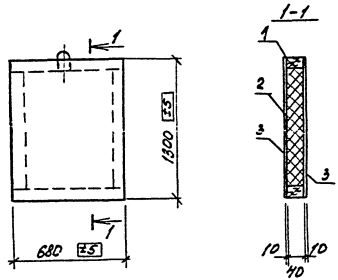

Каркас К1

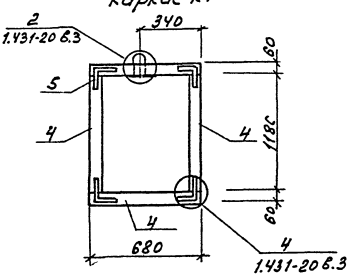

Формат	Зона	Поз.	Обозначение	Наименование	Кол.	Примеч.
				Сборочные единицы		
		1		каркас К1	1	
				Материал м/ППК27		
				Полужесткие плиты		
		2		ГОСТ 9573-82 δ=100 кг/м³		0,096м³
				Асбестоцементные листы		
		3		ГОСТ 18124-75* δ=10		1,8м²
				Шурупы ф4х30		0,2кг
				Каркас К1		
				Детали		
		4		Брус 60х40 ℓ=3720		0,009м³
		5		-60х4 ГОСТ 103-76 ℓ=2800		5,2кг
				-40х6 ГОСТ 103-76 ℓ=160	1	0,3кг
				ф10 А1 ГОСТ 5781-82 ℓ=450	1	0,3кг
				Шурупы ф4х30	-	0,3кг
				Гайка М10	1	

1. Изготовление каркасно-абшивного вкладыша производить по указаниям серии 1.431-20 вып.3.

ГИП	Никитин		503-1-41С.86	КЖИ-ППК27	
Нач.отд.	Сиворов				
Гл.спец.	Стрехнин		Каркасно-обшивной вкладыш ППК27	Стадия	Масса	Масштаб
Рук.гр.	Потапов			РП	0,05т	
Ведущ.	Кирьянов			Лист 1	Листов 1	
				ГИПРОАВТОТРАНС Новосибирский филиал		

Копировал Круз. Формат А3

Инв.№подл. | Подпись и дата | Взам.инв.№

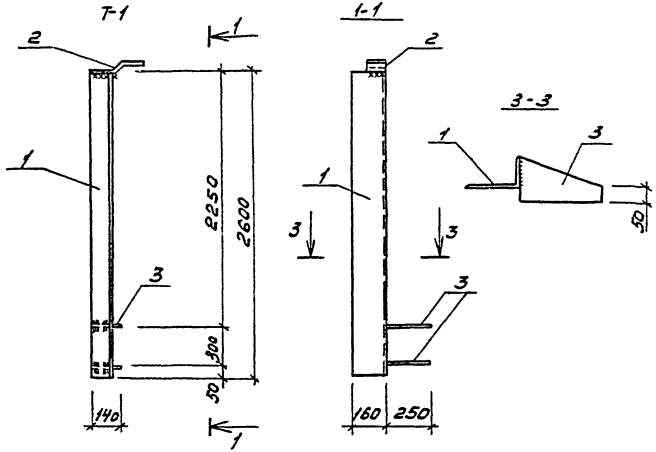

Формат	Зона	Поз.	Обозначение	Наименование	Кол.	Примечание
		1		L160×100×10 ГОСТ 8510-72* ℓ=2600	1	51,5
		2		-100×8 ГОСТ 103-76, ℓ=450	1	2,8
		3		-140×10 ГОСТ 103-76, ℓ=250	2	2,8
						59,9

При изготовлении конструкций руководствоваться указаниями пояснительной записки серии 1.431-20 вып.4

ГИП	Никитин		503-1-41.С.86 -КЖИ-Т-1
Нач.отд.	Сидорова		
Гл.спец.	Стрехнин		Насадка Т-1
Рук.гр.	Потапова		Стадия: Р; Масса: 5; Масштаб:
Вед.инж.	Кирьянова		Лист 1; Листов 1
			ГИПРОАВТОТРАНС Новосибирский филиал

Копировал Формат А2

Инв.№ подл. | Подпись и дата | Взам.инв.№

Альбом V

Типовой проект 503

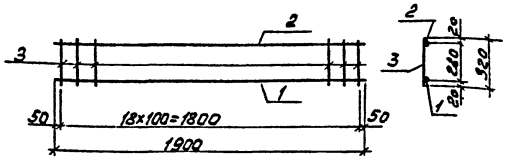

Формат	Зона	Поз.	Обозначение	Наименование	Кол.	Примечание
		1		ф12 А III ГОСТ 5781-82, ℓ=1900	1	1,70
		2		ф8 А III ГОСТ 5781-82, ℓ=1900	1	0,75
		3		ф6 А I ГОСТ 5781-82, ℓ=320	19	1,35

ГИП	Никитин		503-1-41С.86 -КЖИ-С1
Нач.отд.	Здорова		
Гл.спец.	Стрехнин		Сетка С1
Рук.гр.	Потапова		Стадия: Р; Масса: 3,80; Масштаб:
Ведущ.	Кирьянова		Лист 1 Листов 1
			ГИПРОАВТОТРАНС Новосибирский филиал

Инв.№ подл. | Подпись и дата | Взам. инв.№

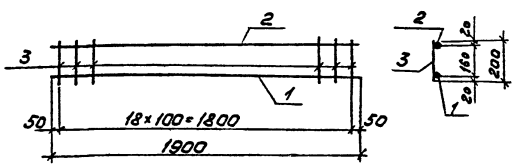

Формат	Зона	Поз.	Обозначение	Наименование	Кол.	Примечание
		1		ф12 А III ГОСТ 5781-82, ℓ=1900	1	1,70
		2		ф8 А III ГОСТ 5781-82, ℓ=1900	1	0,75
		3		ф6 А I ГОСТ 5781-82, ℓ=200	19	0,85

ГИП	Никитин		503-1-41С.86 -КЖИ-С2
Нач.отд.	Сидорова		
Гл.спец.	Стрехнин		Сетка С-2
Рук.гр.	Потапова		Стадия: Р; Масса: 3,30; Масштаб:
Ведущ.	Кирьянова		Лист 1 Листов 1
			ГИПРОАВТОТРАНС Новосибирский филиал

Инв.№ подл. | Подпись и дата | Взам. инв.№

Копировал Формат А3

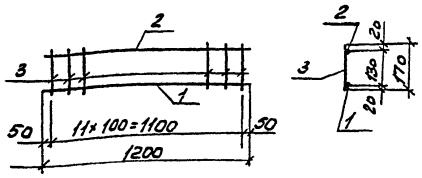

Формат	Зона	Поз.	Обозначение	Наименование	Кол.	Примечание
		1		ф12 А-II ГОСТ 5781-82, ℓ=1200	1	1,07
		2		ф8 А-III ГОСТ 5781-82, ℓ=1200	1	0,47
		3		ф6 А-I ГОСТ 5781-82, ℓ=170	12	0,46

ГИП	Никитин		503-1-41С.86 -КЖИ-С3
Нач.отд	Сидоров		
Гл.спец	Стрехнин		Сетка С3
Рук.гр.	Потапов		Стадия: РП; Масса: 2,00; Масштаб:
Вед.инж	Сырьянов		Лист 1; Листов 1
			ГИПРОАВТОТРАНС Новосибирский филиал

Инв.№ подл. | Подпись и дата | Взам.инв.№

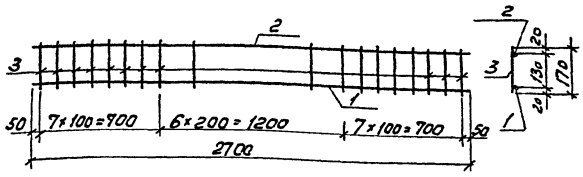

Формат	Зона	Поз.	Обозначение	Наименование	Кол.	Примечание
		1		ф18 А-II ГОСТ 5781-82*, ℓ=2700	1	5,40
		2		ф8 А-III ГОСТ 5781-82, ℓ=2700	1	1,07
		3		ф10 А-I ГОСТ 5781-82, ℓ=170	21	2,20

ГИП	Никитин		503-1-41С.86 -КЖИ-С4
Нач.отд	Сидоров		
Гл.спец	Стрехнин		Сетка С4
Рук.гр.	Потапов		Стадия: РП; Масса: 8,62; Масштаб:
Вед.инж	Сырьянов		Лист 1; Листов 1
			ГИПРОАВТОТРАНС Новосибирский филиал

Инв.№ подл. | Подпись и дата | Взам.инв.№

Формат А3

Альбом IV

Типовой проект 503

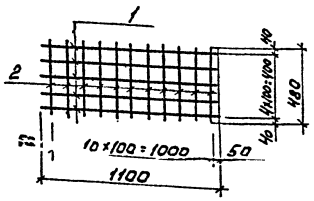

Формат	Зона	Поз.	Обозначение	Наименование	Кол.	Примечание
		1		ф12 АIII ГОСТ 5781-82 ℓ=1100	5	4,88
		2		ф8 AI ГОСТ 5781-82 ℓ=480	11	2,09

ГИП	Никитин		
Нач.отд.	Сидорова		
Гл.спец.	Стрехнин		
Рук.гр.	Потапова		
Вед.инж.	Кирьянова		

503-1-41С.86 -КЖИ-С5

Сетка С5

Стадия	Масса	Масштаб
РП	6,97	

Лист 1 Листов 1

ГИПРОАВТОТРАНС Новосибирский филиал

Инв.№ подл. | Подпись и дата | Взам. инв.№

Альбом IV

Типовой проект 503

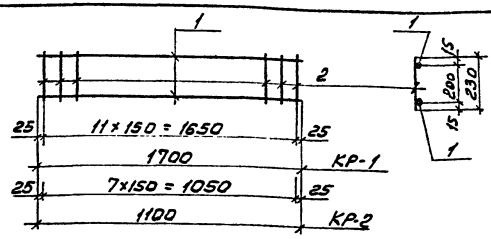

Формат	Зона	Поз.	Обозначение	Наименование	Кол.	Примечание
				КР-1		
		1		ф14 АIII ГОСТ 5781-82, ℓ=1700	2	4,11
		2		ф8 AI ГОСТ 5781-82, ℓ=230	12	1,10
				КР-2		
		1		ф14 АIII ГОСТ 5781-82, ℓ=1100	2	2,66
		2		ф8 AI ГОСТ 5781-82, ℓ=230	8	0,74

ГИП	Никитин		
Нач.отд.	Сидорова		
Гл.спец.	Стрехнин		
Рук.гр.	Потапова		
Вед.инж.	Кирьянова		

503-1-41С.86 -КЖИ-КР1, КР2

Каркасы КР1, КР2

Стадия	Масса	Масштаб
РП	5,21	

Лист 1 Листов 1

ГИПРОАВТОТРАНС Новосибирский филиал

Инв.№ подл. | Подпись и дата | Взам. инв.№

Копировал [illegible] Формат А3

Альбом IX

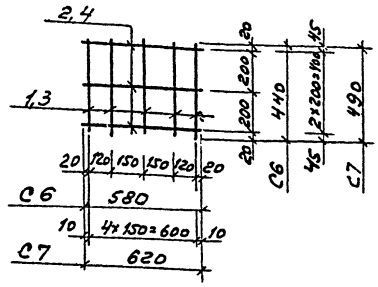

Типовой проект 503

Формат	Зона	Поз.	Обозначение	Наименование	Кол.	Примечание
				С6		
		1		ФВАI ГОСТ 5781-82 ℓ=440	5	0,87
		2		ФВАI ГОСТ 5781-82 ℓ=580	3	0,69
				С7		
		3		ФВАI ГОСТ 5781-82 ℓ=490	5	0,97
		4		ФВАI ГОСТ 5781-82 ℓ=620	3	0,74

Взам. инв. №

Подпись и дата

Инв. № подл.

ГИП	Никитин	
Нач. отд.	Сидорова	
Гл. спец.	Стрехнин	
Рук. гр.	Потапова	
Вед. инж.	Кирьянова	

503-1-41С.86 КЖИ-С6, С7

Сетка С6, С7

Стадия	Масса	Масштаб
РП	1,56 / 1,71	
Лист 1	Листов 1	

ГИПРОАВТОТРАНС Новосибирский филиал

Альбом IX

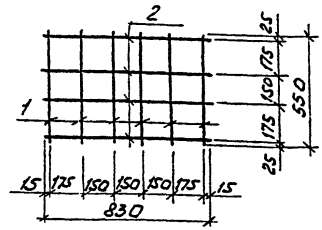

Типовой проект 503

Формат	Зона	Поз.	Обозначение	Наименование	Кол.	Примечание
		1		ФВАI ГОСТ 5781-82 ℓ=550	6	1,3
		2		ФВАI ГОСТ 5781-82 ℓ=830	4	1,3

Взам. инв. №

Подпись и дата

Инв. № подл.

ГИП	Никитин	
Нач. отд.	Сидорова	
Гл. спец.	Стрехнин	
Рук. гр.	Потапова	
Вед. инж.	Кирьянова	

503-1-41С.86 КЖИ-С8

Сетка С8

Стадия	Масса	Масштаб
РП	2,6	
Лист 1	Листов 1	

ГИПРОАВТОТРАНС Новосибирский филиал

Формат А3

Альбом IV

Типовой проект 503

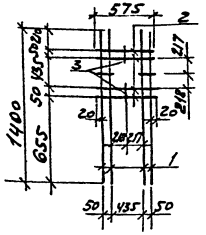

Формат	Зона	Поз.	Обозначение	Наименование	Кол.	Примечание
		1		ф6АIII ГОСТ 5781-82, ℓ=1400	4	1,24
		2		ф6АIII ГОСТ 5781-82, ℓ=575	4	0,51
		3		ф6АIII ГОСТ 5781-82, ℓ=90	4	0,08

ГИП	Никитин		
Нач.отд.	Сидорова		
Гл.спец.	Стрехнин		
Рук.гр.	Потапова		
Вед.инж.	Кирьянова		

503-1-41С.86 -КЖИ - С9

Сетка С-9

Стадия	Масса	Масштаб
РП	1,83	

Лист 1 Листов 1

ГИПРОАВТОТРАНС
Новосибирский филиал

Инв.№ подл. | Подпись и дата | Взам.инв.№

Альбом

Типовой проект 503

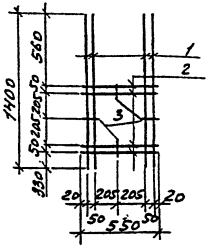

Формат	Зона	Поз.	Обозначение	Наименование	Кол.	Примечание
		1		ф6АIII ГОСТ 5781-82, ℓ=1400	4	1,24
		2		ф6АIII ГОСТ 5781-82, ℓ=550	4	0,49
		3		ф6АIII ГОСТ 5781-82, ℓ=90	4	0,08

ГИП	Никитин		
Нач.отд.	Сидорова		
Гл.спец.	Стрехнин		
Рук.гр.	Потапова		
Вед.инж.	Кирьянова		

503-1-41С.86 -КЖИ-С10

Сетка С10

Стадия	Масса	Масштаб
РП	1,81	

Лист 1 Листов 1

ГИПРОАВТОТРАНС
Новосибирский филиал

Инв.№ подл. | Подпись и дата | Взам.инв.№

Копировал [illegible] Формат А3

Альбом II

Типовой проект 503

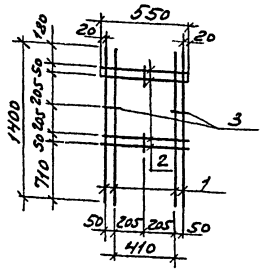

Формат	Зона	Поз.	Обозначение	Наименование	Кол.	Примечание
		1		ф6 AIII ГОСТ 5781-82, ℓ=1400	4	1,24
		2		ф6 AIII ГОСТ 5781-82, ℓ=550	4	0,49
		3		ф6 AIII ГОСТ 5781-82, ℓ=90	4	0,08

ГИП	Никитин		503-1-41С.86 КНИ-С11
Нач.отд.	Сидорова		
Гл.спец.	Стрехнин		Сетка С11
Рук.гр.	Потапова		
Ведущ.	Кирьянова		

Стадия	Масса	Масштаб
РП	181	
Лист	Листов	

ГИПРОАВТОТРАНС
Новосибирский филиал

Альбом II

Типовой проект 503

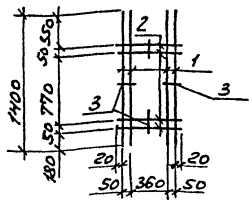

Формат	Зона	Поз.	Обозначение	Наименование	Кол.	Примечание
		1		ф6 AIII ГОСТ 5781-82 ℓ=1400	4	1,24
		2		ф6 AIII ГОСТ 5781-82 ℓ=460	4	0,41
		3		ф6 AIII ГОСТ 5781-82 ℓ=90	4	0,08

ГИП	Никитин		503-1-41С.86 КНИ-С12
Нач.отд.	Сидорова		
Гл.спец.	Стрехнин		Сетка С12
Рук.гр.	Потапова		
Ведущ.	Кирьянова		

Стадия	Масса	Масштаб
РП	1,73	
Лист	Листов	

ГИПРОАВТОТРАНС
Новосибирский филиал

Альбом III

Типовой проект 503

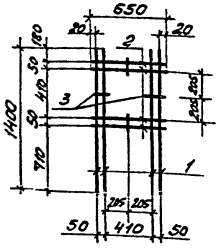

Формат	Зона	Поз.	Обозначение	Наименование	Кол.	Примечание
		1		ф6 AIII ГОСТ 5781-82 ℓ=1400	4	1,24
		2		ф6 AIII ГОСТ 5781-82 ℓ=550	4	0,49
		3		ф6 AIII ГОСТ 5781-82 ℓ=90	4	0,08

ГИП	Чикитин	
Нач.отд	Сидорова	
Гл.спец.	Стрехнин	
Рук.гр.	Потапова	
Вед.инж.	Курьянова	

503-1-41.86 - КЖИ-СВ

Сетка С13

Стадия	Масса	Масштаб
РП	1,81	
Лист 1	Листов 1	

ГИПРОАВТОТРАНС
Новосибирский филиал

Инв.№ подл. | Подпись и дата | Взам.инв.№

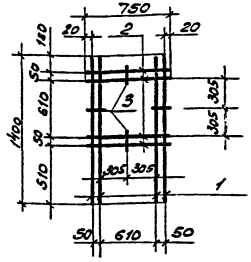

Формат	Зона	Поз.	Обозначение	Наименование	Кол.	Примечание
		1		6 AIII ГОСТ 5781-82 ℓ=1400	4	1,24
		2		6 AIII ГОСТ 5781-82 ℓ=750	4	0,67
		3		6 AIII ГОСТ 5781-82 ℓ=90	4	0,08

ГИП	Никитин	
Нач.отд	Сидорова	
Гл.спец.	Стрехнин	
Рук.гр	Потапова	
Вед.инж.	Курьянова	

503-1-41.86 - КЖИ С14

Сетка С14

Стадия	Масса	Масштаб
РП	1,99	
Лист 1	Листов 1	

ГИПРОАВТОТРАНС
Новосибирский филиал

Инв.№ подл. | Подпись и дата | Взам.инв.№

Альбом I

Типовой проект 503

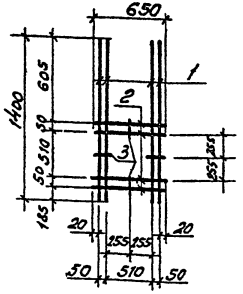

Формат	Зона	Поз.	Обозначение	Наименование	Кол.	Примечание
		1		ф6 A III ГОСТ 5781-82 ℓ=1400	4	1,24
		2		ф6 A III ГОСТ 5781-82 ℓ=650	4	0,58
		3		ф6 A III ГОСТ 5781-82 ℓ=90	4	0,08

ГИП	Никитин		503-1-41 С.86 КЖИ-С15
Нач.отд	Сидорова		
Гл.спец	Стрехнин		Сетка С15
Рук.гр.	Потапова		
Вед.инж.	Курьянова		

Стадия	Масса	Масштаб
Р	1,9	
Лист 1	Листов 1	

ГИПРОАВТОТРАНС
Новосибирский филиал

Подпись и дата | Взам. инв.

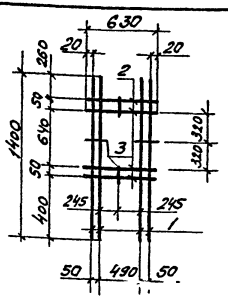

Формат	Зона	Поз.	Обозначение	Наименование	Кол.	Примечание
		1		ф6 A III ГОСТ 5781-82 ℓ=1400	4	1,24
		2		ф6 A III ГОСТ 5781-82 ℓ=630	4	0,56
		3		ф6 A III ГОСТ 5781-82 ℓ=90	4	0,08

ГИП	Никитин		503-1-41 С.86 КЖИ С16
Нач.отд	Сидорова		
Гл.спец	Стрехнин		Сетка С16
Рук.гр.	Потапова		
Вед.инж.	Курьянова		

Стадия	Масса	Масштаб
Р	1,88	
Лист 1	Листов 1	

ГИПРОАВТОТРАНС
Новосибирский филиал

Инв.№ подл. | Подпись и дата | Взам. инв.№

Альбом

Типовой проект 503.

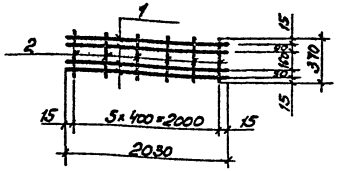

Формат	Зона	Поз.	Обозначение	Наименование	Кол.	Примечание
		1		5ВI ГОСТ 6727-80 ℓ=2030	4	1,25
		2		3ВI ГОСТ 6727-80 ℓ=370	6	0,12

ГИП	Никитин		503-1-41С.86 КЖИ-С18
Нач.отд	Сидорова		
Гл.арх.	Стрехнин		Сетка С18
Рук.гр.	Потапова		
Вед.инж.	Кирьянова		

Стадия	Масса	Масштаб
РП	1,37	

Лист 1 Листов 1

СИПРОАВТОТРАНС
Новосибирский филиал

Инв.№ подл. | Подп. и дата | Взам.инв.№

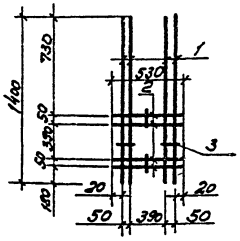

Формат	Зона	Поз.	Обозначение	Наименование	Кол.	Примечание
		1		ФБIIIт ГОСТ 5781-82 ℓ=1400	4	1,24
		2		ФБIIIт ГОСТ 5781-82 ℓ=530	4	0,47
		3		ФБIIIт ГОСТ 5781-82 ℓ=90	4	0,08

ГИП	Никитин		503-1-41С.86 КЖИ-С17
Нач.отд	Сидорова		
Гл.спец.	Строхнин		Сетка С17
Рук.гр.	Потапова		
Вед.инж.	Кирьянова		

Стадия	Масса	Масштаб
РП	1,79	

Лист 1 Листов 1

СИПРОАВТОТРАНС
Новосибирский филиал

Инв.№ подл. | Подп. и дата | Взам.инв.№

Альбом V

Типовой проект 503

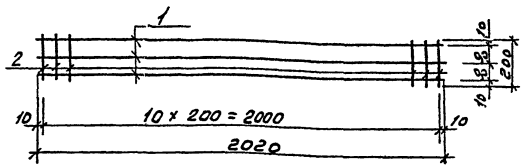

Формат	Зона	Поз	Обозначение	Наименование	Кол.	Примечание
		1		ФВАТ ГОСТ 5781-82, ℓ=2020	3	2,40
		2		ФВАТ ГОСТ 5781-82, ℓ=200	11	0,9

ГИП	Никитин	
Нач. отд.	Сидорова	
Гл. спец.	Стрехнин	
Рук. гр.	Потапова	
Вед. инж.	Кирьянова	

503-1-41 С.86 -КЖН-С20

Сетка С20

Стадия	Масса	Масштаб
РП	3,3	

Лист 1 Листов 1

ГИПРОАВТОТРАНС
Новосибирский филиал

Инв. № подл. | Подпись и дата | Взам. инв. №

Альбом V

Типовой проект 503

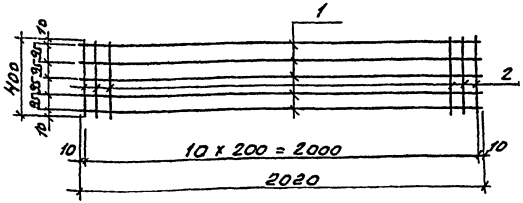

Формат	Зона	Поз	Обозначение	Наименование	Кол.	Примечание
		1		ФВАТ ГОСТ 5781-82, ℓ=2020	5	4,0
		2		ФВАТ ГОСТ 5781-82, ℓ=400	11	1,74

ГИП	Никитин	
Нач. отд.	Сидорова	
Гл. спец.	Стрехнин	
Рук. гр.	Потапова	
Вед. инж.	Кирьянова	

503-1-41 С.86 -КЖН-С-21

Сетка С21

Стадия	Масса	Масштаб
РП	5,74	

Лист 1 Листов 1

ГИПРОАВТОТРАНС
Новосибирский филиал

Инв. № подл. | Подпись и дата | Взам. инв. №

Копировал

Формат А3

Альбом V

Типовой проект 503

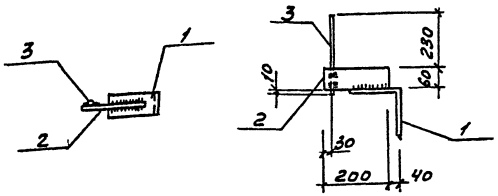

Формат	Зона	Поз.	Обозначение	Наименование	Кол.	Примечание
				L100х8 ГОСТ 8509-72* ℓ=70	1	0,85
		1		-60х6 ГОСТ 103-76 ℓ=200	1	0,6
		2		ФI6АI ГОСТ 5781-82 ℓ=300	1	0,5
		3				

ГИП	Никитин		503-1-41С.86 -КНИ-МС3
Нач.отд	Сидорова		Изделие закладное МС3
Гл.спец	Стрехнин		Стадия: РП; Масса: 1,95; Масштаб:
Рук.гр	Потапова		Лист 1; Листов 1
Вед.инж	Кирьянова		ГИПРОАВТОТРАНС Новосибирский филиал

Инв.№подл. | Подпись и дата | Взам.инв.№

Альбом V

Типовой проект 503

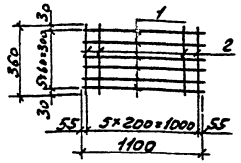

Формат	Зона	Поз.	Обозначение	Наименование	Кол.	Примечание
		1		5ВIпос 6727-80 ℓ=1100	6	1,02
		2		5ВIпос 6727-80 ℓ=360	6	0,33

ГИП	Никитин		503-1-41С.86 КНИ-С22
Нач.отд	Сидорова		Сетка С22
Гл.спец	Стрехнин		Стадия: РП; Масса: 1,35; Масштаб:
Рук.гр	Потапова		Лист 1; Листов 1
Вед.инж	Кирьянова		ГИПРОАВТОТРАНС Новосибирский филиал

Инв.№подл. | Подпись и дата | Взам.инв.№

Копировал Друг - Формат А3

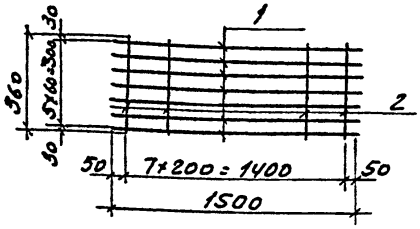

Типовой проект 503

Формат	Зона	Поз	Обозначение	Наименование	Кол.	Примечание
		1		⌀5ВI ГОСТ 6727-80, ℓ=1500	7	1,62
		2		⌀5ВI ГОСТ 6727-80, ℓ=360	8	0,44

ГИП	Никитин		503-1-41С.86 КНИ-С23
Нач.отд	Сидорова		
Гл.спец	Стрехнин		Сетка С23
Рук.гр.	Потапова		Стадия: РП; Масса: 2,06; Масштаб:
Ведущ.	Курьянова		Лист 1 Листов 1
			ГИПРОАВТОТРАНС Новосибирский филиал

Инв.№ подл. | Подпись и дата | Взам.инв.№

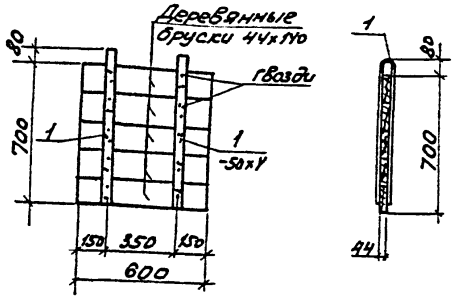

Типовой проект 503

Формат	Зона	Поз	Обозначение	Наименование	Кол.	Примечание
				Брусок деревянный 44х110		0,02м³
		1		-50х4 ГОСТ 103х76 ℓ=1450	2	2,28

ГИП	Никитин		503-1-41С.86 КНИ-Щ4
Нач.отд	Сидорова		
Гл.спец	Стрехнин		Щит Щ4
Рук.гр.	Потапова		Стадия: РП; Масса: ; Масштаб:
Ведущ.	Курьянова		Лист 1 Листов 1
			ГИПРОАВТОТРАНС Новосибирский филиал

Инв.№ подл. | Подпись и дата | Взам.инв.№

Копировал Формат А3

Альбом №

Типовой проект 503

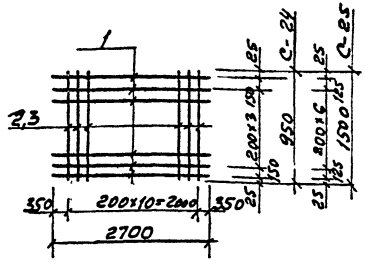

Формат	Зона	Поз.	Обозначение	Наименование	Кол.	Примеч.
				Сетка С-24		
		1		Ф12АII ГОСТ5781-82 ℓ=2700	6	14,4кг
		2		ℓ=950	11	9,3кг
				Итого		23,7кг
				Сетка С-25		
		1		Ф12АII ГОСТ5781-82 ℓ=2700	9	21,7кг
		3		ℓ=1500	11	14,8кг
				Итого		36,6кг

ГИП	Никитин		
Нач.отд.	Сидорова		
Гл.спец.	Стрехнин		
Рук.гр.	Потапова		

503-1-41С.86 КЖИ-С24;25

Сетки С24, 25

Стадия	Масса	Масштаб
РП		

Лист 1 Листов 1

ГИПРОАВТОТРАНС
Новосибирский филиал

Взам.инв.№ | Подпись и дата | Инв.№ подл.

Альбом

Типовой проект 503

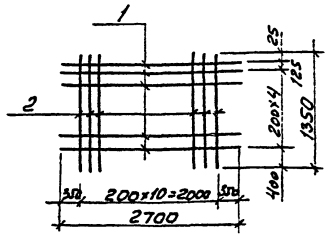

Формат	Зона	Поз.	Обозначение	Наименование	Кол.	Примеч.
		1		Ф12АII ГОСТ5781-82 ℓ=2700	6	14,4кг
		2		ℓ=1350	11	13,2кг
				Итого		27,4

ГИП	Никитин		
Нач.отд.	Сидорова		
Гл.спец.	Стрехнин		
Рук.гр.	Потапова		

503-1-41С.86 КЖИ-С26

Сетка С26

Стадия	Масса	Масштаб
РП		

Лист 1 Листов 1

ГИПРОАВТОТРАНС
Новосибирский филиал

Взам.инв.№ | Подпись и дата | Инв.№ подл.

Копировал Бруд. Формат А3

Альбом IV

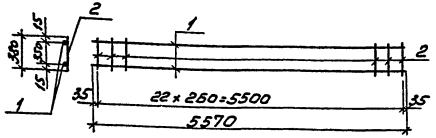

Типовой проект 503

Формат	Зона	Поз.	Обозначение	Наименование	Кол.	Примечание
		1		ф10АI ГОСТ 5781-82, ℓ=5570	2	6,87
		2		ф6АI ГОСТ 5781-82, ℓ=380	23	1,94
						8,81

ГИП	Никитин		503-1-41С.86 -КЖИ-КР3
Нач.отд.	Сидорова		
Гл.спец.	Стрехнин		Каркас КР3
Рук.гр.	Потапова		
Вед.инж.	Кирьянова		

Стадия	Масса	Масштаб
РП	8,81	

ГИПРОАВТОТРАНС
Новосибирский филиал

Взам.инв.№ | Подпись и дата | Инв.№ подл.

Альбом IV

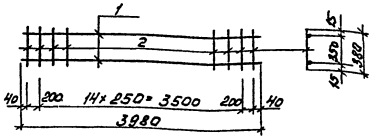

Типовой проект 503

Формат	Зона	Поз.	Обозначение	Наименование	Кол.	Примечание
		1		ф10АI ГОСТ 5781-82, ℓ=3980	2	4,91
		2		ф6АI ГОСТ 5781-82, ℓ=380	17	1,43
						6,34

ГИП	Никитин		503-1-41С.86 -КЖИ-КР4
Нач.отд.	Сидорова		
Гл.спец.	Стрехнин		Каркас КР4
Рук.гр.	Потапова		
Вед.инж.	Кирьянова		

Стадия	Масса	Масштаб
РП	6,34	

Лист 1 | Листов 1

ГИПРОАВТОТРАНС
Новосибирский филиал

Взам.инв.№ | Подпись и дата | Инв.№ подл.

Копировал Брук- Формат А3

Альбом IV

Типовой проект 503

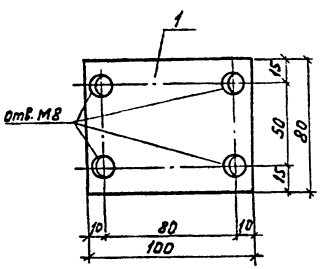

Формат	Зона	Поз.	Обозначение	Наименование	Кол.	Примечание
		1		-80×20 ГОСТ 19903-74, ℓ=100	1	1,3

ГИП	Никитин		503-1-41С.86	КЖИ-МС1
Нач.отд.	Сидоров			
Гл.спец.	Стрехнин		Изделие соединительное МС1	Стадия: Р; Масса: 1,3; Масштаб:
Рук.гр.	Потапова			Лист 1; Листов 1
Ведущ.	Кирьянова			ГИПРОАВТОТРАНС Новосибирский филиал

Инв.№ подл. | Подпись и дата | Взам. инв.№

Альбом IV

Типовой проект 503

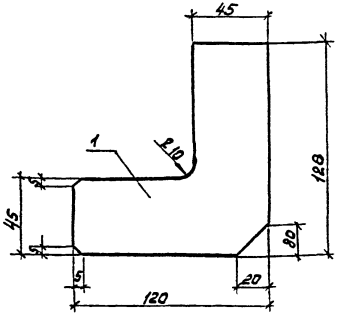

Формат	Зона	Поз.	Обозначение	Наименование	Кол.	Примечание
		1		-120×6 ГОСТ 103-76, ℓ=128	1	0,72

ГИП	Никитин		503-1-41С.86	КЖИ-МС2
Нач.отд.	Сидоров			
Гл.спец.	Стрехнин		Изделие соединительное МС2	Стадия: Р; Масса: 0,72; Масштаб:
Рук.гр.	Потапова			Лист 1; Листов 1
Ведущ.	Кирьянова			ГИПРОАВТОТРАНС Новосибирский филиал

Инв.№ подл. | Подпись и дата | Взам. инв.№

Копировал друг
Формат А3

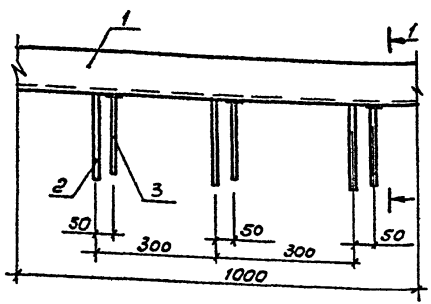

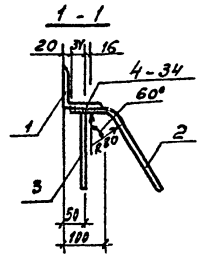

Формат	Зона	Поз.	Обозначение	Наименование	Кол.	Примечание
Б4		1		L 100×100×10 ГОСТ 8509-72, ℓ=1000	1	15,1
Б4		2		ф8 AIII ГОСТ 5781-82, ℓ=300	3	0,36
Б4		3		ф8 AIII ГОСТ 5781-82, ℓ=200	3	0,24

ГИП	Никитин	
Нач.отд.	Сидорова	
Гл.арх.	Стрехнин	
Рук. гр.	Потапова	
Вед.инж.	Кирьянова	

503-1-41С.86 КЖИ-МН1

Изделие закладное МН1

Стадия	Масса	Масштаб
РП	15,7	
Лист 1	Листов 1	

ГИПРОАВТОТРАНС Новосибирский филиал

Инв.№ подл. | Подпись и дата | Взам.инв.№

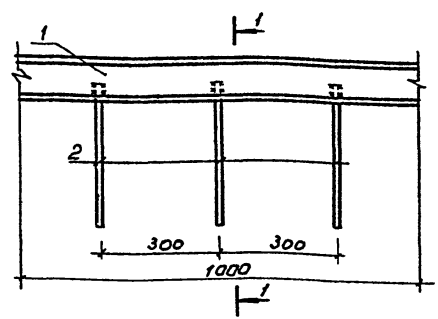

Формат	Зона	Поз.	Обозначение	Наименование	Кол.	Примечание
Б4		1		С6,5П ГОСТ 8240-72, ℓ=1000	1	5,9
Б4		2		ф8 AIII ГОСТ 5781-82, ℓ=300	3	0,36

ГИП	Никитин	
Нач.отд.	Сидорова	
Гл.спец.	Стрехнин	
Рук.гр.	Потапова	
Вед.инж.	Кирьянова	

503-1-41С.86 -КЖИ-МН-2

Изделие закладное МН2

Стадия	Масса	Масштаб
РП	6,26	
Лист 1	Листов 1	

ГИПРОАВТОТРАНС Новосибирский филиал

Инв.№ подл. | Подпись и дата | Взам.инв.№

Альбом V

Типовой проект 503

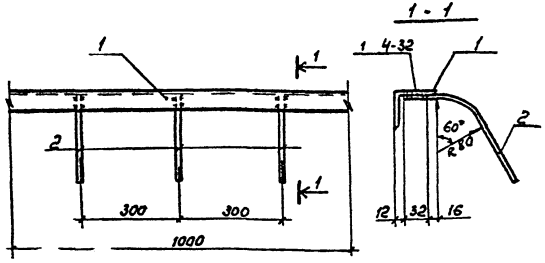

Формат	Зона	Поз.	Обозначение	Наименование	Кол.	Примечание
		1		L50×50×5 ГОСТ 8509-72, ℓ=1000	1	3,8
		2		ф8 AIII ГОСТ 5781-82, ℓ=250	3	0,3

ГИП	Никитин		503-1-41С.86 КЖИ-МН3
Нач.отд	Сидорова		Изделие закладное МН 3
Гл.спец	Стрекнина		Стадия: Р; Масса: 4,1; Масштаб:
Рук.гр	Потапова		Лист 1; Листов 1
Вед.инж	Курьянова		ГИПРОАВТОТРАНС Новосибирский филиал

Инв.№ подл. | Подпись и дата | Взам. инв.№

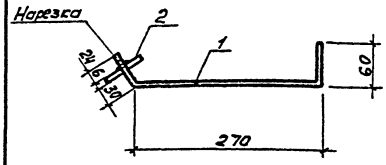

Формат	Зона	Поз.	Обозначение	Наименование	Кол.	Примечание
		1		ф10 AI ГОСТ 5781-82, ℓ=390	1	0,24
		2		-60×6 ГОСТ 103-76, ℓ=60	1	0,17

ГИП	Никитин		503-1-41С.86 КЖИ-МН4
Нач.отд	Сидорова		Изделие закладное МН-4
Гл.спец	Стрекнина		Стадия: Р; Масса: 0,41; Масштаб:
Рук.гр	Потапова		Лист 1; Листов 1
Вед.инж	Курьянова		ГИПРОАВТОТРАНС Новосибирский филиал

Инв.№ подл. | Подпись и дата | Взам. инв.№

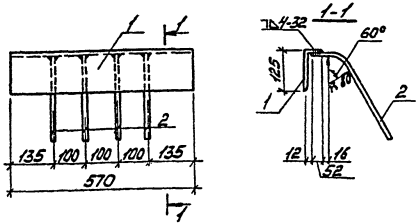

Формат	Зона	Поз.	Обозначение	Наименование	Кол.	Примечание
		1		∟125×80×8 ГОСТ 8510-72*, ℓ=570	1	7.13
		2		ф8 А III ГОСТ 5781-82, ℓ=250	4	0.4

ГИП	Никитин		503-1-41С.86 КЖИ-МН5
Нач.отд.	Сидорова		Изделие закладное МН-5
Гл.спец.	Стрекнин		Стадия: РП; Масса: 7,53; Масшт.:
Рук.гр.	Потапова		Лист 1; Листов 1
Вед.инж.	Кирьянова		ГИПРОАВТОТРАНС Новосибирский филиал

Инв.№ подл. | Подп. и дата | Взам.инв.№

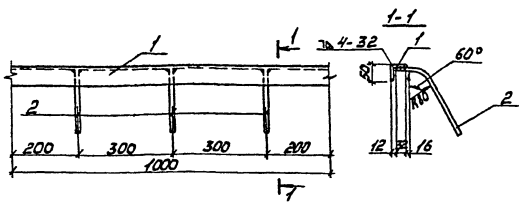

Формат	Зона	Поз.	Обозначение	Наименование	Кол.	Примечание
		1		∟75×50×5 ГОСТ 8510-72*, ℓ=1000	1	4.8
		2		ф8 А III ГОСТ 5781-82, ℓ=250	3	0.3

ГИП	Никитин		503-1-41С.86 КЖИ-МН6
Нач.отд.	Сидорова		Изделие закладное МН-6
Гл.спец.	Стрекнин		Стадия: РП; Масса: 5,1; Масшт.:
Рук.гр.	Потапова		Лист 1; Листов 1
Вед.инж.	Кирьянова		ГИПРОАВТОТРАНС Новосибирский филиал

Инв.№ подл. | Подп. и дата | Взам.инв.№

Альбом

Типовой проект 503-

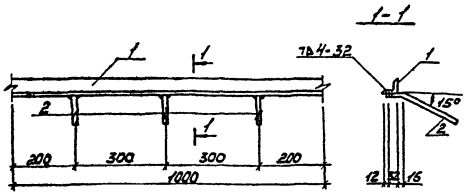

Формат	Зона	Поз.	Обозначение	Наименование	Кол.	Примечание
		1		L50×50×5 ГОСТ 8509-72*, ℓ=1000	1	3.8
		2		ф8 А III ГОСТ 5781-82, ℓ=250	3	0.3

ГИП	Никитин		503-1-41С.86 КЖИ - МН 7
Нач. отд.	Сидорова		
Гл. спец.	Стрехнин		Изделие закладное МН 7
Рук. гр.	Потапова		Стадия: РП; Масса: 41; Масшт.:
Вед. инж.	Кирьянова		Лист 1; Листов 1
			ГИПРОАВТОТРАНС Новосибирский филиал

Инв. № подл. | Подп. и дата | Взам. инв. №

Альбом

Типовой проект 503-

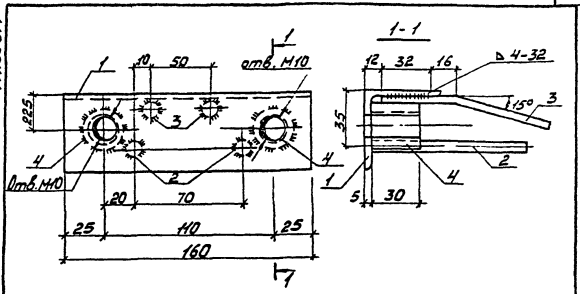

Формат	Зона	Поз.	Обозначение	Наименование	Кол.	Примечание
		1		L50×50×5 ГОСТ 8509-72*, ℓ=160	1	0.6
		2		ф8 А III ГОСТ 5781-82, ℓ=200	2	0.16
		3		ф8 А III ГОСТ 5781-82, ℓ=250	2	0.20
		4		ф25 ГОСТ 2590-71*, ℓ=30	2	0.30

ГИП	Никитин		503-1-41С.86 КЖИ - МН 8
Нач. отд.	Сидорова		
Гл. спец.	Стрехнин		Изделие закладное МН 8
Рук. гр.	Потапова		Стадия: РП; Масса: 1,26; Масшт.:
Вед. инж.	Кирьянова		Лист 1; Листов 1
			ГИПРОАВТОТРАНС Новосибирский филиал

Инв. № подл. | Подп. и дата | Взам. инв. №

кол. Монтер

Альбом I

Типовой проект 503

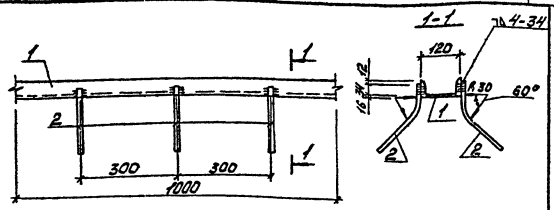

Формат	Зона	Поз.	Обозначение	Наименование	Кол.	Примечание
		1		С 12 ГОСТ 8240-72* ℓ=1000	1	10.4
		2		ф8 А-III ГОСТ 5781-82, ℓ=250	6	0.6

ГИП	Никитин		
Нач. отд.	Сидорова		
Гл. спец.	Стрехнин		
Рук. гр.	Потапова		
Вед. инж.	Кирьянова		

503-1-41С.86 КЖИ-МН9

Изделие закладное МН-9

Стадия	Масса	Масштаб
РП	4.0	

Лист 1 Листов 1

ГИПРОАВТОТРАНС Новосибирский филиал

Альбом I

Типовой проект 503

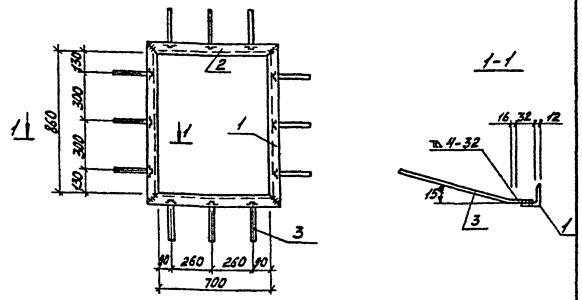

Формат	Зона	Поз.	Обозначение	Наименование	Кол.	Примечание
		1		L 50×50×5 ГОСТ 8509-72* ℓ=960	2	7.24
		2		L 50×50×5 ГОСТ 8509-72* ℓ=800	2	6.03
		3		ф8 А-III ГОСТ 5781-82 ℓ=200	12	0.95

ГИП	Никитин		
Нач. отд.	Сидорова		
Гл. спец.	Стрехнин		
Рук. гр.	Потапова		
Вед. инж.	Кирьянова		

503-1-41С.86 КЖИ-МН10

Изделие закладное МН10

Стадия	Масса	Масштаб
РП	14.22	

Лист 1 Листов 1

ГИПРОАВТОТРАНС Новосибирский филиал

Альбом

Типовой проект 503

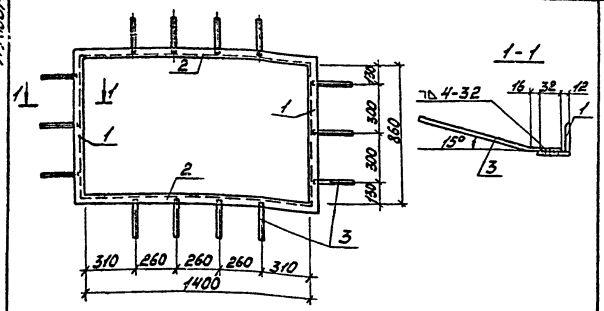

Формат	Зона	Поз.	Обозначение	Наименование	Кол.	Примечание
		1		L50×50×5 ГОСТ 8509-72*, ℓ=960	2	7,24
		2		L50×50×5 ГОСТ 8509-72*, ℓ=1500	2	11,31
		3		ф8А III ГОСТ 5781-82, ℓ=200	14	1,11

ГИП	Никитин		
Нач.отд.	Сидорова		
Гл.спец.	Стрехнин		
Рук.гр.	Потапова		
Вед.инж.	Кирьянова		

503-1-41С.86 КЖИ-МН-11

Изделие- закладное МН-11

Стадия	Масса	Масшт.
РП	19,66	

Лист 1 Листов 1

ГИПРОАВТОТРАНС
Новосибирский филиал

Взам.инв.№ | Подп. и дата | Инв.№ подл.

Альбом

Типовой проект 503

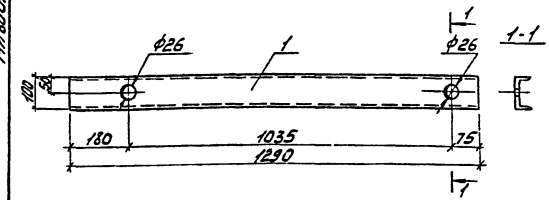

Формат	Зона	Поз.	Обозначение	Наименование	Кол.	Примечание
		1		С10 ГОСТ 8240-72*, ℓ=1290	1	11,10

ГИП	Никитин		
Нач.отд.	Сидорова		
Гл.спец.	Стрехнин		
Рук.гр.	Потапова		
Вед.инж.	Кирьянова		

503-1-41С.86 КЖИ-МН 12

Изделие закладное МН 12

Стадия	Масса	Масшт.
РП	11,10	

Лист 1 Листов 1

ГИПРОАВТОТРАНС
Новосибирский филиал

Взам.инв.№ | Подп. и дата | Инв.№ подл.

коп. Могил

Альбом

Типовой проект 503

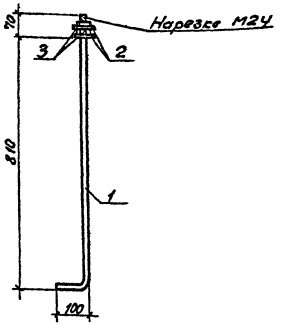

Формат	Зона	Поз.	Обозначение	Наименование	Кол.	Примечание
		1		ф24 ГОСТ 2590-71* l=980	1	3,5
		2		Шайба 24-005 ГОСТ 11371-78	2	0,06
		3		Гайка М24 ГОСТ 5915-70*	2	0,2

Инв.№ подл. | Подпись и дата | Взам.инв.№

ГИП	Никитин		503-1-41С.86 -КЖИ-МН 13
Нач.отд.	Сидорова		
Гл.спец.	Стрекнин		Изделие закладное МН-13
Рук.гр.	Потапова		Стадия: РП; Масса: 3,76; Масштаб:
Ведущ.	Кирьянова		Лист 1; Листов 1
			ГИПРОАВТОТРАНС Новосибирский филиал

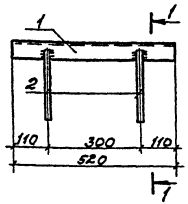

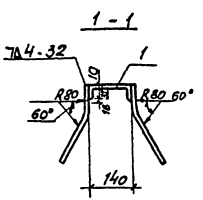

Формат	Зона	Поз.	Обозначение	Наименование	Кол.	Примечание
		1		С14 ГОСТ 8240-72* l=520	1	6,4
		2		ФВАIII ГОСТ 5781-82, l=250	4	0,4

Инв.№ подл. | Подпись и дата | Взам.инв.№

ГИП	Никитин		503-1-41С.86 -КЖИ-МН 14
Нач.отд.	Сидорова		
Гл.спец.	Стрекнин		Изделие закладное МН 14
Рук.гр.	Потапова		Стадия: РП; Масса: 6,8; Масштаб:
Ведущ.	Кирьянова		Лист 1; Листов 1
			ГИПРОАВТОТРАНС Новосибирский филиал

Альбом IV

Типовой проект 503

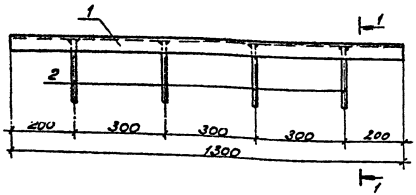

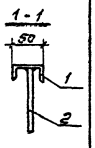

Формат	Зона	Поз.	Обозначение	Наименование	Кол.	Примечание
		1		L5 ГОСТ 8240-72, ℓ= 1300	1	6,3
		1		ф8А III ГОСТ 5781-82, ℓ=200	4	0,32

ГИП	Никитин		503-1-41С.86 КЖИ-МН-15
Научный	Сидорова		
Гл. спец.	Стрехнина		Изделие закладное МН-15
Рук. гр.	Потапова		Стадия: РП; Масса: 6,62; Масштаб:
Ведущ.	Курьянова		Лист 1; Листов 1
			ГИПРОАВТОТРАНС Новосибирский филиал

Инв. № подл. | Подпись и дата | Взам. инв. №

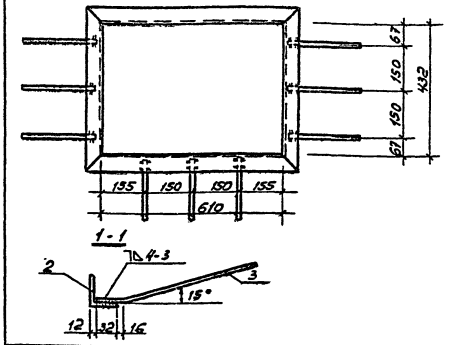

Формат	Зона	Поз.	Обозначение	Наименование	Кол.	Примечание
		1		L50×50×5 ГОСТ 8509-72* ℓ=1000	2	7,54
		2		L50×50×5 ГОСТ 8509-72* ℓ=300	2	2,26
		3		ф8А III ГОСТ 5781-82, ℓ=200	9	0,7

ГИП	Никитин		503-1-41С.86 КЖИ-МН-16
Научный	Сидорова		
Гл. спец.	Стрехнина		Изделие закладное МН-16
Рук. гр.	Потапова		Стадия: РП; Масса: ; Масштаб:
Ведущ.	Курьянова		Лист 1; Листов 1
			ГИПРОАВТОТРАНС Новосибирский филиал

Инв. № подл. | Подпись и дата | Взам. инв. №

Альбом V

Типовой проект 503-

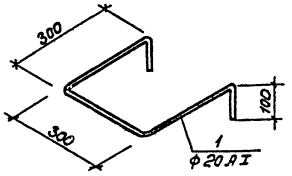

Формат	Зона	Поз.	Обозначение	Наименование	Кол.	Примечание
		1		ф20 AI ГОСТ 5781-82, ℓ=1100	1	2,7

Разраб.	Никитин		503-1-41С.86	КЖИ-МН17		
Нач.отд	Сидорова		Изделие закладное МН17		Стадия	Масса	Масштаб
Гл.спец.	Стрекнин				РП	2,7	
Рук.гр.	Потапова				Лист 1	Листов 1	
Вед.инж.	Курьянова				ГИПРОАВТОТРАНС Новосибирский филиал		

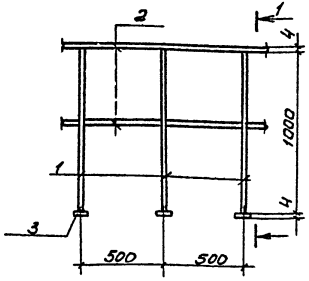

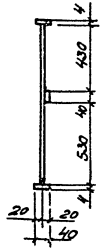

Формат	Зона	Поз.	Обозначение	Наименование	Кол.	Примечание
		1		ф22 AI ГОСТ 5781-82, ℓ=1000	3	8,95
		2		-40×4 ГОСТ 103-76, ℓ=1000	2	2,52
		3		-40×4 ГОСТ 103-76, ℓ=40	3	0,15

Разраб.	Никитин		503-1-41С.86	-КЖИ-ОГ1		
Нач.отд	Сидорова		Ограждение ОГ1		Стадия	Масса	Масштаб
Гл.спец.	Стрекнин				РП	11,62	
Рук.гр.	Потапова				Лист 1	Листов 1	
Вед.инж.	Курьянова				ГИПРОАВТОТРАНС Новосибирский филиал		

Инв.№ подл. | Подпись и дата | Взам.инв.№

Инв.№ подл. | Подпись и дата | Взам.инв.№

Альбом II

Типовой проект 503.

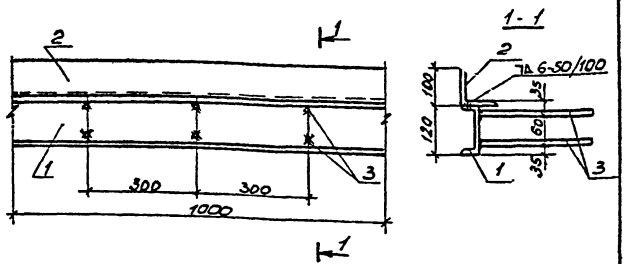

Формат	Зона	Поз.	Обозначение	Наименование	Кол.	Примечание
		1		[12 ГОСТ 8240-72, ℓ=1000	1	10,4
		2		L100×100×10 ГОСТ 8509-72*, ℓ=1000	1	15,1
		3		ф10 A III ГОСТ 5781-82, ℓ=300	6	1,1

ГИП	Никитин		503-1-41.С.86 -КЖИ-МН 18
Нач.отд	Сидорова		
Гл.спец	Стрехнин		Изделие закладное МН 18
Рук.гр.	Потапова		Стадия: Р; Масса: 26,6; Масштаб:
Вед.инж.	Кирьянова		Лист 1; Листов 1
			ГИПРОАВТОТРАНС Новосибирский филиал

Инв.№ подл. | Подпись и дата | Взам.инв.№

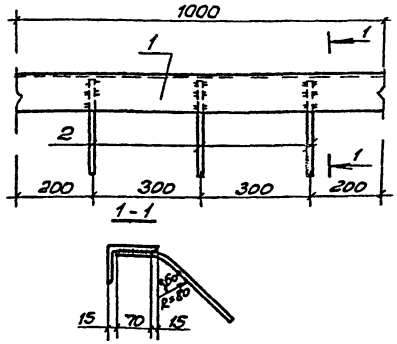

Формат	Зона	Поз.	Обозначение	Наименование	Кол.	Примечание
		1		L100×63×6 ГОСТ 8510-72*, ℓ=1000	1	7,53
		2		ф8 A III ГОСТ 5781-82 ℓ=280	3	0,33

ГИП	Никитин		503-1-41.С.86 -КЖИ-МН 19
Нач.отд	Сидорова		
Гл.спец	Стрехнин		Изделие закладное МН 19
Рук.гр.	Потапова		Стадия: РП; Масса: 7,86; Масштаб:
Вед.инж	Кирьянова		Лист 1; Листов 1
			ГИПРОАВТОТРАНС Новосибирский филиал

Инв.№ подл. | Подпись и дата | Взам.инв.№

Альбомы

Типовой проект 503

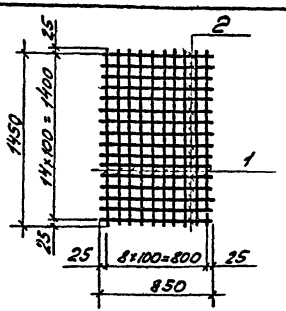

Формат	Зона	Поз.	Обозначение	Наименование	Кол.	Примечание
		1		ф6 AI ГОСТ 5781-82 с=1450	9	2,9
		2		ф6 AI ГОСТ 5781-82 с=850	15	2,83

			503-1-41 с. 86 КЖИ-С 19			
ГИП	Никитин					
Нач.отд.	Сидорова					
Гл.спец.	Стрёхнин		Сетка С19	Стадия	Масса	Масштаб
Рук.гр.	Потапова			Р	5,73	
Вед.инж.	Кирьянова			Лист 1	Листов 1	
				ГИПРОАВТОТРАНС		
				Новосибирский филиал		

Инв.№ подл. | Подпись и дата | Взам. Инв.№

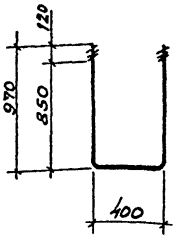

Формат	Зона	Поз.	Обозначение	Наименование	Кол.	Примечание
		1		ф25 AI ГОСТ 5781-82 с=2310	1	9,0

			503-1-41 с. 86 -КЖИ-МН20			
ГИП	Никитин					
Нач.отд.	Сидорова					
Гл.спец.	Стрёхнин		Изделие закладное МН20	Стадия	Масса	Масштаб
Рук.гр.	Потапова			Р	9,0	
Вед.инж.	Кирьянова			Лист 1	Листов 1	
				ГИПРОАВТОТРАНС		
				Новосибирский филиал		

Инв.№ подл. | Подпись и дата | Взам. Инв.№

Альбом V

Типовой проект 503

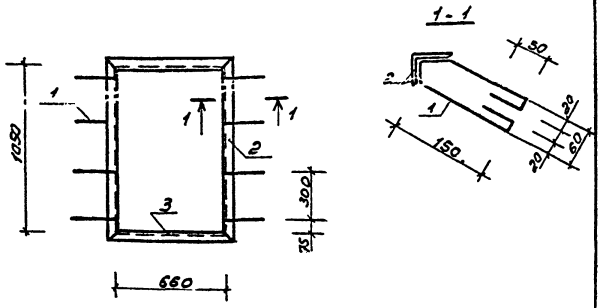

Формат	Зона	Поз.	Обозначение	Наименование	Кол.	Примечание
		1		ф6 AI ГОСТ 5781-82, ℓ=520	8	0,12
		2		L50×5 ГОСТ 8509-72*, ℓ=1050	2	3,95
		3		L50×5 ГОСТ 8509-72*, ℓ=650	2	2,6

Инв.№ подл. | Подпись и дата | Взам.инв.№

ГИП	Никитин		
Нач.отд	Сидорова		
Гл.арх.	Серебров		
Рук. гр.	Власевская		
Ст.арх	Зайкова		

503-1-41С.86 - АРИ - МН 21

Закладная деталь МН - 21

Стадия	Масса	Масштаб
Р	14,16	1:20
Лист	Листов	

Сталь

ГИПРОАВТОТРАНС Новосибирский филиал

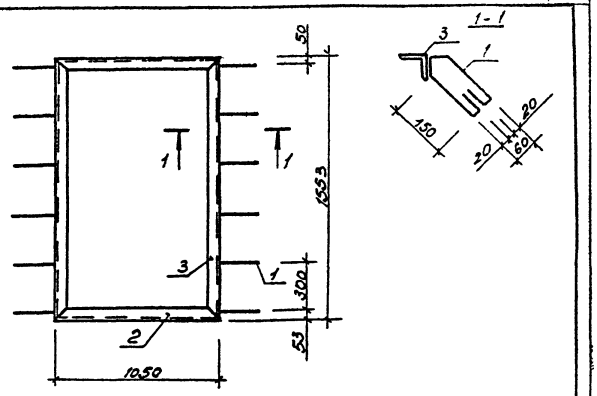

Формат	Зона	Поз.	Обозначение	Наименование	Кол.	Примечание
		1		ф6 AI ГОСТ 5781-82 ℓ=520	12	0,115
		2		L50×5 ГОСТ 8509-72* ℓ=1050	2	4,18
		3		L50×5 ГОСТ 8509-72* ℓ=1533	2	6,04

Инв.№ подл. | Подпись и дата | Взам.инв.№

ГИП	Никитин		
Нач.отд	Сидорова		
Гл.арх.	Серебров		
Рук. гр.	Власевская		
Ст.арх	Зайкова		

503-1-41С.86 АРИ-МН-22

Закладная деталь МН 22

Стадия	Масса	Масштаб
Р	21,8	1:20
Лист	Листов	

Сталь

ГИПРОАВТОТРАНС Новосибирский филиал

Копировал

Формат А3

Альбом

Типовой проект 503

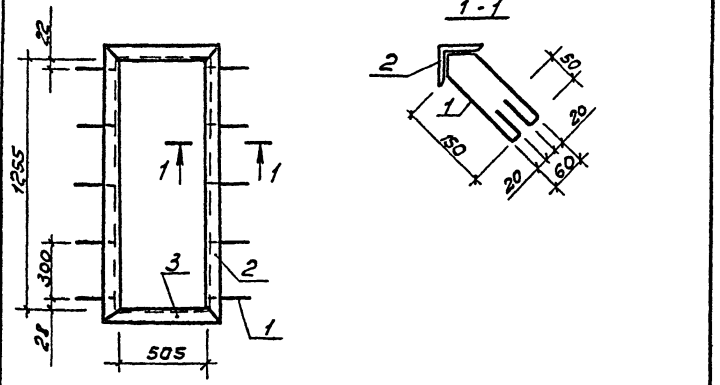

Формат	Зона	Поз.	Обозначение	Наименование	Кол.	Примечание
		1		ф6 AI ГОСТ 5781-82 ℓ=520	10	0,115
		2		L50×5 ГОСТ 8509-72* ℓ=1355	2	5,108
		3		L50×5 ГОСТ 8509-72* ℓ=605	2	2,281

ГИП	Никитин		503-1-41С.86-АРИ-МН-23
Начотд	Сидорова		
Гл.арх.	Серебров		Закладная деталь МН-23
Рук.гр.	Власовская		Стадия: Р; Масса: 15,9; Масштаб: 1:20
Арх.	Зайкова		Лист; Листов
			Сталь
			ГИПРОАВТОТРАНС Новосибирский филиал

Инв.№ подл. | Подпись и дата | Взам.инв.№

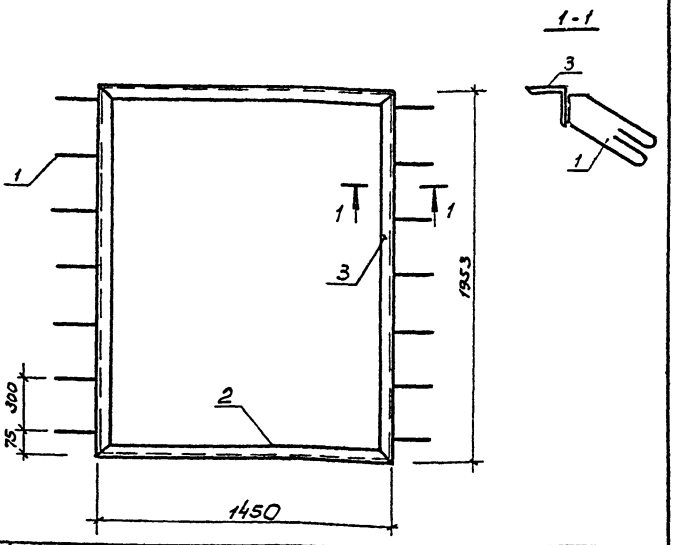

Формат	Зона	Поз.	Обозначение	Наименование	Кол.	Примечание
		1		ф6 AI ГОСТ 5781-82 ℓ=520	14	0,12
		2		L50×5 ГОСТ 8509-72* ℓ=1450	2	5,47
		3		L50×5 ГОСТ 8509-72* ℓ=1953	2	7,36

ГИП	Никитин		503-1-41С.86-АРИ-МН-24
Начотд	Сидорова		
Гл.арх.	Серебров		Закладная деталь МН-24
Рук.гр.	Власовская		Стадия: Р; Масса: 27,34; Масштаб: 1:20
Ст.арх.	Зайкова		Лист; Листов
			Сталь
			ГИПРОАВТОТРАНС Новосибирский филиал

Инв.№ подл. | Подпись и дата | Взам.инв.№

Альбом IV

Типовой проект 503

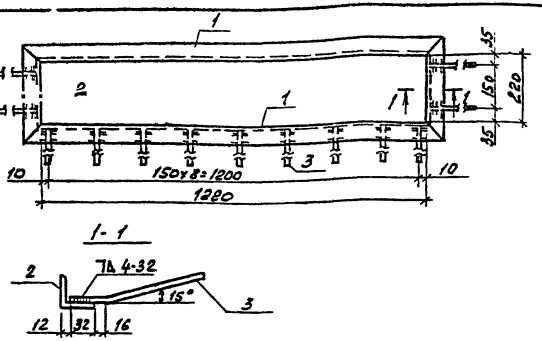

Формат	Зона	Поз.	Обозначение	Наименование	Кол.	Примечание
		1		L50×5 ГОСТ 8509-72* ℓ=1380	2	9,95
		2		L50×5 ГОСТ 8509-72* ℓ=340	2	2,41
		3		ФВ.II ГОСТ 5781-82 ℓ=200	13	1,03

Инв.№ подл. | Подпись и дата | Взам. инв.№

ГИП	Никитин		503-1-41С.86 -КЖИ-МН26
Нач.отд.	Сидоров		
Гл.спец.	Стрелин		Изделие закладное МН26
Рук.гр.	Потапов		Стадия: РП; Масса: 137,9кг; Масштаб:
Ст.инж.	Ямелина		Лист 1; Листов 1
			ГИПРОАВТОТРАНС Новосибирский филиал

Альбом IV

Типовой проект 503

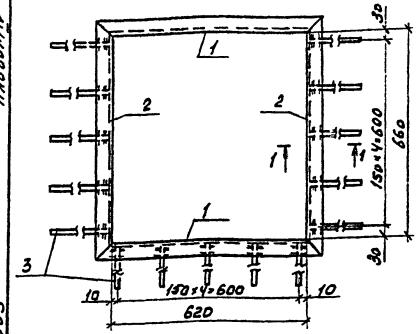

Формат	Зона	Поз.	Обозначение	Наименование	Кол.	Примечание
		1		L50×5 ГОСТ 6509-72* ℓ=720	2	5,43
		2		L50×5 ГОСТ 8509-72* ℓ=760	2	5,73
		3		ФВ.II ГОСТ 5781-82 ℓ=200	15	1,16

1. Сечение 1-1 см. лист КЖИ-МН26

Инв.№ подл. | Подпись и дата | Взам. инв.№

ГИП	Никитин		503-1-41С.86 КЖИ-МН27
Нач.отд.	Сидорова		
Гл.спец.	Стрелин		Изделие закладное МН27
Рук.гр.	Потапова		Стадия: РП; Масса: 123,2 кг; Масштаб:
Ст.инж.	Ямелина		Лист 1; Листов 1
			ГИПРОАВТОТРАНС Новосибирский филиал

Копировал Формат А3

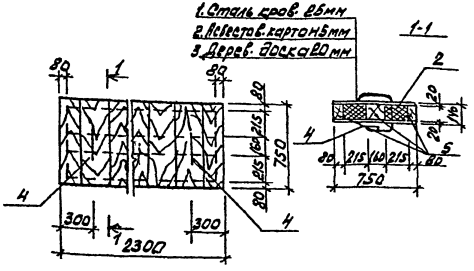

Формат	Зона	Поз.	Обозначение	Наименование	Кол.	Примечание
1		1	ГОСТ 8075-56**	кровельная сталь δ=0,25мм	-	6,2 кг
		2	ГОСТ 9573-72*	минераловатные плиты δ=100 кг/м³	0,2	м³
		3	ГОСТ 2850-75	асбестовый картон δ=5 мм	3,6	м³
		4	ГОСТ 5781-82	ф20 AI ℓ=1600	2	7,9 кг
		5		Древесина	0,5	м³

Инв.№ подл. | Подпись и дата | Взам. инв.№

ГИП	Никитин		503-1-41С.86 КЖИ Щ1
Нач.отд.	Сидорова		
Гл.спец.	Стрехнин		Щит Щ1
Рук.гр.	Потапова		Стадия: РП; Масса: ; Масштаб:
			Лист 1 Листов 1
			ГИПРОАВТОТРАНС Новосибирский филиал

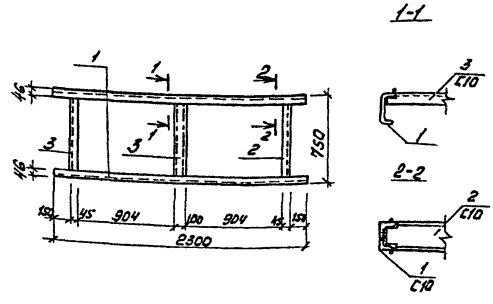

Формат	Зона	Поз.	Обозначение	Наименование	Кол.	Примечание
				[10 ГОСТ 8240-72 ℓ=2500	2	39,6 кг
				ℓ=740	2	12,7
				ℓ=740	1	6,4 кг
				Итого		58,7

Инв.№ подл. | Подпись и дата | Взам. инв.№

ГИП	Никитин		503-1-41С.86 -КЖИ-МН-28
Нач.отд.	Сидорова		
Гл.спец.	Стрехнин		Изделие закладное МН 28
Рук.гр.	Потапова		Стадия: РП; Масса: 58,7; Масштаб:
			Лист 1 Листов 1
			ГИПРОАВТОТРАНС Новосибирский филиал

Копировал Формат А3

Альбом IV

Типовой проект 503

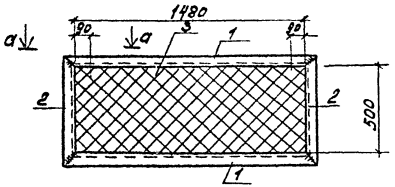

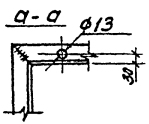

Формат	Зона	Поз.	Обозначение	Наименование	Кол.	Примечание
		1		L50×50×5 ГОСТ 8509-72*, ℓ=1580	2	11,9
		2		L50×50×5 ГОСТ 8509-72*, ℓ=600	2	4,5
		3		Сетка №20-1,6 ГОСТ 5336-80, F=0,74м²	-	1,27

ГИП	Никитин		
Нач.отд.	Сидорова		
Гл.спец.	Стрехнин		
Рук.гр.	Потапова		
Ведущ.	Кирьянова		

503-1-41С.86 КЖИ-РШ1

Решетка РШ1

Стадия	Масса	Масштаб
Рп	17,67	

Лист 1 Листов 1

ГИПРОАВТОТРАНС
Новосибирский филиал

Взам.инв.№ | Подпись и дата | Инв.№ подл.

Альбом IV

Типовой проект 503

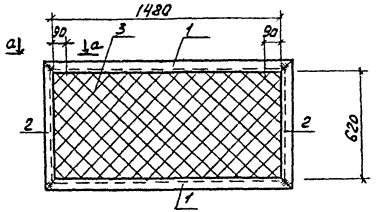

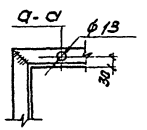

Формат	Зона	Поз.	Обозначение	Наименование	Кол.	Примечание
		1		L50×50×5 ГОСТ 8509-72*, ℓ=1580	2	11,9
		2		L50×50×5 ГОСТ 8509-72*, ℓ=720	2	2,7
		3		Сетка №20-1,6 ГОСТ 5336-80, F=0,92м²		1,6

ГИП	Никитин		
Нач.отд.	Сидорова		
Гл.спец.	Стрехнин		
Рук.гр.	Потапова		
Ведущ.	Кирьянова		

503-1-41С.86 -КЖИ-РШ2

Решетка РШ2

Стадия	Масса	Масштаб
Рп	16,2	

Лист 1 Листов 1

ГИПРОАВТОТРАНС
Новосибирский филиал

Взам.инв.№ | Подпись и дата | Инв.№ подл.

Копировал Фрудя Формат А3

Альбом III

Типовой проект

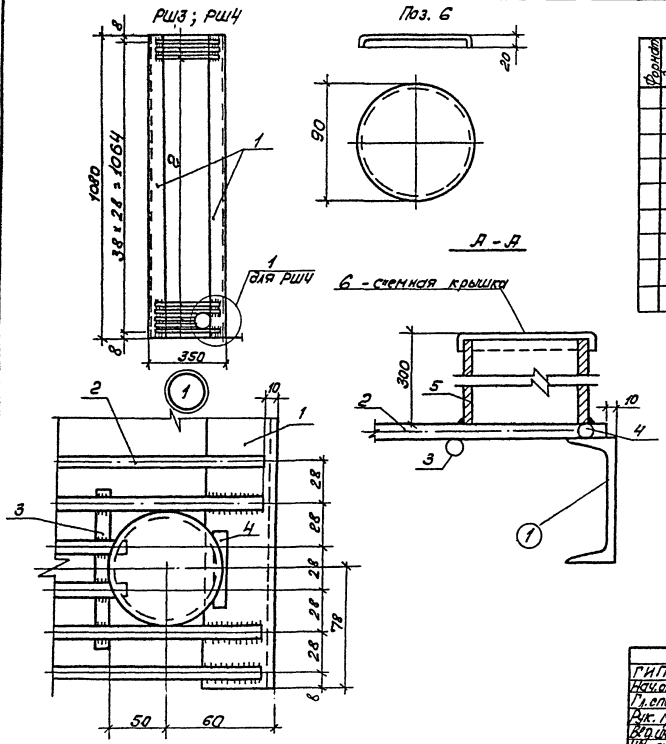

Формат	Зона	Поз.	Обозначение	Наименование	Кол.	Примечание
				Решетка РШ3		
		1		[10 ГОСТ 8240-72* ℓ=1080	2	18,6
		2		ф8АI ГОСТ 5781-82 ℓ=330	39	5,1
				Решетка РШ4		
		1,2		См. выше		
		3		ф8АI ГОСТ 5781-82 ℓ=950	1	0,38
		4		ф8АI ГОСТ 5781-82 ℓ=40	1	0,02
		5		Труба ф80 ℓ=300	1	2,5
		6		Рифленая сталь δ=5 130×130	$м^2$ 0,02	0,85

1. Поз. 5 для шланга, для удаления масла приворивается над углубленной частью маслосборной ямы после установки решетки

ГИП	Никитин		503-1-41С.86-КЖИ-РШ3; РШ4
Нач.отд.	Сидорова		
Гл.спец.	Стрехнин		Решетка РШ3, РШ4
Рук. гр.	Лоталова		
Вед.инж.	Кирьянова		
Инженер	Пехенько		

Стадия	Масса	Масштаб
РП	23,7 / 27,5	
Лист 1	Листов 1	

ГИПРОАВТОТРАНС
Новосибирский филиал

Инв. N подл. | Подп. и дата | Взам. инв.

Альбом II

Типовой проект 503-

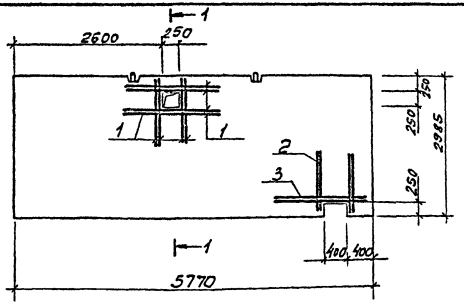

1 - 1

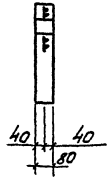

1. Панель $\frac{ППЛ-5-7}{5,77 \times 2,985}$ отличается от типовой наличием отверстия.

Формат	Зона	Поз.	Обозначение	Наименование	Кол.	Примечание
				Документация		
			1.431-20 вып. 0.1	Пояснительная записка		
				Чертеж панели $\frac{ППЛ-5}{5,77 \times 2,985}$		
			1.431-20 вып. 1			
				Детали дополнительные		
				ф6 АIII ГОСТ 5781-82 ℓ=1100	8	0,24
				ф6 АIII ГОСТ 5781-82 ℓ=1000	4	1,23
				8 АIII ГОСТ 5782-82 ℓ=1500	2	0,6

Ведомость дополнительного расхода стали на элемент, кг

Марка элемента	Изделия арматурные						
	Арматура класса						Всего
	А III						
	ГОСТ 5781-82						
	ф6	ф8				Итого	
$\frac{ППЛ-5-7}{5,77 \times 2,985}$	2,84	1,2				4,04	4,04

ГИП	Никитин		
Нач.отд.	Сидорова		
Гл.спец.	Стрехнин		
Рук.гр.	Патапова		
Вед.инж.	Кирьянова		

503-1-41С.86 -КЖИ- $\frac{ППЛ-5-7}{5,77 \times 2,985}$

Панель $\frac{ППЛ-5-7}{5,77 \times 2,985}$

Стадия	Масса	Масштаб
РП		

Лист 1 Листов 1

ГИПРОАВТОТРАНС
Новосибирский филиал

Инв. № подл. | Подпись и дата | Взам. инв. №

Альбом IV

Типовой проект 503

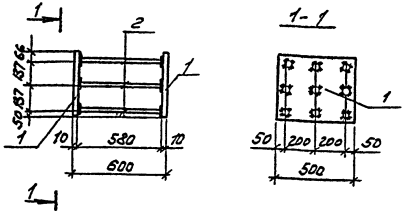

Фирм	Зона	Поз	Обозначение	Наименование	Кол.	Примечание
		1		-390х10 ГОСТ 82-70* ℓ=500	2	31,4
		2		ф14 А-III ГОСТ 5781-82, ℓ=530	9	6,32

ГИП	Никитин		503-1-41 С.86	КЖИ-МН25	
Нач.отд	Сидорова				
Гл.спец	Стрехнин		Изделие закладное МН25	Стадия	Масса
Рук.гр.	Потапова			РП	37,7г
Вед.инж.	Кирьянова			Лист 1	Листов 1
				ГИПРОАВТОТРАНС Новосибирский филиал	

Инв.№ подл. | Подпись и дата | Взам.инв.№

Формат А4

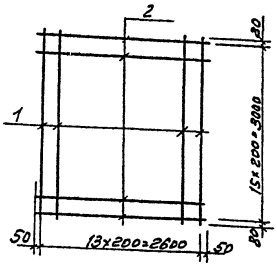

Фирм	Зона	Поз	Обозначение	Наименование	Кол.	Примечание
		1		ф12 А-III ГОСТ 5781-82, ℓ=3160	14	39,37
		2		ф12 А-III ГОСТ 5781-82, ℓ=2700	16	38,45

ГИП	Никитин		503-1-41 С.86	КЖИ-С31	
Нач.отд	Сидорова				
Гл.спец	Стрехнин		Сетка С31	Стадия	Масса
Рук.гр.	Потапова			РП	77,2г
				Лист 1	Листов 1
				ГИПРОАВТОТРАНС Новосибирский филиал	

Инв.№ подл. | Подпись и дата | Взам.инв.№

Копировал

Формат А4

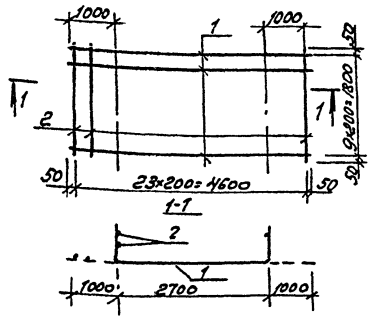

Формат	Зона	Поз.	Обозначение	Наименование	Кол.	Примечание
		1		ФГ2А III ГОСТ 5781-82, ℓ=4700	10	41,83
		2		ФГ2А III ГОСТ 5781-82, ℓ=1900	24	40,58

ГИП	Никитин		503-1-41С.86 -КНИ-С27
Нач.отд	Сидорева		
Гл.спец	Стрехнин		Сетка С27
Рук.гр.	Потапова		Стадия: РП; Масса: 82,41; Масштаб:
			Лист 1 Листов 1
			ГИПРОАВТОТРАНС Новосибирский филиал
			Формат А4

Типовой проект 503

Инв.№ подл. | Подпись и дата | Взам.инв.№

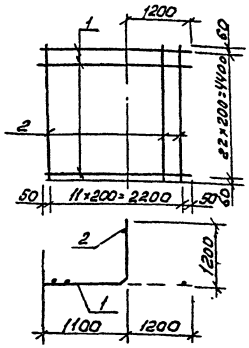

Формат	Зона	Поз.	Обозначение	Наименование	Кол.	Примечание
		1		ФГ2А III ГОСТ 5781-82, ℓ=2300	23	47,03
		2		ФГ2А III ГОСТ 5781-82, ℓ=4520	12	48,27

ГИП	Никитин		503-1-41С.86 КНИ-С28
Нач.отд	Сидорова		
Гл.спец	Стрехнин		Сетка С28
Рук.гр.	Потапова		Стадия: РП; Масса: 95,35; Масштаб:
			ГИПРОАВТОТРАНС Новосибирский филиал
			Формат А4

Инв.№ подл. | Подпись и дата | Взам.инв.№

Копировал

Альбом IE

Типовой проект 503

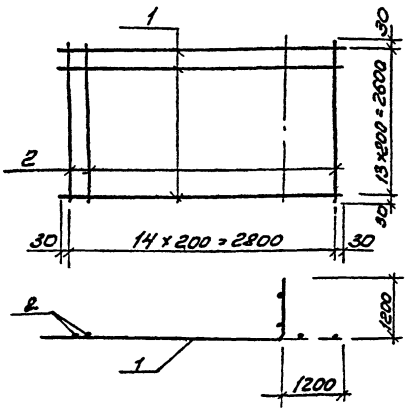

Формат	Зона	Поз.	Обозначение	Наименование	Кол.	Примечание
		1		ф12 AIII ГОСТ 5781-82, ℓ=2860	14	35,64
		2		ф12 AIII ГОСТ 5781-82, ℓ=2660	15	35,5

ГИП	Никитин		503-1-41 С.86 КЖИ-С29
Нач.отд	Сиборова		
Гл.спец	Стрехнин		Сетка С 29
Рук.гр.	Потапова		Стадия: РП; Масса: 71,4; Масштаб:
			Лист 1; Листов 1
			ГИПРОАВТОТРАНС Новосибирский филиал

Формат А4

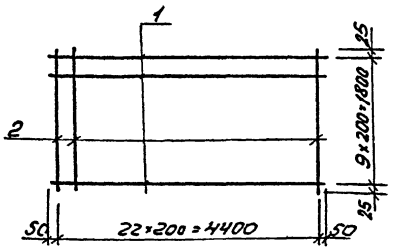

Формат	Зона	Поз.	Обозначение	Наименование	Кол.	Примечание
		1		ф12 AIII ГОСТ 5781-82, ℓ=4500	10	40,0
		2		ф12 AIII ГОСТ 5781-82, ℓ=1850	23	37,9

ГИП	Никитин		503-1-41 С.86 КЖИ-С30
Нач.отд	Сиборова		
Гл.спец	Стрехнин		Сетка С 30
Рук.гр.	Потапова		Стадия: РП; Масса: 77,9; Масштаб:
			Лист 1; Листов 1
			ГИПРОАВТОТРАНС Новосибирский филиал

Инв.№ подл. | Подпись и дата | Взам. инв.№

Формат А4

Альбом

Типовой проект 503

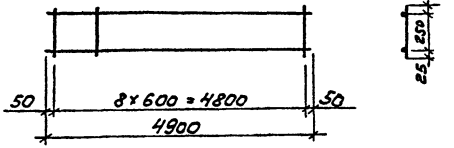

Формат	Зона	Поз.	Обозначение	Наименование	Кол.	Примечание
		1		ф10 А I ГОСТ 5781-82 ℓ=4900	2	6,1
		2		ф10 А I ГОСТ 5781-82 ℓ=300	9	1,67

Инв.№ подл. | Подпись и дата | Взам. инв.№

ГИП	Никитин		503-1-41С.86 КЖИ-КР5
Нач. отд.	Сидорова		
Гл. спец.	Стрехнин		Каркас КР5
Рук. гр.	Потапова		

Стадия	Масса	Масштаб
РП	7,77	

Лист 1 | Листов 1

ГИПРОАВТОТРАНС Новосибирский филиал

Формат А4

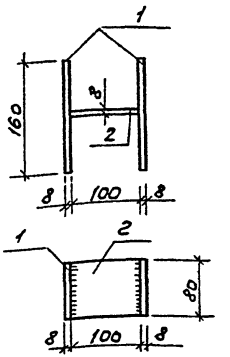

Формат	Зона	Поз.	Обозначение	Наименование	Кол.	Примечание
		1		-80×8 ГОСТ 8510-86*, ℓ=160	2	1,6
		2		-80×8 ГОСТ 8510-86*, ℓ=100	1	0,5
						2,10

Инв.№ подл. | Подпись и дата | Взам. инв.№

ГИП	Никитин		503-1-41С.86 КЖИ-МС2
Нач. отд.	Сидорова		
Гл. спец.	Стрехнин		Изделие закладное МС2
Рук. гр.	Потапова		

Стадия	Масса	Масштаб
РП	2,10	

Лист 1 | Листов 1

ГИПРОАВТОТРАНС Новосибирский филиал

Копировал

Формат А4

Отпечатано
в Новосибирском филиале ЦИТП
630064 г. Новосибирск пр. Карла Маркса 1
Выдано в печать 12 VIII 1987 г.
Заказ 2034 Тираж 200.

gost.e-ecolog.ru