ТИПОВОЙ ПРОЕКТ 503-1-41С.86

ПРОИЗВОДСТВЕННЫЙ КОРПУС АВТОТРАНСПОРТНОГО ПРЕДПРИЯТИЯ НА 300 ГРУЗОВЫХ АВТОМОБИЛЕЙ ДЛЯ ЮЖНЫХ РАЙОНОВ

АЛЬБОМ III

АРХИТЕКТУРНЫЕ РЕШЕНИЯ, КОНСТРУКЦИИ ЖЕЛЕЗОБЕТОННЫЕ, КОНСТРУКЦИИ МЕТАЛЛИЧЕСКИЕ
/ВАРИАНТ ДЛЯ ОБЫЧНЫХ УСЛОВИЙ/

Нф 14211/103
цена 6-54

gost.e-ecolog.ru

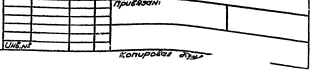

ТИПОВОЙ ПРОЕКТ 503-1-41С.86

ПРОИЗВОДСТВЕННЫЙ КОРПУС АВТОТРАНСПОРТНОГО ПРЕДПРИЯТИЯ НА 300 ГРУЗОВЫХ АВТОМОБИЛЕЙ ДЛЯ ЮЖНЫХ РАЙОНОВ

АЛЬБОМ III

СОСТАВ ПРОЕКТА

АЛЬБОМ I ТЕХНОЛОГИЯ ПРОИЗВОДСТВА, СИЛОВОЕ ЭЛЕКТРООБОРУДОВАНИЕ, ЭЛЕКТРИЧЕСКОЕ ОСВЕЩЕНИЕ, АВТОМАТИЗАЦИЯ САНИТАРНО-ТЕХНИЧЕСКИХ СИСТЕМ, СВЯЗЬ И СИГНАЛИЗАЦИЯ

АЛЬБОМ II АРХИТЕКТУРНЫЕ РЕШЕНИЯ, КОНСТРУКЦИИ ЖЕЛЕЗОБЕТОННЫЕ, КОНСТРУКЦИИ МЕТАЛЛИЧЕСКИЕ, ОТОПЛЕНИЕ И ВЕНТИЛЯЦИЯ, ВНУТРЕННИЕ ВОДОПРОВОД И КАНАЛИЗАЦИЯ /ОСНОВНОЕ РЕШЕНИЕ-СЕЙСМИЧНОСТЬ 7 БАЛЛОВ/

АЛЬБОМ III АРХИТЕКТУРНЫЕ РЕШЕНИЯ, КОНСТРУКЦИИ ЖЕЛЕЗОБЕТОННЫЕ, КОНСТРУКЦИИ МЕТАЛЛИЧЕСКИЕ /ВАРИАНТ ДЛЯ ОБЫЧНЫХ УСЛОВИЙ/

АЛЬБОМ IV СТРОИТЕЛЬНЫЕ ИЗДЕЛИЯ /ОСНОВНОЕ РЕШЕНИЕ-СЕЙСМИЧНОСТЬ 7 БАЛЛОВ/

АЛЬБОМ V СТРОИТЕЛЬНЫЕ ИЗДЕЛИЯ /ВАРИАНТ ДЛЯ ОБЫЧНЫХ УСЛОВИЙ/

АЛЬБОМ VI СПЕЦИФИКАЦИИ ОБОРУДОВАНИЯ

АЛЬБОМ VII ЗАДАНИЕ ЗАВОДУ-ИЗГОТОВИТЕЛЮ НА ЭЛЕКТРООБОРУДОВАНИЕ И АВТОМАТИЗАЦИЮ САНИТАРНО-ТЕХНИЧЕСКИХ СИСТЕМ

АЛЬБОМ VIII СМЕТЫ, КНИГИ-1,2 (ДЛЯ СЕЙСМИКИ 7 БАЛЛОВ), КНИГИ-2,3 (ДЛЯ ОБЫЧНЫХ УСЛОВИЙ)

АЛЬБОМ IX ВЕДОМОСТИ ПОТРЕБНОСТИ В МАТЕРИАЛАХ

РАЗРАБОТАН НОВОСИБИРСКИМ ФИЛИАЛОМ ИНСТИТУТА „ГИПРОАВТОТРАНС"

УТВЕРЖДЕН И ВВЕДЕН В ДЕЙСТВИЕ МИНАВТОТРАНСОМ РСФСР 28.11.1984г. ПРОТОКОЛ N 79

ГЛАВНЫЙ ИНЖЕНЕР ФИЛИАЛА Я.И.ВИЛЬБЕРГЕР

ГЛАВНЫЙ ИНЖЕНЕР ПРОЕКТА Ю.В.НИКИТИН

				Привязан	
Инв. №					

Копир. отдел. Формата

Альбом III

Типовой проект 503-1-41с.86

(начало)

Наименование	Марка листа	Стр.
Титульный лист		1
Содержание альбома (начало)		2
Содержание альбома (окончание)		3
Архитектурные решения		
Общие данные (начало)	АР-1	4
Общие данные (окончание)	АР-2	5
План на отм. 0.000 в осях 1-9. Узел 1	АР-3	6
План на отм. 0.000 в осях 9-19	АР-4	7
Планы венткамер м 1÷3	АР-5	8
Разрезы 1-1, 2-2. Узел 2	АР-6	9
План кровли. План молниезащиты	АР-7	10
Фасады 1÷19, А-Ж. Схемы заполнения оконных проемов	АР-8	11
Фасады 19-1, Ж-А. Схемы заполнения оконных проемов	АР-9	12
Планы полов	АР-10	13
Схемы щитовых перегородок. Узел 3	АР-11	14
Конструкции железобетонные		
Общие данные (начало)	КЖ-1	15
Общие данные (продолжение)	КЖ-2	16
Общие данные (окончание)	КЖ-3	17
Схема расположения элементов фундаментов в осях 1÷9	КЖ-4	18
Схема расположения элементов фундаментов в осях 9÷19	КЖ-5	19
Фундаменты. Узлы 1...5	КЖ-6	20
Фундаменты. Узлы 6...10	КЖ-7	21
Фундаменты. Узлы 11...14	КЖ-8	22

(продолжение)

Наименование	Марка листа	Стр.
Фундаменты. Узлы 15...19	КЖ-9	23
Фундаменты. Узлы 20...24	КЖ-10	24
Фундаменты ФМ1, ФМ1а, ФМ2	КЖ-11	25
Фундаменты ФМ3, ФМ3а, ФМ3б, ФМ4	КЖ-12	26
Фундаменты ФМ5...ФМ7, ФМ9	КЖ-13	27
Фундамент ФМ10	КЖ-14	28
Схема расположения элементов подземного хозяйства в осях 1...9	КЖ-15	29
Схема расположения элементов подземного хозяйства в осях 9...19	КЖ-16	30
Подземное хозяйство. Фундаменты ФО1, ФО7	КЖ-17	31
План на отм. 0.000		
Подземное хозяйство. Фундаменты ФО1, ФО2	КЖ-18	32
План на отм. -0.300 Сечения 17-17... 19-19		
Подземное хозяйство. Фундамент плана 1	КЖ-19	33
Сечения 4-4...8-8		
Подземное хозяйство. Фрагмент плана 2	КЖ-20	34
Сечения 25-25...29-29		
Подземное хозяйство. Фундаменты ФО1, ФО2. Сечения 14-14, 20-20, 21-21, 34-34, 35-35	КЖ-21	35
Подземное хозяйство. Фундаменты ФО1, ФО2. Сечения 15-15, 23-23, 24-24, 36-36	КЖ-22	36
Подземное хозяйство. Фундаменты ФО1, ФО2. Сечения 9-9... 13-13, 16-16	КЖ-23	37
Подземное хозяйство. Фундаменты ФО1, ФО2. Узлы 34, 39. Фундамент ФО8	КЖ-24	38
Подземное хозяйство. Спецификация ФО1, ФО2	КЖ-25	39

(продолжение)

Наименование	Марка листа	Стр.
Подземное хозяйство. Фундамент ФО3. Планы на отм. 0.000-0.300. Спецификация	КЖ-26	40
Подземное хозяйство. Фундамент ФО3. Сечения 1-1...5-5	КЖ-27	41
Подземное хозяйство. Фундамент ФО3. Фрагмент плана 1. Узлы 44...46. Сечения 6-6...8-8	КЖ-28	42
Подземное хозяйство. Фундамент ФО4. Планы на отм. 0.000-0.300. Спецификация	КЖ-29	43
Подземное хозяйство. Фундамент ФО4. Сечения 3-3...5-5. Фрагмент 1	КЖ-30	44
Подземное хозяйство. Фундамент ФО5	КЖ-31	45
Подземное хозяйство. Фундаменты ФО6, ФО7. Сечения 1-1...3-3	КЖ-32	46
Подземное хозяйство. Спецификации ФО6, ФО7. Ведомость расхода стали ФО4...ФО7	КЖ-33	47
Подземное хозяйство. Фундамент ФО9	КЖ-34	48
Каналы КЛ1...КЛ5	КЖ-35	49
Каналы КЛ6...КЛ8. УМ7	КЖ-36	50
Схема расположения лотков канала КЛ9 в осях 1...13	КЖ-37	51
Схема расположения плит канала КЛ9 в осях 8...13	КЖ-38	52
Схема расположения лотков и плит канала КЛ9 в осях 13...15	КЖ-39	53
Участки монолитные УМ1...УМ6	КЖ-40	54
Участки монолитные УМ8...УМ14	КЖ-41	55
Стеллаж зарядной	КЖ-42	56
Схема расположения ферм покрытия	КЖ-43	67
Схема расположения торцового фахверка по оси 1, 19. Сечения. Узлы 43, 42	КЖ-44	68

(продолжение)

Привязан

Инв. №

ГИП	Никитин		503-1-41с.86
Нач.отд.	Сидоров		Автотранспортное предприятие на 300 грузовых автомобилей для южных районов
			Производственный корпус — Стадия: РП; Лист: 1; Листов: 2
			Содержание альбома (начало) — ГИПРОАВТОТРАНС Новосибирский филиал

Инв.№ подл. | Подп. и дата | Взам.инв.№

Альбом III

Типовой проект 503-1-41с.86

(продолжение)

Наименование	Марка листа	Стр.
Схема расположения колонн в осях 1...9	КМ-45	59
Схема расположения колонн в осях 9...19	КМ-46	60
Схема расположения плит покрытия в осях 1...9	КМ-47	61
Схема расположения плит покрытия в осях 9...19	КМ-48	62
Схема расположения плит покрытия	КМ-49	63
Фундаменты Ф01...Ф06		
Схемы расположения стеновых панелей по осям А,19	КМ-50	64
Схемы расположения стеновых панелей по осям Ж,1"	КМ-51	65
Схемы расположения плит перекрытий на отм. 4.100	КМ-52	66
Монолитные участки УМ15...У21	КМ-53	67
Схемы расположения перегородок по осям 3...5	КМ-54	68
Схемы расположения перегородок по осям 14...6,17	КМ-55	69
Схемы расположения перегородок по осям 5,17	КМ-56	70
Схемы расположения перегородок по осям 2,Б/1	КМ-57	71
Спецификации к схемам расположения перегородок	КМ-58	72
Схемы расположения насадок фахверка по осям 1"...5/17	КМ-59	73
Схемы расположения насадок фахверка по осям 2,6	КМ-60	74
Узлы IV...VIII	КМ-61	75
Опоры Н1, Н2, Н3, ОП1, ОП2	КМ-62	76
Камера с фильтром	КМ-63	77
Отстойный колодец с маслоуловителем	КМ-6V	78
Колодец нейтрализатор. Колодец с задвижкой	КМ-65	79
Конструкции металлические		
Общие данные (начало)	КМ-1	80
Техническая спецификация металла		
Общие данные (окончание)	КМ-2	81
Техническая спецификация металла		
Схема расположения подвесных путей	КМ-3	82

(окончание)

Наименование	Марка листа	Стр.
Схемы расположения балок и лестниц на отм. 7.200	КМ-4	83
Схемы расположения перекрытий на отм. +4.200	КМ-5	(84)

Привязан

Инв. №

ГИП	Никитин		503-1-41с.86
Нач.отд.	Суворова		Автотранспортное предприятие на 300 грузовых автомобилей для южных районов.
Нач.отд.	Азизов		Производственный корпус

Стадия	Лист	Листов
РП	2	

Содержание альбома (окончание)

ГИПРОАВТОТРАНС Новосибирский филиал

Инв. № подл. | Подп. и дата | Взам. инв. №

Типовой проект 503-1-141.86 Альбом III

Ведомость рабочих чертежей основного комплекта марки АР

Лист	Наименование	Примечание
1	Общие данные (начало)	
2	Общие данные (окончание)	
3	План на отм. 0.000 в осях 1-9. узел 1	
4	План на отм. 0.000 в осях 9-19	
5	Планы венткамер № 1÷3	
6	Разрезы 1-1, 2-2. Узел 2.	
7	План кровли. План молниезащиты	
8	Фасады 1-19, А-Ж. Схемы заполнения	
	оконных проемов	
9	Фасады 19-1, Ж-А. Схемы заполнения	
	оконных проемов	
10	Планы полов	
11	Схема щитовых перегородок, узел 3.	

Ведомость прилагаемых и ссылочных документов (начало)

Обозначение	Наименование	Примечание
	Ссылочные документы	
ГОСТ 14624-69	Двери деревянные для зданий промышленных предприятий	
Серия 1.138-10 вып. 1	Перемычки железобетонные для зданий с кирпичными стенами. Технические условия.	
серия 1.431-6	Кирпичные перегородки для одноэтажных и многоэтажных производственных зданий Материалы для проектирования	
серия 1.431-10 вып. 2.3	Перегородки консольные сетчатые стальные: материалы для проектирования. Монтажные схемы, узлы Дверные створки, стойки, ригели, щиты рабочие чертежи.	
Серия 1.456.2-15 вып. 1.2	Окна с переплетами из сваренных прямоугольных стальных труб и механизмы открывания. Техническое описание, материалы для проектирования, окна, детали сопряжения стен и окон. Рабочие чертежи.	

Ведомость прилагаемых и ссылочных документов (окончание)

Обозначение	Наименование	Примечание
серия 1.462.2-17 вып. 1	Фонари зенитные с размерами светового проема 2,7×2,7м со стальными переплетами; фонарь зенитный глухой с двухслойными стеклопакетами. Рабочие чертежи.	
серия 2.435-6 вып. 13	Противопожарные двери и ворота промышленных зданий: противопожарные двери; ворота противопожарные и противопожарные ворота искронедающие.	
серия 2.436-14 вып. 1	Узлы окон со стальными переплетами по серии 1.436.2-15; узлы крепления окон и сопряжения со стенами, рабочие чертежи.	
серия 2.460-18 вып. 0.2	Узлы покрытий одноэтажных производственных зданий с рулонными кровлями и железобетонными плитами; материалы для проектирования узлы при уклоне кровель более 10%, рабочие чертежи.	
серия 1.435.2-20	Ворота распашные складчатые с ручным открыванием сборочно-монтажные чертежи техническое описание технические условия	
шифр 42-74 вып. 2	Ворота раздвижные складчатые ВРС 3,6×3,0; ВРС 3,6×3,6 ВРС 3,6×4,2; ВРС 4,2×4,2; ВРС 4,9×5,4 рабочие чертежи, технические условия.	
т.п. 407-3-286 альбом III	Трансформаторная подстанция с тремя кодельными вводами 10(6) кв на один трансформатор мощностью до 400 кв.А. Тип К-31-400НУ1 архитектурно-строительные детали и конструкции	
	Прилагаемые документы	
альбом III	строительные изделия	
альбом VIII	ведомость потребности в материалах	

Ведомость спецификаций

Лист	Наименование	Примечание
5	спецификация материалов на закладные	
	детали ЗД-1	
5	спецификация закладных деталей	
7	спецификация материалов на асбесто-	
	цементные защивки	
	спецификация металла на молниезащиту	
11	спецификация материалов на	
	щитовые перегородки	
11	спецификация элементов заполнения	
	проемов	
11	спецификация перемычек	

Основные строительные показатели

N п/п	Наименование	Ед. изм.	Количество
1	Общая площадь	м²	4327.3
2	Площадь застройки	м²	3920.5
3	Строительный объем	м³	39361.8

Типовой проект разработан в соответствии и с действующими нормами и правилами и предусматривает мероприятия, обеспечивающие взрывную, взрыво-пожарную и пожарную безопасность при эксплуатации корпуса

Главный инженер проекта Ю.В.Никитин

Инв.№ подл. | Подп. и дата | Взам.инв.№

Привязан

Инв.№

503-1-141.86 -АР

Автотранспортное предприятие на 300 грузовых автомобилей для холодных районов

ГИП	Никитин		Производственный корпус	Стадия	Лист	Листов
Нач.отд.	Сидорова			РП	1	11
Гл.арх.	Серебрь					
Рук.гр.	Власовский		Общие данные (начало)	ГИПРОАВТОТРАНС Новосибирский филиал		
Ст.арх.	Зайкова					

Типовой проект 503-1-41с.86 Альбом III

Ведомость отделки помещений (площадь м²) (начало)

Наименование помещения	Потолок: площадь	Потолок: вид отделки	Стены и перегородки: площадь	Стены и перегородки: вид отделки	Низ стен и перегородок: площадь	Низ стен и перегородок: вид отделки	Высота мм	Примечание
Сварочно-жестяницкий участок,	247		558					
Агрегатный и слесарно-механический участок,	124		459					
промкладовая,	62		287					
комплектная трансформаторная подстанция,	62		285					
центральный тепловой пункт,	55	Затирка, известковая окраска	194	Затирка, известковая окраска	—	—	—	
склад запчастей агрегатов и материалов,	206		444					
склад шин,	103		397					
шиномонтажный участок,	83		337					
зона ТО-2 и ТР, зона общей диагностики, зона ТО-1,	2452		1620					
склад агрегатов,	247							
инструментально-раздаточная кладовая,	21							
насосная,	27		102					
коридор в осях 1-6,	103		257					
венткамера №2,	18		86					
участок отдела главного механика	69		87					
участок углубленной диагностики,	124		374		77			
компрессорная,	39		52		41			
участок ремонта систем питания,	36	Затирка, известковая окраска	125	Затирка, известковая окраска	49	стеклянные плитки ГОСТ 17057-80	1800	
машинная секция	13		79		22			
регулировочный участок,	13		79		22			
участок ремонта электрооборудования,	72		76		61			
коридор в осях 18-19	10		32		19			
комната мастера	14	Затирка, известковая окраска	39	Затирка, известковая окраска	23	масляная окраска	1500	
Венткамеры №1,3	382	масляная окраска	844	Затирка, известковая окраска	—	—	—	
кислотная,	11	Затирка, известковая окраска	28	Затирка, известковая окраска	21	керамические кислотоупорные плиты ГОСТ 961-79	1800	Плиты на кислотоупорном растворе
зарядная,	14		35		26			
аккумуляторный участок,	32		66		52			
тамбур	4		16		9			
Уборные	9	Затирка, окраска водостойкими красками	52	Затирка, окраска водостойкими красками	27	стеклянные плитки ГОСТ 17057-80	1500	

(окончание)

Наименование помещений	Потолок: площадь	Потолок: вид отделки	Стены и перегородки: площадь	Стены и перегородки: вид отделки	Низ стен и перегородок: площадь	Низ стен и перегородок: вид отделки	Высота мм	Примечание
реагентная	9	Затирка, окраска водостойкими красками	47	Затирка, окраска водостойкими красками	—	—	—	

Общие указания

Проект разработан в соответствии со СНиП II-90-81 „Производственные здания промышленных предприятий", СНиП II-2-80 „Противопожарные нормы проектирования зданий и сооружений", СНиП II-93-74 „Предприятия по обслуживанию автомобилей."

Проект разработан для III, IV климатических районов с расчетной температурой наружного воздуха -20°, скоростным напором ветра для III, весом снегового покрова для I географических районов, с сейсмичностью района не выше 6 баллов.

Рельеф территории спокойный, грунтовые воды отсутствуют грунты непучинистые, непросадочные, со следующими нормативными характеристиками:

- угол внутреннего трения $\varphi^{н}$ = 0,49 рад (28°);
- удельное сцепление $C^{н}$ = 2 кпа (0,02 кгс/см²);
- модуль деформации нескальных грунтов E = 14,7 нПа (150 кгс/см³);
- плотность грунта α = 1,8 т/м³;
- коэффициент безопасности по грунту K = 1,0, класс здания II, степень огнестойкости II.

Горизонтальную гидроизоляцию выполнить из цементно-песчаного раствора состава 1:2 толщиной 30 мм в полах выполнить оклеечную гидроизоляцию в помещениях с мокрыми технологическими процессами.

Вокруг здания выполнить асфальтобетонную отмостку шириной 1,0 м на щебеночном основании.

Работы в зимних условиях должны выполняться по специальному проекту производства работ и обосновываться технико-экономическим расчетом

Подлежащий разработке грунт должен быть предварительно подготовлен одним из следующих способов:

а) предохранение грунта от промерзания;

б) рыхление грунта.

Прочность бетона монолитных бетонных фундаментов на время монтажа колонн должна быть не менее 70% от проектной. Для приготовления бетонных смесей следует применять быстротвердеющие портландцементы. Температура твердения должна быть не менее 5°С.

Выполнение зимней кладки из кирпича следует предусматривать на растворе не ниже марки 50 с противоморозными химическими добавками, не вызывающими коррозии материалов кладки, твердеющих на морозе без обогрева.

Внутренние малярные работы производят в утепленных и отапливаемых помещениях. Температура воздуха в помещениях, а также температура поверхностей не должна быть ниже 8°С.

Указания по наружной отделке.

Отделка стеновых панелей - рельефная поверхность цементно-песчаного раствора, получаемая путем укладки на дно формы рельефных матриц с последующей окраской цементными перхлорвиниловыми красками ЦПХВ (тип колера 77*).

Кирпичные участки стен оштукатурить под фактуру панелей, окрасить красками ЦПХВ (тип колера 77*)

Полотна и рамы ворот окрасить эмалью ПФ-133 (тип колера 21*) по грунту ГФ-020. Переплеты и фрамуги окон, жалюзийные решетки окрасить тремя слоями эмали ХВ-124. (тип колера 21*) по слою эмали ФЛ-03К. Полотна и коробки дверей окрасить масляной краской в 2 слоя (тип колера 32*).

Эталоны колеров приняты по рекомендациям В.К. Крауклиса - „Альбом колеров." Стройиздат. Ленинградское отделение 1973г.

ГИП	Никитин	
Нач. отд.	Сидорова	
Гл. арх.	Серебров	
Рук. гр.	Потапова	
Рук. гр.	Власовская	
Ст. арх.	Зайкова	

Привязан

Инв. №

503-1-41С.86 -АР

Автотранспортное предприятие на 300 грузовых автомобилей для южных районов

Производственный корпус

Стадия	Лист	Листов
РП	2	

Общие данные (окончание)

ГИПРОАВТОТРАНС Новосибирский филиал

Взам. инв. №

Подп. и дата

Инв. № подл.

Формат 2

Альбом 2

Типовой проект 503-1-41С.86

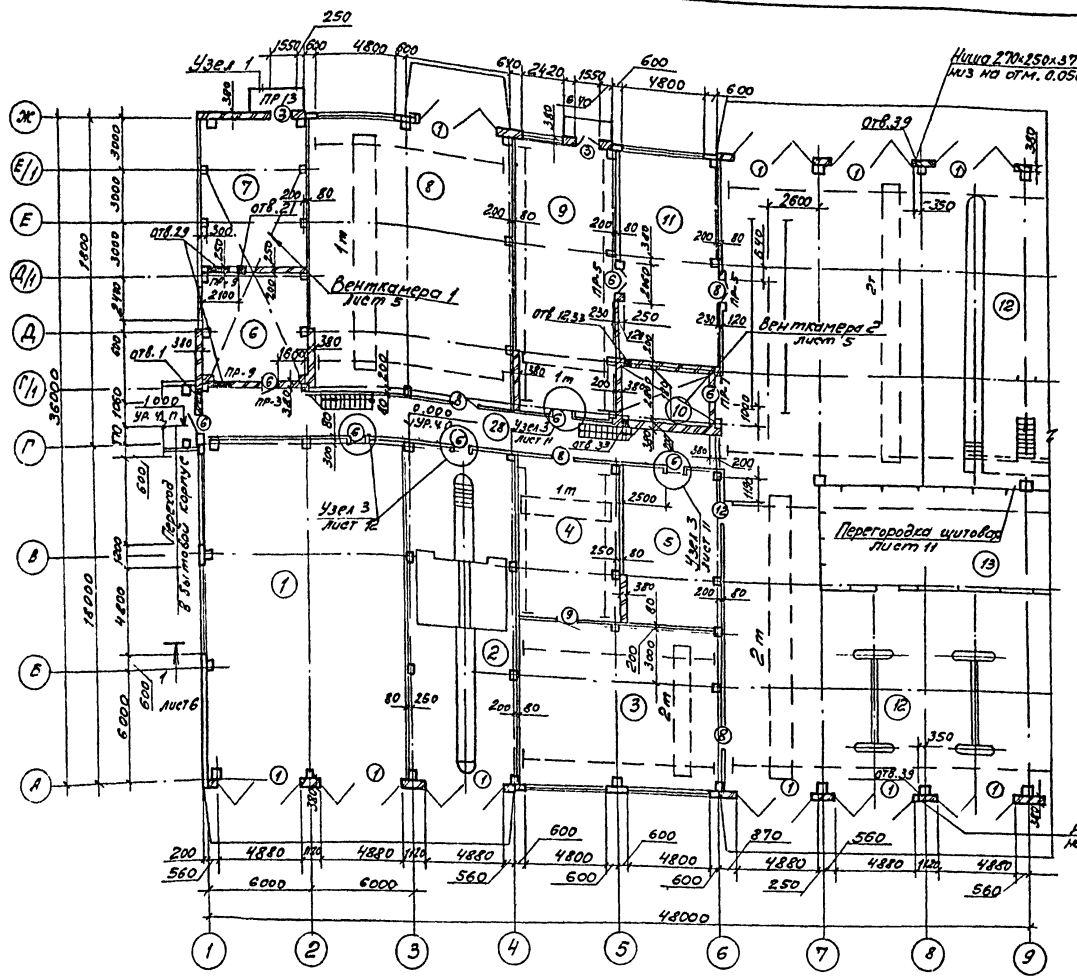

Ведомость заполнения проемов

Марка	Размер проема в свету
1	4880 × 4400
2	4200 × 4200
3	1550 × 2400
4	1050 × 2400
5	2350 × 2400
6	1160 × 2415
7	960 × 2050
8	1520 × 2415
9	1020 × 2400
10	820 × 2100
11	820 × 2100
12	1700 × 2400

Экспликация помещений (начало)

Номер по плану	Наименование	Площадь м²	Категория производства по взрывной взрыво-пожарной и пожарной опасности
1	Сварочно-жестяницкий участок	213.0	Г/норм
2	Участок углубленной диагностики	117.7	В/норм.
3	Агрегатный и слесарно-механический участок	108.6	Д/норм.
4	Промкладовая	53.8	Д/норм
5	Комплектная трансформаторная подстанция	52.5	
6	Компрессорная	39.1	А/норм
7	Центральный тепловой пункт	33.9	
8	Склад запчастей, агрегатов и материалов	268.2	В/норм
9	склад шин	91.2	В/норм
10	Комната мастера	14.3	
11	Шиномонтажный участок	72.6	В/норм.
12	Зона ТО-2 и ТР	1479.7	В/норм.
13	Склад агрегатов	222.0	Д/норм.

Кладку кирпичных стен и перегородок вести из кирпича М75 на растворе М50. Стены и перегородки из кирпича армировать 2ф6 А-I через 6 рядов кладки в горизонтальном направлении.

Схематический план

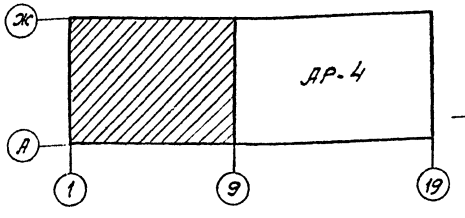

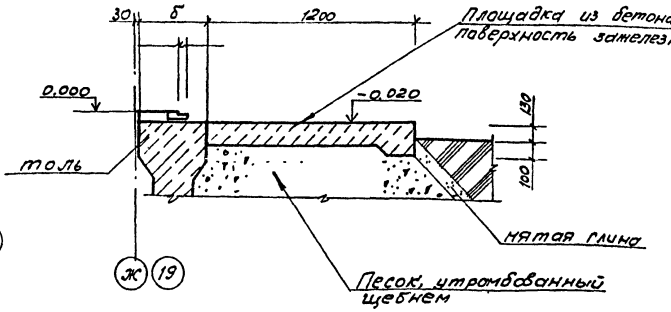

Согласовано

Инв.№ подл. | Подпись и дата | Взам.инв.№

Начертил ст. техник Ефимов
Проверил гл. инженер проекта Ефимов
Нач. отдела Ефимов

Привязан

Инв. №

ГИП	Никитин		503-1-41С.86 АР
Начата	Сиборова		Автотранспортное предприятие на 300 грузовых автомобилей для южных районов
Гл.арх.	Серебров		Производственный корпус
Рук.гр.	Благовещенская		План на отм. 000 в осях 1-9
Ст.арх.	Зайкова		Стадия: РП; Лист: 3; Листов:
			ГИПРОАВТОТРАНС Новосибирский филиал

Типовой проект 503-1-41с.86 Альбом III

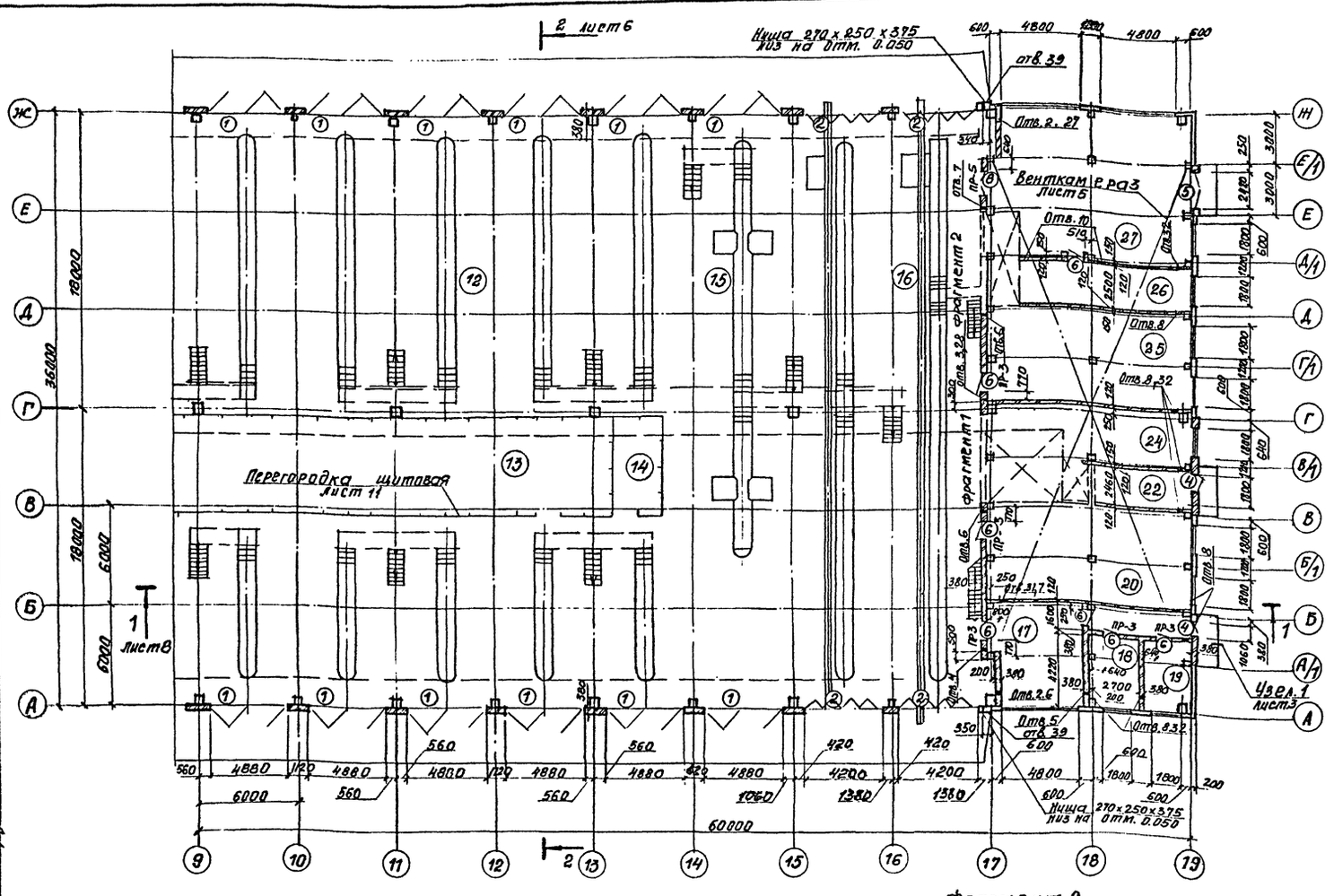

Экспликация помещений (окончание)

Номер по плану	Наименование	Площадь м²	Категория производства по взрывной, взрыво-пожарной и пожарной опасности
14	Инструментально-раздаточная кладовая	18.0	А/норм.
15	Участок общей диагностики	216.0	Б/норм.
16	Зона то-1	414.9	Б/норм.
17	Участок ремонта систем питания	36.3	А/норм.
18	Машинная секция	12.3	А
19	Регулировочный участок	12.3	А/Б-Iа
20	Участок ремонта электрооборудования	72.0	А/норм.
21	Кислотная	10.4	Б
22	Зарядная	14.1	А/Б-Iа
23	Реагентная	8.8	Б/норм.
24	Аккумуляторный участок	32.1	А/норм.
25	Участок отдела главного механика	69.1	А/норм.
26	Насосная	26.5	В1/П-1
27	Склад масел	106.8	Б/П-1
28	Коридоры, тамбуры	85.8	
29	Мужская уборная	4.0	
30	Женская уборная	4.8	
31	Вентамеры	336.7	

Схематический план

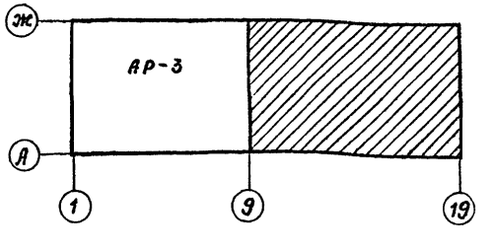

Фрагмент 1

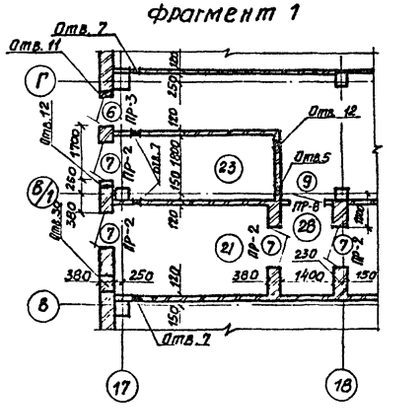

Фрагмент 2

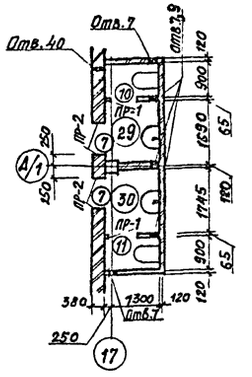

Согласовано

Инв. № подл. | Подпись и дата | Взам. инв. №

Нач. техн. отд. Богданчик
Нач. сект. отд. Лайкович
Нач. элек. отд. Архипов

Привязан

Инв. №

ГИП	Никитин		
Нач. отд.	Сидорова		
Гл. арх.	Серебров		
Рук. гр.	Быковская		
Ст. арх.	Зайкова		

503-1-41с.86 — АР

Автотранспортное предприятие на 300 грузовых автомобилей для южных районов

Производственный корпус.

Стадия	Лист	Листов
Р	4	

План на отм. 0.000 в осях 9-19

ГИПРОАВТОТРАНС Новосибирский филиал

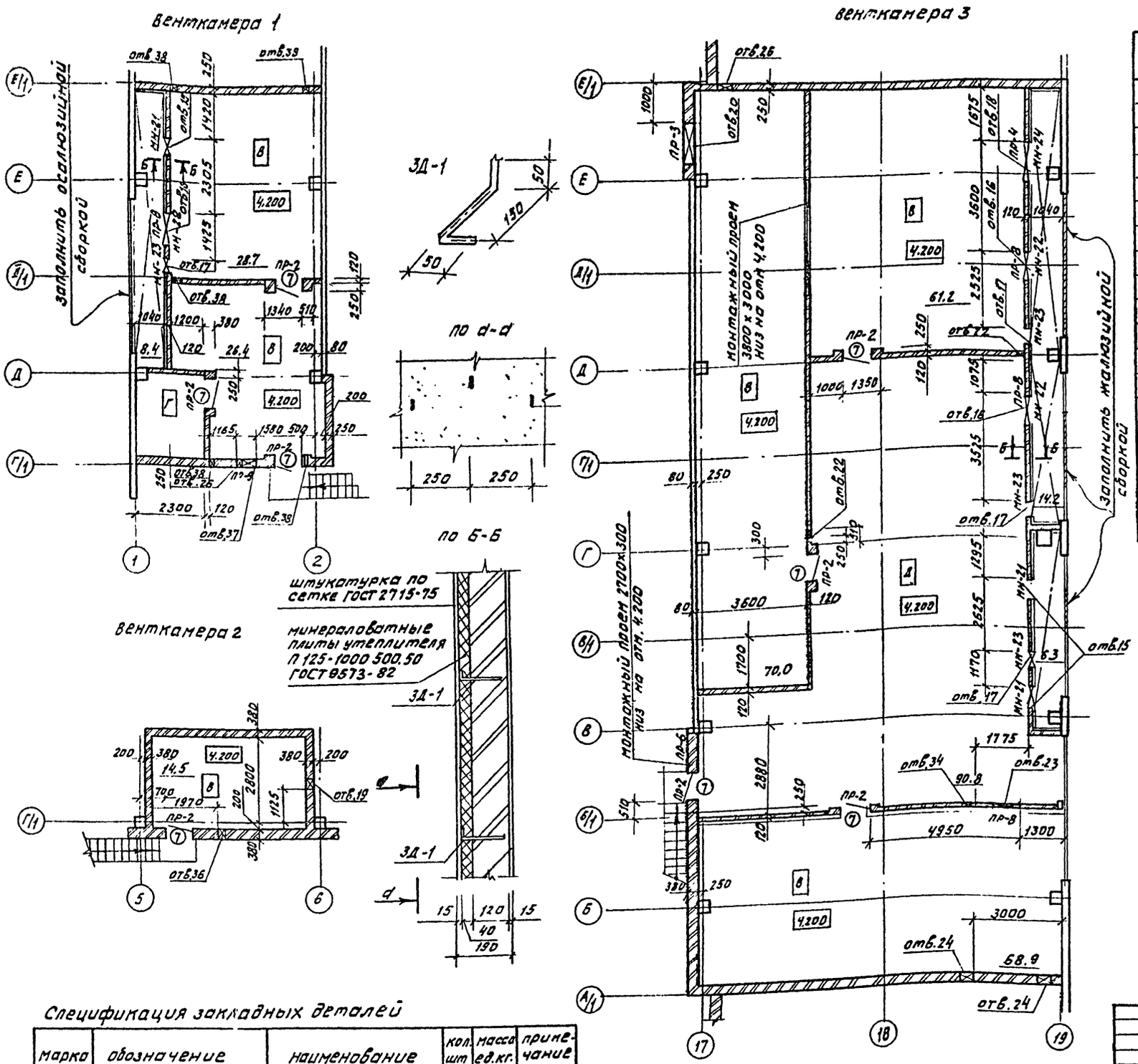

Ведомость отверстий

(начало) (окончание)

N отв.	размеры в х н, мм	низ на отм.	N отв.	размеры в х н, мм	низ на отм
1	850×500	1.950	20	1250×1250	7.420
2	300×300	6.790	21	200×200	2.200
3	500×500	0.110	22	300×250	6.950
4	100×100	2.450	23	900×500	6.610
5	150×150	2.420	24	400×400	6.800
6	200×200	2.400	25	550×550	7.525
7	350×300	2.350	26	460×460	6,350
8	200×200	0,000	27	350×300	4,450
9	280×280	3,600	28	300×300	3.600
10	430×430	3.350	29	850×500	3,400
11	300×300	3.600	30	450×450	3,550
12	178×172	3.600	31	350×350	3,325
13	280×280	3,620	32	200×200	0,500
14	500×350	3,550	33	470×470	7,420
15	660×1050	4.319	34	450×450	6,800
16	1050×1553	4.430	35	300×300	8.750
17	505×1255	4.500	36	460×460	6.100
18	1450×1923	4.543	37	860×860	7.420
19	350×350	4.820	38	300×300	6.900
			39	100×100	0,140
			40	300×300	2,300

В качестве утеплителя воздухозаборной части венткамер приняты минераловатные плиты δ=40мм П-125.1000.500.50 ГОСТ 9573-82 1,34 м³.

утеплитель крепится к стенам с помощью детали ЗД-1.

перегородки толщиной 120мм с отм. 4.200 на высоту 3.000м подшивной потолок на отм. 7,200 см. на листах марки КЖ.

Спецификация закладных деталей

Марка	обозначение	наименование	кол. шт	масса ед.кг.	примечание
МН-21	503- КЖИ-МН-21	закладная деталь	3		
МН-22	503- КЖИ-МН-22	закладная деталь	3		
МН-23	503- КЖИ-МН-23	закладная деталь	4		
МН-24	503- КЖИ-МН-24	закладная деталь	1		

Согласовано

Нач. сант. отд. Айзикова

Нач. элек. отд. Архипов

Инв. № подл. | Подп. и дата | Взам. инв. №

Привязан

Инв. №

503-1-41с.86 - АР

Автотранспортное предприятие на 300 грузовых автомобилей для южных районов

ГИП	Никитин	
Нач. отд.	Сидорова	
Гл. арх.	Серебров	
Рук. гр.	Власовская	
Ст. арх.	Зайкова	

Производственный корпус

Планы венткамер № 1÷3

Стадия	Лист	Листов
Р	5	

ГИПРОАВТОТРАНС Новосибирский филиал

Типовой проект 503-1-41с.86 Альбом III

Разрез 1-1

Защитный слой гравия на битумной мастике	10мм
3 слоя рубероида на битумной мастике	10,5мм
Цементно-песчаная стяжка	15мм
Газобетон γ=500 кг/м³	100мм
1 слой рубероида на битумной мастике	3,5мм
Железобетонная плита перекрытия	30мм

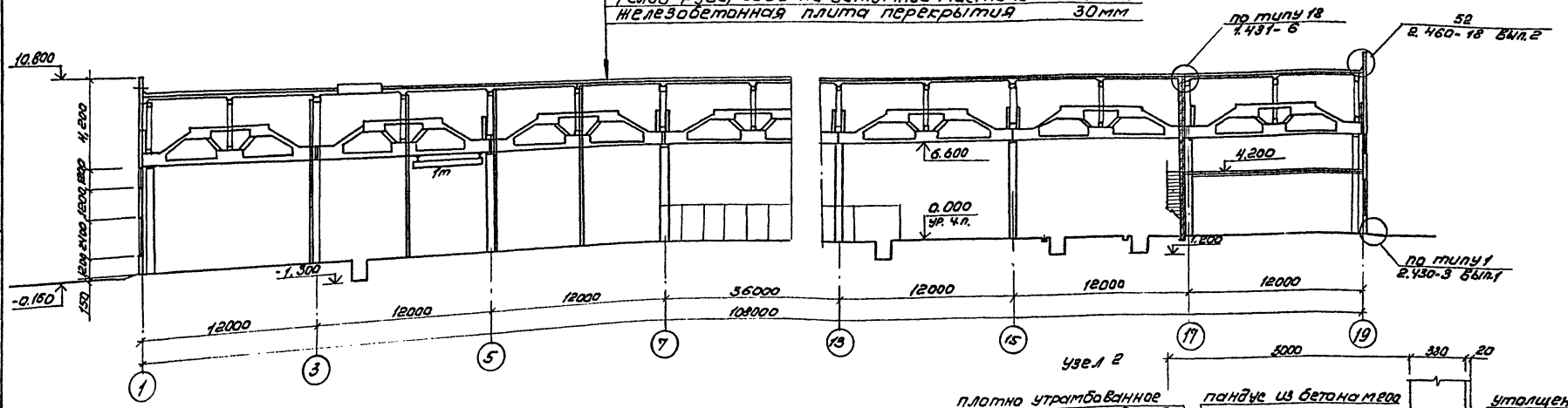

Узел 2

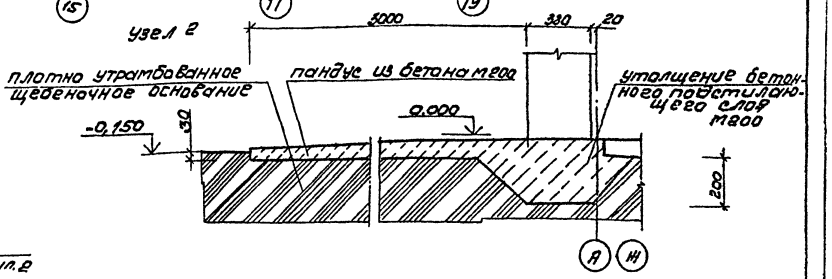

Разрез 2-2

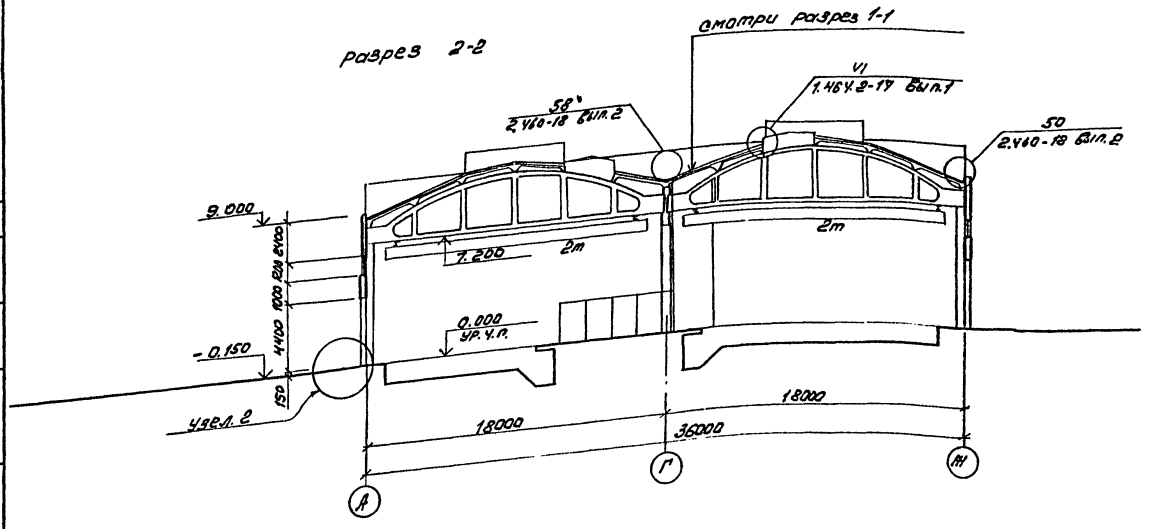

Привязан

Инв.№

ГИП	Никитин		503-1-41С.86 АР
Нач.отд.	Сидорова		Автотранспортное предприятие на 300 грузовых автомобилей для южных районов
Гл.арх.	Серебрев		
Рук.гр.	Власенков		Производственный корпус — Стадия: Р; Лист: 6; Листов:
Ст.арх.	Зайкова		Разрезы 1-1, 2-2
			ГИПРОАВТОТРАНС Новосибирский филиал

Копировал Формат А2

Согласовано: Нач. сект. отд. Никитин; Гл. инж. проекта Шевцов; Инв.№ подл.; Подпись и дата; Взам.инв.№

Альбом III

Типовой проект 503-1-41с.86

План кровли

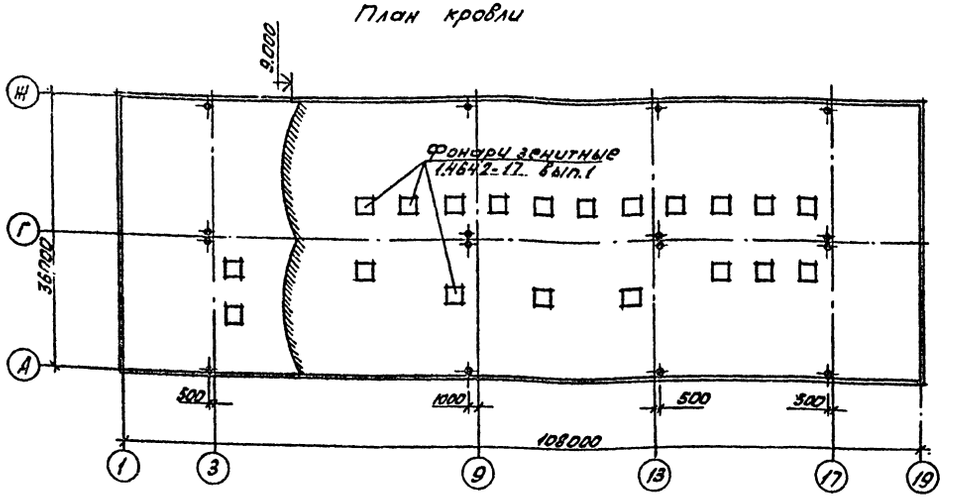

План молниезащиты

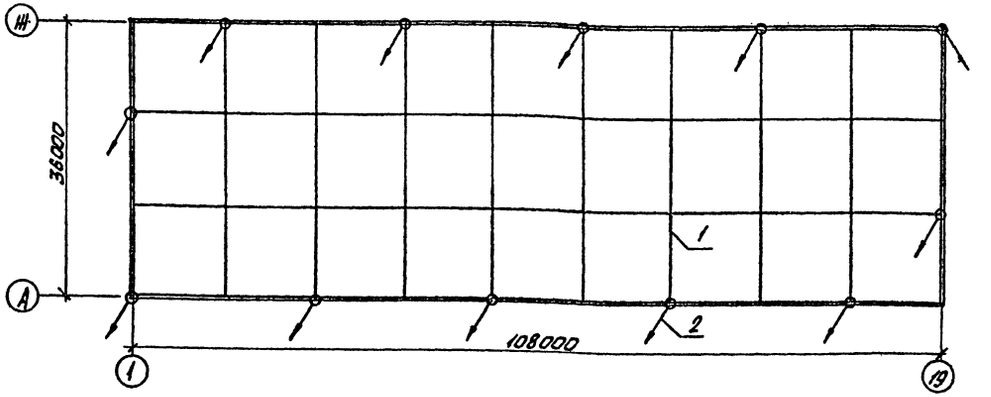

Спецификация материалов асбестоцементные зашивки

Марка	Обозначение	Наименование	Кол. шт.	Расход ед.кг	Примечание
	ГОСТ 18124-75*	ЛП-П-3,0×1,2-В	12		
	ГОСТ 18124-75*	ЛП-П-2,8×1,2-В	3		
	ГОСТ 18124-75*	ЛП-П-0,8×1,2-В	1		
	ГОСТ 8240-72	С12 ℓ=30,0 м.п.		15,6	
	ГОСТ 9573-82	Минераловатная плита		1,2м³	

Спецификация металла на молниезащиту

Марка, поз.	Обозначение	Наименование	Кол. шт.	Масса ед.кг.	Примечание
1	ГОСТ 2590-71	ф6А-I ℓ=792000	1	175,4	
2	ГОСТ 2590-71	ф6А-I ℓ=1000	12	0,222	

Молниезащиту выполнить путем наложения молниеприемной сетки на плиты покрытия под слой пароизоляции. В местах, указанных стрелками, молниеприемную сетку соединить с молниеотводами. Размеры ячеек молниеприемной сетки 12,0×12,0м.

Ведомость перемычек (начало) (окончание)

Марка	Схема сечения	Марка	Схема сечения
ПР-1	2.100; 1ПР1-10.12.6	ПР-6	7.200; 1ПР4-29.12.14; 200; 250; 2–3; 17–18
ПР-2	6.250; 2.050; 1ПР1-12.12.6; 3400; 200; 17; 17–18; А–А/1; А/1–Е	ПР-7	1ПР38-15.12.224; 1ПР2-15.12.14; 2.415; 200; 6–7
ПР-3	1ПР2-15.12.14; 2.415; 8.670; 200; 17–18; 18–19	ПР-8	7.310; 6.000; 1ПР1-12.12.6; 1040; 1040; 1–2; 19; 5/1–В
ПР-4	7.500; 1ПР2-16.12.14; 1040; 19	ПР-9	3.900; 8.280; 1ПР1-10.12.6; 200; Г/1; А/1
ПР-5	2.415; 1ПР3-19.12.14; 250; 17–18		

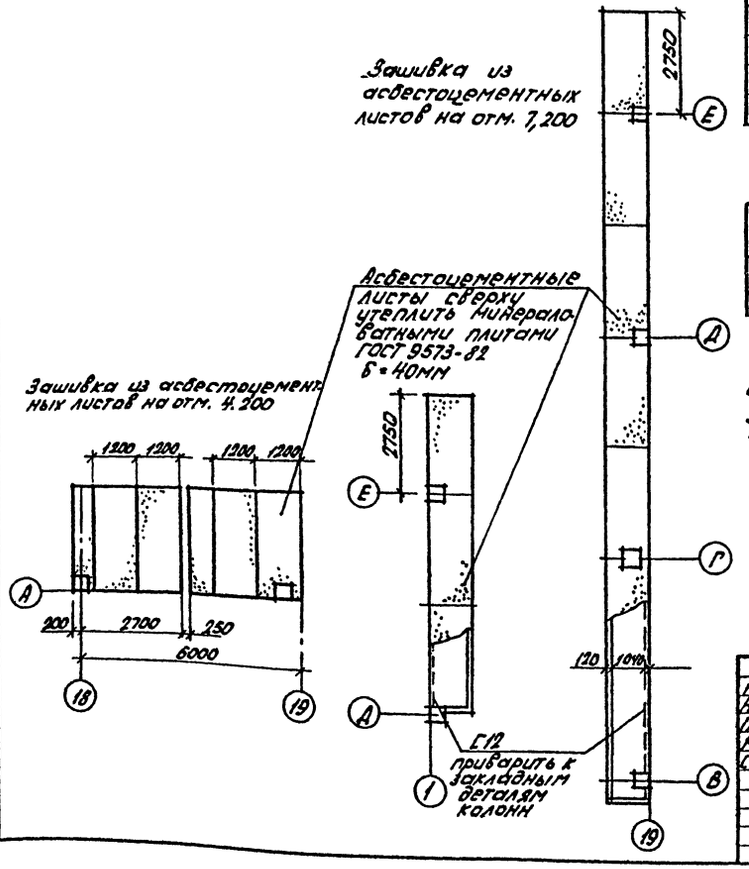

Согласовано
Нач. сант. отд. Адзиковой
Нач. элек. отд. Архипов
Инв. № подл. | Подпись и дата | Взам. инв. №

Привязан:

Инв. №:

ГИП	Никитин	
Нач. отд.	Сидорова	
Гл. арх.	Серебров	
Рук. гр.	Власовская	
Ст. арх.	Зайкова	

503-1-41с.86 АР

Автотранспортное предприятие на 300 грузовых автомобилей для южных районов

Производственный корпус	Стадия	Лист	Листов
	Р	7	

План кровли. План молниезащиты

ГИПРОАВТОТРАНС Новосибирский филиал

Альбом II

Типовой проект 503-1-41с.86

Фасад 1-19

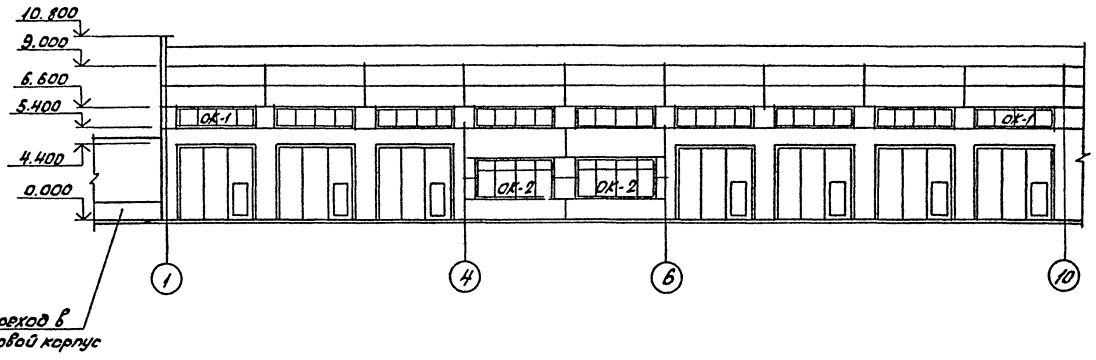

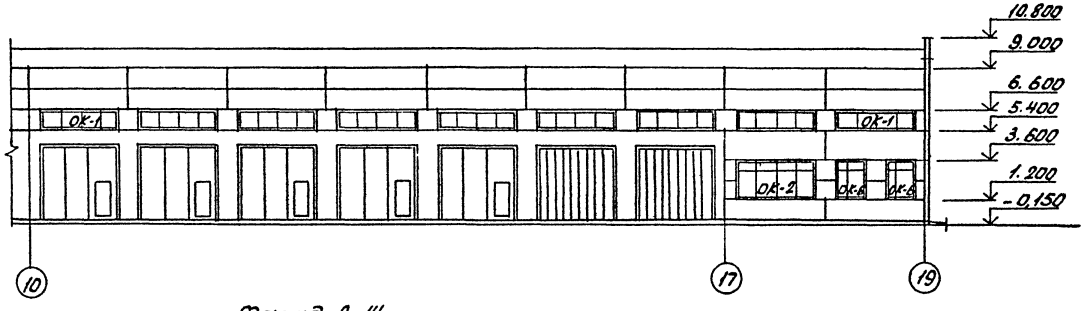

Фасад А-И

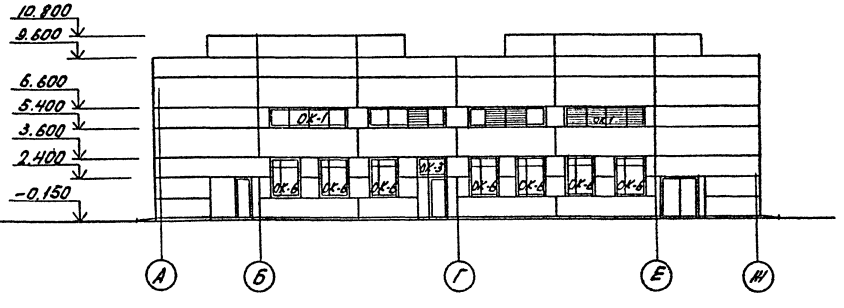

ОК-1

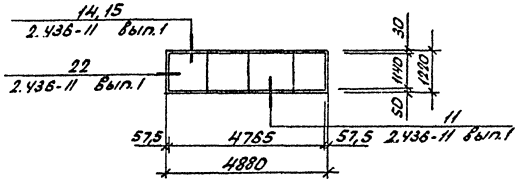

ОК-2

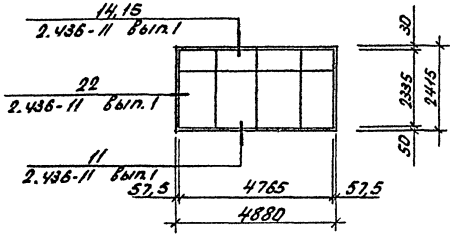

ОК-3

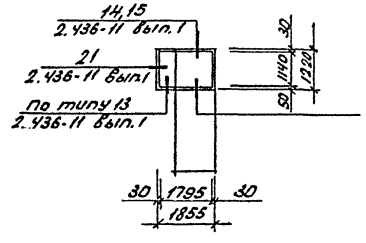

Привязан:

Инв.№

ГИП	Никитин		503-1-41с.86 АР
Нач.отд	Сидорова		Автотранспортное предприятие на 300 грузовых автомобилей для южных районов
Гл.арх.	Серебров		Производственный корпус
Рук.гр.	Красовская		Стадия: Р; Лист: 8; Листов:
Ст.арх.	Зайкова		Фасады 1-19, А-И. Схемы заполнения оконных проемов
			ГИПРОАВТОТРАНС Новосибирский филиал

Инв.№ подл. | Подпись и дата | Взам.инв.№

Альбом III

Типовой проект 503-1-41С.86

Инв.№ подл. | Подпись и дата | Взам.инв.№

Фасад 19-1

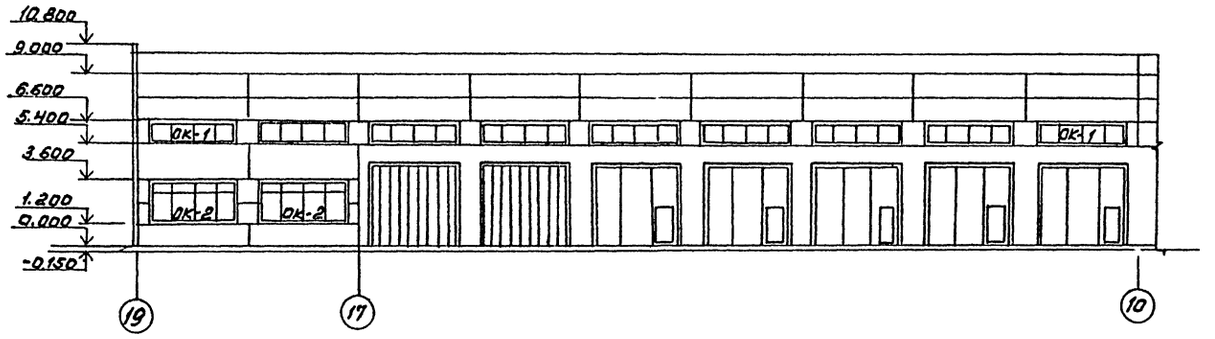

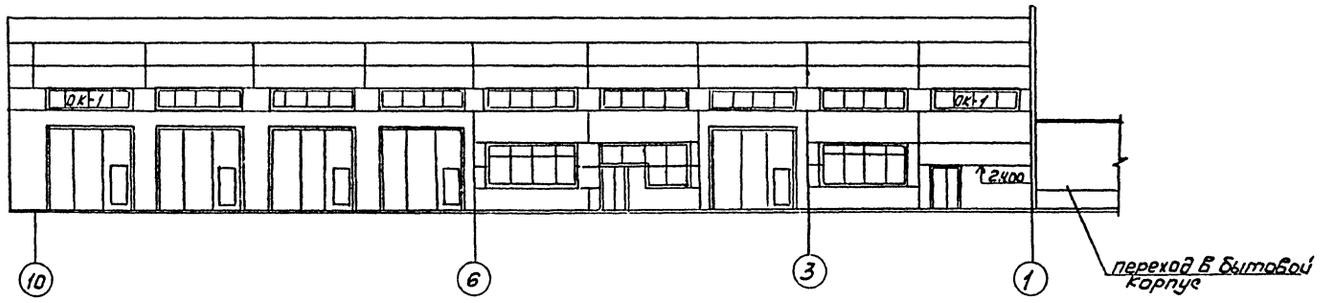

Фасад Ж-А

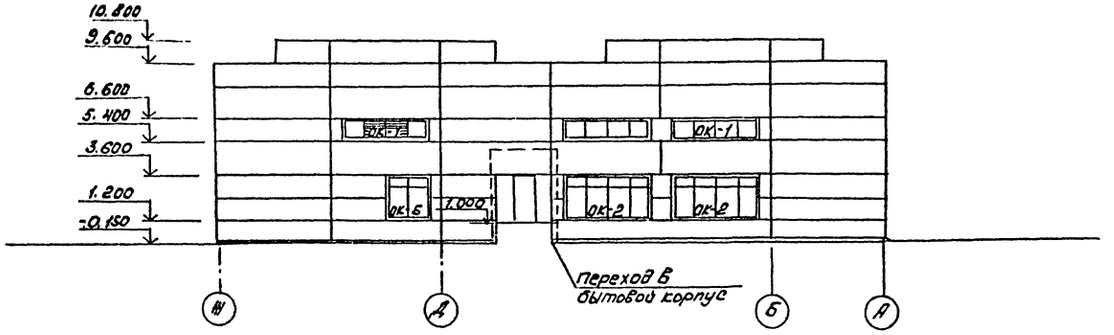

ОК-4

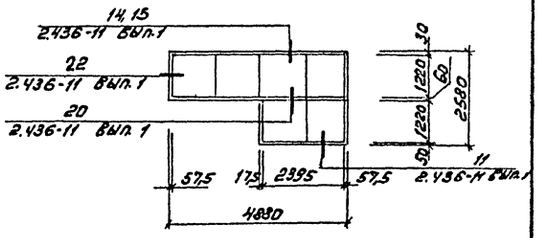

ОК-5

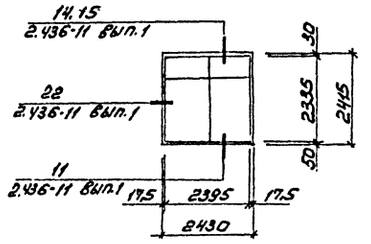

ОК-6

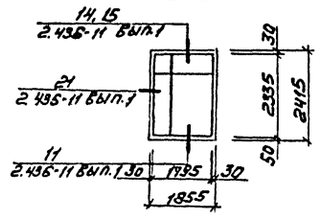

Привязан

Инв.№

ГИП	Никитин		503-1-41С.86 АР
Нач.отд	Сидорова		Автотранспортное предприятие на 300 грузовых автомобилей для южных районов
Гл. арх.	Серебров		Производственный корпус — Стадия: Р; Лист: 9; Листов:
Рук. гр.	Высоцкая		Фасады 19-1, Ж-А, Схемы заполнения оконных проемов
Ст.арх.	Зайкова		ГИПРОАВТОТРАНС, Новосибирский филиал

Альбом III

Типовой проект 503-1-41С.86

План полов на отм. 0,000

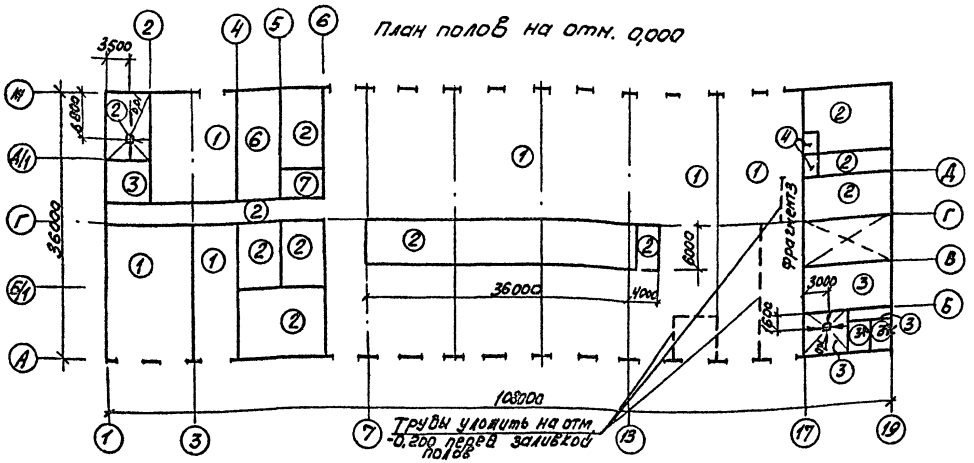

Планы полов на отм. 4.200

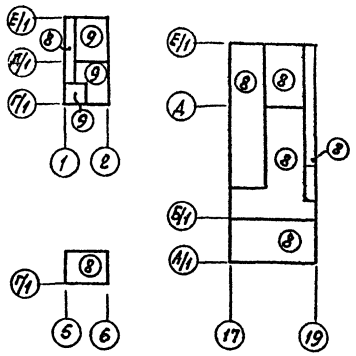

Фрагмент 3

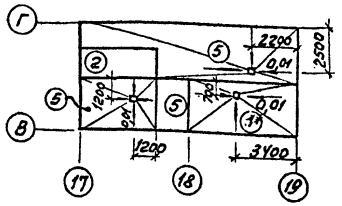

Узлы устройства плинтусов в полах

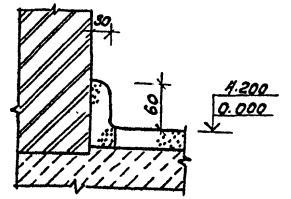

для полов типов 1÷3,6,8

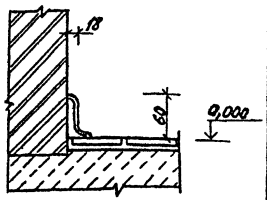

для полов типов 4,5,7

Экспликация полов (начало), (окончание)

Номер помещения по проекту	Тип пола по проекту	Схема пола	Элементы пола и их толщины (мм)	Площадь пола (м²)
1,2,8,12, 15,16	1 1*		Покрытие - бетон М300, шлифованный 30мм подстилающий слой - Бетон М 200 210 мм грунт основания	2785 14
3,4,5,7, 11,13,14, 23,25,26, 27,28	2		Покрытие - бетон М200, шлифованный 30мм подстилающий слой - бетон М100 - 100 мм грунт основания	865
6,17,18, 19,20,28	3 3*		Покрытие - мозаичный раствор М200 20мм Стяжка - цементно-песчаный раствор М100 40мм подстилающий слой - Бетон М200 - 100 мм грунт основания	158 24
29,30	4		Покрытие - керамическая плитка ГОСТ 6787-80 - 13мм заполнение швов - цементно-песчаный раствор М100 прослойка - цементно-песчаный раствор М100 - 15мм подстилающий слой - Бетон М 150 100мм Грунт основания	9
21,22,24, 28	5		Покрытие - керамическая кислотоупорная плитка ГОСТ 961-79 - 18мм Заполнение швов - битумная мастика прослойка - битумная мастика - 3мм гидроизоляция - 2 слоя изола на битумной мастике - 3мм подстилающий слой бетон М150 - 100мм грунт основания	46

Номер помещения по проекту	Тип пола по проекту	Схема пола	Элементы пола и их толщины (мм)	Площадь пола (м²)
9	6		Покрытие - асфальтобетон - 40мм подстилающий слой - Бетон М 150 - 100 мм грунт основания	91
10	7		покрытие - линолеум ГОСТ 7251-66 2мм прослойка - холодная мастика на водостойких вяжущих 1мм стяжка - бетон М50 - 20мм подстилающий слой - Бетон М 150 100 мм грунт основания	15
31	8		покрытие - бетон М200 - 20мм стяжка - цементно-песчаный раствор М150 - 40мм теплозвукоизоляция - плиты из минеральной ваты 40мм основание - железобетонная плита	335
31	9		Покрытие - бетон М200 - 20мм основание - железобетонная плита	62

Типы полов приняты по СНиП II-В.8-71
Услоны в полах выполнять за счет планировки грунта.
Укладку труб в полу производить согласно технологической части проекта.
Покрытия типов 1*, 3* для обеспечения безыскровости полов выполняются на известковом наполнителе.

Согласовано
Нач. техн. отд. Бородина
Нач. сант. отд. Язикова
Взам. инв. №
Инв. № подл. | Подпись и дата

Привязан
Инв. №

ГИП	Никитин	
Нач. отд.	Сидорова	
Гл. спец.	Серебров	
Рук. гр.	Власовская	
Ст. арх.	Зайкова	
Арх.	Карташова	

503-1-41С.86 АР

Автотранспортное предприятие на 300 грузовых автомобилей для южных районов

Производственный корпус

Стадия	Лист	Листов
РП	10	

Планы полов

ГИПРОАВТОТРАНС
Новосибирский филиал

Копировал [illegible] Формат А2

Схема щитовых перегородок

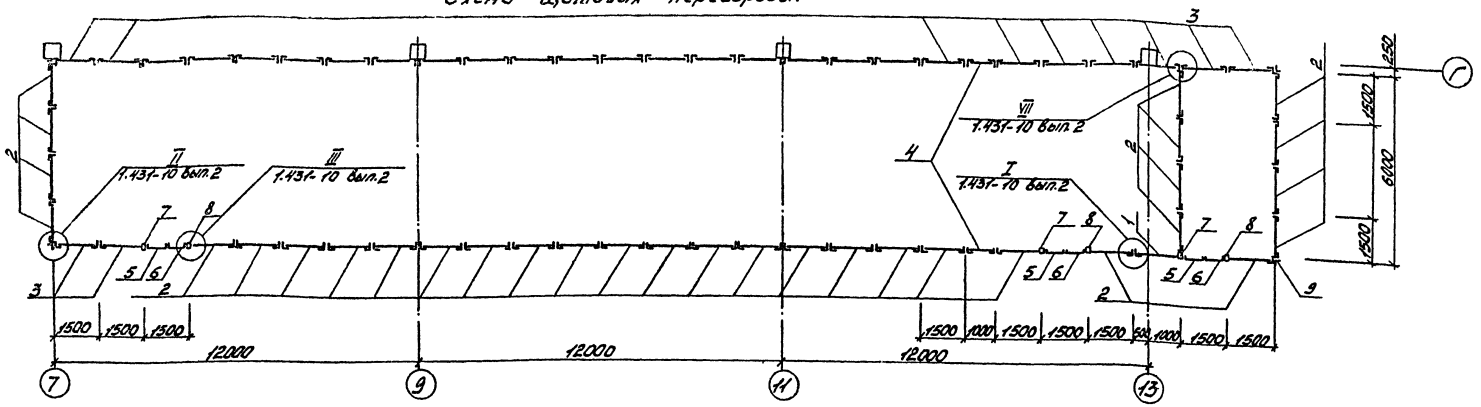

Спецификация материалов на щитовые перегородки

Марка поз.	Обозначение	Наименование	Кол. шт.	Масса ед. кг	Примечание
1	1.431-10В3.02.01.00-02	Щит 1,5х2,4 ЩПГ	1	26.0	
2	1.431-10В3.02.02.00-01	Щит левый 1,5х2,4 ЩПГ	31	24.4	
3	1.431-10В3.02.03.00-01	Щит правый 1,5х2,4 ЩПГ-В	28	24.4	
4	1.431-10В3.02.01.00-03	Щит 1,0х2,4 ЩПГ	2	22.1	
5	1.431-10В3.02.17.00	Створка дверная 0,7х2 ЩПГ	3	13.3	
6	1.431-10В3.02.06.00-01	Створка дверная 0,7х2 ЩПГ-Л	3	20.0	
7	1.431-10В3.02.05.00-01	Стойка дверная 2,4 АСГ-Л	3	11.6	
8	1.431-10В3.02.05.00-03	Стойка дверная 2,4 АСГ-П	3	11.6	
9	1.431-10В3.02.00.01	Уголок	4		
10	1.431-10В3.02.15.00	Ригель Р-1	3	7.1	
11	1.431-10В3.02.18.00	Болт самоанкерующийся	130		
12	1.431-10В3.01.00.03	Пластина	130		
13	ГОСТ 7798-70*	Болт М10х35.46.016	270		
14	ГОСТ 7798-70*	Болт М10х70.46.016	12		
15	ГОСТ 5915-70*	Гайка М10 4.016	426	0.01	
16	ГОСТ 6958-78	Шайба 10.02.016	1104	0.012	
17	ГОСТ 11371-78	Шайба 10.02.016	426	0.004	
18	ГОСТ 3722-81	Шарик VI. 6 мм Н	9		

Спецификация элементов заполнения проемов

Марка поз.	Обозначение	Наименование	Кол. шт.	Масса ед. кг	Примечание
1	1.435.2-20 вып.0 ч.1,2	Ворота РСВ-К 4,2х4,2	22		
2	42-74 вып.2	Ворота ВРС 4,2х4,2	4		
3	ГОСТ 14624-69	Дверной блок А52-ЛВ	2		
4	ГОСТ 14624-69	Дверной блок А60-ЛПВ	2		
5	ГОСТ 14624-69	Дверной блок А50-ПВ	1		
6	2.435-6 вып.1	Дверной блок ПА-2	15		
7	2.435-6 вып.1	Дверной блок ПА-6	14		
8	2.435-6 вып.1	Дверной блок ПА-3	6		
9	ГОСТ 14624-69	Дверной блок А33	2		
10	ГОСТ 14624-69	Дверной блок А38-ЛП	1		
11	ГОСТ 14624-69	Дверной блок А38-ПП	1		
12	Т.П.407-3-286 альбом III	Ворота В-1	1		
ОК-1	1.436.2-15 вып.1	Оконный блок ОДР 18.12	13	19.0	
ОК-2	1.436.2-15 вып.1	Оконный блок ОДР 18.24	9	36.4.5	
ОК-3	1.436.2-15 вып.1	Оконный блок ОДР 18.12	1	85.0	
ОК-4	1.436.2-15 вып.1	Оконный блок ОДР 18.12	1	19.1.0	
	1.436.2-15 вып.1	Оконный блок ОДР 24.12	1	103.5	
ОК-5	1.436.2-15 вып.1	Оконный блок ОДР 24.24	1	186.2	
ОК-6	1.436.2-15 вып.1	Оконный блок ОДР 18.24	9	149.0	

Спецификация перемычек

Марка поз.	Обозначение	Наименование	Кол. шт.	Масса ед. кг	Примечание
ПР-1	1.138-10 вып.1	1ПР1-10.12.6	2	25.0	
ПР-2	1.138-10 вып.1	1ПР1-12.12.6 (3 шт.)	14	75.0	
ПР-3	1.138-10 вып.1	1ПР2-15.12.14 (3 шт.)	10	225.0	
ПР-4	1.138-10 вып.1	1ПР2-16.12.14	1	75.0	
ПР-5	1.138-10 вып.1	1ПР3-13.12.14 (3 шт.)	3	225.0	
ПР-6	1.138-10 вып.1	1ПР4-29.12.14 (3 шт.)	1	375.0	
ПР-7	1.138-10 вып.1	1ПР2-15.12.14	1	75.0	
	1.138-10 вып.1	1ПР38-15.12.224 (2 шт.)		200.0	
ПР-8	1.138-10 вып.1	1ПР1-12.12.6	5	25.0	
ПР-9	1.138-10 вып.1	1ПР1-10.12.6 (2 шт.)	3	50.0	

Металлические элементы щитовых перегородок после монтажа окрасить масляной краской оранжевого цвета.

Узел 4

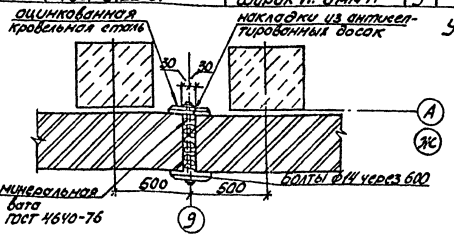

Узел 3

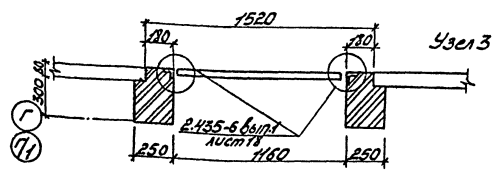

Привязан

Инв. №

			503-1-41С.86	-АР
ГИП	Никитин		Автотранспортное предприятие на 300 грузовых автомобилей для южных районов	
Нач. отд.	Сидорова		Производственный корпус	Стадия: РП; Лист: 11; Листов:
Гл. арх.	Серебров			
Рук. гр.	Масловский		Схема щитовых перегородок. Узел 3	ГИПРОАВТОТРАНС Новосибирский филиал
Ст. арх.	Войкова			

Инв. № подл. | Подп. и дата | Взам. инв. №

Ведомость рабочих чертежей основного комплекта КЖ (начало)

Лист	Наименование	Примечание
1	Общие данные (начало)	
2	Общие данные (продолжение)	
3	Общие данные (окончание)	
4	Схема расположения элементов фундаментов в осях 1...9	
5	Схема расположения элементов фундаментов в осях 9...19	
6	Фундаменты. Узлы 1...5	
7	Фундаменты. Узлы 6...10	
8	Фундаменты. Узлы 11...14	
9	Фундаменты. Узлы 15...19	
10	Фундаменты. Узлы 20...24	
11	Фундаменты. ФМ1, ФМ1а, ФМ2	
12	Фундаменты ФМ3, ФМ3а, ФМ3б, ФМ4	
13	Фундаменты ФМ5...ФМ7, ФМ9	
14	Фундамент ФМ10	
15	Схема расположения элементов подземного хозяйства в осях 1...9	
16	Схема расположения элементов подземного хозяйства в осях 9...19	
17	Подземное хозяйство. Фундаменты Ф01, Ф02 План на отм. 0.000	
18	Подземное хозяйство. Фундаменты Ф01, Ф02 План на отм.-0.300. Сечения 17-17...19-19	
19	Подземное хозяйство. Фундамент плана 1. Сечения 4-4...8-8	
20	Подземное хозяйство. Фрагмент плана 2. Сечения 25-25...29-29	
21	Подземное хозяйство. Фундаменты Ф01, Ф02. Сечения 14-14, 20-20, 21-21, 34-34, 35-35	
22	Подземное хозяйство. Фундаменты Ф01, Ф02. Сечения 15-15, 23-23, 24-24, 36-36	
23	Подземное хозяйство. Фундаменты Ф01, Ф02. Сечения 9-9...13-13, 16-16	
24	Подземное хозяйство. Фундаменты Ф01, Ф02. Узлы 34...39. Фундамент Ф08	
25	Подземное хозяйство. Спецификация Ф01, Ф02	
26	Подземное хозяйство. Фундамент Ф03. Планы на отм. 0.000,-0.300. Спецификация	
27	Подземное хозяйство. Фундамент Ф03. Сечения 11-5-5	
28	Подземное хозяйство. Фундамент Ф03. Фрагмент плана 1. Узлы 44...46. Сечения 6-6...8-8	

Типовой проект 503-1-41с.86 Альбом III

Типовой проект разработан в соответствии с действующими нормами и правилами и предусматривает мероприятия, обеспечивающие взрывную, взрывопожарную и пожарную безопасность при эксплуатации здания.

Главный инженер проекта Ю.В. Никитин

Инв. № подл. | Подпись и дата | Взам. инв. №

(окончание)

Лист	Наименование	Примечание
29	Подземное хозяйство. Фундамент Ф04. Планы на отм. 0.000,-0.300. Спецификация	
30	Подземное хозяйство. Фундамент Ф04. Сечения 3-3...5-5. Фрагмент 1.	
31	Подземное хозяйство. Фундамент Ф05.	
32	Подземное хозяйство. Фундаменты Ф06, Ф07. Сечения 1-1...3-3	
33	Подземное хозяйство. Спецификации Ф06, Ф07 Ведомость расхода стали Ф04...Ф07	
34	Подземное хозяйство. Фундамент Ф09	
35	Каналы КЛ1...КЛ5	
36	Каналы КЛ6...КЛ8. УМ7	
37	Схема расположения лотков канала КЛ9 в осях 8...13	
38	Схема расположения плит канала КЛ9 в осях 8...13	
39	Схема расположения лотков и плит канала КЛ9 в осях 13...15	
40	Участки монолитные УМ1...УМ6	
41	Участки монолитные УМ8...УМ14	
42	Стеллаж зарядной	
43	Схема расположения ферм покрытия	
44	Схема расположения торцового фахверка по оси 1, 19 Сечения. Узлы 42, 43.	
45	Схема расположения колонн в осях 1...9	
46	Схема расположения колонн в осях 9...19	
47	Схема расположения плит покрытия в осях 1...9	
48	Схема расположения плит покрытия в осях 9...19	
49	Схема расположения плит покрытия. Фундаменты Ф01..., Ф06	
50	Схемы расположения стеновых панелей по осям А, 19	
51	Схемы расположения стеновых панелей по осям Ж, 1	
52	Схемы расположения плит перекрытий на отм. 4.100	
53	Монолитные участки УМ15...У21	
54	Схемы расположения перегородок по осям 3...5	
55	Схемы расположения перегородок по осям 4...6, Г/1	
56	Схемы расположения перегородок по осям 5, 17, Г	
57	Схемы расположения перегородок по осям 2, Б/1	
58	Спецификации к схемам расположения перегородок	
59	Схемы расположения насадок фахверка по осям Г, Г/1, Б/1, 17	
60	Схемы расположения насадок фахверка по осям 2...6	
61	Узлы IV...VIII	
62	Опоры Н1, Н2, Н0, ОП1, ОП2	
63	Камера с фильтром	
64	Отстойный колодец с маслоуловителем	
65	Колодец нейтрализатор. Колодец с задвижкой	

Ведомость ссылочных и прилагаемых документов (начало)

Обозначение	Наименование	Примечание
1.412-1/77 вып.3	Ссылочные документы Монолитные железобетонные фундаменты под типовые колонны прямоугольного сечения одноэтажных промышленных зданий	
1.412.1-4	Монолитные железобетонные фундаменты на естественном основании под железобетонные стойки фахверка. Материалы для проектирования и рабочие чертежи	
1.415-1 вып.1	Железобетонные фундаментные балки для стен производственных зданий	
1.427.1-3 вып. 0, 1, 2	Колонны железобетонные прямоугольного сечения для продольного и торцового фахверка одноэтажных производственных зданий высотой 3,0-14,4 м	
1.020-1/83 вып. 0-1; 1-1; 2-1; 3-1; 6-1; 7-1	Конструкции каркаса межвидового применения для многоэтажных общественных зданий, производственных и вспомогательных зданий промышленных предприятий	
1.463-3 вып. I, II Дополнение к вып. I...V	Железобетонные предварительно напряженные безраскосные фермы пролетами 18 и 24 м для покрытий зданий со скатной кровлей	

ГИП	Никитин	
Нач.отд.	Сидорова	
Гл.спец.	Стрехнина	
Рук.гр.	Потапова	
Вед.инж.	Кирьянова	

503-1-41с.86 КЖ

Автотранспортное предприятие на 300 грузовых автомобилей для южных районов

Производственный корпус	Стадия	Лист	Листов
	РП	1	65

Общие данные (начало)

ГИПРОАВТОТРАНС Новосибирский филиал

Альбом III

Типовой проект 503-1-41с.86

Ведомость ссылочных и прилагаемых документов (продолжение)

Обозначение	Наименование	Примечание
ПК-01-110/81 Вып. 1, 2	Железобетонные предварительно напряженные подстропильные фермы для покрытий зданий со скатной кровлей	
1.400-7	Стальные изделия для сопряжения сборных железобетонных конструкций одноэтажных промышленных зданий	
1.432-14/80 Вып. 0,1,2,3	Стеновые панели отапливаемых производственных зданий шагом 6м.	
2.432-1 Вып. 0,1	Монтажные узлы панельных стен отапливаемых одноэтажных производственных зданий железобетонных каркасов	
1.439-2	Стальные изделия креплений панельных стен одноэтажных производственных производственных зданий с железобетонным каркасом	
1.431-20 в. 0,1,3...6 Вып.7 ч. 1,2	Перегородки одноэтажных производственных зданий	
ГОСТ 22701.0-77,.. ГОСТ 22701.5-77*	Плиты железобетонные ребристые предварительно напряженные размером 6х3м для покрытий производственных зданий	
1.041.1-2 Вып. 1, 6, 5	Сборные ж.б. многопустотные плиты перекрытий многоэтажных общественных зданий, производственных и вспомогательных зданий промышленных предприятий	
2.460-14 Вып. 0	Типовые узлы покрытий промышленных зданий в местах пропуска вентиляционных шахт	
ГОСТ 24893.0-81.. ГОСТ 24893.2-81	Балки обвязочные железобетонные для зданий промышленных предприятий	
2.435-6 Вып. 3	Противопожарные двери и ворота промышленных зданий.	
1.494-24 Вып. 1	Стаканы для крепления крышных вентиляторов, дефлекторов и зонтов	
2.430-3 Вып. 3	Типовые архитектурно-строительные детали промышленных зданий с кирпичными стенами ТДА	
2.460-2 Вып. 0,1,2	Монтажные детали сборных железобетонных конструкций покрытий одноэтажных промышленных зданий	

Ведомость ссылочных и прилагаемых документов (окончание)

Обозначение	Наименование	Примечание
2.420-1 Вып. 0,1	Монтажные детали сборных железобетонных колонн и подкрановых балок одноэтажных промышленных зданий	
3.006.1-2/82 Вып. 1-1; 1-2; 2-2	Сборные железобетонные каналы и тоннели из лотковых элементов.	
	Прилагаемые документы	
	Альбом строительных изделий (КЖИ)	

Ведомость спецификаций (начало)

Лист	Наименование	Примечание
4	Спецификация к схеме расположения элементов фундаментов	
11	Спецификация фундаментов ФМ1, ФМ1а, ФМ2	
12	Спецификация фундаментов ФМ3, ФМ3а, ФМ3б, ФМ4	
13	Спецификация фундаментов ФМ5.. ФМ7, ФМ9	
14	Спецификация фундамента ФМ10	
15	Спецификация к схеме расположения элементов подземного хозяйства	
25	Спецификация сборных железобетонных элементов. Спецификация фундаментов ФО1, ФО2	
26	Спецификация сборных железобетонных плит. Спецификация фундамента ФО3	
29	Спецификация фундамента ФО4	
31	Спецификация сборных железобетонных плит Спецификация фундамента ФО5	
33	Спецификация фундамента ФО6 Спецификация фундамента ФО7 Спецификация сборных железобетонных плит	
34	Спецификация ФО9	
35	Спецификация к схеман расположения элементов каналов КЛ1. .. КЛ5	
36	Спецификация к схеман расположения каналов КЛ6... КЛ8	

Ведомость спецификаций (окончание)

Лист	Наименование	Примечание
37	Спецификация к схеме расположения лотков канала КЛ9.	
38	Спецификация к схеме расположения плит канала КЛ9.	
39	Спецификация к схемам расположения элементов канала КЛ9.	
42	Спецификация сборных железобетонных плит.	
43	Спецификация к схеме расположения ферм покрытия.	
44	Спецификация к схеме расположения торцового фахверка.	
45	Спецификация к схеме расположения колонн.	
47	Спецификация к схеме расположения плит покрытия, стаканов.	
48	Спецификация соединительных изделий фундаментов.	
49	Спецификация к фундаментам.	
50	Спецификация к схеме расположения стеновых панелей.	
51	Спецификация элементов крепления.	
52	Спецификация к схеман расположения плит перекрытий.	
58	Спецификации к схемам расположения перегородок.	
62	Спецификация опор.	
63	Спецификация к схеме расположения щитов. Спецификация камеры.	
64	Спецификация сборных конструкций.	
65	Спецификация сборных конструкций.	

Инв.№подл. | Подпись и дата | Взам.инв.№

ГИП	Никулин		503-1-41с.86 -КЖ
Нач.отд	Сидорова		Автотранспортное предприятие на 300 грузовых автомобилей для южных районов
Гл.спец.	Стрекнин		
Рук.гр.	Потопов		Производственный корпус — Стадия: Р; Лист: 2; Листов:
Ведущ.	Кирьянова		Общие данные (продолжение) — ГИПРОАВТОТРАНС Новосибирский филиал

Привязан

Инв.№

Копировал Формат А2

Альбом III

Типовой проект 503-1-41с.86

Нагрузка на покрытие

Вид нагрузки	Коэф. перегрузки	$t°$ -20° Снег I $q^н$	$q^р$	$t°$ -20° Снег II $q^н$	$q^р$	$t°$ -10° Снег I $q^н$	$q^р$
Слой гравия втопленный в битумную мастику	1.3	23	29,9	23	29,9	23	29,9
3 слоя рубероида	1.3	10	13	10	13	10	13
Цементно-песчаная стяжка h-15	1.3	27	35.1	27	35.1	27	35.1
Плитный утеплитель γ=300 кг/м3	1.2	50	65	50	65	40	52
Слой рубероида	1.3	5	6,5	5	6,5	5	6,5
Сборные железобетонные плиты	1,1	160	176	160	176	160	176
Снег	1.4	50	70	70	98	50	70
Итого		325	395,5	345	423,5	315	382,5

Ведомость объемов сборных бетонных и железобетонных конструкций по рабочим чертежам основного комплекта марки КЖ

№ строки	Наименование группы элементов конструкций	Код	Кол. м3	Примечание
1.	Стаканы стаканного типа			
2	и башмаки	581200	37,4	
3	Колонны	582100	116,4	
4	Балки обвязочные фундамент-			
5	ные и сооружения	582400	8,8	
6	Ригели и прогоны	582500	16,9	
7	Фермы	582600	141,8	
8	Перемычки	582800	3,0	
9	Панели стеновые наружные	583100	255,0	
10	Перегородки	583300	96,9	
11	Плиты покрытия	584100	237,3	
12	Плиты перекрытия	584200	44,6	
13	Детали смотровых колодцев	585500	3,2	
14	Конструкции и детали каналов			
15	и открытых водоводов	585800	48,0	
16	Блоки коммуникаций	589300	3,7	

Материалы на изготовление сборных бетонных и железобетонных конструкций учтены в ведомости потребности в материалах и отдельно не учитываются.

Схемы нагрузок на фундаменты

Марка фундамента	Схема нагрузки	Расчетные нагрузки N	N_1	Mx	Qx	My	Qy
ФМ1	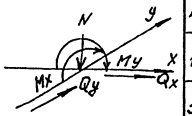	44,4	–	–	–	5,8	0,8
ФМ2		162,1	–	–	–	10,4	10,4
ФМ3, ФМ3а, ФМ3н		32,4	–	4,8	1,1	2,8	0,4
ФМ4		73,7	–	13,3	2,8	5,1	0,7
ФМ5	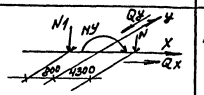	73,7	10,2	13,3	2,8	6,6	1,4
ФМ7 ФМ8	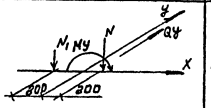	29	10,2	–	–	10,4	2,62
ФМ6	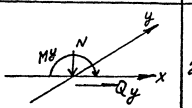	29	–	–	–	8,9	1,92
ФМ9 ФМ11	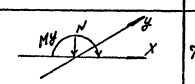	7,62	–	–	–	1,25	–
ФМ10	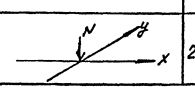	23,6	–	–	–	–	–

Антикоррозийная защита

Необетонируемые закладные и соединительные элементы, сварные швы и участки закладных изделий с нарушенным защитным покрытием оцинковать методом металлизации толщиной слоя 0,12мм.

Общие указания

1. За относительную отметку 0.000 принят уровень пола 1 ого этажа, соответствующий абсолютной отметке.
2. Основанием фундаментов служат непучинистые, непросадочные грунты со следующими нормативными характеристиками: $\varphi^н$= 28°, $C^н$=0,02 кгс/см^2, γ= 1,8 т/м^3. При условиях отличающихся от указанных фундаменты должны быть перепроектированы.
3. Расчет фундаментов произведен для следующих условий: скоростной напор ветра- для III географического района, вес снегового покрова – для I географического района, расчетная температура наружного воздуха- 20°С. Сейсмичность района невыше 6баллов.
4. Рельеф территории спокойный, грунтовые воды отсутствуют.
5. Гидроизоляцию по фундаментным балкам и ленточным фундаментам выполнять из цементно-песчаного раствора состава 1:2, толщиной 30мм.
6. Набетонку для опирания фундаментных балок выполнять одновременно с бетонированием фундаментов.
7. За чеканку зазоров между колонной и стенкой стакана фундамента производить бетонированием на мелком заполнителе после установки вебер-ки колонн.
8. Подбетонку, подготовку под монолитные железобетонные фундаменты выполнять из бетона М 50 см. план и узлы.

Инв.№ подл. | Подпись и дата | Взам.инв.№

Привязан

Инв.№

ГИП	Никитин		503-1-41с.86 КЖ
Нач.отд.	Егорова		Автотранспортное предприятие на 300 грузовых автомобилей для южных районов
Гл.спец.	Стрежнин		Производственный корпус
Рук.гр.	Потапова		Стадия Лист Листов: РП 3
Вед.инж.	Гирьянова		Общие данные (окончание)

ГИПРОАВТОТРАНС г. Новосибирский филиал

Копировал Ильина Формат А2

Типовой проект 503-1-41с.86 Альбом III

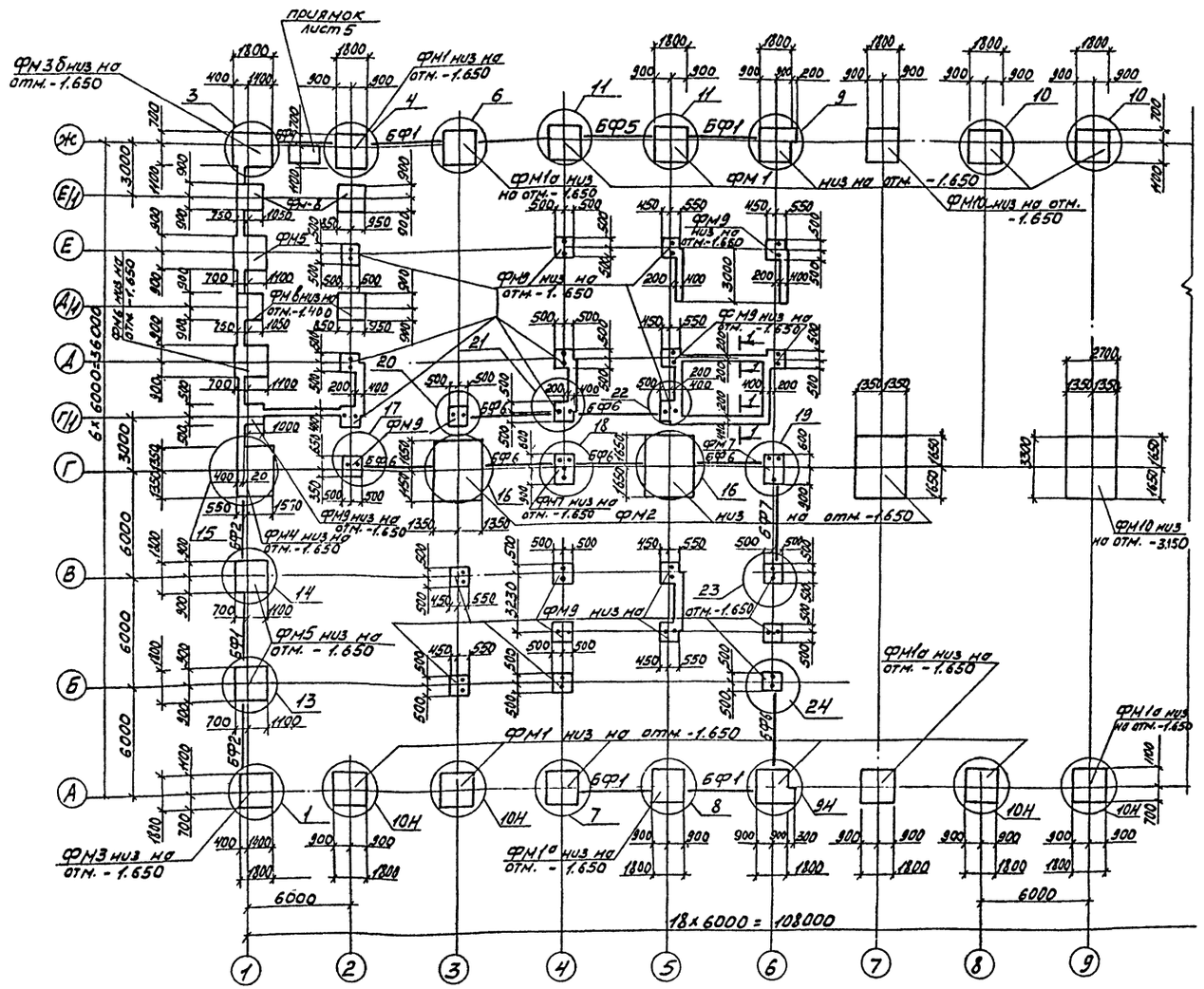

1. Данный лист см. с листами 5...14.

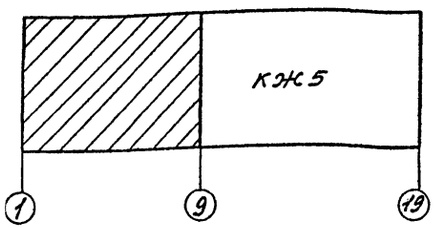

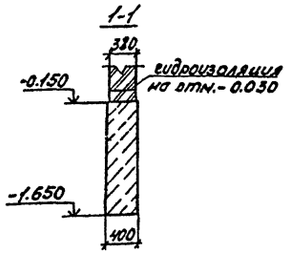

Спецификация к схеме расположения элементов фундаментов

Марка, поз.	Обозначение	Наименование	Кол.	Масса ед, кг	Примечание
		Фундаменты			
ФМ1	503 КЖ-11	ФМ1	25		
ФМ1а	КЖ-11	ФМ1а	9		
ФМ2	КЖ-11	ФМ2	4		
ФМ3	КЖ-12	ФМ3	1		
ФМ3а	КЖ-12	ФМ3а	1		
ФМ3б	КЖ-12	ФМ3б	2		
ФМ4	КЖ-12	ФМ4	2		
ФМ5	КЖ-13	ФМ5	7		
ФМ6	КЖ-13	ФМ6	2		
ФМ7	КЖ-13	ФМ7	2		
ФМ8	1.020-1/83 Вып. 1-1	1ФФ8.9-2	22		
ФМ9	КЖ-13	ФМ9	27		
ФМ10	КЖ-14	ФМ10	4		
		Фундаментные балки			
БФ1	1.415-1 Вып. 1	ФБ6-2		1300	
БФ2	1.415-1 Вып. 1	ФБ6-3		1200	
БФ3	1.415-1 Вып. 1	ФБ6-4		1200	
БФ4	1.415-1 Вып. 1	ФБ6-14		1300	
БФ5	1.415-1 Вып. 1	ФБ6-12		1500	
БФ6	1.415-1 Вып. 1	ФБ6-42		700	
БФ7	1.415-1 Вып. 1	ФБ6-43		600	
		Перемычки			
ПР1	1.138-10 Вып. 1	1ПР8-20.12.22у	2	125	

Согласовано
Инв. № подл. | Подп. и дата | Взам. инв. № | Инв. № дубл. | Подп. и дата

Привязан

Инв. № |

ГИП	Никитин		503-1-41с.86 КЖ
Нач. отд.	Судорова		
Гл. спец.	Строехин		Автотранспортное предприятие на 320 грузовых автомобилей для южных районов
Рук. груп.	Потапова		
Вед. инж.	Кирьянова		Производственный корпус — Стадия: РП; Лист: 4; Листов:
			Схема расположения элементов фундаментов в осях 1...9 — ГИПРОАВТОТРАНС, Новосибирский филиал

Приямок (лист 4)

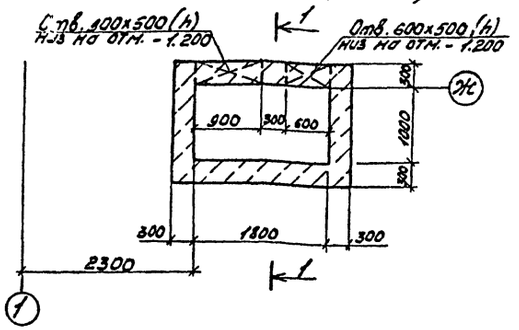

1-1

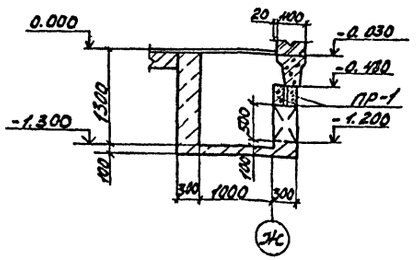

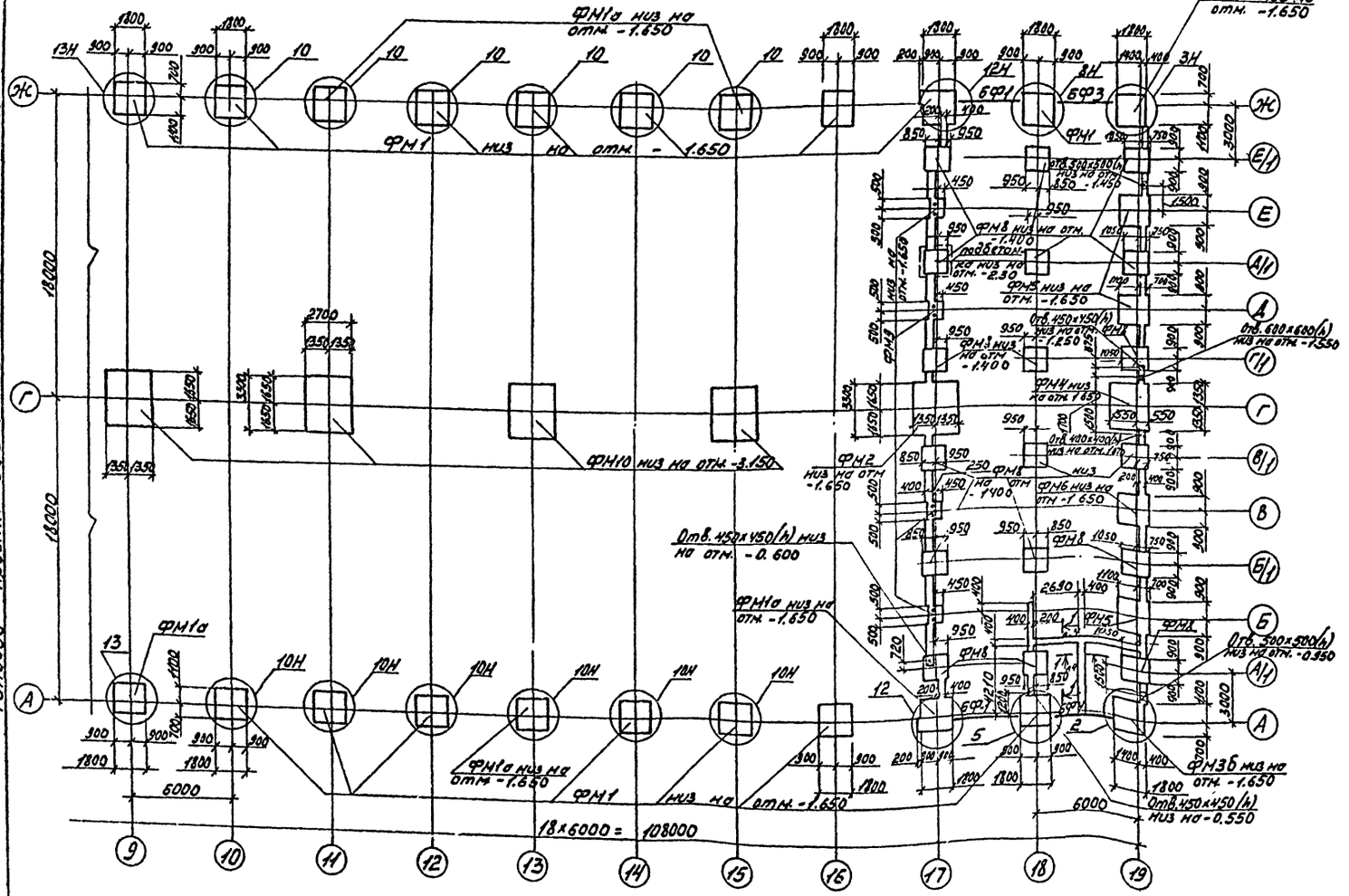

1. Данный лист см. с листами 4,6...14.
2. Фундаменты ФМ8 на отм. -1.400.

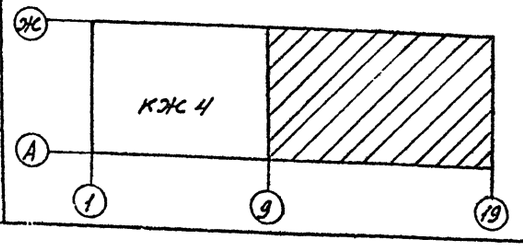

ГИП	Никитин		503-1-41с.86 КЖ
Нач.отд.	Сидорова		Автотранспортное предприятие на 300 грузовых автомобилей для южных районов
Гл.спец.	Стрехнин		
Рук.гр.	Потапова		Производственный корпус — Стадия: РП; Лист: 5; Листов:
Вед.инж.	Кирьянова		Схема расположения элементов фундаментов в осях 9...19 — ГИПРОАВТОТРАНС Новосибирский филиал

Инв. № подл. | Подп. и дата | Взам. инв. №

Альбом III

Типовой проект 503-1-41с.86

Типовой проект 503-1-41с.86

Альбом III

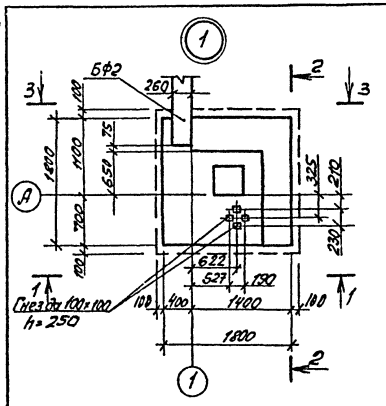

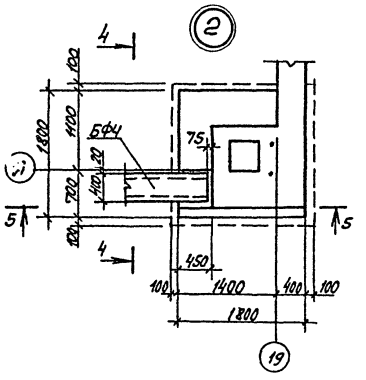

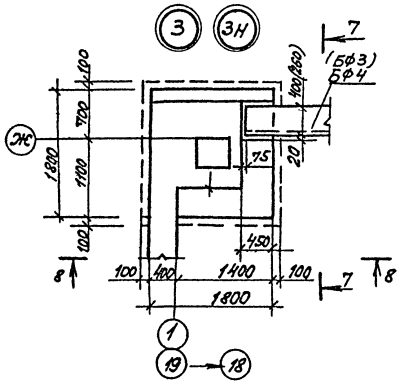

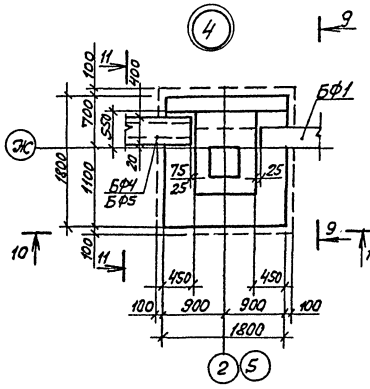

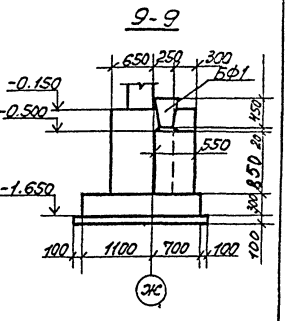

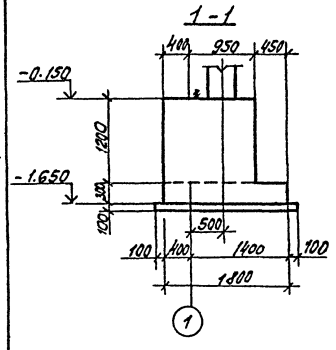

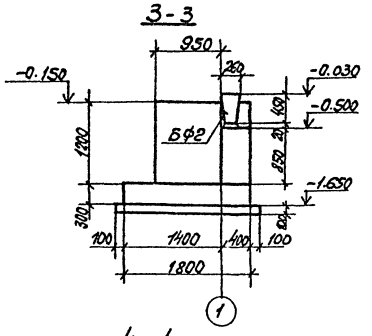

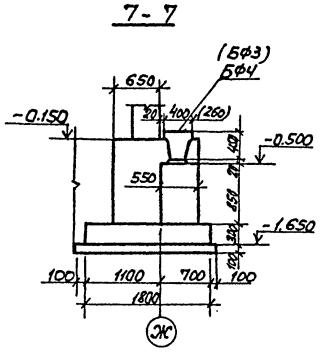

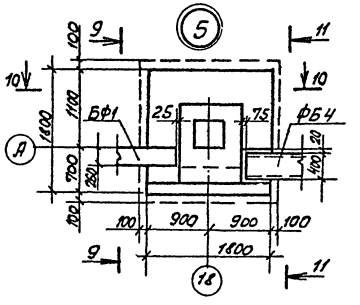

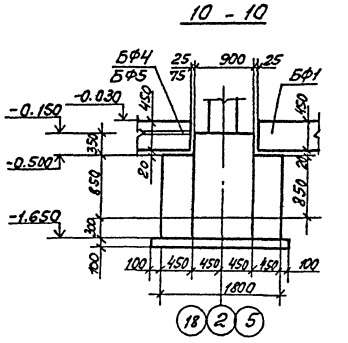

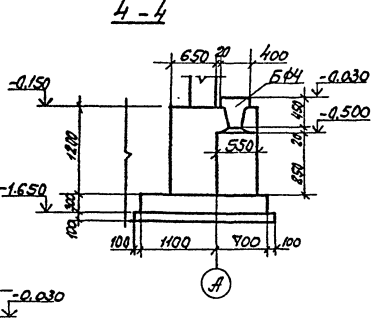

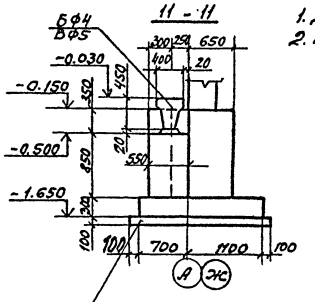

1. Данный лист см. с листами 4,5
2. Размеры в скобках для узла 3Н.

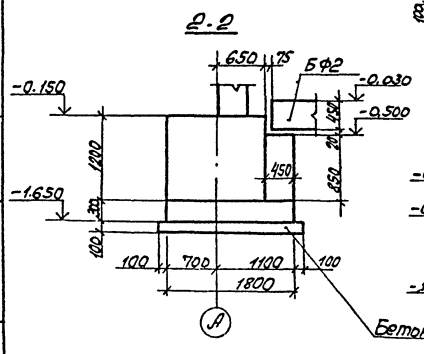

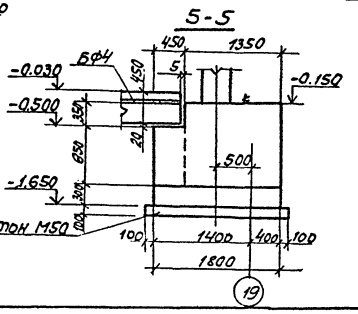

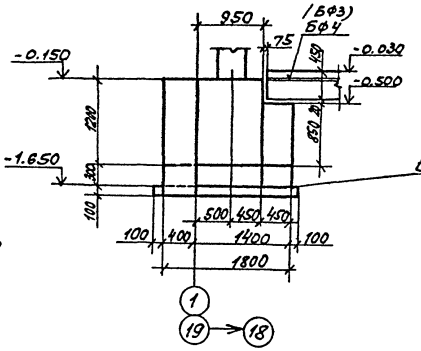

ГИП	Никитин			503-1-41с.86	КЖС
Нач.отд	Сидорова			Автотранспортное предприятие на 300 грузовых автомобилей для южных районов	
Гл.спец	Стрехнин				
Рук.пр.	Паталова			Производственный корпус	Стадия: РП; Лист: 6; Листов:
Вед.инж.	Кирьянова			Фундаменты. Узлы 1...5.	ГИПРОАВТОТРАНС Новосибирский филиал

Привязан

Инв. №

Типовой. Подпись и дата. Взам. инв.№

Альбом №

Типовой проект 503-1-41с.86

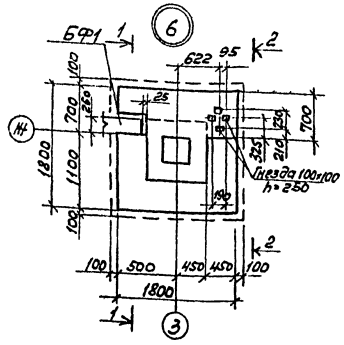

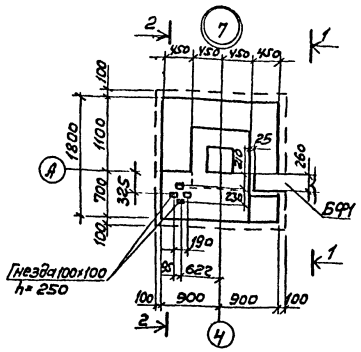

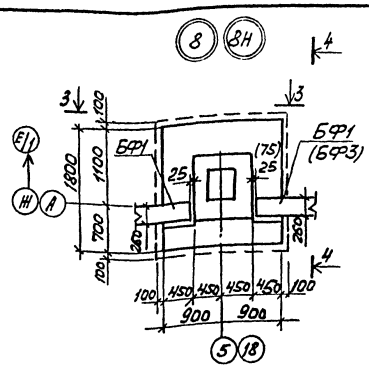

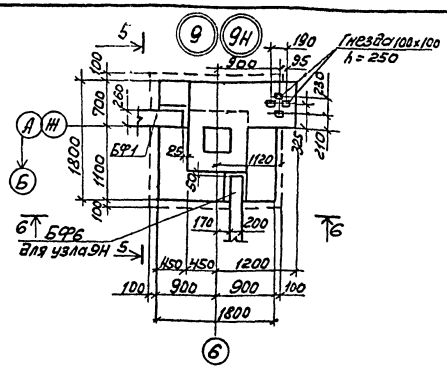

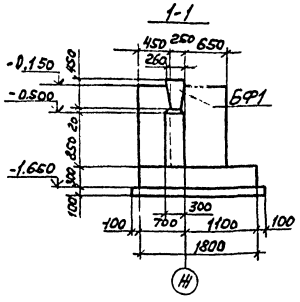

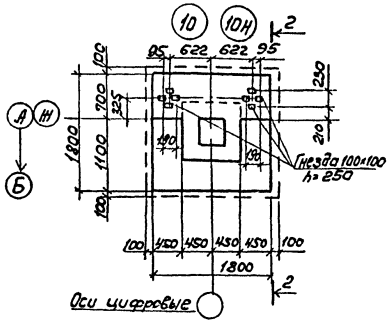

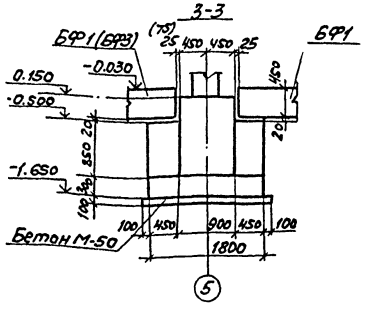

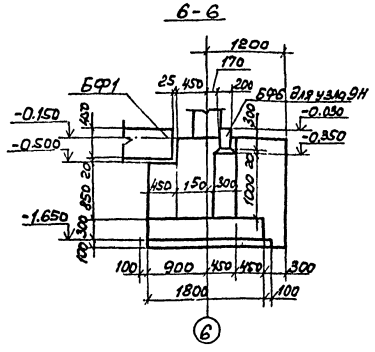

1. Данный лист см. с листами 4,5.
2. Размеры в скобках для узла 8Н.

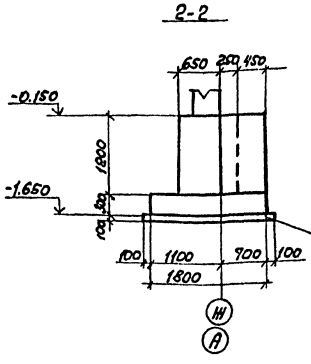

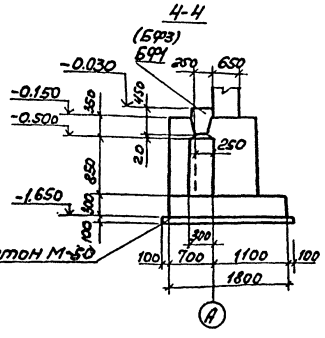

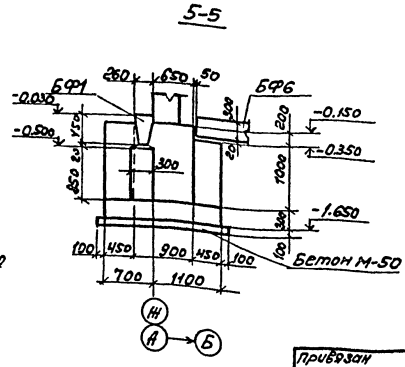

ГИП	Никитин		503-1-41с.86		КЖ
Нач.отд	Фидорова		Автотранспортное предприятие на 300 грузовых автомобилей для южных районов		
Гл.спец.	Стрехнин		Производственный корпус	Стадия	Лист	Листов
Рук.гр.	Потапова			РП	7	
Ведущ.	Курьянова		Фундаменты. Узлы 6...10.	ГИПРОАВТОТРАНС Новосибирский филиал		

Привязан

Инв. №

Копировал

Формат А2

Инв.№ подл. | Подпись и дата | Взам.инв.№

Альбом VIII

Типовой проект 503-1-41С.86

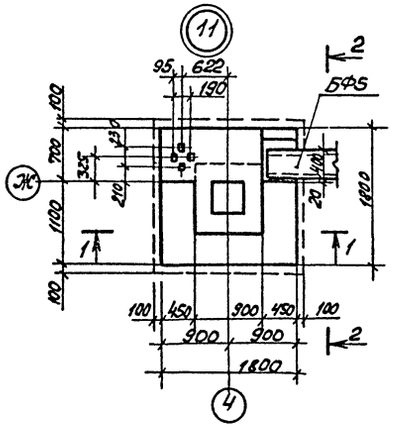

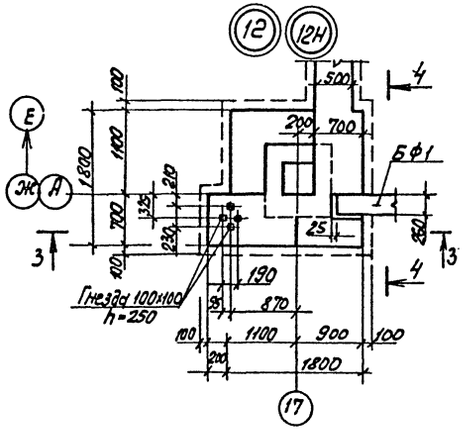

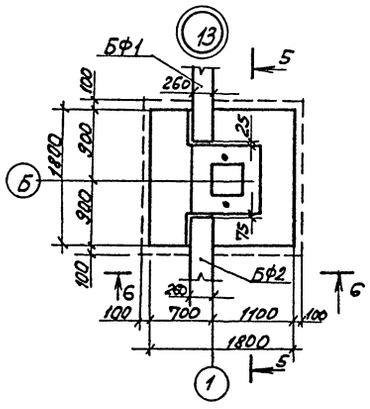

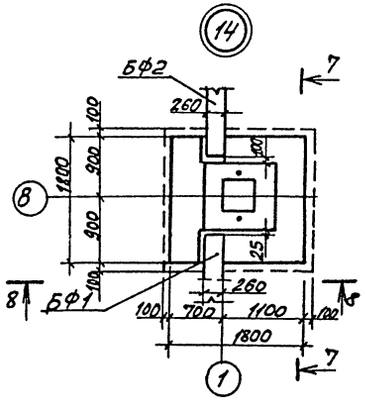

1 - 1

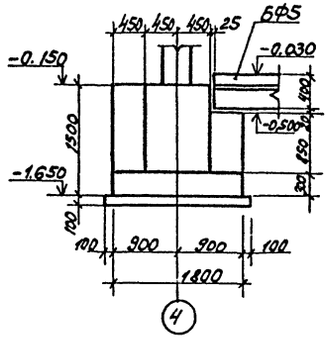

3 - 3

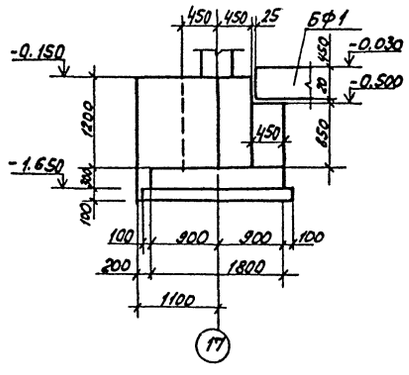

5 - 5 (7-7)

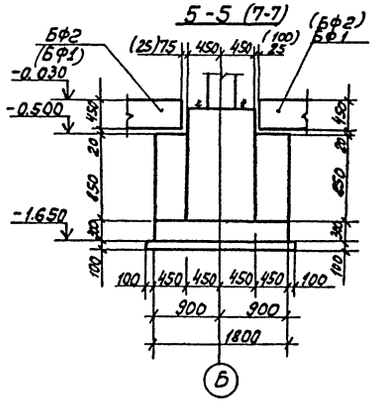

6-6 (8-8)

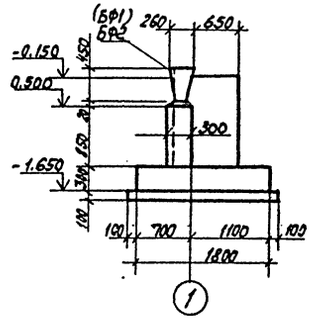

Данный лист см. с листами 4,5

2 - 2

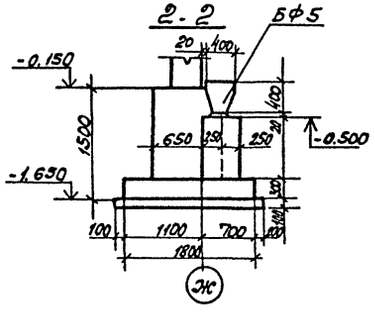

4 - 4

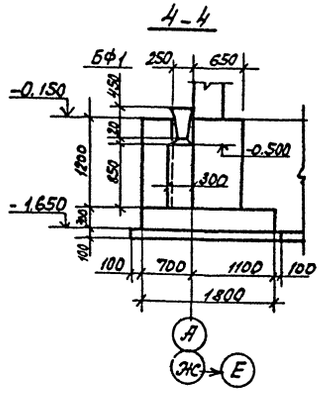

Инв. № подл. | Подпись и дата | Взам. инв. №

ГИП	Никитин		503-1-41С.86 КЖ		
Нач.отд	Сидорова		Автотранспортное предприятие на 300 грузовых автомобилей для южных районов		
Гл.спец.	Стрелкина		Производственный корпус	Стадия	Лист	Листов
Вед.инж.	Потапова			РП	8	
	Кирьянова		Фундаменты. Узлы 11... 14.	ГИПРОАВТОТРАНС Новосибирский филиал		

Привязан

Инв. №

Альбом III

Типовой проект 503-1-41С.86

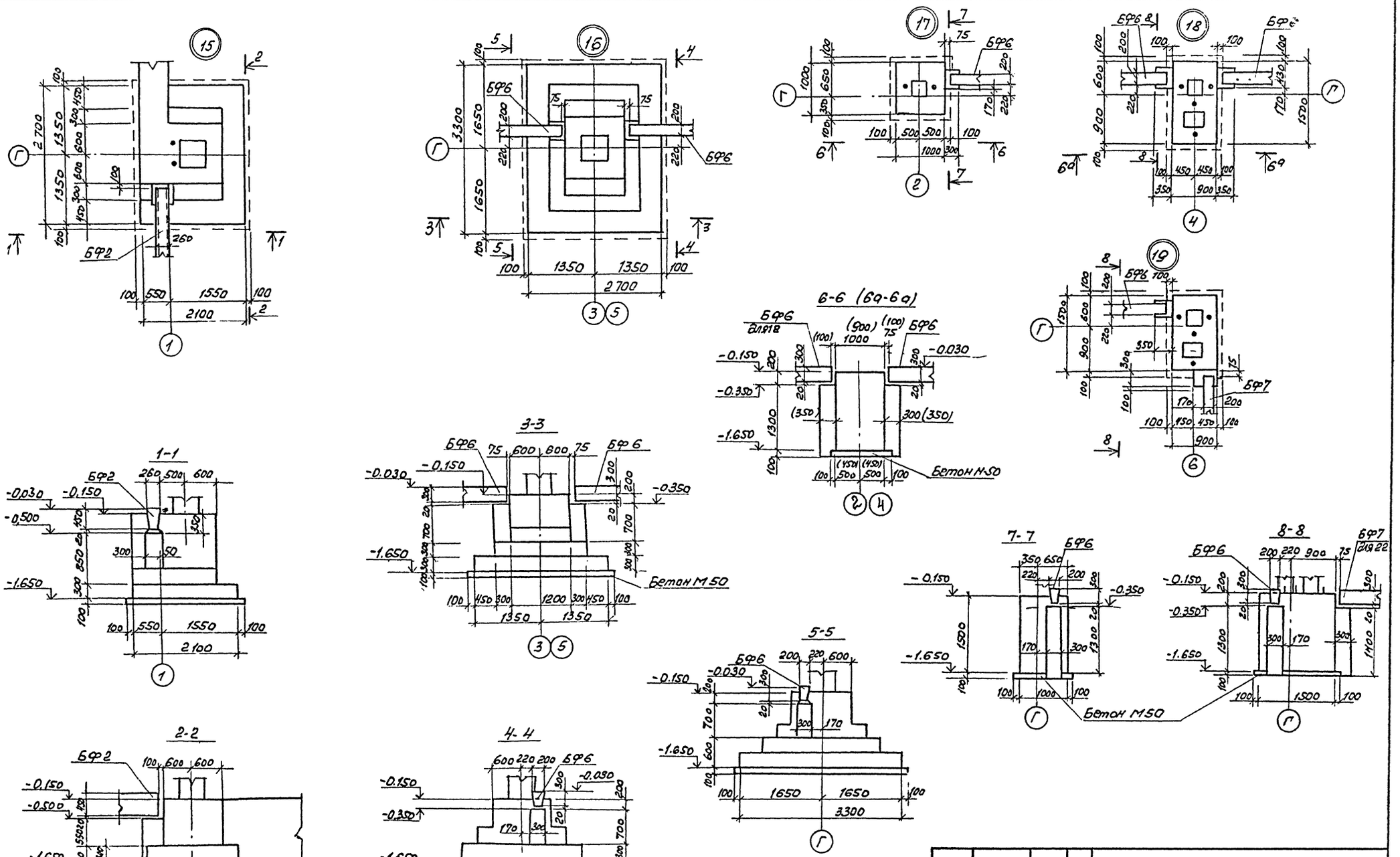

1. Данный лист см. с листами 4,5

ГИП	Никитин		503-1-41С.86 КЖ
Нач.отд.	Сидорова		Автотранспортное предприятие на 300 грузовых автомобилей для южных районов
Гл.спец.	Стрехнин		
Рук.гр.	Потапова		Производственный корпус
Ведущ.	Кирьянова		Стадия: РП; Лист: 9; Листов:
Привязан			Фундаменты Узлы 15...19
Инв. №			ГИПРОАВТОТРАНС Новосибирский филиал

Копировал [illegible] Формат А2

Инв. № подл. | Подпись и дата | Взам. инв. №

Альбом III

Типовой проект 503-1-41с.86

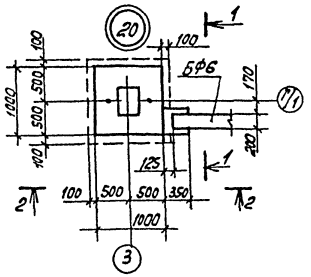

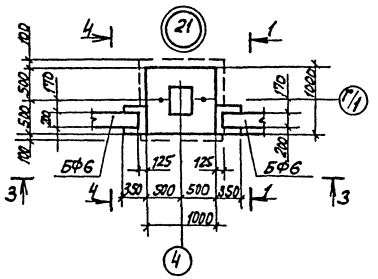

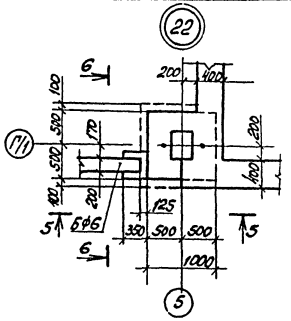

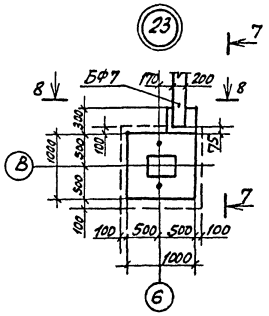

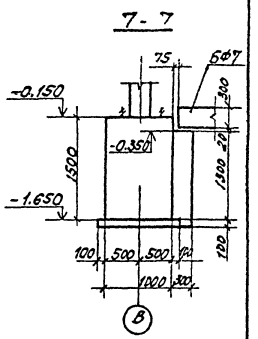

1-1(8-8)

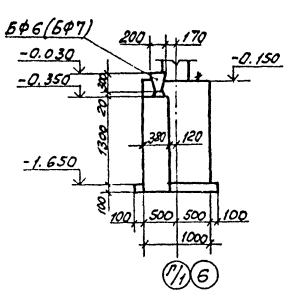

3-3

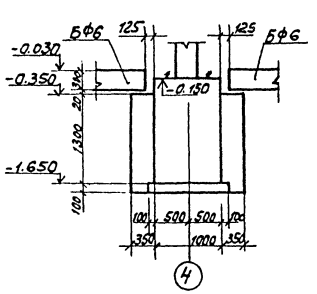

5-5

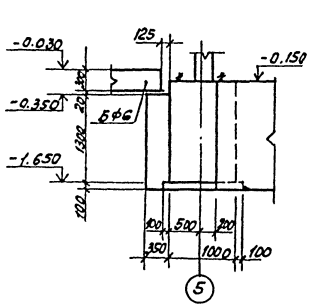

6-6

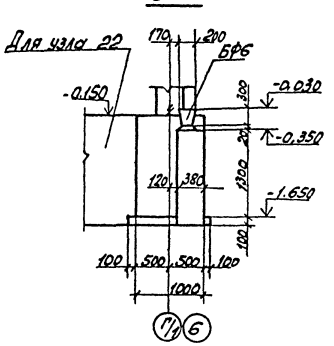

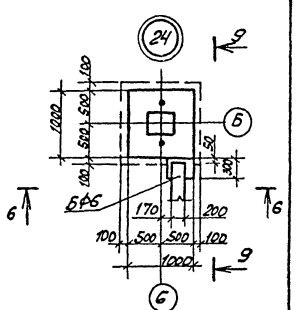

2-2

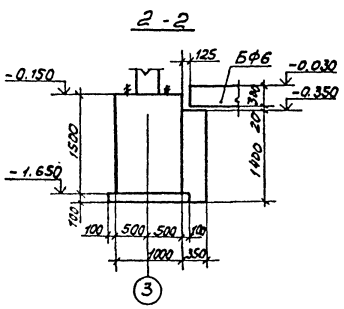

4-4

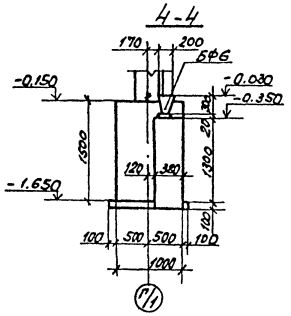

9-9

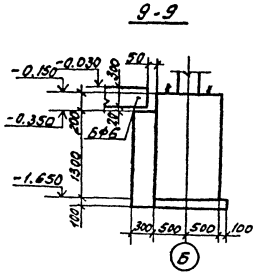

1. Данный лист см. с листами 4, 5.

ГИП	Никитин		503-1-41с.86 КЖ			
Нач.отд	Сидорова					
Гл.спец.	Стрекнина		Автотранспортное предприятие на 300 грузовых автомобилей для южных районов			
Рук.гр.	Поталова		Производственный корпус	Стадия	Лист	Листов
Вед.инж.	Курьянова			РП	10	
Привязан			Фундаменты. Узлы 20...24.	ГИПРОАВТОТРАНС Новосибирский филиал		
Инв. №						

Инв.№подл. | Подпись и дата | Взам.инв.№

Альбом II

Типовой проект 503-1-41с.86

Фм1, Фм-1а

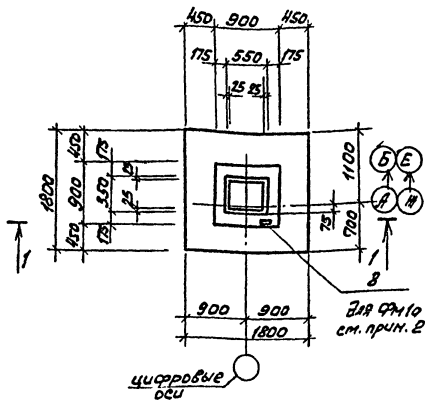

Фм2

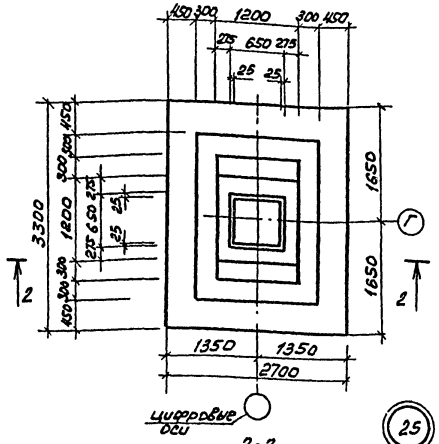

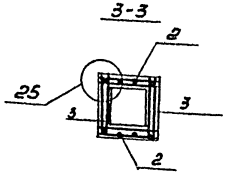

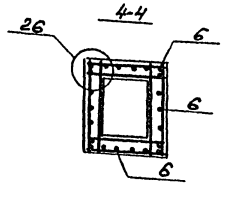

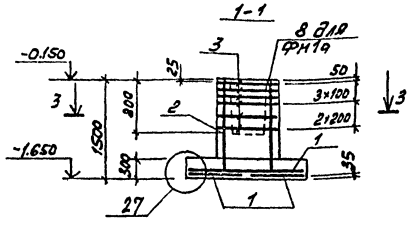

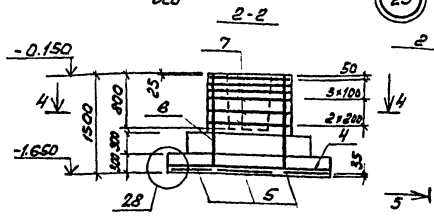

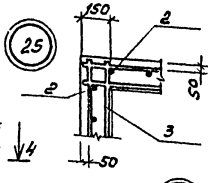

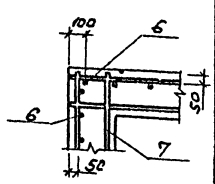

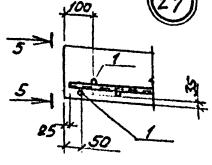

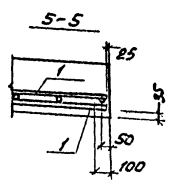

Схема раскладки сеток подошвы Фм1

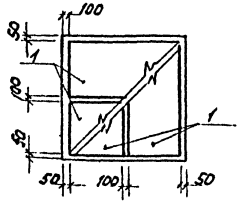

Схема раскладки сеток подошвы Фм2

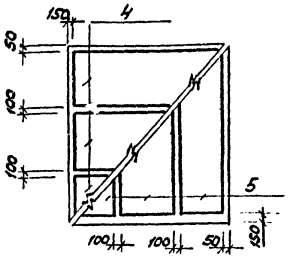

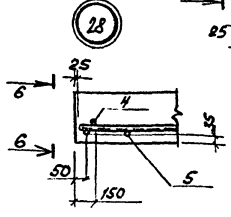

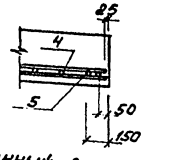

1. Данный лист см с листами 4...7,9
2. Поз. 8 в фундаменте Фм1а приварить к вертикальной арматуре.

Ведомость расхода стали на элемент, кг

Марка элемента	Изделия арматурные								Изделия закладные		Всего	Общий расход
	Арматура класса								Прокат марки			
	AI				AII				ВСт3кп2			
	ГОСТ 5781-82				ГОСТ 5781-82				ГОСТ 8509-72*			
	ф6	ф8		Итого	ф10	ф12		Итого	L63×6	Ш120		
Фм1	3,8	18,4		22,2	21,7	20,6		42,3	—	—	64,5	64,5
Фм2	4,9	34,8		39,7	29,5	74,3		103,8	—	—	143,5	143,5
Фм1а	3,8	18,4		22,2	21,7	20,6		42,3	0,6	0,6	65,1	65,1

Спецификация фундаментов Фм1, Фм2, Фм1а

Формат	Зона	Поз.	Обозначение	Наименование	Кол.	Примечание
				Фундамент Фм1		
				Сборочные единицы		
				Сетки арматурные		
		1	1.410-2 Вып.1	С(1)10АII-8×18	4	
		2	1.412-1/77 Вып.3	СН12АII-6×15	2	
		3	1.412-1/77 Вып.3	СА-8АI	6	
				Материалы на Фм		
				Бетон М200		2,0м³
				Фундамент Фм2		
		4	1.410-2 Вып.1	С(1)10АII-10×27	3	
		5	1.410-2 Вып.1	С(1)12АII-8×33	3	
		6	1.412-1/77 Вып.3	СН12АII-10×15	4	
		7	1.412-1/77 Вып.3	СБ-8АI	6	
				Материалы на Фм2		
				Бетон М200		5,5м³
				Фундамент Фм1а		
				Сборочные единицы		
				Сетки арматурные		
		1	1.410-2 Вып.1	С(1)10АII-8×18	4	
		2	1.412-1/77 Вып.3	СН12АII-6×15	4	
		3	1.412-1/77 Вып.3	СА-8АI	6	
				Детали		
		8		L63×6 ГОСТ 8509-72* В=100	1	0,6
				Материалы Фм1а		
				Бетон М200		2,0м³

Привязан

Инв. № подл. | Подпись и дата | Взам. инв. №

ГИП	Никутин		503-1-41с.86 КЖ
Нач.отд.	Сидорова		
Гл.спец.	Стрехнин		Автотранспортное предприятие на 300 грузовых автомобилей для южных районов
Рук.гр.	Потапова		
Вед.инж.	Кирьянова		Производственный корпус

Стадия	Лист	Листов
Р	11	

Фундаменты Фм1, Фм2, Фм1а

ГИПРОАВТОТРАНС Новосибирский филиал

Копировал БМИ. Формат А2

Альбом III

Типовой проект 503-1-41с.86

Фм3, Фм3а

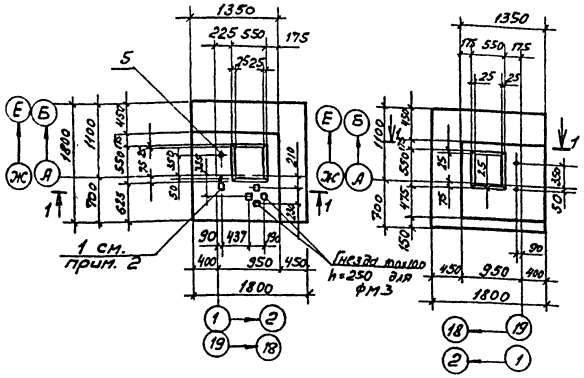

Фм3б

Фм4

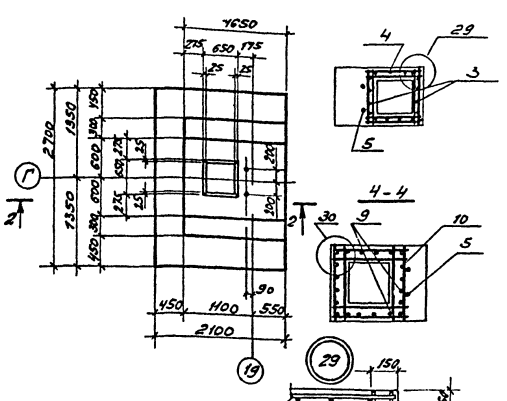

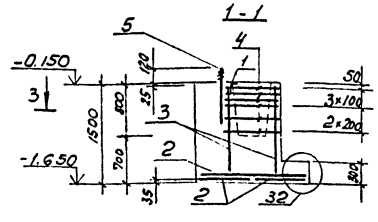

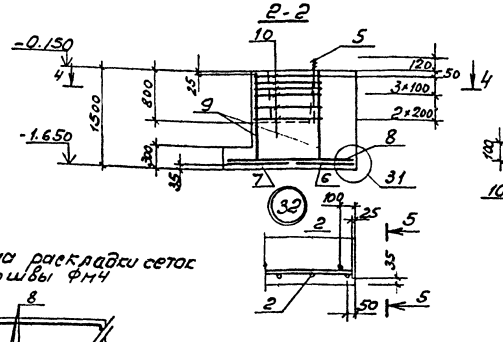

Схема раскладки сеток подошвы Фм3; Фм3а,

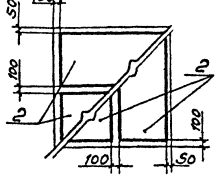

Схема раскладки сеток подошвы Фм4

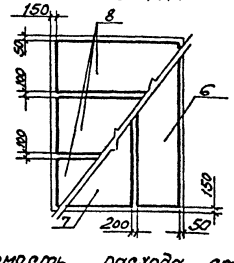

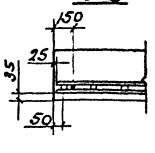

1. Данный лист см. с листами 4, 5, 6
2. Поз. 1 в фундаменте Фм3 привязать к вертикальной арматуре

Спецификация фундаментов Фм3, Фм4, Фм3а, Фм3б

Формат	Зона	Поз.	Обозначение	Наименование	Кол.	Примечание
				Фундамент Фм3, Фм3а		
				Сборочные единицы		
				Сетки арматурные		
		2	1.410-2. Вып.1	С(1)10АII-8-18	4	
		3	1.412 1/77 Вып.3	СН12АII-6х15	4	
		4	1.412-1/77 Вып.3	СА-8АI	6	
				Изделия закладные		
		5	503-КЖИ-МН20	МН20	1	
				Детали		
		1		L63х6 ГОСТ8509-72* ℓ=100	1	0,6
				Материалы Фм3, 3а		
				Бетон марки 200		3,22 м³
				Фундамент Фм4		
				Сборочные единицы		
				Сетки арматурные		
		6	1.410-2 Вып.1	С(1)10АII-8х27	1	
		7	1.410-2 Вып.1	С(1)10АII-10х27	1	
		8	1.410-2 Вып.1	С(1)10АII-8х21	3	
		9	1.412-1/77 Вып.3	СН12АII-10х15	4	
		10	1.412-1/77 Вып.3	СБ-8АI	6	
				Изделия закладные		
		5	503--КЖИ-МН20	МН20	1	
				Материалы Фм4		
				Бетон М200		4,35 м³
				Фундамент Фм3б		
		2	1.410-2 Вып.1	С(1)10АII-8х18	4	
		3	1.412-1/77 Вып.3	СН12АII-6х15	4	
		4	1.412-1/77 Вып.3	СА-8АI	6	
				Изделия закладные		
		5	503--КЖИ-МН20	МН20	1	
				Материалы Фм3б		
				Бетон М200		3,0 м³

Ведомость расхода стали на элемент, кг

Марка элемента	Изделия арматурные: Арматура класса AI ГОСТ 5781-82 ф6	ф8		Итого	Арматура класса AII ГОСТ 5781-82 ф10	ф12			Итого	Всего	Изделия закладные: Арматура класса AI ГОСТ 5781-82 ф25		Итого	Прокат марки Вст3кп2 ГОСТ 380-71* L63х6	Итого	Всего	Общий расход
фм3, фм3а	3,8	19,2		23,0	21,7	20,6			42,3	65,3	9,0		9,0	0,6	0,6	9,6	74,9
фм4	6,3	26,7		33,0	37,1	30,9			68,0	101,0	9,0		9,0	—	—	9,0	110,0
фм3б	3,8	19,2		23,0	21,7	20,6			42,3	65,3	9,0		9,0	—	—	9,0	74,3

Привязан

Инв. № подл. | Подпись и дата | Взам. инв. №

ГИП	Нисевич	
Нач. отд.	Сидорова	
Гл. спец.	Стрехнин	
Рук. гр.	Потапова	
Вед. инж.	Курьянова	

503-1-41с.86 – КЖ

Автотранспортное предприятие на 300 грузовых автомобилей для южных районов

Производственный корпус

Фундаменты Фм3, Фм3а Фм3б, Фм4.

Стадия	Лист	Листов
РП	12	

ГИПРОАВТОТРАНС Новосибирский филиал

Типовой проект 503-1-41с.86 Альбом VIII

Инв.№ подл. | Подпись и дата | Взам.инв.№

Фм-5; Фм6

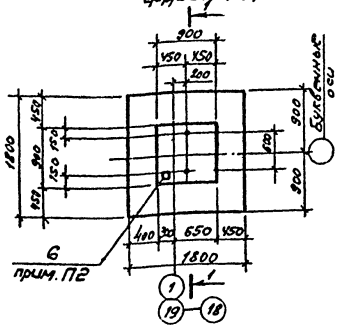

Фм 7

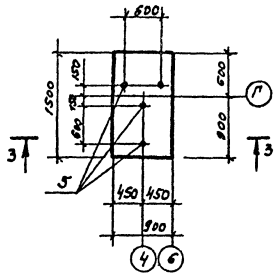

Фм 9

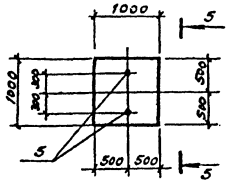

1-1

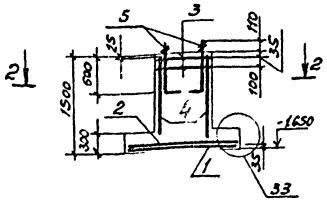

3.3

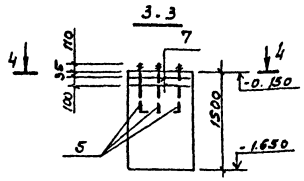

5-5

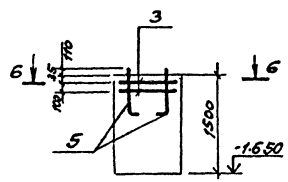

2-2

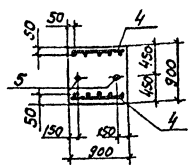

Схема раскладки сеток подошвы Фм5, Фм6

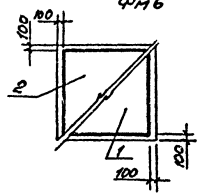

4-4

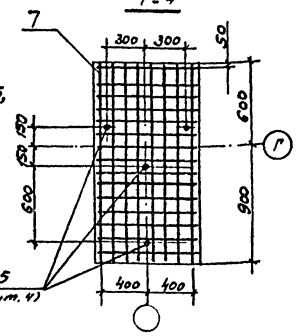

6-6

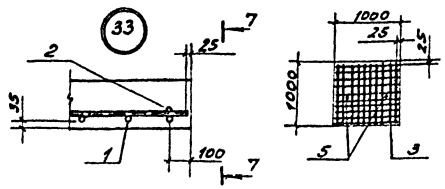

7-7

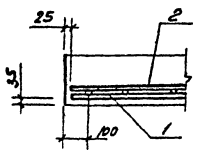

1. Данный лист см. с листами 4,5,8
2. Поз. 6 в фундаменте Фм6 приварить к вертикальной арматуре

Спецификация фундаментов Фм5...Фм7, Фм9

Формат	Зона	Поз.	Обозначение	Наименование	Кол.	Примечание
				Фундамент Фм5, Фм6		
				Сборочные единицы		
				Сетки арматурные		
		1	1.410-2 Вып.1	С(1) 10АII-16х18	1	
		2	1.410-2 Вып.1	С(1) 12АII-16х18	1	
		3	1.412.1-4.050	СН-6АI	2	
		4	1.410-2 Вып.1	С12АI-8х15	2	
				Изделие закладное		
		5	1.412.1-4.060	МН1	2	
				Детали		
			1.412.1-4.080	ММ1	4	
			1.412.1-4.080-01	ММ2	4	
			1.412.1-4.080-02	ММ3	4	
		6		L63х6 ГОСТ 8509-72* l=100	1	0,6 кг/шт
				Материалы Фм5, Фм6		
				Бетон М200		2,0 м³
				Фундамент Фм7		
				Сборочные единицы		
				Сетки арматурные		
		7	503- -КЖИ-С9	С9	2	
		5	1.412.1-4.060	Изделие закладное МН1	4	
				Материалы Фм7		
				Бетон М200		2,03 м³
				Фундамент Фм9		
				Сборочные единицы		
				Сетки арматурные		
		3	1.412.1-4.050	СН-6АI	2	
				Изделие закладное		
		5	1.412.1-4.060	МН1	2	
				Материалы Фм9		
				Бетон марки 200		1,5 м³

Ведомость расхода стали на элемент, кг

Марка элемента	Изделия арматурные								Изделия закладные									Общий расход
	Арматура класса								Прокат марки									
	AI			AI					ВСт3 КП2									
	ГОСТ 5781-82							Всего	ГОСТ 103-76		ГОСТ 2590-71*		ГОСТ 5315-70*		ГОСТ 8509-72*		Всего	
	ф6	ф8	ф10		Итого	ф10	ф12	Итого	40х8	Итого	Болт М24	Итого	Гайка М24	Итого	L63х6	Итого		
Фм 5	9,3	5,28	8,4		22,98	9,72	26,87	36,59	59,57	0,92	0,92	5,46	5,46	0,42	0,42	—	—	—	6,8	66,37
Фм 7	10,6	—	—		10,6				10,6	1,84	1,84	10,92	10,92	0,84	0,84	—	—	—	13,6	24,2
Фм 9	7,0	—	—		7,0				7,0	0,92	0,92	5,46	5,46	0,42	0,42	—	—	—	6,8	13,8
Фм6	9,3	5,28	8,4	-	22,98	9,72	26,87	36,59	59,57	0,92	0,92	5,46	5,46	0,42	0,42	0,6		0,6	7,4	66,97

Привязан

Инв. №

ГИП	Никитин		503-1-41с.86 КЖ
Нач.сект	Сибирева		Автотранспортное предприятие на 300 грузовых автомобилей для южных районов
Гл.спец	Стрехнин		
Рук.гр	Потапова		Производственный корпус
Ведущий	Кирьянова		Стадия: РП; Лист: 13; Листов:
			Фундаменты Фм5...Фм7, Фм9.
			ГИПРОАВТОТРАНС Новосибирский филиал

Альбом V

Типовой проект 503-1-41с.86

ФМ 14

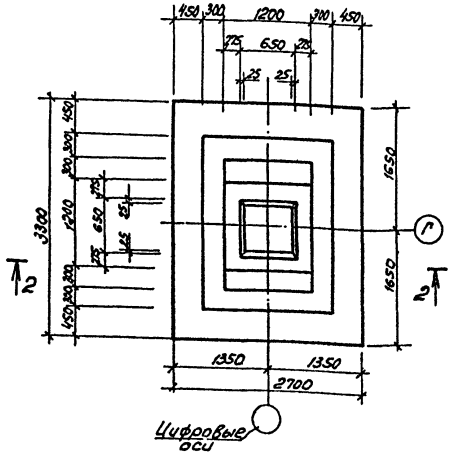

Схема раскладки сеток подошвы ФМ 2

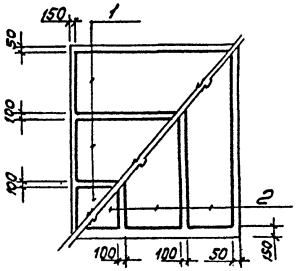

Спецификация фундамента ФМ10

Формат	Зона	Поз.	Обозначение	Наименование	Кол.	Примечание
				Сборочные единицы		
				Сетки арматурные		
		1	1.410-2 Вып. 1	С(I) 10АIII - 10×27	3	
		2	1.410-2 Вып. 1	С(I) 12АIII - 8×33	3	
		3	1.410-2 Вып. 1	1С12АIII - 10×30	4	
		4	1.412-1/77 Вып. 3	СБ - 8АI	6	
				Материалы на ФМ10		
				Бетон М200		5,9 м³

1 - 1

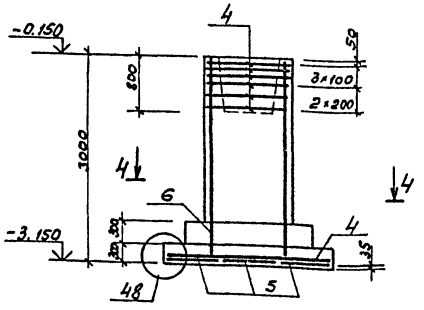

4 - 4

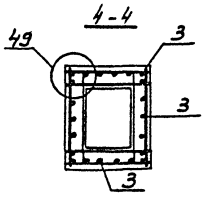

(49)

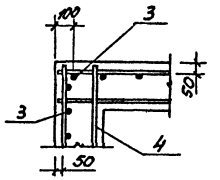

(48)

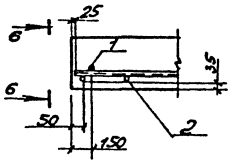

6 - 6

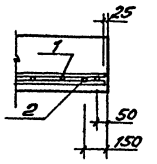

Данный лист см. с листами 4, 5.

Ведомость расхода стали на элемент, кг

Марка элемента	Изделия арматурные								Всего	Общий расход
	Арматура класса AI				AII					
	ГОСТ 5781-82				ГОСТ 5781-82					
	6	8		Итого	10	12		Итого		
ФМ-14	4,9	35,66		40,56	29,5	90,34		119,84	160,40	160,40

Привязан

Инв. №

ГИП	Никитин		503-1-41с.86 КЖ
Нач. отд	Гидорева		
Гл. спец	Стрехнин		Автотранспортное предприятие на 300 грузовых автомобилей для южных районов
Рук. пр	Потапова		Производственный корпус
			Фундамент ФМ10

Стадия	Лист	Листов
РП	14	

ГИПРОАВТОТРАНС Новосибирский филиал

Инв. № подл. | Подпись и дата | Взам. инв. №

Типовой проект 503-1-41С.86 Альбом III

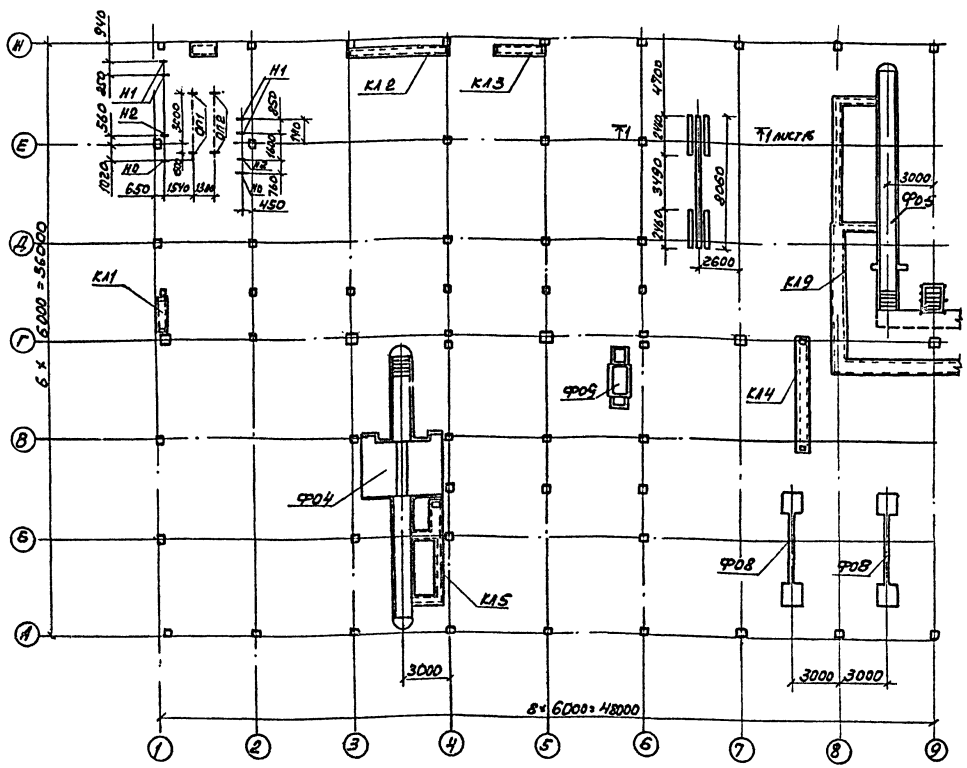

1. Данный лист см. с листами 16...42
2. Стены канав выполнять из красного кирпича М75 на растворе М25. Армированные участки из бетона М200.
3. Стены канав и переходов облицевать белой керамической плиткой по ГОСТ 6141-82, полы - желтой по ГОСТ 6787-80.
4. Фундамент под конвейер выполнять из бетона М200. Бетонные плоскости стен конвейера на отм. - 0.150 шлифовать.
5. Стены канав, каналов, приямков со стороны грунта обмазать горячим битумом за 2 раза.
6. Основание под канавы - уплотненный щебнем грунт.
7. Под каналы выполнить песчаную подготовку h = 100мм
8. Все металлические изделия окрасить масляной краской за 2 раза.
9. Опоры Н1, Н2, Н0; ОП1, ОП2 см. КЖ 62.

Спецификация к схеме расположения элементов подземного хозяйства

Марка поз.	Обозначение	Наименование	Кол.	Масса ед, кг	Примечание
		Фундаменты			
Ф01	503 -КЖ17...25	Ф01	1		
Ф02	-КЖ17...25	Ф02	1		
Ф03	-КЖ26...28	Ф03	1		
Ф04	-КЖ29,30,33	Ф04	3		
Ф05	-КЖ-31	Ф05	1		
Ф06	-КЖ32,33	Ф06	1		
Ф07	-КЖ32,33	Ф07	2		
Ф08	-КЖ24	Ф08	1		
Ф09	-КЖ34	Ф09	1		
Ф010	-КЖ-16	Ф010	1		
Ф011	-КЖ16	Ф011	1		
Ф012	-КЖ-16	Ф012	1		
		Каналы			
КЛ1	503 -КЖ35	КЛ1			
КЛ2	-КЖ35	КЛ2			
КЛ3	-КЖ35	КЛ3			
КЛ4	-КЖ35	КЛ4			
КЛ5	-КЖ35	КЛ5			
КЛ6	-КЖ36	КЛ6			
КЛ7	-КЖ36	КЛ7			
КЛ8	-КЖ36	КЛ8			
КЛ9	-КЖ37...39,42	КЛ9			

Согласовано: Нач. ТО, Нач. СТО, Нач. ЭТО; Бородинов, Ильинов, Архипов

Инв. № подл. | Подпись и дата | Взам. инв. №

Привязан

Инв. №

ГИП	Никитин	
Нач. отд.	Сидорова	
Гл. спец.	Стрехнин	
Рук. гр.	Потапова	
Вед. инж.	Кирьянова	
Ст. инж.	Макеев	

503-1-41С.86 КЖ

Автотранспортное предприятие на 300 грузовых автомобилей для южных районов

Производственный корпус

Стадия	Лист	Листов
РП	15	

Схема расположения элементов подземного хозяйства в осях „1...9"

ГИПРОАВТОТРАНС Новосибирский филиал

Типовой проект 1-41с.86 Альбом III

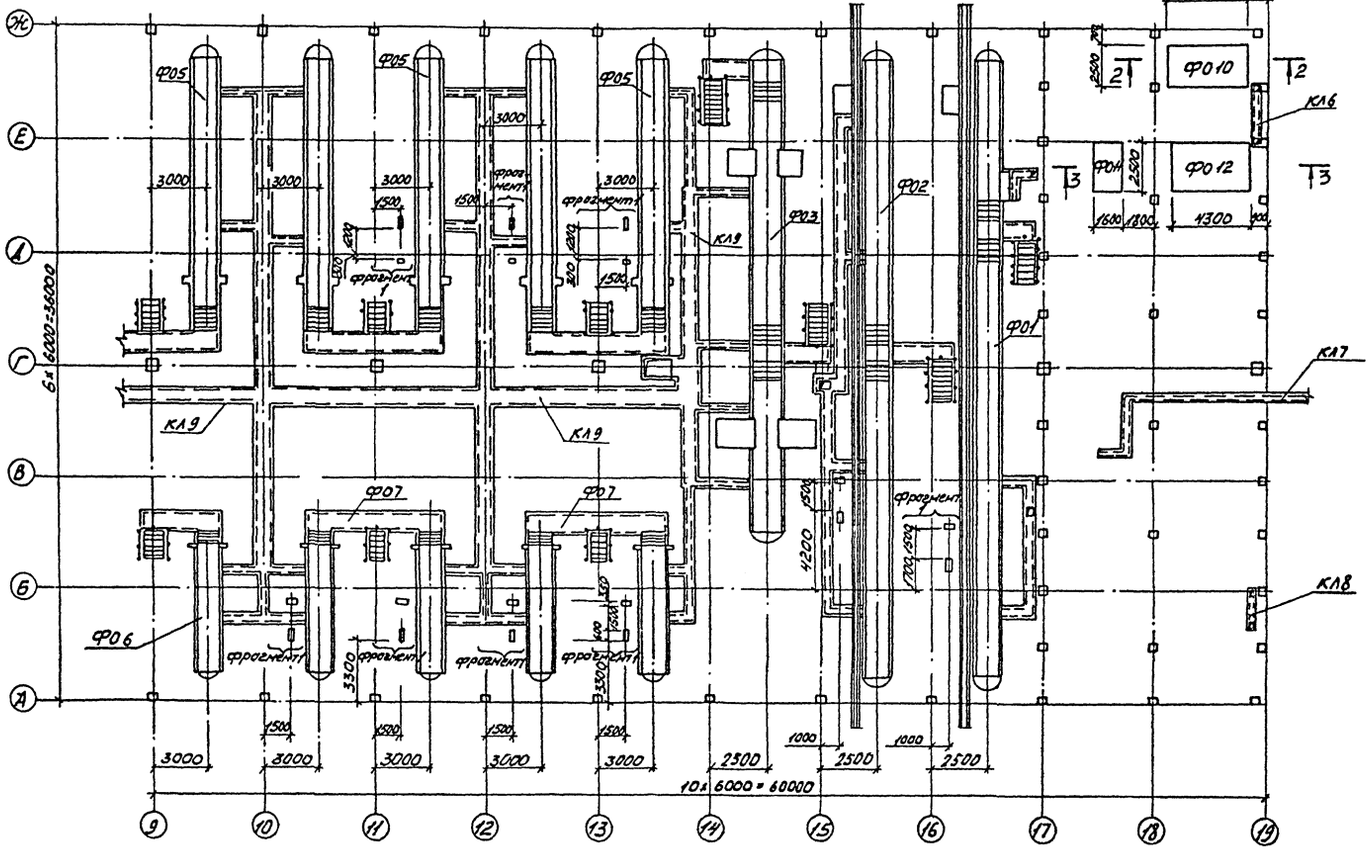

4-4

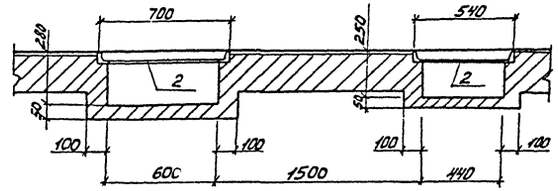

5-5

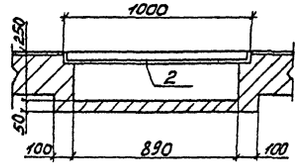

6-6

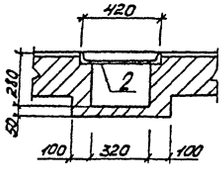

Спецификация закладных изделий

Формат	Зона	Поз.	Обозначение	Наименование	Кол.	Прим.
				Сечение 1-1		
		503	КЖИ-МН3	Изделие закладное МН3	2 п.п.	
				Фрагмент 1		
	2	503	КЖИ-МН7	Изделие закладное МН7	5 п.м	на один фрагмент

Ведомость расхода стали на элемент, кг

Марка элемента	Изделия закладные						Итого	Всего
	Арматура кл. А-III ГОСТ 5781-82			Прокат марки ВСт3кп2 ГОСТ 8509-72*				
	ф8		Итого	∠50×5		Итого		
сечение 1-1	18		18	76		76	84	84
фрагмент 1	1,6		1,6	20,14		20,14	21,74	21,74

1-1

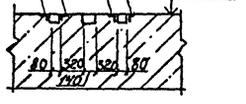

2-2

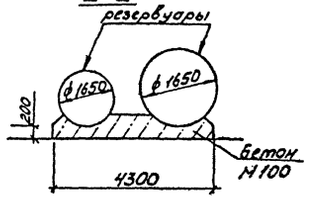

Фрагмент 1 (1:шт)

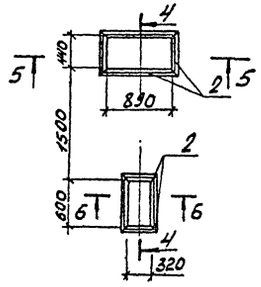

3-3

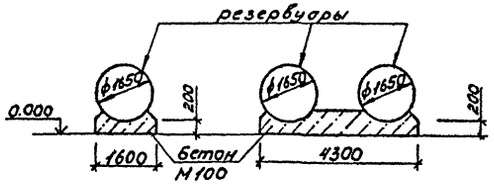

ГИП	Никитин		503-1-41с.86		КЖ
Нач.отд.	Сидорова		Автотранспортное предприятие на 300 грузовых автомобилей для южных районов		
Гл.спец.	Стрелянин		Производственный корпус	Стадия	Лист	Листов
Рук.гр.	Потолова			РП	16	
Ст.инж.	Макеев		Схема расположения элементов подземного хозяйства в осях «9-19»	ГИПРОАВТОТРАНС Новосибирский филиал	
Вед.инж.	Кирьянова				

Привязан

Инв. №

Инв. № подл. | Подп. и дата | Взам. инв. № | Нач. ТО Бочкарев | Нач. СТО Иляхов | Нач. ЭТО Акимов

Согласовано

Альбом I

Типовой проект 1-41с.86

Инв.№ подл. | Подп. и дата | Взам.инв.№

Ф01

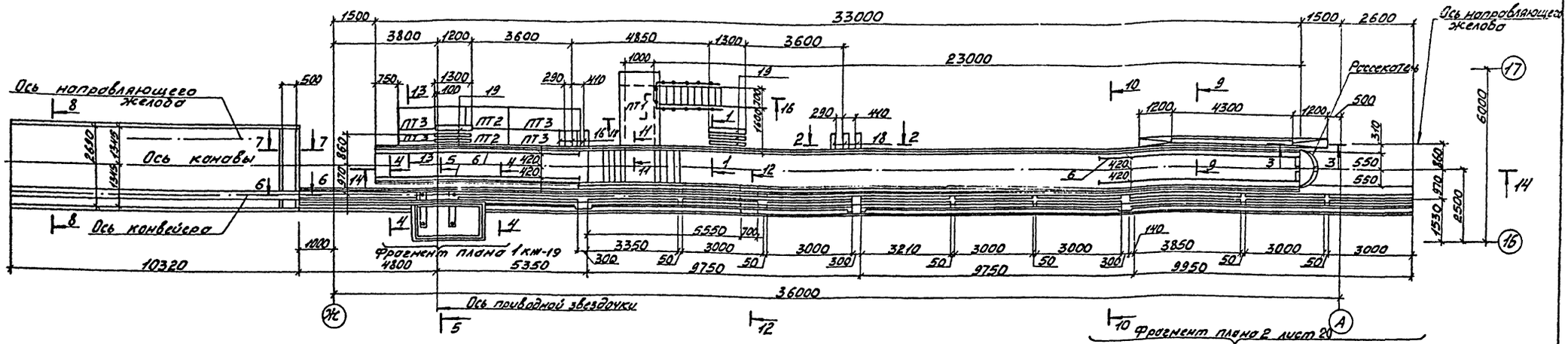

Ф02

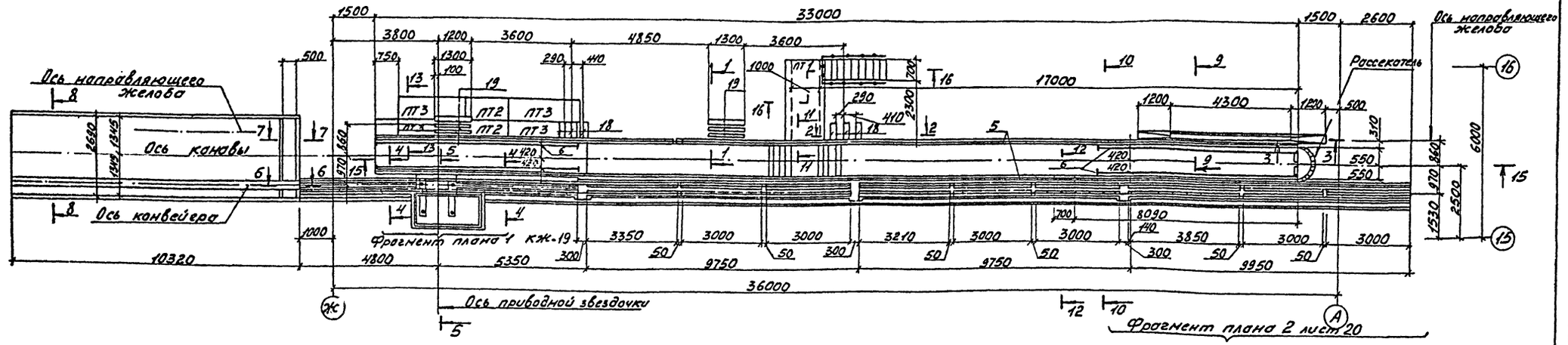

Данный лист см. с листами 16, 18,..25.

1-1

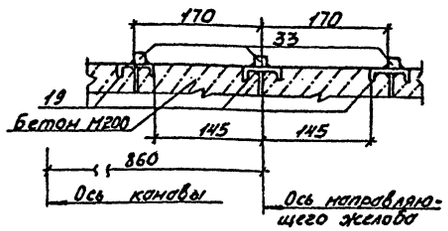

2-2

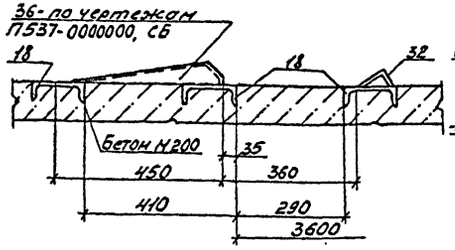

3-3

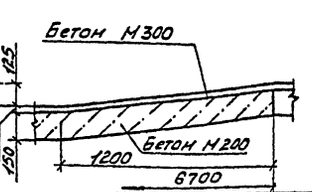

ГИП	Никитин		
Нач.отд.	Сидарава		
Гл.спец.	Стрекнина		
Рук.гр.	Потапова		
Ст.инж.	Амелина		

Привязан

Инв.№

503-1-41с.86 -КЖ

Автотранспортное предприятие на 300 грузовых автомобилей для южных районов

Производственный корпус

Стадия	Лист	Листов
РП	17	

Подземное хозяйство. Фундаменты Ф01, Ф02. План на отм. 0.000

ГИПРОАВТОТРАНС Новосибирский филиал

Альбом III

Типовой проект-1-41С.86

План на отм. -0.300

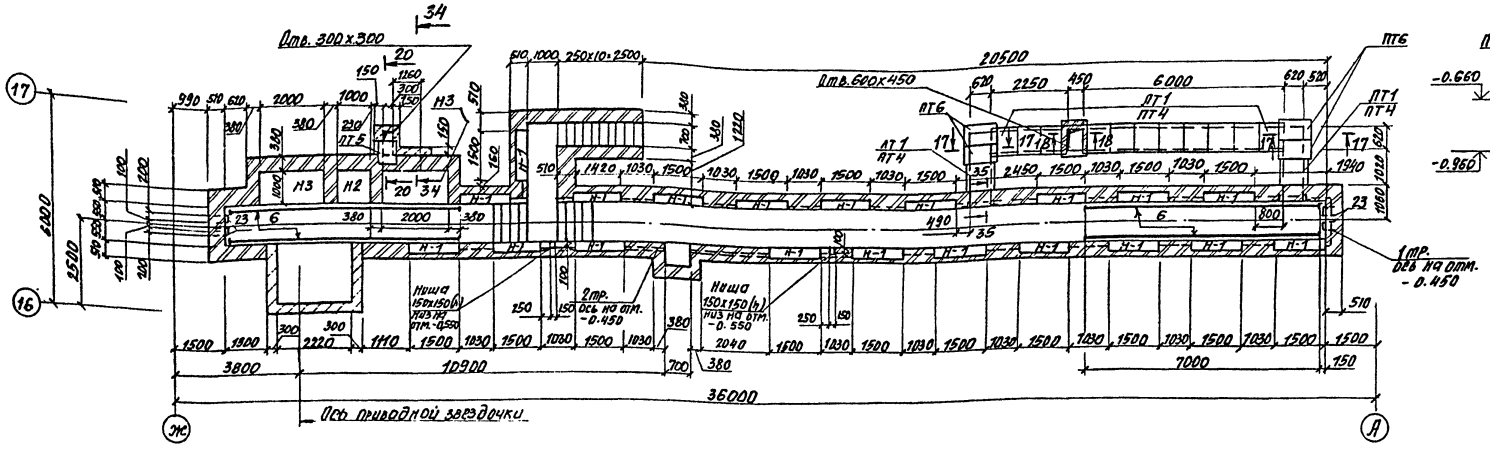

17 — 17

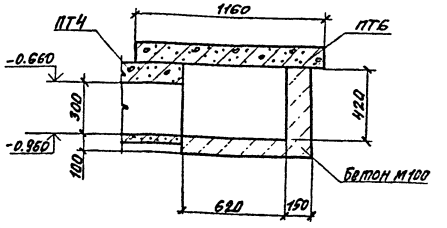

План на отм. -0.300

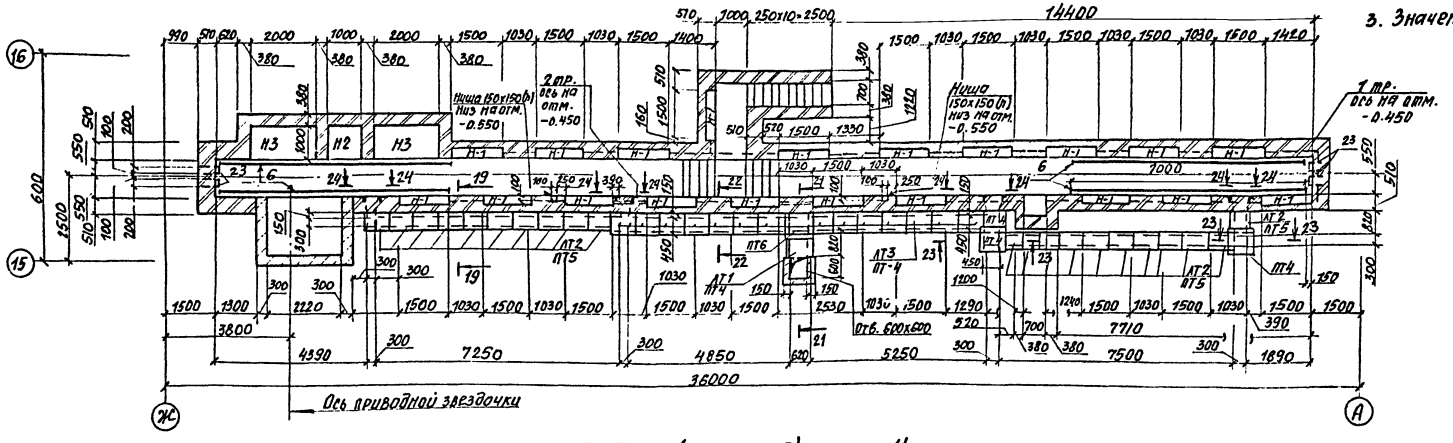

1. Данный лист см. совместно с листами 16. 17, 19...25.
2. Сечения 20-20... 24-24 см. листы 21. 22.
3. Значения в скобках - для сечения 22-22.

18 — 18

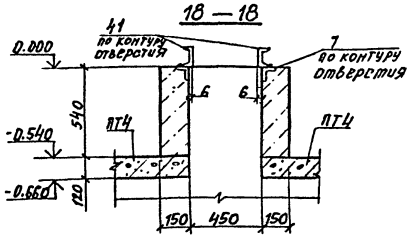

19—19; 22-22 (см. прим. п.3)

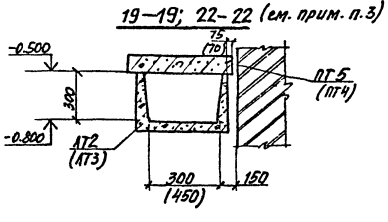

Условные обозначения ниш

Н1 - для освещения

Н2 - для насоса

Н3 - для баков

ГИП	Никитин		
Нач. отд.	Сидорова		
Гл. спец.	Стрехнин		
Рук. гр.	Протапова		
Ст. инж.	Амелина		

503—1-41С.86 —КЖ

Автотранспортное предприятие на 300 грузовых автомобилей для южных районов

Производственный корпус.

Стадия	Лист	Листов
РП	18	

Подземное хозяйство. Фундаменты Ф01. Ф02. План на отм. -0.300. Сечения 17-17... 19-19.

ГИПРОАВТОТРАНС Новосибирский филиал

Привязан

Инв. №

Согласовано

Нач. электр. отд. Архипов

Нач. сант. отд. Айзикович

Инв. № подл. | Подпись и дата | Взам. инв. №

Альбом VIII

Типовой проект 1-41С.86

Фрагмент плана 1

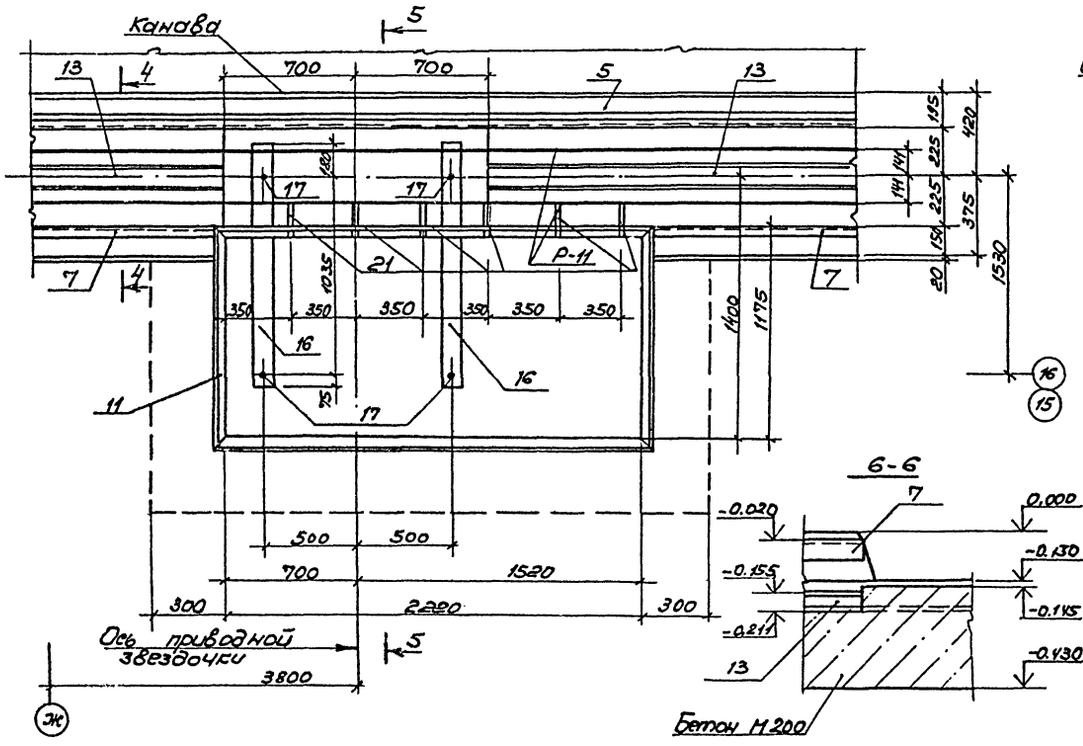

6-6

5-5

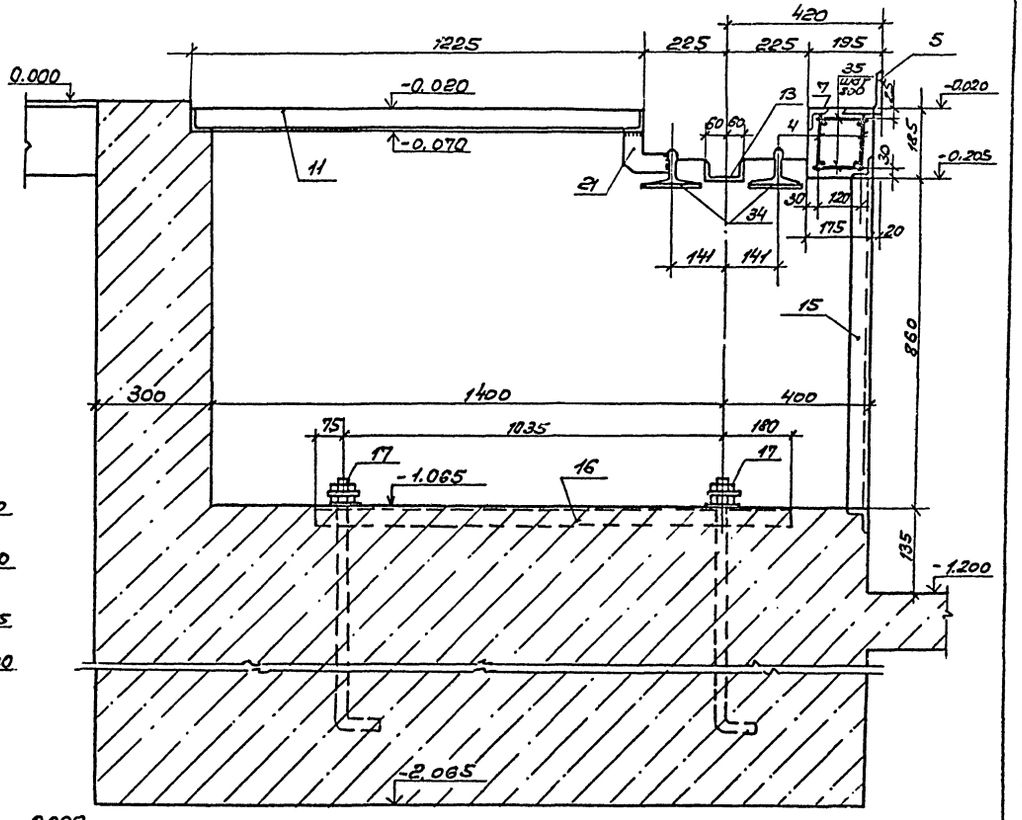

1. Данный лист см. совместно с листом 17.

4-4

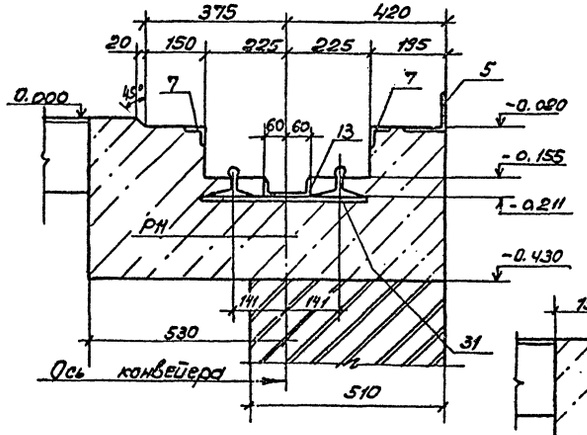

7-7

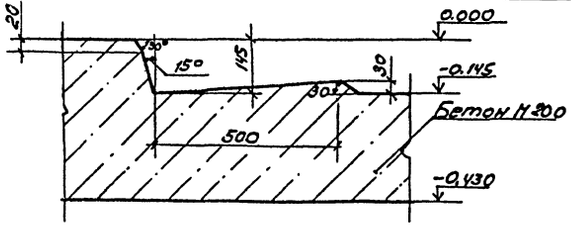

8-8

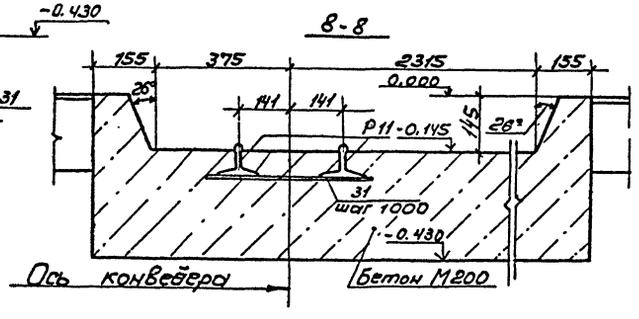

Согласовано
Нач. технол. отдела

Инв. № подл. | Подпись и дата | Взам. инв. №

Привязан

Инв. №

ГИП	Никитин		503-1-41С.86 КЭС
Нач. отд.	Сидорова		Автотранспортное предприятие на 300 грузовых автомобилей для южных районов
Гл. спец.	Стрехнин		Производственный корпус
Рук. гр.	Потапова		Стадия: РП; Лист: 19; Листов:
Ст. инж.	Амелина		Подземное хозяйство. Фрагмент плана 1, сечения 4-4 ... 8-8.
			ГИПРОАВТОТРАНС Новосибирский филиал

Альбом III

Типовой проект 1-41с.86

Фрагмент плана 2

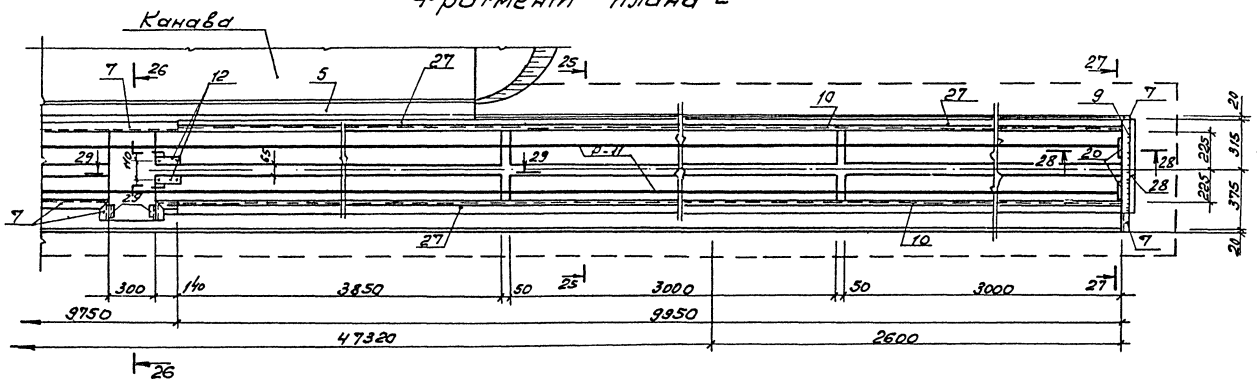

29-29

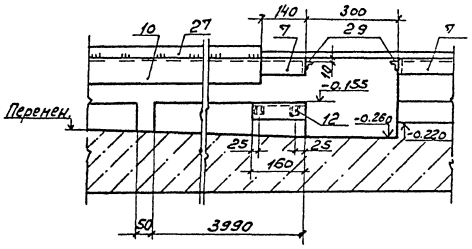

1. Данный лист см. совместно с листом 17.

25 - 25

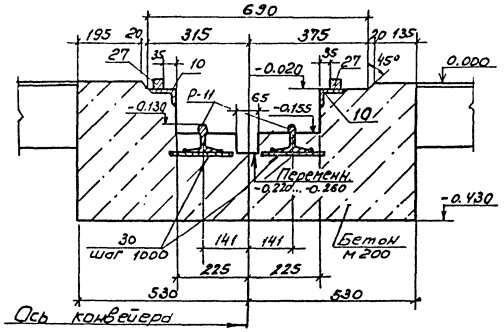

26 - 26

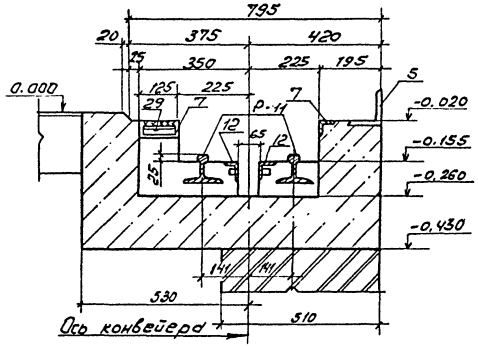

27 - 27

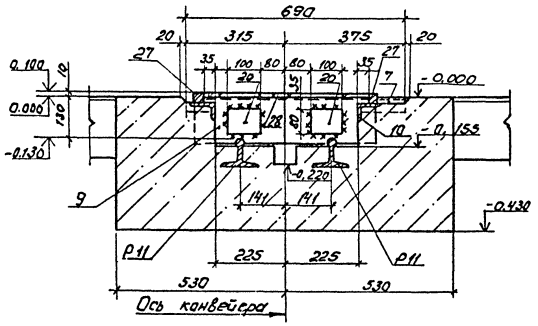

28 - 28

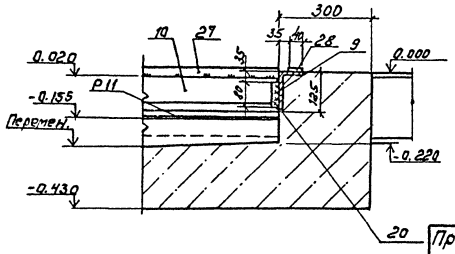

Согласовано

Нач. технол. отд. Боярчинов

Инв. № подл. | Подпись и дата | Взам. инв. №

ГИП	Никитин		
Нач. отд.	Сидорова		
Гл. спец.	Стрехнин		
Рук. гр.	Потапова		
Ст. инж.	Амелина		

503-1-41с.86 КЖ

Автотранспортное предприятие на 300 грузовых автомобилей для южных районов

Производственный корпус

Стадия	Лист	Листов
РП	20	

Подземное хозяйство. Фрагмент плана 2. Сечения 25-25... 29-29.

ГИПРОАВТОТРАНС Новосибирский филиал

Привязан

Инв. №

Альбом VI

Типовой проект 503-1-41с.86

14 - 14

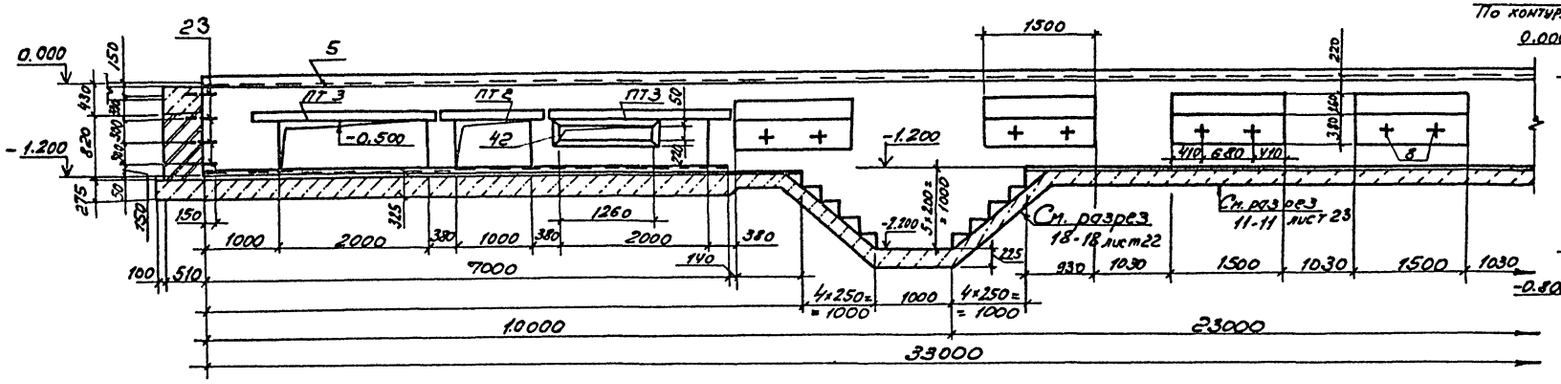

21 - 21

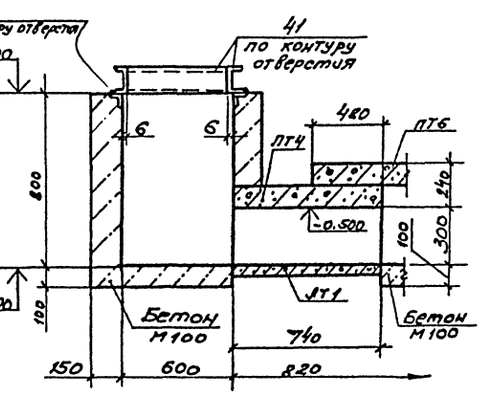

14 - 14

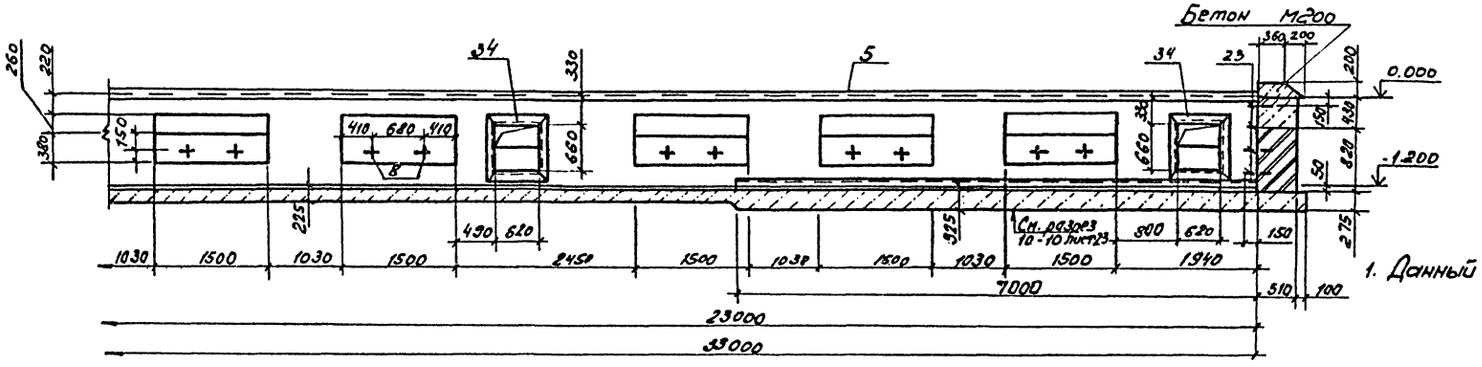

1. Данный лист см. совместно с листами 17, 18.

20 - 20

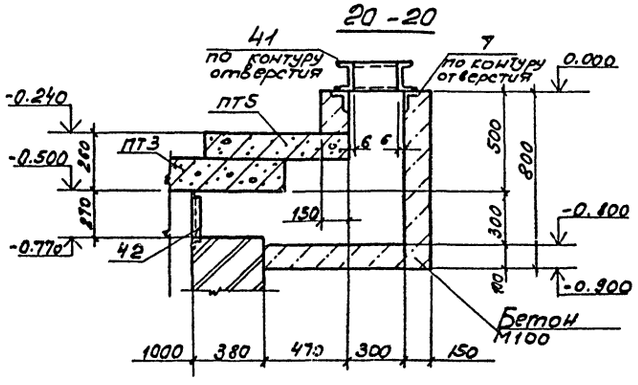

34 - 34

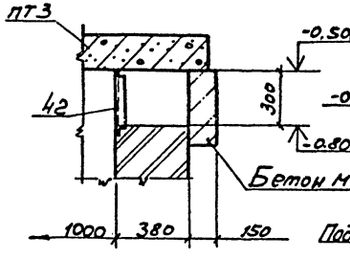

35 - 35

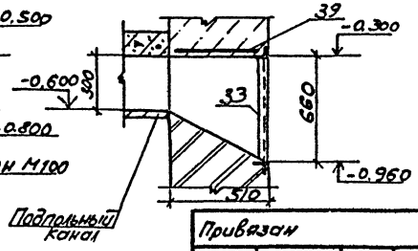

ГИП	Никитин		
Нач.отд	Судорева		
Гл.спец	Строгина		
Рук.гр	Потапова		
Ст.инж.	Амелина		

Привязан

Инв. №

503-1-41с.86 КЖ

Автотранспортное предприятие на 300 грузовых автомобилей для южных районов

Производственный корпус

Стадия	Лист	Листов
РП	21	

Подземное хозяйство. Фундаменты ФО1, ФО2. Сечения 14-14, 20-20, 21-21, 34-34, 35-35.

ГИПРОАВТОТРАНС Новосибирский филиал

Согласовано

Инв. № подл. | Подпись и дата | Взам. инв. №

Изм. Кол. уч. Лист № док. Подпись Дата

Альбом III

Типовой проект 503-1-41с.86

Согласовано

Инв. № подл. | Подпись и дата | Взам. инв. №

15 - 15

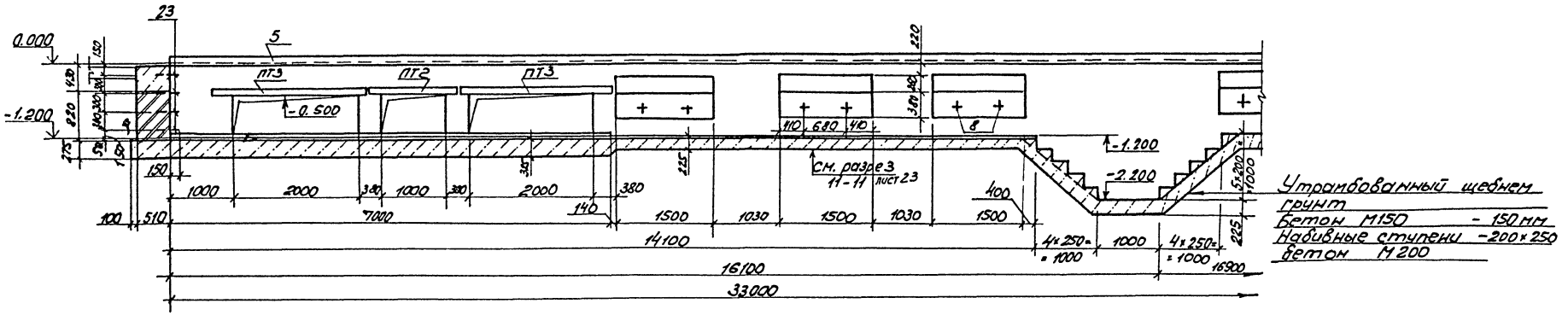

15 - 15

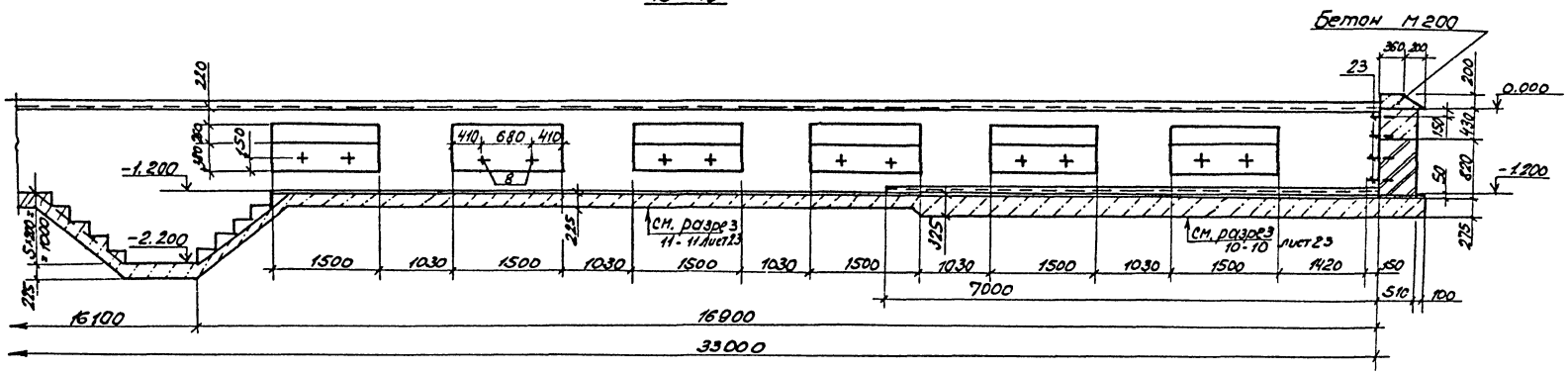

1. Данный лист см. совместно с листами 17, 18.

23 - 23

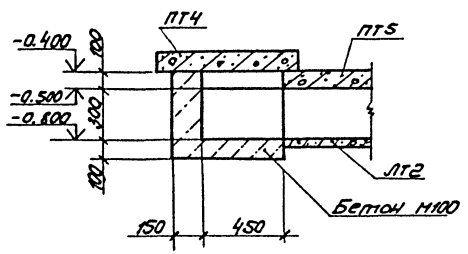

24 - 24

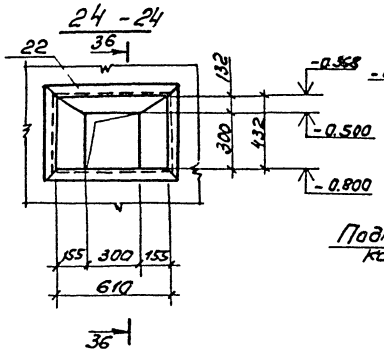

36 - 36

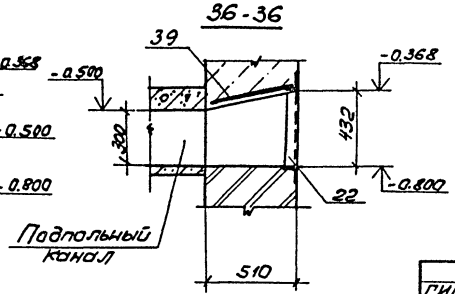

ГИП	Никулин		503-1-41с.86	КЖ
Нач.отд	Сидорова		Автотранспортное предприятие на 300 грузовых автомобилей для южных районов	
Гл.спец.	Стрекнина		Производственный корпус	Стадия: РП; Лист: 22; Листов:
Рук.гр.	Потапова		Подземное хозяйство. Фундаменты Ф1, Ф12. Сечения 15-15, 23-23, 24-24, 36-36.	ГИПРОАВТОТРАНС Новосибирский филиал
Ст.инж.	Амелина			

Привязан

Типовой проект 503-1-41с.86 Альбом III

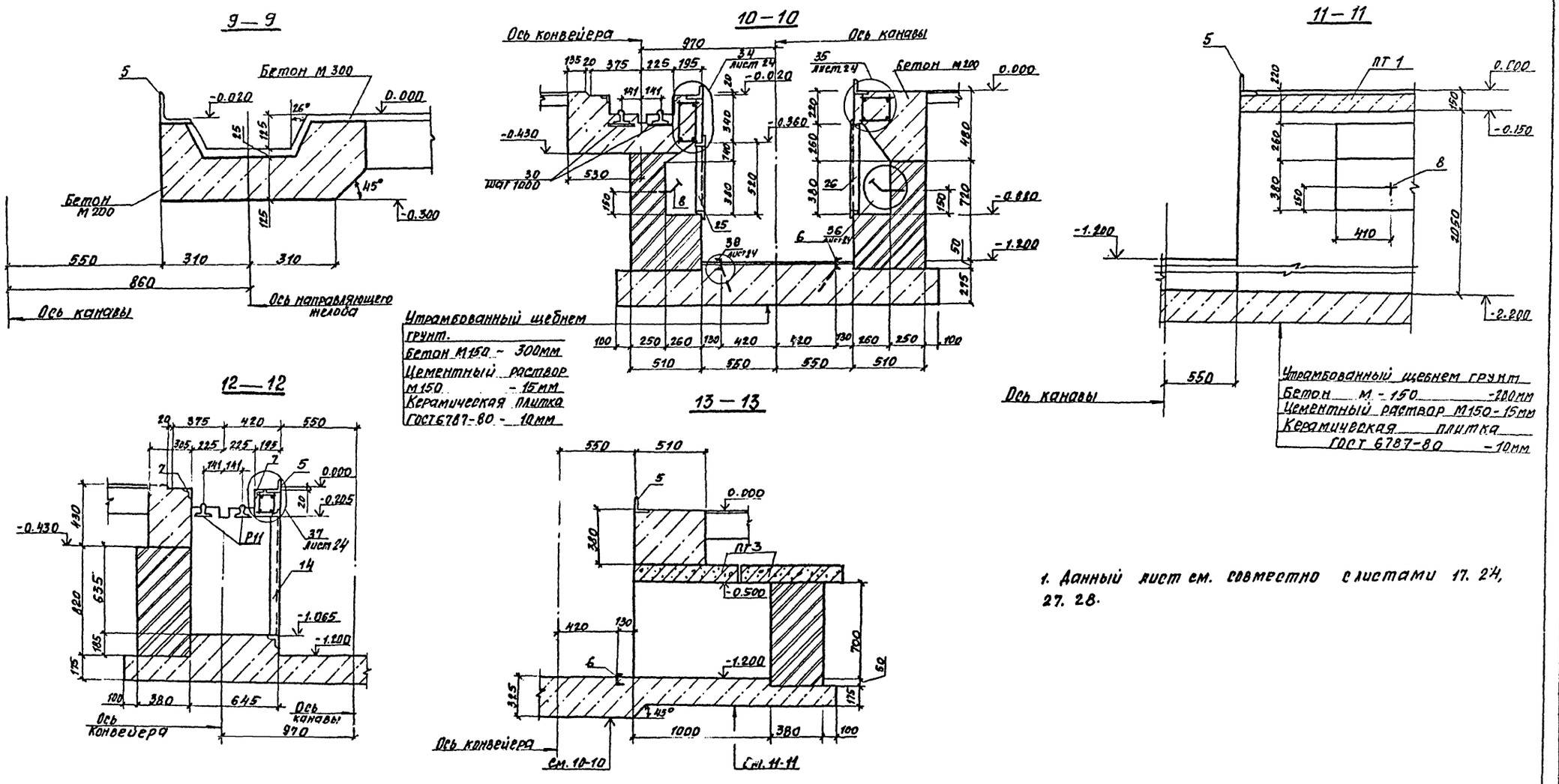

1. Данный лист см. совместно с листами 17. 24, 27. 28.

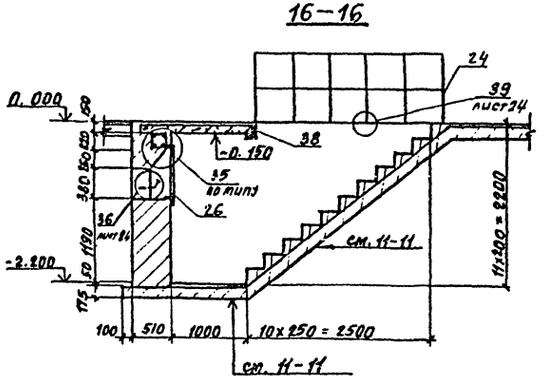

ГИП	Никитин		503—1-41с.86 —КЖ
Нач. отд.	Сидорова		Автотранспортное предприятие на 300 грузовых автомобилей для южных районов
Гл. спец.	Стрехнин		
Рук. гр.	Потапова		Производственный корпус.
Ст. инж.	Амелина		Стадия: РП; Лист: 23; Листов:
Привязан			Подземное хозяйство фундаменты Ф01, Ф02 Сечения 9-9...13-13. 16-16
Инв. №			ГИПРОАВТОТРАНС Новосибирский филиал

Согласовано
Нач. технол. отд. Боярчиков
Взам. инв. №
Подпись и дата
Инв. № подл.

Альбом III

Типовой проект 503-1-41С.86

Инв. № подл. | Подпись и дата | Взам. инв. №

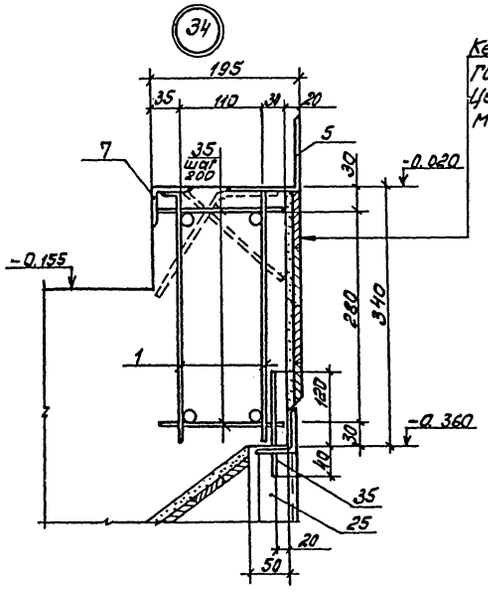

Керамическая плитка ГОСТ 6141-82 - 10мм
Цементный раствор М100 - 10мм

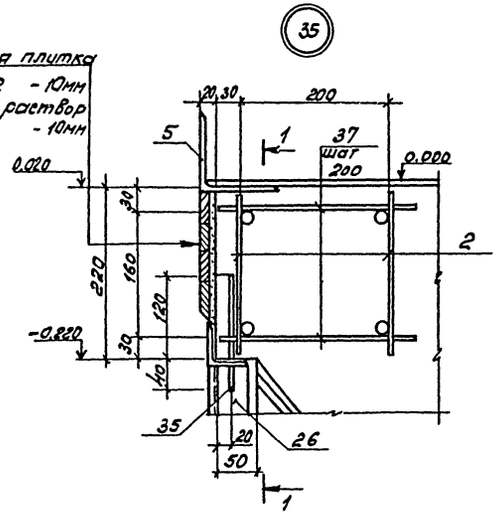

1 - 1

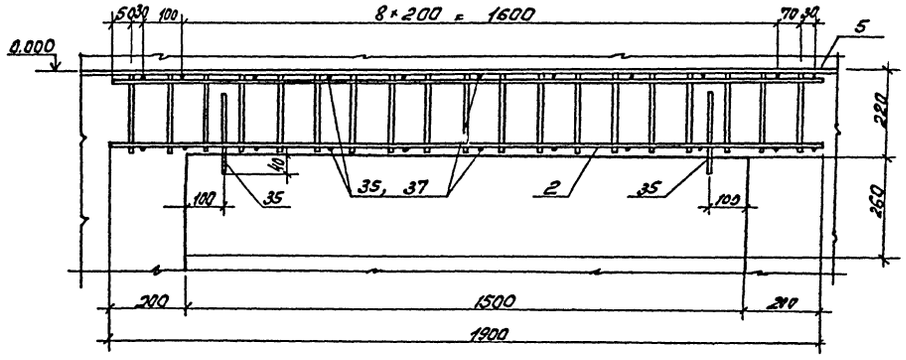

2 - 2

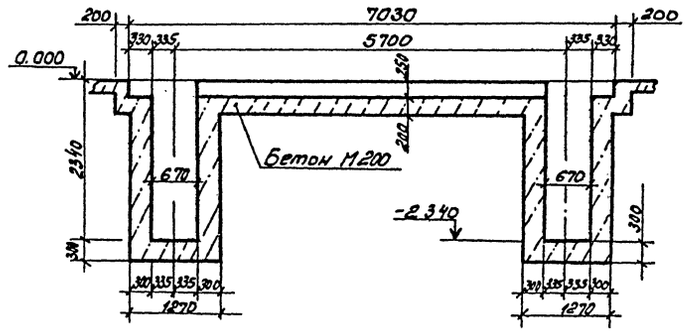

Фундамент ФО8

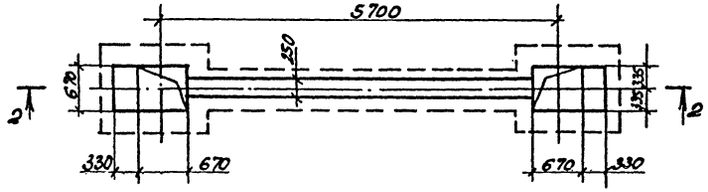

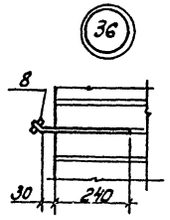

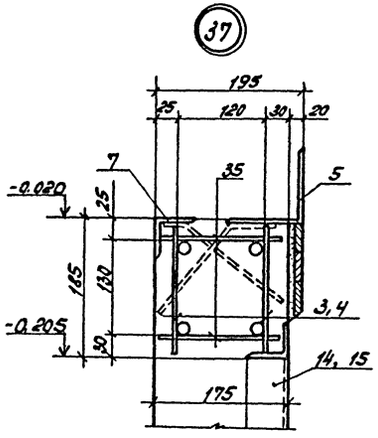

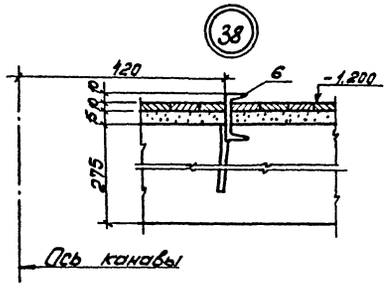

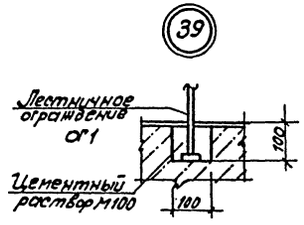

1. Данный лист см. совместно с листами 15, 17, 18, 23.

ГИП	Никитин			503-1-41С.86		КЖ
Нач. отд.	Сидорова			Автотранспортное предприятие на 300 грузовых автомобилей для южных районов		
Гл. спец.	Стрехнин					
Рук. гр.	Наталова			Производственный корпус	Стадия	Лист	Листов
Ст. инж.	Ямелина				РП	24	
				Подземное хозяйство. Фундаменты ФО1, ФО2 Узлы 34...39 Фундамент ФО8.	ГИПРОАВТОТРАНС Новосибирский филиал	

Привязан:

Инв. №

Типовой проект 503-1-41С.86 Альбом III

Спецификация сборных железобетонных элементов

Марка поз.	Обозначение	Наименование	Кол.	Масса ед.кг	Примеч.
		Ф01			
ПТ1	3.006-1-2/82 вып. 1-2	Плита П13-11б	1	1330.0	
ПТ2	3.006-1-2/82 вып. 1-2	Плита П13д-11б	2	330.0	
ПТ3	3.006-1-2/82 вып. 1-2	Плита П21д-5б	4	730.0	
ПТ4	3.006-1-2/82 вып. 1-2	Плита П6д-15б	13	170.0	
ПТ5	3.006-1-2/82 вып. 1-2	Плита П4-15б	1	110.0	
ПТ6	3.006-1-2/82 вып 1-2	Плита П9д-15б	4	260.0	
ЛТ1	3.006-1-2/82 вып. 1-1	Лоток Л3д-15	13	190.0	
		Ф02			
ПТ1	3.006-1-2/82 вып. 1-2	Плита П13-11б	1	1330.0	
ПТ2	3.006-1-2/82 вып. 1-2	Плита П13д-11б	2	330.0	
ПТ3	3.006-1-2/82 вып. 1-2	Плита П21д-5б	4	730.0	
ПТ4	3.006-1-2/82 вып. 1-2	Плита П6д-15б	18	170.0	
ПТ5	3.006-1-2/82 вып. 1-2	Плита П4-15б	21	110.0	
ПТ6	3.006-1-2/82 вып. 1-2	Плита П9д-15б	1	260.0	
ЛТ1	3.006-1-2/82 вып. 1-1	Лоток Л3д-15	1	190.0	
ЛТ2	3.006-1-2/82 вып. 1-1	Лоток Л1д-15	21	110.0	
ЛТ3	3.006-1-2/82 вып. 1-1	Лоток Л2д-15	14	110.0	

Спецификация фундаментов Ф01, Ф02

Формат	Зона	Поз.	Обозначение	Наименование	Кол. шт.	Примеч.
				Ф01, Ф02		
				Сборочные единицы		
				Сетки арматурные		
		1	503 КЖИ-С1	С1	20	
		2	503 КЖИ-С2	С2	20	
		3	503 КЖИ-С3	С3	2	
		4	503 КЖИ-С4	С4	2	
		39	503 КЖИ-С5	С5	6	
				Изделия закладные		
		5	503 КЖИ-МН1	МН1	66.0 п.м.	
		6	503 КЖИ-МН2	МН2	28.0 п.м.	
		7	503 КЖИ-МН3	МН3	62.5 п.м./61.6 п.м.	
		8	503 КЖИ-МН4	МН4	40	
		9	503 КЖИ-МН5	МН5	1	
		10	503 КЖИ-МН6	МН6	20 п.м.	
		11	503 КЖИ-МН7	МН7	7.1 п.м	
		12	503 КЖИ-МН8	МН8	6	
		13	503 КЖИ-МН9	МН9	20.1 п.м.	
		14	503 КЖИ-МН10	МН10	1	
		15	503 КЖИ-МН11	МН11	1	
		16	503 КЖИ-МН12	МН12	2	
		17	503 КЖИ-МН13	МН13	4	
		18	503 КЖИ-МН14	МН14	6	
		19	503 КЖИ-МН15	МН15	6	

Спецификация фундаментов Ф01, Ф02

Формат	Зона	Поз.	Обозначение	Наименование	Кол.	Прим.
		20	503 КЖИ-МС1	МС1	2	
		21	503 КЖИ-МС2	МС2	6	
		22	503 КЖИ-МН16	МН16	–/4	
		23	503 КЖИ-МН17	МН17	8	
		34	503 КЖИ-МН27	МН27	1/–	
		42	503 КЖИ-МН26	МН26	1/–	
				Детали		
		27		□30x30 ГОСТ 2591-71* ℓ=199.00	20.0 п.м.	
		28		-40x10 ГОСТ 103-76 ℓ=570	1	
		29		L20x3 ГОСТ 8509-72* ℓ=100	6	
		30		-100x10 ГОСТ 103-76 ℓ=200	60	
		31		-100x10 ГОСТ 103-76 ℓ=450	16	
		32		L75x50x5 ГОСТ 8510-72* ℓ=520	2	
		33		□15x15 ГОСТ 2591-71* ℓ=1300	6	
		35		Ф6АI ГОСТ 5781-82 ℓ=160	296	
		36		Подкладка чертежи П537-0.000000. СБ	2	
		37		Ф6АI ГОСТ 5781-82 ℓ=240	220	
		38		L100x10 ГОСТ 8509-72*	7.2 м	
		41		С10 ГОСТ 8540-72*	3.3 м/24 м	
			ГОСТ 6368-82	Рельс Р11	99.8 м	
		24	503 - КЖИ ОГ1	Ограждение ОГ1	5.8 п.м.	
		25	КЖИ РШ1	Решетка РШ1	10	
		26	КЖИ РШ2	Решетка РШ2	10	

Ведомость расхода стали на элемент кг (начало)

Марка элемента	Изделия арматурные. Арматура класса АI. ГОСТ 5781-82 Ф6	Ф8	Ф10	Итого	АIII Ф8	Ф12	Ф16	Ф18	Итого	Всего	Изделия закладные. Арматура класса АI. ГОСТ 5781-82 Ф6	Ф10	Ф20	Ф22	Итого	АIII Ф8		Итого
Ф01	44.92	12.54	4.4	61.86	33.08	99.42		10.80	143.30	205.16	22.23	9.6	21.6	51.91	105.34	99.75		99.75
Ф02	44.92	12.54	4.4	61.86	33.08	99.42		10.80	143.30	205.16	22.23	9.6	21.6	51.91	105.34	100.09		100.09

Марка элемента	Изделия закладные. Прокат марки Вст3кп2. ГОСТ 2590-71* Ф24	Ф25	Итого	ГОСТ 2591-71* □15x15	□30x30		Итого	ГОСТ 8509-72* L20x3	L50x5	L100x10		Итого	ГОСТ 8510-72* L75x50x5	L125x80x8		Итого
Ф01	14.00	1.80	15.80	15.60	141.40		157.00	0.53	633.42	1014.7		1648.65	4.98	103.13		108.11
Ф02	14.00	1.80	15.80	15.60	141.40		157.00	0.53	645.48	1014.7		1660.71	4.98	103.13		108.11

Ведомость расхода стали на элемент (окончание)

Изделия закладные. Прокат марки Вст3кп2. ГОСТ 8240-72 С5	С6.5	С10	С12	С14	Итого	ГОСТ 103-76 -40x4	-40x10	-60x6	-100x10	-120x6		Итого	ГОСТ 19903-74* -80x20	Итого	ГОСТ 5336-80 Сетка П20-1.6	Итого	ГОСТ 11371-78 Шайба 24	Итого	ГОСТ 5915-70* Гайка М24	Итого	ГОСТ 6368-82 Р11	Итого	Всего	Общий расход
37.8	165.2	50.5	209.04	38.4	500.94	15.49	1.79	6.8	150.72	4.32		179.12	2.60	2.60	28.70	28.70	0.24	0.24	0.80	0.80	1118.0	1118.0	3965.05	4170.21
37.8	165.2	20.6	209.04	38.4	500.94	15.49	1.79	6.8	150.72	4.32		179.12	2.60	2.60	28.70	28.70	0.24	0.24	0.80	0.80	1118.0	1118.0	3977.45	4182.61

1. В графе кол. в числителе значения для Ф01, в знаменателе для Ф02
2. Данный лист см. с листами 17...24

Инв. № подл. | Подпись и дата | Взам. инв. №

Привязан

Инв. №

ГИП	Никитин	
Нач. отд.	Сидорова	
Гл. спец.	Стрехнин	
Рук. гр.	Протапова	
Ст. инж.	Амелина	

503-1-41С.86 — КЖ

Автотранспортное предприятие на 300 грузовых автомобилей для южных районов

Производственный корпус

Стадия	Лист	Листов
РП	25	

Подземное хозяйство Спецификация Ф01, Ф02.

ГИПРОАВТОТРАНС Новосибирский филиал

Типовой проект 503-1-41с.86 Альбом III

План на отм. 0.000

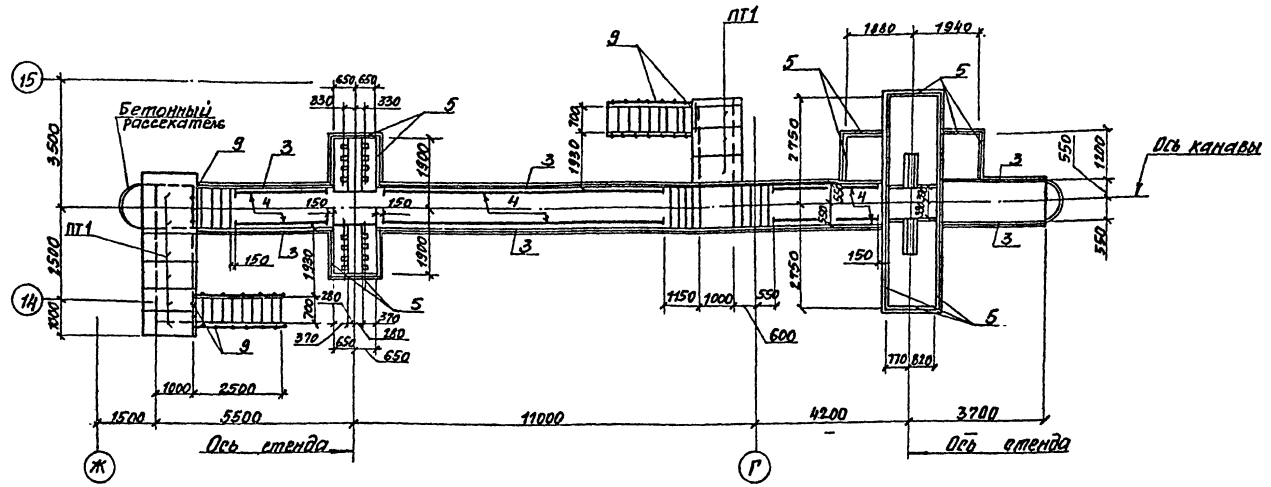

План на отм. -0.300

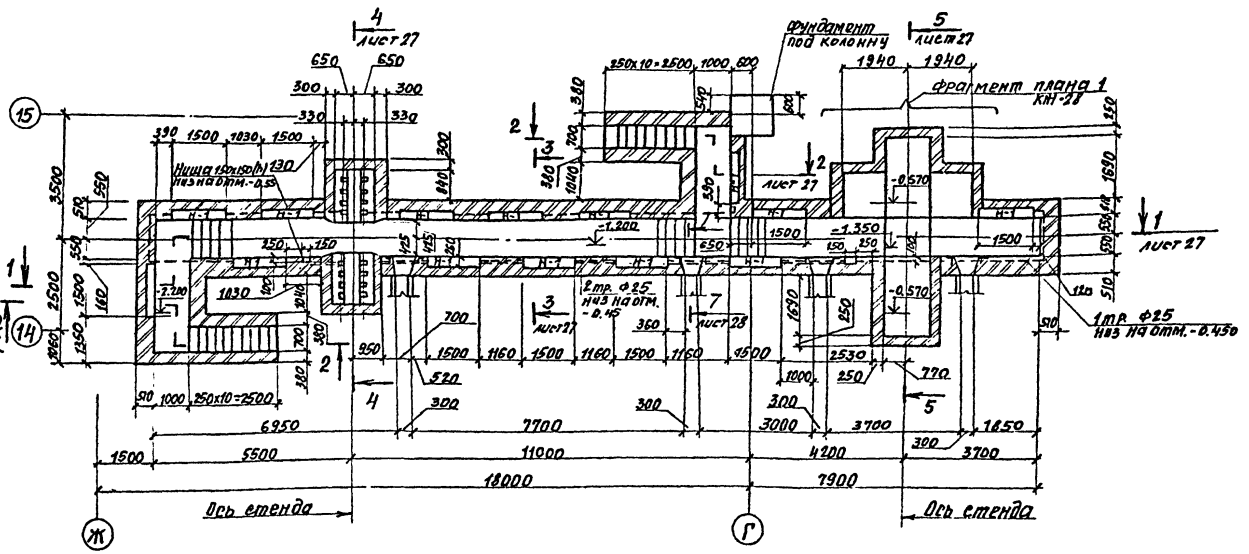

Спецификация сборных железобетонных плит

Марка	Обозначение	Наименование	Кол.	Масса ед. кг.	Прим.
ПТ1	Сер. 3.006.1-2/82 Вып. 1-2	плита П137-11Б	9	330	

Спецификация ФО3

Формат	Зона	Позиц.	Обозначение	Наименование	Кол.	Прим.
				Сборочные единицы и детали		
				Сетки арматурные		
		1	503 КЖИ-С2	С2	14	3.30кг
		2	503 КЖИ-С5	С5	4	6.97кг
				Изделия закладные		
		3	503 КЖИ-МН1	МН1	п.м. 36.56	15.7кг
		4	503 КЖИ-МН2	МН2	п.м. 25.46	6.26кг
		5	503 КЖИ-МН3	МН3	п.м. 20.80	4.1кг
		6	503 КЖИ-МН4	МН4	28	0.41кг
		7	503 КЖИ-МН16	МН16	4	10.5кг
		8	503 КЖИ-МН17	МН17	4	2.7кг
		9	503 КЖИ-ОГ1	ОГ1	п.м. 13.1	11.62кг
		10	503 КЖИ-РШ2	РШ2	14	16.2кг
				Детали		
		11	ГОСТ 8509-72*	L 100х10 ℓ=1200	2	18.12кг
		12		Ф6 AI ГОСТ 5781-82 ℓ=240	308	0.05кг
		13		Ф6 AI ГОСТ 5781-82 ℓ=160	28	0.04кг
		14	ГОСТ 8509-72*	L 100х10 ℓ=1600	1	24.16кг

Данный лист смотреть с листами 16, 27

Ведомость расхода стали на элемент кг.

Марка элемента	Изделия арматурные										Изделия закладные																Всего	Общий расход
	Арматура класса										Арматура класса					Прокат марки												
	AI			AIII							AI			AIII		Вст. 3кл2												
	ГОСТ 5781-82										ГОСТ 5781-82					ГОСТ 8509-72*			ГОСТ 82 НО-72	ГОСТ 103-76			ГОСТ 5336-80				
	Ф6	Ф8	Итого	Ф12	Итого	Всего	Ф10	Ф20	Итого	Ф8	Итого	L50х5	L100х10	Итого	С6.5	Итого	-40х4	-60х6	Итого	Сетка 120-16	Итого							
ФО3	29.2	18.86	48.06	43.32	43.32	91.38	6.72	10.80	17.52	40.09	40.09	224.08	696.54	1120.62	150.21	150.21	35.00	4.76	39.76	22.40	22.40	1450.60	1541.98					

Согласовано
Нач. тех. отд. Борщиков
Нач. конст. отд. Мизинович
Нач. эл-тех. отд. Крейнес

Инв. № подл. | Подпись и дата | Взам. инв. №

Привязан

Инв. №

ГИП	Никитин		503-1-41С.86 -КЖ
Нач. отд.	Сидорова		Автотранспортное предприятие на 300 грузовых автомобилей для южных районов
Гл. спец.	Стрехнин		Производственный корпус
Рук. гр.	Потапова		Стадия: РП; Лист: 26; Листов:
Ст. инж.	Амелина		Подземное хозяйство. Фундамент ФО3. Планы на отм. 0.000 - 0.300. Спецификация
Инж.	Техенько		ГИПРОАВТОТРАНС Новосибирский филиал

Типовой проект 503-1-41с.86

Альбом III

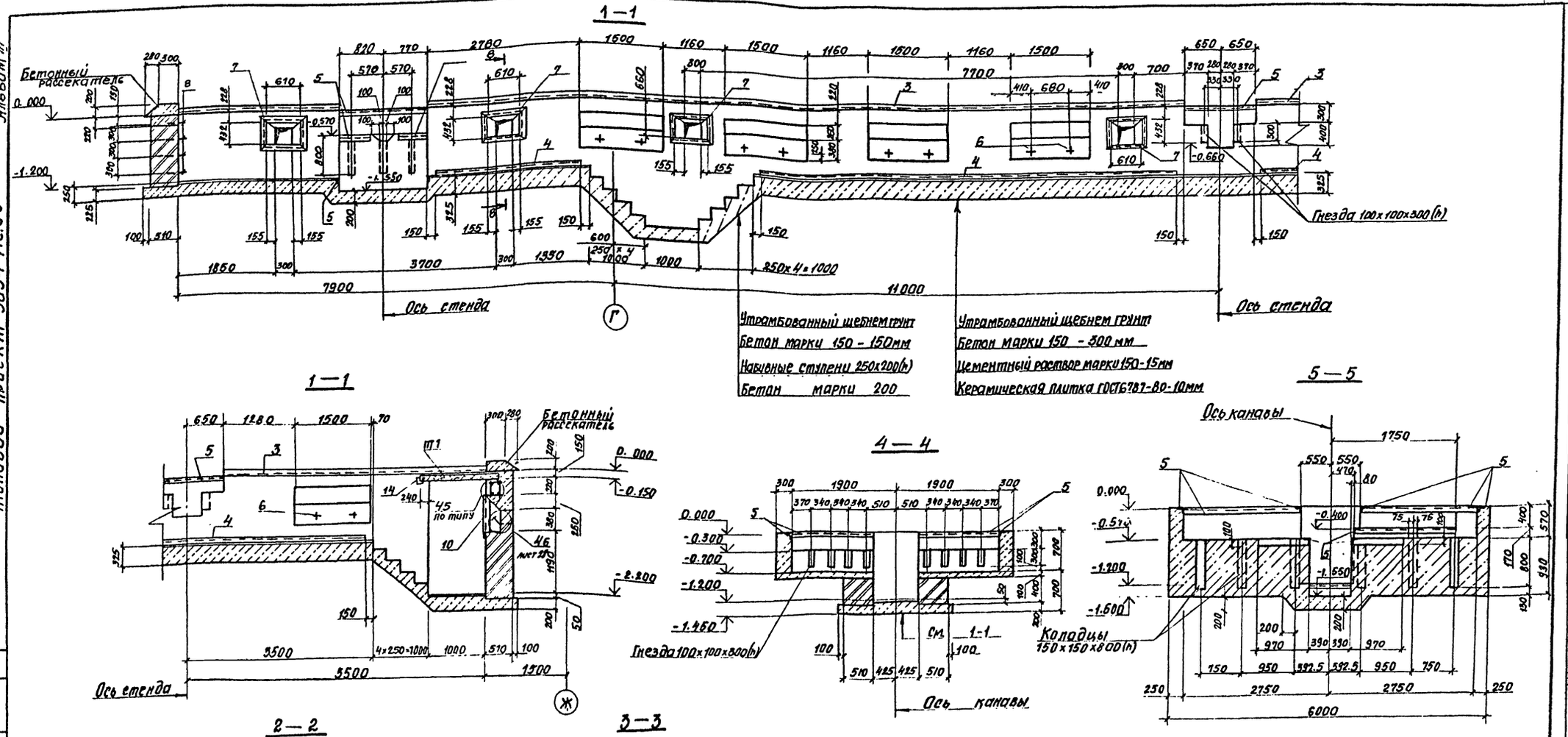

Данный лист смотреть с листами 26, 28

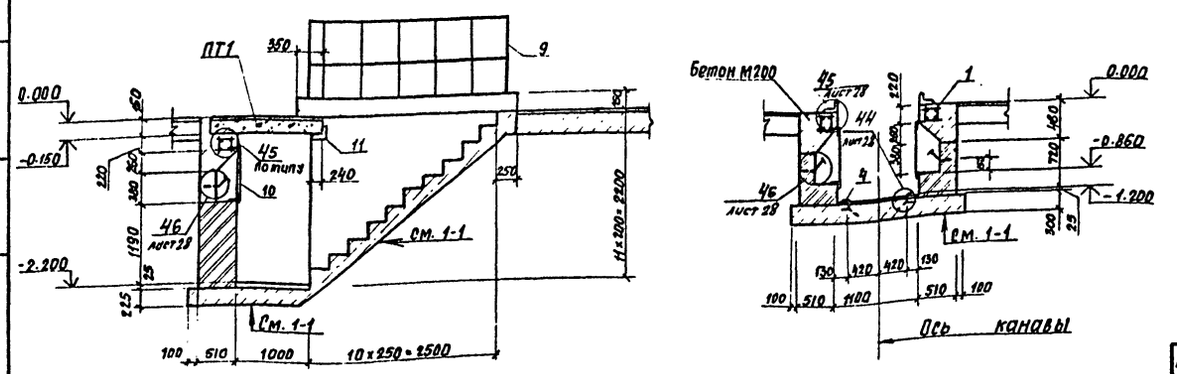

ГИП	Никитин		503-1-41с.86 —КЖ
Нач.отд.	Сидорова		Автотранспортное предприятие на 300 грузовых автомобилей для южных районов
Гл.спец.	Стрехнин		
Рук. гр.	Потапова		Производственный корпус
Вед.инж.	Кирьянова		Стадия: РП; Лист: 27; Листов:
Вед.инж.	Амелина		
Инж.	Пехенько		Подземное хозяйство ФОЗ Сечения 1-1... 5-5
			ГИПРОАВТОТРАНС Новосибирский филиал

Привязан

Инв. №

Согласовано

Нач. электр. отд. Архипов

Нач. сант. отд. Лизикович

Инв. № подл. | Подпись и дата | Взам. инв. №

Фрагмент плана 1

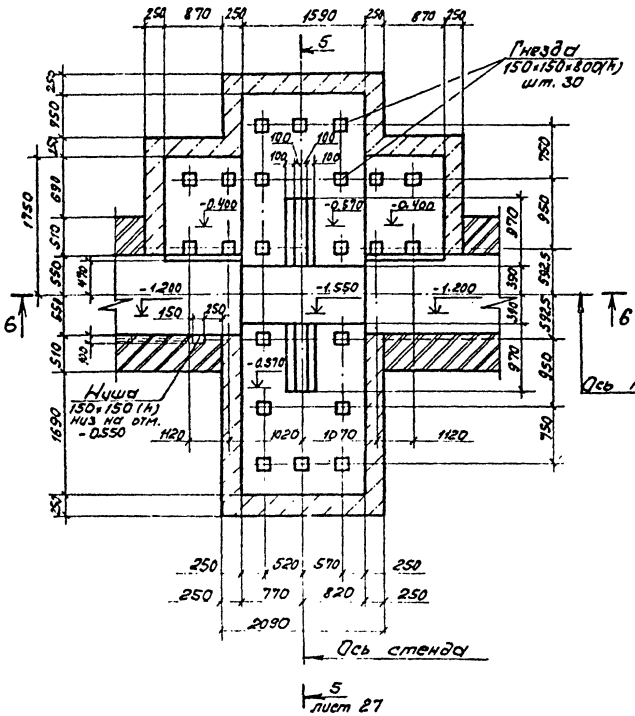

44

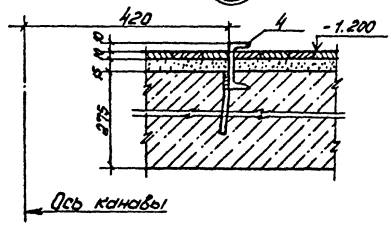

45

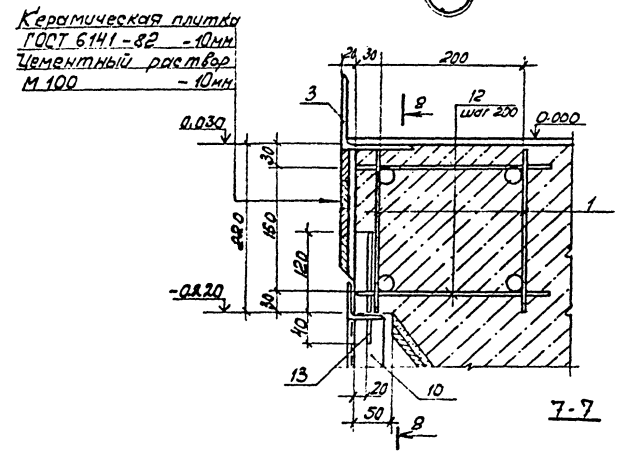

6 - 6

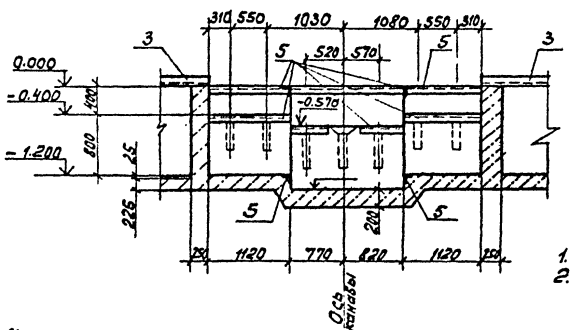

7-7

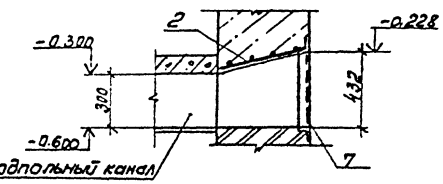

1. Данный лист смотреть совместно с листами 26, 27.
2. Фундамент выполнить по получении оборудования.

8 - 8

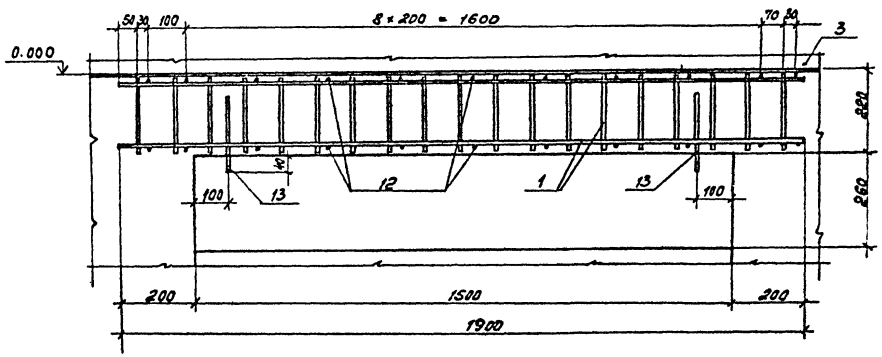

46

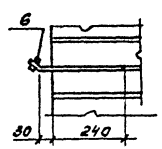

Типовой проект 503-1-41с.86

Согласовано

Инв. № подл. | Подпись и дата | Взам. инв.

ГИП	Никитин		503-1-41с.86 КЖ
Нач.отд.	Сидорова		Автотранспортное предприятие на 300 грузовых автомобилей для южных районов
Гл. спец.	Стрехнин		
Рук. гр.	Потапова		Производственный корпус
Ст. инж.	Ателина		Стадия: РП; Лист: 28; Листов:
Инж.	Пехенько		Подземное хозяйство. Фундамент ФОЗ. Фрагмент плана 1, узлы 45, 46, 44. Сечения 6-6, 8-8
Привязан			ГИПРОАВТОТРАНС Новосибирский филиал

Инв. №

Альбом III

Типовой проект 503-1-41с.86

План на отм. 0.000

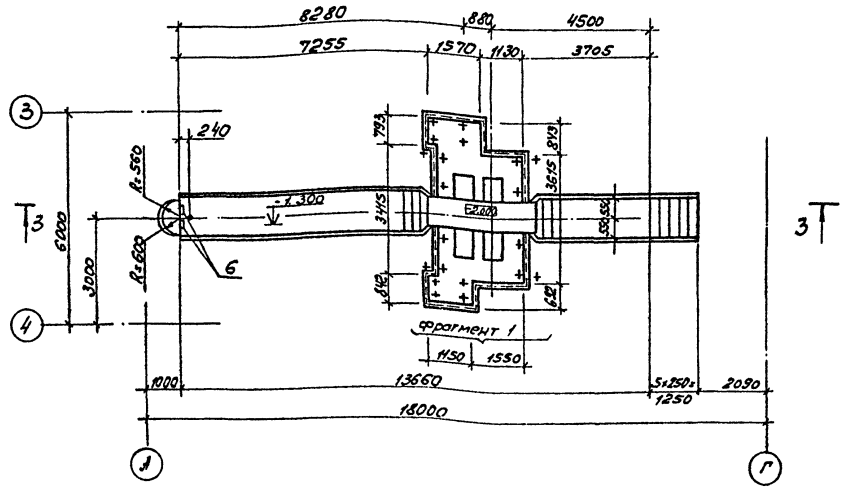

1 — 1

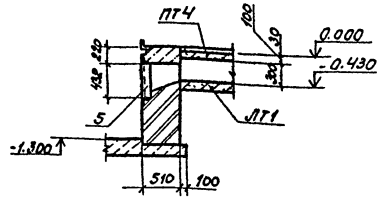

2 — 2

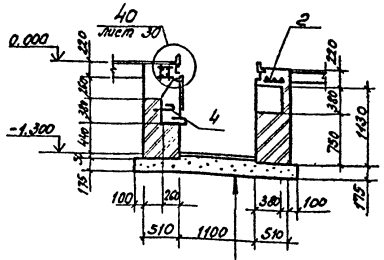

План на отм. -0.300

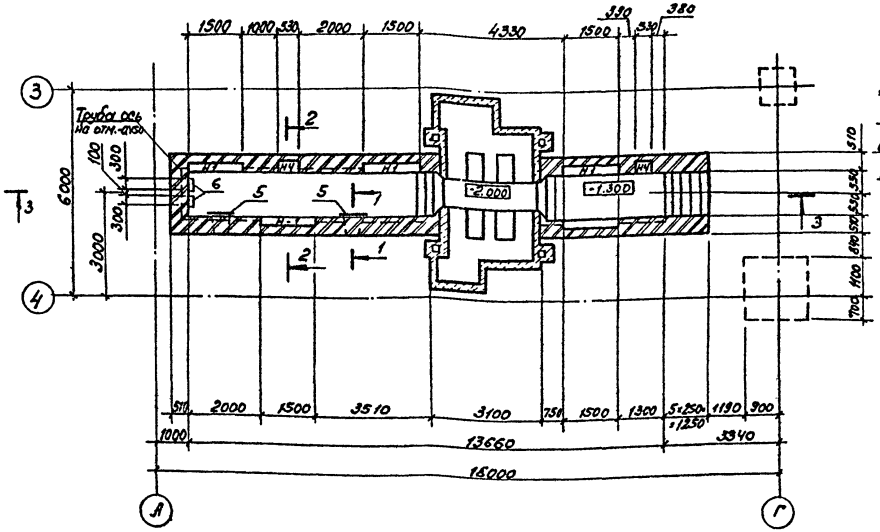

Утрамбованный щебнем грунт

Бетон М150 - 200мм

Цементный раствор М150 - 15 мм

Керамическая плитка

ГОСТ 6787-80 - 10мм

Условные обозначения

Н1 - Ниша для освещения

Н4 - Ниша для инструмента

Спецификация фундамента ФО4

Формат	Зона	Поз.	Обозначение	Наименование	Кол.	Приме-чание
				Фундамент ФО-4		
				Сборочные единицы		
				Сетки арматурные		
		1	503 КЖИ С2	С2	10шт	3.30
		2	503 КЖИ С5	С5	4шт	6.97
				Изделия закладные		
		3	503 КЖИ МН3	МН3	4.94 м.п	41
		4	503 КЖИ МН4	МН4	10шт	0.41
		5	503 КЖИ МН16	МН16	2шт	10.5
		6	503 КЖИ МН17	МН17	4	2.7
		7	503 КЖИ МН18	МН18	22.4 м.п	26.6
		8	503 КЖИ МН19	МН19	15.7	7.86
		9	503 КЖИ ОГ1	Ограждение ОГ1	2.5	11.62
		14	КЖИ РШ2	Решетка РШ2	5	
				Детали		
		10		ФБАТ ГОСТ 5781-82 ℓ=160	10шт	
		11		ФБАТ ГОСТ 5781-82 ℓ=240	110шт	
		12		Труба 32×2.8 ГОСТ 3262-75*	7 п.м	
		13		Труба 80×3.5 ГОСТ 3262-75*	35 п.м	

1. Данный лист см. с листами 15, 30.
2. Сечение 3-3 см. лист 30
3. Ведомость расхода стали см. лист 33.

Согласовано

Инв. № подл. | Подпись и дата | Взам. инв. №

Нач. трансп. отд. | Нач. эк. тех. отд. | Архитектор | Прилив

ГИП	Никитин	
Нач. отд	Сидорова	
Гл. спец.	Стрехнин	
Рук. гр.	Потапова	
Вед. инж	Лапшина	

503-1-41с.86 - КЖ

Автотранспортное предприятие на 300 грузовых автомобилей для южных районов

Производственный корпус

Стадия	Лист	Листов
РП	29	

Подземное хозяйство. Фундамент ФО4. Планы на отм. 0.000; -0.300. Спецификация

ГИПРОАВТОТРАНС Новосибирский филиал

Привязан

Инв. №

Альбом III

Типовой проект 503-1-41с.86

3 - 3

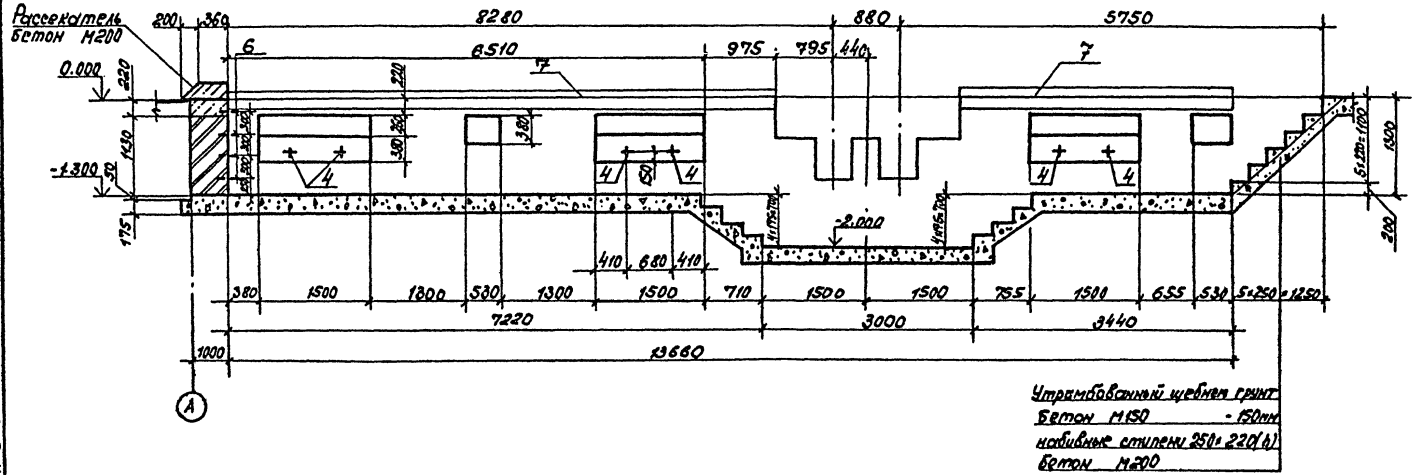

4 - 4

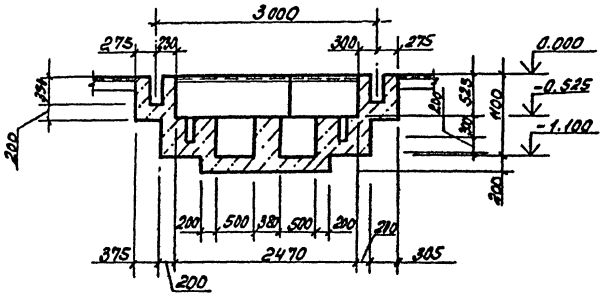

5 - 5

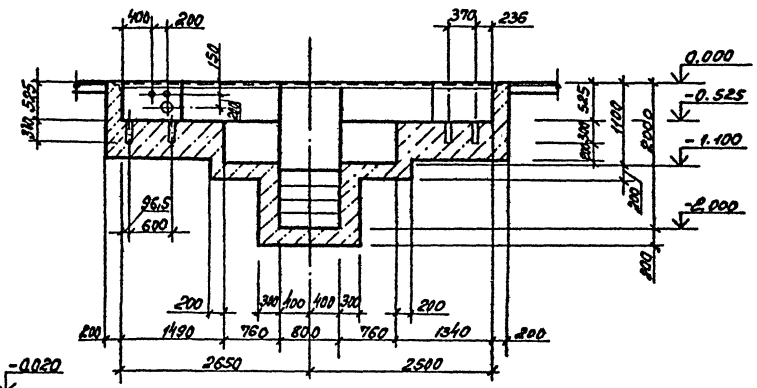

Фрагмент 1

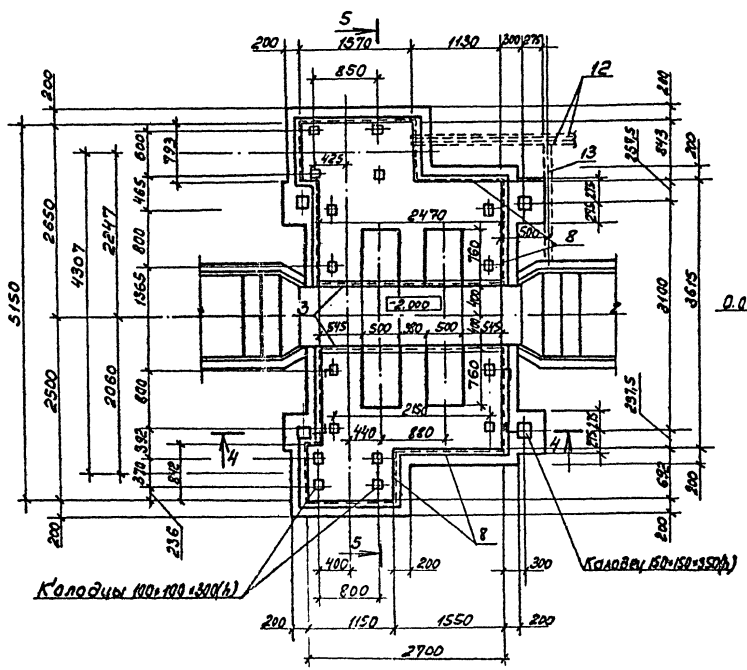

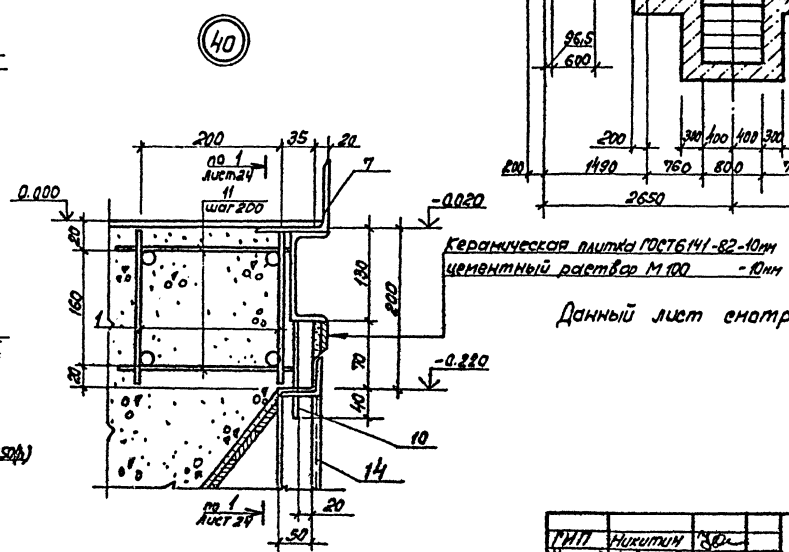

Данный лист смотреть с листами 15,29.

ГИП	Никитин		503-1-41с.86 КЖ
Нач. отд.	Сидорова		Автотранспортное предприятие на 300 грузовых автомобилей для южных районов
Гл. спец.	Стрехнин		
Рук. гр.	Потапова		Производственный корпус — Стадия: РП; Лист: 30; Листов:
Вед. инж.	Лапшина		Подземное хозяйство. Фундамент Ф04. Сечения 3-3... 5-5, фрагмент 1. — ГИПРОАВТОТРАНС Новосибирский филиал

Привязан

Инв. №

Согласовано

Нач. техн. отд. Боярщинов

Инв. № подл. | Подпись и дата | Взам. инв. №

Типовой проект 503-1-41с.86 Альбом I

План на отм. 0.000

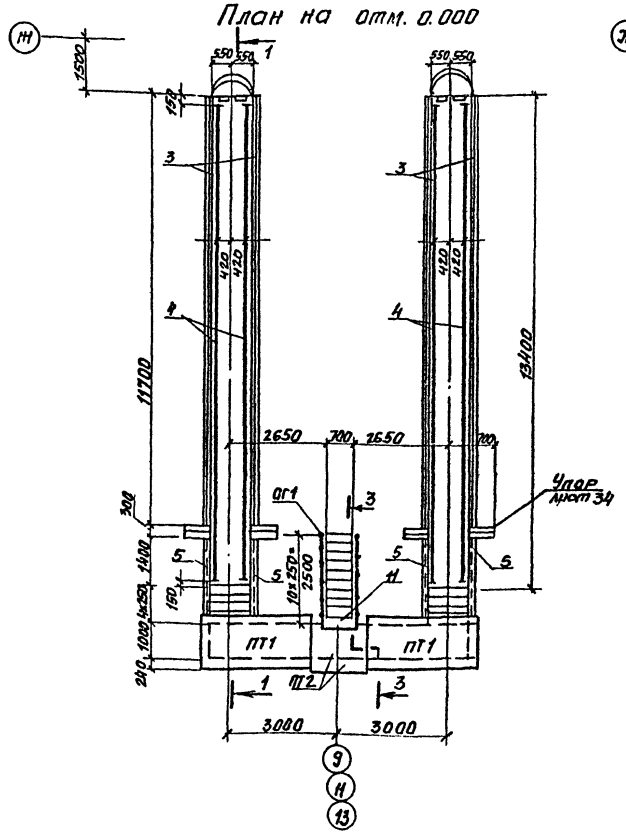

1 План на отм.- 0.150

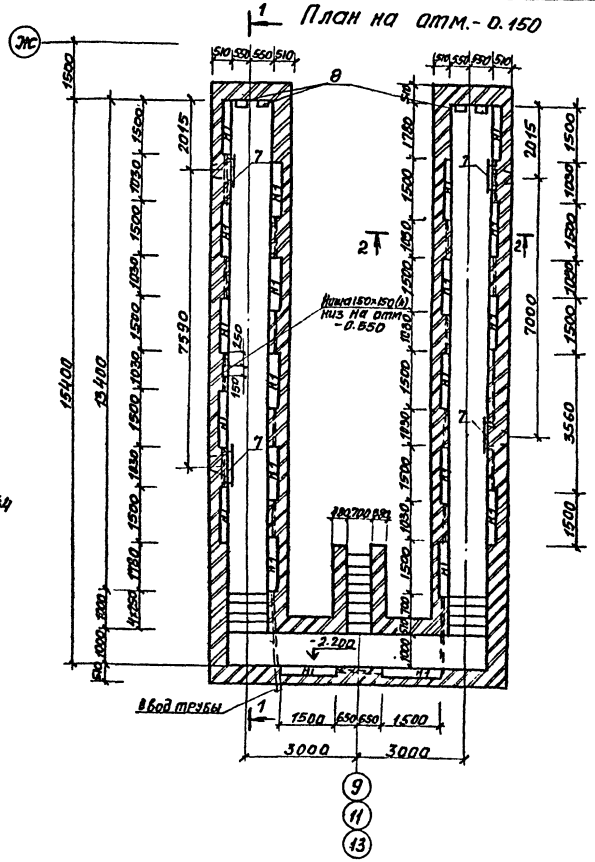

Спецификация сборных железобетонных плит

Марка	Обозначение	Наименование	Кол.	Масса ед. кг.	Примечание
ПТ1	3.006.1-2/82 Вып. 1-2	П13-11б	2		
ПТ2	3.006.1-2/82 Вып. 1-2	П13д-11б	2		

Спецификация фундамента Ф05

Формат	Зона	Поз.	Обозначение	Наименование	Кол.	Примечание
				Фундамент Ф05		
				Сборочные единицы		
				Сетки арматурные		
		1	503 КЖИ С2	С2	42	
		2	503 КЖИ С5	С5	4	
				Изделия закладные		
		3	503 КЖИ МН1	МН1	п.м. 46.8	
		4	503 КЖИ МН2	МН2	п.м. 52.4	
		5	503 КЖИ МН3	МН3	п.м. 9.6	
		6	503 КЖИ МН4	МН4	шт. 42	
		7	503 КЖИ МН16	МН16	шт. 4	
		8	503 КЖИ МН17	МН17	шт. 8	
				Детали		
		9		Ф6 А1 ГОСТ 5781-82 ℓ=160	шт. 42	0.04
		10		Ф6 А1 ГОСТ 5781-82 ℓ=240	шт. 462	0.05
		11		L100×10 ГОСТ 8509-72 ℓ=1200	шт. 1	18.1
		12	503 КЖИ Ог1	Ограждение Ог1	п.м. 57	
		13	КЖИ РШ-2	Решетка РШ2	шт. 21	

1-1

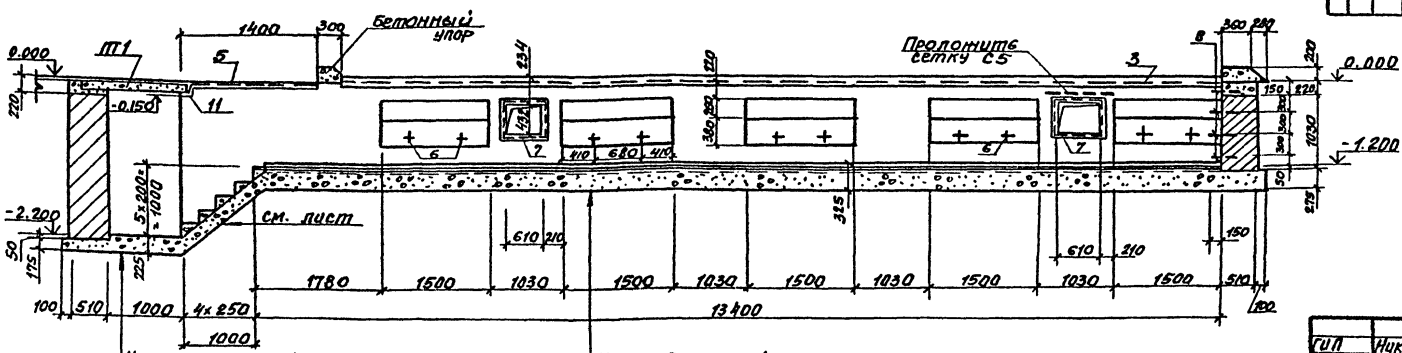

1. Данный лист смотреть с листами 15, 16
2. Ведомость расхода стали см. лист 33
3. Сечения 2-2, 3-3 см. лист 32

Согласовано

Инв. № подл. | Подпись и дата | Взам. инв. № | Инв. электрон. | Архипов | Зорянина | Усов | Усов

Привязан

Инв. №

ГИП	Никитин		503-1-41с.86 — КНН
Нач.отд.	Сидарова		Автотранспортное предприятие на 300 грузовых автомобилей для южных районов
Гл.спец.	Стрехнин		Производственный корпус
Рук.гр.	Потапова		Подземное хозяйство Ф05
Вед.инж.	Лапшина		Стадия: РП; Лист: 31; Листов:
			ГИПРОАВТОТРАНС Новосибирский филиал

Альбом III

Типовой проект 503-1-41С.86

План Ф6 на отм. 0.000

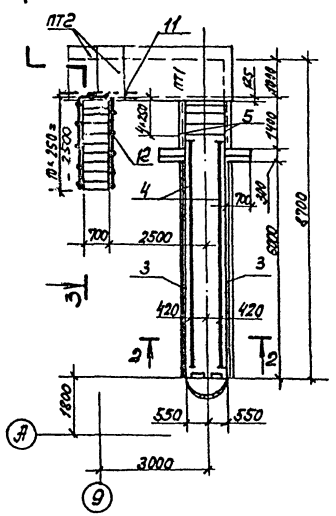

План Ф7 на отм. 0.000

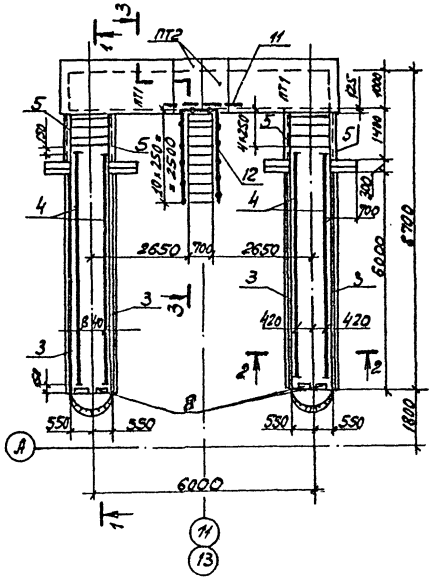

1 - 1

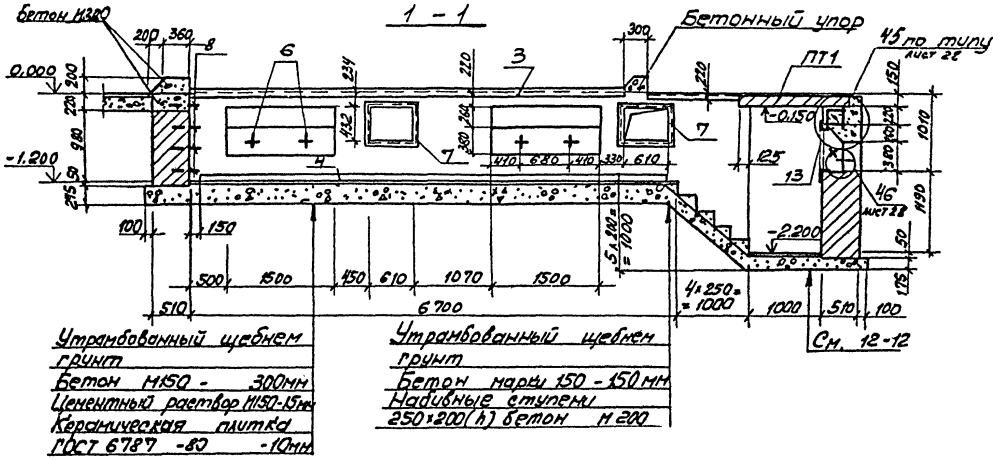

Утрамбованный щебнем грунт
Бетон М150 - 300мм
Цементный раствор М150-15мм
Керамическая плитка ГОСТ 6787-80 - 10мм

Утрамбованный щебнем грунт
Бетон марки 150 - 150мм
Набивные ступени 250×200(h) бетон М200

2 - 2

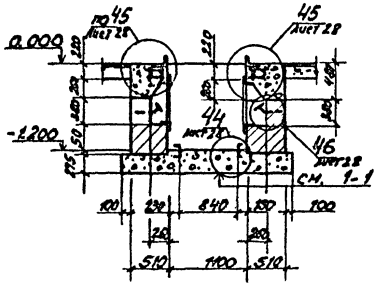

3 - 3

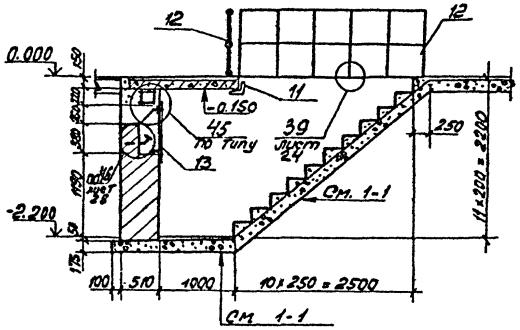

План Ф6 на отм. -0.250

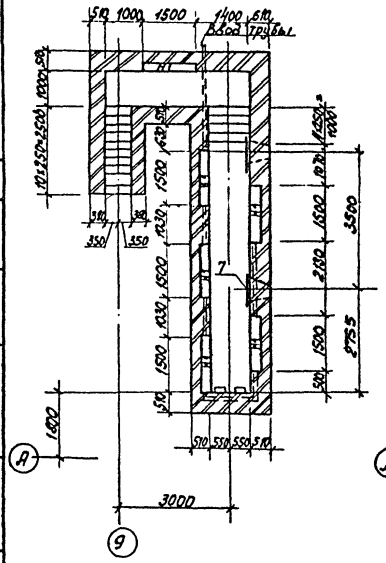

План Ф7 на отм. -0.250

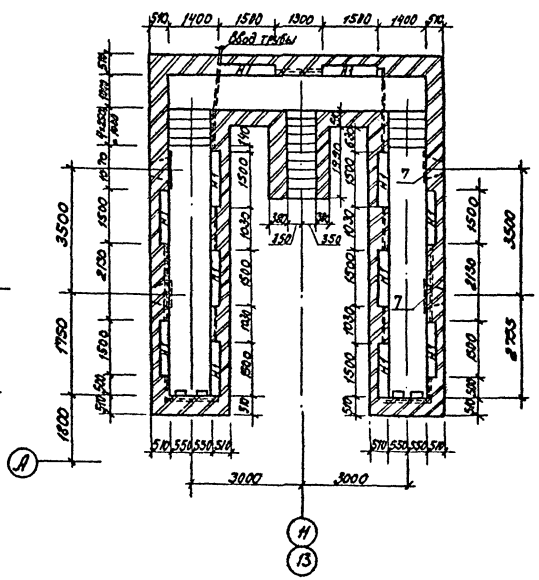

Бетонный упор

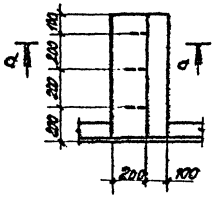

Данный лист смотреть с листами 18, 19, 36.

d - d

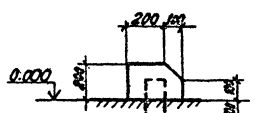

Согласовано
Нач. техн. отд. Горяинов
Нач. электрогр. Акимов

Инв. № подл. | Подпись и дата | Взам. инв. № | Инв. № дубл. | Подпись и дата

ГИП	Никитин		503-1-41С.86 КЖ	
Нач. отд	Судорова		Автотранспортное предприятие на 300 грузовых автомобилей для южных районов	
Гл. спец.	Стрехнин		Производственный корпус	Стадия: РП; Лист: 32; Листов:
Рук. пр.	Потапова		Подземное хозяйство. Фундаменты Ф6, Ф7. Сечения 1-1... 3-3	ГИПРОАВТОТРАНС Новосибирский филиал
Вед. инж.	Лапшина			

Привязан

Инв. №

Альбом III

Типовой проект 503-1-41с.86

Спецификация фундамента ФО6

Формат	Зона	Поз.	Обозначение	Наименование	Кол.	Примеч.
				Фундамент ФО6		
				Сборочные единицы		
				Сетки арматурные		
		1	503 КЖИ-С2	С2	шт. 12	
		2	503 КЖИ-С5	С5	шт. 2	
				Изделия закладные		
		3	503 КЖИ-МН1	МН1	п.м. 12	
		4	503 КЖИ-МН2	МН2	п.м. 19.8	
		5	503 КЖИ-МН3	МН3	п.м. 2.8	
		6	503 КЖИ-МН4	МН4	шт. 12	
		7	503 КЖИ-МН16	МН16	шт. 2	
		8	503 КЖИ-МН17	МН17	шт. 4	
				Детали		
				ФБАI ГОСТ 5781-82		
		9		ℓ=160	12	0.04
		10		ℓ=240	132	0.05
		11		L100х10 ГОСТ 8509-72* ℓ=1200	1	18.1
		12	503 КЖИ-ОГ1	Ограждение ОГ1	п.м. 5.7	
		13	КЖИ-РШ2	Решетка РШ2	12	

Спецификация фундамента ФО-7

Формат	Зона	Поз.	Обозначение	Наименование	Кол.	Прим.
				Фундамент ФО7		
				Сборочные единицы		
				Сетки арматурные		
		1	503 КЖИ-С2	С2	24	
		2	503 КЖИ-С5	С5	4	
				Изделия закладные		
		3	503 КЖИ-МН1	МН1	п.м. 24	
		4	503 КЖИ-МН2	МН2	п.м. 25.6	
		5	503 КЖИ-МН3	МН3	п.м. 5.6	
		6	503 КЖИ-МН4	МН4	шт. 24	
		7	503 КЖИ-МН16	МН16	шт. 4	
		8	503 КЖИ-МН17	МН17	шт. 8	
				Детали		
				ФБАI ГОСТ 5781-82		
		9		ℓ=160	24	0.04
		10		ℓ=240	264	0.05
		11		L100х10 ГОСТ 8509-72* ℓ=1200	1	18.1
		12	503 КЖИ-ОГ1	Ограждение ОГ1	п.м. 5.7	
		13	КЖИ-РШ2	Решетка РШ2	12	

Спецификация сборных железобетонных плит

Марка	Обозначение	Наименование	Кол	Масса ед.кг.	Примеч
		Фундамент ФО6			
ПТ1	3.006.1-2/82 вып. 1-2	П13-11б	1		
ПТ2	3.006.1-2/82 вып. 1-2	П13д-11б	2		
		Фундамент ФО7			
ПТ1	3.006.1-2/82 вып. 1-2	П13-11б	2		
ПТ2	3.006.1-2/82 вып. 1-2	П13д-11б	2		

Ведомость расхода стали на элемент, кг

Марка элемента	Арматурные изделия: Арматура класса AI ГОСТ 5781-82 Ф6	Ф8	Итого	Арматура класса AIII ГОСТ 5781-82 Ф8	Ф12	Итого	Всего	Изделия закладные: Арматура класса AI ГОСТ 5781-82 Ф10	Ф20	Ф22	Итого	Арматура класса AIII ГОСТ 5781-82 Ф8	Ф10	Итого	Прокат марки Вст3кп2 ГОСТ 8509-72* L100х10	L50х5	Итого	ГОСТ 8510-72* швп 65х6	Итого	ГОСТ 8240-72* С12	С6.5	Итого	ГОСТ 103-76 -6х60	-4х40	Итого	ГОСТ 3262-75 Труба 80х3.5	Труба 32х2.8	Итого	ГОСТ 5336-80 Сетка Н20-1.6	Итого	Всего	Общий расход
ФС4	14.4	8.4	22.8	7.5	36.5	44	66.8	2.4	10.8	22.4	35.6	6.90	24.64	31.54	338.2	110.4	448.6	118.2	118.2	233	—	233	1.7	6.7	8.4	42.2	19.1	61.3	8.0	8.0	944.6	1011.4
ФО5	60.48	8.36	68.84	31.5	26.7	58.2	127.04	2.42	21.6	51.02	75.04	52.6	—	52.6	724.8	382.3	1107.1	—	—	—	309.2	309.2	7.14	15.22	22.36	—	—	—	33.6	33.6	1569.9	1726.9
ФС6	17.3	4.18	21.5	9.0	30.2	39.2	60.7	2.88	10.8	51.02	64.7	14.1	—	14.1	136.3	117.8	254.1	—	—	—	75.5	75.5	2.04	15.22	17.26	—	—	—	9.6	9.6	435.3	496.0
ФО7	34.56	8.36	42.9	18.0	60.32	78.32	121.22	5.76	21.6	51.02	78.4	28.0	—	28.0	380.5	235.7	616.2	—	—	—	151	151.0	4.08	15.22	19.3	—	—	—	19.2	19.2	912.1	1033.3

1. Данный лист см. с листами 29...32

ГИП	Никитин		503—1-41с.86 —КЖ
Нач.отд.	Сидорова		Автотранспортное предприятие на 300 грузовых автомобилей для южных районов
Гл.спец.	Стрекнин		Производственный корпус.
Рук.гр.	Потапова		Стадия: РП; Лист: 33; Листов:
Вед.инж.	Потшина		Подземное хозяйство. Спецификации ФО6, ФО7 Ведомость расхода стали ФО4...ФО7
			ГИПРОАВТОТРАНС Новосибирский филиал

Привязан

Инв.№

Инв.№ подл. | Подпись и дата | Взам.инв.№

Альбом

Типовой проект 503-1-41С.86

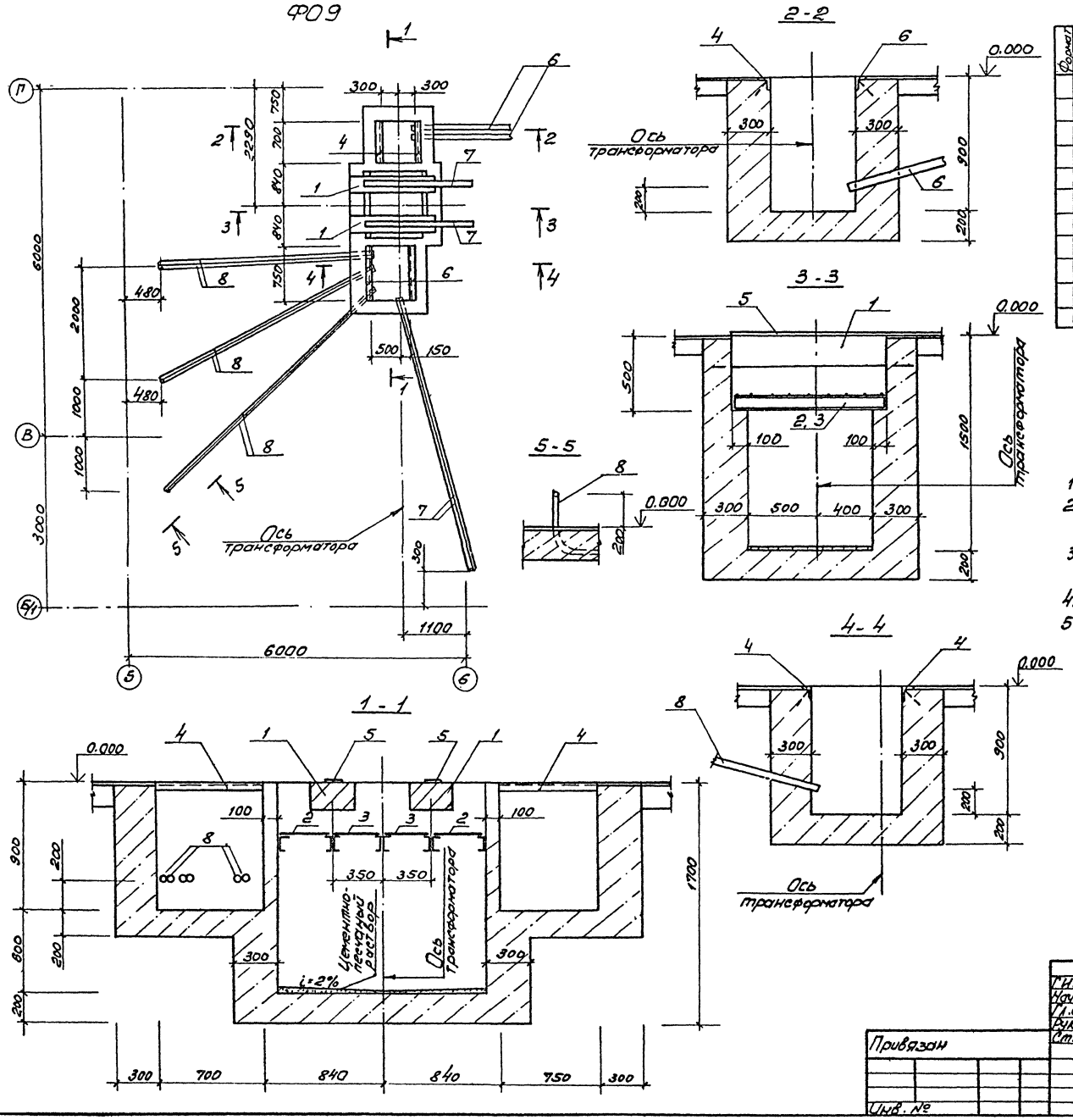

Спецификация ФО9

Формат	Зона	Поз.	Обозначение	Наименование	Кол.	Примечание
		1	3.006.1-2/82 вып. 2-2	Балка Б2	2	220
		2	503 -КЖИ-РШ3	Решетка РШ3	2	23,7
		3	-КЖИ-РШ4	Решетка РШ4	2	27,5
		4	503 -КЖИ-МН3	Изделие закладное МН3	П.М. 2,9	4,1
		5		-8×100 ГОСТ 103-76 ℓ=1900	2	11,9
		6		Труба асбестоцементная ф100	П.М. 42	
		7		ТР 65×3,5 ГОСТ 3262-75*	П.М. 12	
		8		ТР 50×3 ГОСТ 3262-75*	П.М. 27	

1. Данный лист см. с листом 15.
2. Трубы поз.7,8, вывести на отм. +0.200 по сечению 5-5.
3. Стальные решетки поз. 2,3 в маслосборной яме засыпать слоем гравия (h=250) крупностью 30-50мм.
4. Фундамент выполнять из бетона М100.
5. Стены со стороны грунта обмазать горячим битумом за 2 раза.

Согласовано

Инв. № подл. | Подпись и дата | Взам. инв. № | Нач. ЭТО | Архипов

ГИП	Никитин		503-1-41С.86 КЖ
Нач.отд.	Сидорова		Автотранспортное предприятие на 300 грузовых автомобилей для южных районов
Гл.спец.	Стрехнин		Производственный корпус
Рук.гр.	Потапова		Стадия: РП; Лист: 34; Листов:
Стинж.	Макеев		Подземное хозяйство Фундамент ФО9

Привязан

Инв. №

ГИПРОАВТОТРАНС Новосибирский филиал

Альбом III

Типовой проект 503-1-41.86

Схема расположения лотков КЛ1

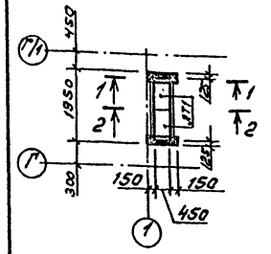

Схема расположения плит КЛ1

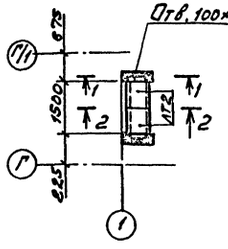

Схема расположения лотков КЛ2

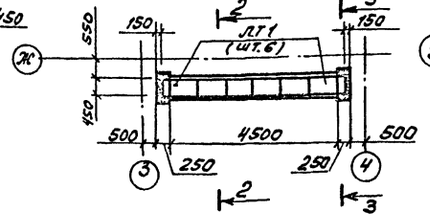

Схема расположения плит КЛ2

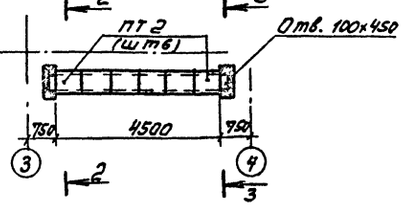

1-1

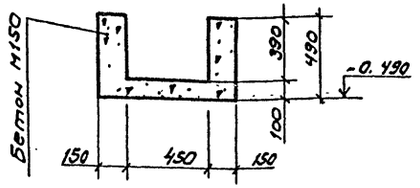

3-3

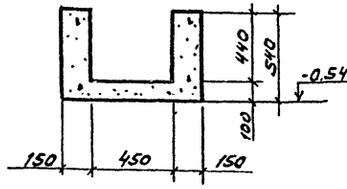

Схема расположения лотков КЛ3

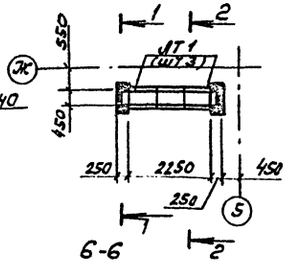

Схема расположения плит КЛ3

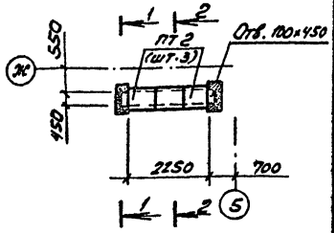

2-2

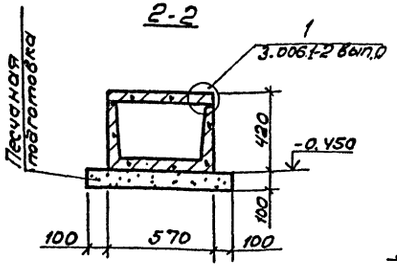

5-5

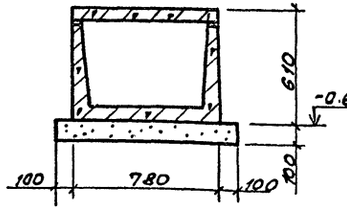

6-6

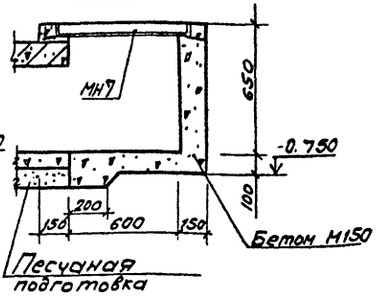

Спецификация к схемам расположения элементов каналов КЛ1... КЛ5

Марка поз.	Обозначение	Наименование	Кол.	Масса ед., кг	Примечание
		Лотки			
ЛТ1	3.006.1-2/82 Вып. 1-1	Л2д-8	11	110	
ЛТ2	3.006.1-2/82 Вып. 1-1	Л4д-8	1	230	
ЛТ3	3.006.1-2/82 Вып. 1-1	Л4-8	1	1800	
ЛТ4	3.006.1-2/82 Вып. 1-1	Л1д-8	5	110	
		Плиты			
ПТ1	3.006.1-2/82 Вып. 1-2	П5д-8	2	100	
ПТ2	3.006.1-2/82 Вып. 1-2	П3-8	11	50	
ПТ3	3.006.1-2/82 Вып. 1-2	П5-8	2	410	
ПТ4	3.006.1-2/82 Вып. 1-2	П1-8	8	40	
		Изделие закладные			
МН7	503 КЖИ-МН7	МН7			8,4 кг.м
		Детали			
1		L 63х5 ГОСТ 8509-72* L=600	2	2,9	

Данный лист см. с листами 15, 16.

Схема расположения лотков и плит КЛ4

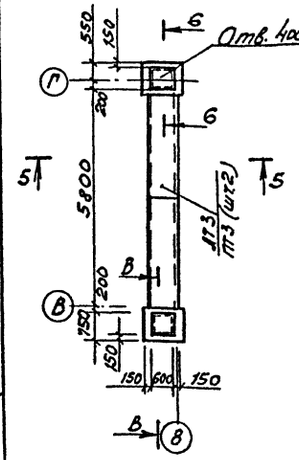

Схема расположения лотков КЛ5

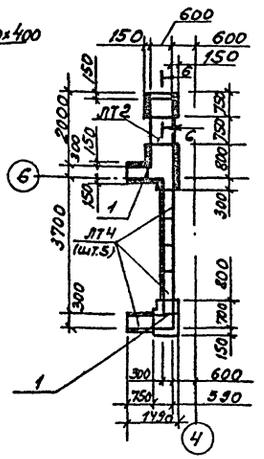

Схема расположения плит КЛ5

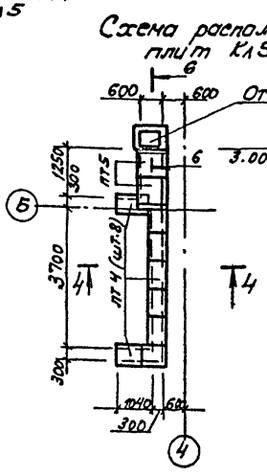

4-4

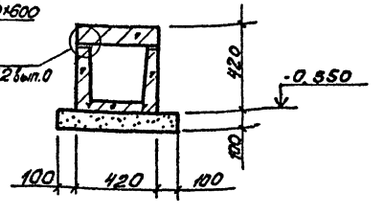

ГИП	Никитин		503-1-41.86 КЖ
Нач.отд	Сидорова		Автотранспортное предприятие на 300 грузовых автомобилей для южных районов
Гл.спец	Стрекнин		Производственный корпус
Рук.гр	Потапова		Стадия: РП; Лист: 35; Листов:
Ст.инж.	Макеев		Каналы КЛ1... КЛ5
Привязан			ГИПРОАВТОТРАНС Новосибирский филиал
Инв. №			

Согласовано

Инв. № подл. | Подпись и дата | Взам. инв. №

Альбом III

Типовой проект 503-1-41с.86

Согласовано

Инв. № подл. | Подпись и дата | Взам. инв. №

Схема расположения лотков кл6

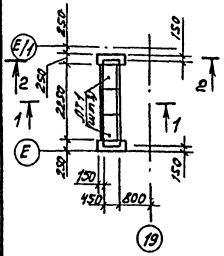

Схема расположения лотков кл6

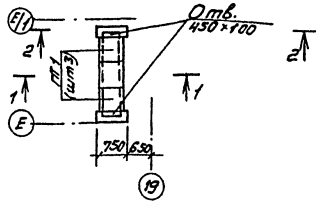

Схема расположения лотка кл7

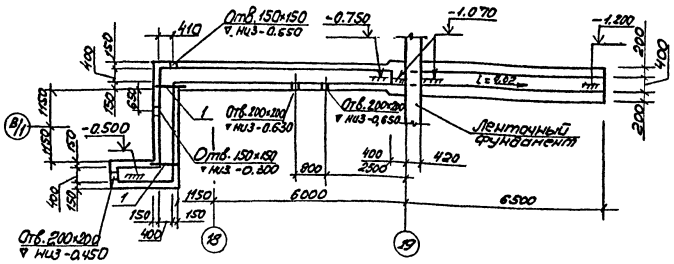

Спецификация к схемам расположения каналов кл6...кл8

Марка поз.	Обозначение	Наименование	Кол.	Масса ед., кг	Примечание
		Лотки			
ЛГ1	3.006.1-2/82 Вып. 1-1	Л2д-8	5	110	
		Плиты			
ПГ1	3.006.1-2/82 Вып. 1-2	ПЗ-8	29	60	
		Детали			
1		L63×5 ГОСТ 8509-72* с.700	2	3.4	

1-1

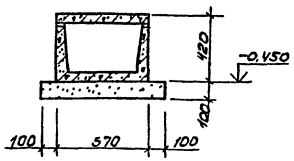

2-2

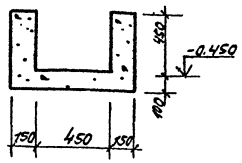

Схема расположения плит кл7

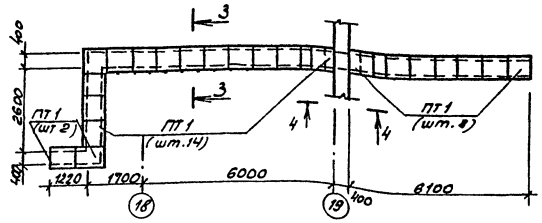

Ум7

3-3

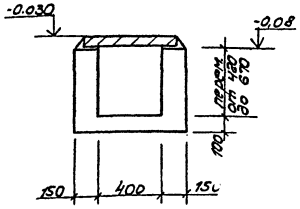

4-4

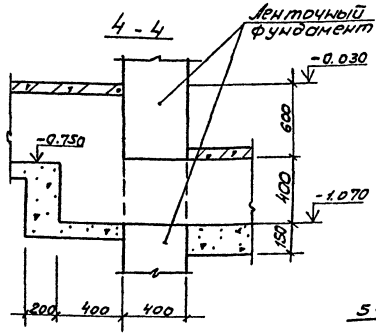

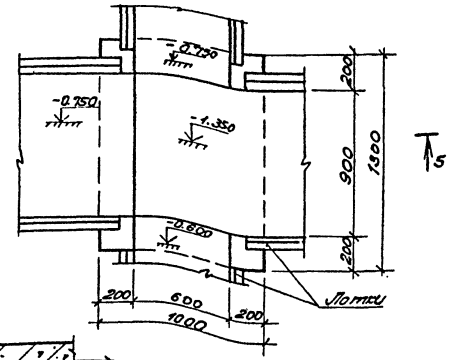

1. Данный лист см. с листами 15, 16.
2. Монолитный участок Ум7 см. канал кл9.

Схема расположения лотков кл8

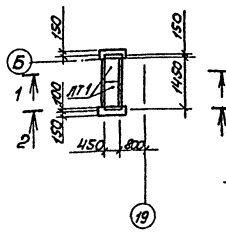

Схема расположения плит кл8

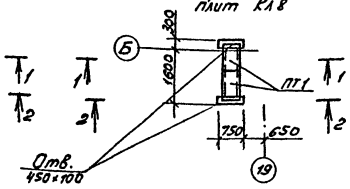

5-5

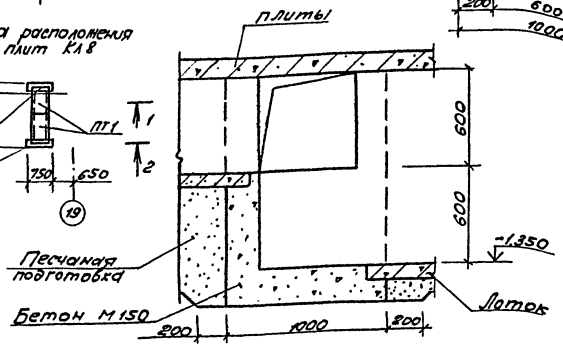

ГИП	Никитин		503-1-41с.86		КЖ
Нач.отд.	Сидорова		Автотранспортное предприятие на 300 грузовых автомобилей для южных районов		
Гл.спец.	Стрекнин				
Рук.гр.	Потапова		Производственный корпус	Стадия	Лист	Листов
Ст.инж.	Макеев			РП	36	
Привязан			Каналы КЛ6.. Кл8. Ум7.	ГИПРОАВТОТРАНС Новосибирский филиал		
Инв. №						

Типовой проект 503-1-41С.86 Альбом III

Схема расположения лотков канала КЛ9

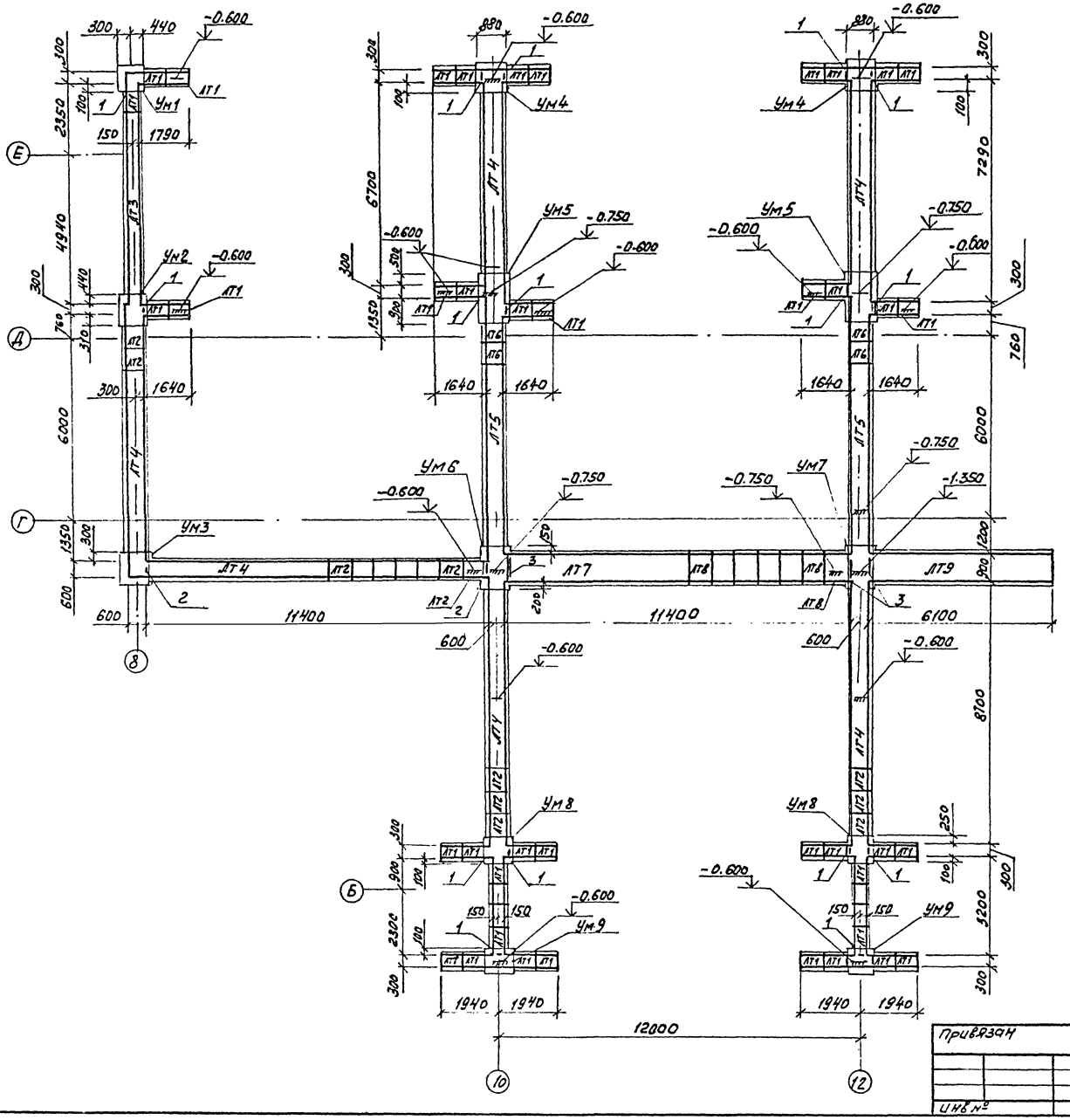

Спецификация к схеме расположения лотков канала КЛ9

Марка поз.	Обозначение	Наименование	Кол.	Масса ед. кг	Примечание
		Лотки			
ЛТ1	3.006.1-2/82 Вып. 1-1	Л1д-8	37	110	
ЛТ2	3.006.1-2/82 Вып. 1-1	Л3д-8	14	190	
ЛТ3	3.006.1-2/82 Вып. 1-1	Л1-8	1	900	
ЛТ4	3.006.1-2/82 Вып. 1-1	Л3-8	6	1500	
ЛТ5	3.006.1-2/82 Вып. 1-1	Л5-8	2	2250	
ЛТ6	3.006.1-2/82 Вып. 1-1	Л5д-8	4	280	
ЛТ7	3.006.1-2/82 Вып. 1-1	Л7-8	1	2700	
ЛТ8	3.006.1-2/82 Вып. 1-1	Л7д-8	7	350	
ЛТ9	3.006.1-2/82 Вып. 1-1	Л8-8	1	3900	
		Участки монолитные			
Ум1	503 КЖ-44	Ум1	1		
Ум2	КЖ-44	Ум2	1		
Ум3	КЖ-44	Ум3	1		
Ум4	КЖ-44	Ум4	2		
Ум5	КЖ-44	Ум5	2		
Ум6	КЖ-44	Ум6	1		
Ум7	КЖ-40	Ум7	1		
Ум8	КЖ-45	Ум8	2		
Ум9	КЖ-45	Ум9	2		
		Детали			
1		L63×5 ГОСТ 8509-72* ℓ=700	16	2.9	
2		L125×10 ГОСТ 8509-72* ℓ=1100	2	21.0	
3		L125×10 ГОСТ 8509-72* ℓ=1400	3	26.8	

Данный лист см с листами 15, 16, 38...41

ГИП	Никитин		503-1-41С.86 КЖ
Нач.отд.	Сидорова		Автотранспортное предприятие на 300 грузовых автомобилей для южных районов
Гл.спец.	Стрехнин		
Рук.гр.	Лотапова		Производственный корпус
Вед.инж.	Кирьянова		Стадия: РП; Лист: 37; Листов:
Ст.инж.	Макеев		Схема расположения лотков канала КЛ9 в осях „8...13"

ГИПРОАВТОТРАНС Новосибирский филиал

Привязан

Инв.№

Согласовано

Нач. СТО

Взам. инв.№

Инв.№ подл. | Подпись и дата

Копировал

Формат А.Р.

Альбом III

Типовой проект 503-1-41с.86

Схема расположения плит канала Кл 9

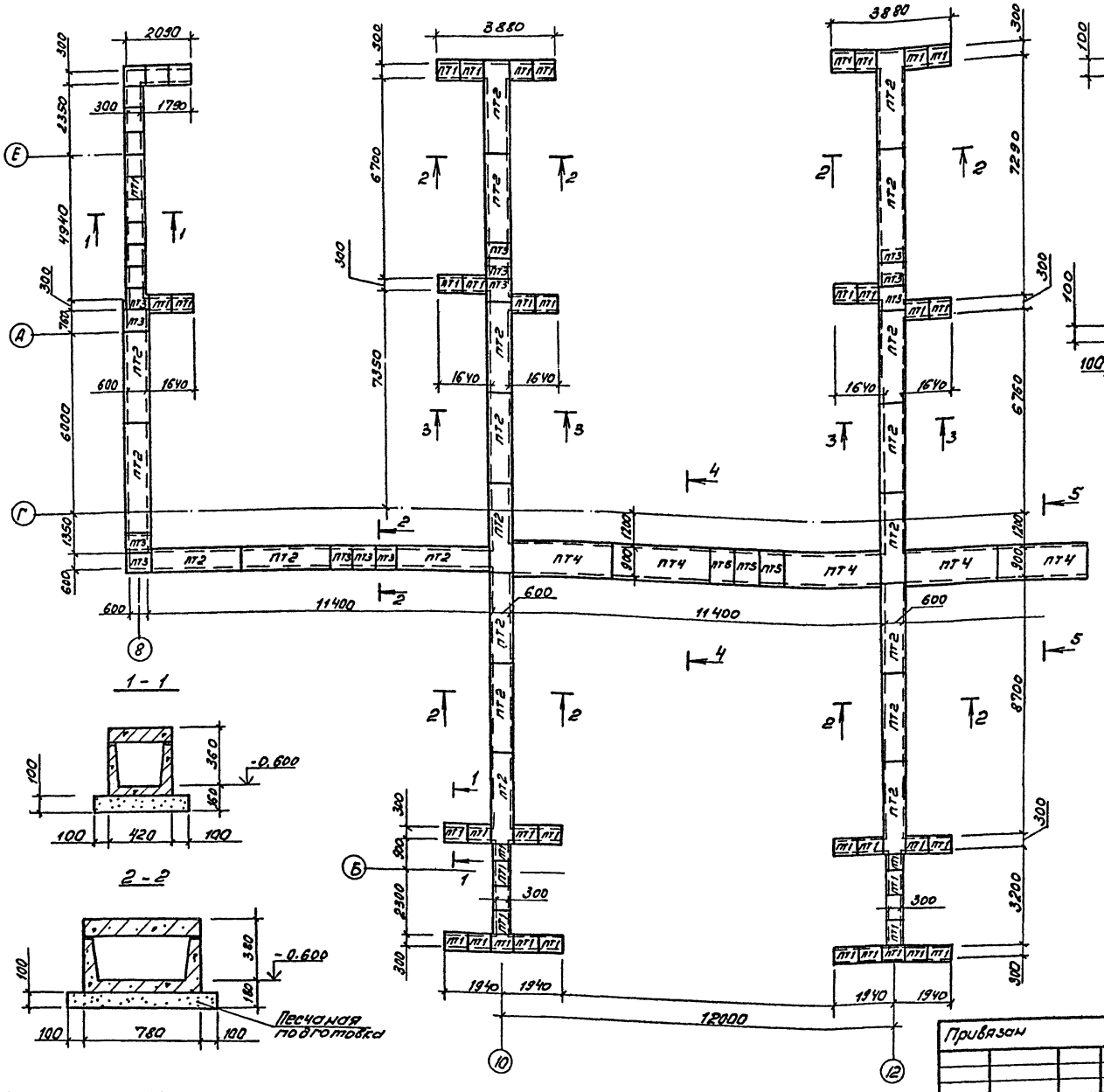

Спецификация к схеме расположения плит канала Кл 9

Марка поз.	Обозначение	Наименование	Кол.	Масса ед., кг	Примечание
		Плиты			
ПТ1	3.006.1-2/82 Вып. 1-2	П1-18	56	50	
ПТ2	3.006.1-2/82 Вып. 1-2	П5-8	21	410	
ПТ3	3.006.1-2/82 Вып. 1-2	П59-8	13	100	
ПТ4	3.006.1-2/82 Вып. 1-2	П8-8	5	870	
ПТ5	3.006.1-2/82 Вып. 1-2	П89-8	3	210	

Данный лист см. с листами 15, 16, 37, 39... 41.

Согласовано

Инв. № подл. | Подпись и дата | Взам. инв. №

Привязан

Инв. №

ГИП	Никитин		503-1-41с.86
Нач. отд	Сидорчев		Автотранспортное предприятие на 300 грузовых автомобилей для южных районов
Гл. спец.	Стрехнин		Производственный корпус
Рук. гр.	Потапова		Схема расположения плит канала Кл 9 в осях "8... 13"
Ст. инж.	Макеев		Стадия: РП; Лист: 38; Листов:
			Гипроавтотранс, Новосибирский филиал

Альбом III

Типовой проект 503-1-41с.86

Согласовано
Нач. СТО

Инв.№ подл. | Подпись и дата | Взам.инв.№

Схема расположения плит канала К19

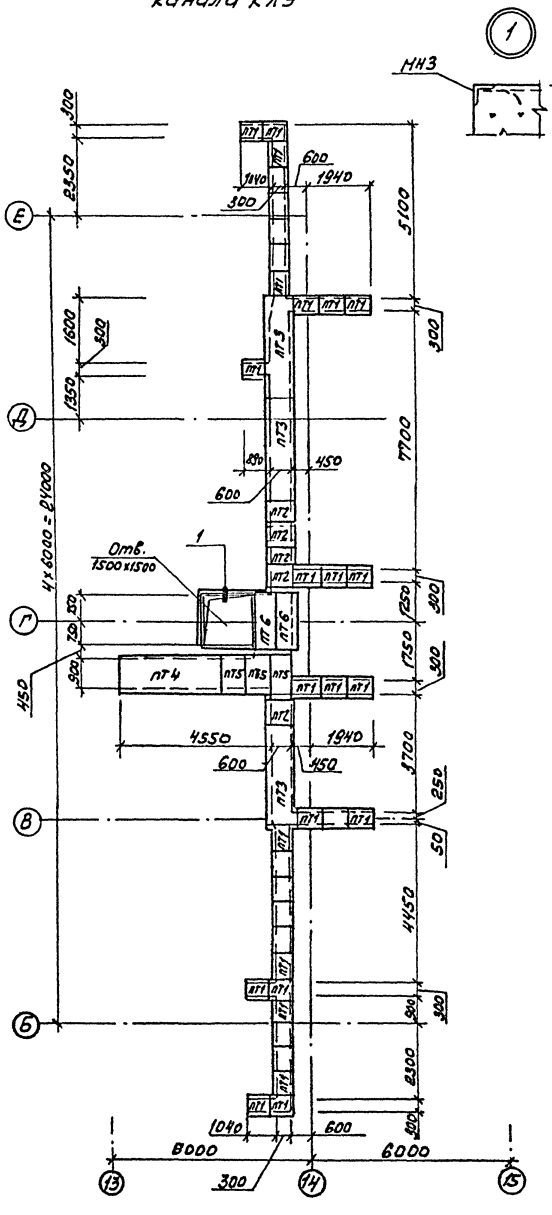

Схема расположения лотков канала К19

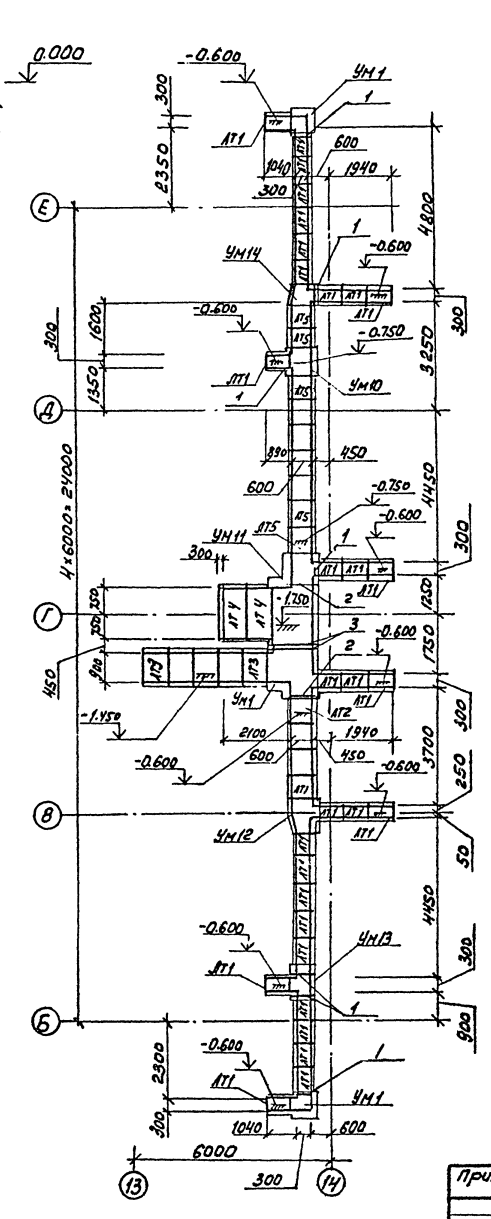

Спецификация к схемам расположения элементов канала К19

Марка поз.	Обозначение	Наименование	Кол.	Масса ед.,кг	Примечание
		Лотки			
ЛТ1	3.006.1-2/82 Вып.1-1	Л2д-8	31	110	
ЛТ2	3.006.1-2/82 Вып.1-1	Л3д-8	4	190	
ЛТ3	3.006.1-2/82 Вып.1-1	Л9д-8	5	650	
ЛТ4	3.006.1-2/82 Вып.1-1	Л18д-8	2	1180	
ЛТ5	3.006.1-2/82 Вып.1-1	Л15д-8	9	280	
		Плиты			
ПТ1	3.006.1-2/82 Вып.1-2	П1-8	35	40	
ПТ2	3.006.1-2/82 Вып.1-2	П5д-8	5	100	
ПТ3	3.006.1-2/82 Вып.1-2	П5-8	3	410	
ПТ4	3.006.1-2/82 Вып.1-2	П8-8	1	870	
ПТ5	3.006.1-2/82 Вып.1-2	П8д-8	3	210	
ПТ6	3.006.1-2/82 Вып.1-2	П15д-8	2	410	
		Участки монолитные			
УМ1	503 КЖ-44	УМ1	2		
УМ10	КЖ-45	УМ10	1		
УМ11	КЖ-45	УМ11	1		
УМ12	КЖ-45	УМ12	1		
УМ13	КЖ-45	УМ13	1		
УМ14	КЖ-45	УМ14	1		
		Изделия закладные			
МН-3	503 КЖИ-МН-3	МН-3			5.2 кг/м
		Детали			
1		∠63х5 ГОСТ 8509-72* ℓ=700	6	2.9	
2		∠125х10 ГОСТ 8509-72* ℓ=1100	2	21.0	
3		∠125х10 ГОСТ 8509-72* ℓ=1700	2	32.5	

Данный лист см. с листами 15, 16-37, 40, 41

Привязан

Инв.№

ГИП	Никитин		
Нач.отд.	Сидоров		
Вед.спец.	Стрехнин		
Рук.гр.	Потапов		
Ст.инж.	Накеев		

503-1-41с.86 КЖ

Автотранспортное предприятие на 300 грузовых автомобилей для южных районов

Производственный корпус

Стадия	Лист	Листов
РП	39	

Схема расположения лотков и плит канала К19 в осях 13...15

ГИПРОАВТОТРАНС Новосибирский филиал

Копировал Формат А2

Альбом III

Типовой проект 503-1-41с.86

Ум1

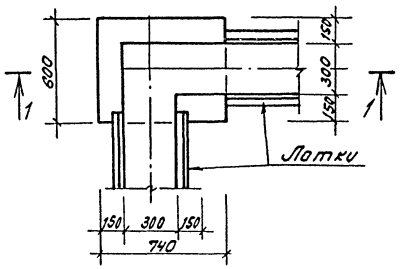

Ум2

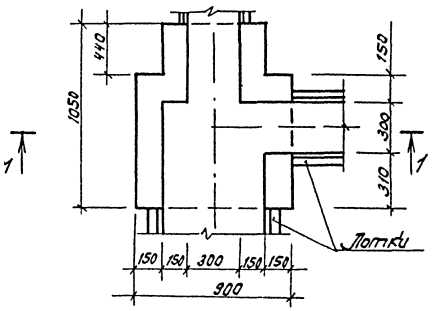

Ум3

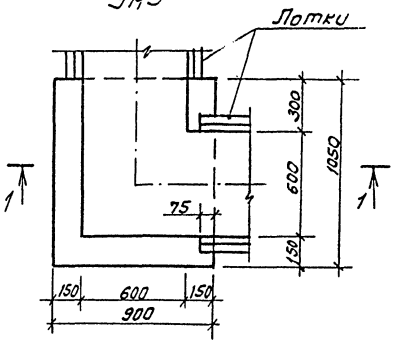

Ум4

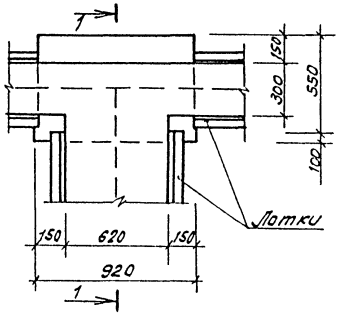

1-1

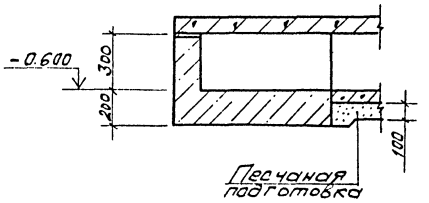

2-2

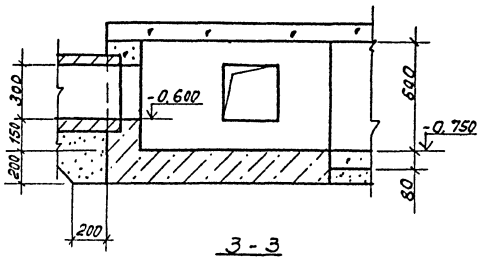

3-3

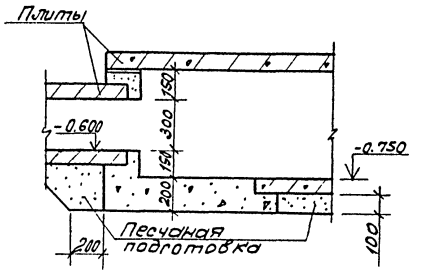

Ум5

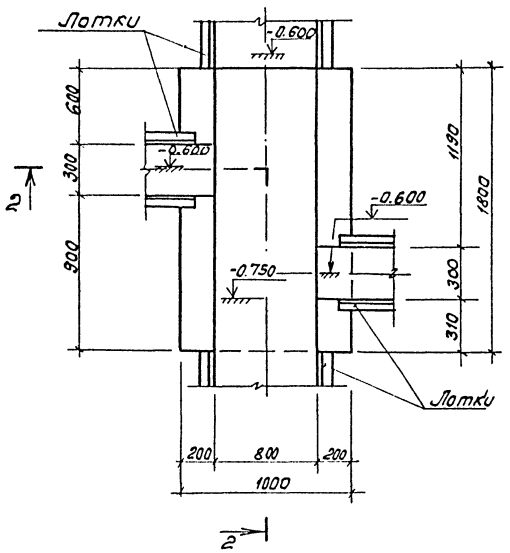

Ум6

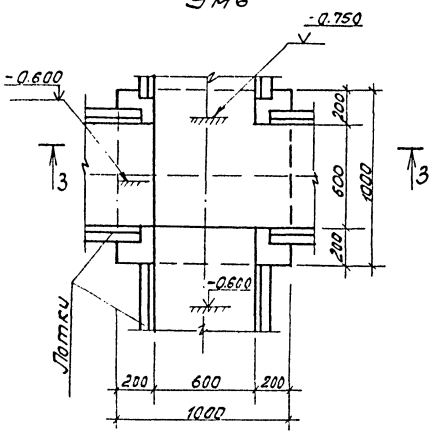

1. Данный лист см. с листами 15, 16, 37...39, 41
2. Монолитные участки выполнять из бетона М150

ГИП	Никитин		503-1-41с.86 КЖ		
Нач.отд.	Сиборова		Автотранспортное предприятие на 300 грузовых автомобилей для южных районов		
Гл.спец.	Стрехнин				
Рук.гр.	Потапова		Производственный корпус	Стадия	Лист	Листов
Ст.инж.	Макеев			РП	40	
			Участки монолитные Ум1... Ум6	ГИПРОАВТОТРАНС Новосибирский филиал		

Привязан

Инв. №

Взам. инв. № | Подпись и дата | Инв. № подл.

Альбом III

Типовой проект 503-1-41с.86

Инв.№ подл. | Подпись и дата | Взам.инв.№

Ум 8

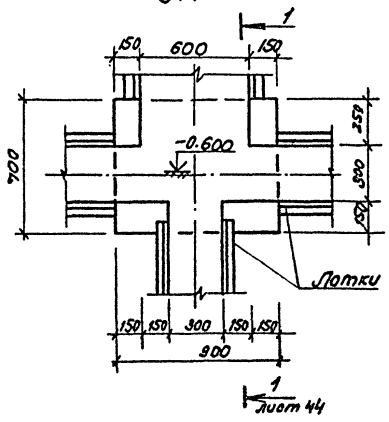

Ум 9

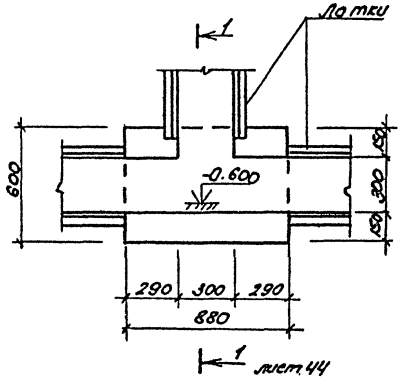

Ум 10

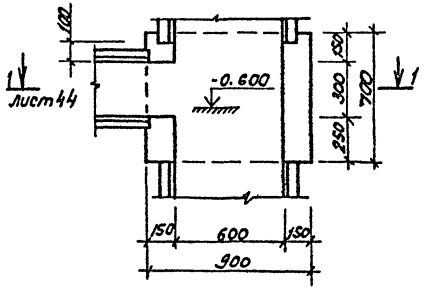

Ум 11

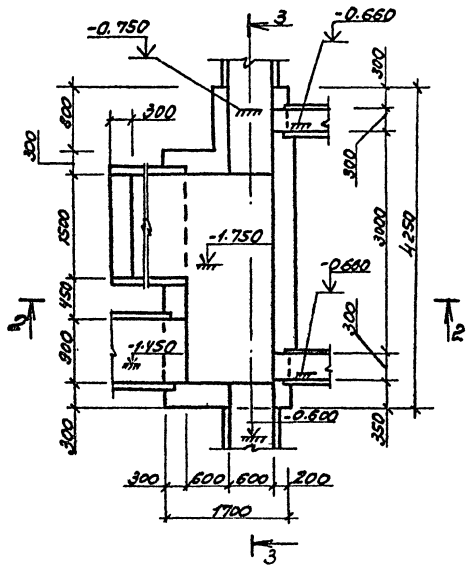

Ум 12

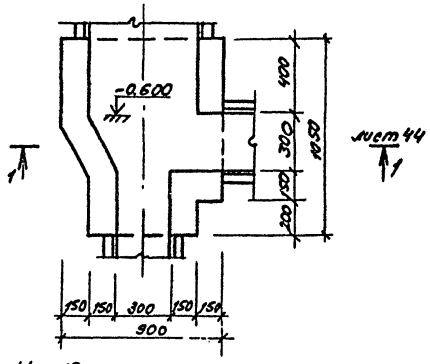

Ум 13

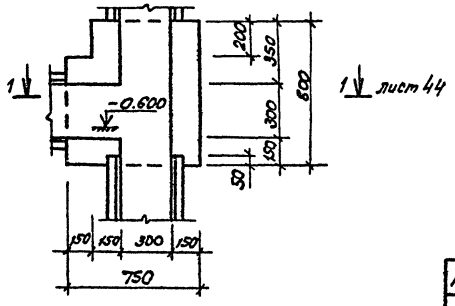

2-2

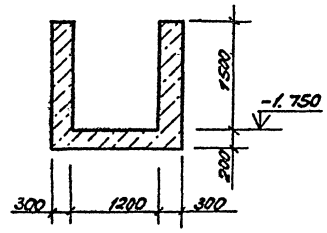

3-3

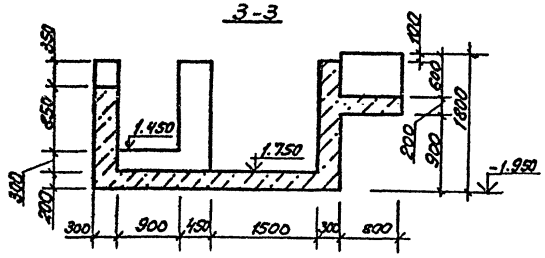

Ум 14

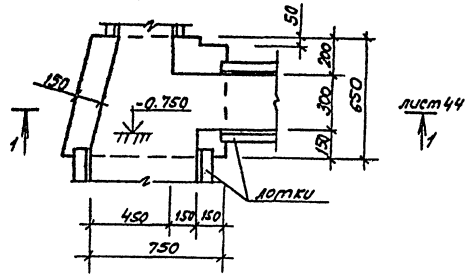

1. Данный лист см. с листами 15, 16, 37...40, 43
2. Монолитные участки выполнять из бетона м150.

ГИП	Никитин		503-1-41с.86		КЖС
Нач. отд.	Сидорова		Автотранспортное предприятие на 300 грузовых автомобилей для южных районов		
Гл. спец.	Стрекнин		Производственный корпус	Стадия	Лист	Листов
Рук. гр.	Потапова			РП	41	
Ст. инж.	Макеев		Участки монолитные Ум 8 ... Ум 14.	ГИПРОАВТОТРАНС Новосибирский филиал		

Привязан

Инв. №

Альбом III

Типовой проект 503-1-41С.86

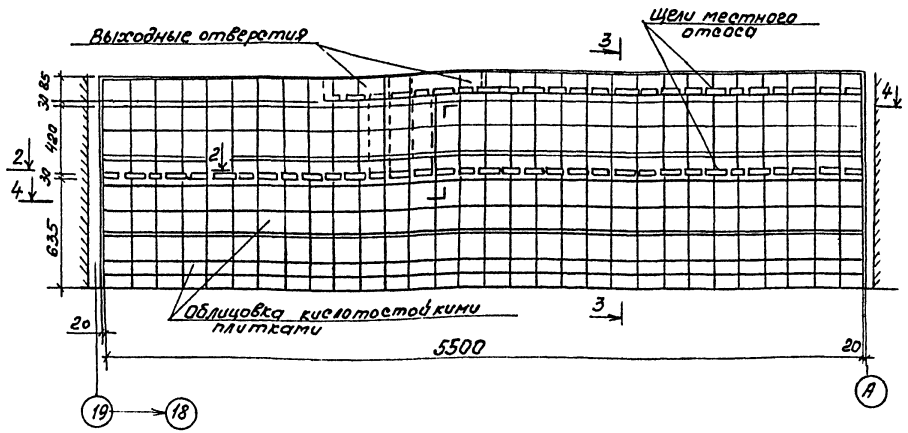

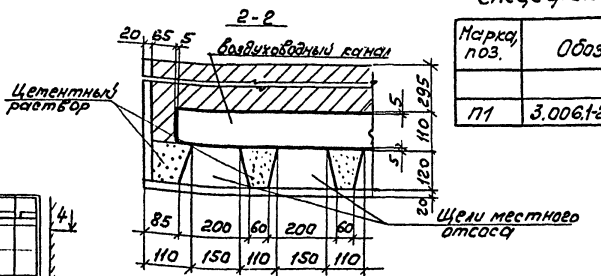

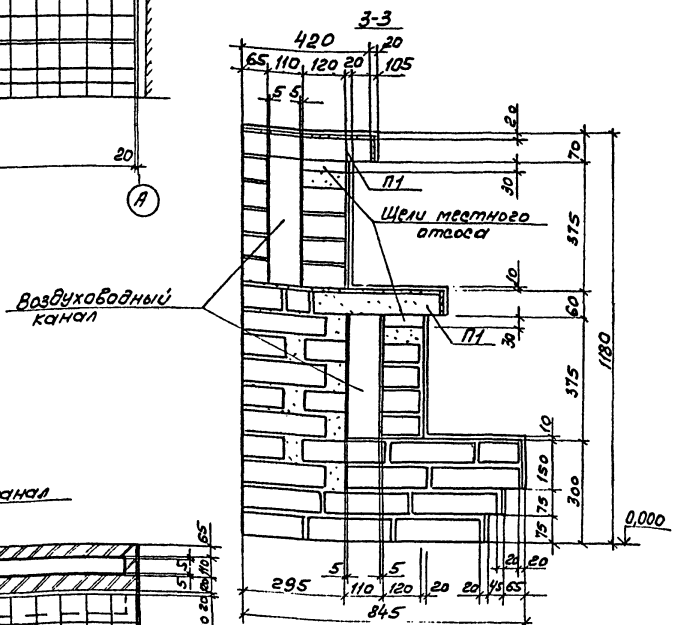

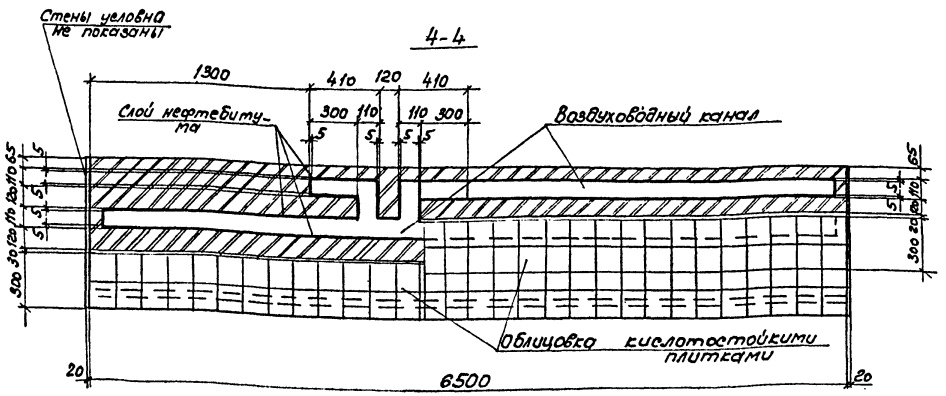

Спецификация сборных железобетонных плит

Марка, поз.	Обозначение	Наименование	Кол.	Масса ед.кг	Примечание
		Плиты			
П1	3.006.1-2/82 вып. 1-2	П1-8	11	40	

Схема расположения стеллажа

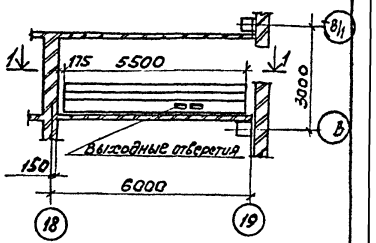

1. Стены стеллажа выполнять из красного полнотелого кирпича марки 100 на растворе М50.
2. Внутренние поверхности воздуховодных каналов, щелей местного отсоса обмазать нефтебитумом марки 5 или асфальтным лаком 2,3 слоя - 5мм.
3. Швы между плитками на горизонтальных поверхностях заполнить расплавленным парафином.

ГИП	Никитин		503-1-41С.86 КЖ
Нач.отд	Сидорова		Автотранспортное предприятие на 300 грузовых автомобилей для южных районов
Гл.спец	Стрехнин		Производственный корпус
Рук.гр.	Потапова		Стадия: РП; Лист: 42; Листов:
Вед.инж	Кирьянова		Стеллаж зарядной
Привязан			ГИПРОАВТОТРАНС Новосибирский филиал
Инв.№			

Копировал [illegible] Формат А2

Инв.№ подл. | Подпись и дата | Взам.инв.№

Альбом III

Типовой проект 503-1-41с.86

Схема расположения ферм покрытия

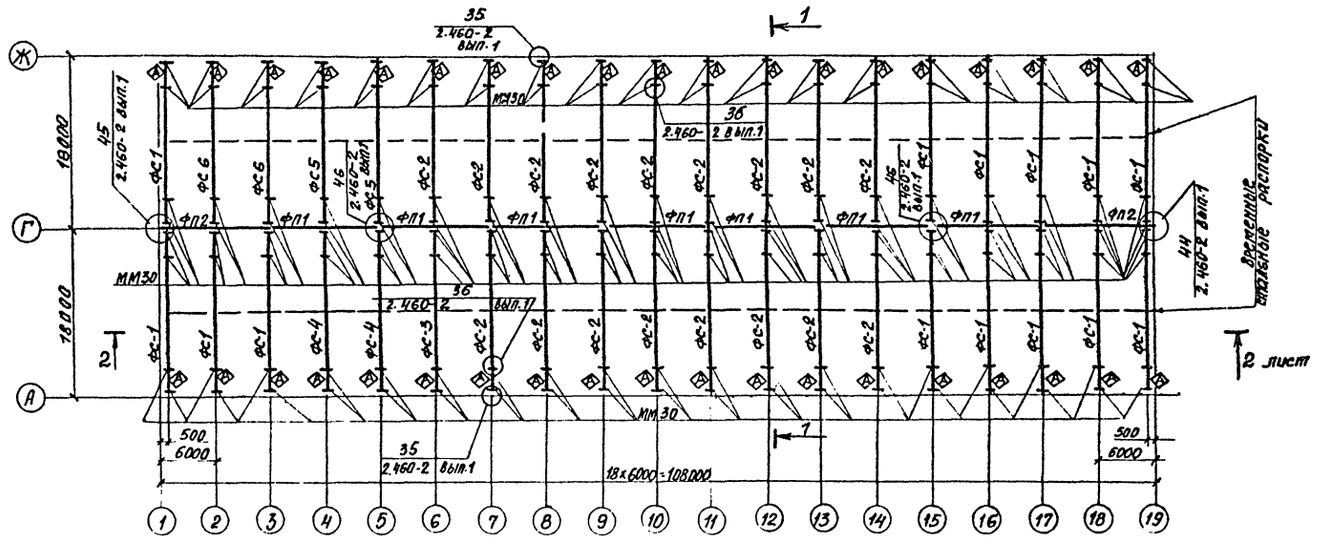

1–1

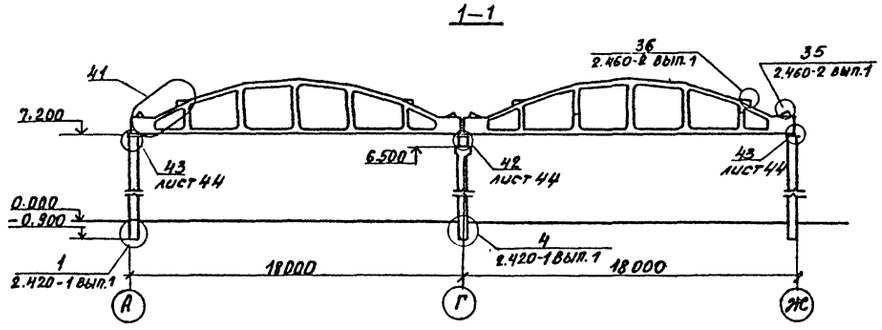

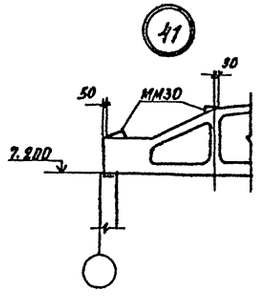

Спецификация к схеме расположения ферм покрытия

Марка поз.	Обозначение	Наименование	Кол.	Масса ед. кг.	Примечание
		Фермы стропильные			
ФС1	503 КЖИ-ФБ18I-18-1	ФБ18I-18-1	14	6500	
ФС2	ФБ18I-28-1	ФБ18I-28-1	17	6500	
ФС3	ФБ18II-58-1	ФБ18II-58-1	1	7700	
ФС4	ФБ18II-58-2	ФБ18II-58-2	2	7700	
ФС5	ФБ18II-58-3	ФБ18II-58-3	2	7700	
ФС6	ФБ18I-28-2	ФБ 18I-28-2	2	6500	
		Фермы подстропильные			
ФП1	ПК-01-140/81 вып.1	1ФПС12-1АIV	7	11300	
ФП2	ПК-01-140/81 вып.1	2ФПС12-1АIV	2	11000	
		Изделия соединительные			
ММ30	1.400-7	ММ30	152	4.4	
ММ40	1.400-7	ММ40	16	2.5	
ММ42	1.400-7	ММ42	2	1.2	
ММ43	1.400-7	ММ43	1	2.0	
ММ44	1.400-7	ММ44	1	2.0	
ММ45	1.400-7	ММ45	8	3.0	
ММ46	1.400-7	ММ46	8	3.0	

1. Данный лист см. с листами 41...46.
2. Соединительные изделия приварить фермам до монтажа плит покрытия.
3. Знак ◁ дан для ориентации ферм.
4. Узлы 41...46 см. совместно с узлами 8...11 серии 2.460-2. вып. 1.

Привязан

Инв. №

ГИП	Никитин		503-1-41с.86 -КЖ
Нач.отд.	Сидорова		
Гл.спец.	Стрехнин		Автотранспортное предприятие на 300 грузовых автомобилей для южных районов
Рук.гр.	Наталова		
Вед.инж.	Кирьянова		Производственный корпус

Стадия	Лист	Листов
РП	43	

Схема расположения ферм покрытия

ГИПРОАВТОТРАНС Новосибирский филиал

Инв. № подл. | Подпись и дата | Взам. инв. №

Альбом III

Типовой проект 503-1-41с.86

Схема расположения торцового фахверка по оси 1, 11.

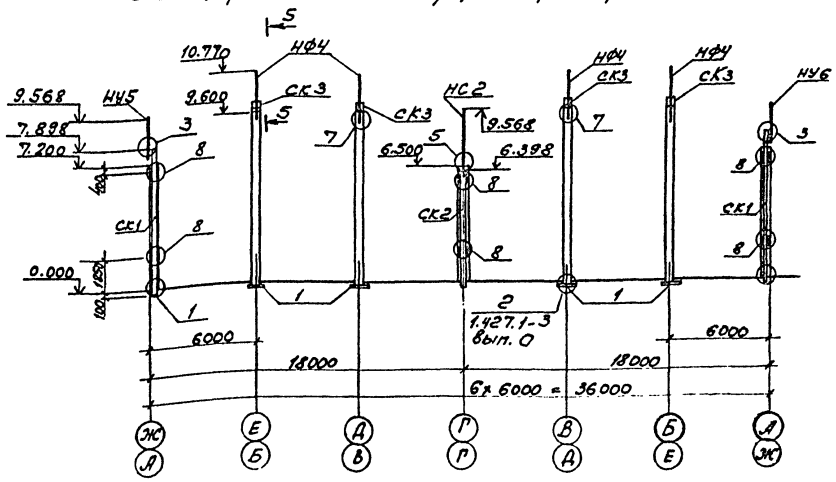

4-4

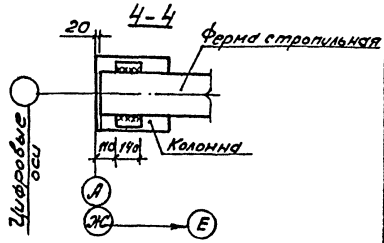

5-5

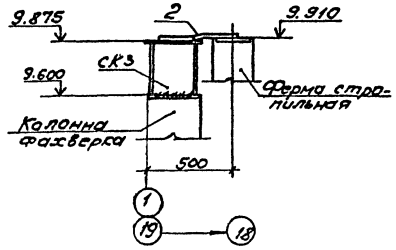

2-2

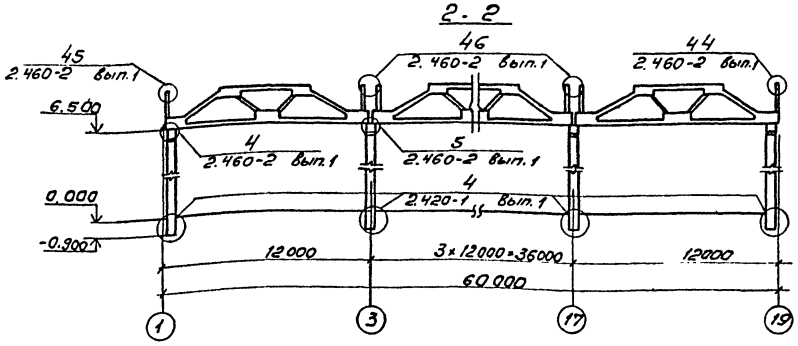

Поз. 2

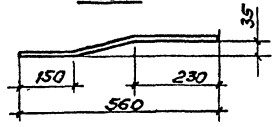

Спецификация к схеме расположения торцового фахверка

Марка поз.	Обозначение	Наименование	Кол.	Масса ед., кг	Примечание
		Стойки фахверка			
СК1	1.439-2	СФ7	4	418.2	
СК2	1.439-2	СФ3	2	342.7	
		Насадки			
НУ5	1.439-2	НУ5	2	37.2	
НУ6	1.439-2	НУ6	2	37.2	
НФ4	1.439-2	НФ4	8	35.2	
НС2	1.439-2	НС2	2	151.3	
СК3	1.427.1-3 вып. 2	2СФ3	8	15.5	
		Изделия соединительные			
Т13	1.439-2	Т13	24	2.2	
1	1.431-20 вып.7 часть 2	Пластина опорная ис19	40	22.0	
2		-110×8 ГОСТ 103-76 ℓ=560	8	4.22	

1. Данный лист см. с листами 43, 45, 46.
2. Монтажные швы приняты $h_{шв}$=6мм и выполняются после окончательной выверки конструкций.
3. Сварку производить электродами типа Э42 по ГОСТ 9467-75.
4. Монтаж конструкций производить в соответствии с указаниями СНиП III-16-80, III-18-75 и указаниями, примененных серий.
5. Узлы торцового фахверка замаркированы по серии 2.432-1 вып.1
6. В узле 2 высота шва $h_{шв}$=10мм серии 1.427.1-3 вып. 0

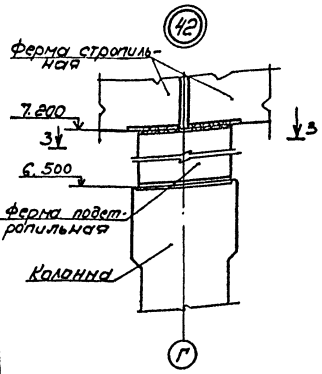

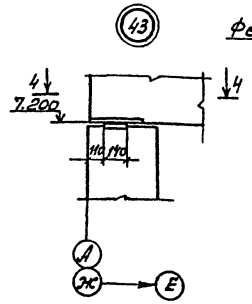

3-3

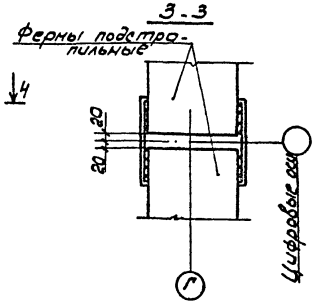

ГИП	Никитин		503-1-41с.86		КЖ
Нач.отд.	Сидорова		Автотранспортное предприятие на 300 грузовых автомобилей для южных районов		
Гл.спец.	Строхнин				
Рук.гр.	Потапова		Производственный корпус	Стадия	Лист	Листов
Вед.инж.	Курьянова			РП	44	
Привязан			Схема расположения торцового фахверка по оси 1,11. Сечения. Узлы 42, 43.	ГИПРОАВТОТРАНС Новосибирский филиал	
Инв.№					

Инв.№ подл. | Подпись и дата | Взам.инв.№

Типовой проект 1-41с.86 Альбом III

Схема расположения колонн в осях „1...9"

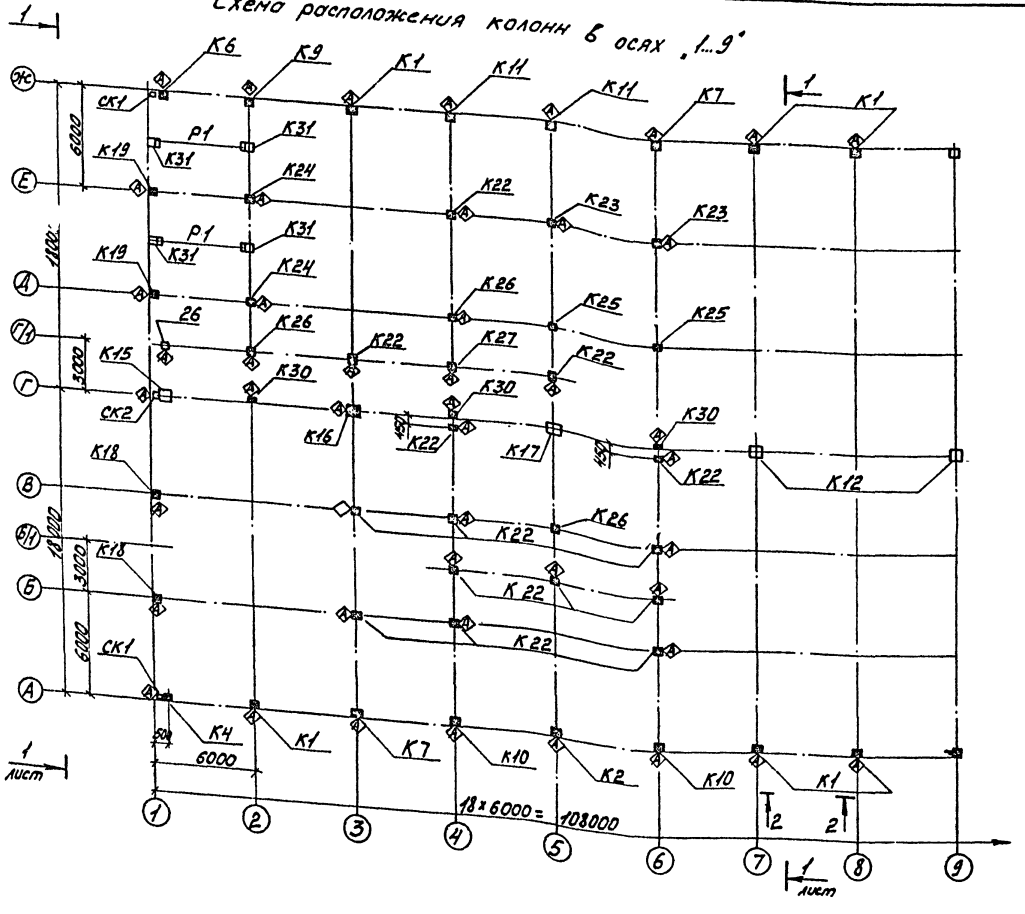

1. Данный лист см. с листами 43, 44, 46.
2. Колонны К72-33с индексом „а" укорочены на 100 мм. См. серию 1.423-3 вып. 1 лист Д.
3. Знак ④ дан для ориентации колонн.
4. Монтаж конструкций производить в соответствии с указаниями СНиП III-16-80.

Спецификация к схеме расположения колонн

Марка, поз.	Обозначение	Наименование	Кол.	Масса ед., кг	Примечание
		Колонны			
К1	503- КЖИ-К72-6-1	К72-6-1	22	3300	
К2	-К72-6-2	К72-6-2	2	3300	
К3	-К72-6-3	К72-6-3	1	3300	
К4	-К72-6-4	К72-6-4	1	3300	
К5	-К72-6-5	К72-6-5	1	3300	
К6	-К72-6-6	К72-6-6	2	3300	
К7	-К72-6-7	К72-6-7	2	3300	
К8	-К72-6-8	К72-6-8	2	3300	
К9	-К72-6-9	К72-6-9	1	3300	
К10	-К72-6-10	К72-6-10	2	3300	
К11	-К72-6-11	К72-6-11	2	3300	
К12	1.423-3 вып. 1	К72-33а	5	4700	см. п. 2
К13	503- -КЖИ-К72-33а-1	К72-33а-1	1	4700	
К14	-К72-33а-2	К72-33а-2	1	4700	
К15	-К72-33а-3	К72-33а-3	1	4700	
К16	-К72-33а-4	К72-33а-4	1	4700	
К17	-К72-33а-5	К72-33а-5	1	4700	
К18	-7КФ97-2-Н1	7КФ97-2-Н1	2	3600	
К19	-7КФ97-2-Н2	7КФ97-2-Н2	3	3600	
К20	-7КФ97-2-Н3	7КФ97-2-Н3	2	3600	
К21	-7КФ97-2-Н4	7КФ97-2-Н4	1	3600	
К22	-КБ11-1	КБ11-1	14	2200	
К23	-КБ11-2	КБ11-2	2	2200	
К24	-КБ11-3	КБ11-3	2	2200	
К25	-КБ11-4	КБ11-4	2	2200	
К25	-КБ11-5	КБ11-5	4	2200	
К27	-КБ11-6	КБ11-6	1	2200	
К28	-КБ11-7	КБ11-7	2	2200	
К29	-КБ11-8	КБ11-8	2	2200	
К30	-КБ9-1	КБ9-1	3	1500	
К31	1.020-1/83 вып. 2-1	1КО3.42	14	1153	
К32	503- -КЖИ-1КО3-42-1	1КО3.42-1	2	1153	
К33	1.020-1/83 вып. 2-1	1КД3.42	6	1170	
		Ригели			
Р1	1.020-1/83 вып. 3-1	РДП4.56-70Ат V	14	2550	

ГИП	Никитин		503-1-41с.86 -КЖ		
Нач. отд.	Сидорова		Автотранспортное предприятие на 300 грузовых автомобилей для южных районов		
Гл. спец.	Стрехнин		Производственный корпус	Стадия	Лист	Листов
Рук. гр.	Потапова			РП	45	
Вед. инж.	Кирьянова		Схема расположения колонн в осях „1...9"	ГИПРОАВТОТРАНС Новосибирский филиал		

Инв. № подл. | Подп. и дата | Взам. инв. №

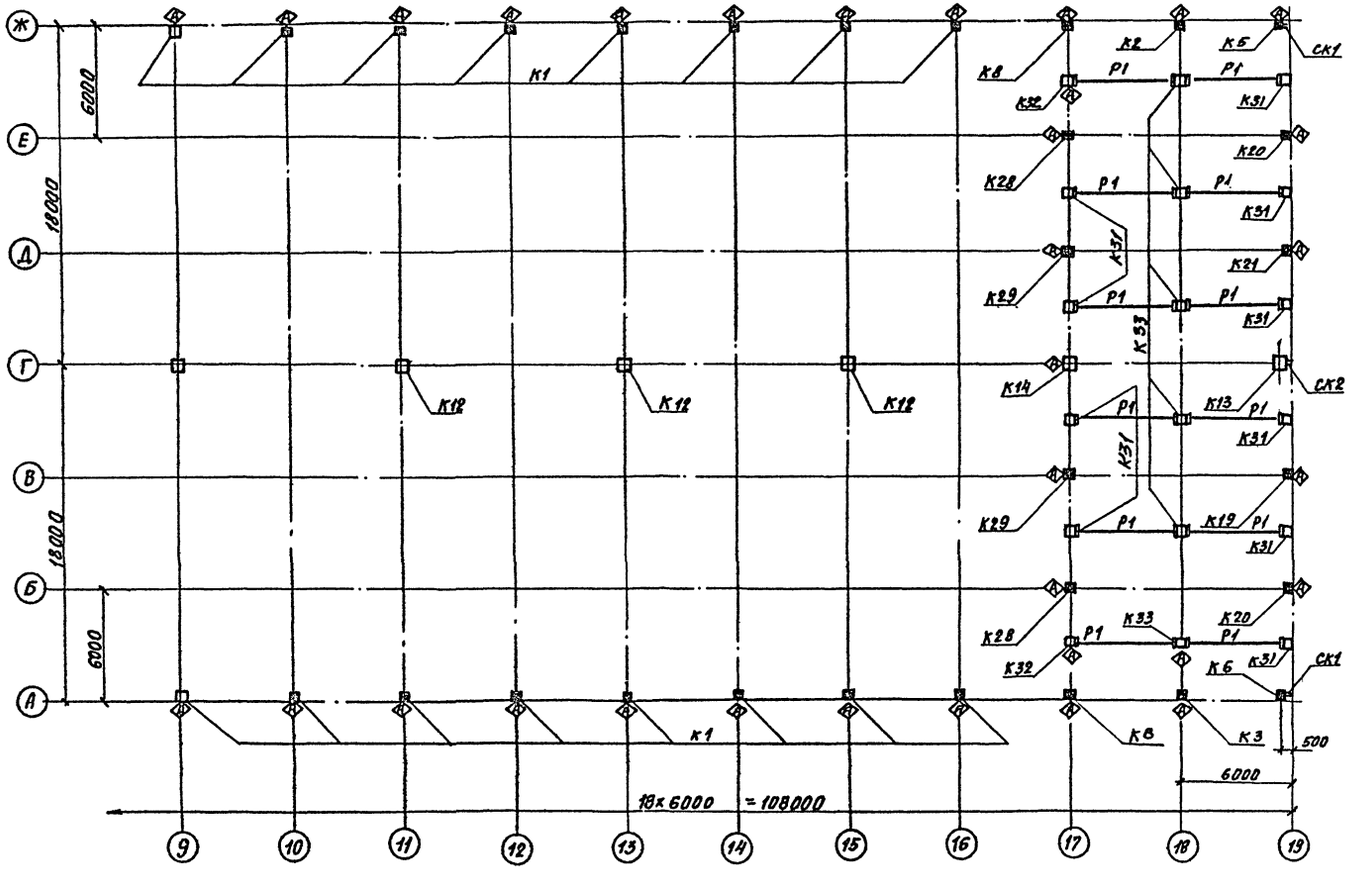

1. Данный лист см. совместно с листами 43... 45.

ГИП	Никитин			503-1-41с.86 КЖ			
Нач.отд.	Сидорова			Автотранспортное предприятие на 300 грузовых автомобилей для южных районов			
Гл.спец.	Стрехнин			Производственный корпус	Стадия	Лист	Листов
Рук.гр.	Потапова				РП	46	
Вед.инж.	Кирьянова			Схема расположения колонн в осях „9...19.	ГИПРОАВТОТРАНС Новосибирский филиал		

Привязан

Инв. №

Инв. № подл. | Подпись и дата | Взам. инв. №

План покрытия в осях А-Ж/1-9

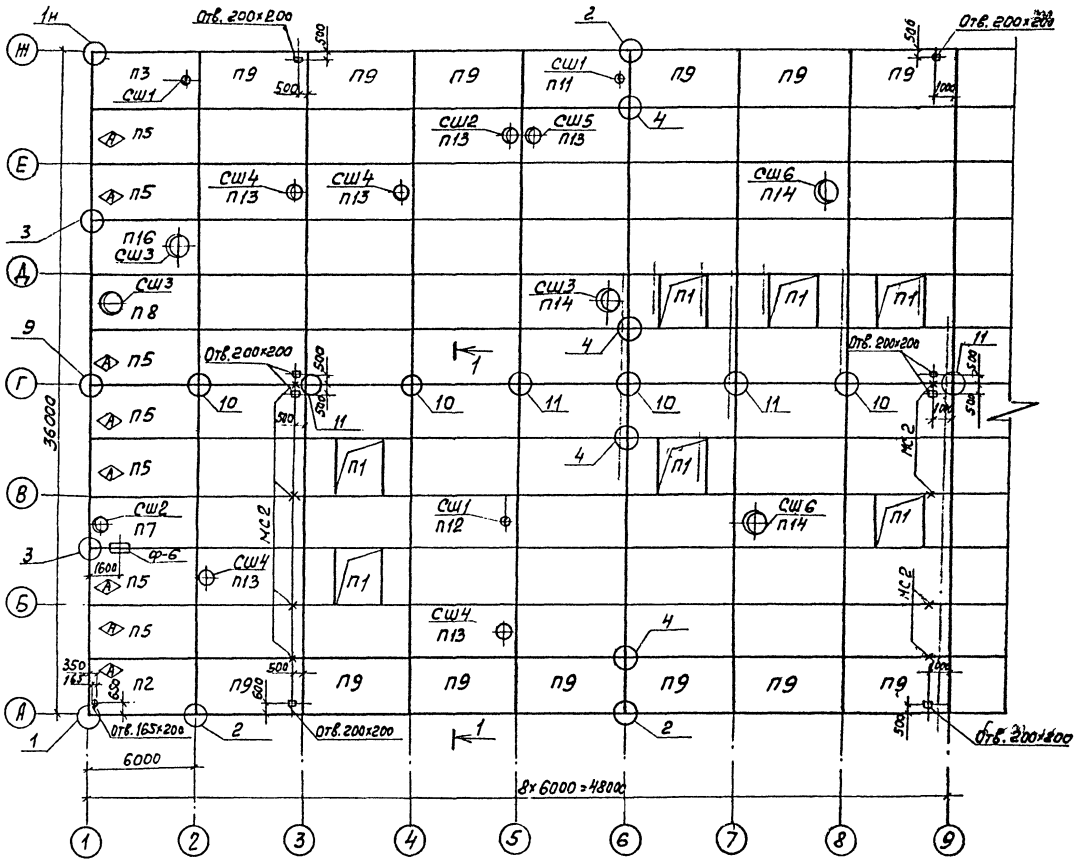

1-1

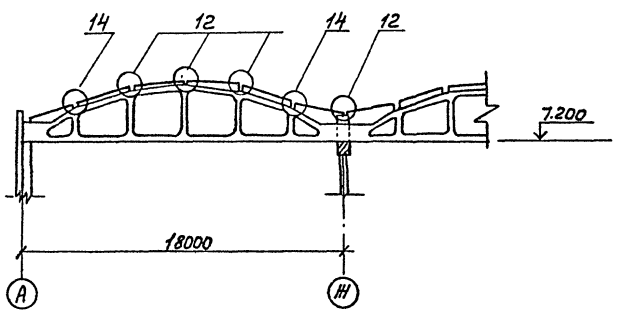

Схематический план

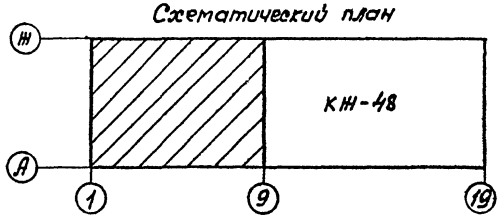

Спецификация к схеме расположения плит покрытия, стаканов

Марка	Обозначение	Наименование	Кол.	Масса ед., кг	Примечание
		Плиты покрытия			
П1	ГОСТ 22701.4-77*	ПФ-1АтVIП	20	2000	
П2	503 -КЖИ-ПГ-1АтVIП-1	ПГ-1АтVIП-1	1	2400	
П3	ПВ4-2АтVIП-1	ПВ4-2АтVIП-1	1	2900	
П4	ПВ7-2АтVIП-1	ПВ7-2АтVIП-1	1	2800	
П5	ПГ-1АтVIП-2	ПГ-1АтVIП-2	12	2400	
П6	ПВ7-2АтVIП-2	ПВ7-2АтVIП-2	3	2800	
П7	ПВ7-2АтVIП-3	ПВ7-2АтVIП-3	1	2800	
П8	ПВ10-2АтVIП-1	ПВ10-2АтVIП-1	2	3100	
П9	ПГ-1АтVIП-3	ПГ-1АтVIП-3	28	2400	
П10	ГОСТ 22701.1-77*	ПГ-1АтVIП	121	2400	
П11	503- КЖИ-ПВ4-2АтVIП-2	ПВ4-2АтVIП-2	3	2900	
П12	ГОСТ 22701.2-77*	ПВ4-2АтVIП	3	2900	
П13	ГОСТ 22701.2-77*	ПВ7-2АтVIП	9	2800	
П14	ГОСТ 22701.2-77*	ПВ10-2АтVIП	77	3100	
П15	503- -КЖИ-ПВ10-2АтVIП-2	ПВ10-2АтVIП-2	11	3100	
П16	-ПВ10-2АтVIП-3	ПВ10-2АтVIП-3	22	2900	
П17	-ПВ7-2АтVIП-4	ПВ7-2АтVIП-4	1	2900	
		Стаканы			
СШ1	1.494-24 вып.1	СБ4Б-1	7	160	
СШ2	1.494-24 вып.1	СБ7Б-1	10	320	
СШ3	1.494-24 вып.1	СБ10Б-1	7	280	
СШ4	1.494-24 вып.1	СБ7Б-2	4	320	
СШ5	1.494-24 вып.1	СБ7Б-3	1	320	
СШ6	1.494-24 вып.1	СВ10Б-2	5	280	

1. Данный лист см. с листом 48.

Альбом III

Типовой проект 503-1-41с.86

Согласовано

Нач. сантехотд. Лизиковой

Взам. инв. №

Подпись и дата

Инв. № подл.

ГИП	Никитин	
Нач.отд.	Сидорова	
Гл.спец.	Стрехнин	
Рук.гр.	Потапова	
Вед.инж.	Кирьянова	
Инж.	Пехенько	

503-1-41с.86 -КЖ

Автотранспортное предприятие на 300 грузовых автомобилей для южных районов

Производственный корпус

Стадия	Лист	Листов
РП	47	

Схема расположения плит покрытия в осях 1...9

ГИПРОАВТОТРАНС Новосибирский филиал

Привязан

Инв. №

Копировал Грузл. Формат А 2

Альбом III

Типовой проект 503-1-41с.86

Спецификация сборных железобетонных изделий, фундаментов

Марка	Обозначение	Наименование	Кол.	Масса ед., кг	Примечание
		Сборные железобетонные изделия			
МС1	2.460-14 Вып.0	МС-1	136	0.4	
ММ34	1.400-7	ММ-34	9	2.0	
МС2	Р.178001 Вып.4	МС-2	10	3.17	
		Фундаменты			
Ф-1		ФО-1	1		
Ф-2		ФО-2	1		
Ф-3		ФО-3	1		
Ф-4		ФО-4	1		
Ф-5		ФО-5	1		
Ф-6		ФО-6	1		

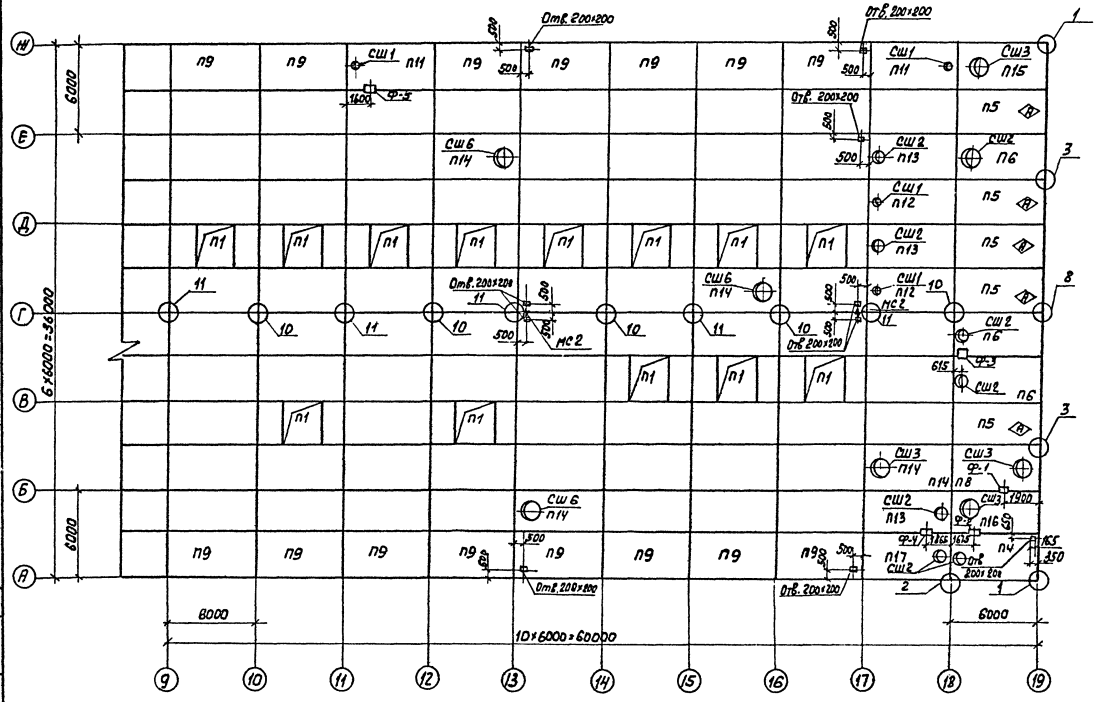

Схематический план

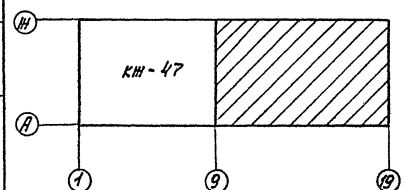

1. Данный лист см. с листами 47, 49
2. Узлы 8...11 серии 2.460-2 Вып. 2 см. совместно с узлами 44...46 серии 2.460-2 Вып. 1
3. Плиты не замаркированные на схеме п10.
4. Узлы замаркированные на схеме см. серию 2.460-2 Вып. 0,2
5. Монтаж конструкций производить в соответствии указаний глав СНиП III-16-80, серий 2.460-2 Вып. 0, ГОСТ 22701.0-77.*
6. Знак Ⓐ дан для ориентации плит.
7. Отверстия в плитах ф100 выполнить по месту методом сверления по контуру отверстия с последующей пробивкой.

Привязан

Инв. №

ГИП	Никитин		503-1-41с.86	-КЖ
Нач.отд.	Сидоров		Автотранспортное предприятие на 300 грузовых автомобилей для южных районов	
Гл.спец.	Стрекнин			
Рук.гр.	Потапова		Производственный корпус	Стадия: РП; Лист: 48; Листов:
Ведущ.	Курбанов			
Инж.	Чуренко		Схема расположения плит покрытия в осях 9...19	ГИПРОАВТОТРАНС, Новосибирский филиал

Копир. Бурун

Формат А2

Альбом III

Типовой проект 1-41с.86

Ф0 1

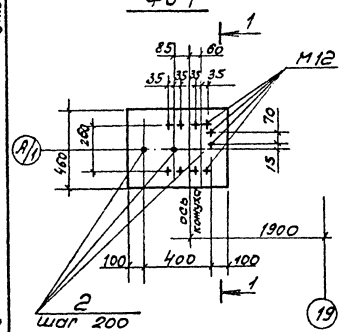

Ф02

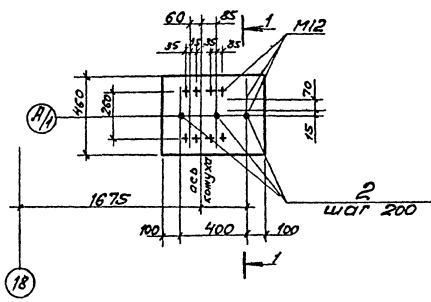

Ф05

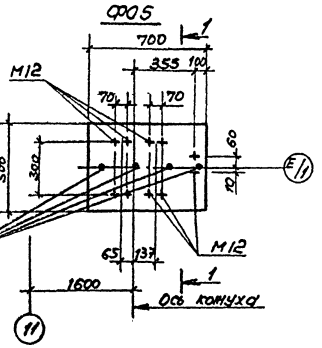

Ф0 3

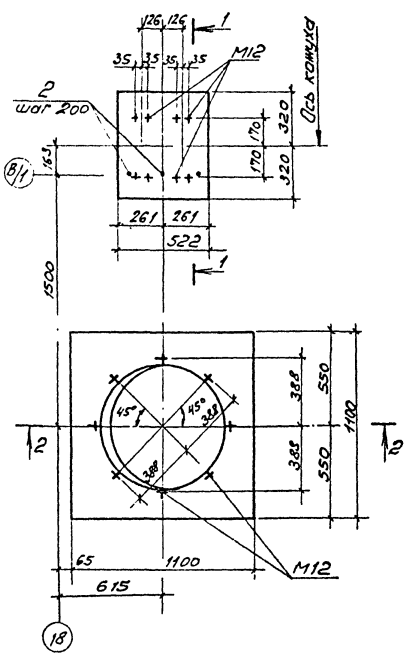

Ф0 4

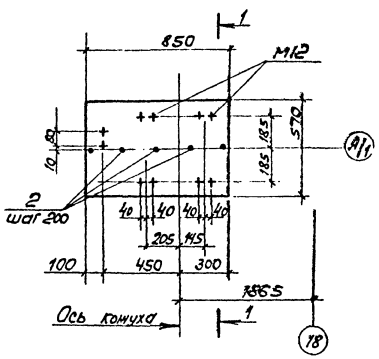

Ф0 6

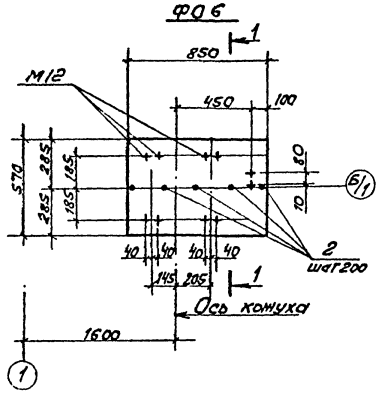

1 - 1

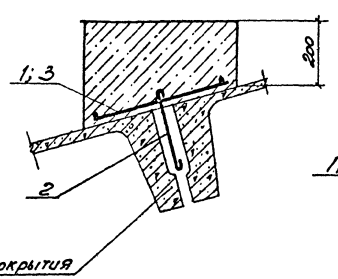

2 - 2

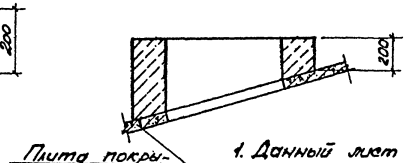

Поз. 2

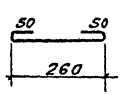

Спецификация к фундаментам

Формат	Зона	Поз.	Обозначение	Наименование	Кол.	Примеч.
				Фундаменты Ф0-1; Ф02		
				Сборочные единицы		
		1	503- -КЖИ-С6,С7	Сетка арматурная С6	1	
				Детали		
		2		ф6 AI ГОСТ 5781-82 ℓ=360	3	0,08кг
				Материалы Ф01, Ф02		
				Бетон М100		0,07м³
				Фундамент Ф03		
				Сборочные единицы		
		1	503- -КЖИ-С6,С7	Сетка арматурная С7	1	
				Детали		
		2		ф6 AI ГОСТ 5781-82 ℓ=360	3	0,08кг
				Материалы Ф03		
				Бетон М100		1,0м³
				Фундамент Ф04, Ф06		
				Сборные единицы		
		3	503- -КЖИ-С8	Сетка арматурная С8	1	
				Детали		
		2		ф6 AI ГОСТ 5781-82 ℓ=360	5	0,08кг
				Материалы Ф04,Ф06		
				Бетон М100		0,12м³
				Фундамент Ф05		
		1	503- -КЖИС6,С7	Сетка арматурная С7	1	
				Детали		
		2		ф6 AI ГОСТ 5781-82 ℓ=360		0,08кг
				Материалы Ф05		
				Бетон М100		0,1м³

1. Данный лист см. с листами 47, 48.
2. Анкерные болты М12 устанавливать в просверленные скважины при монтаже оборудования

Привязан

Инв. №

Инв. № подл. | Подпись и дата | Взам. инв. №

Согласовано
Начальник Гипрогазтранс

ГИП	Никитин		503-1-41с.86 КЖС		
Нач.отд.	Сидоров		Автотранспортное предприятие на 300 грузовых автомобилей для южных районов В		
Гл.спец.	Стрелкин				
Рук.гр.	Потапова				
Вед.инж.	Кирьянов		Производственный корпус	Стадия: РП	Лист: 49
Инж.	Печенко				Листов:
			Фундаменты Ф01...Ф06	ГИПРОАВТОТРАНС Новосибирский филиал	

Схема расположения стеновых панелей по оси „А"

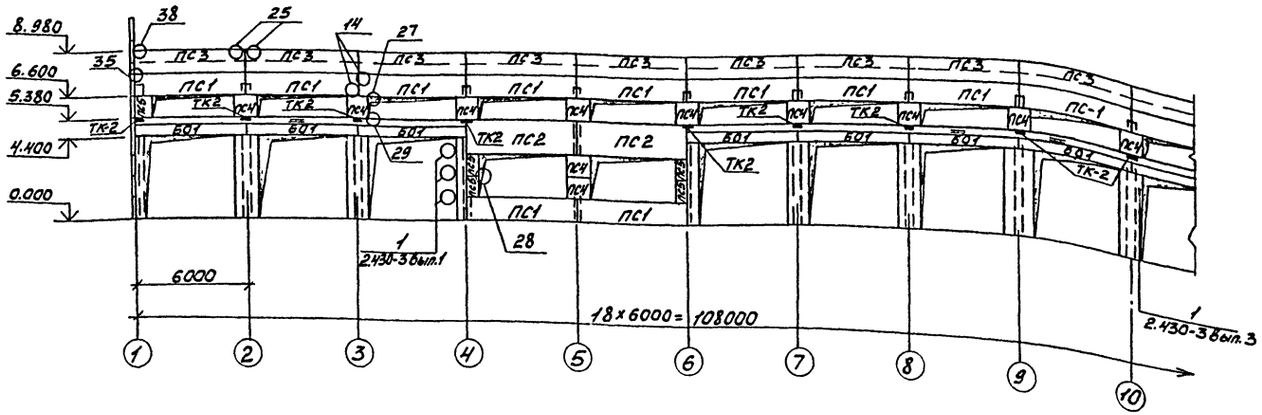

Схема расположения стеновых панелей по оси „А"

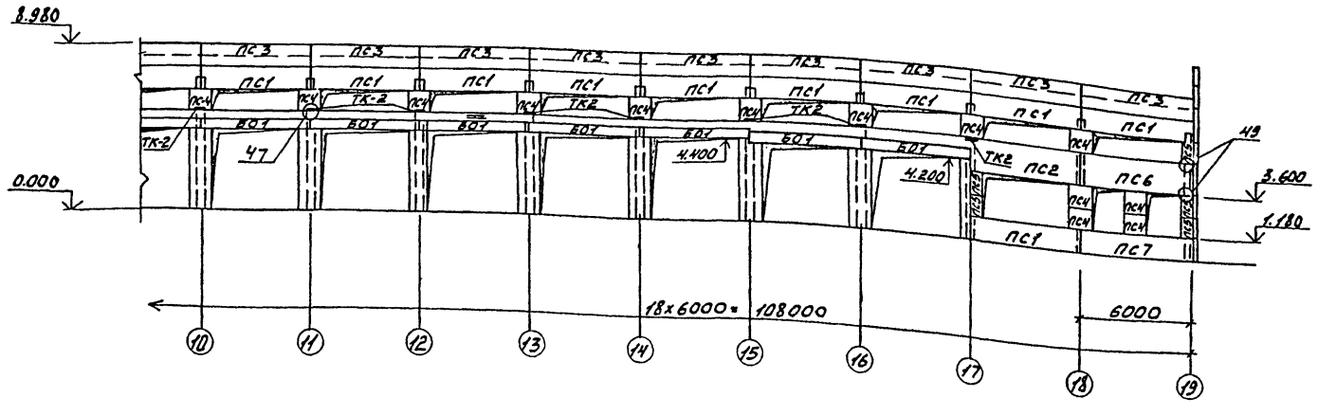

Схема расположения стеновых панелей по оси „19"

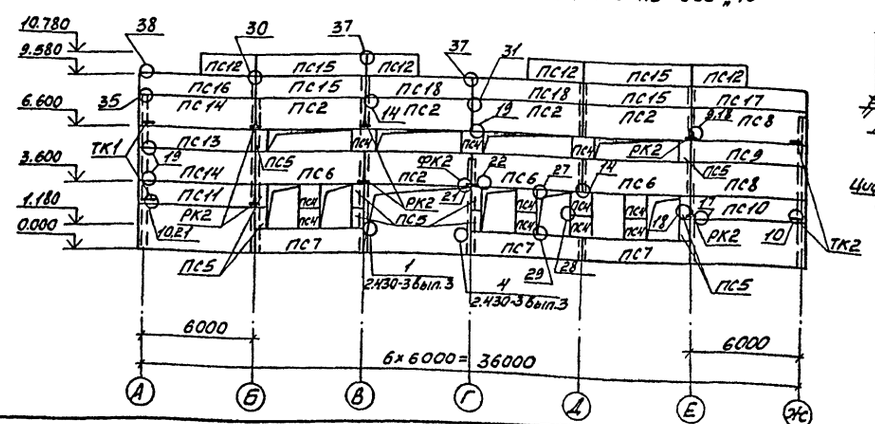

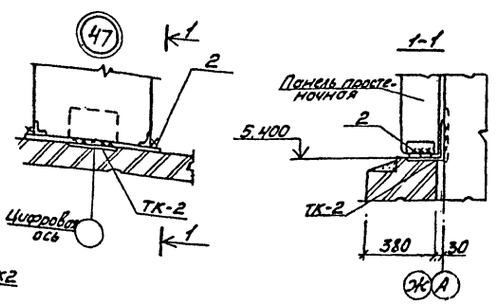

Спецификация к схеме расположения стеновых панелей

Марка, поз.	Обозначение	Наименование	Кол.	Масса ед, кг	Примечание
		Панели стеновые			
ПС1	1.432-14/80 Вып. 1	ПС 600.12.20-П-3	46	1700	
ПС2	1.432-14/80 Вып. 1	ПС 600.18.20-П-3	21	2500	
ПС3	1.432-14/80 Вып. 1	ПС 600.12.20-П-7	36	1700	
ПС4	1.432-14/80 Вып. 1	ПС 115.12.20-П	56	300	
ПС5	1.432-14/80 Вып. 1	ПС 55.12.20-П	42	100	
ПС6	503- -КЖИ-ПС600.18.20-П3.1	ПС 600.20-П-3-1	4	2500	
ПС7	-ПС600.12.20-П3.1	ПС 600.12.20-П-3-1	4	1700	
ПС8	1.432-14/80 Вып. 1	ПС 625.18.20-П-11	4	2700	
ПС9	1.432-14/80 Вып. 1	ПС 625.12.20-П-11	5	1700	
ПС10	1.432-14/80 Вып. 1	ПС 625.12.20-П-21	1	1700	
ПС11	1.432-14/80 Вып. 1	ПС 625.12.20-П-22	1	1700	
ПС12	1.432-14/80 Вып. 1	ПС 295.12.20-П-2	8	800	
ПС13	1.432-14/80 Вып. 1	ПС 625.12.20-П-12	5	1700	
ПС14	1.432-14/80 Вып. 1	ПС 625.18.20-П-12	4	2700	
ПС15	1.432-14/80 Вып. 1	ПС 600.12.20-П-1	8	1700	
ПС16	503- -КЖИ-ПС625.12.20-П-1.1	ПС 625.12.20-П-12-1	2	1700	
ПС17	-ПС625.12.20-П-11-1	ПС 625.12.20-П-11-1	2	1700	
ПС18	-ПС600.12.20-П-1-1	ПС 600.12.20-П-1-1	4	1700	
ПС19	1.432-14/80 Вып. 1	ПС 600.12.20-П-1	1	1700	
ПС20	1.432-14/80 Вып. 1	ПС 600.18.20-П-1	1	2500	
		Балки обвязочные			
БО1	ГОСТ 24893.0-81...24893.2-81	БОП 38-1п	26	2650	

1. Данный лист см. с листом 51.

ГИП	Никитин		503-1-41С.86 КЖ
Нач. отд.	Сидорова		Автотранспортное предприятие на 300 грузовых автомобилей для южных районов
Гл. спец.	Стрехнин		Производственный корпус
Рук. гр.	Потапова		Стадия: РП; Лист: 50; Листов:
Вед. инж.	Кирьянова		Схемы расположения стеновых панелей по осям „А" „19"
Ст. инж.	Макеев		ГИПРОАВТОТРАНС Новосибирский филиал

Инв. № подл. | Подп. и дата | Взам. инв. №

Альбом III

Типовой проект 1-41С.86

Схема расположения стеновых панелей по оси „Ж"

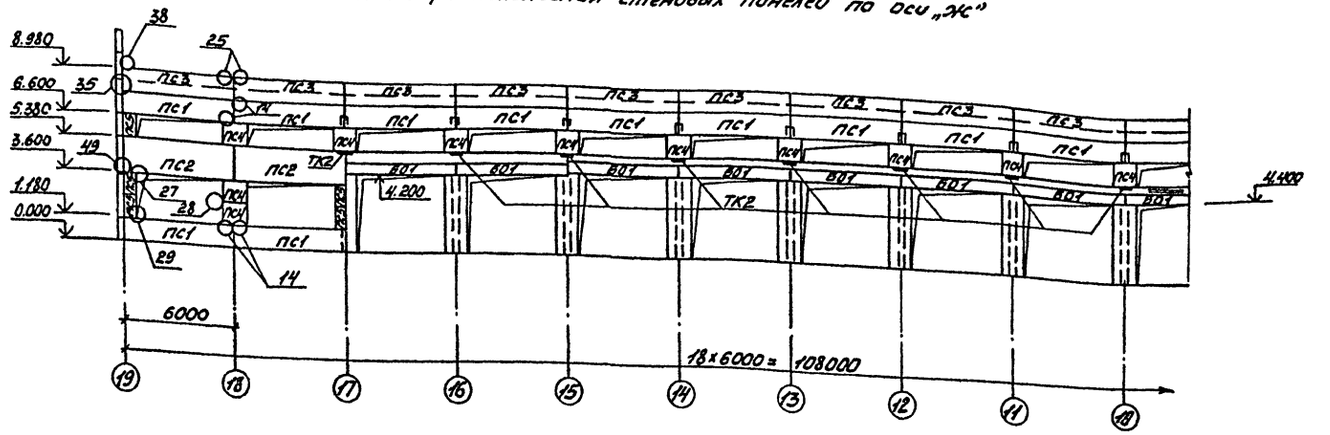

Схема расположения стеновых панелей по оси „Ж"

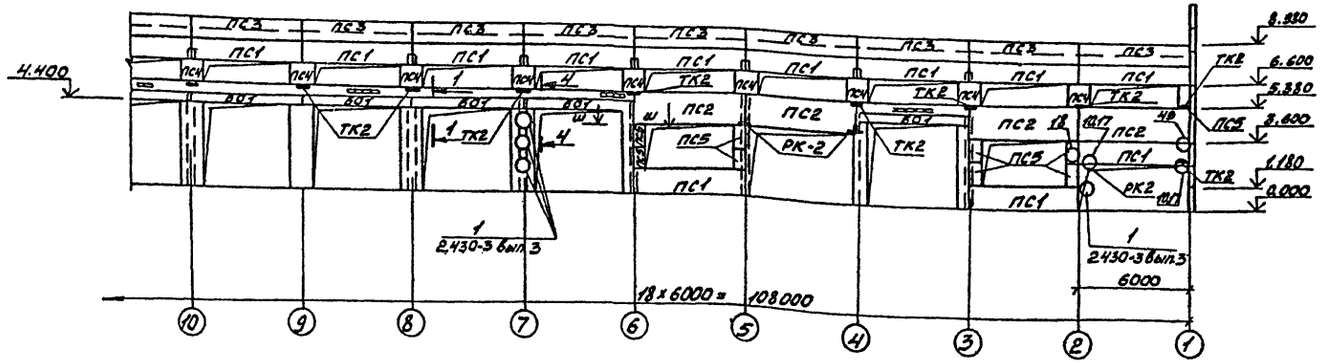

Схема расположения стеновых панелей по оси „1"

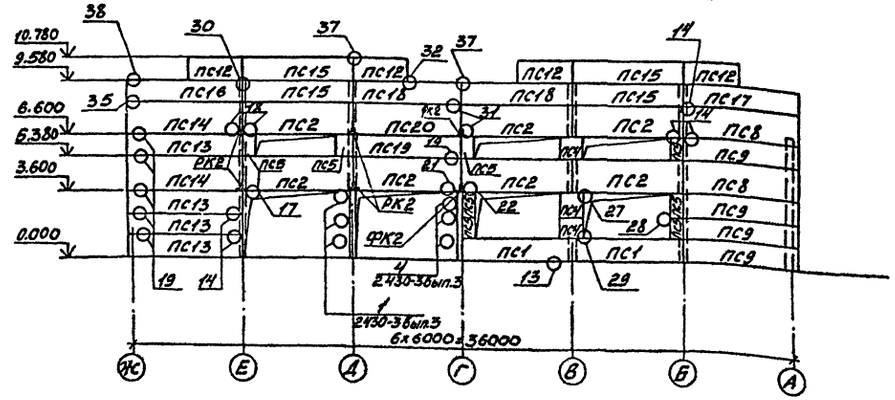

1-1

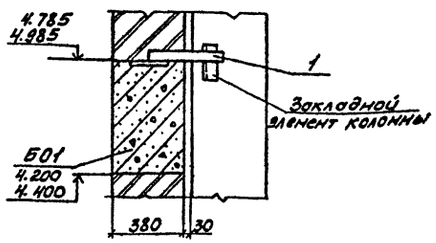

Спецификация элементов крепления

Марка, поз.	Обозначение	Наименование	Кол.	Масса ед., кг	Примечание
		Элементы крепления			
Т-1	1.439-2	Т-1	284	0,5	
Т-4	1.439-2	Т-4	6	1,0	
Т-5	1.439-2	Т-5	42	0,6	
Т-6	1.439-2	Т-6	68	0,8	
Т-8	1.439-2	Т-8	52	0,5	
Т-21	1.439-2	Т-21	220	0,4	
Т-24	1.439-2	Т-24	29	1,0	
Т-27	1.439-2	Т-27	14	0,4	
Т-30	1.439-2	Т-30	12	0,1	
МК2	2.430-3 вып.3	МК2	6	0,5	
МК5	2.430-3 вып.3	МК5	91	0,46	
МК6	2.430-3 вып.3	МК6	85	0,46	
1	1.438.1-3 вып.1	МС2	52	1,3	
		Столики опорные			
РК2	1.439-2	РК2	13	14,7	
ФК2	1.439-2	ФК2	2	17,1	
ТК2	1.439-2	ТК2	37	17,5	
		Детали			
2		-150х10 ГОСТ103-76 l=1250	26	14,73	

1. Донный лист см. с листом 50.
2. Узлы замаркированные на схемах см. серию 2.432-1 вып. 1
3. Сечение 4-4; Ш-Шсм. шифр Л75.000000 М4 лист 10,11
4. Заполнение швов между панелями см. стр. 53 серии 2.432-1 вып. 1

ГИП	Никитин		503-1-41С.86 КЖ		
Нач.отд.	Сидорова				
Гл.спец.	Стрехнин		Автотранспортное предприятие на 300 грузовых автомобилей для южных районов		
Рук.гр.	Потапова				
Вед.инж.	Кирьянова		Производственный корпус	Стадия: РП	Лист: 51	Листов:
Ст.инж.	Макеев				
			Схемы расположения стеновых панелей по осям „Ж", „1"	ГИПРОАВТОТРАНС Новосибирский филиал	

Инв.№ подл. | Подп. и дата | Взам.инв.№

Альбом III

Типовой проект 1-41С.86

Инв.№подл. | Подп. и дата | Взам.инв.№

Схема расположения плит перекрытия на отм. 4.100

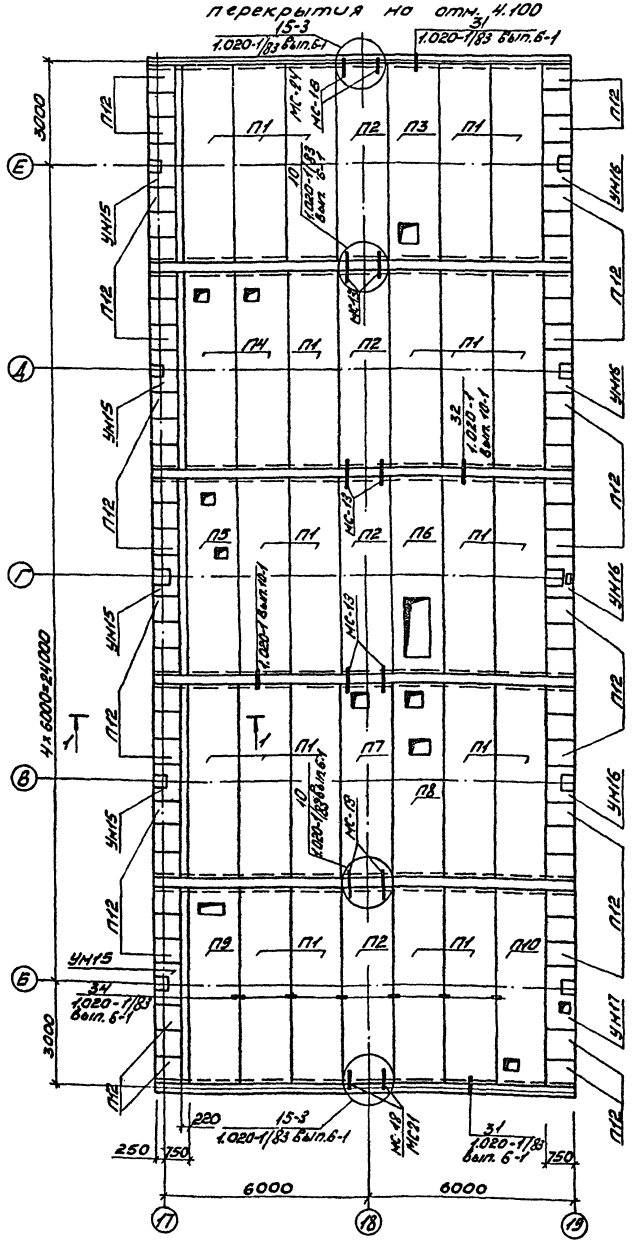

Схема расположения плит перекрытия на отм. 4.100

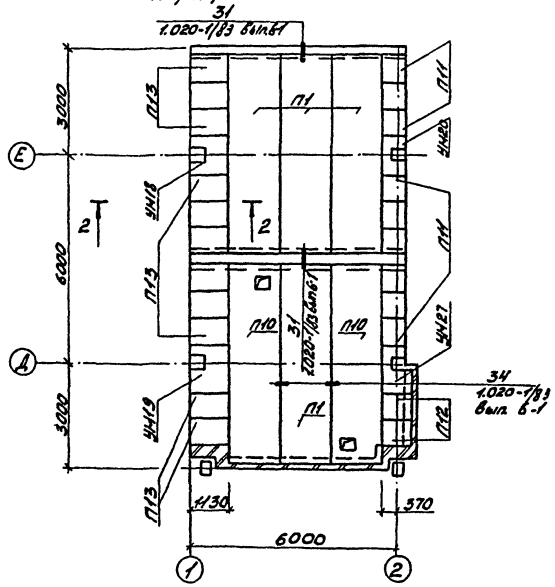

Схема расположения плиit перекрытия на отм. 4.100

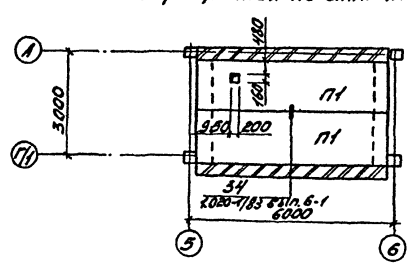

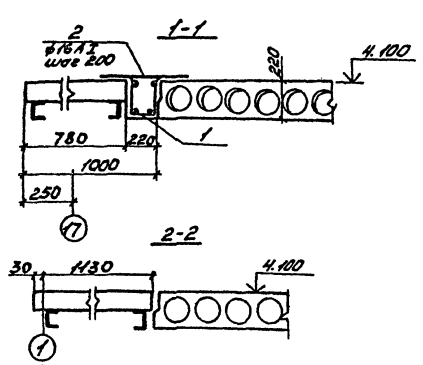

Спецификация к схемам расположения плит перекрытий

Марка, поз.	Обозначение	Наименование	Кол.	Масса ед, кг	Примечание
		Плиты перекрытия			
П1	1.041.1-1 Вып. 1	ПК 56.15-13 АтVт	28	2600	
П2	1.041.1-1 Вып. 1	ПК 56.15-13 АтVт-2	4	2600	
П3	503-КЖИ-ПГ-56.15-16АтVт-1	ПРС 56.15-16 АтVт-1	1	2500	
П4	-ПРС 56.15-16АтVт-2	ПРС 56.15-16 АтVт-2	2	2500	
П5	ПРС 56.15-16АтVт-3	ПРС 56.15-16 АтVт-3	1	2500	
П6	ПРС 56.15-16АтVт-4	ПРС 56.15-16 АтVт-4	1	2500	
П7	ПРС 56.15-16АтVт-5	ПРС 56.15-16 АтVт-5	1	2500	
П8	ПРС 56.15-16АтVт-6	ПРС 56.15-16 АтVт-6	1	2500	
П9	ПРС 56.15-16АтVт-7	ПРС 56.15-16 АтVт-7	1	2500	
П10	ПРС 56.15-16АтVт-8	ПРС 56.15-16 АтVт-8	3	2500	
П11	3.006.1-2/82 Вып. 1-2	П3-8	9	50	
П12	3.006.1-2/82 Вып. 1-2	П5в-8	61	100	
П13	3.006.1-2/82 Вып 1-2	П7а-3	11	150	
		Участки монолитные			
УН1	- КЖс-53	УН1	5	—	
УН2	- КЖс-53	УН2	4	—	
УН3	- КЖс-53	УН3	1	—	
УН4	- КЖс-53	УН4	1	—	
УН5	- КЖс-53	УН5	1	—	
УН6	- КЖс-53	УН6	1	—	
УН7	- КЖс-53	УН7	1	—	
		Изделия соединительные			
МС-13	1.020-1/83 Вып.6-1 084	МС-13	8	0.73	
МС-18	1.020-1/83 Вып.6-1 084	МС-18	8	0.41	
1	503 КЖШ-С-10	Сетка С10	5		
2		ф16АТ ГОСТ 5781-82 в=640	145	1.01	
МС21	1.080-1/83 Вып. 6-1	МС21	2	0.55	

ГИП	Никитин		503-1-41С.86 КЖс	
Нач.отд.	Сидорова			
Гл.спец.	Стрехнин		Автотранспортное предприятие на 300 грузовых автомобилей для южных районов	
Рук.гр.	Потапова		Производственный корпус	Стадия: Р; Лист: 52; Листов:
Вед.инж.	Кирьянова		Схемы расположения плит перекрытий	ГИПРОАВТОТРАНС
Ст.инж.	Чакеев			

Альбом III

Типовой проект 503-1-41с.86

Ум 15

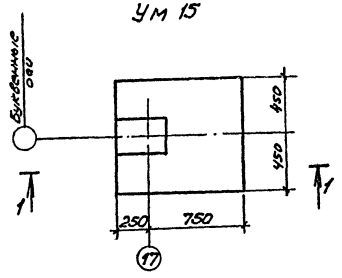

Ум 20

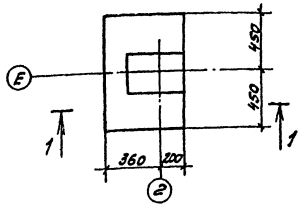

Ум 16

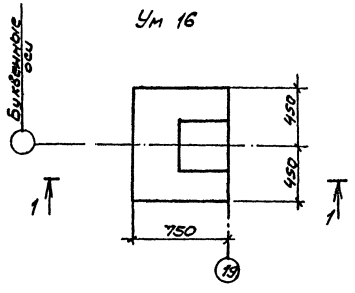

Ум 18

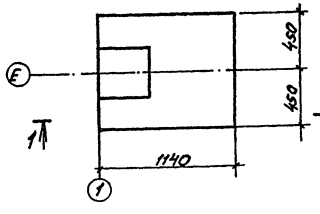

1-1

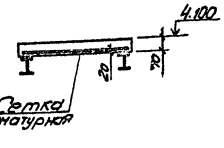

Ум 17

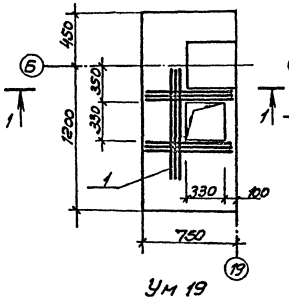

Ум 21

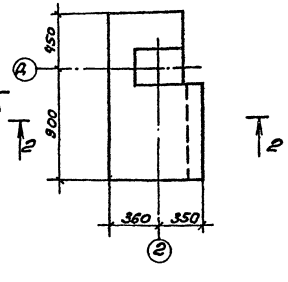

Ум 19

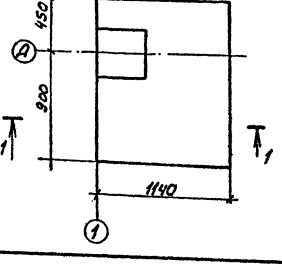

2-2

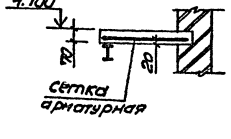

Спецификация монолитных участков Ум15... Ум21

(начало)

Формат	Зона	Поз.	Обозначение	Наименование	Кол.	Примечание
				Плита Ум15		
				Сборочные единицы		
				Сетка арматурная		
			ГОСТ 8478-81	С $\frac{5ВР1-100}{5ВР1-100}$ 1040×1040 $\frac{Ст.}{2п}$	1	
				Материалы на Ум15		
				Бетон марки 200		0,06 м³
				Плита Ум16		
				Сборочные единицы		
				Сетка арматурная		
			ГОСТ 8478-81	С $\frac{5ВР1-100}{5ВР1-100}$ 1090×840 $\frac{Ст.}{2п}$	1	
				Материалы на Ум16		
				Бетон марки 200		0,04 м³

Ведомость расхода стали на элемент, кг

Марка элемента	Изделия арматурные				
	Арматура класса				Всего
	ВР1				
	ГУ-14-4.659-75				
	ф5				
Ум15	3,5				3,5
Ум16	2,9				2,9
Ум17	5,6				5,6
Ум18	3,6				3,6
Ум19	6,4				6,4
Ум20	2,0				2,0
Ум21	3,9				3,9

(окончание)

Формат	Зона	Поз.	Обозначение	Наименование	Кол.	Примечание
				Плита Ум17		
				Сборочные единицы		
				Сетка арматурная		
			ГОСТ 8478-81	С $\frac{5ВР1-100}{5ВР1-100}$ 1040×1680 $\frac{Ст.}{4п}$	1	
				Материалы на Ум17		
				Бетон марки 200		0,07 м³
				Плита Ум18		
				Сборочные единицы		
				Сетка арматурная		
			ГОСТ 8478-81	С $\frac{5ВР1-100}{5ВР1-100}$ 1140×980 $\frac{Ст.}{4п}$	1	
				Материалы на Ум18		
				Бетон марки 200		0,06 м³
				Плита Ум19		
				Сборочные единицы		
				Сетка арматурная		
			ГОСТ 8478-81	С $\frac{5ВР1-100}{5ВР1-100}$ 1140×1380 $\frac{Ст.}{4п}$	1	
				Детали		
		1		ф5ВР1 ГУ-14-4-659-75 ℓ=1000	9	0,16 кг
				Материалы на Ум19		
				Бетон марки 200		0,1 м³
				Плита Ум20		
				Сборочные единицы		
				Сетка арматурная		
			ГОСТ 8478-81	С $\frac{5ВР1-100}{5ВР1-100}$ 1040×580 $\frac{Ст.}{4п}$	1	
				Материалы на Ум20		
				Бетон марки 200		0,03 м³
				Плита Ум21		
				Сборочные единицы		
				Сетка арматурная		
			ГОСТ 8478-81	С $\frac{5ВР1-100}{5ВР1-100}$ 1540×760 $\frac{Ст.}{4п}$	1	
				Материалы на Ум21		
				Бетон марки 200		0,05 м³

Привязан

Инв. №

Инв. № подл. | Подпись и дата | Взам. инв. №

ГИП	Никитин		503-1-41с.86 КЖ
Нач. отд.	Сидорова		Автотранспортное предприятие на 300 грузовых автомобилей для южных районов
Гл. спец.	Стрельцин		
Рук. гр.	Наталова		Производственный корпус
Ст. инж.	Макеев		Стадия Р П; Лист 53; Листов
			Монолитные участки Ум15... Ум21.
			ГИПРОАВТОТРАНС Новосибирский филиал

Схема расположения перегородки по оси „3"

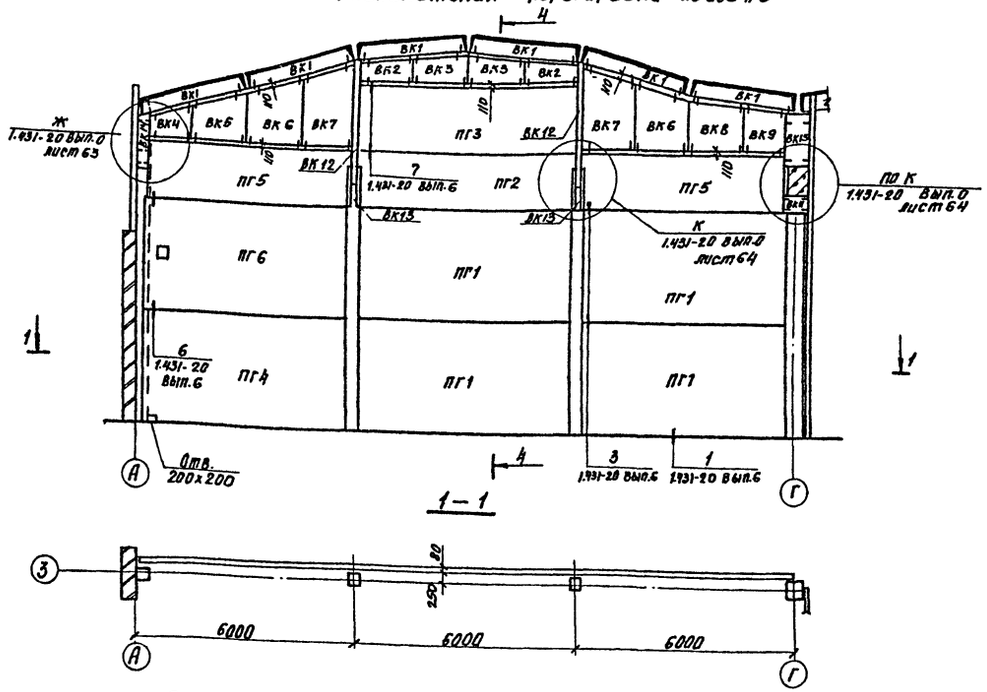

Схема расположения перегородки по оси „6"

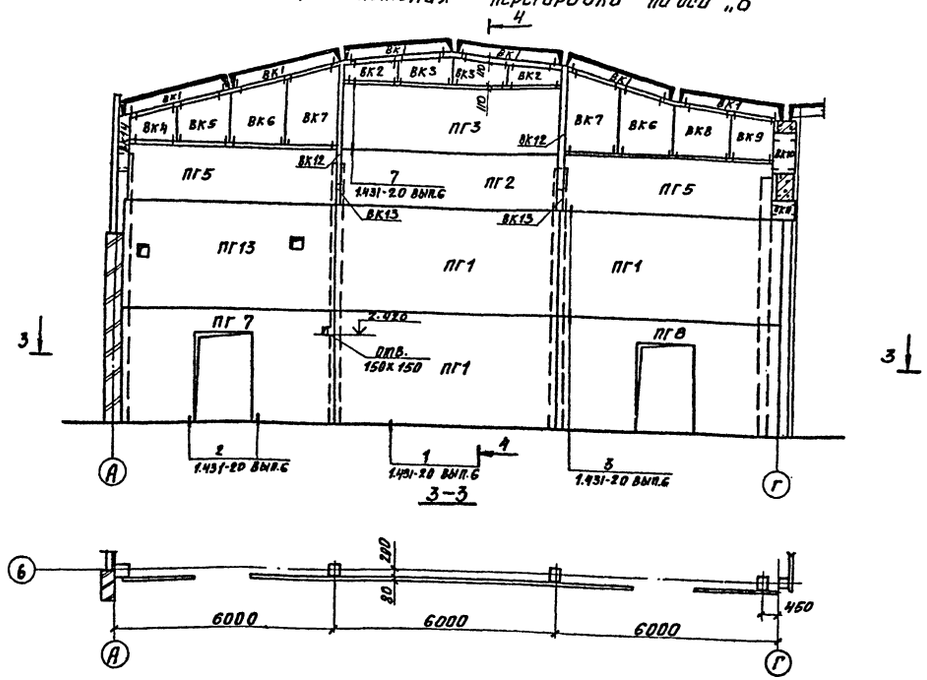

Схема расположения перегородки по оси „4"

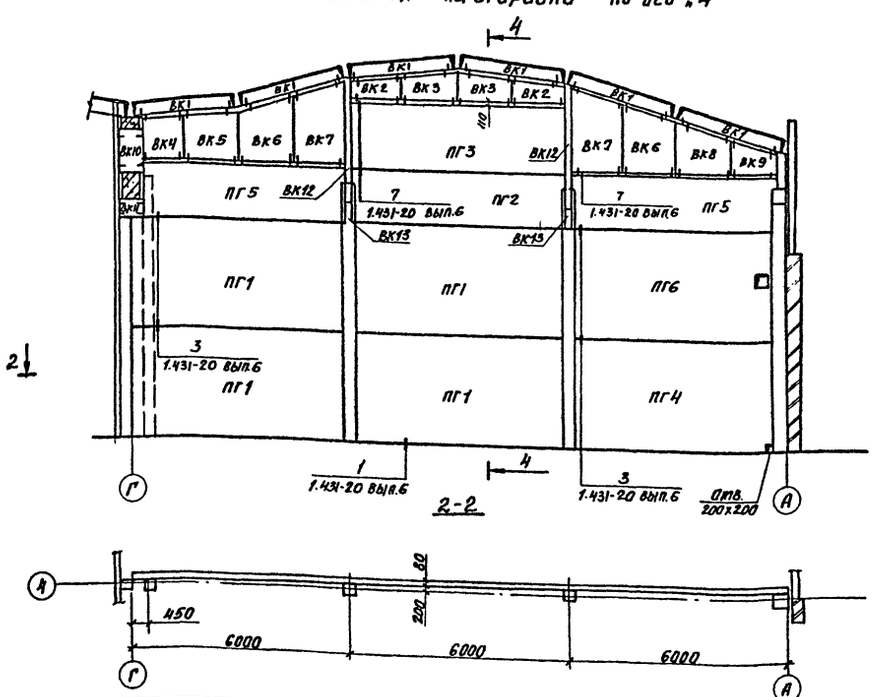

4-4

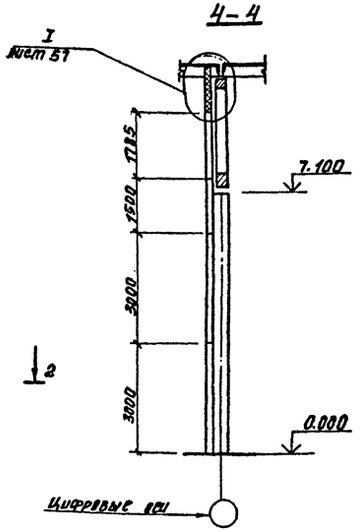

1. Данный лист см. с листами 57...61.

Альбом III

Типовой проект 503-1-41с.86

Согласовано

Нач. СТО

Инв. № подл. | Подпись и дата | Взам. инв. №

ГИП	Никитин		503-1-41с.86 -КЖ
Нач. отд.	Сидорова		Автотранспортное предприятие на 300 грузовых автомобилей для южных районов
Гл. спец.	Стрехнин		
Рук. гр.	Потапова		Производственный корпус.
Вед. инж.	Кирьянова		Стадия: РП; Лист: 54; Листов:
Ст. инж.	Макеев		Схемы расположения перегородок по осям „3, 4, 5"

ГИПРОАВТОТРАНС
Новосибирский филиал

Типовой проект 1-41С.86 Альбом III

Инв. № подл. | Подп. и дата | Взам. инв. №

Согласовано
Нач. СТО

Схема расположения перегородки по оси „4"

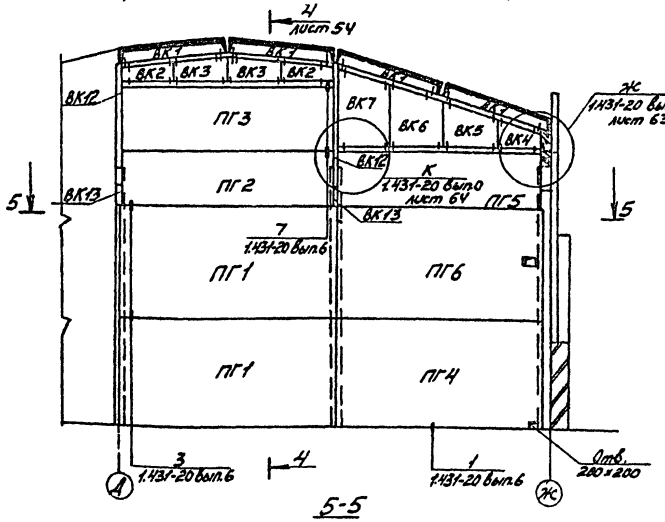

5-5

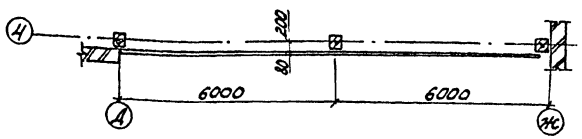

Схема расположения перегородки по оси „5"

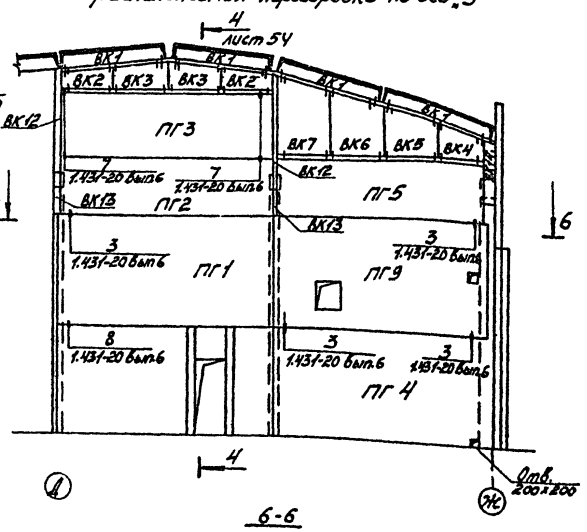

6-6

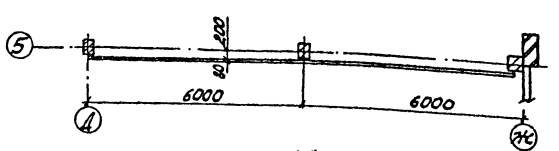

Схема расположения перегородки по оси „6"

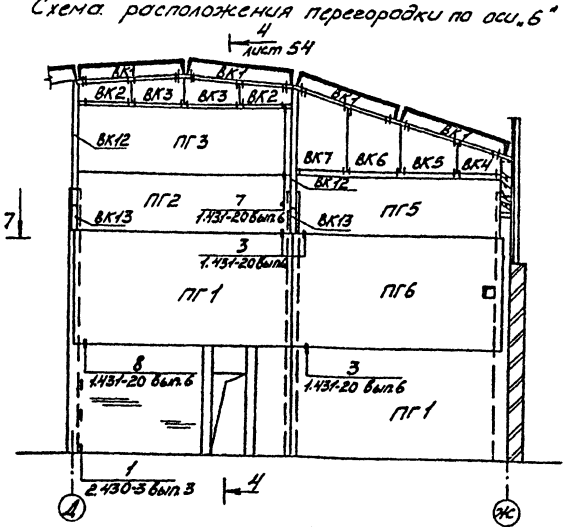

7-7

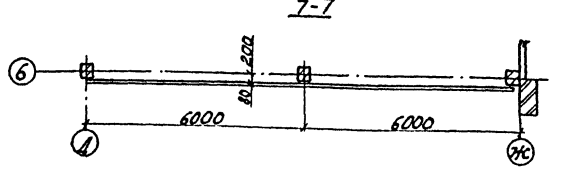

1. Донный лист см. с листами 58... 61

Схема расположения перегородки по оси „Г/1"

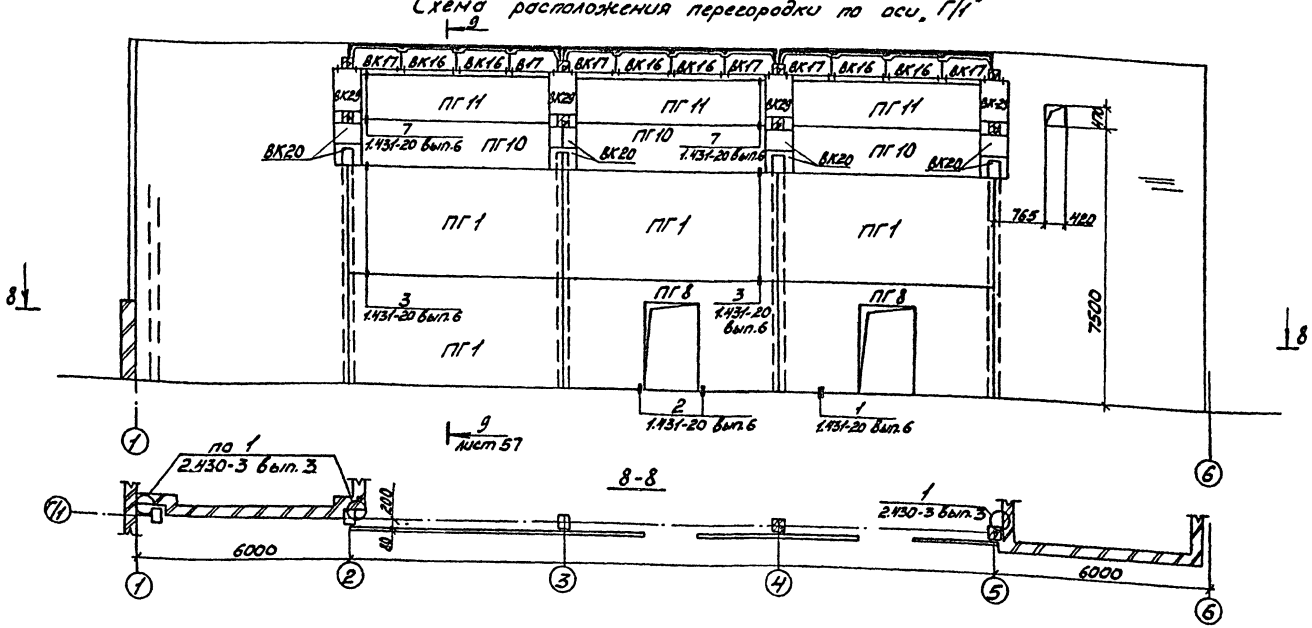

8-8

ГИП	Никитин		503-1-41С.86 -КЖС		
Нач.отд.	Сидорова		Автотранспортное предприятие на 300 грузовых автомобилей для южных районов.		
Гл.спец.	Стрекнин		Производственный корпус	Стадия	Лист	Листов
Рук.гр.	Потапова			РП	55	
Ведущ.	Кирьянова		Схемы расположения перегородок по осям „4, 5, 6" Г/1	ГИПРОАВТОТРАНС Новосибирский филиал	
Ст.инж.	Макеев				

Типовой проект 503-1-41С.86 Альбом III

Схема расположения перегородки по оси „17"

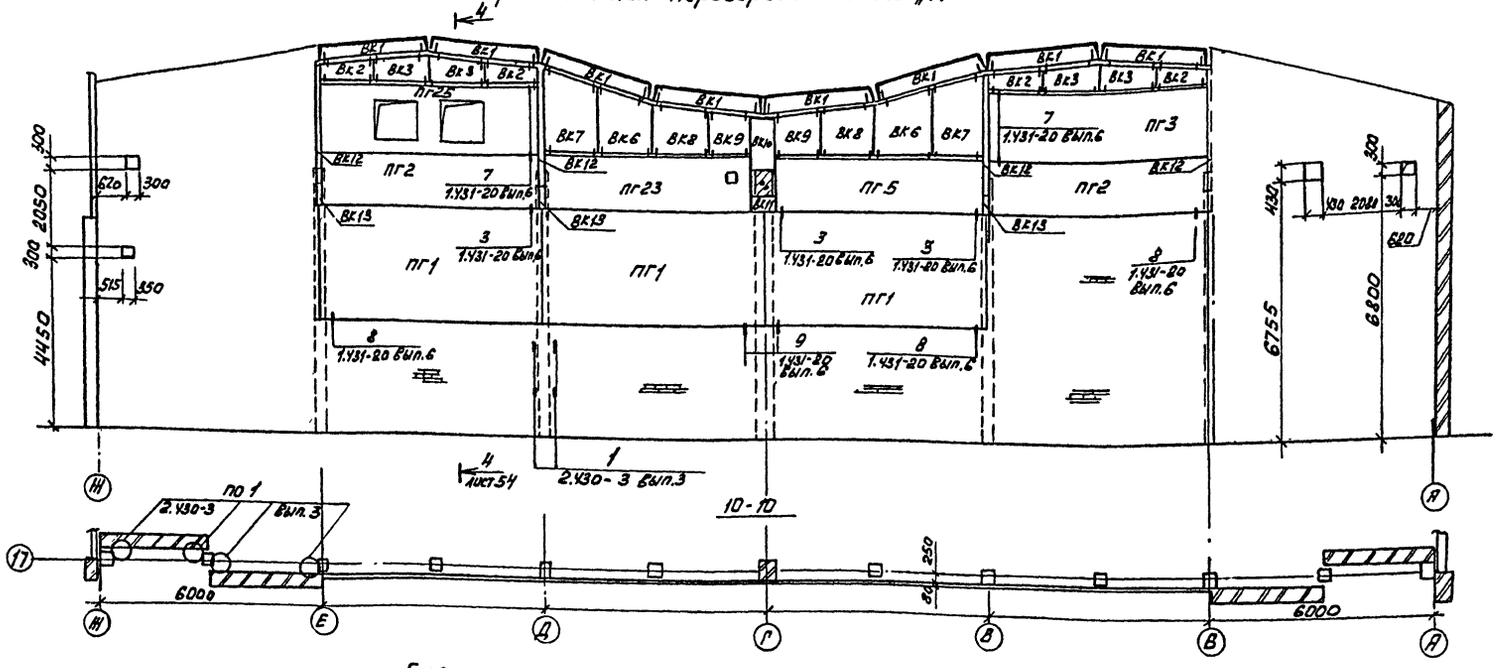

Схема расположения перегородки по оси „5"

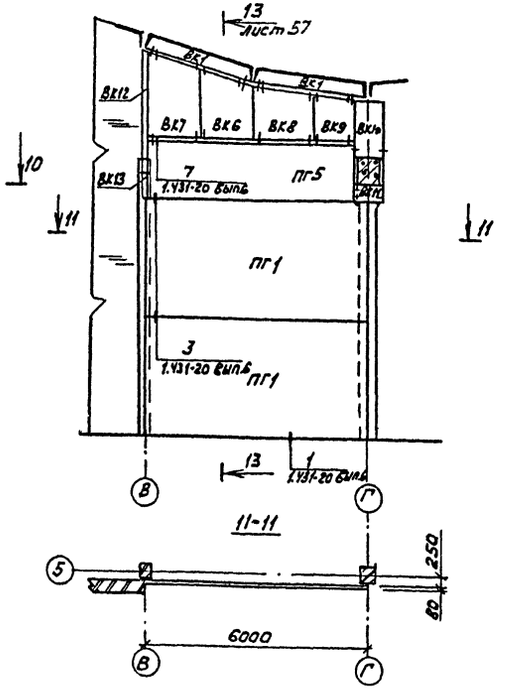

Схема расположения перегородки по оси „Г"

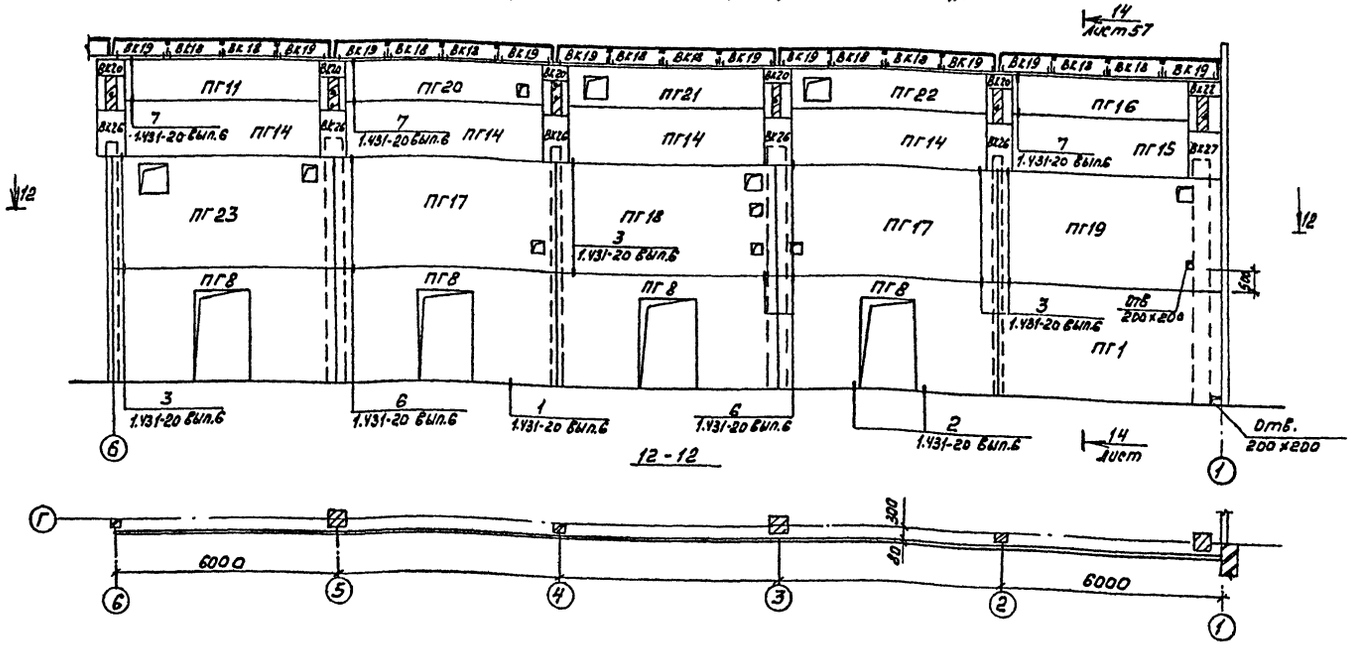

1. Данный лист см. с листами 57...61

ГИП	Никитин		
Нач.отд.	Сидорова		
Гл.спец.	Стрехнин		
Рук.гр.	Потапова		
Вед.инж.	Кирьянова		
Ст.инж.	Накеев		

503-1-41С.86 -КЖ

Автотранспортное предприятие на 300 грузовых автомобилей для южных районов

Производственный корпус

Стадия	Лист	Листов
РП	56	

Схемы расположения перегородок по осям „5", „17", „Г"

ГИПРОАВТОТРАНС Новосибирский филиал

Привязан

Инв.№

Согласовано

Нач. СТО

Взам. инв.№

Подпись и дата

Инв.№ подл.

Альбом II

Типовой проект 503-1-41с.86

Схема расположения перегородки по оси „2"

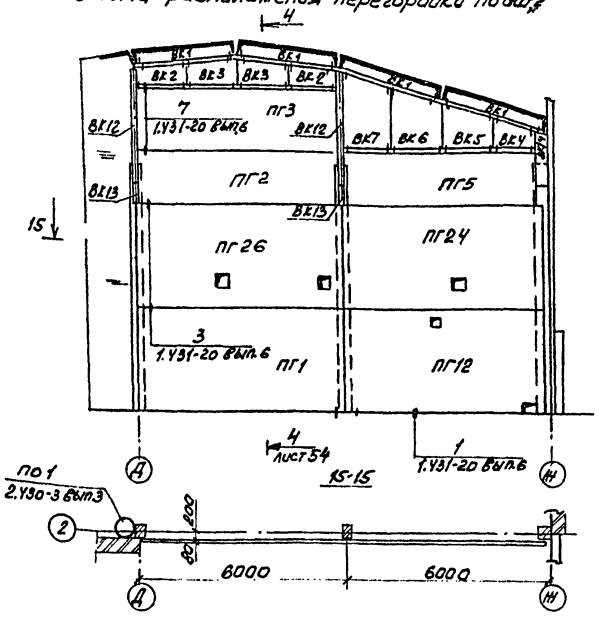

9-9

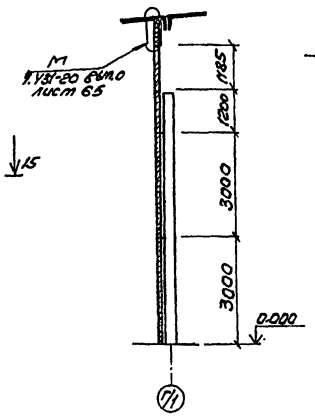

13-13

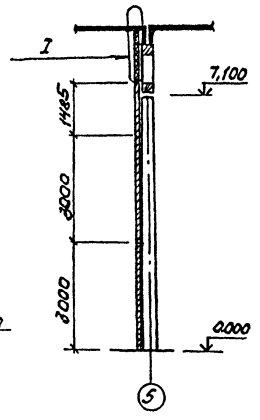

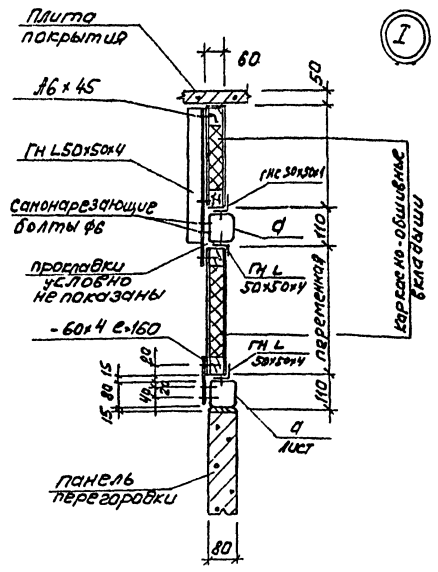

Схема расположения перегородки по оси „Б/1"

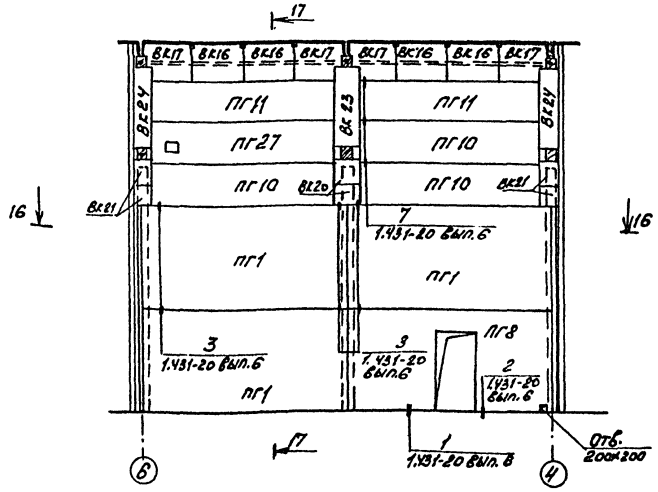

17-17

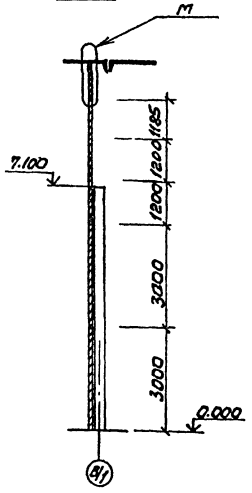

14-14

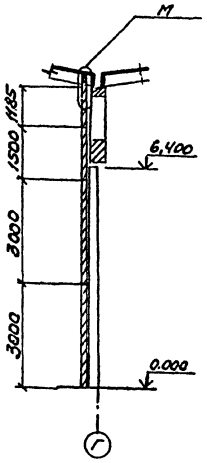

16-16

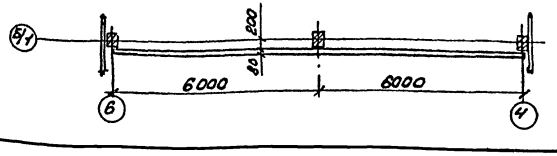

1. Данный лист см. с листами 58...61.

ГИП	Никитин		503-1-41с.86 КЖ.
Нач.отд.	Сидорова		Автотранспортное предприятие на 300 грузовых автомобилей для южных районов
Гл.спец.	Стрехнин		
Рук.гр.	Потапова		Производственный корпус
Вед.инж.	Кирьянова		
Ст.инж.	Накеев		

Стадия	Лист	Листов
РП	57	

Схемы расположения перегородок по осям „2", „Б/1"

ГИПРОАВТОТРАНС Новосибирский филиал

Привязан

Инв. №

Согласовано

Нач. СТО

Инв.№ подл. | Подпись и дата | Взам. инв.№

Копировал

Формат А2

Альбом III

Типовой проект 503-1-41С.86

Начало

Марка, поз.	Обозначение	Наименование	Кол.	Масса ед., кг	Примечание
		Панели перегородок			
ПГ1	1.431-20 Вып.1	ППЛ-1 / 5.98×2.985	27	1460	
ПГ2	1.431-20 Вып.1	ППЛ-7 / 5.77×1.485	9	710	
ПГ3	1.431-20 Вып.1	ППЛ-6-В / 5.77×1.785	8	840	
ПГ4	1.431-20 Вып.1	ППЛ-5 / 5.77×2.985	5	1410	
ПГ5	1.431-20 Вып.1	ППЛ-11-В / 5.56×1.485	11	670	
ПГ6	503- -КЖИ ППЛ-5-1 / 5.77×2.985	ППЛ-5-1 / 5.77×2.985	5	1410	
ПГ7	1.431-20 Вып.1	ППЛ-5-Д / 5.77×2.985	1	1140	
ПГ8	1.431-20 Вып.1	ППЛ-1-Д / 5.98×2.985	8	1200	
ПГ9	503- -КЖИ ППЛ-5-2 / 5.77×2.985	ППЛ-5-2 / 5.77×2.985	1	1410	
ПГ10	1.431-20 Вып.1	ППЛ-13 / 5.27×1.185	3	550	
ПГ11	1.431-20 Вып.1	ППЛ-13-В / 5.27×1.185	4	550	
ПГ12	503- -КЖИ ППЛ-5-3 / 5.77×2.985	ППЛ-5-3 / 5.77×2.985	1	1410	
ПГ13	503- -КЖИ ППЛ-5-4 / 5.77×2.985	ППЛ-5-4 / 5.77×2.985	1	1410	
ПГ14	1.431-20 Вып.1	ППЛ-12 / 5.27×1.485	4	550	
ПГ15	1.431-20 Вып.1	ППЛ-18 / 4.88×1.485	1	600	
ПГ16	1.431-20 Вып.1	ППЛ-19-В / 4.88×1.185	1	470	
ПГ17	503- -КЖИ ППЛ-1-1 / 5.98×2.985	ППЛ-1-1 / 5.98×2.985	2	1460	
ПГ18	ППЛ-1-2 / 5.98×2.985	ППЛ-1-2 / 5.98×2.985	1	1460	
ПГ19	ППЛ-1-3 / 5.98×2.985	ППЛ-1-3 / 5.98×2.985	1	1460	
ПГ20	ППЛ-13-В-1 / 5.27×1.185	ППЛ-13-В-1 / 5.27×1.185	1	550	
ПГ21	ППЛ-13-В-2 / 5.27×1.185	ППЛ-13-В-2 / 5.27×1.185	1	550	
ПГ22	ППЛ-13-В-3 / 5.27×1.185	ППЛ-13-В-3 / 5.27×1.185	1	550	
ПГ23	ППЛ-1-4 / 5.98×2.985	ППЛ-1-4 / 5.98×2.985	1	1460	
ПГ24	ППЛ-5-5 / 5.77×2.985	ППЛ-5-5 / 5.77×2.985	1	670	
ПГ25	ППЛ-6-В-1 / 5.77×1.785	ППЛ-6-В-1 / 5.77×1.785	1	840	
ПГ26	ППЛ-1-5 / 5.98×2.985	ППЛ-1-5 / 5.98×2.985	1	1460	
ПГ27	ППЛ-13-1 / 5.27×1.185	ППЛ-13-1 / 5.27×1.185	1	550	
		Каркасно-обшивные вкладыши			
ВК1	503- -КЖИ-ППК1	ППК1	41	30	
ВК2	ППК2	ППК2	18	20	
ВК3	ППК3	ППК3	18	30	
ВК4	ППК4	ППК4	7	30	
ВК5	ППК5	ППК5	7	50	
ВК6	ППК6	ППК6	13	70	
ВК7	ППК7	ППК7	13	80	
ВК8	ППК8	ППК8	6	50	
ВК9	ППК9	ППК9	6	40	

Продолжение

Марка, поз.	Обозначение	Наименование	Кол.	Масса ед., кг	Примечание
ВК10	503- -КЖИ-ППК10	ППК10	4	20	
ВК11	ППК11	ППК11	5	10	
ВК12	ППК12	ППК12	19	120	
ВК13	ППК13	ППК13	19	10	
ВК14	ППК14	ППК14	7	20	
ВК15	ППК15	ППК15	1	30	
ВК16	ППК16-ППК17	ППК16	14	20	
ВК17	ППК16-ППК17	ППК17	14	20	
ВК18	ППК18-ППК19	ППК18	10	20	
ВК19	ППК18-ППК19	ППК19	10	20	
ВК20	ППК20	ППК20	15	20	
ВК21	ППК21	ППК21	4	20	
ВК22	ППК22	ППК22	1	20	
ВК23	ППК23	ППК23	1	90	
ВК24	ППК24	ППК24	2	80	
ВК25	ППК25	ППК25	5	50	
ВК26	ППК26	ППК26	1	60	
ВК27	ППК27	ППК27	4	50	
		Насадки фахверка			
Т1	1.431-20 Вып.4	Т1	9	80	
Т6	1.431-20 Вып.4	Т6	19	150	
Т11	1.431-20 Вып.4	Т11	6	120	
Т36	1.431-20 Вып.4	Т36	1	150	
Т11-а	1.431-20 Вып.4	Т11-а	3	120	Укоротить по месту
Т16	1.431-20 Вып.4	Т16	3	200	
Т-д	503- КЖИТ-д	Т-д	2	59.9	
		Прогоны			
а		ГНО 80×80×4 ТУ 14-2-361-79 / Ст3 кп2 ГОСТ 11474-76*	-	35800	
б		L75×5 ГОСТ 8509-72* ℓ=1300	12	7.6	
в		L160×100×10 ГОСТ 8510-72* ℓ=2100	2	39.6	
		Соединительные изделия для панелей перегородок			
МС1	1.431-20 Вып.7 часть 2	МС1	14	1.0	
МС2	1.431-20 Вып.7 часть 2	МС2	114	0,5	

Продолжение II

Марка, поз.	Обозначение	Наименование	Кол.	Масса ед., кг	Примечание
МС3	1.431-20 Вып.7 ч.2	МС3	210	0,3	
МК5	2.430-3 Вып.3	МК5	35	0,46	
МС6	1.431-20 Вып.7 ч.2	МС6	16	0,1	
МС12	1.431-20 Вып.7 ч.2	МС12	12	2,7	
МС14	1.431-20 Вып.7 ч.2	МС14	2	4,8	
МС15	1.431-20 Вып.7 ч.2	МС15	116	0,7	
МС16	1.431-20 Вып.7 ч.2	МС16	10	1,8	
МС21	1.431-20 Вып.7 ч.2	МС21	2	3,3	
МК6	2.430-3 Вып.3	МК6	42	0,46	
		Соединительные изделия для каркасно-обшивных вкладышей			
		ГнL 50×50×4 ГОСТ 19771-74 / Ст3 кп3 ГОСТ 11474-76*		215.0	
		ГнL 160×50×4 ГОСТ 19772-74 / Ст3 кп3 ГОСТ 11474-76*		81.0	
		-120×8 ГОСТ 103-76		61.0	
		-100×8 ГОСТ 103-76		90.0	
		-60×8 ГОСТ 103-76		55.0	
		-200×6 ГОСТ 103-76		11,5	
		-60×6 ГОСТ 103-76		40,0	
		-60×4 ГОСТ 103-76		76,0	
		L50×5 ГОСТ 8509-72*		295,0	
		Дюбели ДТ 4.5×50	32		
		Шурупы А6×45 / ГОСТ 11474-80*	224		
		Самонарезывающие болты Ø6 ТУ 34-5815-77	224		
		Прокладки из упругого материала	-	905	м.пог.

1. Данный лист см. с листами 54...57, 59...61.

ГИП	Никитин		
Нач.отд.	Сидорова		
Гл.спец.	Стрехнин		
Рук.гр.	Потапова		
Вед.инж.	Кирьянова		
Ст.инж.	Макеев		

503-1-41С.86 -КЖ

Автотранспортное предприятие на 300 грузовых автомобилей для южных районов

Производственный корпус

Стадия	Лист	Листов
РП	58	

Спецификации к схемам расположения перегородок

ГИПРОАВТОТРАНС Новосибирский филиал

Копировал [illegible] Формат А2

Инв.№ подл. | Подпись и дата | Взам.инв.№

Альбом II

Типовой проект 503-1-41с.86

Схема расположения насадок фахверка по оси „17"

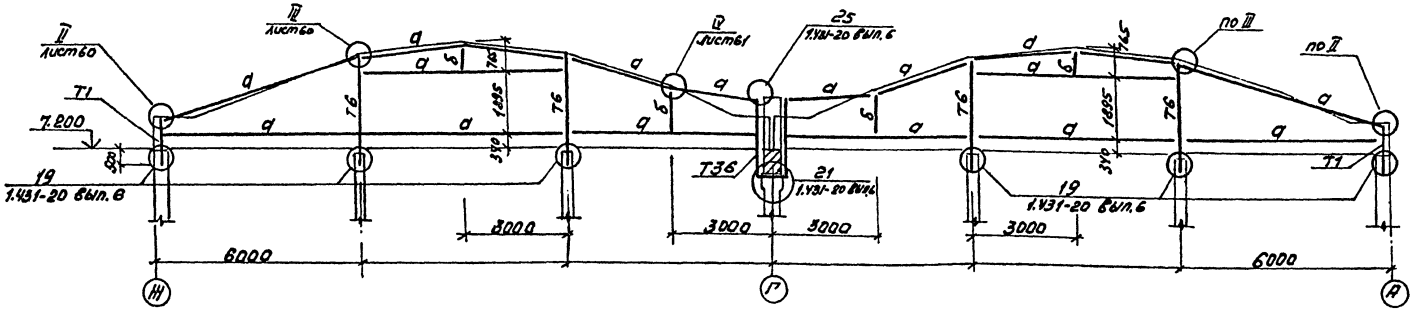

Схема расположения насадок фахверка по оси „Г/1"

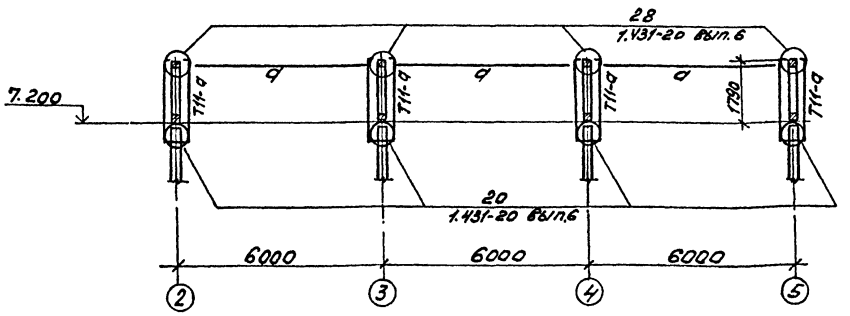

Схема расположения насадок фахверка по оси „Б/1"

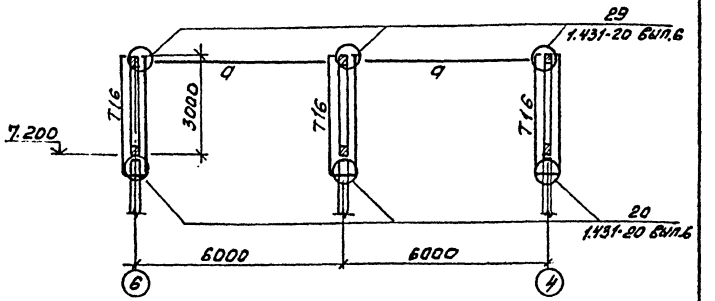

1. Данный лист см. с листами 55...58.

Схема расположения насадок фахверка по оси „1"

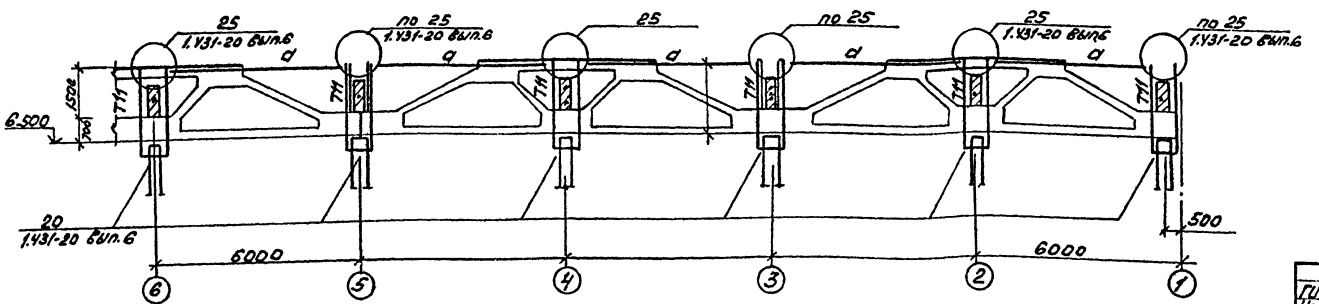

ГИП	Никитин		503-1-41с.86		КЖ
Нач.отд.	Сидорова		Автотранспортное предприятие на 300 грузовых автомобилей для южных районов		
Гл.спец.	Стрехнин		Производственный корпус	стадия	лист	листов
Рук.гр.	Потапова			РП	59	
Вед.инж.	Кирьянов		Схемы расположения насадок фахверка по осям „Г", „Г/1", „Б/1", „1"	ГИПРОАВТОТРАНС Новосибирский филиал	
Ст.инж.	Макеев				

Привязан

Инв.№

Копировал

Формат А2

Инв.№ подл. | Подпись и дата | Взам.инв.№

Альбом III

Типовой проект 503-1-41С.86

Схема расположения насадок фахверка по оси „3"

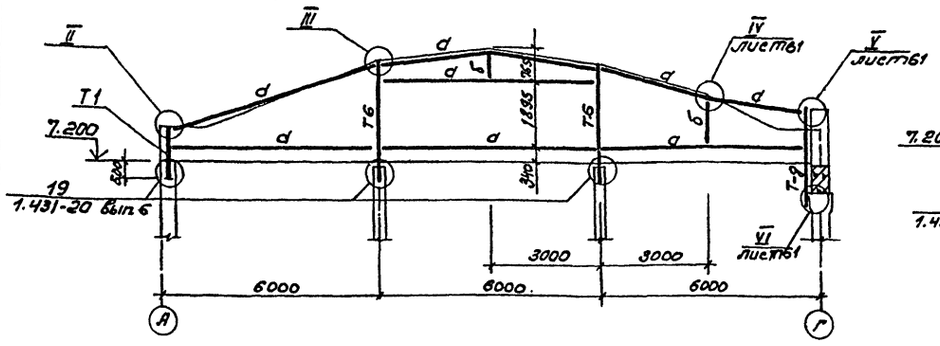

Схема расположения насадок фахверка по осям „2, 4, 5, 6"

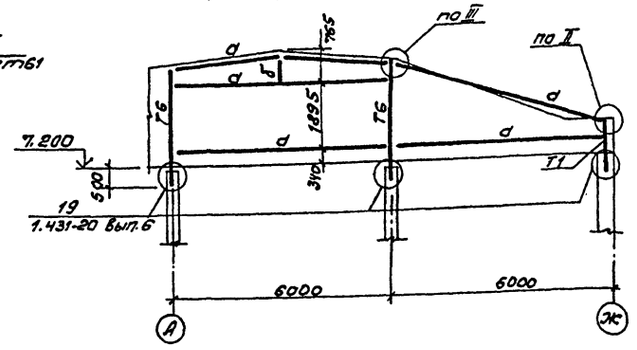

Схема расположения насадок по оси „5"

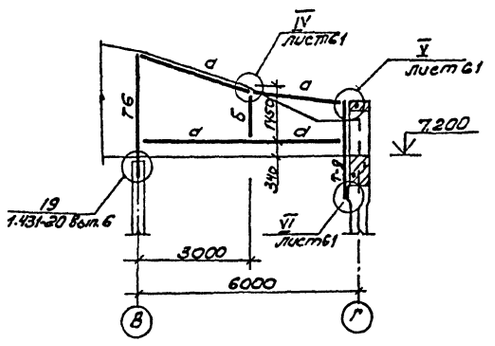

Схема расположения насадок фахверка по оси „6"

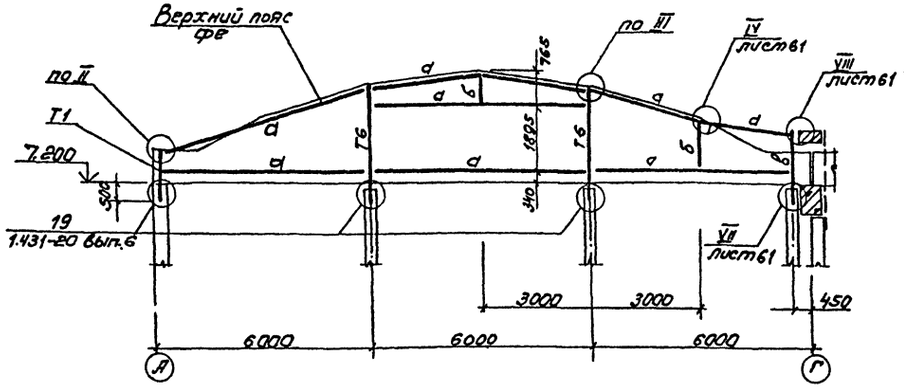

II

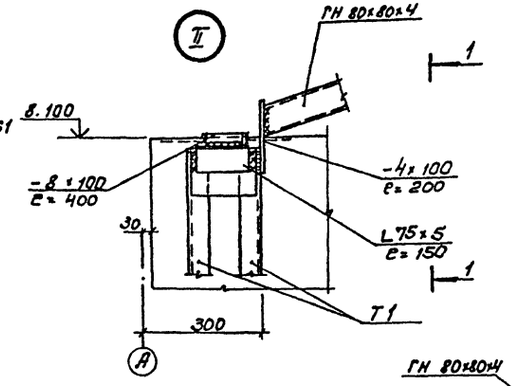

1-1

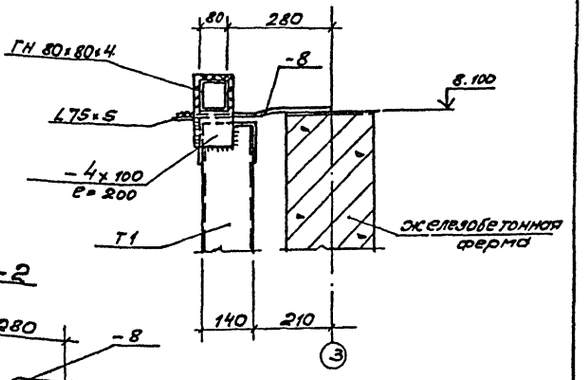

2-2

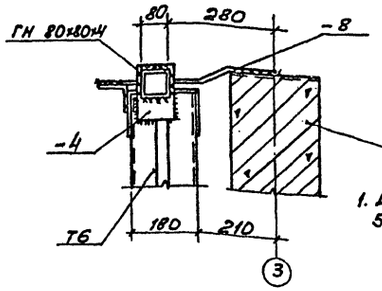

III

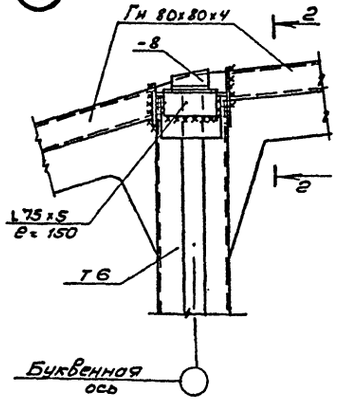

Схема расположения насадок фахверка по оси „4"

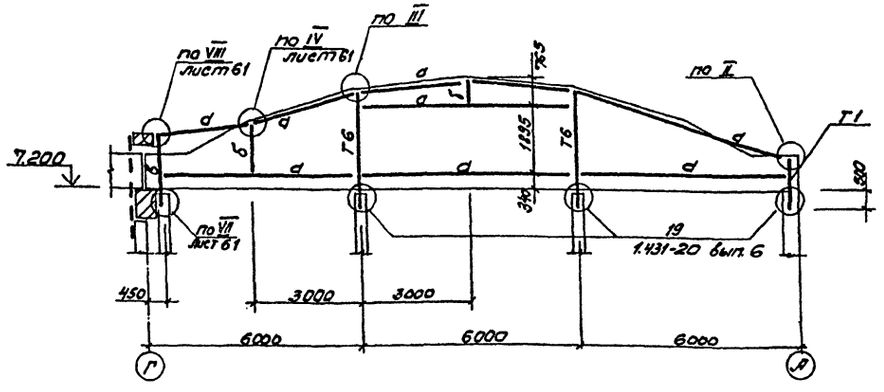

1. Данный лист см. с листами 54...57, 60, 61.

Привязан

Инв. №

ГИП	Никитин		503-1-41С.86 -К.Ж
Нач. отд	Сиворова		Автотранспортное предприятие на 300 грузовых автомобилей для южных районов
Гл. спец.	Стрёмин		Производственный корпус
Рук. гр.	Потапова		Стадия: РП; Лист: 60; Листов:
Вед. инж.	Курьянов		Схемы расположения насадок фахверка по осям „2, 3, 4, 5, 6."
Ст. инж.	Макеев		Гипроавтотранс, Новосибирский филиал

Инв. № подл. | Подпись и дата | Взам. инв. №

Альбом III

Типовой проект 503-1-41 с.86

Инв. № подл. | Подпись и дата | Взам. инв. №

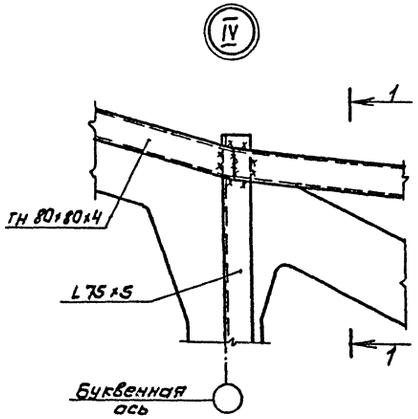

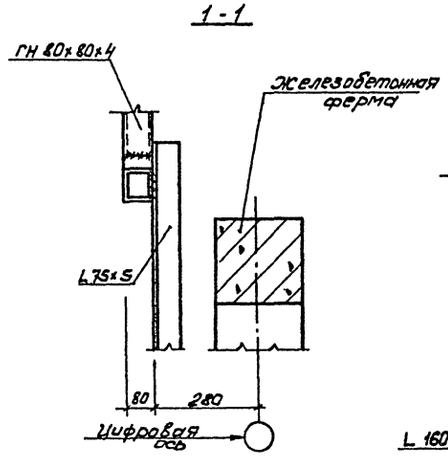

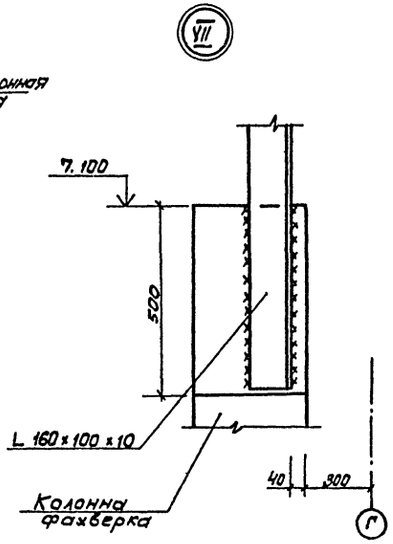

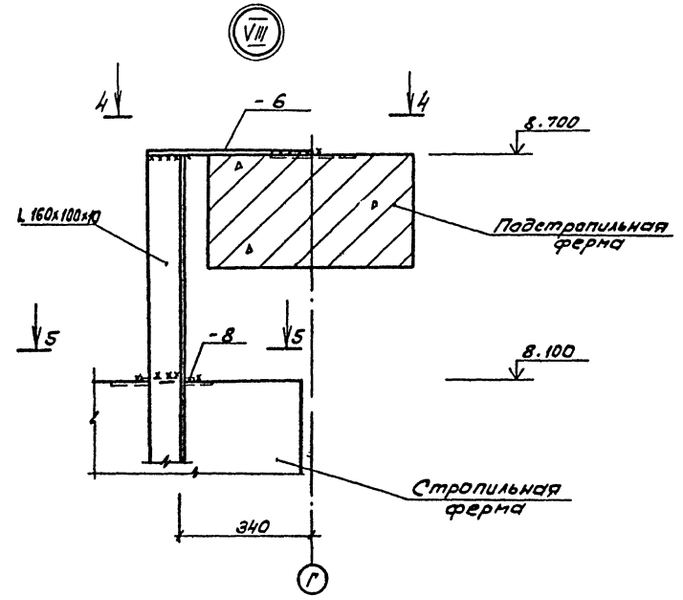

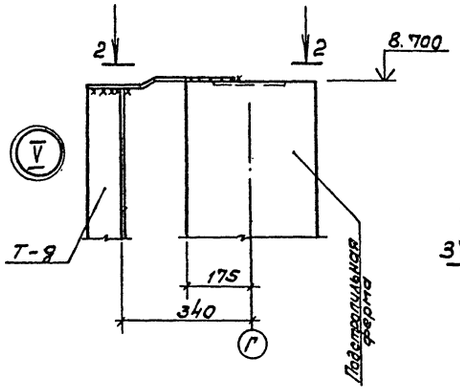

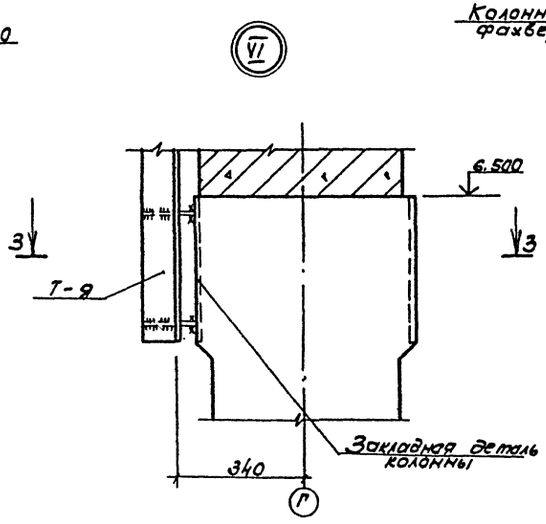

2-2

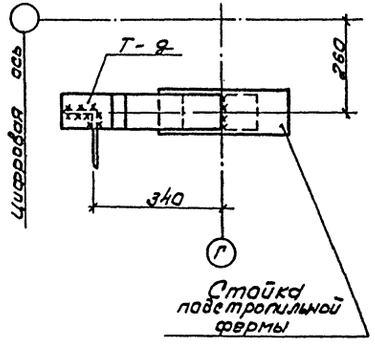

3-3

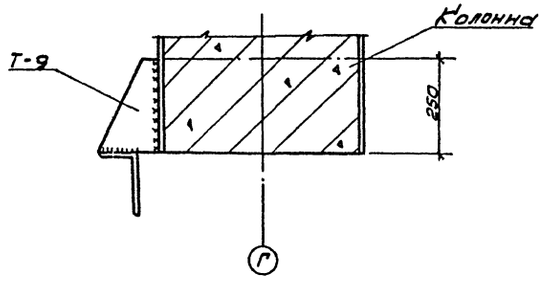

4-4

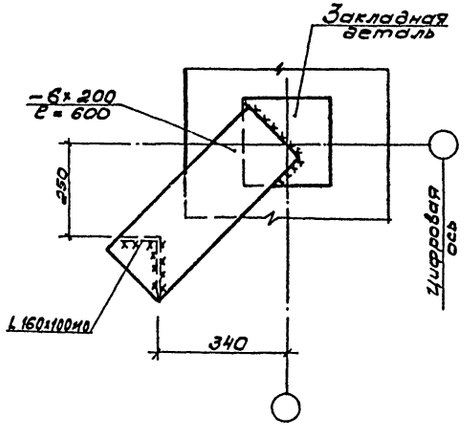

5-5

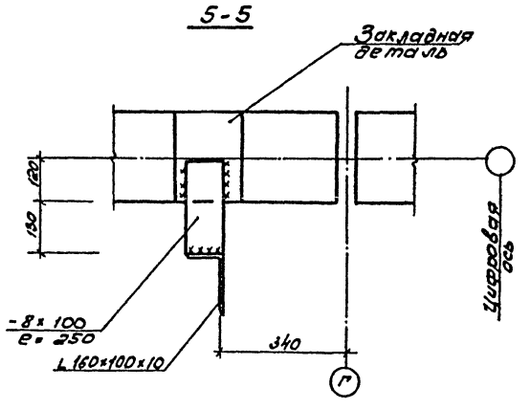

1. Данный лист см. с листами 58...60.

ГИП	Никитин		503-1-41 с.86		КЖ
Нач. отд.	Сидорова		Автотранспортное предприятие на 300 грузовых автомобилей для южных районов		
Гл. спец.	Стрехнин				
Рук. гр.	Потапова		Производственный корпус	Стадия	Лист	Листов
Вед. инж.	Курьянова			РП	61	
Ст. инж.	Макеев		Узлы IV ... VIII	ГИПРОАВТОТРАНС Новосибирский филиал		

Привязан

Инв. №

Альбом III

Типовой проект 503-1-41.86

Согласовано

Инв. № подл. | Подпись и дата | Взам. инв. №

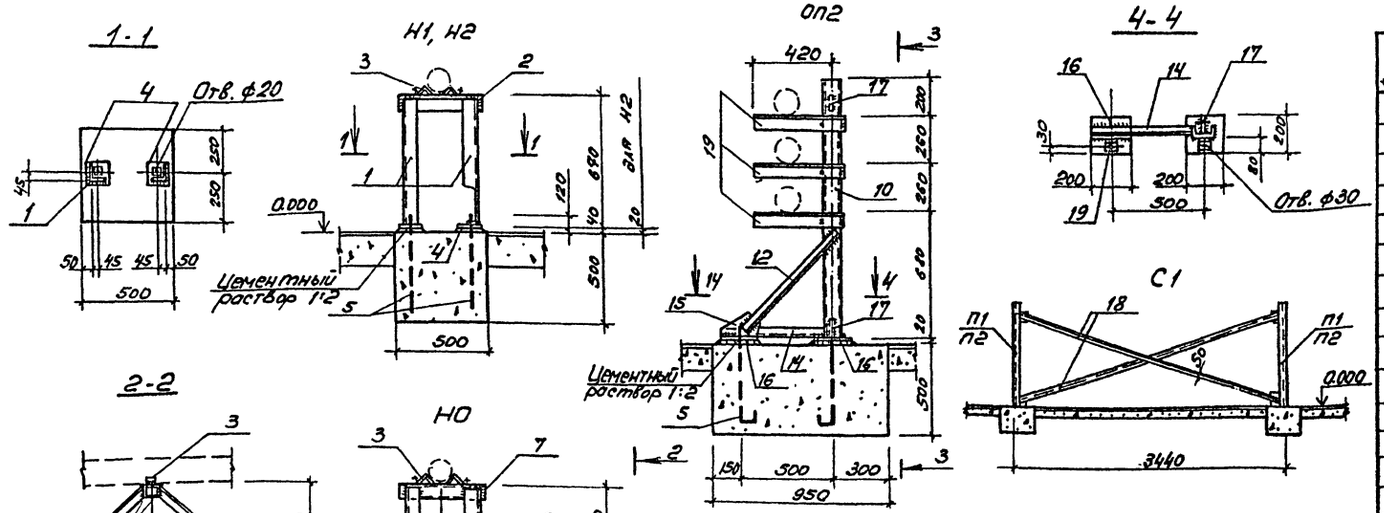

Спецификация опор (начало)

Формат	Зона	Поз.	Обозначение	Наименование	Кол.	Примечание
				Опора Н1		
				Детали		
		1		L 75×5 ГОСТ 8509-72* ℓ=653	2	3,6 кг
		2		L 75×5 ГОСТ 8509-72* ℓ=450	1	2,6 кг
		3		L 75×5 ГОСТ 8509-72* ℓ=50	2	0,3 кг
		4		-10×120 ГОСТ 103-76 ℓ=120	2	1,1 кг
		5		ф20 AI ГОСТ 5781-82 ℓ=680	2	1,7 кг
				Материалы на Н1		16,4 кг
				Бетон марки 100		0,13 м³
				Опора Н2		
				поз. 1...5 по опоре Н1		16,4 кг
				Материалы на Н2		
				Бетон марки 100		0,13 м³
				Опора Н0		
				Детали		
		3		L 75×5 ГОСТ 8509-72* ℓ=50	2	0,3 кг
		5		ф20 AI ГОСТ 5781-82 ℓ=680	4	1,7 кг
		6		L 75×5 ГОСТ 8509-72* ℓ=980	4	5,7 кг
		7		[8 ГОСТ 8240-72* ℓ=450	2	3,2 кг

Ведомость деталей

Поз.	Эскиз
5	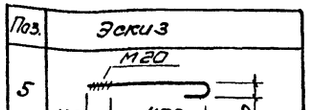

продолжение

Формат	Зона	Поз.	Обозначение	Наименование	Кол.	Примечание
		8		-10×120 ГОСТ 103-76 ℓ=200	4	1,9 кг
		9		ф10 AI ГОСТ 5781-82 ℓ=1150	2	0,7 кг
				Материалы на Н0		45,6 кг
				Бетон марки 100		0,26 м³
				Опора ОП1		
				Детали		
		5		ф20 AI ГОСТ 5781-82 ℓ=680	6	1,7 кг
		10		[8 ГОСТ 8240-72* ℓ=1400	2	9,9 кг
		11		L 75×50×5 ГОСТ 8510-72* ℓ=840	6	4,0 кг
		12		L 45×4 ГОСТ 8509-72* ℓ=700	2	1,9 кг
		13		L 45×4 ГОСТ 8509-72* ℓ=640	2	1,8 кг
		14		L 45×4 ГОСТ 8509-72* ℓ=560	4	1,5 кг
		15		-8×130 ГОСТ 103-76 ℓ=230	4	1,9 кг
		16		-12×200 ГОСТ 103-76 ℓ=200	6	3,6 кг
		17		-8×130 ГОСТ 103-76 ℓ=130	4	1,1 кг
		18		L 75×50×5 ГОСТ 8510-72* ℓ=3640	2	17,4 кг
		19		-16×50 ГОСТ 103-76 ℓ=80	6	0,5 кг
				Материалы на ОП1		140,0 кг
				Бетон марки 100		0,65 м³
				Опора ОП2		
				Поз. 10, 12, 17, 18 по опоре П1		
		5		ф20 AI ГОСТ 5781-82 ℓ=680	4	1,7 кг
		14		L 45×4 ГОСТ 8509-72* ℓ=560	2	1,5 кг
		15		-8×130 ГОСТ 103-76 ℓ=230	2	1,9 кг
		16		-12×200 ГОСТ 103-76 ℓ=200	4	3,6 кг
		19		-16×50 ГОСТ 103-76 ℓ=80	4	0,5 кг
						93,6 кг
				Материалы на ОП2		
				Бетон марки 100		0,48 м³

Привязан

Инв. №

ГИП	Никитин		503-1-41.86 - КЖС
Нач. отд.	Сидорова		Автотранспортное предприятие на 300 грузовых автомобилей для южных районов
Гл. спец.	Стрекалин		
Рук. гр.	Потапова		Производственный корпус
Ведущ. инж.	Курьянов		Стадия: РП; Лист: 62; Листов:
Нт. инж.	Макеев		Опоры Н1, Н2, Н0, ОП1, ОП2.
			ГИПРОАВТОТРАНС Новосибирский филиал

Альбом II

Типовой проект 503-1-41с.86

Согласовано

Инв. № подл. | Подпись и дата | Взам. инв. №

План камеры

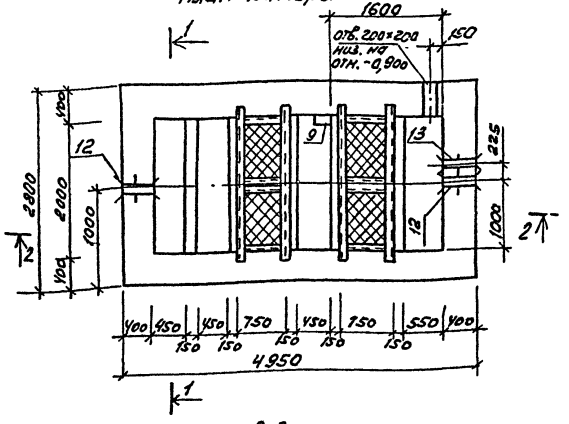

Схема расположения щитов

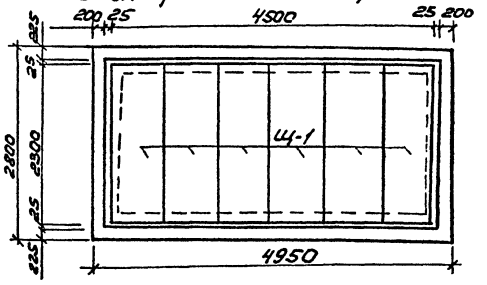

2-2

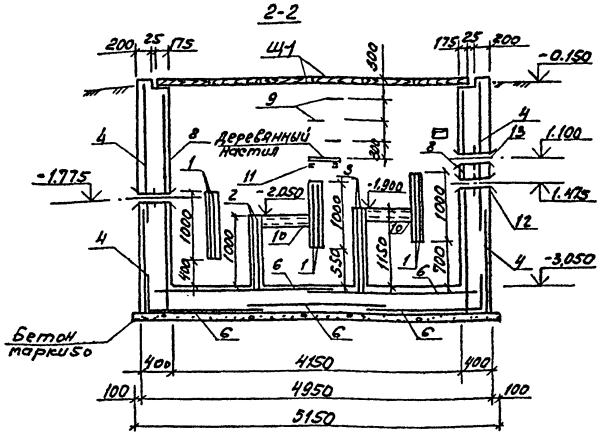

1-1

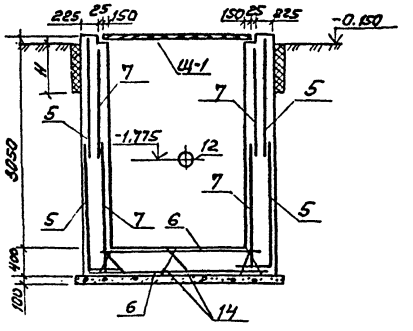

1. За относительную отметку 0.000 принята отметка верха щита, соответствующая абсолютной отметке [ ]
2. Стены со стороны грунта обмазать горячим битумом за 2 раза.
3. Внутренние поверхности камеры оштукатурить цементным раствором марки 50 с железнением.
4. С наружной стороны стены утеплить керамзитобетоном на глубину промерзания. Толщина утеплителя 20см.

Спецификация к схеме расположения щитов

Марка поз.	Обозначение	Наименование	Кол.	Масса ед./кг	Прим.
Щ-1	503- КЖИ-Щ1	Щ-1	6		

Спецификация камеры

Формат	Зона	Поз.	Обозначение	Наименование	Кол.	Прим.
				Сборочные единицы		
				Сетки арматурные		
		1	503 КЖИ-СМ, С12	С11	6	
		2	ТО же КЖИ-С13	С13	2	
		3	" КЖИ-СМ, С12	С12	2	
		4	КЖИ-С14	С14	4	
		5	КЖИ-С15	С15	4	
		6	КЖИ-С16	С16	5	
		7	КЖИ-С17	С17	4	
		8	КЖИ-С18	С18	2	
		14	КЖИ-КР1	КР1	6	
				Изделия закладные		
		9	КЖИ-МН17	МН17	4	
		10	КЖИ-МН28	МН28	2	
		11		Г.10 ГОСТ 8240-72* ℓ=2300	2	19.8
				Сальники		
		12	5.900-2	Ду-150 ℓ=400	2	24,5
		13	5.900-2	Ду-100 ℓ=400	1	12,3
				Материалы		
				Бетон М50	1,55	м³
				Бетон М200	22,1	м³

Ведомость расхода стали на элемент, кг

Марка элемента	Изделия арматурные								Изделия закладные					Общий расход
	Арматура класса						Всего		Арматура класса	Прокат марки		Всего		
	А-I		А-II		А-III				А-I	ВСт3Сп2				
	ГОСТ 5781-82								ГОСТ 5781-82	ГОСТ 8240-72				
	ф10	Итого	ф12	Итого	ф12	Итого			ф20	Итого	С10	Итого		
Катера с фильтром	46,62	46,62	270,4	270,4	153,36	153,36	1250,38		10,8	10,8	39,6	39,6	50,4	1900,78

Расчетная схема

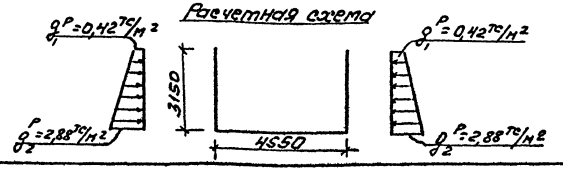

ГИП	Никитин		503-1-41с.86 КЖ
Нач. отд.	Сидорова		Автотранспортное предприятие на 300 грузовых автомобилей для горных районов
Гл. спец.	Стрехнин		Стадия Лист Листов
Рук. гр.	Поталова		РП
			Катера с фильтром
			ГИПРОАВТОТРАНС Новосибирский филиал

Привязан

Инв. №

Копировал Блищ

Формат А2

Альбом III

Типовой проект 503-1-41с.86

Инв. № подл. | Подпись и дата | Взам. инв. №

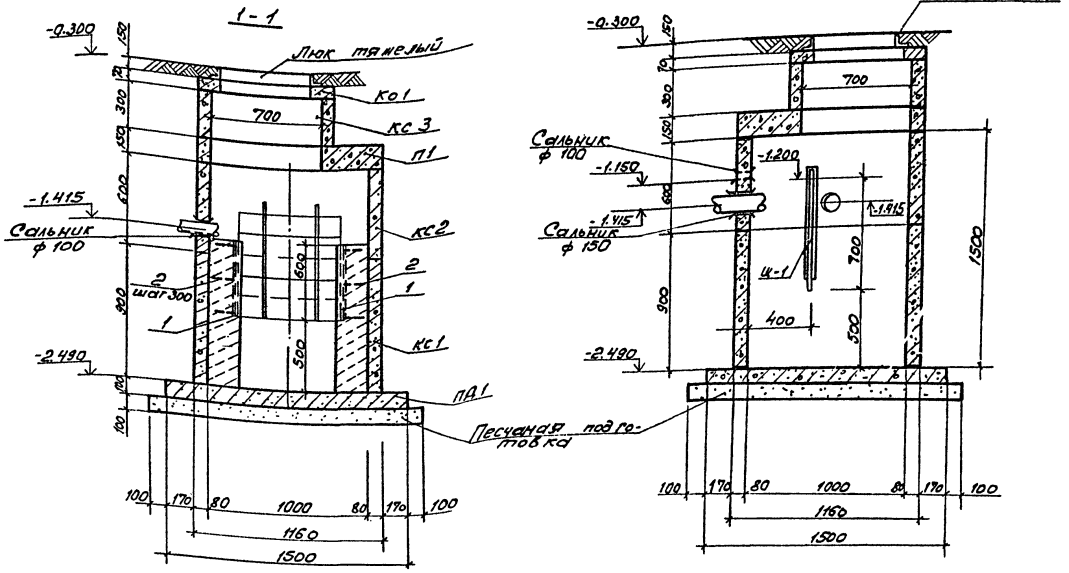

План

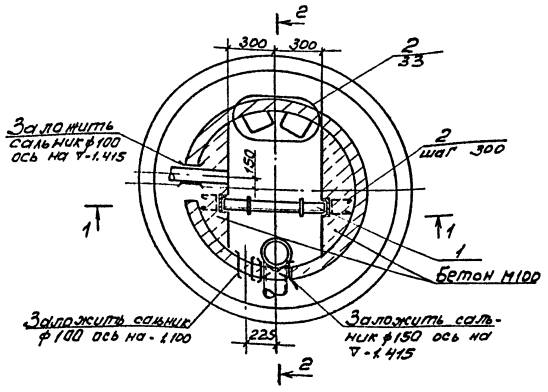

Поз.2

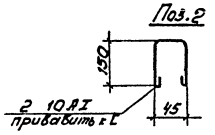

Спецификация сборных конструкций

Марка, поз.	Обозначение	Наименование	Кол.	Масса ед., кг.	Примечание
КС 1	3.900-3 вып.7 часть1	Кольцо стеновое КЦ-10-9	1	600	
КС 2	503 -КЖИ-КЦ-10-6.1	КЦ-10-6.1	1	400	
КС3	3.900-3 вып.7 часть1	КЦ-7-3	1	130	
К01	3.900-3 вып.7 часть1	Кольцо опорное КЦО-1	1	50	
П1	3.900-3 вып.7 часть1	Плита перекрытия КПП-10-1	1	250	
ПД1	3.900-3 вып.7 часть1	Плита днища КЦД-10	1	440	
Щ1	503 -КЖИ-Щ2	Щит Щ2	1		
	ГОСТ 3634-79	Люк тяжелый	1	100	
	5.900-2	Сальник Ду 100	2	6,2	
	5.900-2	Сальник Ду 150	1	168	

Спецификация монолитных участков

Эскиз	Зона	Поз.	Обозначение	Наименование	Кол.	Примечание
				Детали		
		1		[6,5 ГОСТ 8240-72* ℓ=600	2	3,54
		2		ф10 AI ГОСТ 5781-82 ℓ=470	6	0,3

1. За относительную отметку 0.000 принят уровень чистого пола производственного корпуса, который соответствует абсолютной отметке ▭.
2. Расход стали на монолитные участки 8,9 кг.
3. Заделку сальников см. серию 5.900-2.
4. Наружные стены колодца-отстойника, прикасающегося с землей обмазать горячим битумом за 2 раза.
5. Швы между кольцами и плитами заделать цементным раствором марки 100.
6. Узел 2 см. серию 3.900-3 вып. 7 часть 1.
7. Расход бетона на монолитные участки - 0,2 м³, стали на ходовые скобы - ф16 AI - 5,4 кг.

ГИП	Никитин		503-1-41с.86 -КЖ
Нач.отд	Сидорова		
Гл.спец	Стрекнин		Автотранспортное предприятие на 300 грузовых автомобилей для южных районов
Рук.гр	Потапова		Производственный корпус — Стадия: РП; Лист: 64; Листов:
Вед.инж	Лапшина		Отстойный колодец с маслоуловителем. — Гипроавтотранс, Новосибирский филиал

Привязан

Инв. №

Альбом III

Типовой проект 503-1-41с.86

1 - 1

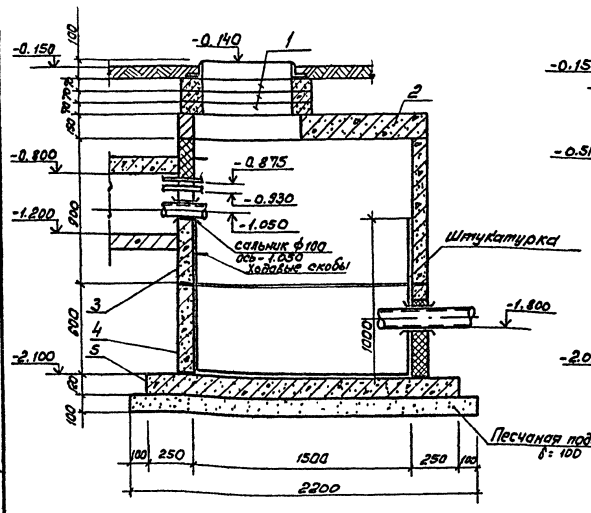

Колодец с задвижкой

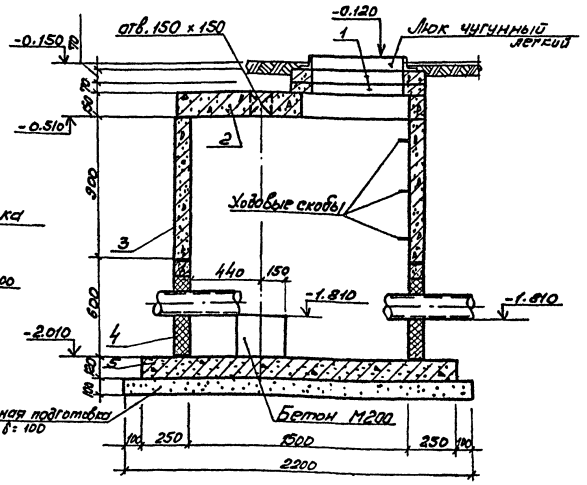

Спецификация сборных конструкций

Марка	Обозначение	Наименование	Кол.	Масса ед., кг	Примечание
		Колодец - нейтрализатор			
1	3.900-3 вып.7 часть 1	Опорное кольцо КЦ01	3	50	
2	3.900-3 вып.7 часть 1	Плита перекрытия КЦП-15-1	1	680	
3	3.900-3 вып.7 часть 1	Кольцо стеновое КЦ-15-9а	1	780	
4	3.900-3 вып.7 часть 1	Кольцо стеновое КЦ-15-6а	1	500	
5	3.900-3 вып.7 часть 1	Плита днища КЦД 15	1	940	
	ГОСТ 3634-79	Люк чугунный легкий	1	65	
	5.900-2	Сальник Ду 150	1	11,8	
	5.900-2	Сальник Ду 100	1	6,2	
		Колодец с задвижкой			
1	3.900-3 вып.7 часть 1	Опорное кольцо КЦ01	2	50	
2	3.900-3 вып.7 часть 1	Плита перекрытия КЦП-15-1	1	680	
3	3.900-3 вып.7 часть 1	Кольцо стеновое КЦ-15-9	1	1000	
4	3.900-3 вып.7 часть 1	Кольцо стеновое КЦ-15-6а	1	500	
5	3.900-3 вып.7 часть 1	Плита днища КЦД 15	1	940	
	ГОСТ 3634-79	Люк чугунный легкий	1	65	

Колодец - нейтрализатор
План

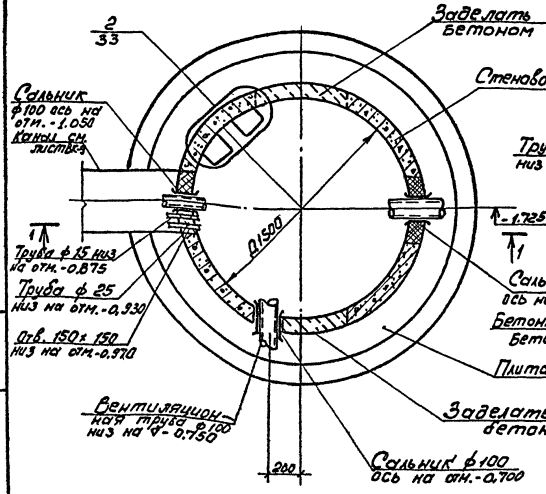

Колодец с задвижкой
План

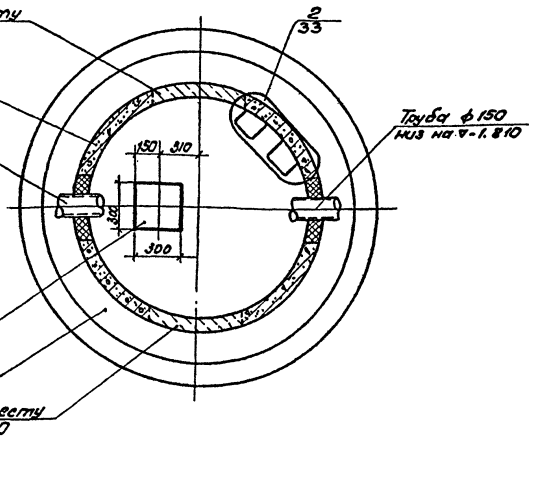

1. За относительную отм. 0.000 принят уровень чистого пола производственного корпуса, который соответствует абсолютной отметке ____
2. Заделку сальников см. серию 5.900-2.
3. Стены колодца-нейтрализатора оштукатурить цементным раствором от отм. -0,970.
4. Наружные стены колодцев, соприкасающиеся с землей, обмазать горячим битумом за 2 раза.
5. Швы между кольцами и плитами заделать раствором М100.
6. Узел 2 см. серии 3.900-3 вып.7 часть 1.
7. Расход бетона на монолитные заделки - 0,063 м³, стали на ходовые скобы ф16 AI - 10,8 кг.

ГИП	Никитин		503-1-41с.86 - КЖ
Нач. отд	Сиворова		
Гл. спец.	Стрехнин		Автотранспортное предприятие на 300 грузовых автомобилей для южных районов
Рук. гр.	Логачева		Производственный корпус
Вед. инж.	Лапшина		Стадия: РП; Лист: 65; Листов:
Привязан			Колодец нейтрализатор. Колодец с задвижкой
Инв. №			ГИПРОАВТОТРАНС Новосибирский филиал

Инв. № подл. | Подпись и дата | Взам. инв. №

Альбом III

Типовой проект 503-1-41с.86

Ведомость рабочих чертежей основного комплекта „КМ"

Лист	Наименование	Примечание
1	Общие данные (начало) Техническая спецификация металла	
2	Общие данные (окончание) Техническая спецификация металла	
3	Схема расположения подвесных путей	
4	Схемы расположения балок и лестниц на отм. 4.200	
5	Схемы расположения перекрытий на отм. 7.200	

Ведомость ссылочных документов

Обозначение	Наименование	Примечание
1.426.2-3 Вып. 2	Стальные подкрановые балки Балки путей подвесного транспорта пролетом 6м.	
1.459-2 Вып. 1.2	Стальные лестницы переходные площадки и ограждения. Чертежи КМД	

Вид профиля и ГОСТ, ТУ	Марка металла и ГОСТ	Обозначение и размер профиля, мм	№ п.п.	Код: Марки металла	Код: вида профиля	Код: Размера профиля	Количество, шт	Длина, мм	Масса металла по элементам конструкций, т: Балки подкрановые	Масса металла по элементам конструкций, т: Перекрытие	Масса металла по элементам конструкций, т: код элемента конструкции	Общая масса, т	Масса потребляемого металла по кварталам (заполняется изготовителем), т: I	II	III	IV	Заполняется ВЦ
1	2	3	4	5	6	7	8	9									
Балки двутавровые для подвесных путей ГОСТ 19425-74*	В Ст3 пс6 ГОСТ 380-71*	I 24М	1						9,35								
		I 30М	2						2,61								
	Итого		3	0870Г3	092501				11,97			11,97					
Балки двутавровые ГОСТ 8239-72	В Ст3 пс6 ГОСТ 380-71*	I 20	4						1,03								
	Итого		5	0870Г3	092501				1,03			1,03					
Швеллеры ГОСТ 8240-72*	В Ст3 пс6 ГОСТ 380-71*	I 16	6						0,37								
		I 12	7							0,05							
	Итого		8	0870Г3	092500				0,37	0,05		0,42					
Швеллеры стальные гнутые равнополочные ГОСТ 8278-75	В Ст3 пс6 ГОСТ 380-71*	гнШ 60х32х3	9						0,22								
		гнС 60х50х3	10						1,1								
		гнС 70х60х4	11						0,22								
	Итого		12	0870Г3	112001				1,54			1,54					
Сталь прокатная полосовая ГОСТ 103-76	В Ст3 пс6 ГОСТ 380-71*	-8	13						1,45								
	Итого		14	0870Г3	093100				1,45			1,45					
Сталь прокатная широкополосная универсальная ГОСТ 82-70*	В Ст3 пс6 ГОСТ 380-71*	-10	15						0,35								
	Итого		16	0870Г3	093100				0,35			0,35					
Сталь прокатная широкополосная универсальная ГОСТ 82-70*	В Ст3 сп5 ГОСТ 380-71*	-12	17						0,98								
	Итого		18	0870Г3	093100				0,98			0,98					
Балки двутавровые ГОСТ 8239-72	В Ст3 кп2 ГОСТ 380-71*	I 16	19							2,41							
	Итого		20	0870Г6	092500					2,41		2,41					

Проект разработан в соответствии с действующими нормами и правилами и предусматривает мероприятия, обеспечивающие взрывную, взрывопожарную и пожарную безопасность при эксплуатации здания

Главный инженер проекта Никитин

ГИП	Никитин		503-1-41с.86 КМ
Нач.отд	Сидорова		
Гл.спец.	Стрелкин		Автотранспортное предприятие на 300 грузовых автомобилей для южных районов
Рук.гр.	Потапова		Производственный корпус
Вед.инж.	Куровлева		Стадия: РП; Лист: 1; Листов:
Ст.инж.	Макеев		Общие данные (начало) Техническая спецификация металла
			ГИПРОАВТОТРАНС Новосибирский филиал

Инв. № подл. | Подп. и дата | Взам. инв. №

Альбом III

Типовой проект 503-1-41с.86

Вид профиля и ГОСТ, ТУ	Марка металла и ГОСТ	Обозначение и размер профиля, мм	№ п.п.	Код: Марки металла	Код: Вид профиля	Код: Размер профиля	Количество, шт.	Длина, мм	Масса металла по элементам конструкций, Т: Балки подкрановые	Прогоны	Настилы подвесные		Общая масса, Т	Масса потребности в металле по кварталам (заполняется изготовителем) Т: I	II	III	IV	Заполняется ВЦ
				Код элемента конструкций														
1	2	3	4	5	6	7	8	9										
Уголки равнобокие ГОСТ 8509-72*	ВСт3 кп2 ГОСТ 380-71*	L 50×5	21						0,04	0,12								
		L 63×5	22						1,03									
		L 100×7	23						0,06									
		L 100×10	24							0,04								
	Итого		25	087016	085100				2,03	0,56			2,59					
Уголки неравнобокие ГОСТ 8510-72*	ВСт3 кп2 ГОСТ 380-71*	L 50×32×4	26								0,02							
		L 100×63×6	27							0,03								
	Итого		28	087016	085100					0,03	0,02		0,02					
Профили замкнутые сварные прямоугольные ТУ 14-2-361-79	ВСт3 кп2 ГОСТ 380-71*	□ 110×56×4	29								1,39							
	Итого		30	087016	112001						1,39		1,39					
Швеллеры неравнополочные ГОСТ 8281-80	ВСт3 кп2 ГОСТ 380-71*	[50×40×15×3	31								1,02							
	Итого		32	087016	112001						1,02		1,02					
Сталь прокатная полосовая ГОСТ 103-76	ВСт3 кп2 ГОСТ 380-71*	-4	33						0,69		0,02							
		-6	34						0,17									
	Итого		35	087016	093100				0,86		0,02		0,88					
Итого масса металла			36						20,58	3,05	2,43		26,10					
лестницы площадки, перила	лист №3		37										0,82					
Всего масса металла			38										26,88					
В том числе	ВСт3 кп2		39	087016					2,89	3,05	2,43		8,37					
по маркам	ВСт3 сп5		40	050017					0,98				0,98					
	ВСт3 пс6		41	087018					16,71				16,71					
Масса поставки элементов по кварталам, т (заполняется заказчиком)	I																	
	II																	
	III																	
	IV																	

Инв. № подл. | Подпись и дата | Взам. инв. №

привязан

Инв. №

ГИП	Жигитин		
Нач. отд	Сидорова		
Гл. спец.	Трехкин		
Рук. гр.	Потапова		
Вед. инж.	Кирьянова		
Ст. инж.	Макеев		

503-1-41с.86 КМ

Автотранспортное предприятие на 300 грузовых автомобилей для холодных районов

Производственный корпус

Стадия: РП | Лист: 2 | Листов:

Общие данные. Ведомость технической спецификации металла

ГИПРОАВТОТРАНС Новосибирский филиал

Копировал Формат А2

Альбом III

Типовой проект 503-1-41С.86

Схема расположения подвесных путей

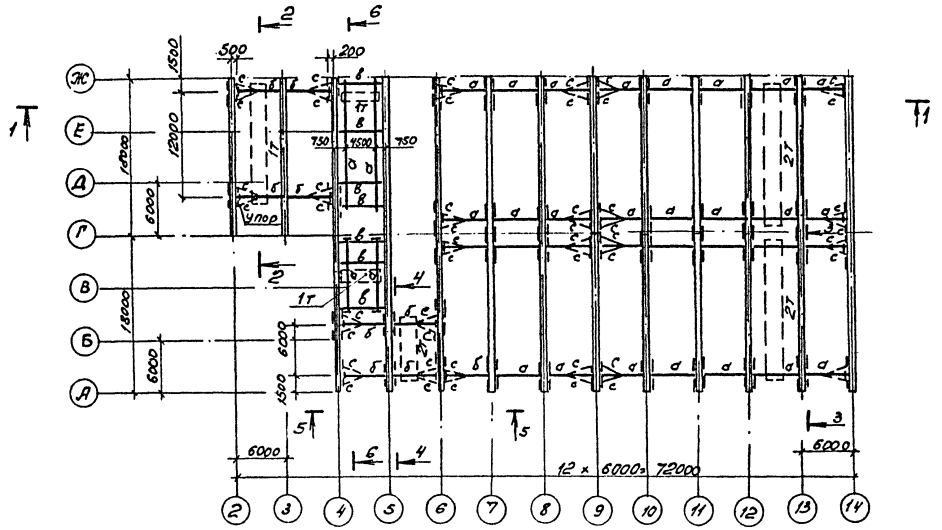

Ведомость элементов

Марка	Сечение: Эскиз	Поз	Состав	Опорные усилия: M тс.м	N т.с.	R т.с	Группа констр.	Марка металла	Примечание КП
а	I		I 24М			4,45		ВСт3 сп6 по ГОСТ 380-71*	9345,2
б	I		I 30М			4,45			2610,4
в	I		I 20	1,93		2,93			1030,0
	[		[16						369,0
и	][		ГНЕ 70х60Н	0,39	8,29				224,3
к	][		ГНЕ 60х50х3	0,21	4,45				1053,0
л	][		ГНЕ 60х32х3	0,1	2,93				218,0
	—		— δ = 8						1454,2
	—		— δ = 10						358,0
	—		— δ = 12					ВСт3сп5 ГОСТ 380-71*	975,0
	—								
у	L		L 100х7						52,0
с	L		L 63х5		J ≤ 400			ВСт3 кп2 ГОСТ 380-71*	1037,0
	L		L 50х5						38,0
	—		— δ = 6						458,0
	—		— δ = 4						192,0

1 - 1

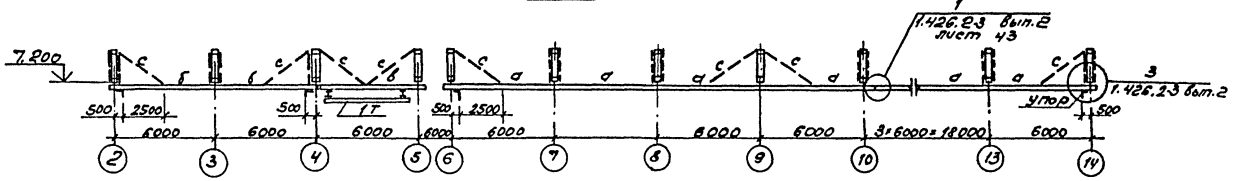

2 - 2

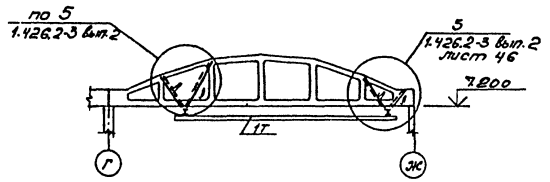

3 - 3

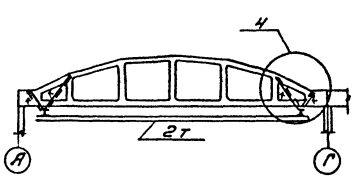

4 - 4

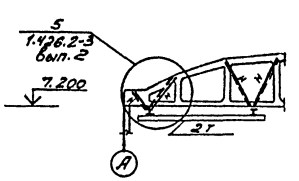

5 - 5

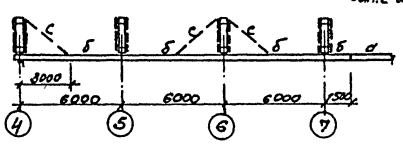

6 - 6

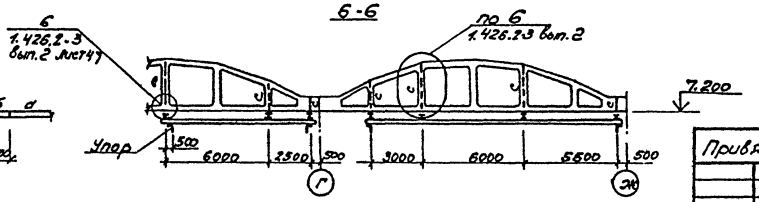

Привязан

Инв. №

ГИП	Никитин		503-1-41С.86 -КМ
Нач.отд.	Сидорова		Автотранспортное предприятие на 300 грузовых автомобилей для южных районов
Гл.спец.	Стрехнин		Производственный корпус
Рук.гр.	Потапова		Схема расположения подвесных путей
Вед.инж.	Кирьянова		Стадия: РП; Лист: 3; Листов:
Ст.инж.	Макеев		ГИПРОАВТОТРАНС Новосибирский филиал

Инв.№ подл. | Подпись и дата | Взам.инв.№

Альбом III

Типовой проект 503-1-41с.86

Схемы расположения балок на отм. 4.200

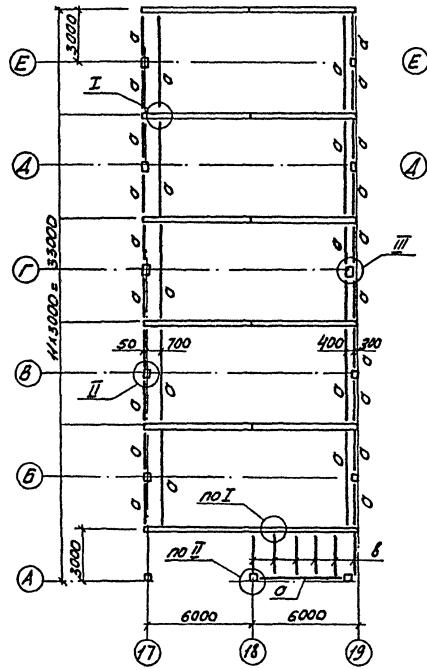

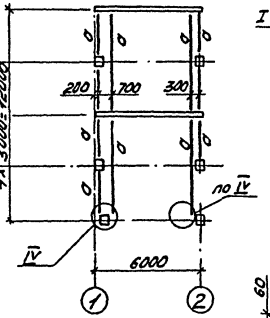

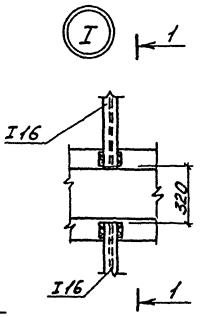

1-1

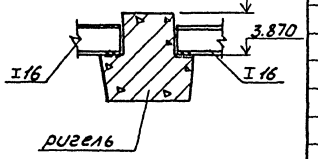

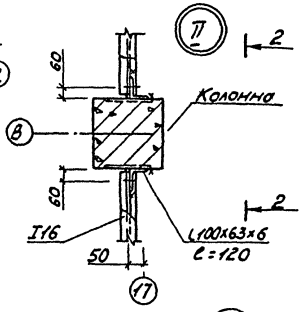

2-2

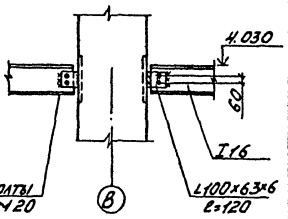

3-3

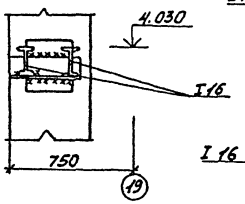

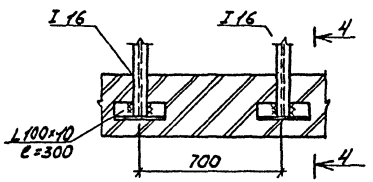

4-4

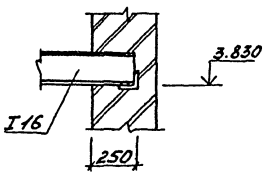

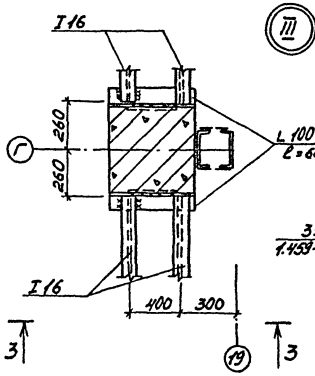

5-5

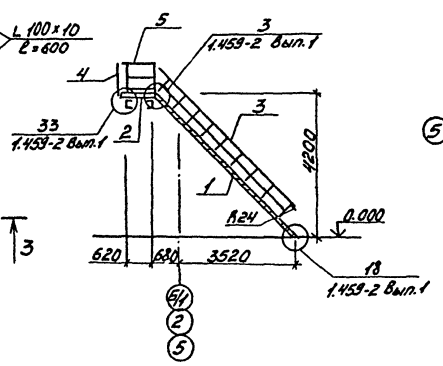

Схема расположения лестниц Л1

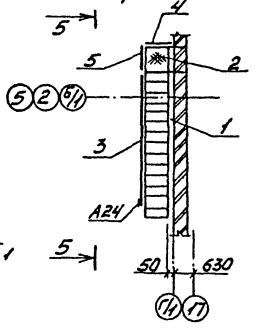

Спецификация к схеме расположения лестниц

Марка	Обозначение	Наименование	Кол.	Масса ед, кг	Примечание
		Лестница Л1 - шт. 3			
		Сборочные единицы			
1	1.459-2 Вып. 1	лестничный марш ЛШ20	1	187	
2	1.459-2 Вып. 1	Площадка ПШ2	1	38	
3	1.459-2 Вып. 2	Ограждение марша ПЛН	1	22	
4	1.459-2 Вып. 2	Ограждение площадки ПЛ1	1	12	
5	1.459-2 Вып. 2	Ограждение площадки ПЛ2	1	13	
		Детали			
А15	1.459-2 Вып. 1	А15	1	1	
А16	1.459-2 Вып. 1	А16	1	1	
А24	1.459-2 Вып. 1	А24	1	1	

Ведомость элементов

Марка	Сечение: Эскиз	Поз.	Состав	Опорные усилия: M тсм	N тс	Q тс	Марка металла	Примечание тс
а	I		I16				В ст 3 кп 2	2.41
б	C		C12					0.05
в	⊥L		2 L50×5					0.12
	L		L100×10					0.04
	L		L100×63×6					0.03

ГИП	Никитин		503-1-41с.86	КМ
Нач.отд.	Сидорова		Автотранспортное предприятие на 300 грузовых автомобилей для южных районов	
Гл.спец.	Стрекнин			
Рук.гр.	Потапова		Производственный корпус	Стадия: РП; Лист: 4; Листов:
Ст.инж.	Накеев		Схемы расположения балок и лестниц на отм. 4.200	ГИПРОАВТОТРАНС Новосибирский филиал

Инв.№ подл. | Подп. и дата | Взам.инв.№

Альбом III

Типовой проект 503-1-41с.86

Схема расположения перекрытия на отм. 7.200

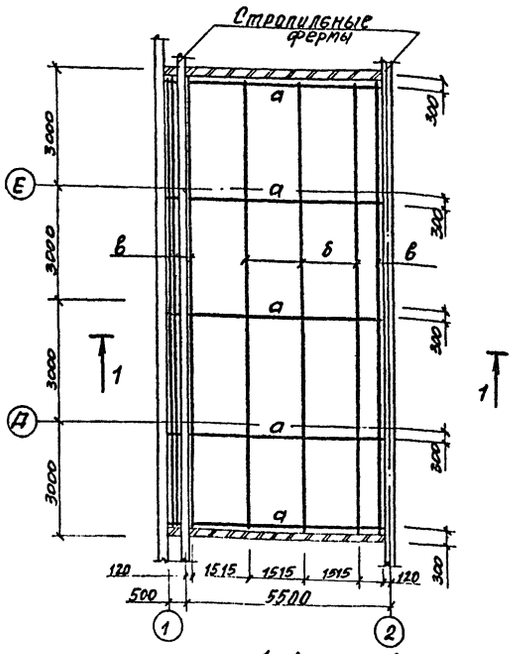

Схема расположения перекрытия на отм. 7.200

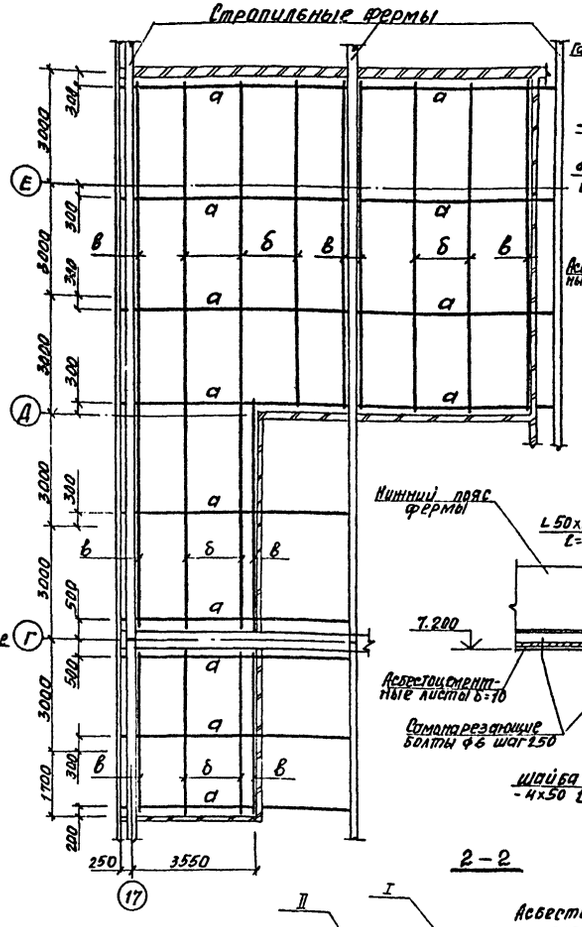

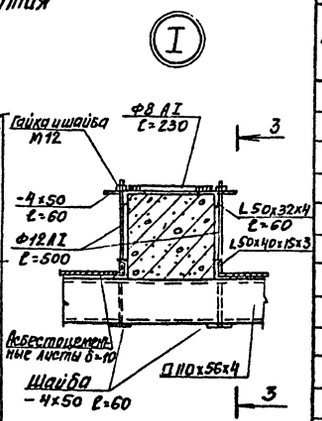

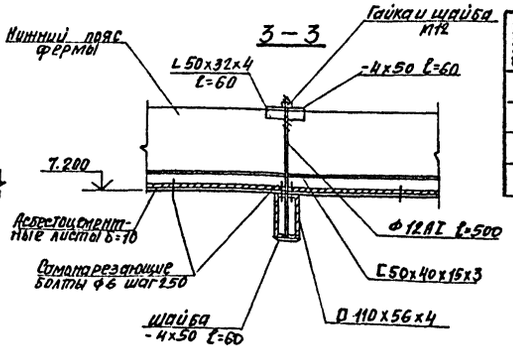

Ведомость элементов

Марка	Сечение эскиз	поз.	Состав	Опорные усилия M тсм	N тс	Q тс	Грузка констр.	Марка металла	Примечание (тс)
а	□		110х56х4					ВМ СТ3 кп 2	1.39
б	⊐⊏		50х40х15х3						0.69
в	[		50х40х15х3						0.33
	L		50х32х4						0.02
	—		4х50х60						0.02
	•		Ф8 AI						0.01
	•		Ф12 AI						0.04
	•		Гайка М20						
	—		Шайба М20						
	Самонарезающие болты ф6								

Спецификация асбестоцементных листов

Формат	Зона	Поз.	Обозначение	Наименование	Кол.	Примечание
				АП-П-3х1.5-10 ГОСТ 18124-75	50	
				ПП-П-3х1.2-10 ГОСТ 18124-75	9	
				ЛП-П-3х0.8-10 ГОСТ 18124-75	8	

Данный лист см. с листами 1. 2.

Схема расположения перекрытия на отм. 7.200

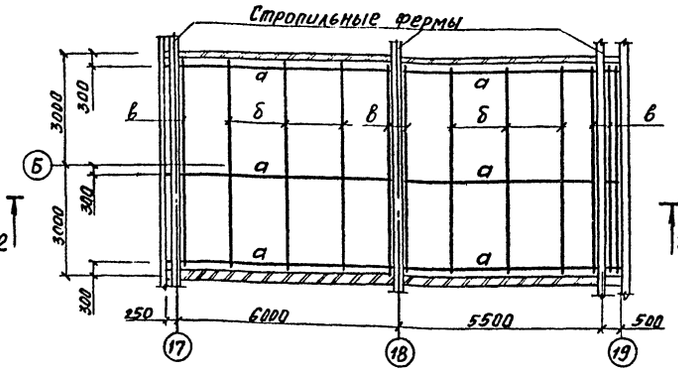

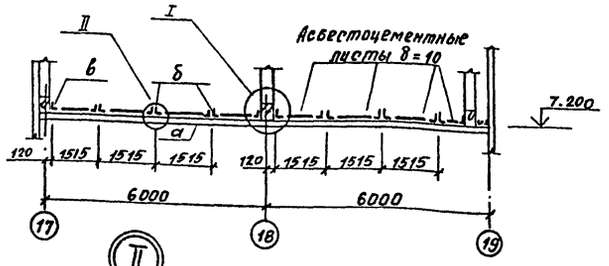

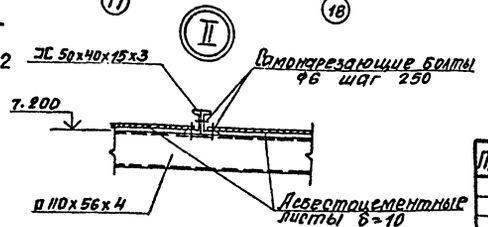

ГИП	Никитин		503-1-41с.86 -КМ
Нач. отд.	Сидорова		Автотранспортное предприятие на 300 грузовых автомобилей для южных районов
Гл. спец.	Стрехнин		Производственный корпус — Стадия: РП; Лист: 5; Листов:
Рук. гр.	Потапова		Схемы расположения перекрытий на отм. 7.200
Ст. инж.	Макеев		ГИПРОАВТОТРАНС Новосибирский филиал

Привязан

Инв. №

Инв. № подл. | Подпись и дата | Взам. инв. №

Отпечатано
в Новосибирском филиале ЦИТП
630064 г. Новосибирск пр. Карла Маркса 1
Выдано в печать 28 VIII 1987 г.
Заказ I-2633 Тираж 200

gost.e-ecolog.ru