ТИПОВОЙ ПРОЕКТ 503-1-41С.86

ПРОИЗВОДСТВЕННЫЙ КОРПУС АВТОТРАНСПОРТНОГО ПРЕДПРИЯТИЯ НА 300 ГРУЗОВЫХ АВТОМОБИЛЕЙ ДЛЯ ЮЖНЫХ РАЙОНОВ

АЛЬБОМ II

АРХИТЕКТУРНЫЕ РЕШЕНИЯ. КОНСТРУКЦИИ ЖЕЛЕЗОБЕТОННЫЕ. КОНСТРУКЦИИ МЕТАЛЛИЧЕСКИЕ. ОТОПЛЕНИЕ И ВЕНТИЛЯЦИЯ. ВНУТРЕННИЕ ВОДОПРОВОД И КАНАЛИЗАЦИЯ
/ОСНОВНОЕ РЕШЕНИЕ-СЕЙСМИЧНОСТЬ 7 БАЛЛОВ/

Нф 1421/02

цена 10-34

gost.e-ecolog.ru

Привязан

Инв.№

Копировал арх. Формат А2

ТИПОВОЙ ПРОЕКТ 503-1-41С.86

ПРОИЗВОДСТВЕННЫЙ КОРПУС АВТОТРАНСПОРТНОГО ПРЕДПРИЯТИЯ НА 300 ГРУЗОВЫХ АВТОМОБИЛЕЙ ДЛЯ ЮЖНЫХ РАЙОНОВ

АЛЬБОМ II

СОСТАВ ПРОЕКТА

АЛЬБОМ I ТЕХНОЛОГИЯ ПРОИЗВОДСТВА, СИЛОВОЕ ЭЛЕКТРООБОРУДОВАНИЕ, ЭЛЕКТРИЧЕСКОЕ ОСВЕЩЕНИЕ, АВТОМАТИЗАЦИЯ САНИТАРНО-ТЕХНИЧЕСКИХ СИСТЕМ, СВЯЗЬ И СИГНАЛИЗАЦИЯ

АЛЬБОМ II АРХИТЕКТУРНЫЕ РЕШЕНИЯ, КОНСТРУКЦИИ ЖЕЛЕЗОБЕТОННЫЕ, КОНСТРУКЦИИ МЕТАЛЛИЧЕСКИЕ ОТОПЛЕНИЕ И ВЕНТИЛЯЦИЯ, ВНУТРЕННИЕ ВОДОПРОВОД И КАНАЛИЗАЦИЯ/ОСНОВНОЕ РЕШЕНИЕ-СЕЙСМИЧНОСТЬ 7 БАЛЛОВ/

АЛЬБОМ III АРХИТЕКТУРНЫЕ РЕШЕНИЯ, КОНСТРУКЦИИ ЖЕЛЕЗОБЕТОННЫЕ, КОНСТРУКЦИИ МЕТАЛЛИЧЕСКИЕ/ВАРИАНТ ДЛЯ ОБЫЧНЫХ УСЛОВИЙ/

АЛЬБОМ IV СТРОИТЕЛЬНЫЕ ИЗДЕЛИЯ/ОСНОВНОЕ РЕШЕНИЕ-СЕЙСМИЧНОСТЬ 7 БАЛЛОВ/

АЛЬБОМ V СТРОИТЕЛЬНЫЕ ИЗДЕЛИЯ/ВАРИАНТ ДЛЯ ОБЫЧНЫХ УСЛОВИЙ/

АЛЬБОМ VI СПЕЦИФИКАЦИИ ОБОРУДОВАНИЯ

АЛЬБОМ VII ЗАДАНИЕ ЗАВОДУ-ИЗГОТОВИТЕЛЮ НА ЭЛЕКТРООБОРУДОВАНИЕ И АВТОМАТИЗАЦИЮ САНИТАРНО-ТЕХНИЧЕСКИХ СИСТЕМ

АЛЬБОМ VIII СМЕТЫ, КНИГИ-1,2 (ДЛЯ СЕЙСМИКИ 7 БАЛЛОВ), КНИГИ-2,3 (ДЛЯ ОБЫЧНЫХ УСЛОВИЙ)

АЛЬБОМ IX ВЕДОМОСТИ ПОТРЕБНОСТИ В МАТЕРИАЛАХ

РАЗРАБОТАН НОВОСИБИРСКИМ ФИЛИАЛОМ ИНСТИТУТА „ГИПРОАВТОТРАНС"

УТВЕРЖДЕН И ВВЕДЕН В ДЕЙСТВИЕ МИНАВТОТРАНСОМ РСФСР 28.11.1984г. ПРОТОКОЛ N 79

ГЛАВНЫЙ ИНЖЕНЕР ФИЛИАЛА Я.И.ВИЛЬБЕРГЕР

ГЛАВНЫЙ ИНЖЕНЕР ПРОЕКТА Ю.В.НИКИТИН

				Привязан:	
Инв.№					

Копировал [illegible] Формат А2

Альбом I

Типовой проект 503

(Начало)

Наименование	Марка листа	Стр
Титульный лист		
Содержание альбома (начало)		2
Содержание альбома (окончание)		3
Архитектурные решения		
Общие данные (начало)	АР-1	4
Общие данные (окончание)	АР-2	5
План на отм. 0.000 в осях 1...9 Узел 1	АР-3	6
План на отм. 0.000 в осях 9...19	АР-4	7
Планы венткамер № 1...3	АР-5	8
План кровли. План молниезащиты	АР-6	9
Спецификации. Зашивка в воздухозаборной части венткамер	АР-7	10
Разрезы 1-1, 2-2. Узел 2	АР-8	11
Фасады 1-19, А-И. Схемы заполнения оконных проемов	АР-9	12
Фасады 19-1, И-А. Схемы заполнения оконных проемов	АР-10	13
Планы полов	АР-11	14
Схема щитовых перегородок. Узлы 3, 4	АР-12	15
Конструкции железобетонные		
Общие данные (начало)	КЖ-1	16
Общие данные (продолжение)	КЖ-2	17
Общие данные (окончание)	КЖ-3	18
Схема расположения элементов фундаментов в осях 1...9	КЖ-4	19
Схема расположения элементов фундаментов в осях 9-19. Приямок в осях 1...2	КЖ-5	20
Фундаменты. Узлы 1...5	КЖ-6	21
Фундаменты. Узлы 6...11	КЖ-7	22
Фундаменты. Узлы 12...17	КЖ-8	23
Фундаменты. Узлы 18...22	КЖ-9	24

(продолжение)

Наименование	Марка листа	Стр.
Фундаменты. Узлы 23...27	КЖ-10	25
Фундаменты ФМ1, ФМ1а, ФМ2	КЖ-11	26
Фундаменты ФМ3, ФМ3а, ФМ3б, ФМ4	КЖ-12	27
Фундаменты ФМ5, ФМ6	КЖ-13	28
Фундаменты ФМ7, ФМ8	КЖ-14	29
Фундаменты ФМ9...ФМ11	КЖ-15	30
Фундаменты ФМ12, ФМ13, ФМ13а	КЖ-16	31
Фундамент ФМ14	КЖ-17	32
Схема расположения элементов подземного хозяйства в осях 1...9	КЖ-18	33
Схема расположения элементов подземного хозяйства в оси 9...19	КЖ-19	34
Подземное хозяйство. Фундаменты ФО1, ФО2. План на отм. 0.000	КЖ-20	35
Подземное хозяйство ФО1, ФО2. План на отм. 0.300. Сечения 1-17...19-19	КЖ-21	36
Подземное хозяйство ФО1, ФО2. Фрагмент плана 1. Сечения 4-4...8-8	КЖ-22	37
Подземное хозяйство ФО1, ФО2. Фрагмент плана 2. Сечения 25-25...29-29	КЖ-23	38
Подземное хозяйство ФО1, ФО2. Сечения 14-14, 20-20, 21-21, 34-34, 35-35	КЖ-24	39
Подземное хозяйство ФО1, ФО2. Сечения 15-15, 23-23, 24-24, 36-36	КЖ-25	40
Подземное хозяйство ФО1, ФО2. Сечения 9-9, 13-13, 16-16	КЖ-26	41
Подземное хозяйство ФО1, ФО2. Узлы 57, 62	КЖ-27	42
Фундамент ФО8		
Подземное хозяйство. Спецификация ФО1, ФО2	КЖ-28	43
Подземное хозяйство ФО3. Планы на отм. 0.000 и -0.300. Спецификация	КЖ-29	44

(продолжение)

Наименование	Марка листа	Стр.
Подземное хозяйство ФО3. Сечения 1-1...5-5	КЖ-30	45
Подземное хозяйство ФО3. Фрагмент плана 1. Узлы 63...65. Сечения 6-6...8-8	КЖ-31	46
Подземное хозяйство. Планы на отм. 0.000 и -0.300. Спецификация	КЖ-32	47
Подземное хозяйство ФО4. Сечения 3-3...5-5. Фрагмент 1.	КЖ-33	48
Подземное хозяйство. Фундамент ФО5	КЖ-34	49
Подземное хозяйство. Фундаменты ФО6, ФО7. Сечения 1-1...3-3	КЖ-35	50
Подземное хозяйство. Спецификации ФО6, ФО7. Ведомость расхода стали ФО4...ФО7	КЖ-36	51
Подземное хозяйство. Фундамент ФО9	КЖ-37	52
Каналы К11...К15	КЖ-38	53
Каналы К16...К18. УМ7	КЖ-39	54
Схема расположения лотков канала К19 в осях 8...13	КЖ-40	55
Схема расположения плит канала К19 в осях 8...13	КЖ-41	56
Схемы расположения лотков и плит канала К19 в осях 13...15	КЖ-42	57
Участки монолитные УМ1...УМ6	КЖ-43	58
Участки монолитные УМ8, УМ14	КЖ-44	59
Стеллаж зарядной	КЖ-45	60
Схема расположения ферм связей	КЖ-46	61
Сечения 2-2; 3-3. Узлы 46...48	КЖ-47	62
Схема расположения колонн в осях 1...9	КЖ-48	63
Схема расположения колонн в осях 9...19	КЖ-49	64
Схемы расположения торцового фахверка по осям 1...19		
Схема расположения плит покрытия в осях 1...9	КЖ-50	65
Схема расположения плит покрытия в осях 9...19	КЖ-51	66

Привязан:

Инв. №

Инв. № подл. | Подпись и дата | Взам. инв. №

ГИП	Никитин		
Нач. отд.	Гибарова		

503-1-41С.86

Автотранспортное предприятие на 300 грузовых автомобилей для южных районов

Производственный корпус

Стадия	Лист	Листов
РП	1	2

Содержание альбома (начало)

ГИПРОАВТОТРАНС Новосибирский филиал

(продолжение)

Наименование	Марка листа	Стр.
Фундаменты ФО1... ФО6	КЖ-52	67
Схема расположения плит перекрытия на отм. 4.100 в осях 17... 19	КЖ-53	68
Схема расположения плит перекрытия на отм. 4.100 в осях 1,2	КЖ-54	69
Схема расположения стеновых панелей по осям "А", "19"	КЖ-55	70
Схема расположения стеновых панелей по осям "И", "1"	КЖ-56	71
Схемы расположения перегородок по осям "3", "4", "5"	КЖ-57	72
Схемы расположения перегородок по осям "4", "5", "6", Г/1	КЖ-58	73
Схемы расположения перегородок по осям "5", "17", "Г"	КЖ-59	74
Схемы расположения перегородок по осям "Г", "Б/1"	КЖ-60	75
Схемы расположения перегородок. Узлы 49... 54	КЖ-61	76
Спецификации к схемам расположения перегородок	КЖ-62	77
Схемы расположения насадок фахверка по осям "Г", Г/1, "Б/1", "17"	КЖ-63	78
Схемы расположения насадок фахверка по осям 2, 3, 4, 5, 6	КЖ-64	79
Узлы I... VIII	КЖ-65	80
Опоры Н1, Н2, НО, ОП1, ОП2	КЖ-66	81
Камера с фильтром	КЖ-67	82
Отстойный колодец с маслоуловителем	КЖ-68	83
Колодец-нейтрализатор, колодец с задвижкой	КЖ-69	84
Конструкции металлические		
Общие данные (начало)	КМ-1	85
Техническая спецификация металла		
Общие данные (окончание)	КМ-2	86
Техническая спецификация металла		

(продолжение)

Наименование	Марка листа	Стр.
Схема расположения подвесных путей	КМ-3	87
Схемы расположения элементов перекрытий в осях "17...19; 1-2" Узлы 1... 3	КМ-4	88
Перекрытия в осях "17... 19", "1, 2" Узлы 4... 10	КМ-5	89
Схемы расположения перекрытия на отм. 7.200	КМ-6	90
Отопление и вентиляция		
Общие данные (начало)	ОВ-1	91
Общие данные (продолжение)	ОВ-2	92
Общие данные (продолжение)	ОВ-3	93
Общие данные (продолжение)	ОВ-4	94
Общие данные (продолжение)	ОВ-5	95
Общие данные (продолжение)	ОВ-6	96
Общие данные (продолжение)	ОВ-7	97
Общие данные (продолжение)	ОВ-8	98
Общие данные (продолжение)	ОВ-9	99
Общие данные (продолжение)	ОВ-10	100
Общие данные (окончание)	ОВ-11	101
Отопление, теплоснабжение. План на отм. 0.000 между осями 1... 9 и А... И	ОВ-12	102
Отопление, теплоснабжение. План на отм. 0.000 между осями 9... 19 и А... И	ОВ-13	103
Вентиляция. План на отм. 0.000 между осями 1... 9 и А... И	ОВ-14	104
Вентиляция. План на отм. 0.000 между осями 9... 19 и А... И	ОВ-15	105
Вентиляция. План на отм. 0.000 между осями 17... 19 и А... И	ОВ-16	106
Элементы планов кровли с расстановкой вентоборудования. Схема системы отопления	ОВ-17	107
Схемы систем теплоснабжения установок П1... П7, У1... У12	ОВ-18	108

(окончание)

Наименование	Марка листа	Стр.
Узлы 1... 13	ОВ-19	109
Схемы систем П1, П2	ОВ-20	110
Схемы систем П3... П7, У1... У12	ОВ-21	111
Схемы систем В6... В7	ОВ-22	112
Схемы систем В19... В21, В23... В25, В28... В33	ОВ-23	113
Схемы систем ВЕ1... ВЕ18	ОВ-24	114
Установка систем П4... П5, В6... В8, В13, В14, В21, В28, В29	ОВ-25	115
Установка систем П6, П7, В15, В16, В19, В20, В23, В24	ОВ-26	116
Спецификация отопительно-вентиляционных установок П1... П7	ОВ-27	117
Спецификация отопительно-вентиляционных установок В6... В8, В13... В16, В19... В21, В23, В24, В28, В29	ОВ-28	118
Виброизолирующее основание под пластмассовый вентилятор	ОВ-29	119
ЦТП. План на отм. 0.000, Разрез 1-1	ОВ-30	120
ЦТП. Разрез 2-2... 4-4	ОВ-31	121
ЦТП. Принципиальная схема трубопроводов	ОВ-32	122
ЦТП. Спецификация установок	ОВ-33	123
Внутренний водопровод и канализация		
Общие данные (начало)	ВК-1	124
Общие данные (продолжение)	ВК-2	125
Общие данные (окончание)	ВК-3	126
План на отм. 0.000 между осями 1... 9 и А... И с сетями водопровода и канализации	ВК-4	127
План на отм. 0.000 между осями 9... 19 и А... И с сетями водопровода и канализации	ВК-5	128
Схемы систем К1, К3, К4, К8, К9, С8	ВК-6	129
Схемы систем В1, Т3	ВК-7	130
План кровли, схемы систем К2	ВК-8	131
Колодец-нейтрализатор и колодец с задвижкой. Планы, разрез	ВК-9	132
Камера с фильтром	ВК-10	133
Отстойный колодец с маслоуловителем	ВК-11	(134)

Привязан:

Инв. №

Инв. № подл. | Подп. и дата | Взам. инв. №

ГИП	Никитин		503-1-41С.86
Нач. отд.	Суворова		Автотранспортное предприятие на 300 грузовых автомобилей для южных районов
Нач. сект.	Кузнецова		Производственный корпус
			Содержание альбома (окончание)

Стадия	Лист	Листов
РП	2	

ГИПРОАВТОТРАНС Новосибирский филиал

Ведомость рабочих чертежей основного комплекта марки АР (окончание)

Лист	Наименование	Примечание
1	Общие данные (начало)	
2	Общие данные (окончание)	
3	План на отм. 0.000 в осях 1-9, узел 1	
4	План на отм. 0.000 в осях 9-19	
5	Планы венткамер N1÷3	
6	План кровли, план молниезащиты	
7	Спецификации, зашивка в воздухозаборной части венткамер	
8	Разрезы 1-1, 2-2. Узел 2.	
9	Фасады 1-19, А-Ж. Схемы заполнения оконных проемов	
10	Фасады 19-1, Ж-А. Схемы заполнения оконных проемов	
11	Планы полов	
12	Схема щитовых перегородок. Узлы 3, 4	

Ведомость прилагаемых и ссылочных документов (начало)

Обозначение	Наименование	Примечание
	Ссылочные документы	
ГОСТ 14624-69	Двери деревянные для зданий промышленных предприятий	
Серия 1.138-10 вып. 1	Перемычки железобетонные для зданий с кирпичными стенами. Технические условия.	
Серия 1.431-6	Кирпичные перегородки для одноэтажных и многоэтажных производственных зданий. Материалы для проектирования	
Серия 1.431-10 вып. 2,3	Перегородки консольные сетчатые стальные; материалы для проектирования. Монтажные схемы, узлы. Дверные створки, стойки, ригели, щиты, рабочие чертежи.	
серия 1.436.2-15 вып. 1,2	Окна с переплетами из спаренных прямоугольных стальных труб и механизмы открывания. Техническое описание. Материалы для проектирования, окна, детали сопряжения стен и окон. Рабочие чертежи	
Серия 1.464.2-17 вып. 1	Фонари зенитные с размерами светового проема 2,7×2,7м со стальными переплетами; фонарь зенитный глухой с двухслойными стеклопакетами, рабочие чертежи.	
Серия 2.435-6 вып. 1,3	Противопожарные двери и ворота промышленных зданий; противопожарные двери; ворота противопожарные и противопожарные ворота искронедающие.	
Серия 2.436-11 вып. 1	Узлы окон со стальными переплетами по серии 1.436.2-15, узлы крепления окон и сопряжения со стенами. Рабочие чертежи.	
Серия 2.460-18 вып. 0.2	Узлы покрытий одноэтажных производственных зданий с рулонными кровлями и железобетонными плитами: материалы для проектирования. Узлы при уклонах кровель более 10%, рабочие чертежи	
Серия 1.435.2-20	Ворота распашные складчатые с ручным открыванием. сборочно-монтажные чертежи. Техническое описание. Технические условия	
Шифр 42-74 вып. 2	Ворота раздвижные складчатые ВРС 3,6×3,0; ВРС 3,6×3,6; ВРС 3,6×4,2; ВРС 4,2×4,2; ВРС 4,9×5,4. Рабочие чертежи. Технические условия.	
Т.П. 407-3-286 альбом III	Трансформаторная подстанция с тремя кабельными вводами 10(6) кв на один трансформатор мощностью до 400 ква. Тип К-31-400 м4. Архитектурно-строительные детали и конструкции	
	Прилагаемые документы	
Альбом IV	Строительные изделия	
Альбом IX	Ведомость потребности в материалах	

Ведомость спецификаций

Лист	Наименование	Примечание
5	Спецификация закладных деталей	
6	Спецификация металла на молниезащиту	
7	Спецификация элементов заполнения проемов	
7	Спецификация перемычек	
7	Спецификация материалов на асбестоцементные зашивки	
7	Спецификация материалов на закладные детали ЗД-1	
12	Спецификация материалов на щитовые перегородки	

Основные строительные показатели

N п/п	Наименование	Ед. изм.	Количество
	$t^\circ = -10^\circ$		
1	Общая площадь	м²	4327,3
2	Площадь застройки	м²	3920,5
3	Строительный объем	м³	39283,4
	$t^\circ = -20^\circ$		
1	Общая площадь	м²	4327,3
2	Площадь застройки	м²	3920,5
3	Строительный объем	м³	39361,8

Типовой проект разработан в соответствии с действующими нормами и правилами и предусматривает мероприятия, обеспечивающие взрывную, взрывопожарную и пожарную безопасность при эксплуатации корпуса

Главный инженер проекта [подпись] Ю.В. Никитин

Альбом II

Типовой проект 503-

Нормоконтроль

Рукав. гр. | Власовская

Взам. инв. №

Подп. и дата

Инв. № подл.

Привязан

Инв. №

ГИП	Никитин	[подпись]
Нач. отд.	Сидорова	[подпись]
Гл. арх.	Серебров	[подпись]
Рук. гр.	Власовская	[подпись]
Ст. арх.	Зайкова	[подпись]

503-1-41С.86 -АР

Автотранспортное предприятие на 300 грузовых автомобилей для южных районов

Производственный корпус

Стадия	Лист	Листов
РП	1	12

Общие данные (начало)

ГИПРОАВТОТРАНС Новосибирский филиал

Типовой проект Альбом III

Ведомость отделки помещений (площадь м²) (начало)

Наименование помещения	Потолок: площадь	Потолок: вид отделки	Стены и перегородки: площадь	Стены и перегородки: вид отделки	Низ стен и перегородок: площадь	Низ стен и перегородок: вид отделки	Низ стен и перегородок: высота мм	Примечание
Сварочно-жестянщицкий участок,	247		558					
агрегатный и слесарно-механический участок	124		459					
пропиточная,	62		287					
комплектная трансформаторная подстанция	82		285					
центральный тепловой пункт	61	затирка, известковая окраска	194	затирка, известковая окраска	—	—	—	
склад запчастей агрегатов и материалов	206		444					
склад шин,	103		397					
шиномонтажный участок	83		337					
зона ТО-2 и ТР, зона общей диагностики, зона ТО-1,	2452		1620					
склад агрегатов	247							
инструментальная раздаточная кладовая,	21							
насосная	27		102					
коридор в осях 1-6,	103		257					
венткамера №2,	18		86					
участок отдела главного механика	82		87					
участок углубленной диагностики,	124		374		77			
компрессорная	41		52		41			
участок ремонта систем питания	40	затирка, известковая окраска	125	затирка, известковая окраска	49	стеклянные плитки ГОСТ 17057-80	1800	
коридор в осях 18-19	12		32		19			
участок ремонта электрооборудования	83		76		61			
машинная секция	9	масляная окраска	58		22			
регулировочный участок	9		58		22			
комната мастера	10	затирка, известковая окраска	39	затирка, известковая окраска	23	масляная окраска	1500	
венткамеры №1, 3	382	масляная окраска	844	затирка, известковая окраска	—	—	—	
кислотная,	15	затирка, известковая окраска	28	затирка, известковая окраска	21	керамические кислотоупорные плиты ГОСТ 961-79	1800	плиты на кислотоупорном растворе
зарядная,	20		38		26			
аккумуляторный участок	36		66		52			
тамбур	5		16		9			
уборные	10	затирка, окраска водостойкими красками	52	затирка, окраска водостойкими красками	27	стеклянные плитки ГОСТ 17057-80	1500	

(окончание)

Наименование помещений	Потолок: площадь	Потолок: вид отделки	Стены и перегородки: площадь	Стены и перегородки: вид отделки	Низ стен и перегородок: площадь	Низ стен и перегородок: вид отделки	Низ стен и перегородок: высота мм	Примечание
Реагентная	13	затирка, окраска водостойкими красками	47	затирка, окраска водостойкими красками	—	—	—	

Общие указания

Проект разработан в соответствии со СНиП II-90-81 „Производственные здания промышленных предприятий", СНиП II-2-80 „Противопожарные нормы проектирования зданий и сооружений" СНиП II-93-74 „Предприятия по обслуживанию автомобилей."

Основное решение разработано для III, IV климатических районов с расчетной температурой наружного воздуха -20° скоростным напором ветра для III, весом снегового покрова для I географических районов, сейсмичностью 7 баллов.

Рельеф территории спокойный, грунтовые воды отсутствуют, грунты непучинистые, непросадочные, со следующими нормативными характеристиками:
- угол внутреннего трения $\varphi^н = 0{,}49$ рад (28°);
- удельное сцепление $C^н = 2$ кгс (0,62 кгс/см²);
- модуль деформации нескальных грунтов $E = 14{,}7$ мпа (150 кгс/см²);
- плотность грунта $\gamma = 1{,}8$ т/м³;
- коэффициент безопасности по грунту $K = 1{,}0$.

В данном проекте разработаны варианты:
- для районов с расчетной температурой наружного воздуха -20° скоростным напором ветра для IV и весом снегового покрова для II географических районов, сейсмичностью 7 баллов;
- для районов с расчетной температурой наружного воздуха -10° скоростным напором ветра для IV и весом снегового покрова для I географических районов, сейсмичностью 7 баллов.

Класс здания II, степень огнестойкости II.

Горизонтальную гидроизоляцию выполнить из цементно-песчаного раствора состава 1:2 толщиной 30 мм, в полах выполнить оклеечную гидроизоляцию в помещениях с мокрыми технологическими процессами.

Вокруг здания выполнить асфальтобетонную отмостку шириной 1,0 м на щебеночном основании.

Характеристика стеновых и изоляционных материалов

Расчетная зимняя температура воздуха	„а" мм, керамзитобетонные стеновые панели, $\gamma = 800$ кг/м³	„б" мм, кирпичная кладка, $\delta = 1800$ кг/м³	„с" мм, газобетон $\gamma = 500$ кг/м³
-10°	200	250	80
-20°	200	380	80

Работы в зимних условиях должны выполняться по специальному проекту производства работ и обосновываться технико-экономическим расчетом.

Подлежащий разработке грунт должен быть предварительно подготовлен одним из следующих способов:
а) предохранение грунта от промерзания;
б) рыхление грунта.

Прочность бетона монолитных бетонных фундаментов на время монтажа колонн должна быть не менее 70% от проектной. Для приготовления бетонных смесей следует применять быстротвердеющие портландцементы. Температура твердения должна быть не менее 5°С.

Выполнение зимней кладки из кирпича следует предусматривать на растворе не ниже марки 50 с противоморозными химическими добавками, не вызывающими коррозии материалов кладки, твердеющих на морозе без обогрева.

Внутренние малярные работы производят в утепленных и отапливаемых помещениях. Температура воздуха в помещениях, а так же температура поверхностей не должна быть ниже 8°С.

Указания по наружной отделке

Отделка стеновых панелей - рельефная поверхность цементно-песчаного раствора, получаемая путем укладки на дно формы рельефных матриц с последующей окраской цементными перхлорвиниловыми красками ЦПХВ (тип колера 77*).

Кирпичные участки стен оштукатурить под фактуру панелей, окрасить красками ЦПХВ (тип колера 77*).

Полотна и рамы ворот окрасить эмалью ПФ-133 (тип колера 21*) по грунту ГФ-020. Переплеты и фрамуги окон, жалюзийные решетки окрасить тремя слоями эмали ХВ-124 (тип колера 21*) по слою эмали ФЛ-03С. Полотна и коробки дверей окрасить масляной краской в 2 слоя (тип колера 32*).

Эталоны колеров приняты по рекомендациям В.К. Краукліса - „Альбом колеров". Стройиздат. Ленинградское отделение 1973г.

Привязан

Инв. № подл. | Подп. и дата | Взам. инв. №

			503-1-41С.86 -АР
			Автотранспортное предприятие на 300 грузовых автомобилей для южных районов
ГИП	Никитин		Производственный корпус
Нач. отд.	Сидорова		Стадия: Р/Т; Лист: 2; Листов:
Л. арх.	Серебров		Общие данные (окончание)
Рук. гр.	Потапова		ГИПРОАВТОТРАНС Новосибирский филиал
Рук. гр.	Алексовская		
Ст. арх.	Зайкова		

Копировал Мокеев

Формат А2

Альбом II

Типовой проект

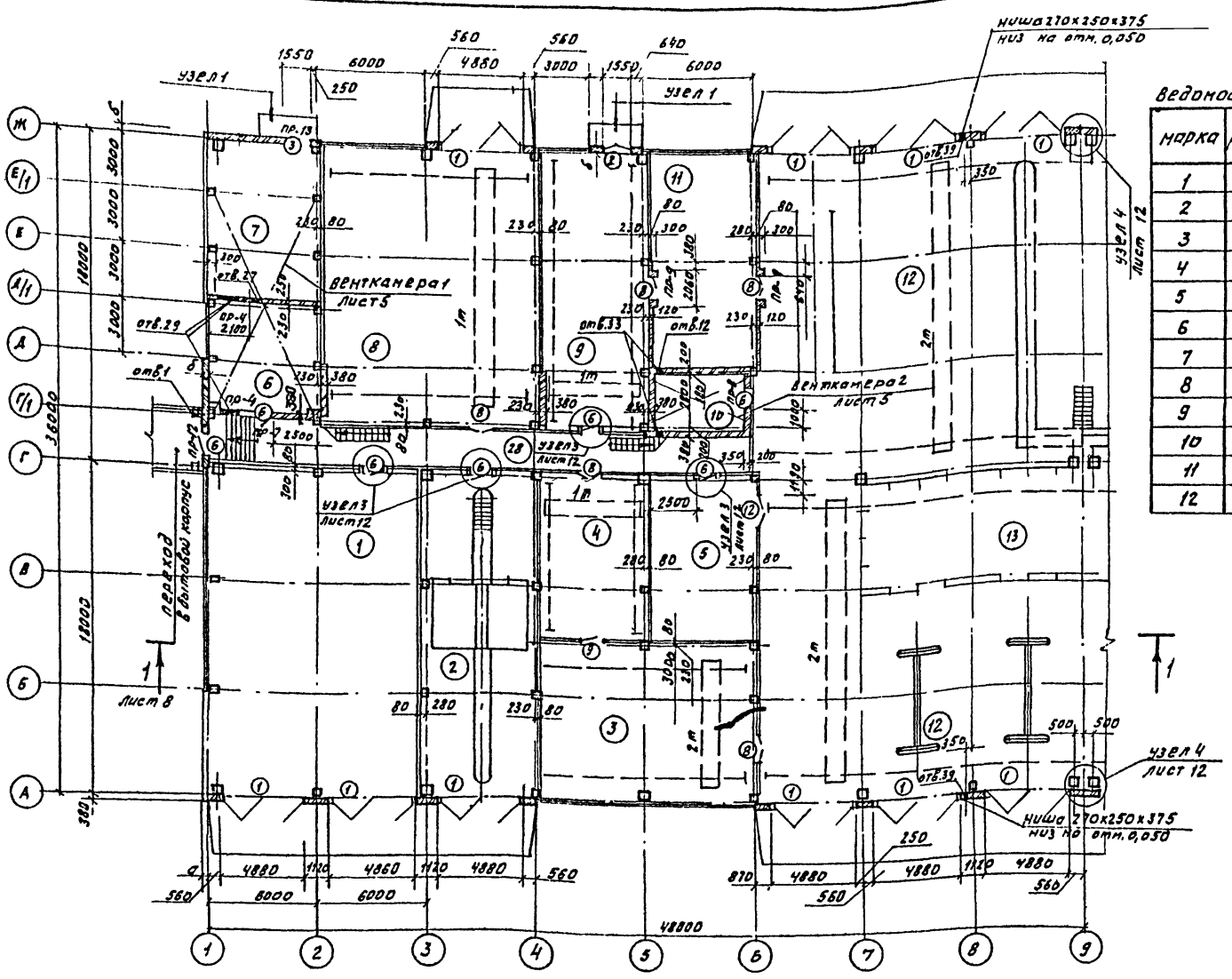

узел 1

схематический план

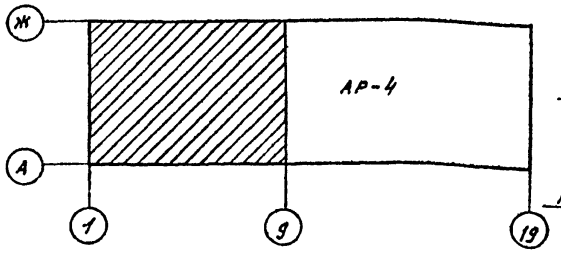

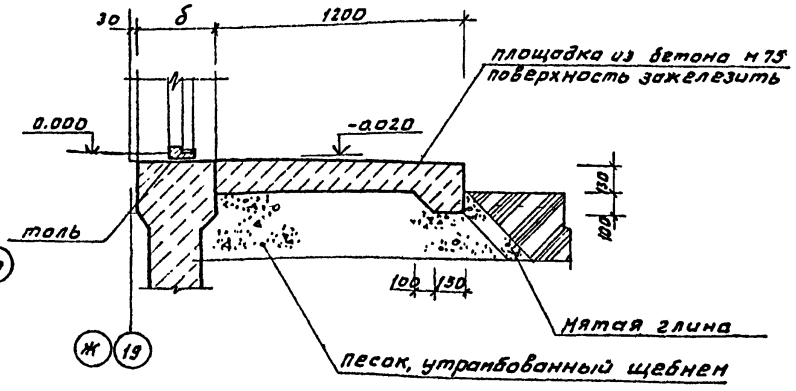

Ведомость заполнения проемов

марка	размер проема в кладке
1	4880 х 4400
2	4200 х 4200
3	1550 х 2400
4	1050 х 2400
5	2350 х 2400
6	1160 х 2415
7	960 х 2050
8	1520 х 2415
9	1020 х 2400
10	820 х 2100
11	820 х 2100
12	1700 х 2400

Экспликация помещений (начало)

Номер помещения	Наименование	площадь м2	категория производства по взрывной, взрывопожарной и пожарной опасности
1	Сварочно-жестяницкий участок	213,0	Г/норм
2	участок углубленной диагностики	117,7	В/норм
3	Агрегатный и слесарно-механический участок	108,6	Д/норм
4	пгм кладовая	53,8	Д/норм
5	комплектная трансформаторная подстанция	52,5	
6	компрессорная	39,1	Д/норм
7	центральный тепловой пункт	53,9	
8	склад запасных частей, агрегатов и материалов	268,2	В/норм
9	склад шин	91,2	В/норм
10	комната мастера	14,3	
11	шиномонтажный участок	72,6	В/норм
12	зона то-2 и тр	1479,7	В/норм
13	склад агрегатов	222,0	Д/норм.

Кладку кирпичных стен и перегородок вести из кирпича м 75 на растворе м50. стены и перегородки из кирпича армировать 2 ф6 А-I через 6 рядов кладки в горизонтальном направлении.

привязок

Инв. № подл.	Подп. и дата	Взам. инв. №	Инв. № дубл.
Нач. отд.	Сидорова		
Гл. АРХ	Серебров		
Рук. гр.	Власовская		
Ст. АРХ	Зайкова		

503-1-41С.86 – АР

Автотранспортное предприятие на 300 грузовых автомобилей для южных районов

Производственный корпус

План на отм. 0.000 в осях 1–9, узел 1

Стадия	Лист	Листов
Р	3	

ГИПРОАВТОТРАНС
Новосибирский филиал

Нач. отд. технологии Сидорова
Нач. сантехотд. Дьяконов
Нач. электротд. Архипов

Альбом II

Типовой проект

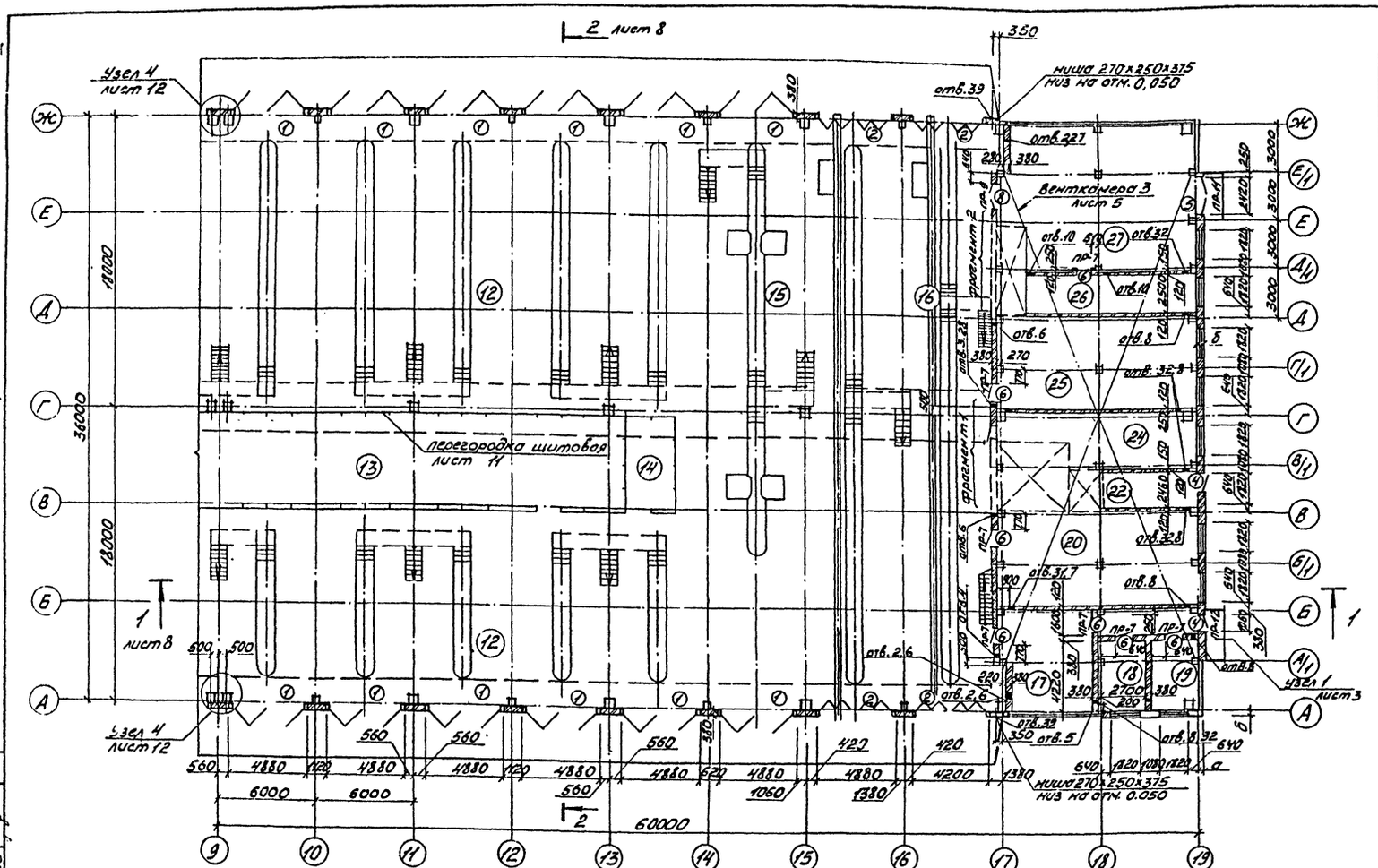

Экспликация помещений

Номер по плану	Наименование	Площадь м²	Категория производства по взрывной, взрыво-пожарной и пожарной опасности
14	Инструментально-раздаточная кладовая	18.0	Д/норм.
15	Зона общей диагностики	216.0	В/норм.
16	Зона ТО-1	414.7	В/норм.
17	Участок ремонта систем питания	36.3	Д/норм.
18	Машинная секция	12.3	А
19	Регулировочный участок	12.3	А/В-Iа
20	Участок ремонта электрооборудования	72.0	Д/норм
21	Кислотная	10.4	В
22	Зарядная	14.1	А/В-IБ
23	Реагентная	8.8	В/норм.
24	Аккумуляторный участок	32.1	А/норм.
25	Участок отдела главного механика	69.1	Д/норм.
26	Насосная	26.5	В/п-1
27	Склад масел	106.8	В/п-1
28	Коридоры, тамбуры	85.8	
29	Мужская уборная	41.0	
30	Женская уборная	41.8	
31	Венткамеры	396.7	

Схематический план

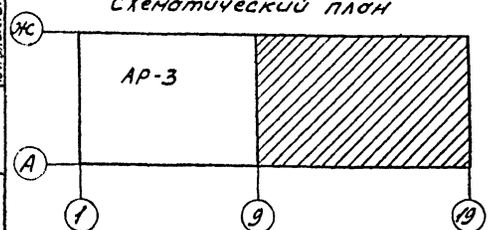

Фрагмент 1

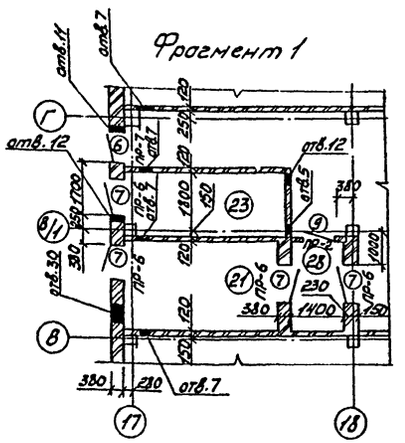

Фрагмент 2

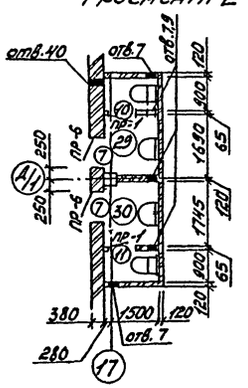

Согласовано

Инв.№ подл. | Подп. и дата | Взам. инв.№ | Инв.№ дубл. | Подп. и дата

Привязан

Инв. №

ГИП	Никитин		
Нач.отд.	Сидорова		
Гл.арх.	Серебров		
Рук.гр.	Масловская		
Ст.арх.	Зайкова		

503-1-41С 86 - АР

Автотранспортное предприятие на 300 грузовых автомобилей для южных районов

Производственный корпус

Стадия	Лист	Листов
РП	4	

План на отм. 0.000 в осях 9...19

ГИПРОАВТОТРАНС Новосибирский филиал

Копировал

Формат А2

Альбом II

Типовой проект 503-1-40С.86

Венткамера 1

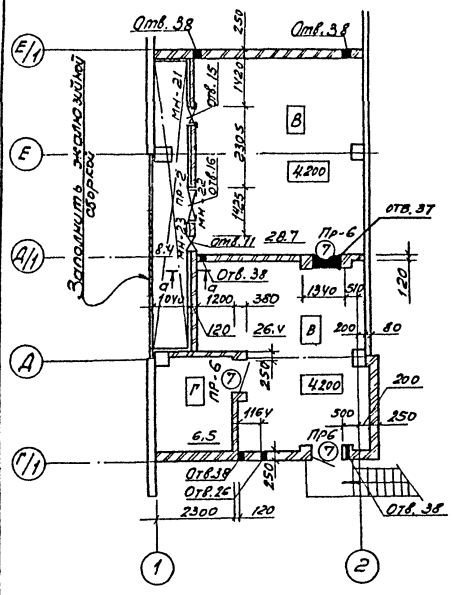

Венткамера 2

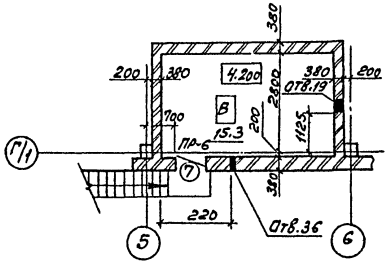

Венткамера 3

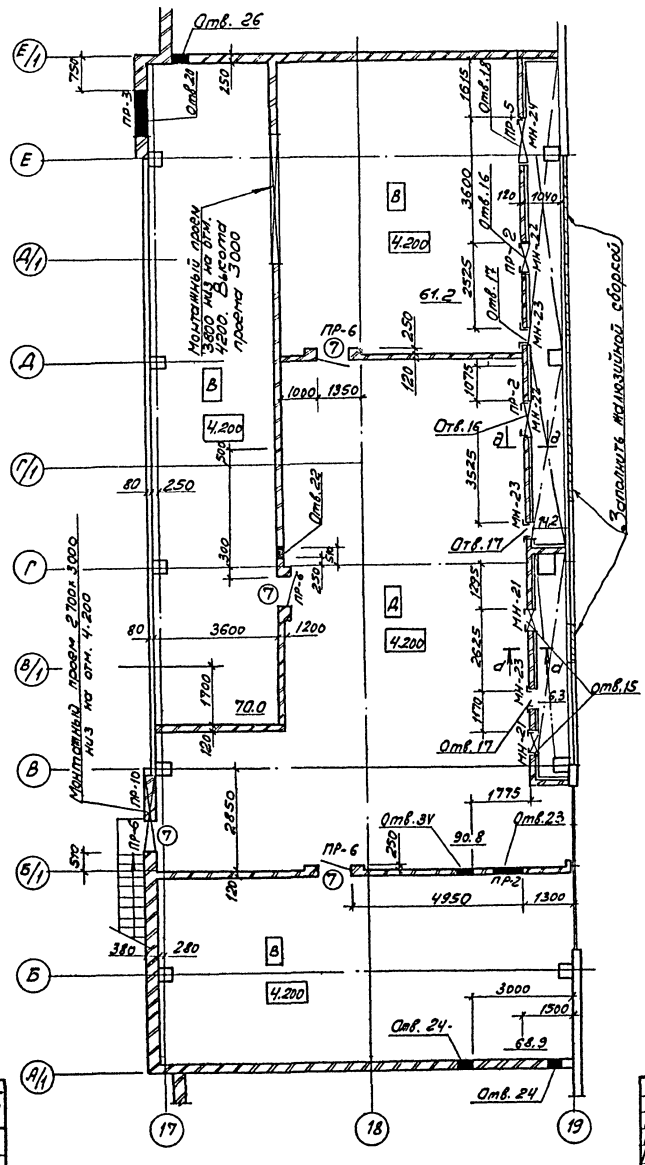

Ведомость отверстий (начало) (окончание)

№ отв.	Размеры В×Н, мм	Низ на отм.	№ отв.	Размеры В×Н, мм	Низ на отм.
1	850×500	1.950	20	1250×1250	7.420
2	300×300	6.790	21	200×200	2.200
3	500×500	0.110	22	300×250	6.950
4	100×100	2.450	23	900×500	6.410
5	150×150	2.420	24	400×400	6.800
6	200×200	2.400	25	550×550	7.325
7	350×300	2.350	26	460×460	6.950
8	200×200	0.000	27	350×300	4.450
9	280×280	3.600	28	300×300	3.600
10	430×430	3.350	29	850×500	3.400
11	300×300	3.600	30	450×450	3.550
12	172×172	3.600	31	350×350	3.325
13	280×280	3.620	32	200×200	0.500
14	500×350	3.550	33	470×470	7.420
15	660×1050	4.319	34	450×450	6.800
16	1050×1553	4.430	35	300×300	8.750
17	505×1255	4.500	36	460×460	6.100
18	1450×1923	4.543	37	860×860	7.420
19	350×350	4.820	38	300×300	6.900
			39	100×100	0.140
			40	300×300	2.300

В качестве утеплителя воздухозаборной части венткамер приняты минераловатные плиты γ_0 = 40 кгм П-125.1000.500.50 ГОСТ 9573-82 1,34 м³
Утеплитель крепится к стенам с помощью детали 3Д-1 (лист 7).
Сечение d-d см. на листе 7.
Перегородки толщиной 120 мм вести с отм. 4.200 на высоту 3.000 м. подшивной потолок на отм. 7.200 см. на листах марки КЖ.

Спецификация закладных деталей

Марка	Обозначение	Наименование	Кол. шт.	Масса ед. кг.	Примечание
МН-21	503- КЖИ-МН-21	Закладная деталь	3		
МН-22	503- КЖИ-МН-22	Закладная деталь	3		
МН-23	503- КЖИ-МН-23	Закладная деталь	4		
МН-24	503- КЖИ-МН-24	Закладная деталь	1		

Согласовано
Нач. сант. отд. Вайзиков
Нач. элек. отд. Архипов
Инв. № подл. | Подпись и дата | Взам. инв. №

Привязан
Инв. №

ГИП	Никитин	
Нач. отд.	Сидорова	
Гл. арх.	Серебров	
Рук. гр.	Власовская	
Ст. арх.	Зайкова	

503-1-41С.86- АР

Автотранспортное предприятие на 300 грузовых автомобилей для южных районов

Производственный корпус

Стадия	Лист	Листов
РП	5	

Планы венткамер № 1...3

ГИПРОАВТОТРАНС Новосибирский филиал

Альбом II

Типовой проект 503

План кровли

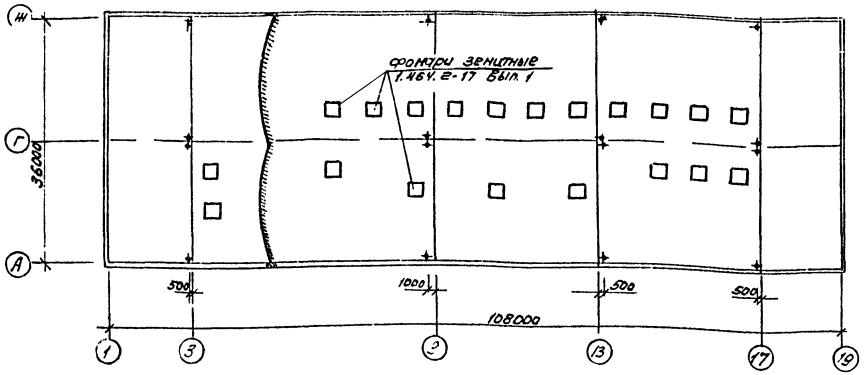

План молниезащиты

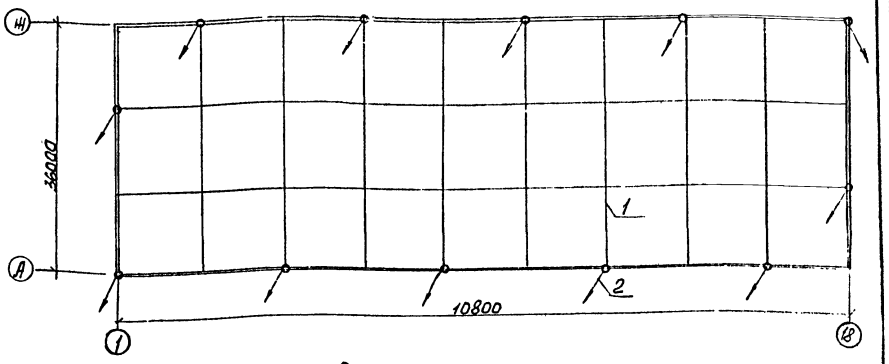

Ведомость перемычек (начало) (продолжение) (продолжение) (окончание)

Тип	Схема сечения для t°=-10,-20°C	Тип	Схема сечения для t°=-10,-20°C	Тип	Схема сечения для t°=-10°C	Тип	Схема сечения для t°=-20°C
ПР-1	1ПР1-12,12,14; 2.100; 1805	ПР-6	1ПР2-15,12,14; 8.300; 2.100; 280	ПР-11	1ПР4-33,12,14; 2.400	ПР-11	1ПР4-33,12,14; 2.400
ПР-2	1ПР2-15,12,14; 5,983; 2,400; 6,910; 1040	ПР-7	1ПР2-16,12,14; 2.415; 280	ПР-12	1ПР2-16,12,14; 2.400	ПР-12	1ПР2-16,12,14; 2.400
ПР-3	1ПР3-19,12,14; 8.670; 280	ПР-8	1ПР8-18,12,224; 1ПР2-16,12,14; 2.415; 230	ПР-13	1ПР3-22,12,14; 30; 2.400	ПР-13	1ПР3-22,12,14; 30; 2.400
ПР-11	1ПР2-15,12,14; 230; 3,900	ПР-9	1ПР3-22,12,14; 2.415; 230; 280				
ПР-5	1ПР3-22,12,14; 6,466; 1040	ПР-10	1ПР4-33,12,22; 9,200; 280				

Спецификация металла на молниезащиту

Марка, поз.	Обозначение	Наименование	Кол. шт.	Масса ед., кг	Примечание
1	ГОСТ 2590-71	Ф6АI ℓ=792000	1	175,4	
2	ГОСТ 2590-71	Ф6АI ℓ= 1000	12	0,222	

Молниезащиту выполнить путем наложения молниеприемной сетки на плиты покрытия под слой пароизоляции. В местах указанных стрелками молниеприемную сетку соединить с молниеотводами. Размеры ячеек молниеприемной сетки 12,0×12,0 м.

Согласовано: Нач. сантех. отд. Жуковский; Нач. элтех. отд. Архипов

Взам. инв. №

Инв. № подл. | Подпись и дата

Привязан

Инв. №

ГИП	Никитин		503-1-41С.86- АР
Нач. отд.	Сидорова		Автотранспортное предприятие на 300 грузовых автомобилей для южных районов
Гл. арх.	Серебров		
Рук. гр.	Власовская		Производственный корпус — Стадия: РП; Лист: 6; Листов:
Ст. арх.	Зайкова		
Арх.	Сансонов		План кровли. План молниезащиты — ГИПРОАВТОТРАНС Новосибирский филиал

Копировал Фрунзе — Формат А2

Альбом II

Типовой проект

Спецификация элементов заполнения проемов

Марка поз.	Обозначение	Наименование	Кол. шт.	Масса ед. кг	Примечание
1	1.435.2-20 вып.Ск1.2	Ворота РСВ-К 4.2х4.2	24		
2	42-74 вып. 2	Ворота ВРС 4.2х4.2	4		
3	ГОСТ 14624-69	Дверной блок Д52-ПВ	2		
4	ГОСТ 14624-69	Дверной блок Д60-ЛПВ	2		
5	ГОСТ 14624-69	Дверной блок Д60-ПВ	1		
6	2.435-6 вып.1	Дверной блок ПД-2	15		
7	2.435-6 вып.1	Дверной блок ПД-6	14		
8	2.435-6 вып.1	Дверной блок ПД-3	6		
9	ГОСТ 14624-69	Дверной блок Д-33	2		
10	ГОСТ 14624-69	Дверной блок Д38-ЛП	1		
11	ГОСТ 14624-69	Дверной блок Д38-ПЛ	1		
12	т.п.407-3-286 альбом III	Ворота В-1	1		
	для t°=-10°				
ОК-1	1.436.2-15 вып.1	Оконный блок ОСР60.12	43	172.9	
ОК-2	1.436.2-15 вып.1	Оконный блок ОСР60.24	9	300.5	
ОК-3	1.436.2-15 вып.1	Оконный блок ОСР18.24	9	104.0	
ОК-4	1.436.2-15 вып.1	Оконный блок ОСР18.12	1	46.8	
ОК-5	1.436.2-15 вып.1	Оконный блок ОСР60.12	1	172.9	
	1.436.2-15 вып.1	Оконный блок ОСР30.12	1	88.2	
ОК-6	1.435.2-15 вып.1	Оконный блок ОСР30.12	1	88.2	
	для t°=-20°				
ОК-1	1.436.2-15 вып.1	Оконный блок ОДР60.12	43	242.8	
ОК-2	1.436.2-15 вып.1	Оконный блок ОДР60.24	9	446.9	
ОК-3	1.436.2-15 вып.1	Оконный блок ОДР18.24	9	149.0	
ОК-4	1.436.2-15 вып.1	Оконный блок ОДР18.12	1	85.0	
ОК-5	1.436.2-15 вып.1	Оконный блок ОДР60.12	1	242.8	
	1.436.2-15 вып.1	Оконный блок ОДР30.12	1	126.4	
ОК-6	1.436.2-15 вып.1	Оконный блок ОДР30.12	1	126.4	

Спецификация перемычек

Марка поз.	Обозначение	Наименование	Кол. шт	Масса ед. кг	Примечание
ПР-1	Серия 1.138-10 в.1	1ПР1-12.12.14	1	50.0	
ПР-2	Серия 1.138-10 в.1	1ПР2-15.12.14	5	75.0	
ПР-3	Серия 1.138-10 в.1	1ПР3-19.12.14 (3шт)	1	300.0	
ПР-4	Серия 1.138-10 в.1	1ПР2-15.12.14 (3шт)	2	225.0	
ПР-5	Серия 1.138-10 в.1	1ПР3-22.12.14	1	100.0	
ПР-6	Серия 1.138-10 в.1	1ПР2-15.12.14 (3шт)	14	225.0	
ПР-7	Серия 1.138-10 в.1	1ПР2-16.12.14 (3шт)	9	225.0	
ПР-8	Серия 1.138-10 в.1	1ПР8-18.12.22Ч (2шт)	1	250.0	
	Серия 1.138-10 в.1	1ПР2-16.12.14		75.0	
ПР-9	Серия 1.138-10 в.1	1ПР3-22.12.14 (3шт)	3	300.0	
ПР-10	Серия 1.138-10 в.1	1ПР4-33.12.22 (3шт)	1	675.0	
	для t°=-10°				
ПР-11	Серия 1.138-10 в.1	1ПР4-33.12.14 (2шт)	1	450.0	
ПР-12	Серия 1.138-10 в.1	1ПР2-16.12.14 (2шт)	2	150.0	
ПР-13	Серия 1.138-10 в.1	1ПР3 22.12.14 (2шт)	1	200.0	
	для t°=-20°				
ПР-11	Серия 1.138-10 в.1	1ПР4-33.12.14 (3шт)	1	675.0	
ПР-12	Серия 1.138-10 в.1	1ПР2-16.12.14 (3шт)	2	225.0	
ПР-13	Серия 1.138-10 в.1	1ПР3-22.12.14 (3шт)	1	300.0	

Заделки из асбестоцементных листов.

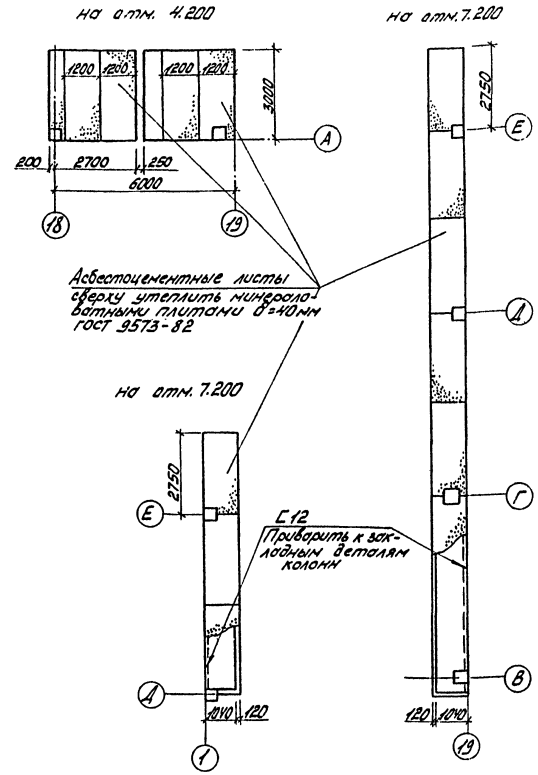

Спецификация материалов на закладные детали ЗД-1

Марка	Обозначение	Наименование	Кол. шт.	Масса ед.кг	Примечание
ЗД-1	ГОСТ 5781-82	ф6А-I l=250	1000	0.067	

Спецификация материалов на асбестоцементные заделки

Марка	Обозначение	Наименование	Кол. шт	Расход ед.кг	Примечание
	ГОСТ 18124-75*	ЛП-П-3,0х1,2-В	12		
	ГОСТ 18124-75*	ЛП-П 2,8х1,2-В	3		
	ГОСТ 18124-75*	ЛП-П-0,8х1,2-В	1		
	ГОСТ 8240-72	С12 l=300 м.п		15.6	
	ГОСТ 9573-82	Минераловатная плита		1,2м³	

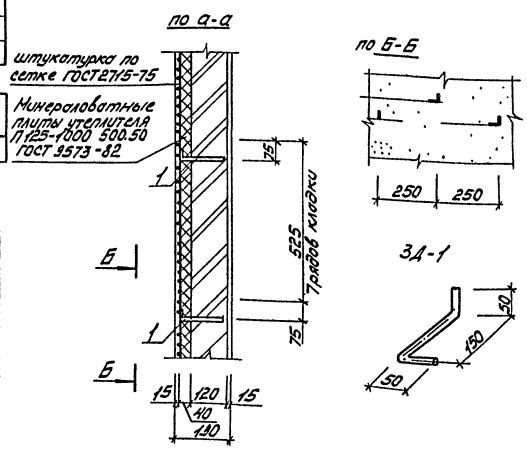

Привязан

Инв. №

				503-1-41С.86 -АР	
				Автотранспортное предприятие на 300 грузовых автомобилей для южных районов	
ГИП	Никитин			Производственный корпус	Стадия: Р/Т; Лист: 7; Листов:
Нач.отд.	Кидарова				
Гл.арх.	Серебров				
Рук.гр.	Баковская			Спецификации. Заделки из асбестоцементных листов	ГИПРОАВТОТРАНС Новосибирский филиал
Ст.арх.	Зайкова				

Инв.№ подл. | Подп. и дата | Взам.инв.№

Формат А2

Альбом II

Типовой проект

Разрез 1-1

Защитный слой гравия на битумной мастике	10
3 слоя рубероида на битумной мастике	10,5
Цементно-песчаная стяжка	15
Газобетон γ_o=500 кг/м3	С (таблица 1)
1 слой рубероида на битумной мастике	3,5
Железобетонная плита перекрытия	30

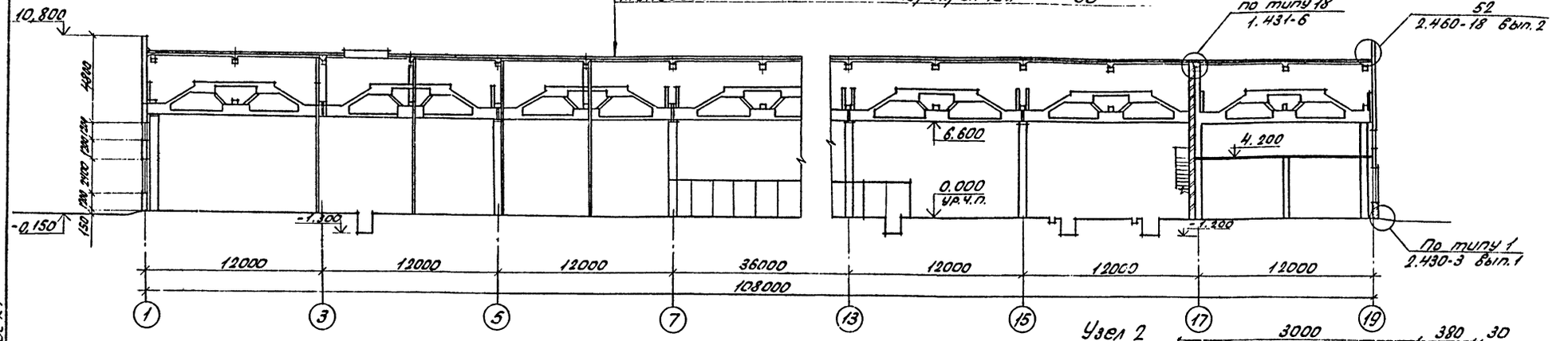

Узел 2

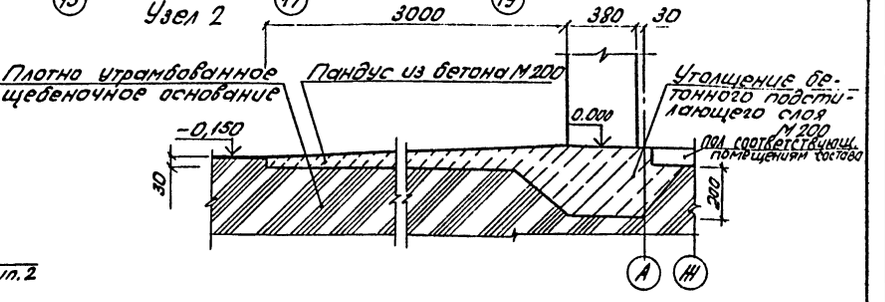

Разрез 2-2

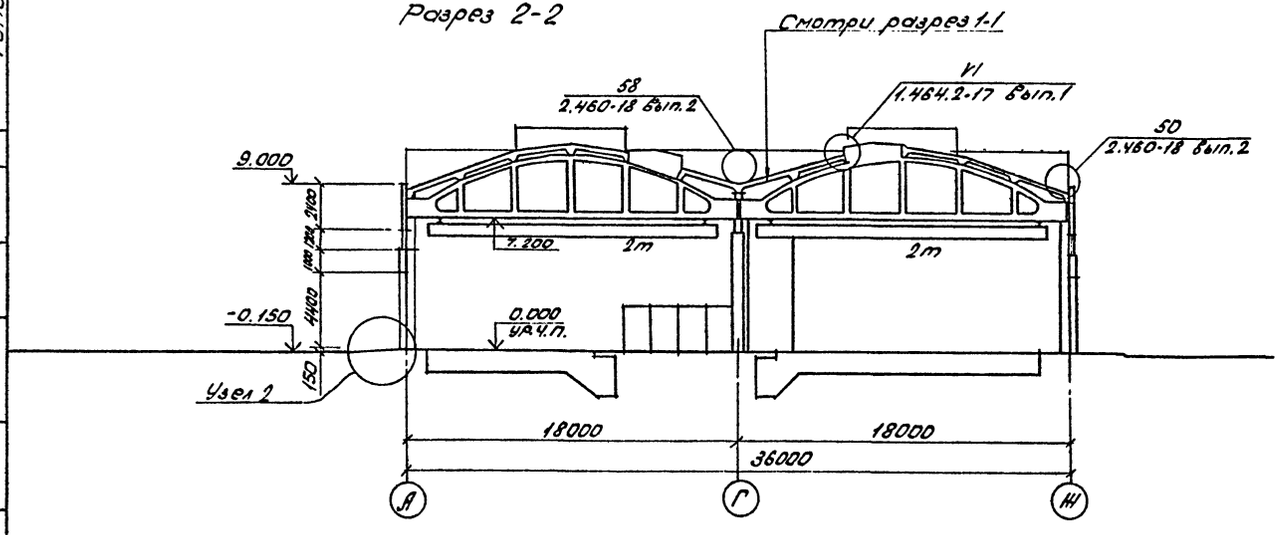

Согласовано:

Инв.№ подл. | Подпись и дата | Взам.инв.№

Привязан:

Инв.№

ГИП	Никитин		503-1-41С.86 - АР
Нач.отд.	Сидорова		Автотранспортное предприятие на 300 грузовых автомобилей для южных районов
Гл.арх.	Серебров		
Рук.гр.	Власовская		Производственный корпус
Ст.арх.	Зайкова		Разрезы 1-1, 2-2 Узел 2
Арх.	Карташова		

Стадия	Лист	Листов
РП	8	

ГИПРОАВТОТРАНС Новосибирский филиал

Альбом III

Типовой проект

Фасад 1-19

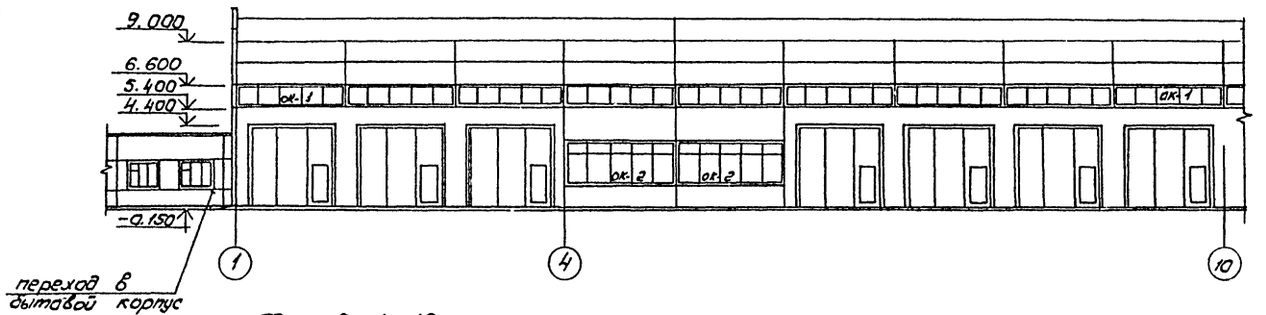

Фасад 1-19

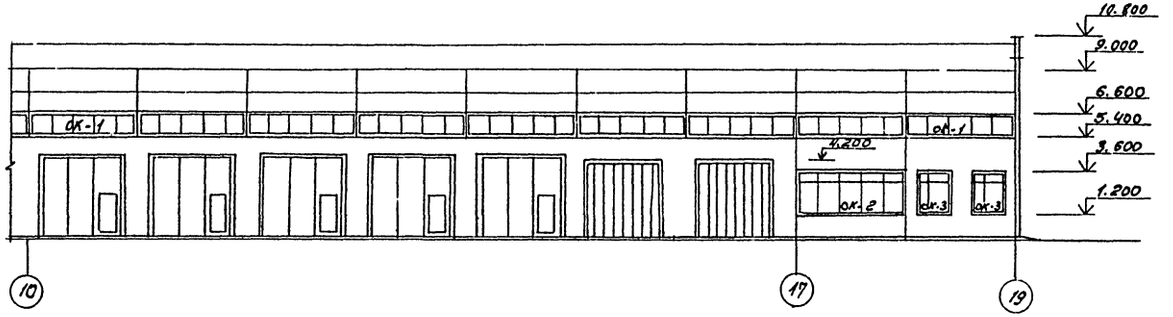

Фасад А-И

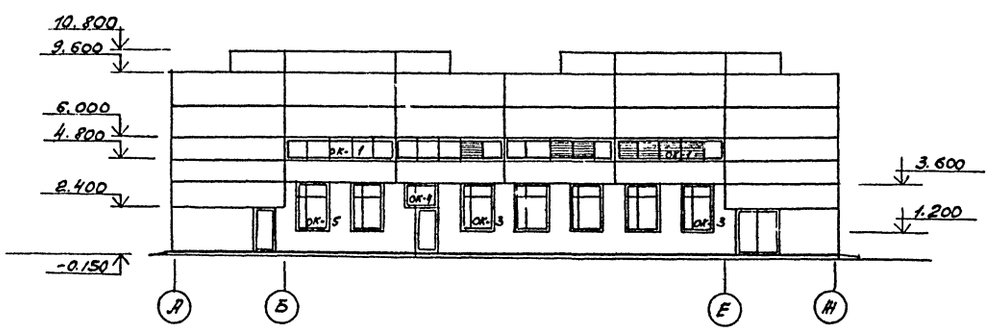

ОК-1

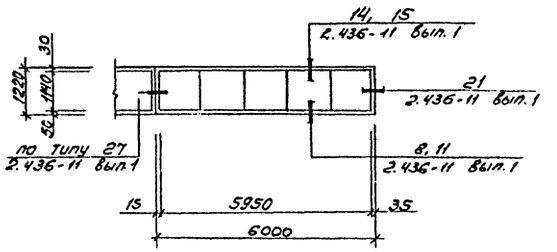

ОК-2

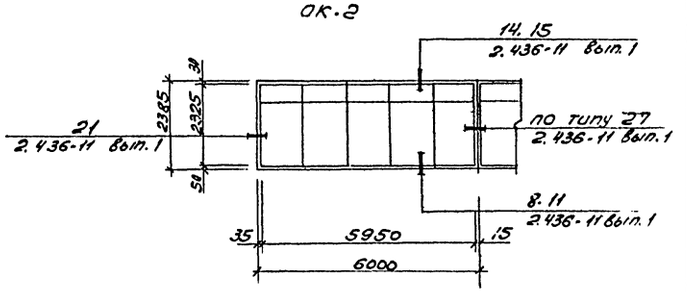

ОК-3

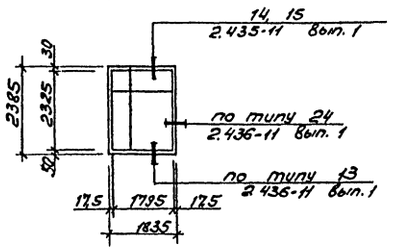

Привязан

Инв.№

Инв.№ подл. | Подпись и дата | Взам.инв.№

ГИП	Никитин		503-1-41С.86 - АР
Нач.отд.	Сидорова		Автотранспортное предприятие на 300 грузовых автомобилей для южных районов
Гл.спец.	Серебров		Производственный корпус
Рук.гр.	Власовская		Стадия: РП; Лист: 9; Листов:
Ст.арх	Зайкова		Фасады 1-19, А-И. Схемы заполнения оконных проемов
			ГИПРОАВТОТРАНС Новосибирский филиал

Альбом II

Типовой проект

Фасад 19-1

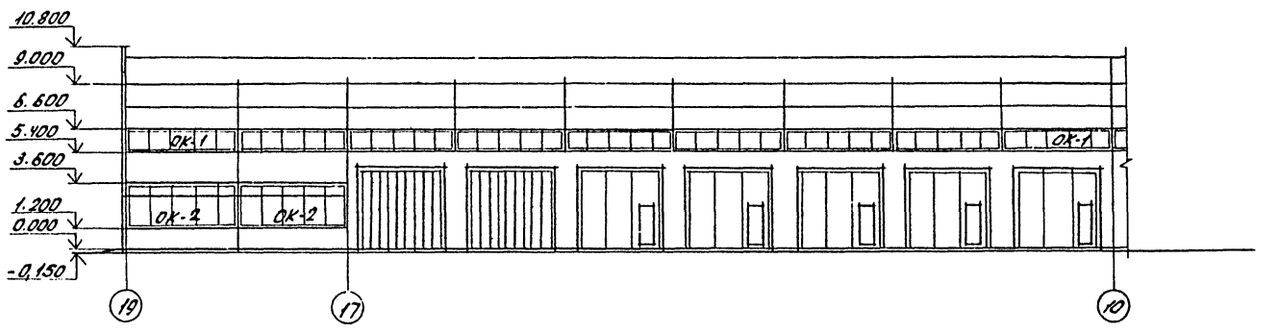

ОК-4

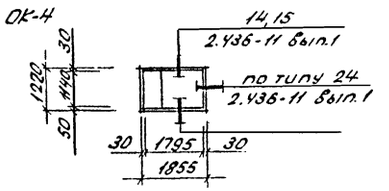

ОК-5

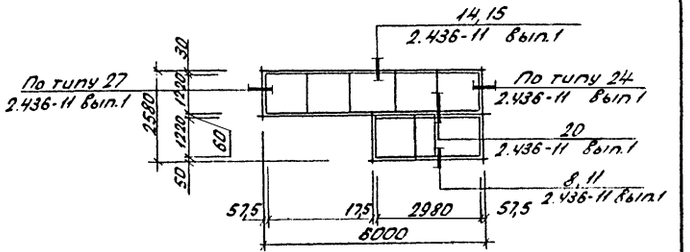

Фасад 19-1

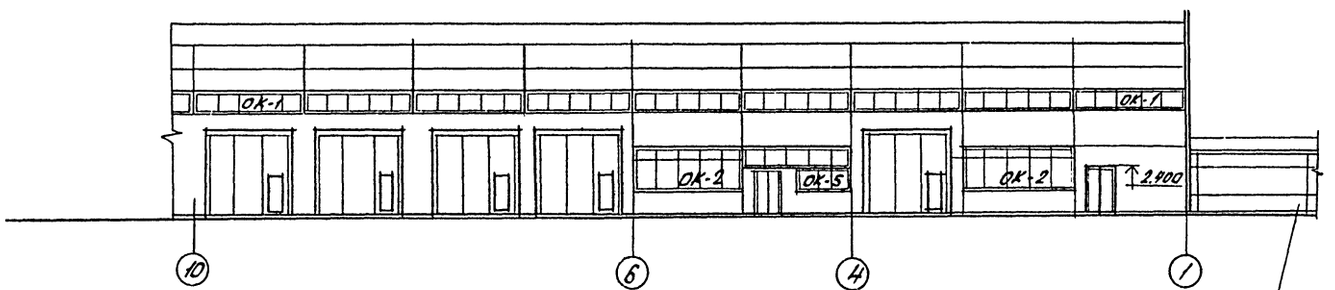

ОК-6

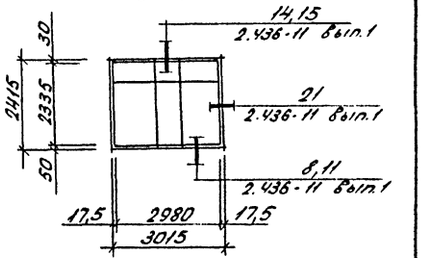

Фасад И-А

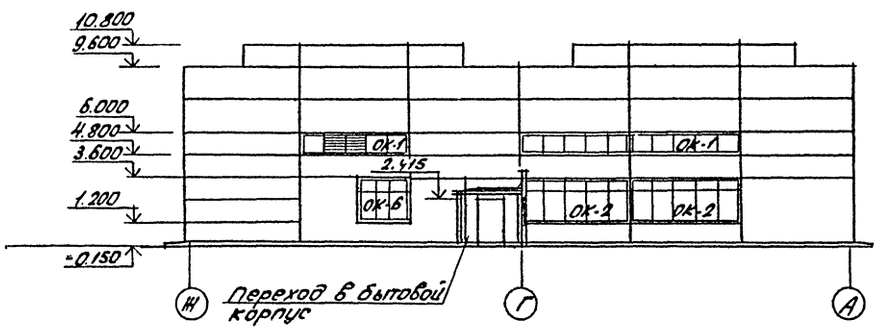

Привязан:

Инв.№ подл. | Подпись и дата | Взам.инв.№

ГИП	Никитин		503-1-41С.86 - АР
Начотд	Сидорова		Автотранспортное предприятие на 300 грузовых автомобилей для южных районов
Гл.арх.	Серебров		
Рук.гр.	Власовская		Производственный корпус — Стадия: АП; Лист: 10; Листов:
Ст.арх.	Зайкова		Фасады 19-1, И-А. Схемы заполнения оконных проемов
			ГИПРОАВТОТРАНС Новосибирский филиал

Альбом II

Типовой проект

План полов на отм. 0.000

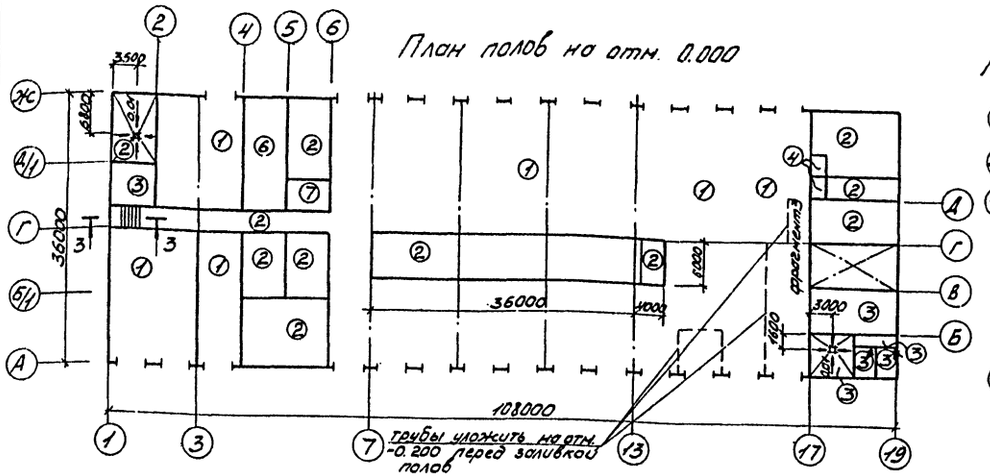

Планы полов на отм. 4.200

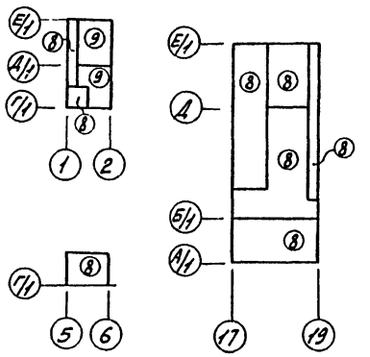

Фрагмент 3

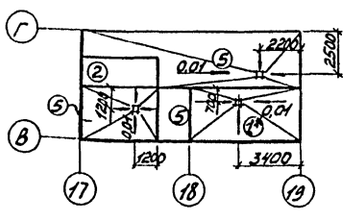

Узлы устройства плинтусов в полах

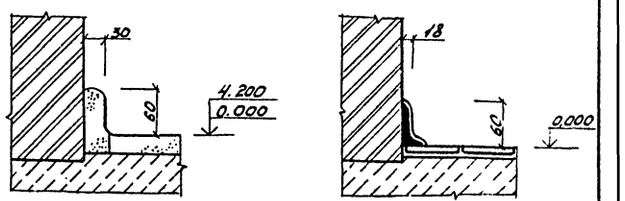

Экспликация полов

(начало)

Номер помещения по проекту	Тип пола по проекту	Схема пола	Элементы пола и их толщины (мм)	Площадь пола (м²)
1,2,8,12, 15,16	1 / 1*		покрытие - бетон М300 шлифованный 30мм подстилающий слой - бетон М200 210мм грунт основания	2709 14
3,4,5,7, 11,13,14, 23,25,26, 27,28	2		покрытие - бетон М200 шлифованный 30мм подстилающий слой - бетон М100 100мм грунт основания	865
6,17,18, 19,20,28	3 / 3*		покрытие - мозаичный раствор М200 20мм стяжка - цементно-песчаный раствор М100 40мм подстилающий слой - бетон М200 100мм грунт основания	170 24
29,30	4		покрытие - керамическая плитка ГОСТ 6787-80-13мм заполнение швов - цементно песчаный раствор М100 прослойка - цементно - песчаный раствор М100 15мм подстилающий слой - бетон М150 100мм грунт основания	9
21,22,24, 28	5		покрытие - керамическая кислотоупорная плитка ГОСТ 961-79 18мм заполнение швов - битумная мастика прослойка - битумная мастика 3мм гидроизоляция - 2слоя изола на битумной мастике - 3мм подстилающий слой - бетон М150 грунт основания 100мм	46

(окончание)

Номер помещения по проекту	Тип пола по проекту	Схема пола	Элементы пола и их толщины (мм)	Площадь пола (м²)
9	6		покрытие - асфальтобетон - 40мм подстилающий слой - бетон М150 - 100мм грунт основания	92
10	7		покрытие - линолеум ГОСТ 7251-66 2мм прослойка - холодная мастика на водостойких вяжущих 1мм стяжка - бетон М50 - 20мм подстилающий слой - бетон М150 100мм грунт основания	15
31	8		покрытие - бетон М200 - 20мм стяжка - цементно - песчаный раствор М150 - 40мм теплозвукоизоляция - плиты из минеральной ваты 40мм основание - железобетонная плита	335
31	9		покрытие бетон М200 - 20мм основание - железобетонная плита	62

Для полов типов 1÷3,6,8

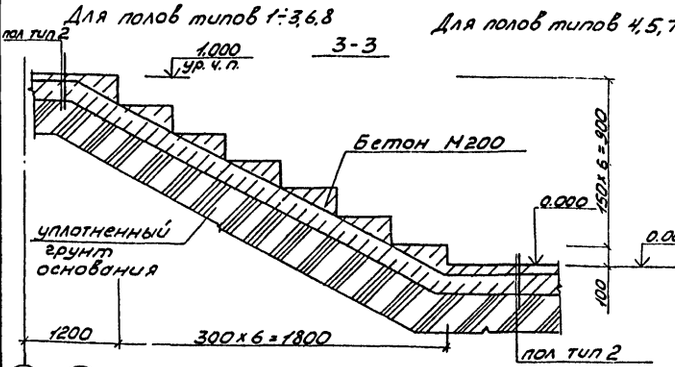

Для полов типов 4,5,7

Уклоны в полах выполнять за счет планировки грунта

Укладку труб в полу производить согласно технологической части проекта.

Типы полов приняты по СНиП II-В.8-71.

Покрытия типов 1* 3* для обеспечения безыскровости полов выполняются на известковом наполнителе

Привязан

Инв. № подл. | Подп. и дата | Взам. инв. №

Инв. № дубл. | Подп. и дата

Инв. № подл. | Подп. и дата | Взам. инв. № | Инв. № дубл. | Подп. и дата

ГИП	Никитин		
Нач. отд.	Сидорова		
Гл. арх.	Серебров		
Рук. гр.	Власовская		
Ст. арх.	Зайкова		

503-1-41С.86-АР

Автотранспортное предприятие на 300 грузовых автомобилей для южных районов

Производственный корпус

Стадия	Лист	Листов
Р	11	

Планы полов

ГИПРОАВТОТРАНС
Новосибирский филиал

Альбом III

Типовой проект

Схема щитовых перегородок

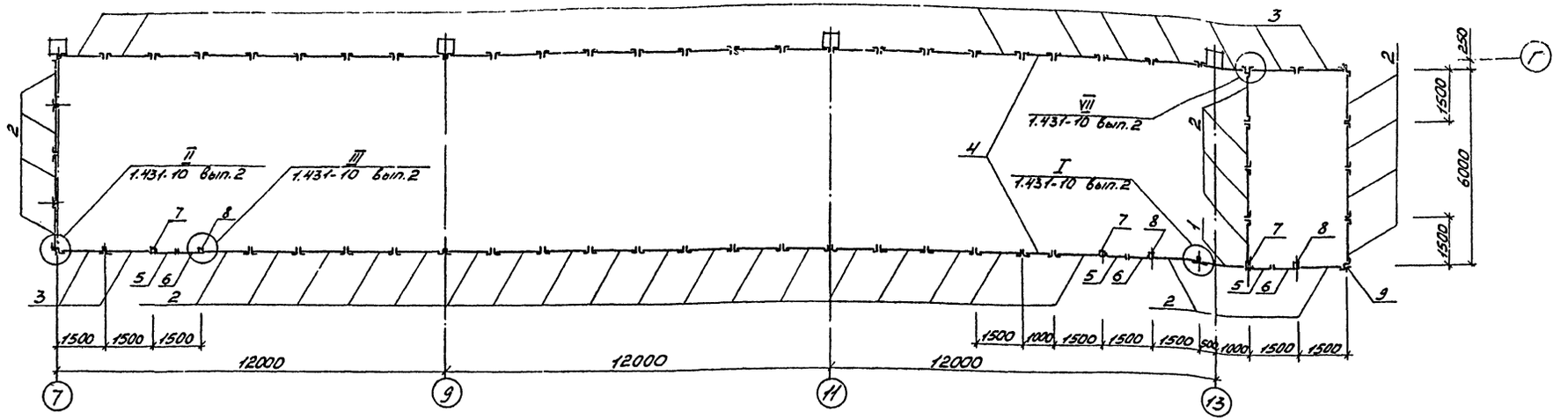

Спецификация материалов на щитовые перегородки

Марка поз.	Обозначение	Наименование	Кол. шт.	Масса ед. кг	Примечание
1	1.431-10 В.3 02.01.00-02	Щит 1,5×2,4 ЩПГ	1	26.0	
2	1.431-10 В.3 02.02.00-01	Щит левый 1,5×2,4-ЩПГ-Л	31	24.4	
3	1.431-10 В.3 02.03.00-01	Щит правый 1,5×2,4 ЩПГ-Б	28	24.4	
4	1.431-10 В.3 02.01.00-03	Щит правый 1,0×2,4 ЩПГ	2	22.1	
5	1.431-10 В.3 02.17.00-	Створка дверная 0,7×2,4 ДПГ-Л	3	19.3	
6	1.431-10 В.3 02.06.00-01	Створка дверная 0,7×2,4 ДПГ-П	3	20.0	
7	1.431-10 В.3 02.05.00-01	Стойка дверная 2,4 ДСГ-Л	3	11.6	
8	1.431-10 В.3 02.05.00-03	Стойка дверная 2,4 ДСГ-П	3	11.6	
9	1.431-10 В.3 02.00.01	Уголок	4		
10	1.431-10 В.3 02.15.00	Ригель р-1	3	7.1	
11	1.431-10 В.3 02.18.00	Болт самонакерующийся	130		
12	1.431-10 В.3.01.00.03	Пластина	130		
13	ГОСТ 7798-70*	Болт М10.35.46.0.16	270		
14	ГОСТ 7798-70*	Болт М10×70.46.0.16	12		
15	ГОСТ 5915-70*	Гайка М10 4.0.16	426	0.011	
16	ГОСТ 6958-78	Шайба 10.02.016	1104	0.012	
17	ГОСТ 11371-78	Шайба 10.02.016	426	0.004	
18	ГОСТ 3722-81	Шарик VI.6мм Н	9		

Металлические элементы щитовых перегородок после монтажа окрасить масляной краской оранжевого цвета.

Узел 3

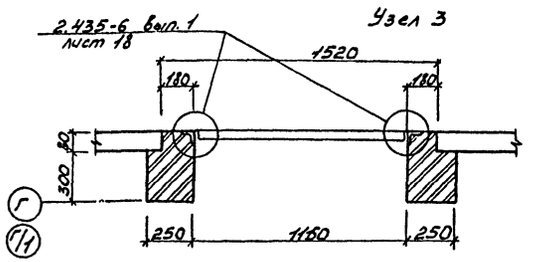

Узел 4

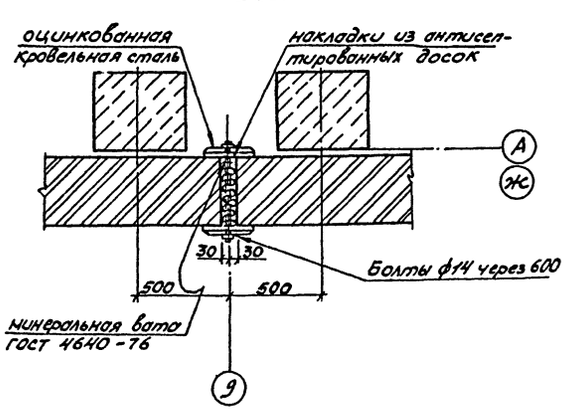

Привязан:

Инв. №

		503-1-41С.86 - АР	
		Автотранспортное предприятие на 300 грузовых автомобилей для южных районов	
ГИП	Никитин	Производственный корпус	Стадия: РП; Лист: 12; Листов: 12
Нач.отд.	Сидорова		
Гл.арх.	Серебров		
Рук.гр.	Власовская	Схема щитовых перегородок, узлы 3, 4.	ГИПРОАВТОТРАНС Новосибирский филиал
Ст.арх.	Зайкова		
Арх.	Карташова		

Инв. № подл. | Подп. и дата | Взам. инв. №

Альбом 7

Типовой проект 503

Ведомость рабочих чертежей основного комплекта марки КЖ. (начало)

Лист	Наименование	Примечание
1	Общие данные. (начало)	
2	Общие данные. (продолжение)	
3	Общие данные. (окончание)	
4	Схема расположения элементов фундаментов в осях 1...9	
5	Схема расположения элементов фундаментов в осях 9...19 Приямок в осях „1-2"	
6	Фундаменты. Узлы 1... 5	
7	Фундаменты. Узлы 6... 11	
8	Фундаменты. Узлы 12... 17	
9	Фундаменты. Узлы 18... 22	
10	Фундаменты Узлы 23... 27	
11	Фундаменты ФМ1, ФМ1а, ФМ2	
12	Фундаменты ФМ3, ФМ3а, ФМ3б, ФМ4	
13	Фундаменты ФМ5, ФМ6	
14	Фундаменты ФМ7, ФМ8.	
15	Фундаменты ФМ9...ФМ11	
16	Фундаменты ФМ 12, ФМ 13, ФМ 13а	
17	Фундамент ФМ14.	
18	Схема расположения элементов подземного хозяйства в осях 1... 9.	
19	Схема расположения элементов подземного хозяйства в осях 9... 19.	
20	Подземное хозяйство. Фундаменты ФО1, ФО2 План на отм. 0.000	
21	Подземное хозяйство. ФО1, ФО2. План на отм. - 0.300. Сечения 17-17... 19-19	
22	Подземное хозяйство. ФО1, ФО2, фрагмент плана 1. Сечения 4-4... 8-8	
23	Подземное хозяйство. ФО1, ФО2. Фрагмент плана 2. Сечения 25-25... 29-29	
24	Подземное хозяйство. ФО1, ФО2. Сечения 14-14, 20-20, 21-21, 34-34, 35-35	
25	Подземное хозяйство. ФО1. ФО2. Сечения 15-15, 23-23, 24-24, 36-36.	
26	Подземное хозяйство. ФО1, ФО2 Сечения 9-9, 13-13, 16-16	

(продолжение)

Лист	Наименование	Примечание
27	Подземное хозяйство. ФО1. ФО2. Узлы 57... 62. Фундамент ФО8.	
28	Подземное хозяйство. Спецификация ФО1. ФО2	
29	Подземное хозяйство. ФО3. Планы на отм. 0.000 и - 0.300. Спецификация	
30	Подземное хозяйство. ФО3. Сечения 1-1... 5-5	
31	Подземное хозяйство. ФО3. Фрагмент плана 1. Узлы 1...3 Сечения 6-6... 8-8	
32	Подземное хозяйство. Планы на отм. 0.000 и - 0.300. Спецификация	
33	Подземное хозяйство ФО4. Сечения 3-3... 5-5. Фрагмент 1	
34	Подземное хозяйство. Фундамент ФО5	
35	Подземное хозяйство. Фундаменты ФО6, ФО7. Сечения 1-1... 3-3	
36	Подземное хозяйство. Спецификации ФО6, ФО7. Ведомость расхода стали ФО4...ФО7	
37	Подземное хозяйство. Фундамент ФО9	
38	Каналы КЛ1... КЛ5	
39	Каналы КЛ6... КЛ8, УМ7	
40	Схема расположения лотков канала КЛ9 в осях „8...13"	
41	Схема расположения плит канала КЛ9 в осях „8...13"	
42	Схемы расположения лотков и плит канала КЛ9 в осях „13-15"	
43	Участки монолитные УМ1... УМ6	
44	Участки монолитные УМ8... УМ14	
45	Стеллаж зарядной	
46	Схема расположения ферм, связей	
47	Сечения 2-2; 3-3, Узлы 46... 48	
48	Схема расположения колонн в осях 1...9	
49	Схема расположения колонн в осях 9... 19	
	Схема расположения торцового фахверка по осям 1... 19	
50	Схема расположения плит покрытия в осях 1... 9	
51	Схема расположения плит покрытия в осях 9...19	
52	Фундаменты ФО1... ФО6	

(окончание)

Лист	Наименование	Примечание
53	Схема расположения плит перекрытия на отм. 4.100 в осях 17... 19	
54	Схема расположения плит перекрытия на отм. 4.100 в осях 1, 2	
55	Схема расположения стеновых панелей по осям „А", „19"	
56	Схема расположения стеновых панелей по осям „Н", „1".	
57	Схемы расположения перегородок по осям „3, 4, 5".	
58	Схемы расположения перегородок по осям „4", „5", „6", „Г/1".	
59	Схемы расположения перегородок по осям „5", „17", „Г"	
60	Схемы расположения перегородок по осям „2", „Б/1".	
61	Схемы расположения перегородок. Узлы 49... 54	
62	Спецификации к схемам расположения перегородок	
63	Схемы расположения насадок фахверка по осям „Г", „Г/1", „Б/1", „17"	
64	Схемы расположения насадок фахверка по осям 2, 3, 4, 5, 6.	
65	Узлы IV ... VIII	
66	Опоры Н1, Н2, Н3, ОП1, ОП2	
67	Камера с фильтром	
68	Отстойный колодец с маслоуловителем	
69	Колодец - нейтрализатор	
	Колодец с задвижкой	

Типовой проект разработан в соответствии с действующими нормами и правилами и предусматривает мероприятия, обеспечивающие взрывную, взрывопожарную и пожарную безопасность при эксплуатации здания.

Главный инженер проекта (Ю.В. Никитин)

Инв. № подл. | Подпись и дата | Взам. инв. №

Гл. инженер проекта | Рук. группы | Утвержден 1986 г. | Акт №

Инв. №

ГИП	Никитин		503-1-41С.86 -КЖ
Нач. отд.	Сидорова		Автотранспортное предприятие на 300 грузовых автомобилей для южных районов
Гл. спец.	Стрехнин		
Рук. гр.	Потапова		
			Производственный корпус — Стадия: РП; Лист: 1; Листов: 69
			Общие данные (начало) — ГИПРОАВТОТРАНС Новосибирский филиал

Альбом II

Типовой проект 503

Ведомость ссылочных и прилагаемых документов (начало)

Обозначение	Наименование	Примечание
	Ссылочные документы.	
1.412-1/77 вып. 1...3	Монолитные железобетонные фундаменты под типовые колонны прямоугольного сечения одноэтажных промышленных зданий	
1.412.1-4	Монолитные железобетонные фундаменты на естественном основании под железобетонные стойки фахверка	
1.415-1 вып. 1	Железобетонные фундаментные балки для стен производственных зданий:	
1.423-3 вып 0-1, 0-2, 1,2	Железобетонные колонны прямоугольного сечения для одноэтажных производственных зданий без мостовых кранов высотой до 9,6 м	
1.427.1-3 вып. 0,1,2	Колонны железобетонные прямоугольного сечения для продольного и торцового фахверка одноэтажных производственных зданий высотой 3.0-14.4 м	
1.463-3 вып. I, II Дополнение к вып. I...V	Железобетонные предварительно напряженные безраскосные фермы пролетом 18 и 24 м, для покрытий зданий со скатной кровлей	
ПК-01-110/81 вып. 1,2	Железобетонные предварительно напряженные подстропильные фермы для покрытий зданий со скатной кровлей	
1.463-13с. вып. 3	Типовые железобетонные фермы в покрытиях одноэтажных зданий с расчетной сейсмичностью 7 и 8 баллов	
1.432-14/80 вып. 0,1,3	Стеновые панели отапливаемых производственных зданий	
2.432-1 вып. 0,1	Монтажные узлы панельных стен отапливаемых одноэтажных производственных зданий с железобетонным каркасом	
1.439-2	Стальные изделия креплений панелей стен одноэтажных производственных зданий с железобетонным каркасом	

(окончание)

Обозначение	Наименование	Примечание
1.431-20 вып. 0,1,3...6 вып. 7	Перегородки одноэтажных производственных зданий	
ГОСТ 22701.0-77* ГОСТ 22701.5-77*	Плиты железобетонные ребристые предварительно напряженные размерами 6×3 для покрытий промышленных зданий	
2.465-1с вып. 0	Узлы сопряжений плит покрытий с несущими конструкциями одноэтажных промышленных зданий с расчетной сейсмичностью 7,8 и 9 баллов	
1.442.1-2 вып. 1	Плиты перекрытий железобетонные ребристые высотой 400 мм, укладываемые на ригели прямоугольного сечения	
ГОСТ 24893.0-81 ГОСТ 24893.2-81	Балки обвязочные железобетонные для зданий промышленных предприятий	
1.494-24 вып. 1	Стаканы для крепления крышных вентиляторов, дефлекторов, зонтов	
3.006.1-2/82 вып. 1-1; 1-2; 2-2	Сборные железобетонные каналы и тонелли из лотковых элементов	
2.460-14 вып. 0	Типовые узлы покрытий промышленных зданий в местах пропуска вентиляционных шахт	
1.410-2 вып. 1	Унифицированные арматурные изделия для монолитных железобетонных конструкций	
	Прилагаемые документы	
503 альбом IV	Строительные изделия	
503 альбом IX	Ведомости потребности в материалах	

Ведомость спецификаций (начало)

Лист	Наименование	Примечание
4	Спецификация к схеме расположения элементов фундаментов	
11	Спецификация фундаментов ФМ1, ФМ2, ФМ1а	
12	Спецификация фундаментов ФМ3, ФМ4, ФМ3а, ФМ3б	
13	Спецификация фундаментов ФМ5, ФМ6	
14	Спецификация фундаментов ФМ7, ФМ8	
15	Спецификация фундаментов ФМ9...ФМ11	
16	Спецификация фундаментов ФМ12, ФМ13, ФМ13а	
17	Спецификация фундамента ФМ14	

(окончание)

Лист	Наименование	Примечание
18	Спецификация к схеме расположения элементов подземного хозяйства	
28	Спецификация сборных железобетнных элементов	
	Спецификация фундаментов Ф01, Ф02	
29	Спецификация сборных железобетонных плит	
	Спецификация Ф03	
32	Спецификация фундамента Ф04	
34	Спецификация сборных железобетонных плит. Спецификация фундамента Ф05	
36	Спецификация фундаментов Ф06, Ф07	
37	Спецификация Ф09	
38	Спецификация к схемам расположения элементов каналов КЛ1...КЛ5	
39	Спецификация к схемам расположения КЛ6...КЛ8	
40	Спецификация к схеме расположения лотков канала КЛ9	
41	Спецификация к схеме расположения плит канала КЛ9	
42	Спецификация к схеме расположения элементов канала КЛ9	
45	Спецификация сборных плит	
46	Спецификация к схеме расположения ферм, связей	
47	Спецификация соединительных изделий	
48	Спецификация к схеме расположения колонн	
49	Спецификация к схеме расположения торцового фахверка	
50	Спецификация к схеме расположения элементов покрытия	
51	Спецификация соединительных изделий и фундаментов	
52	Спецификация фундаментов	
53,54	Спецификация к схеме расположения плит перекрытия	
55,56	Спецификация к схеме расположения панелей	
62	Спецификация к схемам расположения перегородок	
66	Спецификация опор	
67	Спецификация камеры	
68,69	Спецификация сборных конструкций	

Взам. инв. №

Подп. и дата

Инв. № подл.

Привязан

Инв. №

ГИП	Никитин	
Нач. отд.	Сидорова	
Гл. спец.	Стрехнин	
Рук. гр.	Потапова	

503-1-41С.86- КЖ

Автотранспортное предприятие на 300 грузовых автомобилей для южных районов

Производственный корпус

Стадия	Лист	Листов
РП	2	

Общие данные (продолжение)

ГИПРОАВТОТРАНС Новосибирский филиал

Альбом II

Типовой проект 503

Нагрузка на покрытие

Вид нагрузки	Коэф. перегрузки	$t^\circ = -20^\circ$ Снег I $q^н$	$q^р$	$t^\circ = -20^\circ$ Снег II $q^н$	$q^р$	$t^\circ = -10^\circ$ Снег I $q^н$	$q^р$
Слой гравия втопленный в битумную мастику	1.3	23	29.9	23	29.9	23	29.9
3 слоя рубероида	1.3	10	13	10	13	10	13
Цементно-песчаная стяжка $h = 15$ мм.	1.3	27	35.1	27	35.1	27	35.1
Плитный утеплитель $\gamma = 500$ кг/м^3	1.3	50	65	50	65	40	52
Слой рубероида	1.3	5	6.5	5	6.5	5	6.5
Сборные железобетонные плиты	1.1	160	176	160	176	160	176
Снег	1.4	50	70	70	98	50	70
Итого		325	395.5	345	423.5	315	382.5

Ведомость объемов сборных бетонных и железобетонных конструкций по рабочим чертежам основного комплекта марки КЖ.

№ строки	Наименование группы элементов конструкций	Код.	Кол. м^3	Примечание
1	Колонны	582100	117,6	
2	Балки обвязочные, фундамент-			
3	ные и сооружений	582400	6,4	
4	Фермы	582600	147,0	
5	Перемычки	582800	3,0	
6	Панели стеновые наружные	583100	233,5	
7	Перегородки	583300	96,9	
8	Плиты покрытий	584100	237,3	
9	Плиты перекрытий	584200	37,8	
10	Детали смотровых колодцев	585500	3,0	
11	Конструкции и детали кана-			
12	лов и открытых водоводов	585800	51,5	
13	Блоки коммуникаций	589300	3,7	

Материалы на изготовление сборных бетонных и железобетонных конструкций учтены в ведомости потребности в материалах и отдельно не учитываются.

Схемы нагрузок на фундаменты

Марка фундамента	Схема нагрузки	Расчетные нагрузки N	N_1	M_x	Q_x	M_y	Q_y
ФМ1	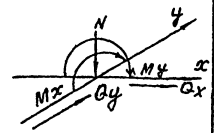	44.4	—	—	—	5.8	0.8
(ФМ14) ФМ2, ФМ12		(170) 162.7	—	—	—	10.4	10.4
ФМ3, ФМ3а, ФМ3Н		32.4	—	4.8	1.1	2.8	0.4
ФМ4		73.7	—	13.3	2.8	5.1	0.7
ФМ5	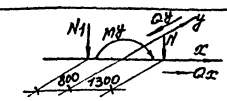	73.7	10.2	13.3	2.8	6.6	1.4
ФМ7 ФМ8	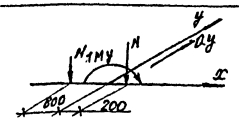	29	10.2	—	—	10.4	2.62
ФМ6	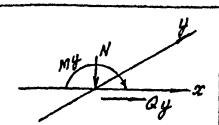	29	—	—	—	8.9	1.92
ФМ9 ФМ11	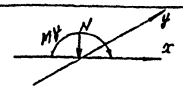	7.62	—	—	—	1.25	—
ФМ10	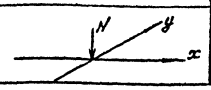	23.6	—	—	—	—	—

Антикоррозийная защита

Необетонируемые закладные и соединительные элементы, сварные швы и участки закладных изделий с нарушенным защитным покрытием оцинковать методом металлизации толщиной слоя 0.12мм.

Общие указания

1. За относительную отметку 0.000 принят уровень пола 1го этажа, соответствующий абсолютной отметке ▭
2. Основанием фундаментов служат непучинистые, непросадочные грунты со следующими нормативными характеристиками: $\varphi^н = 28^\circ$, $C^н = 0.02$ кгс/см^2, $\gamma = 1.8$ т/м^3.

При условиях отличающихся от указанных фундаменты должны быть перепроектированы.

3. Расчет фундаментов произведен для следующих условий: скоростной напор ветра – для III географического района, вес снегового покрова – для I географического района, расчетная температура наружного воздуха -20°С. Сейсмичность района 7 баллов.
4. Рельеф территории спокойный, грунтовые воды отсутствуют.
5. Гидроизоляцию по фундаментным балкам и ленточным фундаментам выполнять из цементно-песчаного раствора состава 1:2, толщиной 30мм.
6. Набетонку для опирания фундаментных балок выполнять одновременно с бетонированием фундаментов.
7. Зачеканку зазоров между колонной и стенкой стакана фундамента производить бетоном М300 на мелком заполнителе после установки выверки колонн.
8. Подбетонку, подготовку под монолитные железобетонные фундаменты выполнять из бетона М50 см. план и узлы.

ГИП	Никитин	
Нач. отд.	Сидорова	
Гл. спец.	Стрехнин	
Рук. гр.	Поталова	

503-1-41С.86 -КЖ

Автотранспортное предприятие на 300 грузовых автомобилей для южных районов

Производственный корпус

Стадия	Лист	Листов
Рп	3	

Общие данные (окончание)

ГИПРОАВТОТРАНС Новосибирский филиал

Привязан

Инв. №

Инв. № подл. | Подпись и дата | Взам. инв. №

Альбом I

Типовой проект 503

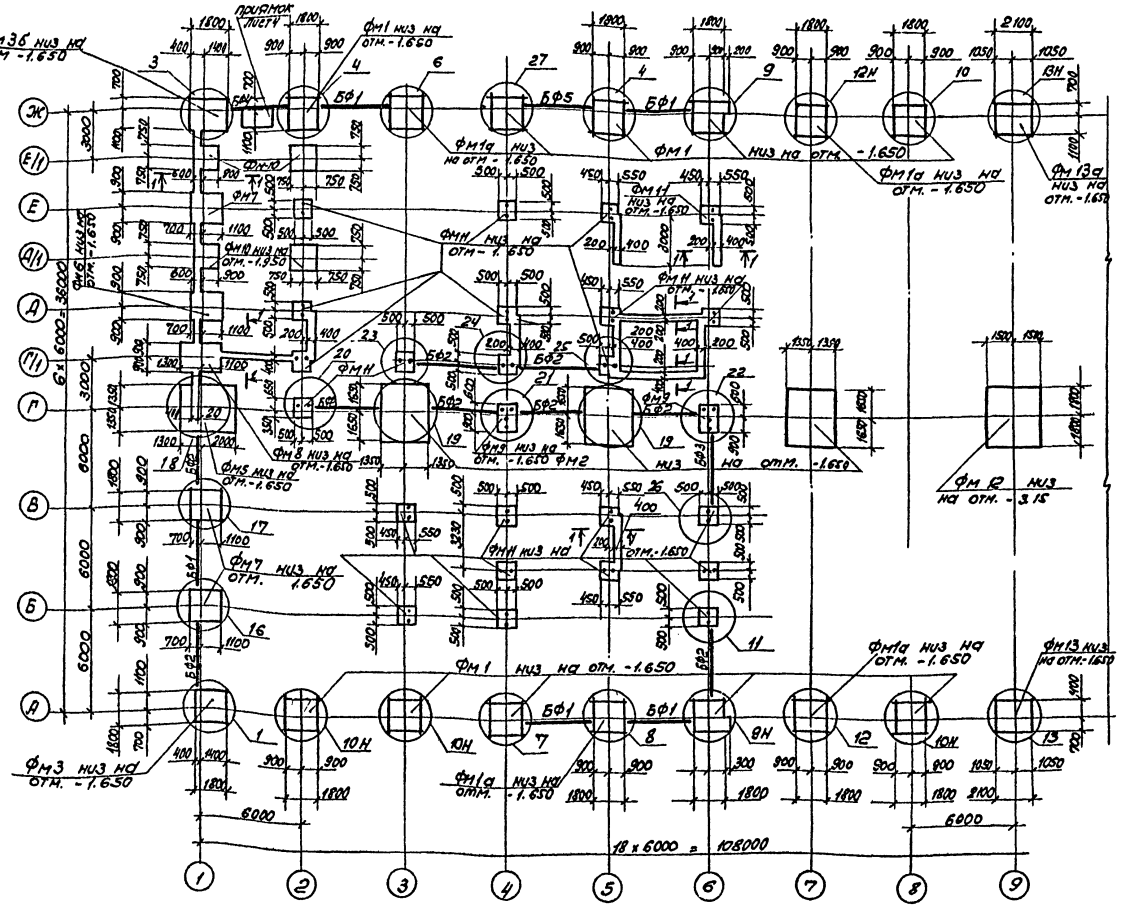

Данный лист см. с листами 4, 6...7.

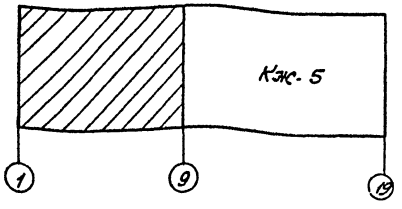

Спецификация к схеме расположения элементов фундаментов

Марка, поз.	Обозначение	Наименование	Кол.	Масса ед., кг	Примечание
		Фундаменты			
ФМ1	503 КЖ-11	ФМ1	24		
ФМ1а	КЖ-11	ФМ1а	8		
ФМ2	КЖ-11	ФМ2	4		
ФМ3	КЖ-12	ФМ3	1		
ФМ3а	КЖ-12	ФМ3а	1		
ФМ3б	КЖ-12	ФМ3б	2		
ФМ4	КЖ-12	ФМ4	1		
ФМ5	КЖ-13	ФМ5	1		
ФМ6	КЖ-13	ФМ6	2		
ФМ7	КЖ-14	ФМ7	6		
ФМ8	КЖ-14	ФМ8	1		
ФМ9	КЖ-15	ФМ9	2		
ФМ10	КЖ-15	ФМ10	22		
ФМ11	КЖ-15	ФМ11	27		
ФМ12	КЖ-16	ФМ12	1		
ФМ13	КЖ-16	ФМ13	1		
ФМ13а	КЖ-16	ФМ13а	1		
ФМ14	КЖ-17	ФМ14	3		
		Фундаментные балки			
БФ1	1.415-1 Вып.1	ФБ6-41	7	700	
БФ2	1.415-1 Вып.1	ФБ6-42	9	700	
БФ3	1.415-1 Вып.1	ФБ6-43	2	600	
БФ4	1.415-1 Вып.1	ФБ6-14	2	1300	
БФ5	1.415-1 Вып.1	ФБ6-12	1	1500	
		Перемычки			
ПР1	1.138-10 Вып.1	1ПР8-20.12.22У	2	125	

Привязан

Инв. №

ГИП	Никитин		503-1-41С.86- КЖ
Нач.отд	Сидорова		Автотранспортное предприятие на 300 грузовых автомобилей для южных районов
Гл.спец.	Трехчин		Производственный корпус
Рук.гр.	Потатова		Стадия: РП; Лист: 4; Листов:
Вед.инж.	Курьянова		Схема расположения элементов фундаментов в осях 1...9.
			ГИПРОАВТОТРАНС Новосибирский филиал

Инв.№ подл. | Подпись и дата | Взам.инв.№ | Инв.№ дубл. | Подпись и дата

Альбом 5

Типовой проект 503

Приямок лист 5

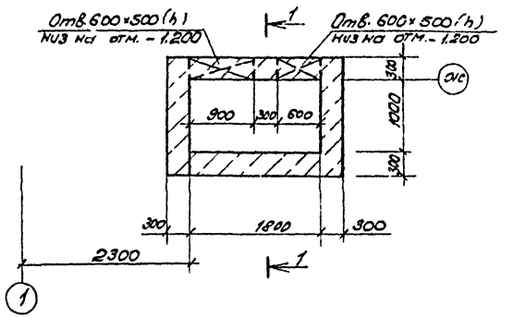

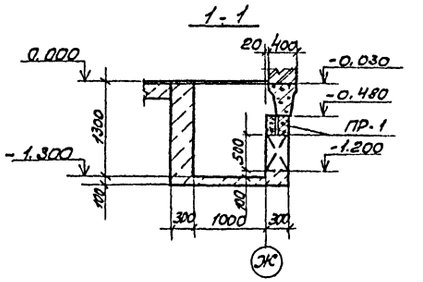

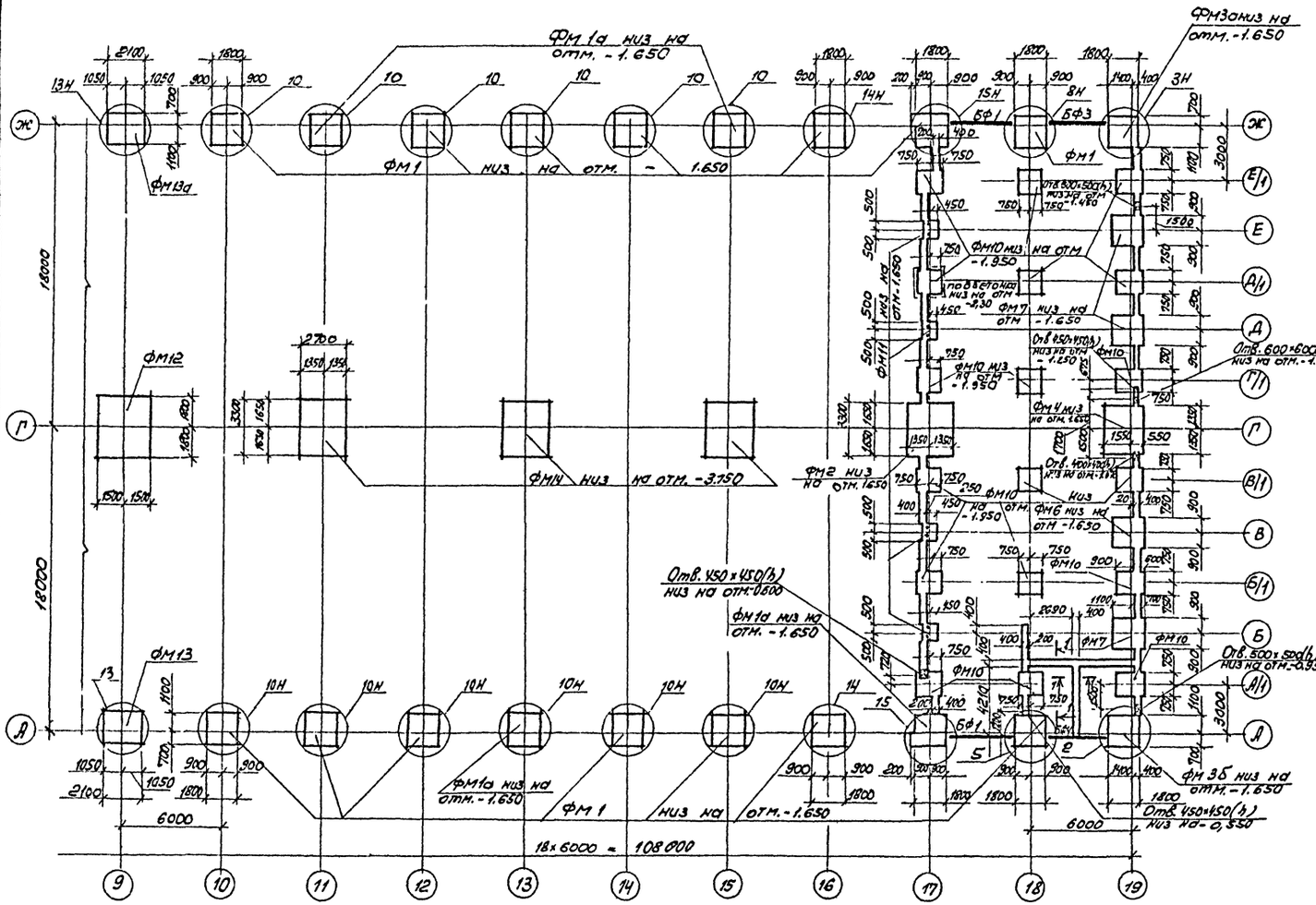

1. Данный лист см. с листами 5...7.

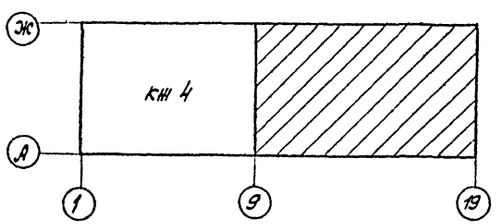

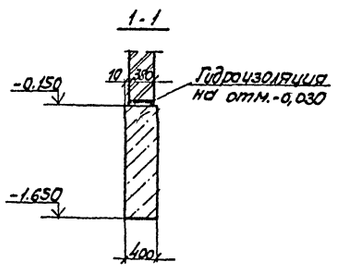

ГИП	Никитин			503-1-41С.86 - КЖ	
Нач. отд	Сидорова			Автотранспортное предприятие на 300 грузовых автомобилей для южных районов	
Гл. спец.	Стрехнин			Производственный корпус	Стадия: РП; Лист: 5; Листов:
Рук. гр.	Потапова			Схема расположения элементов фундаментов в осях 9...19. Приямок в осях 1-2.	ГИПРОАВТОТРАНС Новосибирский филиал
Нач. инж.	Куренная				

Привязан

Инв. №

Инв. № подл. | Подпись и дата | Взам. инв. №

Альбом 4

Типовой проект 503-

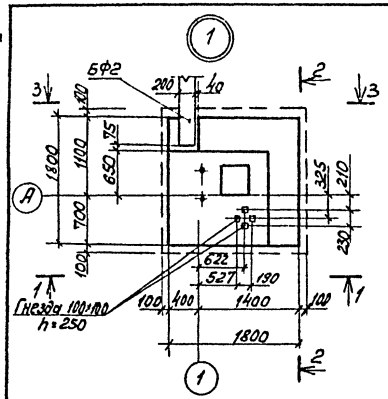

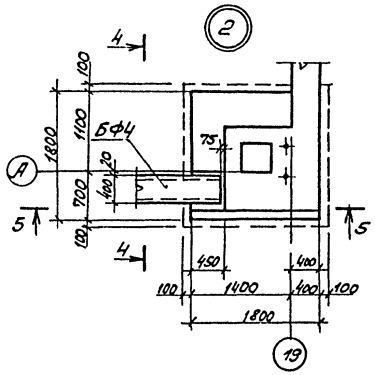

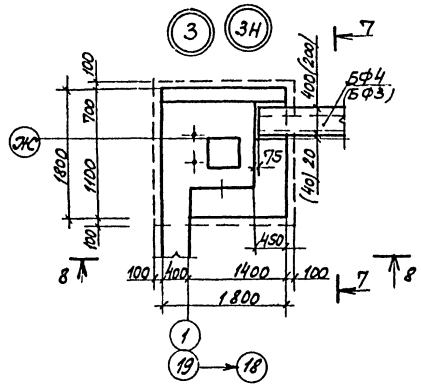

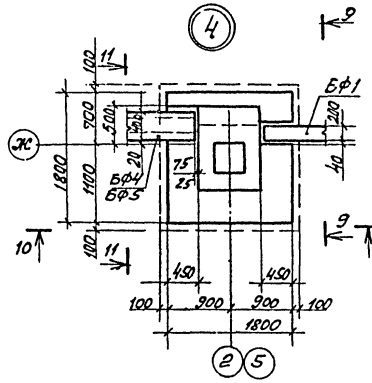

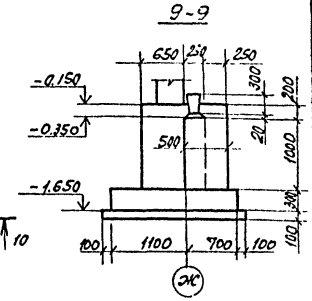

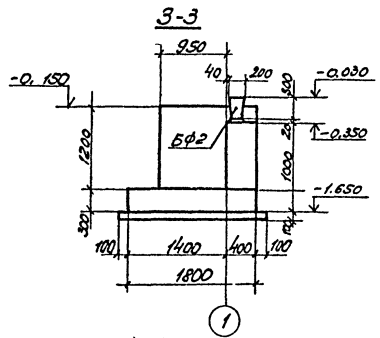

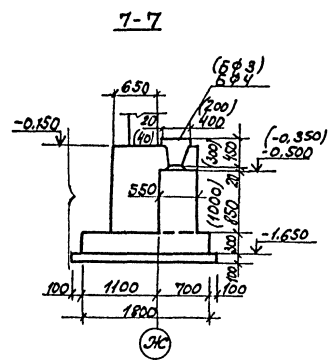

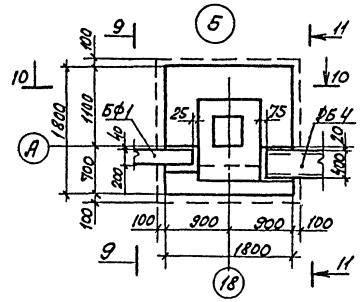

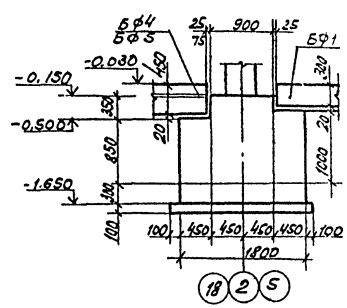

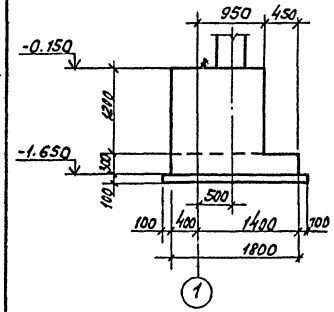

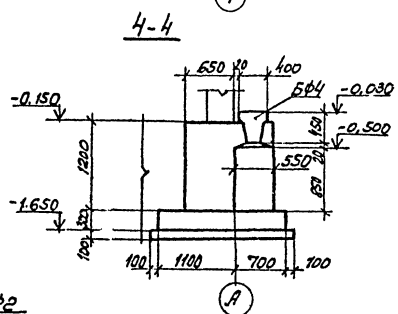

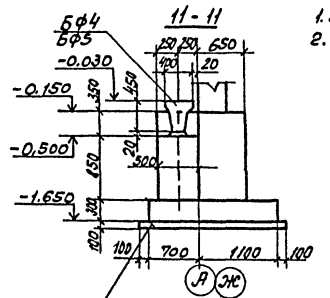

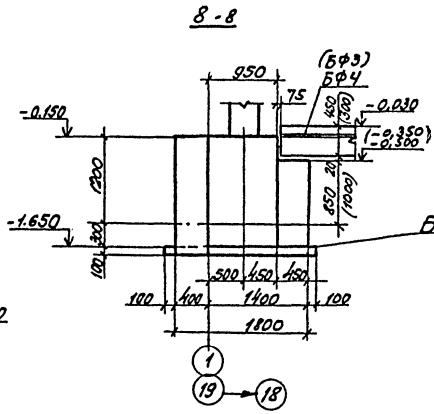

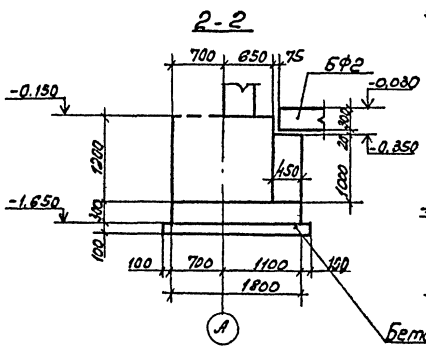

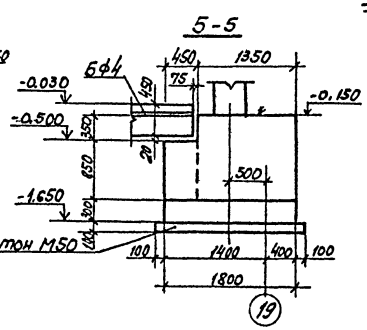

1. Данный лист см. с листами 4, 5, 11, 12.
2. Размеры в скобках для узла 3Н.

ГИП	Никитин		503-1-41С.86 - КЖ		
Нач.отд	Сударова		Автотранспортное предприятие на 300 грузовых автомобилей для южных районов		
Гл.спец.	Стрельцов				
Рук.гр.	Потапова		Производственный корпус	Стадия	Лист	Листов
Вед.инж.	Кирьянова			РП	6	
Привязан			Фундаменты Узлы 1...5	СНПРАВТОТРАНС Новосибирский филиал		
Инв.№						

Инв.№ подл. | Подпись и дата | Взам. инв.№

Альбом I

Типовой проект 503-

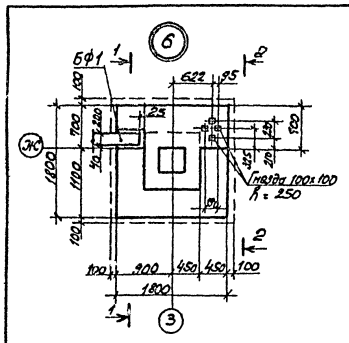

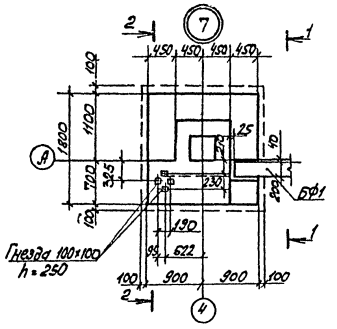

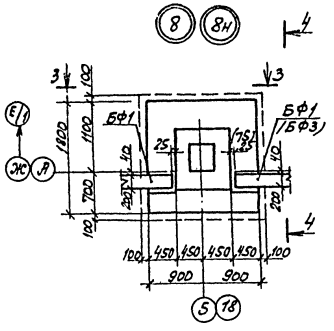

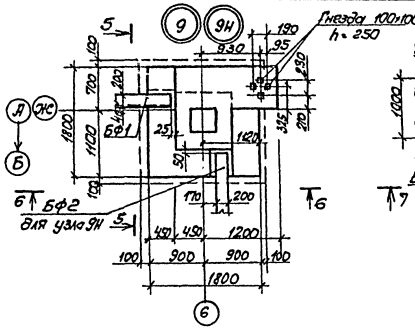

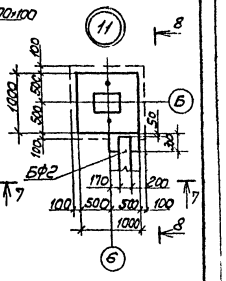

1-1

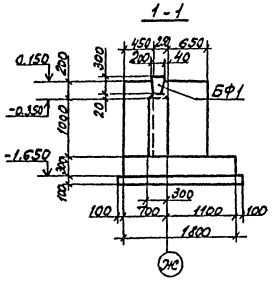

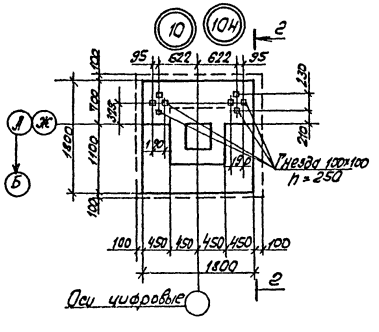

3-3

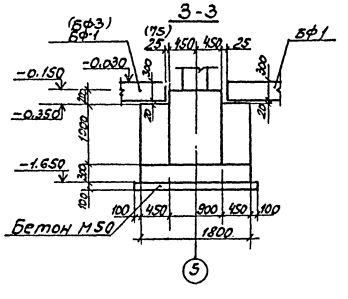

6-6

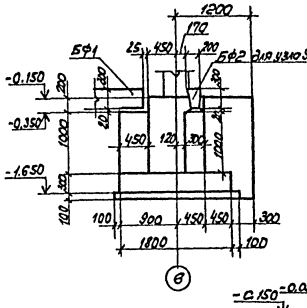

7-7

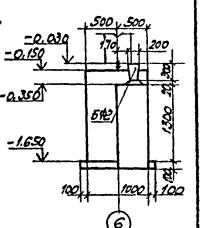

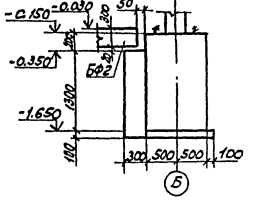

1. Данный лист с листами 4, 5, 11.
2. Размеры в скобках для узла 8Н.

2-2

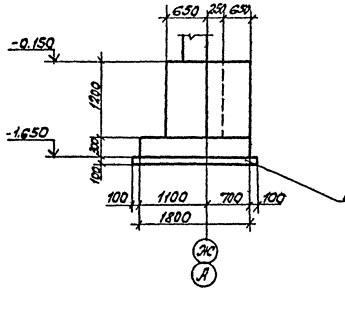

4-4

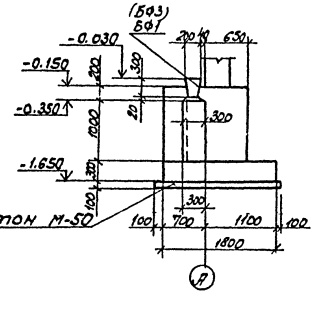

5-5

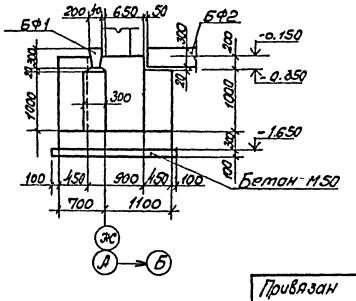

ГИП	Никитин		503-1-41С.86- КН		
Нач.отд	Сидорова		Автотранспортное предприятие на 300 грузовых автомобилей для лесных районов		
Гл.спец	Стрелкин				
Рук.гр.	Потапова				
Разраб.	Кирьянова		Производственный корпус	Стадия: РП	Лист: 7	Листов:
Привязан			Фундаменты. Узлы 6... 11.	ГИПРОАВТОТРАНС Новосибирский филиал		
Инв.№						

Инв.№ подл. | Подпись и дата | Взам.инв.№

Альбом II

Типовой проект 503-

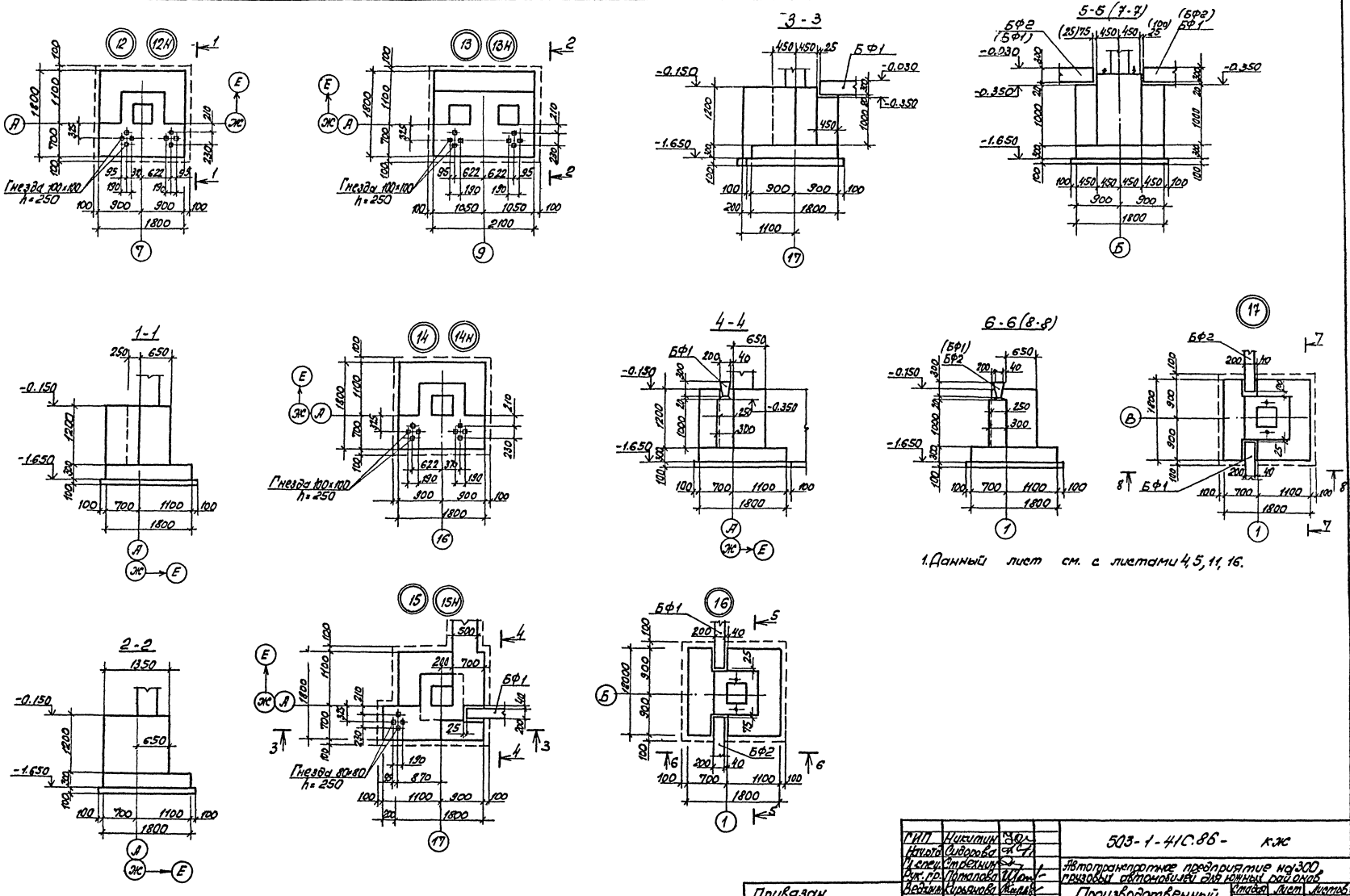

1. Данный лист см. с листами 4, 5, 11, 16.

ГИП	Никитин		503-1-41С.86- кж	
Нач.отд.	Сидорова			
Гл.спец.	Стрехнин		Автотранспортное предприятие на 300 грузовых автомобилей для южных районов	
Рук.гр.	Попалова			
Ведущ.	Кирьянова		Производственный корпус	Стадия: РП; Лист: 8; Листов:
			Фундаменты. Узлы 12...17.	ГИПРОАВТОТРАНС Новосибирский филиал

Привязан

Инв. №

Инв. № подл. | Подпись и дата | Взам. инв. №

Альбом II

Типовой проект 503-

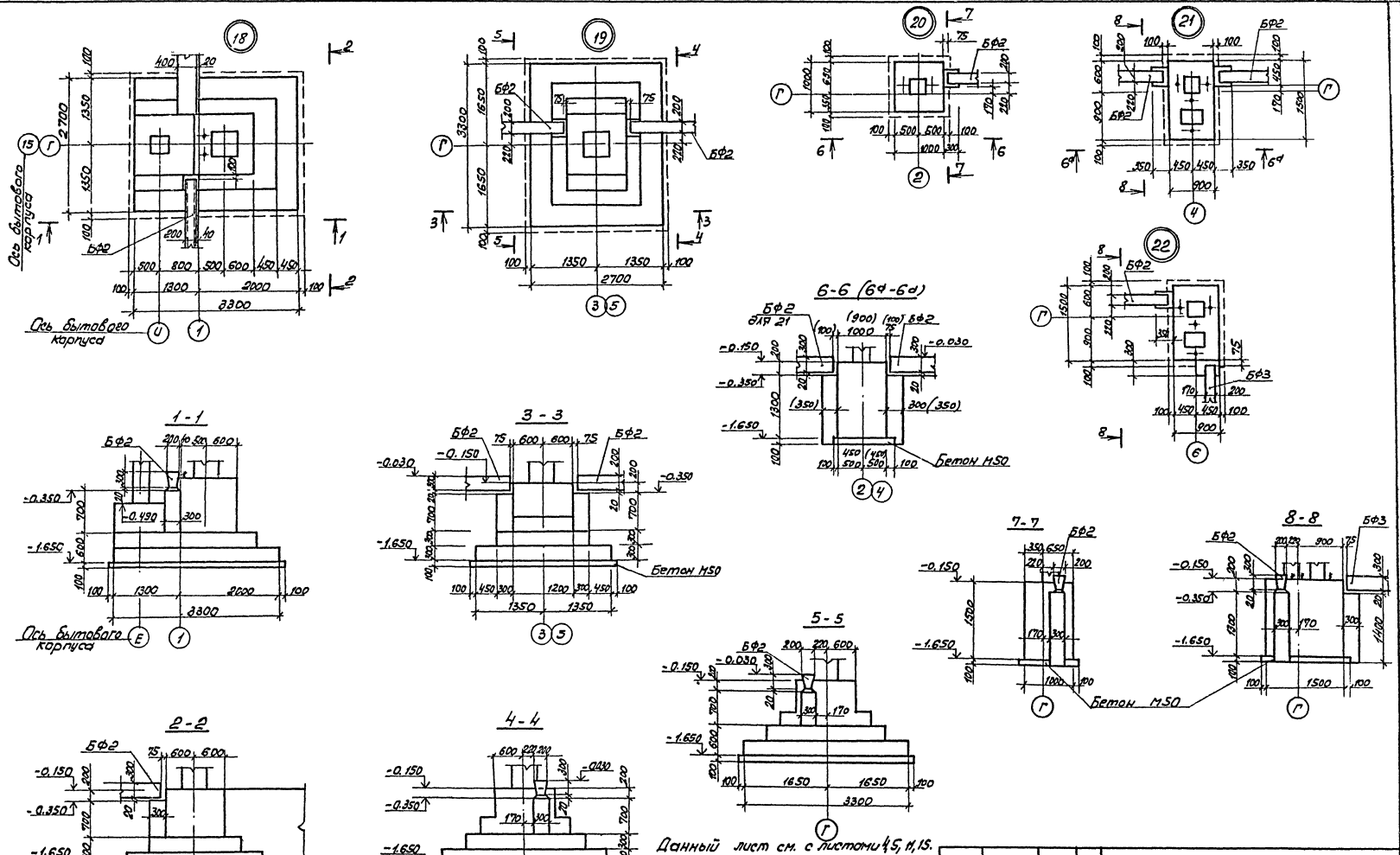

Данный лист см. с листами 4,5, 11, 15.

ГИП	Никитин		503-1-41С.86- КЖ
Нач. отд.	Сидорова		Автотранспортное предприятие на 300 грузовых автомобилей для южных районов
Гл. спец.	Стрейнин		
Рук. гр.	Потапова		Производственный корпус
Вед. инж.	Кирьянова		Стадия: РП; Лист: 9; Листов:
Привязан			Фундамент. Узлы 18...22
Инв. №			ГИПРОАВТОТРАНС Новосибирский филиал

Инв. № подл. | Подпись и дата | Взам. инв. №

Альбом II

Типовой проект 503-

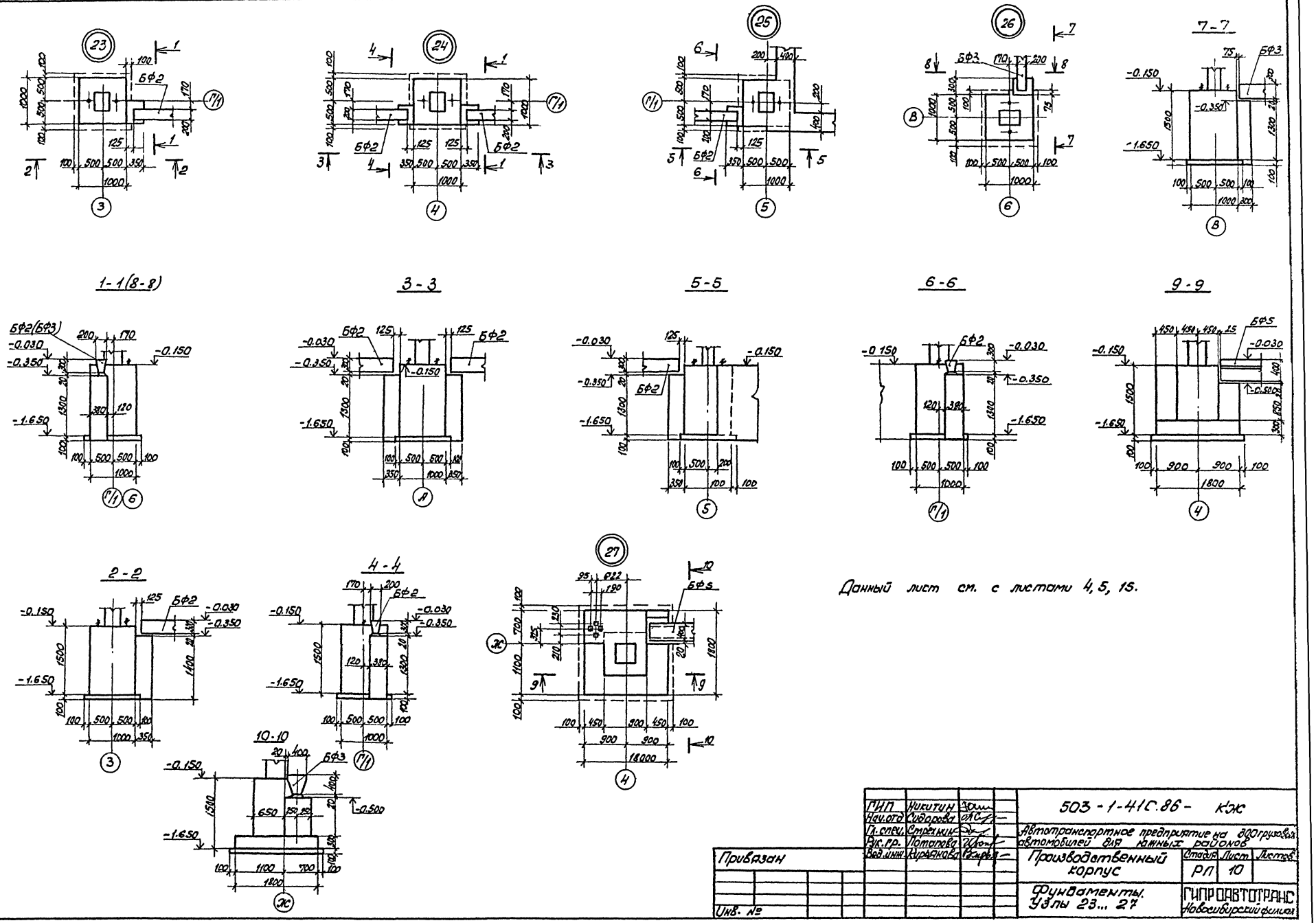

Данный лист см. с листами 4, 5, 15.

ГИП	Никитин		503-1-41С.86- КЖ
Нач.отд	Сидорова		Автотранспортное предприятие на 200 грузовых автомобилей для южных районов
Гл.спец.	Стрекнин		
Рук.гр.	Потапова		Производственный корпус
Вед.инж.	Кирьянова		Стадия: РП; Лист: 10; Листов:
Привязан			Фундаменты. Узлы 23... 27
Инв. №			ГИПРОАВТОТРАНС Новосибирский филиал

Инв.№ подл. | Подпись и дата | Взам.инв.№

Альбом II

Типовой проект 503-

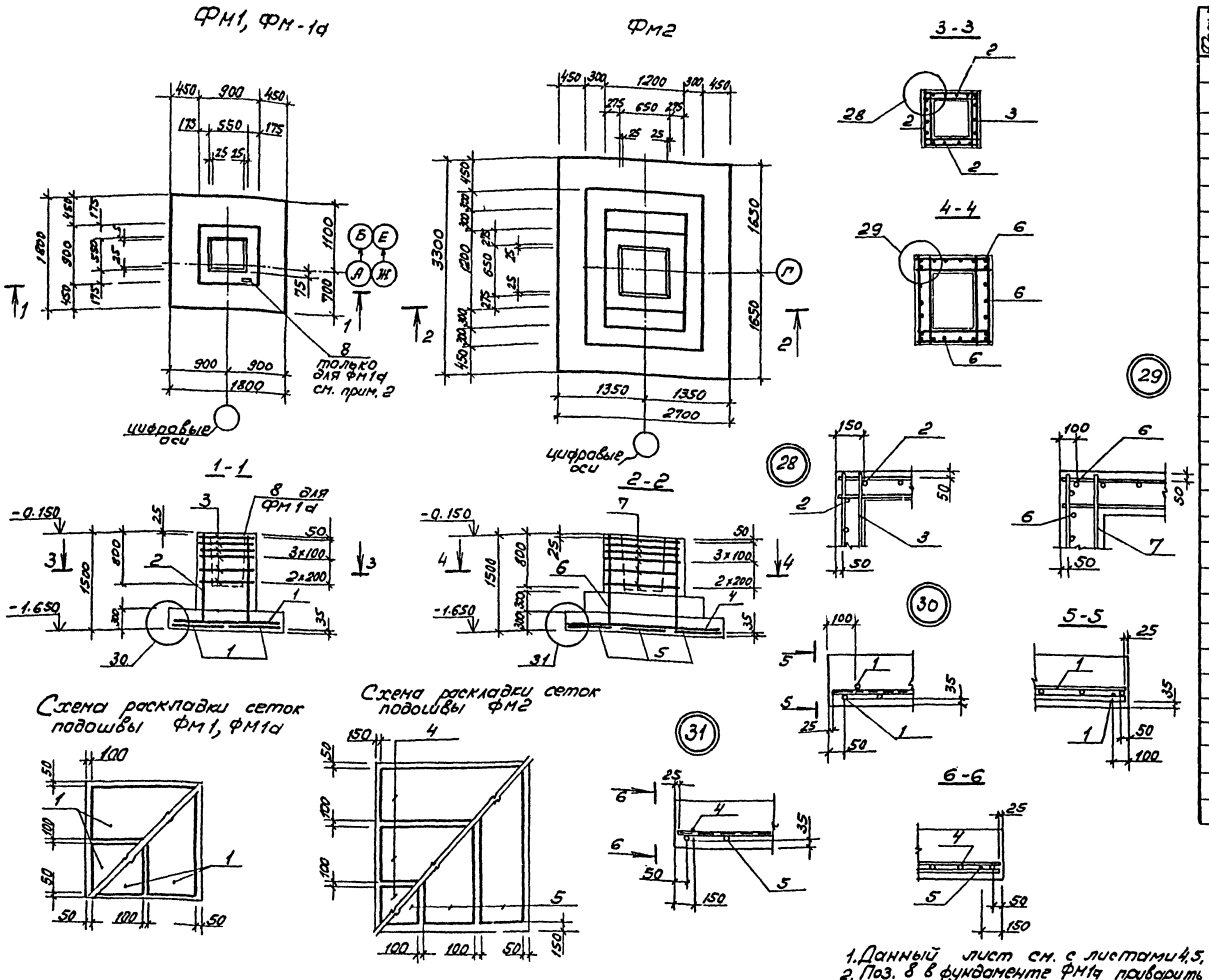

1. Данный лист см. с листами 4,5,7
2. Поз. 8 в фундаменте ФМ1а приварить к вертикальной арматуре.

Спецификация фундаментов ФМ1, ФМ2, ФМ1а

Формат	Зона	Поз.	Обозначение	Наименование	Кол.	Примечание
				Фундамент ФМ1		
				Сборочные единицы		
				Сетки арматурные		
		1	1.410-2 вып.1	С(1) 10АII - 8×18	4	
		2	1.412-1/77 вып.3	СН 12АII - 6×15	4	
		3	1.412-1/77 вып.3	СА - 8АI	6	
				Материалы на ФМ1		
				Бетон М200		2,0 м³
				Фундамент ФМ2		
		4	1.410-2 вып.1	С(1) 10АII - 10×27	3	
		5	1.410-2 вып.1	С(1) 12АII - 8×33	3	
		6	1.412-1/77 вып.3	СН 12АII - 10×15	4	
		7	1.412-1/77 вып.3	СБ - 8АI	6	
				Материалы на ФМ2		
				Бетон М200		5,5 м³
				Фундамент ФМ1а		
				Сборочные единицы		
				Сетки арматурные		
		1	1.410-2 вып.1	С(1) 10АII - 8×18	4	
		2	1.412-1/77 вып.3	СН 12АII - 6×15	4	
		3	1.412-1/77 вып.3	СА - 8АI	6	
				Детали		
		8		L63×6 ГОСТ 8509-72* ℓ=100	1	0,6
				Материалы ФМ1а		
				Бетон М200		2,0 м³

Ведомость расхода стали на элемент, кг

Марка элемента	Изделия арматурные								Изделия закладные		Всего	Общий расход
	Арматура класса								Прокат марки ВСт3 кп2			
	АI				АII							
	ГОСТ 5781-82				ГОСТ 5781-82				ГОСТ 8509-72*			
	ф6	ф8		Итого	ф10	ф12		Итого	L63×6	Итого		
ФМ1	3,8	19,2		23,0	21,7	20,6		42,3	—	—	65,3	65,3
ФМ2	4,9	34,8		39,7	29,5	74,3		103,8	—	—	143,5	143,5
ФМ1а	3,8	19,2		23,0	21,7	20,6		42,3	0,6	0,6	65,9	65,9

Инв. № подл. | Подпись и дата | Взам. инв. №

Привязан

Инв. №

ГИП	Никитин	
Нач. отд.	Сидорова	
Гл. спец.	Стрехнин	
Рук. гр.	Потапова	
Вед. инж.	Кирьянова	

503-1-41С.86 - КЖ

Автотранспортное предприятие на 300 грузовых автомобилей для южных районов

Производственный корпус

Стадия	Лист	Листов
РП	11	

Фундаменты, ФМ1, ФМ1а, ФМ2.

СИПРОАВТОТРАНС Новосибирский филиал

Альбом II

Типовой проект 503-

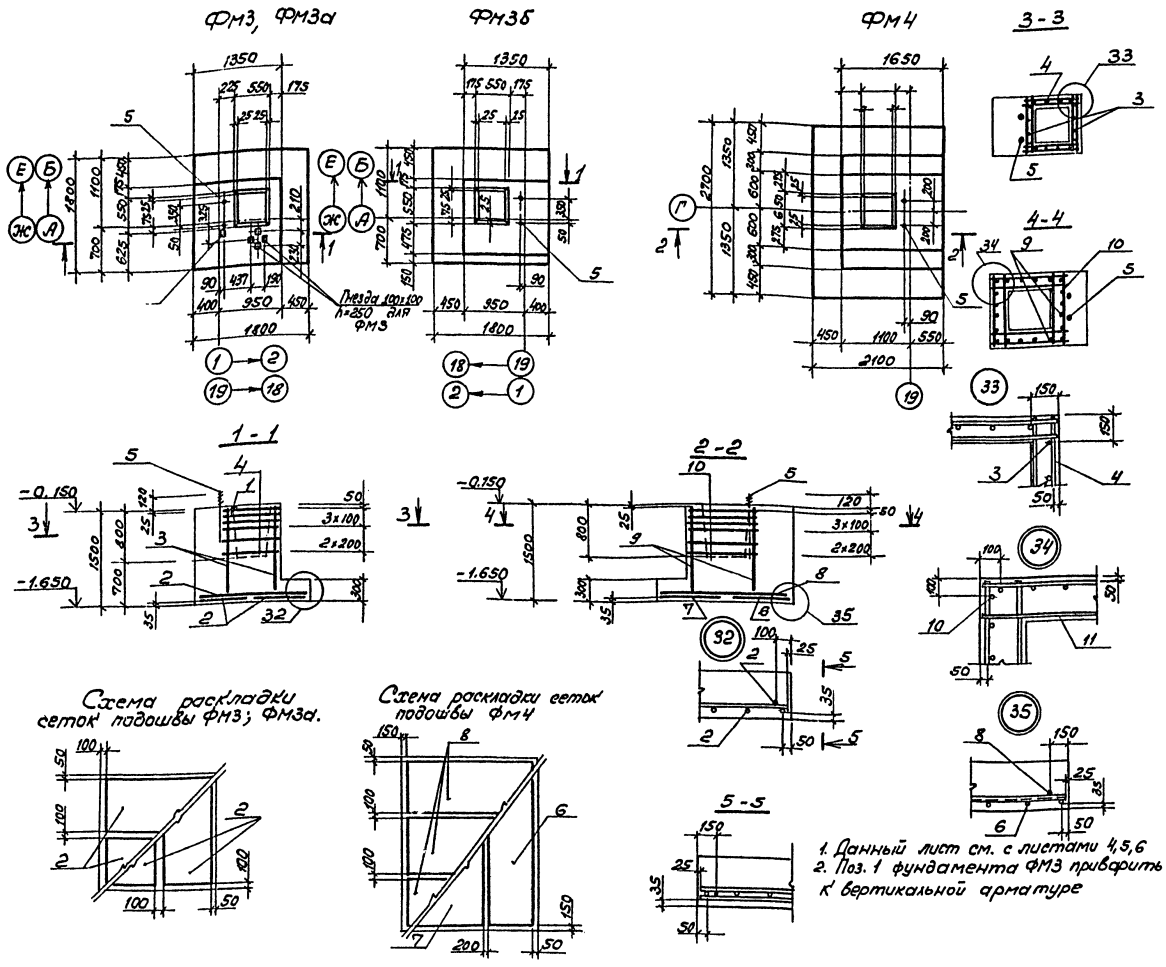

1. Данный лист см. с листами 4,5,6
2. Поз. 1 фундамента ФМ3 приварить к вертикальной арматуре

Спецификация фундаментов ФМ3, ФМ4, ФМ3а, ФМ3б

Формат	Зона	Поз	Обозначение	Наименование	Кол.	Примечание
				Фундамент ФМ3, ФМ3а		
				Сборочные единицы		
				сетки арматурные		
		2	1.410-2 вып.1	С(1)10АII - 8×18	4	
		3	1.412-1/77 вып.3	СН12АII - 6×15	4	
		4	1.412-1/77 вып.3	СА - 8АI	6	
				Изделия закладные		
		5	503- КЖИ-МН20	МН20		
		1		L63×6 ГОСТ8509-72* ℓ=100	1	
				Материалы на ФМ3		
				Бетон марки 200		3,22 м³
				Фундамент ФМ4		
				Сборочные единицы		
				Сетки арматурные		
		6	1.410-2 вып.1	С(1) 10АII - 8×27	1	
		7	1.410-2 вып.1	С(1) 10АII - 10×27	1	
		8	1.410-2 вып.1	С(1) 10АII - 8×21	3	
		9	1.412-1/77 вып.3	СН 12АII - 10×15	4	
		10	1.412-1/77 вып.3	СБ - 8АI	6	
				Изделия закладные		
		5	503- КЖИ-МН20	МН 20	1	
				Материалы ФМ4		
				Бетон М200		4,35 м³
				Фундамент ФМ3б		
		2	1.410-2 вып.1	С(1) 10АII - 8×18	4	
		3	1.412-1/77 вып.3	СН12АII - 6×15	4	
		4	1.412-1/77 вып.3	СА - 8АI	6	
				Изделия закладное		
		5	503- КЖИ-МН20	МН20		
				Материалы ФМ3б		
				Бетон М200		3,00 м³

Ведомость расхода стали на элемент, кг

Марка элемента	Изделия арматурные										Изделия закладные						Общий расход
	Арматура класса									Всего	Арматура класса А			Прокат марки		Всего	
	А I				А II						А I			ВСТ3 кп2			
	ГОСТ 5781-82				ГОСТ 5781-82						ГОСТ 5781-82			ГОСТ8509-72*			
	ф6	ф8		Итого	ф10	ф12			Итого		ф25		Итого	L63×6	Итого		
ФМ3, ФМ3а	3,8	19,2		23,0	21,7	20,6			42,3	65,3	9,0		9,0	0,6	0,6	9,6	74,9
ФМ4	6,3	26,7		33,0	37,1	30,9			68,0	101,0	9,0		9,0	—	—	9,0	110,0
ФМ3б	3,8	19,2		23,0	21,7	20,6			42,3	65,3	9,0		9,0	—	—	9,0	74,3

Инв. № подл. | Подпись и дата | Взам. инв.

Привязан

Инв. №

ГИП	Никитин	
Нач.отд.	Сидорова	
Гл.спец.	Стрехнин	
Рук.гр.	Кирьянова	
Вед.инж.	Кирьянова	

503-1-41С.86 КЖ

Автотранспортное предприятие на 300 грузовых автомобилей для южных районов

Производственный корпус

Стадия	Лист	Листов
РП	12	

Фундаменты ФМ3, ФМ3а, ФМ3б, ФМ4.

ГИПРОАВТОТРАНС Новосибирский филиал

Альбом III

Типовой проект 503-

Спецификация фундаментов ФМ5, ФМ6

Зона	Позиция	Обозначение	Наименование	Кол.	Примечание
			Фундамент ФМ5		
			Сборочные единицы		
			Сетки арматурные		
	1	1.410-2 Вып.1	С(1) 12АТ-8×33	3	
	2	1.410-2 Вып.1	С(1) 10АII-10×27	3	
	3	1.412-1/77 Вып.3	СН 12АII-10×15	4	
	4	1.412-1/77 Вып.3	СБ-8АI	6	
	5	ИИС-04-1 Вып.6 Д9-04	С22	5	
			Изделия закладные		
	6	503-КЖИ-МН20	МН20	1	
	7	ИИС-04-1 Вып.6	ЗД1	1	
			Детали		
	8		ф12АI ГОСТ 5781-82 ℓ=1120	12	1.0
			Материалы на ФМ5		
			Бетон М200		6,2 м³
			Фундамент ФМ6		
			Сборочные единицы		
			Сетки арматурные		
	9	1.410-2 Вып.1	С(1) 10АII-16×18	1	
	10	1.410-2 Вып.1	С(1) 12АIII-16×18	1	
	11	1.412.1-4.050	СН-6АI	2	
	12	1.410-2 Вып.1	С 12АII-8×15	2	
			Изделие закладное		
	13	1.412.1-4.060	МН1	2	
			Детали		
		1.412.1-4.080	МН1	4	
		1.412.1-4.080-01	МН2	4	
		1.412.1-4.080-02	МН3	4	
	14		Lб3.16 ГОСТ 8509-72* ℓ=100	1	0,6
			Материалы на ФМ6		
			Бетон М200		2,00 м³

ФМ5

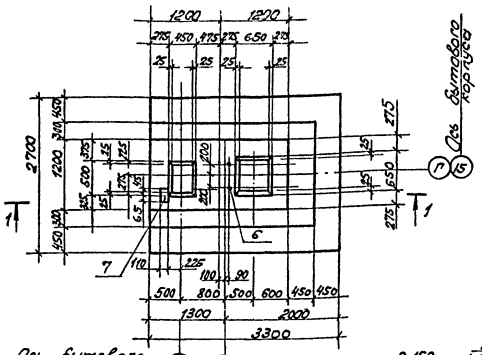

ФМ6

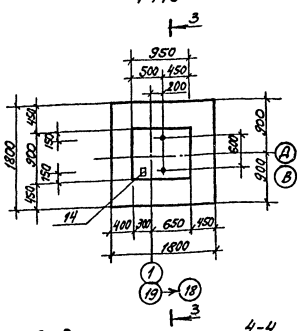

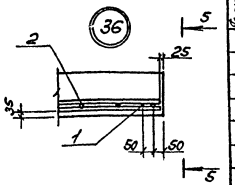

5-5

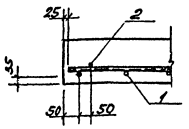

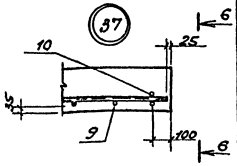

3-3

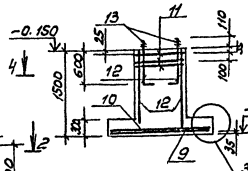

4-4

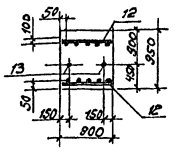

1-1

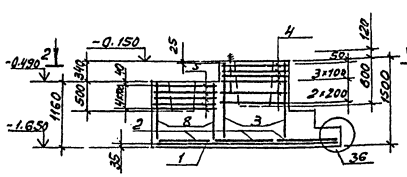

Схема раскладки сеток подошвы ФМ5

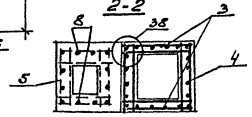

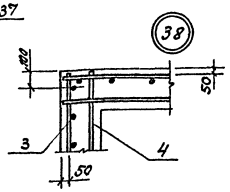

6-6

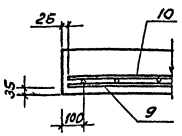

Схема раскладки сеток подошвы ФМ6

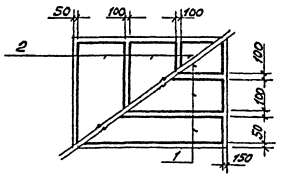

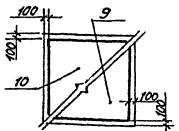

Ведомость расхода стали на элемент, кг

Марка элемента	Изделия арматурные: Арматура класса AI ГОСТ 5781-82 ф6	ф8	ф10	ф12	Итого	AII ГОСТ 5781-82 ф10	ф12	Итого	Всего	Изделия закладные: Арматура класса AI ГОСТ 5781-82 ф25	Итого	AIII ГОСТ 5781-82 ф12	Итого	Прокат марки ВСт3кп2 ГОСТ 8509-72* L63х6	Итого	ГОСТ 103-76 6ОхЗ	10х16	Итого	ГОСТ 8510-72* 5Б30-74* Балка №24	Итого	ГОСТ 5781-75 С59/5-70* №24	Итого	Всего	Общий расход
ФМ5	4,9	119,2	—	12,0	66,1	19,5	77,3	103,8	169,9	9,0	9,0	0,64	0,64	—	—	—	0,91	0,91	—	—	—	—	10,55	180,45
ФМ6	9,3	128,8	4	—	27,98	9,72	28,87	38,59	59,57	—	—	—	—	0,6	0,6	0,9	—	0,92	5,46	5,46	0,42	0,42	7,4	66,97

1. Данный лист см. с листами 4,5,9
2. Поз. 14 привязать к вертикальной арматуре фундамента ФМ6.

Привязан

Инв.№ подл. | Подпись и дата | Взам.инв.№

ГИП	Никитин		503-1-410.86 КЖ
Нач.отд	Сидорова		
Гл.спец.	Стрепин		Автотранспортное предприятие на 300 грузовых автомобилей для каменных районов
Рук.гр.	Потапова		Производственный корпус
Вед.инж.	Кирьянова		Стадия: РП; Лист: 13; Листов:
			Фундаменты ФМ5, ФМ6 — ГИПРОАВТОТРАНС Новосибирский филиал

Альбом II

Типовой проект 503-

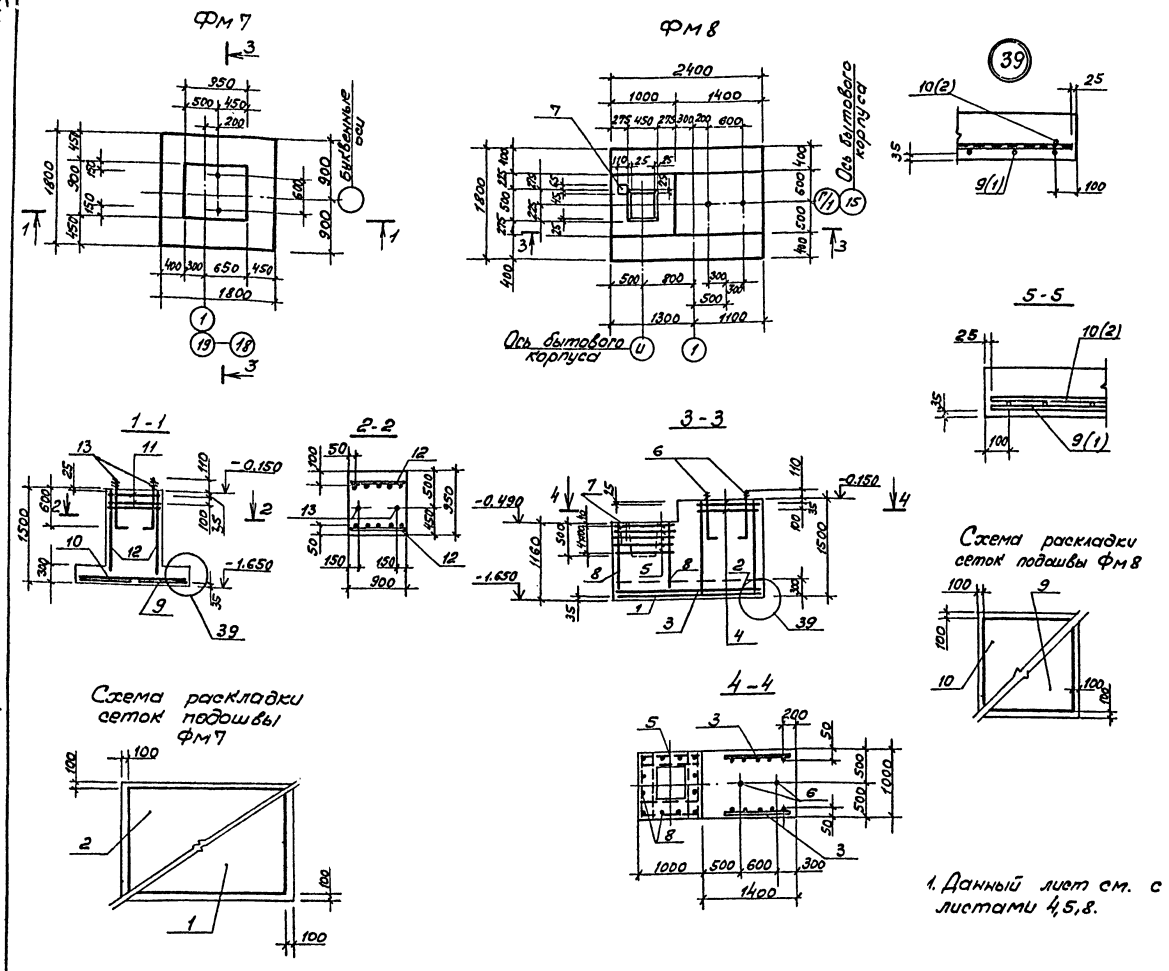

1. Данный лист см. с листами 4,5,8.

Спецификация фундаментов Фм7, Фм8

Формат	Зона	Поз.	Обозначение	Наименование	Кол.	Примечание
				Фундамент Фм8		
				Сборочные единицы		
				Сетки арматурные		
		1	1.410-2 вып. 1	С(1) 10АII - 22-18	1	
		2	1.410-2 вып. 1	С(1) 10АII - 16-24	1	
		3	1.410-2 вып. 1	С 12АI - 8×15	2	
		4	1.412.1 - 4.050	СН - 6АI	2	
		5	ИС-04-1 вып.6 Д9-04	С22	5	
				Изделия закладные		
		6	1.412.1 - 4.060	МН 1	2	
		7	ИИС-04-1 вып. 6	ЗД1	1	
				Детали		
		8		ф12АI ГОСТ 5781-82 ℓ=1120	12	1.0
			1.412.1 - 4.080	Соединительный элемент ММ1	4	
			1.412.1 - 4.080-01	ММ2	4	
			1.412.1 - 4.080-02	ММ3	4	
				Материалы Фм 8		
				Бетон М200		4,1 м³
				Фундамент Фм7		
				Сборочные единицы		
				Сетки арматурные		
		9	1.410-2 вып. 1	С(1) 10АII - 16 - 18	1	
		10	1.410-2 вып. 1	С(1) 12АII - 16 - 18	1	
		11	1.412.1 - 4.050	СН - 6АI	2	
		12	1.410-2 вып. 1	С 12АII - 8×15	2	
				Изделие закладное		
		13	1.412.1 - 4.060	МН1	2	
				Детали		
			1.412.1 - 4.080	Соединительный элемент ММ1	4	
			1.412.1 - 4.080-01	ММ2	4	
			1.412.1 - 4.080-02	ММ3	4	
				Материалы Фм7		
				Бетон М200		2.05 м³

Ведомость расхода стали на элемент, кг

Марка элемента	Изделия арматурные									Изделия закладные												Общий расход
	Арматура класса								Всего	Арматура класса		Прокат марки									Всего	
	АI					АII				АIII		ВСт 3 кп2										
	ГОСТ 5781-82									ГОСТ 5781-82		ГОСТ 2590-71*			ГОСТ 5915-70*			ГОСТ 103-76				
	ф6	ф8	ф10	ф12	Итого	ф10	ф12	Итого		ф12	Итого	болт М24		Итого	гайка М24		Итого	-60×8	-110×10	Итого		
Фм8	11,69	16,42	8,4	12,0	48,51	26,01	12,88	38,89	88,04	0,64	0,64	5,46		5,46	0,42		0,42	0,92	0,91	1,83	7,71	95,75
Фм7	9,3	5,28	8,4	–	22,98	9,72	26,87	36,59	59,57			5,46		5,46	0,42	–	0,42	0,92	–	0,92	6,80	66,37

Привязан

Инв. №

ГИП	Никитин		
Нач.отд.	Сидорова		
Гл.спец.	Стрехнин		
Рук.гр.	Потапова		
Вед.инж.	Кирьянова		

503-1-41С.86 - КЖ

Автотранспортное предприятие на 300 грузовых автомобилей для южных районов

Производственный корпус

Стадия	Лист	Листов
РП	14	

Фундаменты Фм7, Фм8

ГИПРОАВТОТРАНС Новосибирский филиал

Инв. № подл. | Подпись и дата | Взам. инв. №

Альбом II

Типовой проект 503-

Спецификация фундаментов Фм9... Фм11

Формат	Зона	Поз.	Обозначение	Наименование	Кол.	Примечание
				Фундамент Фм9		
				Сборочные единицы		
		1	503- -КЖИ-С19	Сетка арматурная С19	2	
		2	1.412.1-4.060	Изделие закладное МН1	4	
				Материалы на Фм9		
				Бетон марки 200		2,25 м³
				Фундамент Фм10		
				Сборочные единицы		
				Сетки арматурные		
		3	1.412-1/77 Вып.3	СА-8АI	2	
		4	1.412-1/77 Вып.3	СН12АII-6×15	4	
		5	1.410-2 Вып.1	С10АII-14×15	2	
				Материалы на Фм10		
				Бетон М200		1,6 м³
				Фундамент Фм11		
				Сборочные единицы		
				Сетки арматурные		
		6	1.412.1-4.050	СН-6АI	2	
				Изделия закладные		
		2	1.412.1-4.060	МН1	2	
				Материал на Фм11		
				Бетон М200		1,5 м³

1. Данный лист см. с листами

Фм9

Фм10

Фм11

1-1

2-2

3-3

4-4

5-5

6-6

7-7

Схема раскладки сеток подошвы Фм10

Ведомость расхода стали на элемент, кг

Марка элемента	Изделия арматурные							Изделия закладные							Общий расход
	Арматура класса AI, ГОСТ 5781-82						Всего	Прокат марки ВСт3кп2						Всего	
								ГОСТ 103-76			ГОСТ 2590-71*		ГОСТ 3915-70*		
	ф6	ф8		Итого	ф10	ф12	Итого	-60×8	Итого	болт М24	Итого	гайка М24	Итого		
Фм9	9,3	—		9,3	—	—	9,3	1,84	1,84	10,92	10,92	0,84	0,84	13,6	22,9
Фм10	1,94	8,6		10,54	14,32	20,8	35,12								45,66
Фм11	7,0	—		7,0	—	—	7,0	0,92	0,92	5,46	5,46	0,42	0,42	6,8	13,8

ГИП	Никитин		503-1-4ИС.86 -КЖ
Нач. отд.	Сидорова		
Гл. спец.	Стрехнин		Автотранспортное предприятие на 300 грузовых автомобилей для южных районов
Рук. пр.	Потапова		
Вед. инж.	Кирьянов		Производственный корпус
Ст. инж.	Макеев		Фундаменты Фм9..Фм11

Стадия	Лист	Листов
РП	15	

ГИПРОАВТОТРАНС Новосибирский филиал

Привязан

Инв. №

Инв. № подл. | Подпись и дата | Взам. инв. №

Альбом I

Типовой проект 503-

ФМ 12

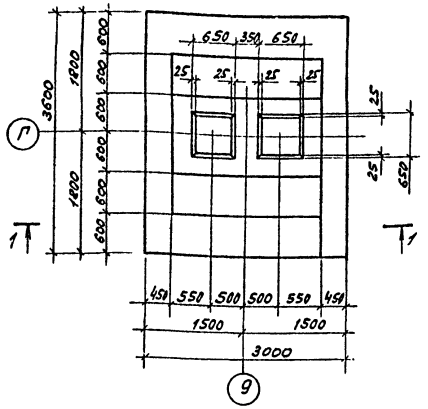

ФМ 13, ФМ 13а

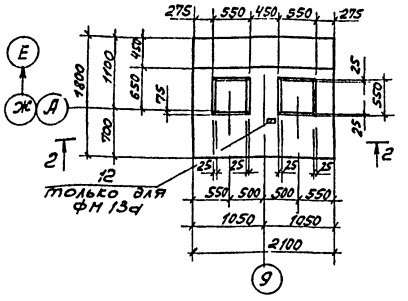

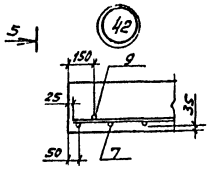

5-5

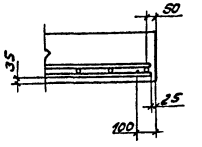

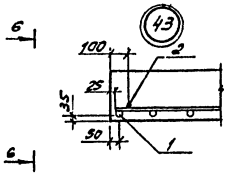

2-2

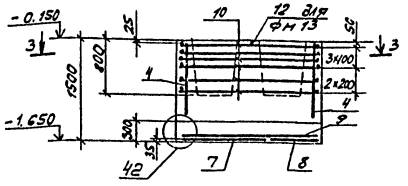

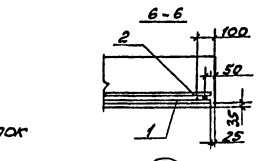

1-1

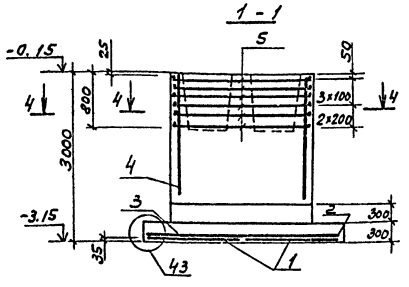

3-3

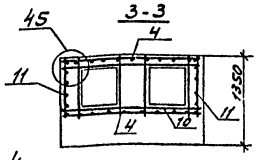

Схема раскладки сеток подошвы ФМ 12

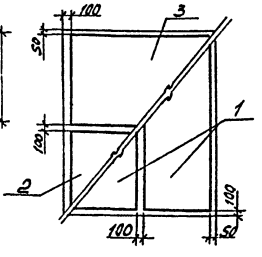

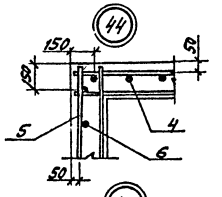

Схема раскладки сеток подошвы ФМ 13, ФМ 13а

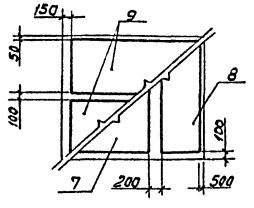

4-4

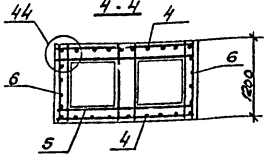

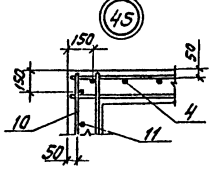

Спецификация фундаментов ФМ12, ФМ13, ФМ13а

Формат	Зона	Позиция	Обозначение	Наименование	Кол.	Примечание
				Фундамент ФМ12		
				Сборочные единицы		
				Сетки арматурные		
		1.	1.410-2 Вып. 1	С(1) 16 АII-14×36	2	
		2	1.410-2 Вып. 1	С(1) 10 АII-20×30	1	
		3	1.410-2 Вып. 1	С(1) 10 АII-14×30	1	
		4	1.412-1/77 Вып. 3	1С12 АII-18×30	2	
		5	1.412-1/77 Вып. 3	СБТ-8 АI	6	
		6	1.410-2 Вып. 1	1С12 АII-10×30	2	
				Материалы ФМ12		
				Бетон М200		10,1 м³
				Фундамент ФМ13		
				Сборочные единицы		
				Сетки арматурные		
		4	1.412-1/77 Вып. 3	СН12 АII-18×75	2	
		7	1.410-2	С(1) 10 АII-10×18	1	
		8	1.410-2 Вып. 1	С(1) 10 АII-8×18	1	
		9	1.410-2 Вып. 1	С10 АII-8×21	2	
		10	1.412-1/77 Вып. 1	СБТ-8 АI	6	
		11	1.412-1/77 Вып. 1	СН12 АII-6×15	2	
				Фундамент ФМ13а		
				Сборочные единицы		
				поз. 4,7,8,9,10,11 см. ФМ13		
				Изделие закладное		
		12		L63×6 ГОСТ 8509-72* L=100	1	0,6
				Материалы ФМ13, 13а		
				Бетон М200		4,53 м³

1. Данный лист см. с листами 4, 5.
2. Позицию 12 приварить к арматуре фундамента.

Ведомость расхода стали на элемент, кг

Марка элемента	Изделия арматурные									Всего	Изделия закладные			Всего	Общий расход
	Арматура класса										Прокат марки				
	AI				AII						Вст3 кп2				
	ГОСТ 5781-82										ГОСТ 8509-72*				
	ф6	ф8	ф10		Итого	ф10	ф12	ф16	Итого		L63×6		Итого		
ФМ 12	5,44	46,74	7,15		59,33	34,57	83,84	89,64	208,05	267,38	—		—	—	267,38
ФМ 13	3,62	37,2	—		40,82	24,52	36,2	—	60,72	101,54	0,6		0,6		102,14
ФМ 13а	3,62	37,2	—		40,82	24,52	36,2	—	60,72	101,54	—		—		101,54

ГИП	Никитин		503-1-41С.86 - КЖ
Нач.отд.	Сидорова		
Гл.спец.	Стренин		Автотранспортное предприятие на 300 грузовых автомобилей для южных районов
Рук.гр.	Потапова		
Ведущ.	Кирьянова		Производственный корпус
			Фундаменты ФМ12, ФМ13, ФМ13а.

Стадия	Лист	Листов
РП	16	

ГИПРОАВТОТРАНС Новосибирский филиал

Привязан

Инв. №

Инв.№ подл. | Подпись и дата | Взам.инв.№

Альбом VII

Типовой проект 503-

Фм 14

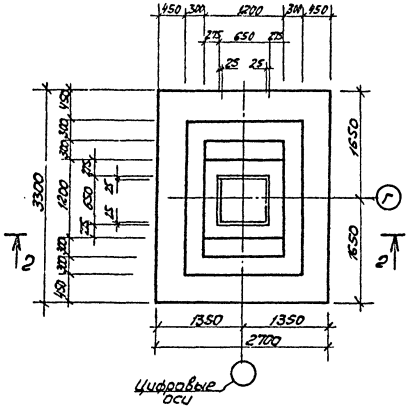

Схема раскладки сеток подошвы Фм2

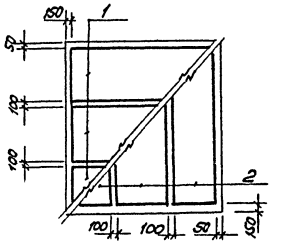

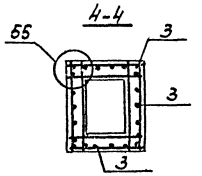

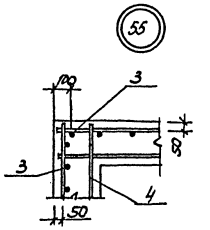

1 - 1

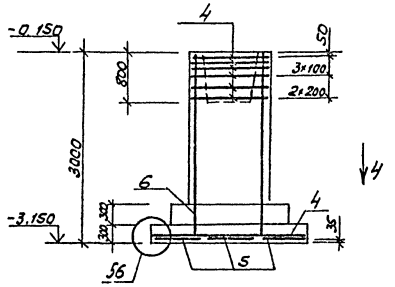

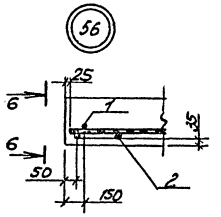

6-6

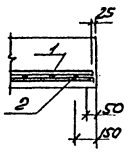

Спецификация фундамента Фм 14

Формат	Зона	Поз.	Обозначение	Наименование	Кол.	Примечание
				Сборочные единицы		
				Сетки арматурные		
		1	1.410-2 вып. 1	С(1) 10 АIII - 10×27	3	
		2	1.410-2 вып. 1	С(1) 12 АIII - 8×33	3	
		3	1.410-2 вып. 1	1С12 АIII - 10×30	4	
		4	1.412-1/77 вып. 3	СБ - 8 АI	6	
				Материалы на Фм 14		
				Бетон М200		5,9 м³

Данный лист см. с листами 4, 5, 17.

Ведомость расхода стали на элемент, кг

Марка элемента	Изделия арматурные								Всего	Общий расход
	Арматура класса									
	AI				AII					
	ГОСТ 5781-82				ГОСТ 5781-82					
	6	8		Итого	10	12		Итого		
Фм-14	4,9	35,66		40,56	29,5	90,34		119,84	160,40	160,40

ГИП	Никитин		
Нач. отд.	Сидорова		
Д. спец.	Страхин		
Рук. гр.	Потапова		

Привязан

Инв. №

503-1-41С.86 КЖ

Автотранспортное предприятие на 300 грузовых автомобилей для южных районов

Производственный корпус

Стадия	Лист	Листов
РП	17	

Фундамент Фм 14

ГИПРОАВТОТРАНС Новосибирский филиал

Инв. № подл. | Подпись и дата | Взам. инв. №

Типовой проект 503 Альбом II

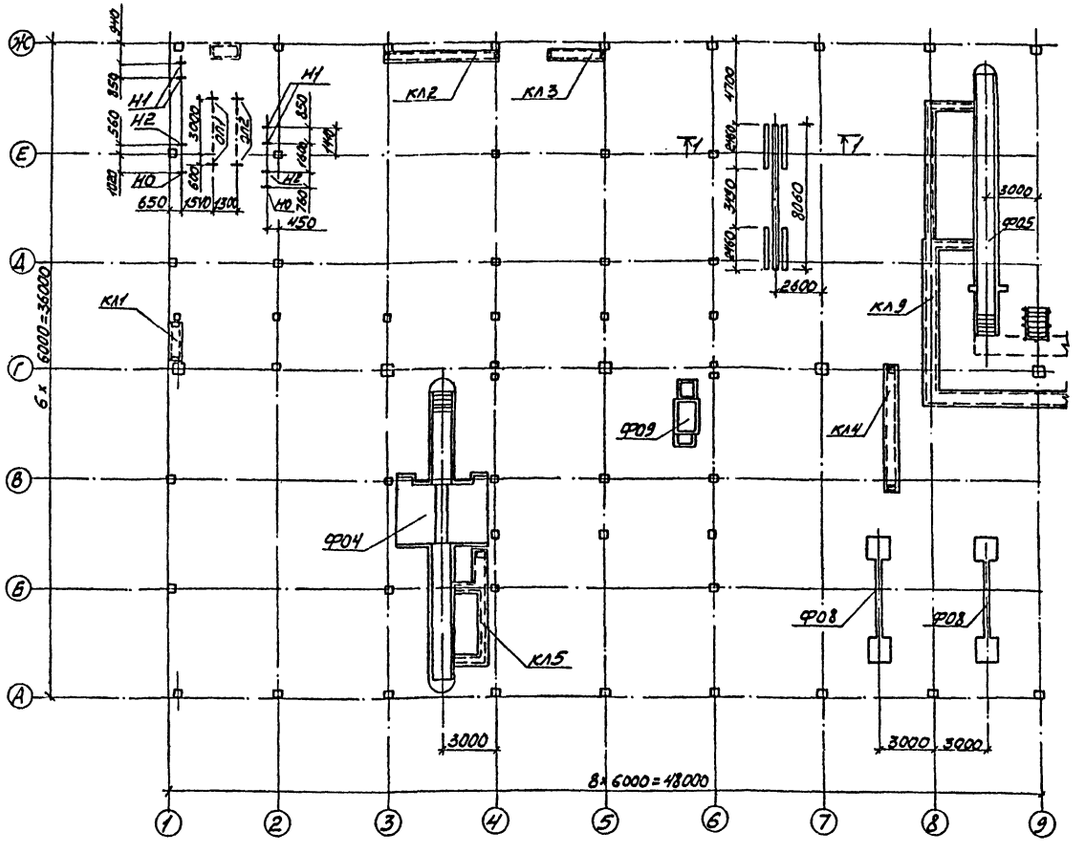

1. Донный лист см. с листами 19...44.
2. Стены канав выполнять из красного кирпича М75 на растворе М25. Армированные участки из бетона М200.
3. Стены канав и переходов облицевать белой керамической плиткой по ГОСТ 6141-82, полы - желтой по ГОСТ 6787-80
4. Фундамент под конвейер выполнять из бетона М200. Бетонные плоскости стен конвейера на отм. -0.150 шлифовать.
5. Стены канав, каналов, приямков со стороны грунта обмазать горячим битумом за 2 раза
6. Основание под канавы - уплотненный щебнем грунт
7. Под каналы выполнить песчаную подготовку h=100мм
8. Все металлические изделия окрасить масляной краской за 2 раза.

Спецификация к схеме расположения элементов подземного хозяйства

Марка поз.	Обозначение	Наименование	Кол.	Масса ед. кг	Примечание
		Фундаменты			
Ф01	503 -КЖ-20..28	Ф01	1		
Ф02	-КЖ-20..28	Ф02	1		
Ф03	-КЖ-29..31	Ф03	1		
Ф04	-КЖ-32,33,36	Ф04	3		
Ф05	-КЖ-34	Ф05	1		
Ф06	-КЖ-35,36	Ф06	2		
Ф07	-КЖ-35,36	Ф07	1		
Ф08	-КЖ-27	Ф08	1		
Ф09	-КЖ-37	Ф09	1		
Ф010	-КЖ-19	Ф010	1		
Ф011	-КЖ-19	Ф011	1		
Ф012	-КЖ-19	Ф012	1		
		Каналы			
КЛ1	503 -КЖ-38	КЛ1			
КЛ2	-КЖ-38	КЛ2			
КЛ3	-КЖ-38	КЛ3			
КЛ4	-КЖ-38	КЛ4			
КЛ5	-КЖ-38	КЛ5			
КЛ6	-КЖ-39	КЛ6			
КЛ7	-КЖ-39	КЛ7			
КЛ8	-КЖ-39	КЛ8			
КЛ9	КЖ40..42	КЛ9			
		Опоры			
Н1	503 -КЖ-66	Н1	4		
Н2	КЖ-66	Н2	2		
Н0	КЖ-66	Н0	2		
ОП1	КЖ-66	ОП1	2		
ОП2	КЖ-66	ОП2	2		

Согласовано
Нач. ТО Кожушкин
Нач. СТО Азизкулов
Нач. ЭТО Арилов

Инв. № подл. | Подп. и дата | Взам. инв. №

Привязан

Инв. №

ГИП	Никитин		503-1-41С.86 КЖ
Нач. отд.	Сидорова		
Гл. спец.	Стрезнин		Автотранспортное предприятие на 300 грузовых автомобилей для южных районов
Рук. гр.	Логанова		Производственный корпус
Вед. инж.	Кирьянова		Стадия: РП; Лист: 18; Листов:
Ст. инж.	Макеев		Схема расположения элементов подземного хозяйства в осях 1...9
			ГИПРОАВТОТРАНС Новосибирский филиал

Альбом V

Типовой проект 503

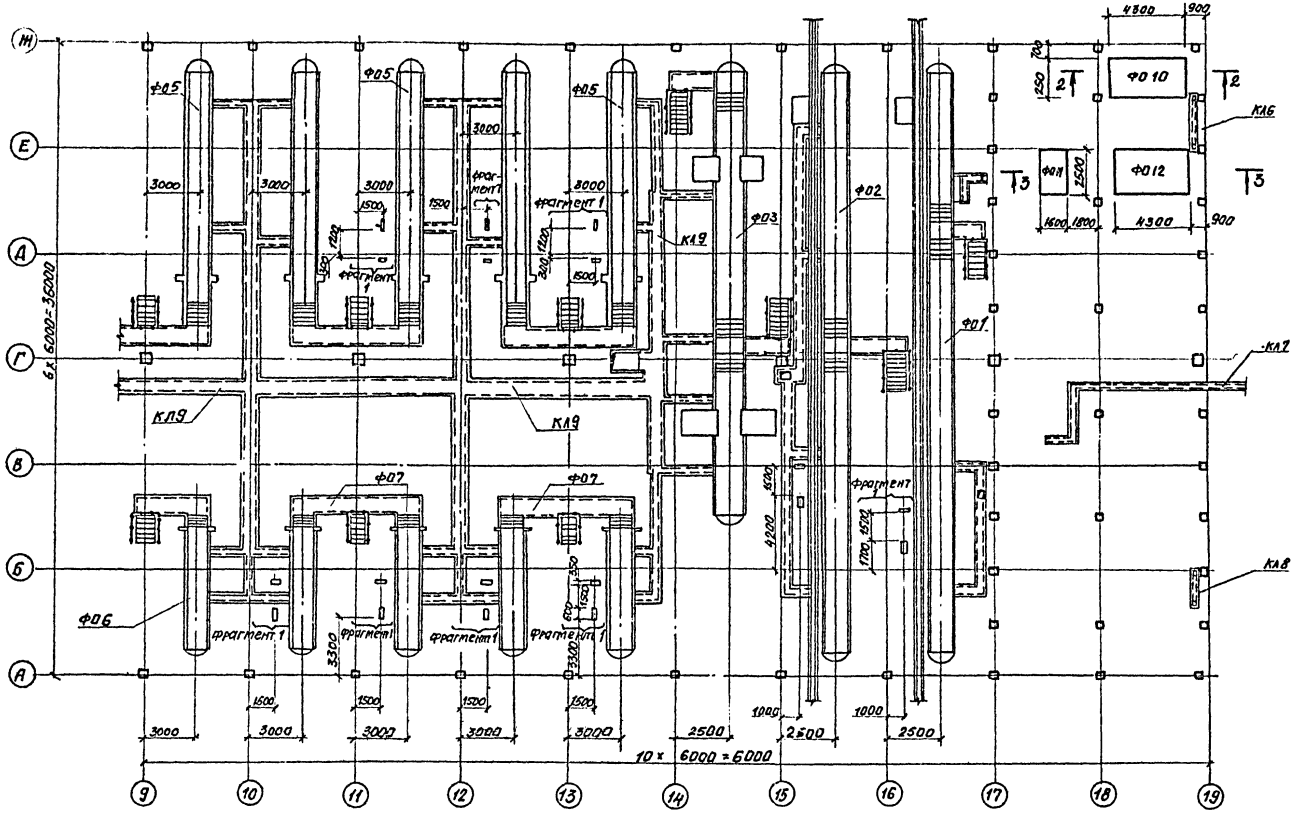

4–4

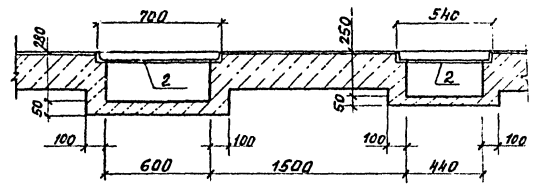

5–5

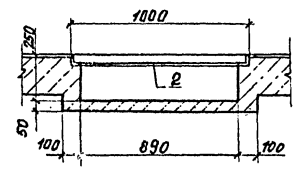

6–6

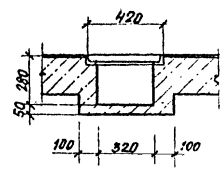

Спецификация закладных изделий

Формат	Зона	Поз	Обозначение	Наименование	Кол.	Прим.
				Сечение 1-1		
		1	503 -КЖИ-МН3	Изделие закладное МН3	м.п 20	
				Фрагмент 1		
		2	503 -КЖИ-МН7	Изделие закладное МН7	м.п 5.3	на один фрагмент

Ведомость расхода стали на элемент. кг

Марка элемента	Изделия закладные						Итого	Всего
	Арматура кл. А-III ГОСТ 5781-82			Прокат. марка Вст 3КП2 ГОСТ 8509-72*				
	Ф8		Итого	∠50х5		Итого		
Сечение 1-1	18		18	76		76	84	84
Фрагмент 1	1.6		1.6	20.14		20.14	21.74	21.74

1–1

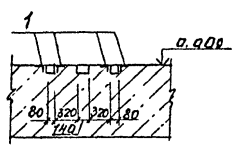

2–2

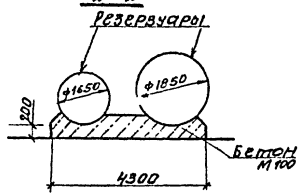

Фрагмент 1 (9шт.)

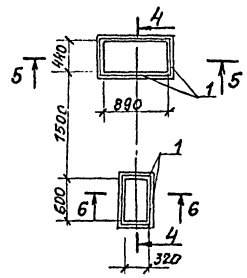

3–3

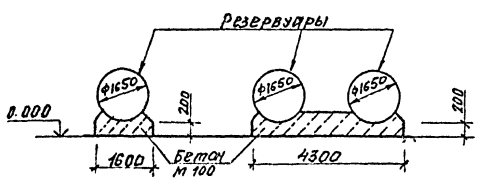

Согласовано

Нач. ТО	Зорькина
Нач. СТО	Низовкин
Нач. ЭТО	Архипов

Инв. № подл. | Подпись и дата | Взам. инв. №

ГИП	Никитин		503-1-41С.86 —КЖ
Нач. отд.	Сидорова		Автотранспортное предприятие на 300 грузовых автомобилей для горных районов
Гл. спец.	Стрехнин		Производственный корпус
Рук. гр.	Потапова		Стадия: РП; Лист: 19; Листов:
Вед. инж.	Кирьянова		Схема расположения элементов подземного хозяйства в осях „9... 19."
Ст. инж.	Макеев		ГИПРОАВТОТРАНС Новосибирский филиал

Привязан

Инв. №

Альбом 5

Типовой проект

Согласовано:

Инв. № подл. | Подпись и дата | Взам. инв. №

ФО1

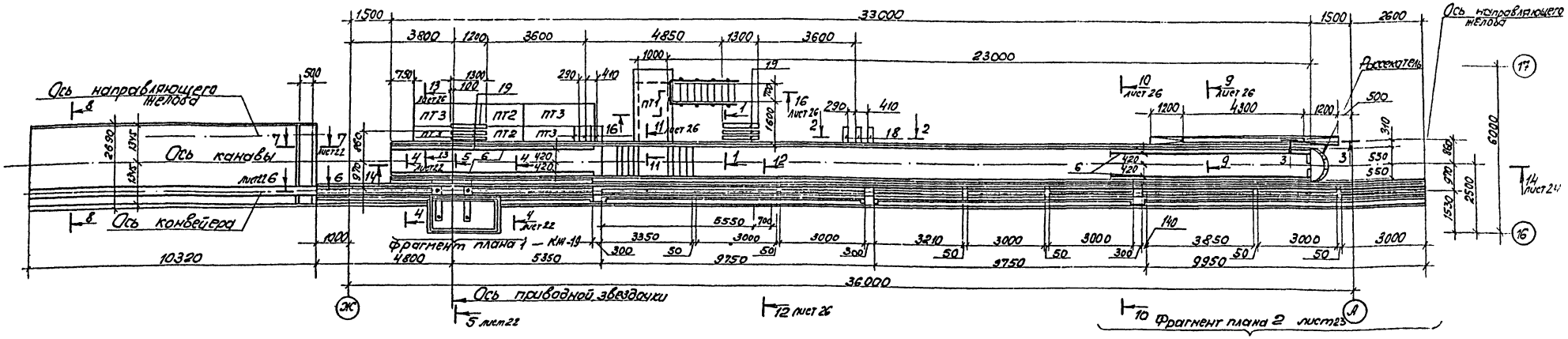

ФО2

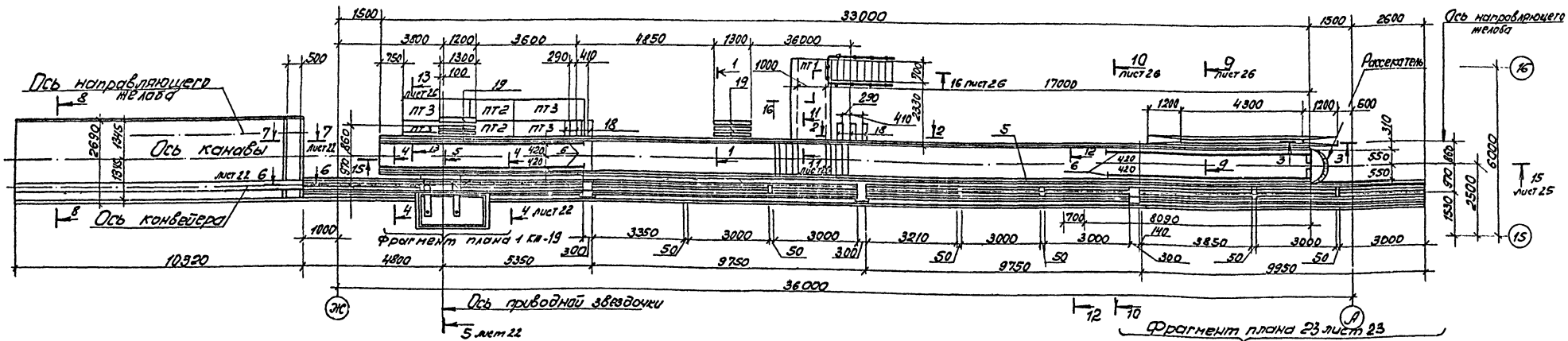

Данный лист см. с листами 18, 19, 21...28

1-1

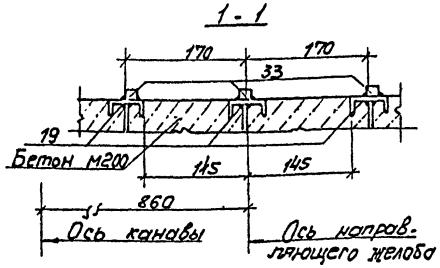

2-2

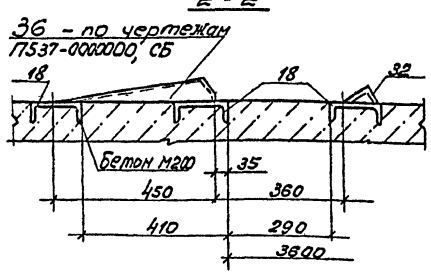

3-3

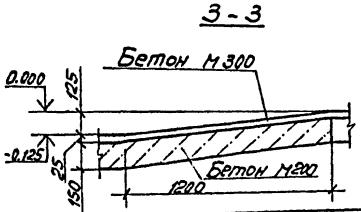

ГИП	Никитин		503-1-41С.86 – КЖ
Нач. отд	Сударова		Автотранспортное предприятие на 300 грузовых автомобилей для южных районов
Ук. спец	Стрекнин		Производственный корпус
Рук. гр	Потапова		Подземное хозяйство. Фундаменты ФО1, ФО2. План на отм. 0.000
Ст. инж.	Амелина		

Стадия	Лист	Листов
РП	20	

Привязан

Инв. №

ГИПРОАВТОТРАНС Новосибирский филиал

Альбом II

Типовой проект

ФО1
План на отм. -0.300

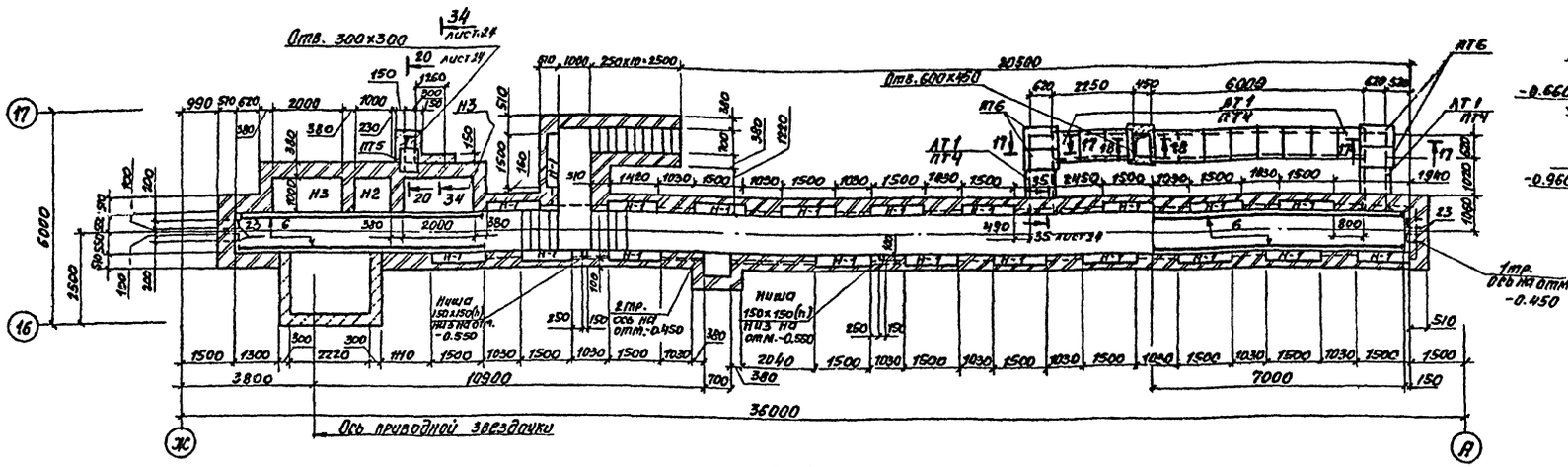

ФО2
План на отм. -0.300

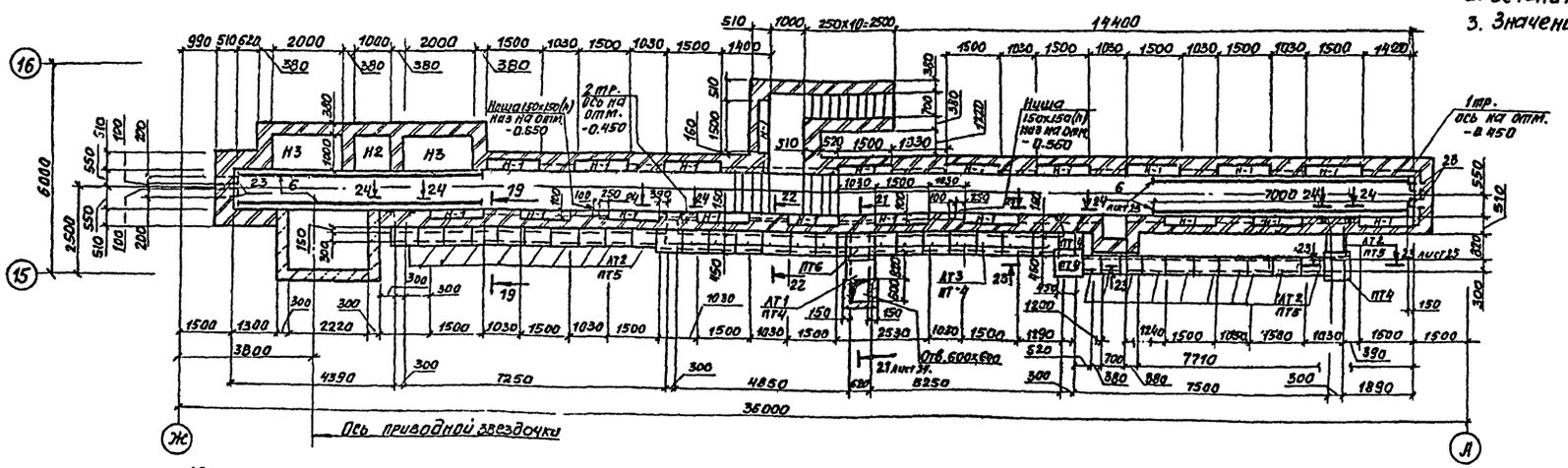

17—17

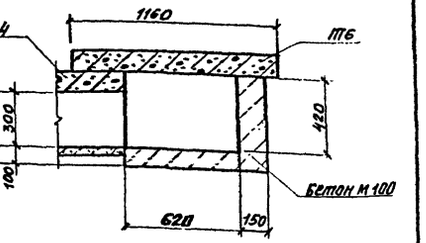

1. Данный лист см. совместно с листами 18, 19, 20, 22... 28
2. Сечения 20-20... 24-24 см. листы 24, 25.
3. Значения в скобках - для сечения 22-22

18—18

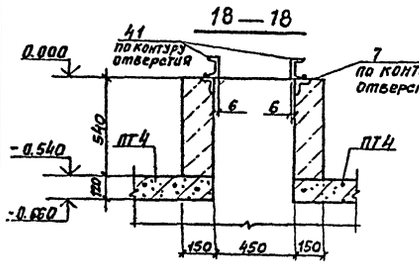

19-19; 22-22 (см. прим. п.3)

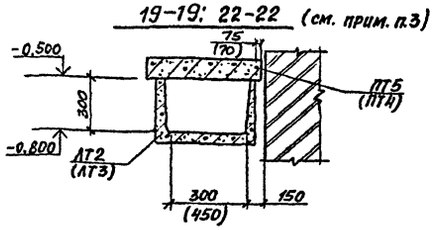

Условные обозначения ниш

Н1 - для освещения
Н2 - для насоса
Н3 - для баков

Привязан

Инв. №

ГИП	Никитин		
Нач. отд.	Ситорова		
Гл. спец.	Стрехнин		
Рук. гр.	Потапова		
Ст. инж.	Ametина		

503-1-41С.86 —КЖ

Автотранспортное предприятие на 300 грузовых автомобилей для южных районов

Производственный корпус

Стадия	Лист	Листов
РП	21	

Подземное хозяйство. ФО1, ФО2 План на отм. -0.300 Сечения 17-17... 19-19

ГИПРОАВТОТРАНС Новосибирский филиал

Согласовано

Инв. № подл. | Подпись и дата | Взам. инв. №

Альбом I

Типовой проект 503-

Фрагмент плана 1

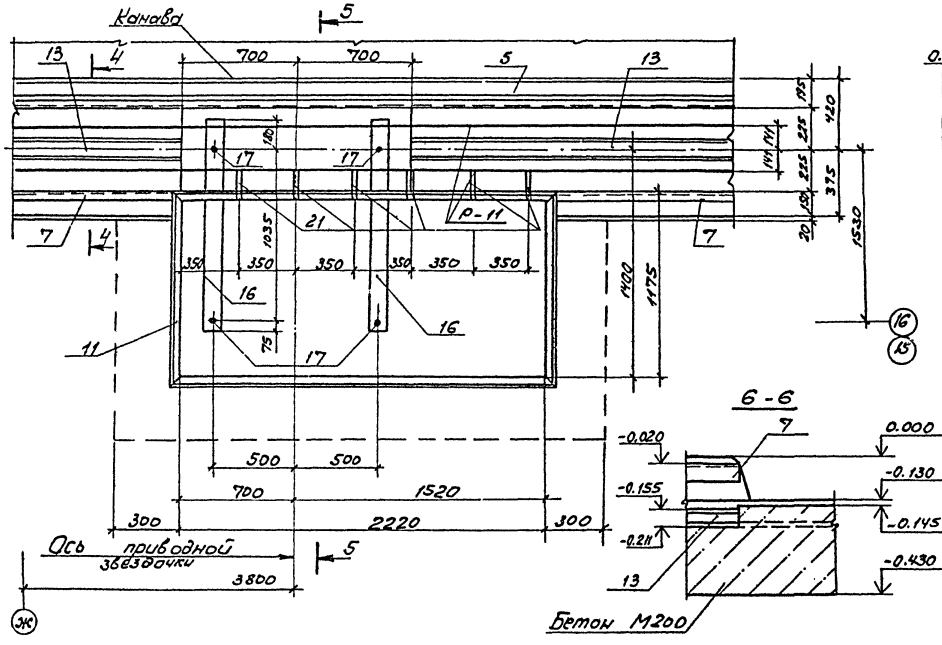

6 - 6

5 - 5

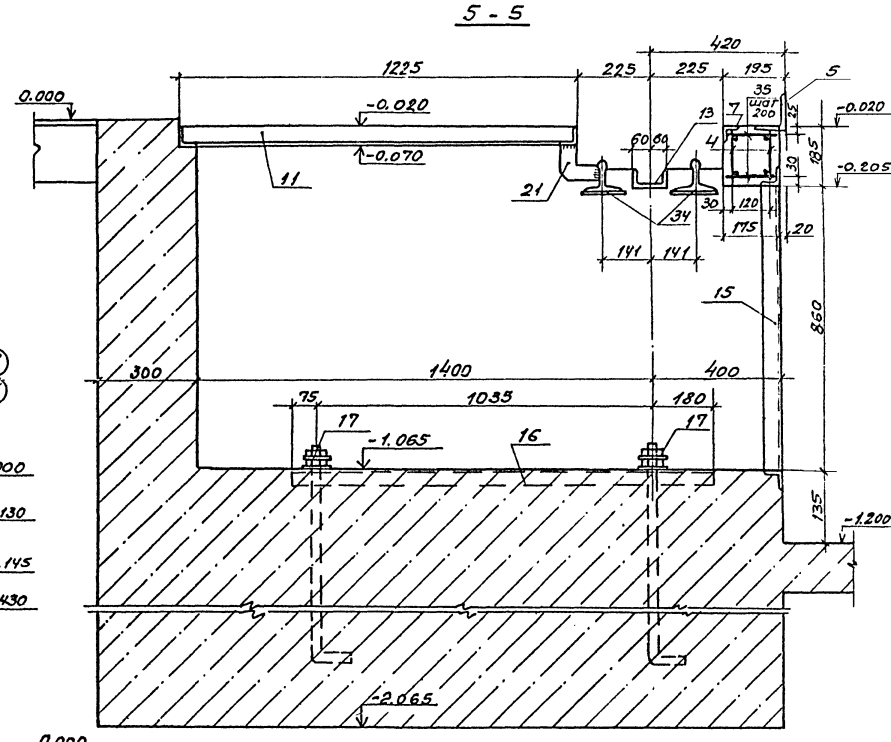

1. Данный лист см. совместно с листами 20, 21, 22... 28

4 - 4

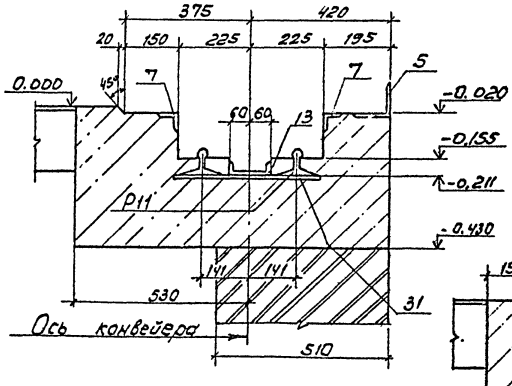

7 - 7

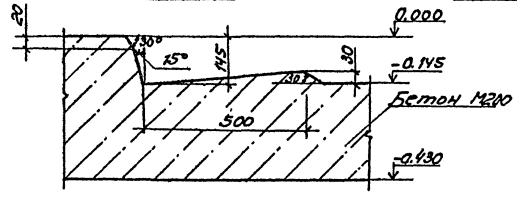

8 - 8

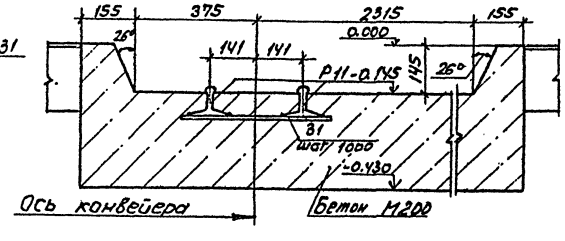

Согласовано

Нач. техн. отд. Борщинов

Взам. инв.

Подпись и дата

Инв. № подл.

ГИП	Никитин		503-1-41С.86- КЖ
Нач. отд.	Сидорова		Автотранспортное предприятие на 300 грузовых автомобилей для южных районов
Гл. спец.	Стрехнин		
Рук. гр.	Потапова		Производственный корпус
Ст. инж.	Амелина		Стадия: РП; Лист: 22; Листов:
Привязан			Подземное хозяйство. Ф01, Ф02. Фрагмент плана 1. Сечения 4-4... 8-8.
Инв. №			ГИПРОАВТОТРАНС Новосибирский филиал

Альбом II

Типовой проект 503

Согласовано

Инв.№ подл. | Подпись и дата | Взам.инв.№

Фрагмент плана 2

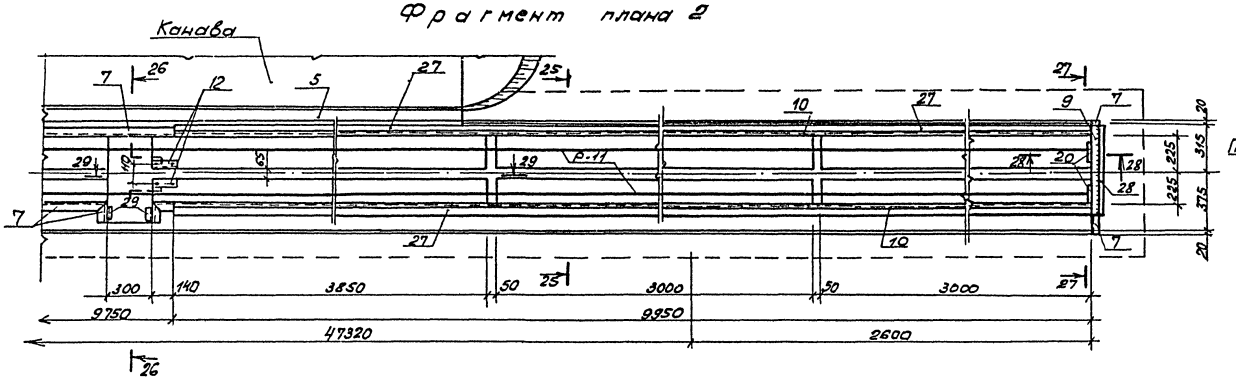

29 - 29

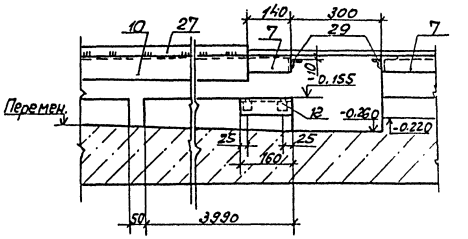

25 - 25

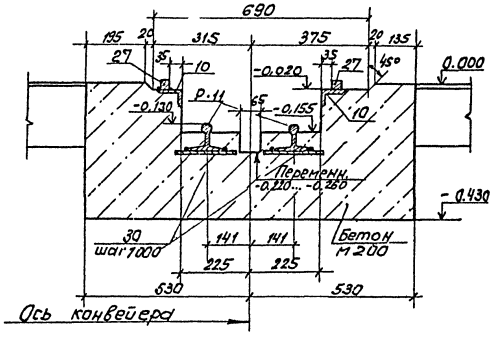

26 - 26

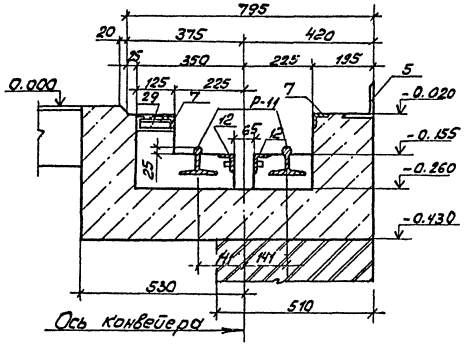

1. Данный лист см. совместно с листами 20..., 22, 24..., 28.

27 - 27

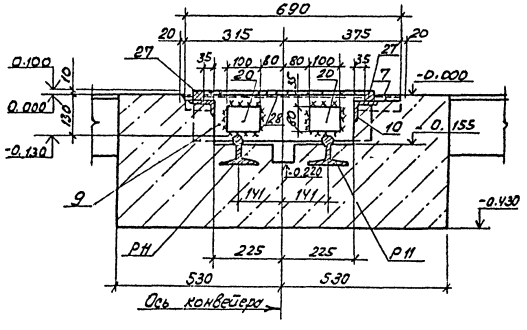

28 - 28

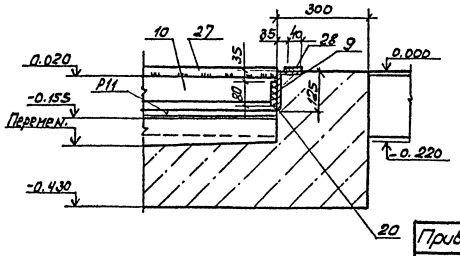

ГИП	Никитин		
Нач.отд	Сидорова		
Гл.спец.	Стрекнин		
Рук.гр.	Потапова		
Ст.инж.	Ямелина		

503-1-41С.86 - КЖ

Автотранспортное предприятие на 300 грузовых автомобилей для южных районов

Производственный корпус

Стадия	Лист	Листов
РП	23	

Подземное хозяйство. Ф01, Ф02. Фрагмент плана 2. Сечения 25-25... 29-29.

ГИПРОАВТОТРАНС Новосибирский филиал

Привязан

Инв. №

Альбом II

Типовой проект 503-

14 - 14

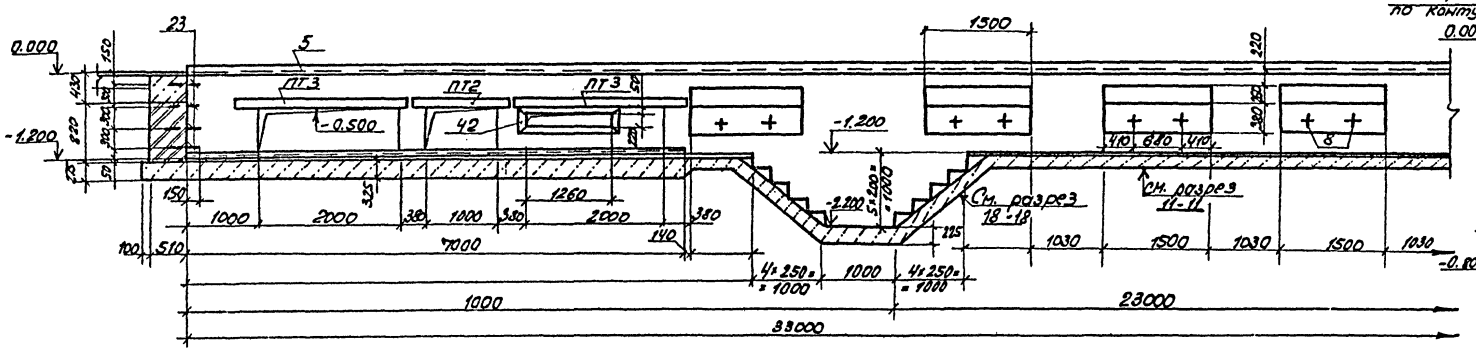

21 - 21

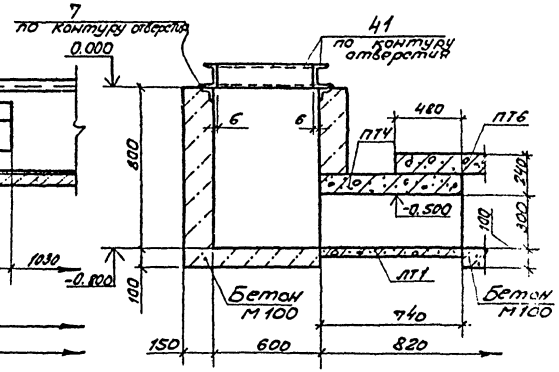

14 - 14

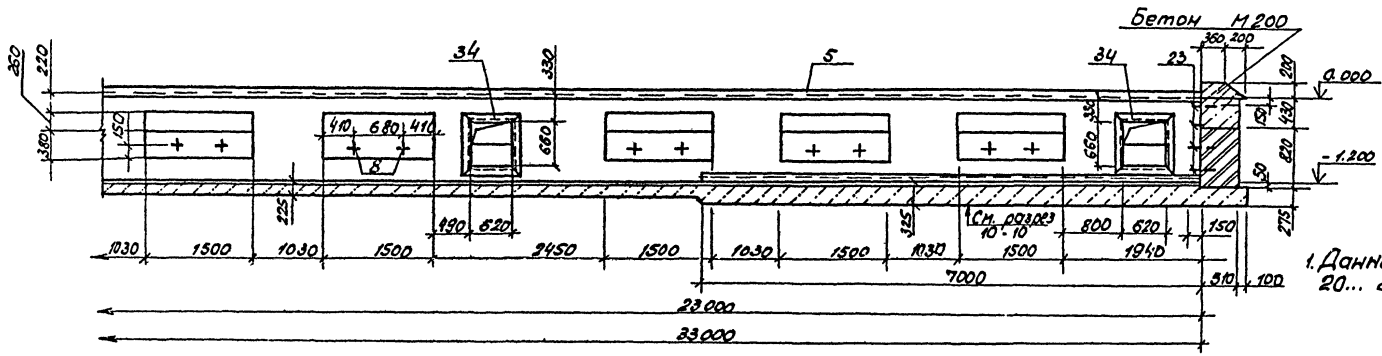

1. Данный лист см. совместно с листами 20... 23, 25... 28.

20 - 20

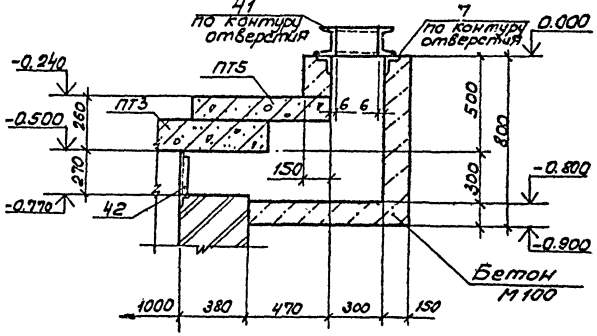

34 - 34

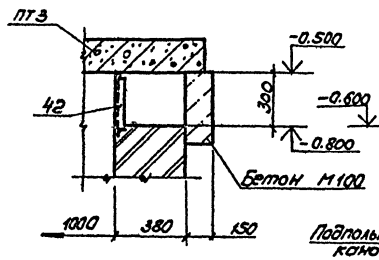

35 - 35

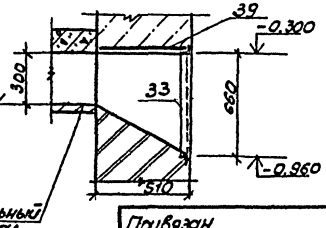

ГИП	Никитин		
Нач.отд.	Сидорова		
М. спец.	Стрехнин		
Рук. гр.	Потапова		
Ст.инж.	Ямелина		

503-1-41С.86 - КЖС

Автотранспортное предприятие на 300 грузовых автомобилей для южных районов

Производственный корпус

Стадия	Лист	Листов
РП	24	

Подземное хозяйство. Ф01, Ф02. Сечения 14-14, 20-20, 21-21, 34-34, 35-35.

ГИПРОАВТОТРАНС Новосибирский филиал

Привязан

Инв. №

Согласовано

Инв. № подл. | Подпись и дата | Взам. инв. №

Альбом I

Типовой проект

15 - 15

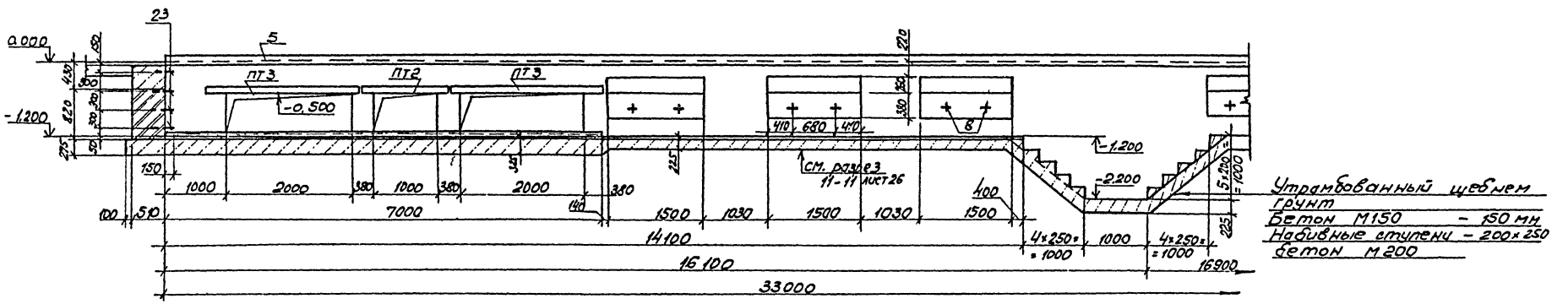

15 - 15

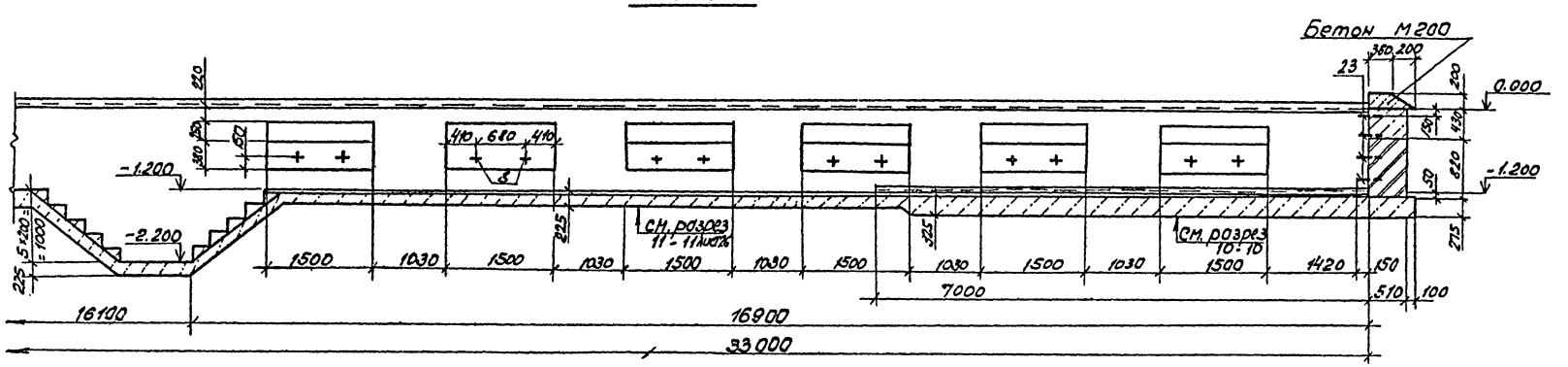

1. Данный лист см. совместно с листами 20...24, 26...28

23 - 23

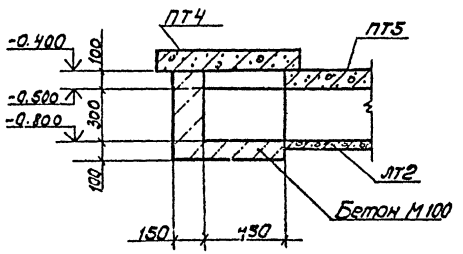

24 - 24

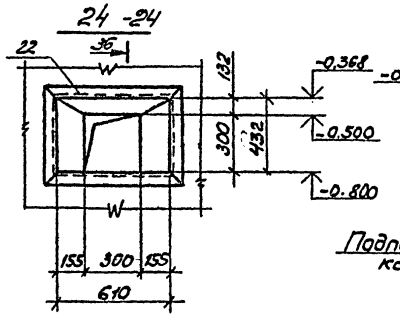

36 - 36

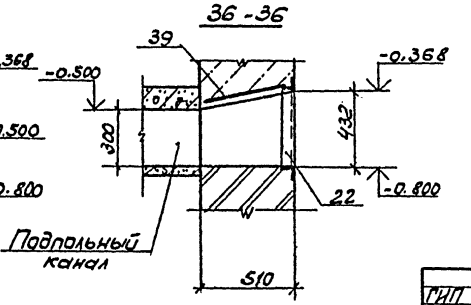

ГИП	Никитин		503-1-41С.86 - КЖ
Нач.отд	Сидорова		Автотранспортное предприятие на 300 грузовых автомобилей для южных районов.
Гл.спец.	Стрехнин		Производственный корпус
Рук.гр.	Потопова		Стадия: РП; Лист: 25; Листов:
Ст.инж.	Ямелина		Подземное хозяйство. Ф01, Ф02. Сечения 15-15, 23-23, 24-24, 36-36.
			Гипроавтотранс Новосибирский филиал

Инв.№ подл. | Подпись и дата | Взам.инв.№ | Нач.отд.технологического Бережного | Нач.сект.отд.Ахлимова | Нач.электросект.Ахлимов | Согласовано

Альбом I

Типовой проект 503-

9 - 9

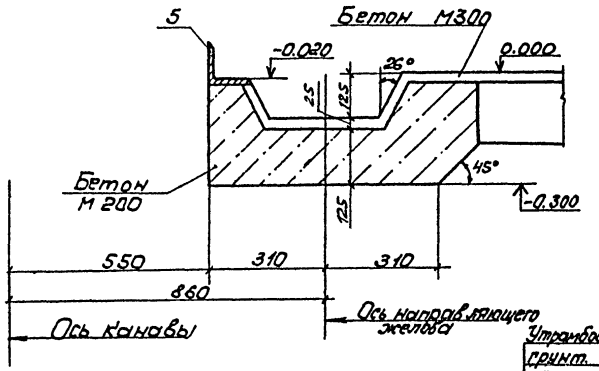

10 - 10

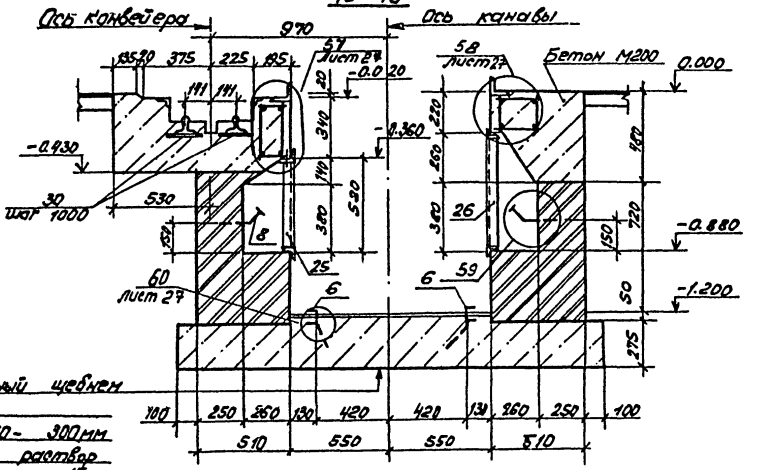

11 - 11

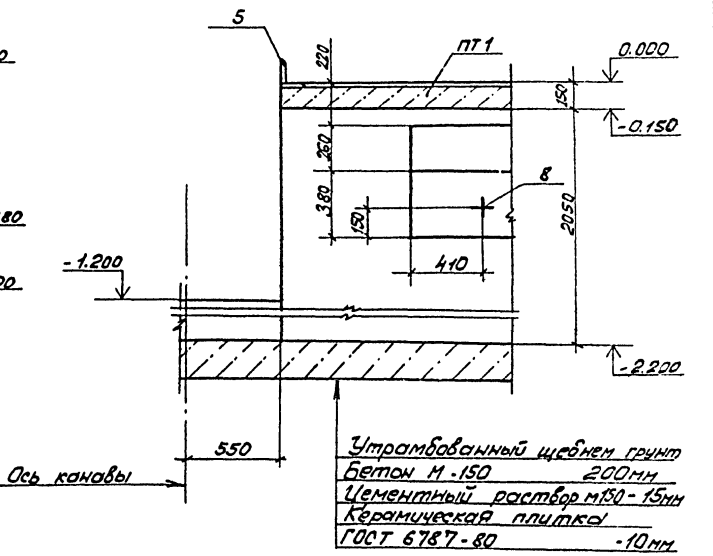

12 - 12

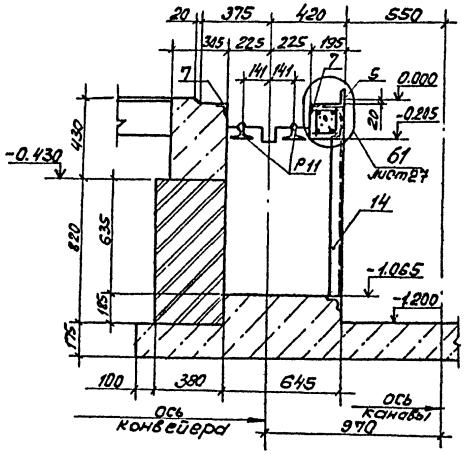

13 - 13

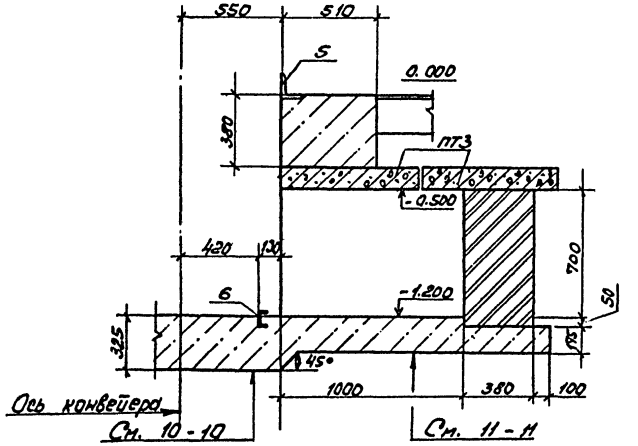

1. Данный лист см. совместно с листами 20...25, 27, 28.

16 - 16

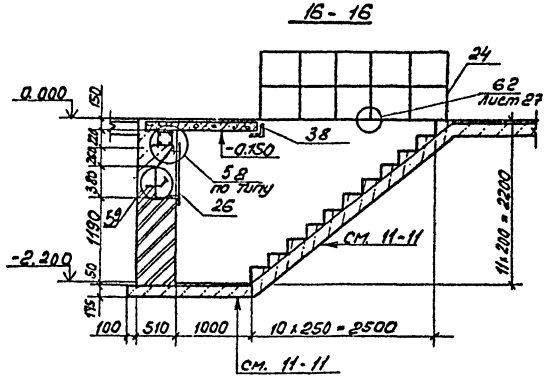

Согласовано

Инв.№ подл. | Подпись и дата | Взам.инв.№ | Инв.№ дубл. | Подпись и дата

ГИП	Никитин		503-1-41С.86 - КЖ	
Нач.отд	Сидорова			
Гл.спец.	Стрехнин		Автотранспортное предприятие на 300 грузовых автомобилей для южных районов	
Рук.гр.	Паталова		Производственный корпус	Стадия: РП; Лист: 26; Листов:
Ст.инж.	Ямелина		Подземное хозяйство ФО1, ФО2. Сечения 9-9... 13-13; 16-16	ГИПРОАВТОТРАНС Новосибирский филиал

Привязан

Инв. №

Альбом II

Типовой проект 503

Керамическая плитка по ГОСТ 6141-82 -10мм
Цементный раствор М100 -10мм

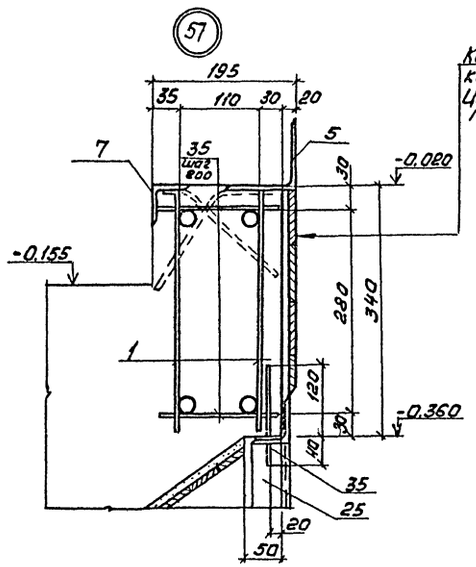

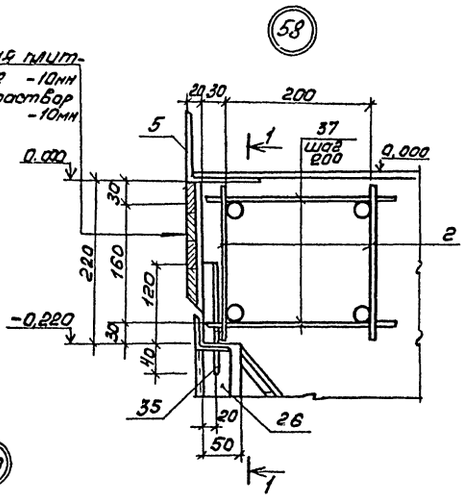

1-1

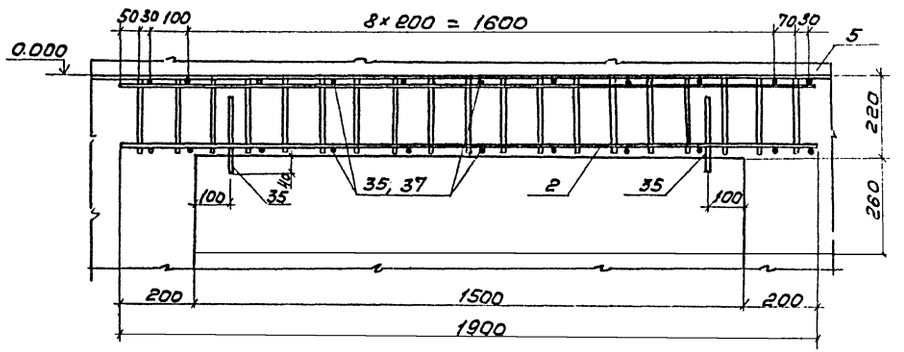

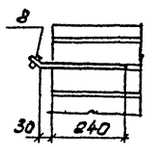

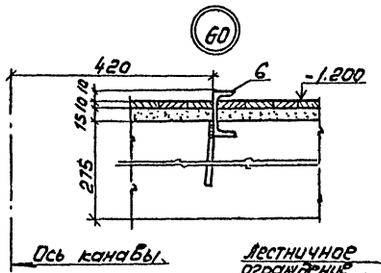

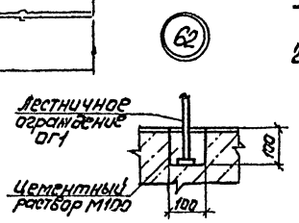

Фундамент ФО8

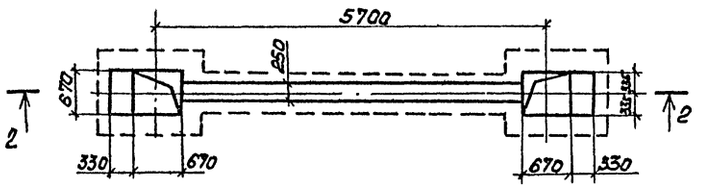

2-2

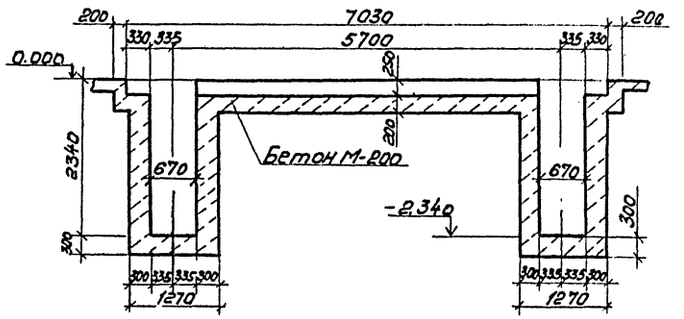

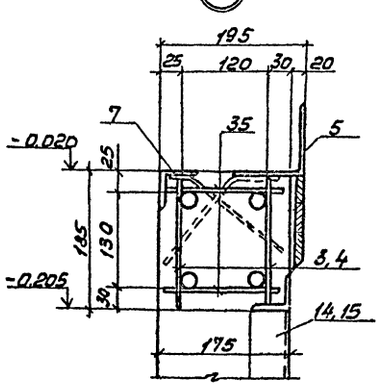

1. Данный лист см. совместно с листами 18,19, 20...26, 28.

Согласовано
Инв.№ подл. | Подпись и дата | Взам.инв.№

ГИП	Никитин			503-1-41С.86 -КН	
Нач.отд	Сидорова			Автотранспортное предприятие на 300 грузовых автомобилей для южных районов	
Гл.спец.	Стрекнин				
Рук.гр.	Потапова			Производственный корпус	Стадия: Р/Л; Лист: 27; Листов:
Ст.инж.	Амелина				
Привязан				Подземное хозяйство ФО1, ФО2 Узлы 51...62 Фундамент ФО8	ГИПРОАВТОТРАНС Новосибирский филиал
Инв.№					

Типовой проект 503 Альбом II

Спецификация к схемам расположения элементов фундаментов ф01, ф02.

Марка поз.	Обозначение	Наименование	Кол.	Масса ед. кг.	Примеч.
		ф01			
ПТ1	3.006.1-2/82 вып. 1-2	Плита П13-11б	1	1330.0	
ПТ2	3.006.1-2/82 вып. 1-2	Плита П13д-11б	2	330.0	
ПТ3	3.006.1-2/82 вып. 1-2	Плита П21д-5б	4	730.0	
ПТ4	3.006.1-2/82 вып. 1-2	Плита П6д-15б	13	170.0	
ПТ5	3.006.1-2/82 вып. 1-2	Плита П4-15б	1	110.0	
ПТ6	3.006.1-2/82 вып. 1-2	Плита П9д-15б	4	260.0	
ЛТ1	3.006.1-2/82 вып. 1-1	Лоток Л3д-15	13	190.0	
		ф02			
ПТ1	3.006.1-2/82 вып. 1-2	Плита П13-11б	1	1350.0	
ПТ2	3.006.1-2/82 вып. 1-2	Плита П13д-11б	2	330.0	
ПТ3	3.006.1-2/82 вып. 1-2	Плита П21д-5б	4	730.0	
ПТ4	3.006.1-2/82 вып. 1-2	Плита П6д-15б	18	170.0	
ПТ5	3.006.1-2/82 вып. 1-2	Плита П4-15б	21	110.0	
ПТ6	3.006.1-2/82 вып. 1-2	Плита П9д-15б	1	260.0	
ЛТ1	3.006.1-2/82 вып. 1-1	Лоток Л3д-15	1	190.0	
ЛТ2	3.006.1-2/82 вып. 1-1	Лоток Л1д-15	21	110.0	
ЛТ3	3.006.1-2/82 вып. 1-1	Лоток Л2д-15	14	110.0	

Спецификация фундаментов ф01, ф02

Формат	Зона	Поз.	Обозначение	Наименование	Кол. шт.	Примеч.
				ф01, ф02		
				Сборочные единицы		
				Сетки арматурные		
		1	503- КЖИ-С1	С1	20	
		2	503- КЖИ-С2	С2	20	
		3	503- КЖИ-С3	С3	2	
		4	503- КЖИ-С4	С4	2	
		39	503- КЖИ-С5	С5	6	
				Изделия закладные		
		5	503- КЖИ-МН1	МН1	66.0 п.м.	
		6	503- КЖИ-МН2	МН2	28.0 п.м.	
		7	503- КЖИ-МН3	МН3	62.5/ п.м. 61.6 п.м.	
		8	503- КЖИ-МН4	МН4	40	
		9	503- КЖИ-МН5	МН5	1	
		10	503- КЖИ-МН6	МН6	20 п.м.	
		11	503- КЖИ-МН7	МН7	7.1 п.м	
		12	503- КЖИ-МН8	МН8	6	
		13	503- КЖИ-МН9	МН9	20.1 п.м	
		14	503- КЖИ-М10	МН10	1	
		15	503- КЖИ-МН11	МН11	1	
		16	503- КЖИ-МН12	МН12	2	
		17	503- КЖИ-МН13	МН13	4	
		18	503- КЖИ-МН14	МН14	6	
		19	503- КЖИ-МН15	МН15	6	

Спецификация фундаментов ф01, ф02.

Формат	Зона	Поз.	Обозначение	Наименование	Кол.	Примеч.
		20	503- КЖИ-МС1	МС1	2	
		21	503- КЖИ-МС2	МС2	6	
		22	503- КЖИ-МН16	МН16	-/4	
		23	503- КЖИ-МН17	МН17	8	
		34	503- КЖИ-МН27	МН27	1/-	
		42	503- КЖИ-МН26	МН26	1/-	
				Детали		
		27		□30х30 ГОСТ 2591-71* ℓ=19900	20.0 п.м.	
		28		-40х10 ГОСТ 103-76 ℓ=570	1	
		29		∠20х3 ГОСТ 8509-72* ℓ=100	6	
		30		-100х10 ГОСТ 103-76 ℓ=200	60	
		31		-100х10 ГОСТ 103-76 ℓ=450	16	
		32		∠75х50х5 ГОСТ 8510-72* ℓ=520	2	
		33		□15х15 ГОСТ 2591-71* ℓ=1300	6	
		35		ф6АI ГОСТ 5781-82 ℓ=160	296	
		36		Подкладка. чертежи П537-0.000000. СБ	2	
		37		ф6АI ГОСТ 5781-82 ℓ=240	220	
		38		∠100х10 ГОСТ 8509-72*	1.2 м	
		41		⊏10 ГОСТ 8540-72*	3.3 м/24 м	
			ГОСТ 6368-82	Рельс Р11	99.8м	
		24	503 -КЖИ ОГ1	Ограждение ОГ1	5.8 п.м.	
		25	-КЖИ РШ1	Решетка РШ1	10	
		26	-КЖИ РШ2	Решетка РШ2	10	

Ведомость расхода стали на элемент. кг

Марка элемента	Изделия арматурные. Арматура класса АI. ГОСТ 5781-82 ф6	ф8	ф10	Итого	АIII ф8	ф12	ф16	ф18	Итого	Всего	Изделия закладные. Арматура класса АI. ГОСТ 5781-82 ф6	ф10	ф20	ф22	Итого	АIII ф8		Итого	Прокат марки Вст3кп2. ГОСТ 2590-71* •ф24	•ф25	Итого	ГОСТ 2591-71* □15х15	□30х30		Итого	ГОСТ 8509-72* ∠20х3	∠50х5	∠100х10		Итого	ГОСТ 8510-72* ∠75х50х5	∠125х80х8		Итого
ф01	44.92	12.54	4.4	61.86	33.08	99.42		10.80	143.30	205.16	22.23	9.6	21.6	51.91	105.34	99.75		99.75	14.00	1.80	15.80	15.60	141.40		157.00	0.53	633.42	1014.7		1648.65	4.98	103.13		108.11
ф02	44.92	12.54	4.4	61.86	33.08	99.42		10.80	143.30	205.16	22.23	9.6	21.6	51.91	105.34	100.09		100.09	14.00	1.80	15.80	15.60	141.40		157.00	0.53	645.48	1014.7		1660.71	4.98	103.13		108.11

Ведомость расхода стали на элемент (окончание)

Изделия закладные. Прокат марки Вст3кп2. ГОСТ 8240-72 С5	С6.5	С10	I/2	С14	Итого	ГОСТ 103-76 -40х4	-40х10	-60х6	-100х10	-120х6		Итого	ГОСТ 19903-74* -80х20	Итого	ГОСТ 5336-80 Сетка м20-1.6	Итого	ГОСТ 11371-78 Шайба 24	Итого	ГОСТ 5915-70* Гайка м24	Итого	ГОСТ 6368-82 Р11	Итого	Всего	Общий расход
37.8	165.2	50.5	209.04	38.4	500.94	15.49	1.79	6.8	150.72	4.32		179.12	2.60	2.60	28.70	28.70	0.24	0.24	0.80	0.80	1118.0	1118.0	3965.05	4170.21
37.8	165.2	20.6	209.04	38.4	500.94	15.49	1.79	6.8	150.72	4.32		179.12	2.60	2.60	28.70	28.70	0.24	0.24	0.80	0.80	1118.0	1118.0	3977.45	4182.61

1. В графе кол. в числителе значения для ф01, в знаменателе для ф02
2. Данный лист см. с листами 20... 27.

Взам. инв. №

Подпись и дата

Инв. № подл.

Привязан

Инв. №

ГИП	Никитин	
Нач. отд.	Сидорова	
Гл. спец.	Стрехнин	
Рук. гр.	Потапова	
Ст. инж.	Амелина	

503-1-41С.86 -КЖ

Автотранспортное предприятие на 300 грузовых автомобилей для южных районов

Производственный корпус.

Стадия	Лист	Листов
РП	28	

Подземное хозяйство. Спецификация ф01, ф02.

ГИПРОАВТОТРАНС Новосибирский филиал

Типовой проект 503 Альбом II

План на отм. 0.000

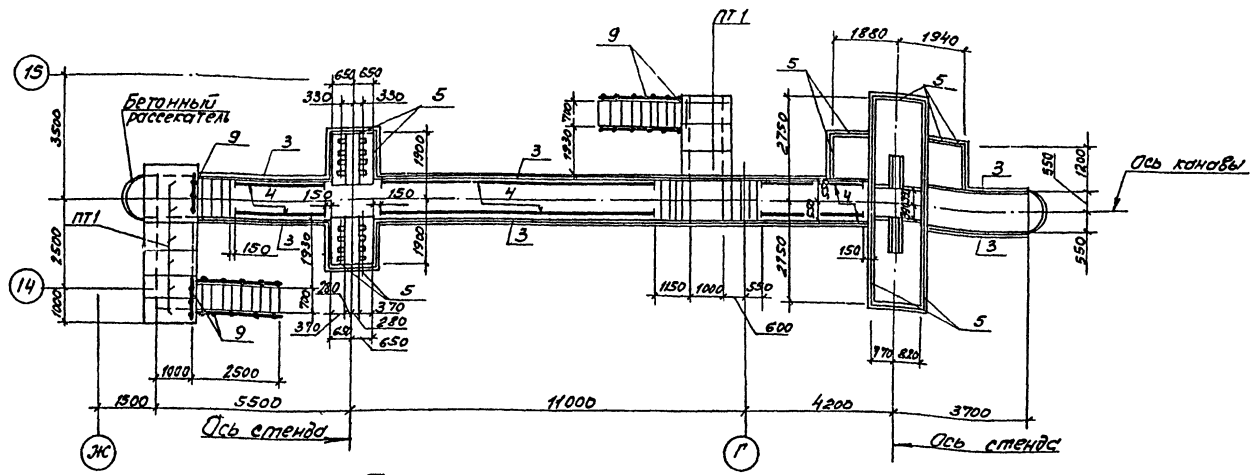

План на отм. -0.300

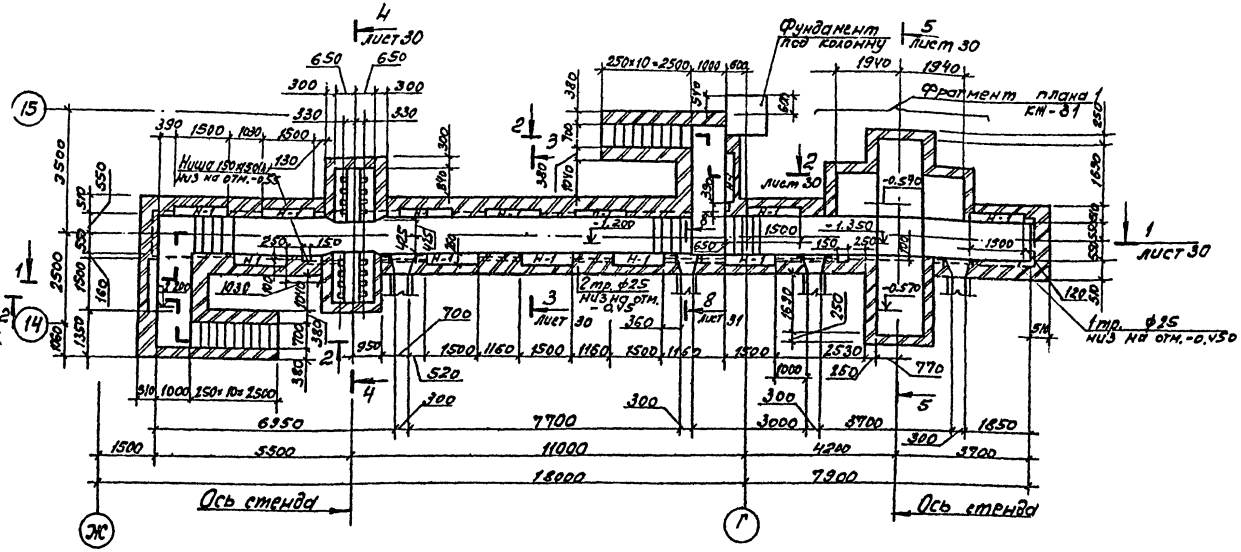

Спецификация сборных железобетонных плит

Марка	Обозначение	Наименование	Кол.	Масса ед., кг	Прим.
ПТ1	Сер. 3.006.1-2/82 вып.1-2	Плита П13д-11б	9	330	

Спецификация ФОЗ

Формат	Зона	Поз.	Обозначение	Наименование	Кол.	Прим.
				Сборочные единицы и детали		
				Сетка арматурные		
		1	503 КЖИ-С2	С2	14	3,30кг
		2	503 КЖИ-С5	С5	4	6.97кг
				Изделия закладные		
		3	503 КЖИ-МН1	МН1	п.м. 36.56	15,7кг
		4	503 КЖИ-МН2	МН2	п.м. 25.46	6,26кг
		5	503 КЖИ-МН3	МН3	п.м. 20.60	4.1кг
		6	503 КЖИ-МН4	МН4	28	0,41кг
		7	503 КЖИ-МН16	МН16	4	10,5кг
		8	503 КЖИ-МН17	МН17	4	2,7кг
		9	503 КЖИ-ОГ1	ОГ1	п.м. 13.1	11,62кг
		10	503 КЖИ-РШ2	РШ2	14	16.2кг
				Детали		
		11	ГОСТ 8509-72*	L 100×10 ℓ=1200	2	18.12кг
		12		ф6АI ГОСТ5781-82 ℓ=240	30.8	0,05кг
		13		ф6АI ГОСТ5781-82 ℓ=160	28	0,04кг
		14	ГОСТ 8509-72*	L 100×10 ℓ=1600	1	24.16кг

Данный лист смотреть с листами 16, 27

Ведомость расхода стали на элемент, кг

Марка элемента	Изделия армату						Изделия закладные																Всего	Общий расход
	Арматура класса					Всего	Арматура класса					Прокат марки												
	АI			АIII			АI			АIII		ВСт3кП2												
	ГОСТ 5781-82						ГОСТ 5781-82					ГОСТ 8509-72*			ГОСТ 8240-72		ГОСТ 103-76			ГОСТ 5336-80				
	ф6	ф8	Итого	ф12	Итого		ф10	ф20	Итого	ф8	Итого	L50×5	L100×10	Итого	L6,5	Итого	-40×4	-60×6	Итого	сетка 120-16	Итого			
ФОЗ	29,2	18,86	48,06	43,32	43,32	91,38	6,72	10,80	17,52	40,09	40,09	284,08	896,54	1180,62	150,21	150,21	35,00	4,76	39,76	22,40	22,40	1150,60		1541.98

Согласовано

Нач.техн.отд.	Баручина	
Нач.сант.отд.	Разумова	
Нач.эл.техн.отд.	Архипов	

Инв. № подл. | Подпись и дата | Взам. инв. №

Привязан

Инв. №

ГИП	Никитин	
Нач.отд.	Сидорова	
Гл.спец.	Стрехнин	
Рук.гр.	Потапова	
Ст.инж.	Амелина	
Инж.	Пехенько	

503-1-41С.86 -КЖ

Автотранспортное предприятие на 300 грузовых автомобилей для южных районов

Производственный корпус

Стадия	Лист	Листов
РП	29	

Подземное хозяйство. Фундамент ФОЗ. Планы на отм. 0.000, -0.300 Спецификация

ГИПРОАВТОТРАНС Новосибирский филиал

Альбом I

Типовой проект 503

1-1

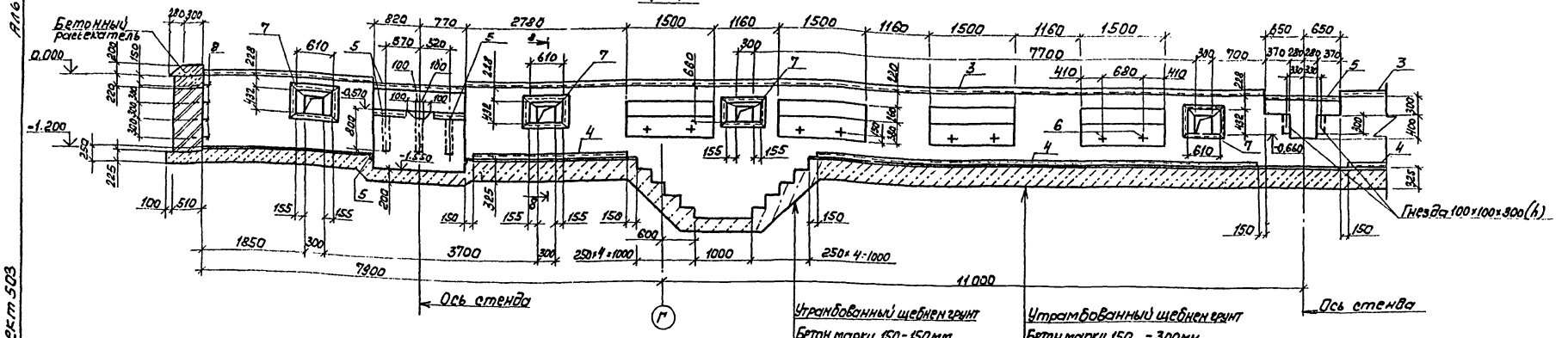

1-1

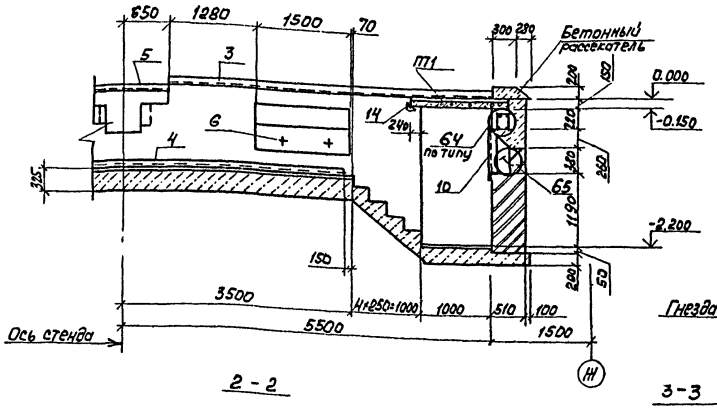

4-4

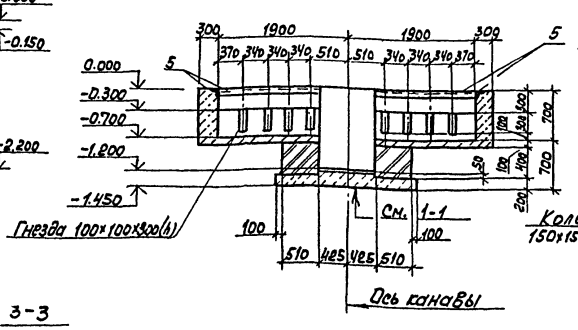

5-5

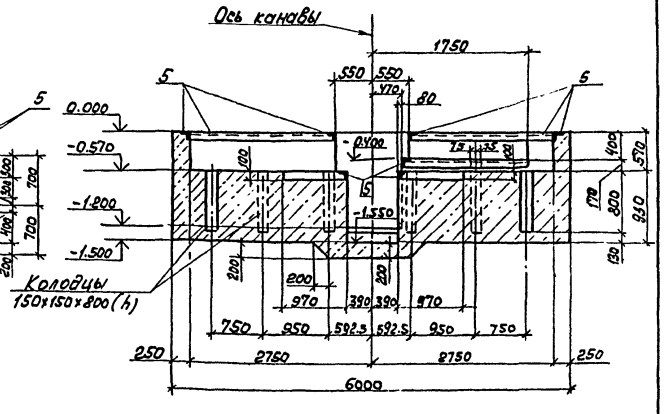

2-2

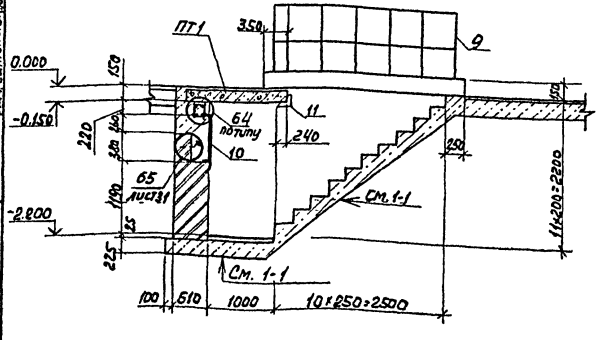

3-3

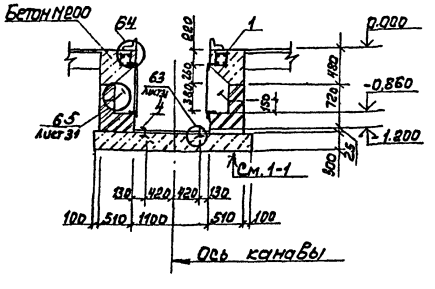

Данный лист смотреть с листами 29-31.

Согласовано
Нач. тех. отд. Горшков
Нач. эл. гр. Котлов
Нач. сектора Алексеев

Инв. № подл. | Подпись и дата | Взам. инв. №

ГИП	Никитин	
Нач. отд.	Сиборева	
Гл. спец.	Стрехнин	
Рук. гр.	Потапова	
Ст. инж.	Ямелина	
Инж.	Пехенько	

503-1-41.86 КЖ

Автотранспортное предприятие на 300 грузовых автомобилей для южных районов

Производственный корпус

Подземное хозяйство. Ф03 Сечения 1-1...5-5

Стадия	Лист	Листов
Р	30	

ГИПРОАВТОТРАНС Новосибирский филиал

Привязан

Инв. №

Альбом II

Типовой проект 503-

Фрагмент плана 1

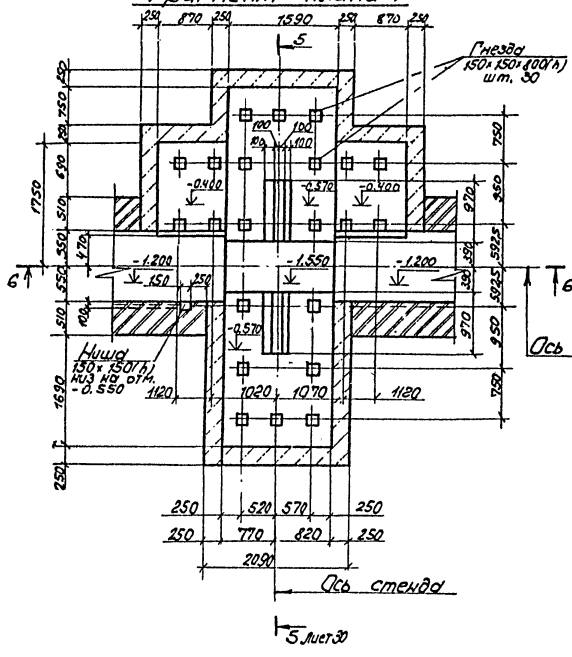

(63)

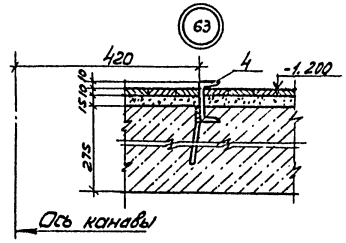

(64)

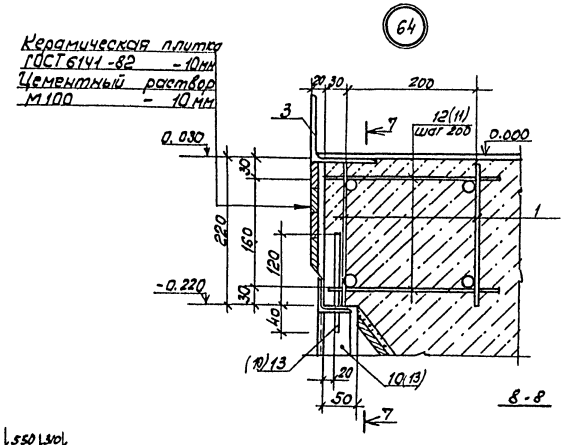

В-6

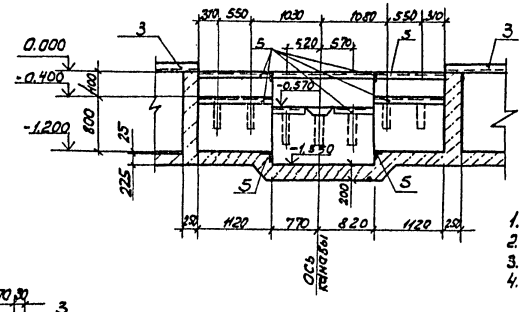

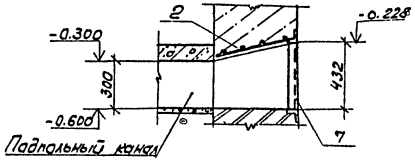

7-7

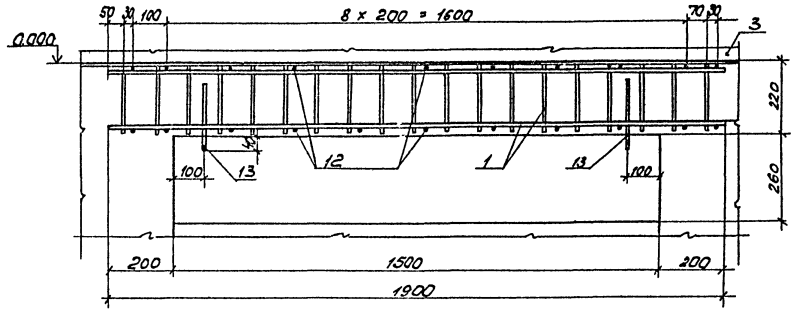

(65)

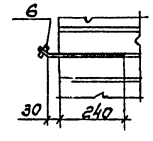

1. Данный лист смотреть совместно с листами 29, 30
2. Фундамент выполнить по получении оборудования.
3. Сечение 5-5 см. лист 30.
4. Поз. в скобках для фундаментов Ф06, Ф07.

Согласовано

Инв. № подл. | Подпись и дата | Взам. инв. №

ГИП	Никитин		503-1-41С.86		КЖС
Нач.отд.	Сидорова		Автотранспортное предприятие на 300 грузовых автомобилей для южных районов		
Гл.спец.	Стрехнин				
Рук.гр.	Таталова		Производственный корпус	Стадия	Лист	Листов
Инж.	Пехенько			РП	31	
Стажир.	Амелина		Подземное хозяйство Ф03. Фрагмент плана 1. Узлы 1...3. Сечения 6-6... В-В.	ГИПРОАВТОТРАНС Новосибирский филиал		

Привязан

Инв. №

Альбом I

Типовой проект 503

План на отм. 0.000

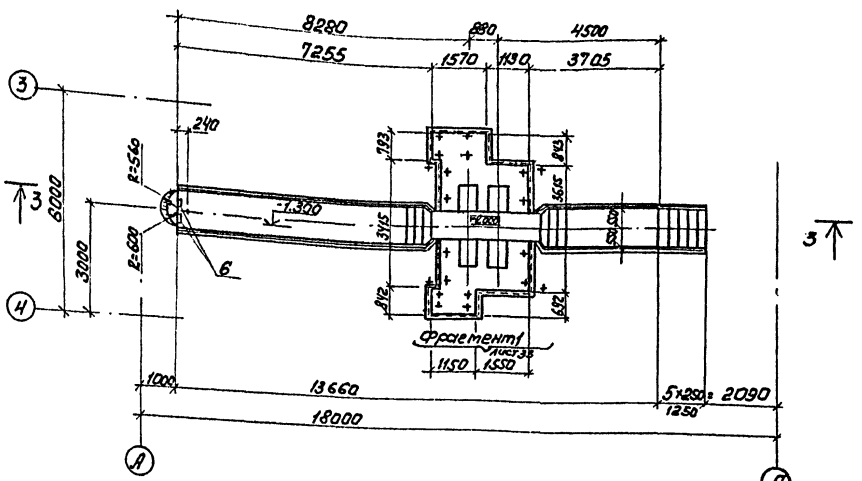

1-1

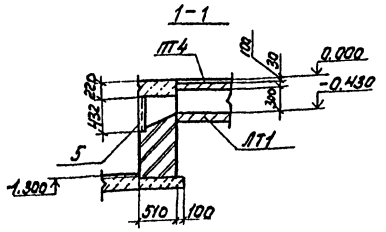

2-2

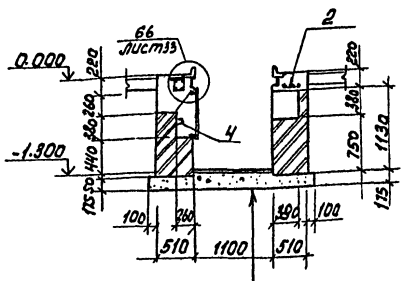

План на отм. -3.000

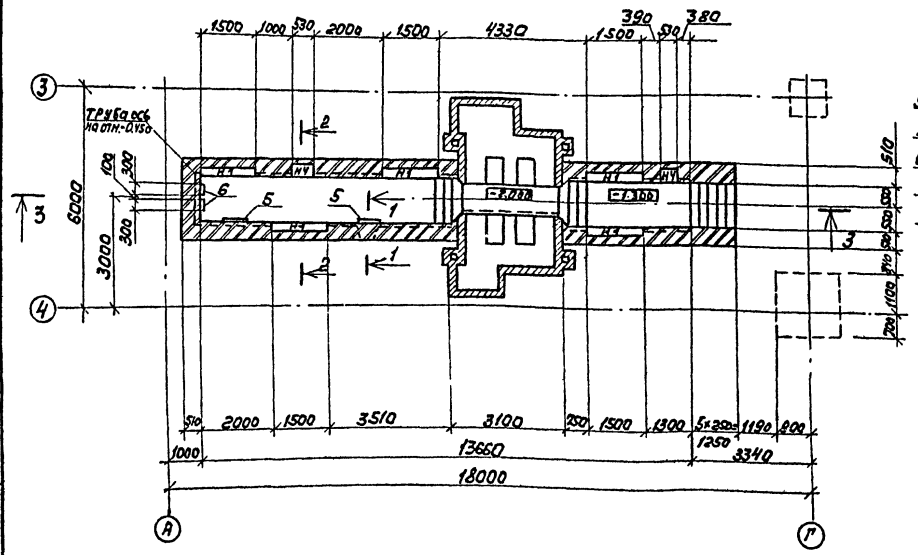

Утрамбованный щебеночный грунт

Бетон М150 - 200 мм

Цементный раствор М150 - 15 мм

Керамическая плитка ГОСТ 6787-80 - 10 мм

Условные обозначения:

Н1 - ниша для освещения

Н4 - ниша для инструмента

Спецификация фундамента Ф04

Формат	Зона	Поз.	Обозначение	Наименование	Кол.	Примечание
				Фундамент Ф0-4		
				Сборочные единицы		
				Сетки арматурные		
		1	503 КЖИ С2	С2	10шт	3.30
		2	503 КЖИ С5	С5	4шт	8.97
				Изделия закладные		
		3	503 КЖИМН3	МН3	4.91 н.п	41
		4	503 КЖИМН4	МН4	10	0.41
		5	503 КЖИМН16	МН16	2	10.5
		6	503 КЖИМН17	МН17	4	2.7
		7	503 КЖИМН18	МН18	22.4 м.п	26.6
		8	503 КЖИМН19	МН19	15.7	7.86
		9	503 КЖИОГ1	Ограждение ОГ1	25	11.62
		14	КЖИРШ2	Решетка РШ2	5	
				Детали		
		10		ф6АI ГОСТ 5781-82 ℓ=160	10	0.04
		11		ф6АI ГОСТ 5781-82 ℓ=240	110	0.05
		12		Труба 32×2,8 ГОСТ 3262-75*	7п.м	2.13
		13		Труба 80×3,5 ГОСТ 3262-75*	35п.м	7.34

1. Данный лист см. с листами 18, 19, 33...35
2. Сечение 3-3 см. лист 35.
3. Ведомость расхода стали см. лист 36

Согласовано:
Нач. ТМ и ТО Бобрищев
Нач. элек. отд. Мокиров

Инв. № подл. | Подпись и дата | Взам. инв. №

Привязан

Инв. №

ГИП	Никитин		503-1-41С.86 КЖ
Нач. отд	Сидорова		Автотранспортное предприятие на 300 грузовых автомобилей для южных районов
Гл. спец.	Стрехнин		Производственный корпус — Стадия: Р; Лист: 32; Листов:
Рук. гр.	Лопатова		Подземное хозяйство ФО4. Планы на отм. 0.000 и -3.300. Спецификация
Вед. инж.	Лапшина		ГИПРОАВТОТРАНС Новосибирский филиал

Копировал Груз-

Формат А2

Альбом II

Типовой проект 513-

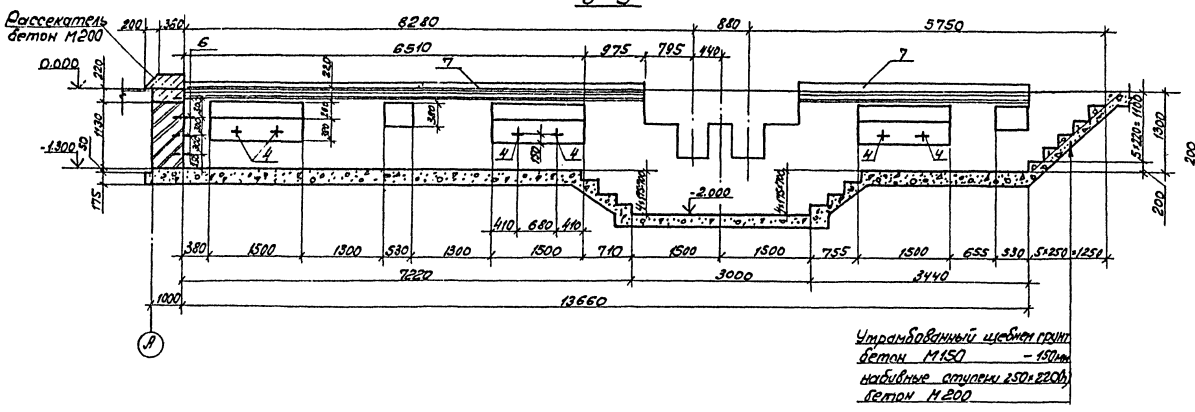

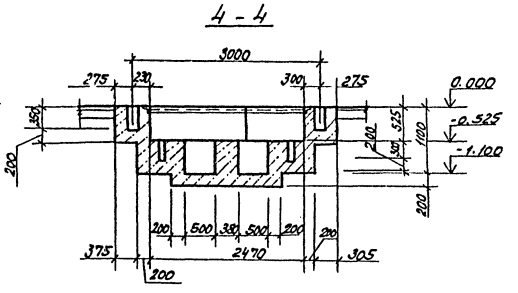

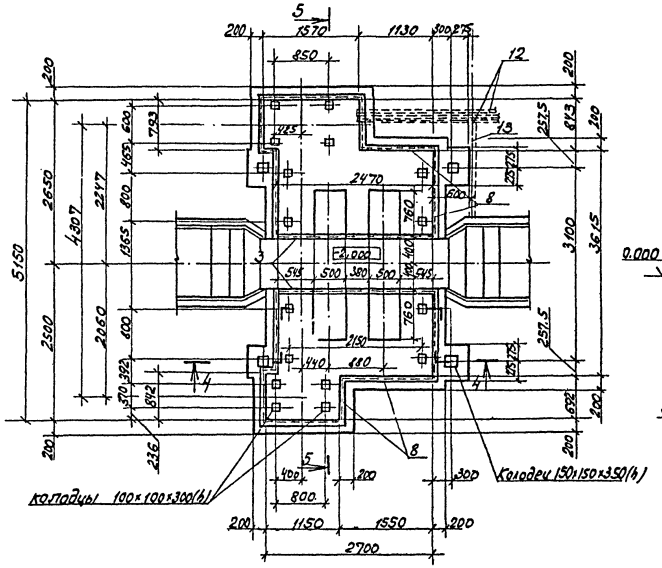

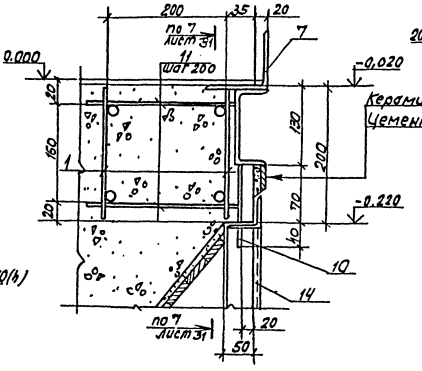

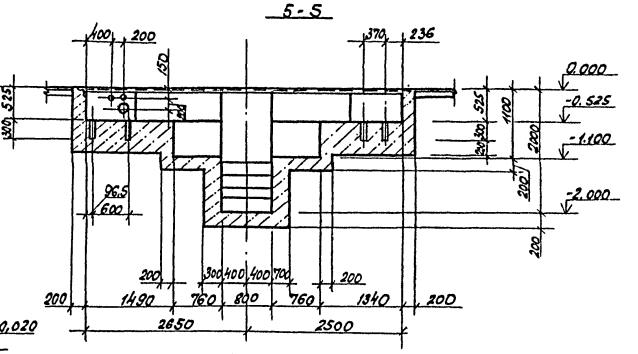

Керамическая плитка ГОСТ 6141-82-10мм
Цементный раствор М100 -10мм

Данный лист смотреть с листами 18, 19, 32.

ГИП	Никитин		503-1-41С.86 К/Н
Нач.отд	Сидорова		Автотранспортное предприятие на 300 грузовых автомобилей для южных районов
Гл.спец.	Стрехнин		
Рук.гр.	Потапова		Производственный корпус
Вед.инж.	Лапшина		Стадия: РП; Лист: 33; Листов:
Привязан			Подземное хозяйство: ФО-4, сечения 3-3...5-5 Фрагмент 1
Инв. №			ГИПРОАВТОТРАНС Новосибирский филиал

Согласовано

Инв. № подл. | Подпись и дата | Взам. инв. № | Нач. технол. отд. | Борщинов

Альбом II

Типовой проект 503-

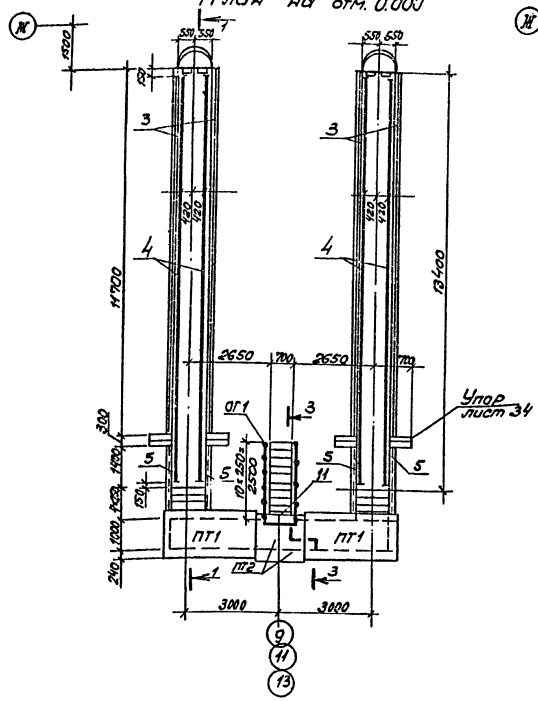

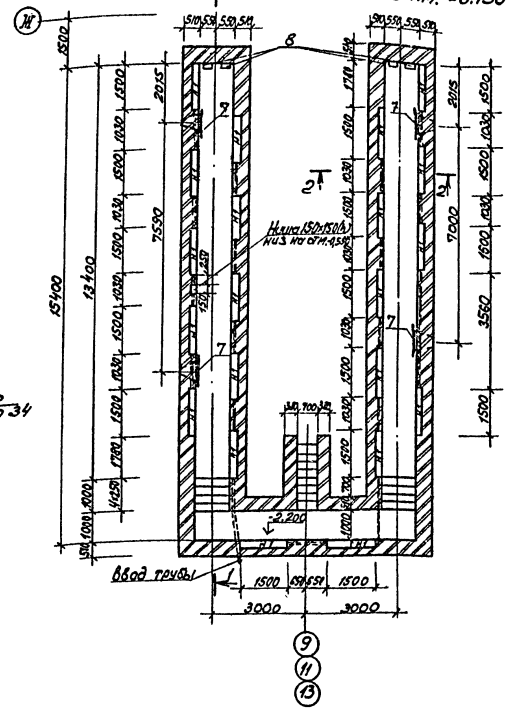

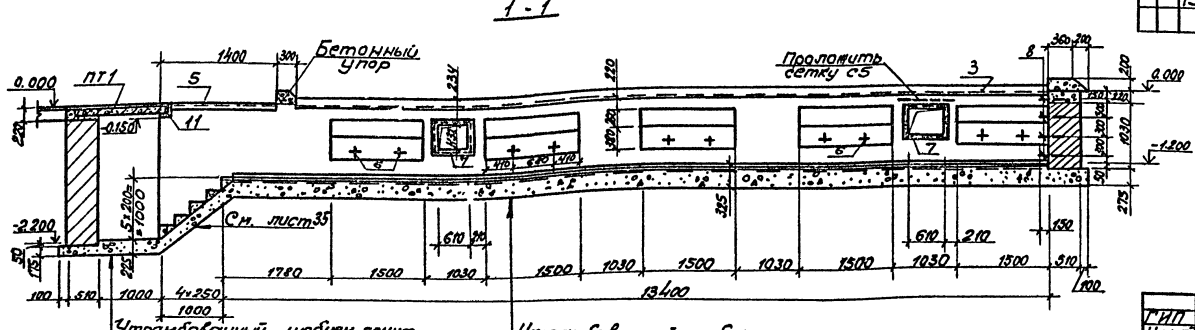

Утрамбованный щебнем грунт
Бетон М150 - 200 мм
Цементный раствор 150-15мм
Керамическая плитка
ГОСТ 6787-80 - 10мм

Утрамбованный щебнем грунт
Бетон М150 - 300 мм
Цементный раствор М150-15мм
Керамическая плитка
ГОСТ 6787-80 - 10мм.

Спецификация сборных железобетонных плит

Марка	Обозначение	Наименование	Кол.	Масса ед., кг.	Примечание
ПТ1	3.006.1-2/82 вып. 1-2	П13 - 11б	2	1330,0	
ПТ2	3.006.1-2/82 вып. 1-2	П13д - 11б	2	330,0	

Спецификация фундамента ФО-5

Формат	Зона	Поз.	Обозначение	Наименование	Кол.	Примечание
				Фундамент ФО5		
				Сборочные единицы		
				Сетки арматурные		
		1	503 КЖИ С2	С-2	42	
		2	503 КЖИ С5	С 5	4	
				Изделия закладные		
		3	503 КЖИ МН1	МН1	п.м. 46,8	
		4	503 КЖИ МН2	МН2	52,4	
		5	503 КЖИ МН3	МН3	9,6	
		6	503 КЖИ МН4	МН4	42	
		7	503 КЖИ МН16	МН16	4	
		8	503 КЖИ МН17	МН17	8	
				Детали		
		9		Ф6 АI ГОСТ 5781-82 ℓ=160	42	0,04
		10		Ф6 АI ГОСТ 5781-82 ℓ=240	462	0,05
		11		L100×10 ГОСТ 8509-72 ℓ=1200	1	18,1
		12	503 КЖИ ОГ1	Ограждение ОГ1	п.м. 5,7	
		13	КЖИ РШ2	Решетка РШ2	21	

Данный лист смотреть с листами 18, 19
Ведомость расхода стали см. лист 36.
Сечения 2-2, 3-3 см. лист 35.

ГИП	Никитин		503-1-41С.86 КЖ
Нач.отд.	Сидорова		Автотранспортное предприятие на 300 грузовых автомобилей для южных районов
Гл.спец.	Стрехнин		
Рук.гр.	Потапова		Производственный корпус
Вед.инж.	Латынина		Стадия: РП; Лист: 34; Листов:
			Подземное хозяйство. Фундамент ФО5.
			ГИПРОАВТОТРАНС Новосибирский филиал

Привязан

Инв. №

Согласовано
Нач. техн. отд. Бартенев
Нач. электр. отд. Архипов
Инв. № подл. | Подпись и дата | Взам. инв. №

Типовой проект 503

Альбом II

План ф06 на отм. 0.000

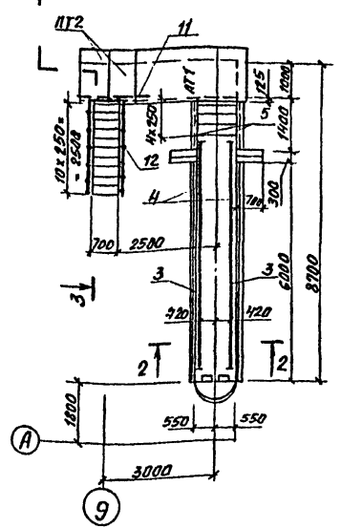

План ф07 на отм. 0.000

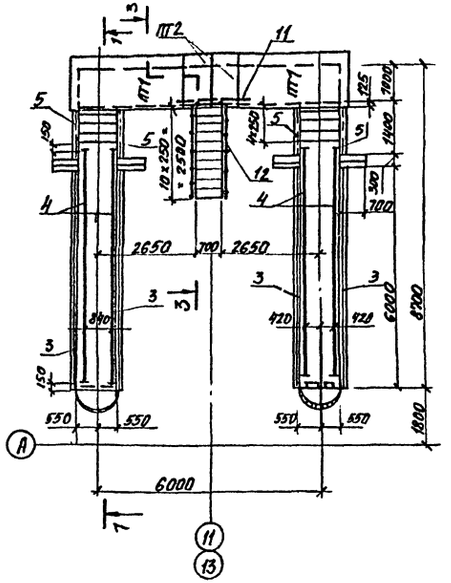

1-1

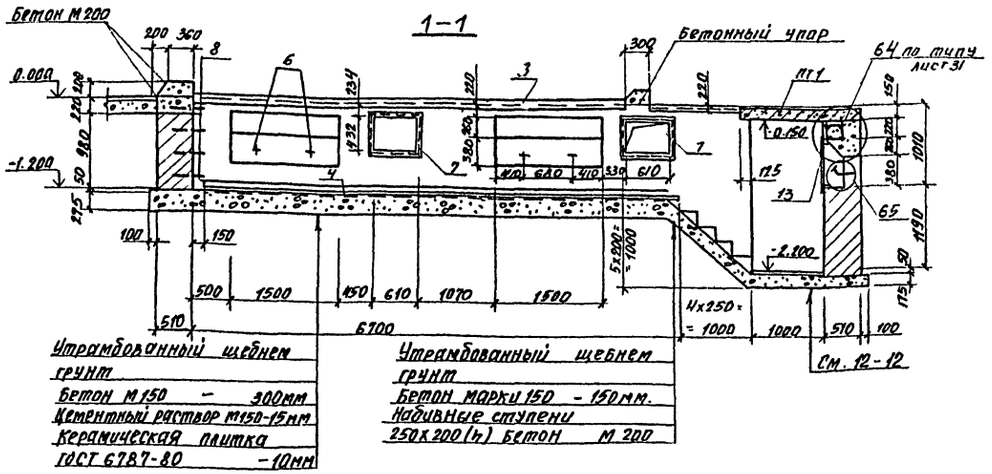

Утрамбованный щебнем грунт
Бетон М150 – 300мм
Цементный раствор М150-15мм
Керамическая плитка ГОСТ 6787-80 – 10мм

Утрамбованный щебнем грунт
Бетон марки 150 – 150мм.
Надивные ступени 250х200(h) бетон М 200

2-2

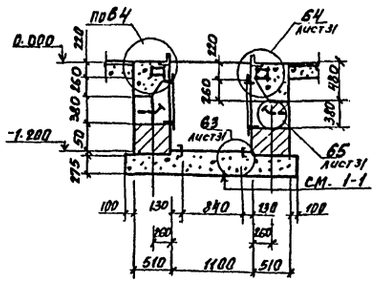

3-3

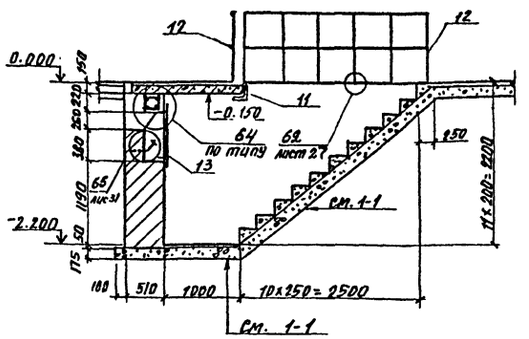

План ф06 на отм. -0.300

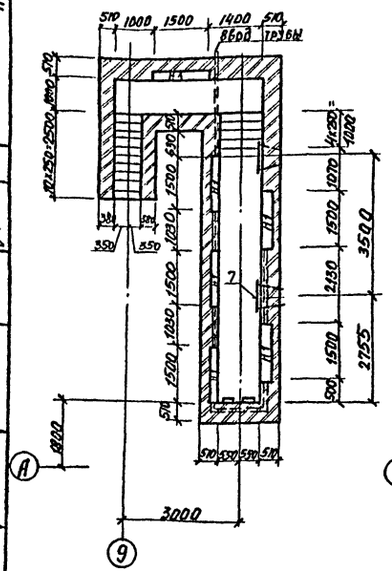

План ф07 на отм. -0.300

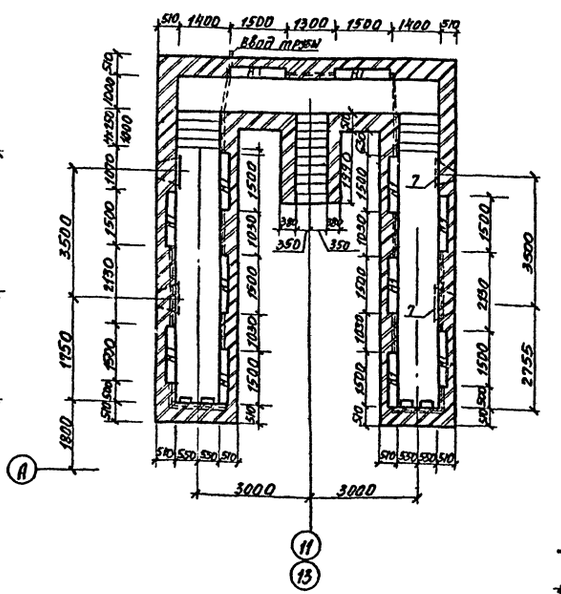

Бетонный упор

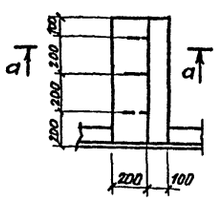

1. Данный лист смотреть с листами 18, 19.36.

а-а

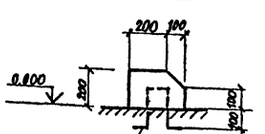

Согласовано
Инв. № подл. | Подпись и дата | Взам. инв. №

ГИП	Никитин		503-1-41С.86	КЖ
Нач. отд.	Сидорова		Автотранспортное предприятие на 300 грузовых автомобилей для южных районов.	
Гл. спец.	Стрехнин		Производственный корпус.	Стадия: РП; Лист: 35; Листов:
Рук. гр.	Потапова		Подземное хозяйство фундаменты ф06, ф07. Сечения 1-1... 3-3	ГИПРОАВТОТРАНС Новосибирский филиал
Вед. инж.	Лапшина			

Привязан

Инв. №

Альбом V

Типовой проект 503

Спецификация фундамента ФО6

Формат	Зона	Поз.	Обозначение	Наименование	Кол.	Примеч.
				Фундамент ФО6.		
				Сборочные единицы		
				Сетки арматурные		
		1	503 КЖИ-С2	С2	12	
		2	503 КЖИ-С5	С5	2	
				Изделия закладные	1	
		3	503 КЖИ-МН1	МН1	п.м. 12	
		4	503 КЖИ-МН2	МН2	п.м. 12,8	
		5	503 КЖИ-МН3	МН3	п.м. 2,8	
		6	503 КЖИ-МН4	МН4	12	
		7	503 КЖИ-МН16	МН16	2	
		8	503 КЖИ-МН17	МН17	4	
				Детали		
				ф6 AI ГОСТ 5781-82		
		9		l=160	12	0,04
		10		l=240	132	0,05
		11		L100х10 ГОСТ 8509-72* l=1200	1	18,1
		12	503 КЖИ-ОГ1	ограждение ОГ1	п.м. 5,7	
		13	503 КЖИ-РШ2	Решетка РШ2	12	

Спецификация фундамента ФО7

Формат	Зона	Поз.	Обозначение	Наименование	Кол.	Примеч.
				Фундамент ФО7		
				Сборочные единицы		
				Сетки арматурные		
		1	503 КЖИ-С2	С2	24	
		2	503 КЖИ-С5	С5	4	
				Изделия закладные		
		3	503 КЖИ-МН1	МН1	п.м. 24	
		4	503 КЖИ-МН2	МН2	п.м. 25,6	
		5	503 КЖИ-МН3	МН3	п.м. 5,6	
		6	503 КЖИ-МН4	МН4	24	
		7	503 КЖИ-МН16	МН16	4	
		8	503 КЖИ-МН17	МН17	8	
				Детали		
				ф6 AI ГОСТ 5781-82		
		9		l=160	24	0,04
		10		l=240	264	0,05
		11		L100х10 ГОСТ 8509-72* l=1200	1	18,1
		12	503 КЖИ-ОП	ограждение ОП	п.м. 6,7	
		13	КЖИ-РШ2	решетка	12	

Спецификация сборных железобетонных плит

Марка	Обозначение	Наименование	Кол.	Масса ед. кг.	Примеч.
		Фундамент ФО6			
ПТ1	3.006.1-2/92 В.1-2	П13-11Б	1		
ПТ2	3.006.1-2/82 вып.1-2	П13а-11Б	2		
		Фундамент ФО7			
ПТ1	3.006.1-2/82 вып.1-2	П13-11Б	2		
ПТ2	3.006.1-2/82 вып.1-2	П13а-11Б	2		

Ведомость расхода стали на элемент, кг

Марка элемента	Арматурные изделия: Арматура класса AI ГОСТ 5781-82 ф6	ф8	Итого	Арматура класса AIII ГОСТ 5781-82 ф8	ф12	Итого	Всего	Изделия закладные: Арматура класса AI ГОСТ 5781-82 ф10	ф20	ф22	Итого	Арматура класса AIII ГОСТ 5781-82 ф8	ф10	Итого	Прокат марки Вст3кп2 ГОСТ 8509-72* L100х10	L50х5	Итого	ГОСТ 8510-72* сталь С38/23 Т6	Итого	ГОСТ 8240-72 С12	С16,5	Итого	ГОСТ 103-76 -6х60	-4х40	Итого	ГОСТ 3262-75 труба 60х3,5	труба 32х2,8	Итого	ГОСТ 5336-80 сетка г.20-1,6	Итого	Всего	Общий расход
ФО4	14,4	8,4	22,8	7,5	36,5	44	66,8	2,4	10,8	22,4	35,6	6,90	24,64	31,54	338,2	110,4	448,6	118,2	118,2	233	—	233	1,7	6,7	8,4	42,2	19,1	61,3	8,0	8,0	944,6	1011,4
ФО5	60,48	8,36	68,84	31,5	26,7	58,2	127,04	2,42	21,6	51,02	75,04	52,6	—	52,6	724,8	382,3	1107,1	—	—	—	309,2	309,2	7,14	15,22	22,36	—	—	—	33,6	33,6	1569,9	1726,9
ФО6	17,3	4,18	21,5	9,0	30,2	39,2	60,7	2,88	10,8	51,02	64,7	14,1	—	14,1	136,3	117,8	254,1	—	—	—	75,5	75,5	2,04	15,22	17,26	—	—	—	9,6	9,6	435,3	496,0
ФО7	34,56	8,36	42,9	18,0	60,32	78,32	121,22	5,76	21,6	51,02	78,4	28,0	—	28,0	380,5	235,7	616,2	—	—	—	151,0	151,0	4,08	15,22	19,3	—	—	—	19,2	19,2	912,1	1033,3

1. Данный лист см. с листами 31...35

Инв.№ подл. | Подпись и дата | Взам.инв.№

Привязан

Инв.№

ГИП	Никитин		503-1-41С.86 КЖ
Нач.отд.	Сидорова		Автотранспортное предприятие на 300 грузовых автомобилей для южных районов
Гл.спец.	Стрехнин		Производственный корпус
Рук.гр.	Потапова		Подземное хозяйство. Спецификации ФО6, ФО7 Ведомость расхода стали ФО4...ФО7
Вед.инж.	Потилина		Стадия: РП; Лист: 36; Листов:
			ГИПРОАВТОТРАНС Новосибирский филиал

Альбом I

Типовой проект 503

Ф09

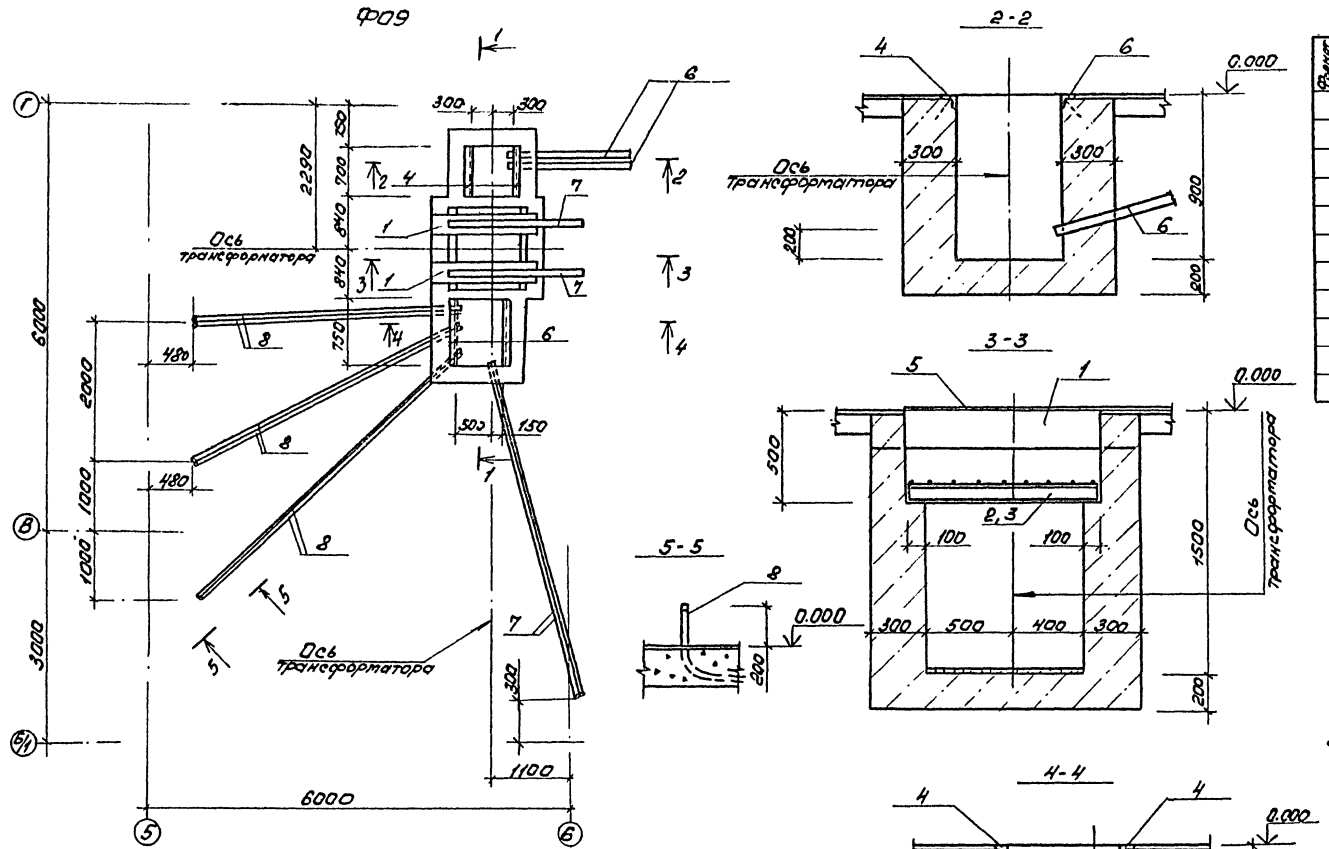

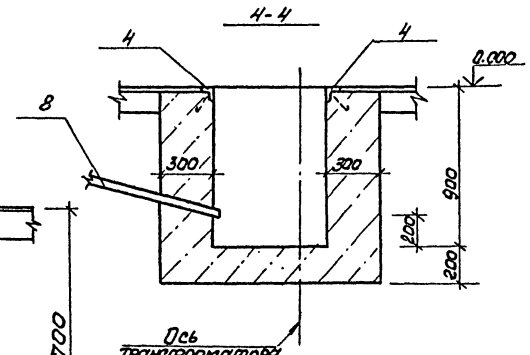

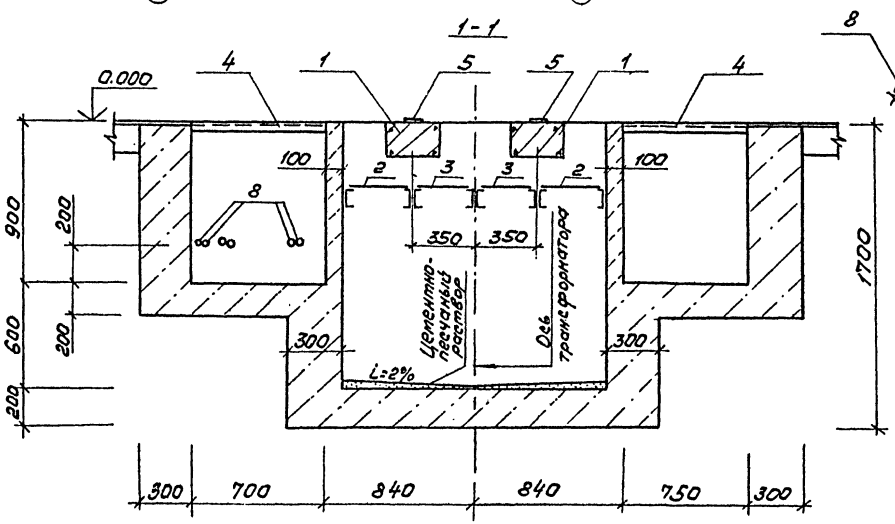

Спецификация Ф09

Элемент	Зона	Поз.	Обозначение	Наименование	Кол.	Примечание
		1	3.006.1-2/82 Вып. 2-2	Балка Б2	2	220
		2	503 - КЖИ-РШ3	Решетка РШ3	2	23,7
		3	- КЖИ-РШ4	Решетка РШ4	2	27,5
		4	503 КЖИ-МН3	Изделие закладное МН3	п.м. 2,9	4,1
		5		-8×100 ГОСТ 10376 ℓ=1900	2	11,9
		6		труба асбестоцемент-напорная ф100	п.м. 42	
		7		ТР 65×3,5 ГОСТ 3262-75*	п.м. 12	
		8		ТР 50×3 ГОСТ 3262-75*	п.м. 27	

1. Трубы поз. 7, 8 вывести на отм. + 0,200 по сечению 5-5.
2. Стальные решетки поз. 2,3 в маслосборной яме засыпать слоем гравия (h=250) крупностью 30-50 мм
3. Фундамент выполнять из бетона М100
4. Стены со стороны грунта обмазать горячим битумом за 2 раза.

Согласовано

Инв. № подл. | Подпись и дата | Взам. инв. № | Инв. № дубл. | Подпись и дата

ГИП	Никитин		503-1-41С.86 КЖ
Нач. отд.	Сидорова		
Гл. спец.	Стрежнин		Автотранспортное предприятие на 300 грузовых автомобилей для южных районов
Рук. гр.	Потапова		
Ст. инж.	Макеев		Производственный корпус — Стадия: Р; Лист: 37; Листов:
			Подземное хозяйство. Фундамент Ф09 — ГИПРОАВТОТРАНС, Новосибирский филиал

Привязан

Инв. №

Копировал

Формат А2

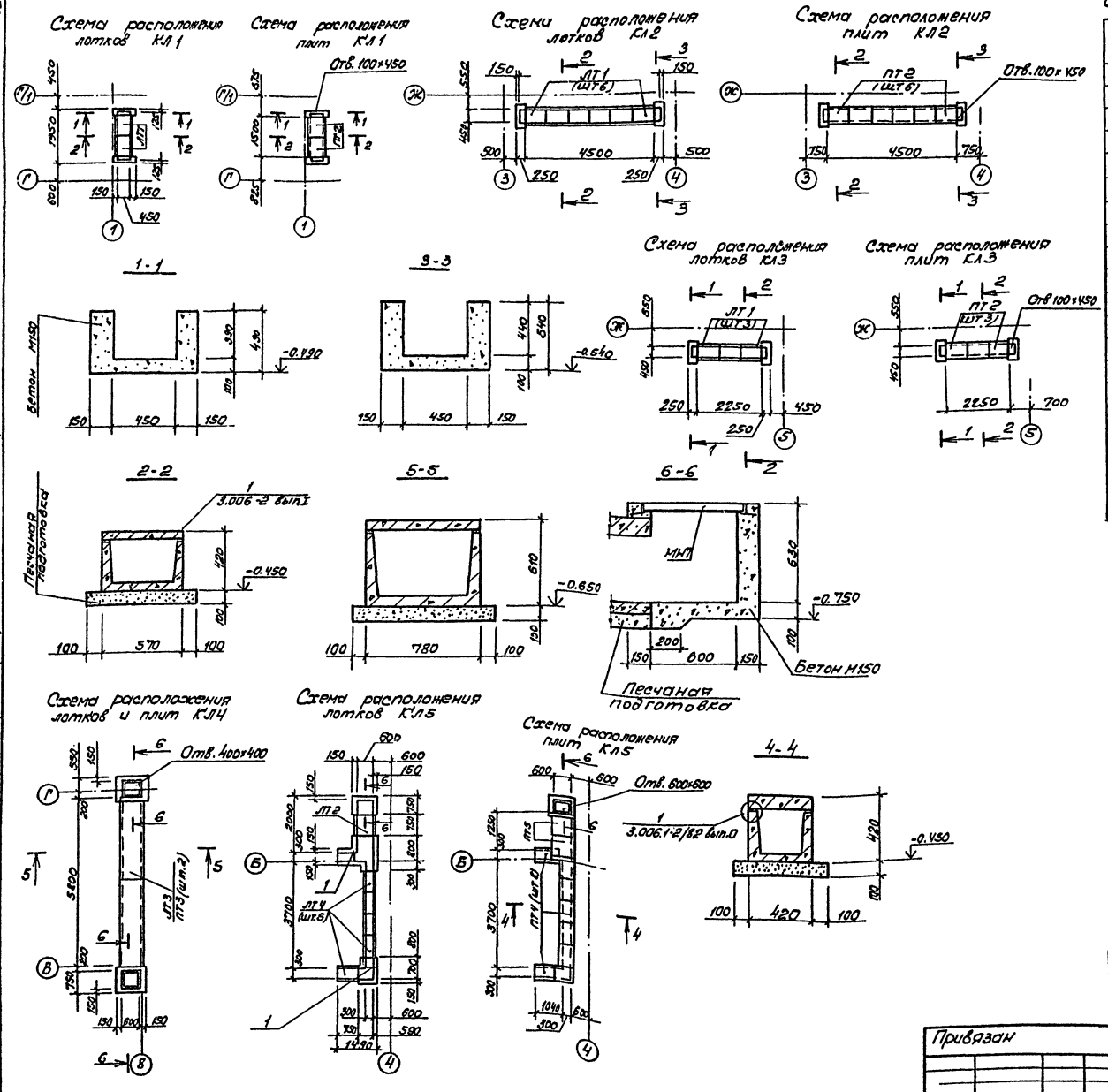

Спецификация к схемам расположения элементов каналов КЛ1...КЛ5

Марка поз.	Обозначение	Наименование	Кол	Масса ед., кг	Примечание
		Лотки			
ЛТ1	3.006.1-2/82 вып.1-1	Л2д-8	11	110	
ЛТ2	3.006.1-2/82 вып.1-1	Л4д-8	1	230	
ЛТ3	3.006.1-2/82 вып.1-1	Л4-8	1	1800	
ЛТ4	3.006.1-2/82 вып.1-1	Л1д-8	5	110	
		Плиты			
ПТ1	3.006.1-2 вып.1-2	П5д-8	2	100	
ПТ2	3.006.1-2 вып.1-2	П3-8	11	50	
ПТ3	3.006.1-2 вып.1-2	П5-8	2	410	
ПТ4	3.006.1-2 вып.1-2	П1-8	8	40	
		Изделие закладные			
МН7	503 КЖИ-МН7	МН7			8,4 пог.м.
		Детали			
1		L63×5 ГОСТ 8509-72* ℓ=600	2	2,9	

Данный лист см. с листами 18, 19.

ГИП	Никитин		503-1-41С.86 КЖ
Нач.отд.	Сидорова		Автотранспортное предприятие на 300 грузовых автомобилей для южных районов
Гл.спец.	Стрехнин		Производственный корпус
Рук.гр.	Потапова		Стадия: РП; Лист: 38; Листов:
Ст.инж.	Макеев		Каналы КЛ1...КЛ5
			ГИПРОАВТОТРАНС Новосибирский филиал

Согласовано
Нач. СТО
Инв. № подл. | Подпись и дата | В.зам.инв.
Альбом I
Типовой проект 503-

Альбом I

Типовой проект 503-

Схема расположения лотков Кл6

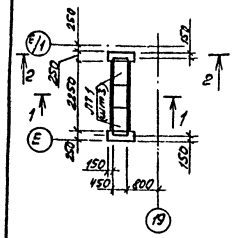

Схема расположения лотков Кл6

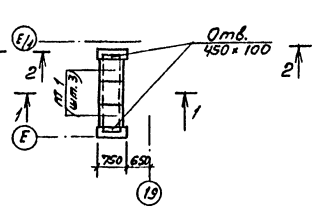

Схема расположения лотка Кл7

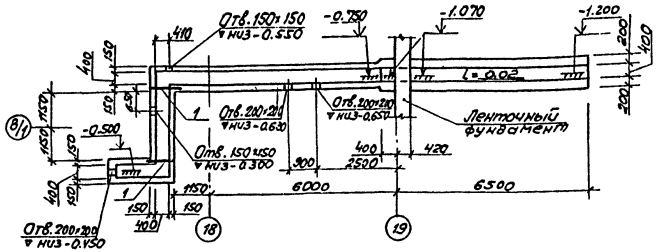

1 - 1

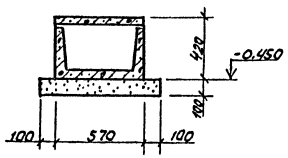

2 - 2

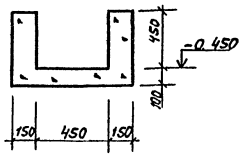

Схема расположения плит Кл7

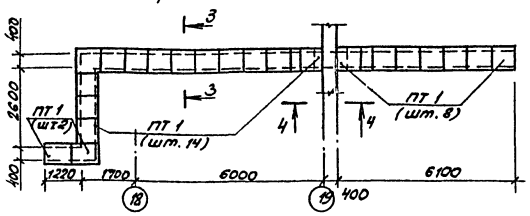

Ум7

3 - 3

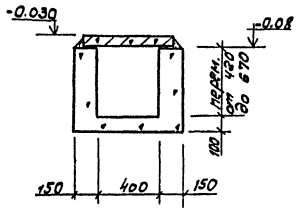

4 - 4

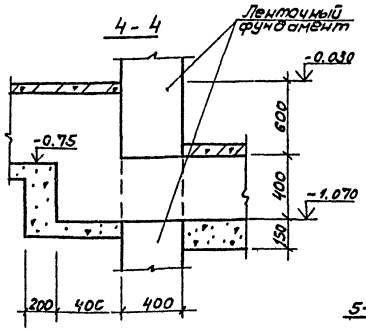

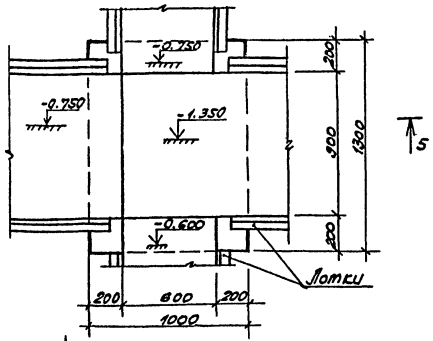

Схема расположения лотков Кл8

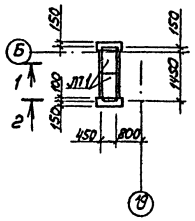

Схема расположения плит Кл8

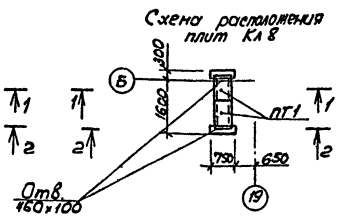

5 - 5

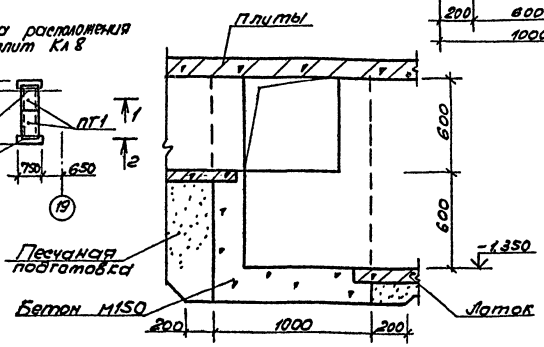

Спецификация к схемам расположения Кл6... Кл8

Марка поз.	Обозначение	Наименование	Кол.	Масса ед., кг	Примечание
		Лотки			
ЛТ1	3.006.1-2/82 вып.1-1	Л29-8	5	110	
		Плиты			
ПТ1	3.006.1-2/82 вып.1-2	П3-8	29	50	
		Детали			
1		L63×5 ГОСТ8509-72* ℓ=700	2	3,4	

1. Данный лист см. с листами 18, 19.
2. Монолитный участок Ум7 см. канал Кл9.

Согласовано

Инв. № подл. | Подпись и дата | Взам. инв. № | Нач. СТО | Монтаж

ГИП	Никитин		503-1-41С.86 КЖ
Нач. отд	Судорова		
Гл. спец.	Стрехнин		Автотранспортное предприятие на 300 грузовых автомобилей для южных районов
Рук. гр.	Потапова		Производственный корпус
Ст. инж.	Макеев		Стадия: РП; Лист: 39; Листов:
			Каналы Кл6...Кл8. Ум7.
			ГИПРОАВТОТРАНС Новосибирский филиал

Привязан

Инв. №

Альбом II

Типовой проект

Схема расположения лотков канала Кл9.

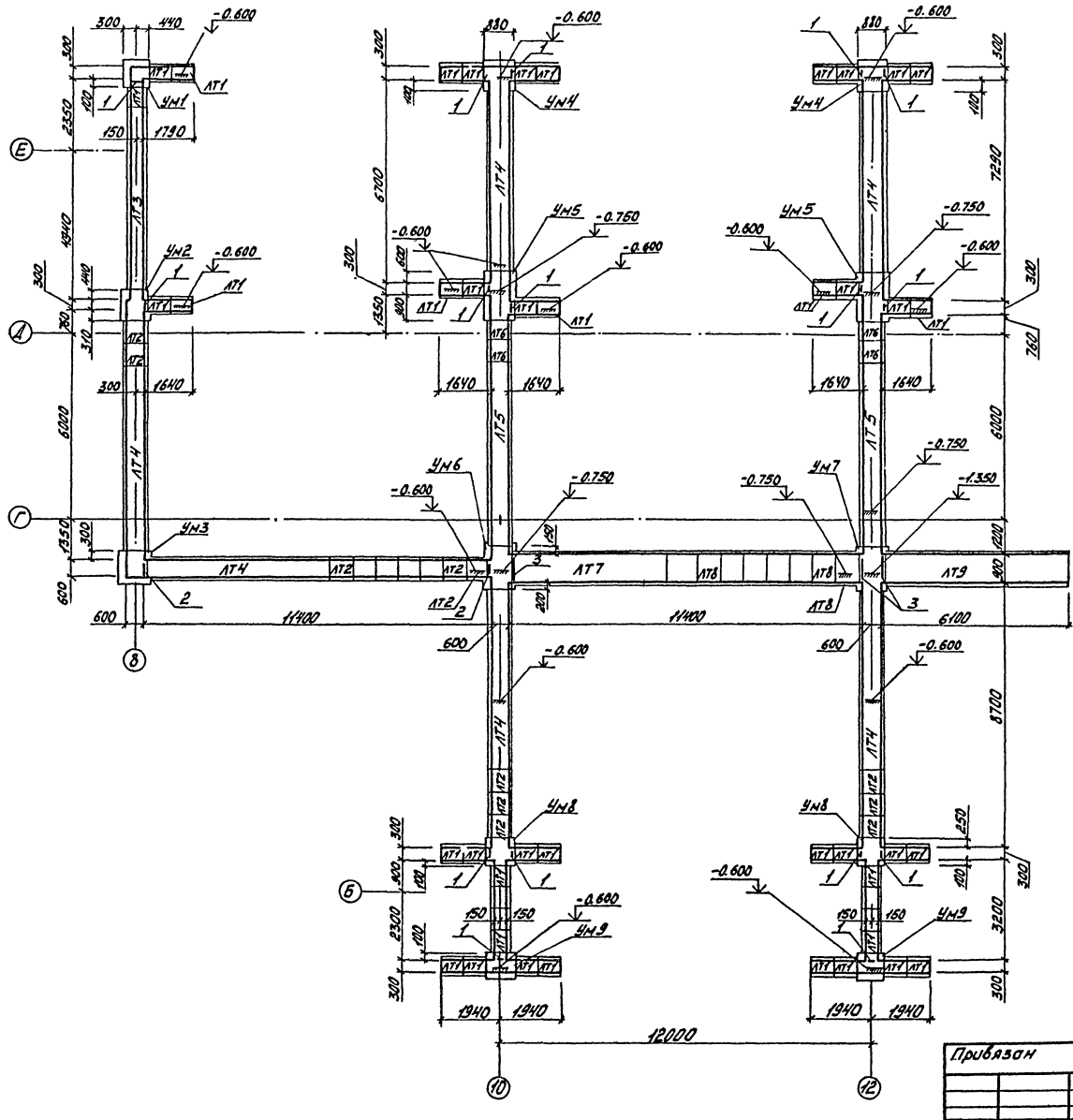

Спецификация к схеме расположения лотков канала Кл9

Марка поз.	Обозначение	Наименование	Кол.	Масса ед. кг	Примечание
		Лотки			
ЛТ1	3.006.1-2/82 вып 1-1	Л1д-8	37	110	
ЛТ2	3.006.1-2/82 вып 1-1	Л3д-8	14	190	
ЛТ3	3.006.1-2/82 вып 1-1	Л1-8	1	900	
ЛТ4	3.006.1-2/82 вып 1-1	Л3-8	6	1500	
ЛТ5	3.006.1-2/82 вып 1-1	Л5-8	2	2250	
ЛТ6	3.006.1-2/82 вып 1-1	Л5д-8	4	280	
ЛТ7	3.006.1-2/82 вып 1-1	Л7-8	1	2700	
ЛТ8	3.006.1-2/82 вып 1-1	Л7д-8	7	350	
ЛТ9	3.006.1-2/82 вып 1-1	Л8-8	1	3900	
		Участки монолитные			
Ум1	503 КЖ-44	Ум1	1		
Ум2	КЖ-44	Ум2	1		
Ум3	КЖ-44	Ум3	1		
Ум4	КЖ-44	Ум4	2		
Ум5	КЖ-44	Ум5	2		
Ум6	КЖ-44	Ум6	1		
Ум7	КЖ-40	Ум7	1		
Ум8	КЖ-45	Ум8	2		
Ум9	КЖ-45	Ум9	2		
		Детали			
1		L63×5 ГОСТ 8509-72* ℓ=700	16	2.9	
2		L125×10 ГОСТ 8509-72* ℓ=1100	2	21.0	
3		L125×10 ГОСТ 8509-72* ℓ=1400	3	26.8	

Данный лист см с листами 18, 19, 41...44.

Согласовано

Нач. СТО | Ивакович

Взам. инв. №

Подп. и дата

Инв. № подл.

Привязан

Инв. №

ГИП	Никитин	
Нач.отд.	Сидорова	
Гл.спец.	Стрехнин	
Рук.гр.	Потапова	
Вед.инж.	Кирьянова	
Ст.инж.	Макеев	

503-1-41С.86 - КЖ

Автотранспортное предприятие на 300 грузовых автомобилей для южных районов

Производственный корпус

Стадия	Лист	Листов
РП	40	

Схема расположения лотков канала Кл9 в осях 8-13°

ГИПРОАВТОТРАНС

Новосибирский филиал

Альбом 1

Типовой проект 503-

Схема расположения плит канала К19

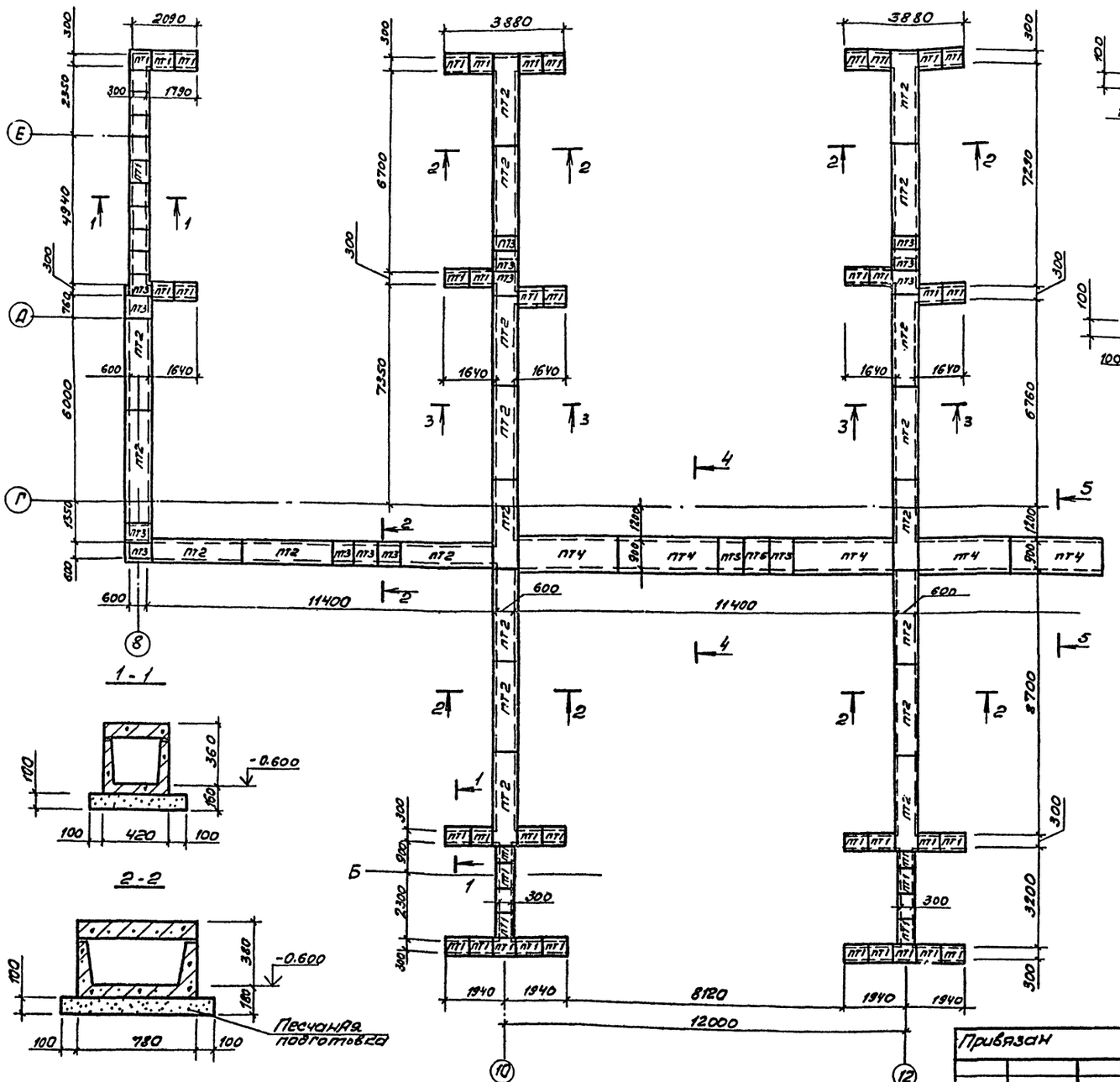

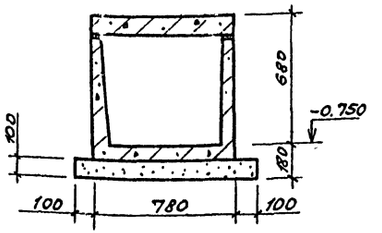

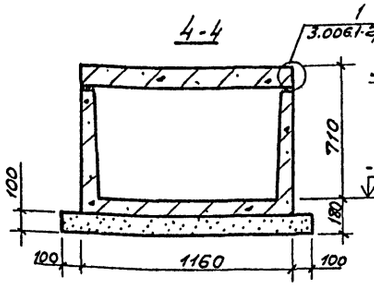

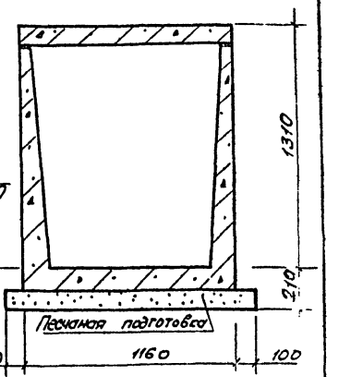

Спецификация к схеме расположения плит канала К19

Марка поз.	Обозначение	Наименование	Кол.	Масса ед.кг.	Примечание
		Плиты			
ПТ1	3.006.1-2/82 вып.1-2	П1-8	56	50	
ПТ2	3.006.1-2/82 вып.1-2	П5-8	21	410	
ПТ3	3.006.1-2/82 вып.1-2	П5д-8	13	100	
ПТ4	3.006.1-2/82 вып.1-2	П8-8	5	870	
ПТ5	3.006.1-2/82 вып.1-2	П8д-8	3	210	

Данный лист см. с листами 18, 19, 42... 44.

Согласовано

Инв. № подл. | Подпись и дата | Взам. инв. №

ГИП	Никитин		503-1-41С.86 - КЖ
Нач. отд.	Судорово		Автотранспортное предприятие на 300 грузовых автомобилей для южных районов
Гл. спец.	Строкина		Производственный корпус
Рук. гр.	Потапова		Стадия: РП; Лист: 41; Листов:
Ст. инж.	Макеев		Схема расположения плит канала К19 в осях 8 - 13

Привязан

Инв. №

ГИПРОАВТОТРАНС Новосибирский филиал

Альбом II

Типовой проект

Схема расположения плит канала КЛ9

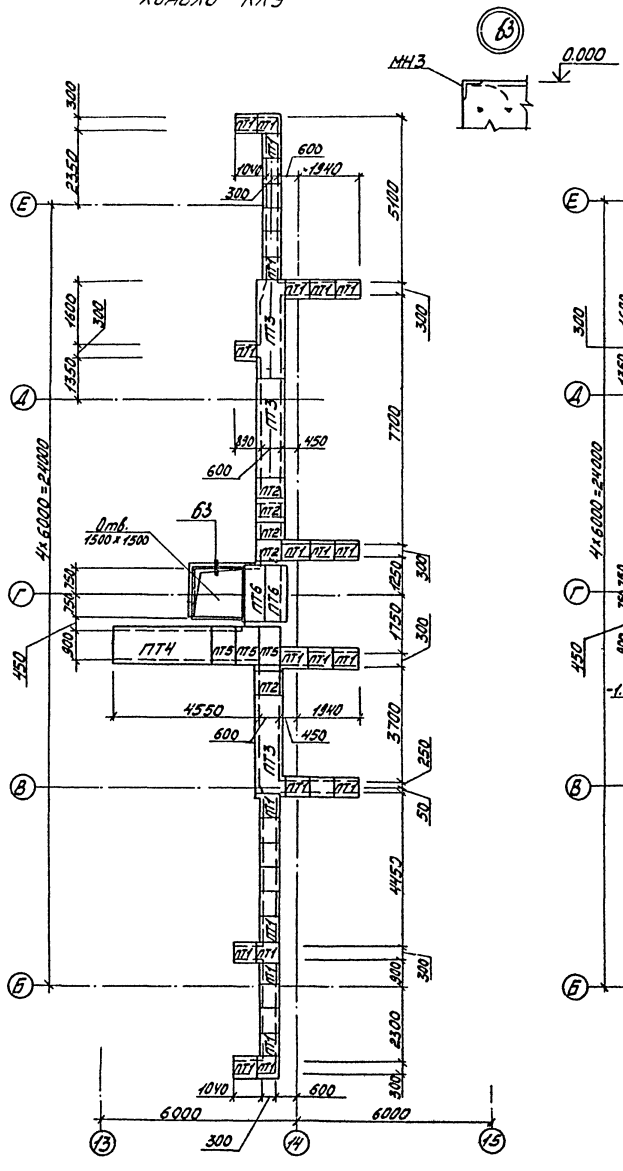

Схема расположения лотков канала КЛ9

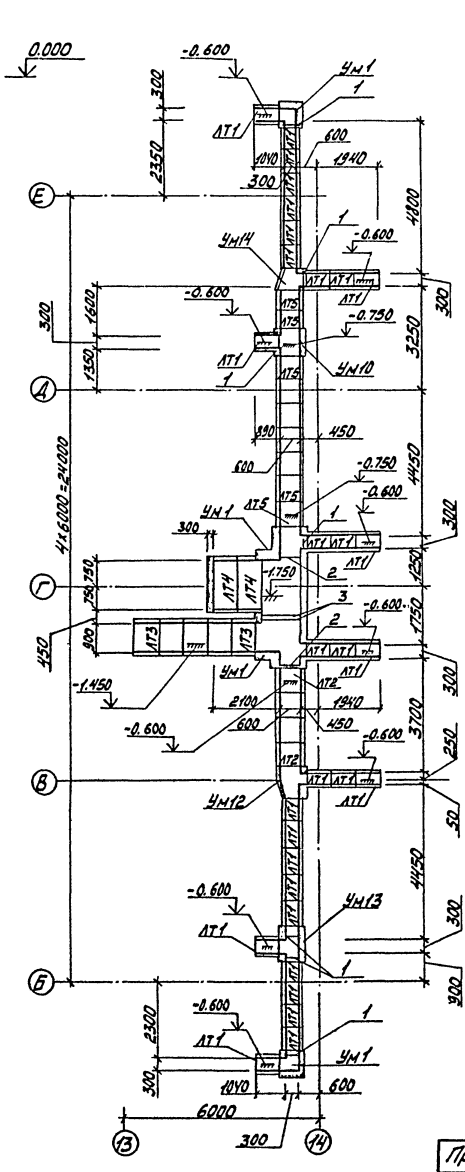

Спецификация к схемам расположения элементов канала КЛ9

Марка поз.	Обозначение	Наименование	Кол.	Масса ед. кг	Примечание
		Лотки			
ЛТ1	3.006.1-2/82 Вып.1-1	Л2д-8	31	110	
ЛТ2	3.006.1-2/82 Вып.1-1	Л3д-8	4	190	
ЛТ3	3.006.1-2/82 Вып.1-1	Л9д-8	5	650	
ЛТ4	3.006.1-2/82 Вып.1-1	Л18д-8	2	1180	
ЛТ5	3.006.1-2/82 Вып.1-1	Л5д-8	9	280	
		Плиты			
ПТ1	3.006.1-2/82 Вып.1-2	П1-8	35	40	
ПТ2	3.006.1-2/82 Вып.1-2	П5д-8	5	100	
ПТ3	3.006.1-2/82 Вып.1-2	П5-8	3	410	
ПТ4	3.006.1-2/82 Вып.1-2	П8-8	1	870	
ПТ5	3.006.1-2/82 Вып.1-2	П8д-8	3	210	
ПТ6	3.006.1-2/82 Вып.1-2	П15д-8	2	410	
		Участки монолитные			
Ум1	503 КЖ-44	Ум1	2		
Ум10	КЖ-45	Ум10	1		
Ум11	КЖ-45	Ум11	1		
Ум12	КЖ-45	Ум12	1		
Ум13	КЖ-45	Ум13	1		
Ум14	КЖ-45	Ум14	1		
		Изделия закладные			
МН-3	503 КЖИ-МН-3	МН-3			6,2 пог.м
		Детали			
1		L63×5 ГОСТ 8509-72* ℓ=700	6	2.9	
2		L125×10 ГОСТ 8509-72* ℓ=1100	2	21.0	
3		L125×10 ГОСТ 8509-72* ℓ=1700	2	32.5	

Данный лист см. с листами 18, 19, 40, 43, 44.

Согласовано

Нач. СТО Айзиковой

Инв. № подл. | Подп. и дата | Взам. инв. №

Привязан

Инв. №

ГИП	Никитин	
Нач. отд.	Сидорова	
Гл. спец.	Стрехнин	
Рук. гр.	Потапова	
Ст. инж.	Макеев	

503-1-41С.86- КЖ

Автотранспортное предприятие на 300 грузовых автомобилей для южных районов

Производственный корпус

Стадия	Лист	Листов
РП	42	

Схемы расположения лотков и плит канала КЛ9 в осях „13...15"

ГИПРОАВТОТРАНС Новосибирский филиал

Альбом I

Типовой проект 503-

Инв.№ подл. | Подпись и дата | Взам.инв.№

Ум 1

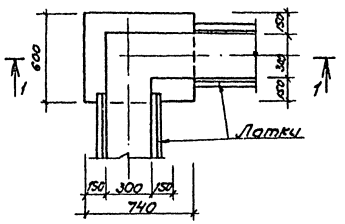

Ум 2

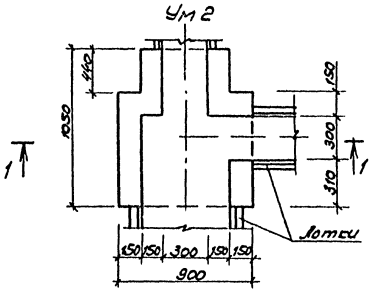

Ум 3

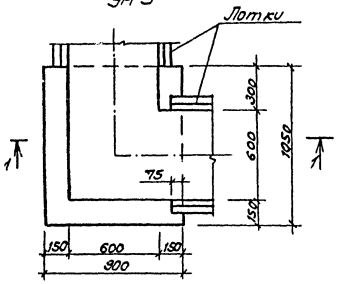

Ум 4

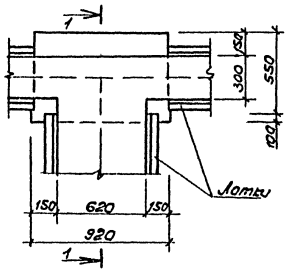

1 - 1

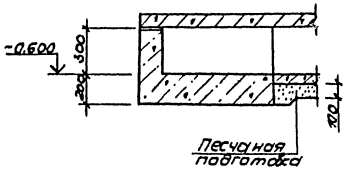

2 - 2

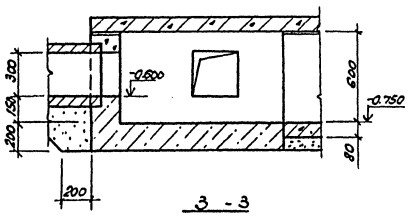

3 - 3

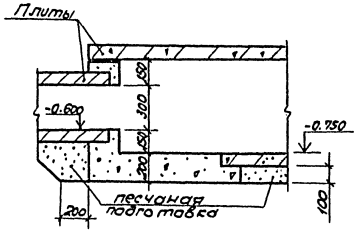

Ум 5

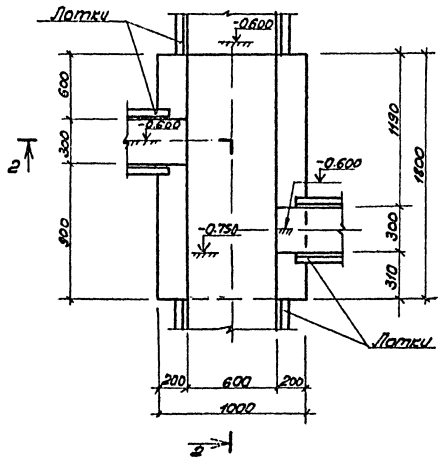

Ум 6

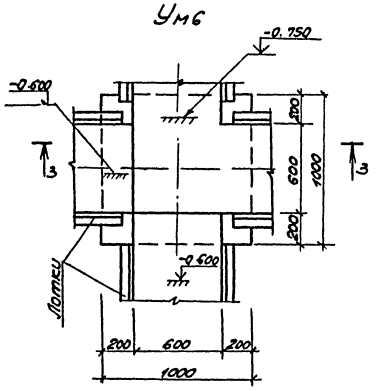

Данный лист см. с листами 18, 19, 41...42.
Монолитные участки выполнять из бетона М150.

ГИП	Никитин		503-1-41С.86 КЖ		
Нач.отд.	Сидорова		Автотранспортное предприятие на 300 грузовых автомобилей для южных районов		
Гл.спец.	Стрелкин		Производственный корпус	Стадия	Лист	Листов
Рук.гр.	Потапова			Р/Т	43	
Ст.инж.	Макеев		Участки монолитные Ум 1... Ум 6	ГИПРОАВТОТРАНС Новосибирский филиал		

Привязан

Инв.№

Альбом II

Типовой проект 503-

Ум 8

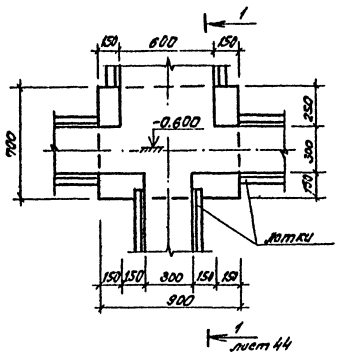

Ум 9

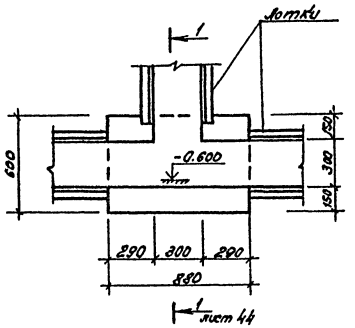

Ум 10

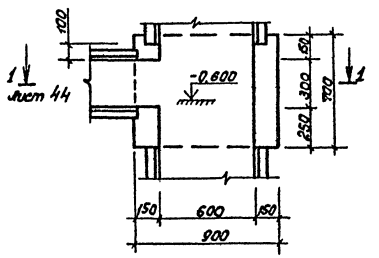

Ум 11

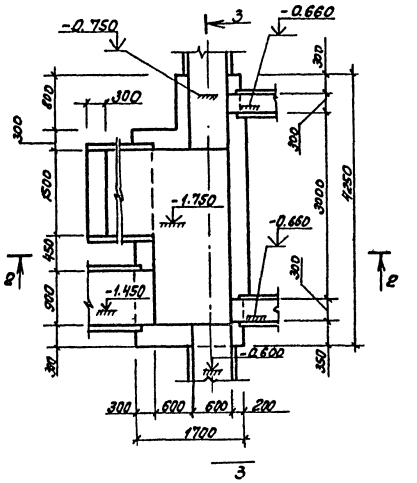

Ум 12

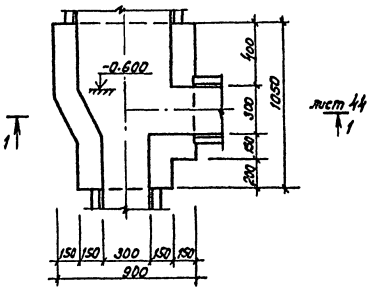

Ум 13

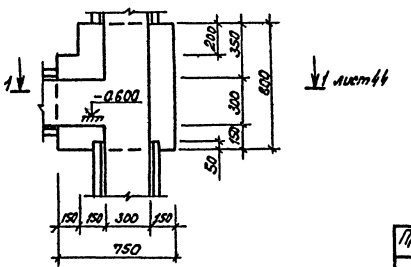

2-2

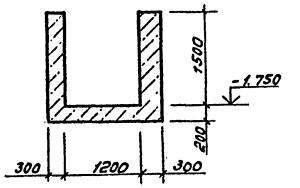

3-3

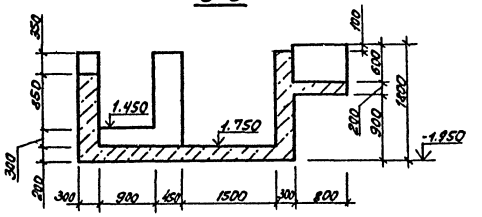

Ум 14

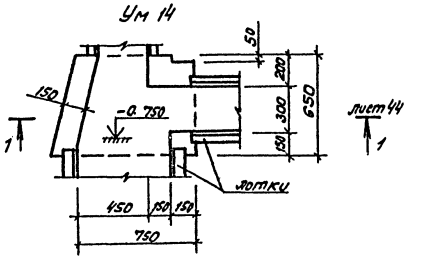

Данный лист см. с листами 18, 19, 41..43.
Монолитные участки выполнять из бетона М150.

ГИП	Никитин			503-1-41С.86 КЖ		
Нач.отд	Суворова			Автотранспортное предприятие на 300 грузовых автомобилей для южных районов		
Гл.спец.	Стрекнин			Производственный корпус	Стадия	Лист	Листов
Рук.гр	Наталова				РП	44	
Ст.инж.	Моисеев			Участки монолитные Ум 8... Ум 14	ГИПРОАВТОТРАНС Новосибирский филиал		

Привязан

Инв. №

Инв. № подл. | Подпись и дата | Взам. инв. №

Типовой проект Альбом II

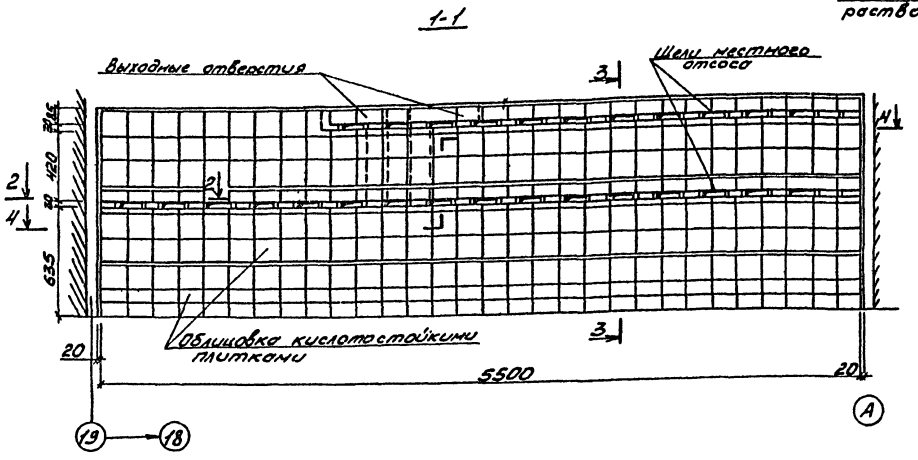

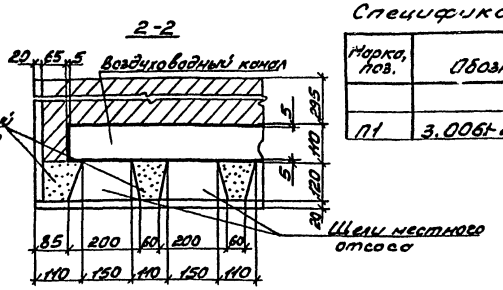

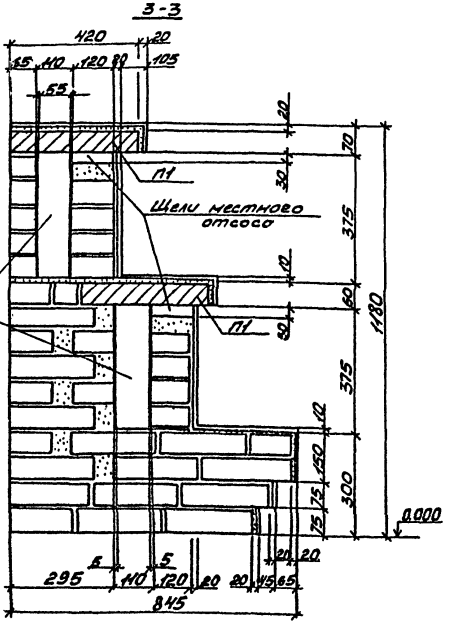

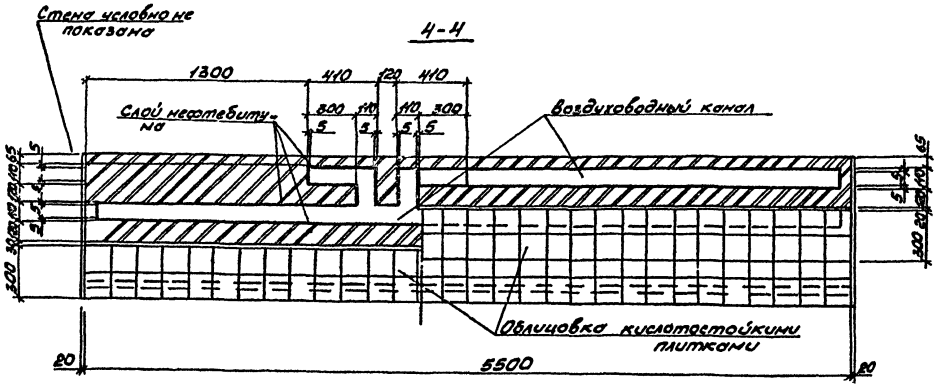

Спецификация сборных железобетонных плит

Марка, поз.	Обозначение	Наименование	Кол.	Масса ед, кг	Примечание
		Плиты			
П1	3.006.1-2вр вып.2	П1-8	11	410	

Схема расположения стеллажа

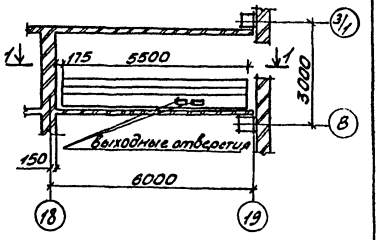

1. Стены стеллажа выполнять из красного полнотелого кирпича марки 100 на растворе М50.
2. Внутренние поверхности воздуховодных каналов, щелей местного отсоса обмазать нефтебитумом марки 5 или асфальтовым лаком 2 слоя - 5мм
3. Швы между плитками на горизонтальных поверхностях заполнить расплавленным парафином.

ГИП	Никитин		503-1-4К.86	КЖ
Нач.отд.	Сидорова			
Гл.спец.	Стрежнин		Автотранспортное предприятие на 300 грузовых автомобилей для южных районов	
Рук.гр.	Потапова		Производственный корпус	Стадия: РП; Лист: 45; Листов:
Вед.инж.	Кириллова		Стеллаж зарядной	ГИПРОАВТОТРАНС Новосибирский филиал

Инв.№ подл. | Подп. и дата | Взам.инв.№

Типовой проект 503 Альбом 4

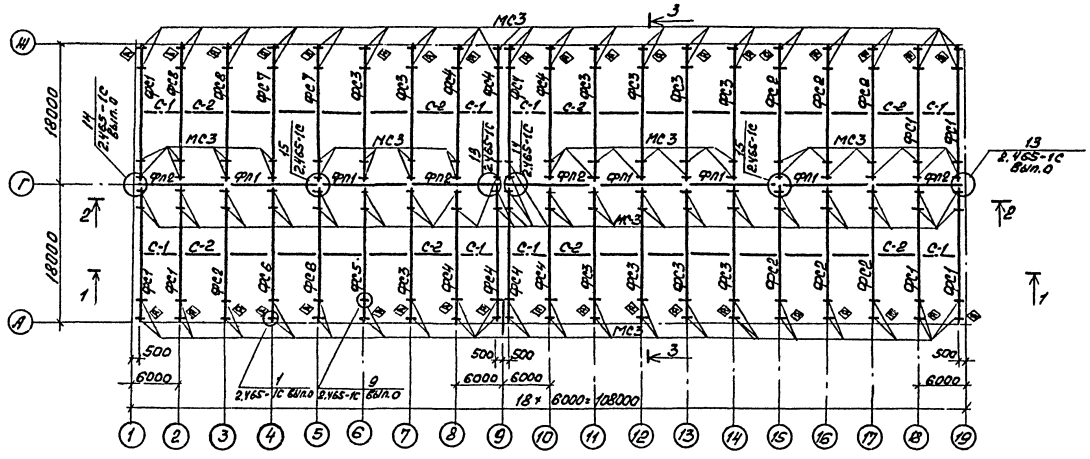
МС3
ФС1
ФС2
ФС3
ФС4
ФС5
ФС6
ФС7
ФС8
С-1
С-2
ФП1
ФП2
18000
18000
6000
500
18 х 6000 = 108000
1 2.465-1с Вып.0
9 2.465-1с Вып.0
13 2.465-1с Вып.0
14 2.465-1с Вып.0
15 2.465-1с Вып.0
1 2.465-1с Вып.0
1 2.465-1с Вып.0
1

Альбом II

Типовой проект 503

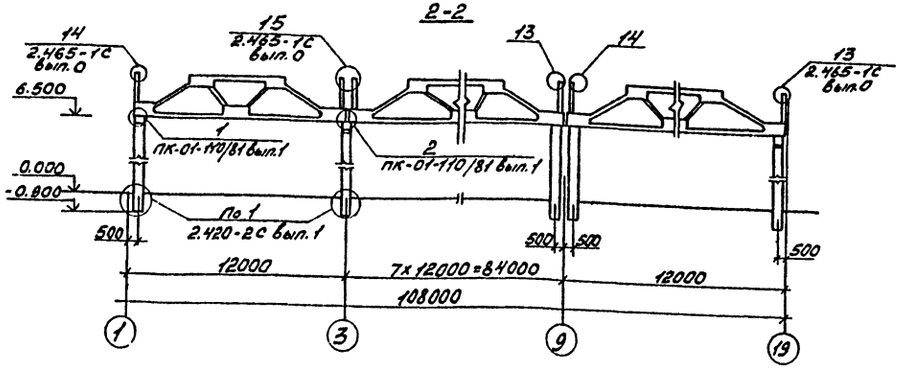

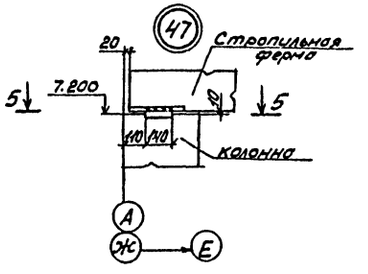

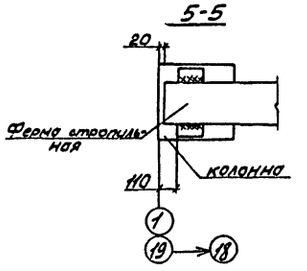

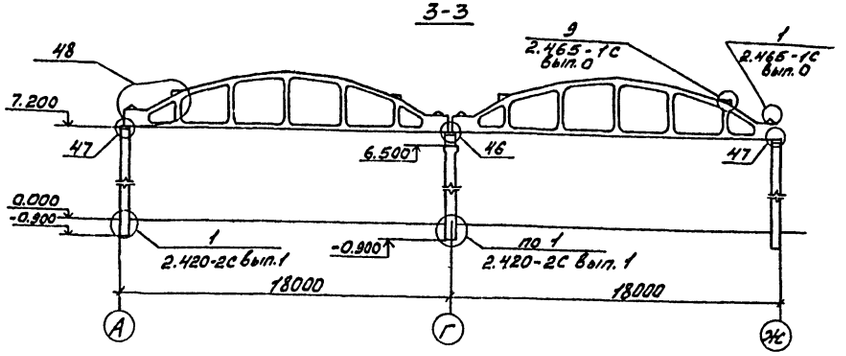

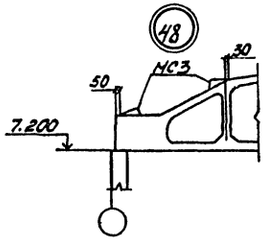

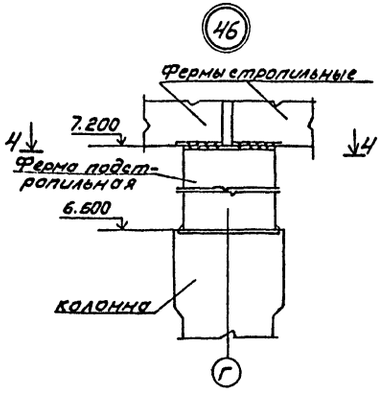

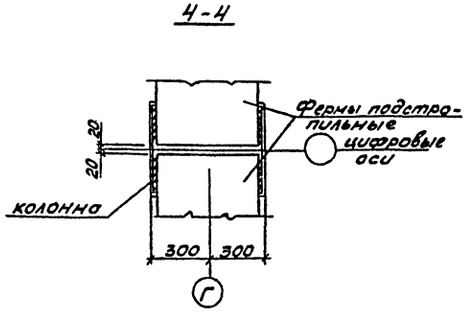

Спецификация соединительных изделий

Марка, поз.	Обозначение	Наименование	Кол.	Масса ед., кг	Примечание
		Для всех районов			
		Изделия соединительные			
МС3	2.465-1С вып.0	МС3	160	4,4	
МС16	2.465-1С вып.0	МС16	4	1,4	
МС17	2.465-1С вып.0	МС17	14	2,5	
МС25	2.465-1С вып.0	МС25	2	2,8	
МС26	2.465-1С вып.0	МС26	2	2,8	
МС27	2.465-1С вып.0	МС27	7	3,5	
МС28	2.465-1С вып.0	МС28	7	3,5	

1. Данный лист см. с листами 46,48
2. Сварку производить электродами типа Э42А ГОСТ 9467-75
3. Соединительные изделия МС3 приварить к фермам до монтажа плит.

Инв. № подл. | Подп. и дата | Взам. инв. №

ГИП	Никулин		503-1-41С.86 КЖ
Нач.отд.	Сидорова		Автотранспортное предприятие на 300 грузовых автомобилей для южных районов
Гл.спец.	Стрекнин		
Рук.гр.	Потапова		Производственный корпус
Вед.инж.	Кирьянова		Стадия: РД; Лист: 47; Листов:
			Сечения 2-2, 3-3. Узлы 46...48
			ГИПРОАВТОТРАНС Новосибирский филиал

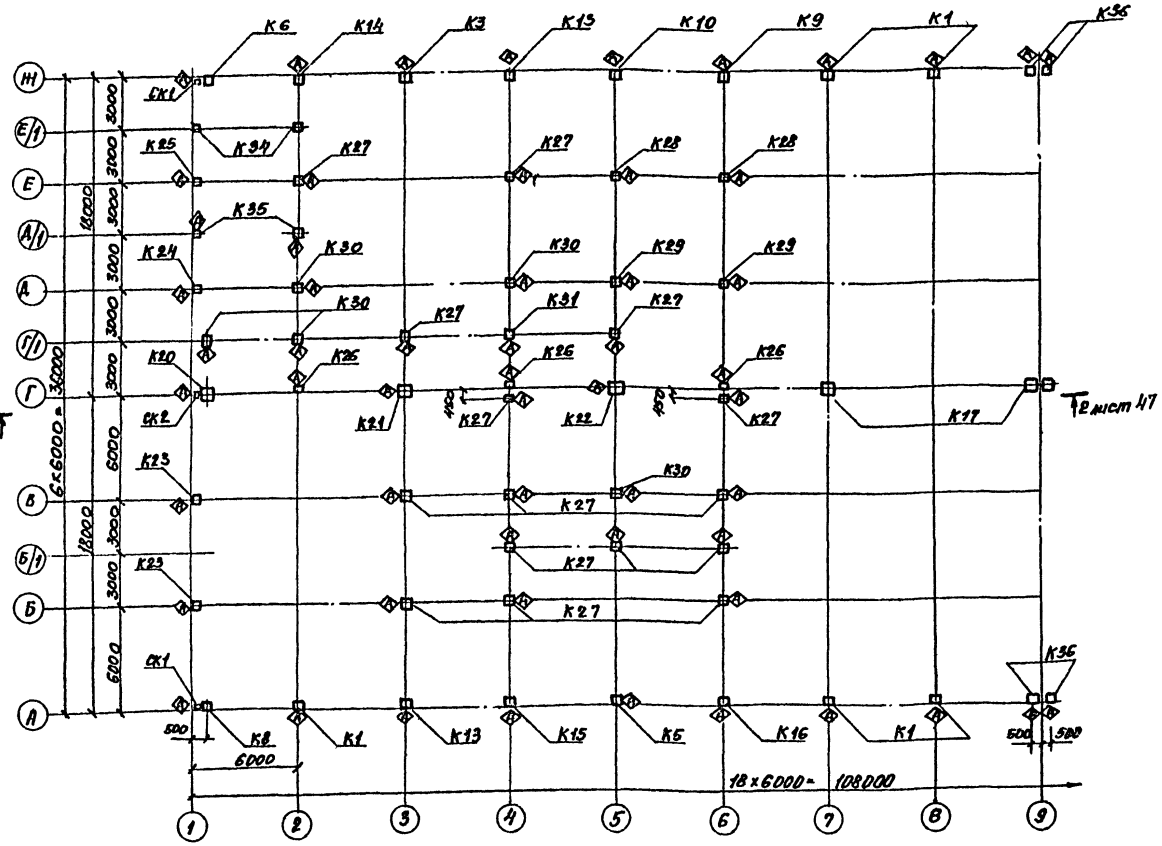

Альбом II

Типовой проект 503

1. Данный лист см. с листами 46, 47, 49.
2. Колонна укорочена на 100 мм см. серию 1.423-3 вып. 1 лист Д.
3. Сварку производить электродами типа Э42А по ГОСТ 9467-75
4. Монтаж конструкций производить в соответствии с указаниями глав СНиП III-16-80, III-18-75 серии 2.432-1 вып. 0.1. ПК-01-110/81 вып. 1
4. Узлы торцового фахверка замаркированы по серии 2.432-1. вып. 1.
5. Знак ◇ дан для ориентации колонн.

Спецификация к схемам расположения колонн

Марка поз.	Обозначение	Наименование	Кол.	Масса ед. кг.	Примечание
		Для всех районов			
К1	503 КЖИ-К72-7-1	К72-7-1	15	3300	
К2	-К72-7-2	К72-7-2	4	3300	
К3	-К72-7-3	К72-7-3	1	3300	
К4	-К72-7-4	К72-7-4	2	3300	
К5	-К72-7-5	К72-7-5	1	3300	
К6	-К72-7-6	К72-7-6	2	3300	
К7	-К72-7-7	К72-7-7	1	3300	
К8	-К72-7-8	К72-7-8	1	3300	
К9	-К72-7-9	К72-7-9	1	3300	
К10	-К72-7-10	К72-7-10	1	3300	
К11	-К72-7-11	К72-7-11	1	3300	
К12	-К72-7-12	К72-7-12	1	3300	
К13	-К72-7-13	К72-7-13	2	3300	
К14	-К72-7-14	К72-7-14	1	3300	
К15	-К72-7-15	К72-7-15	1	3300	
К16	-К72-7-16	К72-7-16	1	3300	
К17	1.423-3 вып.1	К72-35а	6	4700	см. прим. 2
К18	503 -КЖИ-К72-35а-1	К72-35а-1	1	4700	
К19	-К72-35а-2	К72-35а-2	1	4700	
К20	-К72-35а-3	К72-35а-3	1	4700	
К21	-К72-35а-4	К72-35а-4	1	4700	
К22	-К72-35а-5	К72-35а-5	1	4700	
К23	-7КФ97-2-Н1	7КФ97-2-Н1	2	3630	
К24	-7КФ97-2-Н2	7КФ97-2-Н2	3	3630	
К25	-7КФ97-2-Н3	7КФ97-2-Н3	3	3630	
К26	-КБ9-1	КБ9-1	3	1500	
К27	-КБ11-1	КБ11-1	15	2200	
К28	-КБ11-2	КБ11-2	2	2200	
К29	-КБ11-3	КБ11-3	2	2200	
К30	-КБ11-4	КБ11-4	5	2200	
К31	-КБ11-5	КБ11-5	1	2200	
К32	-КБ11-6	КБ11-6	2	2200	
К33	-КБ11-7	КБ11-7	2	2200	
К34	1.423-3 вып. 1	К36-4	12	1000	
К35	503 КЖИ-К36-4-1	К36-4-1	4	1000	
К36	К72-7-17	К72-7-17	4	3300	
К37	1.423-3 вып.1	К36-7	6	1100	

ГИП	Никитин	
Нач.отд.	Сидорова	
Гл.спец.	Стрехнин	
Рук.гр.	Потапова	
Вед.инж.	Кирьянова	

503-1-41С.86 — КЖ

Автотранспортное предприятие на 300 грузовых автомобилей для южных районов

Производственный корпус

Стадия	Лист	Листов
РП	48	

Схема расположения колонн в осях „1...9"

ГИПРОАВТОТРАНС Новосибирский филиал

Привязан

Инв. №

Инв. № подл. | Подпись и дата | Взам. инв. №

Типовой проект 503 Альбом I

Схема расположения колонн в осях „9...19"

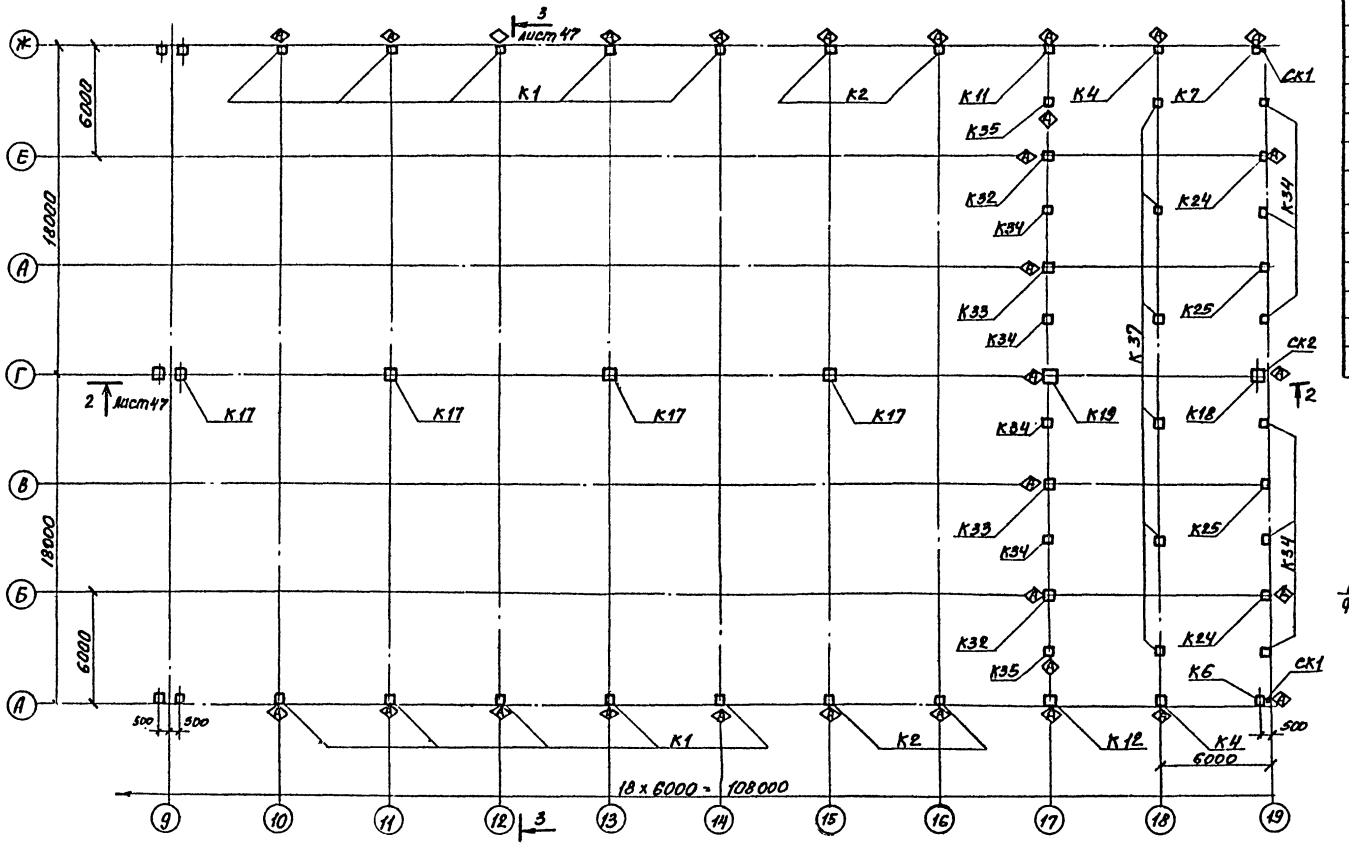

Спецификация к схеме расположения торцового фахверка

Марка поз.	Обозначение	Наименование	Кол.	Масса ед.кг.	Примечание
		Стойки торцовые фахверка насадки			
СК1	1.439-2	СФ7	4	418.2	
СК2	1.439-2	СФ3	2	342.7	
НУ5	1.439-2	НУ5	2	37.2	
НУ6	1.439-2	НУ6	2	37.2	
НФ4	1.439-2	НФ4	8	35.2	
НС2	1.439-2	НС2	2	151.3	
СФ3	1.427.1-3 вып. 2	2СФ3	8	15.5	
		Изделия соединительные			
	1.439-2	Т13	24	2.2	
1	КЖ-49	-120х8 ГОСТ 103-76 l=560	8	4.22	
2	1.431-20 вып. 7 часть 2	Пластина опорная МС19	48	22.0	

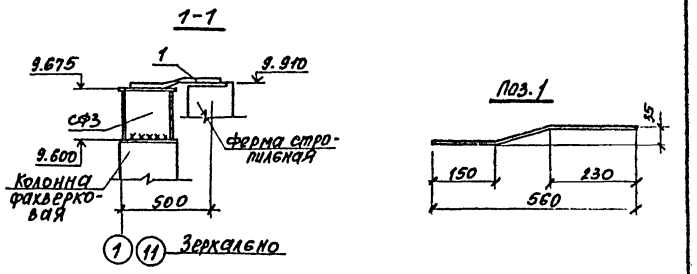

1. Данный лист см. с листами 46... 48.
2. Высота шва в узле 2 серии 1.427.1-3 вып. 0 hшв = 10 мм.

Схема расположения торцового фахверка по оси 1, 19

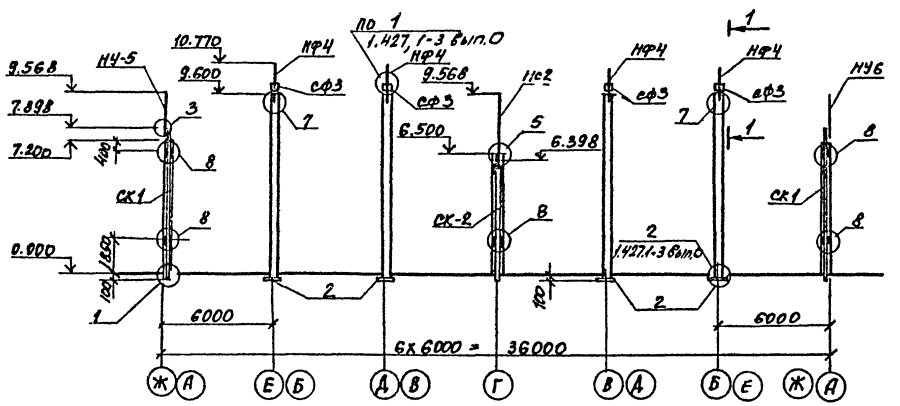

ГИП	Никитин		503-1-41С.86 -КЖ
Нач.отд.	Сидорова		Автотранспортное предприятие на 300 грузовых автомобилей для южных районов
Гл.спец.	Стрехнин		
Рук.гр.	Потапова		Производственный корпус
Вед.инж.	Кирьянова		Стадия: РП; Лист: 49; Листов:
			Схема расположения колонн в осях 9...19. Схема расположения торцового фахверка по осям 1, 19.
			ГИПРОАВТОТРАНС Новосибирский филиал.

Инв. № подл. | Подпись и дата | Взам. инв. №

Типовой проект 503

Альбом II

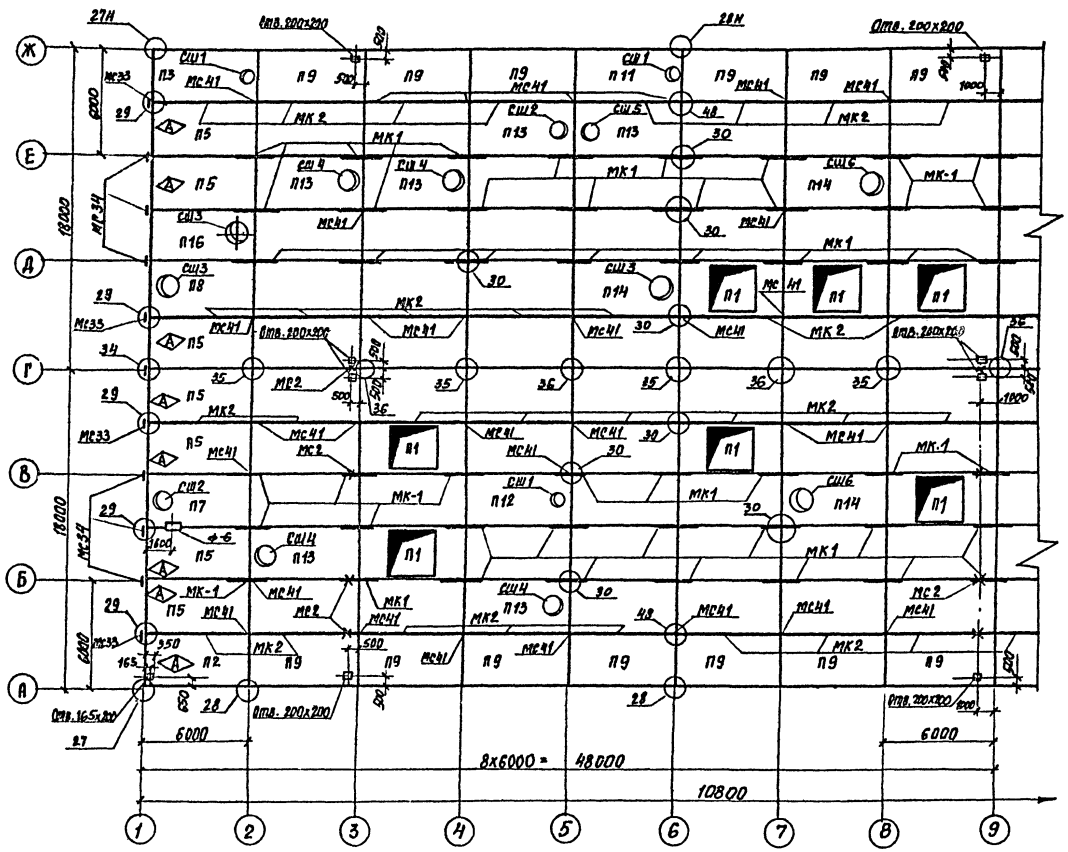

1 — 1

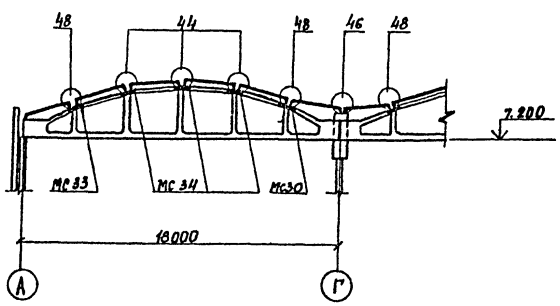

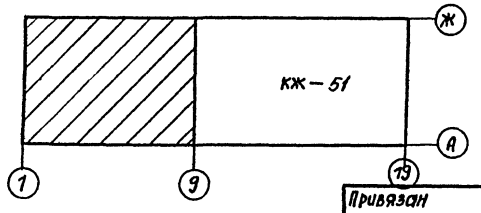

Спецификация к схеме расположения элементов покрытия

Марка	Обозначение	Наименование		Кол.	Масса ед. кг.	Примеч.
		Снег I $t°=-10°C-20°C$	Снег II $t°=-20°C$			
		Плиты покрытия				
П1	ГОСТ 22701.4-77*	ПФ-1АтVII П-С	ПФ-2АтП-С	20	2000	
П2	503 -КЖИ ПГ-1АтVIП-С-I ПГ-2АтVП-С-I	ПГ-1АтVIП-С-I	ПГ-2АтVП-С-I	1	2400	
П3	ПВ4-2АтVIП-С-I ПВ4-3АтVП-С-I	ПВ4-2АтVIП-С-I	ПВ4-3АтVП-С-I	1	2900	
П4	ПВ7-2АтVIП-С-I ПВ7-3АтVП-С-I	ПВ7-2АтVIП-С-I	ПВ7-2АтVП-С-I	1	2800	
П5	ПГ-1АтVIП-С-II ПГ-2АтVП-С-II	ПГ-1АтVIП-С-II	ПГ-2АтVП С-II	12	2400	
П6	ПВ7-2АтVIП-С-II ПВ7-3АтVП-С-II	ПВ7-2АтVIП-С-II	ПВ7-3АтVП-С-II	3	2800	
П7	ПВ7-2АтVIП-С-III ПВ7-3АтVП-С-II	ПВ7-2АтVIП-С-III	ПВ7-3АтVП-С-III	1	2800	
П8	ПВ10-2АтVIП-С-I ПВ10-3АтVП-С-I	ПВ10-2АтVIП-С-I	ПВ10-3АтVП-С-I	2	3100	
П9	ПГ-1АтVIП-С-III ПГ-2АтVП-С-III	ПГ-1АтVIП-С-III	ПГ-2АтVП-С-III	28	2400	
П10	ГОСТ 22701.1-77*	ПГ-1АтVIП-С	ПГ-2АтVП-С	121	2400	
П11	503 -КЖИ ПВ4-2АтVIП-С-III ПВ4-3АтVП-С-III	ПВ4-2АтVIП-С-III	ПВ4-3АтVП-С-III	3	2900	
П12	ГОСТ 22701.2-77*	ПВ4-2АтVIП-С	ПВ4-3АтVП-С	3	2900	
П13	ГОСТ 22701.2-77*	ПВ7-2АтVIП-С	ПВ7-3АтVП-С	9	2800	
П14	ГОСТ 22701.2-77*	ПВ10-2АтVIП-С	ПВ10-3АтVП-С	7	3100	
П15	503 -КЖИ ПВ10-2АтVIП-С-II ПВ10-3АтVП-С-II	ПВ10-2АтVIП-С-II	ПВ10-3АтVП-С-II	1	3100	
П16	ПВ10-2АтVIП-С-III ПВ10-3АтVП-С-III	ПВ10-2АтVIП-С-III	ПВ10-3АтVП-С-III	2	2900	
П17	ПВ7-2АтVIII-С-IV ПВ7-3АтVП-С-IV	ПВ7-2АтVIП-С-IV	ПВ7-3АтVП-С-IV	1	2900	
		Для всех районов				
		Стаканы				
СШ1	1.494-24 вып.1	СБ 4Б-1		7	160	
СШ2	1.494-24 вып.1	СБ 7Б-1		10	320	
СШ3	1.494-24 вып.1	СБ 10Б-1		7	280	
СШ4	1.494-24 вып.1	СБ 7Б-2		4	320	
СШ5	1.494-24 вып.1	СБ 7Б-3		1	320	
СШ6	1.494-24 вып.1	СБ 10Б-2		5	280	

1. Данный лист смотреть совместно с листом 51

ГИП	Никитин		503-1-41С.86 -КЖ
Нач. отд.	Сидорова		Автотранспортное предприятие на 300 грузовых автомобилей для южных районов
Гл. спец.	Стрехнин		
Рук. гр.	Потапова		Производственный корпус
Вед. инж.	Курьянова		Стадия РП; Лист 50; Листов
Привязан			Схема расположения плит покрытия в осях 1...9
Инв. №			ГИПРОАВТОТРАНС Новосибирский филиал

Согласовано

Нач. сант. отд. Айзикович

Инв. № подл. | Подпись и дата | Взам. инв. №

Типовой проект 503 Альбом V

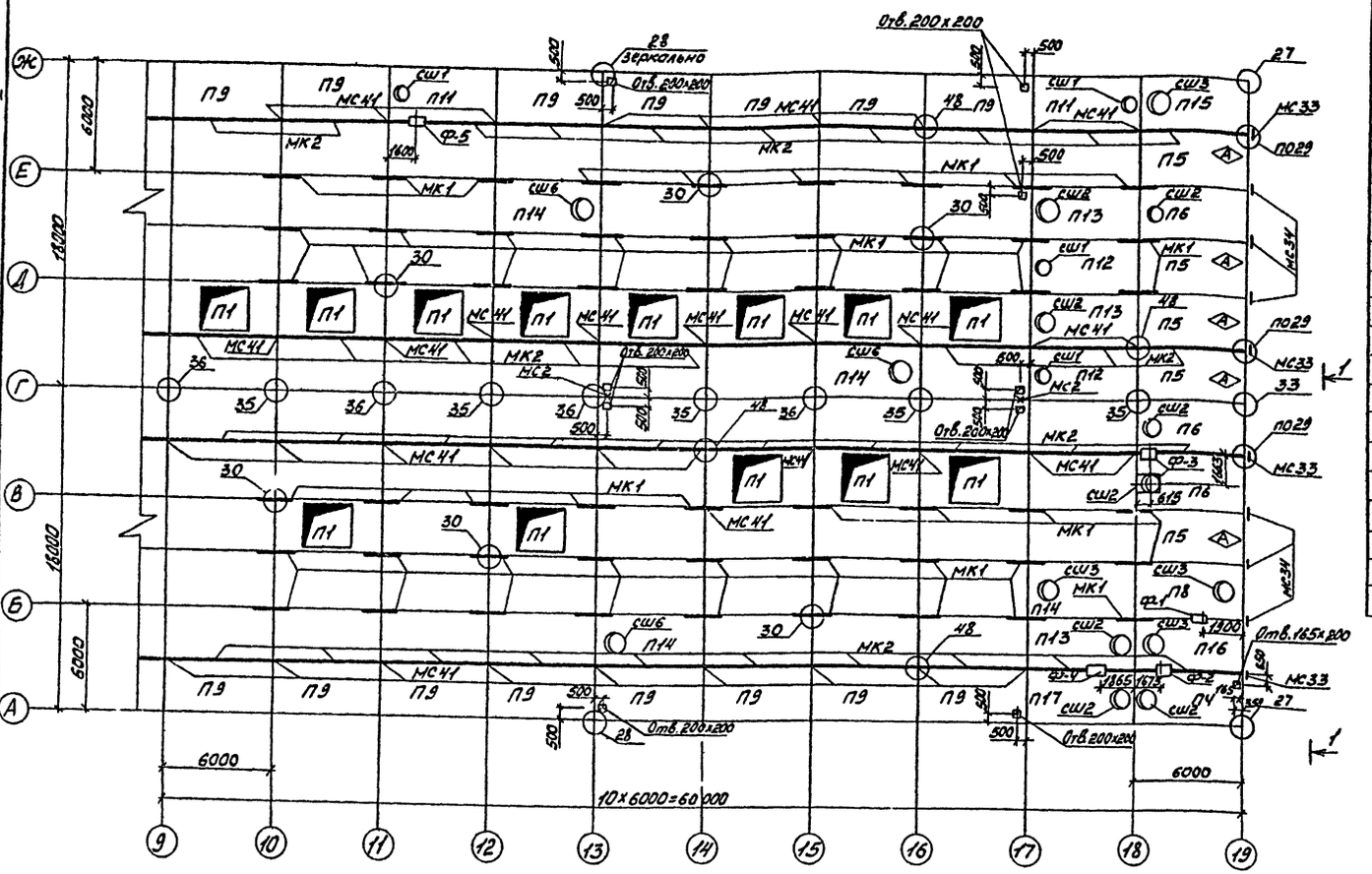

Спецификация соединительных изделий, фундаментов

Марка	Обозначение	Наименование	Кол.	Масса ед.кг	Примеч.
		Соединительные изделия			
МС6	2.465-1с Вып.0	МС6	9	2.0	
МС30	2.465-1с Вып.0	МС30	4	2.1	
МС34	2.465-1с Вып.0	МС34	12	1.7	
МС41	2.465-1с Вып.0	МС41	136	0.7	
МК1	2.465-1с Вып.0	МК1	102	2.2	
МК2	2.465-1с Вып.0	МК2	144	13.4	
МС1	2.460-14 Вып.0	МС1	136	0.4	
МС2	А178001 Вып.4	МС2	10	3.17	
МС33	2.465-1с Вып.0	МС33	4	2.8	
		Фундаменты			
Ф-1	КЖ-52	ФО-1	1		
Ф-2	КЖ-52	ФО-2	1		
Ф-3	КЖ-52	ФО-3	1		
Ф-4	КЖ-52	ФО-4	1		
Ф-5	КЖ-52	ФО-5	1		
Ф-6	КЖ-52	ФО-6	1		

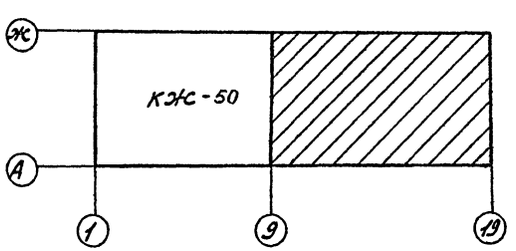

1. Данный лист см. с листом 50
2. Плиты не замаркированные на схеме П10
3. Монтаж конструкций производить в соответствии с указаниями глав СНиП III-16-80, серий 2.465-1с вып. 0 ГОСТ 22701.0-77
4. Знак Ⓐ дан для ориентации плит
5. С узлами 33...36 см. узлы 13...15 серии 2.465-1с вып.0
6. Отверстия в плитах ф200 пробить по месту предварительно рассверлив по контуру
7. Узлы замаркированные на схеме см. серию 2.465-1с вып. 0

Согласовано

Инв.№ подл. | Подп. и дата | Взам.инв.№ | Инв.№ дубл. | Подп. и дата

Привязан

Инв.№

ГИП	Никитин		
Нач.отд.	Сидорова		
Гл.спец.	Стрекнин		
Рук.гр.	Потапова		
Вед.инж.	Кирьянова		

503-1-41С.86 КЖ

Автотранспортное предприятие на 300 грузовых автомобилей для южных районов

Производственный корпус

Стадия	Лист	Листов
РП	51	

Схема расположения плит покрытия в осях 9...19

ГИПРОАВТОТРАНС Новосибирский филиал

Альбом II

Типовой проект 503-

Согласовано

Инв. № подл. | Подпись и дата | Взам. инв. №

ФО 1

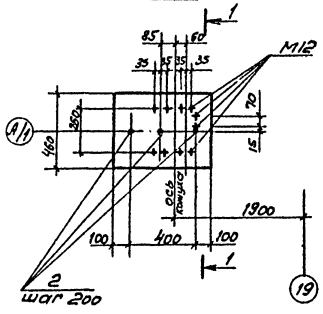

ФО 2

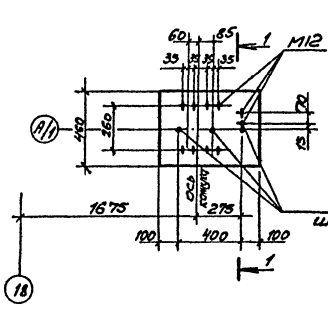

ФО 5

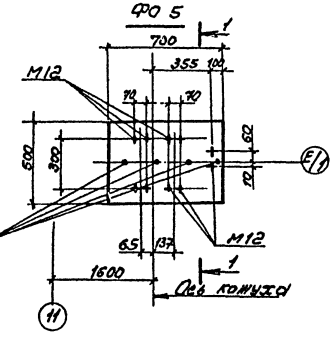

ФО 3

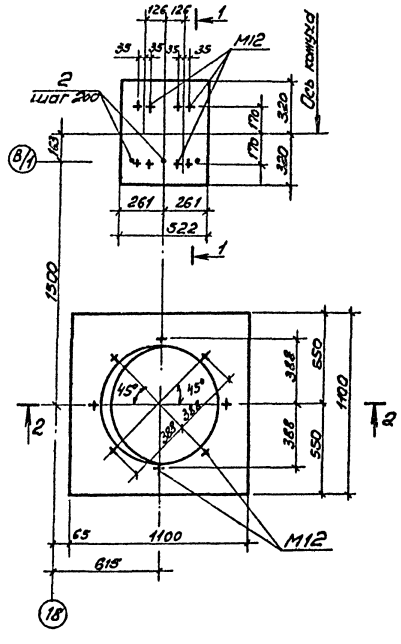

ФО 4

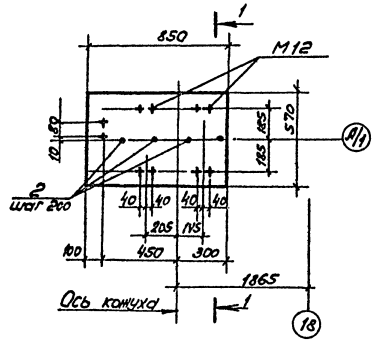

ФО 6

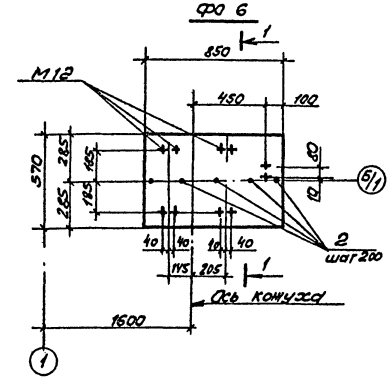

1 - 1

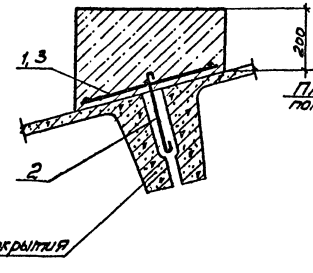

2 - 2

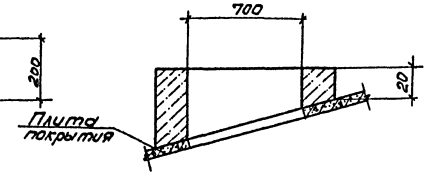

Поз. 2

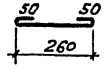

Плита покрытия

1. Данный лист см. с листами 50, 51
2. Анкерные болты M12 устанавливать в просверленные скважины при монтаже оборудования

Спецификация фундаментов

Формат	Зона	Поз.	Обозначение	Наименование	Кол.	Примеч.
				Фундаменты ФО-1, ФО2		
				Сборочные единицы		
		1	503- -КЖИ-С6, С7	Сетка арматурная С6	1	
				Детали		
		2		ФбАI ГОСТ 5781-82 ℓ=360	3	0,08
				Материалы ФО1; ФО2		
				Бетон М 100		0,07 м³
				Фундамент ФО3		
				Сборочные единицы		
		1	503- -КЖИ-С6, С7	Сетка арматурная С7		
				Детали		
		2		ФбАI ГОСТ 5781-82 ℓ=360	3	0,08
				Материалы ФО3		
				Бетон М 100		1,0 м³
				Фундамент ФО4, ФО6		
				Сборочные единицы		
		3	503- -КЖИ-С8	Сетка арматурная С8	1	
				Детали		
		2		ФбАI ГОСТ 5781-82 ℓ=360	5	0,08
				Материалы ФО4, ФО6		
				Бетон М100		0,12 м³
				Фундамент ФО5		
		1	503- -КЖИ-С6, С7	Сетка арматурная С7	1	
				Детали		
		2		ФбАI ГОСТ 5781-82 ℓ=320		0,08
				Материалы ФО5		
				Бетон М 100		0,1 м³

Привязан

Инв. N

ГИП	Никитин		503-1-41С.86 -КЖ
Нач.отд	Суворова		Автотранспортное предприятие на 300 грузовых автомобилей для южных районов
Гл.спец.	Стрехнин		
Рук.гр.	Потапова		Производственный корпус
Ведущий инж.	Кирьянова		Стадия: РП; Лист: 52; Листов:
Инж.	Печенько		Фундаменты ФО1..ФО6

ГИПРОАВТОТРАНС Новосибирский филиал

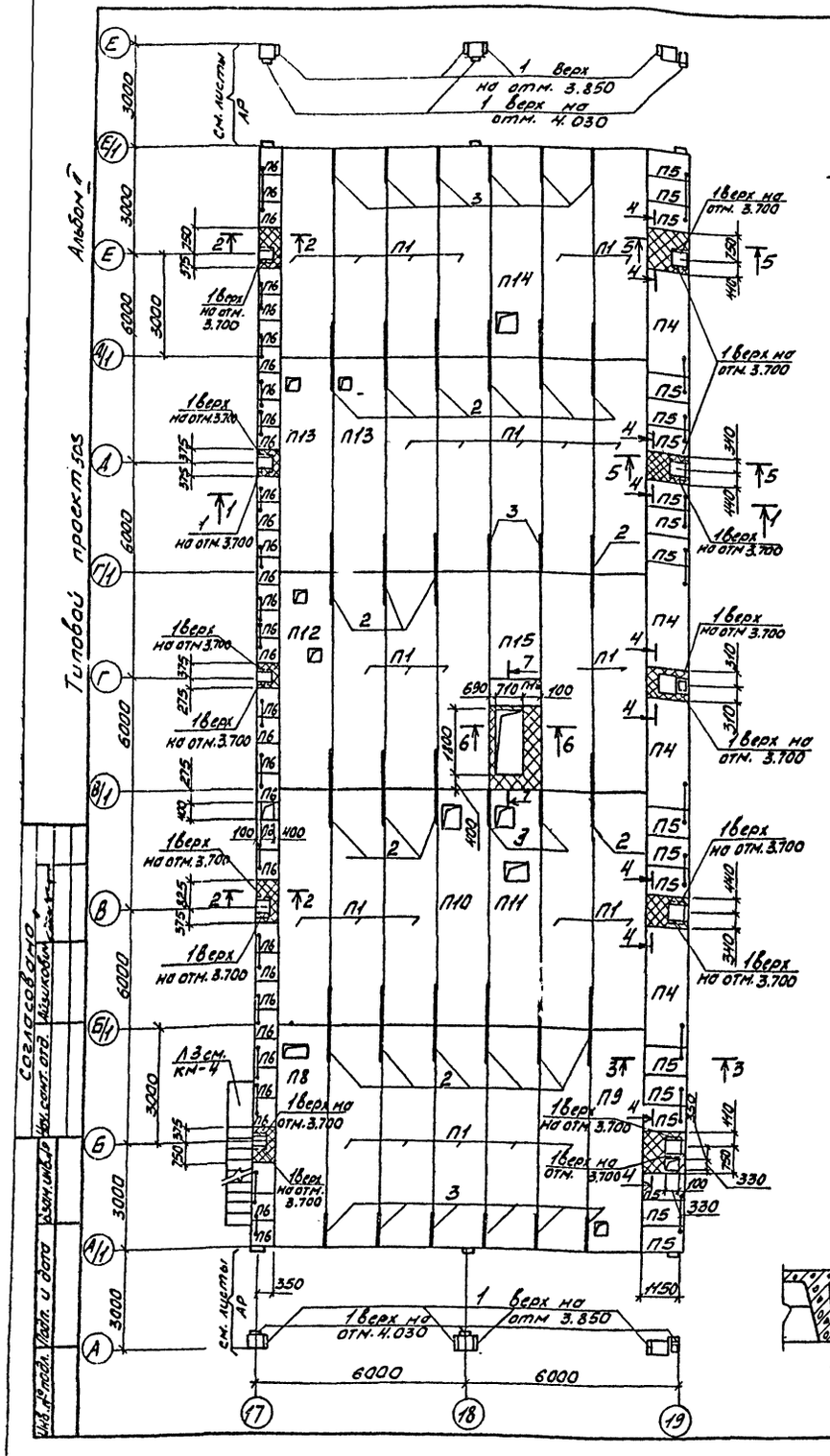

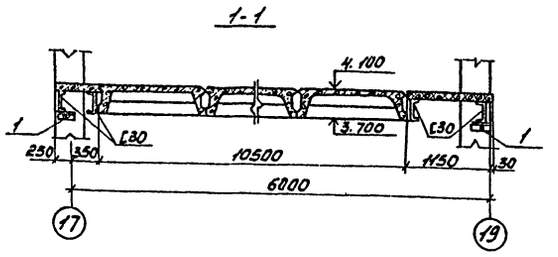

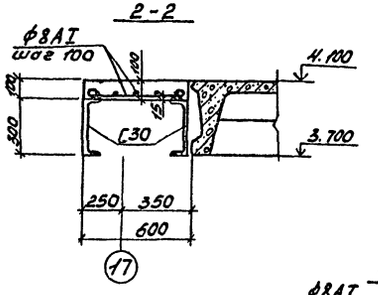

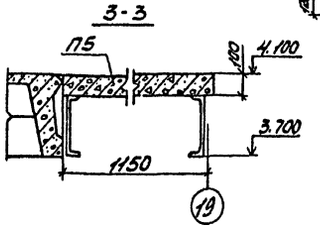

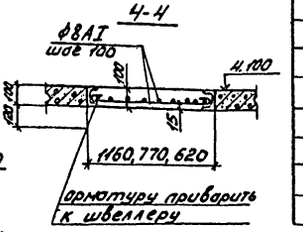

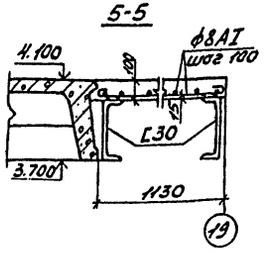

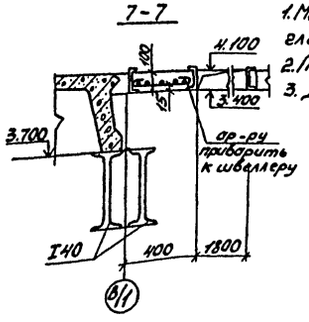

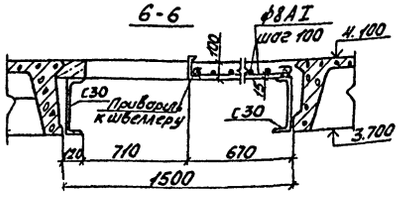

Спецификация к схеме расположения плит перекрытия

Марка, поз	Обозначение	Наименование	Кол.	Масса ед, кг	Примечание
		Для всех районов			
		Плиты			
П1	1.442.1-2 вып. 1	2П1-2АтVIТ-2-	26	2400	со шпон конц.
П4	3.006.1-2/82 вып. 1-2	П8-8	4	870	
П5	3.006.1-2/82 вып. 1-2	ПВд-8	18	210	
П6	3.006.1-2/82 вып. 1-2	П4-15	33	110	
П15	3.006.1-2/82 вып. 1-2	П11-8	1	1100	
П8	503 -КЖИ-2П1-2АтVIТ-2II	2П1-2АтVIТ-2-II	1	2300	
П9	-2П1-2АтVIТ-2III	2П1-2АтVIТ-2-III	1	2300	
П10	-2П1-2АтVIТ-2IV	2П1-2АтVIТ-2-IV	1	2300	
П11	-2П1-2АтVIТ-2V	2П1-2АтVIТ-2-V	1	2300	
П12	-2П1-2АтVIТ-2VI	2П1-2АтVIТ-2-VI	1	2300	
П13	-2П1-2АтVIТ-2VII	2П1-2АтVIТ-2-VII	2	2300	
П14	-2П1-2АтVIТ-2VIII	2П1-2АтVIТ-2-VIII	1	2300	
П16	3.006.1-2/82 вып. 1-2	П11д-8	1	270	
		Столики, каркасы			
1	503- -КЖИ-Ст1	Столик Ст1	34		
2	2.465-1С вып. 0	Каркас НК1	20	2,2	
3	2.465-1С вып. 0	Каркас НК1/2	16	1,1	разрезан. пополам
		Монолитные участки			
		Детали			
		ф8AI ГОСТ 5781-82	—	90,1	общий расход
		Материалы			
		Бетон М200	м³	0,8	

1. Монтаж конструкций производить в соответствии указаний СНиП III-15-76; III-16-80, серии 1.442.1-2 вып. 1
2. Петли плит П4...П6 соединить скруткой ф4 AI - 0,4 кг
3. Донный лист см. с листами 48, 49, КМ-4.

ГИП	Никитин		503-1-41С.86- -КЖ	
Нач. отд.	Сидорова		Автотранспортное предприятие на 300 грузовых автомобилей для южных районов	
Гл. спец.	Стрехнин		Производственный корпус	Стадия: РП; Лист: 53; Листов:
Рук. гр.	Потапова		Схема расположения плит перекрытия на отм. 4.100 в осях 17–19	ГИПРОАВТОТРАНС Новосибирский филиал
Вед. инж.	Кирьянова			

Схема расположения плит перекрытия на отм. 4.100

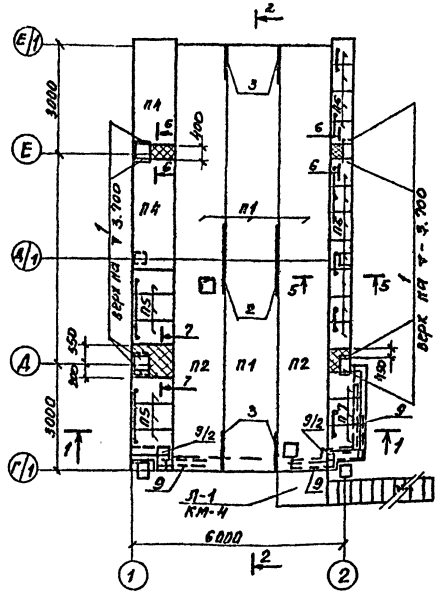

Схема расположения плит перекрытия на отм. 4.100

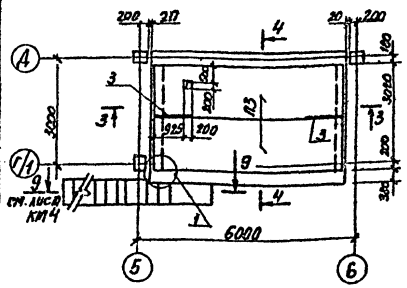

2-2

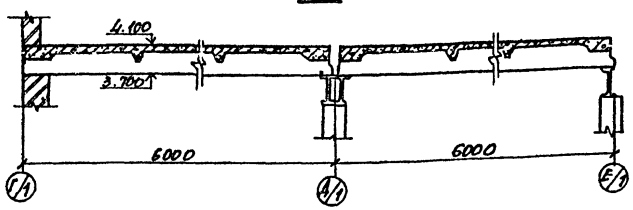

5-5

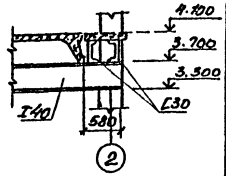

3-3

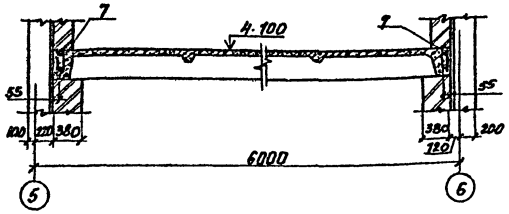

6-6

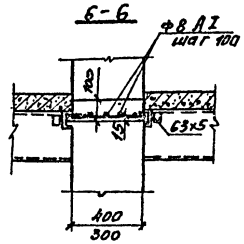

4-4

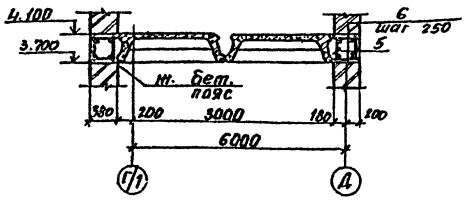

7-7

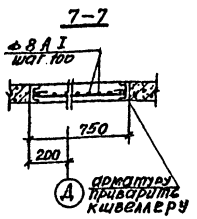

8-8

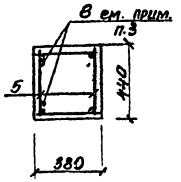

Горизонтальное армирование стены

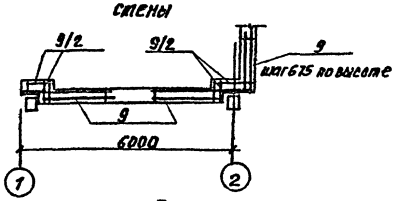

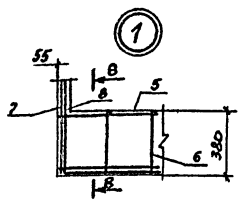

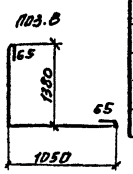

1. Данный лист см. с листами 48.49, КМ-4.
2. Петли плит П4...П6 соединить скрутками ф4 AI - 1.5кг.
3. Дополнительные стержни поз.8 приварить к рабочим стержням каркасов.

1-1

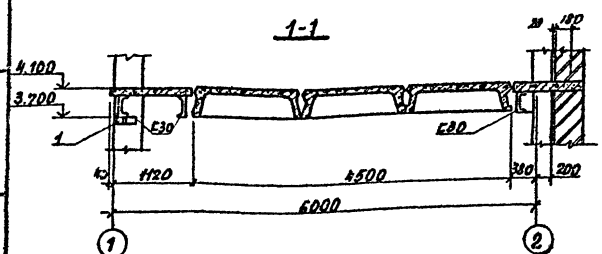

Горизонтальное армирование стен

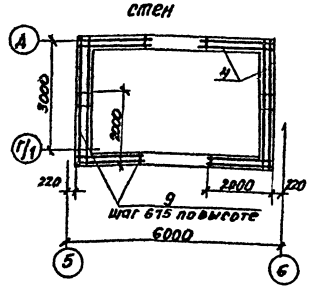

Альбом 4

Типовой проект 503

Согласовано

Инв. № подл. | Подпись и дата | Взам. инв. №

Спецификация к схеме расположения плит перекрытия

Марка поз.	Обозначение	Наименование	Кол.	Масса ед.кг.	Примечание
		Для всех районов			
		Плиты			
П1	1.442.1-2 вып.1	2П1-2АТ VI Т-2	4	2400	со шпонками
П2	503- -кжи-2П1-2АТVII-а	2П1-2АТ VI Т-2-а	2	2400	
П3	1.442.1-1 вып.1	1П3-2АТ VI Т	2	2200	со шпонками
П4	3.006.1-2/82 вып 1-2	П8-8	2	870	
П5	3.006.1-2/82 вып 1-2	П8д-8	6	210	
П6	3.006.1-2/82 вып. 1-2	П4-15	11	110	
П7	3.006.1-2/82 вып. 1-2	П6д 15	3	170	
		Столики			
1	503- -кжи-СТ1	СТ1	8		
2	2.465-1С вып.0	МК-1	2	2.2	
3	2.465-1С вып.0	МК-1/2	6	1.1	МК-1 разрезать пополам
		Монолитные участки			
		Детали			
		ф8 AI ГОСТ 5781-82	-	18.7	общий вес
		Материалы			
		Бетон М200	м³	0.17	
		Антисейсмический пояс			
5	503- кжи-КР3	Каркас КР3	4		
7	-КР4	Каркас КР4	2		
		Детали			
6		ф6 AI ГОСТ 5781-82 ℓ=360	96	0.08	
8		ф10 AI ГОСТ 5781-82 ℓ=2660	8	1.6	
		Материалы			
		Бетон М200	м³	1.84	
		Армирование стен			
4	503- -кжи-С18	Сетка С18	113		

ГИП	Никитин	
Нач.отд.	Сидорова	
Гл.спец.	Стрехнин	
Рук. гр.	Потапова	
Вед.инж.	Кирьянова	

Привязан

Инв. №

503-1-41С.86 -кж

Автотранспортное предприятие на 300 грузовых автомобилей для южных районов

Производственный корпус

Стадия	Лист	Листов
РП	54	

Схема расположения плит перекрытия на отм. 4.100 в осях 1-2

ГИПРОАВТОТРАНС Новосибирский филиал

Типовой проект 503 Альбом II

Схема расположения стеновых панелей по оси „А"

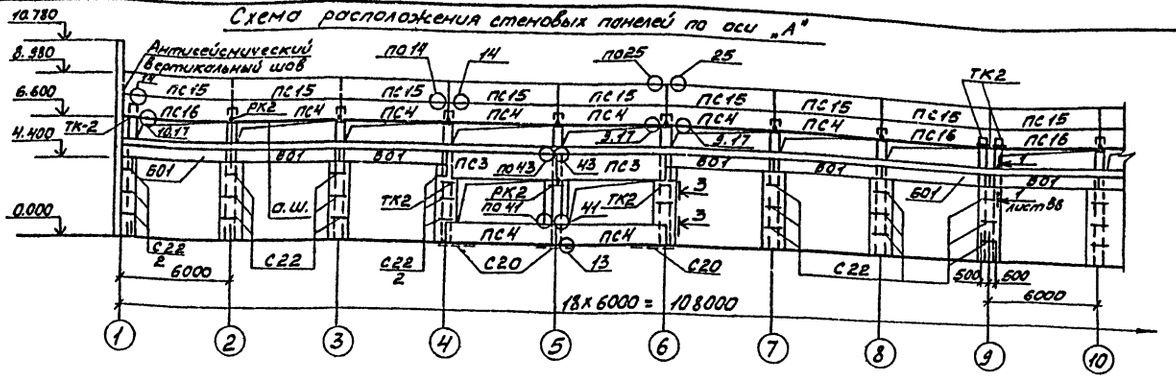

Схема расположения стеновых панелей по оси „19"

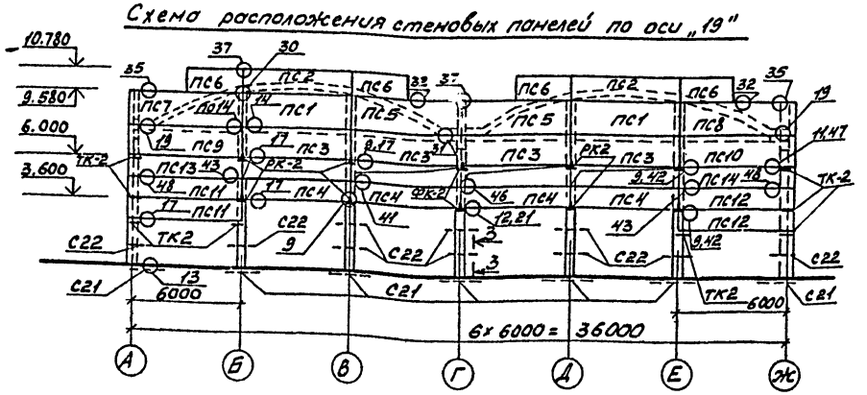

3-3

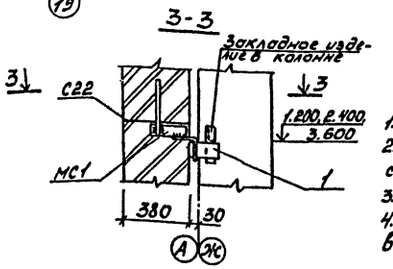

4-4

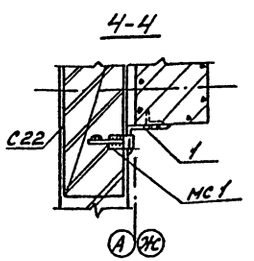

Спецификация к схеме расположения панелей

Марка	Обозначение	Наименование	Кол.	Масса ед. кг	Примеч.
		Панели наружных стен			
ПС1	503 КЖИ-ПС600.18.20-П-1-1	ПС 600.18.20-П-1-1	4	2500	
ПС2	-ПС600.12.20-П-1-1	ПС 600.12.20-П-1-1	5	1700	
ПС3	-ПС600.18.20-П-2	ПС 600.18.20-П-2-1	15	2500	
ПСН	-ПС600.12.20-П-2-1	ПС 600.12.20-П-2-1	45	1700	
ПС5	-ПС600.18.20-П-1-2	ПС 600.18.20-П-1-2	4	2500	
ПС6	-ПС295.12.20-П-1-1	ПС 295.12.20-П-1-1	8	800	
ПС7	-ПС625.18.20-П-11-1 -ПС625.18.20-П-12-1	ПС 625.18.20-П-11-1	2	2700	
ПС8	-ПС625.18.20-П-11-1 ПС625.18.20-П-12-1	ПС 625.18.20-П-12-1	2	2700	
ПС9	-ПС625.18.20-П-21-1 ПС625.18.20-П-22-1	ПС 625.18.20-П-21-1	2	2700	
ПС10	-ПС625.18.20-П-21-1 ПС625.18.20-П-22-1	ПС 625.18.20-П-22-1	2	2700	
ПС11	-ПС625.12.20-П-21-1 ПС625.12.20-П-22-1	ПС 625.12.20-П-21-1	3	1700	
ПС12	-ПС625.12.20-П-21-1 ПС625.12.20-П-22-1	ПС 625.12.20-П-22-1	3	1700	
ПС13	-ПС625.12.20-П-11-1 -ПС625.12.20-П-12-1	ПС 625.12.20-П-11-1	5	1700	
ПС14	-ПС625.12.20-П-11-1 -ПС625.12.20-П-12-1	ПС 625.12.20-П-12-1	5	1700	
ПС15	-ПС600.12.20-П-1-1	ПС 600.12.20-П-1-1	36	1700	
ПС16	-ПС600.12.20-П-2-2	ПС 600.12.20-П-2-2	10	1700	
ПС17	-ПС600.18.20-П-2-2	ПС 600.18.20-П-2-2	3	2500	
		Балки обвязочные			
601	ГОСТ 24893.0-81...24893.2-81	6ОП38-1П-С	26	2650	

1. Донный лист смотреть с листом КЖ-56
2. Заполнение швов между панелями производить по узлам серии 2.432-1 вып.1 стр.54.
3. Узлы на схемах расположения панелей смотри серию 2.432-1 вып.1
4. Элементы Т28 (в узлах 41...48) приварить к панелям до установки их в проектное положение.

ГИП	Никитин		503-1-41 С.86 -КЖ		
Нач. отд.	Сидорова				
Гл. спец.	Стрелкин		Автотранспортное предприятие на 300 грузовых автомобилей для южных районов		
Рук. гр.	Поталова				
Вед. инж.	Кирьянова		Производственный корпус	Стадия: РП	Лист: 55
Инженер	Пехенько				Листов:
			Схемы расположения стеновых панелей по осям „А", „19"	ГИПРОАВТОТРАНС Новосибирский филиал	

Инв. № подл. | Подп. и дата | Взам. инв. №

Альбом I

Типовой проект 503

Схема расположения стеновых панелей по оси „Ж"

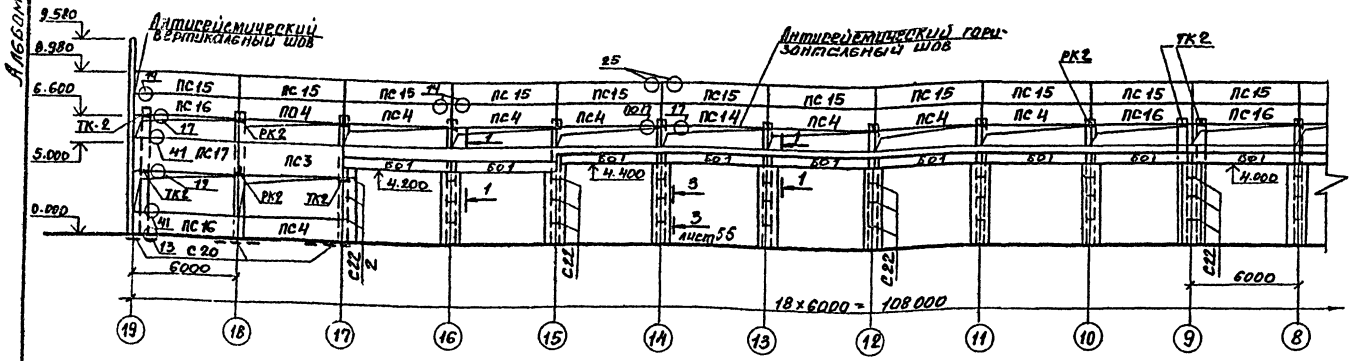

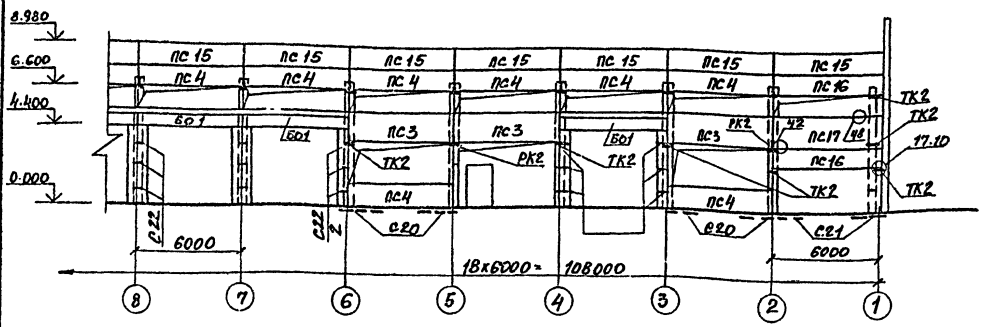

Схема расположения стеновых панелей по оси „1"

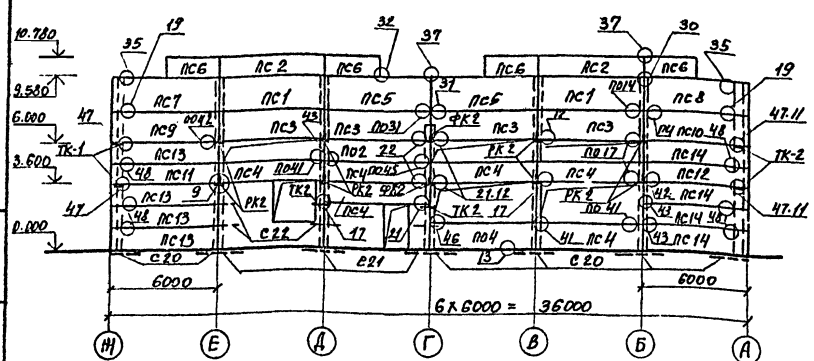

1-1

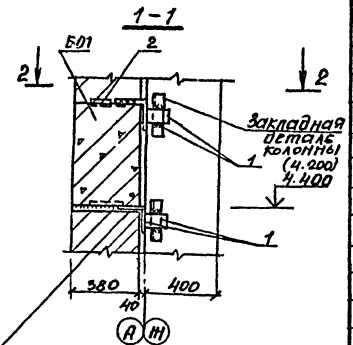

2-2

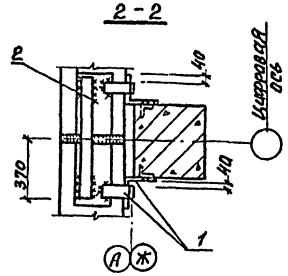

L160×10 привари к балке до монтажа

Спецификация к схеме расположения панелей

Марка	Обозначение	Наименование	Кол.	Масса ед. кг	Примеч.
		Стойки элементы крепления			
Т-1	1.439-2	Т-1	93	0.5	
Т-4	1.439-2	Т-4	4	1.0	
Т-5	1.439-2	Т-5	190	0.6	
Т-6	1.439-2	Т-6	68	0.8	
Т-8	1.439-2	Т-8	44	0.5	
Т 17	1.439-2	Т-1	5	1.6	
Т-25	1.439-2	Т-25	8	1.4	
Т-28	1.439-2	Т-28	71	0.7	
Т-29	1.439-2	Т-29	71	0.2	
Т-30	1.439-2	Т-30	17	0.1	
ТК-2	1.439-2	ТК-2	28	17.5	
РК-2	1.439-2	РК-2	47	14.7	
ФК-2	1.439-2	ФК-2	1	17.1	
МС1	503 КНИ-МС-1	МС1	185	1.95	
		Сетки арматурные			
С20	503 КНИ-С20	С20	18	3.3	
С21	- С21	С21	14	5.74	
С22	- С22	С22	91	1.35	
		Детали			
1		L 160×10 ГОСТ 8509-72* Б=60	289	1.5	
2		-120×12 ГОСТ 103-76 Б=250	19	2.4	

1. Данный лист смотреть с листом 55.

ГИП	Никитин		503-1-41С.88 —КНИ
Нач.отд	Сидорова		Автотранспортное предприятие на 300 грузовых автомобилей для южных районов.
Гл.спец.	Стрехнин		
Рук.гр.	Потапова		Производственный корпус — Стадия: РП; Лист: 56; Листов:
Вед.инж.	Киреянова		
Инженер.	Пехенько		Схема расположения стеновых панелей по осям „И" и „1" — ГИПРОАВТОТРАНС, Новосибирский филиал

Инв.№ подл. | Подпись и дата | Взам.инв.№

Типовой проект 503 Альбом II

Согласовано

Инв. № подл. | Подпись и дата | Взам. инв. №

Схема расположения перегородки по оси „3"

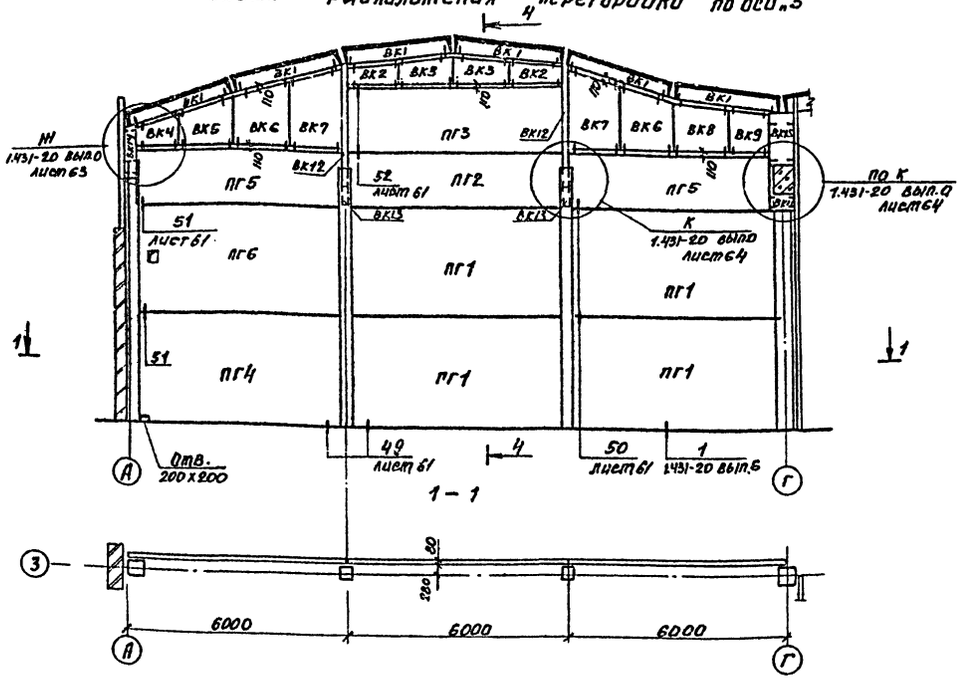

Схема расположения перегородки по оси „6"

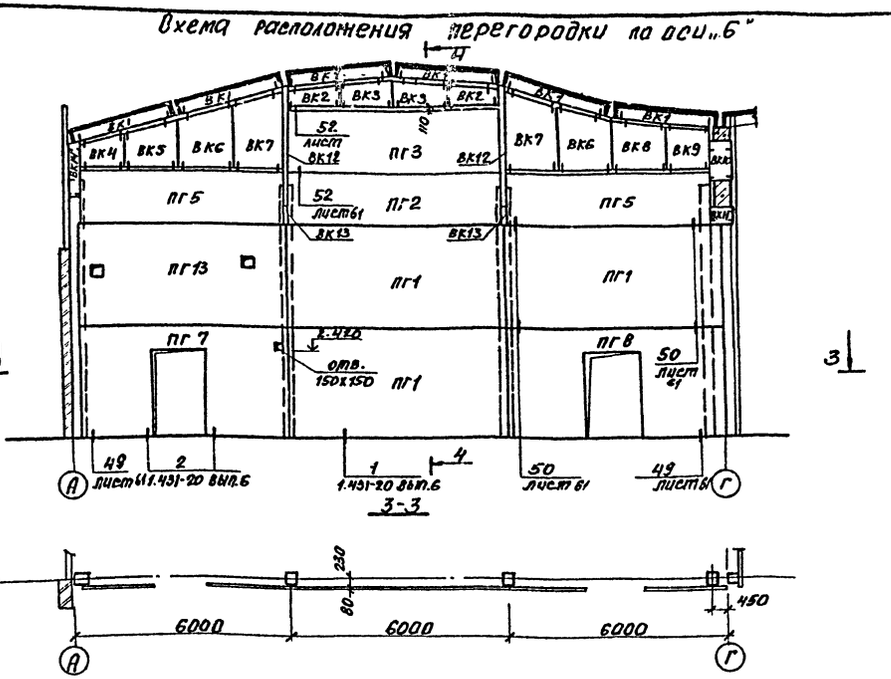

Схема расположения перегородки по оси „4"

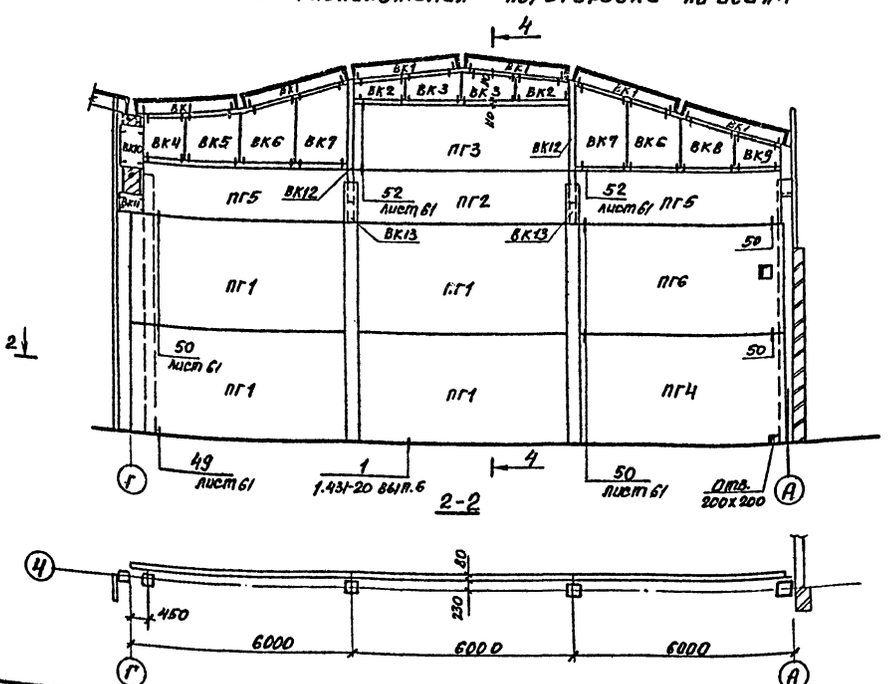

4-4

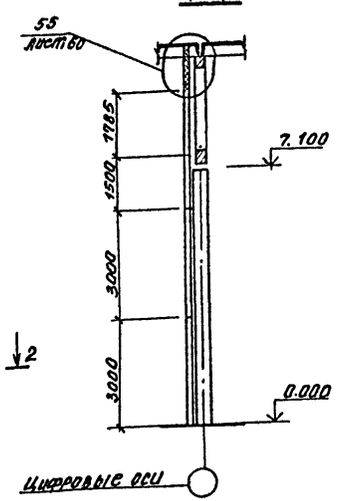

Данный лист см. с листами 48.49, 58... 65

ГИП	Никитин		503—1-41С.86 —КЖС		
Нач. отд.	Сидорова		Автотранспортное предприятие на 300 грузовых автомобилей для южных районов		
Гл. спец.	Стрекнин		Производственный корпус	Стадия	Лист	Листов
Рук. гр.	Поталова			РП	57	
Вед. инж.	Курьянова		Схемы расположения перегородок по осям „3, 4, 5"	ГИПРОАВТОТРАНС Новосибирский филиал		
Ст. инж.	Макеев					

Привязан

Инв. №

Альбом II

Типовой проект 503

Согласовано

Инв. № подл. | Подпись и дата | Взам. инв. №

Схема расположения перегородки по оси „4"

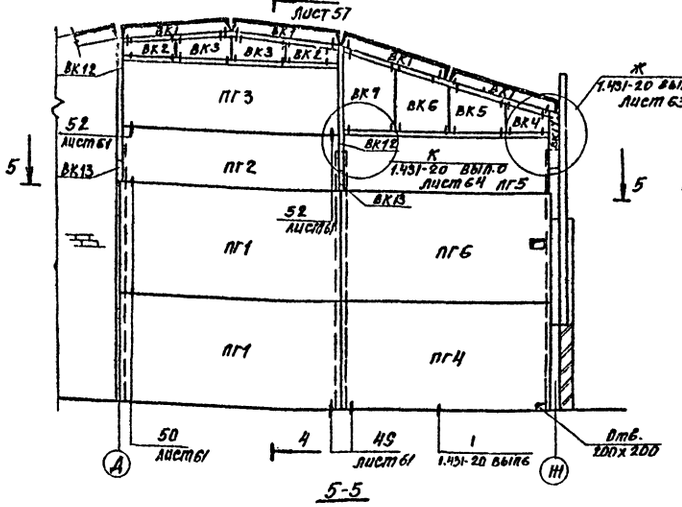

5-5

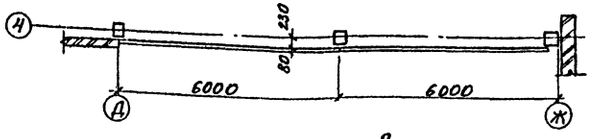

Схема расположения перегородки по оси „5"

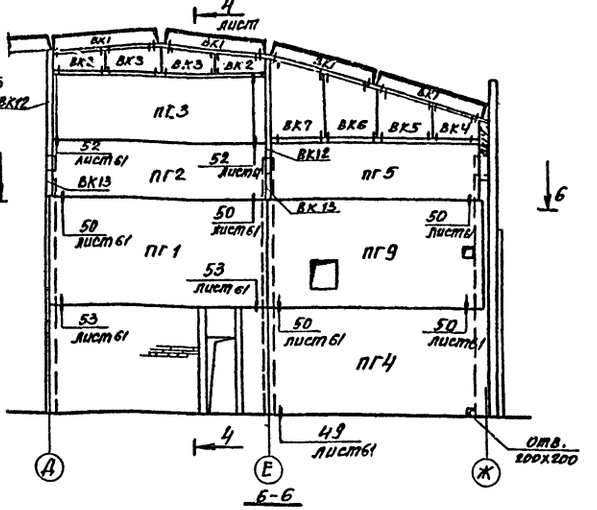

6-6

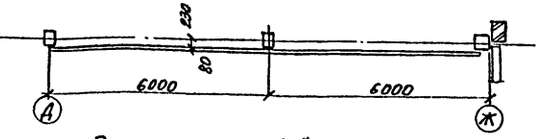

Схема расположения перегородки по оси „6"

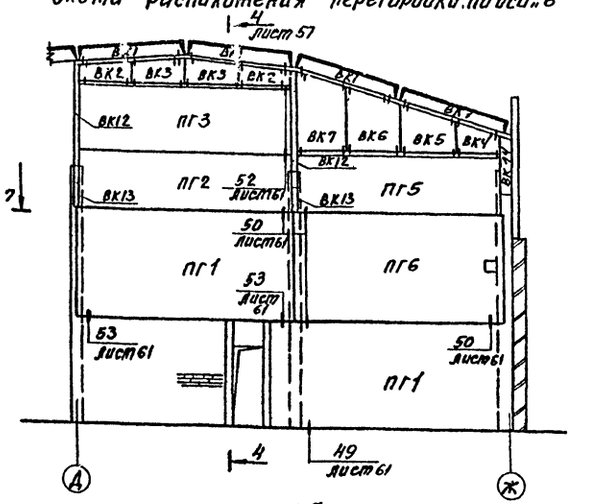

7-7

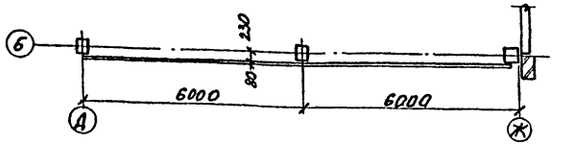

Схема расположения перегородки по оси „Г/1"

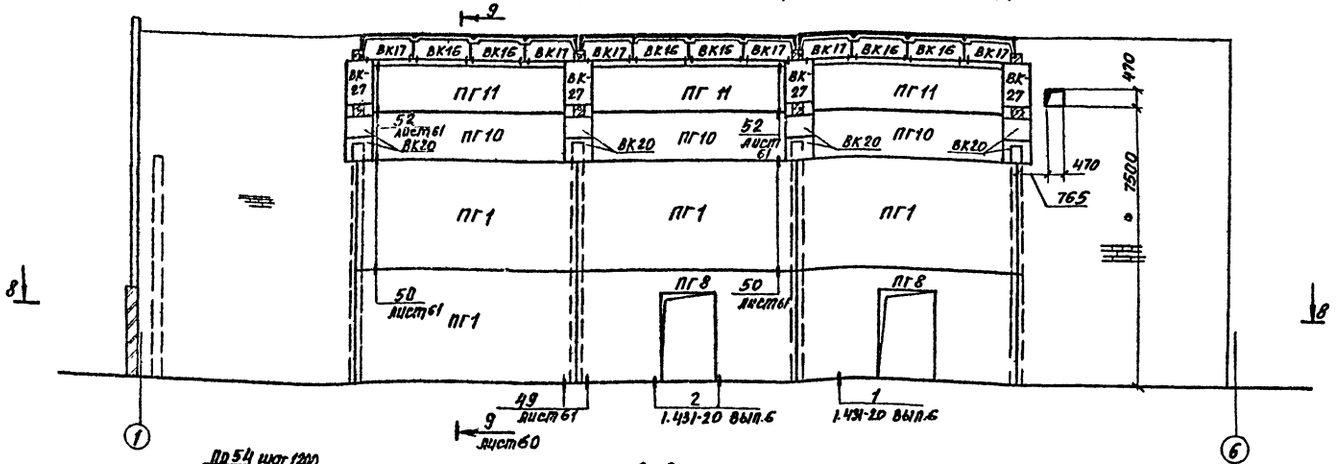

8-8

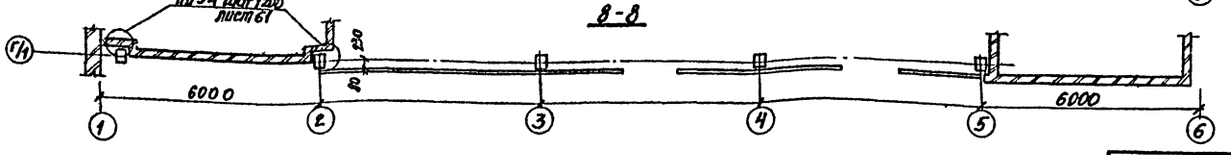

1. Данный лист см. с листами 48, 49.57, 59... 65

Привязан

Инв. №

ГИП	Никитин		503-1-41С.86- КЖ
Нач. отд.	Гидорова		Автотранспортное предприятие на 300 грузовых автомобилей для южных районов
Гл. спец.	Стрехнин		Производственный корпус
Рук. гр.	Потапова		Стадия: Р; Лист: 58; Листов:
Вед. инж.	Кирьянова		Схемы расположения перегородок по осям „4, 5, 6" „Г/1"
Ст. инж.	Макеев		ГИПРОАВТОТРАНС Новосибирский филиал

Альбом II

Типовой проект 503

Схема расположения перегородки по оси „17"

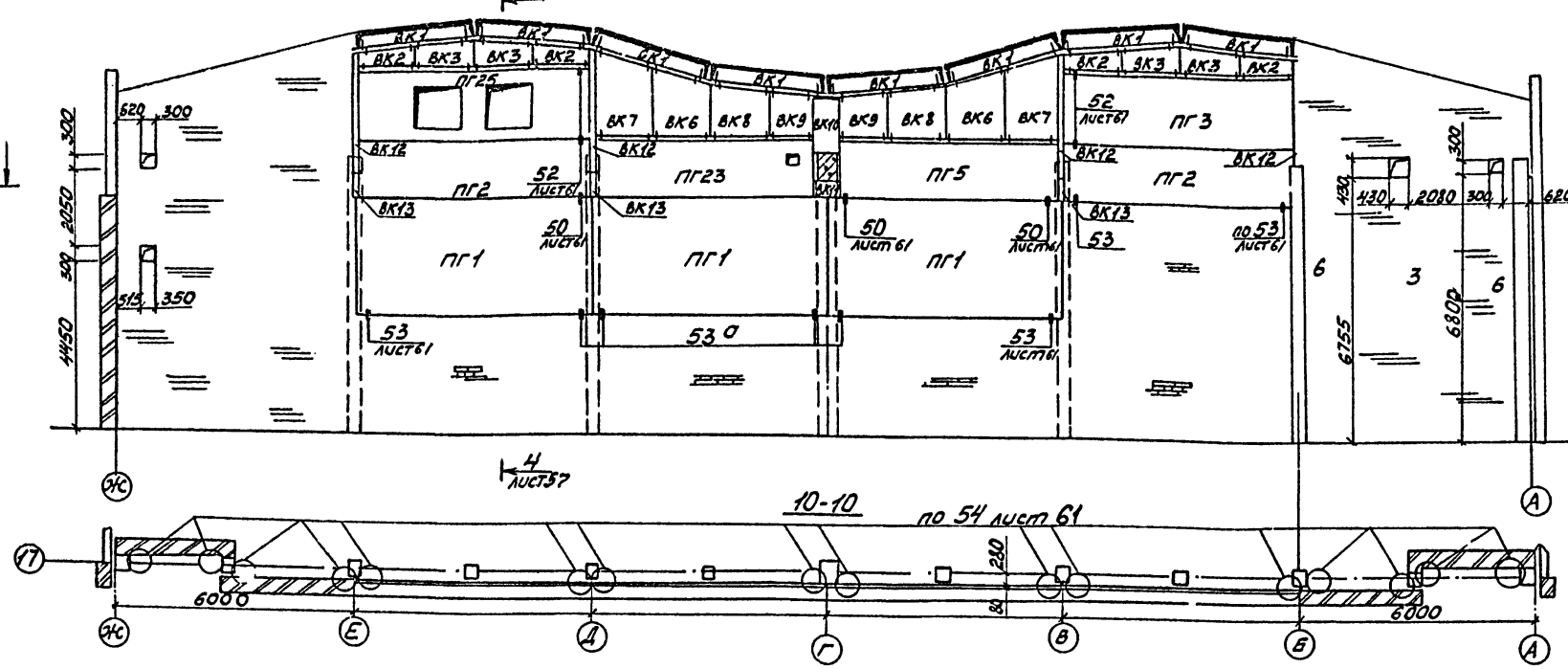

Схема расположения перегородки по оси „5"

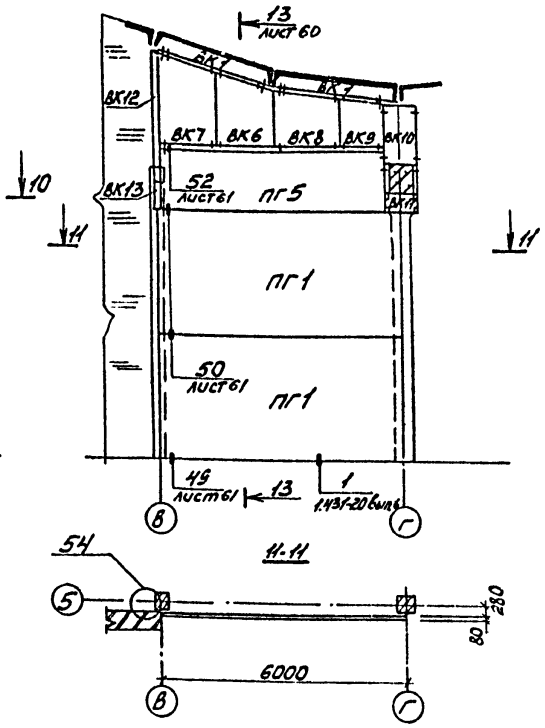

Схема расположения перегородки по оси „Г"

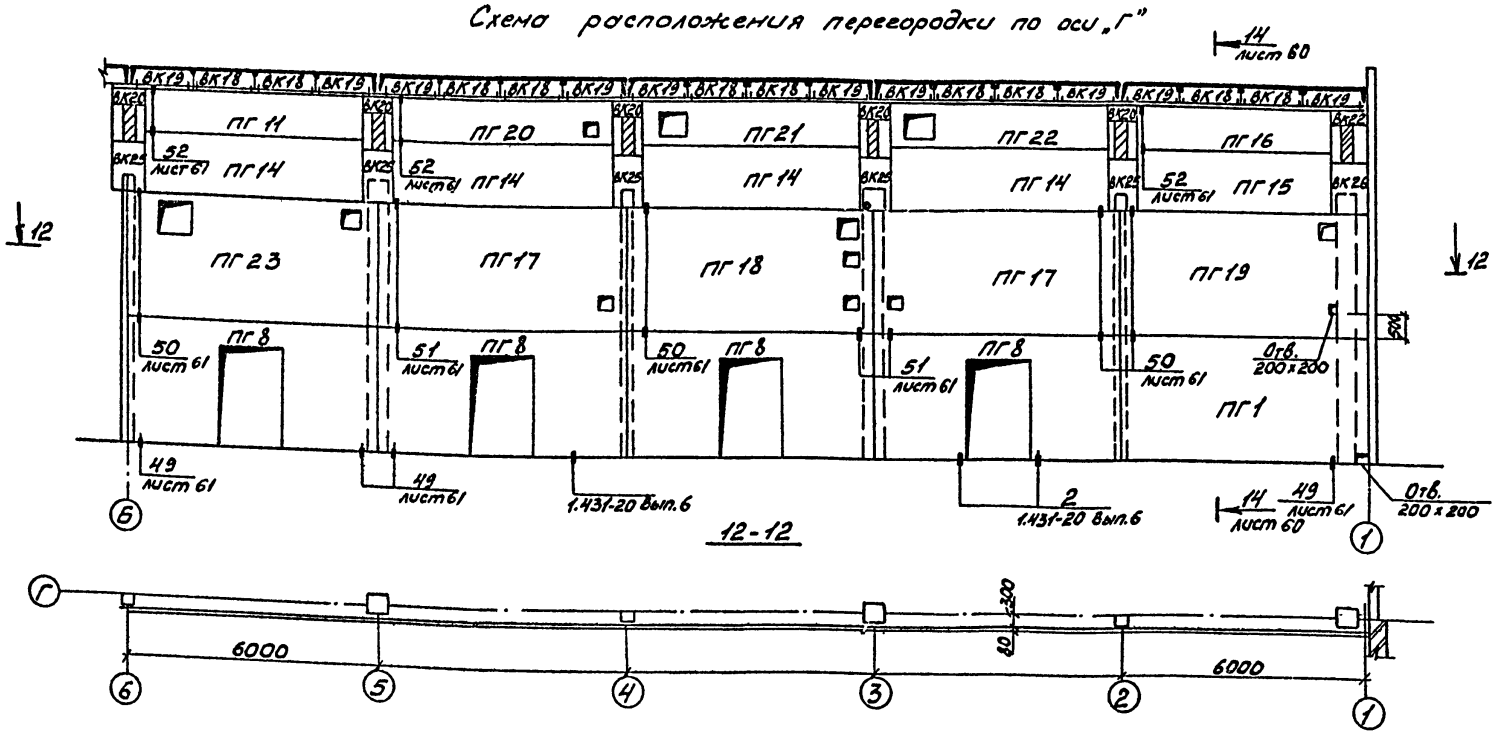

1. Данный лист см. с листами 48, 49, 57, 58, 61, 62... 65.

Согласовано

Инв. № подл. | Подп. и дата | Взам. инв. № | Инв. № дубл. | Подп. и дата

Привязан

Инв. №

ГИП	Никитин	
Нач. отд.	Сидорова	
Гл. спец.	Стрелкин	
Рук. гр.	Логалова	
Вед. инж.	Курьянова	
Ст. инж.	Макеев	

503-1-41С.86- КЖ

Автотранспортное предприятие на 300 грузовых автомобилей для южных районов

Производственный корпус

Стадия	Лист	Листов
РП	59	

Схема расположения перегородок по осям „5...17", „Г"

ГИПРОАВТОТРАНС Новосибирский филиал

Альбом II

Типовой проект 503

Схема расположения перегородки по оси „2"

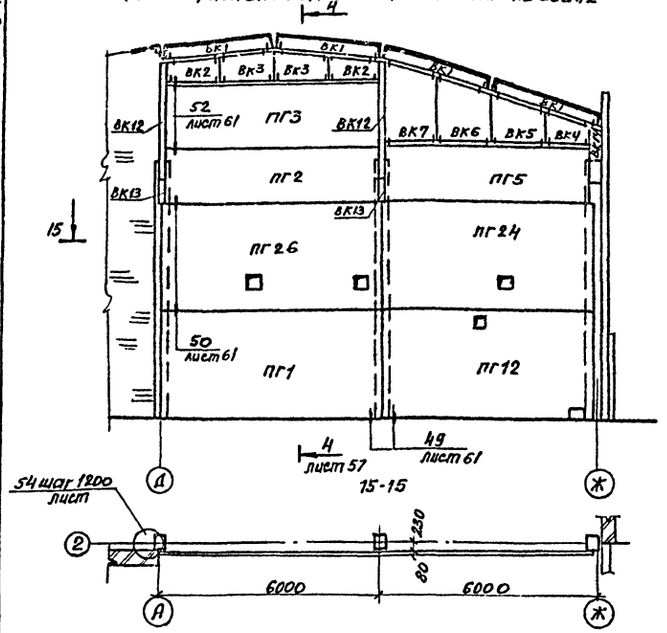

9-9

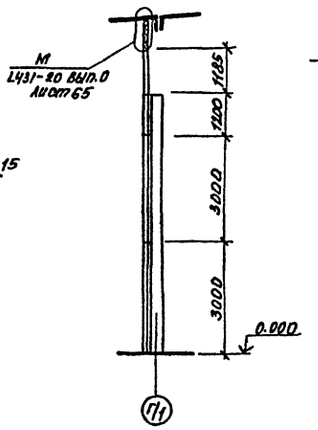

13-13

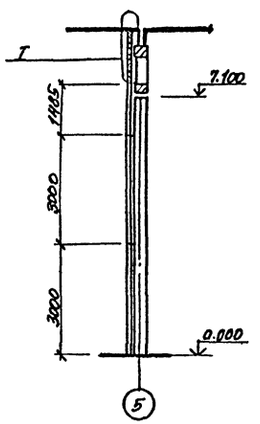

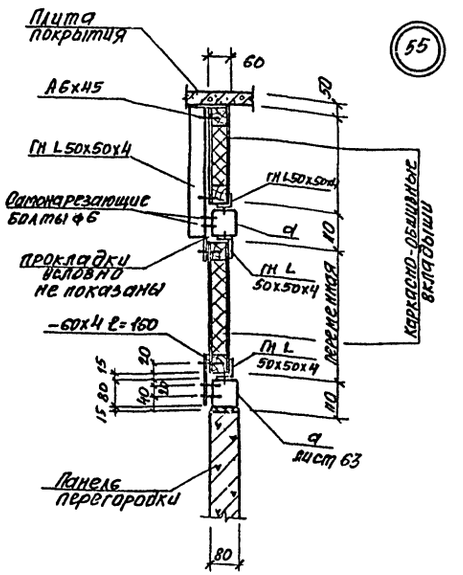

Схема расположения перегородки по оси „Б1"

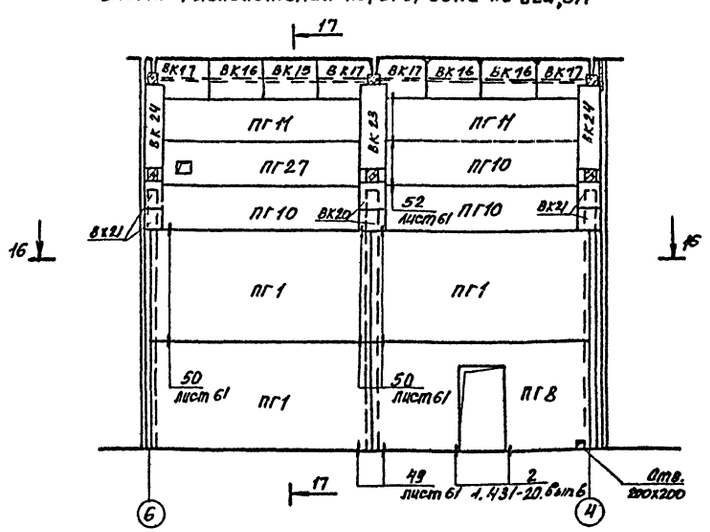

17-17

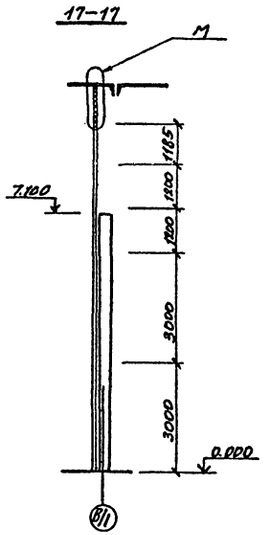

14-14

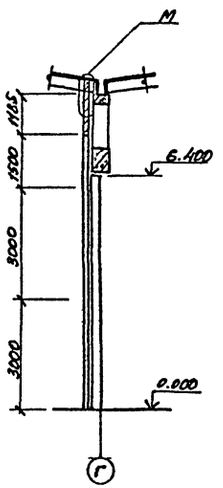

16-16

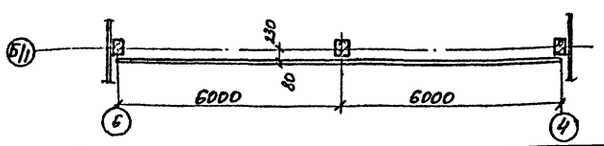

1. Данный лист см. с листами 48.49.57... 59, 61, 62... 65.

Согласовано

Нач. СПО Никитин

Инв. № подл. | Подпись и дата | Взам. инв. №

Привязан

Инв. №

ГИП	Никитин		503-1-41С.86 -КЖС
Нач. отд.	Дудорова		Автотранспортное предприятие на 300 грузовых автомобилей для южных районов.
Гл. спец.	Стрехнин		
Рук. гр.	Потапова		Производственный корпус
Вед. инж.	Кирьянова		Стадия: РП; Лист: 60; Листов:
Ст. инж.	Макеев		Схемы расположения перегородок по осям „2", „Б1"
			ГИПРОАВТОТРАНС Новосибирский филиал

Альбом I

Типовой проект 503-

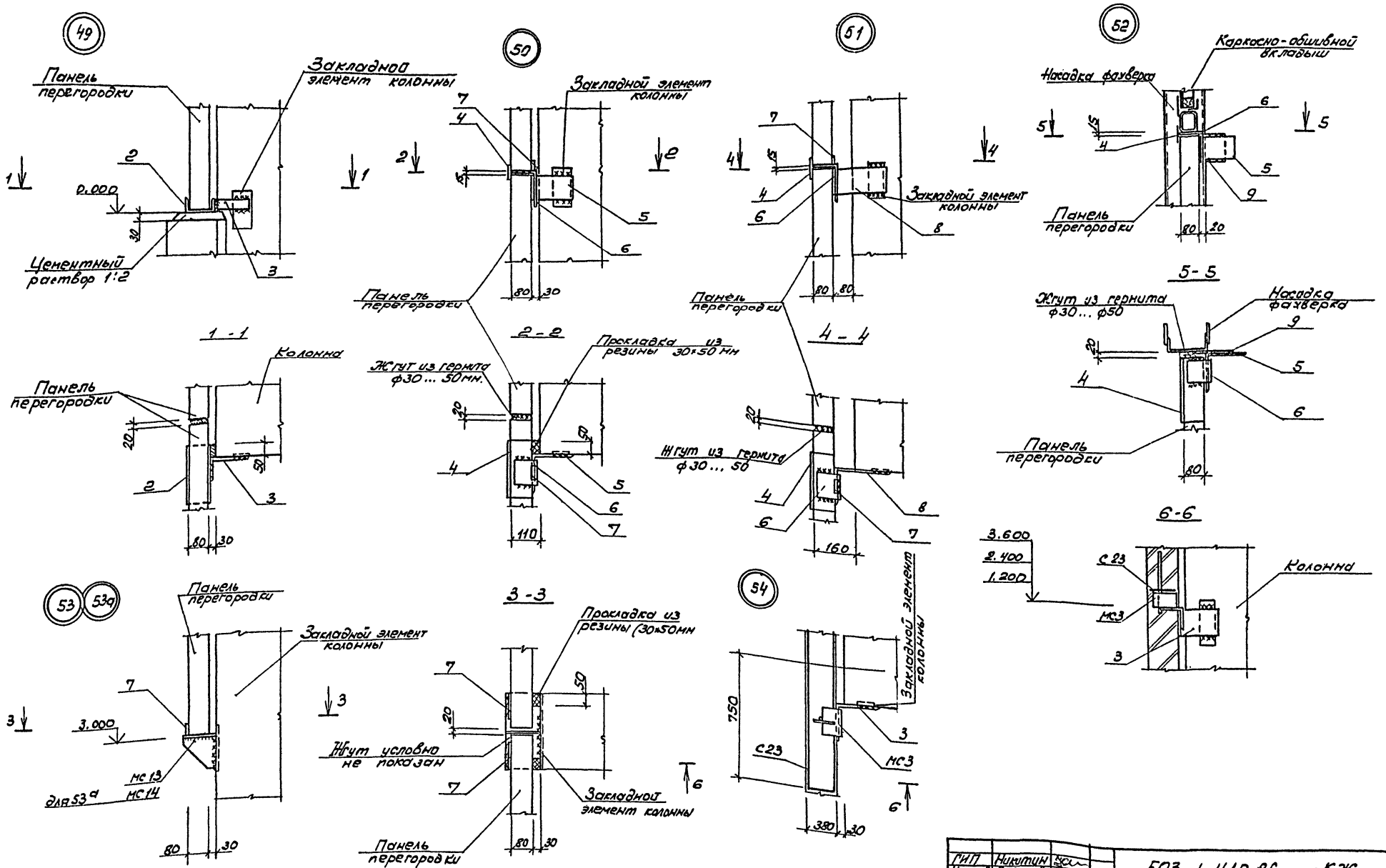

1. Данный лист см. с листами 48, 49, 57,.. 60, 62... 65.

ГИП	Никитин		503-1-41С.86 -КЖ
Нач.отд.	Сидорова		Автотранспортное предприятие на 300 грузовых автомобилей для южных районов
Гл.спец.	Стрехнин		
Рук.гр.	Потапова		Производственный корпус
Вед.инж.	Курьянова		Стадия: РП; Лист: 61; Листов:
Ст.инж.	Макеев		Схемы расположения перегородок. Узлы 49... 54
			ГИПРОАВТОТРАНС Новосибирский филиал

Привязан

Инв. №

Инв. № подл. | Подпись и дата | Взам. инв. №

Альбом II

Типовой проект 503

Марка поз.	Обозначение	Наименование	Кол.	Масса ед. кг.	Примечание
		Панели перегородок			
ПГ1	1.431-20 вып1	ППЛ-1 / 5.98×2.985	27	1460	
ПГ2	1.431-20 вып.1	ППЛ-7 / 5.77×1.485	9	710	
ПГ3	1.431-20 вып.1	ППЛ-6-В / 5.77×1.785	8	840	
ПГ4	1.431-20 вып.1	ППЛ-5 / 5.77×2.985	5	1410	
ПГ5	1.431-20 вып.1	ППЛ-11-В / 5.56×1.485	11	670	
ПГ6	503- -КЖИ ППЛ-5-1 / 5.77×2.985	ППЛ-5-1 / 5.77×2.985	5	1410	
ПГ7	1.431-20 вып.1	ППЛ-5-А / 5.77×2.985	1	1140	
ПГ8	1.431-20 вып.1	ППЛ-1-Д / 5.98×2.985	8	1200	
ПГ9	503- -КЖИ- ППЛ-5-2 / 5.77×2.985	ППЛ-5-2 / 5.77×2.985	1	1410	
ПГ10	1.431-20 вып.1	ППЛ-13 / 5.27×1.185	3	550	
ПГ11	1.431-20 вып.1	ППЛ-13-В / 5.27×1.185	4	550	
ПГ12	503- -КЖИ- ППЛ-5-7 / 5.77×2.985	ППЛ-5-7 / 5.77×2.985	1	1410	
ПГ13	ППЛ-5-3 / 5.77×2.985	ППЛ-5-3 / 5.77×2.985	1	1410	
ПГ14	1.431-20 вып.1	ППЛ-12 / 5.27×1.485	4	550	
ПГ15	1.431-20 вып.1	ППЛ-18 / 4.88×1.485	1	600	
ПГ16	1.431-20 вып.1	ППЛ-19-В / 4.88×1.185	1	470	
ПГ17	503- -КЖИ ППЛ-1-1 / 5.98×2.985	ППЛ-1-1 / 5.98×2.985	2	1460	
ПГ18	ППЛ-1-2 / 6.98×2.985	ППЛ-1-2 / 5.98×2.985	1	1460	
ПГ19	ППЛ-1-3 / 5.98×2.985	ППЛ-1-3 / 5.98×2.985	1	1460	
ПГ20	ППЛ-13-В-2 / 5.27×1.185	ППЛ-13-В-2 / 5.27×1.185	1	550	
ПГ21	ППЛ-13-В-3 / 5.27×1.185	ППЛ-13-В-3 / 5.27×1.185	1	550	
ПГ22	ППЛ-13-В-1 / 5.27×1.185	ППЛ-13-В-1 / 5.27×1.185	1	550	
ПГ23	ППЛ-1-7 / 5.98×2.985	ППЛ-1-7 / 5.98×2.985	1	1460	
ПГ24	ППЛ-5-6 / 5.77×2.985	ППЛ-5-6 / 5.77×2.985	1	670	
ПГ25	ППЛ-6-В-1 / 5.77×1.785	ППЛ-6-В-1 / 5.77×1.785	1	840	
ПГ26	ППЛ-1-6 / 5.98×2.985	ППЛ-1-6 / 5.98×2.985	1	1460	
ПГ27	ППЛ-13-1 / 5.27×1.185	ППЛ-13-1 / 5.27×1.185	1	550	
		Каркасно-обшивные вкладыши			
ВК1	503- -КЖИ- ППК1	ППК1	41	30	
ВК2	ППК2	ППК2	18	20	
ВК3	ППК3	ППК3	18	30	
ВК4	ППК4	ППК4	7	30	
ВК5	ППК5	ППК5	7	50	
ВК6	ППК6	ППК6	13	70	
ВК7	ППК7	ППК7	13	80	
ВК8	ППК8	ППК8	6	50	
ВК9	ППК9	ППК9	6	40	

Взам. инв. №

Подпись и дата

Инв. № подл.

Продолжение I

Марка поз.	Обозначение	Наименование	Кол.	Масса ед. кг.	Примечание
ВК10	503- -КЖИ- ППК10	ППК10	4	20	
ВК11	ППК11	ППК11	5	10	
ВК12	ППК12	ППК12	19	120	
ВК13	ППК13	ППК13	19	10	
ВК14	ППК14	ППК14	7	20	
ВК15	ППК15	ППК15	1	30	
ВК16	ППК16; ППК17	ППК16	10	20	
ВК17	ППК16; ППК17	ППК17	10	20	
ВК18	ППК18; ППК19	ППК18	10	20	
ВК19	ППК18; ППК19	ППК19	10	20	
ВК20	ППК20	ППК20	15	20	
ВК21	ППК21	ППК21	4	20	
ВК22	ППК22	ППК22	1	20	
ВК23	ППК23	ППК23	1	90	
ВК24	ППК24	ППК24	2	80	
ВК25	ППК25	ППК25	5	50	
ВК26	ППК26	ППК26	1	60	
ВК27	ППК27	ППК27	4	50	
		Насадки фахверка			
Т1	1.431-20 вып.4	Т1	9	80	
Т6	1.431-20 вып.4	Т6	19	150	
Т11	1.431-20 вып.4	Т11	6	120	
Т36	1.431-20 вып.4	Т36	1	150	
Т11а	1.431-20 вып.4	Т11а	3	120	Укоротить по месту
Т16	1.431-20 вып.4	Т16	3	200	
Т-9	503- -КЖИ-Т-1	Т-1	2	59,9	
		Прогоны			
а		ГНД 80×80×4 ТУ14-2-361-79 / СТ3КП2 ГОСТ11474-76*	—	3580,0	
б		L75×5 ГОСТ 8509-72* ℓф=1300	12	7.6	
в		L160×100×10 ГОСТ 8510-72* ℓ=2000	2	39,6	
		Соединительные изделия для панелей перегородок			
МС1	1.431-20 вып.7 ч.2	МС1	18	1.0	
		С10 ГОСТ 8240-72* ℓ=350	49	3.0	

Продолжение II

Марка поз.	Обозначение	Наименование	Кол.	Масса ед. кг.	Примечание
3		L160×100×10 ГОСТ 8510-72* ℓ=100	125	2.0	
4		10шт* ТУ14-2-24-72 ℓ=350	228	4.4	
5		L160×10 ГОСТ 8509-72* ℓ=100	220	2.5	
6		L160×100×10 ГОСТ 8510-72* ℓ=150	228	3.0	
7		-100×10 ГОСТ 103-76 ℓ=100	130	0.8	
8		L200×125×11 ГОСТ 8510-72* ℓ=100	10	2.8	
9		-100×10 ГОСТ 103-76 ℓ=150	108	1.2	
МС13	1.431-20 вып.7 часть 2	МС13	8	1.8	
МС14	1.431-20 вып.7 часть 2	МС14	2	4.8	
МС3	503- -КЖИ МС3	МС3	76	1.95	
		Сетки арматурные			
С23	503- КЖИ-С23	С23	76	2.06	
		Соединительные изделия для каркасно-обшивных вкладышей			
		ГнL 50×50×4 ГОСТ 19771-74 / СТ3 КП3 ГОСТ 11474-76*		215.0	
		ГнL 160×50×4 ГОСТ 19772-74 / СТ3 КП3 ГОСТ 11474-76*		81.0	
		-120×8 ГОСТ 103-76		61.0	
		-100×8 ГОСТ 103-76		90.0	
		-60×8 ГОСТ 103-76		55.0	
		-200×6 ГОСТ 103-76		11.5	
		-60×6 ГОСТ 103-76		40.0	
		-60×4 ГОСТ 103-76		76.0	
		L50×5 ГОСТ 8509-72*		295.0	
		Дюбели АГП 4.5×50	32		
		Шурупы А6×45 / ГОСТ 1144-80*	2240		
		Самонарезающие болты Ф6 ТУ 34-5815-77	2240		
		Прокладки из упругого материала	—	905	м. пог.

1. Данный лист см. с листами 57...61, 63...65.

Привязан

Инв. №

ГИП	Никитин	
Нач. отд.	Сидорова	
Гл. спец.	Стрехнин	
Рук. гр.	Потапова	
Вед. инж.	Кирьянова	
Ст. инж.	Макеев	

503-1-41С.86- КЖ

Автотранспортное предприятие на 300 грузовых автомобилей для южных районов

Производственный корпус

Стадия	Лист	Листов
РП	62	

Спецификации к схемам расположения перегородок

ГИПРОАВТОТРАНС Новосибирский филиал

Альбом II

Типовой проект 503

Схема расположения насадок фахверка по оси „17"

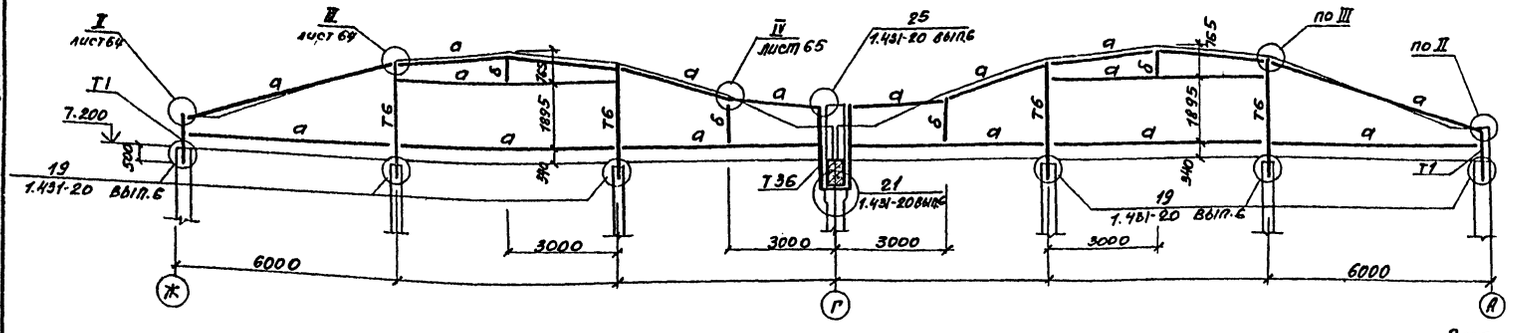

Схема расположения насадок фахверка по оси Г/1

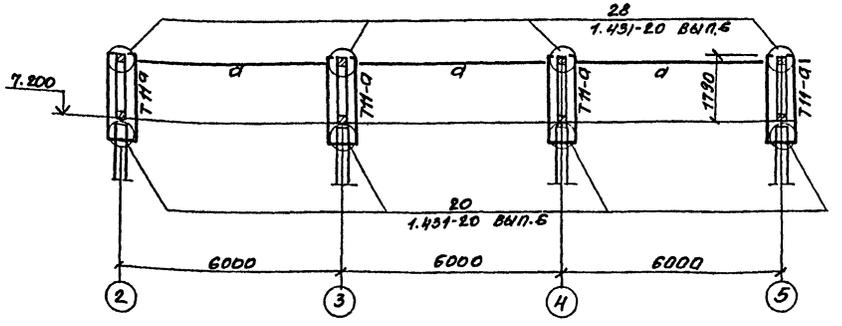

Схема расположения насадок фахверка по оси „Б/1"

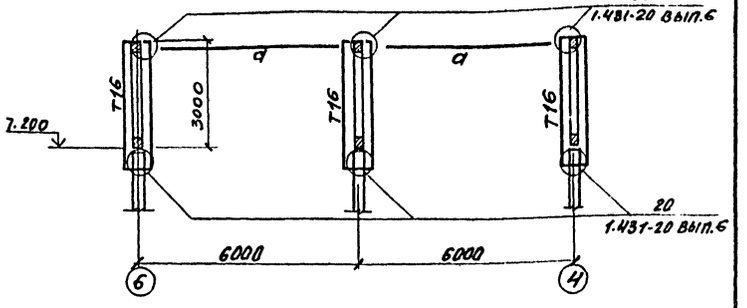

1. Данный лист см. с листами 48. 49. 57... 62. 64. 65.

Схема расположения насадок фахверка по оси „Г"

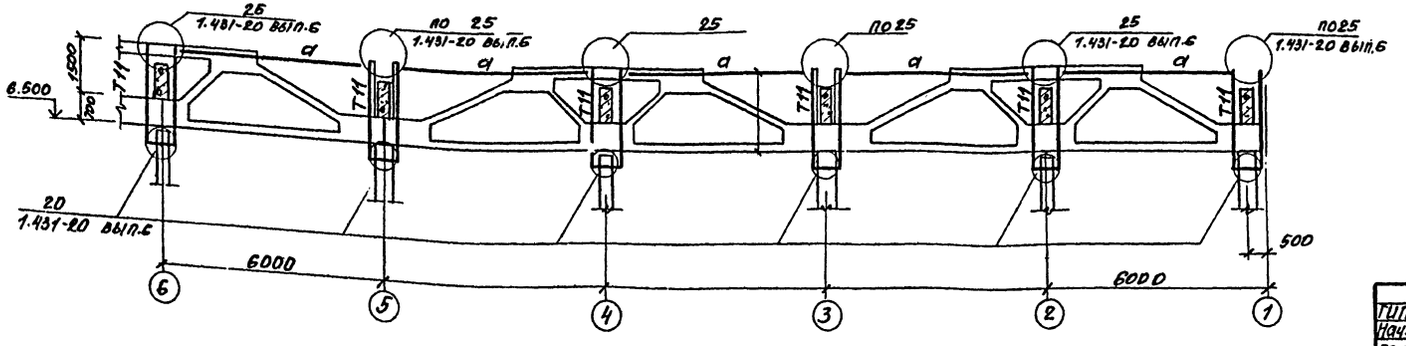

ГИП	Никитин		503-1-41С.86 - КЖ
Нач. отд.	Сидорова		Автотранспортное предприятие на 300 грузовых автомобилей для южных районов
Гл. спец.	Стрехнин		Производственный корпус. Стадия: РП; Лист: 63; Листов:
Рук. гр.	Потапова		Схемы расположения насадок фахверка по осям „Г", „Г/1", „Б/1", „17"
Вед. инж.	Кирьянова		ГИПРОАВТОТРАНС Новосибирский филиал
Ст. инж.	Макеев		

Привязан

Инв. №

Инв. № подл. | Подпись и дата | Взам. инв. №

Альбом I

Типовой проект 503

Схема расположения насадок фахверка по оси „3"

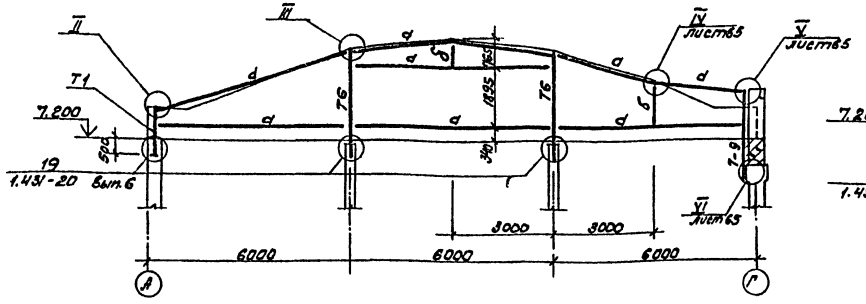

Схема расположения насадок фахверка по осям „2, 4, 5, 6"

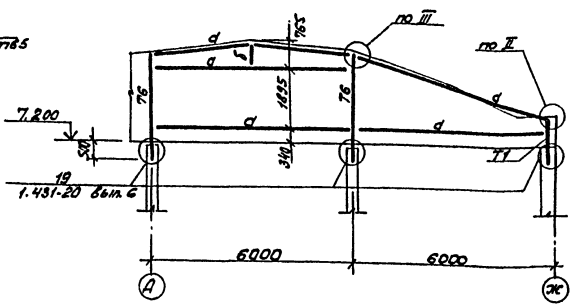

Схема расположения насадок по оси „5"

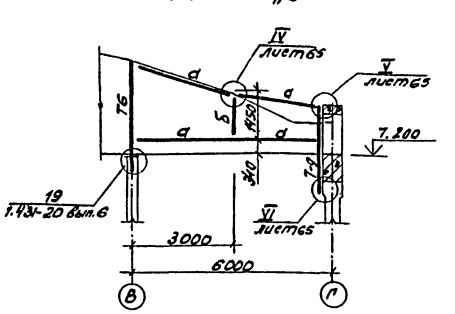

Схема расположения насадок фахверка по оси „6"

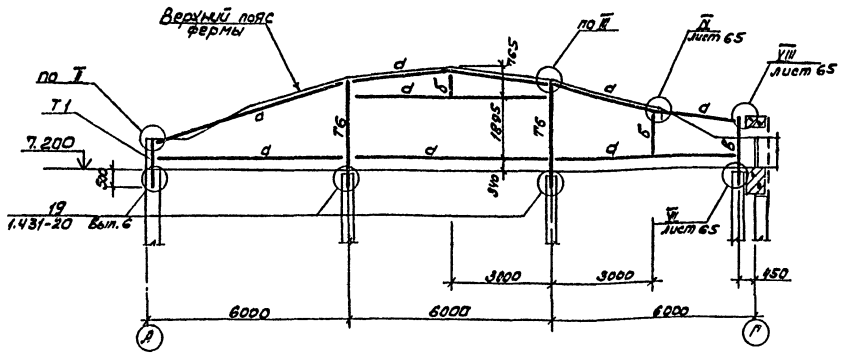

II

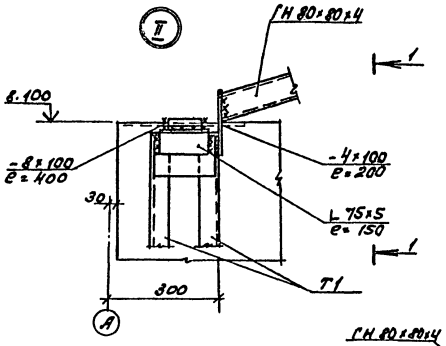

1-1

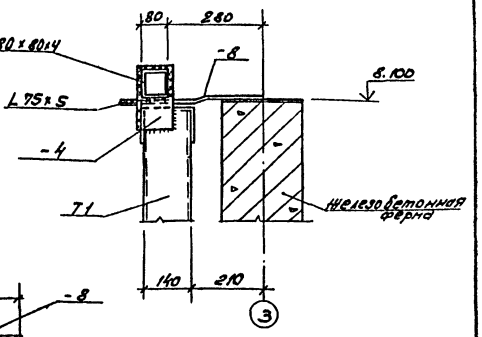

2-2

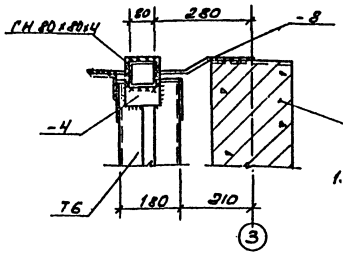

III

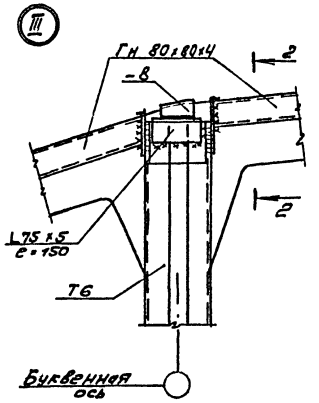

Схема расположения насадок фахверка по оси „4"

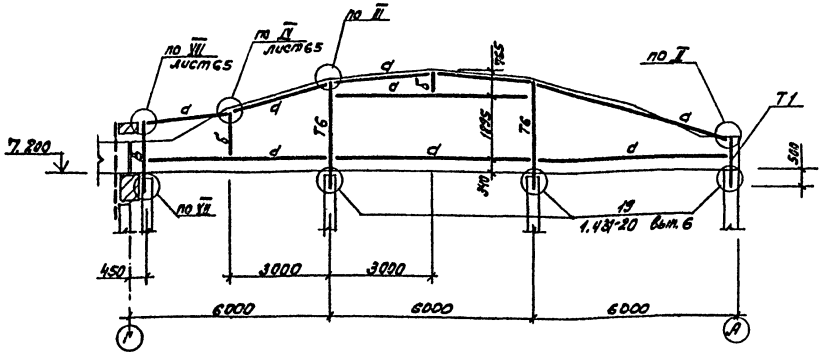

1. Данный лист см. с листами 48, 49, 57... 63.

ГИП	Никитин		503-1-41С.86 - КЖС		
Нач. отд	Сидорова		Автотранспортное предприятие на 300 грузовых автомобилей для южных районов		
Гл. спец.	Стрехнин		Производственный корпус	Стадия	Лист	Листов
Рук. гр.	Потапов			РП	64	
Вед. инж.	Курьянов		Схемы расположения насадок фахверка по осям „2, 3, 4, 5, 6"	ГИПРОАВТОТРАНС Новосибирский филиал		
Ст. инж.	Алеев					

Привязан

Инв. №

Инв. № подл. | Подпись и дата | Взам. инв. №

Альбом II

Типовой проект 503-

Инв. № подл. | Подпись и дата | Взам. инв. №

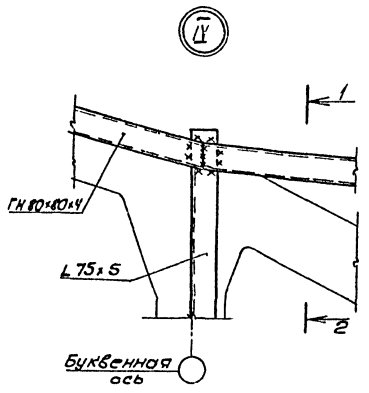

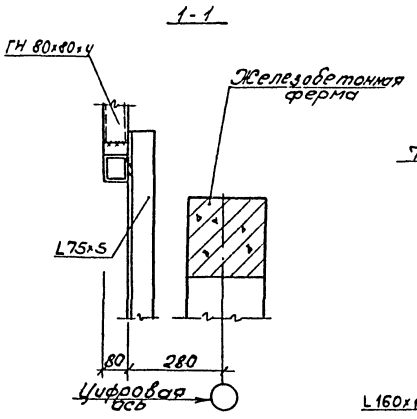

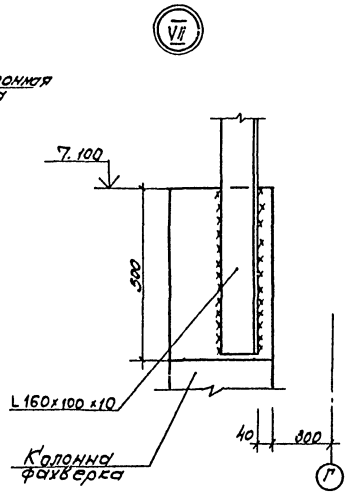

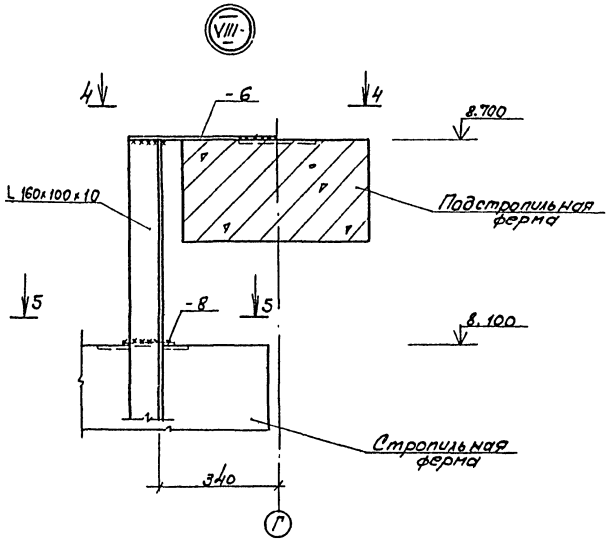

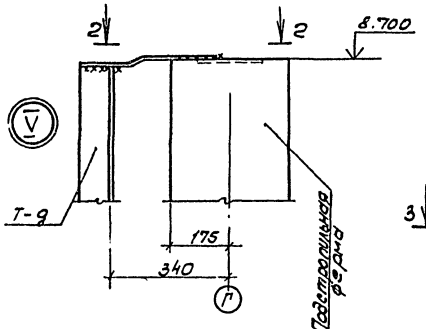

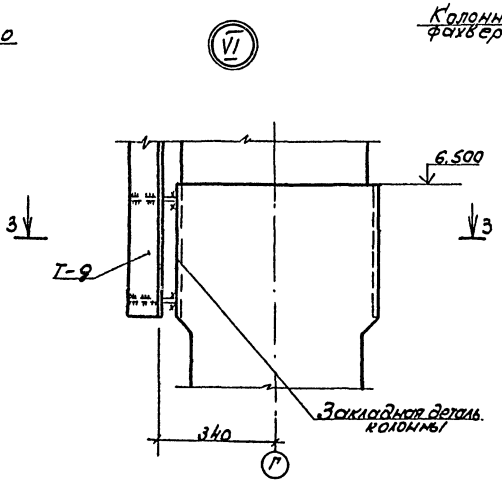

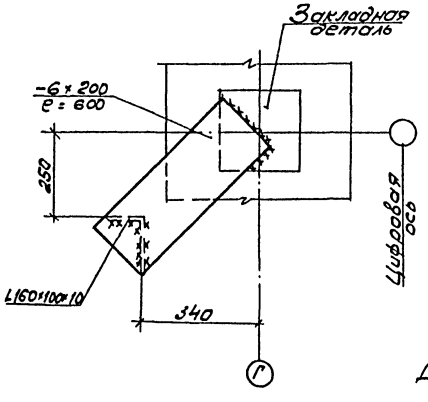

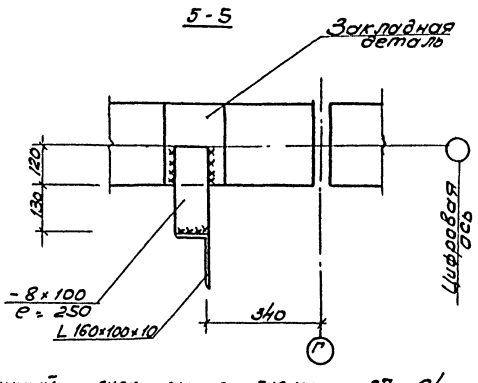

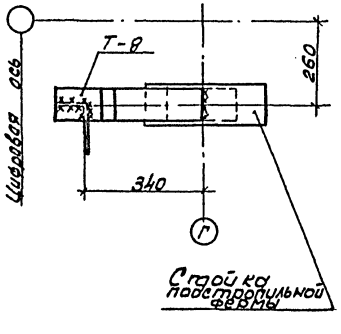

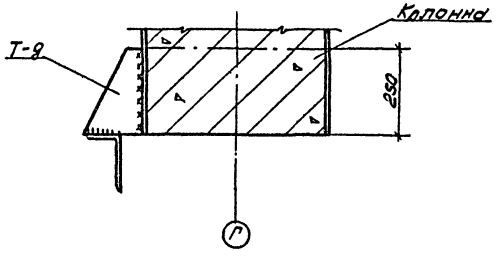

Данный лист см. с листами 57.. 64

Привязан				503-1-41С.86	КЖ
				Автотранспортное предприятие на 300 грузовых автомобилей для южных районов	
				Производственный корпус	Стадия: РП; Лист: 65; Листов:
Инв. №				Узлы IV....VIII	ГИПРОАВТОТРАНС Новосибирский филиал

ГИП	Никитин	
Нач. отд	Сидорова	
Гл. спец	Стрекнин	
Рук. гр.	Потапова	
Вед. инж.	Курьянов	
Ст. инж.	Макеев	

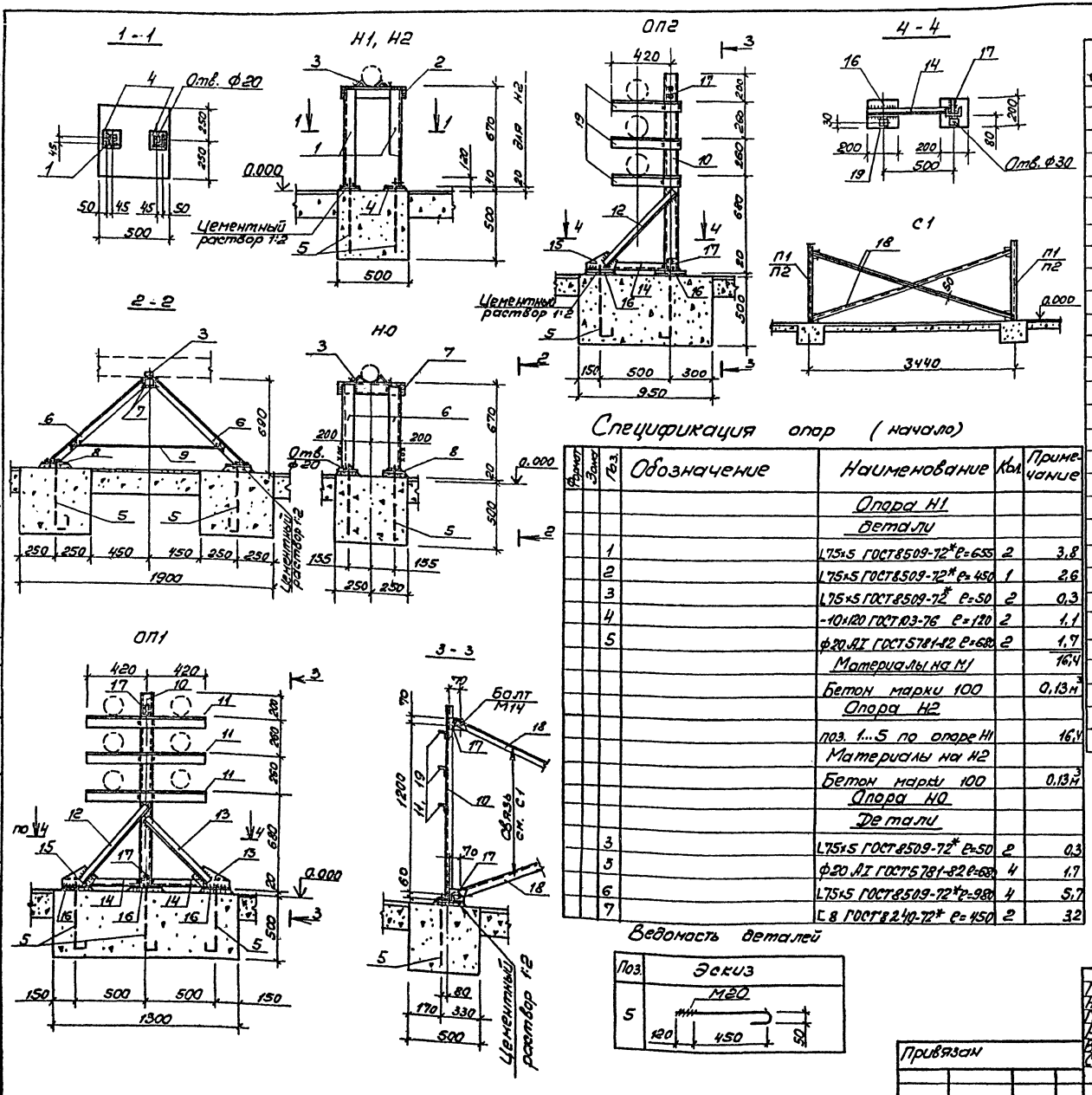

Спецификация опор (начало)

Формат	Зона	Поз.	Обозначение	Наименование	Кол.	Примечание
				Опора Н1		
				детали		
		1		L75×5 ГОСТ8509-72* ℓ=655	2	3,8
		2		L75×5 ГОСТ8509-72* ℓ=450	1	2,6
		3		L75×5 ГОСТ8509-72* ℓ=50	2	0,3
		4		-10×120 ГОСТ103-76 ℓ=120	2	1,1
		5		ф20 AI ГОСТ5781-82 ℓ=680	2	1,7
				Материалы на М1		16,4
				Бетон марки 100		0,13 м³
				Опора Н2		
				поз. 1...5 по опоре Н1		16,4
				Материалы на Н2		
				Бетон марки 100		0,13 м³
				Опора Н0		
				Детали		
		3		L75×5 ГОСТ8509-72* ℓ=50	2	0,3
		5		ф20 AI ГОСТ5781-82 ℓ=680	4	1,7
		6		L75×5 ГОСТ8509-72* ℓ=980	4	5,7
		7		[8 ГОСТ8240-72* ℓ=450	2	3,2

Ведомость деталей

Поз.	Эскиз
5	

продолжение

Формат	Зона	Поз.	Обозначение	Наименование	Кол.	Примечание
		8		-10×120 ГОСТ103-76 ℓ=200	4	1,9
		9		ф10 AI ГОСТ5781-82 ℓ=1150	2	0,7
				Материалы на Н0		45,6
				Бетон марки 100		0,26 м³
				Опора ОП1		
				детали		
		5		ф20 AI ГОСТ5781-82 ℓ=680	6	1,7
		10		[8 ГОСТ8240-72* ℓ=1400	2	9,9
		11		L75×50×5 ГОСТ8510-72* ℓ=840	6	4,0
		12		L45×4 ГОСТ8509-72* ℓ=700	2	1,9
		13		L45×4 ГОСТ8509-72* ℓ=640	2	1,8
		14		L45×4 ГОСТ8509-72* ℓ=560	4	1,5
		15		-8×130 ГОСТ103-76 ℓ=230	4	1,9
		16		-12×200 ГОСТ103-76 ℓ=200	6	3,8
		17		-8×130 ГОСТ103-76 ℓ=130	4	1,1
		18		L75×50×5 ГОСТ8510-72* ℓ=3640	2	17,4
		19		-16×50 ГОСТ103-76 ℓ=80	6	0,5
				Материалы ОП1		140,0
				Бетон марки 100		0,65 м³
				Опора ОП2		
				поз. 10, 12, 17, 18 по опоре ОП1		
		5		ф20 AI ГОСТ5781-82 ℓ=680	4	1,7
		14		L45×4 ГОСТ8509-72* ℓ=560	2	1,5
		15		-8×130 ГОСТ103-76 ℓ=230	2	1,9
		16		-12×200 ГОСТ103-76 ℓ=200	4	3,8
		19		-16×50 ГОСТ103-76 ℓ=80	4	0,5
						93,6
				Материалы на ОП2		
				Бетон марки 100		0,48 м³

Данный лист см. с листом 18.

Согласовано

Инв. № подл. | Подпись и дата | Взам. инв. № | Нач. СТО | Айзикова

ГИП	Никитин		503-1-41С.86 . кж
Нач. отд.	Сидорова		Автотранспортное предприятие на 300 грузовых автомобилей для южных районов
Гл. спец.	Стрехнин		
Рук. гр.	Потапова		Производственный корпус
Вед. инж.	Кирьянова		Стадия: РП; Лист: 66; Листов:
Ст. инж.	Макеев		Опоры Н1, Н2, Н0, ОП1, ОП2.

ГИПРОАВТОТРАНС Новосибирский филиал

Привязан

Инв. №

Альбом II

Типовой проект 503

Согласовано

Инв.№ подл. | Подпись и дата | Взам. инв.№

План камеры

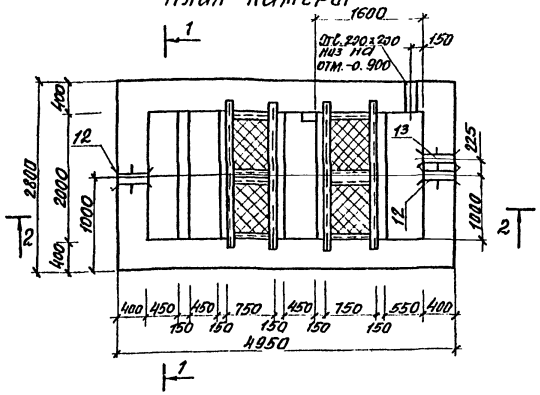

Схема расположения щитов

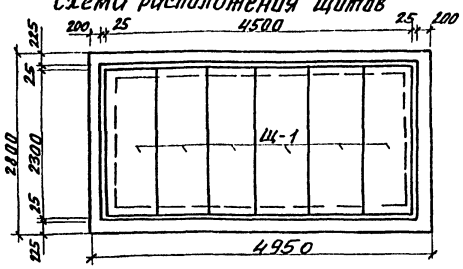

2-2

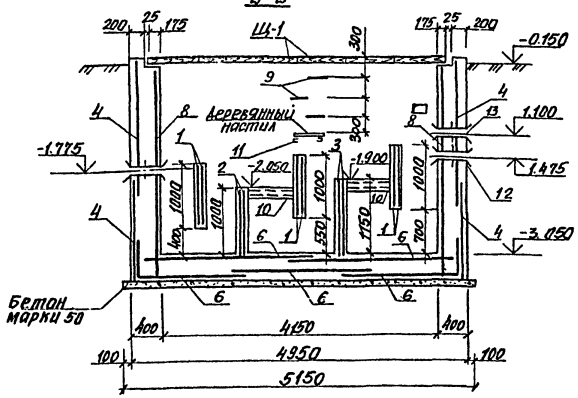

1-1

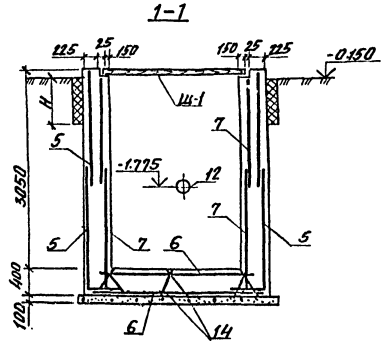

1. За относительную отметку 0.000 принята отметка верха щита соответствующая абсолютной отметке
2. Стены со стороны грунта обмазать горячим битумом за 2 раза.
3. Внутренние поверхности камеры оштукатурить цементным раствором марки 50 с железнением.
4. С наружной стороны стены утеплить керамзитобетоном на глубину промерзания. Толщина утеплителя 20см.

Спецификация к схеме расположения щитов

Марка поз.	Обозначение	Наименование	Кол	Масса ед. кг	Прим.
Щ-1	503-КНЩ-Щ-1	Щ-1	6		

Спецификация камеры

Формат	Зона	Поз.	Обозначение	Наименование	Кол	Прим.
				Сборочные единицы		
				Сетки арматурные		
		1	503 КНЩ-С24,С25	С24	6	
		2	То же КНЩ-С26	С13, С26	2	
		3	" КНЩ-С24,С25	С25	2	
		4	КНЩ-С27	С27	4	
		5	КНЩ-С28	С28	4	
		6	КНЩ-С29	С29	5	
		7	КНЩ-С30	С30	4	
		8	КНЩ-С31	С31	2	
		14	КНЩ-КР5	КР5	6	
				Изделия закладные		
		9	КНЩ МН17	МН17	4	
		10	КНЩ МН28	МН28	2	
		11		С10 ГОСТ 8240-72* L=2900	2	19,8
				Соленики		
		12	5.900-2	Ду-150 L=400	2	24.5
		13	5.900-2	Ду-100 L=400	1	12.3
				Материалы:		
				Бетон М50	1.55	м³
				Бетон М200	22.1	м³

Ведомость расхода стали на элемент кг.

Марка элемента	Изделия арматурные								Изделия закладные					Общий расход
	Арматура класса							Всего	Арматура класса	Прокат марки			Всего	
	А-I		А-II		А-III				А-I	ВСт3сп2				
	ГОСТ 5781-82								ГОСТ 5781-82	ГОСТ 8240-72				
	Ф10		Итого	Ф12	Итого	Ф12		Итого						
Камера с фильтром	46.62		46.62	270.4	270.4	153336		153336	18503	Ф20 10.8	Итого 10.8	С10 30.6	Итого 39.6	50.4	1900.78

Расчетная схема

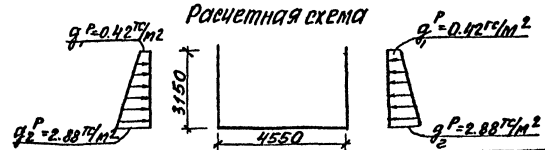

Привязан:

Инв.№

ГИП	Никитин		503-1-41С.86 -КНЩ
Нач.отд	Сидорова		
Гл.спец.	Стрехнин		Автотранспортное предприятие на 300 грузовых автомобилей для южных районов
Рук.гр.	Потапова		Производственный корпус
			Стадия: РП; Лист: 67; Листов:
			Камера с фильтром.
			ГИПРОАВТОТРАНС Новосибирский филиал

Копировал Формат А2

Альбом I

Типовой проект 503-

Согласовано

Инв. № подл. | Подпись и дата | Взам. инв. №

1-1

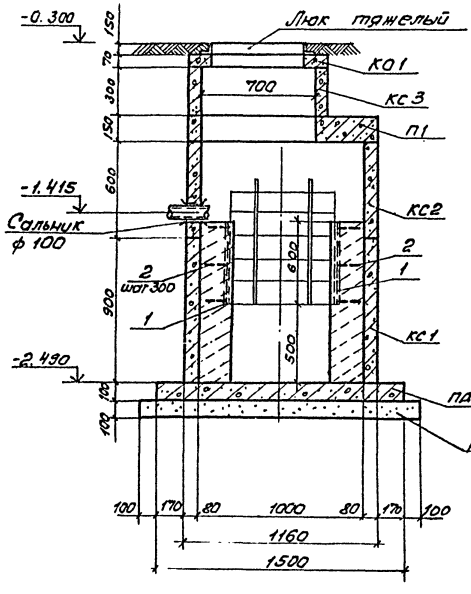

2-2

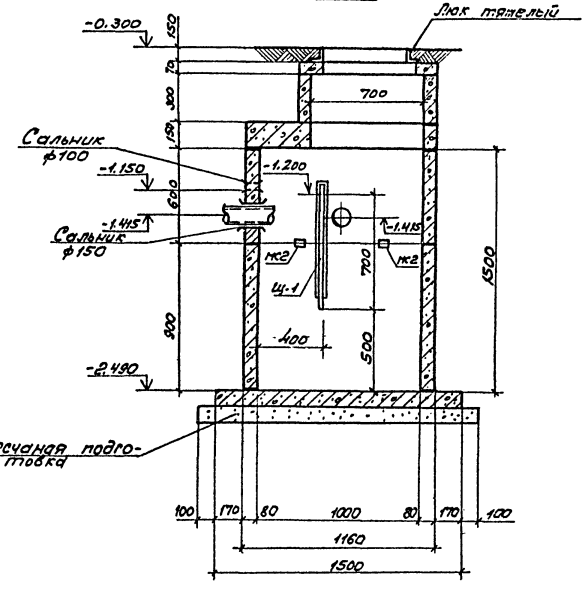

План

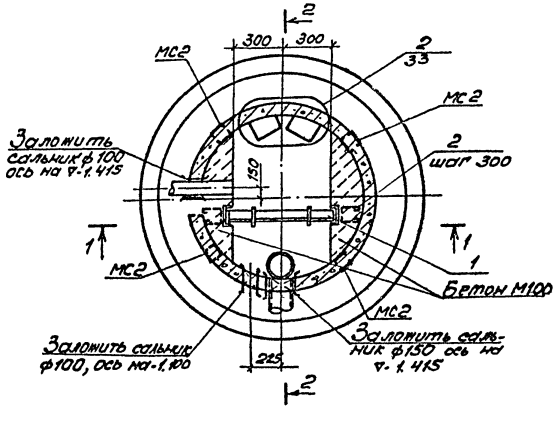

Поз. 2

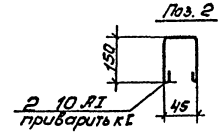

Спецификация сборных конструкций

Марка, поз.	Обозначение	Наименование	Кол.	Масса ед., кг.	Примечание
КС1	3.900-3 вып.7 часть 1	Кольцо стеновое КЦ-10-9	1	600	
КС2	503 -КЖИ-КЦ-10-6а	КЦ-10-6а	1	400	
КС3	3.900-3 вып.7 часть 1	КЦ-7-3	1	130	
КО1	3.900-3 вып.7 часть 1	Кольцо опорное КЦО-1	1	60	
П1	3.900-3 вып.7 часть 1	Плита перекрытия КЦП1-10-1	1	250	
ПД1	3.900-3 вып.7 часть 1	Плита днища КЦД10	1	440	
Ц1	503- -КЖИ-Ц4	Щит Ц4	1		
	ГОСТ 3634-79	Люк тяжелый	1	100	
	5.900-2	Сальник Ду 100	2	6,2	
	5.900-2	Сальник Ду 150	1	168	
	503- -КЖИ-МС2	Закладной элемент МС2	8	21	

Спецификация монолитных участков

Форма	Зона	Поз.	Обозначение	Наименование	Кол.	Примечание
				Детали		
		1		[6,5 ГОСТ 8240-72* l=600	2	3,54
		2		ф10 AI ГОСТ 5781-82 l=470	6	0,3

1. За относительную отметку 0.000 принят уровень чистого пола производственного корпуса, который соответствует абсолютной отметке.
2. Расход стали на монолитные участки 8,9 кг.
3. Заделку сальников см. серию 5.900-2
4. Наружные стены колодца-отстойника, прикасающиеся с землей, обмазать горячим битумом за 2 раза.
5. Швы между кольцами и плитами заделать цементным раствором марки 100.
6. Узел 2 см. серию 3.900-3 вып.7 часть 1.
7. Расход бетона на монолитные участки-0,2м³, стали на ходовые скобы-ф16 AI-5,4кг.

ГИП	Никитин		503-1-41С.86 КЖ
Нач.отд.	Сидорова		
Гл.спец.	Стрехнин		Автотранспортное предприятие на 300 грузовых автомобилей для южных районов
Рук.гр.	Потапова		Производственный корпус — Стадия: РП; Лист: 68; Листов:
Вед.инж.	Лапшина		Отстойный колодец с маслоуловителем. — ГИПРОАВТОТРАНС Новосибирский филиал

Привязан

Инв. №

Альбом II

Типовой проект 503

2-2

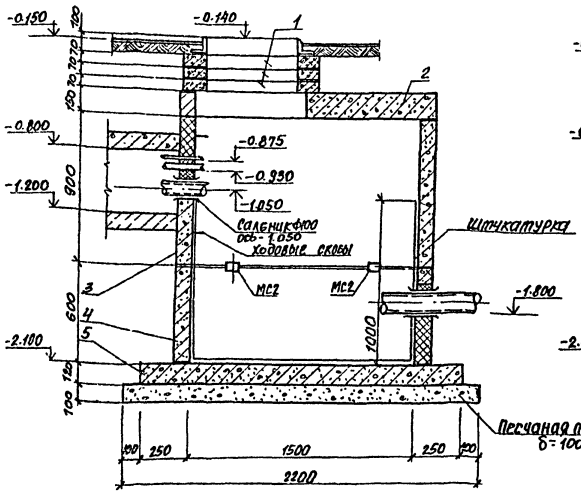

1-1

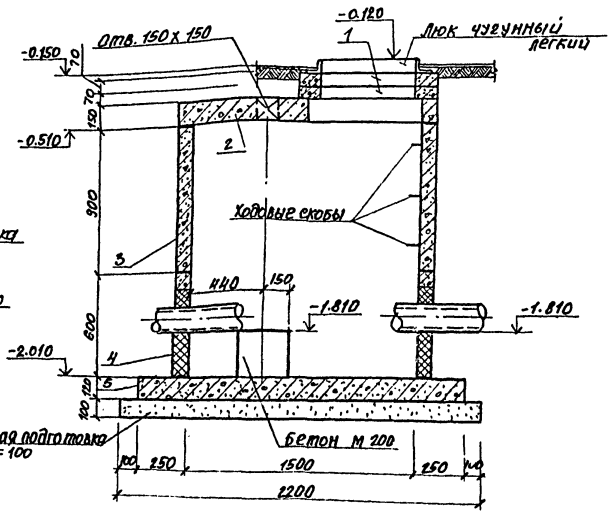

Колодец - нейтрализатор

План

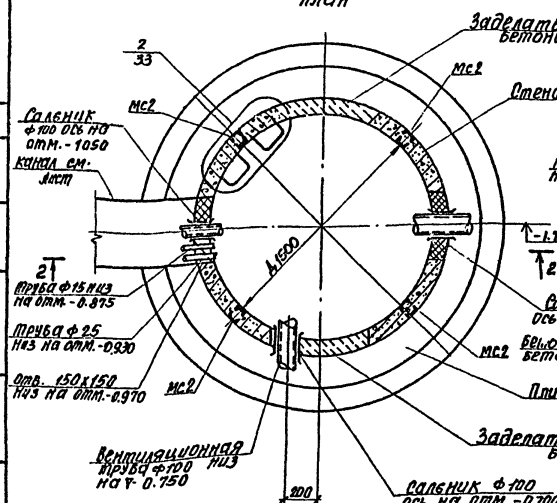

Колодец с задвижкой

План

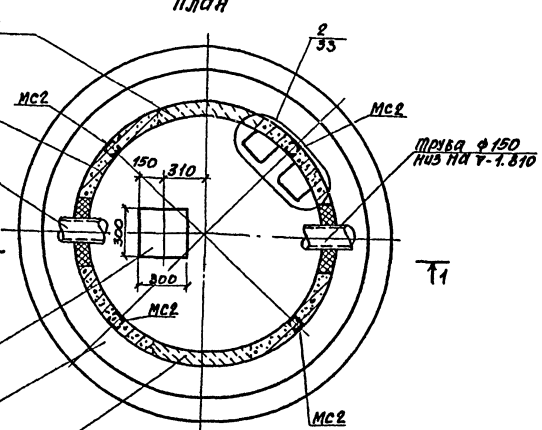

Спецификация сборных конструкций

Марка	Обозначение	Наименование	Кол.	Масса ед. кг.	Прим
		Колодец-нейтрализатор			
1	3.900-3 вып.7 часть 1	Опорное кольцо КЦ01	3	50	
2	3.900-3 вып.7 часть 1	Плита перекрытия КЦП15-1	1	680	
3	3.900-3 вып.7 часть 1	Кольцо стеновое КЦ-15-9а	1	780	
4	3.900-3 вып.7 часть 1	Кольцо стеновое КЦ-15-6а	1	500	
5	3.900-3 вып.7 часть 1	Плита днища КЦД15	1	940	
	ГОСТ 3634-79	Люк чугунный легкий	1	65	
	5.900-2	Салейник Ду 150	1	11.8	
	5.900-2	Салейник Ду 100	1	6.2	
	503-КЖИ-МС2	Закладной элемент МС2	8	2.1	
		Колодец с задвижкой			
1	3.900-3 вып.7 часть 1	Опорное кольцо КЦ01	2	50	
2	3.900-3 вып.7 часть 1	Плита перекрытия КЦП15-1	1	680	
3	3.900-3 вып.7 часть 1	Кольцо стеновое КЦ 15-9	1	1000	
4	3.900-3 вып.7 часть 1	Кольцо стеновое КЦ-15-6а	1	500	
5	3.900-3 вып.7 часть 1	Плита днища КЦД15	1	940	
	ГОСТ 3634-79	Люк чугунный легкий	1	65	
	503-КЖИ-МС2	Закладной элемент МС2	8	2.1	

1. За относительную отм. 0.000 принят уровень чистого пола производственного корпуса, который соответствует абсолютной отметке
2. Заделку салейников см. серию 5.900-2
3. Стены колодца-нейтрализатора оштукатурить цементным раствором на отм.-0.970.
4. Наружные стены колодцев, соприкасающиеся с землей, обмазать горячим битумом за 2 раза
5. Швы между кольцами и плитами заделать раствором М 100.
6. Узел 2 см. серии 3.900-3 вып.7 часть. 1
7. Расход бетона на монолитные заделки-0,063 м³, стали на ходовые скобы ф16АI-10,8кг

Согласовано

Инв. № подл. | Подпись и дата | Взам. инв. №

Привязан

Инв. №

ГИП	Никитин		503-1-41С.86 -КЖ
Нач.отд.	Сидорова		Автотранспортное предприятие на 300 грузовых автомобилей для южных районов
Гл. спец.	Стрехнин		Производственный корпус. Стадия: РЛ; Лист: 69; Листов:
Рук. гр.	Потапова		Колодец-нейтрализатор Колодец с задвижкой
Вед. инж.	Лапшина		ГИПРОАВТОТРАНС Новосибирский филиал

Альбом V

Типовой проект 503

Ведомость рабочих чертежей основного комплекта, КМ

Лист	Наименование	Примечание
1	Общие данные (начало) Техническая спецификация металла	
2	Общие данные (окончание) Техническая спецификация металла	
3	Схема расположения подвесных путей	
4	Схемы расположения элементов перекрытий в осях „17...19", „1-2" Узлы 1...3	
5	Перекрытия в осях „17...19", „1-2" Узлы 4...10	
6	Схемы расположения перекрытия на отм. 7.200	

Ведомость ссылочных документов

Обозначение	Наименование	Примечание
1.426.2-3 Вып.2	Стальные подкрановые балки. Балки путей подвесного транспорта пролетом 6м	
1.459-2 Вып.1,2	Стальные лестницы переходные площадки и ограждения. Чертежи КМД	

Инв.№ подл. | Подпись и дата | Взам.инв.№

Инв.№ подл. | Подпись и дата | Взам.инв.№ | Рис. 32 | Уланова | Кобзарь | Дата

Проект разработан в соответствии с действующими нормами и правилами и предусматривает мероприятия, обеспечивающие взрывную, взрывопожарную и пожарную безопасность при эксплуатации здания.
Главный инженер проекта Никитин

Техническая спецификация металла

Вид профиля и ГОСТ, ТУ	Марка металла и ГОСТ	Обозначение и размер профиля, мм	№ п.п.	Ков: Марки металла	Ков: Вид А профиля	Ков: Размер А профиля	Количество шт.	Длина мм	Масса металла по элементам конструкций, т: Балки подкрановые	Сварные	Болтовые	Прочие	Общая масса, т	Масса потребности в металле по кварталам (заполняется изготовителем) т: I	II	III	IV	Заполняется 84
				Код элемента конструкций														
1	2	3	4	5	6	7	8	9										
Балки двутавровые для подвесных путей ГОСТ 19425-74*	В Ст3 пс6 ГОСТ 380-71*	I 24М	1						9,35									
		I 30М	2						2,61									
		Итого	3	087018	092501				11,97				11,97					
Балки двутавровые ГОСТ 8239-72*	В Ст3 пс6 ГОСТ 380-71*	I 20	4						1,03									
		Итого	5	087018	092501				1,03				1,03					
Швеллеры ГОСТ 8240-72*	В Ст3 пс6 ГОСТ 380-71*	[16	6						0,37									
		Итого	7	087018	092500				0,37				0,37					
Швеллеры стальные гнутые равнополочные ГОСТ 8278-75	В Ст3 пс6 ГОСТ 380-71*	гн [60×32×3	8						0,22									
		гн [60×50×3	9						1,1									
		гн [70×60×4	10						0,22									
		Итого	11	087018	112001				1,54				1,54					
Сталь прокатная полосовая ГОСТ 103-76	В Ст3 пс6 ГОСТ 380-71*	-8	12						1,45									
		Итого	12	087018	093100				1,45				1,45					
Сталь прокатная широкополосная универсальная ГОСТ 82-70*	В Ст3 пс6 ГОСТ 380-71*	-10	13						0,35									
		Итого	14	087018	093100				0,35				0,35					
Сталь прокатная широкополосная универсальная ГОСТ 82-70*	В Ст3 сп5 ГОСТ 380-71*	-12	15						0,98									
		Итого	16	087017	093100				0,98				0,98					
Балки двутавровые ГОСТ 8239-72*	В Ст3 кп2 ГОСТ 380-71*	I 40	17							0,01								
		Итого	18	087017	093100					0,01			0,01					
Швеллеры ГОСТ 8240-72*	В Ст3 кп2 ГОСТ 380-71*	[10	19							0,13								
		[12	20							0,05								
		[30	21							5,06								
		Итого	22	087018	092500					5,25			5,25					

Инв.№ подл. | Подпись и дата | Взам.инв.№

привязан

Инв.№

ГИП	Никитин	
Нач.отд	Сидорова	
Гл.спец	Стрекнин	
Рук.гр.	Потапова	
Вед.инж.	Хурьянова	
Ст.инж.	Макеев	

503-1-41С.86- КМ

Автотранспортное предприятие на 300 грузовых автомобилей для южных районов
Производственный корпус

Стадия	Лист	Листов
РП	1	6

Общие данные (начало) Техническая спецификация металла

ГИПРОАВТОТРАНС Новосибирский филиал

Копировал Бруяз. Формат А2

Альбом II

Типовой проект 503

Вид профиля и ГОСТ, ТУ	Марка металла и ГОСТ	Обозначение и размер профиля, м	№ п.п.	Код: Марки металла	Код: Вид А профиля	Код: Размер А профиля	Количество, шт	Длина, мм	Масса металла по элементам конструкции, т: Балки подкрановые (код элемента конструкций)	Перекрытия	Потолки подвесные		Общая масса, т	Масса потребности в металле по кварталам (заполняется изготовителем) т: I	II	III	IV	Заполняется ВЦ
1	2	3	4	5	6	7	8	9										
Уголки равнобокие ГОСТ 8509-72*	ВСт3 кп2 ГОСТ 380-71*	L 50×5	23						0.04									
		L 63×5	24						1,03	0,03								
		L 100×7	25						0.06									
		L 90×6	26							0,02								
	Итого		27	087016	095100				2,03	0,05			2.08					
Уголки неравнобокие ГОСТ 8510-72*	ВСт3 кп2 ГОСТ 380-71*	L 50×32×4	28								0,02							
	Итого		29															
Профили замкнутые сварные прямоугольные ТУ 14-2-361-79	ВСт3 кп2 ГОСТ 380-71*	П110×56×4	30	087016	095100						0.02		0.02					
	Итого		31								1,39							
Швеллеры неравнополочные ГОСТ 8281-80	ВС-3 кп2 ГОСТ 380-71*	[50×40×15×3	32	087016	112001						1,39		1,39					
	Итого		33								1,02							
Сталь прокатная полосовая ГОСТ 103-76	ВСт3 кп2 ГОСТ 380-71*	-4	34	087016	112001						1,02		1,02					
		-6	35						0,69		0,02							
	Итого		36						0,17									
Итого масса металла			37	087016	093100				0,86		0,02		0,88					
лестницы площадки перила	лист 3		38						20,58	5,31	2,43		28,32					
Всего масса металла			39										0,82					
В том числе	ВСт3 кп2		40										29,14					
по маркам	ВСт3 сп5		41	187016					2,89	5,31	2,43		10,63					
	ВСт3 пс6		42	187017					0,98				0,98					
Масса поставки элементов по кварталам, т (заполняется заказчиком)	I		43	187018					16,71				16,71					
	II																	
	III																	
	IV																	

Инв. № подл. | Подпись и дата | Взам. инв. №

ГИП	Никитин	
Нач. отд.	Сидорова	
Гл. спец.	Стрехнин	
Рук. гр.	Потапова	
Вед. инж.	Кирьянова	
Ст. инж.	Макеев	

Привязан

Инв. №

503-1-41С.86- КМ

Автотранспортное предприятие на 300 грузовых автомобилей для южных районов

Производственный корпус

Стадия	Лист	Листов
РП	2	

Общие данные (окончание) Техническая спецификация металла

ГИПРОАВТОТРАНС Новосибирский филиал

Альбом II

Типовой проект 503

Схема расположения подвесных путей

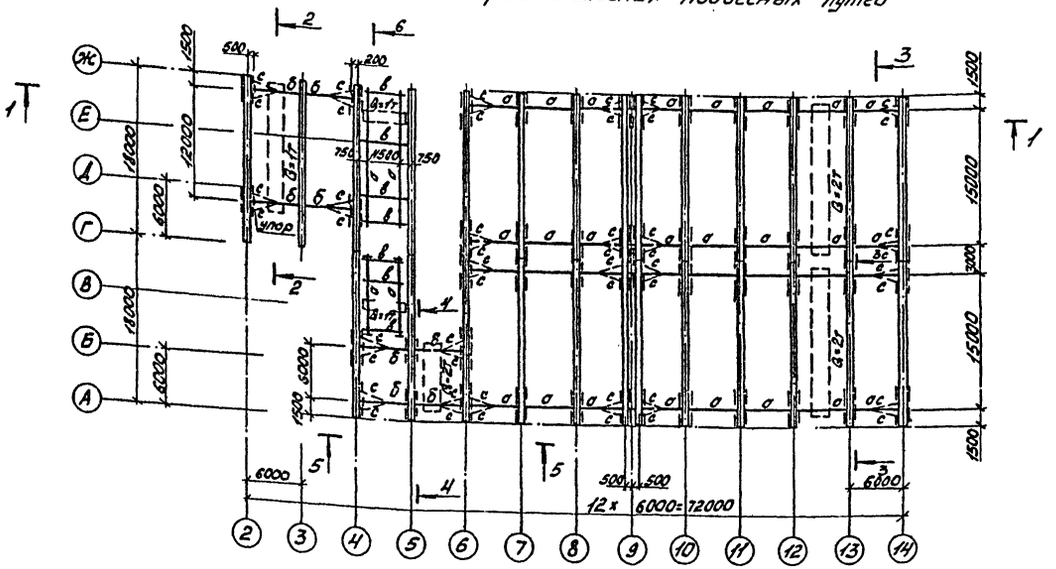

Ведомость элементов

Марка	Сечение: Эскиз	Поз	Состав	Опорные усилия: М тс.м	Q т.с.	R т.с	Группа капита.	Марка металла	Примечание кп
а	I		I24М			4,45			9345,2
б	I		I30М			4,45			2610,4
в	I		I20	1,93		2,93			1030,0
	с		С16						369,0
и	][		ГНС70х60х4	0,39	8,29				224,3
к	][		ГНС60х50х3	0,21	4,45				1053,0
л	][		ГНС60х32х3	0,1	2,93				218,0
	–		-8=8						1454,2
	–		-8=10						358,0
	–		-8=12						975,0
	–							ВСт3сп5 ГОСТ 380-71*	
у	L		L 100х7						52,0
с	L		L 63х5		$\lambda \leq 400$				1037,0
	L		L 50х5						38,0
	–		-8=6						458,0
	–		-8=4					ВСт3 кп2 ГОСТ 380-71*	192,0

1-1

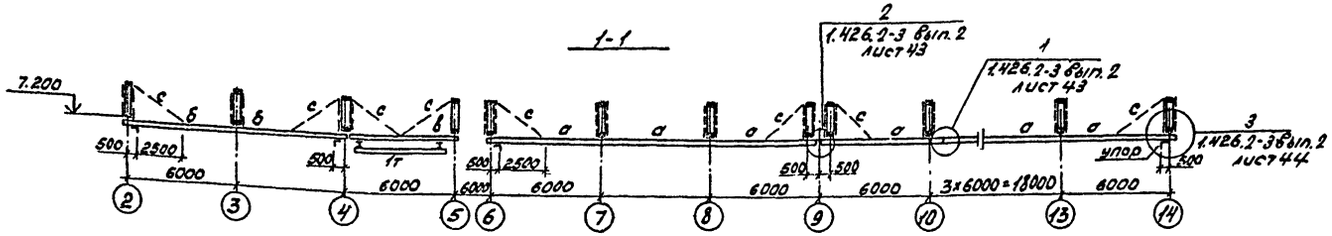

2-2

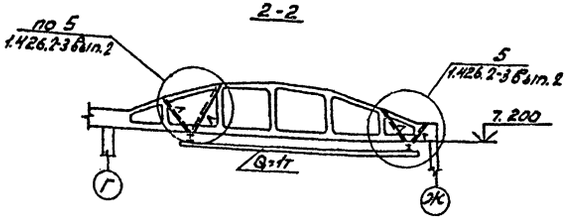

3-3

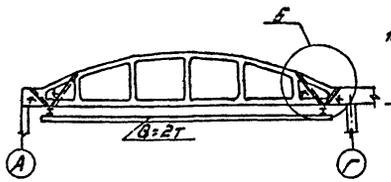

4-4

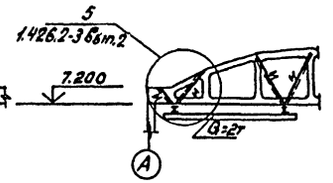

Данный лист см. с листами АР.

5-5

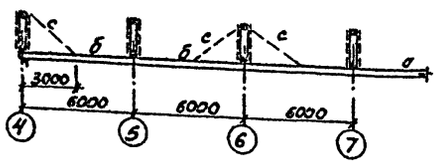

6-6

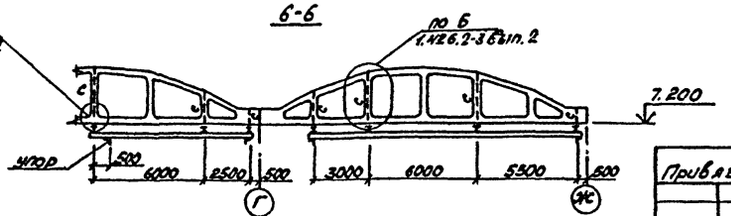

Привязан

Инв. №

ГИП	Никитин		503-1-41С.86 -КМ	
Нач.отд.	Сидорова		Автотранспортное предприятие на 300 грузовых автомобилей для южных районов	
Гл.спец.	Стрелкин			
Рук.гр.	Потапова		Производственный корпус	Стадия: РП; Лист: 3; Листов:
Вед.инж.	Кирьянова		Схема расположения подвесных путей	ГИПРОАВТОТРАНС Новосибирский филиал
Ст.инж.	Макеев			

Инв.№ подл. | Подп. и дата | Взам. инв.№

Типовой проект 503 Альбом II

Схема расположения элементов перекрытия в осях 17-19

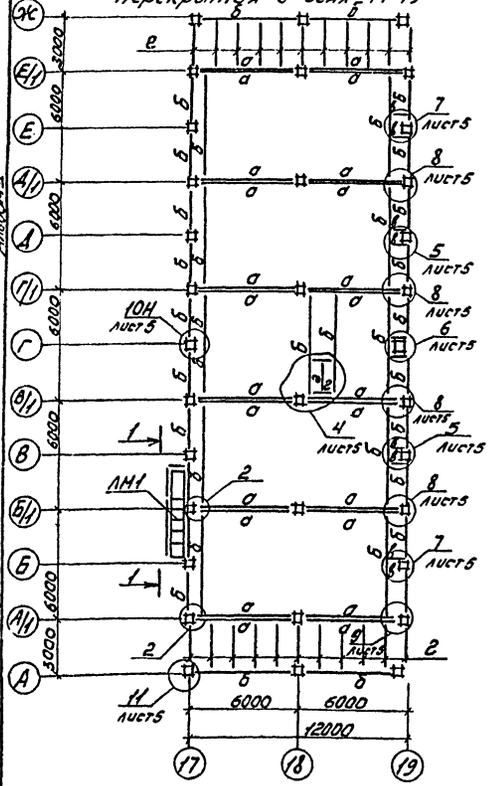

Схема расположения элементов перекрытия в осях 1-2

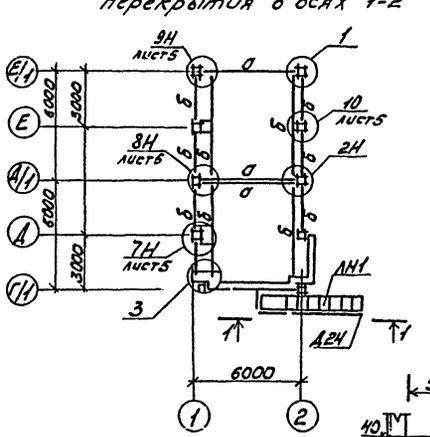

2-2

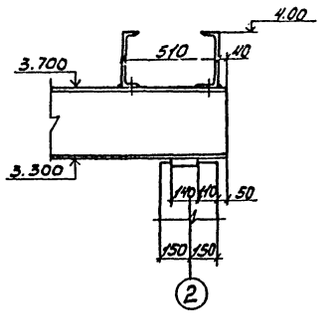

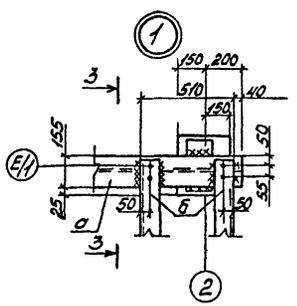

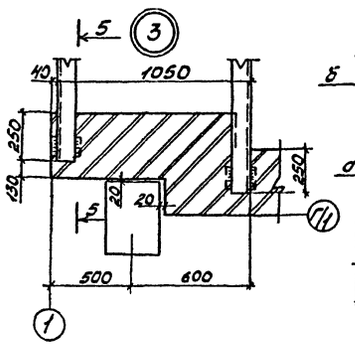

3-3

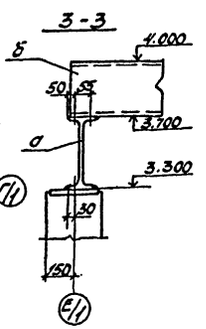

1-1 (9-9)-КЖ-54

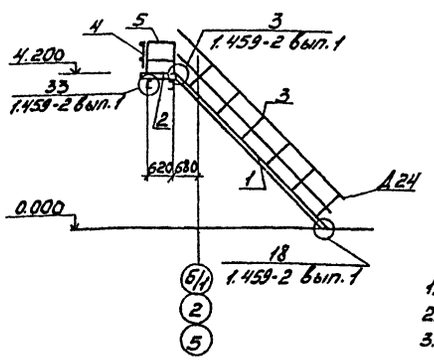

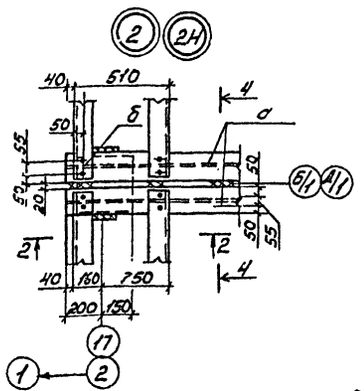

4-4

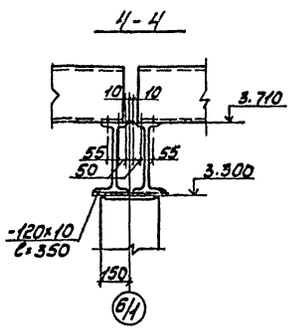

5-5

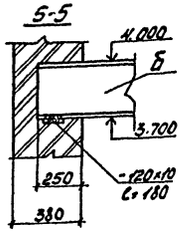

Спецификация к схеме расположения элементов перекрытий

Марка поз.	Обозначение	Наименование	Кол.	Масса ед., кг	Примечание
		Лестницы ЛН1,			
1	1.459-2 вып.1	Лестничный марш ЛШ20	3	187	
2	1.459-2 вып.1	Площадка ПШ2	3	38	
3	1.459-2 вып.2	Ограждение марша ЛП1	3	22	
4	1.459-2 вып.2	Ограждение площадки ПП1	3	12	
5	1.459-2 вып.2	Ограждение площадки ПП2	3	13	
		Детали			
Д15	1.459-2 вып.1	Д15	3	1	
Д16	1.459-2 вып.1	Д16	3	1	
Д24	1.459-2 вып.1	Д24	2	1	
Д23	1.459-2 вып.1	Д23	1	1	

Ведомость элементов

Марка	Сечение эскиз	Поз	Состав	Опорные усилия M тсм	N тс	Q тс	Группа конструкц.	Марка металла	Примечание (тс)
а	I		I 40						10.13
б	[		[30						5.06
в	[		[10						0.13
г	[		[12						0.65
	L		∠63×5						0.03
	L		∠90×6						0.02
			Б4						0.01
			Б8						0.01
			Б10						0.04

1. Данный лист см. с листом N 5.
2. Материал конструкций-сталь марки Ст3КП2 по ГОСТ у 380-71*
3. Монтаж конструкций производить в соответствии с указаниями СНиП III-18-75
4. Монтажные сопряжения лестничных маршей с площадками выполнять на болтах нормальной точности и на сварке все отверстия d=15мм
5. Все сварные швы hшв=6мм
6. Сечение 9-9 см. лист КЖ-54.

Привязан

Инв.№

ГИП	Никитин		503-1-41С86 - КМ
Нач.отд.	Сидорова		
Гл.спец.	Стрекнин		Автотранспортное предприятие на 300 грузовых автомобилей для южных районов
Рук.гр.	Потапова		Производственный корпус
Вед.инж.	Кирьянова		Стадия: РП; Лист: 4; Листов:
			Схемы расположения элементов перекрытий в осях 17...19, 1-2; Узлы 1...3
			ГИПРОАВТОТРАНС Новосибирский филиал

Инв.№подл. | Подп. и дата | Взам.инв.№

Альбом VII

Типовой проект

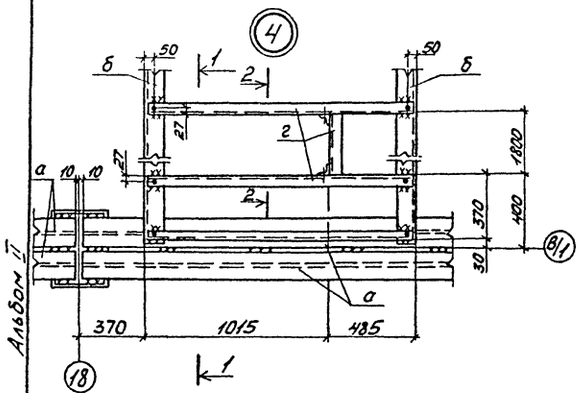

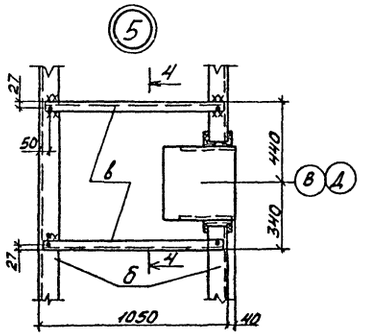

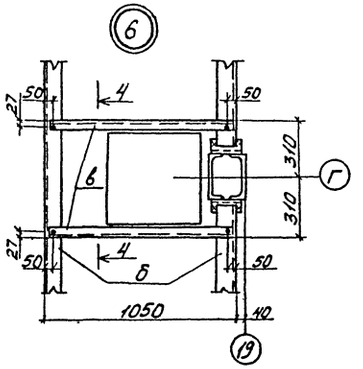

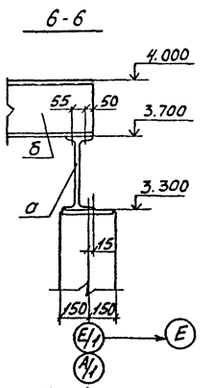

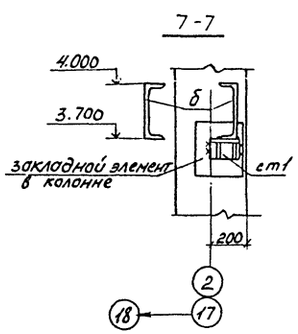

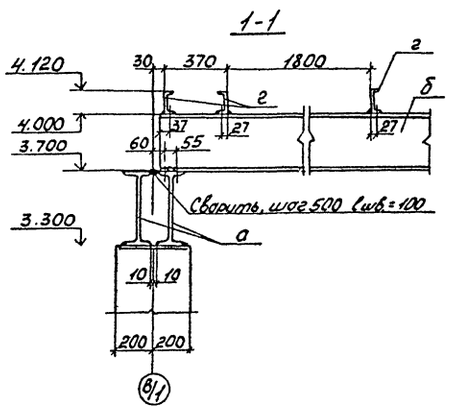

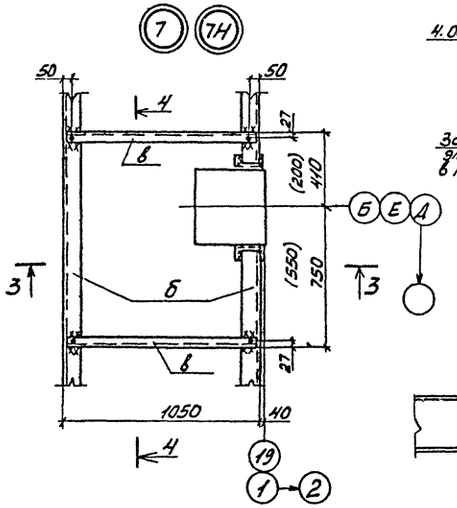

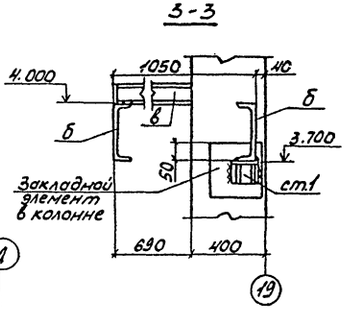

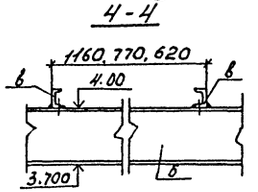

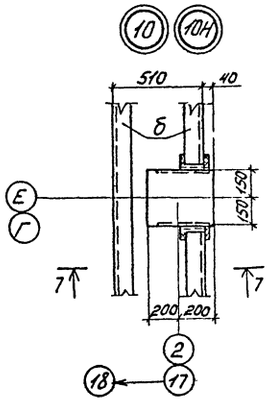

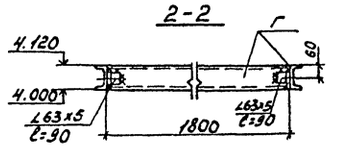

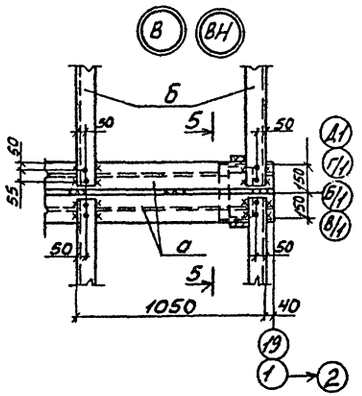

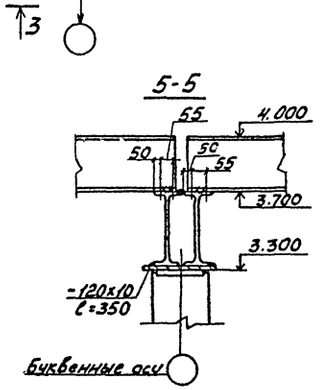

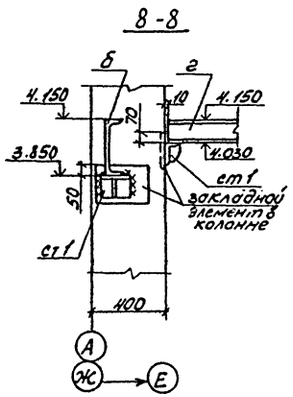

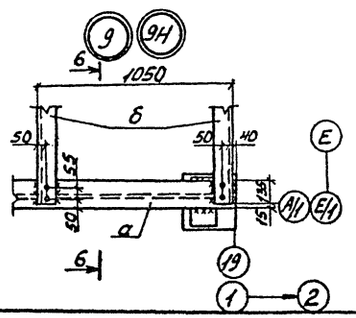

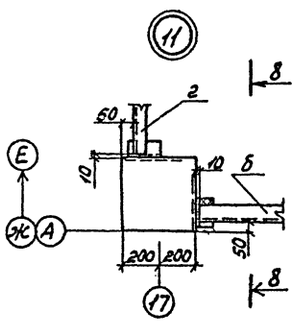

1. Данный лист см. с листом 4.
2. Сварку производить электродами типа Э42А по ГОСТ 9467-75
3. Все конструкции после монтажа окрасить масляной краской за 2 раза
4. Размеры в скобках для узла 5Н.

Привязан

Инв. №

ГИП	Никитин		
Нач.отд.	Сидорова		
Гл.спец.	Стрелкин		
Рук.гр.	Потапова		
Вед.инж.	Кирьянова		

503-1-41С.86-КМ

Автотранспортное предприятие на 300 грузовых автомобилей для южных районов

Производственный корпус

Стадия	Лист	Листов
РП	5	

Перекрытия в осях «17–19», «1–2». Узлы 4–10

ГИПРОАВТОТРАНС Новосибирский филиал

Инв.№ подл. | Подп. и дата | Взам. инв.№

Альбом II

Типовой проект 503

Инв. № подл. | Подпись и дата | Взам. инв. №

Схема расположения перекрытия на отм. 7.200

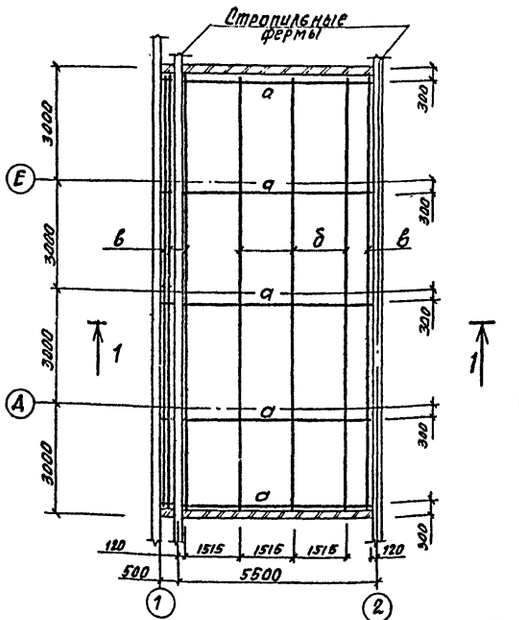

Схема расположения перекрытия на отм. 7.200

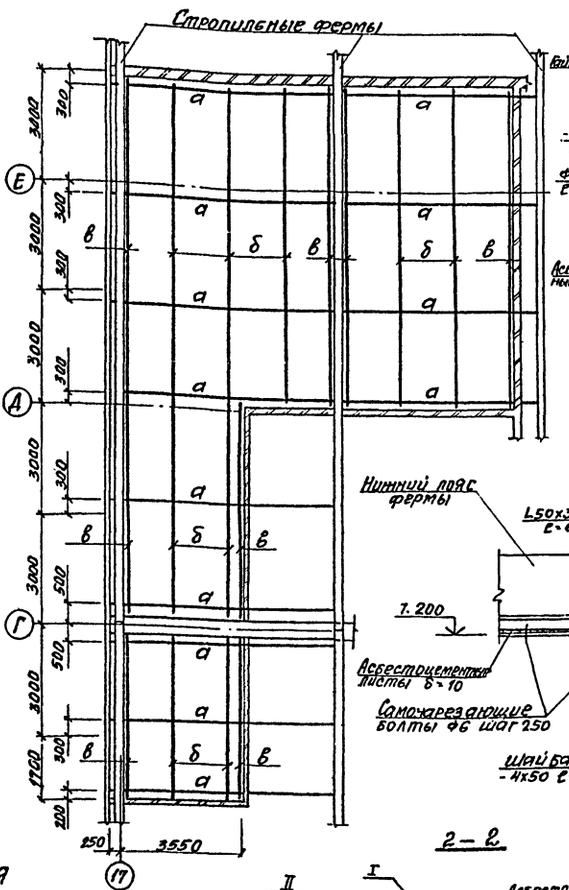

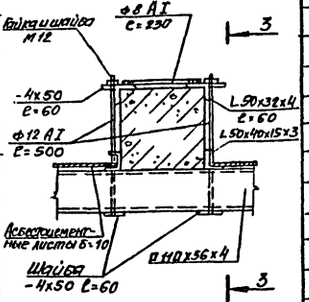

Ведомость элементов

Марка	Сечение: Эскиз	Сечение: Поз.	Сечение: Состав	Опорные усилия: M тсм	Опорные усилия: N тс	Опорные усилия: Q тс	Группа констр.	Марка металла	Примечание (тс)
а			110х56х4					ВМ Сп3 кп2	1.39
б			50х50х15х3						0.69
в			50х40х15х3						0.33
			50х32х4						0.02
			4х50х60						0.02
			Ф8 AI						0.01
			Ф12 AI						0.04
			Гайка М20						
			Шайба М20						
			Самонарезающие болты Ф6						

Спецификация асбестоцементных листов

Формат	Зона	Поз.	Обозначение	Наименование	Кол.	Примечание
				ЛП-П-3х1.5 10 ГОСТ 18124-75	50	
				ЛП-П-3х1.2-10 ГОСТ 18124-75	9	
				ЛП-П-3х0.8-10 ГОСТ 18124-75	8	

Данный лист см. с листами 1.2

Схема расположения перекрытия на отм. 7.200

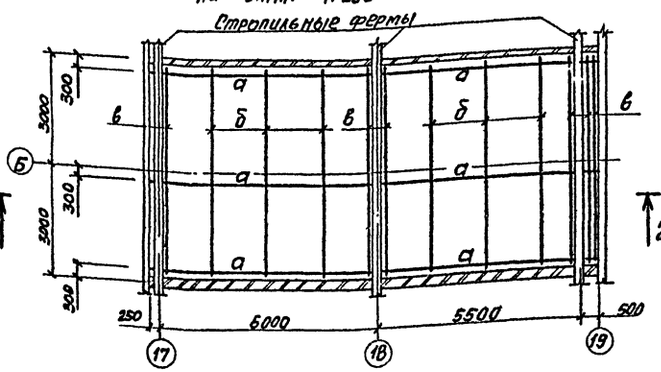

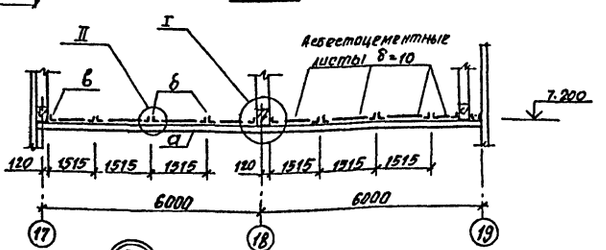

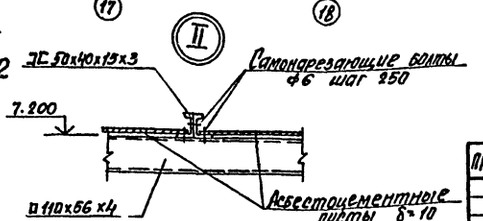

Привязан

Инв. №

ГИП	Никитин		503—1-41С.86 —КМ
Нач.отд.	Сидорова		Автотранспортное предприятие на 300 грузовых автомобилей для южных районов
Гл.спец.	Стрехнин		Производственный корпус
Рук.гр.	Потапова		Стадия: РП; Лист: 6; Листов:
Вед.инж.	Кирьянова		Схемы расположения перекрытия на отм. 7.200
Ст.инж.	Макеев		ГИПРОАВТОТРАНС Новосибирский филиал

Альбом I

Типовой проект 503-

Ведомость рабочих чертежей основного комплекта ОВ (начало)

Лист	Наименование	Примечание
1	Общие данные (начало)	
2	Общие данные (продолжение)	
3	Общие данные (продолжение)	
4	Общие данные (продолжение)	
5	Общие данные (продолжение)	
6	Общие данные (продолжение)	
7	Общие данные (продолжение)	
8	Общие данные (продолжение)	
9	Общие данные (продолжение)	
10	Общие данные (продолжение)	
11	Общие данные (окончание)	
12	Отопление, теплоснабжение. План на отм. 0.000 между осями 1...9 и А...М	
13	Отопление, теплоснабжение. План на отм. 0.000 между осями 9...19 и А...М.	
14	Вентиляция. План на отм. 0.000 между осями 1-9 и А...М	
15	Вентиляция. План на отм. 0.000 между осями 9...19 и А...М	
16	Вентиляция. План на отм. 0.000 между осями 17...19 и А...М. Элементы планов кровли с расстановкой вентоборудования	
17	Схема системы отопления	
18	Схемы систем теплоснабжения установок П1...П7, У1...У12	
19	Узлы 1...13	
20	Схемы систем П1, П2	
21	Схемы систем П3...П7, У1...У12	
22	Схемы систем В6...В17	
23	Схемы систем В19...В21, В23...В25, В28...В33	
24	Схемы систем ВЕ1...ВЕ18	
25	Установки систем П1...П5, В6...В8, В13, В14, В27, В29, В29	
26	Установка систем П6, П7, В15, В16, В19, В20, В23, В24	
27	Спецификация отопительно-вентиляционных установок П1...П7	
28	Спецификация отопительно-вентиляционных установок В6...В8, В13...В16, В19...В21, В23, В24, В28, В29	
29	Виброизолирующее основание под пластинчатый вентилятор	

Ведомость рабочих чертежей основного комплекта ОВ (окончание)

Лист	Наименование	Примечание
30	Ц.Т.П. План на отм. 0.000. Разрез 1-1	
31	Ц.Т.П. Разрез 2-2... 4-4	
32	Ц.Т.П. Принципиальная схема трубопроводов	
33	Ц.Т.П. Спецификация установок	

Ведомость спецификаций

Лист	Наименование	Примечание
27,28	Спецификации отопительно-вентиляционных установок П1...П7, В6...В8, В13...В16, В19...В21, В23, В24, В28, В29	
33	Ц.Т.П. Спецификация	

Ведомость ссылочных и прилагаемых документов (начало)

Обозначение	Наименование	Примечание
	Ссылочные документы	
5.904-12, Вып.1-1, 1-2, 1-3	Приточные вентиляционные камеры производительностью от 3,5 до 125 тыс. м³/час	
1-15, 1-16, 1-28, 1-29, 1-35 1-17, 1-30		
5.904-13, Вып. 1-1	Заслонки воздушные унифицированные прямоугольного сечения	
3.904-18, Вып. 0.1	Клапаны и заслонки для вентиляционных систем взрывопасных производств	
1.494-32	Зонты и дефлекторы для вентиляционных систем	
1.494-25	Подставки под калориферы	
5.904-5	Гибкие вставки к центробежным вентиляторам	
5.904-4	Двери и люки для вентиляционных камер	
5.904-10	Узлы прохода вентиляционных вытяжных шахт через покрытия промышленных зданий. Узлы прохода общего назначения	
5.903-2, Вып. 0.1	Воздухосборники для систем отопления и теплоснабжения вентиляционных установок	
1.494-10	Решетки щелевые регулирующие. Тип Р.	
1.494-8	Решетки воздухоприточные. Тип РР	
1.494-38, Вып. 0.1	Воздухораспределители эжекционные панельные штампованные. Тип ВЭПш.	
1.494-35, Вып. 2	Эжекторы низкого давления производительностью 2000 м³/час	

Ведомость ссылочных и прилагаемых документов (окончание)

Обозначение	Наименование	Примечание
4.904-13	Шиберы неутепленные стальные	
1.494-2, Вып. 11, 12	Воздушно-тепловые завесы для ворот промышленных зданий	
4.904-37	Местные отсосы при ручной электросварке	
1.494-26, Вып. 1	Унифицированные конструкции приточных вентиляционных установок	
5.904-3	Ограждения нагревательных приборов для помещений категорий А, Б, В и Е	
5.904-1, Вып. 0	Крепление стальных неизолированных воздуховодов	
1.494-21	Крепление решеток воздухоприточных типа „РР" и щелевых регулирующих тип а „Р" к воздуховодам и строительным конструкциям	
4.904-69	Детали крепления санитарно-технических приборов и трубопроводов	
5.904-20	Огнезадерживающие клапаны прямоугольного сечения	
903-04-13 сл.Т	Автоматизированные индивидуальные тепловые пункты (и.т.п.) зданий жилищно-гражданского и производственного назначения	
4.903-10 Вып. 1,3,8	Изделия и детали трубопроводов для тепловых сетей	
	Прилагаемые документы	
503- -ОВ-СО	Спецификация оборудования	Альбом IV
503- -ОВ.ВМ	Ведомость потребности в материалах	Альбом VII

Нормоконтроль

Рук. гр.	Чистякова		
Гип	Никитин		
Инв.№ подл.	Подпись и дата	Взам. инв.№	

Типовой проект разработан в соответствии с действующими нормами и правилами и предусматривает мероприятия, обеспечивающие взрывную, взрывопожарную и пожарную безопасность при эксплуатации здания.

Главный инженер проекта Никитин

Привязан

Инв.№

Гип	Никитин			503-1-41С.86 -ОВ
Нач.отд	Азаровцу			
Гл.спец.	Голубев			Автотранспортное предприятие на 300 грузовых автомобилей для южных районов
Рук.гр.	Чистякова			
Ст.инж.	Орехова			Производственный корпус

Стадия	Лист	Листов
РП	1	33

Общие данные (начало)

ГИПРОАВТОТРАНС Новосибирский филиал

Копировал Арш. Формат А2

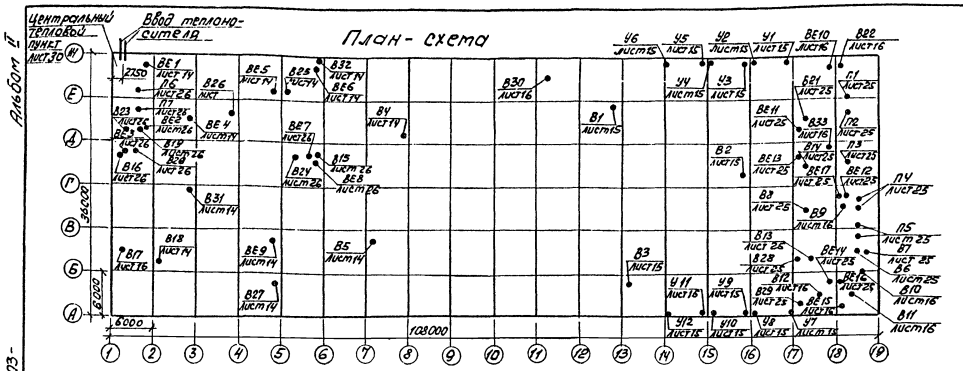

Основные показатели по чертежам отопления и вентиляции

Наименование здания (сооружения), помещения	Объем м³	Периоды года при $t_н$, °С	Расход тепла Вт (ккал/ч)				Расход холода, ккал/ч	Установлен. мощн. эл. двигат, кВт
			На отопление	На вентиляцию	На горячее водоснабжение	Общий		
Производственный корпус	39283,4	-10	490390	1065895	44400	1606690	–	80,08
			422750	918875	38280	1385075	–	
	39361,8	-20	665170	1714360*	44400	2429930	–	170,08
			573420	1477900*	38280	2094770	–	

* в том числе на ВТЗ с учетом одновременности фактического времени работы 247830 Вт (213380 ккал/час).

В общем расходе тепла учтен расход тепла на технологические нужды 6000 Вт (5170 ккал/час).

Общие указания

Проект отопления и вентиляции разработан для районов с расчетной температурой наружного воздуха -10°, -20°С и выполнен в соответствии со СНиП II-33-75*, СНиП II-93-74, СНиП II-92-76, СНиП II-106-79 и „Инструкцией по проектированию отопления и вентиляции предприятий по обслуживанию автомобилей" шифр 9125/2.

Температуры внутреннего воздуха в помещениях приняты по ГОСТ 12.1.005-76.

Теплоснабжение от внешних тепловых сетей. Теплоноситель для нужд отопления и вентиляции - вода с температурой T=150÷70°С. Температура воды для горячего водоснабжения 60°С. Приготовление горячей воды осуществляется в водоводяных подогревателях, установленных в центральном тепловом пункте. Водоподогреватели присоединены к тепловой сети по двухступенчатой смешанной схеме.

Отопление

Отопление корпуса в рабочее время запроектировано: в зоне Т01, Т02 и ТР, участке общей диагностики воздушное совмещенное с приточной вентиляцией; в складских помещениях - местными нагревательными приборами, в остальных помещениях - воздушное и местное нагревательными приборами. Дежурное отопление в зоне Т01, Т02 и ТР, участке общей диагностики осуществляется приточной системой П2, работающей на рециркуляцию, в остальных помещениях - местными нагревательными приборами.

Система отопления запроектирована однотрубная с верхней разводкой, проточно-регулируемая. В качестве нагревательных приборов приняты стальные панельные радиаторы марки РСВ1.

Трубопроводы системы отопления, проложенные в подпольных каналах, и подающие трубопроводы систем теплоснабжения калориферов диаметром меньше 50 изолируются шнуром теплоизоляционным из минеральной ваты $\delta_{из}$=30мм, трубопроводы теплоснабжения диаметром 50 - полуцилиндрами минераловатными на синтетическом связующем $\delta_{из}$=50мм. Покровный слой-стеклопластик рулонный РСТ. Трубопроводы перед изоляцией покрываются антикоррозионным покрытием краской БТ-177 в два слоя по грунтовке ГФ-020 в один слой. Неизолированные трубопроводы окрашиваются масляной краской за два раза. Нагревательные приборы окрашиваются масляной краской за один раз. В помещениях категорий „А" и „В" у нагревательных приборов предусматриваются несгораемые экраны.

Потери напора составляют: в системе отопления - 37110 Па (3711 кгс/м²) при $t_н$=-10°С, 48450 Па (4845 кгс/м²) при $t_н$=-20°С; в системе теплоснабжения установок:

П1...П7 - 200000 Па (20000 кгс/м²) при $t_н$=-10°С
200000 Па (20000 кгс/м²) при $t_н$=-20°С

У1...У4 - 200000 Па (20000 кгс/м²) при $t_н$=-20°С

Вентиляция

Вентиляция в корпусе запроектирована приточно-вытяжная с механическим и естественным побуждением.

Основными вредностями, выделяющимися в помещениях, являются: окислы азота, окись углерода, марганецеего-окислы, водород, пары серной кислоты, бензина, дизтоплива и теплоизбытки.

У оборудования, выделяющего вредности, устраиваются местные отсосы.

В зоне Т01, Т02 и ТР, участках общей и углубленной диагностики, в сварочно-жестяницком участке воздухообмены рассчитаны на растворение газовых вредностей до предельно допустимых концентраций, в комплектной трансформаторной подстанции - на ассимиляцию теплоизбытков, в остальных помещениях воздухообмены приняты по местной вытяжке и по кратностям.

Воздуховоды приточных и общеобменных вытяжных систем выполняются асбестоцементными. Воздуховоды в пределах венткамер и систем местных отсосов - металлические с толщиной стали согласно СНиП II-33-75*. Воздуховоды систем В25, В26, П5 в пределах аккумуляторного участка покрываются снаружи грунтом ЭП-00-60. Воздуховоды систем В6...В8, В13...В16 транспортирующие воздух, содержащий пары кислот, покрываются изнутри: грунтовкой ХСГ (ХС-01) в два слоя, эмалью ХСЭ-26 в четыре слоя, лаком ХСЛ в два слоя. Транзитные воздуховоды систем ВЕ12, ВЕ16, ВЕ17, В9, В10 оштукатуриваются асбестоцементным раствором по металлической сетке $\delta_{из}$=30 мм. Для транзитных воздуховодов систем П6, В20 предусмотрено фосфатное покрытие δ=20мм.

ГИП	Никитин		8.84
Нач.отд.	Айзикович		08.84
Гл.спец.	Голубев		08.84
Рук.гр.	Чистякова		8.84
Ст.инж.	Орехова		08.84

503-1-41С.86 - 08

Автотранспортное предприятие на 300 грузовых автомобилей для южных районов

Производственный корпус

Стадия	Лист	Листов
РП	2	

Общие данные (продолжение)

ГИПРОАВТОТРАНС Ивановский филиал

Привязан

Инв. №

Инв. № подл. | Подпись и дата | Взам. инв. №

Альбом II

Типовой проект 503

Переходы между заслонками и калориферами в приточных системах П4, П5 изолируются матами минераловатными 8 из = 40мм. Покровный слой - стеклопластик рулонный РСТ.

Для перемещения взрывоопасных сред в системах В10, В12, В17 предусмотрены искрозащищенные вентиляторы, для перемещения агрессивных сред в системах В6...В8, В13...В16 - антикоррозионные.

Защита атмосферного воздуха.

Расчет рассеивания в атмосфере вредных веществ, содержащихся в вентиляционных выбросах, произведен на ЭВМ ВС-1020 по программе УПРЗА-IEC.

Расчетом установлено, что максимальная концентрация окиси углерда от всех источников в точке с координатами X=9 Y=75 составляет 0,6917 мг/м³, окислов азота в точке, с координатами X=57, Y=-33 - 0,0085 мг/м³, что ниже ПДК. За центр координат принят угол здания в осях А/1. Ось X совпадает с осью 1, ось Y - с осью А.

ХАРАКТЕРИСТИКА ОТОПИТЕЛЬНО-ВЕНТИЛЯЦИОННЫХ СИСТЕМ

Начало

Обозначение системы	Кол. систем	Наименование обслуживаемого помещения (технологического оборудования)	Тип установки	Вентилятор: Тип, исполн. взрывозащите	Вентилятор: №	Вентилятор: Схема исполнен.	Вентилятор: Положение	Вентилятор: L, м³/ч	Вентилятор: P, Па (кгс/м²)	Вентилятор: n, об/мин	Электродвигатель: Тип, исполнение по взрывозащите	Электродвигатель: N, кВт	Электродвигатель: n, об/мин	Воздухонагреватель: Тип	Воздухонагреватель: №	Воздухонагреватель: Кол.	Воздухонагреватель: Т-ра нагрева, °С от	Воздухонагреватель: Т-ра нагрева, °С до	Воздухонагреватель: Расход тепла, вт (ккал/час)	Воздухонагреватель: ΔP, Па (кгс/м²)	Примечание
П1	1	Участок общей диагностики, зоны ТО-1, ТО-2, ТР кислотная, склад масел	А12,5-4	ВЦ4-70	12	6	Л0°	49334*	700 (70)	600	4А160М6	15	970	КСк3	12-02	1	-10	25	529215 (456220)	162 (16,2)	
														КСк3	12-02	1	-20	25	680420 (586570)	162 (16,2)	
П2	1	Зона ТО-1, ТО-2, ТР	А10-6	ВЦ4-70	10	6	Л0°	37312*	850 (85)	845	4А160М6	15	970	КСк3	12-02	1	-10	35,1	502640 (433310)	97 (9,7)	
														КСк3	12-02	2	-20	45	724420 (624530)	100 (10)	
П3	1	Аккумуляторный участок, участок ремонта электрооборудования, участок ремонта систем питания, отдел главного механика	А8-3	ВЦ4-70	8	6	Л0°	15873*	600 (60)	850	4А132S6	5,5	960	КСк4	10-02	1	-10	16,2	124900 (107675)	103 (10,3)	
														КСк3	10-02	2	-20	16,2	172570 (148770)	25 (2,5)	
П4	1	Зарядная, тамбур-шлюз	А4105-2	ВЦ4-70	4	1	Л0°	2816*	400 (40)	1400	4А80А4	1,1	1400	КСк3	6-02	1	-10	16,7	28450 (24530)	82,6 (8,26)	
														КСк3	6-02	1	-20	16,7	39350 (33920)	82,6 (8,26)	
П5	1	Регулировочный участок, машинная секция, тамбур-шлюз	А4105-2	ВЦ4-70	4	1	Л0°	3470*	400 (40)	1400	4А80А4	1,1	1400	КСк3	0-02	1	-10	16,9	28350 (24440)	82,6 (8,26)	
														КСк3	6-02	1	-20	16,9	38890 (33530)	82,6 (8,26)	
П6	1	Шиномонтажный участок, участок углубленной диагностики, комплектная трансформаторная подстанция	А6.3105-1	ВЦ4-70	6,3	1	Пр0°	9559*	550 (55)	930	4А100L В6	2,2	930	КСк3	10-02	1	-10	22,9	91560 (78930)	113 (11,3)	
														КСк3	10-02	1	-20	24,3	123330 (106320)	113 (11,3)	

* - расход воздуха дан с коэффициентом 1.1

ГИП	Никитин	[подпись]	8.84
Нач. отд.	Назикович	[подпись]	08.84
Гл. спец.	Голубев	[подпись]	08.84
Рук. гр.	Чистякова	[подпись]	8.84
Ст. инж.	Орехова	[подпись]	08.84

503-1-41С.86 - -ОВ

Автотранспортное предприятие на 300 грузовых автомобилей для южных районов

Производственный корпус

Общие данные (продолжение)

Стадия	Лист	Листов
РП	3	

ГИПРОАВТОТРАНС Новосибирский филиал

Привязан

Инв. №

Копировал [подпись]

Формат А2

Инв. № подл. | Подпись и дата | Взам. инв. №

Альбом II

Типовой проект 503

ХАРАКТЕРИСТИКА ОТОПИТЕЛЬНО-ВЕНТИЛЯЦИОННЫХ СИСТЕМ

Продолжение

Обозначение системы	Кол. систем	Наименование обслуживаемого помещения (технологического обслуживания)	Тип установки	Вентилятор: Тип, исполн. взрывозащита	№	Схема исполнения	Положение	L, м³/ч	P, Па (кгс/м²)	n, об/мин	Электродвигатель: Тип, исполнение по взрывозащите	N, квт	n, об/мин	Воздухонагреватель: Тип	№	Кол.	Т-ра нагрева, °С от	до	Расход тепла Вт (ккал/час)	ΔP, Па (кгс/м²)	Фильтр: Тип	№	Кол.	ΔP, Па (кгс/м²)	Примечание
П7	1	Сварочно-жестяницкий участок, компрессорная, агрегатный и слесарно-механический участок	А8-3	ВЦ4-70	8	6	Пр0°	15334*	800 (80)	850	4А132S6	5,5	960	КСк3	10-02	2	-10	20,3	145255 (125220)	82,6 (8,26)					
														КСк3	10-02	2	-20	21,3	197990 (170680)	82,6 (8,26)					
У1, У3, У5, У8, У10, У12	6	Зона ТО-1, участок общей диагностики	А6,3100-20	ВЦ4-70	6,3	1	Пр180°	14000	1050 (105)	1450	4А132S4	7,5	1450	КВБ	8-П	2	16	38	102890 (88700)	146 (14,6)					при $t_н$=-20°С
У2, У4, У6, У7, У9, У11	6	Зона ТО-1, участок общей диагностики	А6,3100-20	ВЦ4-70	6,3	1	Л180°	14000	1050 (105)	1450	4А132S4	7,5	1450	КВБ	8-П	2	16	38	102890 (88700)	146 (14,6)					при $t_н$=-20°С
В1..В5	5	Зоны ТО-1, ТО-2 и ТР	крышный осевой	–	8-в	8	–	14836	60 (6)	920	4А80В6У2	1,1	920												
В6	1	Аккумуляторный участок		ВЦ4-76	5к	1	Л0°	4433*	300 (30)	950	4А100L6	2,2	950												пластмассовый
В7	1	Аккумуляторный участок	А5105-1	ВЦ4-70	5	1	Пр0°	4950*	300 (30)	930	4А80А6	0,75	930												
В8	1	Кислотная		ВЦ4-76	4к	1	Л0°	2046*	340 (34)	1420	4А80А4	1,1	1420												пластмассовый
В9	1	Зарядная	А3,15105-2	ВЦ4-70	3,15	1	Пр200°	2200*	1580 (158)	2860	4А80В2	2,2	2860												эжектор ЭИ-8
В10	1	Регулировочный участок		ВЦ4-70 / И1-01	3,15	1	Л0°	1303*	270 (27)	1370	В63А4 / В2Т3	0,25	1370												
В11	1	Машинная секция		ВЦ4-70 / И1-01	3,15	1	Пр0°	1078*	280 (28)	1370	В63А4 / В2Т3	0,25	1370												
В12	1	Участок ремонта систем питания		ВЦ4-70 / И1-01	4	1	Л0°	2728*	450 (45)	1370	В71А4 / В2Т3	0,75	1370												
В13	1	Участок ремонта систем питания		ВЦ4-76	5к	1	Л0°	1364*	330 (33)	950	4А100L6	2,2	950												пластмассовый
В14	1	Отдел главного механика		ВЦ4-76	5к	1	Л0°	1364*	330 (33)	950	4А100L6	2,2	950												пластмассовый

* – расход воздуха дан с коэффициентом 1.1

ГИП	Никитин		2.84
Нач.отд.	Лазикович		08.84
Гл.спец.	Голубев		08.84
Рук.гр.	Чистякова		8.84
Ст.инж.	Орехова		08.84

503-1-41С.86-08

Автотранспортное предприятие на 300 грузовых автомобилей для южных районов

Производственный корпус

Общие данные (продолжение)

Стадия	Лист	Листов
РП	4	

ГИПРОАВТОТРАНС Новосибирский филиал

Привязан

Инв.№

Инв.№ подл. | Подпись и дата | Взам.инв.№

Копировал [illegible] Формат А2

ХАРАКТЕРИСТИКА ОТОПИТЕЛЬНО-ВЕНТИЛЯЦИОННЫХ СИСТЕМ

продолжение

Обозначение системы	Кол. систем	Наименование обслуживаемого помещения технологического оборудования	Тип установки	Вентилятор: тип, исполнение по взрывозащите	Вентилятор: №	Вентилятор: схема исполнения	Вентилятор: положение	Вентилятор: L_1, м³/ч	Вентилятор: P_1, Па (кгс/м²)	Вентилятор: n_1, об/мин	Электродвигатель: тип, исполнение по взрывозащите	Электродвигатель: N_1, кВт	Электродвигатель: n_1, об/мин	Воздухонагреватель: тип	Воздухонагреватель: №	Воздухонагреватель: кол.	Воздухонагреватель: t°С нагрева от	Воздухонагреватель: t°С нагрева до	Воздухонагреватель: расход тепла, Вт (ккал/час)	Воздухонагреватель: ΔP_1, Па (кгс/м²)	Фильтр: тип	Фильтр: №	Фильтр: кол.	Фильтр: ΔP_1, Па (кгс/м²)	Примечание
В15	1	Агрегатный и слесарно-механический участок		ВЦ4-76	5к	1	10°	13840*	330 (33)	950	4А100L6	2,2	950												
В16	1	Сварочно-жестяницкий участок		ВЦ4-76	5к	1	10°	4190*	300 (30)	950	4А100L6	2,2	950												
В17	1	Сварочно-жестяницкий участок		ВЦ4-70 №1-01	4	1	10°	1996*	470 (47)	1370	87184 В275	0,75	1370												
В18	1	Сварочно-жестяницкий участок	крышный осевой	–	5	8	–	6045	250 (25)	1390	4А71А4У2	0,55	1390												
В19	1	Участок углубленной диагностики	А4100-2	ВЦ4-70	4	1	Пр0°	4190*	480 (48)	1400	4А80А4	1,1	1400												
В20	1	Участок углубленной диагностики	А3,15100-1	ВЦ4-70	3,15	1	Пр0°	1100*	570 (57)	1370	4АА63В4	0,37	1370												
В21	1	Склад масел	А4100-2	ВЦ4-70	4	1	10°	1525*	490 (49)	1370	4А71В4	0,75	1370												
В22	1	Склад масел	крышный осевой	–	5	8	–	4630	62 (6,2)	1390	4А71А4У2	0,55	1390												
В23	1	Компрессорная	А3,15100-1	ВЦ4-70	3,15	1	10°	1595*	260 (26)	1370	4АА63А4	0,25	1370												
В24	1	Комплектная трансформаторная подстанция	А4105-2	ВЦ4-70	4	1	Пр0°	3520*	480 (48)	1400	4А80А4	1,1	1400												
В25	1	Склад шин, шиномонтажный участок	крышный	КЦ3-90	5	8	–	4120	250 (25)	1390	4А71А4У2	0,55	1390												
В26	1	Склад запчастей, агрегатов и материалов	крышный осевой	–	4	8	–	5360	50 (5)	1390	4А71А4У2	0,55	1390												
В27	1	Агрегатный и слесарно-механический участок	крышный осевой	–	4	8	–	2820	90 (9)	1365	4АА69В4У2	0,37	1365												

* – расход воздуха дан с коэффициентом 1,1

Типовой проект 503

Инв.№ подл. | Подпись и дата | Взам. инв.№

ГИП	Никитин		8.84	503-1-41С.86-ОВ
Начотд	Маликович		08.84	
Гл.спец.	Голубев		08.84	Автотранспортное предприятие на 300 грузовых автомобилей для южных районов
Рук.гр.	Чуетарева		8.84	
Ст.инж.	Орехова		08.84	Производственный корпус
				Общие данные (продолжение)

стадия	лист	листов
РП	5	

ГИПРОАВТОТРАНС Новосибирский филиал

привязан:

Инв.№

Примен.

Формат А2

ХАРАКТЕРИСТИКА ОТОПИТЕЛЬНО-ВЕНТИЛЯЦИОННЫХ СИСТЕМ

Продолжение

Обозначение системы	Кол. систем	Наименование обслуживаемого помещения (технологического оборудования)	Тип установки	Вентилятор: тип, исполнение, взрывозащита	№	Схема исполнения	Положение	L, м³/ч	P, Па (кгс/м²)	n, об/мин	Электродвигатель: тип, исполнение по взрывозащите	N, кВт	n, об/мин	Воздухонагреватель: тип	№	кол.	Т-ра нагрева, °С от	до	Расход тепла, Вт (ккал/час)	ΔP, Па (кгс/м²)	Фильтр: тип	№	кол.	ΔP, Па (кгс/м²)	Примечание
В28	1	Участок ремонта электрооборудования	А5.1505-1	ВЦ4-70	3,15	1	10°	759*	370 (37)	1370	4АА63В4	0,37	1370												
В29	1	Зона ТО-2 и ТР	А5.1505-1	ВЦ4-70	5	1	10°	3573*	400 (40)	930	4А80А6	0,75	930												
В30	1	Зона ТО-2 и ТР	А3.1505-1	ВЦ4-70	3,15	1	Пр0°	1430*	350 (35)	1370	4АА63В4	0,37	1370												
В31	1	Сварочно-жестяницкий участок	ЭЦ1-900Н	–	–	–	–	700	–	–	4АХ80А2	1,5	2860												
В32	1	Шиномонтажный участок	ЭЦ1-900Н	–	–	–	–	700	–	–	4АХ80А2	1,5	2860												
В33	1	Отдел главного механика	ЭЦ1-900Н	–	–	–	–	700	–	–	4АХ80А2	1,5	2860												
ВЕ1	1	Центральный тепловой пункт	Дефлектор	Д100.000-02				650																	
ВЕ2	1	Вентканера между осями 1..2 и Г/1...Д/1	Дефлектор	Д100.000				150																	
ВЕ3	1	Вентканера между осями 1...2 и Г/1...Д	Дефлектор	Д100.000				45																	
ВЕ4	1	Склад запчастей, агрегатов и материалов	Дефлектор	Д100.000-03				1610																	
ВЕ5	1	Склад шин	Дефлектор	Д100.000-03				960																	

*-расход воздуха дан с коэффициентом 1,1

ГИП	Никитин		8.84	503-1-41С.86 - ОВ
Нач.отд.	Лазукова		08.84	
Гл.спец.	Голубев		08.84	Автотранспортное предприятие на 300 грузовых автомобилей для южных районов
Рук.гр.	Чистякова		8.84	
Ст.инж.	Орехова		08.84	Производственный корпус
				Общие данные (продолжение)

Стадия	Лист	Листов
РП	6	

ГИПРОАВТОТРАНС Новосибирский филиал

Привязан

Инв.№

Инв.№ подл. | Подпись и дата | Взам. инв.№

Копировал Формат А2

Альбом II

Типовой проект 503-

ХАРАКТЕРИСТИКА ОТОПИТЕЛЬНО-ВЕНТИЛЯЦИОННЫХ СИСТЕМ

Окончание

Обозначение системы	Кол. систем	Наименование обслуживаемого помещения (технологического оборудования)	Тип установки	Вентилятор: Тип, исполн. взрывозащите	Вентилятор: №	Вентилятор: Схема исполнен.	Вентилятор: Положение	Вентилятор: L, м³/ч	Вентилятор: P, Гкц (кгс/м²)	Вентилятор: n, об/мин	Электродвигатель: Тип, исполнение по взрывозащите	Электродвигатель: N, квт	Электродвигатель: n, об/мин	Воздухонагреватель: Тип	Воздухонагреватель: №	Воздухонагреватель: Кол.	Воздухонагреватель: Т-ра на грева, °С от	Воздухонагреватель: Т-ра на грева, °С до	Воздухонагреватель: Расход тепла, вт. (ккал/час)	Воздухонагреватель: ΔP, Па (кгс/м²)	Фильтр: Тип	Фильтр: №	Фильтр: Кол.	Фильтр: ΔP, Па (кгс/м²)	Примечание
ВЕ6	1	Шиномонтажный участок	Дефлектор		Д00.	000-	01	330																	
ВЕ7	1	Комната мастера	Дефлектор	Д	00.	000		140																	
ВЕ8	1	Венткамера между осями 5...6 и Г/1...Д	Дефлектор		Д00.	000		100																	
ВЕ9	1	Промкладовая	Дефлектор	Д	00.	000-	02	590																	
ВЕ10	1	Склад масел	Дефлектор	Д	00.	000-	02	500																	
ВЕ11	1	Мужская и женская уборные	Дефлектор	Д	00.	000		100																	
ВЕ12	1	Заряная	Дефлектор		Д00.	000		60																	
ВЕ13	1	Венткамера между осями 17...18 и В/1...Е/1	Дефлектор		Д00.	000-	02	290																	
ВЕ14	1	Венткамера между осями 17...19 и А/1...Б/1	Дефлектор		Д00.	000-	02	320																	
ВЕ15	1	Машинная секция	Дефлектор		Д00.	000		120																	
ВЕ16	1	Регулировочный участок	Дефлектор	Д	00.	000		120																	
ВЕ17	1	Реагентная	Дефлектор		Д00.	000		225																	
ВЕ18	1	Венткамера между осями 17...19 и Д...Е/1	Дефлектор		Д00.	000		70																	

Расчет воздухообменов по вредностям

Таблица 1

Наименование помещений	Источник выделения вредностей	Вредные вещества	Формула для расчета количества вредных веществ, выделяющихся в помещение, Z в г/час	Концентрация вредностей в уходящем воздухе $C_{ух}$ мг/м³	Концентрация вредностей в приточном воздухе $C_п$ мг/м³	Формула для расчета воздухообмена $L = \frac{Z \cdot 10^3}{C_{ух} - C_п}$	Объем воздуха м³/час	Примечания
Участок общей диагностики	3 автомобиля КаМАЗ-5410 въезд, выезд - 2 мин	Окись углерода	$(160+13,5 \cdot 10,85)\frac{0,05}{100} \cdot \frac{2}{60} = 5$	20	6	$L = \frac{5 \cdot 10^3 \cdot 3}{20-6}$	1070	
		Окислы азота	$(160+13,5 \cdot 10,85)\frac{0,009}{100} \cdot \frac{2}{60} = 0,92$	5	1,5	$L = \frac{0,92 \cdot 10^3 \cdot 3}{5-1,5}$	790	

ГИП	Никитин	[signature]	01.84
Нач.отд.	Айзикович	[signature]	01.84
Гл.спец.	Голубев	[signature]	01.84
Рук.гр.	Чистякова	[signature]	3.84
Ст.инж.	Орехова	[signature]	01.84

503-1-41С.86- ОВ

Автотранспортное предприятие на 300 грузовых автомобилей для южных районов

Производственный корпус

Стадия: РП | Лист: 7 | Листов:

Общие данные (продолжение)

ГИПРОАВТОТРАНС Новосибирский филиал

Привязан

Инв. №

Инв. № подл. | Подпись и дата | Взам. инв. №

Копировал [signature]

Формат А2

Альбом II

Типовой проект 503

Расчет воздухообменов по вредностям

Таблица 2

Наименование помещений	Источник выделения вредностей	Вредные вещества	Данные для определения количества вредных веществ: Количество выездов в час	Мощность двигателей, л.с	Удельные газовыд $\frac{г}{л.с.\ выезд}$	Количество вредных веществ, выделяющихся в помещении Z - г/ч: По формуле $Z = n \cdot g \cdot n$	Прорыв от шланговых агрегатов	По технологическим данным	Всего	Концентрация в уходящем воздухе $C_{ух}$ м³/м³	Концентрация в приточном воздухе $C_п$ м³/м³	Воздухообмен: Формула для расчета $L = \frac{Z \cdot 10^3}{C_{ух} - C_п}$	Объем воздуха м³/ч	Примечание
Зона ТО-1	КаМАЗ-5410, ЗИЛ-130	окись углерода	2	210	0,4	168	—	—	168	20	6	$\frac{168 \cdot 10^3 \cdot 0,3}{20-6}$	3600	К=0,3 - передвижение на конвейере, К=0,7 - три выезда,
			1	150	1	150	—	—	150	20	6	$\frac{150 \cdot 10^3 \cdot 0,3}{20-6}$	3210	
	КаМАЗ-5410, ЗИЛ-130	окислы азота	2	210	0,16	67,2	—	—	67,2	5	1,5	$\frac{67,2 \cdot 10^3 \cdot 0,3}{5-1,5}$	5760	Общий воздухообмен принят: зимой - из расчета воздушного отопления L = 74280 м³/ч летом - по притоку в канавы L = 40920 м³/ч
			1	150	0,024	3,6	—	—	3,6	5	1,5	$\frac{3,6 \cdot 10^3 \cdot 0,3}{5-1,5}$	310	
Зона ТО2 и ТР	КаМАЗ-5410, ЗИЛ-130	окись углерода	2	210	0,4	168	—	—	168	20	6	$\frac{168 \cdot 10^3 \cdot 0,7}{20-6}$	8400	
			1	150	1	150	—	—	150	20	6	$\frac{150 \cdot 10^3 \cdot 0,7}{20-6}$	7500	
	КаМАЗ-5410, ЗИЛ-130	окислы азота	2	210	0,16	67,2	—	—	67,2	5	1,5	$\frac{67,2 \cdot 10^3 \cdot 0,7}{5-1,5}$	13440	
			1	150	0,024	3,6	—	—	3,6	5	1,5	$\frac{3,6 \cdot 10^3 \cdot 0,7}{5-1,5}$	720	
Сварочно-жестяницкий участок	КаМАЗ-5410 или ЗИЛ-130	окись углерода	1	210	0,4	84	—	—	84	20	6	$\frac{84 \cdot 10^3 \cdot 0,5}{20-6}$	3000	К=0,5 - один выезд
			1	150	1	150	—	-	150	20	6	$\frac{150 \cdot 10^3 \cdot 0,5}{20-6}$	5360	
	КаМАЗ-5410 или ЗИЛ-130	окислы азота	1	210	0,16	33,6	—	—	33,6	5	1,5	$\frac{33,6 \cdot 10^3 \cdot 0,5}{5-1,5}$	4800	
			1	150	0,024	3,6	—	—	3,6	5	1,5	$\frac{3,6 \cdot 10^3 \cdot 0,5}{5-1,5}$	1030	
Склад запчастей, агрегатов и материалов	ЗИЛ-130	окись углерода	1	150	1	150	—	—	150	20	6	$\frac{15 \cdot 10^3 \cdot 0,5}{20-6}$	5360	К=0,5 один выезд Периодическое поступление вредностей
Участок углубленной диагностики	КаМАЗ-5410	окислы азота	1	210	0,16	33,6	—	—	33,6	5	1,5	$\frac{33,6 \cdot 10^3 \cdot 0,5}{5-1,5}$	4800	К=0,5 один выезд

Расчет воздухообменов по вредностям

Таблица 3

Наименование помещений	Источник выделения вредностей	Вредные вещества	Формула для расчета количества вредных веществ, выделяющихся в помещении, г/ч	Концентрация в уходящем воздухе $C_{ух}$ м³/м³	Концентрация в приточном воздухе $C_п$ м³/м³	Формула для расчета $L = \frac{Z \cdot 10^3}{C_{ух} - C_п}$	Объем воздуха м³/ч	Примечания
Сварочно-жестяницкий участок	Электросварка (электроды Э-42 0,8 кг/ч)	Окислы марганца (аэрозоль конденсации марганца)	0,51 · 0,8	0,05	0,015	$\frac{0,51 \cdot 0,8 \cdot 10^3}{0,05 - 0,015}$	11600	

ГИП	Никитин		08.84
Нач. отд.	Айзикович		08.84
Гл. спец.	Голубев		08.84
Рук. гр.	Чистякова		8.84
Ст. инж.	Орехова		08.84

503-1-41С.86- -08

Автотранспортное предприятие на 300 грузовых автомобилей для южных районов

Производственный корпус

Стадия	Лист	Листов
РП	8	

Общие данные (продолжение)

ГИПРОАВТОТРАНС
Новосибирский филиал

Привязан

Инв. №

Инв. № подл. | Подпись и дата | Взам. инв. №

Копировал [illegible]

Альбом V

Типовой проект 503

МЕСТНЫЕ ОТСОСЫ ОТ ТЕХНОЛОГИЧЕСКОГО ОБОРУДОВАНИЯ

Начало

Технологическое оборудование			Характеристика выделяющихся вредностей	Объем вытяжки м³/ч		Характеристика местного отсоса		Обозначение системы	Примечание
Поз.	Наименование	кол.		на ед. оборуд.	Всего	Обозначение	Применяемые документы		
			Сварочно-жестяницкий участок						
1.	Стенд для комплексных работ по ремонту радиаторов Р209	1	пары соляной кислоты	1800	1800	панель равномерного всасывания 1П6	4.904-37	В16	
3.	Установка для промывки и пропаривания топливных баков М424	1	пары воды, бензина, дизтоплива	1815	1815	шкафное укрытие		В17	
11.	Станок точильно-шлифовальный 3К-634	1	абразивная пыль	700	700	защитно-обеспыливающий конус		В31	ЗИЛ-900М
9.	Стол для электросварочных работ ОКС 7523	1	марганец и его окислы	2000	2000	нижний отсос		В16	
10.	Стол для газосварочных работ ОКС 7547	1	окислы азота	2000	2000	нижний отсос		В16	
			Шиномонтажный участок						
6.	Станок точильно-шлифовальный 3К-634	1	абразивная пыль	700	700	защитно-обеспыливающий конус		В32	ЗИЛ-900М
			Участок ремонта приборов питания						
1.	Верстак специальный для ремонта карбюраторов Р901-М	1	пары бензина, керосина	1240	1240	2 панели равномерного всасывания 1П6	4.904-37	В12	
2.	Верстак для ремонта топливной аппаратуры Р-968	1	пары дизтоплива	1240	1240	2 панели равномерного всасывания 1П6	4.904-37	В12	
6.	Ванна для мойки деталей	1	пары лабомида	1240	1240	2 панели равномерного всасывания 1П6	4.904-37	В13	

Инв. № подл. | Подпись и дата | Взам. инв. №

ГИП	Никитин		08.84	503-1-41С.86 -ОВ
Нач. отд.	Азизкович		08.84	
Гл. спец.	Голубев		08.84	Автотранспортное предприятие на 300 грузовых автомобилей для горных районов
Рук. гр.	Чистякова		8.84	Производственный корпус — Стадия: РП; Лист: 9; Листов:
Ст. инж.	Орехова		08.84	Общие данные (продолжение) — ГИПРОАВТОТРАНС Новосибирский филиал

Привязан

Инв. №

Копировал

Формат А2

Альбом II

Типовой проект 503

МЕСТНЫЕ ОТСОСЫ ОТ ТЕХНОЛОГИЧЕСКОГО ОБОРУДОВАНИЯ

продолжение

Технологическое оборудование			Характеристика выделяющихся вредностей	Объем вытяжки, м³/ч		Характеристика местного отсоса		Обозначение системы	Примечание
Поз.	Наименование	Кол.		На ед. оборуд.	Всего	Обозначение	Применяемые документы		
			Регулировочный участок						
4	Стенд для проверки форсунок 625	1	пары дизтоплива	1185	1185	2 панели равномерного всасывания 1П7,5	4.904-37	В10	
			Аккумуляторный участок						
13	Ванна для слива электролита Э-404	1	Пары электролита	930	930	панель равномерного всасывания 1П6	4.904-37	В6	
12	Стол для разборки аккумуляторных батарей Э 403	1	Пары серной кислоты	1700	1700	панель равномерного всасывания (предусмотрена в оборудовании)		В6	
11	Ванна для промывки деталей аккумуляторных батарей М-301	1	Пары серной кислоты, электролита	1400	1400	панель равномерного всасывания 1П9	4.904-37	В6	
7	Шкаф вытяжной для электротиглей Р405	1	Пары свинца, мастики	4500	4500	шкафное укрытие		В7	
			Кислотная						
2	Ванна для приготовления электролита Э404	2	Пары серной кислоты, электролита	930	1860	2 панели равномерного всасывания 1П6	4.904-37	В8	
			Зарядная						
1	Стеллаж для зарядки аккумуляторных батарей $l=5,5m$	1	Водород	2000	2000	щелевой отсос		В9	Эжектор ЭИ-8

ГИП	Никитин	[signature]	08.84
Нач.отд.	Айзикович	[signature]	08.84
Гл.спец.	Голубев	[signature]	08.84
Рук.гр.	Чистякова	[signature]	8.84
Ст.инж.	Орехова	[signature]	08.84

503-1-41С.86 -ОВ

Автотранспортное предприятие на 300 грузовых автомобилей для южных районов

Производственный корпус

Стадия	Лист	Листов
РП	10	

Общие данные (продолжение)

ГИПРОАВТОТРАНС Новосибирский филиал

Привязан

Инв. №

Инв. № подл. | Подпись и дата | Взам. инв. №

Копировал [signature] Формат А2

Альбом II

Типовой проект 50

МЕСТНЫЕ ОТСОСЫ ОТ ТЕХНОЛОГИЧЕСКОГО ОБОРУДОВАНИЯ

Окончание

Технологическое оборудование			Характеристика выделяющихся вредностей	Объем вытяжки, м³/ч		Характеристика местного отсоса		Обозначение системы	Примечание
Поз.	Наименование	Кол.		На ед. оборуд.	Всего	Обозначение	Применяемые документы		
			Отдел главного механика						
5.	Ванна для мойки деталей ОМ-1316А	1	Пары лабомида	1240	1240	Гпанели равномерного всасывания 1П6	4904-37	В14	
6	Станок заточной двухсторонний ЗС2-300	1	Абразивная пыль	700	700	Защитно-обеспыливающий кожух		В33	ЗИЛ-900М
			Агрегатный, слесарно-механический участок						
20	Ванна для мойки деталей ОМ-1316А	1	Пары лабомида	1240	1240	Гпанели равномерного всасывания 1П6	4904-37	В15	
			Зона ТО-1						
	Пост обслуживания	2	Выхлопные газы	650	650	Шланговый отсос модель 9253		В29	Одновременно работает один пост
			Участок общей диагностики						
	Пост обслуживания	1	Выхлопные газы	650	650	Шланговый отсос модель 9254		В29	
			Зона ТО-2 и ТР						
	Пост обслуживания	7	Выхлопные газы	650	3250	Шланговый отсос модель 9253		В29, В30	Одновременно работают 5 постов
			Участок углубленной диагностики						
	Пост диагностики тяговых качеств грузовых автомобилей 4819А	1	Выхлопные газы	1000	1000	Шланговый отсос		В20	

ГИП	Никитин		8.84	503-1-41С.86 -ОВ
Нач.отд.	Айзикович		10.84	Автотранспортное предприятие на 300 грузовых автомобилей для южных районов
Гл.спец.	Голубев		10.84	
Рук.гр.	Чистяков		8.84	
Ст.инж.	Орехова		10.84	Производственный корпус
				Общие данные (окончание)

Стадия	Лист	Листов
РП	11	

ГИПРОАВТОТРАНС Новосибирский филиал

Привязан

Инв.№

Инв.№ подл. | Подпись и дата | Взам. инв.№

Копировал [illegible] Формат А2

Альбом I

Типовой проект 503

План на отм. 0.000

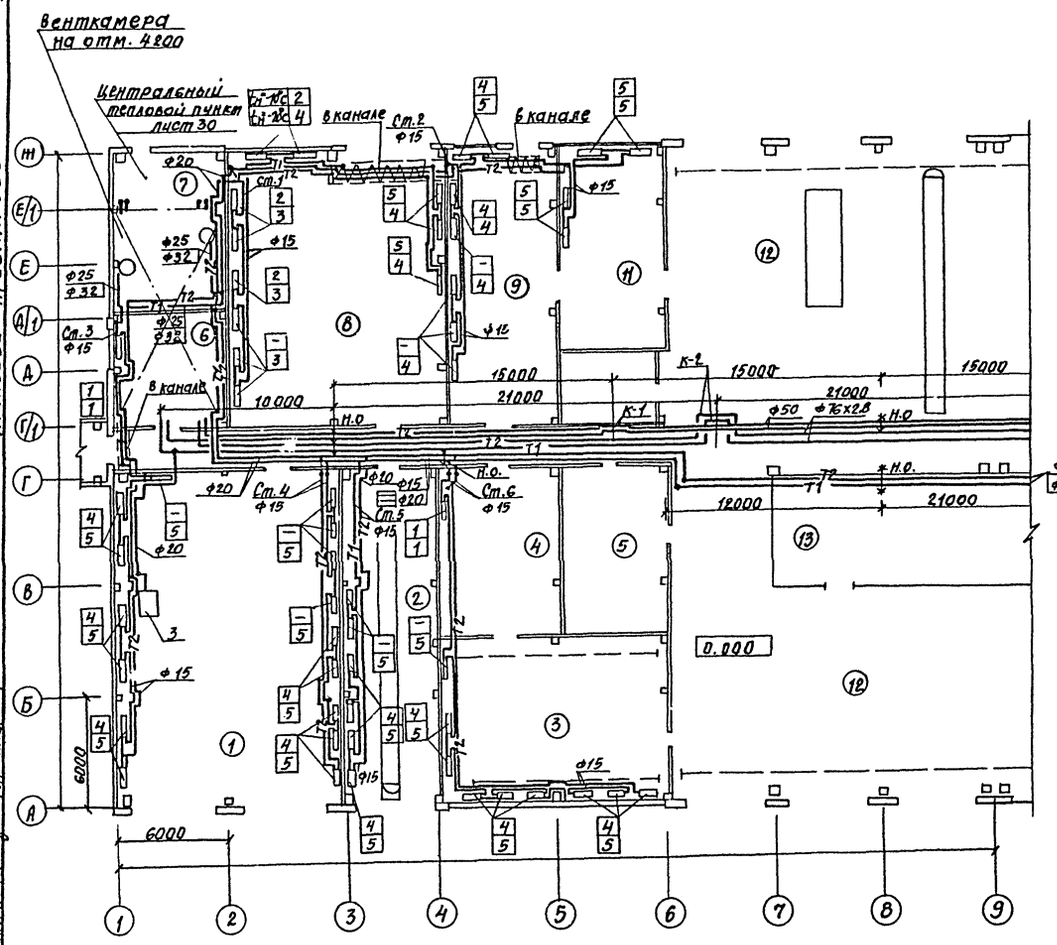

План на отм. 4.200 между осями 1.2 и Д...Е/1

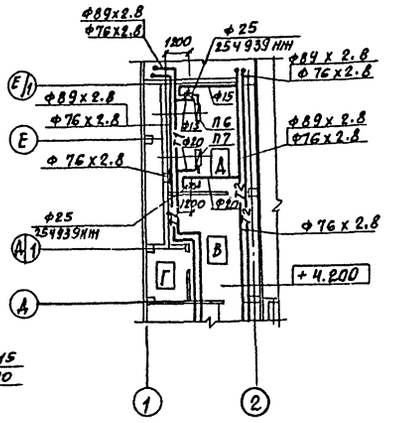

Экспликация помещений

Номер по плану	Наименование	Категория производства по пожарной опасности
1	Сварочно-жестяницкий участок	Г
2	Участок углубленной диагностики	В
3	Агрегатный и слесарно-механический участок	Д
4	Промкладовая	Д
5	Комплектная трансформаторная подстанция	В
6	Компрессорная	Д
7	Центральный тепловой пункт	Д
8	Склад запчастей, агрегатов и материалов	В
9	Склад шин	В
10	Комната мастера	
11	Шиномонтажный участок	В
12	Зона ТО-2 и ТР	В
13	Склад агрегатов	Д

Таблица нагревательных приборов и экранов

N прибора	тип прибора	Тип экрана
1	РСВ1-2-500-6-1.55	—
2	РСВ1-2-500-6-2.09	ЭА-900
3	РСВ1-2-500-6-2.62	ЭА-1200
4	РСВ1-2-500-6-3.16	ЭА-1400
5	РСВ1-2-500-6-3.7	ЭА-1400

Схематический план

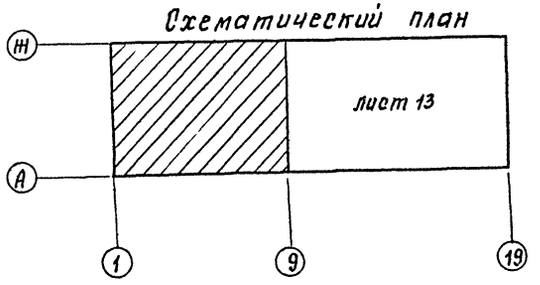

Согласовано

Нач. отд.		Сидорова
Нач. технол. отд.		Бояршинов
Нач. электр. отд.		Архипов

Инв. № подл.	Подпись и дата	Взам. инв. №

ГИП	Никитин		8.84
Нач. отд.	Айзикович		08.84
Гл. спец.	Голубев		08.84
Рук. гр.	Чистякова		8.84
Ст. инж.	Орехова		08.84
Ст. инж.	Благодарова		08.84

Привязан

Инв. №

503-1-41С.86 -ОВ

Автотранспортное предприятие на 300 грузовых автомобилей для южных районов

Производственный корпус.

Стадия	Лист	Листов
РП	12	

Отопление, теплоснабжение
План на отм. 0.000 между осями 1...9 и А...Ж

ГИПРОАВТОТРАНС
Новосибирский филиал

Альбом 2

Типовой проект 503

Согласовано

Инв. № подл. | Подпись и дата | Взам. инв. № | Инв. № дубл. | Подпись и дата

План на отм. 0.000

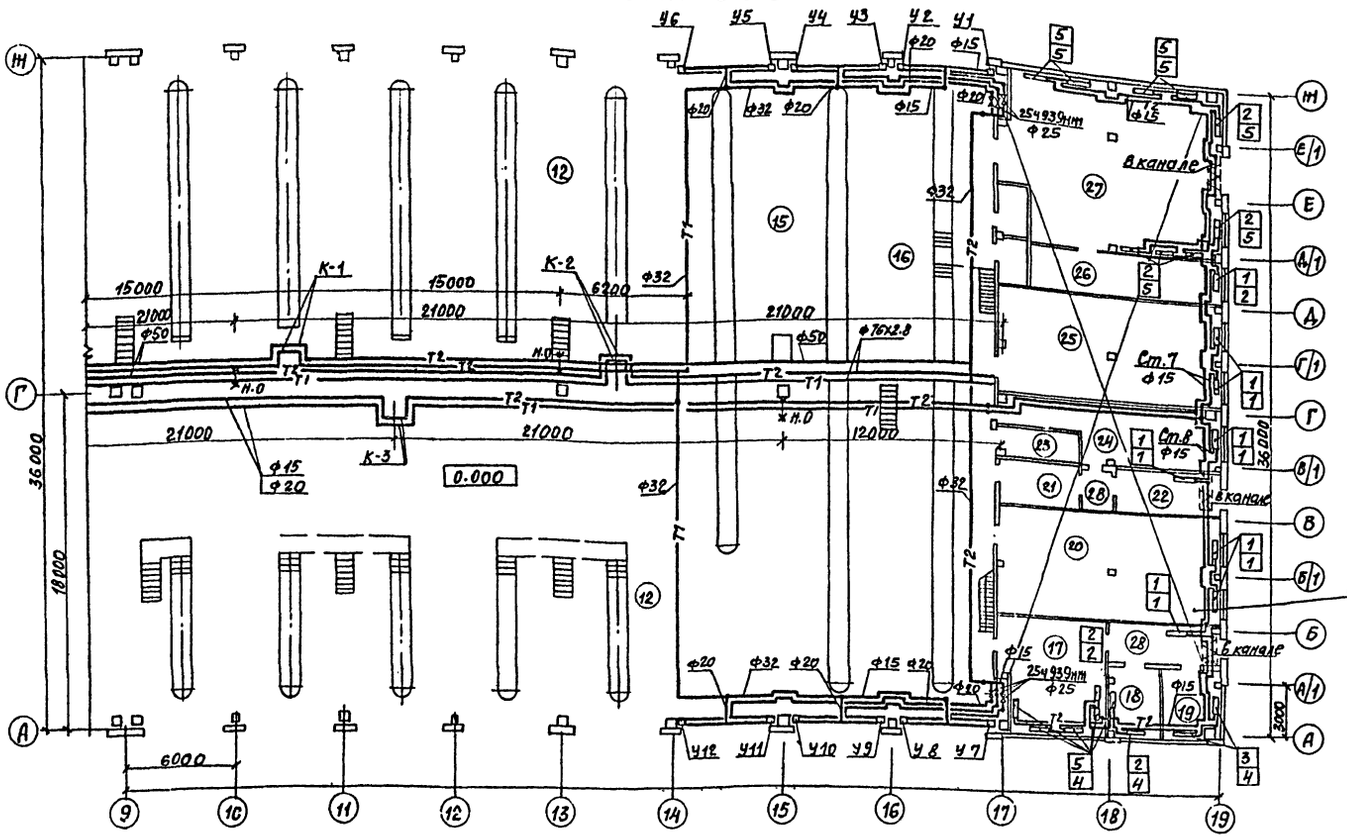

План на отм. 4.200 между осями 17...19 и А/1...Е/1

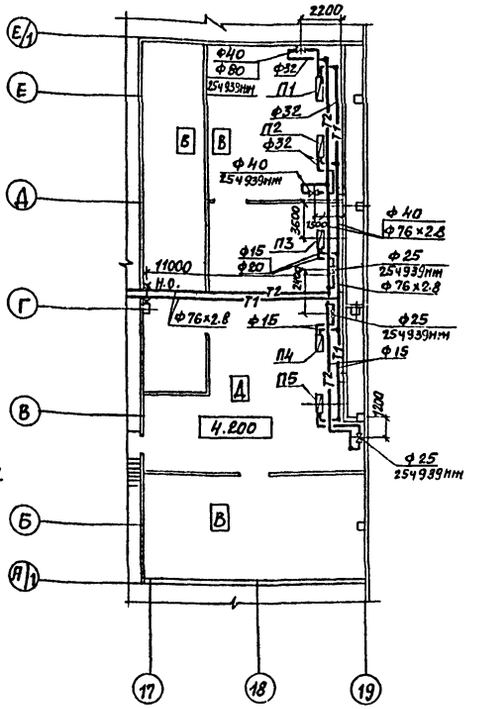

Схематический план

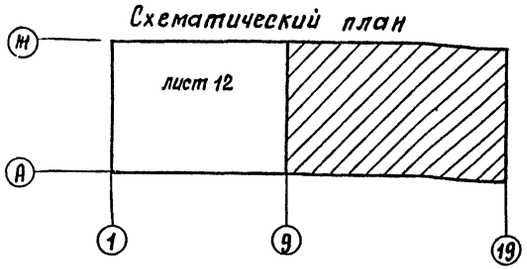

Экспликация помещений (Начало)

Номер по плану	Наименование	Категория производства по пожарной опасности
14	Инструментально-раздаточная кладовая	Д
15	Зона общей диагностики	В
16	Зона ТО-1	В
17	Участок ремонта систем питания	Д
18	Машинная секция	А
19	Регулировочный участок	А
20	Участок ремонта электрооборудования	Д
21	Кислотная	В

(окончание)

Номер по плану	Наименование	Категория производства по пожарной опасности
22	Зарядная	А
23	Реагентная	В
24	Аккумуляторный участок	Д
25	Отдел главного механика	Д
26	Насосная	В
27	Склад масел	В
28	Коридоры, тамбуры	
29	Мужская уборная	
30	Женская уборная	

Таблица нагревательных приборов и экранов

№ прибора	Тип прибора	Тип экрана
1	РСВ1-2-500-6-1.55	ЭА-600
2	РСВ1-2-500-6-2.09	ЭА-900
3	РСВ1-2-500-6-2.62	ЭА-1200
4	РСВ1-2-500-6-3.16	ЭА-1400
5	РСВ1-2-500-6-3.7	ЭА-1400

ГИП	Никитин		8.84
Нач. отд.	Айзикович		08.84
Гл. спец.	Голубев		08.84
Рук. гр.	Чистякова		8.84
Ст. инж.	Прехова		07.84
Ст. инж.	Благодарова		08.84

503-1-41.86-ОВ

Автотранспортное предприятие на 300 грузовых автомобилей для южных районов

Производственный корпус.

Стадия: РП | Лист: 13 | Листов:

Отопление, теплоснабжение. План на отм. 0.000 между осями 9...19. А...М.

ГИПРОАВТОТРАНС Новосибирский филиал

Привязан

Инв. №

Альбом II

Типовой проект 503

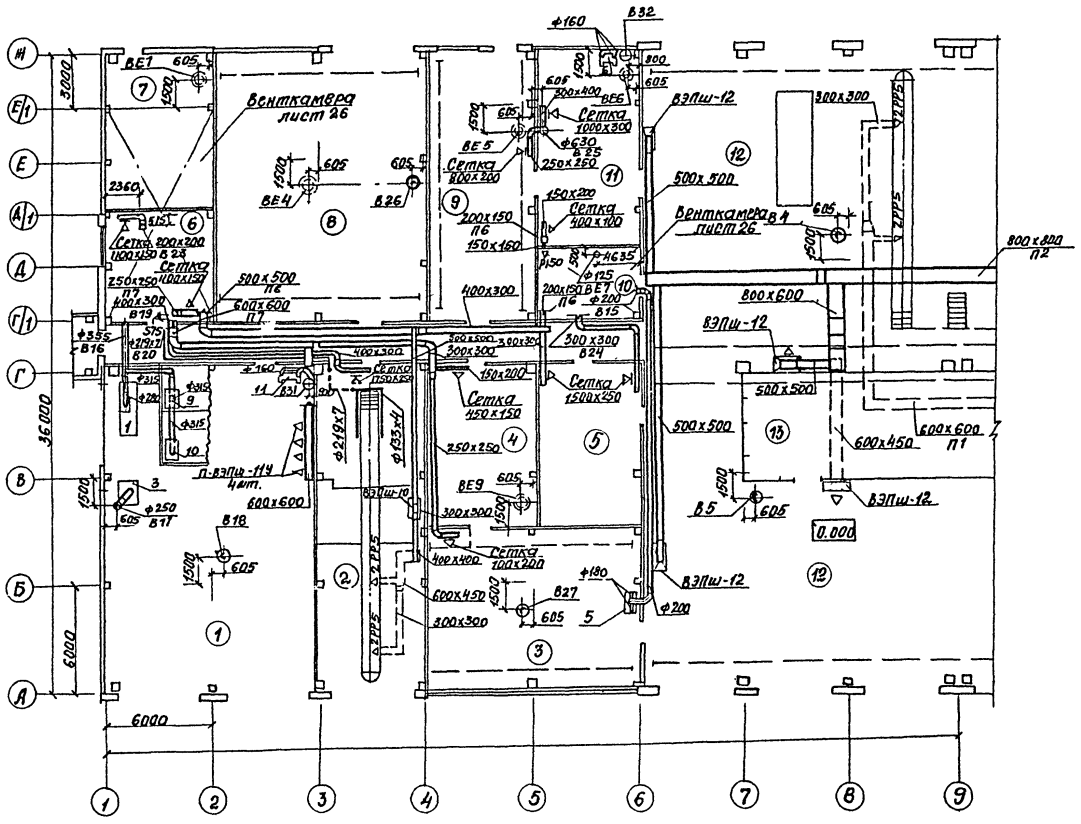

Экспликация помещений

Номер по плану	Наименование	Категория производства по пожарной опасности
1	Сварочно-жестяницкий участок	Г
2	Участок углубленной диагностики	В
3	Агрегатный и слесарно-механический участок	Д
4	Промкладовая	Д
5	Комплектная трансформаторная подстанция	В
6	Компрессорная	Д
7	Центральный тепловой пункт	Д
8	Склад запчастей, агрегатов и материалов	В
9	Склад шин	В
10	Комната мастера	
11	Шиномонтажный участок	В
12	Зона ТО-2 и ТР	В
13	Склад агрегатов	Д

Схематический план.

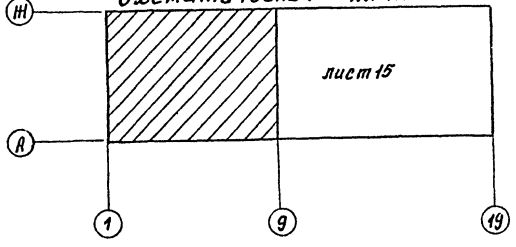

Согласовано

Нач. АСО	Сидорова	
Нач. ЭТО	Архипов	
Нач. технол. отд.	Бояршинов	

Взам. инв. №

Подпись и дата

Инв. № подл.

ГИП	Никитин		08.84
Нач. отд.	Айзикович		08.84
Гл. спец.	Голубев		08.84
Рук. гр.	Чистякова		8.84
Ст. инж.	Орехова		08.84

503-1-41С.86-ОВ

Автотранспортное предприятие на 300 грузовых автомобилей для южных районов

Производственный корпус

Стадия	Лист	Листов
РП	14	

Вентиляция. План на отм. 0.000 между осями 1...9 и А...Ж

ГИПРОАВТОТРАНС Новосибирский филиал

Привязан

Инв. №

Типовой проект 503 Альбом II

Экспликация помещений

Номер по плану	Наименование	Категория производства по пожарной опасности
14	Инструментально-раздаточная кладовая	Д
15	Участок общей диагностики	В
16	Зона ТО-1	В
17	Участок ремонта систем питания	Д
18	Машинная секция	А
19	Регулировочный участок	А
20	Участок ремонта электрооборудования	Д
21	Кислотная	В
22	Зарядная	А
23	Реагентная	В
24	Аккумуляторный участок	Д
25	Участок отдела главного механика	Д
26	Насосная	В
27	Склад масел	В
28	Коридоры, тамбуры	
29	Мужская уборная	
30	Женская уборная	

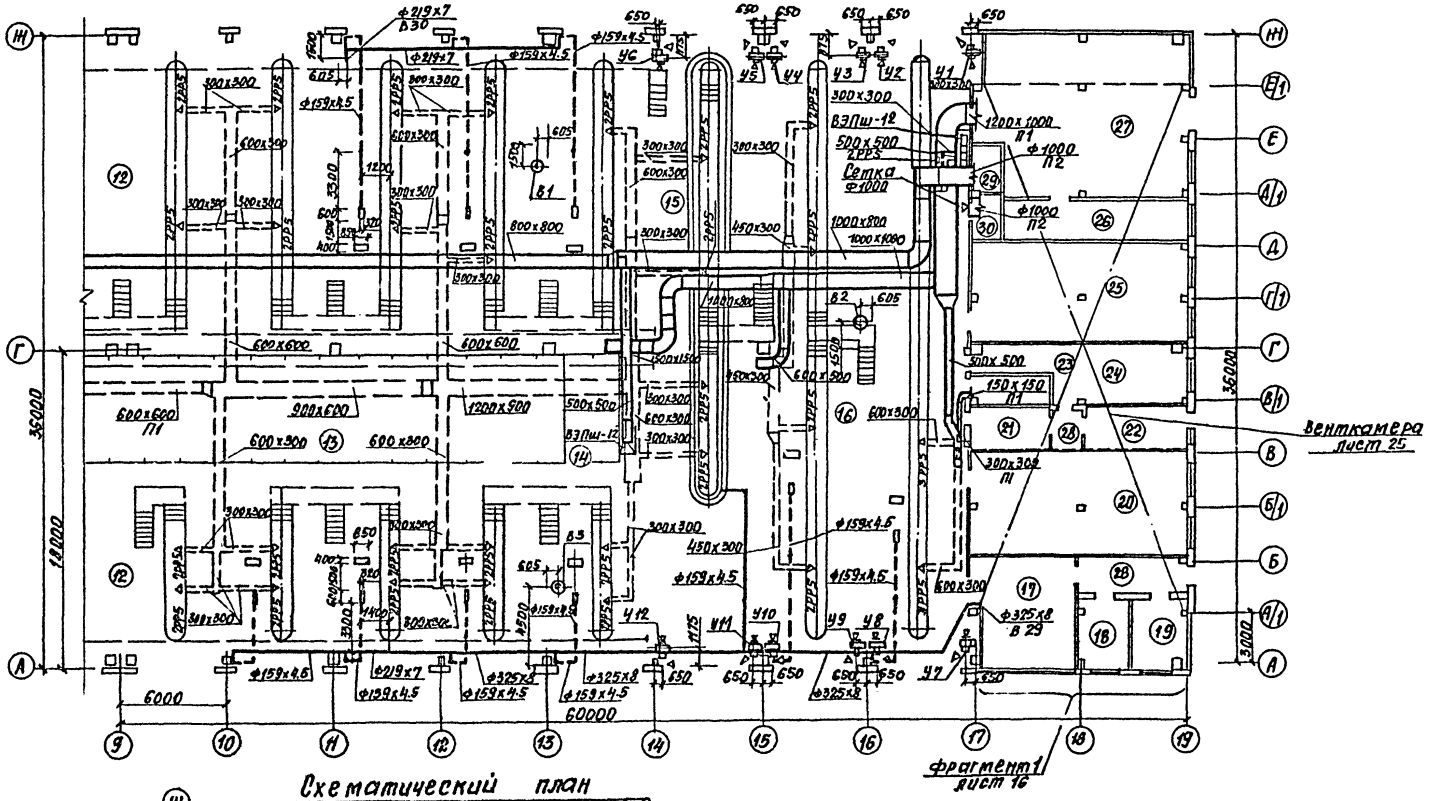

Схематический план

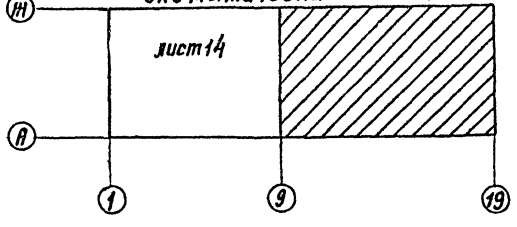

Согласовано
Нач. АСО Сидорова
Нач. ЭТО Архипов
Нач. техн. отд. Боярщинов

Инв. № подл. | Подпись и дата | Взам. инв. №

ГИП	Никитин		8.84
Нач. отд.	Аизикович		08.84
Гл. спец.	Голубев		08.84
Рук. гр.	Чистякова		8.84
Ст. инж.	Прехова		08.84

503-1-41С.86-ОВ

Автотранспортное предприятие на 300 грузовых автомобилей для южных районов

Производственный корпус

Стадия	Лист	Листов
РП	15	

Вентиляция. План на отм. 0.000 между осями 9...19 и А...Ж

ГИПРОАВТОТРАНС Новосибирский филиал

Привязан

Инв. №

Типовой проект 503-

Альбом II

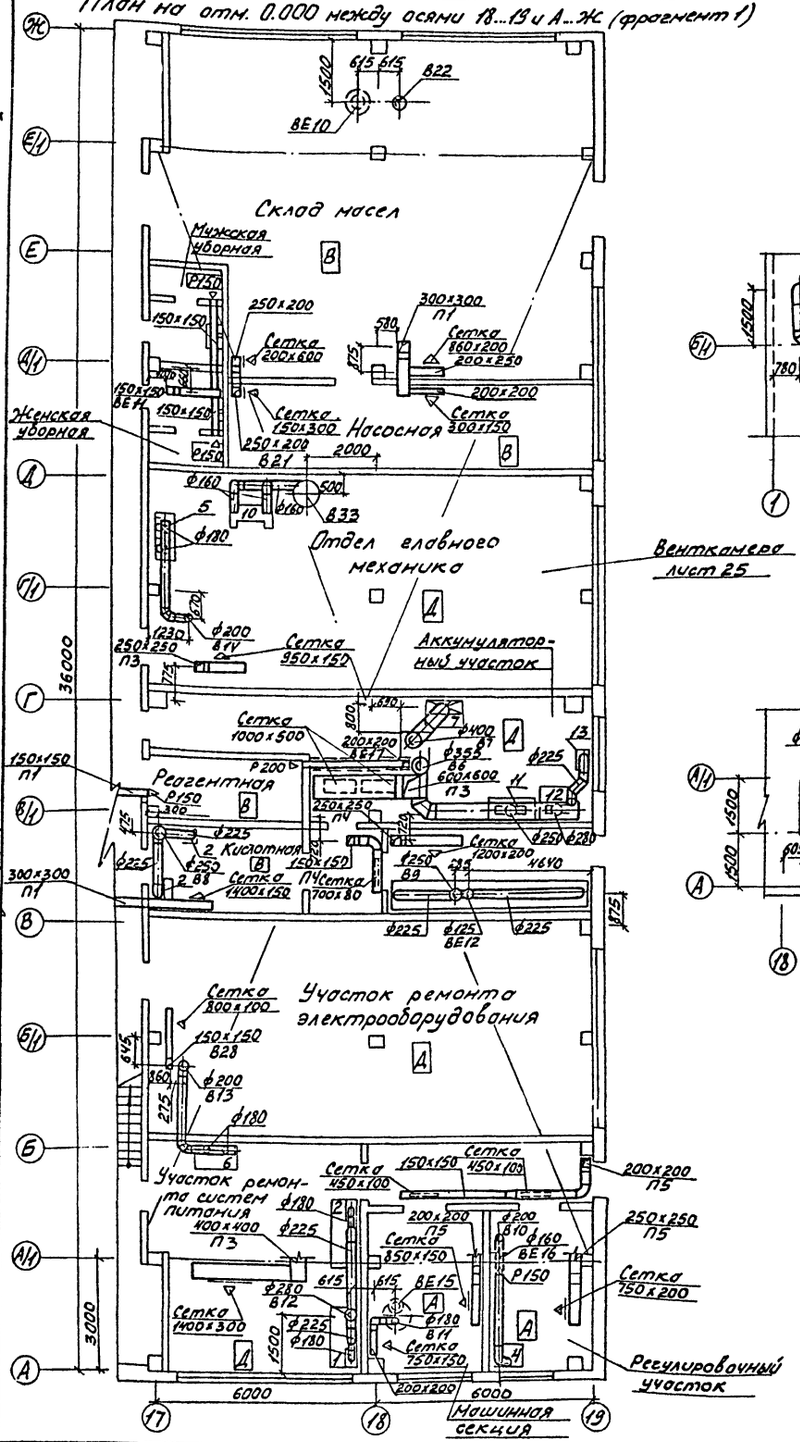

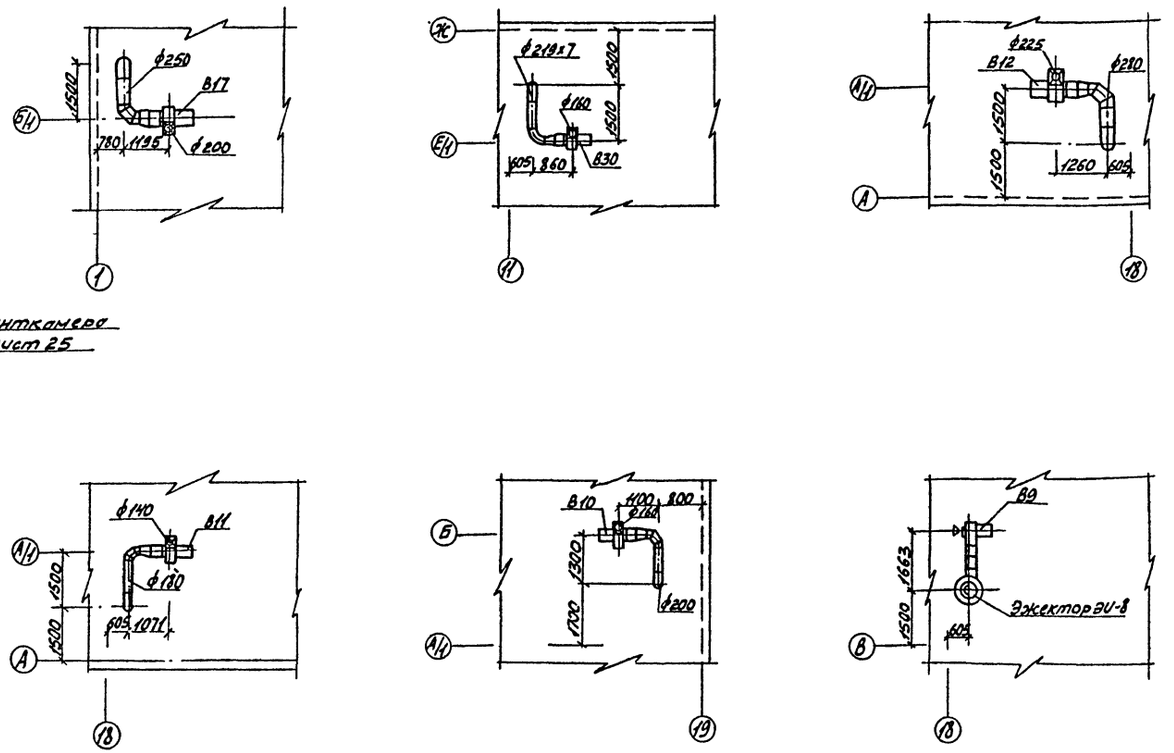

ГИП	Никитин		8.84
Нач.отд.	Айзикович		08.84
Гл.спец.	Голубев		08.84
Рук.гр.	Чистякова		8.84
Ст.инж.	Орехова		08.84

503-1-41С.86 -ОВ

Автотранспортное предприятие на 300 грузовых автомобилей для южных районов

Производственный корпус

Стадия	Лист	Листов
РП	16	

Вентиляция. План на отм. 0.000 между осями 17...19 и А...Ж. Элементы планов кровли с расстановкой вентооборудования

ГИПРОАВТОТРАНС

Новосибирский филиал

Привязан

Инв. №

Согласовано

Нач. АСО Сидорова

Нач. ЭТО Архипов

Нач. технол. отд. Боршинов

Инв. № подл. | Подп. и дата | Взам. инв. №

Типовой проект 503 Альбом II

Система отопления

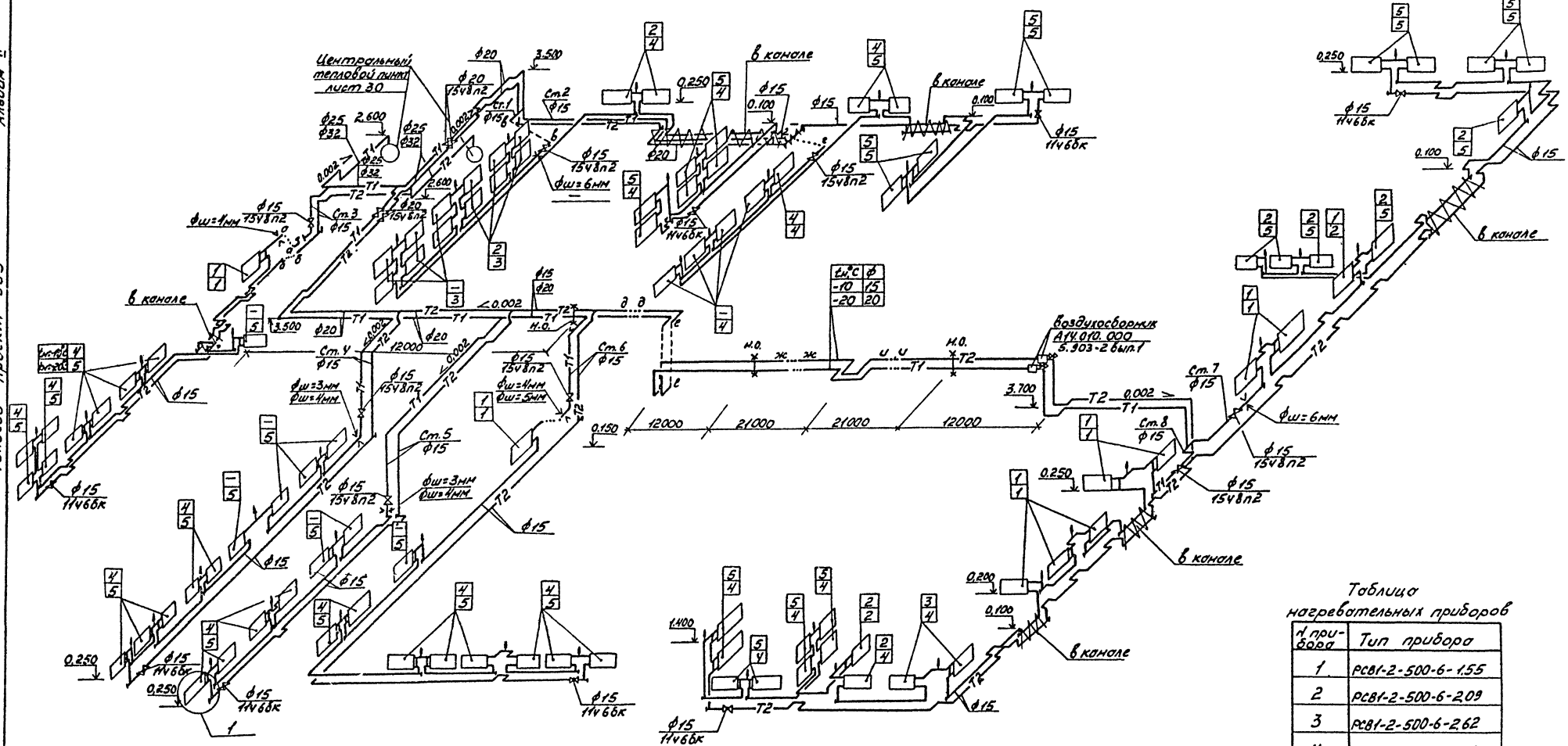

Таблица нагревательных приборов

№ прибора	Тип прибора
1	РСВ1-2-500-6-1,55
2	РСВ1-2-500-6-2,09
3	РСВ1-2-500-6-2,62
4	РСВ1-2-500-6-3,16
5	РСВ1-2-500-6-3,7

Размеры компенсаторов

Эскиз	Обозначение компенсатора	ф	H	A	R	Компенсирующая способность	Кол.
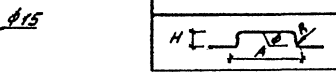	К-3	15,20	880	1860	80	85	2

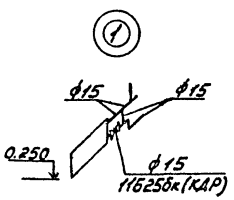

ГИП	Никитин		8.84	503-1-41С.86 - ОВ	
Нач.отд.	Айзикович		08.84		
Гл.спец.	Голубев		08.84	Автотранспортное предприятие на 300 грузовых автомобилей для южных районов	
Рук.гр.	Чистякова		8.84		
Ст.инж.	Орехова		08.84	Производственный корпус	Стадия: РП; Лист: 17; Листов:
				Схема системы отопления	ГИПРОАВТОТРАНС Новосибирский филиал

Привязан

Инв. №

Инв. № подл. | Подп. и дата | Взам. инв. №

Альбом VII

Типовой проект 503

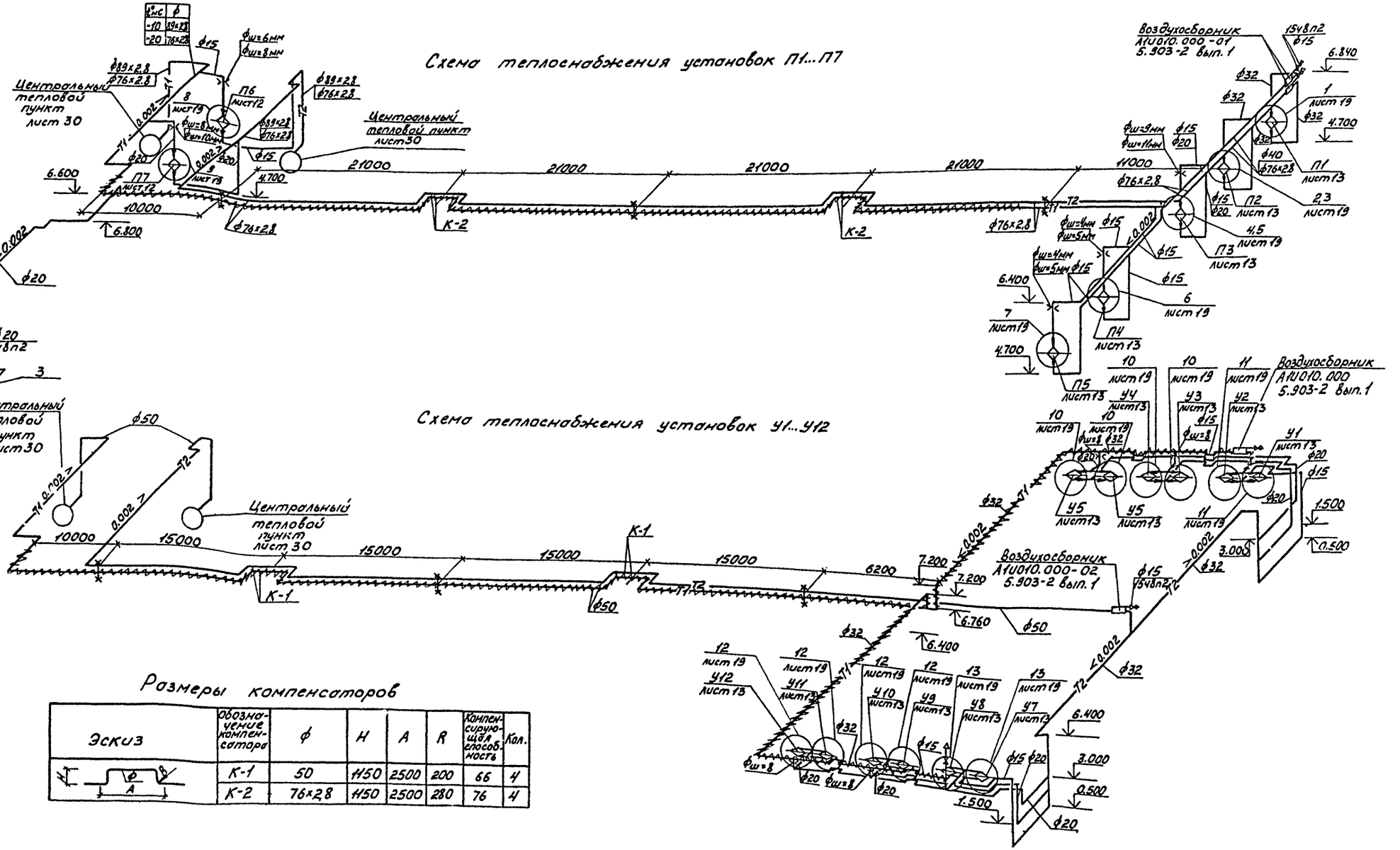

Размеры компенсаторов

Эскиз	Обозначение компенсатора	ϕ	H	A	R	Компенсирующая способность	Кол.
	К-1	50	Н50	2500	200	66	4
	К-2	76х2,8	Н50	2500	280	76	4

Привязан

Инв. №

ГИП	Никитин		8.84
Нач.отд.	Айзикович		08.84
Гл.спец.	Голубев		08.84
Рук.гр.	Чистякова		8.84
Ст.инж.	Благодаров		08.84

503-1-41С.86 -ОВ

Автотранспортное предприятие на 300 грузовых автомобилей для южных районов

Производственный корпус

Стадия	Лист	Листов
РП	18	

Схемы систем теплоснабжения установок П1...П7, У1...У12

ГИПРОАВТОТРАНС

Инв.№ подл. | Подп. и дата | Взам. инв.№

Альбом V

Типовой проект 503

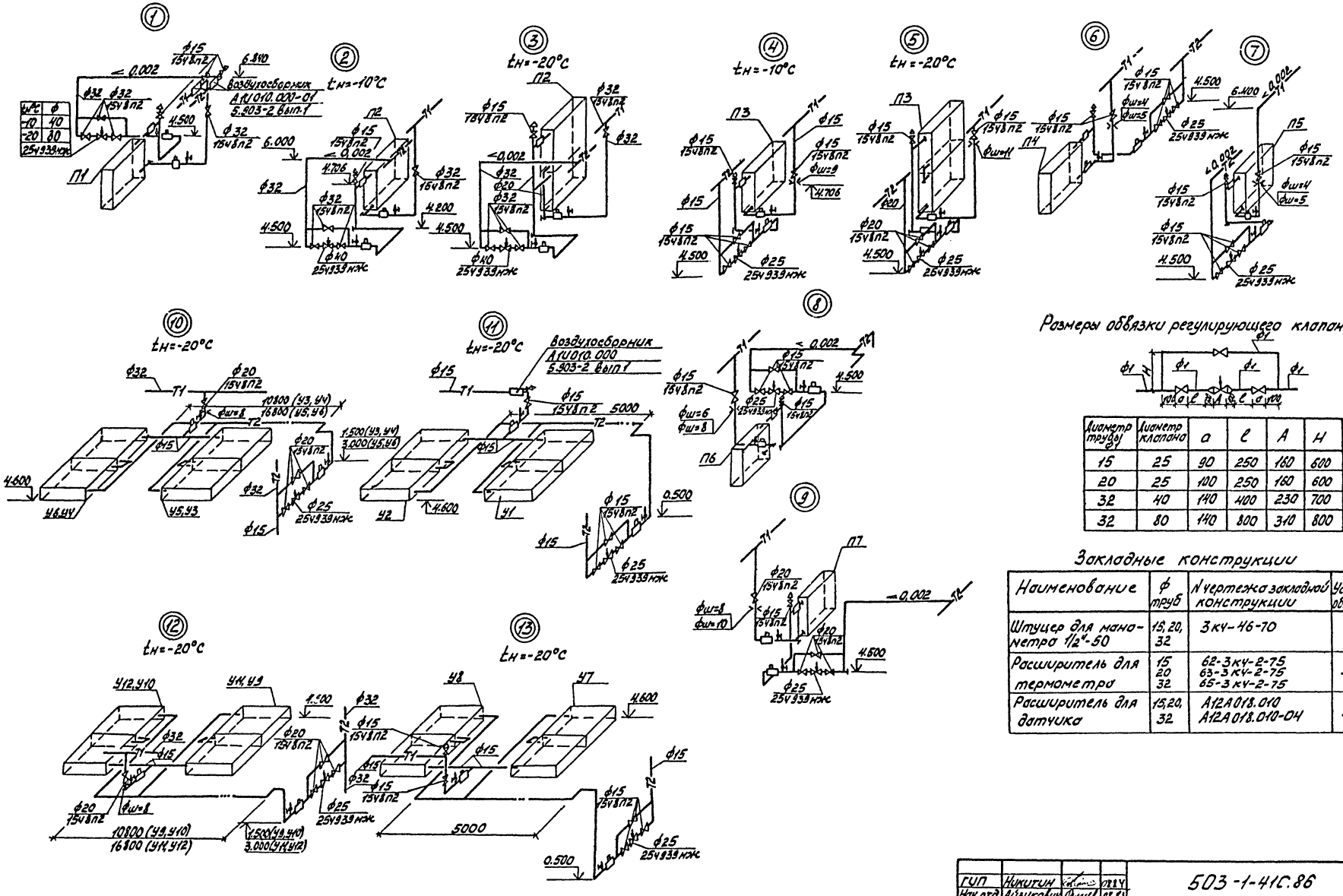

Размеры обвязки регулирующего клапана

Диаметр трубо-ды	Диаметр клапана	a	c	A	H
15	25	90	250	160	600
20	25	110	250	160	600
32	40	140	400	230	700
32	80	140	800	310	800

Закладные конструкции

Наименование	Ф труб	N чертежа закладной конструкции	Условные обозначения
Штуцер для манометра 1/2"-50	15, 20, 32	3КЧ-46-70	
Расширитель для термометра	15 20 32	62-3КЧ-2-75 63-3КЧ-2-75 65-3КЧ-2-75	
Расширитель для датчика	15, 20, 32	А12А018.010 А12А018.010-04	

Привязан

Инв. №

ГИП	Никитин			503-1-41С.86 ОВ
Нач. отд.	Абзиковой			
Гл. спец.	Голубев			Автотранспортное предприятие на 300 грузовых автомобилей для южных районов
Рук. гр.	Чистякова			Производственный корпус
Ст. инж.	Благодарова			Узлы 1...13

Стадия	Лист	Листов
РП	19	

ГИПРОАВТОТРАНС Новосибирский филиал

Инв. № подл. | Подп. и дата | Взам. инв. №

Типовой проект 503-1-41С.86 Альбом II

Инв.№ подл. | Подп. и дата | Взам. инв.№

П1

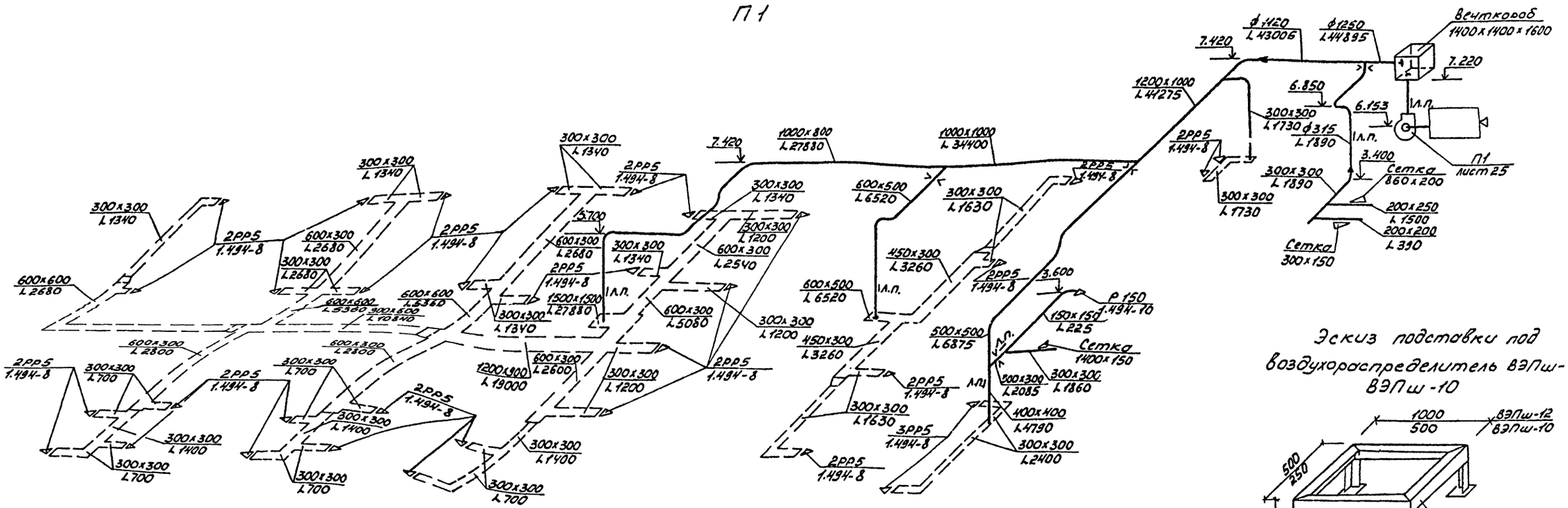

Эскиз подставки под воздухораспределитель ВЭПш-12, ВЭПш-10

П2

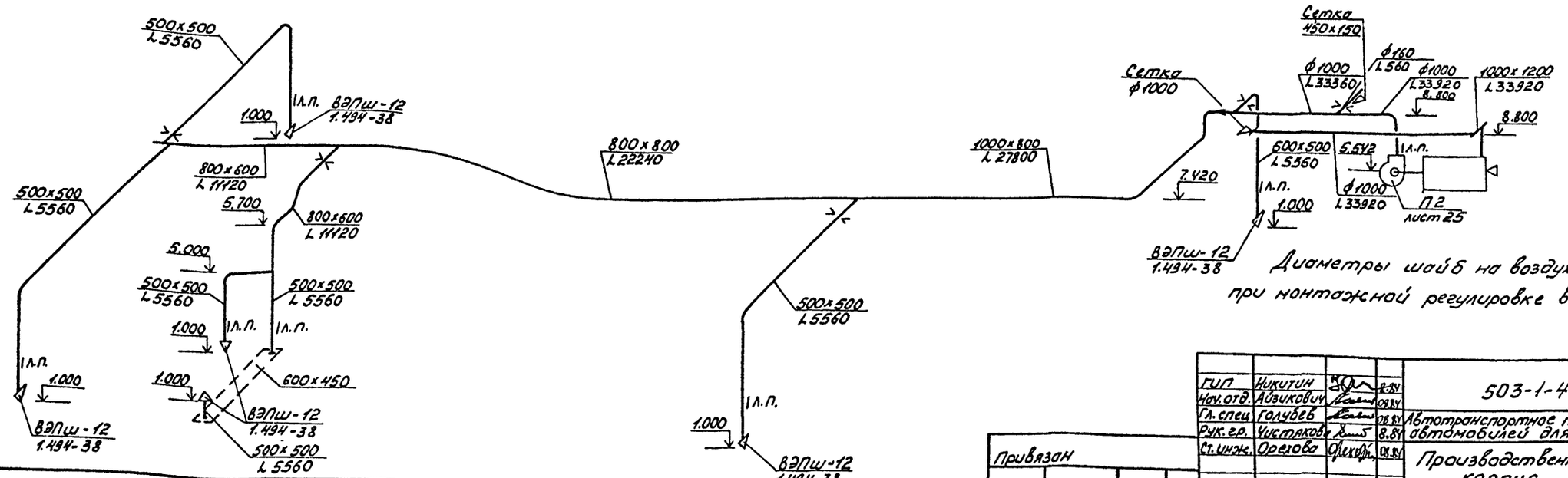

Диаметры шайб на воздуховодах определяются при монтажной регулировке вентсистем.

ГИП	Никитин		8.84	503-1-41С.86 -ОВ
Нач. отд.	Айзикович		08.84	
Гл. спец.	Голубев		08.84	Автотранспортное предприятие на 300 грузовых автомобилей для южных районов
Рук. гр.	Чистякова		8.84	
Ст. инж.	Орлова		08.84	Производственный корпус

Стадия	Лист	Листов
РП	20	

Схемы систем П1, П2

ГИПРОАВТОТРАНС Новосибирский филиал

Привязан

Инв.№

Альбом №

Типовой проект 503

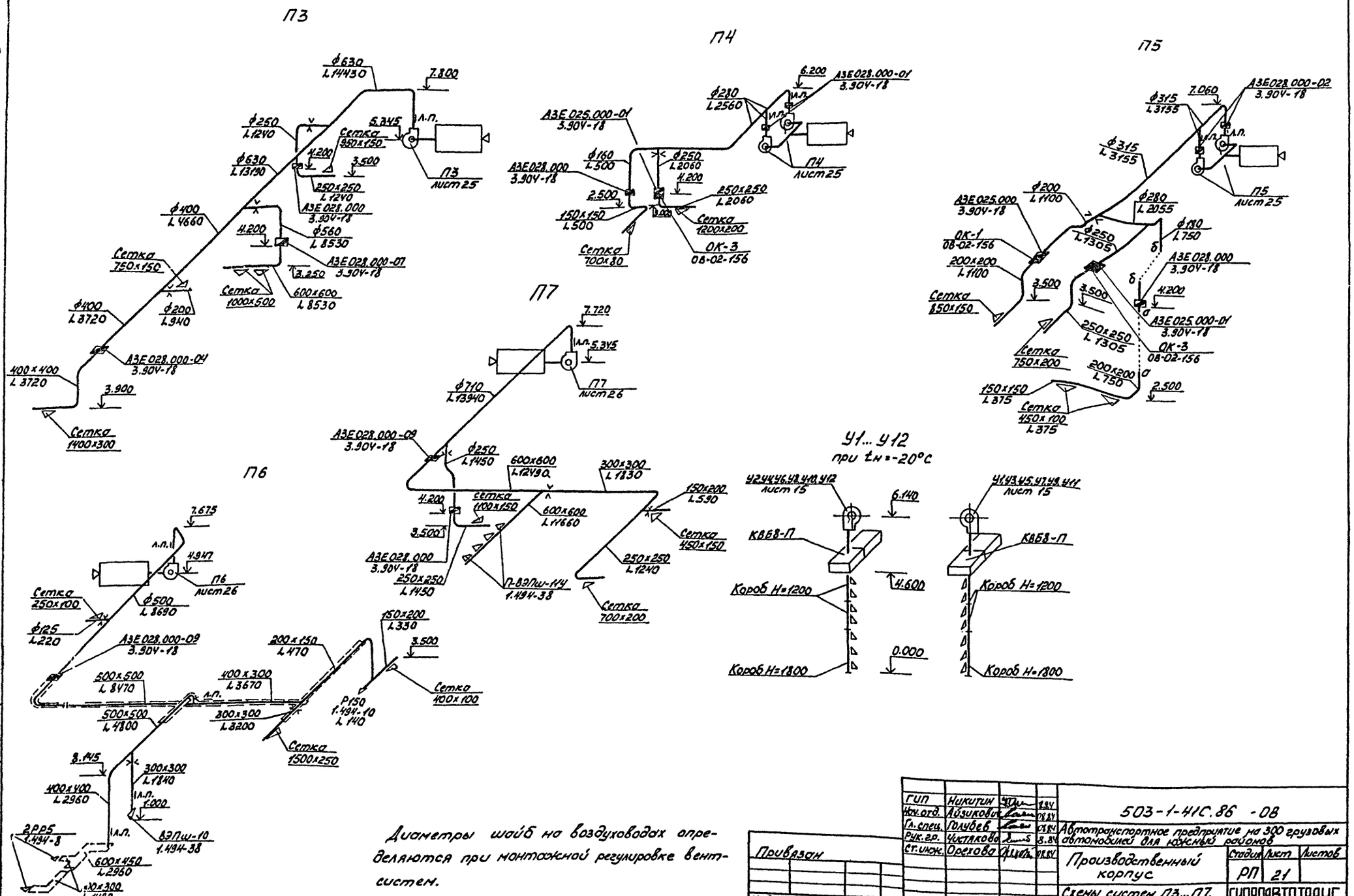

Диаметры шайб на воздуховодах определяются при монтажной регулировке вентсистем.

Привязан

Инв. №

ГИП	Никитин		8.84
Нач. отд.	Айзикович		08.84
Гл. спец.	Голубев		08.84
Рук. гр.	Чистякова		8.84
Ст. инж.	Орехова		08.84

503-1-41С.86 -08

Автотранспортное предприятие на 300 грузовых автомобилей для южных районов

Производственный корпус

Стадия	Лист	Листов
РП	21	

Схемы систем П3... П7, У1... У12

ГИПРОАВТОТРАНС Новосибирский филиал

Инв. № подл. | Подп. и дата | Взам. инв. №

Альбом V

Типовой проект 503

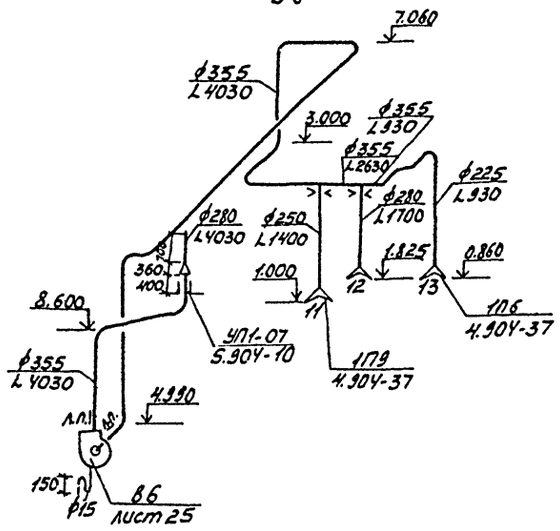

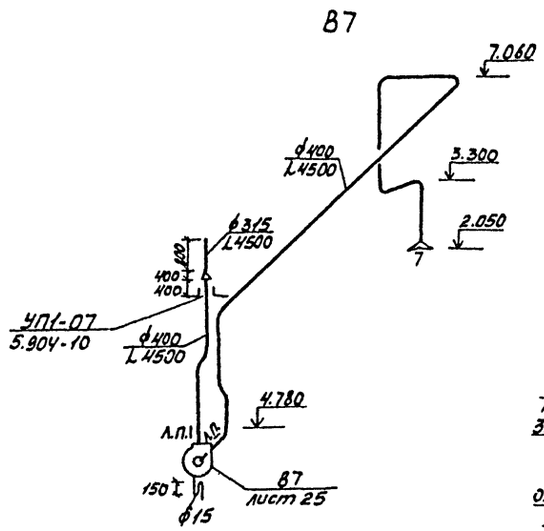

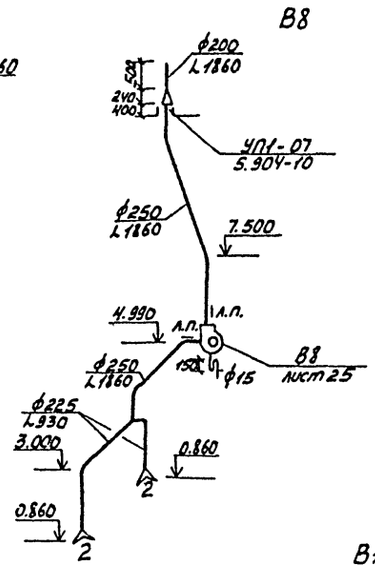

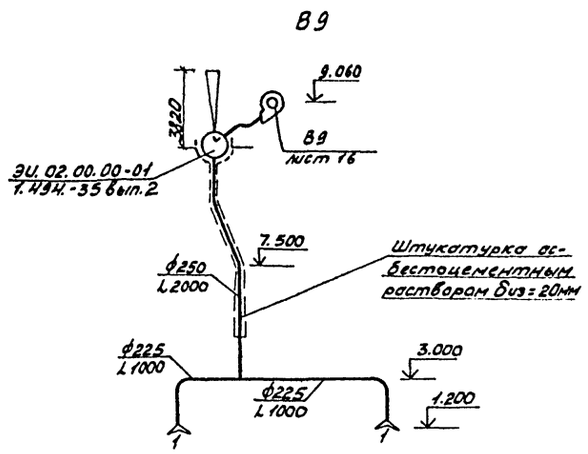

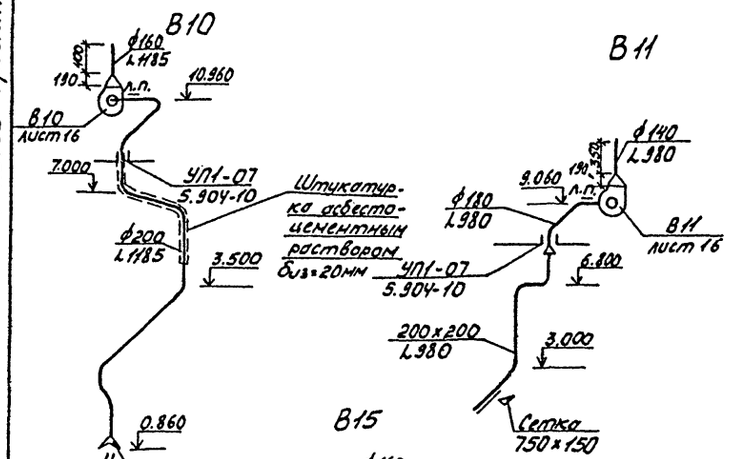

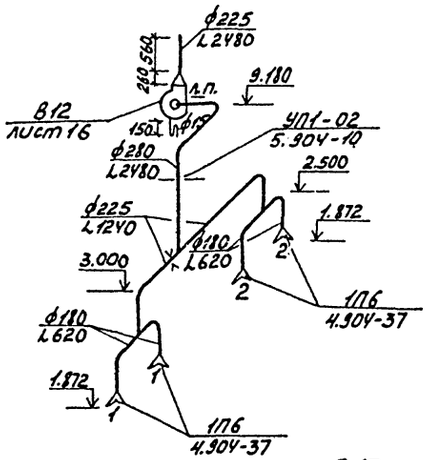

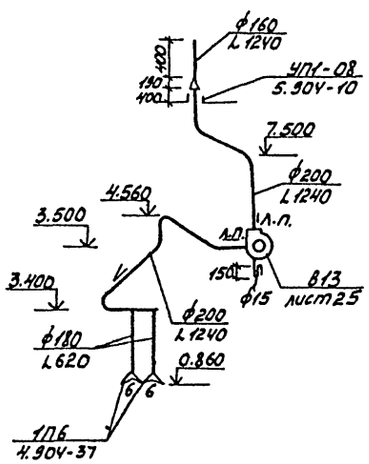

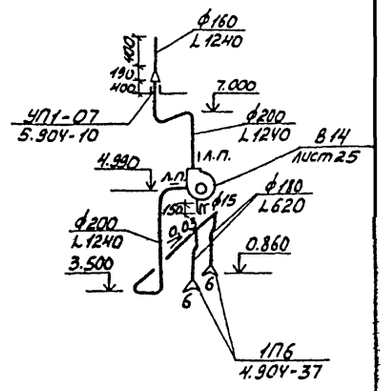

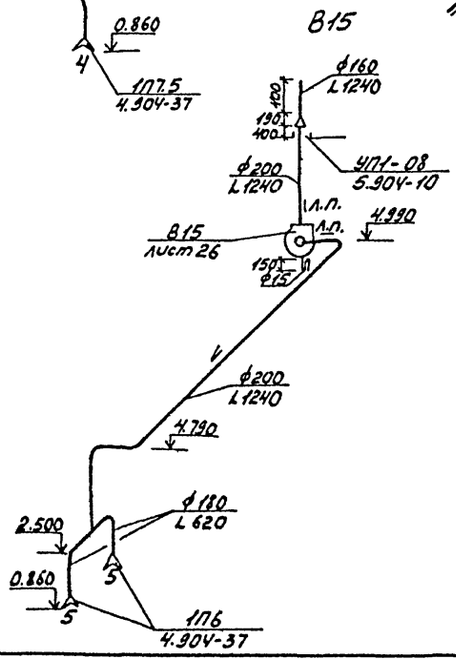

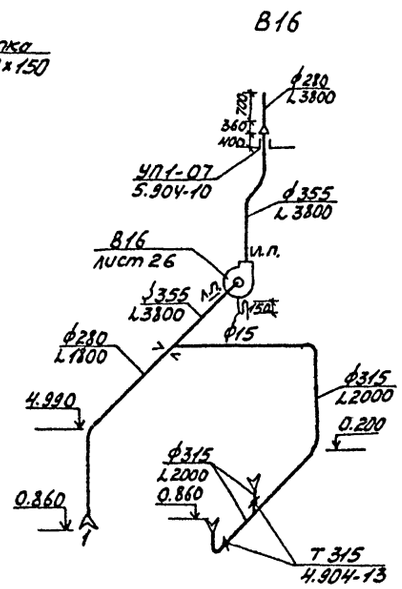

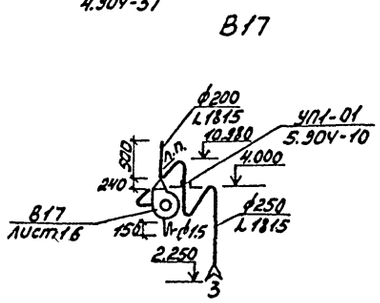

Диаметры шайб на воздуховодах определяются при монтажной регулировке вентсистем.

ГИП	Никитин		08.84	503-1-41С.86 - ОВ	
Нач.отд.	Айзикович		08.84	Автотранспортное предприятие на 300 грузовых автомобилей для южных районов	
Гл.спец.	Голубев		08.84		
Рук.гр.	Чистякова		08.84	Производственный корпус	Стадия: РП; Лист: 22; Листов:
Ст.инж.	Орехова		08.84	Схемы систем В6...В17	ГИПРОАВТОТРАНС Новосибирский филиал

Привязан

Инв. №

Инв. № подл. | Подп. и дата | Взам. инв. №

Типовой проект 503-1-41С.86 Альбом II

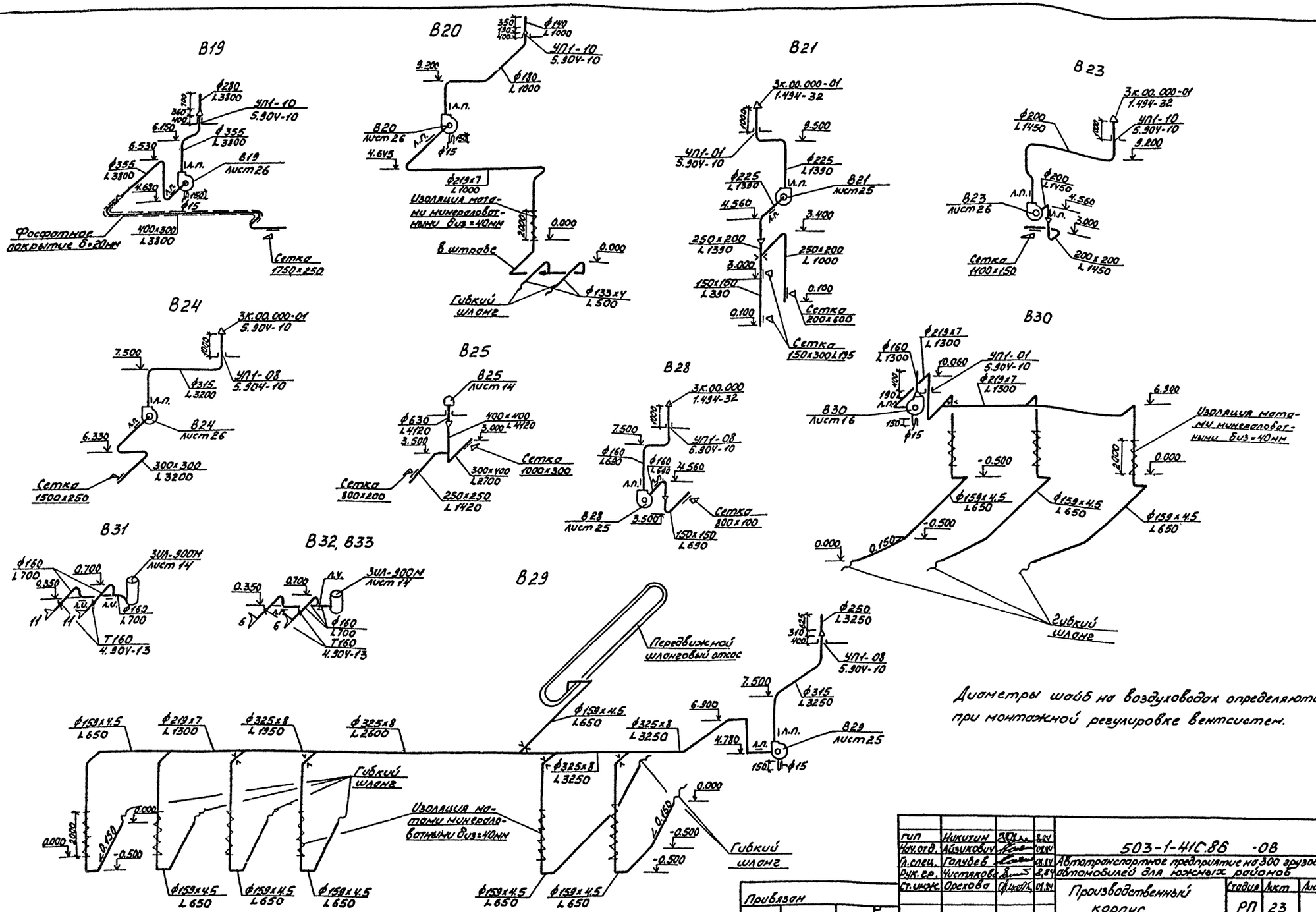

Диаметры шайб на воздуховодах определяются при монтажной регулировке вентсистем.

Инв.№ подл. | Подп. и дата | Взам. инв.№

ГИП	Никитин			503-1-41С.86 -ОВ
Нач.отд.	Абзиковичу			
Гл.спец.	Голубев			Автотранспортное предприятие на 300 грузовых автомобилей для южных районов
Рук.гр.	Чистякова			
Ст.инж.	Орехова			Производственный корпус

Стадия	Лист	Листов
РП	23	

Схемы систем В19...В21, В23...В25, В28...В33

ГИПРОАВТОТРАНС Новосибирский филиал

Привязан

Инв.№

Альбом VI

Типовой проект 503-

ВЕ 1

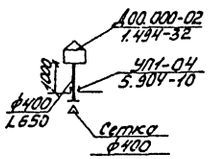

ВЕ 2

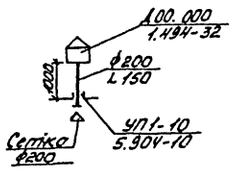

ВЕ 3

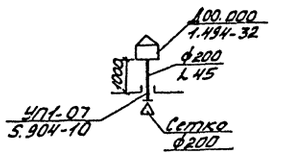

ВЕ 4

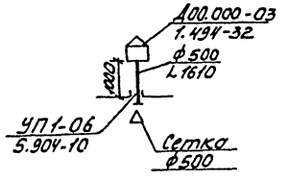

ВЕ 5

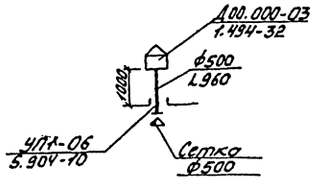

ВЕ 6

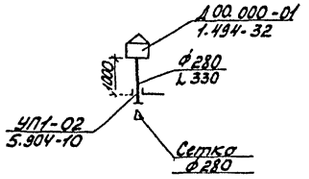

ВЕ 7

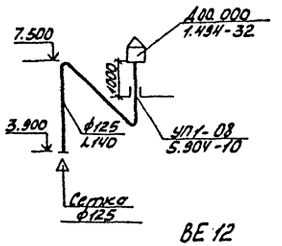

ВЕ 8

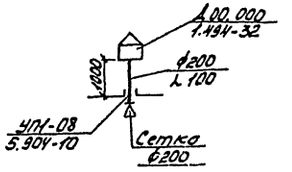

ВЕ 9

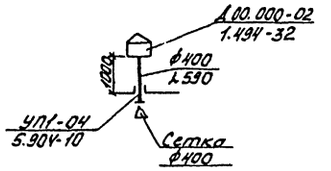

ВЕ 10

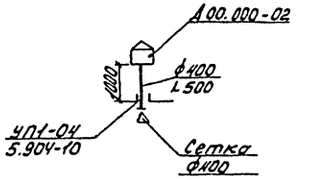

ВЕ 11

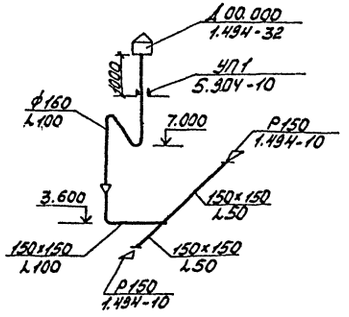

ВЕ 12

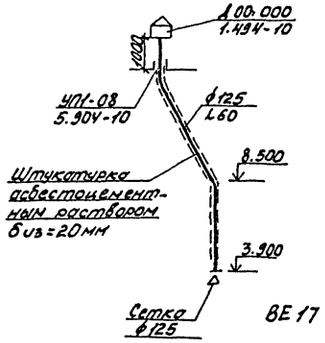

ВЕ 13

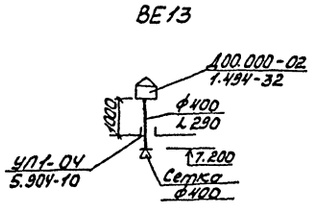

ВЕ 14

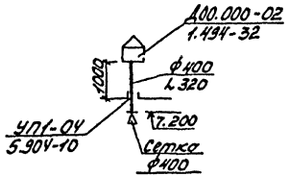

ВЕ 15

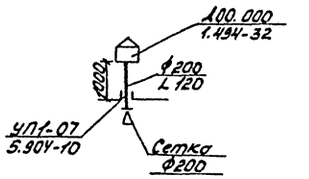

ВЕ 16

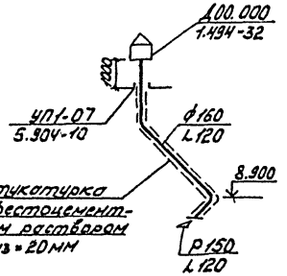

ВЕ 17

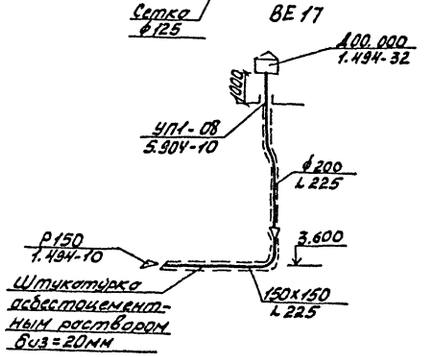

ВЕ 18

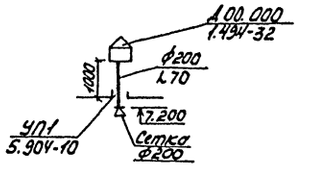

ГИП	Никитин			503-1-41С.86 -08	
Нач.отд.	Айзикович			Автотранспортное предприятие на 300 грузовых автомобилей для южных районов	
Гл.спец.	Голубев				
Рук.гр.	Чистякова			Производственный корпус	Стадия: РП; Лист: 24; Листов:
Ст.инж.	Орелова			Схемы систем ВЕ1...ВЕ18	ГИПРОАВТОТРАНС Новосибирский филиал

Привязан

Инв.№

Инв.№подл. | Подп. и дата | Взам.инв.№

Альбом II

Типовой проект 503

План

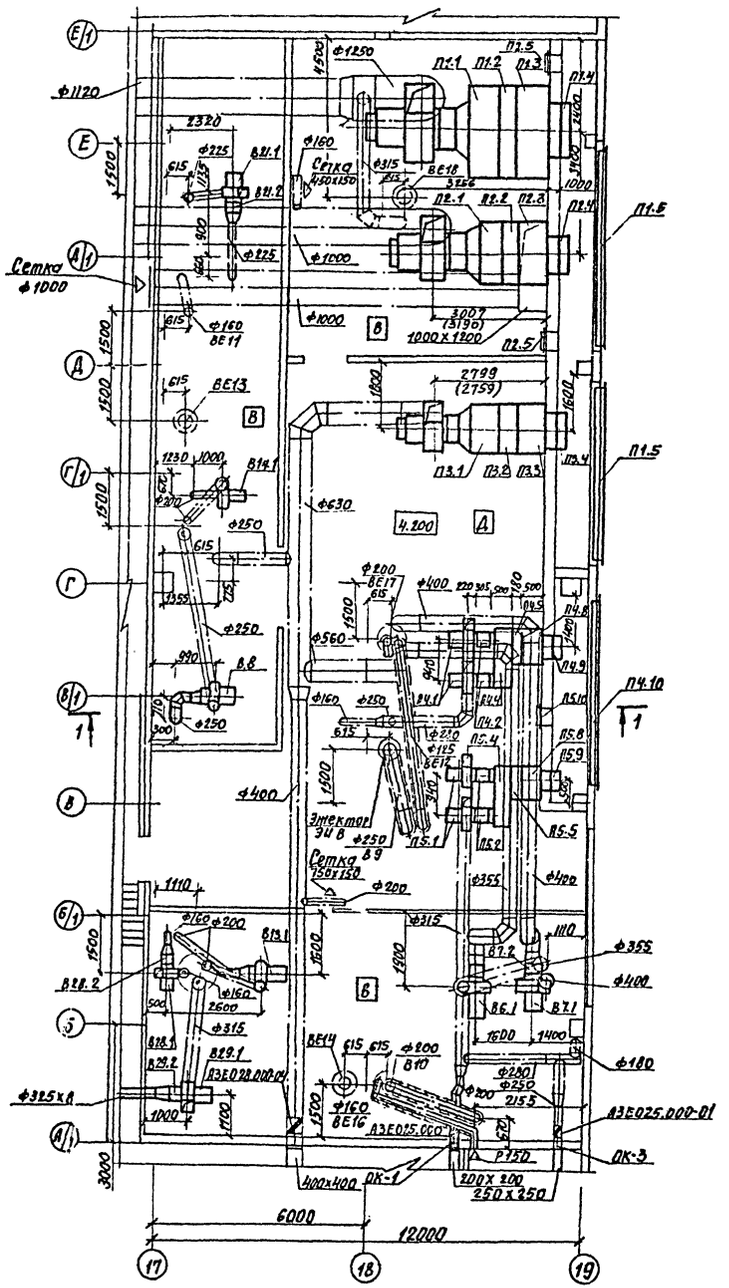

Разрез 1-1

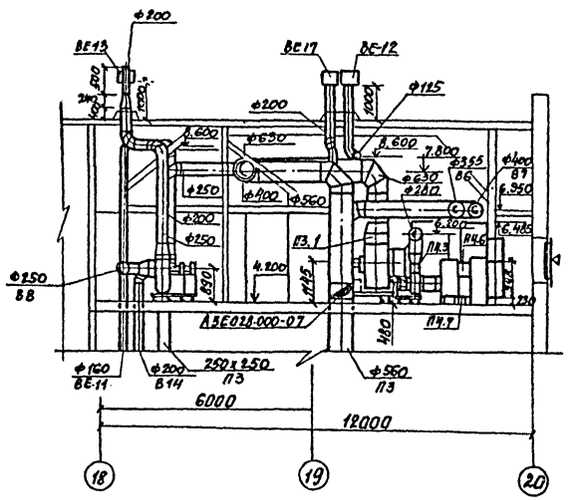

В скобках дан размер для температуры -20°С.

ГИП	Никитин		8.84	503-1-41С.86 ОВ
Нач.отд.	Айзикович		08.84	Автотранспортное предприятие на 300 грузовых автомобилей для южных районов
Гл.спец.	Голубев		08.84	
Рук.гр.	Чистякова		8.84	Производственный корпус
Ст.инж.	Прехова		08.84	Стадия: РП; Лист: 25; Листов:
				Установки систем П1...П5, В6...В8, В13, В14, В21, В28, В29
				ГИПРОАВТОТРАНС Новосибирский филиал

Привязан

Инв. №

Согласовано

Нач АСО Сидорова

Нач. ЭТО Архипов

Инв. № подл. | Подпись и дата | Взам. инв. №

Альбом III

Типовой проект 503-

Согласовано

Инв.№ подл. | Подпись и дата | Взам.инв.№ | Инв.№ дубл. | Подпись и дата

План

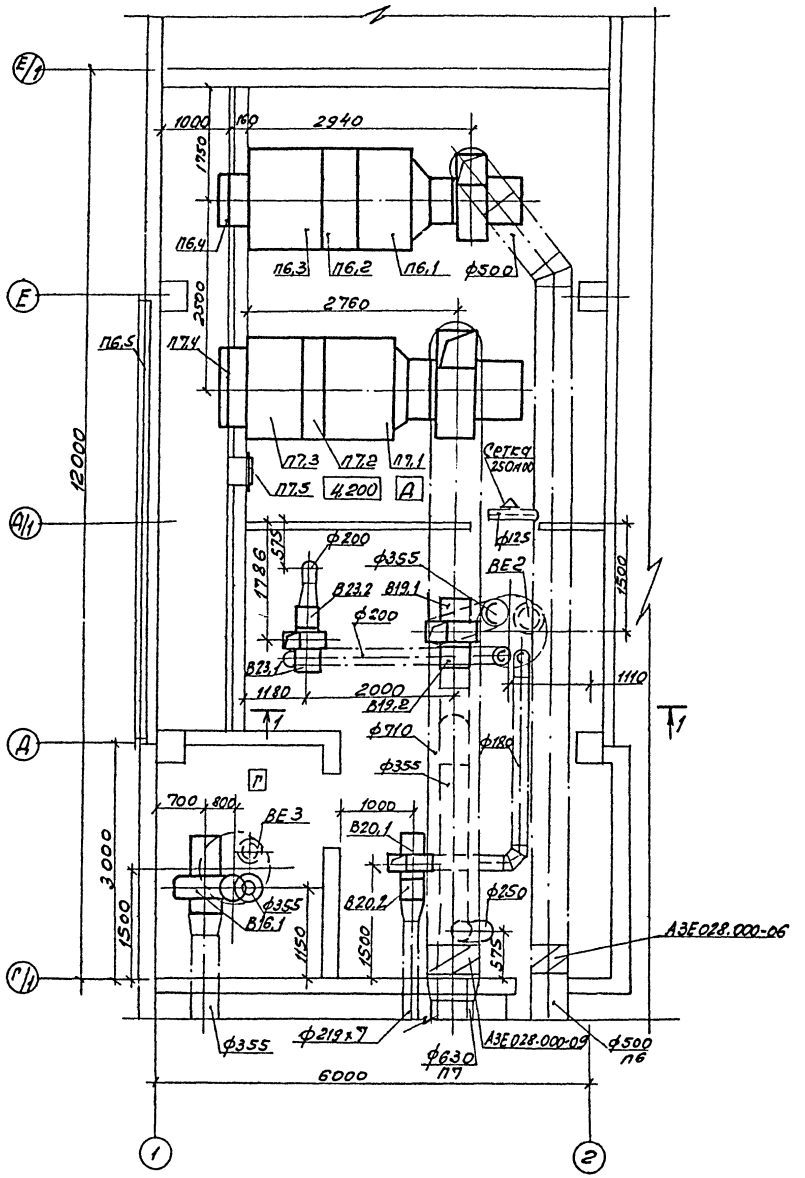

Разрез 1-1

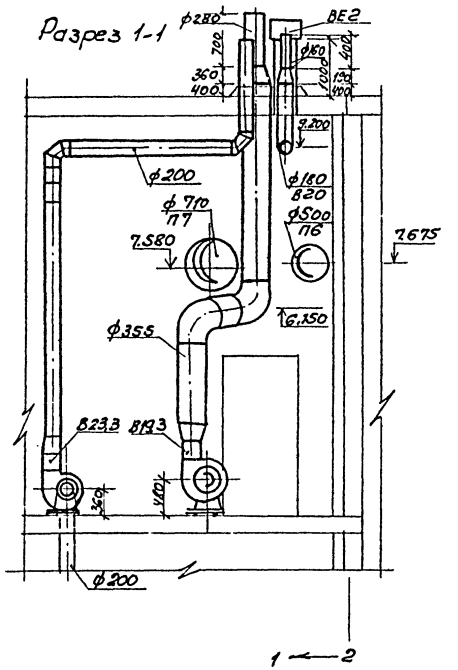

План

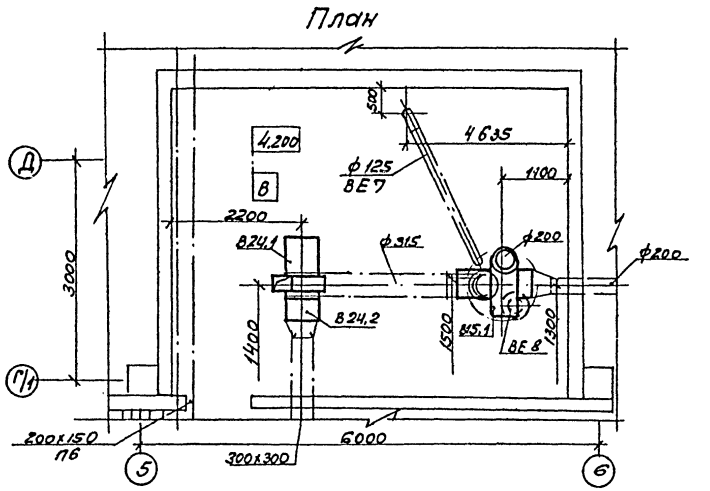

ГИП	Никитин		8.84	503-1-41С.86 -ОВ	
Нач. отд	Лозикович		08.84		
Гл. спец.	Голубев		08.84	Автотранспортное предприятие на 300 грузовых автомобилей для южных районов	
Рук. гр.	Чистякова		8.84		
Ст. инж.	Орехова		08.84	Производственный корпус	Стадия: РП; Лист: 26; Листов:
Привязан				Установка систем П6, П7 В15, В16, В19, В20, В23, В24.	ГИПРОАВТОТРАНС Новосибирский филиал
Инв. №					

Альбом II

Типовой проект 503

Спецификация отопительно-вентиляционных установок

Начало

Марка, поз.	Обозначение	Наименование	Кол.	Масса ед. кг	Примечание
		П1 (2ПК 40 правое исполнение)			
П1.1	Серия 5.904-12 вып.1-4	Секция соединительная А1А 183.000 с вентагрегатом А125-4 с гибкими вставками	1	1521	
П1.2	Серия 5.904-12 вып1-18	Секция калориферная А1А 191.000-02 с калорифером КСК3-12-02	1	776.3	
П1.3	Серия 5.904-12 вып.1-31	Секция приемная А1А 228.000-01	1	246.6	
П1.4	Серия 5.904-12 вып. 1-35	Установка утепленной заслонки П1800х х1400 Э А14М036.000-05	1	143.1	
П1.5	серия 1.494-27	Неподвижные воздухоприемные решетки СТА 302 150 х 580	86	1.2	
		П2 (2ПК31.5 левое исполнение)			
П2.1	Серия 5.904-12 вып. 1-3	Секция соединительная А1А 182.000 с вентагрегатом А10-6 с гибкими вставками	1	970	
П2.2	Серия 5.904-12 вып. 1-17	Секция калориферная А1А 190.000-02 с калорифером КСК3-12-02 при $t_н$ = -10°С	1	520	
П2.2	Серия 5.904-12 вып. 1-17	Секция калориферная А1А 190.000 с 2-мя калориферами КСК3-12-02 при $t_н$=-20°С	1	930	
П2.3	Серия 5.904-12 вып. 1-30	Секция приемная А1А 227.000-07	1	196.5	
П2.4	Серия 5.904-12	Установка утеплен-			

Продолжение

Марка, поз.	Обозначение	Наименование	Кол.	Масса ед. кг	Примечание
	вып. 1-35	ной заслонки П1600х1000 Э А14М036.000-03	1	114.3	
П2.5	Серия 5.904-4	Дверь герметическая утепленная АУс1.25х0.5	1	33.6	
		П3, П7 (2ПК 20 П3 - левое исполнение П-7 - правое исполнение)			
П3.1, П7.1	Серия 5.904-12 вып. 1-2	Секция соединительная А1А 181.000 с вентагрегатом А8-3 с гибкими вставками	2	694	
П3.2	Серия 5.904-12 вып.1-16	Секция калориферная А1А 189.000-03 с калорифером КСК4-10-02 при $t_н$ = -10°	1	356.2	
П3.2 П7.2	Серия 5.904-12 вып. 1-16	Секция калориферная А1А 189.000-02 с 2-мя калориферами КСК3-10-02 при $t_н$=-20°	2	350.8	
П3.3, П7.3	Серия 5.904-12 вып. 1-29	Секция приемная А1А 226.000-01	2	150	
П3.4, П7.4	Серия 5.904-12 вып. 1-35	Установка утепленной заслонки П1600х1000 Э А14М036.000-03	2	114.3	
П7.5	Серия 5.904-4	Дверь герметическая утепленная АУс1.25х0.5	1	33.6	
		П4, П5 (индивидуальные)			
П4.1, П5.1		Агрегат вентиляторный А4 105-2, комплект: а. Вентилятор радиальный В-Ц4-70 N4 исполнение 1, положение Л0°	4	83	

Продолжение

Марка, поз.	Обозначение	Наименование	Кол.	Масса ед. кг	Примечание
		б. Электродвигатель 4А80А4, мощностью 1.1квт, частота вращения 1400об/мин.			
П4.2 П5.2	Серия 5.904-5	Вставка гибкая ВВ-19	4	5.13	
П4.3 П5.3	Серия 5.904-5	Вставка гибкая ВН-12	4	4.12	
П4.4 П5.4	Серия 1.494-26	Коробка воздухораспределительная К640х500х1000 (по типу К-3)	2	104	13м²
П4.5, П5.5		Калорифер биметаллический КСК3-6-02	2	39.9	
П4.6, П5.6	Серия 5.904-13 вып. 1-1	Заслонка прямоугольного сечения рипок урор	2	10.5	
П4.7 П5.7	Серия 1.494-25	Подставки под калорифер h=100	8	0.79	
П4.8, П5.8		Венткороб 600х500х х1200 из стали δ=1мм по ГОСТ 19903-74*	2	16	2м²
П4.9, П5.9	Серия 5.904-12 вып. 1-35	Установка утепленной заслонки П1000х600 Э А14М036.000-01	2	69.6	
П4.10	Серия 1.494-27	Неподвижные воздухоприемные решетки РТА 502 150х580	6	1.2	
П5.10	Серия 5.904-4	Дверь герметическая утепленная АУс1.25х0.5	1	33.6	
		П6 (2ПК 10 левое исполнение)			
П6.1	Серия 5.904-12 вып. 1-1	Секция соединительная А1А 180.000-02 с вентагрегатом А63105-1 с гибкими вставками	1	314	

Привязан

Инв. №

ГИП	Никитин		3.84
Нач. отд	Айзикович		03.84
Гл. спец	Голубев		03.84
Рук. гр	Цветкова		3.84
Ст. инж.	Орехова		03.84

503-1-41С.86 -ОВ

Автотранспортное предприятие на 300 грузовых автомобилей для южных районов

Производственный корпус

Стадия	Лист	Листов
РП	27	

Спецификация отопительно-вентиляционных установок П1... П7

ГИПРОАВТОТРАНС Новосибирский филиал

Инв. № подл. | Подпись и дата | Взам. инв. №

Альбом II

Типовой проект 503

Продолжение

Марка, поз.	Обозначение	Наименование	Кол.	Масса ед. кг	Примечание
П6.2	Серия 5.904-12	Секция калориферная			
	вып. 1-15	А1А188.000-02 с калори-			
		фером КСК 3-10-02	1	207.8	
П6.3	Серия 5.904-12	Секция приемная			
	вып. 1-28	А1А 223.000-01	1	132.9	
П6.4	Серия 5.904-12	Установка утеплен-			
	вып. 1-35	ной заслонки П1000х			
		х600Э А14М036.000-01	1	69.2	
П6.5	Серия 1.494-27	Неподвижные возду-			
		хоприемные решетки			
		СТД 502 150х580	24	1.2	
		В6. В13. В14. В15. В16			
В6.1. В13.1, В14.1. В15.1		Вентилятор ради-			
В16.1		альный пластмас-			
		совый В-Ц4-76 N5К	5	100	
		исполнение 1. положе-			
		ние ЛО° с электродви-	5	42	
		гателем 4А100L6			
		мощность 2.2 квт. час-			
		тота вращения 950 об/мин.			
		В7. В29			
В21, В29.1		Агрегат вентиляторный			
		А5105-1. комплект:	2	120	
		а. Вентилятор радиаль-			
		ный В-Ц4-70 N5 испол-			
		нение 1, положение			
		ПрО°, ЛО°			
		б. Электродвигатель			
		4А80А6, мощность			
		0.75 квт. частота			
		вращения 930 об/мин.			

продолжение

Марка, поз.	Обозначение	Наименование	Кол.	Масса ед. кг	Примечание
В7.2, В29.2	Серия 5.904-5	Вставка гибкая ВВ-20	2	6.76	
В7.3, В29.3	Серия 5.904-5	Вставка гибкая ВН-13	2	5.02	
		В8			
В8.1		Вентилятор радиаль-			
		ный пластмассовый			
		В-Ц4-76 N4К исполне-	1	60	
		ние 1. положение ЛО° с			
		электродвигателем			
		4А80А, мощность	1	17.4	
		1.1 квт. частота вра-			
		щения 1410 об/мин			
		В19. В24			
В19.1, В24.1		Агрегат вентиляторный			
		А4105-2 комплектно:	2	83	
		а. Вентилятор радиаль-			
		ный В-Ц4-70 N4,			
		исполнение 1, положе-			
		ние ПрО°			
		б. Электродвигатель			
		4А80А4 - мощность			
		1.1 квт. частота			
		вращения 1400 об/мин.			
В19.2, В24.2	Серия 5.904-5	Вставка гибкая ВВ-19	2	5.13	
В19.3, В24.3	Серия 5.904-5	Вставка гибкая ВН-12	2	4.12	
		В20. В28			
В20.1. В28.1		Агрегат вентиляторный			
		А3.15105-1 комплект:	2		
		а. Вентилятор радиаль-			
		ный В-Ц4-70 N3.15 испол-			

Окончание

Марка, поз.	Обозначение	Наименование	Кол.	Масса ед. кг.	Примечание
		нение 1, положение			
		ПрО° ЛО°			
		б. Электродвигатель			
		4АА63В4 мощность			
		0.37 квт. частота			
		вращения 1370 об/мин.			
В20.2. В28.2	Серия 5.904-5	Вставка гибкая ВВ-18	2	3.45	
В20.3. В28.3	Серия 5.904-5	Вставка гибкая ВН-11	2	3.3	
		В21			
В21.1		Агрегат вентиляторный			
		А4100-2, комплект:	1	89	
		а. Вентилятор радиаль-			
		ный В-Ц4-70 N4 исполне-			
		ние 1. положение ЛО°			
		б. Электродвигатель			
		4А71В4 мощность			
		0.75 квт. частота			
		вращения 1370 об/мин.			
В21.2	Серия 5.904-5	Вставка гибкая ВВ-19	1	5.13	
В21.3	Серия 5.904-5	Вставка гибкая ВН-12	1	4.12	
		В23			
В23.1		Агрегат вентиляторный			
		А3.15100-1, комплект	1	42	
		а. Вентилятор радиаль-			
		ный В-Ц4-70 N3.15 испол-			
		нение 1. положение ЛО°			
		б. Электродвигатель			
		4АА63А4 мощность			
		0.25 квт. частота вра-			
		щения 1370 об/мин.			
В23.2	Серия 5.904-5	Вставка гибкая ВВ-18	1	3.45	
В23.3	Серия 5.904-5	Вставка гибкая ВН-11	1	3.3	

Инв. № подл. | Подпись и дата | Взам. инв. №

Привязан

Инв. №

ГИП	Никитин		8.84
Нач. отд.	Айзикович		08.84
Гл. спец.	Голубев		08.84
Рук. гр.	Чистякова		8.84
Ст. инж.	Орехова		08.84

503-1-41С.86 ОВ

Автотранспортное предприятие на 300 грузовых автомобилей для южных районов

Производственный корпус

Стадия	Лист	Листов
РП	28	

Спецификация отопительно-вентиляционных установок В6, В8, В9, В15, В16, В21, В23, В24, В28, В29

ГИПРОАВТОТРАНС Новосибирский филиал

Альбом V

Типовой проект 503

Общий вид

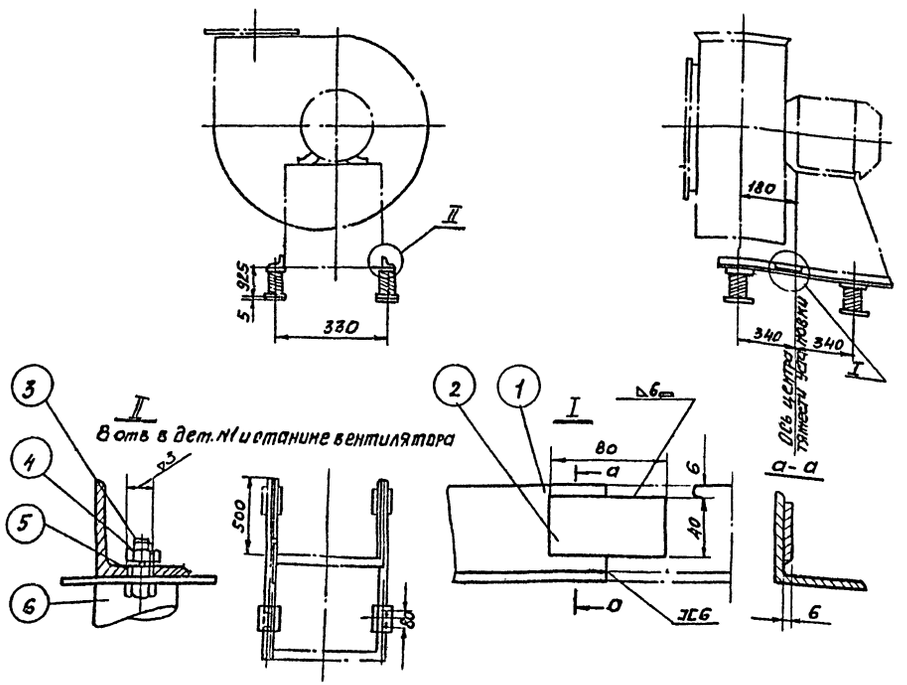

№ вентилятора					5К	4К
Тип электродвигателя					4А 100L6	4А 80 А4
Вес установки кг					106.42	60
Число оборотов вентилятора $n_в$ об/мин					950	1420
Частота собственных вертикальных колебаний m^2 кол/мин					165	180
$n_в/n^2$					6	7.8
Деформация виброизоляторов $\lambda_{ст}$ мм					37	28
Изделие				Обозн.	1А049	1А048
				Вес кг	6.42	4.75
№ п/п	Наименование	Кол.	Материал		—	—
1	Уголок ГОСТ 8509-72*	2	Сталь Ст.3	Обозн.	1А 049.1	1А048.1
				Профиль	50×50×5	50×50×5
				L мм	550	255
				Вес кг	(1.33) 2.66	(0.95) 1.9
2	Полоса 40×8 ГОСТ 103-76	2	Сталь Ст.3	Обозн	—	—
				Вес. кг	—	—
3	Болт ГОСТ 7798-70*	8	Сталь Ст.3	Размер	М8×25	М8×25
				Вес кг	(0.016) 0.128	(0.016) 0.128
4	Гайка ГОСТ 5915-70*	8	Сталь Ст.3	Размер	М8	М8
				Вес кг.	(0.006) 0.048	(0.006) 0.048
5	Шайба пружинная ГОСТ 6402-70	8	Сталь 65Г	Размер	8	8
				Вес кг.	(0.001) 0.008	(0.001) 0.008
6	Виброизолятор	4	Раз-ный	Обозначение	А040	А039
				Вес кг.	(0.893) 3.572	(0.667) 2.668

1. Виброизоляторы крепить к перекрытию не требуется
2. В скобках в таблице показан вес одной детали, без скобки - общий вес.
3. При индустриальном изготовлении электросварка автоматическая в среде углекислого газа. Катет шва равен меньшей толщине свариваемого металла. При индивидуальном изготовлении, при невозможности осуществления сварки в среде углекислого газа, сварку производить по внутренней окружности труб, прерывистым швом. Общая длина шва не менее 0.3 окружности трубы.

ГИП	Никитин		3.84
Нач. отд.	Лизикович		08.84
Н. серц.	Голубев		08.84
Рук. гр.	Чистякова		8.84
Ст. инж.	Орехова		01.84

503-1-41С.86 -ОВ

Автотранспортное предприятие на 300 грузовых автомобилей для южных районов

Производственный корпус.

Стадия: РП | Лист: 29 | Листов:

Виброизолирующее основание под пластмассовый вентилятор.

ГИПРОАВТОТРАНС Новосибирский филиал

Привязан

Инв. №

Инв. № подл. | Подпись и дата | Взам. инв. №

Типовой проект 503 Альбом II

План на отм. 0.000

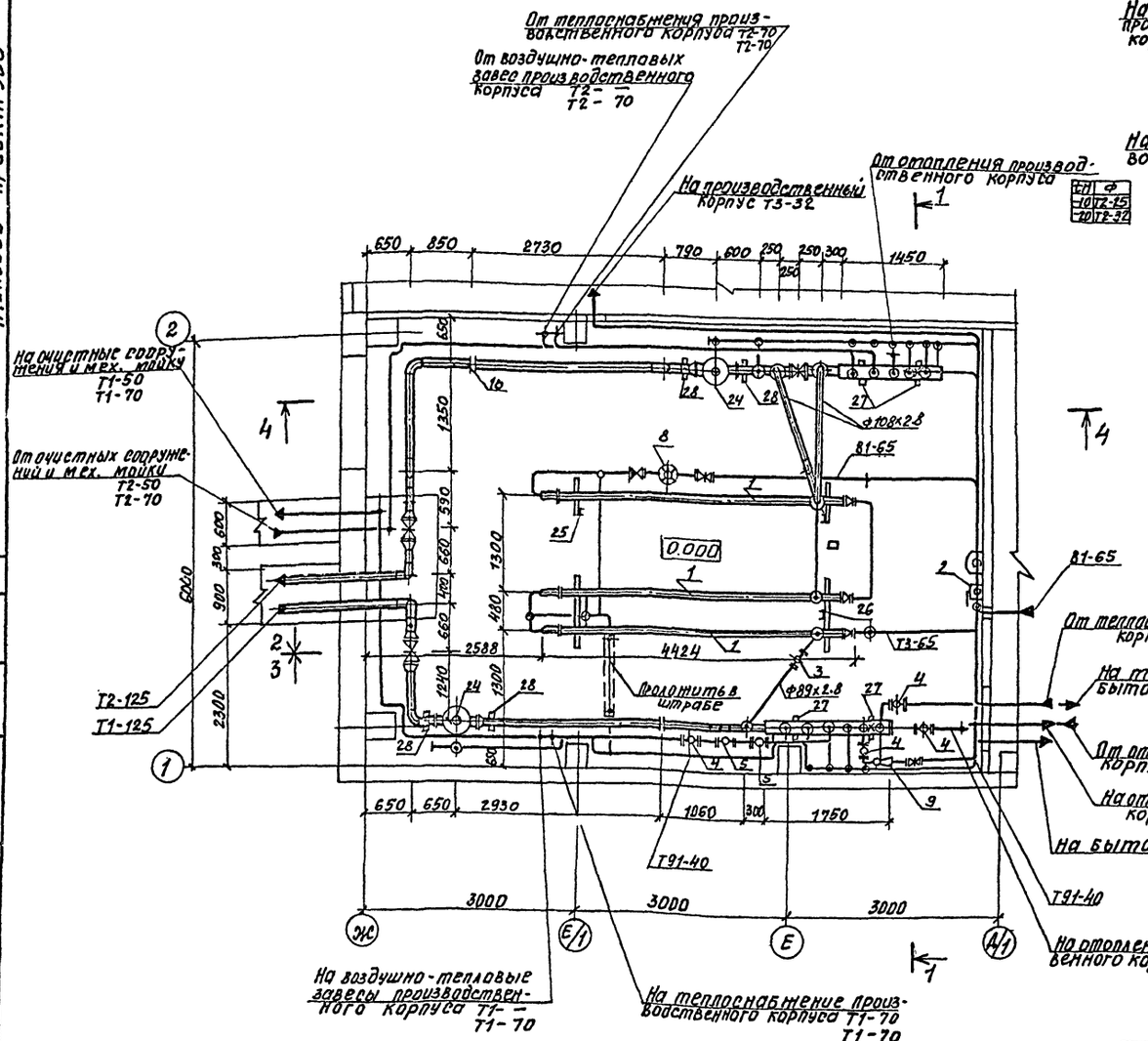

Разрез 1-1

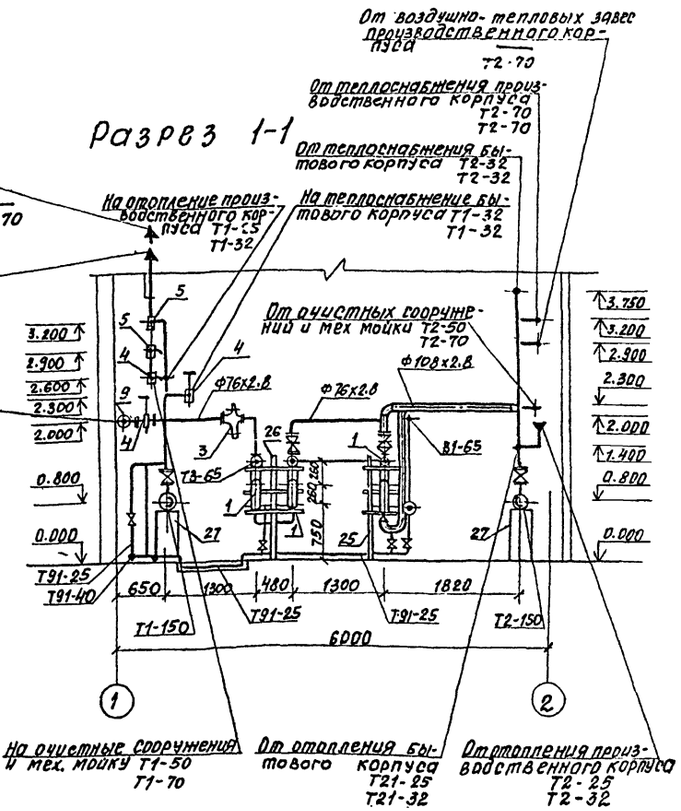

Согласовано
Инв. № подл. | Подпись и дата | Взам. инв. № | Инв. № дубл. | Подпись и дата

ГИП	Никитин			503-1-41С.86 -ОВ
Нач. отд.	Кизикович			
Гл. спец.	Голубев			Автотранспортное предприятие на 300 грузовых автомобилей для южных районов
Рук. гр.	Полявко			
Инж.	Федотов			Производственный корпус

Стадия	Лист	Листов
РП	30	

Ц.Т.П. План на отм. 0.000 Разрез 1-1

ГИПРОАВТОТРАНС Новосибирский филиал

Привязан

Инв. №

Альбом V

Типовой проект 503-

Разрез 2-2

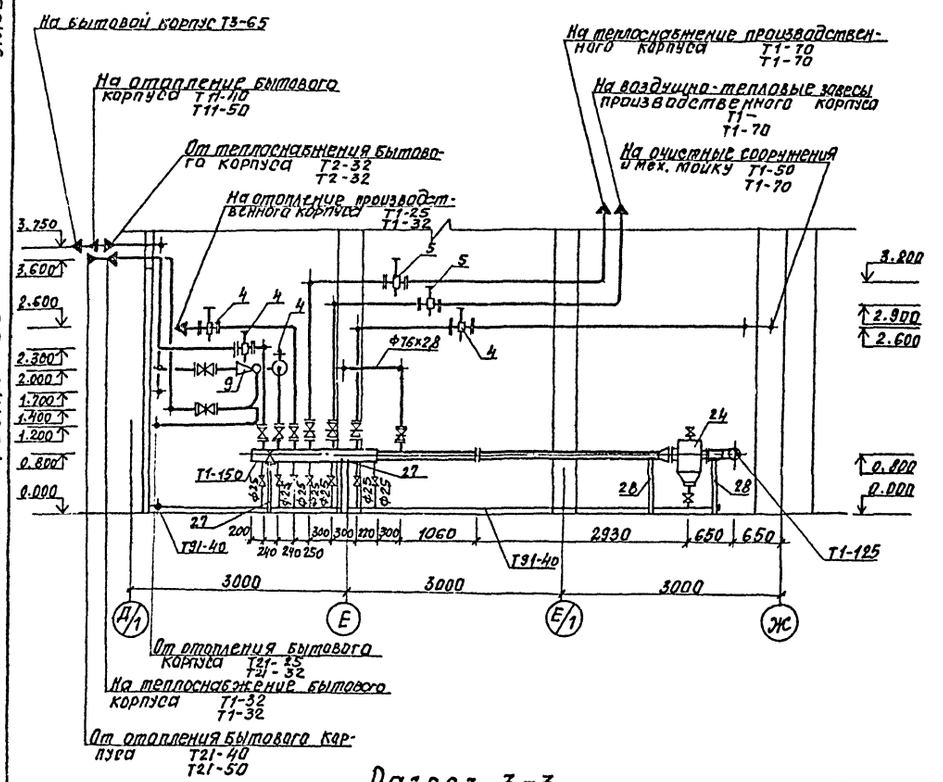

Разрез 4-4

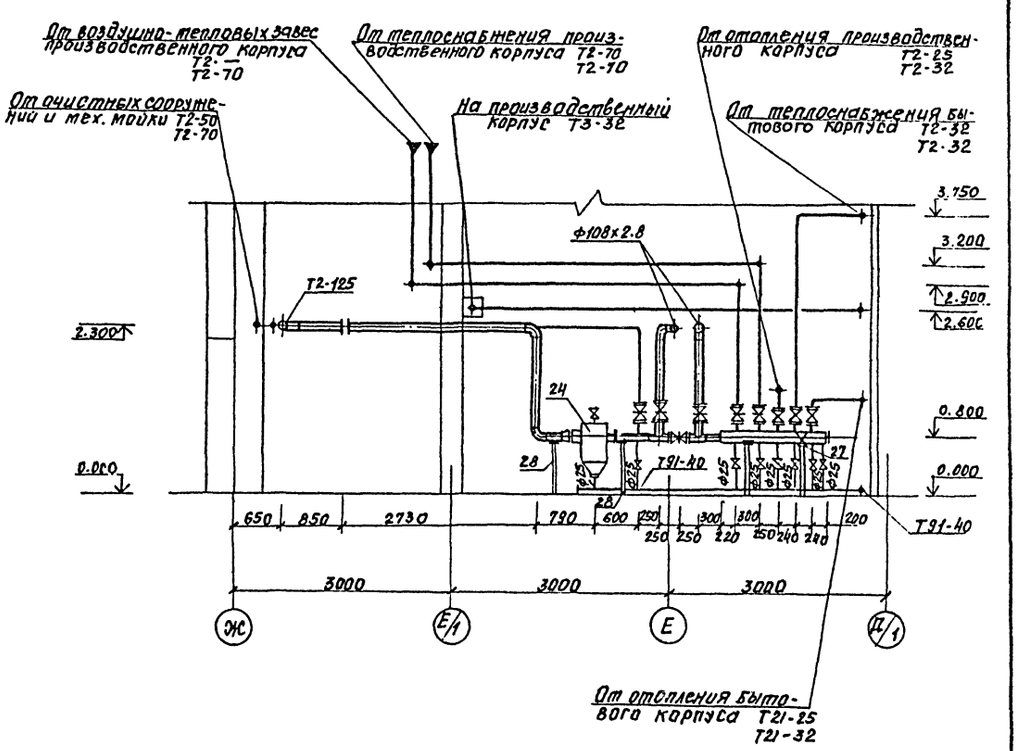

Разрез 3-3

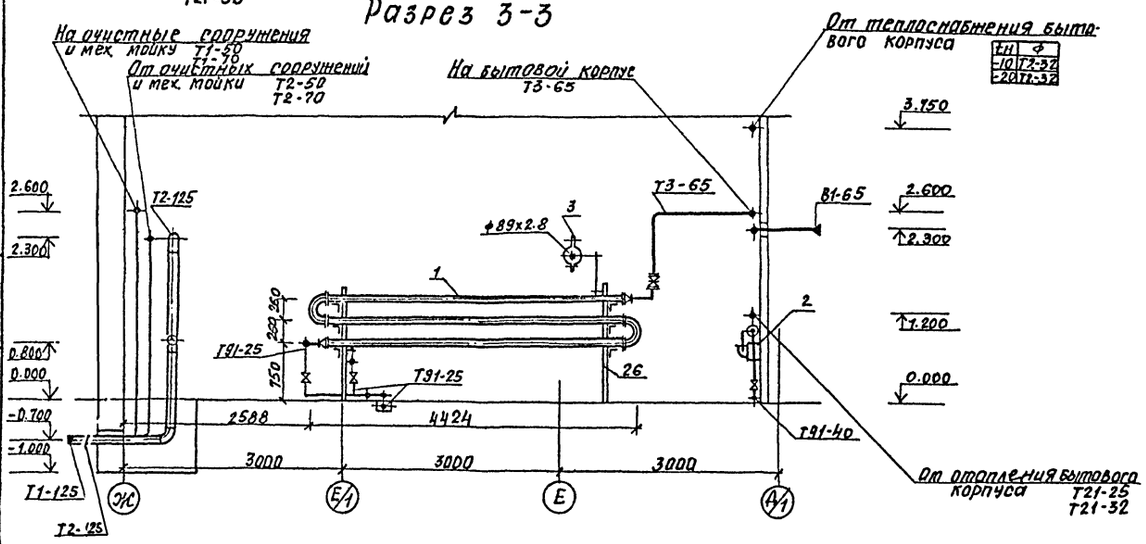

Привязан

Инв. №

ГИП	Никитин		8.84	503-1-41С.86 ОВ	
Нач.отд	Айзикович		08.84	Автотранспортное предприятие на 300 грузовых автомобилей для южных районов	
Гл.спец	Гольберв		08.84		
Рук.гр.	Полявка		08.84	Производственный корпус	Стадия: РП; Лист: 31; Листов:
Инж.	Федотов		08.84	Ц.т.п. Разрез 2-2... 4-4	ГИПРОАВТОТРАНС Новосибирский филиал

Инв. № подл. | Подпись и дата | Взам. инв. №

Типовой проект 503 Альбом II

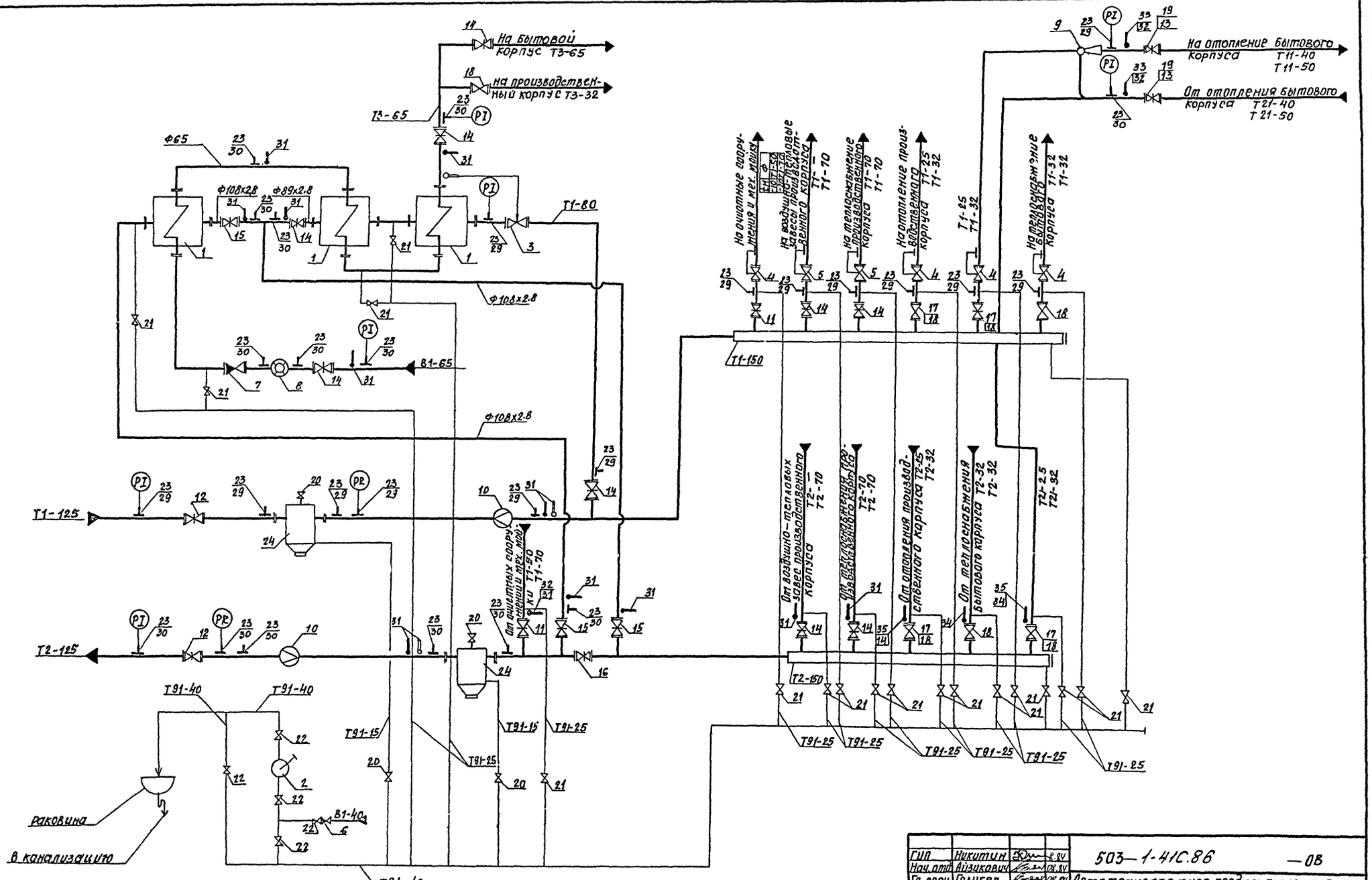

ГИП	Никитин			503-1-41С.86 — ОВ
Нач. отд.	Айзикович			
Гл. спец.	Голубев			Автотранспортное предприятие на 300 грузовых автомобилей для юных ралли
Рук. гр.	Полявка			Производственный корпус
Инж.	Федотов			Стадия: РП; Лист: 32; Листов:
				Ц.Т.П. Принципиальная схема трубопроводов
				ГИПРОАВТОТРАНС Новосибирский филиал

Привязан

Инв. №

Согласовано

Инв. № подл. | Подпись и дата | Взам. инв. №

Альбом II

Типовой проект 503

Спецификация

Начало

Марка поз.	Обозначение	Наименование	Кол.	Масса ед. кг	Примечание
1	06ООТ34-588-68	Водоподогреватель			
		водоводяной 3х секци-			
		онный $F_c = 2.24 м^2$ ф89	3	230	
2	„Родник"	Насос ручной	1	13	
3	РТ-50	Регулятор темпе-			
		ратуры прямого			
		действия	1	22	
4	УРРД-25	Клапан регулирую-			
		щий			
		$t_н = -10°; -20°$ ф25	4	28	
5	УРРД-50	$t_н = -10°$ ф50	1	45	
	УРРД-50	$t_н = -20°$ ф50	2	45	
6	16ч3р	Клапан обратный			
		подъемный			
		ф40	1	7	
7	16ч6р	ф80	1	23.5	
8	ВТГ-50	Водомер горячевод-			
		ный	1	9	
9	40с10бк	Элеватор водоструй-			
		ный фланцевый №1	1	8.9	
10		Диафрагма камер-			
		ная	2		см. часть КИПиА
11	3кл2-16	Задвижка клиновая с			
		выдвижным шпин-			
		делем фланцевая			
		$t_н = -10°$ ф50	2	25	
		$t_н = -20°$ ф80	2	38	
12	3кл2-16	ф150	2	97	
13	30ч6бр	Задвижка парал-			
		лельная с выдвижным			
		шпинделем фланцевая			
		$t_н = -20°$ ф50	2	18.4	
14	30ч6бр	$t_н = -10°$ ф80	7	29	
		$t_н = -20°$ ф80	9	29	
15	30ч6бр	ф100	3	39.5	

Продолжение

Марка, поз.	Обозначение	Наименование	Кол.	Масса ед. кг	Примечание
16	30ч6бр	ф125	1	58.7	
17	15кч19п2	Вентиль запорный			
		фланцевый			
		$t_н = -10°$ ф25	4	2.7	
18	15кч19п2	$t_н = -10°$ ф32	3	4.3	
		$t_н = -20°$ ф32	7	4.3	
19	15кч19п2	$t_н = -20$ ф40	2	5.8	
20	15кч18п	Вентиль запорный			
		муфтовый ф15	4	0.7	
21	15кч18п	ф25	18	1.4	
22	15кч18п	ф40	5	3.7	
23	14М1-00-00	Кран трехходовой			
		для манометра ф15	28	0.16	
24	Т34.06	Грязевик ф125	2	63.3	
25		Опора под водопо-			
		догреватель			
		односторонняя	1		см. часть КМ
26		Опора под водопода-			
		греватель			
		двухсторонняя	1		см. часть КМ
27		Опора под трубопро-			
		вод ф150	4		см. часть КМ
28		ф125	4		см. часть КМ
29	3кч-46-70	Деталь закладная	14		
		для установки			
		манометра			
30	3кч-45-70		14		
31	10-3кч-1-75	Деталь закладная			
		для установки			
		термометра			
		$t_н = -10°$	12		
		$t_н = -20°$	14		
32	8-3кч-3-75	$t_н = -10°$	1		
		$t_н = -20°$	2		
33	3-3кч-3-75	$t_н = -10°$	2		

Окончание

Марка, поз.	Обозначение	Наименование	Кол.	Масса ед. кг	Примечание
34	65-3кч-2-75	$t_н = -10°$	1		
		$t_н = -20°$	3		
35	64-3кч-2-75	$t_н = -10°$	2		

ГИП	Никитин		08.84
Нач. отд.	Айзикович		08.84
Гл. спец.	Голубев		08.84
Рук. гр.	Полявка		08.84
Инж.	Федотов		08.84

503-1-41С.86 -ОВ

Автотранспортное предприятие на 300 грузовых автомобилей для южных районов

Производственный корпус

Стадия	Лист	Листов
РП	33	

Ц.Т.П. Спецификация установок

ГИПРОАВТОТРАНС Новосибирский филиал

Привязан

Инв. №

Инв. № подл. | Подпись и дата | Взам. инв. №

Типовой проект 503-1-41с.86 Альбом II

Ведомость рабочих чертежей основного комплекта

Лист	Наименование	Примечание
1	Общие данные (начало).	
2	Общие данные (продолжение).	
3	Общие данные (окончание).	
4	План на отм. 0.000 между осями 1...9 и А...Ж с сетями водопровода и канализации.	
5	План на отм. 0.000 между осями 9...19 и А...Ж с сетями водопровода и канализации.	
6	Схемы систем К1, К3, К4, К8, К9, СВ.	
7	Схемы систем В1, Т3.	
8	План кровли. Схемы системы К2.	
9	Колодец-нейтрализатор и колодец с задвижкой. Планы, разрезы.	
10	Камера с фильтром.	
11	Отстойный колодец с маслоуловителем.	

Основные показатели по чертежам водопровода и канализации

Наименование систем	Потребный напор на вводе, м./Па	Расчетный расход				Установленная мощн. электродвигателей, кВт	Примечание
		м³/сут	м³/ч	л/с	при пожаре, лк		
1. Хозяйственно-питьевой производственно-противопожарный водопровод							
а) хозяйственно-питьевые расходы	20/20·10⁴	3,58	0,70	0,90	0,90	–	
б) производственные расходы	12/12·10⁴	3,31	1,60	0,44	–	–	
в) Внутреннее пожаротушение	28/28·10⁴				10	–	
г) Наружное пожаротушение					20		
д) Полив территории		39,50	–	–	–	–	
Всего		46,39	2,30	1,34	30,90		
2. Горячее водоснабжение			0,58	0,59	–	–	
3. Производственная канализация		3,50	1,90	0,53	–	–	
4. Бытовая канализация		3,58	0,70	2,50	–	–	

Схема с вводами и выпусками

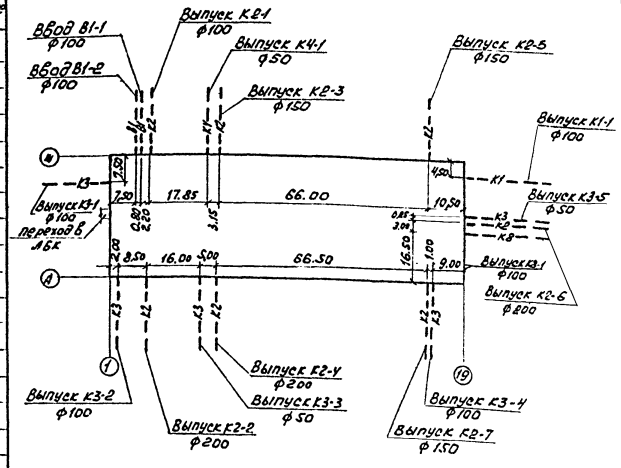

Ведомость ссылочных и прилагаемых документов

Обозначение	Наименование	Примечание
	Ссылочные документы	
Серия 4.900-8 вып. I - IV	Внутреннее санитарно-техническое оборудование	
Серия 4.901-8	Вводы водопровода и установка счетчиков холодной воды	
	Прилагаемые документы	
503-альбом VI ВК, СО	Спецификация оборудования	
503-альбом IX ВК, ВМ	Ведомость потребности в материалах	

Ведомость согласования опросных листов для заказа гуммированных аппаратов

Наименование	Обозначение документа по которому производится согласование	Согласующая организация	№ проекта согласования, дата	Примечание
Гуммированная аппаратура емкостного типа для щелочи 20188.16.Р.1	каталог ЦИНТИхим нефтемаш 1976г.	ВНИИПТхимаш	№16-10/с-1200 от 25.7.84г	
То же для раствора полиаприламида	–"–	–"–	–"–	

Условные обозначения

—в— вентиляционный трубопровод
—св— трубопровод сжатого воздуха
—в1— водопровод хозяйственно-питьевой производственно-противопожарный
—1— трубопровод извести

Проект разработан в соответствии с действующими нормами и правилами и предусматривает мероприятия, обеспечивающие взрывную, взрывопожарную и пожарную безопасность при эксплуатации здания.

Главный инженер проекта [подпись] Никитин

Привязан

Инв. №

ГИП	Никитин	[подпись]	08.84
Нач.отд.	Айзикович	[подпись]	08.84
Гл.спец.	Кучумова	[подпись]	08.84
Рук.гр.	Бульба	Л.Буз.	08.84
Ст.инж.	Иванова	[подпись]	08.84

503-1-41с.81 ВК

Автотранспортное предприятие на 300 грузовых автомобилей для южных районов

Производственный корпус

Стадия	Лист	Листов
РП	1	11

Общие данные (начало)

ГИПРОАВТОТРАНС Новосибирский филиал

Копировал [подпись]

Нормоконтроль
Рук. гр. Бульба
Взам. инв. №
Подпись и дата
Инв. № подл.

Альбом II

Типовой проект 503

Общие указания

1. Монтаж внутренних санитарно-технических систем производить в соответствии со СНиП III-28-75.
2. Трубопроводы хозяйственно-питьевого, производственно-противопожарного и горячего водоснабжения проложить с уклоном 0.002 к водоразборным кранам.
3. Стальные трубопроводы окрасить масляной краской за 2 раза, чугунные трубопроводы покрыть битумным лаком БТ-5101 за 2 раза.
4. Магистральные трубопроводы горячего водоснабжения изолировать шнуром теплоизоляционным из минеральной ваты в чулке из нити стеклянной δ=30мм с покровным слоем из стеклопластика рулонного δ = 2мм.
5. Трубопроводы хозяйственно-питьевого, производственно-противопожарного водопровода, прокладываемые над воротами, изолировать полуцилиндрами минераловатными на синтетическом связующем δ=50мм с покровным слоем из стеклопластика рулонного δ= 2 мм.

Проект водоснабжения и канализации производственного корпуса автотранспортного предприятия на 300 грузовых автомобилей для южных районов выполнен на основании строительных норм и правил: СНиП II-30-76; 2.04.02-84, II-32-74; II-34-76; II-93-74.

Подключение внутренних сетей корпуса к соответствующим сетям предприятия производится при привязке проекта.

Водоснабжение корпуса решается двумя вводами ф100мм. от внутриплощадочной кольцевой сети. В помещении теплового пункта установлен водомер марки ВТ-80

Диаметры вводов и калибр водомера рассчитаны на пропуск расхода административно-бытового и производственного корпусов.

Вода в корпусе расходуется на производственные, хозяйственно-питьевые и противопожарные нужды. Расход на внутреннее пожаротушение составляет 10 л/с (2 струи по 5 л/с каждая). На наружное пожаротушение корпуса с объемом 39367.8 м^3, III степени огнестойкости, категории пожарной опасности „В" расход воды равен 20 л/с.

Требуемый напор на вводе в производственный корпус составляет: на хозяйственно-питьевые нужды- 20м, на производственные- 12 м.

При пожаре требуемый напор составляет 28 м.

Внутреннее пожаротушение осуществляется из пожарных кранов ф65мм, расположенных на кольцевой сети водопровода. Наружное пожаротушение предусматривается условно из пожарных гидрантов кольцевой внутриплощадочной сети.

Внутренняя сеть водопровода проектируется из стальных водогазопроводных труб ф 15÷50мм и стальных электросварных труб ф 65÷100мм.

Горячая вода в корпус подается от водоподогревателей, установленных в тепловом пункте. Трубопроводы горячей воды запроектированы из стальных водогазопроводных труб ф 15÷32мм.

Бытовая канализация корпуса проектируется для отвода стоков от санитарных приборов. Внутренняя сеть запроектирована из канализационных чугунных труб ф 50÷100мм.

Производственная канализация проектируется для отвода сточных вод от технологического оборудования. Стоки перед сбросом во внутриплощадочную канализацию проходят очистку на локальных очистных сооружениях. В корпусе предусмотрена сухая уборка пола.

Стоки от сварочно-жестяницкого участка, загрязненные взвешенными веществами до 1100 мг/л и нефтепродуктами до 200 мг/л, проходят очистку в отстойном колодце с маслоуловителем и камере с фильтром. После очистки содержание взвеси-30 мг/л, нефтепродуктов-2.5 мг/л.

Стоки аккумуляторного участка, загрязненные серной кислотой до 1500 мг/л, поступают в колодец-нейтрализатор и колодец с задвинкой. Стоки нейтрализуются 10% раствором извести. Для приготовления раствора принимается аппарат емкостью 1м^3 с указателем уровня индекс 201.88.16.Р.0. Расход извести составляет 1.2 кг/сут. Щелочь подается в колодец-нейтрализатор самотеком. Для перемешивания в нейтрализатор подается воздух в течение 10 мин. После нейтрализации PH = 7÷8. Удаление осадка из очистных сооружений предусматривается илососом И-980В. Вывоз осадка решается при привязке проекта.

Внутренние сети производственной канализации запроектированы из чугунных канализационных труб ф 50÷100мм. Сети вентиляционных трубопроводов очистных сооружений – из полиэтиленовых канализационных труб ф100 мм, реагентопроводы- из полиэтиленовых труб ф 25 мм.

Внутренние водостоки запроектированы для удаления дождевых и талых вод с кровли здания. Расчет произведен для южной полосы СССР. q_{20} = 100 л/с; n = 0.7; q_5 = 263.9 л/с.

Расход для скатной кровли составляет: $Q=\frac{F \times q_5}{10000} = \frac{1104 \times 263.9}{10000} = 108.3$ л/с. Для приема стоков на кровле установлено 16 воронок вр= 95 ф100мм. Выпуск водостоков проектируется во внутриплощадочную сеть дождевой канализации. Сеть внутренних водостоков запроектирована из асбестоцементных безнапорных труб (подвесная сеть) ф 100÷200мм и асбестоцементных труб ф100 ÷ 200мм (стояки).

Привязан

Инв. №

ГИП	Никитин			503-1-41С.86 -ВК
Нач. отд.	Низкович			
Гл. спец.	Кучумова			Автотранспортное предприятие на 300 грузовых автомобилей для южных районов.
Рук. гр.	Булева			Производственный корпус — Стадия: РП; Лист: 2; Листов:
Ст. инж.	Иванова			Общие данные (продолжение) — ГИПРОАВТОТРАНС, Новосибирский филиал

Копировал: Сунтеева

Формат А2

Инв. № подл. | Подпись и дата | Взам. инв. №

Типовой проект 503

Альбом II

Данные по производственному водопотреблению и водоотведению

№ потребителя по плану	Наименование потребителя	Количество потребителей	Количество часов работы в сутки	Водопотребление: Требования к качеству воды	Потребный напор у потребителя, м	Режим водопотребления	Расход воды на одного потребителя, м³/ч	Из хозяйственно-производственно-противопожарного водопровода: м³/сут.	м³/ч	л/с	Из оборотного водоснабжения: м³/сут.	м³/ч	л/с	Водоотведение: Характеристика сточных вод	Режим водоотведения	Сброс в производственную канализацию: м³/сут.	м³/ч	л/с	Концентрация загрязнений сточных вод после локальных сооружений мг/л	Примечание
	Сварочно-жестяницкий участок													t = 30°C						
1-1	Стенд для комплексных работ			техни-		периодический	0.25	0.25*	0.25*	0.069*				взвешенных веществ 400 мг/л	периодический	0.25*	0.25*	0.069*	взвешенных веществ 30 мг/л	Камера с фильтром
	по ремонту радиаторов Р-209	1	1	ческая	5	непрерывный	0.02	0.02**	—	—				нефтепродуктов 200 мг/л					нефтепродуктов 4,4 мг/л	Колодец с маслоуловителем
3-2	Установка для промывки и пропа-													t = 40°C						до очистка на очистных
	ривания топливных баков М-424	1	1	—	—		—	—	—	—				нефтепродуктов 30 мг/л	непрерывный	0.30	0.30	0.083	нефтепродуктов 4,4 мг/л	дождевых
2-3	Ванна для испытания топ-			техни-		периодический	0.60	0.60	0.60	0.167				незагрязнен-	периодиче-	0.60	0.60	0.167		вод
	ливных баков 5008А	1	1	ческая	5	непрерывный	0.04	0.04**						ная t = 20°C	ский					
	Шиномонтажный участок																			
4-4	Ванна для проверки автомо-	1	0.50	техни-	5	непрерывный	0.003	0.003**	—	—				t = 20°C						На пополне-
	бильных камер Ш-902			ческая		периодический	0.135	0.135*	0.135*	0.038*				взвешенных веществ 200 мг/л	периодический	0.135*	0.135*	0.038*	взвешенных веществ 200 мг/л	ние системы
	Агрегатно, слесарно-меха-																			оборотного
	нический участок																			водоснабже-
18-5	Стенд для проверки пневмо-	1	2	техни-	5	непрерывный	0.10	0.20	0.10	0.028				Незагрязнен-	непрерывный	0.20	0.10	0.028		ния для мой-
	оборудования автомобилей			ческая										ная t = 40°C						ки машин
	ЦКБ К-203																			
20-6	Ванна для мойки деталей			техни-		непрерывный	0.01	0.01**	—	—						—	—	—		
	передвижная ОМ-1316А	1	1	ческая	5	периодический	0.075	0.075*	0.075*	0.021*						—	—	—		
	ОГМ																			
5-7	Ванна моечная передвиж-			техни-		непрерывный	0.01	0.01**	—	—						—	—	—		
	ная ОМ-1316А	1	1	ческая	5	периодический	0.075	0.075*	0.075*	0.021*						—	—	—		
	Аккумуляторный участок																			
6-8	Дистиллятор А-4	1	7	питье вая	5	непрерывный	0.12	0.84	0.12	0.033				незагрязненая t = 40°C	непрерывный	0.84	0.12	0.033		
11-9	Ванна для промывки деталей	1	2	техни-	5	непрерывный	0.48	0.96	0.48	0.133				раствор серной кислоты H_2SO_4 1500 мг/л t = 20°	непрерывный	0.96	0.48	0.133		Колодец
	аккумуляторов М-301А			ческая		непрерывный	0.02	0.02**	—	—									pH = 7÷8	нейтрали-
	Машинная секция																			затор и на
1-10	Установка для проверки карбю-			техни-																пополнение
	раторов автомобильных	1	2	ческая	5	непрерывный	0.30	0.60	0.30	0.083				незагрязненная	непрерывный	0.60	0.30	0.083		системы
	двигателей НИИАТ 489А																			оборотного водоснабжения
	Участок ремонта систе-																			
	мы питания																			
6-11	Ванна моечная передвиж-	1	1	техни-	5	непрерывный	0.01	0.01**								—	—	—		
	ная ОМ-1316А			ческая		периодический	0.075	0.075*	0.075*	0.021*						—	—	—		
	Итого							3.31	1.60	0.44						3.50	1.90	0.53		

* - Расходы воды не включены в суммарный расход из-за несовпадения по времени.

** - Безвозвратные потери воды на испарение и унос на деталях.

Инв. № подл. | Подпись и дата | Взам. инв. №

Привязан

Инв. №

ГИП	Никитин	[подпись]	08.84
Нач. отд.	Айзикович	[подпись]	08.84
Гл. спец.	Кучумова	[подпись]	08.84
Рук. гр.	Бульба	[подпись]	08.84
Ст. инж.	Иванова	[подпись]	08.84

503-1-41С.86 -ВК

Автотранспортное предприятие на 300 грузовых автомобилей для южных районов

Производственный корпус

Стадия	Лист	Листов
РП	3	

Общие данные (окончание)

ГИПРОАВТОТРАНС Новосибирский филиал

Альбом VI

Типовой проект 503

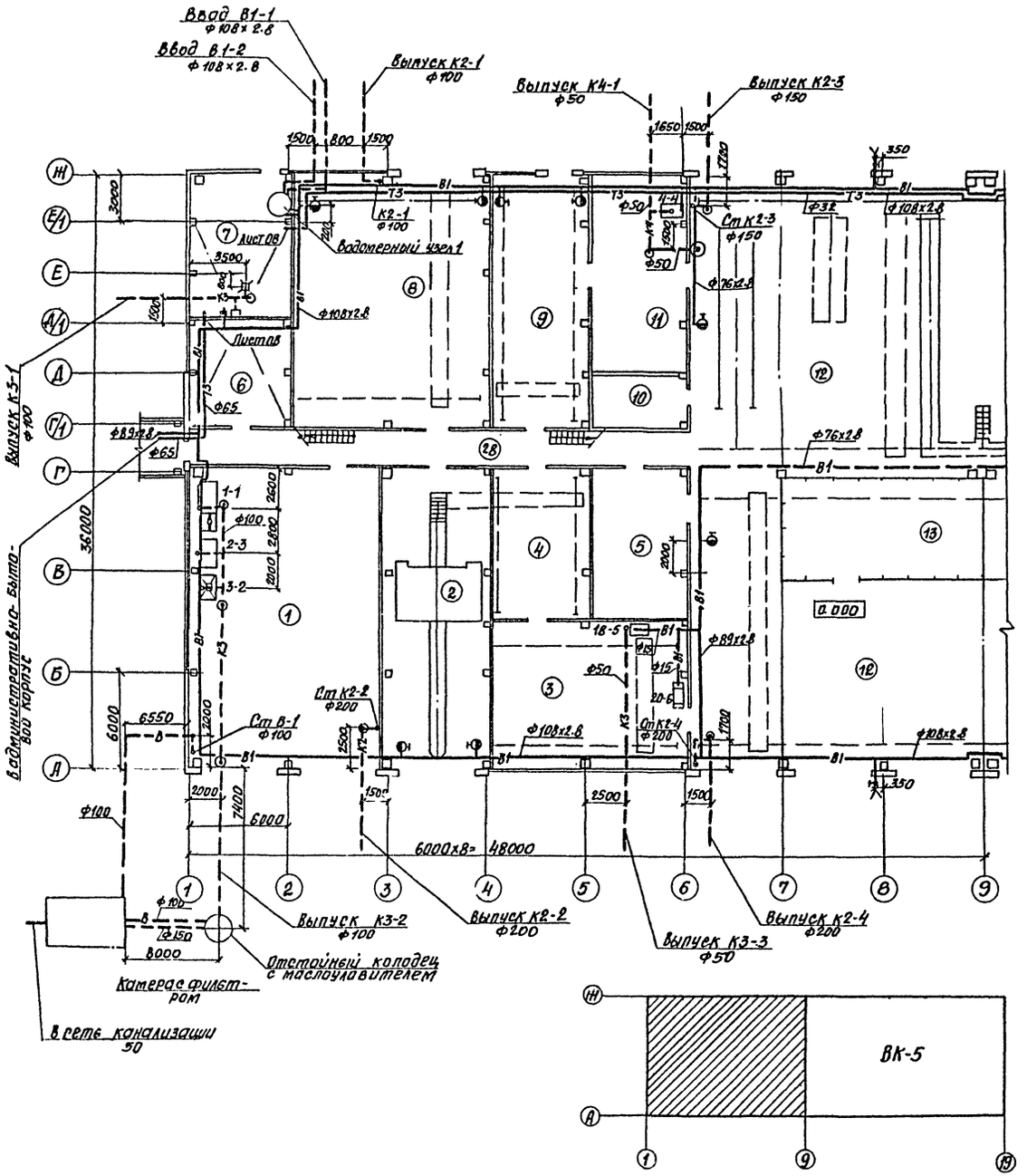

Экспликация помещений (начало)

Номер по плану	Наименование	Категория производства по пожарной опасности
1	Сварочно-жестяницкий участок	Г
2	Участок углубленной диагностики	В
3	Агрегатный и слесарно-механический участок	Д
4	Промкладовая	Д
5	Комплектная трансформаторная подстанция	
6	Компрессорная	Д
7	Центральный тепловой пункт	
8	Склад запчастей, агрегатов и материалов	В
9	Склад шин	В
10	Комната мастера	
11	Шиномонтажный участок	В
12	Зона ТО-2 и ТР	В
13	Склад агрегатов	Д
14	Инструментально-раздаточная кладовая	Д
15	Зона общей диагностики	В
16	Зона ТО-1	В
17	Участок ремонта систем питания	Д
18	Машинная секция	А
19	Регулировочный участок	А
20	Участок ремонта электрооборудования	Д
21	Кислотная	В

Экспликация технологического оборудования лист 3

Согласовано

Строительн.	Сидорова	
Технологич.	Барышев	
Электротехн.	Фунтов	

Инв. № подл. | Подпись и дата | Взам. инв. №

Привязан

Инв. №

ГИП	Никитин		08.84	503—1-41С.86	—ВК
Нач. отд.	Лейкович		08.84	Автотранспортное предприятие на 300 грузовых автомобилей для южных районов	
Гл. спец.	Кучумова		08.84		
Рук. гр.	Булева		08.84	Производственный корпус	Стадия: РП; Лист: 4; Листов:
Ст. инж.	Иванова		08.84	План на отм. 0.000 между осями 1...9 и А...Ж с сетями водопровода и канализации	ГИПРОАВТОТРАНС Новосибирский филиал

Типовой проект 503 Альбом II

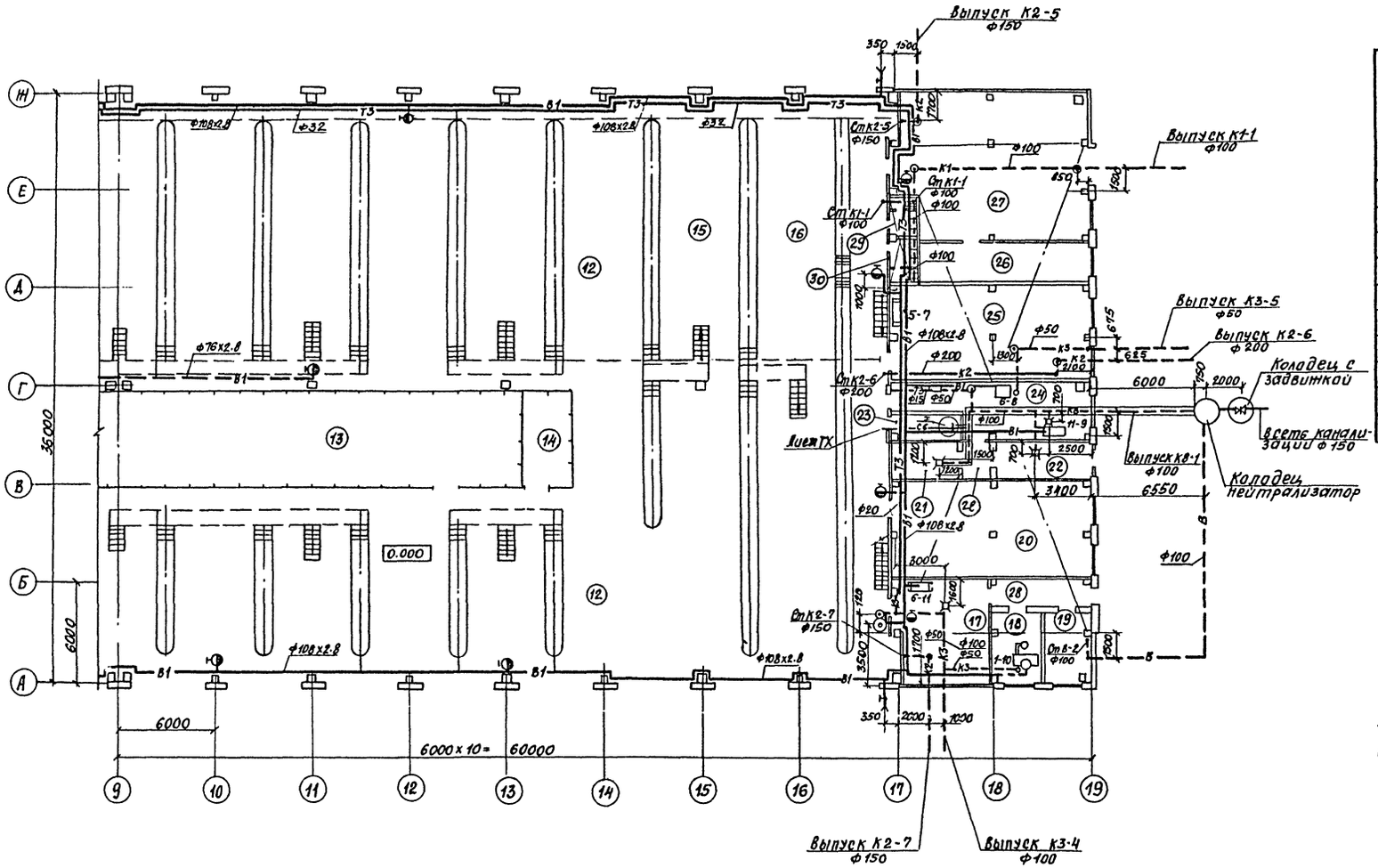

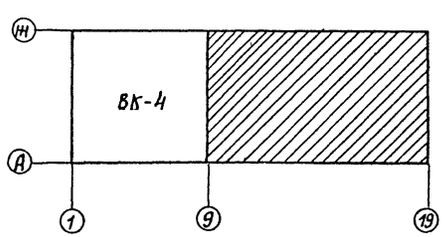

Экспликация помещений (окончание)

Номер по плану	Наименование	Категория производства по пожарной опасности
22	Зарядная	А
23	Реагентная	В
24	Аккумуляторный участок	Д
25	Участок отдела главного механика	Д
26	Насосная	В
27	Склад масел	В
28	Коридоры, тамбуры	
29	Мужская уборная	
30	Женская уборная	

Экспликация технологического оборудования лист 3

Согласовано: Строительный, Сидорова; Технологический, Бояршинов; Электротехник, Архипов

Инв. № подл. | Подпись и дата | Взам. инв. №

Привязан

Инв. №

ГИП	Никитин		08.84
Нач. отд.	Айзикович		08.84
Гл. спец.	Кучумова		08.84
Рук. гр.	Бульба		08.84
Ст. инж.	Иванова		08.84

503—1-41С.86 — ВК

Автотранспортное предприятие на 300 грузовых автомобилей для южных районов

Производственный корпус

Стадия	Лист	Листов
Рп	5	

План на отм. 0.000 между осями 9...19 и А...Ж с сетями водопровода и канализации.

ГИПРОАВТОТРАНС Новосибирский филиал

Альбом II

Типовой проект 503

К4

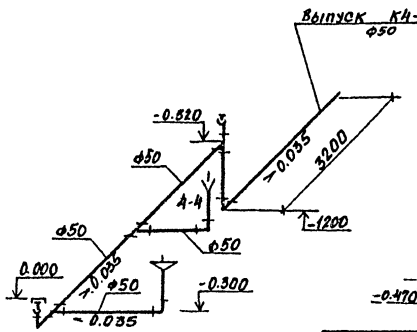

К3

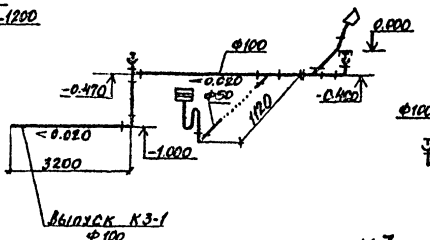

К1

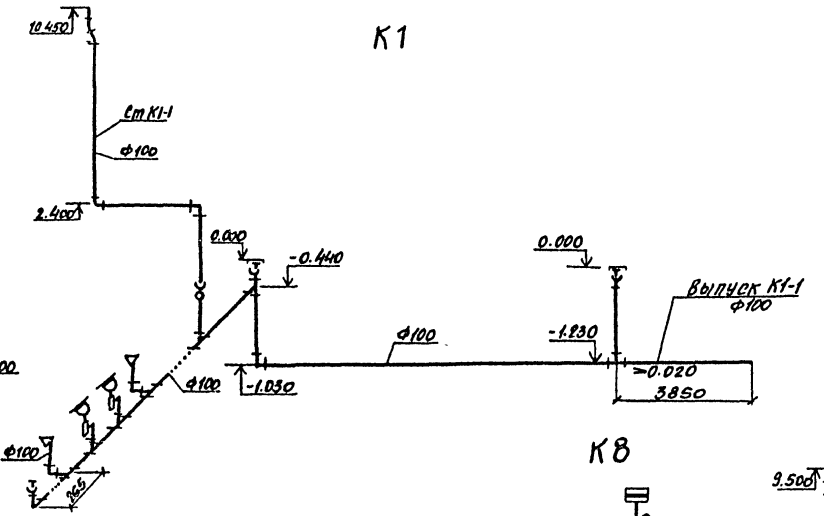

К3

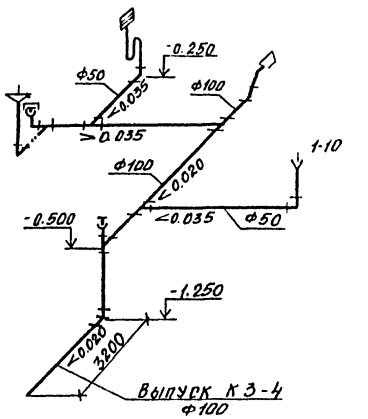

1, СВ

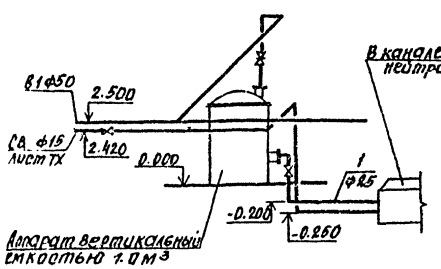

К3

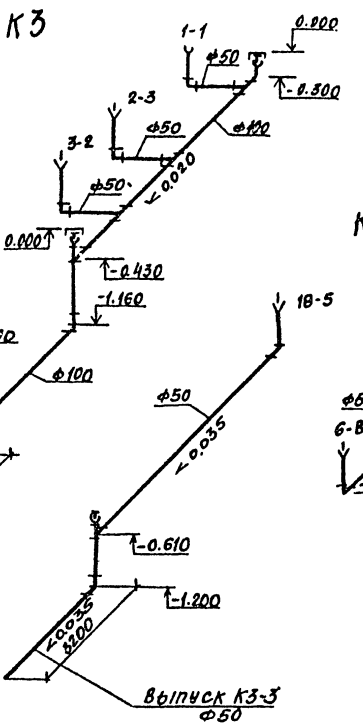

К3

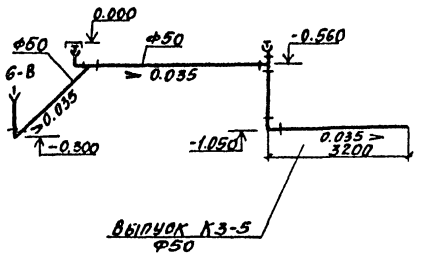

К8

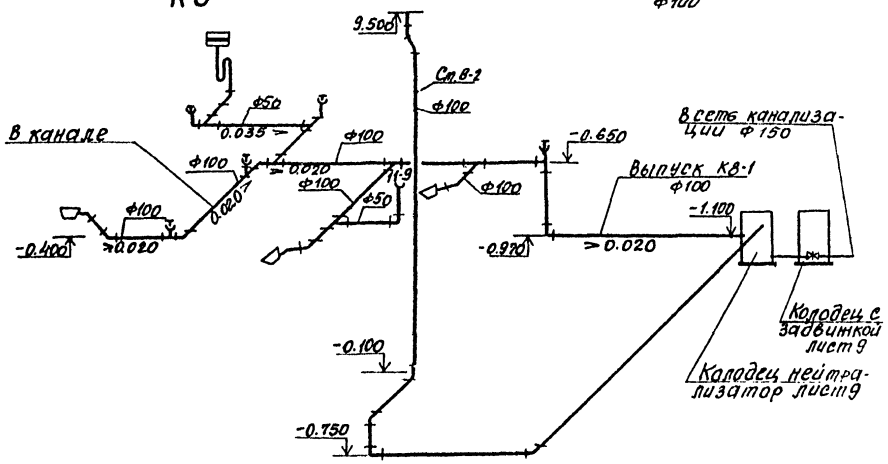

Привязан

Инв. №

ГИП	Никитин			503—1-41С.86 —ВК	
Нач.отд.	Лизикович				
Гл.спец.	Кучумова			Автотранспортное предприятие на 300 грузовых автомобилей для южных районов	
Рук.гр.	Булева				
Ст.инж.	Иванова			Производственный корпус	Стадия: РП; Лист: 6; Листов:
				Схемы систем К1, К3, К4, К8, К9, СВ.	ГИПРОАВТОТРАНС Новосибирский филиал

Инв. № подл. | Подпись и дата | Взам. инв. №

Альбом II

Типовой проект 503

В1

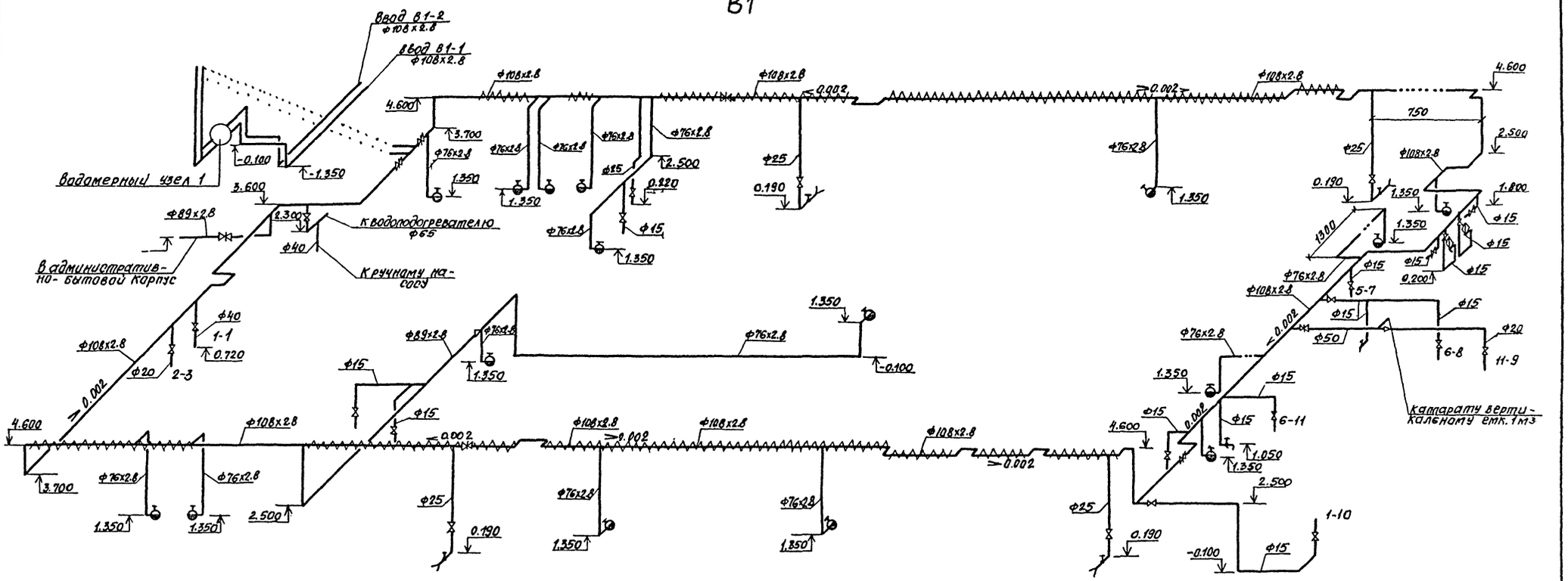

Т3

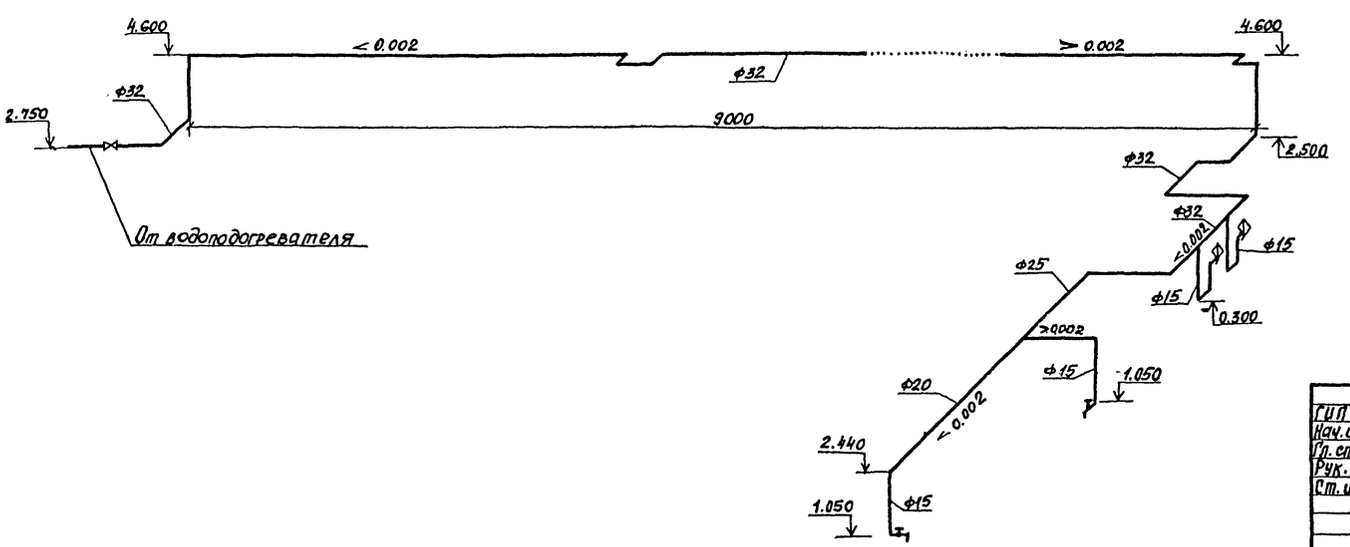

Водомерный узел 1

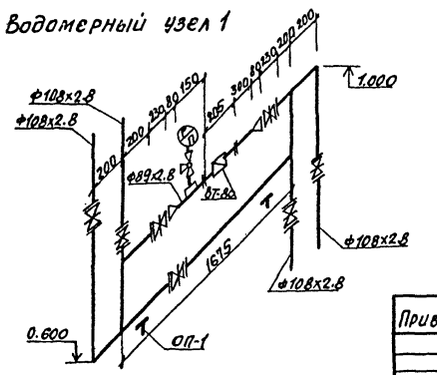

Привязан

Инв. №

ГИП	Никитин		08.84	503—1-41С.86 — ВК	
Нач. отд	Лизикович		08.84	Автотранспортное предприятие на 300 грузовых автомобилей для южных районов	
Гл. спец.	Кучумова		08.84		
Рук. гр.	Булева		08.84		
Ст. инж.	Иванова		08.84	Производственный корпус	Стадия: РП; Лист: 7; Листов:
				Схемы систем В1; Т3	ГИПРОАВТОТРАНС Новосибирский филиал

Инв. № подл. | Подпись и дата | Взам. инв. №

Альбом II

Типовой проект 503

Согласовано

Инв. № подл. | Подпись и дата | Взам. инв. №

План кровли

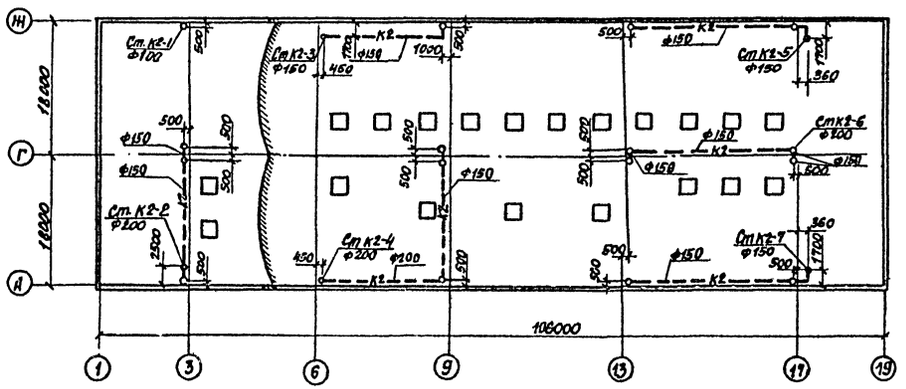

К2

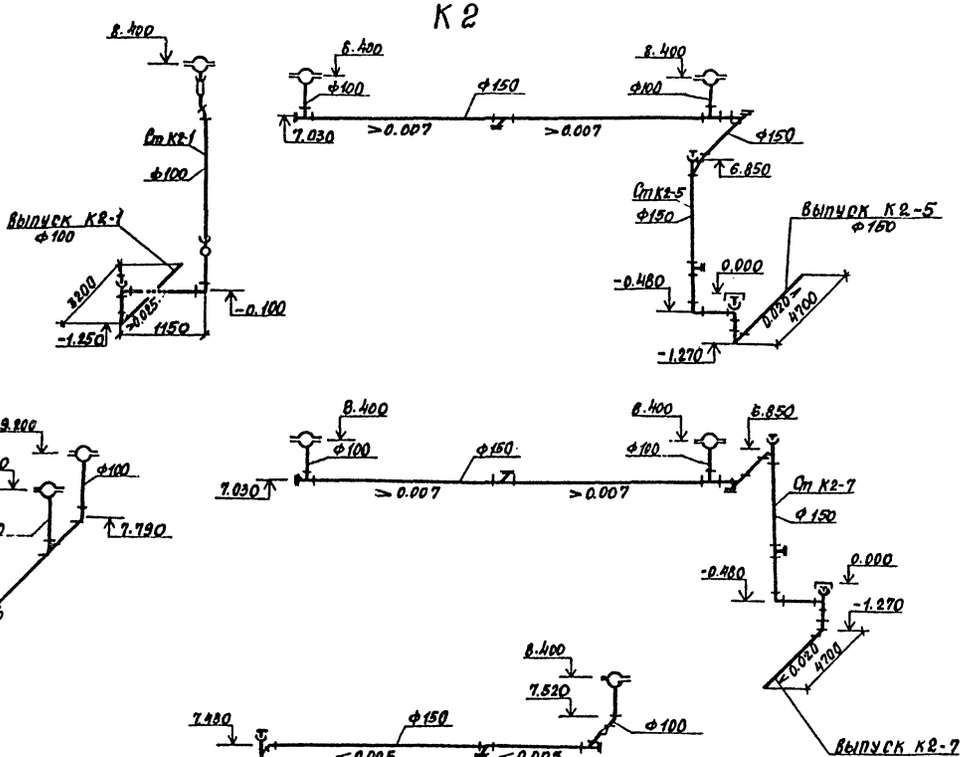

Привязан

Инв. №

ГИП	Никитин		08.84	503-1-41С.86 ВК	
Нач. отд.	Лизикович		08.84		
Гл. спец.	Кучумова		08.84	Автотранспортное предприятие на 300 грузовых автомобилей для южных районов	
Рук. гр.	Бунеба		08.84		
Ст. инж.	Иванова		08.84	Производственный корпус	Стадия: РП; Лист: 8; Листов:
				План кровли. Системы К2.	ГИПРОАВТОТРАНС Новосибирский филиал

Типовой проект 503 Альбом II

Колодец - нейтрализатор

План

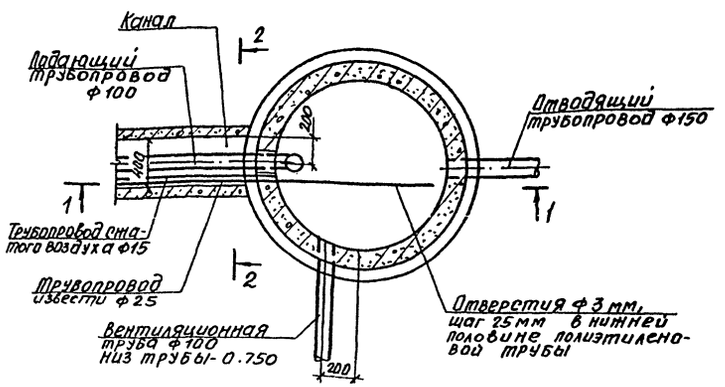

Разрез 1-1

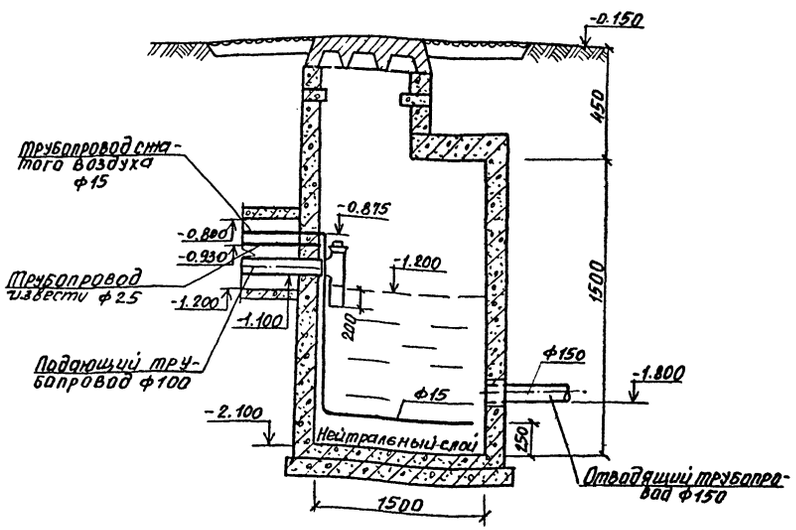

Колодец с задвижкой

План

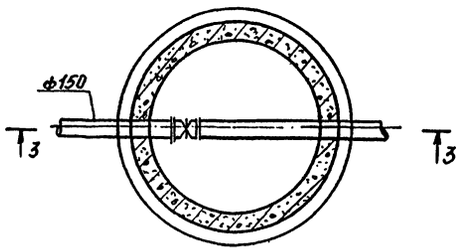

Разрез 3-3

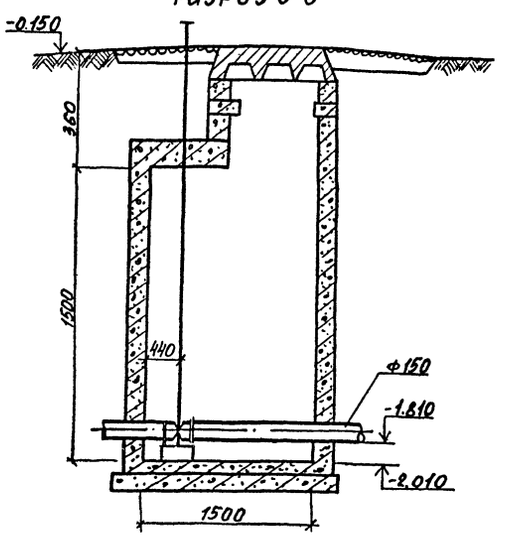

Разрез 2-2

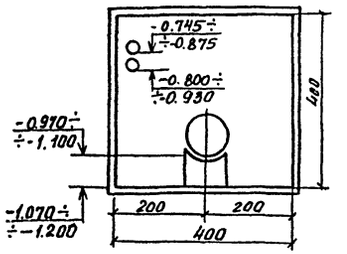

1. За относительную отметку 0.000 принята отметка чистого пола производственного корпуса.

Привязан

Инв. №

ГИП	Никитин		08.84
Нач. отд.	Айзикович		08.84
Гл. спец.	Кучумова		08.84
Рук. гр.	Булева		08.84
Ст. инж.	Иванова		08.84

503-1-41С.86 —ВК

Автотранспортное предприятие на 300 грузовых автомобилей для южных районов

Производственный корпус.

Стадия	Лист	Листов
РП	9	

Колодец нейтрализатор и колодец с задвижкой. План, разрезы

ГИПРОАВТОТРАНС Новосибирский филиал

Согласовано

Инв. № подл. | Подпись и дата | Взам. инв. №

Типовой проект 503 Альбом II

План

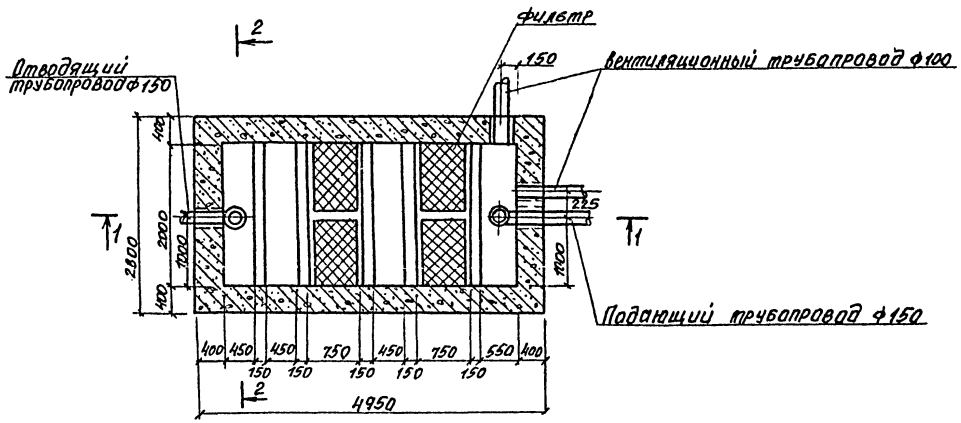

Разрез 2-2

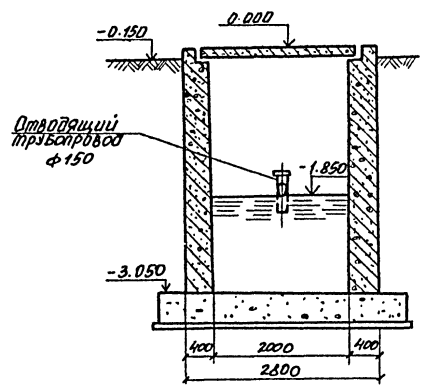

Разрез 1-1

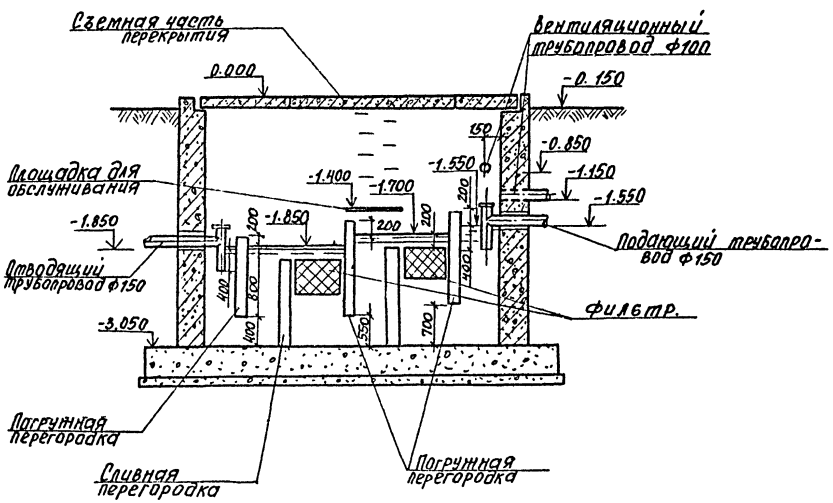

1. За относительную отметку 0.000 принята отметка чистого пола производственного корпуса.
2. В качестве заполнителя фильтра использовать сипрон с поролоном.

Согласовано
Строительный Сидорова

Инв. № подл. | Подпись и дата | Взам. инв. №

Привязан

Инв. №

ГИП	Никитин		08.84	503—1-41С.86 —ВК
Нач.отд.	Айзикович		08.84	
Гл. спец.	Кучумова		08.84	Автотранспортное предприятие на 300 грузовых автомобилей для южных районов
Рук. гр.	Булеба		08.84	
Ст. инж.	Иванова		08.84	Производственный корпус — Стадия: РП; Лист: 10; Листов:
				Камера с фильтром — ГИПРОАВТОТРАНС Новосибирский филиал

Согласовано

Инв. № подл. | Подпись и дата | Взам. инв. №

План

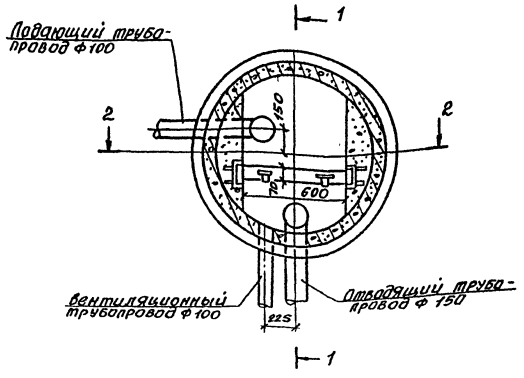

Разрез 2-2

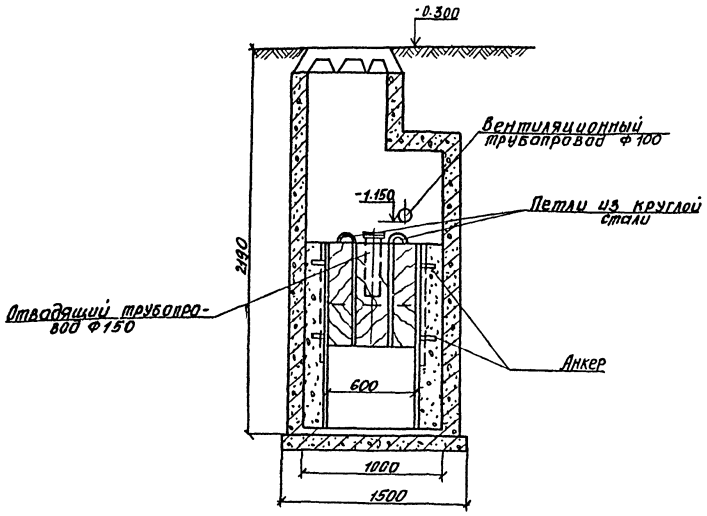

Разрез 1-1

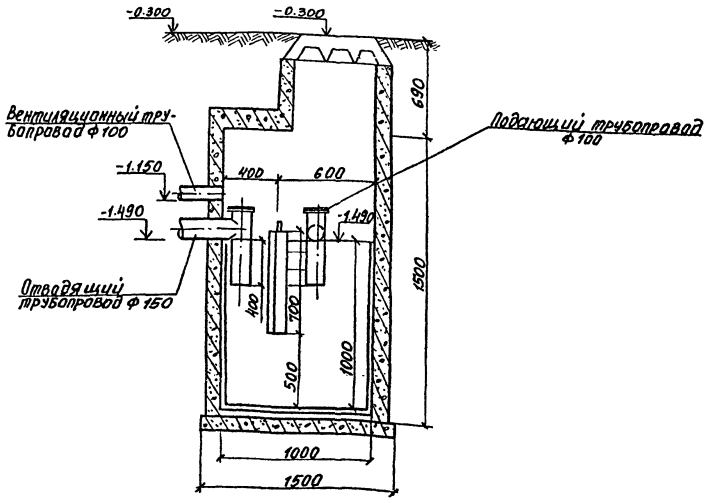

1. За относительную отметку 0.000 принята отметка чистого пола производственного корпуса.
2. Очистка колодца производится илососом И-980Б.

Привязан

Инв. №

ГИП	Никитин		08.84	503-1-41С.86 -ВК	
Нач. отд.	Лизикович		08.84		
Гл. спец.	Кучумова		08.84	Автотранспортное предприятие на 300 грузовых автомобилей для тяжелых районов	
Рук. гр.	Булева		08.84	Производственный корпус.	Стадия: Р/Л; Лист: 11; Листов:
Ст. инж.	Иванова		08.84	Отстойный колодец с маслоуловителем.	ГИПРОАВТОТРАНС Новосибирский филиал

Отпечатано
в Новосибирском филиале ЦИТП
630064 г. Новосибирск пр. Карла Маркса 1
Выдано в печать 18" VIII 1988 г.
Заказ Г-2032 Тираж 205

gost.e-ecolog.ru