ТИПОВОЙ ПРОЕКТ

820-3-29.83

АВТОМАТИЧЕСКАЯ ПНЕВМАТИЧЕСКАЯ НАСОСНАЯ СТАНЦИЯ С УСТАНОВКОЙ ВУ-5-30А

АЛЬБОМ II

АРХИТЕКТУРНО-СТРОИТЕЛЬНЫЕ РЕШЕНИЯ.
КОНСТРУКЦИИ ЖЕЛЕЗОБЕТОННЫЕ. ОТОПЛЕНИЕ И ВЕНТИЛЯЦИЯ.

Ц. 0-76

gost.e-ecolog.ru

КФ. УИТП инв. 19050-02

				Привязан
Инв. N				

ТИПОВОЙ ПРОЕКТ
820-3-29.83
АВТОМАТИЧЕСКАЯ ПНЕВМАТИЧЕСКАЯ НАСОСНАЯ СТАНЦИЯ С УСТАНОВКОЙ ВУ-5-30А

АЛЬБОМ II

АЛЬБОМ I *Генеральный план. Технологические решения.*

АЛЬБОМ II *Архитектурно-строительные решения. Конструкции железобетонные. Отопление и вентиляция.*

АЛЬБОМ III *Автоматизация и электрооборудование.*

АЛЬБОМ IV *Заказные спецификации.*

АЛЬБОМ V *Ведомости потребности в материалах.*

АЛЬБОМ VI *Сметы*

РАЗРАБОТАН ПРОЕКТНЫМ ИНСТИТУТОМ
„СОЮЗГИПРОВОДХОЗ"
имени Е.Е. АЛЕКСЕЕВСКОГО
ГЛАВНЫЙ ИНЖЕНЕР ИНСТИТУТА А.Ф. КОНДРАТЬЕВ
ГЛАВНЫЙ ИНЖЕНЕР ПРОЕКТА Ю.Г. БАГРЯНЦЕВ

РАБОЧИЙ ПРОЕКТ
УТВЕРЖДЕН МИНВОДХОЗОМ СССР
ПРОТОКОЛ N 421 от 29.06.81
ВВЕДЕН В ДЕЙСТВИЕ СОЮЗГИПРОВОДХОЗОМ
ПРИКАЗ N206 от 10.08.83.

КФ. ЦИТП инв 19050-02
Привязан
Инв. №

Содержание

Марка	Наименование	Стр
КЖ-1	Общие данные (начало)	3
КЖ-2	Общие данные (окончание)	4
КЖ-3	Маркировочная схема. Разрез 1-1. План 2-2.	5
КЖ-4	План 3-3 и 4-4. Разрез 5-5. Узел 1	6
КЖ-5	Разрезы 6-6 и 7-7. Узлы 2 и 3	7
КЖ-6	Фундамент монолитный ФМ1. План. Разрез 1-1	8
КЖ-7	Фундамент под шкаф управления ФМ2	9
КМН, КДН	Прилагаемые документы	10÷15
ОВ-1	Общие данные (начало)	16
ОВ-2	Общие данные (окончание)	17
ОВ-3	План. Разрез 1-1. Схема системы вентиляции	18

Копировал: Марулина Формат А3

Ведомость рабочих чертежей основного комплекта КЖ

Лист	Наименование	Примечание
1	Общие данные (начало)	
2	Общие данные (окончание)	
3	Маркировочная схема. Разрез 1-1. План 2-2.	
4	Планы 3-3 и 4-4. Разрез 5-5. Узел 1	
5	Разрезы 6-6 и 7-7. Узлы 2 и 3.	
6	Фундамент монолитный ФМ1. План. Разрез 1-1.	
7	Фундамент под шкаф управления ФМ2.	

Ведомость ссылочных и прилагаемых документов

Обозначение	Наименование	Примечание
	Ссылочные документы	
3.900-3 Вып.7	Изделия для круглых колодцев. Часть I	Союзводоканалпроект
3.820-9 Вып.1	Конструкции колодцев. Плиты упорные и плита гидрозатв.	Укргипроводхоз
	Прилагаемые документы	
КМН 00.00.000	Металлическая рама РМ1	
КМН 01.00.000	Стакан металлический СМ1	
КМН 02.00.000	Крышка люка металлическая КЛМ1	
КМН 03.00.000	Горловина люка металлическая ГЛМ1	
КМН 04.00.000	Рама металлическая РМ2	
КМН.05.00.000	Патрубок ребристый ПР1	
КДИ 00.00.000.	Крышка деревянная КД2	

Проект разработан в соответствии с действующими нормами и правилами и предусматривает мероприятия, обеспечивающие взрывную, взрывопожарную и пожарную безопасность при эксплуатации сооружения

Главный инженер проекта /Багрянцев/

Ведомость спецификаций

Лист	Наименование	Примечание
3	Спецификация элементов, замаркированных на листах 3÷5	
6	Спецификация на 1 фундамент	
7	Спецификация на 1 фундамент	

19050-02 3

Привязан

Инв. №

820-3-29.83 КЖ

ГИП	Багрянцев		26.10.83
Нач.отд.	Якушев		26.10.83
Пров.	Кузин		26.10.83
Инж.	Мирославский		26.10.83
Н.контр.	Цветков		26.10.83

Автоматическая, пневматическая насосная станция с установкой ВУС-30Я

Стадия	Лист	Листов
Р	1	7

Общие данные (начало)

Союзгипроводхоз имени Е.Е. Алексеевского г. Москва

Копировал: Мурлыка Формат А3

Ведомость объемов сборных бетонных и железобетонных конструкций по рабочим чертежам основного комплекта марки КЖ

№№ строки	Наименование группы элементов конструкций	Код.	Кол. м³	Примечание
1	Кольца стеновые Дв = 2000	585500	1,39	
2	Кольца стеновые Дв = 1000	585500	0,16	
3	Плита перекрытия	585500	0,45	
4	Фундаменты монолитные		5,45	
	всего бетона и железобетона		7,45	

1. Проект разработан для строительства в следующих условиях: -расчетная температура наружного воздуха: -20°С; -30°С; -40°С;
- вес снегового покрова для III района по СНиП II-6-74
- сейсмичность района не выше 6 баллов;
- грунтовые воды ниже подошвы фундамента подземной камеры на 0,5м и более;
- территория без подработки горными выработками;
- рельеф территории спокойный.

2. Основанием под фундаменты приняты непучинистые непросадочные грунты со следующими нормативными характеристиками:
- угол внутреннего трения $\varphi^н = 28°$, удельное сцепление $c^н = 0{,}02$ кг/см²;
- модуль деформации $E^н = 150$ кг/см², объемный вес $\gamma_o = 1{,}8$ т/м³.

3. Проект не предусматривает применения в районах вечной мерзлоты.

4. За условную отметку 0.000 принята отметка верха кольца горловины камеры.

5. В знаках ▭ проставляются абсолютные отметки в соответствии с техническим решением.

6. В районах с расчетной температурой наружного воздуха -30°С и -40°С деревянная крышка КД2 утепляется войлоком.

7. Все наружные поверхности камеры обмазать горячим битумом за 2 раза по огрунтованной поверхности.

8. Проект разработан для производства работ в летнее время. (В зимнее время производство работ не допускается)

19050-02 4

820-3-29.83 КЖ

Привязан	ГИП	Баерянцев		26.10.83	Автоматическая пневматическая насосная станция с установкой ВУ5-30А	Стадия	Лист	Листов
	Нач.отд.	Якушева		27.10.83		Р	2	
	Пров.	Кузин		26.10.83				
	Инж.	Милославский		26.10.83	Общие данные (окончание)	Союзгипроводхоз имени Е.Е. Алексеевского г. Москва		
Инв. №	Н.контр	Цветков						

Копировал: Марулина Формат А3

Разрез 1-1

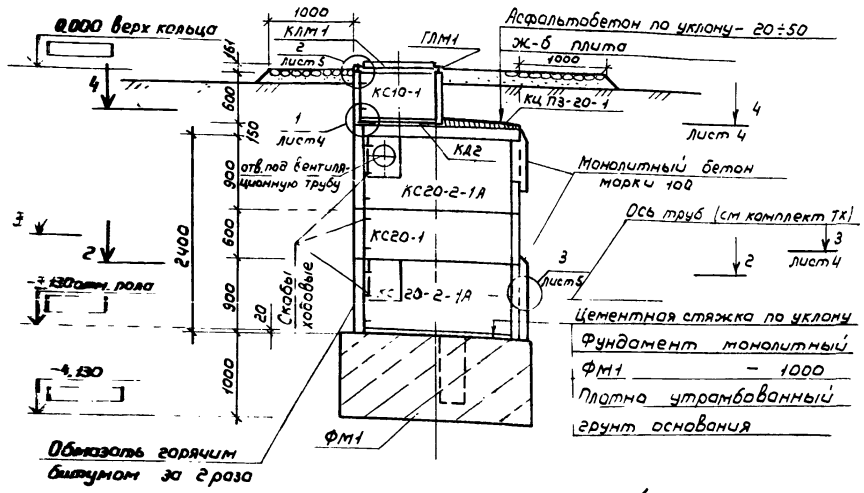

План 2-2

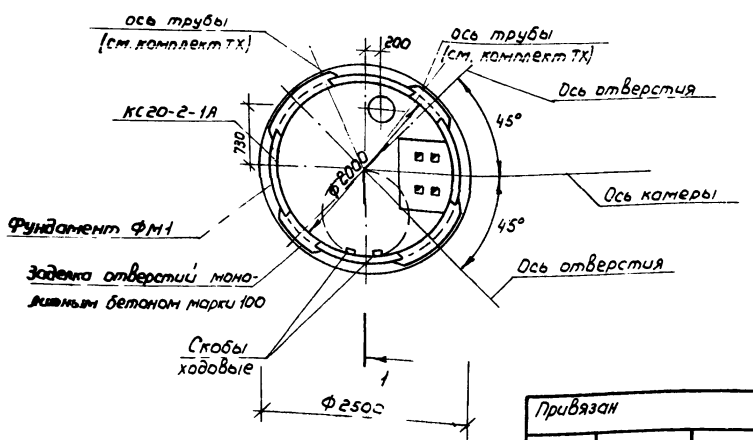

Спецификация элементов, замаркированных на листах 3÷5

Марка поз.	Обозначение	Наименование	Кол	Масса ед., кг	Примечание
КС-10-1	3.820-9 Вып.1	Кольцо стеновое	1	400	
КС20-1	3.820-9 Вып.1	Кольцо стеновое	1	975	
КС20-2-1А	3.820-9 Вып.1	Кольцо стеновое	2	1250	
КЦП3-20-1	3.900-3 Вып.7	Плита перекрытия	1	1130	
ФМ1	КЖ-6	Фундамент монолитный	1		
СО1	3.820-9 Вып.1	Скоба опорная	4		
КЛМ1	КМИ 02.00.000	Крышка люка металлический	1	89	
ГЛМ1	КМИ 03.00.000	Горловина люка металлическая	1	86	
РМ2	КМИ 04.00.000	Рама металлическая	1		
МД-1	КЖ-5	Металлическая деталь	4		
МД-2	КЖ-4	Металлическая деталь	4		
КДГ	КДИ 00.00.000	Крышка деревянная	1		
	ГОСТ 1839-80	Асбестоцементная труба			
		Ф100	1,2		м
ПР1	КМИ 05.00.000	Патрубок ребристый Ду 300	1		
		Монолитный бетон марки 100	1,0		м³

1. Сборные железобетонные элементы укладывать на цементном растворе марки 100.

2. После монтажа оборудования отверстия в стенах камеры заделать бетоном марки 100.

19050-02 5

820-3-29.83 -КЖ

ГИП	Багрянцев		26.10.91	Автоматическая пневматическая насосная станция с установкой ВУ5-30А	Стадия	Лист	Листов
Нач.отд.	Якушев		26.10.91		Р	3	
Пров.	Кузин		26.10.91				
Инж.	Милославский		26.10.91	Маркировочная схема Разрез 1-1. План 2-2	Союзгипроводхоз имени Е.Е.Алексеевского г.Москва		
Н.контр.	Цветков		26.10.91				

Привязан

Инв. №

Копировал: Мартынова

Формат А3

План 3-3

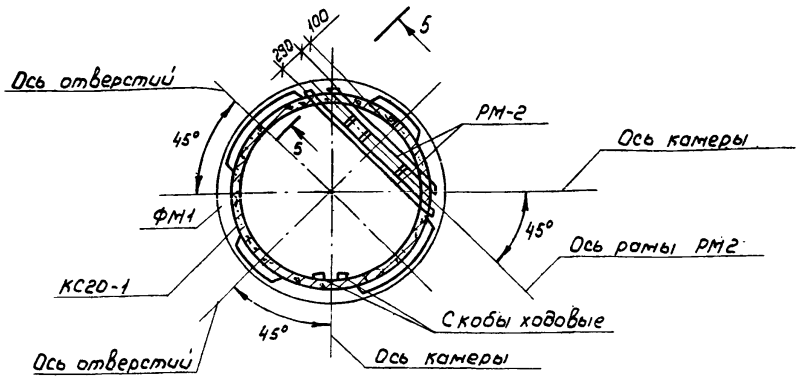

План 4-4

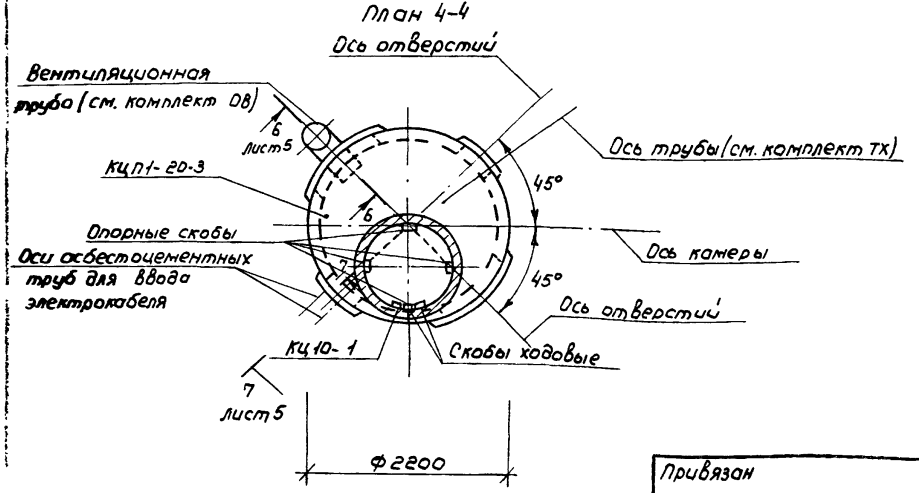

Разрез 5-5

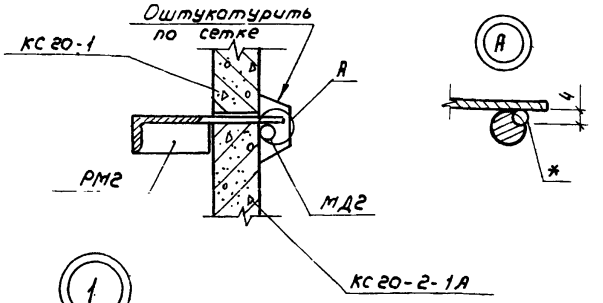

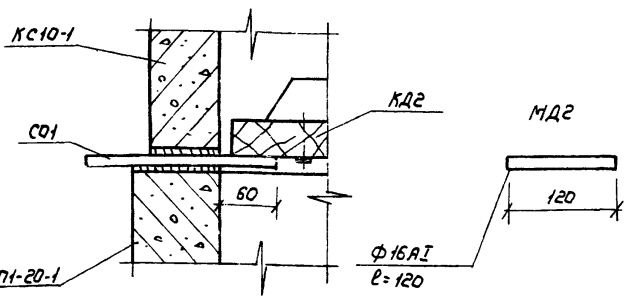

1. Деревянная крышка КД2 на плане 4-4 условно не показана.
2.* Сварку ручную дуговую производить электродом Э42 ГОСТ 9467-75

19050-02 6

820-3-29.83 -КЖ

Привязан

Инв.№

ГИП	Багрянцев		26.10.83	Автоматическая пневматическая насосная станция с установкой ВУ5-30А
Нач.отд.	Якушев		27.10.83	
Пров.	Кузин		26.10.83	Планы 3-3 и 4-4, Разрез 5-5 Узел 1.
Инж.	Милославский		26.10.83	
Н.контр.	Цветков		26.10.83	

Стадия	Лист	Листов
Р	4	

Союзгипроводхоз имени Е.Е. Алексеевского г. Москва

Копировал: Марулина

Формат А3

Разрез 6-6

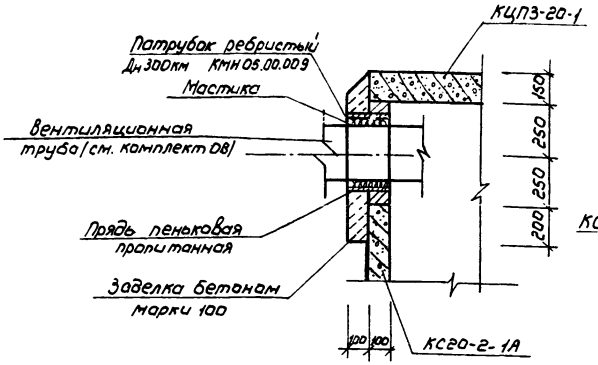

3

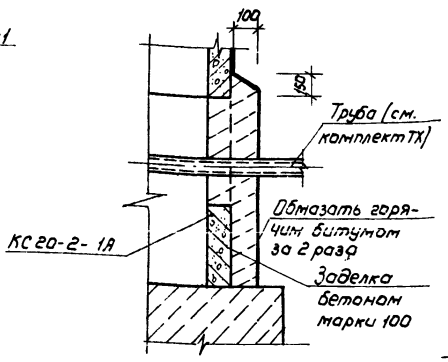

2

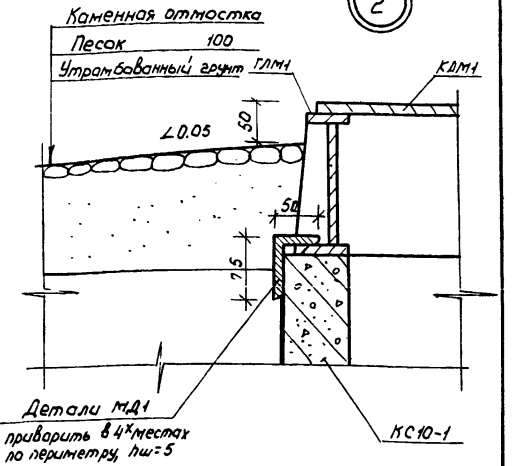

Разрез 7-7

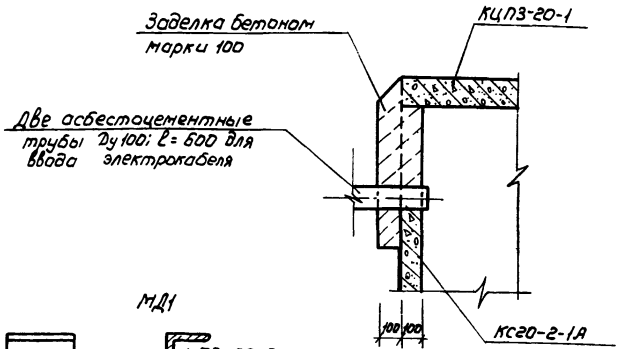

МД1

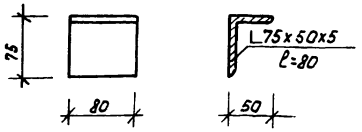

1. Отверстия без труб заделать бетоном марки 100
2. Прядь пеньковую принять по ГОСТ 5152-77.
3. Мастика составляется из 70% нефтяного битума м-IV и 30% порошка из асбестового волокна.
4. Заделка остальных технологических труб в стенке колодца осуществляется по аналогии с узлом 3.

19050-02 7

820-3-29 83 КЖ

ГИП	Багрянцев	Автоматическая пневматическая насосная станция с установкой 8У5-30Я	Стадия Р; Лист 5; Листов
Нач.отд	Якушев		
Пров.	Кузин		
Инж.	Метлавский	Разрезы 6-6 и 7-7 Узлы 2 и 3	Союзгипроводхоз имени Е.Е. Алексеевского г. Москва
Н.контр	Цветков		

Привязан

Инв. №

Копировал: Марушкина

Формат А3

План

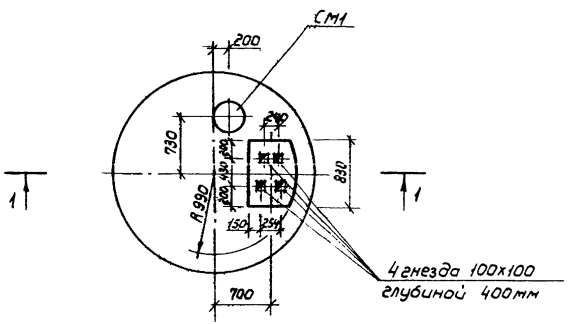

Разрез 1-1

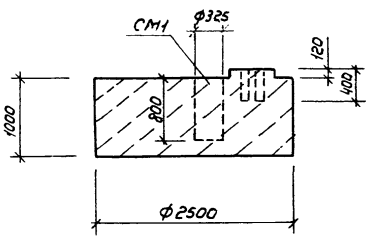

Спецификация на 1 фундамент

Марка поз.	Обозначение	Наименование	Кол.	Масса ед., кг.	Приме-чание
СМ1	КМИ. 01.00.000	Стакан металлический	1	41,3	
		бетон монолитный			
		марки 100	5,0		м³

Укладку монолитного бетона фундамента вести после уплотнения грунта основания.

19050-02 В

820-3-29.83 -КЖ

Привязан				Автоматическая пневматическая насосная станция с установкой ВУС-30А	Стадия	Лист	Листов
	ГИП	Багрянцев			Р	6	
	Нач.отд.	Якушев					
	Пров.	Кузин		Фундамент монолитный ФМ1. План. Разрез 1-1	Союзгипроводхоз имени Е.Е. Алексеевского г. Москва		
Инв.№	Инж.	Мирославский					
	Н.контр	Цветков					

Копировал: Нарулина Формат А3

План

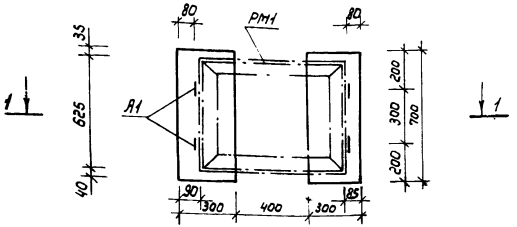

Разрез 1-1

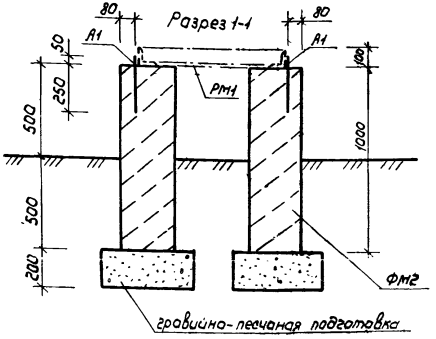

Ситуационный план

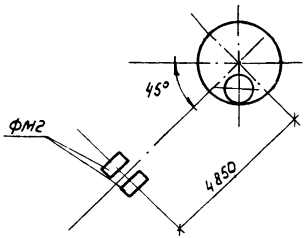

А1 (поз.1)

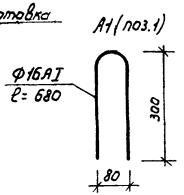

Спецификация на 1 фундамент

Марка поз.	Обозначение	Наименование	Кол.	Масса ед., кг	Примечание
А1	КЖ-7	Анкер Ф16 А I ГОСТ 5781-82	4	0,425	
РМ1	КМН.00.00.000	Рама металлическая	1	35,4	
		Бетон марки 100	0,45		м³

1. Раму РМ1 после установки на фундамент ФМ2 приварить к анкерам А1 г. Раму и анкеро окрасить масляной краской за 2 раза.

19050-02 9

820-3-29.83 - КЖ

Привязан				Автоматическая пневматическая насосная станция с установкой ВУ5-30А	Стадия	Лист	Листов
	ГИП	Багрянцев			Р	7	
	Нач.отд.	Якушев					
	Пров.	Кузин		Фундаменты под шкаф управления ФМ2	Союзгипроводхоз имени Е.Е.Алексеевского г.Москва		
Инв.№	Инж.	Колостовский					
	Н.контр	Цветков					

Копировал: Марулина

Формат А3

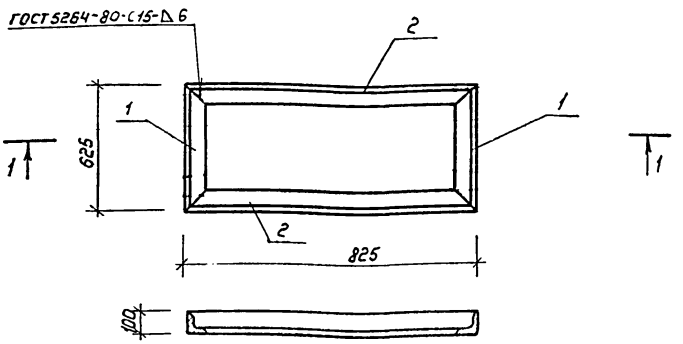

Зона	Поз.	Обозначение	Наименование	Кол.	Примечание
			Детали		
			Уголок 6-100×100×8 ГОСТ 8509-72 / 8 Ст.3 Кп2 ГОСТ 535-79		
	1	КМИ 00.00.001	L = 625	2	15,2 кг.
	2	КМИ 00.00.002	L = 825	2	20,2 кг.

В спецификации в графе „Примечание" масса указана на все элементы.

ГИП	Багрянцев		26.10.82
Нач.отд.	Якушев		26.10.82
Прав.	Кузин		26.10.82
Инж.	Милославский		26.10.82
Н.контр.	Цветков		2.12.82

КМИ 00.00.000

Металлическая рама РМ1

Стадия	Масса	Масштаб
Р	35,4	1:20

Лист | Листов 1

Союзгипроводхоз имени Е.Е. Алексеевского г. Москва

Формат А4

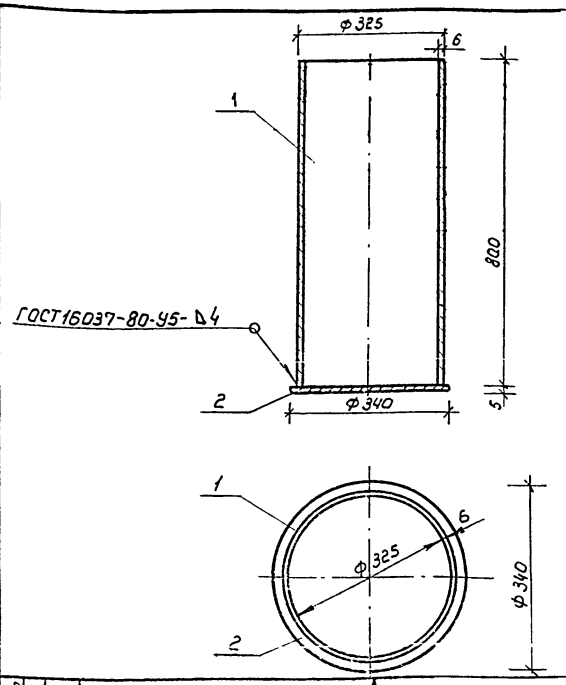

19050-02 10

Формат	Зона	Поз.	Обозначение	Наименование	Кол.	Примечание
				Детали		
Б4		1	КМИ 01.00.001	Труба 325×6 ГОСТ 10704-76 / 8-6 СТ 3 Кп2 ГОСТ 10706-76		
				ℓ = 800	1	37,8 кг
Б4		2	КМИ 01.00.002	Лист 6-ПН5 ГОСТ 19903-74 / 8-6 СТ 3 Кп2 ГОСТ 14637-79	1	3,5 кг

Взам. инв. №

Подпись и дата

Инв. № подл.

ГИП	Багрянцев		26.10.82
Нач.отд.	Якушев		26.10.82
Прав.	Кузин		26.10.82
Инж.	Милославский		26.10.82
Н.контр.	Цветков		2.12.82

820-3-29.83 КМИ 01.00.000

Стакан металлический СМ1

Стадия	Масса	Масштаб
Р	41,3	1:10

Союзгипроводхоз имени Е.Е. Алексеевского г. Москва

Копировал: Марулина

Формат А4

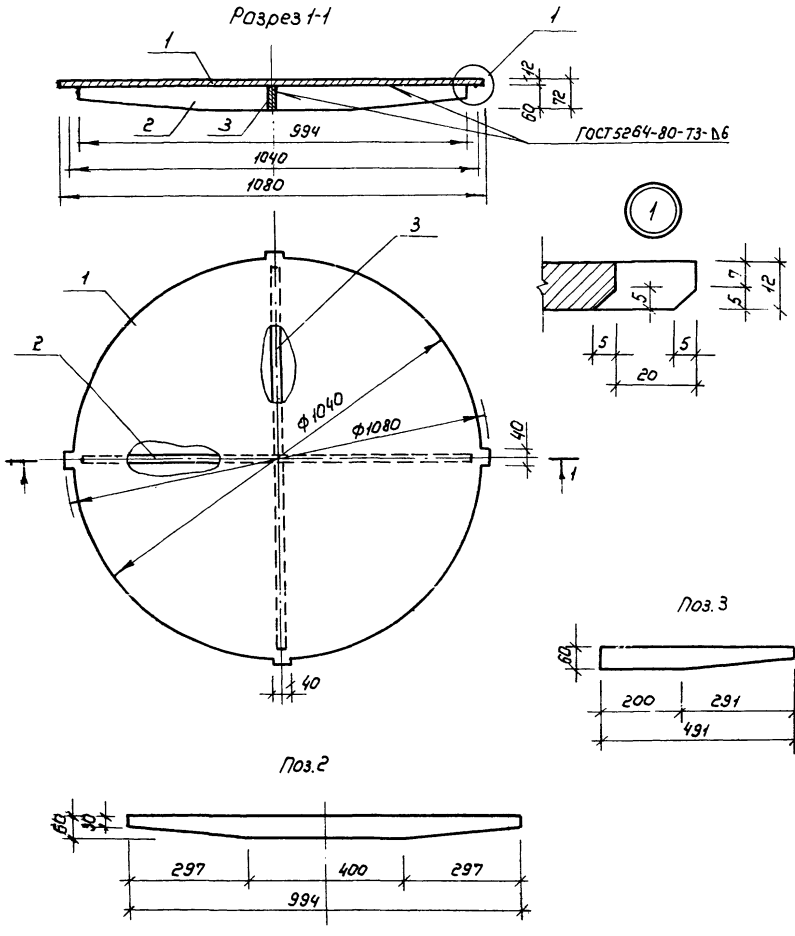

Формат	Зона	Поз	Обозначение	Наименование	Кол.	Примечание
				Детали		
Б4		1	КМИ 02.00.001	Лист $\frac{\text{Б-ПН12 ГОСТ 19903-74}}{\text{ВСт3Еп2 ГОСТ 14637-79}}$	1	80,6кг.
Б4		2	КМИ 02.00.002	Полоса $\frac{\text{Б-12х60 ГОСТ 103-76}}{\text{ВСт3Еп 2 ГОСТ 535-79}}$		
				ℓ=994	1	5,6кг
Б4		3	КМИ 02.00.003	Полоса $\frac{\text{Б-12х60 ГОСТ-103-76}}{\text{ВСп3Еп 2 ГОСТ 535-79}}$		
				ℓ=491	2	5,5кг.

1. Сварку ручную дуговую производить электродами Э42 по ГОСТ 9467-75

2. В спецификации в графе „Примечание" масса указана на все элементы.

19050-02 11

				820-3-29.83	КМИ 02.00.000		
				Крышка люка металлическая КЛМ 1	Стадия	Масса	Масштаб
					Р	91,7	1:10
ГИП	Багрянцев				Лист	Листов 1	
Нач.отд.	Якушев				Союзгипроводхоз имени Е.Е. Алексеевского г. Москва		
Пров	Кузин						
Инж.	Милославский						
Н.контр.	Цветков						

Копировал: Марулина

Формат А3

Разрез 1-1

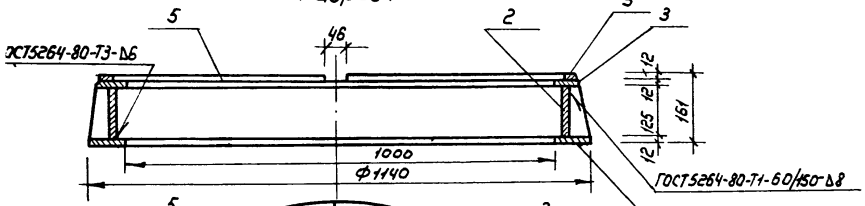

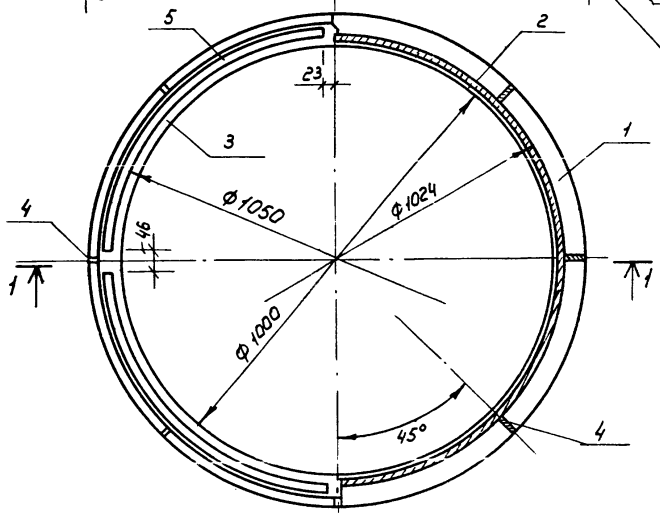

Поз.4

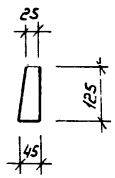

Поз.5

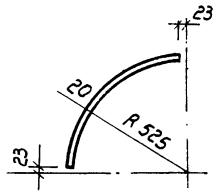

Поз.1,3

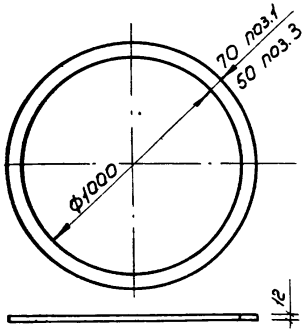

Поз.2

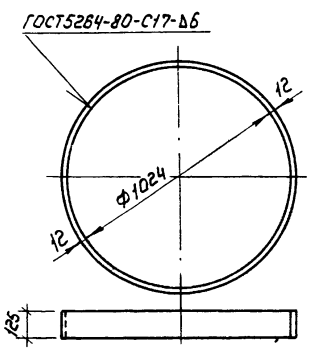

Формат	Зона	Поз.	Обозначение	Наименование	Кол.	Примечание
				Детали		
Б4		1	КМИ 03.00.001	Лист $\frac{\text{б-ПН12 ГОСТ 19903-74}}{\text{Вст3Сп5 ГОСТ 14637-79}}$	1	22,6 кг
Б4		2	КМИ 03.00.002	Полоса $\frac{\text{б-12х125 ГОСТ 103-76}}{\text{Вст3Сп2 ГОСТ 535-79}}$		
				ℓ = 3260	1	38,5 кг
Б4		3	КМИ 03.00.003	Лист $\frac{\text{б-ПН12 ГОСТ 19903-74}}{\text{Вст3Сп2 ГОСТ 14637-79}}$	1	16,0 кг
Б4		4	КМИ 03.00.004	Полоса $\frac{\text{б-8х45 ГОСТ 103-76}}{\text{Вст3Сп2 ГОСТ 535-79}}$		
				ℓ = 125	8	2,9 кг
Б4		5	КМИ 03.00.005	Полоса $\frac{\text{б-12х20 ГОСТ 103-76}}{\text{Вст3Сп2 ГОСТ 535-79}}$		
				ℓ = 795	4	6,0 кг

1. Сварку производить электродами Э42 по ГОСТ 9467-75.
2. В спецификации в графе „Примечание" масса указана на все элементы.

19050-02 12

		820-3-29.83	КМИ 03.00.000
ГИП	Багрянцев		Горловина люка металлическая ГЛМ1
Нач.отд.	Якушев		
Прав.	Кузин		
Инж.	Милославский		
Н.контр.	Цветков		

Стадия	Масса	Масштаб
Р	86,0	1:10
Лист	Листов 1	

Союзгипроводхоз имени Е.Е.Алексеевского г. Москва

Копировал: Марулина

Формат А3

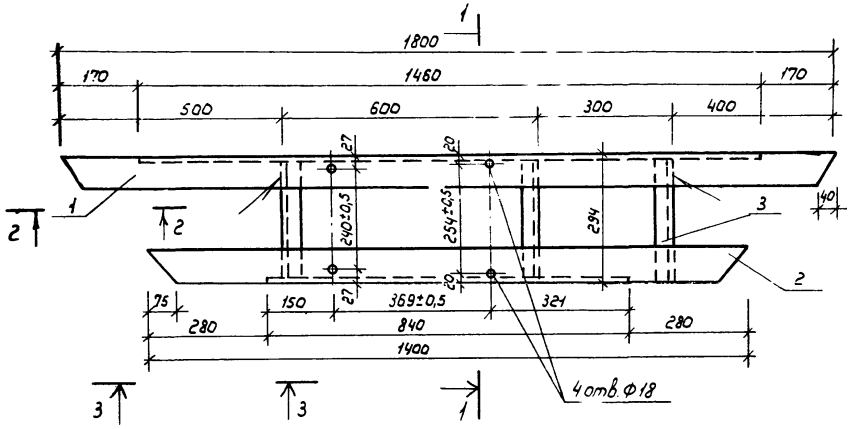

Разрез 1-1

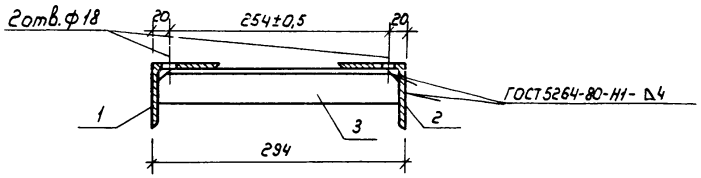

Вид 2-2

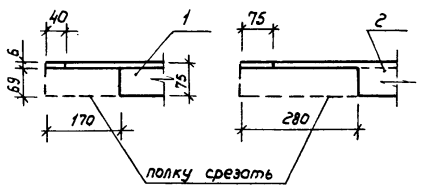

Вид 3-3

Формат	Зона	Поз.	Обозначение	Наименование	Кол.	Примечание
				Детали		
				Б-75х75х6 ГОСТ 8509-72 Уголок В Ст3 пс6 ГОСТ 535-79		
БЧ		1	КМИ 04.00.001	ℓ=1800	1	12,3кг
БЧ		2	КМИ 04.00.002	ℓ=1400	1	9,6кг
БЧ		3	КМИ 04.00.003	Б-40х40х4 ГОСТ 8509-70 Уголок В Ст3 пс6 ГОСТ 535-79		
				ℓ=282	3	2,0кг.

1. Сварку ручную дуговую производить электродом Э42 по ГОСТ 9467-75
2. Раму окрасить масляной краской за 2 раза.
3. В спецификации в графе „Примечание" масса указана на все элементы.

10050-02 13

				820-3-29.83	КМИ 04.00.000	
				Рама металлическая РМ2	Стадия: Р	Масса: 23,9 / Масштаб: 1:10
					Лист	Листов 1
ГИП	Багрянцев		26.10.83		Союзгипроводхоз имени Е.Е. Алексеевского г. Москва	
Нач.отд.	Якушев		27.10.83			
Пров.	Кузин		26.10.83			
Инж.	Милославский		26.10.83			
Н.контр.	Цветков		26.10.83			

Копировал: Марулина

Формат А3

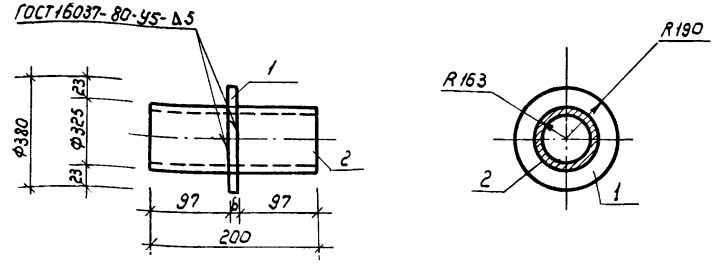

Формат	Зона	Поз.	Обозначение	Наименование	Кол.	Примечание
				Детали		
А4		1	КМИ 05.00.001	Б-ПНБ ГОСТ 19903-74 / Лист В Ст3Кп2 ГОСТ 14637-79	1	1,5 кг
Б4		2	КМИ 05.00.002.	Труба 325х5 ГОСТ 10704-76 / В-Б Ст3Кп2 ГОСТ 10706-76		
				ℓ=200	1	7,9 кг.

Инв. № подл. | Подпись и дата | Взам. инв. №

19050-02 14

820-3-29.83 КМИ 05.00.000

ГИП	Багрянцев		26.10.83
Нач. отд	Акушев		26.10.83
Пров.	Кузин		26.10.83
Инж.	Тимофеевский		26.10.83
Н. контр.	Цветков		26.10.83

Патрубок ребристый ПР1

Стадия	Масса	Масштаб
Р	9,4	БМ
Лист	Листов 1	

Союзгипроводхоз имени Е.Е. Алексеевского г. Москва

Копировал: Марунина

Формат А4

Стадия	Масса	Масштаб
Лист	Листов	

Союзгипроводхоз имени Е.Е. Алексеевского г. Москва

Формат А4

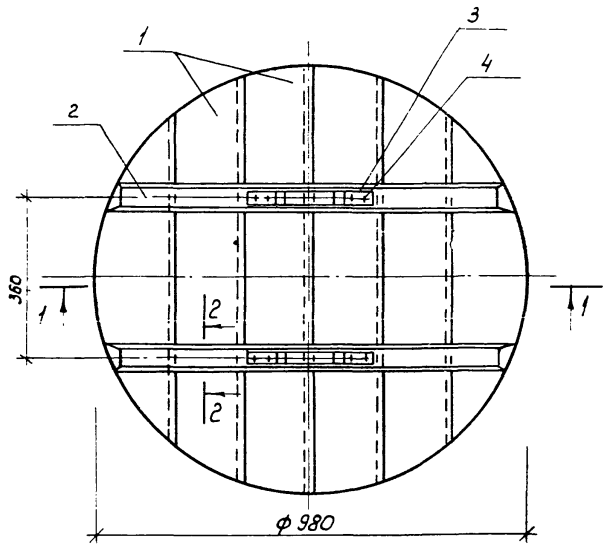

Разрез 1-1

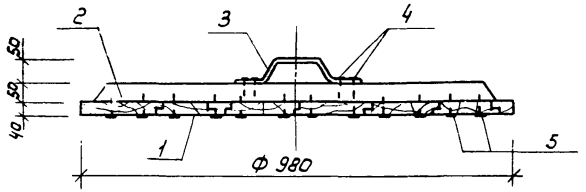

Поз. 3

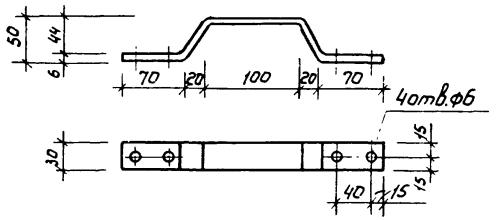

2-2

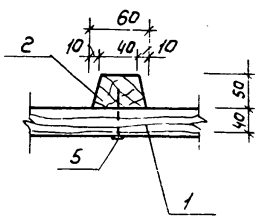

Формат	Зона	Поз.	Обозначение	Наименование	Кол.	Примечание
				Детали		
Б4		1	КДИ 00.00 001	Доска 2 сорт 50х150х980		
				ГОСТ 8486-66	6	
Б4		2	КДИ 00.00.002	Брусок 2 сорт 50х60х980		
				ГОСТ 8486	2	
Б4		3	КДИ.00.00.003	Полоса $\frac{б-6х30\ ГОСТ\ 103-76}{Ст3Сп-2-I\ ГОСТ\ 535-79}$		
				ℓ=340	2	0,96 кг
				Стандартные изделия		
		4		Шуруп 5х40		
				ГОСТ 1145-70	8	0,04 кг
		5		Шуруп 5х70		
				ГОСТ 1145-70	28	0,22 кг.

1. Древесину пропитать антисептическим составом в соответствии с требованиями СНиП III-19-75.

2. Поз. 3 покрасить масляной краской за 2 раза.

19050-02 15

820-3-2983 КДИ.00.00.000

Крышка деревянная КДг

Стадия	Масса	Масштаб	
Р		1:10	
Лист	Листов 1		

ГИП	Багрянцев		
Нач.отд.	Якушев		
Пров.	Кузин		
Инж.	Мирославский	26.01.83	
Н.контр.	Цветков	26.01.83	

Союзгипроводхоз имени Е.Е. Алексеевского г. Москва

Копировал: Марулина

Формат А3

Ведомость основных комплектов рабочих чертежей

Обозначение	Наименование	Примечание
-ГП	Генплан	Альбом I
-ТХ	Технологические решения	Альбом I
-КЖ	Конструкции железобетонные	Альбом II
-ОВ	Отопление и вентиляция	Альбом II
-АЭМ	Автоматизация и электро-	
	оборудование	Альбом III

Ведомость ссылочных и прилагаемых документов

Обозначение	Наименование	Примечание
	Ссылочные документы	
1.494-32	Зонты и дефлекторы вентиляционных систем	Разработчик ЦНИИпромзданий
5.904-13 в. 1-2	Заслонки воздушные круглого сечения. Рабочие чертежи	Разработчик Сантехпроект

Проект разработан в соответствии с действующими нормами и правилами и предусматривает мероприятия, обеспечивающие взрывную, взрывопожарную и пожарную безопасность при эксплуатации сооружения

Главный инженер проекта Багрянцев Ю.Г.

Ведомость рабочих чертежей основного комплекта ОВ

Лист	Наименование	Примечание
1	Общие данные /начало/	
2	Общие данные /окончание/	
3	План. Разрез 1-1. Схема системы вентиляции	

19050-02 16

Привязан

Инв. №

820-3-29.83 ОВ

ГИП	Багрянцев		12.06.92	Автоматическая пневматическая насосная станция с установкой ВУ-5-30А	Стадия	Лист	Листов
Нач.отд.	Якушев		12.06.92		Р	1	3
Гл.спец.	Жилин		12.06.92				
Пров.	Панфиль		15.05.92	Общие данные /начало/	Союзгипроводхоз имени Е.Алексеевского г. Москва		
Инж.	Ефимова		15.05.92				
Н.контр.	Цветков		16.06.92				

Копировал: Марулина

Формат А3

1. Вентиляция колодца запроектирована вытяжная естественная. Вытяжка воздуха осуществляется через систему, оборудованную дефлектором. Материал воздуховодов принят: при прокладке в грунте - сталь кровельная, тонколистовая; при прокладке на открытом воздухе - асбестоцементная труба /безнапорная/.

2. Соединения участков стального воздуховода - на сварке, асбестоцементного воздуховода - на муфте; соединения должны быть прочными и плотными.

3. Подземный воздуховод защитить от грунтовой коррозии путем устройства изоляционного покрытия. В данном проекте принят тип противокоррозионной изоляции нормальный.

4. При привязке уточнить тип изоляционного покрытия в зависимости от коррозионной активности грунта.

5. В узле соединения металлического воздуховода с асбестоцементным муфта перед ее установкой внутри и торец воздуховода снаружи оклеиваются тканью на водонепроницаемом клее.

6. Муфтовые соединения следует уплотнить жгутами из пеньковой пряди, смоченными в асбестоцементном растворе с добавкой казеинового клея.

7. Свободное пространство муфты заполняют асбестоцементной мастикой.

8. Места соединения после отвердения мастики оклеивают тканью. Ткань должна плотно прилегать к коробу по всему периметру

9. Смонтированные воздуховоды подвергаются испытанию на плотность.

10. Документация, положенная в основу проектирования: СН и П II-31-74, СН и П II-33-75; СН и П III-28-75

19050-03 17

							820-3-29-83 ОВ			
Привязан			ГИП	Багрянцев		06.81	Автоматическая пневматическая насосная станция с установкой ВУ-5-30А	Стадия	Лист	Листов
			Нач.отд.	Якушев		06.81		Р	2	
			Гл.спец.	Жилин		06.81				
			Пров.	Панфиль		06.81	Общие данные (окончание)	Союзгипроводхоз имени Е.Е. Алексеевского г. Москва		
			Инж.	Ефимова		06.81				
Инв.№			Н.контр.	Цветков		06.81				

Копировал Марулина

Формат А2

Разрез 1-1

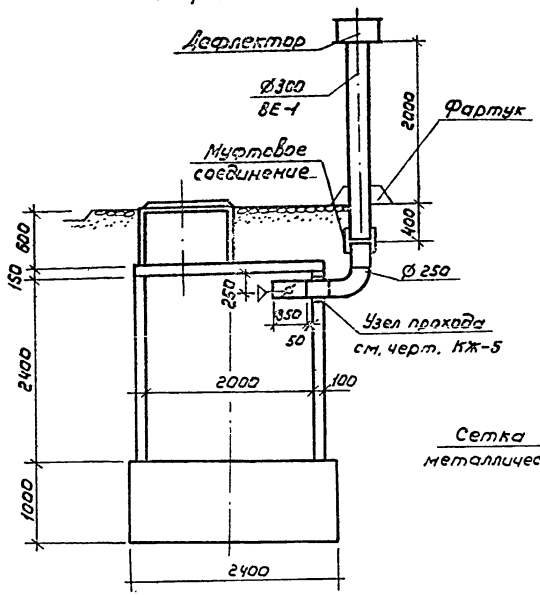

Схема системы вентиляции

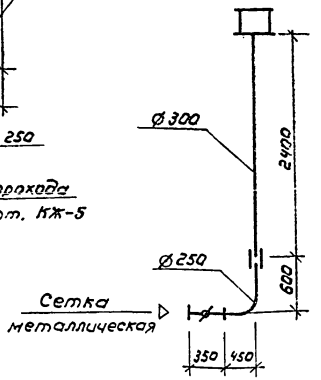

План

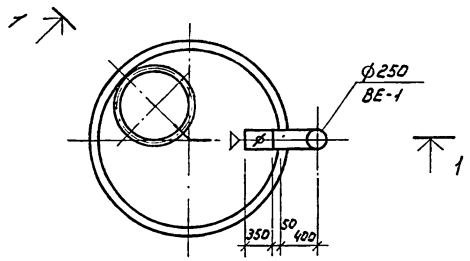

Спецификация

Марка поз.	Обозначение	Наименование	Кол.	Масса ед, кг	Примечание
1	1.494-32	Дефлектор Ø280	1	12,5	
2	5.904-13 вып.1-2	Заслонка унифицированная с ручным приводом Р250Р	1	6,03	
3		Воздуховод из листовой стали ГОСТ 19903-74 S=0,5 Ø250	1,6		м
4		Воздуховод из асбестоцементной трубы ГОСТ 1839-80 Ø300	2,6		м
5		Муфта асбестоцементная ГОСТ 1839-80 Ø300	1		
6		Сетка металлическая 20х20 ГОСТ 3826-66	0,04		м²
7	КМИ05.00.000	Патрубок ребристый Ø325 l=0,2м	1		
8		Изоляция нормальная	1,1		м²

19050-02 (18)

820-3-29 83 ОВ

Привязан	ГИП	Багрянцев		06.81	Автоматическая пневматическая насосная станция с установкой ВУ-5-30А	Стадия	Лист	Листов
	Нач.отд.	Якушев		06.81		Р	3	
	Гл.спец.	Жилин		06.81				
	Пров.	Панфиль		06.81	План. Разрез 1-1 Схема системы вентиляции	Союзгипроводхоз имени Е.Е.Алексеевского г. Москва		
	Инж.	Минина		06.81				
Инв. №	Н.контр	Цветков		06.81				

Копировал: Марулина

Формат А3

ЦЕНТРАЛЬНЫЙ ИНСТИТУТ ТИПОВОГО ПРОЕКТИРОВАНИЯ
ГОССТРОЯ СССР
КИЕВСКИЙ ФИЛИАЛ
г.Киев-57, ул.Эжена Потье, № 12

151/11
Заказ. № 3179 инв. № 19050-02 тираж 1400

Сдано в печать 5/4 1984 г. цена 0-76

gost.e-ecolog.ru