ТИПОВОЙ ПРОЕКТ
820-4-9.83

ВОДОЗАБОРНЫЕ СООРУЖЕНИЯ ИЗ КАНАЛА ПРОИЗВОДИТЕЛЬНОСТЬЮ ДО 50 м³/ч

АЛЬБОМ III

НЕТИПОВЫЕ ТЕХНОЛОГИЧЕСКИЕ КОНСТРУКЦИИ

КОРИСТП инв. 19016-03

				ПРИВЯЗАН
ИНВ. №:				

ц.0-61
19016-03

gost.e-ecolog.ru

ТИПОВОЙ ПРОЕКТ
820-4-9.83
ВОДОЗАБОРНЫЕ СООРУЖЕНИЯ ИЗ КАНАЛА ПРОИЗВОДИТЕЛЬНОСТЬЮ ДО 50 м³/ч

СОСТАВ ПРОЕКТА

АЛЬБОМ I *Технологические решения.*

АЛЬБОМ II *Конструкции железобетонные. Отопление и вентиляция.*

АЛЬБОМ III *Нетиповые технологические конструкции.*

АЛЬБОМ IV *Заказные спецификации.*

АЛЬБОМ V *Ведомости потребности в материалах*

АЛЬБОМ VI *Сметы.*

Часть 1. Производительность 5 м³/ч
Часть 2. Производительность 10 м³/ч
Часть 3. Производительность 20 м³/ч
Часть 4. Производительность 30 м³/ч
Часть 5. Производительность 50 м³/ч

АЛЬБОМ III

РАЗРАБОТАН
ПРОЕКТНЫМ ИНСТИТУТОМ „Союзгипроводхоз"
им. Е.Е. Алексеевского
/ДИРЕКТОР ИНСТИТУТА Н.С. Гришенко
/ГЛАВНЫЙ ИНЖЕНЕР ПРОЕКТА Ю.Г. Багрянцев

ТЕХНОРАБОЧИЙ ПРОЕКТ
УТВЕРЖДЕН МИНВОДХОЗОМ СССР
ПРОТОКОЛ N412 ОТ. 22.06.84 Г.
ВВЕДЕН В ДЕЙСТВИЕ СОЮЗГИПРОВОДХОЗОМ

ПРИКАЗ N 206 ОТ 10.08.83г
19016-03

				ПРИВЯЗАН

Содержание

Обозначение	Наименование	Стр.
999.10.00.	Воронка водоприемная	3
999.10.00СБ	Воронка водоприемная Сборочный чертеж	4
999.10.01	Конус	5
999.10.02	Дно	6
999.10.03	Фланец	6
999.20.00	Опора под воронку	7
999.20.00СБ	Опора под воронку Сборочный чертеж	8
999.20.01	Диск	9
999.30.00	Решетка и сетка	10
999.30.00 СБ	Решетка и сетка Сборочный чертеж	11
999.40.00	Колпак	12
999.40.00 СБ	Колпак. Сборочный чертеж	12
999.40.01	Обечайка	13
999.40.02	Обод	13
999.40.03	Ручка	14

Копировал: Марулина

Т.П 820-4-9.83

Инв. № подл.	Подпись и дата	Взам. инв. №	Инв. № дубл.	Подп. и дата	Справ. №	Перв. примеч.

Формат	Зона	Поз.	Обозначение	Наименование	Кол. на исполнение – 999.10.00 –										Примечание
					–	01	02	03							
				Документация											
12			999.10.00СБ	Сборочный чертеж	X	X	X	X							
				Детали											
12		1	999.10.01	Конус	1										
			-01	Конус		1									
			-02	Конус			1								
				Лит.											
				Шифр											

Изм.	Лист	№ докум.	Подп.	Дата
Разраб.		Шеманина	[signature]	11.02.81
Пров.		Буга	[signature]	11.02.81
ГИП		Багрянцев	[signature]	24.2.81
Н. контр.		Платунина	[signature]	26.02.81
Утв.		Петрашкевич	[signature]	12.02.81

999.10.00

Воронка водоприемная

Лит	Лист	Листов
	1	2

Союзгипроводхоз имени Е.Е. Алексеевского г. Москва

Копировал Марулина Формат 11

Инв. № подл.	Подп. и дата	Взам. инв. №	Инв. № дубл.	Подп. и дата	Справ. №	Перв. примен.

Формат	Зона	Поз.	Обозначение	Наименование	Кол. на исполнение – 999.10.00										Примечание Масса 1шт, кг
					–	01	02	03							
			-03	Конус				1							
11		2	999.10.02.	Дно	1										
			-01	Дно		1									
			-02	Дно			1								
			-03	Дно				1							
11		3	999.10.03	Фланец	1										
			-01	Фланец		1									
			-02	Фланец			1								
			-03	Фланец				1							
				Материал											
		4		Труба ГОСТ 3262-75											
				$L = 952 \pm 2,5$ м											
				50×3,5	1										4,8
				80×4		1									8,3
				100×4,5			1								12,0
				125×4,5				1							15,0

19016-03 3

Изм.	Лист	№ докум.	Подп.	Дата

999.10.00

Лист 2

Копировал: Марулина Формат 11

999.10.00 СБ

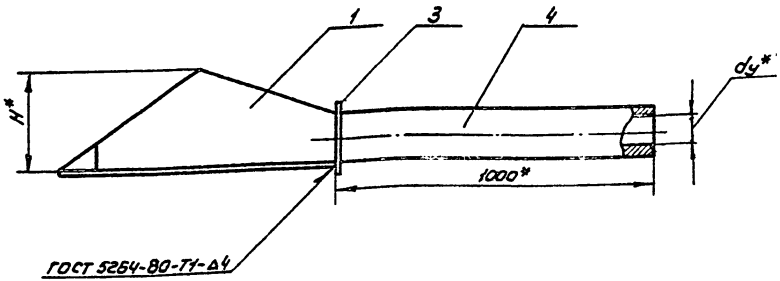

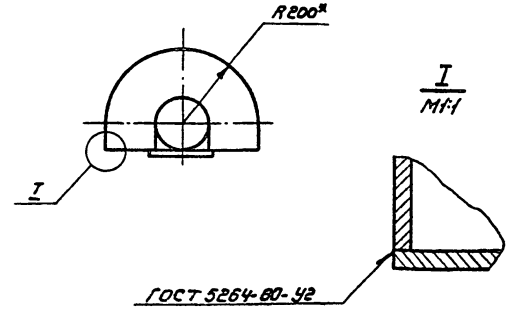

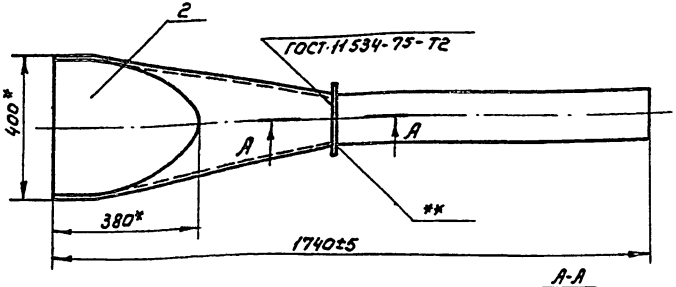

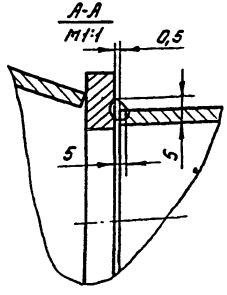

1. Электрод Э42 ГОСТ 9467-75.
2. * Размеры для справок.
3. Красить железным суриком ГОСТ 8135-74, два слоя.
4. ** Сварка ручная электродуговая.

Обозначение	dy	H	Масса, кг
999.10.00	50	230	16,6
-01.	80	245	21,0
-02.	100	260	26,1
-03.	125	270	30,2

19016-03 4

Изм.	Лист	№ докум.	Подп.	Дата
Разраб.		Шеманина		11.02.81
Пров.		Буга		11.02.81
Т. контр.				
ГИП		Багрянцев		21.02.81
Н. контр.		Платунина		26.02.81
Утв.		Петрашкевич		12.02.81

999.10.00СБ

Воронка водоприемная

Сборочный чертеж

Лит	Масса	Масшт.
	см. табл	—

Лист | Листов 1

Союзгипроводхоз имени Е.Е. Алексеевского г. Москва

Копировал: Марулина

Формат 12

Т.П 820-4-9.83

Перв. примеч. | Справ. № | Подп. и дата | Инв. № дубл. | Взам. инв. № | Подп. и дата | Инв. № подл.

999.10.01

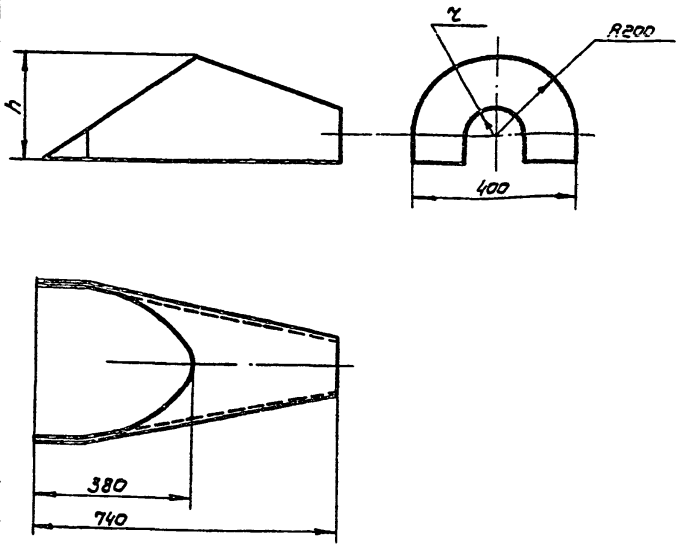

Развертка

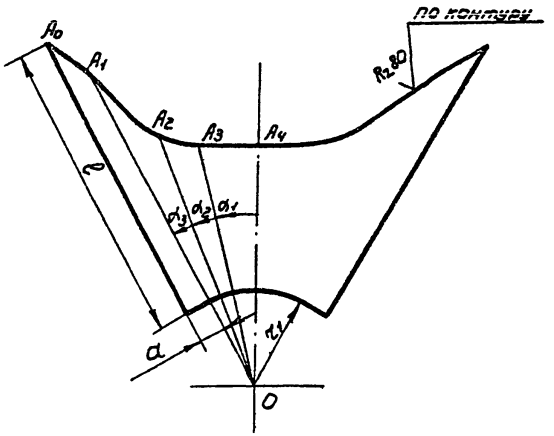

1. Предельные отклонения размеров: отверстий - по H14, валов - по h14, прочих - $\pm \frac{IT14}{2}$
2. Предельные отклонения угловых размеров - $\pm \frac{AT14}{2}$ ст. СЭВ 178-75

Обозначение	h	r	r_1	a	ℓ	A_0	A_2O	A_3O	A_4O	α_1	α_2	α_3	Масса кг
999.10.01	225	30	76	25	821	840	594	542	470	19°	28,5°	38°	6,5
-01	240	45	115	40	795	842	575	595	505	17,5°	26,5°	35°	7,0
-02	255	60	164	55	785	865	712	620	548	19°	28,5°	38°	7,5
-03	265	70	215	65	775	894	755	665	595	14,5°	21,75°	29°	7,8

5

19016-03

999.10.01.

Изм	Лист	№ докум.	Подп.	Дата
Разраб.		Шемонина		14.02.81
Пров.		Буга		14.02.81
Т.контр.				
ГИП		Багрянцев		24.2.81
Н.контр.		Платунина		26.02.81
Утв.		Петрашкевич		12.02.81

Конус

Лит.	Масса	Масшт
	см. табл.	—

Лист | Листов 1

Лист Б-ПН-4 ГОСТ 19903-74 ВСт.3Сп. ГОСТ 14637-69

Союзгипроводхоз имени Е.Е. Алексеевского г. Москва

Копировал: Марулина

Формат 12

Т.П 820-4-9.83

Перв. примеч. | Справ. № | Подп. и дата | Инв. № дубл. | Взам. инв. № | Подп. и дата | Инв. № подл.

999.10.02

√(√)

Т.П. 820-4-9.83 Альбом III

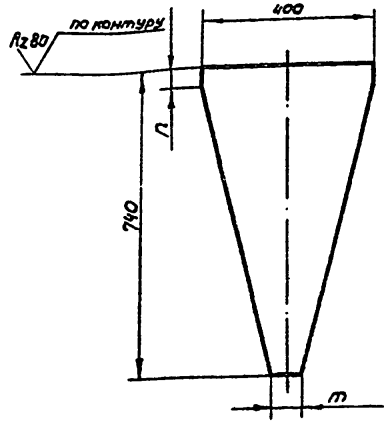

Обозначение	m	n	Масса кг
999.10.02	40	25	5,0
-01	55	56	5,2
-02	70	80	5,4
-03	80	100	5,5

Предельные отклонения размеров по $\frac{IT14}{2}$

Изм.	Лист	№ докум.	Подп.	Дата
Разраб.		Шеманина		11.02.11
Пров.		Буга		11.02.11
Т.контр.				
ГИП		Багрянцев		11.02.11
Н.контр.		Платунина		11.02.11
Утв.		Петрошкевич		11.02.11

999.10.02

Дно

Лит.	Масса	Масшт.
	см. табл.	—

Лист | Листов 1

Лист Б-ПК-4 ГОСТ 19903-74 / В Ст.3 Сп ГОСТ 14637-69

Союзгипроводхоз имени Е.Е. Алексеевского г. Москва

Копировал: Марулина

Формат А1

999.10.03

√(√)

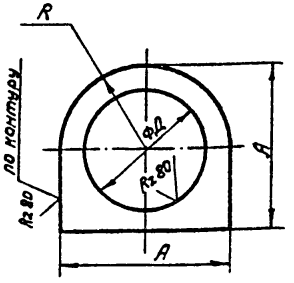

Обозначение	R	Д	A	Масса кг
999.10.03	40	50	80	0,15
-01	50	80	100	0,3
-02	70	100	140	0,8
-03	90	130	180	1,3

Предельные отклонения размеров отверстий - по H14, валов - по h 14.

19016-03 6

Изм.	Лист	№ докум.	Подп.	Дата
Разраб.		Шеманина		11.02.11
Пров.		Буга		11.02.11
Т.контр.				
ГИП		Багрянцев		11.02.11
Н.контр.		Платунина		11.02.11
Утв.		Петрошкевич		11.02.11

999.10.03

Фланец

Лит.	Масса	Масшт.
	см. табл.	—

Лист | Листов 1

Лист Б-ПК-8 ГОСТ 19903-74 / В Ст.3 Сп ГОСТ 14637-69

Союзгипроводхоз имени Е.Е. Алексеевского г. Москва

Копировал: Марулина

Формат А1

Инв.№ подл. | Подпись и дата | Взам.инв.№

Т.П. 820-4-9.83

Инв. № подл.	Подп. и дата	Взам. инв. №	Инв. № дубл.	Подп. и дата	Справ. №	Перв. примен.

Формат	Зона	Поз	Обозначение	Наименование	Кол. на исполнение – 999.20.00 –										Примечание
					–	01	02	03	04						
				Документация											
12			999.20.00 СБ	Сборочный чертеж	X	X	X	X	X						
				Детали											
11		1	999.20.01.	Диск	1										
			-01	Диск		1									
			-02	Диск			1								
				Лит.											
				Шифр											

Изм	Лист	N докум.	Подп.	Дата
Разраб.		Шеманина	[signature]	11.02.81
Пров.		Буга	[signature]	11.02.81
ГИП		Багрянцев	[signature]	24.02.81
Н. контр.		Платунина	[signature]	26.02.81
Утв.		Петрашкевич	[signature]	12.02.81

999.20.00

Опора под воронку

Лит.	Лист	Листов
	1	2

Минводхоз СССР
Союзгипроводхоз
г. Москва

Копировал: Марулина Формат 11

Инв. № подл.	Подп. и дата	Взам. инв. №	Инв. № дубл.	Подп. и дата	Справ. №	Перв. примеч.

Формат	Зона	Поз	Обозначение	Наименование	Кол. на исполнение – 999.20.00 –										Примечание Масса/шт, кг
					–	01	02	03	04						
			-03	Диск				1							
			-04	Диск					1						
64		2	999.20.02	Уголок											
				Уголок Б40х40х4 ГОСТ 8509-72 / В Ст3Сп-2-I ГОСТ 535-79											
				L = 985 ± 1,2 мм.	3	3	3	3	3						2,4
64		3	999.20.03	Ребро											
				Лист Б-ПН-10 ГОСТ 19903-74 / В Ст3Сп ГОСТ 14637-69											
				(85х85) ± 0,5 мм	3	3	3	3	3						0,6
64		4	999.20.04	Плотик											
				Лист Б-ПН-5 ГОСТ 19903-74 / В Ст3Сп ГОСТ 14637-69											
				(60х60) ± 0,5 мм	3	3	3	3	3						0,15

Изм	Лист	№ докум.	Подп.	Дата

999.20.00

Лист 2

Копировал: Марулина Формат 11

7 19016 [illegible]

999.20.00Сб

Т.П. 820.1-9.83

Перв. примеч. | Справ. № | Подп. и дата | Инв. № дубл. | Взам. инв. № | Подп. и дата | Инв. № подл.

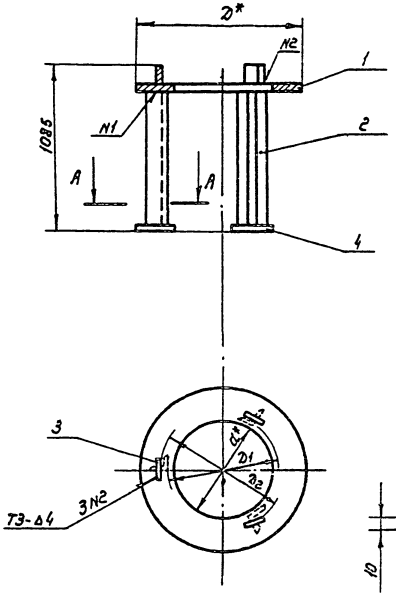

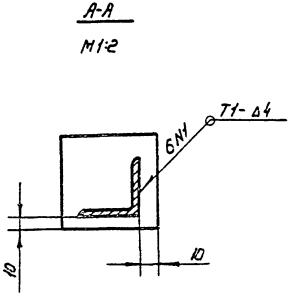

Обозначение	d	D	D1	D2	Масса, Кг
999.20.00	80	190	90	98	14,6
-01	100	210	110	118	16,6
-02	150	260	160	170	18,8
-03	200	310	210	230	20,6
-04	250	360	260	280	22,4

1. Электрод Э42 ГОСТ 9467-75
2.* Размеры для справок.
3. Сварка по ГОСТ 5264-80.
4. Красить железным суриком ГОСТ 8135-74 в два слоя.
5. Предельные отклонения размеров сварных соединений $\pm \frac{IT14}{2}$
6. Чистота поверхности обрезки проката $R_z 80$.

19016-03 В

Изм.	Лист	№ докум.	Подп.	Дата	999.20.00.Сб		
Разраб.		Шеманина		26.02.81	Опора под воронку	Лит.	Масса	Масшт
Пров.		Буга		26.02.81	Сборочный чертеж		См. табл.	—
Т.контр.						Лист	Листов 1
ГИП		Баранцев		24.02.81		Союзгипроводхоз имени Е.Е. Алексеевского г. Москва	
Н.контр.		Платунина		26.02.81			
Утв.		Петрашкевич		12.02.81			

Копировал: Марулина

Формат 12

999.20.01

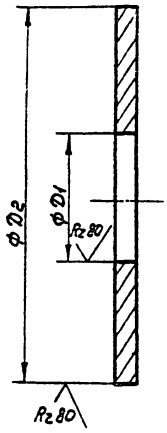

Обозначение	D_1	D_2	Масса, кг
999.20.01	80^{+1}	190-1	5,1
-01	100^{+1}	210-1,2	7,1
-02	150^{+1}	260-1,3	9,3
-03	$200^{+1,2}$	310-1,3	11,1
-04	$250^{+1,3}$	360-1,4	12,9

Т.П. 820-4.9.83

Перв. примен.

Справ. №

Подп. и дата

Инв. № подл.

Взам. инв. №

Инв. № дубл.

Подп. и дата

Изм.	Лист	№ докум.	Подп.	Дата
Разраб.	Шеманина			11.82
Пров.	Бута			11.82
Т. контр.				
ГИП	Багрянцев			11.82
Н. контр.	Платунина			11.82
Утв.	Петрашевич			12.82

999.20.01

Диск

Лит. | Масса | Масштаб
см. табл | —

Лист | Листов 1

Б ПН-10 ГОСТ 19903-74
Лист 8 Ст 3 Сп ГОСТ 14637-89

Союзгипроводхоз имени Е.Е. Алексеевского г. Москва

Копировал: Марчукина

Формат А4

Перв. примен.

Справ. №

Подп. и дата

Инв. № подл.

Взам. инв. №

Инв. № дубл.

Подп. и дата

19016-03 9

Изм.	Лист	№ докум.	Подп.	Дата
Разраб.				
Пров.				
Т. контр.				
Н. контр.				
Утв.				

Лит. | Масса | Масштаб

Лист | Листов

Союзгипроводхоз имени Е.Е. Алексеевского г. Москва

Копировал: Марчукина

Формат А4

Т.П. 820-4-9.83

Формат	Зона	Поз.	Обозначение	Наименование	Кол.	Примечание Масса 1 шт. кг
				Документация		
12			999.30.00 СБ	Сборочный чертеж		
				Детали		
Б4		1	999.30.01	Уголок		
				Уголок $\frac{\text{Б50х50х5 ГОСТ 8509-72}}{\text{ВСт3Сп2-I ГОСТ 535-79}}$		
				L = 560-2 мм	2	2,1
		2	-01	Уголок		
				L = 450-1,5 мм	2	1,7
Б4		3	999.30.02	Сетка		
				Сетка 1-035		
				ГОСТ 3826-66		
				(533х780) +5 мм	1	0,5
Б4		4	999.30.03	Планка		
				Лист $\frac{\text{Б-ПН-Б ГОСТ 19903-74}}{\text{ВСт3Сп ГОСТ 14637-69}}$		
				(36х540) ±1 мм	2	1,0
		5	-01	Планка		
				(36х320) ±1 мм	2	0,6
Б4		6	999.30.04	Петля		
				Круг $\frac{\text{В12 ГОСТ 2590-71}}{\text{ВСт3Сп-2-I ГОСТ 535-79}}$		
				L = 380-1,5 мм	1	0,35

Перв. примеч. | Справ. № | Подп. и дата | Инв. № дубл. | Взам. инв. № | Подп. и дата | Инв. № подл.

Изм.	Лист	№ докум.	Подп.	Дата
Разраб.		Шемахина		11.02.81
Пров.		Буга		11.02.81
ГИП		Багрянцев		24.02.81
Н.контр.		Платунина		26.02.81
Утв.		Петрашкевич		12.02.81

999.30.00

Решетка и сетка

Лит.	Лист	Листов
	1	2

Союзгипроводхоз имени Е.Е. Алексеевского г. Москва

Копировал: Марулина Формат 11

Формат	Зона	Поз.	Обозначение	Наименование	Кол.	Примечание
Б4		7	999.30.05	Пруток		
				Квадрат $\frac{\text{В6 ГОСТ 2591-71}}{\text{ВСт3Сп2-I ГОСТ 535-79}}$		
				L = 640-2 мм	6	0,2
Б4		8	999.03.06	Брус		
				Дуб ГОСТ 2695-71		
				L = 450-1 мм	1	
		9	-01	Брус		
				L = 670-2 мм	2	1
				Крепежные изделия		
		13		Болт М8х30.58.016		
				ГОСТ 7798-70	4	
		14		Болт М8х70.58.016		
				ГОСТ 7798-70	12	
		15		Гайка М8.5.016		
				ГОСТ 5915-70	16	
		16		Шайба 8.3.016		
				ГОСТ 6402-70	16	
		17		Шайба 8.0.016		
				ГОСТ 11371-78	12	

Перв. примеч. | Справ. № | Подп. и дата | Инв. № дубл. | Взам. инв. № | Подп. и дата | Инв. № подл.

19016-03

10

Изм.	Лист	№ докум.	Подп.	Дата

999.30.00

Лист 2

Копировал: Марулина Формат 11

999.30.00 СБ

Т.П. 820-4-9.83 Альбом III

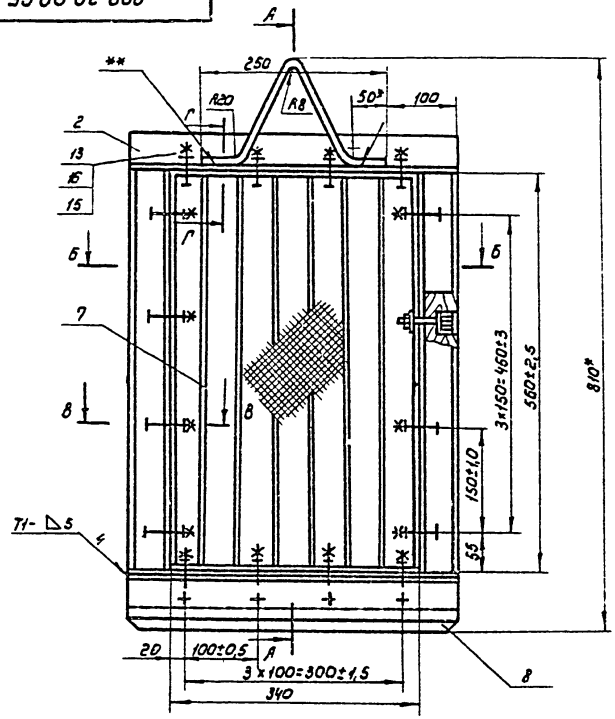

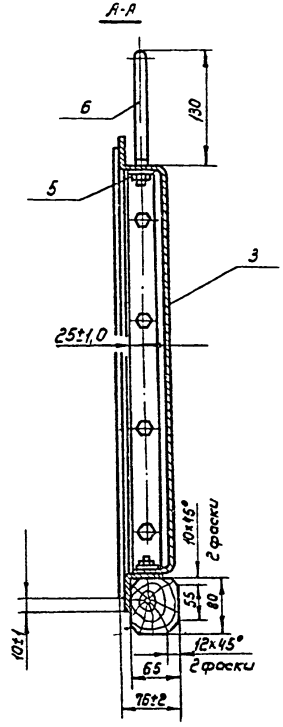

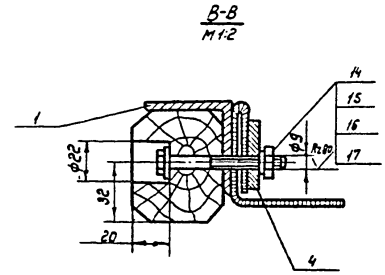

1. Электрод Э42 ГОСТ 9467-75
2. * Размеры для справок
3. Неуказанные предельные отклонения размеров: отверстий - по Н14, валов - по h14 остальных - $\pm\frac{IT14}{2}$
4. Размеры и раскрой сетки поз. 3 уточнить при сборке.
5. Сварные швы по ГОСТ 5264-80
6. Красить железным суриком ГОСТ 8135-74
7. Чистота поверхности обреза проката
8. ** Сварка ручная электродуговая.

R2,80

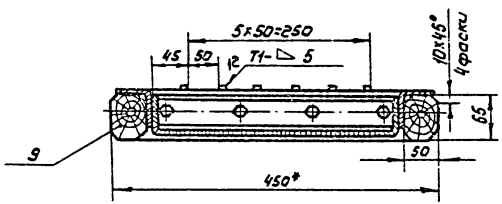

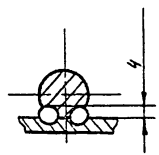

19016-03 11

					999.30.00. СБ			
Изм.	Лист	№ докум.	Подп.	Дата	Решетка и сетка Сборочный чертеж	Лит.	Масса	Масшт
Разраб.		Шеманина		23.08.83			13,3	1:20
Пров.		Буга		11.02.83		Лист	Листов 1	
Т.контр.				23.08.83		Союзгипроводхоз имени Е.Е. Алексеевского г. Москва		
ГИП		Багрянцев		23.08.83				
Н.контр.		Платунина		23.08.83				
Утв.		Петрашкевич		23.08.83				

Копировал: Марулина

Формат 12

Инв. № подл. | Подпись и дата | Взам. инв. №

Формат	Зона	Поз.	Обозначение	Наименование	Кол.	Примечание / Масса 1 шт. кг
				Документация		
11			999.40.00 СБ	Сборочный чертеж		
				Детали		
11		1	999.40.01	Обечайка	1	
11		2	999.40.02	Обод	1	
11		3	999.40.03	Ручка	1	
БЧ		4	999.40.04	Лист		
				Б-ПН-1,4 ГОСТ 19903-74 / Лист 4-Б-ВСт3сп ГОСТ 16523-70		
				ф343-1,5 мм	1	0,8

Перв. примен.

Справ. №

Подп. и дата

Инв. № дубл.

Взам. инв. №

Подп. и дата

Инв. № подл.

Изм.	Лист	№ докум.	Подп.	Дата
Разраб.		Шемакина		11.02.81
Пров.		Бута		11.02.81
ГИП		Боярынцев		24.02.81
Н. контр.		Платунина		24.02.81
Утв.		Устрашевич		12.03.81

999.40.00

Коллак

Лит. | Лист | Листов: 1

Союзгипроводхоз имени Е.Е. Алексеевского г. Москва

Копировал: Марулина

Формат А1

12

999.40.00 СБ

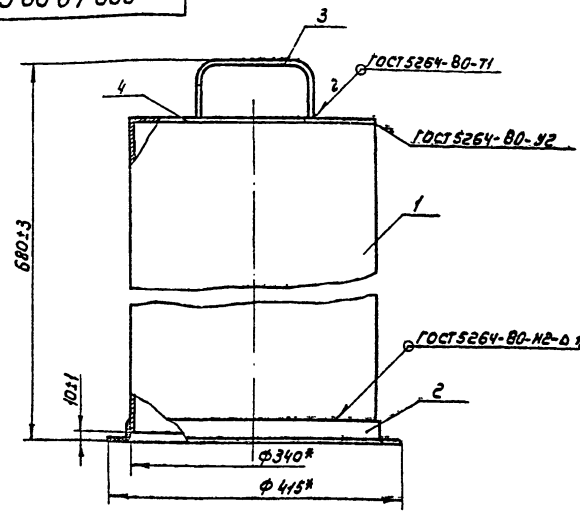

1. Электрод Э42 ГОСТ 9467-75
2* Размеры для справок.
3. Высота коллака уточняется при привязке проекта.
4. Красить железным суриком ГОСТ 8135-74 в два слоя
5. Чистота поверхности обрезки проката R 160

19016-03 12

999.40.00 СБ

Изм.	Лист	№ докум.	Подп.	Дата
Разраб.		Шемакина		11.02.81
Пров.		Бута		11.02.81
Т. контр.				
ГИП		Боярынцев		24.02.81
Н. контр.		Платунина		24.02.81
Утв.		Устрашевич		12.03.81

Коллак

Сборочный чертеж

Лит.	Масса	Масшт.
	8,7	1:5
Лист	Листов 1	

Союзгипроводхоз имени Е.Е. Алексеевского г. Москва

Копировал: Марулина

Формат А1

Т.П. 820-4-9.83

Перв. примен. | Справ. № | Подп. и дата | Инв. № дубл. | Взам. инв. № | Подп. и дата | Инв. № подл.

999.40.01

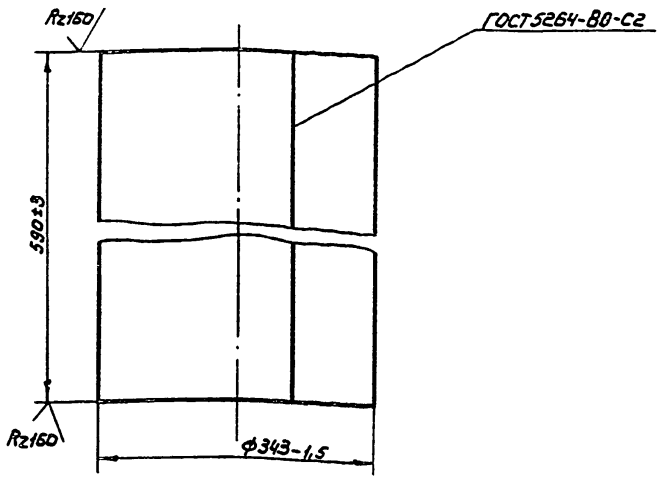

1. Электрод Э42 ГОСТ 9467-75
2. Длина развертки 1077-3 мм.

Изм	Лист	№ докум.	Подп.	Дата
Разраб		Шеманина		8.02.81
Пров.		Буга		11.02.81
Т. контр.				
ГИП		Багрянцев		27.02.81
Н. контр.		Платунина		26.01.81
Утв.		Петрашкевич		12.02.81

Обечайка

Лит.	Масса	Масшт
	6,0	1:5

Лист | Листов 1

Лист 6-ПН-1,4 ГОСТ 19903-74
4-IV-8Ст3Сп ГОСТ 16523-70

Союзгипроводхоз имени Е.Е. Алексеевского г. Москва

Перв. примен. | Справ. № | Подп. и дата | Инв. № дубл. | Взам. инв. № | Подп. и дата | Инв. № подл.

999.40.02

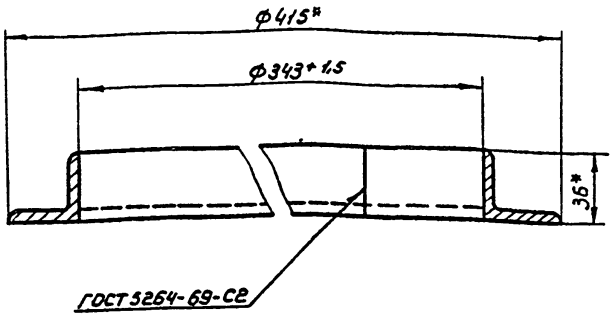

1. Электрод Э42 ГОСТ 9467-75
2.* Размеры для справок
3. Чистота поверхности обрезки Rz80

19016-03 13

Изм	Лист	№ докум	Подп.	Дата
Разраб		Шеманина		8.02.81
Пров.		Буга		11.02.81
Т. контр				
ГИП		Багрянцев		27.02.81
Н. контр		Платунина		26.01.81
Утв.		Петрашкевич		12.02.81

Обод

Лит.	Масса	Масшт
	1,8	1:2

Лист | Листов 1

Уголок Б36х36х3 ГОСТ 8509-72
8Ст3Сп-2-I ГОСТ 535-79

Союзгипроводхоз имени Е.Е. Алексеевского г. Москва

Копировал: Марулина

Формат 11

Т.П. 820-4-9.83

999.40.03

(√)А

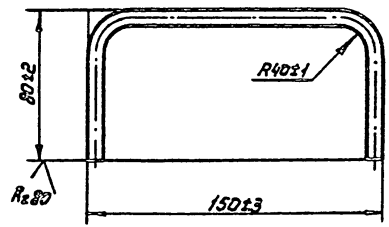

Длина развертки 280±2 мм.

Изм.	Лист	№ докум.	Подп.	Дата
Разраб.		Шеманина		11.02.81
Пров.		Буга		11.02.81
Т.контр.				
ГИП		Багрянцев		24.02.81
Н.контр.		Платунина		26.02.81
Утв.		Петрашевский		22.02.81

999.40.03

Ручка

Лит.	Масса	Масшт.
	0,1	1:2

Лист | Листов 1

Круг 88 ГОСТ 2590-71 / 8 Ст3Сп-2-I ГОСТ 535-79

Союзгипроводхоз имени Е.Е. Алексеевского г. Москва

Копировал: Марулина

Формат 11

Перв. примеч. | Справ. № | Подп. и дата | Взам. инв. № | Инв. № дубл. | Подп. и дата | Инв. № подл.

19016-03

(14)

Изм.	Лист	№ докум.	Подп.	Дата
Разраб.				
Пров.				
Т.контр.				
Н.контр.				
Утв.				

Лит.	Масса	Масшт.

Лист | Листов

Союзгипроводхоз имени Е.Е. Алексеевского г. Москва

Копировал: Марулина

Формат 11

ЦЕНТРАЛЬНЫЙ ИНСТИТУТ ТИПОВОГО ПРОЕКТИРОВАНИЯ
ГОССТРОЯ СССР
КИЕВСКИЙ ФИЛИАЛ
г. Киев-57 ул. Эжена Потье № 12

148/9
Заказ № 3072 Инв. № 19016-03 Тираж 300
Сдано в печать 4/4 1964г. Цена 0-61

gost.e-ecolog.ru