ТИПОВОЙ ПРОЕКТ
820-4-9.83

ВОДОЗАБОРНЫЕ СООРУЖЕНИЯ ИЗ КАНАЛА ПРОИЗВОДИТЕЛЬНОСТЬЮ ДО 50 м³/ч

АЛЬБОМ II

КОНСТРУКЦИИ ЖЕЛЕЗОБЕТОННЫЕ. ОТОПЛЕНИЕ И ВЕНТИЛЯЦИЯ

Кф. УИТП инв. 19016-02

				Привязан	
Инв. №					

gost.e-ecolog.ru

ТИПОВОЙ ПРОЕКТ
820-4-9.83
ВОДОЗАБОРНЫЕ СООРУЖЕНИЯ ИЗ КАНАЛА
ПРОИЗВОДИТЕЛЬНОСТЬЮ ДО 50 м³/ч

СОСТАВ ПРОЕКТА

АЛЬБОМ I *Технологические решения.*

АЛЬБОМ II *Конструкции железобетонные. Отопление и вентиляция*

АЛЬБОМ III *Нетиповые технологические конструкции.*

АЛЬБОМ IV *Заказные спецификации.*

АЛЬБОМ V *Ведомости потребности в материалах.*

АЛЬБОМ VI *Сметы. Часть 1. Производительность 5 м³/ч*
Часть 2. Производительность 10 м³/ч
Часть 3. Производительность 20 м³/ч
Часть 4. Производительность 30 м³/ч
Часть 5. Производительность 50 м³/ч

АЛЬБОМ II

РАЗРАБОТАН
ПРОЕКТНЫМ ИНСТИТУТОМ „СОЮЗГИПРОВОДХОЗ"
им. Е.Е. АЛЕКСЕЕВСКОГО
/ДИРЕКТОР ИНСТИТУТА Н.С. ГРИШЕНКО
/ГЛАВНЫЙ ИНЖЕНЕР ПРОЕКТА Ю.Г. БАГРЯНЦЕВ

ТЕХНОРАБОЧИЙ ПРОЕКТ
УТВЕРЖДЕН МИНВОДХОЗОМ СССР
ПРОТОКОЛ № 412 ОТ 22.06.81 г.
ВВЕДЕН В ДЕЙСТВИЕ СОЮЗГИПРОВОДХОЗОМ
С
ПРИКАЗ № 206 ОТ 10.08.83 г.

19016-02

				ПРИВЯЗАН	
ИНВ. №					

Альбом II

Типовой проект

Содержание

Марка	Наименование	Стр.
КЖ1, КЖ-2	Общие данные	3,4
КЖ-3	Водозабор из канала. Маркировочная схема	5
КЖ-4	Водоприемный колодец. Маркировочная схема	6
КЖ-5	Водоприемный колодец. Узлы	7
КЖИ, КЖЧ, КДИ	Привязываемые документы	8÷16
ОВ-1	Общие данные (начало)	17
ОВ-2	Общие данные (окончание)	18
ОВ-3	План. Разрез 1-1. Схема системы вентиляции	19

Инв.№ подл. | Подпись и дата | Взам.инв.№

Копировал: Марушина

Формат А3

Альбом II

Типовой проект

Ведомость рабочих чертежей основного комплекта КЖ

Лист	Наименование	Примечание
1	Общие данные (начало)	
2	Общие данные (окончание)	
3	Водозабор из канала. Маркировочная схема.	
4	Водоприемный колодец. Маркировочная схема.	
5	Водоприемный колодец. Узлы.	

Ведомость ссылочных и прилагаемых документов.

Обозначение	Наименование	Примечание
	Ссылочные документы	
3.900-3 Вып.7	Изделия для круглых колодцев. Часть I	Союзводоканалпроект
3.820-9 Вып.1	Конструкции колодцев, плиты ударные и плита гидрант	Укрепроводхоз
3.820-11 Вып. 1/80	Плиты крепления оросительных каналов.	Укрепроводхоз
3.901-5	Сальники набивные	Союзводоканалпроект.
	Прилагаемые документы	
КЖИ 00.00.000	Водоприемный оголовок	
КЖИ 00.10.000	Рама металлическая РМ1	
КЖИ 00.20.000	Сетка арматурная С1	
КЖИ 00.00.001	Петля П1	

Продолжение

КЖИ.01.00.000	Плита перекрытия КЦП1-15-1А	
КЖИ 01.10.000	Сетка арматурная С19	
КЖИ 01.20.000	Сетка арматурная С20	
КЖИ.01.30.000	Пластины металлические ПМ1 и ПМ2	
КЖИ 01.40.000	Пластины металлические ПМ3 и ПМ4	
КМИ 00.00.000	Стакан металлический СМ1	
КМИ 00.00.000Сб	Стакан металлический СМ1	
КДИ 00.00.000	Крышка деревянная КД1	
КДИ 00.00.000Сб	Крышка деревянная КД1	

Ведомость спецификаций

Лист	Наименование	Примечание
3	Спецификация элементов, замаркированных на листе 3	
4	Спецификация элементов, замаркированных на листе 4	

Проект разработан в соответствии с действующими нормами и правилами и предусматривает мероприятия, обеспечивающие взрывную, взрывопожарную и пожарную безопасность при эксплуатации сооружения

/Главный инженер проекта /Баерянцев/

19016-02 3

Привязан

Инв. №

ТП. 820-4-9.83 КЖ

ГИП	Баерянцев		1983
Нач.отд	Якушев		1983
Пров	Кузин		1983
Инж.	Милостивский		27.11.83
Н.контр	Цветков		27.12.83

Водозаборные сооружения из канала производительностью Вп. 50 м3/с

Стадия	Лист	Листов
Р	1	5

Общие данные (начало)

Союзгипроводхоз имени Е.Е.Алексеевского г. Москва

Копировал: Морозина Формат А3

Инв. № подл. | Подпись и дата | Взам.инв. №

Альбом II

Типовой проект

Ведомость объемов сборных бетонных и железобетонных конструкций по рабочим чертежам основного комплекта марки КЖ

№ строки	Наименование группы элементов конструкций.	Код	Кол., $м^3$	Примечание
1	Плиты крепления откосов		3,96	
2	Плита днища		0,37	
3	Кольца стеновые		1,95	
4	Плита перекрытия		0,27	
5	Опорный элемент для люка		0,04	
6	Фундамент монолитный		1,90	
7	Бетон для оголовка		1,22	
8	Всего бетона и железобетона		9,71	

1. Проект разработан для строительства в следующих природных условиях:
- расчетная зимняя температура воздуха -20°С; -30°С; -40°С;
- сейсмичность района строительства - не выше 6 баллов;
- территория - без подработки горными выработками;
- рельеф территории спокойный.

2. Основанием под днище водоприемного колодца приняты непросадочные грунты со следующими нормативными характеристиками; угол внутреннего трения $\varphi_н = 14°$, удельное сцепление $C^н = 0{,}035$ кг/см², модуль деформации $E^н = 125$ кг/см², объемный вес $\gamma_0 = 1{,}8$ т/м³.

3. Проект не предусматривает применения в районах вечной мерзлоты.

4. За условную отметку 0.000 принята отметка низа плиты перекрытия.

5. Низ плиты перекрытия при привязке проекта должен быть не менее, чем на 0,5м выше максимального горизонта воды в канале.

6. В знаках ▭ проставляются абсолютные отметки в соответствии с технологическим решением.

7. Под задвижки в колодце устраиваются кирпичные столбики размером 250×380 мм высотой 1200 мм.

8. В районах с расчетной температурой наружного воздуха -30°С и -40°С деревянная крышка КД1 утепляется войлоком.

9. Все наружные поверхности колодца обмазываются горячим битумом за 2 раза по огрунтованной поверхности.

19016-02 4

Т.П. 820-4-9.83							КЖ
Привязан	ГИП	Богоянцев		29.8.82	Водозаборные сооружения из канала производительностью до 50 м3/ч	Стадия	Лист	Листов
	Нач.отд.	Якушев		29.8.82		Р	2	
	Пров.	Кузин		29.8.82				
	Инж.	Жилославский		29.8.82	Общие данные (окончание)	Союзгипроводхоз имени Е.Е. Алексеевского г. Москва		
	Н.контр.	Цветков		7.12.82				
Инв. №								

Копировал: Марулина

Формат А3

Инв. № подл. | Подпись и дата | Взам. инв. №

Альбом II

Типовой проект

Разрез 1-1

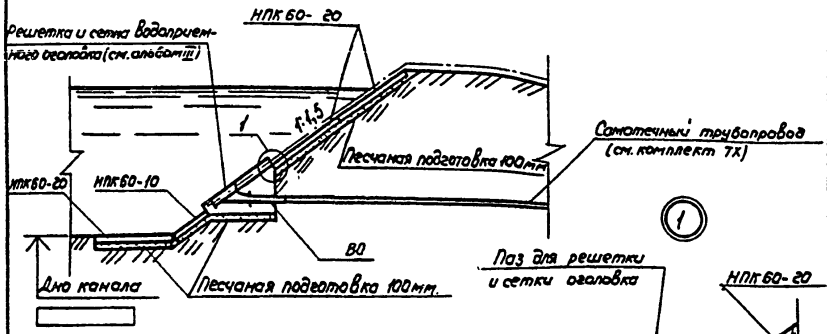

План

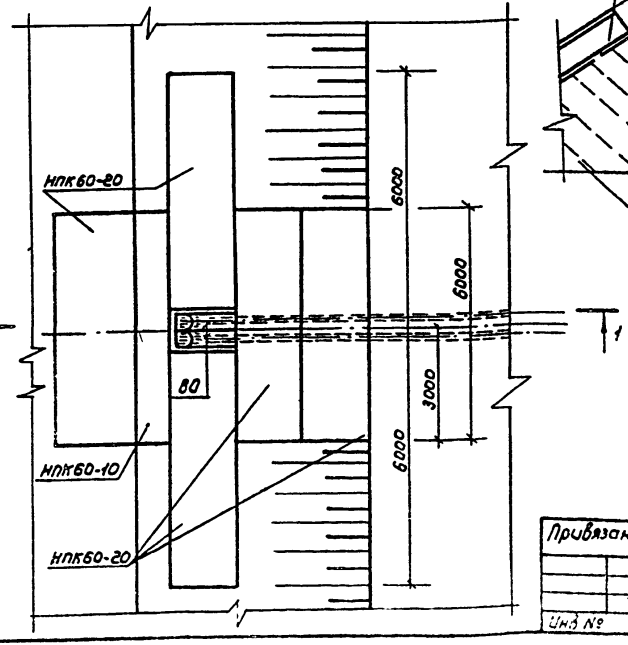

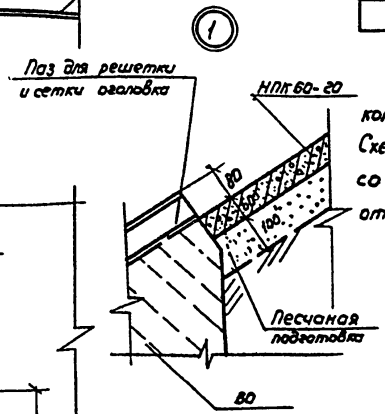

Спецификация элементов, замаркированных на листе 3

Марка, поз.	Обозначение	Наименование	Кол.	Масса ед., кг	Примечание
НПК60-10	3.820-11 Вып.1/80	Плиты крепления каналов	1	900	
НПК60-20	3.820-11 Вып.1/80	Плиты крепления каналов	5	1800	
ВО	КЖИ 00.00.000	Водоприемный оголовок	1	3100	

Крепление дна и откоса канала около водозабора, а также количество плит крепления уточняется при привязке проекта. Схема крепления, приведенная в проекте, разработана для канала со следующими габаритами: глубина канала ~3,6м, заложение откосов 1:1,5, колебания уровней воды ~2,0м.

5

19016-02

Т.П. 820-4-9.83 КЖ

ГИП	Багрянцев		1985	Водозаборные сооружения из канала производительностью до 50м3/ч	Стадия	Лист	Листов
Нач отд.	Якушев		1985		Р	3	
Пров.	Кузин		1985				
Инж.	Милославский		1985	Водозабор из канала Маркировочная схема.	Союзгипроводхоз имени Е.Е. Алексеевского г. Москва		
Н контр	Цветков		1985				

Привязан

Инв №

Взам. инв. №

Подпись и дата

Инв. № подл.

Копировал: Марулина

Формат А3

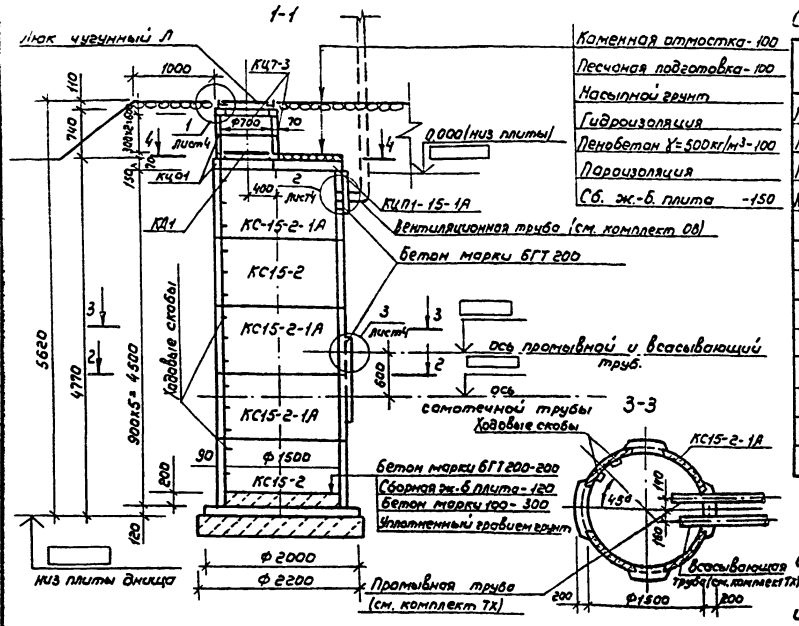

Каменная отмостка	100
Песчаная подготовка	100
Насыпной грунт	
Гидроизоляция	
Пенобетон γ=500 кг/м³	100
Пароизоляция	
Сб. ж.-б. плита	150

Спецификация элементов, замаркированных на листе 4

Марка поз.	Обозначение	Наименование	Кол	Масса ед, кг	Примечание
ПД15-1	3.820-9 вып.1	Плита днища	1	925,0	
КС15-2	3.820-9 вып.1	Кольцо стеновое	2	1000,0	
КС15-2-1А	3.820-9 вып.1	Кольцо стеновое	3	875,0	
КЦП1-15-1А	КЖИ01.00.000	Плита перекрытия	1	690,0	
КЦ-7-3	3.900-3 вып.7	Кольцо стеновое	2	130,0	
КЦО-1	3.900-3 вып.7	Опорный элемент для люка	2	50,0	
	ГОСТ 3634-79	Люк чугунный Л	1	69,0	
СМ1	КМИ 00.00.000	Стакан металлический	1	21,0	
КД1	КДИ 00.00.000	Крышка деревянная	1		
	3.901-5	Сальник набивной Ду250	1	20,3	
		Монолитный бетон марки БГТ200	0,7		м³
		Монолитный бетон марки 100	1,2		м³

1. Монтаж колодца вести после уплотнения грунта основания.
2. Сборные железобетонные элементы укладывать на цементном растворе марки 100. После монтажа колодца швы затереть цементным раствором состава 1:3.
3. Отверстия в кольцах КС15-2-1А после монтажа труб заделать монолитным бетоном марки БГТ 200.

Типовой проект

Согласовано

Рук. с ТХ | Жилин

Взам. инв. № | Подпись и дата | Инв. № подл.

19016-02 6

Т.П 820-4-9.83 КЖ

Гип	Багрянцев		29.8.82	Водозаборные сооружения из канала производительностью 50 м³/ч	Стадия	Лист	Листов
Нач.отд.	Якушев		29.8.82		Р	4	
Пров.	Кузин		29.8.82				
Инж.	Милославский		29.8.82	Водоприемный колодец Маркировочная схема	Союзгипроводхоз имени Е.Е. Алексеевского г. Москва		
Н.контр.	Цветков		6.12.82				

Привязан

Инв. №

Копировал: Марулина

Формат А1

Альбом

Типовой проект

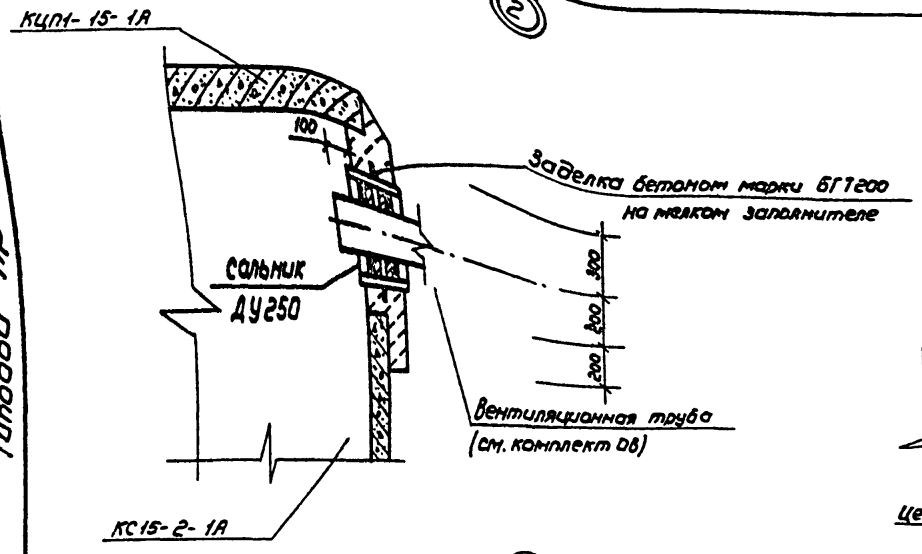

2

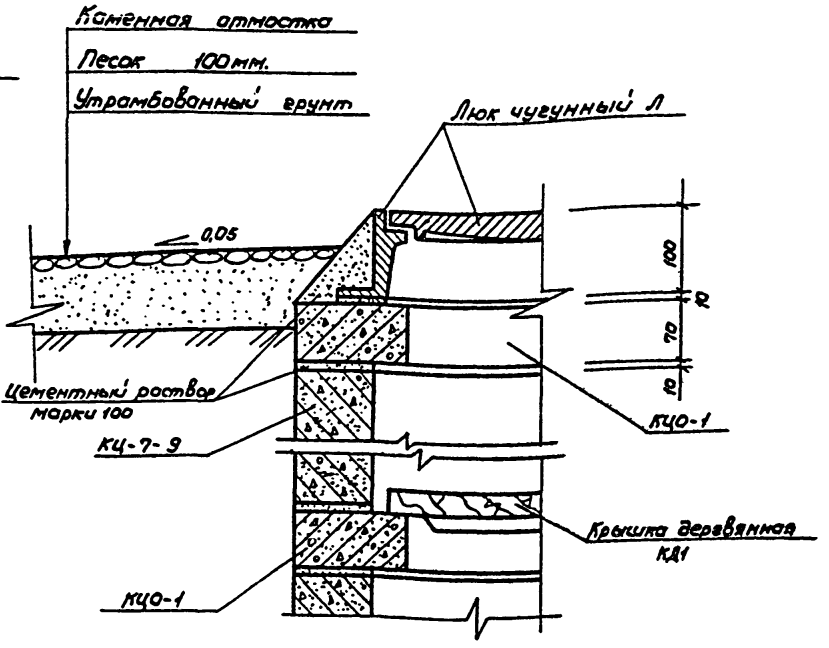

1

Люк колодца должен возвышаться над поверхностью каменной отмостки на 5см.

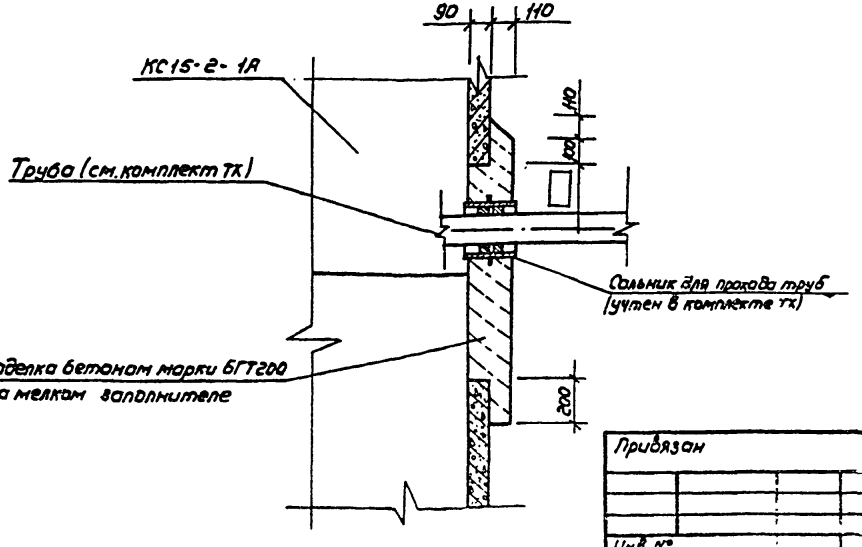

3

7

19016-02

Т.П. 820-4-9.83 КЖ

Привязан	ГИП	Баерянцев		29.8.83	Водозаборные сооружения из канала производительностью до 50 м3/ч	Стадия	Лист	Листов
	Нач.отд	Якушев		29.8.83		Р	5	
	Пров.	Кузин		29.8.83				
	Инж.	Митрофанова		29.8.83	Водоприемный колодец Узлы	Союзгипроводхоз имени Е.Е.Алексеевского г. Москва		
	Н.контр	Цветков		29.8.83				
Инв. №								

Копировал: Морулина

Формат А3

Инв.№ подл. | Подпись и дата | Взам. инв. №

Альбом II

Типовой проект

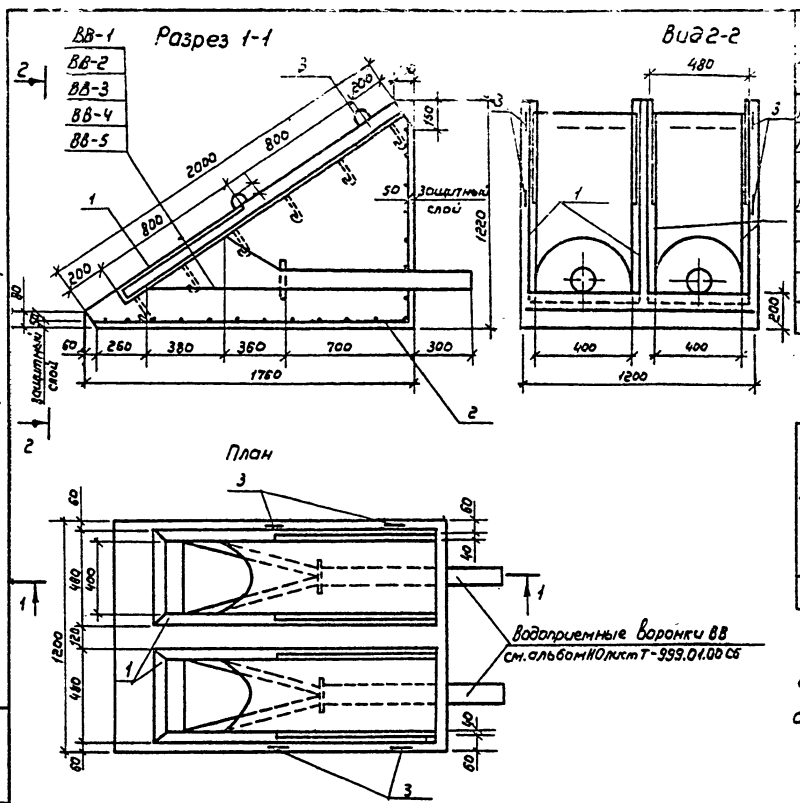

Формат	Зона	Поз.	Обозначение	Наименование	Кол.	Примечание
				Сборочные единицы		
А4		1	КЖИ 00.10.000	Рама металлическая РМ1	2	
А4		2	КЖИ 00.20.000	Сетка арматурная С1	1	
				Детали		
А4		3	КЖИ.00.00.001	Петля П1	4	
				Материалы		
				Бетон БГТ200, В-6,		
				Мрз- 150	1,22	$м^3$

Ведомость расхода стали на элемент, кг

Марка элемента	Изделия арматурные				Изделия закладные							Общий расход
	Арматура класса			Всего	Арматура класса			Прокат марки			Всего	
	А I				А I			В ст3 СП				
	ГОСТ 5781-82				ГОСТ 5781-82			ГОСТ 8240-72				
	Ф10		Итого		Ф10		Итого	СВ		Итого		
В01 ÷ В04	27,9		27,9	27,9	3,6		3,6	57,6		57,6	61,2	89,1

В выборку стали не включена сталь на изготовление водоприемных воронок. Расход стали на их изготовление учтен в альбоме НО, лист Т-999,01.00.СБ

Производительность водозабора м3/ч	Марка водоприемного оголовка	Марка водоприемной воронки
5	ВО-1	см. альбом НО лист Т-999.01.00СБ
10	ВО-2	
20	ВО-3	
30 и 50	ВО-4	

19016-02 8

ГИП	Бояршиев		29.8.82
Нач.отд.	Якушев		29.8.82
Пров.	Кузин		29.8.82
Инж.	Миколаевич		29.8.82
Н.контр.	Цветков		

Т.П 820-4-9.83 КЖИ 00.00.000

Водоприемный оголовок

Стадия	Масса	Масштаб
Р		1:20

Лист | Листов 1

Союзгипроводхоз имени Е.Е. Алексеевского г. Москва

Копировал Марулина

Формат А3

Взам.инв.№ | Подпись и дата | Инв.№ подл.

Типовой проект

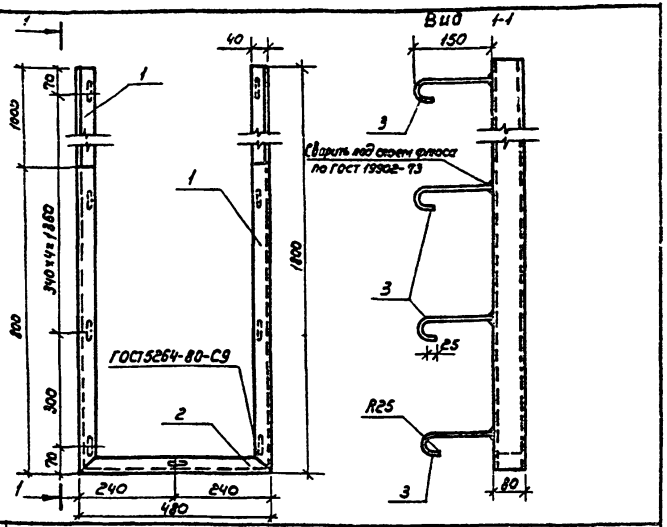

Формат	Зона	Поз.	Обозначение	Наименование	Кол.	Примечание
				Детали		
				Швеллер А ГОСТ 8240-72 В Ст3Сп-2-Т ГОСТ 535-79		
БЧ		1	КЖИ 00.10.001	ℓ=1800	2	25,4 кг.
БЧ		2	КЖИ 00.10.002	ℓ=480	1	3,4 кг
БЧ		3	КЖИ 00.10.003	ф10 А I ГОСТ 5781-82		
				ℓ=220	13	1,8 кг.

1. Сварку производить электродом Э42 по ГОСТ 9467-75
2. В спецификации в графе „Примечание" масса указана на все элементы

Инв. № подл.	Подпись и дата	Взам. инв. №

ГИП	Баерянцев		19.11.81
Нач. отд.	Якушев		19.11.81
Пров.	Кузин		19.11.81
Инж.	Милославский		19.11.81
Н. контр.	Цветков		19.11.81

КЖИ 00.10.000

Рама металлическая РМ1

Стадия	Масса	Масштаб
Р	30,6	1:10
Лист	Листов 1	

Союзгипроводхоз имени Е.Е. Алексеевского г. Москва

Формат А4

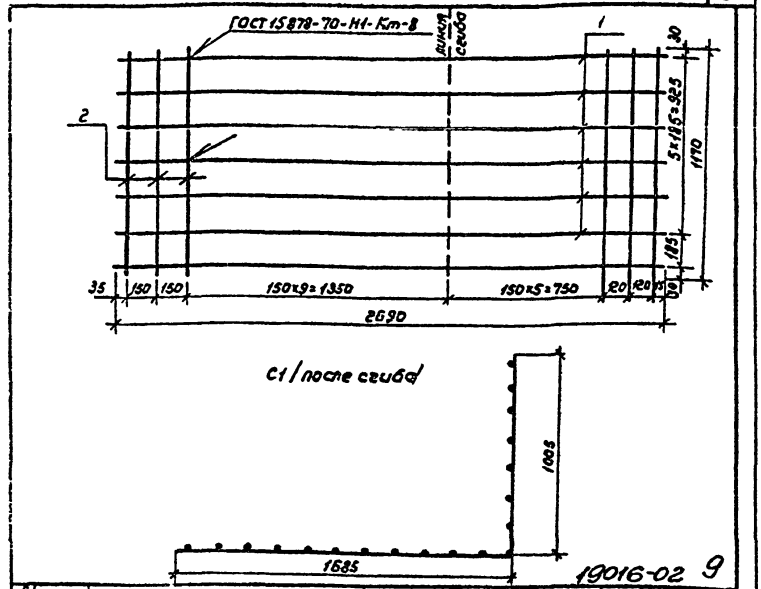

19016-02 9

Формат	Зона	Поз.	Обозначение	Наименование	Кол.	Примечание
				Детали		
				ф10 А I ГОСТ 5781-82		
БЧ		1	КЖИ 00.20.001	ℓ=2690	9	11,7 кг.
БЧ		2	КЖИ 00.20.002	ℓ=1170	19	13,8 кг

В спецификации в графе „Примечание" масса указана на все элементы

Инв. № подл.	Подпись и дата	Взам. инв. №

ГИП	Баерянцев		19.11.81
Нач. отд.	Якушев		19.11.81
Пров.	Кузин		19.11.81
Инж.	Милославский		19.11.81
Н. контр.	Цветков		19.11.81

Т.П. 820-4-9.83 КЖИ 00.20.000

Сетка арматурная С1

Стадия	Масса	Масштаб
Р	25,5	1:20
Лист	Листов 1	

Союзгипроводхоз имени Е.Е. Алексеевского г. Москва

Копировал: Мурулина

Формат А4

Типовой проект 820-4-9.83 Альбом II

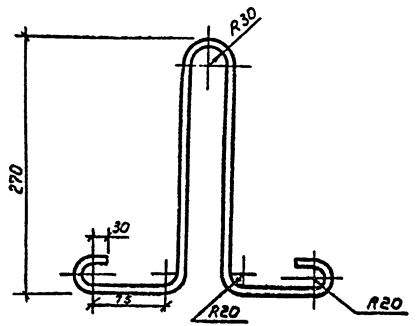

Длина развертки - 940мм.

19016-02 10

				КЖИ.00.00.001			
ГИП	Багрянцев		29.11.84	Петля П1	Стадия	Масса	Масштаб
Нач.отд.	Якушев		29.11.84		Р	0,6	БМ
Пров.	Кузин		29.11.84		Лист	Листов 1	
Инж.	Милославский		29.11.84	Ф10А I ГОСТ 5781-75	Союзгипроводхоз имени Е.Е. Алексеевского г. Москва		
Н.контр.	Цветков		6.12.84				

Копировал: Марулина

Формат А4

Взам.инв.№ | Подпись и дата | Инв.№ подл.

Стадия	Лист	Масштаб

Лист | Листов

Союзгипроводхоз имени Е.Е. Алексеевского г. Москва

Формат А4

Типовой проект 820-4-9.83 Альбом II

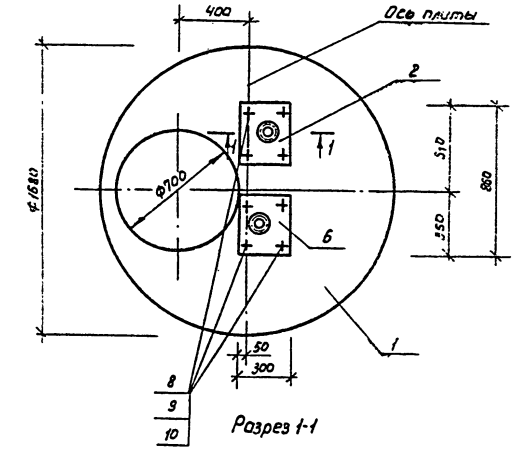

Разрез 1-1

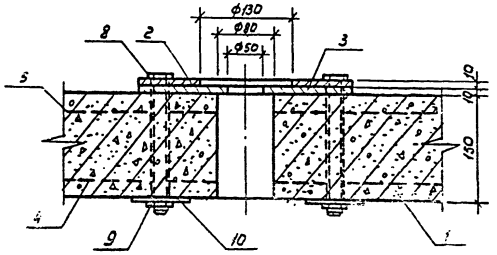

Формат	Зона	Поз	Обозначение	Наименование	Кол.	Примечание
				Сборочные единицы		
		1	КЖИ.01.00.000	Плита перекрытия КЦП1-15-1А	1	
		2	КЖИ.01.30.000	Пластина металлическая ПМ1	1	
		3	КЖИ.01.30.000	Пластина металлическая ПМ2	1	
		4	КЖИ.01.10.000	Сетка арматурная С19	1	
		5	КЖИ.01.20.000	Сетка арматурная С21	1	
		6	КЖИ.01.40.000	Пластина металлическая ПМ3	1	
		7	КЖИ.01.40.000	Пластина металлическая ПМ4	1	
				Стандартные изделия		
		8		Болт М20х220		
				ГОСТ 7798-70	8	
		9		Гайка М20		
				ГОСТ 5915-70	8	
		10		Шайба 20		
				ГОСТ 8958-75	8	

Дополнительная ведомость расхода стали на элемент, кг.

Марка элемента	Изделия арматурные					Изделия закладные						Общий расход
	Арматура класса				Всего	Прокат марки					Всего	
	В I					В Ст 3 Сп						
	ГОСТ 6727-80					ГОСТ 19903-74						
	Ф4	Ф6		Итого		10х300				Итого		
КЦП1-15-1А	0,9	1,9		2,8	2,8	32,56				32,56	32,96	35,76

19016-02 11

КЖИ 01.00.000

Багрянцев		29.11.82	
Якушев		29.11.82	
Кузин		29.11.82	
Милославский		29.11.82	
Цветков		4.12.82	

Плита перекрытия КЦП1-15-1А

Стадия	Масса	Масштаб
Р		1:20

Лист 1 | Листов 2

Союзгипроводхоз имени Е.Е. Алексеевского г. Москва

Копировал: Марулина

Формат А3

Ин. № подл. | Подпись и дата | Взам. инв. №

Типовой проект 820-4-9.83 Альбом II

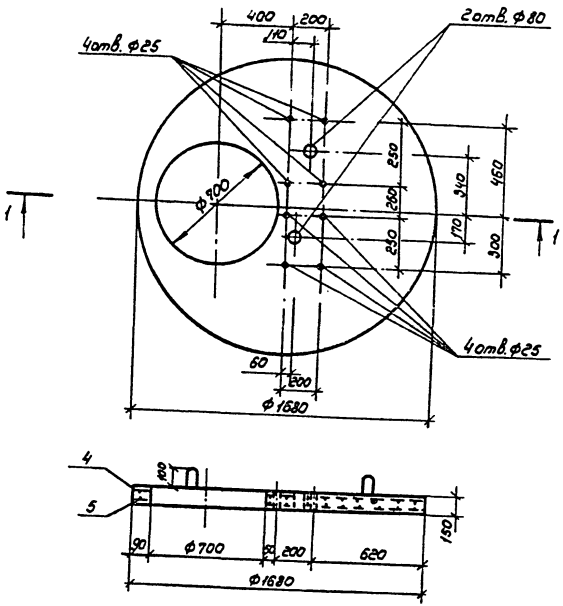

1. Плита перекрытия КЦП1-15-1А. готовится по чертежам плиты КЦП1-15-1 серии 3.900-3 вып.7 При изготовлении в форму установить 4 вкладыша Ф25 и 2 вкладыша Ф80.

2. В местах расположения вкладышей стержни арматурных сеток отогнуть по месту.

3. Крепление металлических пластин к плите производить на месте строительства непосредственно перед монтажом по настоящему чертежу.

4. Пластина металлическая ПМ4(поз.7) располагается под пластиной металлической ПМ3(поз.6), аналогично расположению поз.2 и 3.

5. ПМ-1, ПМ-2, ПМ-3, ПМ-4 окрасить железным суриком ГОСТ 8135-74 на олифе ГОСТ 7931-76

19016-02 12

				КЖИ 01.00.000			
ГИП	Богрянцев		29.11.84	Плита перекрытия КЦП1-15-1-1А	Стадия	Масса	Масштаб
Нач.отд.	Якушев		29.11.84		Р		БМ
Пров.	Кузин		29.11.84		Лист 2	Листов	
Инж.	Милославский		29.11.84		Союзгипроводхоз имени Е.Е.Алексеевского г. Москва		
Н.контр.	Цветков		6.12.84				

Копировал: Марулина

Формат А3

Инв.№ подл. | Подпись и дата | Взам.инв.№ | Рук. с ТХ | Жилин

Типовой проект 820-4-9.83 Альбом II

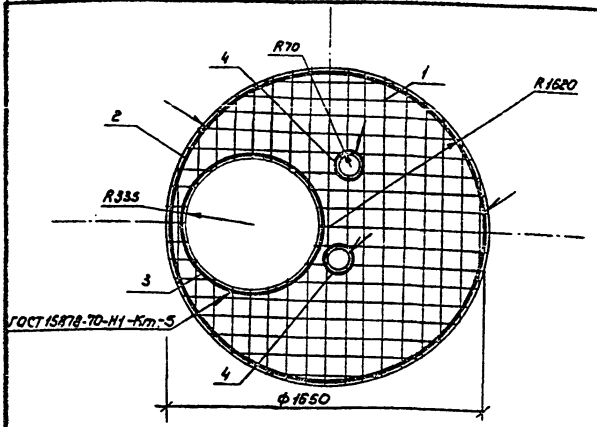

Формат	Зона	Поз.	Обозначение	Наименование	Кол.	Примечание
		1		Сетка арматурная С19		
				ГОСТ 8478-81		
				Детали		
				Ф6 В I ГОСТ 6727-80		
54		2	КЖИ.01.10.002	ℓ=5300	1	1,2кг
54		3	КЖИ.01.10.003	ℓ=2350	1	0,5кг
54		4	КЖИ.01.10.004	ℓ=450	2	0,2кг

В спецификации в графе „Примечание" масса указана на все элементы.

ГИП	Багрянцев	[signature]	6.12.8[illegible]
Нач.отд.	Якушев	[signature]	6.12.8[illegible]
Пров.	Кузин	[signature]	6.12.8[illegible]
Инж.	Милославский	[signature]	6.12.8[illegible]
Н.контр.	Цветков	[signature]	[illegible]

КЖИ.01.10.000

Сетка арматурная С19 (доработка)

Стадия	Масса	Масштаб
Р	15,9	1:20

Лист | Листов 1

Союзгипроводхоз имени Е.Е. Алексеевского г. Москва

Формат А4

Копировал:

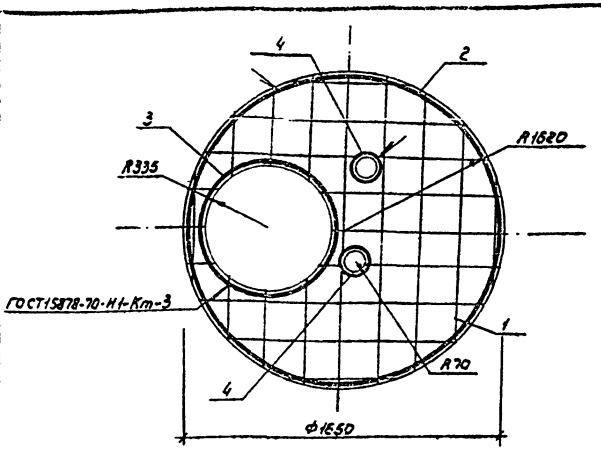

19016-02 13

Формат	Зона	Поз.	Обозначение	Наименование	Кол.	Примечание
		1		Сетка арматурная С21		
				ГОСТ 8478-81		
				Детали		
				Ф4 В I ГОСТ 6727-80		
54		2	КЖИ 01.20.002	ℓ=5300	1	0,6кг.
54		3	КЖИ 01.20.003	ℓ=2350	1	0,2кг.
54		4	КЖИ.01.20.004	ℓ=450	2	0,1кг.

В спецификации в графе „Примечание" масса указана на все элементы.

ГИП	Багрянцев	[signature]	6.12.8[illegible]
Нач.отд.	Якушев	[signature]	[illegible]
Пров.	Кузин	[signature]	[illegible]
Инж.	Милославский	[signature]	[illegible]
Н.контр.	Цветков	[signature]	[illegible]

КЖИ 01.20.000

Сетка арматурная С21 (доработка)

Стадия	Масса	Масштаб
Р	3,7	1:20

Лист | Листов 1

Союзгипроводхоз имени Е.Е. Алексеевского г. Москва

Копировал Марулина

Формат А4

Типовой проект 820-4-9.83 Альбом II

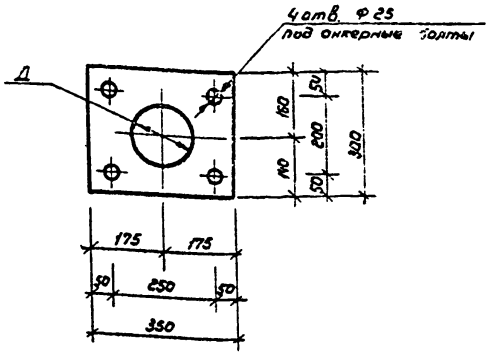

Диаметр отверстия	ПМ1	ПМ2
Д	130	50

Формат	Зона	Поз.	Обозначение	Наименование	Кол.	Примечание
				Детали		
				Лист $\frac{\text{б-ПН 10×300 ГОСТ 19903-74}}{\text{в Ст3 Еп2 ГОСТ 14637-79}}$		
Б4		1	КЖИ 01.30.001	ℓ=350	1	8,24кг
Б4		2	КЖИ 01.30.002	ℓ=350	1	8,24кг

ГИП	Багрянцев	[signature]	29.II.82
Нач.отд.	Якушев	[signature]	29.II.82
Пров.	Кузин	[signature]	29.II.82
Инж.	Милославский	[signature]	29.II.82
Н.контр.	Цветков	[signature]	29.II.82

Взам.инв.№ | Подпись и дата | Инв.№ подл.

КЖИ.01.30.000

Пластины металлические ПМ1 и ПМ2

Стадия	Масса	Масштаб
Р	16,48	БМ

Лист | Листов 1

Союзгипроводхоз имени Е.Е. Алексеевского г. Москва

Формат А4

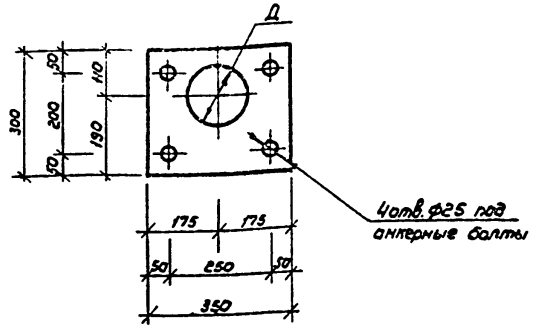

Диаметр отверстия	ПМ3	ПМ4
Д	130	50

18016-02 14

Формат	Зона	Поз.	Обозначение	Наименование	Кол.	Примечание
				Детали		
				Лист $\frac{\text{б-ПН 10×300 ГОСТ 19903-74}}{\text{в Ст3 Еп2 ГОСТ 14637-79}}$		
Б4		1	КЖИ 01.40.001	ℓ=350	1	8,24кг
Б4		2	КЖИ 01.40.002	ℓ=350	1	8,24кг.

ГИП	Багрянцев	[signature]	29.II.82
Нач.отд.	Якушев	[signature]	29.II.82
Пров.	Кузин	[signature]	29.II.82
Инж.	Милославский	[signature]	29.II.82
Н.контр.	Цветков	[signature]	29.II.82

Взам.инв.№ | Подпись и дата | Инв.№ подл.

КЖИ 01.40.000

Пластины металлические ПМ3 и ПМ4

Стадия	Масса	Масштаб
Р	16,48	БМ

Лист | Листов 1

Союзгипроводхоз имени Е.Е. Алексеевского г. Москва

Копировал: Марулина

Формат А4

Типовой проект 820-4-9.83 Альбом II

Формат	Зона	Поз.	Обозначение	Наименование	Кол.	Примечание
				Документация		
А4			КМИ 00.00.000СБ	Сборочный чертеж		
				Детали		
Б4		1	КМИ.00.00.001	Патрубок		
				Труба $\frac{\text{Ø30×5 ГОСТ 10704-76}}{\text{В Ст 3КП2 ГОСТ 10706-76}}$		
				ℓ=150	1	11,7кг
Б4		2	КМИ 00.00.002	Полоса		
				$\frac{\text{Б-ПН 5×60 ГОСТ 19903-74}}{\text{Лист В Ст 3Сп2 ГОСТ 14637-79}}$	1	9,7кг

Инв.№ подл. | Подпись и дата | Взам.инв.№

ГИП	Бояринцев		6.12.83
Нач.отд.	Якушев		6.12.83
Пров.	Кузин		6.12.83
Инж.	Николаевский		6.12.83
Н.контр.	Цветков		6.12.83

КМИ 00.00.000

Стакан металлический СМ1

Стадия	Лист	Листов
Р	1	1

Союзгипроводхоз имени Е.Е. Алексеевского г. Москва

Формат А4

Формат	Зона	Поз.	Обозначение	Наименование	Кол.	Примечание
				Документация		
А4			КДН 00.00.000СБ	Сборочный чертеж		
				Детали		
Б4		1	КДН 00.00.001	Щит		
				Доска 3 сорт 25×200×650		
				ГОСТ 8486-66	4	
Б4		2	КДН 00.00.002	Ребро		
				Доска 3 сорт 35×40×120		
				ГОСТ 8486-66	2	
Б4		3	КДН 00.00.003	Накладка		
				Доска 3 сорт 25×60×620		
				ГОСТ 8486-66	3	
				Стандартные изделия		
		4		Гвозди К30×70		
				ГОСТ 4028-63Ж	25	0,1кг.

Инв.№ подл. | Подпись и дата | Взам.инв.№

19016-02 15

ГИП	Бояринцев		6.12.83
Нач.отд.	Якушев		6.12.83
Пров.	Кузин		6.12.83
Инж.	Николаевский		6.12.83
Н.контр.	Цветков		6.12.83

КДН 00.00.000

Крышка деревянная КД1

Стадия	Лист	Листов
Р		1

Союзгипроводхоз имени Е.Е. Алексеевского г. Москва

Копировал: Марудина

Формат А4

Типовой проект 820-4-9.83 Альбом III

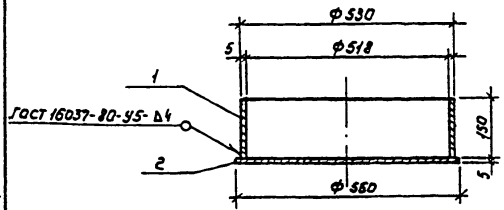

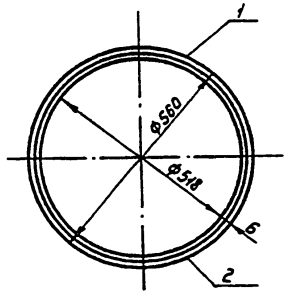

Сварку стакана СМ1 производить электродами Э42 по ГОСТ 9467-75

				КМИ.00.00.000СБ		
ГИП	Багрянцев		6.12.83	Стакан металлический СМ1 Сборочный чертеж.	Стадия	Масса	Масштаб
Нач.отд.	Якушев		6.12.83		Р	21,4	1:10
Пров.	Кузин		6.12.83		Лист	Листов 1
Инж.	Милославский		6.12.83		Союзгипроводхоз имени Е.Е.Алексеевского г. Москва	
Н.контр.	Цветков		6.12.83			

Инв.№ подл. | Подпись и дата | Взам.инв.№

Формат А4

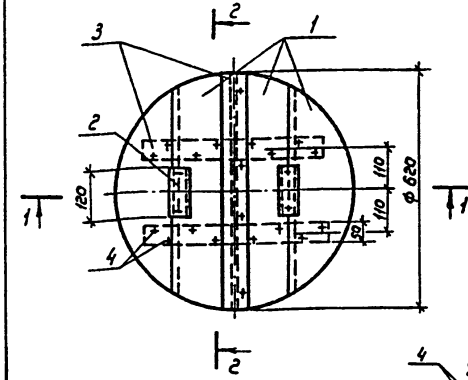

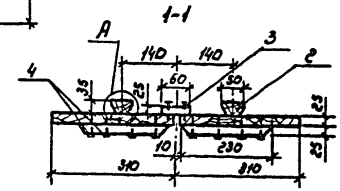

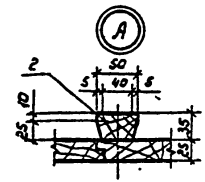

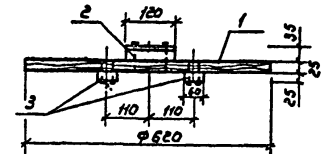

Древесину пропитать антисептическим составом в соответствии с требованиями СН и П III-19-76.

19016-02 16

				КДИ.00.00.000СБ		
ГИП	Багрянцев		6.12.83	Крышка деревянная КД1 Сборочный чертеж	Стадия	Масса	Масштаб
Нач.отд.	Якушев		6.12.83		Р	14,8	1:10
Пров.	Кузин		6.12.83		Лист	Листов 1
Инж.	Милославский		6.12.83		Союзгипроводхоз имени Е.Е.Алексеевского г. Москва	
Н.контр.	Цветков		6.12.83			

Инв.№ подл. | Подпись и дата | Взам.инв.№

Копировал: Марунина

Формат А4

Типовой проект Альбом II

Ведомость основных комплектов рабочих чертежей

Обозначения	Наименование	Примечание
ТХ	Технологические решения	Альбом I
КЖ	Конструкции железобетонные	Альбом II
ОВ	Отопление и вентиляция	Альбом II

Ведомость ссылочных и прилагаемых документов

Обозначения	Наименование	Примечание
	Ссылочные документы	
1.494-32	Зонты и дефлекторы вентиляционных систем	Разработчик ЦНИИпромзданий
5.904-13 В.1-2	Заслонки воздушные круглого сечения. Рабочие чертежи	Разработчик Сантехпроект

Проект разработан в соответствии с действующими нормами и правилами и предусматривает мероприятия обеспечивающие взрывную, взрывопожарную и пожарную безопасность при эксплуатации сооружения

Главный инженер проекта Богрянцев Ю.Г.

Ведомость рабочих чертежей основного комплекта ОВ

Лист	Наименование	Примечания
1	Общие данные (начало)	
2	Общие данные (окончание)	
3	План. Разрез 1-1. Схема системы вентиляции	

19016-02 17

Привязан

Инв.№

Т.П 820-4-9.83 ОВ

ГИП	Богрянцев			Водозаборные сооружения из канала производительностью 80 м³/ч	Стадия	Лист	Листов
Нач.отд.	Ягушев				Р	1	3
Гл.спец.	Жилин						
Пров.	Панфиль			Общие данные (начало)	Союзгипроводхоз имени Е.Е. Алексеевского г. Москва		
Инж.	Ефимова						
Н.контр.	Цветков						

Копировал Мурзулина

Формат А3

Инв.№ подл. | Подпись и дата | Взам.инв.№

Типовой проект Альбом II

1. Вентиляция колодца запроектирована вытяжная естественная с однократным воздухообменом. Вытяжка воздуха осуществляется через систему, оборудованную дефлектором. Материал воздуховодов принят: при прокладке в грунте – сталь кровельная, тонколистовая; при прокладке на открытом воздухе – асбестоцементная труба (безнапорная)

2. Соединения участков стального воздуховода – на сварке, асбестоцементного воздуховода – на муфте; соединения должны быть прочными и плотными.

3. Подземный воздуховод защитить от грунтовой коррозии путем устройства изоляционного покрытия В данном проекте принят тип противокоррозийной изоляции нормальный.

4. При привязке уточнить тип изоляционного покрытия в зависимости от коррозийной активности грунта.

5. В узле соединения металлического воздуховода с асбестоцементным муфта перед её установкой внутри и торец воздуховода снаружи оклеиваются тканью на водонепроницаемом клее.

6. Муфтовые соединения следует уплотнить жгутами из пеньковой пряди, смоченными в асбестоцементном растворе с добавкой казеинового клея.

7. Свободное пространство муфты заполняют асбестоцементной мастикой.

8. Места соединения после отвердения мастики оклеивают тканью. Ткань должна плотно прилегать к коробу по всему периметру.

9. Смонтированные воздуховоды подвергаются испытанию на плотность.

10. Документация, положенная в основу проектирования: СН и П II-31-74, СН и П II-33-75, СН и П III-28-75.

19016-02 18

					Т.П. 820-4-9.83		ОВ	
Привязан		ГИП	Багрянцев		Водозаборные сооружения из канала производительностью до 50 м3/ч	Стадия	Лист	Листов
		Нач.отд.	Якушев			Р	2	
		Гл.спец.	Жилин					
		Пров.	Панфиль		Общие данные (окончание)	Союзгипроводхоз имени Е.Е. Алексеевского г. Москва		
		Инж.	Ефимова					
Инв. №		Н.контр.	Цветков					

Копировал: Марулина

Формат А3

Инв. № подл. | Подпись и дата | Взам. инв. №

Альбом II

Типовой проект

Разрез 1-1

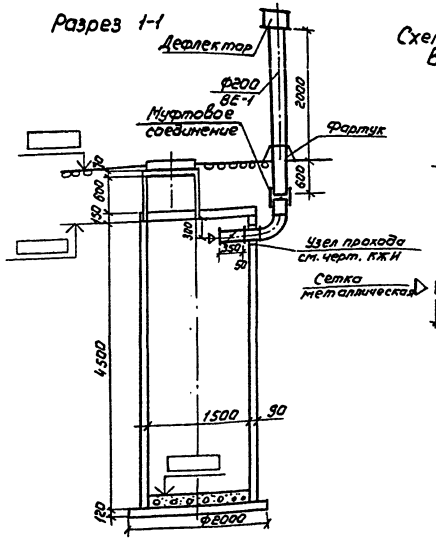

Схема системы вентиляции

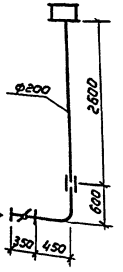

План

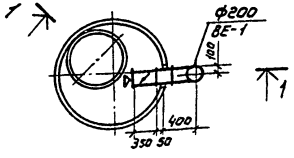

Спецификация

Марка поз.	Обозначение	Наименование	Кол.	Масса ед., кг	Примечание
1	1.494-32	Дефлектор ф 200	1	7.50	
2	5.904-13 Вып.1-2	Заслонка унифицированная			
		с ручным приводом Р200Р	1	4.85	
3		Воздуховод из листовой			
		стали ГОСТ 19903-74 S=0,5 ф200	1,6		м
4		Воздуховод из асбестоце-			
		ментной трубы ГОСТ 1839-80 ф200	2,9		м
5		Муфта асбестоцементная			
		ГОСТ 1839-80 ф200	1		шт.
6		Сетка металлическая			
		20х20 ГОСТ 3826-66	0,03		м²
7		Изоляция нормальная	1,1		м²
8	КЖИ	Патрубок ребристый			
		ф 250 ℓ = 200	1		

19016-02 (19)

Т.П 820-4-9.83 ОВ

Привязан

Инв. №

ГИП	Боярчиев		
Нач.отд	Якушев		
Гл.спец.	Жилин		
Пров	Панфиль		
Инж.	Ефимова		
Ч.контр.	Цветков		

Водозаборные сооружения из канала производительностью до 50 м3/ч

План. Разрез 1-1. Схема системы вентиляции

Стадия	Лист	Листов
Р	3	

Союзгипроводхоз имени Е.Е.Алексеевского г. Москва

Копировал: Марунина.

Формат А3

Инв.№ подл. | Подпись и дата | Взам. инв.№

ЦЕНТРАЛЬНЫЙ ИНСТИТУТ ТИПОВОГО ПРОЕКТИРОВАНИЯ
ГОССТРОЯ СССР
КИЕВСКИЙ ФИЛИАЛ
г Киев-57 ул. Эжена Потье № 12
148/8
Заказ № 307Н Инв. № 19016-02 тираж 300
Сдано в печать 4/4 1984 г. Цена 0-80

gost.e-ecolog.ru