ТИПОВОЙ ПРОЕКТ

503-3-13 с.86

АВТОТРАНСПОРТНОЕ ПРЕДПРИЯТИЕ НА 200 АВТОБУСОВ ДЛЯ ЮЖНЫХ РАЙОНОВ

ОТКРЫТАЯ ПЛОЩАДКА ДЛЯ ПОСТОВ МОЙКИ И УБОРКИ АВТОБУСОВ В ЛЕТНЕЕ ВРЕМЯ

АЛЬБОМ II

Строительные решения. Спецификации оборудования

Инф.1456/02

цена 0-68

				Привязан
Инв. №				

gost.e-ecolog.ru

ТИПОВОЙ ПРОЕКТ

503-3-13с.86

АВТОТРАНСПОРТНОЕ ПРЕДПРИЯТИЕ НА 200 АВТОБУСОВ ДЛЯ ЮЖНЫХ РАЙОНОВ

ОТКРЫТАЯ ПЛОЩАДКА ДЛЯ ПОСТОВ МОЙКИ И УБОРКИ АВТОБУСОВ В ЛЕТНЕЕ ВРЕМЯ

АЛЬБОМ II

Состав проекта:

Альбом I – Технология производства. Архитектурно-строительные решения. Внутренний водопровод и канализация. Силовое электрооборудование. Электроосвещение.

Альбом II – Строительные решения. Спецификации оборудования

Альбом III – Ведомости потребности в материалах. Сметная документация

Утвержден и введен в действие
Минавтотрансом РСФСР
Приказ от 18.03.1986 г. №8

Разработан
Воронежским филиалом „Гипроавтотранс"
Минавтотранса РСФСР

Главный инженер В.П. Шатов
Главный инженер проекта А.И. Коростелев

Привязан

Инв. №

Типовой проект

Марка-лист	Наименование	Стр.	Примечание
II.00	Содержание альбома	2	
II.ПЗ	Пояснительная записка	2	
II.100	Колонны К48-7а, К48-7б, К48-7в	3	
II.100-СБ	Колонны К48-7а, К48-7б, К48-7в	3	
II.200	Балка 1БСТ6-2АIVП-1	4	
II.200-СБ	Балка 1БСТ6-2АIVП-1	4	
II.300	Стеновые панели ПС635.9-1ВрII-Т-11а, ПС635.12-1ВрII Т-11а	5	
II.300-СБ	Стеновые панели ПС635.9-1ВрII-Т-11а, ПС635.12-1ВрII-Т-11а	5	
II.001-СБ	Решетка НМ1	6	
-ТХ.СО	Спецификация технологического оборудования	7	
-ВК.СО	Спецификация оборудования систем водопровода и канализации	8,9	
-ЭМ.СО	Спецификация оборудования, кабельных изделий и материалов по силовому электрооборудованию	10-13	
-ЭО.СО	Спецификация оборудования, кабельных изделий и материалов по электроосвещению	14-16	

ГИП	Коростелев		ТП 503-3-13 с. 86 – II.00		
Н.контр.	Исупова		Содержание альбома	Стадия: Р	Лист:	Листов: 1
Нач.отд.	Шубаев					
Гл.констр.	Кокорев			ГИПРОАВТОТРАНС Воронежский филиал		
Рук.пр.	Рубцова					
Ст.инж.	Полумина					

Инв.№ подл. | Подпись и дата | Взам.инв.№

Копировал: Лиз — Формат А4

1. Сборные железобетонные колонны, балка, стеновые панели отличаются от типовых изделий наличием дополнительных закладных изделий.
2. Ручную дуговую сварку выполнить электродами типа Э42А ГОСТ 9467-75.
3. Высоту всех сварных швов на чертеже решетки принять равной толщине меньшего из стыкуемых элементов.
4. Решетку окрасить 2-мя слоями эмали ПФ-133 (ГОСТ 926-82) по 2-м слоям грунта ФЛ-03К (ГОСТ 9109-81).

ГИП	Коростелев		ТП 503-3-13 с. 86 – II.ПЗ		
Нач.отд.	Шубаев		Пояснительная записка	Стадия: Р	Лист:	Листов: 1
Н.контр.	Бескровайный					
Гл.констр.	Кокорев			ГИПРОАВТОТРАНС Воронежский филиал		
Рук.гр.	Рубцова					
Ст.инж.	Полумина					

Копировал: Лиз — Формат А4

Альбом II

Типовой проект

Формат	Зона	Поз.	Обозначение	Наименование	Кол. на испол.	01	02	Примечание
				Документация				
А4			II.100-СБ	Сборочный чертеж				
А4			II.ПЗ	Пояснительная записка				
А4			II.100	Ведомость дополнительного				
				расхода стали на элемент, кг				
				Сборочные единицы				
		1	1,423-3, вып.1	Колонна К48-7	1	1	1	1300 кг
				Изделие закладное				
		2	1.423-3, вып.2	НМ1-1	1	1	1	10,4 кг
		3	То же	М1-12		2	2	6,0 кг
		4	"	М1-13	1	1	1	1,7 кг

Ведомость дополнительного расхода стали на элемент, кг

Марка элемента	Изделия закладные											Всего
	Арматура класса						Прокат марки					
	А-I		А-III				ВСт3кп2					
	ГОСТ 5781-82*						ГОСТ 19903-74*			ГОСТ 8509-72*		
	6	Итого	12	14	22	Итого	-10×200	-10×300	Итого	L63×63×5	Итого	
К48-7а	0,2	0,2	0,24	2,0	1,4	3,64		6,8	6,8	1,44	1,44	12,08
К48-7б	0,2	0,2	3,04	2,0	1,4	6,44	9,2	6,8	16,0	1,44	1,44	24,08
К48-7в	0,2	0,2	3,04	2,0	1,4	6,44	9,2	6,8	16,0	1,44	1,44	24,08

ГИП	Коростелев	
Нач. отд.	Шуваев	
Н. контр.	Бескоровайный	
Гл. констр.	Кокорев	
Рук. гр.	Рубцова	
Ст. инж.	Полунина	
Инженер	Мещерякова	

ТП 503-3-13с. 86-II.100

Колонны К48-7а, К48-7б, К48-7в

Стадия	Лист	Листов
Р		1

ГИПРОАВТОТРАНС Воронежский филиал

Копировал: Формат А4

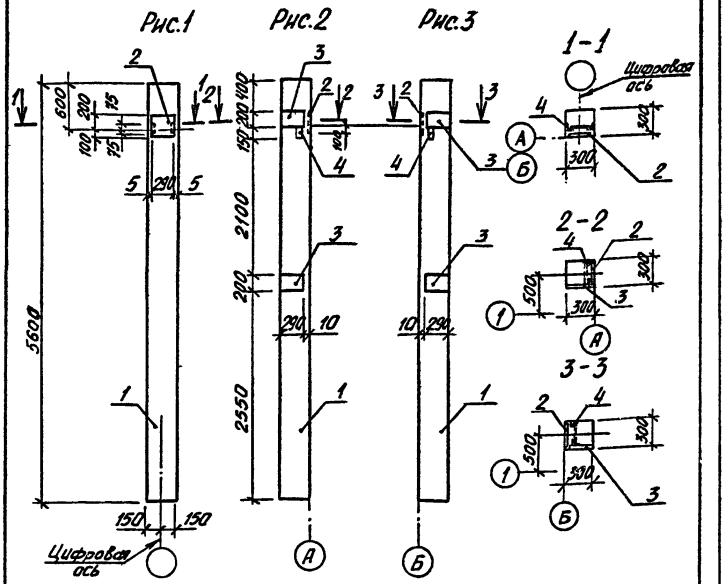

Шифр исполнения	Рис.	Марка элемента	Масса ед., кг	Примечание
II.100	1	К48-7а	1300	
-01	2	К48-7б	1300	
-02	3	К48-7в	1300	

ГИП	Коростелев	
Нач. отд.	Шуваев	
Н. контр.	Бескоровайный	
Гл. констр.	Кокорев	
Рук. гр.	Рубцова	
Ст. инж.	Полунина	
Инженер	Мещерякова	

ТП 503-3-13с. 86-II.100-СБ

Колонны К48-7а, К48-7б, К48-7в

Стадия	Масса	Масштаб
Р	см. таблицу	
Лист	Листов 1	

ГИПРОАВТОТРАНС Воронежский филиал

Копировал: Формат А4

Формат	Зона	Поз.	Обозначение	Наименование	Кол.	Примечание
				Документация		
А4			II.200-СБ	Сборочный чертеж		
А4			II.ПЗ	Пояснительная записка		
А4			II.200	Ведомость дополнительного		
				расхода стали на элемент, кг		
				Сборочные единицы		
		1	1.462.1-10/80, вып.1	Балка 1БСТ6-2АIVП	1	900 кг
				Изделие закладное		
		2	1.462.1-10/80, вып.2	М5	2	1,4 кг
		3	То же	М6	1	2,4 кг

Ведомость дополнительного расхода стали на элемент, кг

Марка элемента	Изделия закладные									Всего
	Арматура класса A-III					Прокат марки ВСт3кп2				
	ГОСТ 5781-82*					ГОСТ 19903-74*				
	8				Итого	-6×140	-6×190		Итого	
6СТ6-2АIVТ-1	0,4				0,4	2,6	2,2		4,8	5,2

ГИП	Коростелев		
Нач. отд.	Шувалов		
Н. контр.	Бескоровайный		
Гл. конст.	Кокорев		
Рук. гр.	Рубцова		
Ст. инж.	Полумина		
Инженер	Мещеряков		

ТП 503-3-13 с. 86-II.200

Балка 1БСТ6-2АIVП-1

Стадия	Лист	Листов
Р		1

ГИПРОАВТОТРАНС Воронежский филиал

Копировал: Формат А4

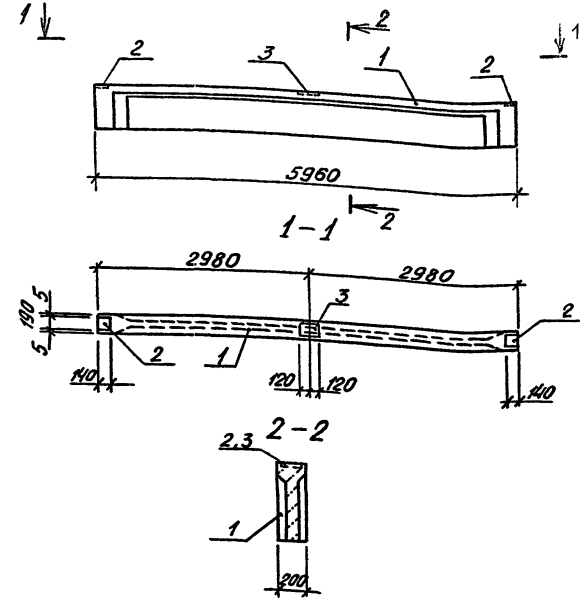

ГИП	Коростелев		
Нач. отд.	Шувалов		
Н. контр.	Бескоровайный		
Гл. конст.	Кокорев		
Рук. гр.	Рубцова		
Ст. инж.	Полумина		
Инженер	Мещеряков		

ТП 503-3-13 с. 86-II.200.СБ

Балка 1БСТ6-2АIVП-1

Стадия	Масса	Масштаб
Р	1150	
Лист	Листов 1	

ГИПРОАВТОТРАНС Воронежский филиал

Копировал: Формат А4

Формат	Зона	Поз.	Обозначение	Наименование	Кол. на изд.		Приме-чание
						01	
				Документация			
А4			II.300-СБ	Сборочный чертеж			
А4			II. ПЗ	Пояснительная записка			
А4			II. 300	Ведомость дополнительного			
				расхода стали на элемент, кг			
				Сборочные единицы			
				Панель стеновая			
		1	1.432-15, вып. 1	ПС 635.9-18рII-Т-11	1		980кг
		1	То же	ПС 635.12-18рII-Т-11		1	1320кг
		2	1.432-15, вып. 2	Деталь закладная МС1	4	4	2.03кг

Ведомость дополнительного расхода стали на элемент, кг

Марка элемента	Изделия закладные. Прокат марки ВСт3кп2 ГОСТ 8509-72*				Всего
	L56×56×5			Итого	
ПС635.9-18рII-Т-11а	1,0			1,0	1,0
ПС635.12-18рII-Т-11а	1,0			1,0	1,0

ГИП	Коростелев		
Нач. отд	Шубаев		
Н. контр.	Бескоровайный		
Гл. констр	Кокорев		
Рук. гр.	Рубцов		
Ст. инж.	Полунина		
Инженер	Мещерякова		

ТП 503-3-13с.86-II.300

Стеновые панели ПС635.9-18рII-Т-11а, ПС635.12-18рII-Т-11а

Стадия	Лист	Листов
Р		1

ГИПРОАВТОТРАНС Воронежский филиал

Копировал: А5 Формат А4

Рис. 1

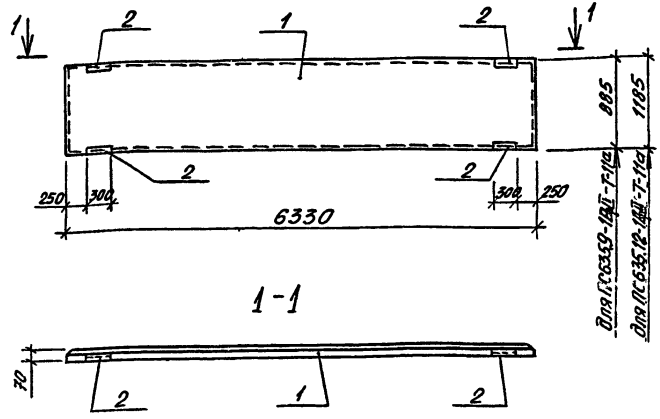

Шифр исполнения	Рис.	Марка элемента	Масса ед., кг	Примечание
II.300	1	ПС635.9-18рII-Т-11а	980	
-01	1	ПС635.12-18рII-Т-11а	1320	

ГИП	Коростелев		
Нач. отд	Шубаев		
Н. контр.	Бескоровайный		
Гл. констр	Кокорев		
Рук. гр.	Рубцов		
Ст. инж.	Полунина		
Инженер	Мещерякова		

ТП 503-3-13с.86-II.300.СБ

Стеновые панели ПС635.9-18рII-Т-11а, ПС635.12-18рII-Т-11а

Стадия	Масса	Масштаб
Р	см. таблицу	
Лист	Листов 1	

ГИПРОАВТОТРАНС Воронежский филиал

Копировал: А5 Формат А4

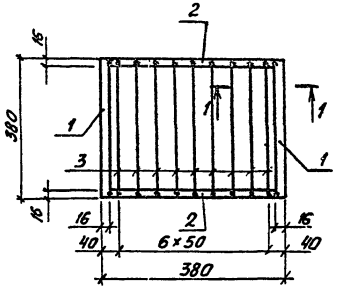

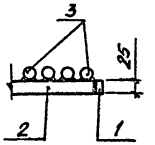

Формат	Зона	Поз.	Обозначение	Наименование	Кол.	Примечание
				Детали		
				Полоса Б16×25 ГОСТ 103-76* / ВСт3пс6-1ТУ-14-1-3023-80		
БЧ		1		ℓ = 380	2	1,2 кг
БЧ		2		ℓ = 348	2	1,1 кг
				Круг В12 ГОСТ 2590-71* / ВСт3кп2 ГОСТ 535-79*		
БЧ		3		ℓ = 380	7	0,3 кг

ГИП	Коростелев	
Нач. отд.	Шуваев	
Н. контр.	Бескоровайный	
Гл. констр.	Кокорев	
Рук. гр.	Рубцова	
Ст. инж.	Зелкинд	

ТП 503-3-13с.86-II.001.СБ

Решетка ИМ1

Стадия	Масса	Масштаб
Р	6,7	

Лист | Листов 1

ГИПРОАВТОТРАНС
Воронежский филиал

Копировал: Лц- Формат А4

Типовой проект

Позиция	Наименование и техническая характеристика оборудования и материалов. Завод-изготовитель (для импортного оборудования – страна - фирма)	Тип, марка оборудования, обозначение документа и номер опросного листа	Единица измерения: наименование	Единица измерения: код	Код завода-изготовителя	Код оборудования материалов	Цена единицы оборудования тыс. руб.	Количество	Масса единицы оборудования кг
1	2	3	4	5	6	7	8	9	10
	Оборудование и материалы, поставляемые заказчиком								
1	Установка для мойки двигателей 670×470×970 мм, максимальный расход воды 6 л/мин., мощность - 20 кВт	М-211	шт.	796		4577120009003		1	
2	Установка для мойки автомобилей 1220×350×738 мм производительность 11-13 л/мин, мощность - 2,2 кВт	М 123	шт.	796		4577110023001		1	
3	Водопылесосная машина „Вихрь"	КУ-001	шт.	796				1	
4	Кабина оператора установки М 123 (входит в М 123)								
5	Установка для мойки автобусов, стационарная, производительность 60 авт/час, расход воды 100-150 л/авт., мощность - 7,5 кВт	М 123	шт.	796		4577110003101		1	
6	Щетка для мойки автомобилей	М 906	шт.	7		4579150000208		2	

Инв. № подл. | Подпись и дата | Взам. инв. №

Привязан

Инв. №

ГИП	Коростелев	
Нач. отд.	Дильдин	
Н. контр.	Лясько	
Рук. гр.	Ткаченко	
Ведущ.	Шпик	
Ст. инж.	Коренев	

ТП 503-3-13 с. 86 - ТХ.СО

Открытая площадка для постов мойки и уборки в летнее время. Спецификация оборудования

Стадия	Лист	Листов
РП		1

ГИПРОАВТОТРАНС Воронежский филиал

Альбом 83

Позиция	Наименование и техническая характеристика оборудования и материалов. Завод-изготовитель (для импортного оборудования - страна, фирма)	Тип, марка оборудования. Обозначение документа и номер опросного листа	Единица измерения: Наименование	Единица измерения: Код	Код завода-изготовителя	Код оборудования, материала	Цена единицы оборудования, тыс. руб.	Количество	Масса единицы оборудования кг
1	2	3	4	5	6	7	8	9	10
	Оборудование и материалы								
	поставляемые заказчиком								
	Водопровод								
	Хозяйственно-питьевой								
	1. Задвижка чугунная фланцевая	30ч 6 бр							
	ф 50	ГОСТ 8437-75*	шт.	796		37 2115 1005		1	18.4
		Каталог ЦКБА							
	2. Вентиль запорный муфтовый	15 кч 18р							
	ф 15	ГОСТ 5761-74*	шт.	796		37 32 11 1017		4	0,7
		Каталог ЦКБА							
	Оборотное водоснабжение								
	1. Задвижка чугунная фланцевая	30ч 6 бр							
	ф 50	ГОСТ 8437-75*	шт	796		37 2115 1005		1	18.4
		Каталог ЦКБА							

Инв. №		
ГИП	Коростелев	
Нач. отд.	Гвоздев	
Н. контр.	Семенцова	
Гл. спец.	Семенцова	
Рук. гр.	Сидорова	
Инж.	Исаева	

Привязан

ТП 503-3-13с. 86- ВК. СО

Спецификация оборудования систем водопровода и канализации

Стадия	Лист	Листов
РП	1	2

ГИПРОАВТОТРАНС
Воронежский филиал

Копировал: Лз-

Формат А3

Альбом II

Типовой проект

Позиция	Наименование и техническая характеристика оборудования и материалов. Завод-изготовитель (для импортного оборудования-страна, фирма)	Тип, марка оборудования. обозначение документа и номер опросного листа	Единица измерения		Код завода-изготовителя	Код оборудования материалов	Цена единицы оборудования, тыс. руб.	Количество	Масса единицы оборудования кг.
			Наименование	Код					
1	2	3	4	5	6	7	8	9	10
	Оборудование поставляемое подрядчиком								
	Водопровод хозяйственно-питьевой								
	1. Трубопровод из полиэтиленовых напорных труб высокой плотности тип Т ф 50	ГОСТ 18599-83	м	006				30,0	0,65
	ф 15		м	006				12,0	0,09
	Оборотное водоснабжение								
	1. Трубопровод из чугунных напорных труб класса „А" ф50	ГОСТ 9583-75	м	006				7,0	10,75
	2. Трубопровод из стальных водогазопроводных черных труб ф50	ГОСТ 3262-75*	м	006				1,0	4,35
	Производственная канализация								
	1. Трубопровод из чугунных напорных труб класса „А" ф200	ГОСТ 9583-75	м	006				10,0	48,25

Привязан

Инв. №

Позиция	Наименование и техническая характеристика оборудования и материалов. Завод-изготовитель (для импортного оборудования - страна-фирма)	Тип, марка оборудования, обозначение документа и номер опросного листа	Единица измерения: Наименование	Единица измерения: Код	Код завода изготовителя	Код оборудования материала	Цена единицы оборудования тыс. руб.	Количество	Масса единицы оборудования кг
1	2	3	4	5	6	7	8	9	10
	1. Оборудование и материалы поставляемые заказчиком								
	1.1. Оборудование и изделия распределяемые по линии комплектующих организаций								
	1.1.1. Шкаф силовой распределительный до 660В с аппаратурой ввода, с плавкими вставками в группах:	ШР11				3433430111			
	2×20А+2×40А+1×63А	ТУ16-536.506-76 ШР11-73701-5442	шт.	796				1	54
	1.1.2. Ящик однофидерный с 3х полюсным рубильником с шинными перемычками	ЯВ3-31-1У2 ТУ16-526.052-78	шт.	796				1	21,9
	1.1.3. Ящик однофидерный с 3х полюсным рубильником и штепсельным разъемом, ток плавкой вставки 25А	ЯВШ3-25	шт.	796		343422		2	

Привязан

Инв. №

ТП 503-3-13с.86 - ЭМ.СО

ГИП	Коростелев	
Нач. отд.	Малахов	
Н. контр.	Малахов	
Рук. гр.	Якушев	
Инж.	Цвелева	

Спецификация оборудования, кабельных изделий и материалов по силовому электрооборудованию

Стадия	Лист	Листов
РП	1	4

ГИПРОАВТОТРАНС
воронежский филиал

Копировал: А3 Формат А3

Альбом II

Типовой проект

Позиция	Наименование и техническая характеристика оборудования и материалов. Завод-изготовитель (для импортного оборудования-страна-фирма)	Тип, марка оборудования, обозначение документа и номер опросного листа	Единица измерения: Наименование	Единица измерения: Код	Код завода изготовителя	Код оборудования материала	Цена единицы оборудования тыс. руб.	Количество	Масса единицы оборудования кг
1	2	3	4	5	6	7	8	9	10
	Кабельные изделия								
	Кабель силовой с алюминиевыми жилами, без защитного покрова, сечением:	ГОСТ 16442-80							
1.1.4.	4×2,5 - 380	АВВГ	км.	008		353770		0,02	158
1.1.5.	3×10+1×6 - 380	АВВГ	км.	008		353770		0,03	344
1.1.6.	Кабель силовой с медными жилами, с резиновой изоляцией, переносной, сечением:	КГ				344441			
	3×1,5+1×1* - 380		км	008				0,01	
	Провода силовые								
1.1.7.	Провод с медной жилой, гибкий, сечением:	ПВ2				355113			
	1×1* - 380	ГОСТ 6323-79*	км	008				0,08	
	Провод с алюминиевыми жилами, сечением:	АПВ ГОСТ 6323-79*							
1.1.8.	1×2* - 380		км	008		355133		0,24	
1.1.9.	1×3 - 380		км	008		355133		0,06	
1.1.10	1×4 - 380		км	008		355133		0,005	21
1.1.11.	1×8 - 380		км	008		355133		0,015	
	Изделия для разделки кабелей и проводов								
1.1.12	Муфта концевая	4КНЭ1-1У1	компл.	671		344963		4	2,1

Материалы, отмеченные *) учтены для монтажа моечной установки М123

Привязан

Инв. №

Инв. № подл. | Подп. и дата | Взам. инв. №

ТП 503-3-13 с. 86-ЭМ.СО

Лист 2

Копировал: Ал

Формат А3

Позиция	Наименование и техническая характеристика оборудования и материалов. Завод-изготовитель (для импортного оборудования - страна фирма	Тип, марка оборудования. Обозначение документа и номер опросного листа	Единица измерения		Код завода изготовителя	Код оборудования материала	Цена единицы оборудования тыс. руб.	Количество	Масса единицы оборудования кг
			Наименование	Код					
1	2	3	4	5	6	7	8	9	10
	2. Оборудование и материалы поставляемые подрядчиком								
	21. Материалы поставляемые генподрядчиком								
	Трубы винипластовые								
	Труба среднего типа ПВХ-60, наружным диаметрам:								
2.1.1.	20		км	008				0,080	
			т	168				0,008	
2.1.2.	32		км	008				0,003	
			т	168				0,001	

Привязан

Инв.№

Позиция	Наименование и техническая характеристика оборудования и материалов. Завод-изготовитель (для импортного оборудования - страна фирма	Тип, марка оборудования. Обозначение документа и номер опросного листа	Единица измерения		Код завода изготовителя	Код оборудования материала	Цена единицы оборудования тыс. руб.	Количество	Масса единицы оборудования кг
			Наименование	Код					
1	2	3	4	5	6	7	8	9	10
	2.2. Изделия, поставляемые электромонтажной организацией								
	Электромонтажные устройства и изделия заводов ГЭМ								
	Профили и полосы монтажные								
	2.2.1. Профиль С-образный, перфорированный длиной 2м, размерами 26×10	К108	шт.	796				1	1.28
	2.2.2. Профиль зетовый	К239	шт.	796				1	
	2.2.3. Полоса	К202	шт.	796				1	0,79

Привязан

Инв. №

ТП 503-3-13с.86 ЭМ.СО

Лист 4

Копировал: Лиз-

Формат А3

Типовой проект

Альбом II

Альбом

Типовой проект

Позиция	Наименование и техническая характеристика оборудования и материалов. Завод-изготовитель (для импортного оборудования – страна-фирма)	Тип, марка оборудования. Обозначение документа и номер опросного листа	Единица измерения: Наименование	Единица измерения: Код	Код завода-изготовителя	Код оборудования материалов	Цена единицы оборудования, тыс. руб.	Количество	Масса единицы оборудования, кг
1	2	3	4	5	6	7	8	9	10
	1. Оборудование и материалы, поставляемые заказчиком.								
	1.1. Оборудование и изделия, распределяемые по линии комплектующих организаций								
	1.1.1. Ящик с рубильником и предохранителями, номинальный ток 100А, 380В, ток плавкой вставки 30А	ЯРП11-30У3-32У3 ТУ16-526.315-73	шт.	796		343422		1	
	1.1.2. Светильник с лампой накаливания до 200 Вт.	СПР-200М ТУ16-535.311-74	шт.	796		346121		14	
	1.1.3. Лампа накаливания 220-230 В общего назначения, 200 Вт	Г220-230-200 ГОСТ 2239-79	шт.	796		3466111109		15	
	Кабельные изделия.								
	Кабель силовой с алюминиевыми жилами, без защитного покрова:	ГОСТ 16442-80*							
	1.1.4. 2×4-0,66	АВВГ	км	008		353770		0,120	
	1.1.5. 3×4-0,66	АВВГ	км	008		353770		0,005	
	1.1.6 3×6-0,66	АВВГ	км	008		353770		0,002	

Привязан.

Инв. №

ТП 503-3-13 с. 86-30.СО

ГИП	Коростелёв	
Нач. отд.	Малахов	
Н. контр.	Малахов	
Рук. гр.	Еськова	
Инж.	Ивницкая	

Спецификация оборудования, кабельных изделий и материалов по электроосвещению

Стадия	Лист	Листов
РП	1	3

ГИПРОАВТОТРАНС Воронежский филиал

Копировал: Лиз

Формат А3

Альбом II

Типовой проект

Позиция	Наименование и техническая характеристика оборудования и материалов. Завод-изготовитель (для импортного оборудования - страна фирма	Тип, марка оборудования. Обозначение документа и номер опросного листа	Единица измерения		Код завода изготовителя	Код оборудования материала	Цена единицы оборудования тыс. руб.	Количество	Масса единицы оборудования, кг
			Наименование	Код					
1	2	3	4	5	6	7	8	9	10
	2. Оборудование и материалы, поставляемые подрядчиком.								
	2.1 Материалы, поставляемые генподрядчиком.								
	Прокат черных металлов из стали ВСт3кп2								
	2.1.1. Лист горячекатанный, нормальной точности прокатки, нормальной плоскостности, 1,5	ГОСТ 19903-74*	т	168				0,006	
	2.1.2. Полоса горячекатанная нормальной точности прокатки, 4×40	ГОСТ 103-76	т	168				0,003	
	2.2. Изделия, поставляемые электромонтажной организацией.								
	Электроустановочные устройства.								
	2.2.1. Выключатель 220В, 63А, поворотный однополюсный для открытой установки	0-1-ТР44-17-6/220 ГОСТ 7397-76	шт.	796				2	
	Изделия заводов Главэлектромонтажа.								
	2.2.2. Ящик с понижающим трансформатором 220/36В, 0,25кВ·АС. автоматическими выключателями АЕ 1000	ЯТП-0,25-23У3 ТУ36-631-76	шт.	796				1	
	2.2.3. Профиль зетовый длиной 2000 мм	К238У2 ТУ36-1434-82	шт.	796				1	
	2.2.4. Полоса длиной 2000 мм	К202У2 ТУ36-1434-82	шт.	796				3	
	Коробка ответвительная пластмассовая:								
	2.2.5. трёхрожковая	КОР73У3 ТУ36УССР667-75	шт.	796				12	
	2.2.6. четырёхрожковая	КОР74У3 ТУ36УССР667-75	шт.	796				2	
	2.2.7. Полоса длиной 2000 мм	УСЭК 56У1 ТУ36-2355-80	шт.	796				2	

Взам. инв. №

Подпись и дата

Инв. № подл.

Привязан

Инв. №

ТП 503-3-13 с. 86-ЭО.СО

Лист 2

Копировал: Лиз — Формат А3

Альбом V

Типовой проект

Позиция	Наименование и техническая характеристика оборудования и материалов. Завод-изготовитель (для импортного оборудования - страна фирма).	Тип, марка оборудования. Обозначение документа и номер опросного листа	Единицы измерения: Наименование	Единицы измерения: Код	Код завода изготовителя	Код оборудования материала	Цена единицы оборудования тыс. руб.	Количество	Масса единицы оборудования кг
1	2	3	4	5	6	7	8	9	10
	2.2.8. Шпилька длиной 100мм	УСЭК 80-141	шт.	796				14	
		ТУ36-2355-80							

Привязан

Инв.№

ТП 503-3-13с.86 - 90.СО

Лист 3

Копировал:

Формат А3

Инв.№подл. | Подпись и дата | Взам. Инв.№

Отпечатано
в Новосибирском филиале ЦИТП
630064 г. Новосибирск пр. Карла Маркса 1

Выдано в печать 22 XII 1987 г.
Заказ 1-3239 Тираж: 160

gost.e-ecolog.ru