ТИПОВОЙ ПРОЕКТ

503-2-33.88

ГАРАЖ ДЛЯ ОПЕРАТИВНО-СЛУЖЕБНЫХ АВТОМОБИЛЕЙ И МОТОЦИКЛОВ ОРГАНОВ ВНУТРЕННИХ ДЕЛ, ВМЕСТИМОСТЬЮ 8 ЕДИНИЦ

Альбом II

Индустриальные строительные конструкции

				ПРИВЯЗАН	
ИНВ №					

gost.e-ecolog.ru

Отпечатано
в Новосибирском филиале ЦИТП
630006, г. Новосибирск, ул. Лазарева 33/1
Выдано в печать 20.09 1989 г.
Заказ Г-3239 Тираж 100

ТИПОВОЙ ПРОЕКТ

503-2-33.88

Гараж для оперативно - служебных автомобилей и мотоциклов органов внутренних дел, вместимостью 8 единиц

Альбом II

Индустриальные строительные конструкции

Разработан Ростовским филиалом „Гипроавтотранс"

Главный инженер института Левин Э.Я.
Главный инженер проекта Молчанов А.В.

Рабочий проект утвержден Министерством внутренних дел СССР протокол №73-88 от 12.10.88г. и введен в действие

				привязан	
инв. №					

АЛЬБОМ II

Содержание альбома

Обозначение	Наименование	Стр.	Примеч.
	Содержание альбома	2	
	Технические требования		
	по изготовлению изделий	3	
503-2-33. 88 кжи-К1,К2 СБ	Колонны К1, К2	4	
503-2-33. 88 кжи-К3,К4 СБ	Колонны К3, К4	5	
503-2-33. 88 кжи-Б1. СБ	Балка Б1	6	
503-2-33. 88 кжи-П1+П3 СБ	Плиты покрытия П1+П3	7	
503-2-33. 88 кжи-П4+П6 СБ	Плиты покрытия П4+П6	8	
503-2-33. 88 кжи-П1+П6	Спецификация и ведомость расхода дополнительной стали на плиты П1÷П6	9	
503-2-33. 88 кжи-П9. СБ	Плита П9	10	
503-2-33. 88 кжи-ПС6,ПС7 СБ	Панели стен ПС6, ПС7	11	
503-2-33. 88 кжи-ПС8,ПС9 СБ	Панели стен ПС8, ПС9	12	
503-2-33. 88 кжи-ПС10,ПС11 СБ	Панели стен ПС10, ПС11	13	
503-2-33. 88 кжи-ПС12,ПС13 СБ	Панели стен ПС12, ПС13	14	
503-2-33. 88 кжи-ПС14,ПС15 СБ	Панели стен ПС14, ПС15	15	
503-2-33. 88 кжи-СФ1	Стойка СФ1	16	
503-2-33. 88 кжи-С1	Сетка арматурная С1	17	
503-2-33. 88 кжи-С2	Сетка арматурная С2	17	
503-2-33. 88 кжи-МН1	Изделие закладное МН1	18	
503-2-33. 88 кжи-МН2	Изделие закладное МН2	18	
503-2-33. 88 кжи-МН3	Изделие закладное МН3	19	
503-2-33. 88 кжи-МН4	Изделие закладное МН4	19	
503-2-33. 88 кжи-МН5	Изделие закладное МН5	20	
503-2-33. 88 кжи-МН6	Изделие закладное МН6	20	
503-2-33. 88 кжи-МС1	Изделие соединительное МС1	21	
503-2-33. 88 кжи-МС2	Изделие соединительное МС2	21	
503-2-33. 88 кжи-МС3	Изделие соединительное МС3	22	
503-2-33. 88 кжи-МН1	Изделие соединительное МН1	22	

Продолжение

Обозначение	Наименование	Стр.	Примеч.
503-2-33 88 кжи-МН 2	Изделие соединительное МН 2	23	
503-2-33 88 кжи-МН 3	Изделие соединительное МН 3	23	
503-2-33 88 кжи-А 2	Анкер А2	24	
503-2-33 88 кжи-А 3	Анкер А3	24	
503-2-33 88 кжи-А4	Анкер А4	25	
503-2-33 88 кжи-А5	Анкер А5	25	
503-2-33 88 кжи-Р1	Рамка Р1	26	
503-2-33 88 кжи-Р2	Рамка Р2	26	
503-2-33 88 кжи-Р3	Рамка Р3	27	
503-2-33 88 кжи-Р4	Рамка Р4	27	
503-2-33 88 кжи-Р5	Рамка Р5	28	
503-2-33 88 кжи-Р6	Рамка Р6	28	
503-2-33 88 кжи-Дк1	Дверца поливочного крана	29	

Инв. № подл. | Подпись и дата | Взам. инв. №

Инв. №			
ГИП	Шульгин		
Н.контр.	Сахновская		
Рук. бр.2	Шульгин		
Гл. конср.	Рубан		
Гл. спец.	Воинов		
Рук. гр.	Лавренко		
Ст.инж.	Марова		

Привязан

503-2-33. 88 КЖИ

Гараж для оперативно-служебных автомобилей мотоциклов ОВД вместимостью 8 единиц

Здание гаража с эстакадой

Стадия	Лист	Листов
РП		

Содержание альбома

Минавтотранс РСФСР
ГИПРОАВТОТРАНС
Ростовский филиал

Все изделия должны отвечать требованиям и рекомендациям соответствующих серий.

В маркировке сборных железобетонных изделий в числителе дана рабочая марка изделия по соответствующей серии, в знаменателе — условная марка, принятая по схемам расположения элементов сборных конструкций.

Арматурные и закладные изделия должны отвечать требованиям ГОСТ 10922-75 „Арматурные изделия и закладные детали сборные для железобетонных конструкций. Технические требования и методы испытаний."

Плоские каркасы и сетки следует изготовить при помощи контактной точечной сварки по ГОСТ 14098-85. Сварку каркасов и сеток производить во всех точках пересечения стержней.

Размеры сеток и каркасов даны по осям и торцам стержней.

Закладные и соединительные изделия изготовить в соответствии с ГОСТ 14098-85 „Соединения сварные арматуры железобетонных изделий и конструкций. Контактная и ванная сварка. Основные типы и конструктивные элементы" и с „Инструкцией по сварке соединений арматуры и закладных деталей железобетонных конструкций" СН393-78.

Для сварки применять электроды типа Э42А-Ф и Э46-Т.

Все закладные изделия стеновых панелей, закладные изделия колонн для крепления стеновых панелей, стойки и насадки фахверка защитить цинковым покрытием толщиной 120÷180 мкм. Анкера перечисленных закладных изделий защищаются цинковым покрытием на участке длиной 50 мм от наружной поверхности закладного изделия.

Необетонируемые поверхности остальных закладных изделий и соединительные элементы защитить лакокрасочным покрытием группы I по СНиП 2.03.11-85 „Защита строительных конструкций от коррозии".

ГИП	Молчанов		ТП 503-2-33.88	КЖИ		
Н. контр.	Сахновская					
Рук. бр. 2	Шульгин		Технические требования по изготовлению изделий	Стадия	Лист	Листов
Гл. конст.	Рубан			РП		1
Гл. спец.	Воинов			Минавтотранс РСФСР		
Рук. гр.	Лавренко			ГИПРОАВТОТРАНС		

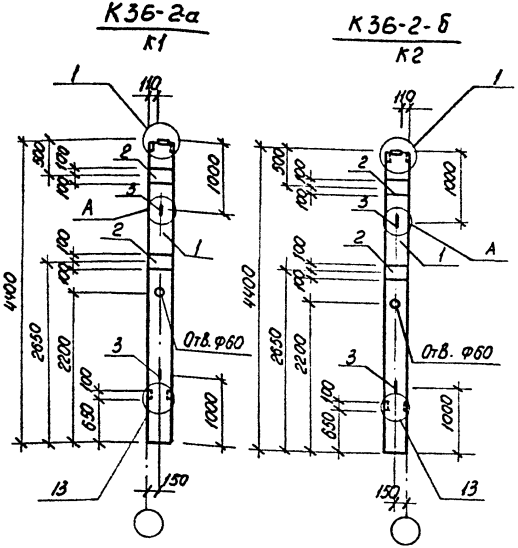

Спецификация колонн К1, К2

Формат	Зона	Поз.	Обозначение	Наименование	Кол. на исполн. К1	К2		Примечание
				Документация				
				колонна				
А3		1	1.423-3, Вып.1	К36-2				
			ТП 503-2-33.88 КЖИ-К1,К2,СБ	Ведомость расхода				
				дополнительной стали				
				Дополнительные сборочные единицы				
				Изделия закладные				
А4		2	1.423-3, Вып. 2	М1-12	2	2		
А4		3	1.423-3, Вып.2	М10-150	2	2		

Узлы замаркированы по серии 1.423-3, вып.1

Ведомость расхода дополнительной стали на элемент, кг

Марка элемента	Изделия закладные										Общий расход
	Арматура класса						Прокат марки			Всего	
	АI			АIII			В Ст3 кп2				
	ГОСТ 5781-82*			ГОСТ 5781-82*			ГОСТ 19903-74*				
	Ф10		Итого	Ф12		Итого	-10×200		Итого		
К1	0,86		0,86	2,8		2,8	9,2		9,2	12,86	12,86
К2	0,86		0,86	2,8		2,8	9,2		9,2	12,86	12,86

ГИП	Молчанов	
Н.контр.	Сахновская	
Рук. бр2	Шульгин	
Гл.констр.	Рубан	
Гл.спец.	Воинов	
Рук гр.	Лавренко	
Ст инж	Морова	

ТП 503-2-33.88 КЖИ-К1, К2.СБ

Колонны К1, К2

Стадия	Масса	Масштаб
РП	1000	1:50

Лист | Листов 1

Минавтотранс РСФСР
ГИПРОАВТОТРАНС
Ростовский филиал

Инв. № подл. | Подпись и дата | Взам. инв. №

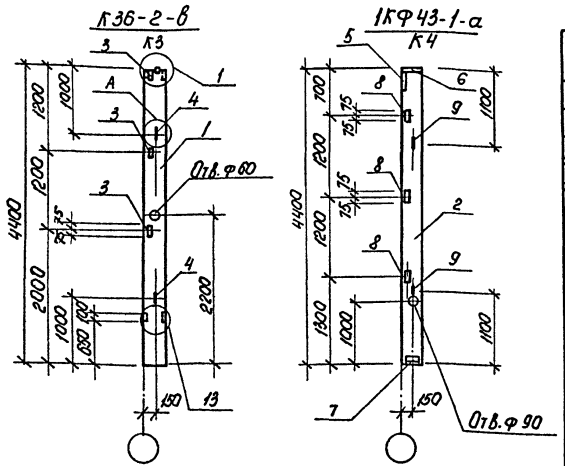

Спецификация колонн К3, К4

Формат	Зона	Поз.	Обозначение	Наименование	Кол. на исполн. К3	К4		Примечание
				Документация				
				Колонны				
А3		1	1.423-3, Вып.1	К36-2	X			
А3		2	1.427.1-3, Вып.1	1КФ43-1		X		
			503-2-33.88 КЖИ-К3,К4,СБ	Ведомость расхода				
				Дополнительной стали	X	X		
				Дополнительные				
				сборочные единицы				
				Изделия закладные				
А4		3	1.423-3, Вып.2	М1-13	3	—		
А4		4	1.423-3, Вып.2	М10-150	2	—		
А4		5	1.427.1-3, Вып.2	МН1	—	1		
А4		6	1.427.1-3, Вып.2	МН2	—	1		
А4		7	1.427.1-3, Вып.2	МН7	—	1		
А4		8	1.427.1-3, Вып.2	МН28	—	3		
А4		9	1.427.1-3, Вып.2	МН32	—	2		

Узлы замаркированы по серии 1.423-3, Вып.1.

Ведомость расхода дополнительной стали на элемент кг

Марка элемента	Изделия закладные									
	Арматура класса									
	А I			А III				Вр I		
	ГОСТ 5781-82*			ГОСТ 5781-82*				ТУ-14-4-659-75		
	Ф10		Итого	Ф10	Ф12	Ф14	Итого	Ф4		Итого
К3	0,86		0.86	—	0.72	—	0.72	—		—
К4	1,2		1,2	2,4	0.6	2,08	5,08	0.8		0.8

Изделия закладные										Общий расход
Прокат марки									Всего	
В Ст3 кп2										
ГОСТ82-70*					ГОСТ8509-86					
-8×300	-10×300			Итого	L63×5	L90×6		Итого		
—	—			—	4.32	—		4,32	5,9	5.9

ГИП	Молчанов			503-2-33.88	КЖИ-К3,К4.СБ		
Н. контр.	Сахновская			Колонны К3, К4	Стадия	Масса	Масштаб
Рук. бр. 2	Куперман				РП	1000	1:50
Гл. констр.	Рубан				Лист	Листов 1	
Гл. спец.	Воинов				Минавтотранс РСФСР		
Рук. гр.	Лавренко				ГИПРОАВТОТРАНС		
Ст. инж.	Морозова				Ростовский филиал		

Взам. инв.№ | Подпись и дата | Инв.№ подл.

1БСП12-2Вр-II-а; 1БСП12-3Вр-II-а; 1БСП12-4Вр-II-а

Б1

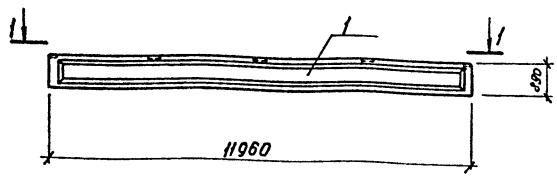

1-1

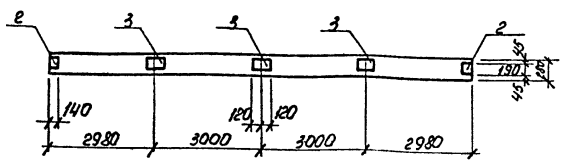

Спецификация балки Б1

Формат	Зона	Поз.	Обозначение	Наименование	Кол. на испол. Б1			Примечание
				Документация				
				Балка				
А3		1	1.462.1-1/81, Вып.1	1БСП12-2Вр-II	X			
А3		1	1.462.1-1/81, Вып.1	1БСП12-3Вр-II	X			
А3		1	1.462.1-1/81, Вып.1	1БСП12-4Вр-II	X			
А3			503-2-33.88 КЖИ-Б1.СБ	Ведомость расхода дополнительной стали	X			
				Дополнительные сборочные единицы				
				Изделия закладные				
А4		2	1.400-6/76	МЧ-1	2			
А4		3	1.400-6/76	МЧ-3	3			

Ведомость расхода дополнительной стали на элемент, кг

Марка элемента	Изделия закладные								Всего	Общий расход
	Арматура класса AII				Прокат марки ВСт3кп2					
	ГОСТ 5781-82*				ГОСТ 103-76*					
	Ф8			Итого	-6×140	-6×190		Итого		
Б1	0,8			0.8	2,6	6,6		9,2	10,0	10.0

ГИП	Молчанов		503-2-33.88 КЖИ-Б1.СБ
Н. контр.	Хомовская		Балка Б1
Рук. бр.	Шульгин		Стадия: РП; Масса: 4500; Масштаб: 1:50
Гл. конс.	Рубан		Лист; Листов 1
Гл. спец.	Воинов		Минавтотранс РСФСР ГИПРОАВТОТРАНС Ростовский филиал
Рук. гр.	Лавренко		
Ст. инж.	Морова		

Инв. № подл. | Подпись и дата | Взам. инв. №

Альбом II

1ПГ-2АтУТ-а; 1ПГ-3АтУТ-а

П1

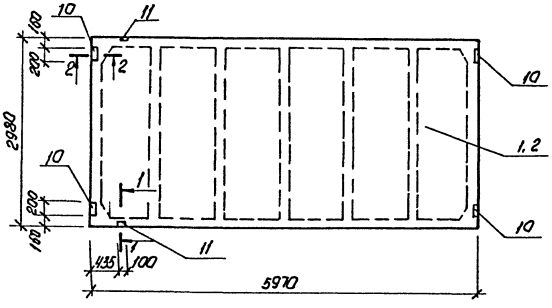

1ПГ-2АтУТ-б; 1ПГ-3АтУТ-б

П2

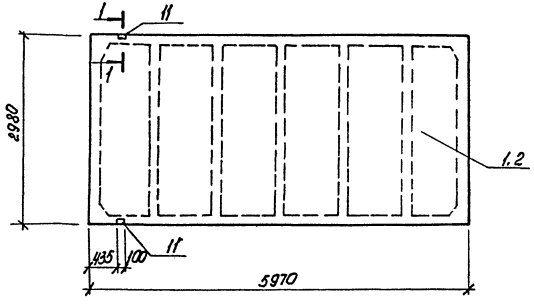

1ПВ10-3АтУТ-а; 1ПВ10-4АтУТ-а

П3

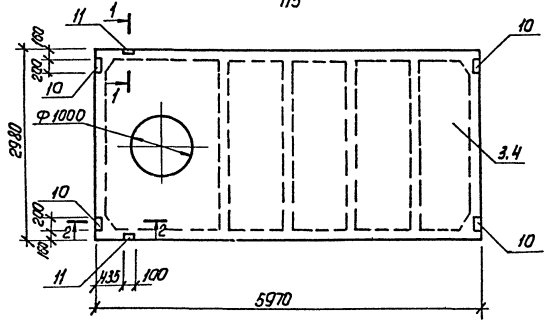

1-1 2-2

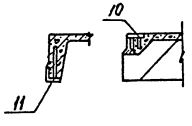

В маркировке плит в числителе дана марка плиты по ГОСТ без дополнительных индексов, принятых по серии 1.465.1-10/82, Вып.1, в знаменателе — условная марка, принятая на схеме расположения элементов.

ГИП	Молчанов		
Н.контр.	Сонковская		
Рук.бр.2	Шульгин		
Гл.констр.	Рубан		
Гл.спец.	Воинов		
Рук.гр.	Лаковенко		

503-2-33.88 КЖИ-П1÷П3. СБ

Плиты покрытия П1 ÷ П3

Стадия	Масса	Масштаб
РП	2650 3600	1:50
Лист	Листов 1	

Минавтотранс РСФСР ГИПРОАВТОТРАНС

Инв. № подл. | Подпись и дата | Взам. инв. №

АЛЬБОМ II

1ПВ10-3АтVТ-б ; 1ПВ10-4АтVТ-б

П4

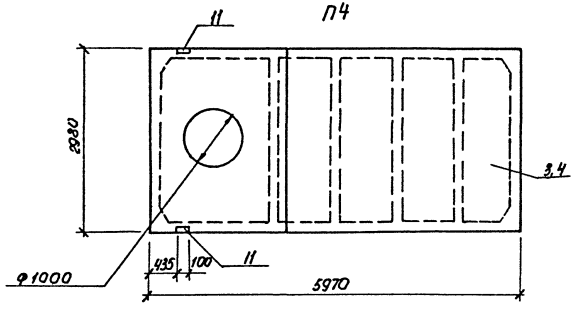

1ПВ7-2АтVТ-а; 1ПВ7-3АтVТ-а; 1ПВ7-4АтVТ-а

П5

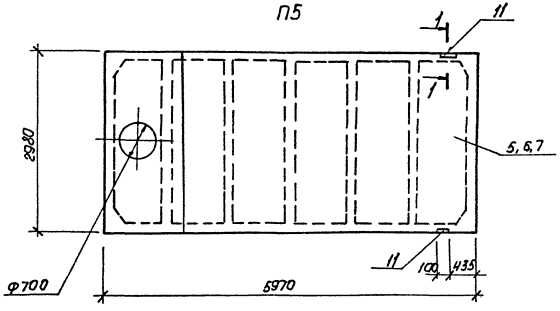

1ПВ4-2АтVТ-а; 1ПВ4-3АтVТ-а

П6

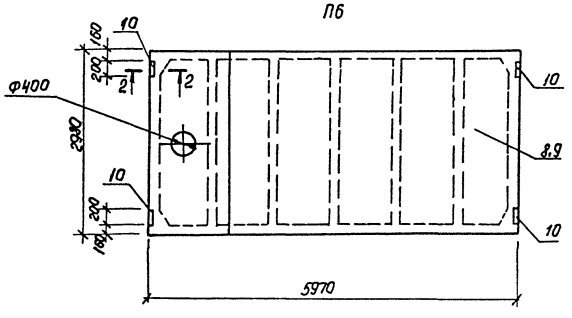

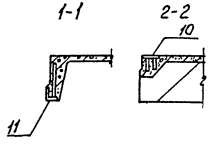

В маркировке плит в числителе дана марка плиты по ГОСТ без дополнительных индексов, принятых по серии 1.465.1-10/82, Вып.1, в знаменателе - условная марка, принятая на схеме расположения элементов.

				503-2-33.88		КЖИ-ПЧ-ПБ.Сб	
ГИП	Молчанов			Плиты покрытия П4 ÷ П6		Стадия	Масса	Масштаб
Н.контр.	Сагновская					РП	3600 3200 3300	1:50
Рук. бр-2	Шидогин					Лист	Листов 1	
Гл. констр.	Рубан					Минавтотранс РСФСР СИПРОАВТОТРАНС Ростовский филиал		
Гл. спец.	Воинов							
Рук. гр.	Лаврёнко							
Ст. инж.	Попова							

Инв.№ подл. | Подпись и дата | Взам. инв.№

АЛЬБОМ II

Спецификация плит П1÷П6

Формат	Зона	Поз.	Обозначение	Наименование	Кол. на исполнение П1	П2	П3	П4	П5	П6	Примечание
				Документация							
				Плиты							
А4		1	ГОСТ 22701.1-77*	ПГ-2АтУТ	X	X					
А4		2	ГОСТ 22701.1-77*	ПГ-3АтУТ	X	X					
А4		3	ГОСТ 22701.2-77*	ПВ10-3АтУТ			X	X			
А4		4	ГОСТ 22701.2-77*	ПВ10-4АтУТ			X	X			
А4		5	ГОСТ 22701.2-77*	ПВ7-2АтУТ					X		
А4		6	ГОСТ 22701.2-77*	ПВ7-3АтУТ					X		
А4		7	ГОСТ 22701.2-77*	ПВ7-4АтУТ					X		
А4		8	ГОСТ 22701.2-77*	ПВ4-2АтУТ						X	
А4		9	ГОСТ 22701.2-77*	ПВ4-3АтУТ						X	
			503-2-33.88 КЖИ-П1÷П6	Ведомость расхода							
				Дополнительной стали	X	X	X	X	X	X	
				Дополнительные							
				сварочные единицы							
				Изделия закладные							
А4		10	ГОСТ 22701.5-77*	М8	4	—	4	—	—	4	
А4		11	ГОСТ 22701.5-77*	М9	2	2	2	2	2	—	

Ведомость расхода дополнительной стали на элемент, кг

Марка элемента	Изделия закладные: Арматура класса AIII ГОСТ 5781-82*: Ф10	Ф14	Итого	Прокат марки ВСт3кп2 ГОСТ 103-76*: -8×100	Итого	ГОСТ 8509-86: L70×8	Итого	Всего	Общий расход
П1, П3	2,2	0,2	2,4	5,2	5,2	1,7	1,7	9,3	9,3
П2, П4, П5	0,6	0,2	0,8	—	—	1,7	1,7	2,5	2,5
П6	1,6	—	1,6	5,2	5,2	—	—	6,8	6,8

ГИП	Молчанов	
Н.контр.	Сахновская	
Рук. бр.2	Шулогин	
Гл. констр.	Рубан	
Гл. спец.	Воинов	
Рук. гр.	Лаврено	
Ст. инж.	Марова	

503-2-33.88 КЖИ-П1÷П6

Спецификация и ведомость расхода дополнительной стали на плиты П1÷П6

Стадия	Лист	Листов
РП	1	

Минавтотранс РСФСР
ГИПРОАВТОТРАНС
Ростовский филиал

Инв. № подл. | Подпись и дата | Взам. инв. №

АЛЬБОМ III

П26д-5-а
П9

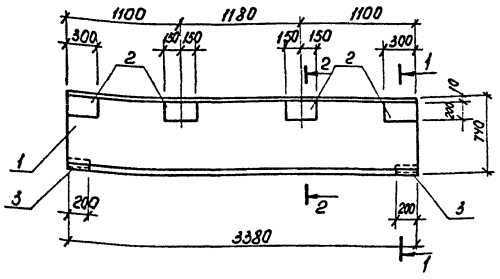

1-1

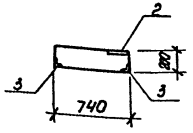

2-2

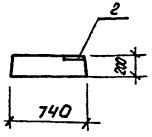

Спецификация плиты П9

Формат	Зона	Поз.	Обозначение	Наименование	Кол.	Примечание
				Документация		
				Плита		
А4		1	3.006.1-2/82, Вып. 1-2	П26д-5		
				Ведомость расхода		
А3			ТП 503-2-33.88 КЖИ-П9.СБ	дополнительной стали		
				Дополнительные		
				сборочные единицы		
				Изделия закладные		
А4		2	3.400-6/76	МИ1-29	4	
А4		3	3.400-6/76	МИ4-27	4	

Ведомость расхода дополнительной стали на элемент, кг

Марка элемента	Изделия закладные										Всего	Общий расход
	Арматура класса				Прокат марки							
	А-III				ВСт3кп2		ВСт3кп2					
	ГОСТ 5781-82*				ГОСТ 103-76*		ГОСТ 8509-86					
	Ф8	Ф10		Итого	-8×200	Итого	L63×6		Итого			
П9	1.60	2.80		4.40	14.20	14.20	4.40		4.40		23.00	23.00

			ТП 503-2-33.88 КЖИ-П9.СБ			
ГИП	Молчанов		Плита П9	Стадия	Масса	Масштаб
Н.контр.	Сохновская			РП	1250	б/м
Рук.гр.2	Шульгин			Лист	Листов 1	
Гл.констр.	Рубан			Минавтотранс РСФСР		
Гл.спец.	Воинов			ГИПРОДОРТРАНС		
Рук.гр.	Лаврентьева			Ростовский филиал		
Ст.инж.	Сутягина					

Инв. № подл. | Подпись и дата | Взам. инв. №

АЛЬБОМ II

ПС62,5,12.2,0-2,Л-1-а; ПС63.12.2,5-3.Л-1-а; ПС63,5.12.3,0-3.Л-1-а

ПС6

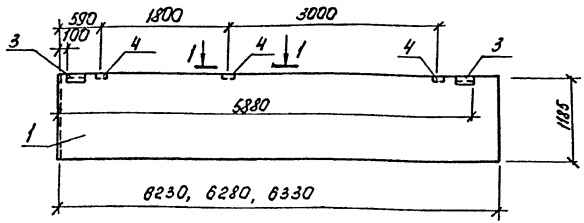

ПС62,5.12.2,0-2.Л-2-а; ПС63.12.2,5-3.Л-2-а; ПС63,5.12.3,0-3.Л-2-а

ПС7

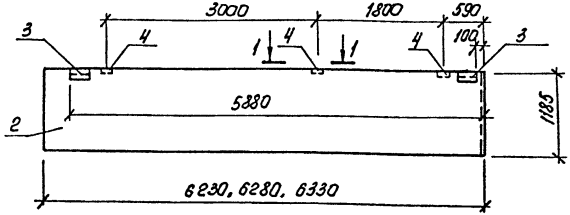

Спецификация панелей стен ПС6, ПС7

Формат	Зона	Поз.	Обозначение	Наименование	Кол. на исполн. ПС6	ПС7		Примечания
				Документация				
				Панели стен				
А3		1	1.030.1-1, Вып. 1-1, ч.I	ПС62,5, 12.2,0-2.Л-1	X			
А3		1	1.030.1-1, Вып. 1-1, ч.I	ПС63.12.2,5-3.Л-1	X			
А3		1	1.030.1-1, Вып. 1-1, ч.I	ПС63,5,12,3,0-3.Л-1	X			
А3		2	1.030.1-1, Вып.1-1, ч.I	ПС62,5.12.2,0-2.Л-2		X		
А3		2	1.030.1-1, Вып.1-1, ч.I	ПС63. 12.2,5 -3.Л-2		X		
А3		2	1.030.1-1, Вып. 1-1, ч.I	ПС63,5.12.3,0-3.Л-2		X		
			503-2-33.88 КЖИ-ПС6,ПС7.СБ	Ведомость расхода				
				Дополнительной стали	X	X		
				Дополнительные				
				Сборочные единицы				
				Изделия закладные				
А4		3	1.030.1-1, Вып. 1-3	М2	2	2		
А4		4	1.030.1-1, Вып. 1-3	М9	3	3		

Сечение 1-1 см.

КЖИ-ПС10, ПС11, СБ

Ведомость расхода дополнительной стали на элемент, кг

Марка элемента	Изделия закладные									Всего	Общий расход
	Арматура			Прокат марки							
	класса А III			В Ст3 пс			В Ст3 кп2				
	ГОСТ 5781-82*			ГОСТ 19903-74*			ГОСТ 8509-86				
	Ф10		Итого	-6×60	-8×100	Итого	L63×6		Итого		
ПС6, ПС7	1.54		1.54	1.12	3.0	4.12	2.74		2,74	8.4	8.4

ГИП	Молчанов	
Н.контр.	Сахновская	
Рук.бр.2	Шульгин	
Гл.констр.	Рубан	
Гл.спец.	Воинов	
Рук.гр.	Лавренко	
Ст.инж.	Морова	

503-2-33.88 КЖИ-ПС6,ПС7. СБ

Панели стен ПС6, ПС7

Стадия	Масса	Масштаб
РП	1810 2230 2660	1:50

Лист | Листов 1

Минавтотранс РСФСР
ГИПРОАВТОТРАНС
Ростовский филиал

Инв. № подл. | Подпись и дата | Взам. инв. №

АЛЬБОМ II

ПС62,5.18.2,0-1Л-1-а; ПС63.18.2,5-3.Л-1-а; ПС63,5.18.3,0-3.Л-1-а
ПС8

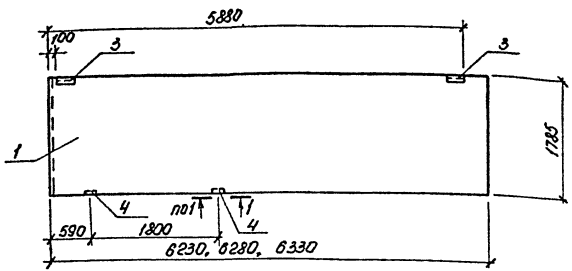

ПС62,5.18.2,0-1.Л-2-а; ПС63.18.2,5-3.Л-2-а; ПС63,5.18.3,0-3.Л-2-а
ПС9

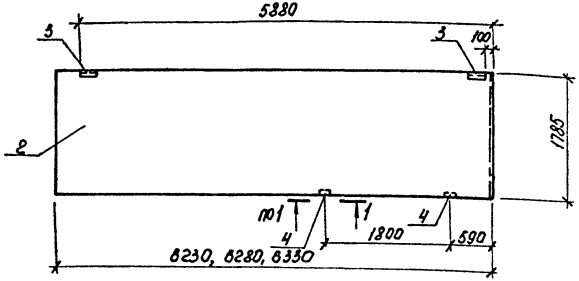

Спецификация панелей стен ПС8, ПС9

Формат	Зона	Поз.	Обозначение	Наименование	Кол. на исполн. ПС8	Кол. на исполн. ПС9		Примечание
				Документация				
				Панели стен				
А3		1	1.030.1-1, Вып.1-1, ч.I	ПС62,5,18.2,0-1.Л-1	X			
А3		1	1.030.1-1, Вып.1-1, ч.I	ПС63.18.2,5-3.Л-1	X			
А3		1	1.030.1-1, Вып.1-1, ч.I	ПС63,5.18,3,0-3.Л-1	X			
А3		2	1.030.1-1, Вып.1-1, ч.I	ПС62,5.18.2,0-1.Л-2		X		
А3		2	1.030.1-1, Вып1-1, ч.I	ПС63.18.2,5-3.Л-2		X		
А3		2	1.030.1-1, Вып1-1, ч.I	ПС63,5,18,3,0-3.Л-2		X		
			КЖИ-ПС8,ПС9.СБ	Ведомость расхода				
				дополнительной стали	X	X		
				Дополнительные				
				сборочные единицы				
				Изделия закладные				
А4		3	1.030.1-1, Вып.1-3	М2	2	2		
А4		4	1.030.1-1, Вып.1-3	М9	2	2		

Сечение 1-1 см КЖИ-ПС10, ПС11.СБ

Ведомость расхода дополнительной стали на элемент, кг

Марка элемента	Изделия закладные									Всего	Общий расход
	Арматура			Прокат марки							
	класса А III			В Ст3 пс			В Ст3 кп2				
	ГОСТ 5781-82*			ГОСТ 19903-74*			ГОСТ 8509-86				
	Ф10		Итого	-6×60	-8×100	Итого	L63×6		Итого		
ПС8, ПС9	1.16		1.16	1.12	2.0	3.12	2.74		2.74	7.02	7.02

ГИП	Молчанов	
Н. контр.	Сахновская	
Рук. бр.2	Шульгин	
Гл. констр.	Рубан	
Гл. спец.	Воинов	
Рук. гр.	Лавренко	
Ст. инж.	Морова	

503-2-33.88 КЖИ-ПС8,ПС9.СБ

Панели стен ПС8, ПС9.

Стадия	Масса	Масштаб
РП	2720 3350 3990	1:50

Лист | Листов 1

Минавтотранс РСФСР
ГИПРОАВТОТРАНС
Ростовский филиал

Инв. № подл. | Подпись и дата | Взам. инв. №

ПС60.18.2,0-1,л-а ; ПС60.18.2,5-2,л-а ; ПС60.18.3,0-2.л-а

ПС10

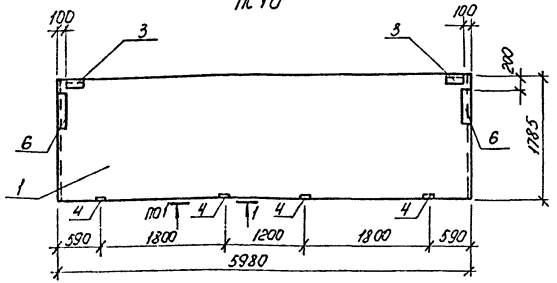

ПС30.12.2,0-6.л-а; ПС30.12.2,5-6.л-а; ПС30.12.3,0-6.л-а.

ПС11

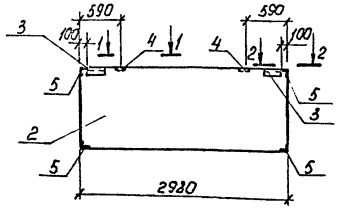

1-1

Для δ=200

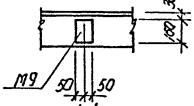

1-1

Для δ=250, 300

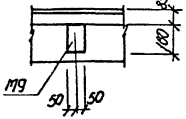

Спецификация панелей стен ПС10, ПС11

Формат	Зона	Поз.	Обозначение	Наименование	Кол. на испол. ПС10	Кол. на испол. ПС11		Примечание
				Документация				
				Панели стен				
А3		1	1.030.1-1, Вып.1-1, ч.I	ПС60.18.2,0-1.л	X			
А3		1	1.030.1-1, Вып.1-1, ч.I	ПС60.18.2,5-2.л	X			
А3		1	1.030.1-1, Вып.1-1, ч.I	ПС60.18.3,0-2.л	X			
А3		2	1.030.1-1, Вып.1-1, ч.I	ПС30.12.2,0-6.л		X		
А3		2	1.030.1-1, Вып.1-1, ч.I	ПС30.12.2,5-6.л		X		
А3		2	1.030.1-1, Вып.1-1, ч.I	ПС30.12.3,0-6.л		X		
А3			503-2-33.88 КЖИ-ПС10,ПС11.СБ	Ведомость расхода дополнительной стали	X	X		
				Дополнительные сборочные единицы				
				Изделия закладные				
А4		3	1.030.1-1, Вып.1-3	М2	2	2		
А4		4	1.030.1-1, Вып.1-3	М9	4	2		
А4		5	1.030.1-1, Вып.1-3	М11	—	4		
А4		6	1.030.1-1, Вып.1-3	М14	2	—		

Сечение 2-2 см. КЖИ-ПС12, ПС13.СБ

Ведомость расхода дополнительной стальной элемент. кг

Марка элемента	Изделия закладные: Арматура класса AIII ГОСТ 5781-82* ф10		Итого	Прокат марки ВСт3пс ГОСТ 19903-74* -6×50	-8×100	Итого	ВСт3кп2 ГОСТ 8509-86 L63×6		Итого	Всего	Общий расход
ПС10	2,64		2,64	2,48	10,28	14,76	2,74		2,74	20,14	20,14
ПС11	2,92		2,92	1,12	2,0	3,12	6,42		6,42	12,46	12,46

ГИП	Моланов		503-2-33.88 КЖИ ПС10,ПС11.СБ
Н.контр.	Сахновская		Панели стен ПС10, ПС11
Рук.гр.2	Шульгин		Стадия: РП; Масса: —; Масштаб: 1:50
Гл.констр.	Рубан		Лист; Листов 1
Гл.спец.	Ваинов		Минавтотранс РСФСР ГИПРОАВТОТРАНС Ростовский филиал
Рук.гр.	Гаврилко		
Ст.инж.	Марова		

Инв.№ подл. | Подпись и дата | Взам.инв.№ | Инв.№ дубл. | Подпись и дата

ПС30.12.2,0-6.Л-б; ПС30.12.2,5-6.Л-б; ПС30.12.3,0-6.Л-б

ПС12

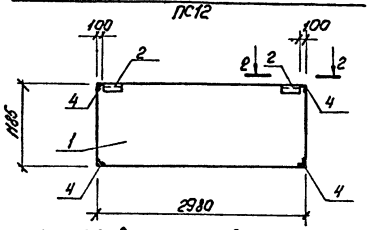

2-2
Для б=200

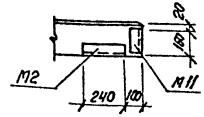

ПС30.12.2,0-6.Л-в; ПС30.12.2,5-6.Л-в; ПС30.12.3,0-6.Л-в

ПС13

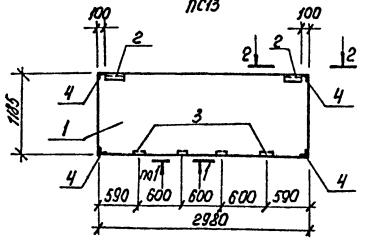

2-2
Для б=250, 300

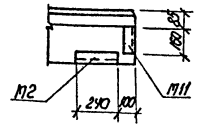

Спецификация панелей стен ПС12, ПС13.

Формат	Зона	Поз.	Обозначение	Наименование	Кол. на исполн. ПС12	Кол. на исполн. ПС13		Примечание
				Документация				
				Панели стен				
А3		1	1.030.1-1, вып.1-1, ч.I	ПС30.12.2,0-6.Л	X	X		
А3		1	1.030.1-1, вып.1-1, ч.I	ПС30.12.2,5-6.Л	X	X		
А3		1	1.030.1-1, вып.1-1, ч.I	ПС30.12.3,0-6.Л	X	X		
А3			503-2-33.88 КЖИ-ПС12,ПС13.сб	Ведомость расхода				
				дополнительной стали	X	X		
				Дополнительные				
				сборочные единицы				
				Изделия закладные				
А4		2	1.030.1-1, вып.1-3	М2	2	2		
А4		3	1.030.1-1, вып.1-3	М9	–	4		
А4		4	1.030.1-1, вып.1-3	М11	4	4		

Сечение 1-1 см. КЖИ-ПС10, ПС11.сб

Ведомость расхода дополнительной стали на элемент, кг

Марка элемента	Изделия закладные									Всего	Общий расход
	Арматура			Прокат марки							
	Класса А III			ВСт3пс			ВСт3кп2				
	ГОСТ 5781-82*			ГОСТ 19903-74*			ГОСТ 8509-86				
	ф10		Итого	-6×60	-8×100	Итого	L63×6		Итого		
ПС12	2,16		2,16	1.12	—	1,12	6,42		6,42	9,70	9,70
ПС13	3.68		3.68	1.12	4,0	5,12	6.42		6,42	15,22	15,22

ГНП	Молчанов		
Н.контр.	Сахновская		
Рук.бр.2	Шульгин		
Л.контр.	Рубан		
Л.спец.	Ваинов		
Рук.гр.	Лавренко		
Ст.инж.	Марова		

503-2-33.88 КЖИ-ПС12,ПС13 сб

Панели стен ПС12, ПС13

Стадия	Масса	Масштаб
РП	870 1060 1250	1:50

Лист | Листов 1

Минавтотранс РСФСР
ГИПРОАВТОТРАНС
Ростовский филиал

Инв.№ подл. | Подпись и дата | Взам.инв.№

Альбом II

2ПС12.12.2,0-л-а; 2ПС12.12.2,5-л-а; 2ПС12.12.3,0-л-а

ПС14

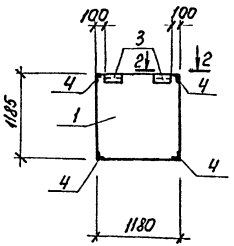

3-3

Для δ=200

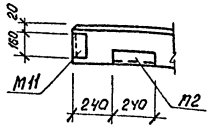

2ПС8.12.2,0-л-а; 2ПС9.12.2,5-л-а; 2ПС9,3,12.3,0-л-а

ПС15

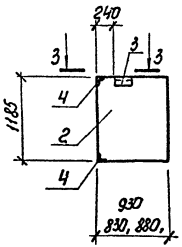

3-3

Для δ=250, 300

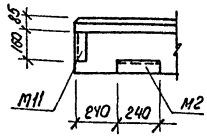

Спецификация панелей стен ПС14, ПС15

Формат	Зона	Поз.	Обозначение	Наименование	Кол. на испол. ПС14	Кол. на испол. ПС15		Примечание
				Документация				
				Панели стен				
А3		1	1.030.1-1, Вып. 1-1, ч.II	2ПС12.12.2,0-л	X			
А3		1	1.030.1-1, Вып. 1-1, ч.II	2ПС12.12.2,5-л	X			
А3		1	1.030.1-1, Вып. 1-1, ч.II	2ПС12.12.3,0-л	X			
А3		2	1.030.1-1, Вып. 1-1, ч.II	2ПС8.12.2,0-л		X		
А3		2	1.030.1-1, Вып. 1-1, ч.II	2ПС9.12.2,5-л		X		
А3		2	1.030.1-1, Вып. 1-1, ч.II	2ПС9,3.12,3,0-л		X		
А3			КЖИ-ПС14,ПС15.СБ	Ведомость расхода				
				Дополнительной стали	X	X		
				Дополнительные				
				Сборочные единицы				
				Изделия закладные				
А4		3	1.030.1-1, Вып.1-3	М2	2	1		
А4		4	1.030.1-1, Вып. 1 3	М11	4	2		

Сечение 2-2 см. КЖИ-ПС12, ПС13.СБ.

Ведомость расхода дополнительной стали на элемент, кг

Марка элемента	Изделия закладные								Всего	Общий расход
	Арматура класса А III ГОСТ 5781-82*			Прокат марки ВСт3пс ГОСТ 19903-74*		Прокат марки ВСт3кп2 ГОСТ 8509-86				
	Ф10		Итого	-6×60	Итого	L 63×6		Итого		
ПС14	2,16		2,16	1.12	1.12	6,42		6,42	9,7	9,7
ПС15	1.08		1.08	0.56	0.56	3,21		3,21	4.85	4.85

ГИП	Молчанов		503-2-33.88 КЖИ-ПС14, ПС15. СБ
Н. контр.	Сакновская		
Рук. Гр-2	Шульгин		Панели стен ПС14, ПС15
Гл. констр.	Рубан		Стадия: РП; Масса: —; Масштаб: 1:50
Гл. спец.	Воинов		Лист; Листов 1
Рук. гр.	Лавренко		Минавтотранс РСФСР ГИПРОАВТОТРАНС Ростовский филиал
Ст. ин	Морова		

Инв. № подл. | Подпись и дата | Взам. инв. №

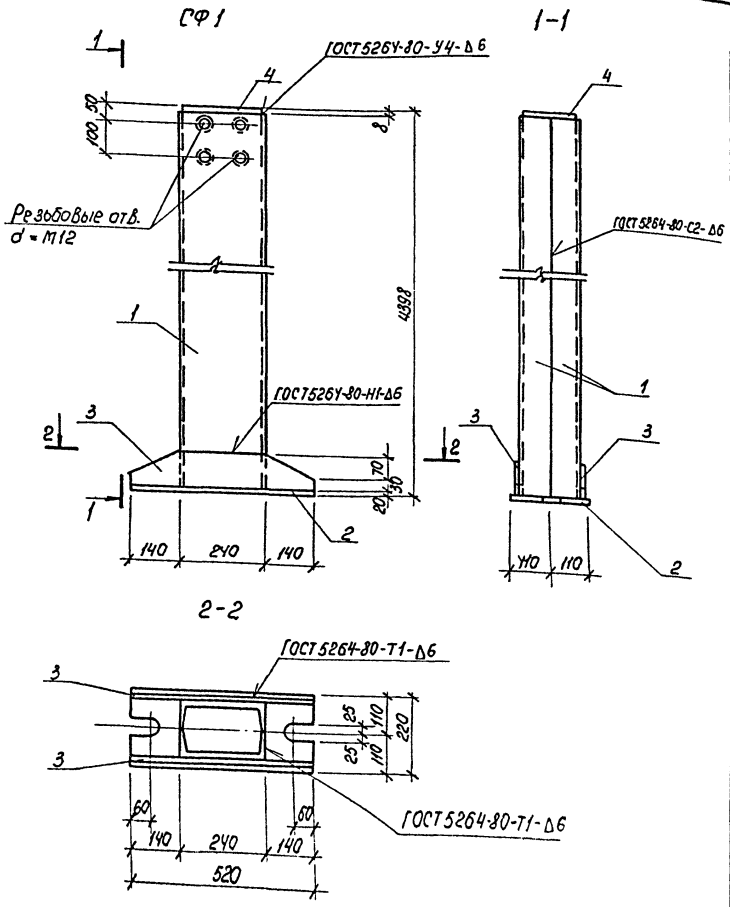

Спецификация стойки СФ1

Формат	Зона	Поз.	Обозначение	Наименование	Кол.	Примечание
				Детали		
				Швеллер 24ГОСТ8240-72* / ВСт3пс6ГОСТ380-71*		
БУ		1	ТП 503-2-33.88 КЖИ-СФ1	ℓ = 4370	2	105,0кг
БУ		2	ТП 503-2-33.88 КЖИ-СФ1	Полоса Б20×220ГОСТ19903-74* / ВСт3пс6ГОСТ380-71* ℓ=520	1	18,0кг
БУ		3	ТП 503-2-33.88 КЖИ-СФ1	Полоса Б8×100ГОСТ19903-74* / ВСт3пс6ГОСТ380-71* ℓ=520	2	3,3кг
БУ		4	ТП 503-2-33.88 КЖИ-СФ1	Полоса Б8×170ГОСТ19903-74* / ВСт3пс6ГОСТ380-71* ℓ=230	1	2,5кг

ГИП	Молчанов		ТП 503-2-33.88 КЖИ-СФ1
Н. контр.	Сахновская		Стойка СФ1
Рук. бр. 2	Шульгин		
Гл. констр.	Рубан		
Гл. спец.	Воинов		
Рук. гр.	Лавренко		
Ст. инж.	Морова		

Стадия	Масса	Масштаб
РП	237,1	1:10
Лист	Листов 1	

Минавтотранс РСФСР
ГИПРОАВТОТРАНС
Ростовский филиал

Инв. № подл. | Подпись и дата | Взам. инв. №

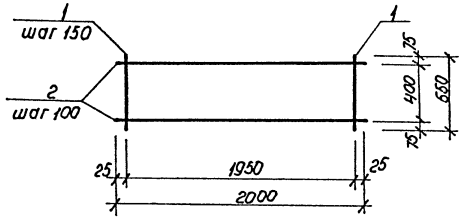

Формат	Зона	Поз.	Обозначение	Наименование	Кол.	Примечание
				Детали		
				Ф12 А III ГОСТ 5781-82*		
БЧ		1	503-2-33.88 КЖИ-С1	ℓ = 550	14	0,49 кг
БЧ		2	503-2-33.88 КЖИ-С1	ℓ = 2000	5	1,8 кг

ГИП	Малуанов		
Н.контр.	Сазоновская		
Рук.бр.2	Шульгин		
Гл.констр.	Рубан		
Гл.спец.	Воинов		
Рук.гр.	Лавренко		

503-2-33.88 КЖИ-С1

Сетка арматурная С1

Стадия	Масса	Масштаб
РП	15,9	б/м
Лист	Листов 1	

Минавтотранс РСФСР ГИПРОАВТОТРАНС

Инв.№ подл. | Подпись и дата | Взам.инв.№

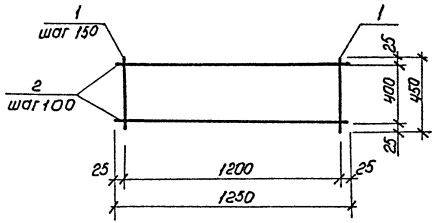

Формат	Зона	Поз.	Обозначение	Наименование	Кол.	Примечание
				Детали		
				Ф12 А III ГОСТ 5781-82*		
БЧ		1	503-2-33.88 КЖИ-С2	ℓ = 450	9	0,4
БЧ		2	503-2-33.88 КЖИ-С2	ℓ = 1250	5	1,11

ГИП	Малуанов		
Н.контр.	Сазоновская		
Рук.бр.2	Шульгин		
Гл.констр.	Рубан		
Гл.спец.	Воинов		
Рук.гр.	Лавренко		

503-2-33.88 КЖИ-С2

Сетка арматурная С2

Стадия	Масса	Масштаб
РП	9,15	б/м
Лист	Листов 1	

Минавтотранс РСФСР ГИПРОАВТОТРАНС

Инв.№ подл. | Подпись и дата | Взам.инв.№

Альбом III

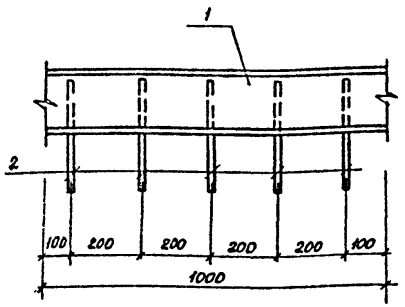

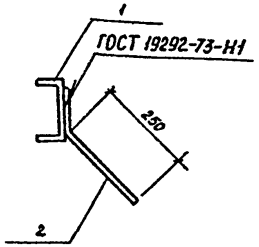

Формат	Зона	Поз.	Обозначение	Наименование	Кол.	Примечание
				Детали		
Б4		1	503-2-33.88 КЖИ-МН1	швеллер $\frac{14\ ГОСТ\ 8240-72^*}{ВСт3кп2\ ГОСТ\ 380-71^*}$ $\ell=1000$	1	12,3 кг
Б4		2	503-2-33.88 КЖИ-МН1	ф10AIII ГОСТ 5781-82* $\ell=350$	5	0,22 кг

ГИП	Молчанов		
Н.контр.	Сахновская		
Рук.бр.2	Шульгин		
Гл.конст.	Рубан		
Гл.спец.	Воинов		
Рук.гр.	Лавренко		
Ст.инж.	Морова		

503-2-33.88 КЖИ-МН1

Изделие закладное МН1

Стадия	Масса	Масштаб
РП	13,4	Б/м
Лист	Листов 1	

Минавтотранс РСФСР ГИПРОАВТОТРАНС Ростовский филиал

Альбом III

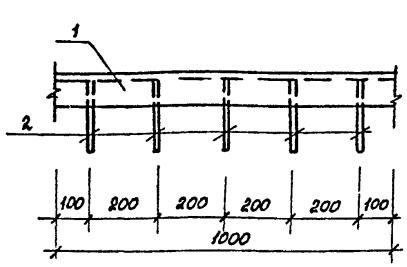

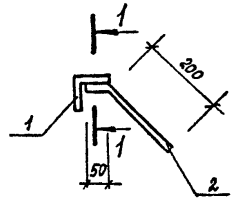

1-1

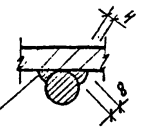

ГОСТ 19292-73-Н1

Формат	Зона	Поз.	Обозначение	Наименование	Кол.	Примечание
				Детали		
Б4		1	503-2-33.88 КЖИ-МН2	уголок $\frac{Б\ 50\times50\times5\ ГОСТ\ 8509-86}{ВСт3кп2\ ГОСТ\ 380-71^*}$ $\ell=1000$	1	3,77 кг
Б4		2	503-2-33.88 КЖИ-МН2	ф10AIII ГОСТ 5781-82* $\ell=250$	5	0,16 кг

ГИП	Молчанов		
Н.контр.	Сахновская		
Рук.бр.2	Шульгин		
Гл.конст.	Рубан		
Гл.спец.	Воинов		
Рук.гр.	Лавренко		
Ст.инж.	Морова		

503-2-33.88 КЖИ-МН2

Изделие закладное МН2

Стадия	Масса	Масштаб
РП	4,6	Б/м
Лист	Листов 1	

Минавтотранс РСФСР ГИПРОАВТОТРАНС Ростовский филиал

Инв. № подл. | Подпись и дата | Взам. инв. №

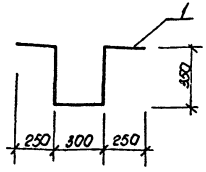

Формат	Зона	Поз.	Обозначение	Наименование	Кол.	Примечание
				Детали		
БЧ		1	503-2-33.88 КЖИ-МН3	Ф16 А1 ГОСТ 5781-82*		
				ℓ= 1500	1	2.3кг

ГИП	Молчанов	
Н.контр.	Сахновская	
Рук.бр.2	Шулюгин	
Гл.констр.	Рубан	
Гл.спец.	Воинов	
Рук.гр.	Лаврено	
Ст.инж.	Морова	

503-2-33.88 КЖИ-МН3

Изделие закладное МН3

Стадия	Масса	Масштаб
РП	2,3	б/м
Лист	Листов 1	

Минавтотранс РСФСР ГИПРОАВТОТРАНС Ростовский филиал

Инв.№ подл. | Подпись и дата | Взам. инв.№

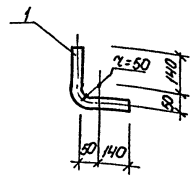

Формат	Зона	Поз.	Обозначение.	Наименование	Кол.	Примечание
				Детали		
БЧ			503-2-33.88 КЖИ-МН4	Труба 25 ГОСТ 3262-75*		
				ℓ=360	1	0.77кг

ГИП	Молчанов	
Н.контр.	Сахновская	
Рук.бр.2	Шулюгин	
Гл.констр.	Рубан	
Гл.спец.	Воинов	
Рук.гр.	Лаврено	
Ст.инж.	Морова	

503-2-33.88 КЖИ-МН4

Изделие закладное МН4

Стадия	Масса	Масштаб
РП	0.77	б/м
Лист	Листов 1	

Минавтотранс РСФСР ГИПРОАВТОТРАНС Ростовский филиал

Инв.№ подл. | Подпись и дата | Взам. инв.№

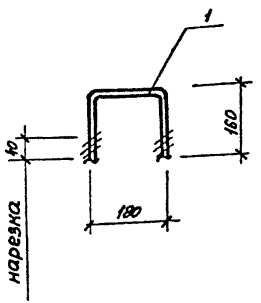

Формат	Зона	Поз.	Обозначение	Наименование	Кол.	Примечание
				Детали		
Б4		1	503-2-33.88 КЖИ-МН5	Ф16 А I ГОСТ 5781-82*		
				ℓ=500	1	0,78кг

ГИП	Молчанов		
Н.контр.	Сахновская		
Рук.гр.2	Шульгин		
Гл.констр	Рубан		
Гл.спец.	Воинов		
Рук. гр.	Лавренко		
ст. инж.	Морова		

503-2-33.88 КЖИ-МН5

Изделие закладное МН5

Стадия	Масса	Масштаб
РП	0,78	б/м
Лист	Листов 1	

Минавтотранс РСФСР ГИПРОАВТОТРАНС Ростовский филиал

Инв.№ подл. | Подпись и дата | Взам.инв.№

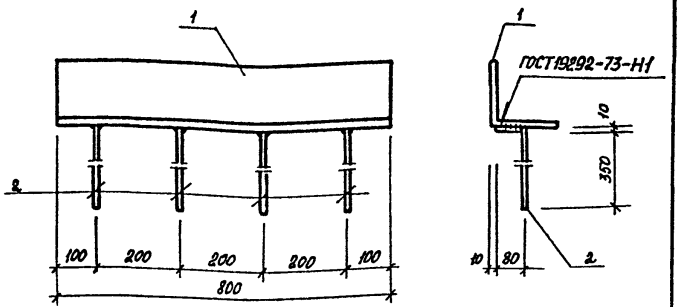

Формат	Зона	Поз.	Обозначение	Наименование	Кол.	Примечание
				Детали		
Б4		1	503-2-33.88 КЖИ-МН6	Уголок 160×160×10 ГОСТ 8509-86 ВСт3кп2 ГОСТ 380-71* ℓ=800	1	19,76кг
Б4		2	503-2-33.88 КЖИ-МН6	Ф10 А III ГОСТ 5781-82*		
				ℓ=1130	4	0,27кг

ГИП	Молчанов		
Н.контр.	Сахновская		
Рук.гр.2	Шульгин		
Гл.констр	Рубан		
Гл.спец.	Воинов		
Рук. гр.	Лавренко		
Ст.инж.	Кутнякова		

503-2-33.88 КЖИ-МН6

Изделие закладное МН6

Стадия	Масса	Масштаб
РП	20,84	б/м
Лист	Листов 1	

Минавтотранс РСФСР ГИПРОАВТОТРАНС Ростовский филиал

Инв.№ подл. | Подпись и дата | Взам.инв.№

Альбом II

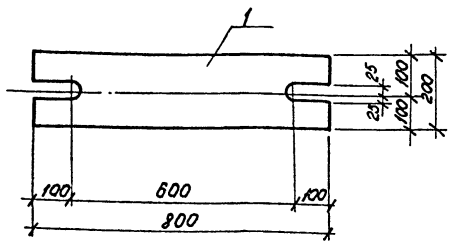

Формат	Зона	Поз.	Обозначение	Наименование	Кол.	Примечание
				Детали		
БУ		1	ТП 503-2-33.88 КЖИ-МС1	Полоса Б 20×200 ГОСТ 103-76* ВСт3кп2 ГОСТ 380-71* ℓ=800	1	25,12 кг

			ТП 503-2-33.88 КЖИ-МС1			
ГИП	Молчанов		Изделие соединительное МС1	Стадия	Масса	Масштаб
Н. контр.	Сахновская			РП	25,12	1:10
Рук. Бр-2	Шульгин			Лист	Листов 1	
Гл. констр.	Рубан			Минавтотранс РСФСР ГИПРОАВТОТРАНС Ростовский филиал		
Гл. спец.	Воинов					
Рук. гр.	Лавренко					
Ст. инж.	Морова					

Инв. № подл. | Подпись и дата | Взам. инв. №

Альбом III

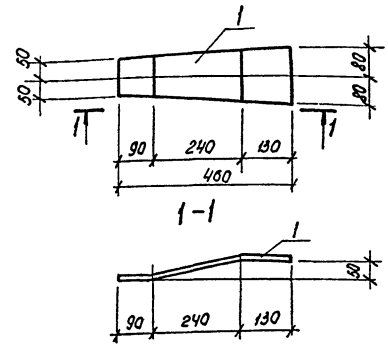

Формат	Зона	Поз.	Обозначение	Наименование	Кол.	Примечание
				Детали		
БУ		1	ТП 503-2-33.88 КЖИ-МС2	Полоса Б 3×160 ГОСТ 103-76* ВСт3кп2 ГОСТ 380-71* ℓ=470	1	4,72

			ТП 503-2-33.88 КЖИ-МС2			
ГИП	Молчанов		Изделие соединительное МС2	Стадия	Масса	Масштаб
Н. контр.	Сахновская			РП	4,72	1:10
Рук. Бр-2	Шульгин			Лист	Листов 1	
Гл. констр.	Рубан			Минавтотранс РСФСР ГИПРОАВТОТРАНС Ростовский филиал		
Гл. спец.	Воинов					
Рук. гр.	Лавренко					
Ст. инж.	Морова					

Инв. № подл. | Подпись и дата | Взам. инв. №

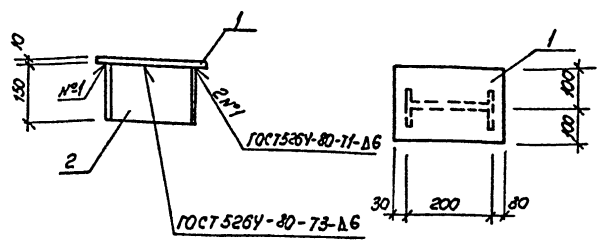

Формат	Зона	Поз.	Обозначение	Наименование	Кол.	Примечание
				Детали		
БУ		1	503-2-33.88 КЖИ-МС3	Полоса $\frac{Б10\times200\ ГОСТ\ 19903-74^{*}}{ВСт3пс5\text{-}1\ ТУ14\text{-}1\text{-}3023\text{-}80}$ $\ell=260$	1	4.1 кг
БУ		2	503-2-33.88 КЖИ-МС3	Двутавр $\frac{20\ ГОСТ\ 8239\text{-}72^{*}}{ВСт3пс5\text{-}1\ ТУ14\text{-}1\text{-}3023\text{-}80}$ $\ell=150$	1	3,15 кг

ГИП	Малуханов		
Н. контр.	Станковская		
Рук. бр. 2	Шульгин		
Гл. констр.	Рубан		
Гл. спец.	Воинов		
Рук. гр.	Подорожко		
Ст. инж.	Морова		

503-2-33.88 КЖИ-МС3

Изделие соединительное МС3

Стадия	Масса	Масштаб
РП	7,3	1:10
Лист	Листов 1	

Минавтотранс РСФСР ГИПРОАВТОТРАНС Ростовский филиал

Инв. № подл. | Подпись и дата | Взам. инв. №

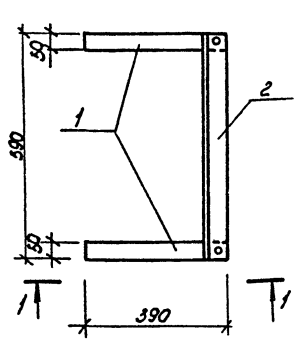

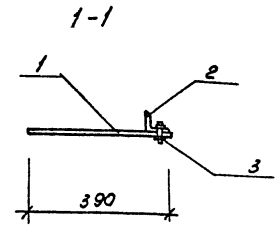

Формат	Зона	Поз.	Обозначение	Наименование	Кол.	Примечание
				Детали		
БУ		1	503-2-33.88 КЖИ-МИ1	Полоса $\frac{-50\times4\ ГОСТ\ 19903\text{-}74^{*}}{ВСт3кп2\ ГОСТ\ 380\text{-}71^{**}}$ $\ell=390$	2	1.26
БУ		2	503-2-33.88 КЖИ-МИ1	Уголок $\frac{63\times5\ ГОСТ\ 8509\text{-}86}{ВСт3кп2\ ГОСТ\ 380\text{-}71^{**}}$ $\ell=590$	1	2,9
БУ		3	503-2-33.88 КЖИ-МИ1	Болт М16×60 ГОСТ 7783-72	2	0.11

ГИП	Малуханов		
Н. контр.	Станковская		
Рук. бр. 2	Шульгин		
Гл. констр.	Рубан		
Рук. гр.	Дергошанская		
Арх.	Митарянц		

503-2-33.88 КЖИ-МИ1

Изделие соединительное МИ1

Стадия	Масса	Масштаб
РП	4,3	1:10
Лист	Листов 1	

Минавтотранс РСФСР ГИПРОАВТОТРАНС Ростовский филиал

Инв. № подл. | Подпись и дата | Взам. инв. №

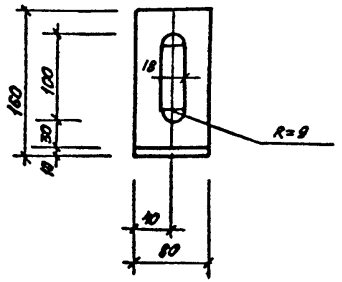

Формат	Зона	Поз.	Обозначение	Наименование	Кол.	Примечание
БЧ		1	503-2-33.88 КЖИ-МИ2	Уголок $\frac{160\times100\times10\ ГОСТ\ 8510-86}{Вст3\ пс6-1\ ТУ\ 14-1-3023-80}$	1	2,0
				$\ell = 80$		

ГИП	Молчанов		
Н.контр.	Сахновская		
Рук.бр.2	Шульгин		
Гл.спец.	Рубан		
Рук.гр.	Верхошанская		
Арх.	Мхитарянц		

503-2-33.88 КЖИ-МИ2

Изделие соединительное МИ2

Стадия	Масса	Масштаб
РП	2,0	1:5
Лист	Листов 1	

Минавтотранс РСФСР ГИПРОАВТОТРАНС Ростовский филиал

Инв. № подл. | Подпись и дата | Взам. инв. №

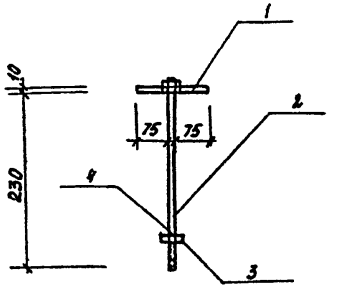

Формат	Зона	Поз.	Обозначение	Наименование	Кол.	Примечание
				Детали		
БЧ		1	503-2-33.88 КЖИ-МИ3	Полоса -10×100. ГОСТ 19903-74 / Вст3пс2 ГОСТ 380-71 $\ell=150$	1	1,18
БЧ		2	503-2-33.88 КЖИ-МИ3	Болт М16×300.48 ГОСТ 7798-70*	1	0,05
БЧ		3	503-2-33.88 КЖИ-МИ3	Гайка М16.5 ГОСТ 5915-70*	1	0,03
БЧ		4	503-2-33.88 КЖИ-МИ3	Шайба 16.63 ГОСТ 6402-70*	1	0,01

ГИП	Молчанов		
Н.контр.	Сахновская		
Рук.бр.2	Шульгин		
Гл.спец.	Рубан		
Рук.гр.	Верхошанская		
Арх.	Мхитарянц		

503-2-33.88 КЖИ-МИ3

Изделие соединительное МИ3

Стадия	Масса	Масштаб
РП	1,38	б/м
Лист	Листов 1	

Минавтотранс РСФСР ГИПРОАВТОТРАНС Ростовский филиал

Инв. № подл. | Подпись и дата | Взам. инв. №

АЛЬБОМ II

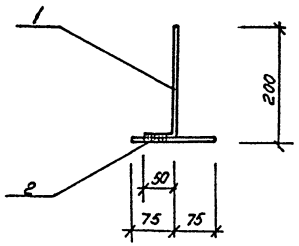

Формат	Зона	Поз.	Обозначение	Наименование	Кол.	Примеч.
				Детали		
				Ф 8 А I ГОСТ 5781-82*		
БУ		1	503-2-33.88 КЖИ-А2	ℓ = 250	1	0.09
БУ		2	503-2-33.88 КЖИ-А2	ℓ = 150	1	0.06

ГИП	Молчанов		
Н. контр	Сахновская		
Рук. гр 2	Шульгин		
Гл. спец	Рубан		
Рук. гр	Верхошанская		
Арх.	Мхитарянц		

503-2-33.88 КЖИ-А2

Анкер А2

Стадия	Масса	Масштаб
РП	0.15	1:10

Лист | Листов 1

Минавтотранс РСФСР
ГИПРОАВТОТРАНС
Ростовский филиал

Взам. инв. №
Подпись и дата
Инв. № подл.

АЛЬБОМ II

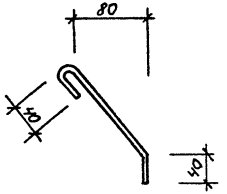

Формат	Зона	Поз.	Обозначение	Наименование	Кол.	Примечание
				Детали		
				Ф 8 А I ГОСТ 5781-82*	1	0.1
БУ		1	503-2-33.88 КЖИ-А3	ℓ = 250		

ГИП	Молчанов		
Н. контр	Сахновская		
Рук. гр 2	Шульгин		
Гл. спец	Рубан		
Рук. гр	Верхошанская		
Арх	Мхитарянц		

503-2-33.88 КЖИ-А3

Анкер А3

Стадия	Масса	Масштаб
РП	0.1	1:5

Лист | Листов 1

Минавтотранс РСФСР
ГИПРОАВТОТРАНС
Ростовский филиал

Взам. инв. №
Подпись и дата
Инв. № подл.

АЛЬБОМ II

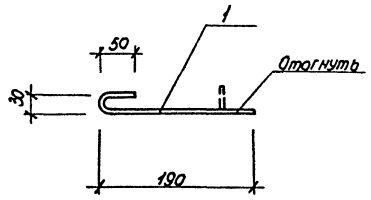

Формат	Зона	Поз	Обозначение	Наименование	Кол.	Примечание
				Детали		
				ф6AI ГОСТ 5781-82*		
БЧ		1	503-2-33.88 КЖИ-А4	ℓ = 270	1	0,06

			503-2-33.88	КЖИ-А3	
ГИП	Романов		Анкер А4	Стадия: РП; Масса: 0,06; Масштаб: 1:5	
Н. контр.	Сухновская			Лист	Листов
Рук. бр.	Шульгин			Минавтотранс РСФСР ГИПРОАВТОТРАНС Ростовский филиал	
Гл. спец.	Рубан				
Рук. гр.	Берлянкина				
Ст. арх.	Шапиро				

Инв. № подл. | Подпись и дата | Взам. инв. №

АЛЬБОМ II

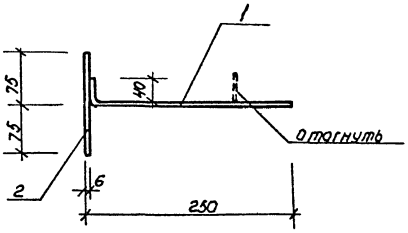

Формат	Зона	Поз	Обозначение	Наименование	Кол.	Примечание
				Детали		
				6AI ГОСТ 5781-82*		
БЧ		1	503-2-33.88 КЖИ-А5	ℓ = 290	1	0,06
БЧ		2	503-2-33.88 КЖИ-А5	ℓ = 150	1	0,03

			503-2-33.88	КЖИ-А4	
ГИП	Романов		Анкер А5	Стадия: РП; Масса: 0,09; Масштаб: 1:5	
Н. контр.	Сухновская			Лист	Листов
Рук. бр.	Шульгин			Минавтотранс РСФСР ГИПРОАВТОТРАНС Ростовский филиал	
Гл. спец.	Рубан				
Рук. гр.	Берлянкина				
Ст. арх.	Шапиро				

Инв. № подл. | Подпись и дата | Взам. инв. №

АЛЬБОМ II

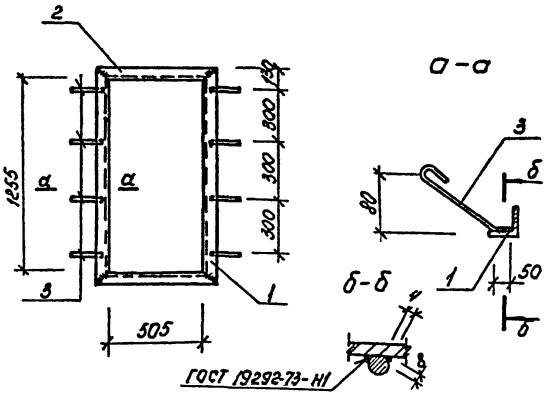

Формат	Зона	Поз.	Обозначение	Наименование	Кол.	Примечание
				Детали		
				Уголок Б70×5 ГОСТ 8509-86 / ВСТ3кп2 ГОСТ 380-71*		
БУ		1	503-2-33.88 КЖИ-Р1	ℓ=645	2	3.47
БУ		2	503-2-33.88 КЖИ-Р1	ℓ=1895	2	7.51
БУ		3	503-2-33.88 КЖИ-Р1	ф8АI ГОСТ 5781-82*	8	0.1
				ℓ=250		

ГНП	Молчанов		
Н.контр.	Сахновская		
Рук.бр.2	Шульгин		
Гл.спец.	Рубан		
Рук.гр.	Верхошанская		
Арх.	Мхитарянц		

503-2-33.88 КЖИ-Р1

Рамка Р1

Стадия	Масса	Масштаб
РП	22.76	1:20

Лист | Листов 1

Минавтотранс РСФСР
ГИПРОАВТОТРАНС
Ростовский филиал

Взам. инв. № | Подпись и дата | Инв. № подл.

АЛЬБОМ II

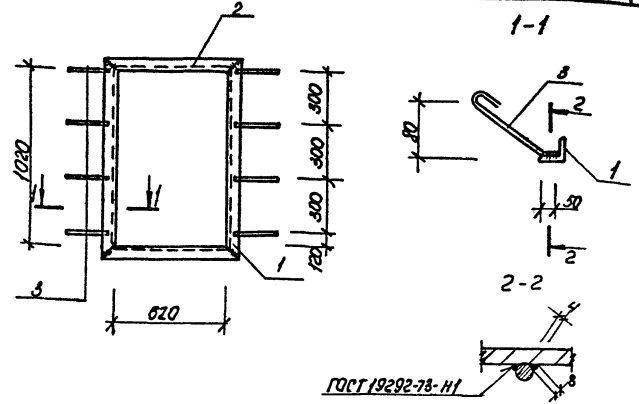

Формат	Зона	Поз.	Обозначение	Наименование	Кол.	Примечание
				Детали		
				Уголок Б70×5 ГОСТ 8509-86 / ВСТ3кп2 ГОСТ 380-71		
БУ		1	503-2-33.88 КЖИ-Р2	ℓ=1160	2	6,24
БУ		2	503-2-33.88 КЖИ-Р2	ℓ=760	2	4.08
				ф8АI ГОСТ 5781-82*		
БЧ		3	503-2-33.88 КЖИ-Р2	ℓ=250	8	0.1

ГНП	Молчанов		
Н.контр.	Сахновская		
Рук.бр.2	Шульгин		
Гл.спец.	Рубан		
Рук.гр.	Верхошанская		
Арх.	Мхитарянц		

503-2-33.88 КЖИ-Р2

Рамка Р2

Стадия	Масса	Масштаб
РП	21.44	1:20

Лист | Листов

Минавтотранс РСФСР
ГИПРОАВТОТРАНС
Ростовский филиал

Взам. инв. № | Подпись и дата | Инв. № подл.

АЛЬБОМ II

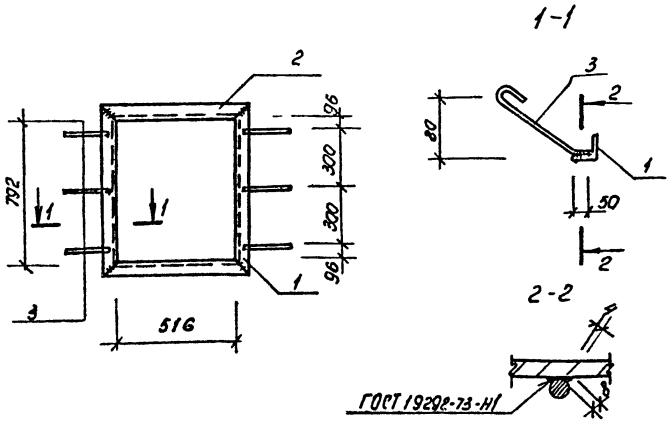

Формат	Зона	Поз.	Обозначение	Наименование	Кол.	Примечание
				Детали		
				Уголок $\frac{Б70х5\ ГОСТ\ 8509-86}{ВСт3\ кп2\ ГОСТ\ 380-71}$		
БУ		1	503-2-33.88 КЖИ-Р3	l = 932	2	5,0
БУ		2	503-2-33.88 КЖИ-Р3	l=655	2	3,52
				ф8АI ГОСТ5781-82*		
БУ		3	503-2-33.88 КЖИ-Р3	l = 250	6	0.1

ГНП	Молчанов		
Н.контр.	Сахновская		
Рук.бр.2	Шульгин		
Гл.спец.	Рубан		
Рук.гр.	Верхошанская		
Арх.	Мхитарянц		

503-2-33.88 КЖИ-Р3

Рамка Р3

Стадия	Масса	Масштаб
РП	17,64	1:20

Лист | Листов 1

Минавтотранс РСФСР
ГИПРОАВТОТРАНС
Ростовский филиал

Взам. инв.№ | Подпись и дата | Инв.№ подл.

АЛЬБОМ II

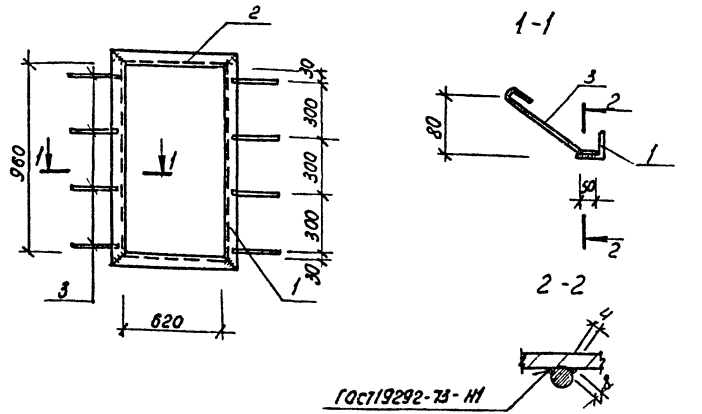

Формат	Зона	Поз.	Обозначение	Наименование	Кол.	Примечание
				Детали		
				Уголок $\frac{Б70х5\ ГОСТ\ 8509-86}{ВСт3\ кп2\ ГОСТ\ 380-71}$		
БУ		1	503-2-33.88 КЖИ-Р4	l = 1100	2	5.91
БУ		2	503-2-33.88 КЖИ-Р4	l = 760	2	4.08
				ф8АI ГОСТ5781-82*		
БУ		3	503-2-33.88 КЖИ-Р4	l=250	8	0.1

ГНП	Молчанов		
Н.контр.	Сахновская		
Рук.бр.2	Шульгин		
Гл.спец.	Рубан		
Рук.гр.	Верхошанская		
Арх.	Мхитарьянц		

503-2-33.88 КЖИ-Р4

Рамка Р4

Стадия	Масса	Масштаб
РП	20,78	1:20

Лист | Листов 1

Минавтотранс РСФСР
ГИПРОАВТОТРАНС
Ростовский филиал

Взам. инв.№ | Подпись и дата | Инв.№ подл.

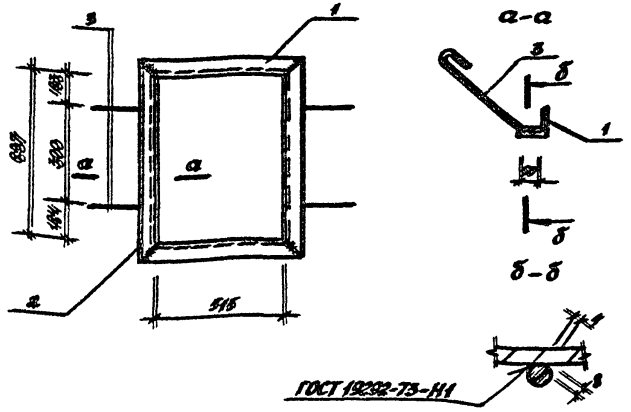

Формат	Зона	Поз.	Обозначение	Наименование	Кол.	Примечание
				Детали		
				Уголок $\frac{Б70\times5\ ГОСТ\ 8509-86}{Ст3кп2\ ГОСТ\ 380-71^{*}}$		
БЧ		1	503-2-33.88 КЖИ-Р5	ℓ = 807	2	4,33
БЧ		2	503-2-33.88 КЖИ-Р5	ℓ = 655	2	3,52
БЧ		3	503-2-33.88 КЖИ-Р5	ϕ8 AI ГОСТ 5781-82*	4	0,1
				ℓ = 250		

ГИП	Молчанов	
Н.контр.	Сахновская	
Рук.бр.2	Шульгин	
Гл.спец.	Рубан	
Рук.гр.	Верхошанская	
Арх.	Мухитарянц	

503-2-33.88 КЖИ-Р5

Рамка Р5

Стадия	Масса	Масштаб
РП	16,1	1:20
Лист	Листов 1	

Минавтотранс РСФСР
ГИПРОАВТОТРАНС
Ростовский филиал

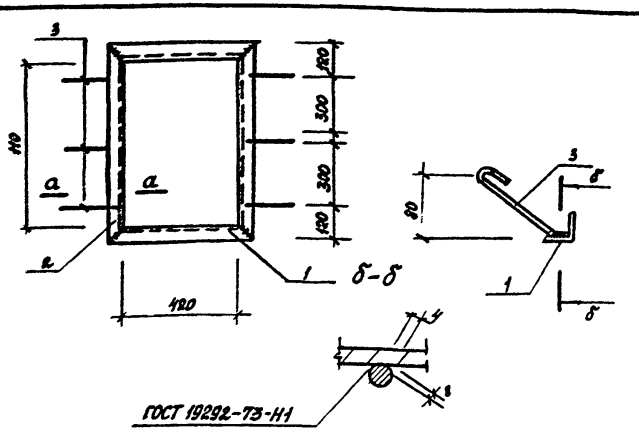

Формат	Зона	Поз.	Обозначение	Наименование	Кол.	Примечание
				Детали		
				Уголок $\frac{Б70\times5\ ГОСТ\ 8509-86}{Ст3кп2\ ГОСТ\ 380-71^{*}}$		
БЧ		1	503-2-33.88 КЖИ-Р6	ℓ = 850	2	4,57
БЧ		2	503-2-33.88 КЖИ-Р6	ℓ = 560	2	3,01
БЧ		3	503-2-33.88 КЖИ-Р6	ϕ8 AI ГОСТ 5781-82*	6	0,1
				ℓ = 250		

ГИП	Молчанов	
Н.контр.	Сахновская	
Рук.бр.2	Шульгин	
Гл.спец.	Рубан	
Рук.гр.	Верхошанская	
Арх.	Мухитарянц	

503-2-33.88 КЖИ-Р6

Рамка Р6

Стадия	Масса	Масштаб
РП	15,8	1:20
Лист	Листов 1	

Минавтотранс РСФСР
ГИПРОАВТОТРАНС
Ростовский филиал

АЛЬБОМ II

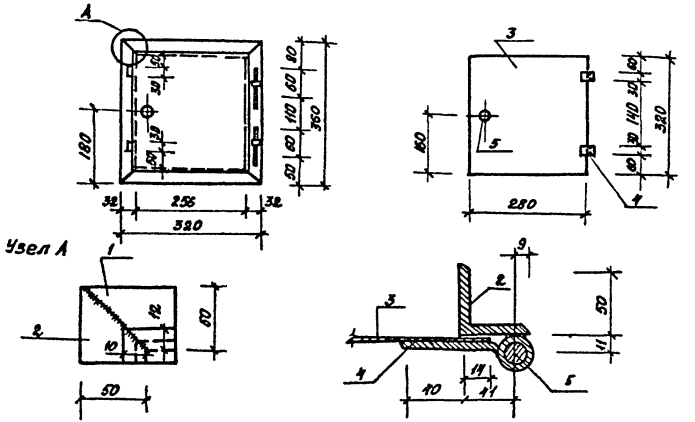

Формат	Зона	Поз.	Обозначение	Наименование	Кол.	Примечание
Б4		1	503-2-33.88 КЖИ-ДК	Уголок $\frac{Б-50\times50\times5\ ГОСТ\ 8509-86}{ВСт3кл2\ ГОСТ\ 380-71^*}$ $l=320$	2	0,61
Б4		2	503-2-33.88 КЖИ-ДК	Уголок $\frac{Б-50\times50\times5\ ГОСТ\ 8509-86^*}{ВСт3кл2\ ГОСТ\ 380-71^*}$ $l=360$	2	0,69
Б4		3	503-2-33.88 КЖИ-ДК	Полоса $\frac{Б-280\times3\times520\ ГОСТ\ 19903-74^*}{ВСт3кл2\ ГОСТ\ 380-71^*}$	1	2,11
Б4		4	503-2-33.88 КЖИ-ДК	Полоса $\frac{Б-30\times3\times100\ ГОСТ\ 19903-74^*}{ВСт3кл2\ ГОСТ\ 380-71^*}$	2	0,076
Б4		5	503-2-33.88 КЖИ-ДК	Круг $\frac{В\Phi12\ ГОСТ\ 2590-71}{ВСт3кл2\ ГОСТ\ 380-71^*}$ $l=100$	2	0,089

Взам. инв. №

Подпись и дата

Инв. № подл.

503-2-33.88 КЖИ-ДК

Дверца поливочного крана, ДК

ГИП	Мажанов	
Рук.бр.2	Шульгин	
Гл.спец.	Рубан	
Рук.гр.	Верхошинская	
Арх.	Мхитарянц	

Стадия	Масса	Масштаб
РП	5,04	

Лист | Листов 1

Минавтотранс РСФСР
ГИПРОАВТОТРАНС
Ростовский филиал

gost.e-ecolog.ru

АЛЬБОМ II

Взам. инв. №

Подпись и дата

Инв. № подл.

Стадия	Масса	Масштаб

Лист | Листов

Минавтотранс РСФСР
ГИПРОАВТОТРАНС
Ростовский филиал