ЗОНАЛЬНЫЙ ТИПОВОЙ ПРОЕКТ

П-5-15

503-1-84.13.91

ГАРАЖ НА 10 ГРУЗОВЫХ АВТОМОБИЛЕЙ С ОТКРЫТОЙ СТОЯНКОЙ

СТЕНЫ ПАНЕЛЬНЫЕ
(ДЛЯ СТРОИТЕЛЬСТВА
В ЗАПАДНО-СИБИРСКОЙ ЗОНЕ РСФСР)

АЛЬБОМ 8
ПРОЕКТНАЯ ДОКУМЕНТАЦИЯ ПО ПЕРЕВОДУ ПОМЕЩЕНИЙ ЗДАНИЯ ГАРАЖА НА РЕЖИМ ПРУ

СТП 1639/108

gost.e-ecolog.ru

ЗОНАЛЬНЫЙ ТИПОВОЙ ПРОЕКТ

П-5-15

503-1-84.13.91

ГАРАЖ НА 10 ГРУЗОВЫХ АВТОМОБИЛЕЙ С ОТКРЫТОЙ СТОЯНКОЙ

СТЕНЫ ПАНЕЛЬНЫЕ
(ДЛЯ СТРОИТЕЛЬСТВА
В ЗАПАДНО-СИБИРСКОЙ ЗОНЕ РСФСР)

АЛЬБОМ 8

ПРОЕКТНАЯ ДОКУМЕНТАЦИЯ ПО ПЕРЕВОДУ ПОМЕЩЕНИЙ ЗДАНИЯ ГАРАЖА НА РЕЖИМ ПРУ

РАЗРАБОТАН
НОВОСИБИРСКИМ
ФИЛИАЛОМ ИНСТИТУТА
ГИПРОАВТОТРАНС

УТВЕРЖДЕН И
ВВЕДЕН В ДЕЙСТВИЕ
НОВОСИБИРСКИМ
ОБЛИСПОЛКОМОМ
ПРОТОКОЛ
ОТ 20.05.91 № 5

ГЛАВНЫЙ ИНЖЕНЕР ФИЛИАЛА Я.И. ВИЛЬБЕРГЕР
ГЛАВНЫЙ ИНЖЕНЕР ПРОЕКТА В.Ф. БЕТЕХТИН

Альбом 8

Наименование	Марка лист	Стр.
Содержание альбома		2
Пояснительная записка		3...6
Планы на отм. 0.000 (в режимах мирного времени и ПРУ). Разрез 1-1	АР-1	7
Вентиляция. План на отм. 0.000 в режиме ПРУ, Фрагменты плана на отм. 3.300	ОВ-1	8
Схемы систем ПБ1; ВЕ2... ВЕ4	ОВ-2	9
План сети радиофикации на отм. 3.300	СС-1	10
Локальная смета		11

Инв.№ подл. | Подпись и дата | Взам.инв.№

Привязан

Инв.№

ГИП	Ветехтин	
Рук.гр.	Сидорова	
Зав.сект.	Ершов	
Архит.	Окунчев	

П-5-15
503-1-84.13.91

Содержание альбома

Стадия	Лист	Листов
РП	1	1

ГИПРОАВТОТРАНС
Новосибирский филиал

Копировал [illegible] Формат А4

Альбом 8

Общая часть

Проектная документация по переводу помещений здания гаража на режим противорадиационного укрытия на 15 человек выполнена на основании „Задания на разработку типового проекта, утвержденного Новосибирским облисполкомом 31.01.90 и согласованного штабом ГО Новосибирской области."

Рабочий проект ПРУ выполнен в соответствии со СНиП II-11-77*.

Наименование показателей	Ед. изм.	Кол-во
Площадь помещений для укрываемых	м²	8,5
Площадь на одного укрываемого	м²	0,56

Архитектурно-строительная часть

Под укрытие используется часть фойе-водительской, расположенной на отм. 0,000. С этой целью во время перевода помещений на режим ПРУ выполняется перегородка с дверью. Состав помещений ПРУ приведен на стр. 7.

Инв.№подл. | Подпись и дата | Взам.инв.№

Привязан

Инв. №

ГИП	Бетехтин	
Рук.гр.	Сидорова	
Зав.сек.	Ершов	
Архит.	Окунцов	

П-5-15
503-1-84.13.91

Пояснительная записка
/начало/

Стадия	Лист	Листов
РП	1	4

ГИПРОАВТОТРАНС
Новосибирский филиал

Копировал [illegible] Формат А4

Помещение для укрываемых оборудовано трехъярусными нарами по серии 01.0179-1 и стульями. Нижний ярус нар предназначен для сидения (11 мест); верхний ярус (4 места) для лежания.

Помещение для хранения загрязненной верхней одежды оборудуется вешалками.

Входные двери в местах примыкания к дверным коробкам уплотняются оклеиванием по периметру проема пористой резиной.

График перевода помещений на режим ПРУ

	Время в ч. 1	2	3	4	Трудоемкость, чел.ч.
Установка нар					1
Выполнение кирпичной перегородки с дверью					11
Возведение экрана из кирпича					12
Закладка окон мешками с песком					3
Уплотнение резиной дверных проемов					2
Устройство занавесей					2
Общая трудоемкость					31

Общий расход материалов

Цемент - 0,37т
Лесоматериалы - 0,68 м³
Кирпич - 4,1 м³
Пористая резина - 30 п.м.
Песок в мешках - 2,6 м³
Штора - 9,0 м²

Привязан

Инв.№

Копировал Севастьянова Формат А2

Альбом 8

Санитарно-техническая часть

Проект отопления, вентиляции, водопровода и канализации разработан в соответствии со СНиП II-11-77* и архитектурно-строительными чертежами. Для подачи воздуха в помещение для укрываемых проектируется система ПЕ, а удаления воздуха из него используются существующие системы ВЕ2, ВЕ3, ВЕ4. В режиме противорадиационного укрытия заслонки 1, 3 - открыты; 2 - закрыта;
В мирное время заслонки 1, 3 - закрыты; 2 - открыта.

Водоснабжение ПРУ решается от внутренних сетей водопровода здания с установкой на ответвлении запорной арматуры. Отвод от санитарных приборов решается выпуском во внутриплощадочную сеть канализации.
Расход воды равен 0,38 м³/сут; 0,03 м³/ч.
Расход стоков равен 0,38 м³/сут; 0,03 м³/ч.

Электротехнические устройства и связь

В режиме ПРУ светильники запитываются от осветительного щитка Щ02, установленного в комнате охраны. В альбоме 3, комплекте ЭО, лист 2 освещенности в скобках относятся к режиму ПРУ. В режиме ПРУ используются только светильники с лампами накаливания.
В случае отключения электроэнергии для цепей местного освещения в проекте предусмотрен переносной фонарь типа НРП-09. В ПРУ для цепей радиофикации используются абонентские громкоговорители.

Привязан

Инв. №

Расчет потребного количества воздуха для помещений противорадиационного крытия

№№ п.п.	Наименование помещений	Зона	Количество укрываемых человек	Расчетный параметр t° наружного воздуха, °С	Норма подачи воздуха м³/ч. чел.	Объем воздуха, м³/ч	№ вытяжных систем	№ приточных систем
1	Помещение для укрываемых	2	15	22	15	225	ВЕ2, ВЕ3	ПЕ1

Характеристика отопительно-вентиляционных систем для помещений противорадиационного укрытия

Обозначение систем	ПЕ1	ВЕ2	ВЕ3	ВЕ4
Тип установки	—	Д315.00.000	Д315.00.000	Д315.00.000
L, м³/ч	225	135	50	40

Привязан

Инв. №

План на отм. 0.000

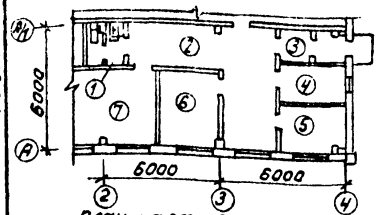

План на отм. 0.000 в режиме ПРУ

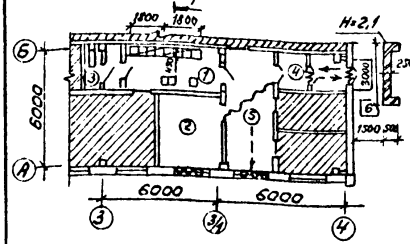

Разрез 1-1

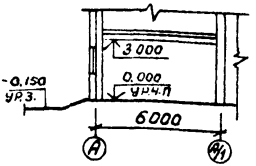

Экспликация помещений

1. Уборная	–	3,2 м²
2. Файе-водительская	–	26,3 м²
3. Тамбуры входа	–	5,2 м²
4. Комната охраны	–	6,5 м²
5. Комната бригадира	–	6,5 м²
6. Комната приема пищи	–	12,8 м²
7. Мужской гардероб	–	24,8 м²

Экспликация помещений основные

1. Помещение для укрываемых - 8,5 м²

вспомогательные

2. Помещение для хранения загрязненной верхней одежды	–	12,8 м²
3. Уборная	–	3,2 м²
4. Тамбуры	–	5,2 м²
5. Коридор	–	17,8 м²

6. Место для предварительной дезактивации одежды

Условные обозначения

- Основной эвакуационный выход
- Запасной эвакуационный выход
- Заделка оконного проема мешками с песком
- Места для сидения
- Места для лежания
- Участок кирпичной кладки
- Двери в закрытом положении
- Помещения неиспользуемые в режиме ПРУ
- Уплотнение дверных проемов
- Штора

Привязан

Инв. №

ГИП	Бетехтин		
Рук. бр.	Сидоров		
Зав. сект.	Ершов		
Архит.	Осунчов		

П-5-15
503-1-84.13.91 – АР

Планы на отм. 0.000 (в режимах мирного времени и ПРУ)

Разрез 1-1

Стадия	Лист	Листов
РП	1	1

ГИПРОАВТОТРАНС
Новосибирский филиал

Копировал

Формат А4

План на отм. 0.000 в режиме ПРУ

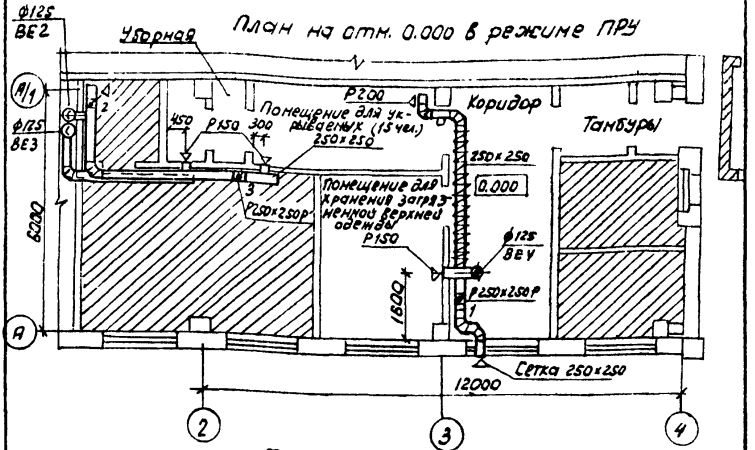

Фрагменты плана на отм. 3.300

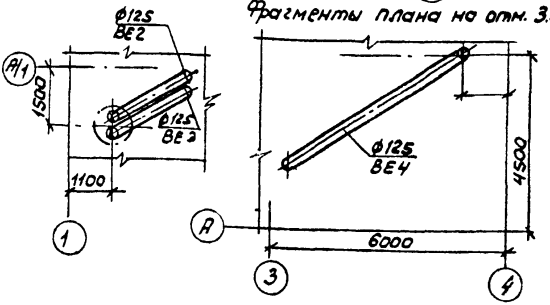

Заштрихованные помещения не используются в режиме ПРУ

В режиме ПРУ заслонки 1,3-открыты, 2-закрыты

Привязан

Инв.№

ГИП	Бетехтин		
Рук.гр.	Сидорова		
Зав.сект.	Бульба		
Ред.инж.	Ус		
Ред.инж.	Павлова		

П-5-15
503-1-84.13.91
ОВ

Вентиляция. План на отм. 0.000 в режиме ПРУ
Фрагменты плана на отм. 3.300

Стадия	Лист	Листов
РП	1	2

ГИПРОАВТОТРАНС
Новосибирский филиал

Копировал А/р-

Формат А4

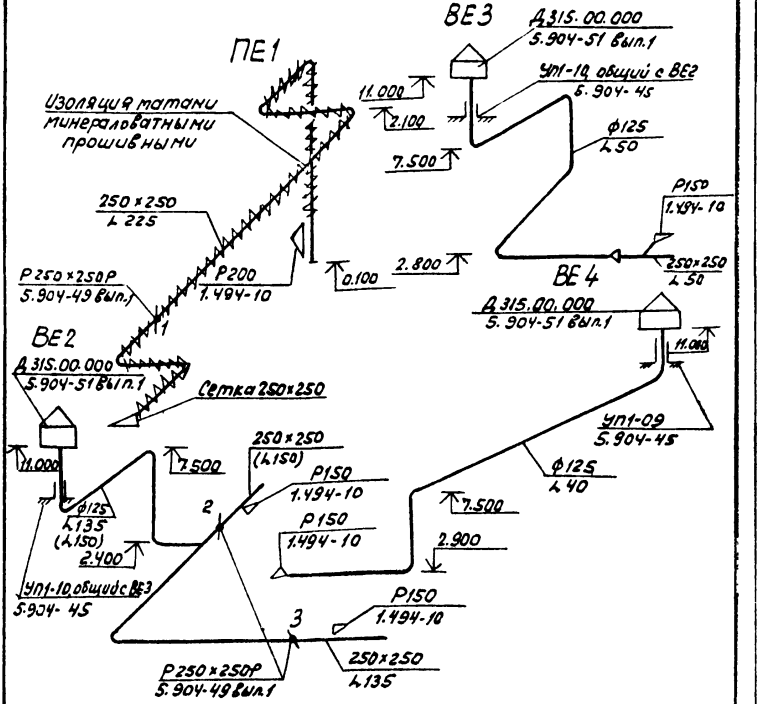

В скобках указан расход воздуха для тирного времени
В тирное время заслонки 1,3 - закрыты, 2 - открыта
В режиме ПРУ заслонки 1,3 - открыты; 2 - закрыты

привязан		
инв. №		

ГИП	Бетехтин		11-5-15		08
Рук. гр.	Сидорова		503-1-84.13.5		
Зав. сек.	Будько		Схемы систем ПЕ1, ВЕ2... ВЕ4	Стадия: Рп	Лист: 2	Листов:
Вед. инж.	Ус			ГИПРОАВТОТРАНС		
Вед. инж.	Павлова			Новосибирский филиал		

Копировал

Формат А4

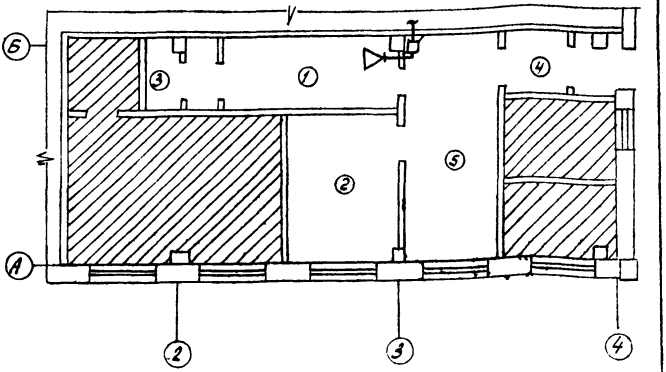

Экспликация помещений

1. Помещение для укрываемых
2. Помещение для хранения загрязненной верхней одежды
3. Уборная
4. Тамбур
5. Коридор

ГИП	Бетехтин			П-5-15		СС	
Рук. бр.	Бояршинов			503-1-84.13.91			
Зав. сек.	Ивельская			План сети радиофикации на отм. 3.300	Стадия	Лист	Листов
инж. пк.	Игнатьева				РП		1
					ГИПРОАВТОТРАНС Новосибирский филиал		

Копировал

Формат А4

Локальная смета
к типовому проекту гаража на 10 грузовых автомобилей с открытой стоянкой

по переводу помещений здания гаража на режим ПРУ

Сметная стоимость 0,68 тыс. руб.

Составлена в ценах 1984 г. Нормативная трудоемкость 72 чел. ч.
Сметная заработная плата 0,06 тыс. руб.

№ п.п.	Шифр и № позиции норматива	Наименование работ и затрат, единица измерения	Количество	Стоимость единицы, руб.		Общая стоимость, руб.			Затраты труда рабочих, чел. ч. не занятых обслуживанием машин	
				Всего	эксплуатации машин	Всего	основной заработной платы	эксплуатации машин, в том числе заработной платы	обслуживающих машин	
									На единицу	Всего
1	2	3	4	5	6	7	8	9	10	11
1	10-28	Лесоматериалы, м³	0,68	113,99	1,36	78	10	1	24	16
				14,83	0,45			-	0,50	

Инв. № подл.	Подп. и дата	Взам. инв. №

1	2	3	4	5	6	7	8	9	10	11
2	6 - 83	Металлоконструкции, т	0,07	485,66	1,46	34	10	-	210	15
				142,60	0,48				0,54	
3	сб.1 ч.1 п. 356	Резина уплотнительная, кг	30,0	0,62	-	19	-	-	-	-
4	Сборник 2. т. 7 п.п. 5,9	Окраска металлоконструкций эмалью ПФ-115 в 2 слоя по грунту, т (5.12 + 28.4 × 2) × 0,1,	0,07	6,19	-	1	-	-		
5	15-63	Окраска деревянного настила, 100м²	0,16	70,16	0,07	11	6	-	61,30	10
				39,56	0,03				0,03	
6	8-36	Стены из керамического кирпича внутренние, м³	4,1	38,75	0,85	159	10	3	3,90	16
				2,41	0,28			1	0,31	1

1	2	3	4	5	6	7	8	9	10	11
7	СБ. ч. 1	Брезентовая штора,								
	п. 610	$м^2$	9.00	0,79		16				
8	10-107	Установка дверных бло-								
		ков в перегородках, $м^2$	2.00	2,29	0,14	5	2		1,16	2
				0,77	0,05				0,06	
9	СБ.1 ч.2	Блоки дверные одно-								
	п. 219	польные, $м^2$	2,00	15,5	—	31				
10	СБ1. ч.1	Двери входные в								
	п. 448	помещение, комп.	1,00	3,17		3				
11	6-259	Загрузка мешков								
		песком, $м^3$								
		1,36+1,03×6,18	2,6	7,72	0,53	20	2	1	1,55	4
				0,72	0,16			—	0,21	
12	СБ.1 ч.1	Стоимость мешков,								
	п. 608	$м^2$	13,0	10,0		130				
13	56-01-01	Стулья, шт.	3	11,5		35				
	п. 596	Итого				542	40	5/1		83/1

1	2	3	4	5	6	7	8	9	10	11
		Накладные расходы 16,5 % руб.				89				
		Нормативная трудоемкость чел/час. 0,092 × 89								8
		Сметная зарплата 0,18 × 89					16			
		Итого с накладными расходами руб.				631	56	5 1		72
		Плановые накопления 8 % руб.				50				
		Итого по смете				681	56	5 1		72

Инв.№ подл.	Подп. и дата	Взам.инв.№

П-5-15
503-1-84.13.91

Альбом 8

1	2	3	4	5	6	7	8	9	10	11
		Нормативная трудо-								
		емкость, чел.ч.								72
		Сметная заработная								
		плата руб					57			

Главный инженер проекта — В.Ф. Бетехтин
Главный специалист — Т.Ф. Морковина
Составила инженер — Н.И. Волненина
Проверила — Н.И. Хохлова

О Т П Е Ч А Т А Н О

в АП СИБТИПРОЕКТ

630006, г.Новосибирск, ул.Лазарева 33/1

Выдано в печать "6" II 1992 г.

Заказ 59 Тираж 150

Цена руб. коп.

gost.e-ecolog.ru