ЗОНАЛЬНЫЙ ТИПОВОЙ ПРОЕКТ
503-1-84.13.91

ГАРАЖ НА 10 ГРУЗОВЫХ АВТОМОБИЛЕЙ С ОТКРЫТОЙ СТОЯНКОЙ

СТЕНЫ ПАНЕЛЬНЫЕ

(ДЛЯ СТРОИТЕЛЬСТВА В ЗАПАДНО-СИБИРСКОЙ ЗОНЕ РСФСР)

АЛЬБОМ 4

КЖИ СТРОИТЕЛЬНЫЕ ИЗДЕЛИЯ

gost.e-ecolog.ru

ЗОНАЛЬНЫЙ ТИПОВОЙ ПРОЕКТ
503-1-84.13.91

ГАРАЖ НА 10 ГРУЗОВЫХ АВТОМОБИЛЕЙ С ОТКРЫТОЙ СТОЯНКОЙ

СТЕНЫ ПАНЕЛЬНЫЕ

(ДЛЯ СТРОИТЕЛЬСТВА В ЗАПАДНО-СИБИРСКОЙ ЗОНЕ РСФСР)

АЛЬБОМ 4

КЖИ СТРОИТЕЛЬНЫЕ ИЗДЕЛИЯ

РАЗРАБОТАН
НОВОСИБИРСКИМ ФИЛИАЛОМ
ИНСТИТУТА ГИПРОАВТОТРАНС
ГЛАВНЫЙ ИНЖЕНЕР ФИЛИАЛА Яи. ВИЛЬБЕРГЕР
ГЛАВНЫЙ ИНЖЕНЕР ПРОЕКТА В.Ф. БЕТЕХТИН

УТВЕРЖДЕН И ВВЕДЕН В ДЕЙСТВИЕ
НОВОСИБИРСКИМ ОБЛИСПОЛКОМОМ
ПРОТОКОЛ ОТ 20.05.91. № 5

Альбом 4

Обозначение документа	Наименование	Стр
503- - КЖИ	Содержание альбома	2
- КЖИ.Т.Т	Технические требования	3
-КЖИ-К1...К4	Колонны К1... К4	4
-КЖИ-К5...К7	Колонны К5... К7	5
-КЖИ-К8,К9	Колонны К8, К9	6
-КЖИ-К10,К11	Колонны К10, К11	7
-КЖИ-К1...К11	Выборка дополнительных закладных	8
	изделий колонн	
-КЖИ-К1...К11	Ведомость расхода стали на дополни-	9
	тельные закладные изделия колонн	
-КЖИ Ф1,Ф2	Фермы Ф1, Ф2.	10
-КЖИ-Ф1,Ф2	Выборка дополнительных закладных	11
	изделий. Ведомость расхода стали	
	на дополнительные закладные	
	изделия на элемент.	
-КЖИ-П2...П4	Плиты П2... П4	12
-КЖИ-П5,П7,П8	Плиты П5, П7, П8	13
-КЖИ-П10,П11,П16	Плиты П10, П11, П16	14
-КЖИ-П12,П13	Плиты П12, П13.	15
-КЖИ-П2 П5,П7	Выборка дополнительных закладных	16
П8, П10...П13	изделий. Ведомость расхода стали	
	на дополнительные закладные	
	изделия	

Обозначение документа	Наименование	стр.
503- КЖИ-ПС1...ПС4	Панели стеновые ПС1... ПС4	17
-КЖИ-ПС5, ПС6	ПС5, ПС6	18
-КЖИ-ПС7...ПС10	ПС7... ПС10	19
-КЖИ-ПС11...ПС15	ПС11... ПС15	20
-КЖИ-ПС16...ПС18	ПС16... ПС18	21
-КЖИ-ПС19, ПС20	ПС19, ПС20	22
-КЖИ-ПС21, ПС22	ПС21, ПС22	23
-КЖИ-ПС23, ПС24	ПС23, ПС24	24
-КЖИ-ПС1...ПС24	Выборка закладных изделий стено-	25
	вых панелей ПС1... ПС24	
-КЖИ-ПС1...ПС24	Ведомость расхода стали на допол-	26
	нительные закладные стеновых	
	панелей ПС1... ПС24	
-КЖИ-С1	Сетка С1	27
-КЖИ-МД3-1	Закладное изделие МД3-1	27
-КЖИ-НФ1	Насадка НФ1	28
-КЖИ-КМ1	Крышка металлическая КМ1	28
-КЖИ-МН1	Изделие закладное МН1	29

Инв. № подл. | Подпись и дата | Взам. инв. №

Привязан

Инв. №

ГИП	Бетехтин		
Рук. бр.	Сидорова		
Гл. спец.	Питьева		10.90
Рук. гр.	Пяткова		10.90
Ведущ.	Саргисон		
Инж.	Атрашкевич		

503-1-84.13.91

Содержание альбома

Стадия	Лист	Листов
РП	1	

ГИПРОАВТОТРАНС
Новосибирский филиал

Копировал

Формат А3

Альбом 4

1. Настоящий альбом содержит рабочие чертежи конструкций: плит перекрытий, покрытий, колонн, стеновых панелей, ферм с дополнительными закладными изделиями, изделия закладные, сетки.
2. Сборные конструкции, арматурные и закладные изделия должны изготовляться в соответствии с требованиями следующих документов:
СНиП 2.03.01-84* „Бетонные и железобетонные конструкции"; „СНиП III-4-80* „техника безопасности в строительстве".
ГОСТ 10922-75 „Арматурные изделия и закладные детали сварные для железобетонных конструкций. Технические требования и методы испытаний."
ГОСТ 14098-85 „Соединения сварные арматуры железобетонных изделий и конструкций. Контактная и ванная сварка. Основные типы и конструктивные элементы."
СН 393-78 „Инструкция по сварке соединений арматуры и закладных деталей железобетонных конструкций." Разделы 2,3 и приложение 1.
ГОСТ 19222-84 „Соединения сварных элементов закладных деталей сборных железобетонных конструкций. Контактная автоматическая сварка плавлением. Основные типы и конструктивные элементы."
3. Соединение элементов закладных изделий производить в соответствии с чертежами электродуговой сваркой электродами типа Э-42 по ГОСТ 9467-75* Количество их должно соответствовать требованиям ГОСТ 10922-75.
4. Приварку стержней к прокатной стали производить в тавр под слоем флюса.
5. Толщину сварных швов принять по наименьшей толщине свариваемых элементов. Переног металла не допускается. Все наплывы и набрызги на лицевой стороне изделий должны быть удалены.
6. Транспортировка и хранение изделий должны быть организованы таким образом, чтобы оградить их от механических повреждений и загрязнений.
7. Все металлические изделия должны поставляться заводом изготовителем с обязательным указанием марки изделий.

Инв. № подл. | Подпись и дата | Взам. инв. №

Привязан

Инв. №

ГИП	Бегетин		
Рук. бр.	Сидорова		
Гл. спец.	Питьев		
Рук. гр.	Паткова		
Ведущ.	Сартисон		
Инж.	Атрашкевич		

503-1-84.13.91-КЖИ. Т.Т

Технические требования

Стадия	Лист	Листов
РП	2	

ГИПРОАВТОТРАНС
Новосибирский филиал

Копировал

Формат А3

Альбом 4

1К60-4М2-1
К1

1К60-4М2-2
К2

1К60-4М2-3
К3

1К60-4М2-4
К4

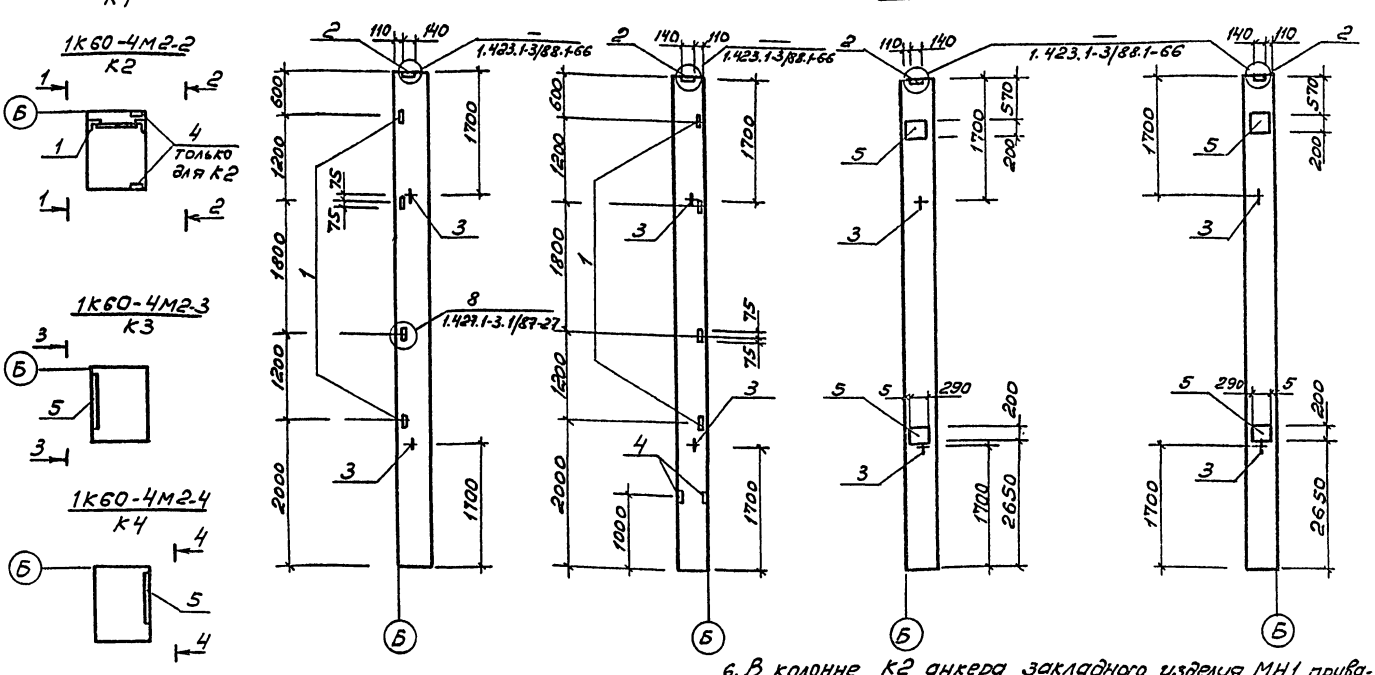

1. Технические требования см. серию 1.423.1-3/88.0-1.
2. Опалубочный чертеж колонн см. серию 1.423.1-3/88.1-16
3. В маркировке колонн в знаменателе дана условная марка, принятая на схеме расположения колонн.
4. Колонны К1... К4 отличаются от серийной наличием дополнительных закладных изделий.
5. Ведомость расхода стали на дополнительные закладные изделия см. КЖИ-К1... К4, л. 2, 3.
6. В колонне К2 анкера закладного изделия МН1 приварить двумя стержнями к продольным стержням каркаса.

Привязан

Инв. №

ГИП	Бетехтин	
Рук. бр.	Сидорова	
Гл. спец.	Питьев	
Рук. гр.	Пяткова	
Вед. инж.	Саргисов	
Инж.	Апрошкев	

503-1-84.13.91 -КЖИ-К1...К4

Колонны К1... К4

Железобетон

Стадия	Масса	Масштаб
РП	8800	1:50 1:20
Лист 1	Листов	

ГИПРОАВТОТРАНС
Новосибирский филиал

Копировал

Формат А3

1К60-5М2-5
К5

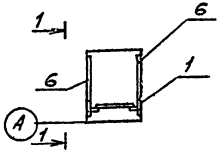

1К60-5М2-1
К6

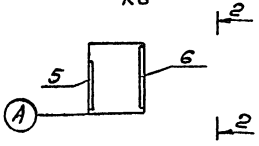

1К60-5М2-2
К7

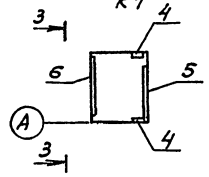

1-1

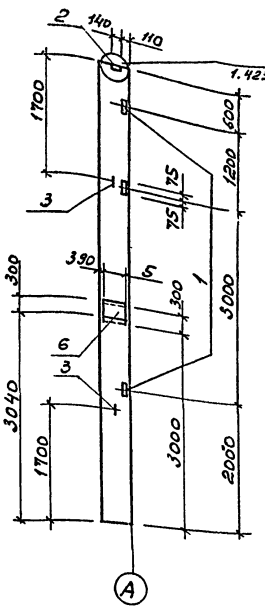

2-2

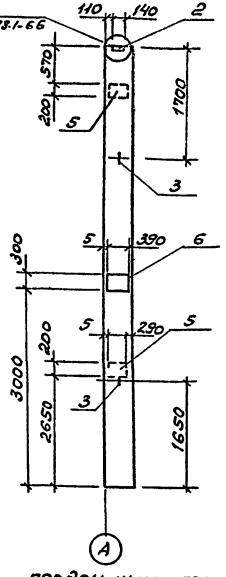

3-3

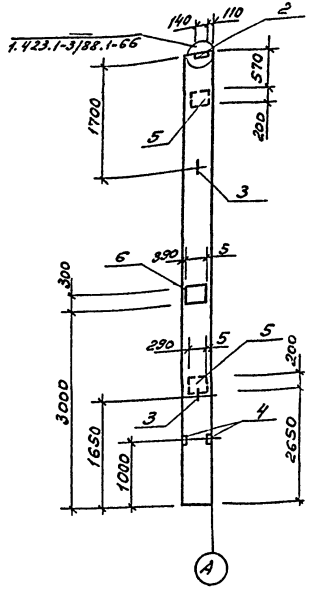

1. Технические требования см. серию 1.423.1-3/88. 0-1
2. Опалубочный чертеж колонн см. серию 1.423.1-88.1-16.
3. В маркировке колонн в знаменателе дана условная марка, принятая на схеме расположения колонн.
4. Колонны К5... К7 отличаются от серийной наличием дополнительных закладных изделий.
5. Ведомость расхода стали на дополнительные закладные изделия см. КЖИ-К1... К11 листы 2, 3.
6. В колонне К7 анкера закладного изделия МН1 приварить двумя стержнями к продольным стержням каркаса.

Привязан

Инв. №

ГИП	Бетехтин		
Рук. бр.	Сидорова		
Гл. спец.	Питьев		10.91
Рук. гр.	Петкова		10.91
Вед. инж.	Сартисон		
Инж.	Атрошкова		

503-1-84.13.91-КЖИ-К5... К7

Колонны К5... К7

Стадия	Масса	Масштаб
РП	6800	1:50 1:20
Лист 1	Листов	

Железобетон

ГИПРОАВТОТРАНС
Новосибирский филиал

Копировал

Формат А3

Альбом 4

1К60-5М2-3
К8

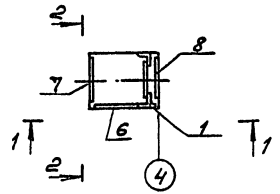

1К60-5М2-4
К9

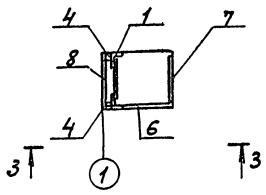

1-1

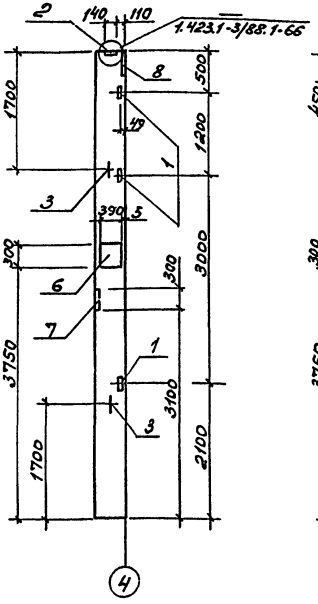

2-2

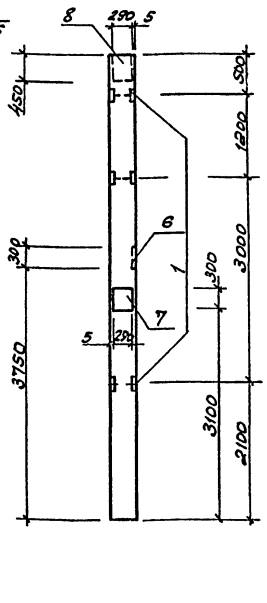

3-3

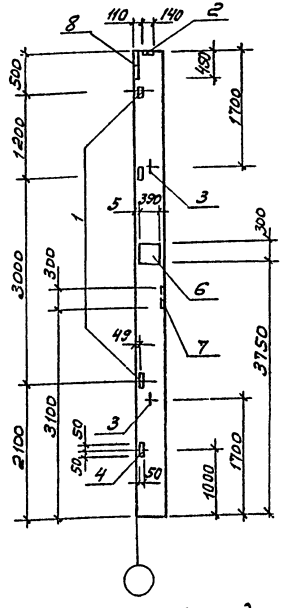

1. Технические требования см. серию 1.423.1-3/88.0-1
2. Опалубочный чертеж колонн см. серию 1.423.1-3/88.1-16
3. В маркировке колонн в знаменателе дана условная марка, принятая на схеме расположения колонн.
4. Колонны К8, К9 отличаются от серийной наличием дополнительных закладных изделий
5. Ведомость расхода стали на дополнительные закладные изделия см. КЖИ-К1... К11 листы 2, 3.
6. В колонне К9 анкера закладного изделия МН1 приварить двумя стержнями к продольным стержням каркаса

ГИП	Бетехтин	
Рук.бр.	Сиборова	
Гл.спец.	Питьев	
Рук.гр.	Пяткова	
Вед.инж.	Сартисов	
Инж.	Атрашкевич	

503-1-84.13.91-КЖИ-К8, К9

Колонны К8, К9

Стадия	Масса	Масштаб
РП	6800	1:50 1:20
Лист 1	Листов	

Железобетон

ГИПРОАВТОТРАНС
Новосибирский филиал

Привязан

Инв.№

Инв.№ подл. | Подпись и дата | Взам.инв.№

Копировал

Формат А3

Альбом 4

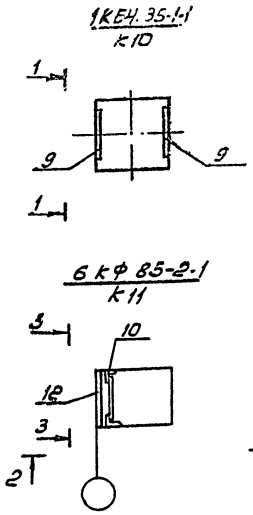

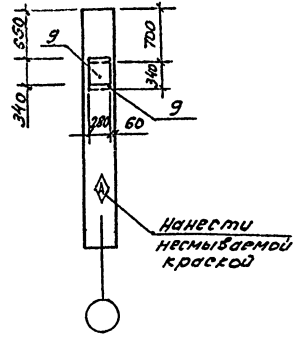

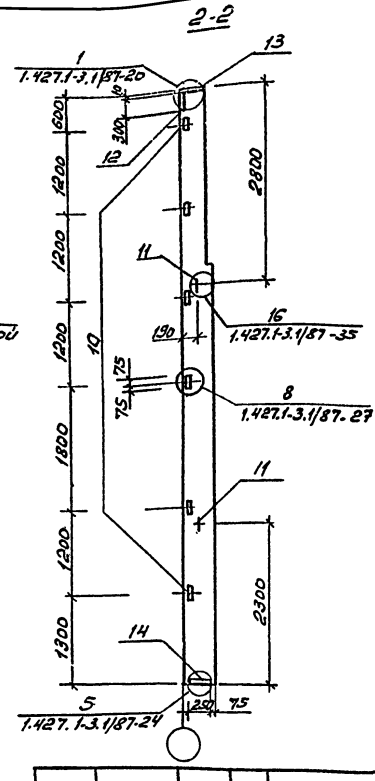

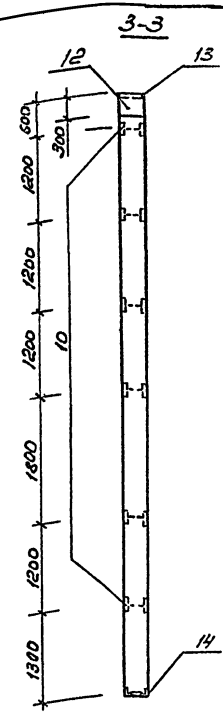

1. Технические требования см. серию 1.427.1-3 в.О. шифр 015-1 (каталог Н-89-II в).
2. Опалубочный чертеж колонн К10 см. шифр 015-1, колонны К11 серию 1.427.1-3 вып. 1/87.
3. В маркировке колонн в знаменателе дана условная марка, принятая на схеме расположения колонн.
4. Колонны К10, К11 отличаются от серийной наличием дополнительных закладных изделий.
5. Ведомость расхода стали на дополнительные закладные изделия см. КЖИ-К1... К11 листы 2, 3.

ГИП	Бетехтин		
Рук.бр.	Сидорова		
Гл.спец.	Питьев		10.90
Рук.гр.	Пяткова		10.90
Вед.инж.	Сартисон		
Инж.	Атрошкевич		

Привязан

Инв. №

503-1-84.13.91 -КЖИ-К10, К11

Колонны К10, К11

Стадия	Масса	Масштаб
РП	1730	1:50
	2400	1:20

Лист 1 | Листов

Железобетон

ГИПРОАВТОТРАНС
Новосибирский филиал

Инв.№ подл. | Подпись и дата | Взам.инв.№

Копировал

Формат А3

Альбом 4

Поз.	Наименование	Количество на одну колонну													Обозначение документа
		К1	К2	К3	К4	К5	К6	К7	К8	К9	К10	К11			
1	Изделие закладное М1-13	4	4			3			3	3					1.423.1-3/88.2-256
2	МН1	1	1	1	1	1	1	1	1	1					1.423.1-3/88.2-239
3	М12-150	2	2	2	2	2	2	2	2	2					3.400-7 вып. 1/87
4	МН11		2					2		2					1.423.1-3/88.2-253
5	М1-12			2	2		2	2							1.423.1-3/88.2-255
6	МН7-2					2	1	1	1	1					1.423.1-3/88.2-244
7	МН7-1								1	1					1.423.1-3/88.2-244
8	МД3-1								1	1					Альбом -КЖНМ034
9	МН27										2				1.020-1/83. В.2-15
10	МН28											6			1.427.1-3.2/87-133
11	М14-150											2			3.400-7 В.1/87
12	МН-1											1			1.427.1-3.2/87-119
13	МН2											1			1.427.1-3.2/87-120
14	МН7											1			1.427.1-3.2/87-125

Инв.№ подл. | Подпись и дата | Взам.инв.№

Привязан

Инв.№

ГИП	Ветехтин		503-1-84.13.91 -КЖИ-К1... К11
Рук.бр.	Сидоров		
Гл.спец.	Литвец		Выборка дополнительных закладных изделий колонн
Рук.гр.	Пяткова		Стадия: РП; Лист: 2; Листов:
Вед.инж.	Сартисов		ГИПРОАВТОТРАНС Новосибирский филиал
Т.инж.	Дорошкевич		

Копировал

Формат А3

Альбом 4

Изделия закладные

Марка элемента	Арматура класса А-I, Вст3сп2 ГОСТ 5781-82*														Всего	Прокат марки Вст3пс6														
	Арматура класса А-III, 25Г2С ГОСТ 5781-82*															ГОСТ 8509-86			ГОСТ 103-88						ГОСТ 82-70*				
	ф10	ф12	ф14	ф16		Итого	ф10	ф12	ф14	ф16	ф18	ф22	ф25	Итого		L63х5	L90х6	Итого	8х50	10х200	12х250	14х140	Итого	8х300	10х330	20х100			
К1		1,3				1,3		2,4						2,4	3,7	6,0		6,0				4,5	4,5						
К2		1,3				1,3		2,4					0,8	3,2	4,5	6,0		6,0	0,6			4,5	5,1						
К3		1,3				1,3		4,3						4,3	5,6					9,2		4,5	13,7						
К4		1,3				1,3		4,3						4,3	5,6					9,2		4,5	13,7						
К5		1,3		2,2		3,5		2,1		10,8		4,3		17,2	20,7	4,5		4,5				4,5	4,5		18,4				
К6		1,3		1,1		2,4		4,3		5,4		2,2		11,9	14,3					9,2		4,5	13,7		9,2				
К7		1,3		1,1		2,4		4,3		5,4		2,2	0,8	12,7	15,1				0,6	9,2		4,5	14,3		9,2				
К8	0,2	1,3		1,9		3,4		2,1		10,8		4,4	8,1	25,4	28,8	4,5		4,5				4,5	4,5		16,0	9,4			
К9	0,2	1,3		1,9		3,4		2,1		10,8		4,4	8,9	26,2	29,6	4,5		4,5	0,6			4,5	5,1		16,0	9,4			
К10								0,4			7,7			8,1	8,1						18,0		18,0						
К11			1,8			1,8	3,1	1,4	20					6,5	8,3	8,6	4,2	12,8						5,7	4,7				

Прокат марки Вст3пс6 ГОСТ 82-70*			Прокат марки Вст3пс6 ГОСТ 5915-70*			Всего	Общий расход
-20х125		Итого	Гайка М24		Итого		
						10,5	14,2
						11,1	15,6
						13,7	19,3
						13,7	19,3
					18,4	27,4	48,1
					9,2	22,9	37,2
					9,2	23,5	38,6
20,5		45,9	0,6		0,6	53,5	84,3
20,5		45,9	0,6		0,6	56,1	85,7
						18,0	26,1
		10,4				23,2	31,5

Привязан

Инв. №

ГИП	Бегетин		
Рук.бр.	Сидорова		
Гл.спец.	Питьев		12.86
Рук.гр.	Патюкова		12.86
Ведущ.инж.	Сартисон		
Инж.	Атрошкевич		

503-1-84.13.91-КЖИ-К1... К11

Ведомость расхода стали на дополнительные закладные изделия колонн

Стадия	Лист	Листов
РП	3	

ГИПРОАВТОТРАНС Новосибирский филиал

Копировал Мир- Формат А3

Инв.№подл. | Подпись и дата | Взам.инв.№

Альбом

2ФБС18 - 4АIV-1
Фс1

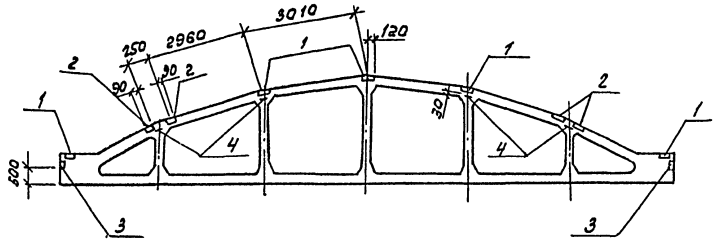

2ФБС18-5АIV-1
Фс2

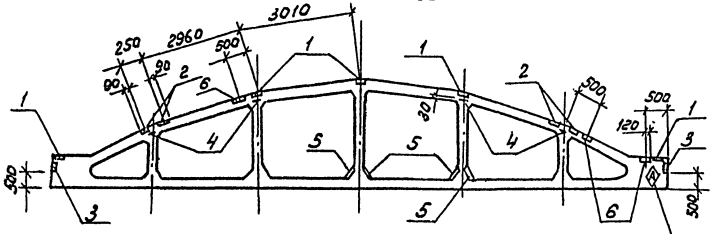

Нанести несмываемой краской

1. В маркировке ферм в знаменателе дана условная марка, принятая по схеме расположения ферм.
2. Фермы Фс1 и Фс2 отличаются от серийной наличием дополнительных закладных изделий.
3. Опалубочные чертежи см. серию 1.463.1-3/87, вып.2.
4. Установку монтажных петель см. серию. 1.463-1-3/87 вып.2
5. Установку закладных деталей в плане см. серию 1.463.1-3/87, вып.1-1
6. Ведомость расхода стали на дополнительных закладные изделия см. КЖИ-Фс1, Фс2 лист 2

ГИП	Бетехтин			503-1-84.13.91 - КЖИ - Фс1, Фс2			
Рук.бр.	Сидорова						
Гл.спец.	Питьев			Фермы Фс1, Фс2	Стадия	Масса	Масштаб
Рук.гр.	Пяткова		10.90		РП	7700	1:100
Вед.инж.	Сартисон				Лист 1	Листов	
Инж.	Атрашкевич			Железобетон	ГИПРОАВТОТРАНС Новосибирский филиал		

Привязан

Инв.№

Инв.№ подл. | Подпись и дата | Взам.инв.№

Копировал Бр. - Формат А3

Альбом 4

Выборка дополнительных закладных изделий

Поз.	Наименование	Количество на ферму Фс1	Фс2			Обозначение документа
1	Изделие закладное М4-1	5	5			1.400-6/76, Вып.1 л.85
2	М4-14	4	4			1.400-6/76, Вып.1 л.90
3	М4-10-1	2	2			1.400-6/76, Вып.1 л.88
4	М16-200	4	4			3.400-7, Вып. 1/87
5	М10		4			1.463.1-3/87. 3-39
6	М3		3			1.463.1-3/87. 3-36

Ведомость расхода стали на дополнительные закладные изделия на элемент, кг

Марка элемента	Изделия закладные									Прокат марки										Всего	Общий расход
	Арматура класса								Всего	ВСт3пс6											
	А-I, Вст3сп2		А-III, 25Г2С							ГОСТ 8509-86		ГОСТ 380-71**			ГОСТ 82-70*					
	ГОСТ 5781-82*																				
	ф16	Итого	ф8	ф10	ф12	ф14	Итого			180х7	Итого	-180х6	-230х6	Итого	-10х240	Итого					
Фс1	5,8	5,8	2,6	0,4			3,0	8,8		6,8	6,8	8,0	13,0	21,0					27,8	36,6	
Фс2	5,8	5,8	2,6	0,4	5,0	2,2	10,2	16,0		6,8	6,8	8,0	13,0	21,0	34,1	34,1			61,9	77,9	

Инв.№ подл. | Подпись и дата | Взам.инв.№

Привязан

Инв. №

ГИП	Бетехтин		503-1-84.13.91-КЖИ-Фс1, Фс2
Рук.гр.	Сидорова		
Гл.спец.	Литвер		Выборка дополнительных закладных изделий. Ведомость расхода стали на дополнительные закладные изделия на элемент
Рук.гр.	Пяткова	10.91	
Вед.инж.	Сотисон		Стадия: РП; Лист: 2; Листов:
Инж.	Прокневич		ГИПРОАВТОТРАНС Новосибирский филиал

Копировал бл. Формат А3

Альбом 4

1ПГ-3АШВТ-80 ПФН-75П-1
П2

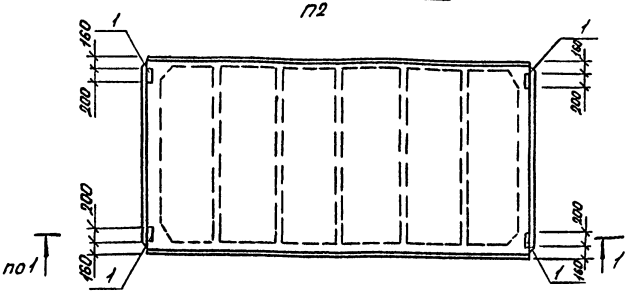

1-1

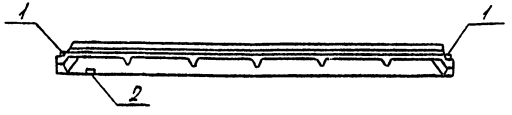

1ПГ-3АШВТ-80ПФН-75П-2
П3

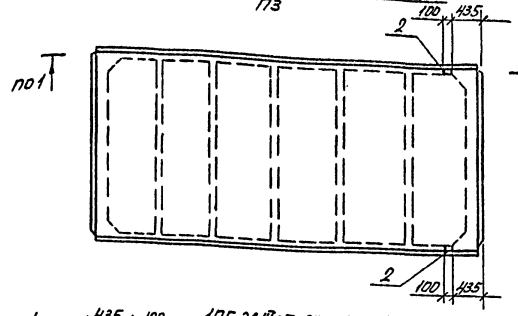

1ПГ-3АШВТ-80 ПФН-75П-3
П4

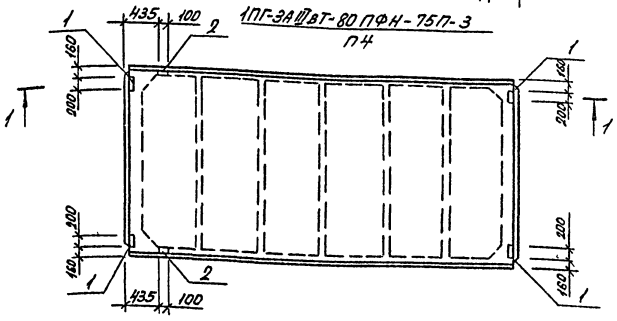

1. Технические требования см. серию 1.465.1-10/82.1.
2. Опалубочные чертежи см. ГОСТ. 22704.1-77.
3. В маркировке плит в знаменателе дана условная марка, принятая на схеме расположения плит покрытия.
4. Плиты П2...П4 отличаются от серийной наличием дополнительных закладных изделий.
5. Ведомость расхода стали на дополнительные закладные изделия см. КЖИ-П2...П4 лист 2.

Привязан

Инв. №

ГИП	Бетехтин		
Рук. бр.	Сиборова		
Гл. спец.	Питьев		10.90
Рук. гр.	Паткова		10.90
Вед. инж.	Сартисон		
Инж.	Агрошкева		

503-1-84.13.91 -КЖИ-П2...П4

Плиты П2...П4

Железобетон

Стадия	Масса	Масштаб
РП	3280	1:50
Лист 1	Листов	

ГИПРОАВТОТРАНС
Новосибирский филиал

Копировал Севастьянова Формат А3

Альбом 4

1ПВ4-3АIIIВТ-80ФПН-75П-1
П5

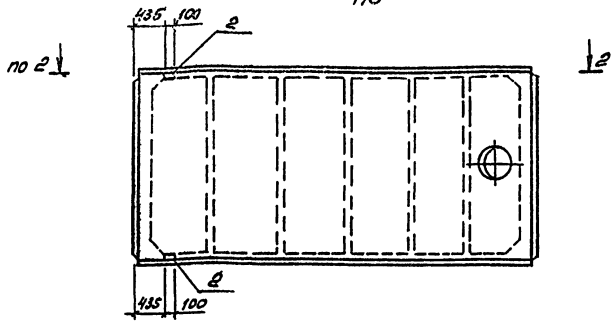

2-2

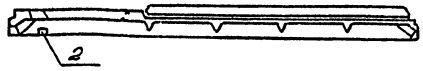

1ПВ10-3АIIIВТ-80ФПН-75П-1
П7

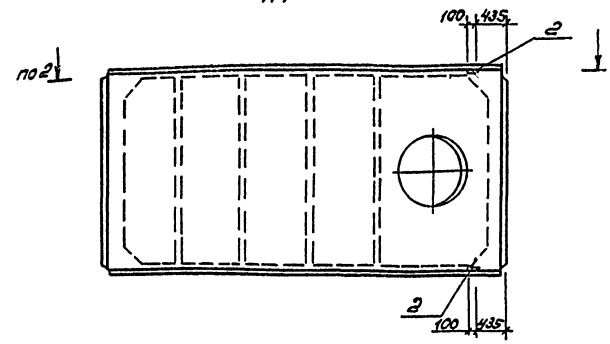

1ПВ14-3АIIIВТ-80ФПН-75П-1
П8

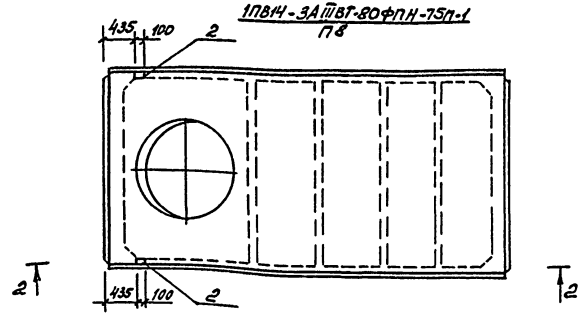

1. Технические требования см. серию 1.465.1-10/82.1
2. Опалубочные чертежи см. ГОСТ 22701.2-77*
3. В маркировке плит в знаменателе дана условная марка, принятая на схеме расположения плит покрытия.
4. Плиты П5, П7, П8 отличаются от серийной наличием дополнительных закладных изделий.
5. Ведомость расхода стали на дополнительные закладные изделия см. КНИ-П2...П13 лист 2.

ГИП	Бетехтин		
Рук.бр.	Сидорова		
Гл.спец.	Литвев		10.90
Рук.гр.	Пяткова		
Вед.инж.	Сартисон		10.90
Инж.	Атрашкевич		

503-1-84.13.91-КНИ-П5, П7, П8

Плиты П5, П7, П8

Железобетон

Стадия	Масса	Масштаб
РП	3660 3860 4060	1:50
Лист 1	Листов	

ГИПРОАВТОТРАНС
Новосибирский филиал

Привязан

Инв. №

Инв.№ подл. | Подпись и дата | Взам.Инв.№

Копировал Формат А3

Альбом 4

2П1-2 АIVт-1 / П10

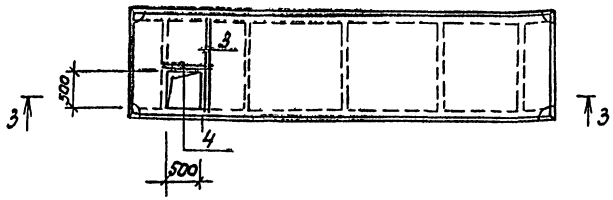

3-3



2П1-2 АIVт-2 / П11

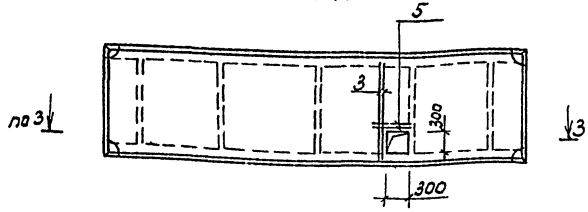

П5д-8а-1 / П16

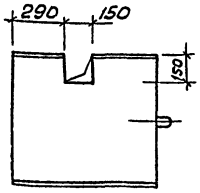

1. Технические требования см. серии 1.442.1-2.1 и 3.006.1-2.87
2. Опалубочные чертежи см. серии 1.442.1-2.1 4.00.ОСБ и 3.006.1-2.87. 2-5
3. В маркировке плит в знаменателе дана условная марка, принятая на схеме расположения плит перекрытия.
4. Плиты П10, П11, П1Н отличаются от серийной наличием дополнительных отверстий
5. Ведомость расхода стали см. КЖИ П2...П11 лист 8.

Инв.№ подл. | Подпись и дата | Взам.инв.№

ГИП	Бетехтин		
Рук.бр.	Сиваров		
Гл.спец.	Питьев		
Рук.гр.	Пятков		10.91
Вед.инж.	Сартисон		
Инж.	Аграшкев		

503-1-84.-13.91-КЖИ-П10, П11, П16

Привязан

Инв.№

Плиты П10, П11. П16

стадия	Масса	Масштаб
РП	2чор 10а	1:50 1:20
Лист 1	Листов	

Железобетон

ГИПРОАВТОТРАНС Новосибирский филиал

Копировал БР-

Формат А3

Альбом 4

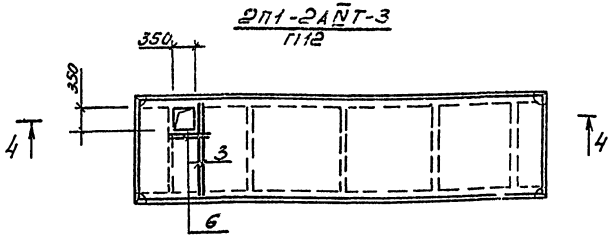

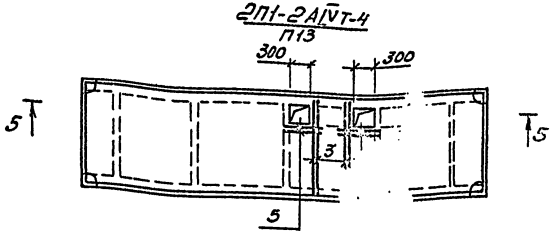

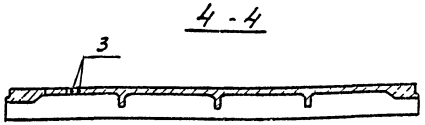

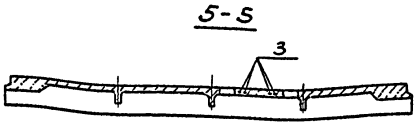

1. Технические требования см. серию 1.442.1-2.1
2. Опалубочные чертежи см. серию 1.442.1-2.1 4.00.0СБ
3. В маркировке плит в знаменателе дана условная марка, принятая на схеме расположения плит перекрытия.
4. Плиты П12 и П13 отличаются от серийной наличием дополнительных отверстий.
5. Ведомость расхода стали см. КЖИ П2...П13 лист 2.

ГИП	Бетехтин			503-1-84.13.91 - КЖИ - П12, П13			
Рук.бр.	Сидорова						
Гл.спец.	Питьев		10.90	Плиты П12, П13	Стадия	Масса	Масштаб
Рук.гр.	Пяткова		10.90		РП	2400	1:50
Вед.инж.	Сартисон				Лист 1	Листов	
Инж.	Атрашкевич			Железобетон	ГИПРОАВТОТРАНС Новосибирский филиал		

Привязан

Инв. №

Инв.№ подл. | Подпись и дата | Взам. Инв.

Копировал

Формат А3

Альбом 4

Выборка дополнительных закладных изделий

Поз.	Наименование	Количество на одну плиту									Обозначение документа
		П2	П3	П4	П5	П7	П8	П10	П11	П12	П13	
1	Изделие закладное М8	4		4								ГОСТ 22701.5-77
2	М9		2	2	2	2	2					ГОСТ 22701.5-77
3	ф10 AIII, ℓ=1400							2	2	2	4	ГОСТ 5781-82*
4	ф10 AIII, ℓ=700							2				ГОСТ 5781-82*
5	ф10 AIII, ℓ=500								2		4	ГОСТ 5781-82*
6	ф10 AIII, ℓ=550									2		ГОСТ 5781-82*

Ведомость расхода стали на дополнительные закладные изделия, кг

Марка элемента	Закладные изделия									Всего	Общий расход
	Арматура класса AIII-25Г2С				Прокат марки Вст3пс6						
	ГОСТ 5781-82*				ГОСТ 8509-86			ГОСТ 103-76*			
	ф10	ф14		Итого	L 70×8		Итого	-100×8	Итого		
П2	1,6			1,6				5,2	5,2	6,8	6,8
П3	0,6	0,2		0,8	1,7		1,7			2,5	2,5
П4	2,2	0,2		2,4	1,7		1,7	5,2	5,2	9,3	9,3
П5	0,6	0,2		0,8	1,7		1,7			2,5	2,5
П7	0,6	0,2		0,8	1,7		1,7			2,5	2,5
П8	0,6	0,2		0,8	1,7		1,7			2,5	2,5
П10	2,6			2,6						2,6	2,6
П11	2,4			2,4						2,4	2,4
П12	2,4			2,4						2,4	2,4
П13	4,8			4,8						4,8	4,8

Инв.№ подл. | Подпись и дата | Взам.инв.№

Привязан

Инв.№

ГИП	Бетехтин		
Рук.бр	Сидорова		
Гл.спец	Питьев		12.86
Рук.гр.	Пяткова		12.86
Вед.инж.	Сартисон		
Инж.	Агрешкевич		

503-1-84.13.91 -КЖИ-П2..,П5,П7,П8,П10..П13

Выборка дополнительных закладных изделий. Ведомость расхода стали на дополнительные закладные изделия

Стадия	Лист	Листов
РП	2	

ГИПРОАВТОТРАНС Новосибирский филиал

Копировал Ар- Формат А3

Альбом 4

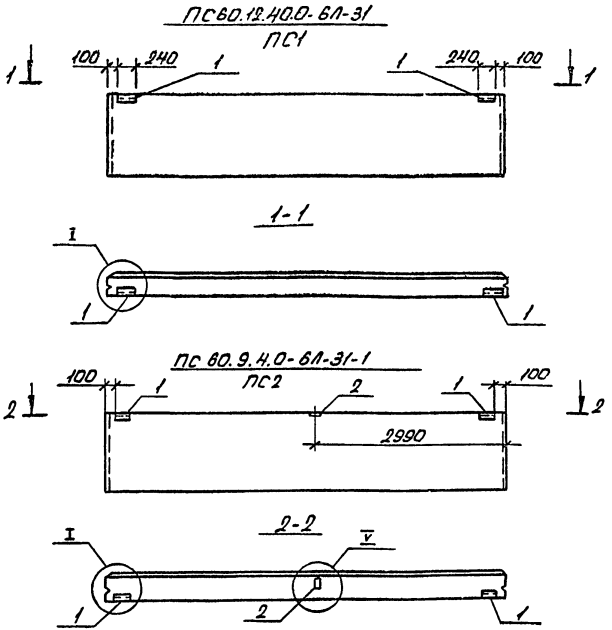

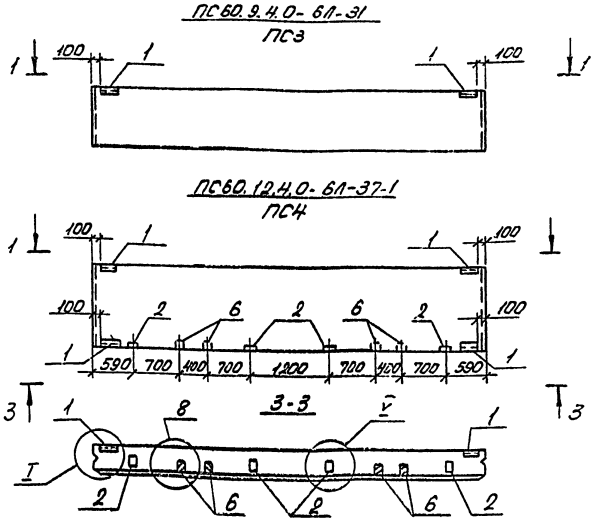

6. Ведомость расхода стали на дополнительные закладные изделия см. КЖИ-ПС1... ПС24, листы 2,3.

1. Технические требования см. 1.030.1-1, 1-100ТО.
2. Опалубочные чертежи панелей см. серию 1.030.1-1 вып.1-1.
3. В маркировке панелей в знаменателе дана условная марка, принятая по схеме расположения панелей.
4. Панели отличаются от серийных наличием дополнительных закладных изделий.
5. Узлы см. серию 1.030.1-1 вып.0-3, 0-1.

ГИП	Бегехтин		
Рук.бр.	Сидорова		
Гл.спец.	Питьев		19.80
Рук.гр.	Пяткова		19.80
Вед.инж.	Сартисон		
Инжен.	Стельчакова		

Привязан:

Инв.№

503-1-84.13.91 -КЖИ-ПС1... ПС4

Панели стеновые ПС1... ПС4

Стадия	Масса	Масштаб
РП		

Лист 1 Листов

Железобетон

ГИПРОАВТОТРАНС
Новосибирский филиал

Инв.№ под. | Подпись и дата | Взам.инв.№

Альбом 4

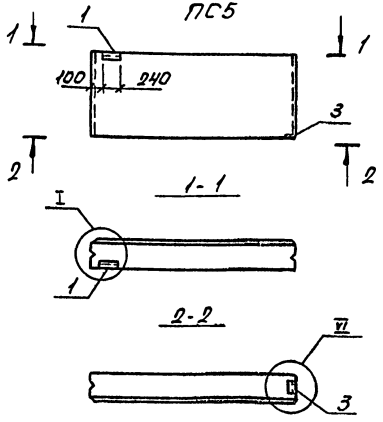

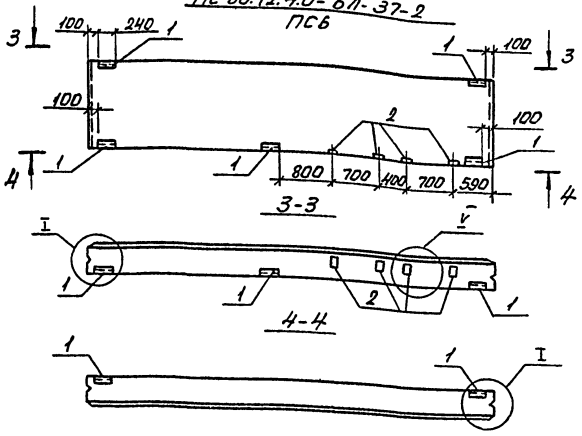

1. Технические требования см. 1.030.1-1.1-100ТО.
2. Опалубочные чертежи панелей см. серию 1.030.1-1 вып.1-1.
3. В маркировке панелей в знаменателе дана условная марка, принятая по схеме расположения панелей.
4. Панели отличаются от серийных наличием дополнительных закладных изделий.
5. Узлы см. серию 1.030.1-1 вып. 0-3, 0-1.
6. Ведомость расхода стали на дополнительные закладные изделия см. КЖИ-ПС1... ПС24 листы 2,3.

ГИП	Бетехтин		
Рук.бр	Сидорова		
Гл.спец	Питьев		10.90
Рук.гр	Пяткова		10.90
Вед.инж	Сартисон		
Инжен.	Смельчаков		

Привязан

Инв.№

503-1-84.13.91-КЖИ-ПС5, ПС6

Панели стеновые ПС5, ПС6

Стадия	Масса	Масштаб
РП		1:50

Лист 1 Листов

Железобетон

ГИПРОАВТОТРАНС
Новосибирский филиал

Инв.№ подл. | Подпись и дата | Взам.инв.№

Копировал Севастьянова Формат А3

Альбом 4

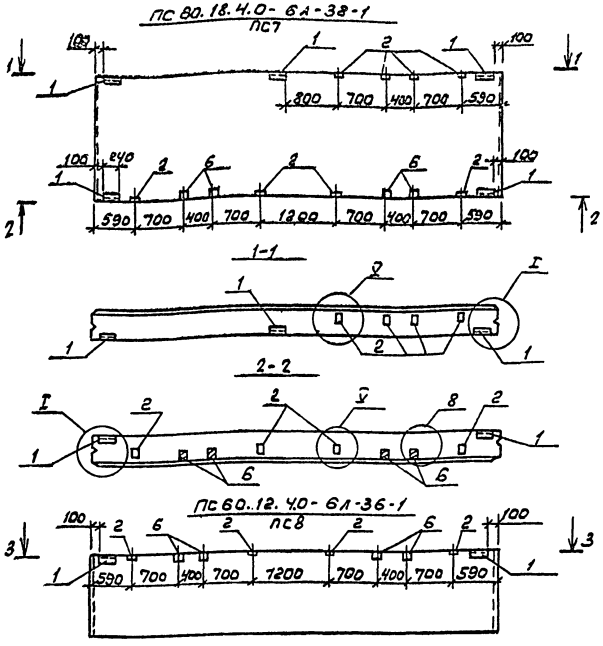

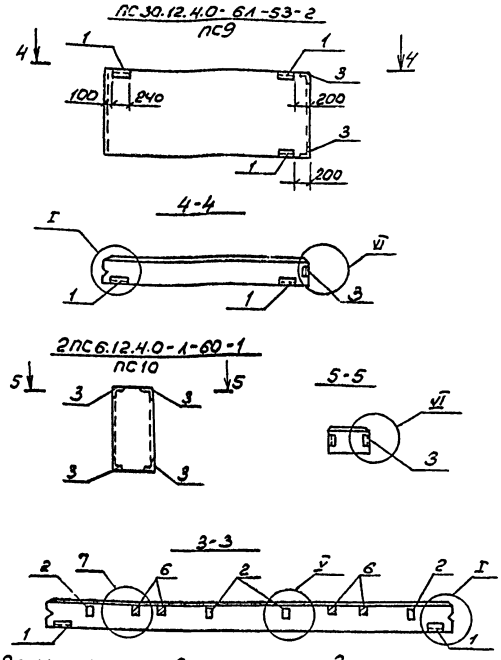

1. Технические требования см. 1.030.1-1. 1-1 ОО ТО.
2. Опалубочные чертежи панелей см. серию 1.030.1-1 вып.1-1
3. В маркировке панелей в знаменателе дана условная марка, принятая по схеме расположения панелей.
4. Панели отличаются от серийных наличием дополнительных закладных изделий.
5. Узлы см. серию 1.030.1-1 вып. 0-3, 0-1.
6. Ведомость расхода стали на дополнительные закладные изделия см. КЖИ- ПС1... ПС24 листы 2,3

ГИП	Бетехтин		503-1-84.13.91-КЖИ- ПС7... ПС10
Рук.бр.	Сидорова		
Гл.спец.	Питьев		Панели стеновые ПС7... ПС10
Рук.гр.	Пяткова		
Вед.инж.	Сартисонова		
Инж.	Смельчакова		Железобетон

стадия	Масса	Масштаб
РП		
Лист 1	Листов	

ГИПРОАВТОТРАНС Новосибирский филиал

Привязан

Инв.№

Копировал: БЛ-

Формат А3

2ПС6.12.4.0-А-60-2
ПС11

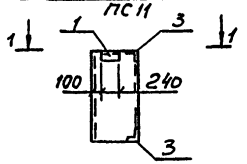

ПС60.12.4.0-6А-39-1
ПС14

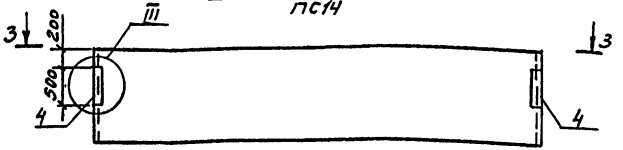

3-3

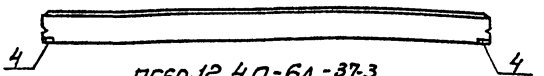

2ПС12.12.4.0-А-59
ПС13

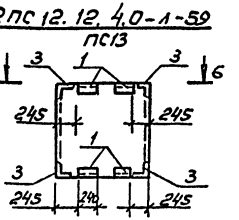

6-6

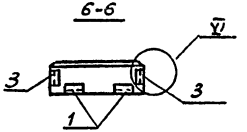

1-1

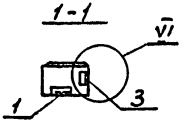

2ПС12.12.4.0-А-59-1
ПС12

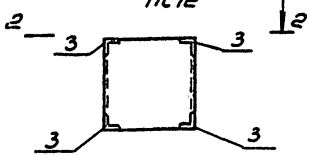

2-2

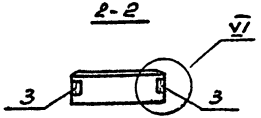

ПС60.12.4.0-6А-37-3
ПС15

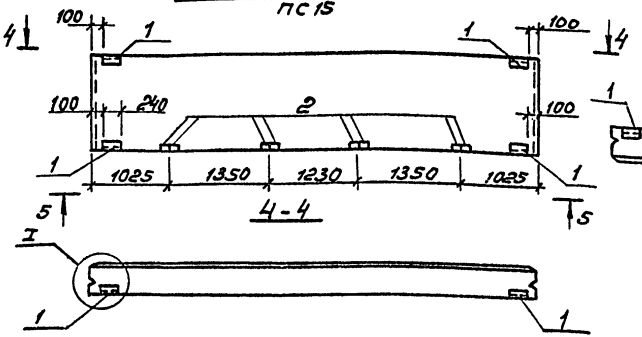

5-5

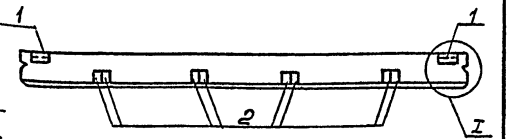

1. Технические требования см. 1.030.1-1.1-1.00ТО.
2. Опалубочные чертежи панелей см. серию 1.030.1-1 вып.1-1
3. В маркировке панелей в знаменателе дана условная марка, принятая по схеме расположения панелей.
4. Панели отличаются от серийных наличием дополнительных закладных изделий.
5. Узлы см. серию 1.030.1-1 вып. 0-3.
6. Ведомость расхода стали на дополнительные закладные изделия см. КЖИ-ПС1...ПС24 листы 2,3.

ГИП	Бегехтин		
Рук. бр.	Сидорова		
Гл. спец.	Питьев		
Рук. гр.	Патькова		10.90
Вед. инж.	Сартисон		
Инжен.	Смольчаков		

503-1-84.13.91-КЖИ-ПС11... ПС15

Панели стеновые ПС11 ... ПС15

Стадия	Масса	Масштаб
РП		1:50
Лист 1	Листов	

Железобетон

ГИПРОАВТОТРАНС
Новосибирский филиал

Привязан

Инв. № подл. | Подпись и дата | Взам. инв. №

Инв. №

Копировал

Формат А3

Альбом 4

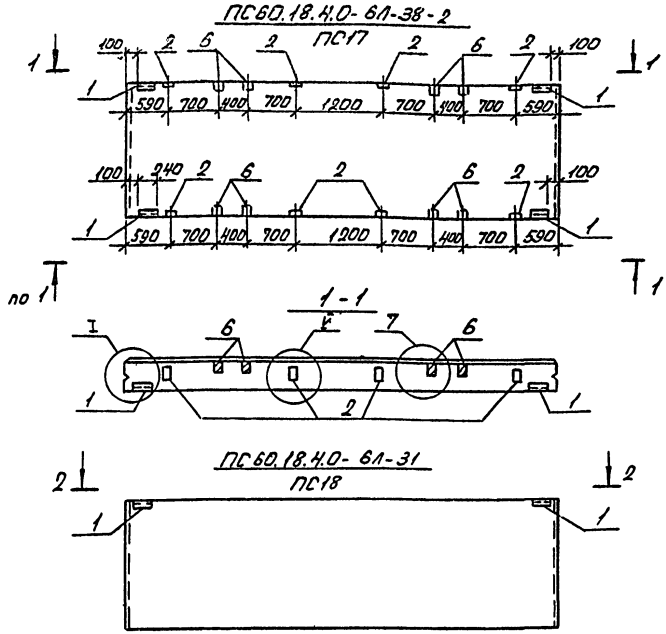

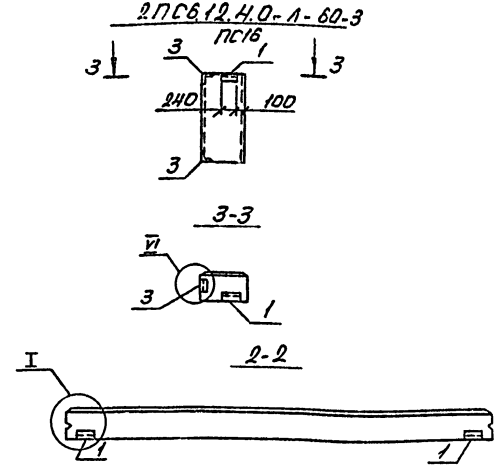

6. Ведомость расхода стали на дополнительные закладные изделия см. КЖИ-ПС1...ПС24, листы 2,3.

1. Технические требования см. 1.030.1-1.1-100ТО.
2. Опалубочные чертежи панелей см. серию 1.030.1-1 вып. 1-1.
3. В маркировке панелей в знаменателе дана условная марка, принятая по схеме расположения панелей.
4. Панели отличаются от серийных наличием дополнительных закладных изделий.
5. Узлы см. серию 1.030.1-1 вып. 0-3, 0-1.

ГИП	Бетехтин			503-1-84.13.91 -КЖИ-ПС16...ПС18			
Рук.бр.	Сидорова						
Гл.спец.	Питьев		10.90	Панели стеновые ПС16...ПС18	Стадия	Масса	Масштаб
Рук.гр.	Пыткова		10.90		РП		1:50
Вед.инж.	Сартисон				Лист	Листов	
Инженер	Смельчакова			Железобетон	ГИПРОАВТОТРАНС Новосибирский филиал		

Привязан

Инв.№

Инв.№ подл. | Подпись и дата | Взам.инв.№

Копировал Севнеднякова Формат А4

ПС60.18.4.0-6А-36-1
ПС19

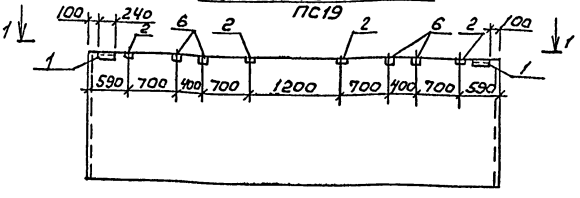

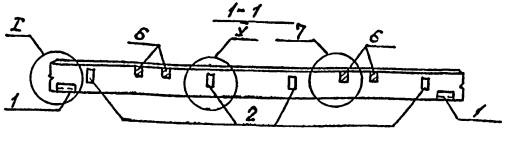

ПС30.12.40-6А-53-3
ПС20

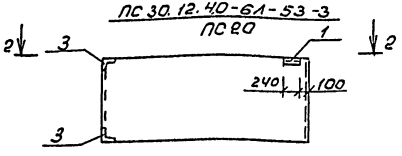

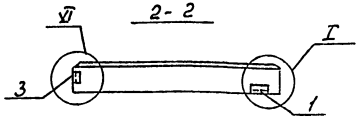

6. Ведомость расхода стали на дополнительные закладные изделия см. КЖИ-ПС1...ПС24 листы 2,3

1. Технические требования см. 1.030.1-1.1-1 ООТО
2. Опалубочные чертежи панелей см. серию 1.030.1-1 вып.1-1
3. В маркировке панелей в знаменателе дана условная марка, принятая по схеме расположения панелей.
4. Панели отличаются от серийных наличием дополнительных закладных изделий.
5. Узлы см. серию 1.030.1-1 вып. 0-3, 0-1

Привязан

Инв.№

ГИП	Бетехтин		
Рук.бр.	Сидорова		
Гл.спец.	Литвев		10.86
Рук.гр.	Пяткова		10.86
Вед.инж.	Сергисон		
Инж.	Спельчаков		

503-1-84.13.91-КЖИ-ПС19, ПС20

Панели стеновые ПС19, ПС20

Железобетон

Стадия	Масса	Масштаб
РП		
Лист 1	Листов	

ГИПРОАВТОТРАНС
Новосибирский филиал

Копировал Формат А3

Альбом V

ПС 60.18-4.0-6л-37-1
ПС21

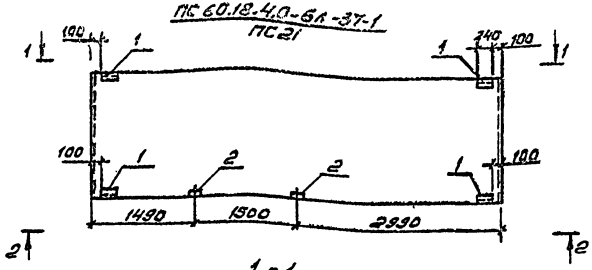

2 ПС3. 12.4.0-л-60-1
ПС22

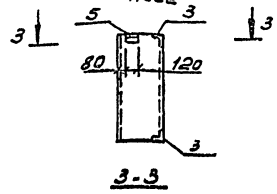

1. Технические требования см. 1.030.1-1.1-1 00 ТО
2. Опалубочные чертежи панелей см. серию 1.030.1-1 вып.1-1.
3. В маркировке панелей в знаменателе дана условная марка, принятая по схеме расположения панелей.
4. Панели отличаются от серийных наличием дополнительных закладных изделий.
5. Узлы см. серию 1.030.1-1 вып. 0-3.0-1
6. Ведомость расхода стали на дополнительные закладные изделия см. КЖИ-ПС1...ПС24 листы 2,3.

ГИП	Бетехтин		503-1-84.13.91-КЖИ-ПС21, ПС22
Рук.бр.	Сидорева		
Гл.спец.	Питьев		Панели стеновые ПС 21, ПС 22
Рук.гр.	Патюкова		
Вед.инж.	Сартисон		
Инж.	Смельская		Железобетон

Стадия	Масса	Масштаб
РП		1:50
Лист 1	Листов	

ГИПРОАГРОТРАНС
Новосибирский филиал

Привязан

Инв. №

Копировал

Альбом 4

ПС 60.18.40-6л-37-2
ПС 24

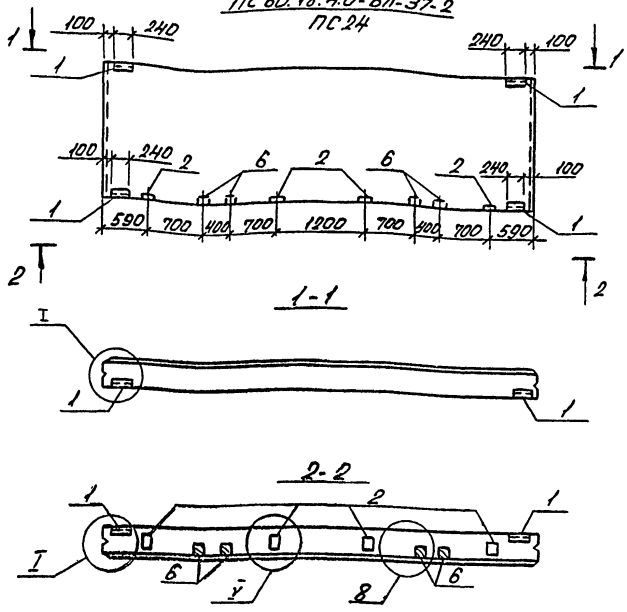

ПС 30.12.40-6л-53-4
ПС 23

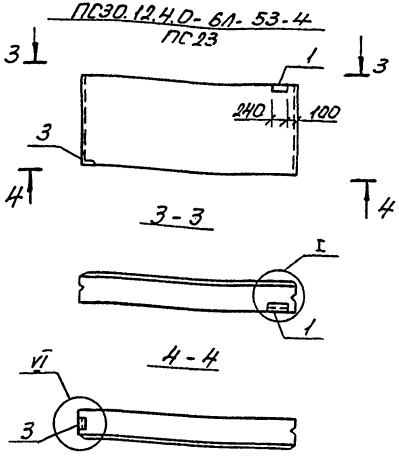

1. Технические требования см. 1.030.1-1. 1-100 ТО.
2. Опалубочные чертежи панелей см. серию 1.030.1-1 вып.1.
3. В маркировке панелей в знаменателе дана условная марка, принятая по схеме расположения панелей.
4. Панели отличаются от серийных наличием дополнительных закладных изделий.
5. Узлы см. серию 1.030.1-1 вып. 0-3, 0-1.
6. Ведомость расхода стали на дополнительные закладные изделия см. КЖИ-ПС1... ПС24 листы 2,3.

Привязан.

Инв. №

ГИП	Бетехтин		
Рук. Бр	Сидорова		
Гл. спец	Пирьев		10.92
Рук. гр	Пяткова		10.92
Ведущ.	Сартисон		
Инженер	Смельчакова		

503-1-84.13.91-КЖИ-ПС23, ПС24

Панели стеновые ПС23, ПС24

Железобетон

Стадия	Масса	Масштаб
РП		1:50
Лист 1	Листов 6	

ГИПРОАВТОТРАНС
Новосибирский филиал

Копировал Севастьянова Формат А3

Инв. № подл. | Подпись и дата | Взам. инв. №

Альбом 14

Поз.	Наименование	Кол. на панель ПС																							Обозначение документа
		ПС1	ПС2	ПС3	ПС4	ПС5	ПС6	ПС7	ПС8	ПС9	ПС10	ПС11	ПС12	ПС13	ПС14	ПС15	ПС16	ПС17	ПС18	ПС19	ПС20	ПС21	ПС22	ПС23	ПС24	
1	Изделие закладное М12	2	2	2	4	1	5	5	2	3		1		4		4	1	4	2	2	1	4		1	4	1.030.1-1.1-3 30-01
2	М9		1		4		4	8	4							8		8		4		2			4	1.030.1-1.1-3 36
3	М11					1				2	4	2	4	4			2				2		2	1		1.030-1-1.1-3 35-01
4	М14														2											1.030.1-1.1-3 34-01
5	М18																						1			1.030.1-1.1-3 30-04
6	Брус 80×120×160				0,004			0,004	0,004									0,008		0,004					0,004	

ГИП	Бетехтин		503-1-84-13.91-КЖИ-ПС1... ПС24
Рук.Бр.	Сидорова		
Гл.спец.	Литьев	10.91	Выборка закладных изделий стеновых панелей ПС1... ПС24
Рук.гр.	Пятков	10.91	
Вед.инж.	Сортисон		
Инж.	Смельчук		

Стадия	Лист	Листов
РП	2	

ГИПРОАВТОТРАНС
Новосибирский филиал

Копировал бр. — Формат А3

Инв.№подл. | Подпись и дата | Взам.инв.№

Альбом 4

Марка элемента	Изделия закладные									Всего	Общий расход
	Арматура класса		Прокат марки								
	AIII, 35ГС		Вст3пс6								
	ГОСТ5781-82*		ГОСТ8509-86			ГОСТ19903-74*					
	ф10	Итого	L63х6	Итого		-6х60	-8х10	Итого			
ПС1	0,40	0,40	2,74	2,74		1,12		1,12		4,26	4,26
ПС2	0,78	0,78	2,74	2,74		1,12	1,00	2,12		5,84	5,84
ПС3	0,40	0,40	2,74	2,74		1,12		1,12		4,26	4,26
ПС4	2,32	2,32	5,48	5,48		2,24	4,0	6,24		14,04	14,04
ПС5	0,64	0,64	2,29	2,29		0,56		0,56		3,49	3,49
ПС6	2,52	2,52	6,85	6,85		2,8	4,0	6,8		16,17	16,17
ПС7	4,04	4,04	6,85	6,85		2,8	8,0	10,8		21,69	21,69
ПС8	1,92	1,92	2,74	2,74		1,12	4,0	5,12		9,78	9,78
ПС9	1,48	1,48	5,95	5,95		1,68		1,68		9,11	9,11
ПС10	1,76	1,76	3,68	3,68						5,44	5,44
ПС11	1,08	1,08	3,21	3,21		0,56		0,56		4,85	4,85
ПС12	1,76	1,76	3,68	3,68						5,44	5,44
ПС13	2,56	2,56	9,16	9,16		2,24		2,24		13,96	13,96
ПС14	0,72	0,72				1,36	6,28	7,64		8,36	8,36
ПС15	5,48	5,48	3,84	3,84		2,24	8,0	10,24		19,56	19,56
ПС16	1,08	1,08	3,21	3,21		0,56		0,56		4,85	4,85
ПС17	3,84	3,84	5,48	5,48		2,24	8,0	10,24		19,56	19,56
ПС18	0,4	0,4	2,74	2,74		1,12		1,12		4,26	4,26
ПС19	1,92	1,92	2,74	2,74		1,12	4,0	5,12		9,78	9,78
ПС20	1,08	1,08	3,21	3,21		0,56		0,56		4,85	4,85
ПС21	1,56	1,56	5,48	5,48		2,24	2,0	4,24		11,28	11,28
ПС22	1,08	1,08	2,53	2,53		0,56		0,56		4,17	4,17
ПС23	0,64	0,64	2,29	2,29		0,56		0,56		3,49	3,49
ПС24	2,32	2,32	5,48	5,48		2,24	4,0	6,24		14,04	14,04

Инв.№ подл. | Подпись и дата | Взам.инв.№

Привязан

Инв.№

ГИП	Бетехтин		503-1-84.13.91-КНН-ПС1... ПС24
Рук.бр	Сибарова		
Гл.спец	Путьева		Ведомость расхода стали на дополнительные закладные стеновых панелей ПС1... ПС24
Рук.гр.	Пяткова		Стадия: РП; Лист: 3; Листов:
Ведущ.	Сартисон		ГИПРОАВТОТРАНС
Инженер	Стельчакова		Новосибирский филиал

Копировал Севастьянова

Формат А3

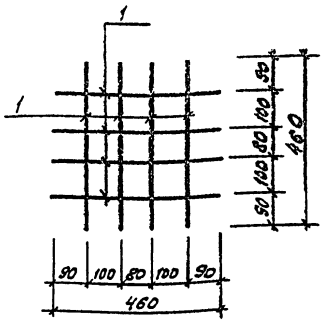

Формат	Зона	Поз.	Обозначение	Наименование	Кол.	Прим.
				ф6AIII, ГОСТ 5781-82*, ℓ=460	8	0,8 кг

Привязан

Инв. №

Подпись и дата | Взам. инв. №

ГИП	Бетехтин		503-1-84.13.91 - КЖИ - С1
Рук. бр.	Сидоров		
Гл. спец.	Питьева		Сетка С1
Рук. гр.	Пятьова		
Вед. инж.	Сартисон		Сталь 25Г2С
Инж.	Атрошкевич		

Стадия	Масса	Масштаб
РП	0,8	1:10
Лист 1	Листов 1	
ГИПРОАВТОТРАНС Новосибирский филиал		

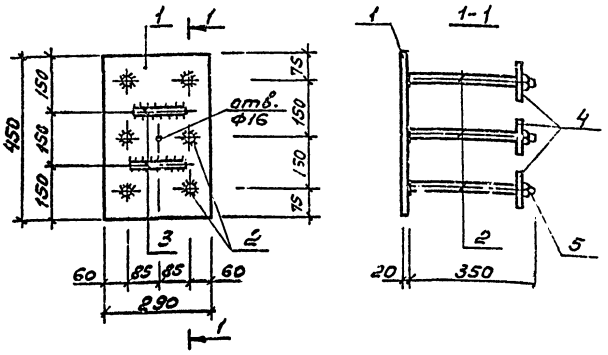

Формат	Зона	Поз.	Обозначение	Наименование	Кол.	Прим.
		1		-450×20, ГОСТ 103-88, ℓ=290	1	20,5кг
		2		ф25AIII, ГОСТ 5781-82*, ℓ=350	6	8,1кг
		3		ф10AI, ГОСТ 5781-82*, ℓ=150	2	0,2кг
		4		-100×20, ГОСТ 103-88, ℓ=100	6	9,4кг
		5		Гайка М24, ГОСТ 5915-70*	6	0,6кг

Технические требования см. серию 1.438.1-3, вып.1

Привязан

Инв. №

Подпись и дата | Взам. инв. №

ГИП	Бетехтин		503-1-84.13.91 - КЖИ - МД3-1
Рук. бр.	Сидорова		
Гл. спец.	Питьева		Закладное изделие МД3-1
Рук. гр.	Пятьова		
Вед. инж.	Сартисон		Сталь
Инж.	Атрошкевич		

Стадия	Масса	Масштаб
РП	38,8	1:10
Лист 1	Листов 1	
ГИПРОАВТОТРАНС Новосибирский филиал		

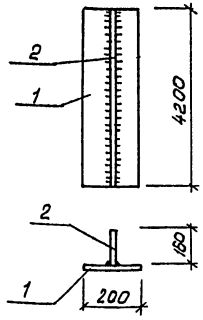

Формат	Зона	Поз.	Обозначение	Наименование	Кол.	Прим.
		1		-200×16, ГОСТ 19903-74*, ℓ=4200	1	105,5кг
		2		-160×12, ГОСТ 19903-74*, ℓ=4200	1	63,3 кг

Привязан

Инв. №

Взам. инв. № | Подпись и дата | Инв. № подл.

ГИП	Бетехтин		
Рук. бр.	Сидорова		
Гл. спец.	Питьев		
Рук. гр.	Пяткова		
Вед. инж.	Сартисон		
Инж.	Атрашкевич		

503-1-84.13.91 -КЖИ-НФ1

Насадка НФ1

Стадия	Масса	Масштаб
РП	168,8	б/м
Лист 1	Листов 1	

Сталь ВСт3пс6, ГОСТ 380-71**

ГИПРОАВТОТРАНС Новосибирский филиал

Формат А4

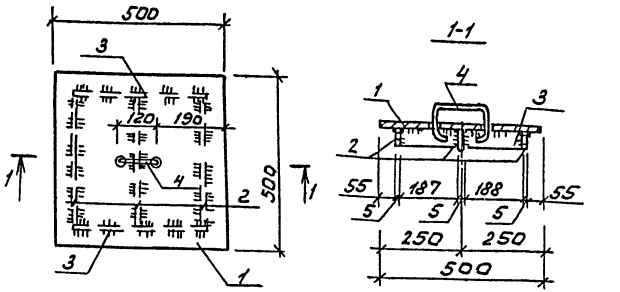

Формат	Зона	Поз.	Обозначение	Наименование	Кол.	Прим.
		1		-5×500, ГОСТ 19903-74*, ℓ=500	1	9,83кг
		2		-5×50, ГОСТ 19903-74*, ℓ=380	3	2,24кг
		3		-5×50, ГОСТ 19903-74*, ℓ=390	2	1,53 кг
		4		ФБАI, ГОСТ 5781-82*, ℓ=370	1	0,08кг

Привязан

Инв. №

Взам. инв. № | Подпись и дата | Инв. № подл.

ГИП	Бетехтин		
Рук. бр.	Сидорова		
Гл. спец.	Питьев		
Рук. гр.	Пяткова		
Вед. инж.	Сартисон		
Инж.	Атрашкевич		

503-1-84.13.91 -КЖИ-КМ1

Крышка металлическая КМ1

Стадия	Масса	Масштаб
РП	13,68	1:10
Лист 1	Листов 1	

Сталь

ГИПРОАВТОТРАНС Новосибирский филиал

Копировал

Формат А4

Альбом 4

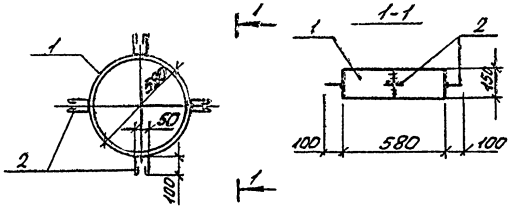

Формат	Зона	Поз.	Обозначение	Наименование	Кол.	Прим.
		1		-6х150, ГОСТ103-76*, ℓ=1820	1	12,9 кг
		2		ф8АI, ГОСТ5781-82*, ℓ=350	4	0,6 кг

Привязан

Инв. №

ГИП	Бетехтин		
Рук. бр.	Сыборобов		
Гл. спец.	Литьев		
Рук. гр.	Пяткова		10.90
Вед. инж.	Сартисон		
Инж.	Атрашкевич		

503-1-84.13.91 - КЖН-МН1

Изделие закладное МН1

Стадия	Масса	Масштаб
РП	13,5	1:20
Лист 1	Листов 1	

Сталь

ГИПРОАВТОТРАНС
Новосибирский филиал

Инв. № подл. | Подпись и дата | Взам. инв. №

О Т П Е Ч А Т А Н О

в АП СИБТИПРОЕКТ

630006, г.Новосибирск,ул.Лазарева 33/I

Выдано в печать "6" II 1992 г.

Заказ 55 Тираж 150

Цена руб. коп.

gost.e-ecolog.ru