ТИПОВОЙ ПРОЕКТ

503-1-51.86

ГАРАЖ НА 25 СПЕЦМАШИН С ЗАКРЫТОЙ СТОЯНКОЙ СО СТЕНАМИ ИЗ АРБОЛИТА

Альбом 4.

Задание заводу-изготовителю на щиты управления.

Привязан:

Инв. №

gost.e-ecolog.ru

Отпечатано
в Новосибирском филиале ЦИТП
630064 г Новосибирск пр Карла Маркса
Выдано в печать 13 VII 1988 г
Заказ Г-1857 Тираж 170

ТИПОВОЙ ПРОЕКТ

503-1-51.86

ГАРАЖ НА 25 СПЕЦМАШИН С ЗАКРЫТОЙ СТОЯНКОЙ СО СТЕНАМИ ИЗ АРБОЛИТА

Альбом 4.

СОСТАВ ПРОЕКТА

Альбом 1. Пояснительная записка. Генеральный план. Технология производства. Архитектурные решения. Конструкции железобетонные. Конструкции металлические. Конструкции деревянные.

Альбом 2. Силовое электрооборудование. Электрическое освещение. Связь и сигнализация. Отопление и вентиляция. Внутренние водопровод и канализация. Пожарная сигнализация.

Альбом 3. Строительные изделия. Часть 1. Изделия железобетонные. Часть 2. Изделия деревянные.

Альбом 4. Задание заводу-изготовителю на щиты управления.

Альбом 5. Сметы. Книга 1 Книга 2

Альбом 6 Ведомости потребности в материалах.

Альбом 7. Спецификации оборудования.

Разработан проектным институтом «Гипродрев»

Главный инженер института О.В. Попов.

Главный инженер проекта Г.Ф. Зорин.

Утвержден Минлесбумпромом СССР

Протокол № 47 от 14 апреля 1986 г.

Введен в действие институтом «Гипродрев»

Приказ № 88 от 15 октября 1986 г.

Привязан:

Инв. №

Содержание альбома 4

Марка	Наименование.	Стр.
	Обложка	
	Титульный лист.	1
	Содержание альбома	2
ЭМ-1	Перечень комплектных устройств	3
ЭМ-2	Ящик 2я Таблица перечня надписей	3
ЭМ-3	Ящик 2я. Технические данные аппаратов. Лист 1	3
ЭМ-4	Ящик 2я. Технические данные аппаратов. Лист 2	3
ЭМ-5	Ящик 2я. Чертеж общего вида.	4
ЭМ-6	Ящик 2я. Схема электрическая соединений. Лист 1	5
ЭМ-7	Ящик 2я Схема электрическая соединений. Лист 1	6
ЭМ-8	Ящик 1я. Технические данные аппаратов. Лист 1	7
ЭМ-9	Ящик 1я. Технические данные аппаратов. Лист 2	7
ЭМ-10	Ящик 1я. Таблица перечня надписей. Лист 1	7
ЭМ-11	Ящик 1я. Таблица перечня надписей. Лист 2	7
ЭМ-12	Ящик 1я Чертеж общего вида	8
ЭМ-13	Ящик 1я. Схема электрическая соединений Лист 2	9
ЭМ-14	Ящик 1я Схема электрическая соединений Лист 2	10
ПС	Ящик релейный. 1 вариант. Чертеж общего вида	11
ПС	Ящик релейный. 1 вариант. Технические данные аппаратов.	11
ПС	Ящик релейный 1 вариант. Схема электрическая соединений.	12
ПС	Ящик релейный 1 вариант. Перечень надписей	12
ПС	Ящик релейный 2 вариант. Чертеж общего вида	13
ПС	Ящик релейный 2 вариант. Технические данные аппаратов.	13
ПС	Ящик релейный. 2 вариант. Схема электрическая соединений.	14
ПС	Ящик релейный. 2 вариант. Перечень надписей	14
ЭМ-15	Ящик 1-ЯП. Таблица технических данных аппаратов. Лист 1	15
ЭМ-16	Ящик 1-ЯП. Таблица технических данных аппаратов. Лист 2	15
ЭМ-17	Ящик 1-ЯП. Перечень надписей	15
ЭМ-18	Ящик 1-ЯП. Чертеж общего вида	16
ЭМ-19	Ящик 1-ЯП. Схема электрическая соединений	17

Инв. № подл. | Подпись и дата | Взам. инв. №

Привязан

Инв. №

Нач. отд.	Книжников		
Гл. спец.	Арановский		
Рук. гр.	Громова		
Ст. инж.	Ипполитова		
Инжен.	Новицкая		
Н. контр.	Арановский		

ТП 503-1-51.86

Гараж на 25 спецмашин с закрытой стоянкой со стенами из арболита

Стадия	Лист	Листов
Р		

Содержание альбома.

ГИПРОДРЕВ ЛЕНИНГРАД

Копировал:

Формат А2

Инв. N подл. | Подпись и дата | Взам. инв. N

Наименование	Кол. н.к.у.	Кол-во приведенных панелей	Обозначение таблицы аппаратов	Примечание
1.	2	3	4	5
Ящик 1Я	1	1	▱	
Ящик 2Я	1	1	▱	

▱ — определяется при привязке проекта

Привязан

Инв. N

ТП 503-1-51.86 ЭМ

Нач.отд	Книжников	
Гл.спец.	Арановский	
Рук.гр.	Морозов	
Ст.инж.	Шпалянская	
Инженер	Сологуб	
Н.контр.	Арановский	

Гараж на 25 спецмашин с закрытой стоянкой со стенами из арболита

стадия	лист	листов
Р	1	

Перечень комплектных устройств

ГИПРОДРЕВ ГЛЕНИНГРАД

Панель	Строка	Надпись	Поз. обозначение	Место надписи	Текст	Кол-во	Вид шрифта	Заготовка
1	2	3	4	5	6	7	8	9
		1	HL1	Табличка	⇔ 220В. Включено.			
			HL4	Табло	Низкая температура			
					перед калорифером.			
			HL5	То же	Низкая температура			
					обратного теплоносителя			
			HL6	—.—	Авария			
		2	HL2	Табличка	Нормальная работа			
					приточной системы			
		3	HL3	То же	Вентилятор включён			
		4	SA	—.—	Выбор режима			
		5	SA	На ключе	3 ручн. – 1 откл. – 3 авт.			
		6	SB2	Табличка	Пуск			
		7	SB1	То же	Стоп			
		8	п.1	—.—	Регулятор температуры			
		9	SB	—.—	Опробование сигнализа-			
					ции.			

Привязан

Инв. N

ТП 503-1-51.86 ЭМ

Нач.отд	Книжников	
Гл.спец	Арановский	
Рук.гр.	Морозов	
Вед.инж.		
Ст.инж.	Шпалянская	
Инженер	Сологуб	
Н.контр.	Арановский	

Гараж на 25 спецмашин с закрытой стоянкой со стенами из арболита.

стадия	лист	листов
Р	2	

Ящик 2А. Таблица перечня надписей.

ГИПРОДРЕВ ГЛЕНИНГРАД

Формат	Зона	Поз.	Обозначение	Наименование	Кол-во	Примечание
1	2	3	4	5	6	7
				Документация		
			▱	Чертеж общего вида		
				Схема электрическая		
			▱	соединений		
				Таблица перечня		
			▱	надписей.		
				Сборочные единицы		
				H1 01		
		01		Автоматический		
				выключатель АК63-1М		
				Iнр = 4А Iотс = 1,3 Iнр.	01	SF
		02		Пускатель ПМЛ1101046		
				с контактной при-		
				ставкой ПКЛ 4004Б		
				⇔ 220В.	01	K3
		03		Пускатель ПМЛ1101046		
				с контактной приставкой		
				ПКЛ 1104 ⇔ 220В	01	K6

Привязан

Инв. N

ТП 503-1-51.86 ЭМ

Нач.отд	Книжников	
Гл.спец.	Арановский	
Рук.гр.	Морозов	
Вед.инж.		
Ст.инж.	Шпалянская	
Инженер	Сологуб	
Н.контр.	Арановский	

Гараж на 25 спецмашин с закрытой стоянкой со стенами из арболита.

стадия	лист	листов
Р	3	

Ящик-2Я Технические данные аппаратов.

ГИПРОДРЕВ ГЛЕНИНГРАД

Формат	Зона	Поз.	Обозначение	Наименование	Кол-во	Примечание
1	2	3	4	5	6	7
		04		Пускатель ПМЛ1101046		K; K4;
				⇔ 220В	04	K5; K7
		05		Диод Д226Б	05	VD1...VD5
				H51 01		
		06		Арматура сигнальная		
				АС120-1542 с одним		
				R доб. = 2400 ом		
				⇔ 220В.	01	HL1
		07		Табло ТСМ ⇔ 220В	03	HL4...HL6
		08		Арматура сигналь-		
				ная АС120-1342 с		
				одним R доб = 2400 ом.		
				⇔ 220В.	02	HL2; HL3
		09		Кнопка КЕОН исп.5 красн.	01	SB1
		10		Кнопка КЕОН исп.4 черн.	02	SB; SB2
		11		Универсальный переключа-		
				тель УП5311-С225	01	SA
		12		Регулятор темпера-		постав-
				туры микроэлектрон-		ка за-
				ный ТМ-8, Предел ре-		казчика
				гулирования 0°С... 40°С	01	п.1
				Блок зажимов		
				БЗ2У на ток 10А	02	1.1, 1.2

▱ — определяется при привязке проекта.

Вид спереди
Дверь не показана

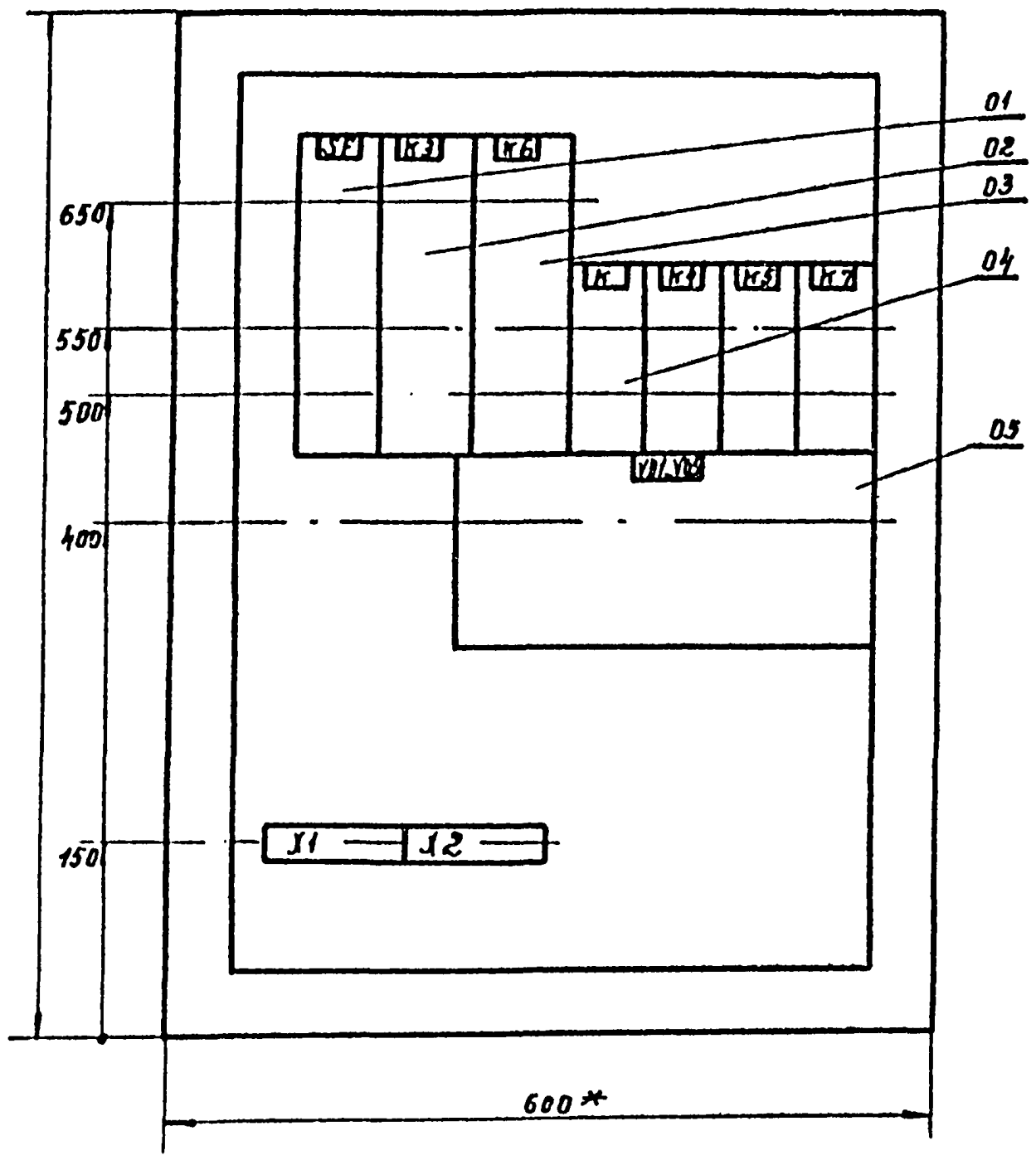

Дверь ящика
Вид спереди

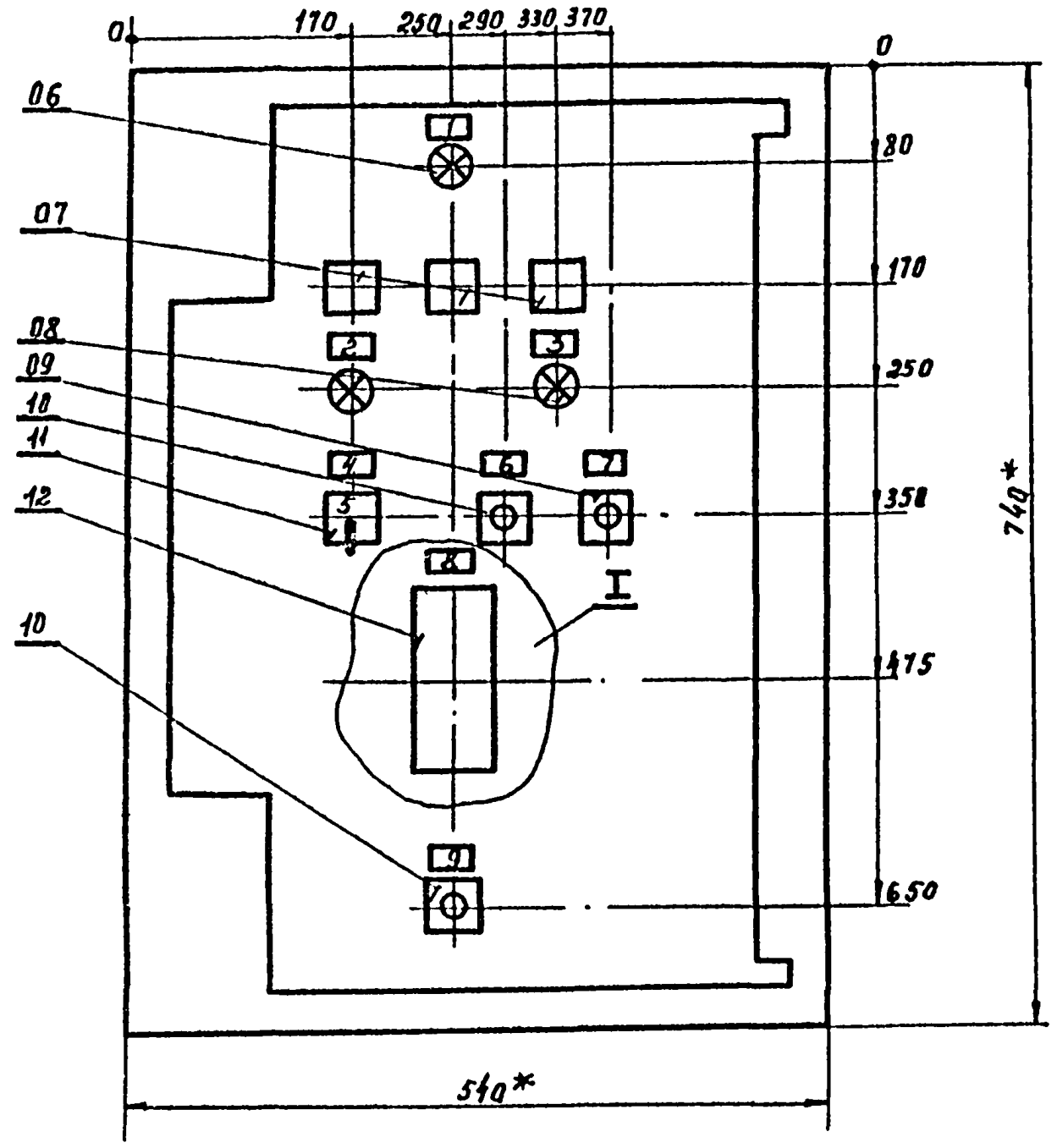

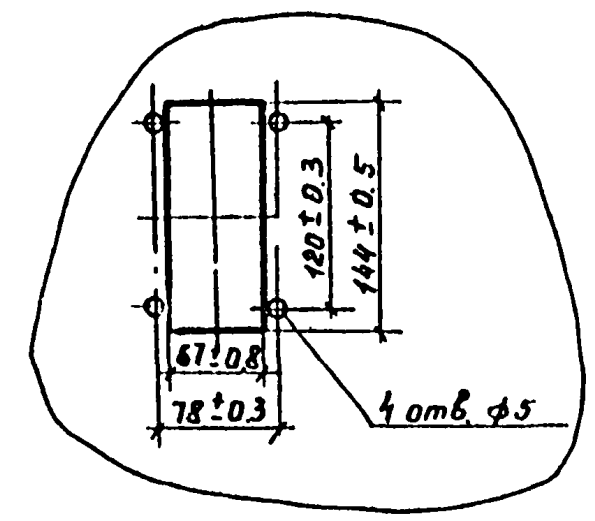

1.* Размеры для справок.
2. В контуре табличек и аппаратов указаны номера надписей по перечню надписей.
3. Глубина ящика 350 мм.
4. Прибор ТМ поз. 12 заводом не устанавливается и не комплектуется. Предусмотреть на двери 4 отверстия и вырез для его последующей установки.

М 1:5

Нач.отд.	Книжников	
Гл.спец.	Ярановский	
Рук.гр.	Морозов	
Ст.инж.	Шкалятская	
Инженер	Сологуб	
Н.контр.	Ярановский	

привязан

ТП 503-1-51.86 ЭМ

Гараж на 25 спецмашин с закрытой стоянкой со стенами из арболита.

стадия	лист	листов
Р	5	

Ящик 2Я
Чертеж общего вида.

ГИПРОДРЕВ ЛЕНИНГРАД

Инв.№ подл. | Подпись и дата | Взам.инв.№

ТИПОВОЙ ПРОЕКТ 503-1-51.86 АЛЬБОМ 4

Панель ящика (Вид спереди)

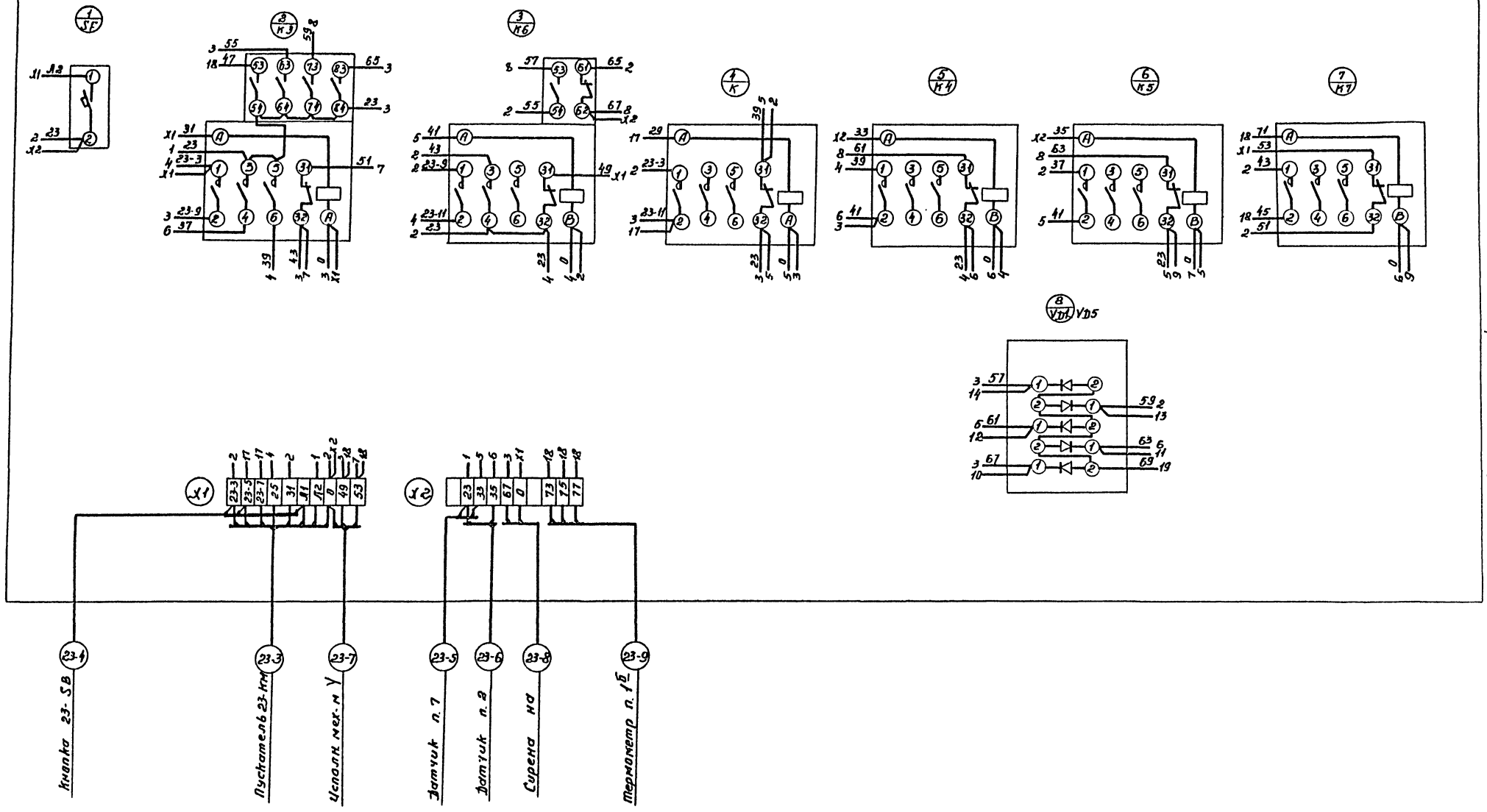

Данный лист рассматривать совместно с листом ЭМ-7

Линия склейки

				ТП 503-1-51.86 ЭМ			
Нач.отд	Книжников						
Гл.спец.	Арсновский			Гараж на 25 спецмашин с закрытой стоянкой со стенами из арболита.	стадия	лист	листов
Рук.гр.	Морозов				Р	6	
Гл.инж.	Шполянская			Ящик ЯА Схема электрическая соединений.	ГИПРОДРЕВ ЛЕНИНГРАД		
Инженер	Сапогов						
Н.контр.	Арсновский						

привязан

инв. №

Инв.№ подл. | Подпись и дата | Взам.инв.№

ТИПОВОЙ ПРОЕКТ 503-1-51.86 АЛЬБОМ 4

Дверь ящика (вид с монтажной стороны)

Линия сдвижки

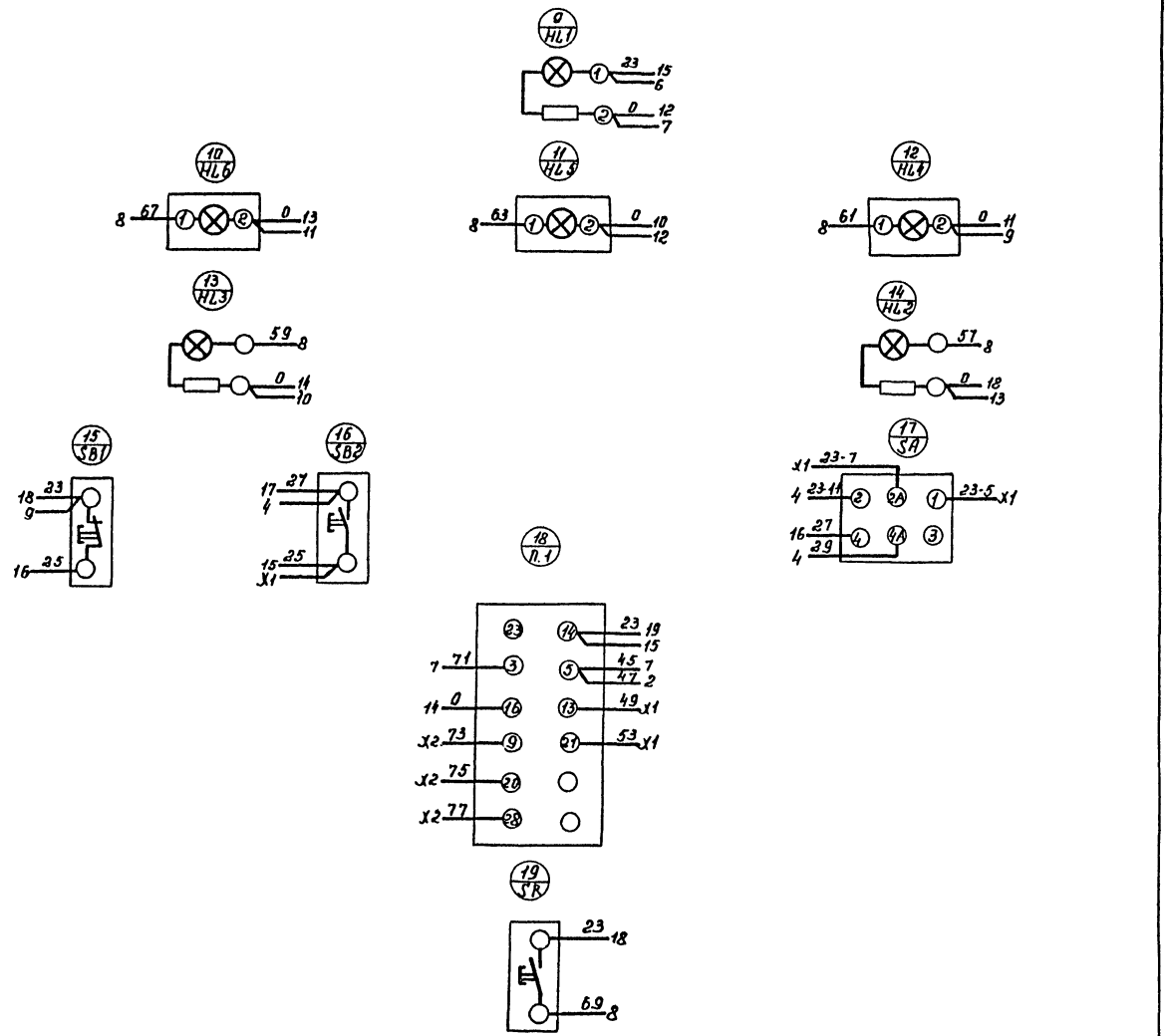

Данный лист рассматривать совместно с листом ЭМ-6

Начата	Книжников		ТП 503-1-51.86 ЭМ
Гл. спец.	Арановский		
Рук. гр.	Марозов		Гараж на 25 спецмашин с закрытой стоянкой со стенами из арболита.
Ст. инж.	Шпаковская		Ящик ЗА Схема электрическая соединений.
Инженер	Солозуб		
Н. контр.	Арановский		

привязан

стадия	лист	листов
Р	7	

ГИПРОДРЕВ ЛЕНИНГРАД

Инв. № подл. | Подпись и дата | Взам. инв. №

Инв. N подл. | Подпись и дата | Взам. инв. N

ТИПОВОЙ ПРОЕКТ 503-1-51.86 АЛЬБОМ 4

Формат	Зона	Поз.	Обозначение	Наименование	Кол-во	Примечание
1	2	3	4	5	6	7
				Документация		
				Чертёж общего вида		
				Схема электрическая соединений		
				Таблица перечня надписей		
				Сборочные единицы		
				H1 01		
		01		Автоматический выключатель АК63-1м		
				Iнр.=4А Iотс=1,3Iн.р	01	SF
		02		Реле времени		
				ВС-10-31 3п. конт.~220В	01	KT
		03		Пускатель ПМА1101046		
				с контактной приставкой ПКА 1104 ~220В	01	K8
		04		Пускатель ПМА1101046Б с		
				контактной приставкой		
				ПКА2204 ~220В	01	K10
		05		Пускатель ПМЛ1101046Б		K3...K7;
				~220В	07	K9; K11
		06		Диод Д226Б	08	VD1...VD8
				H51 01		
		07		Арматура сигнальная АС120-15У2 с		
				одним R доб.=2400 ом.		
				~220В	01	HL1
		08		Табло ТСМ ~220В.	03	HL7..HL9
		09		Арматура сигнальная		
				АС120-13У2 с одним		
				R доб.=2400 ом ~220В	05	HL2...HL6
		10		Регулятор температуры микроэлектронный ТМ-8 Предел регулирования 0°С..40°С	01	поставка заказчика п.1
		11		Кнопка КЕ011 исп.5 красн	01	SB1
		12		Кнопка КЕ011 исп.4 черн.	02	SB; SB2
		13		Универсальный переключатель ~220В.		
				УП5313-С322	01	SA
				Блок зажимов		
				Б32У на ток 10А	04	X1...X4

определяется при привязке проекта

привязан

инв. N

503-1-51.86 | лист 9

Панель	Строка	Надпись	Поз. обозначение	Место надписи	Текст	Кол-во	Вид шрифта	Заготовка
1	2	3	4	5	6	7	8	9
		1	HL1	Табличка	~220В Включено			
			HL7	Табло	Низкая температура			
					перед калорифером			
			HL8	То же	Низкая температура			
					обратного теплоносителя			
			HL9	—.—	Авария			
		2	HL5	Табличка	Воздушный клапан			
					наружного воздуха			
					открыт			
		3	HL6	То же	Воздушный клапан			
					наружного воздуха			
					открыт			
		4	п.1	—.—	Регулятор температуры.			
		5	HL3	—.—	Вентилятор включён			
		6	HL4	—.—	Нагреватель включён			
		7	HL2	—.—	Нормальная работа			
					приточной системы.			
		8	SB2	Табличка	Пуск			
		9	SB1	То же	Стоп			
		10	SA	—.—	Выбор режима			
		11	SA	Наключе	3 ручн. — 1 откл. — 2 авт.			
		12	SB	Табличка	Опробование сигнализации.			

привязан

инв. N

ТП 503-1-51.86 ЭМ

Нач. отд.	Книжников	
Гл. спец.	Арановский	
Рук. гр.	Морозов	
Ст. инж.	Шполянская	
Инженер	Салогуб	
Н. контр.	Арановский	

Гараж на 25 спецмашин с закрытой стоянкой со стенами из арболита.

стадия	лист	листов
Р	8	

Ящик 1Я. Технические данные аппаратов.

ГИПРОДРЕВ ЛЕНИНГРАД

привязан

инв. N

ТП 503-1-51.86 ЭМ

Нач. отд.	Книжников	
Гл. спец.	Арановский	
Рук. гр.	Морозов	
Ген. инж.		
Ст. инж.	Шполянская	
Инженер	Салогуб	
Н. контр.	Арановский	

Гараж на 25 спецмашин с закрытой стоянкой со стенами из арболита

стадия	лист	листов
Р	10	

Ящик 1Я. Таблица перечня надписей.

ГИПРОДРЕВ ЛЕНИНГРАД

привязан

инв. N

503-1-51.86 | лист 11

ТИПОВОЙ ПРОЕКТ 503-1-51.86 АЛЬБОМ 4

Вид спереди
Дверь не показана

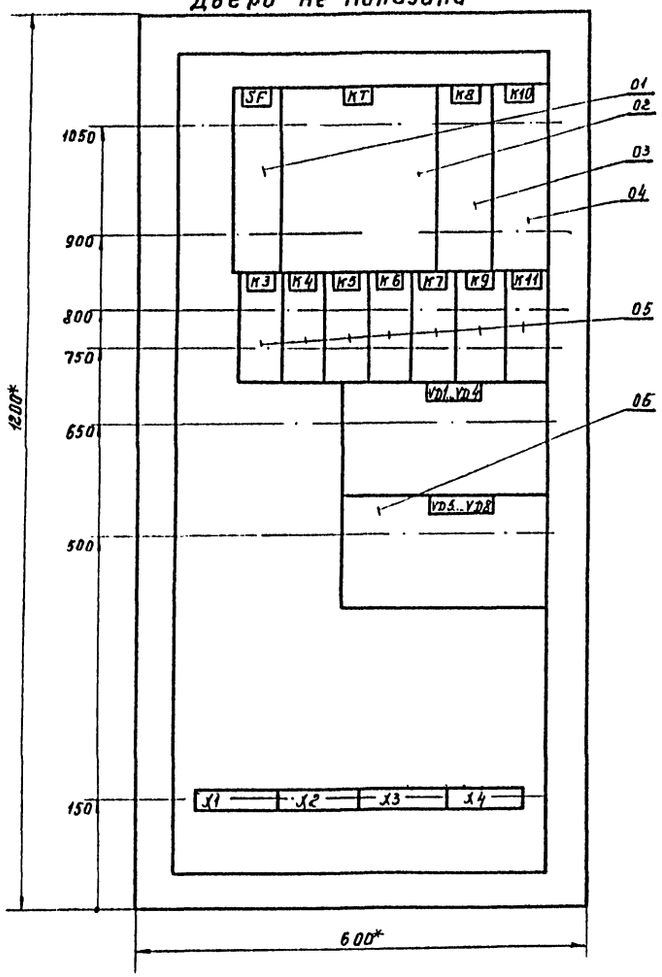

Дверь ящика
Вид спереди

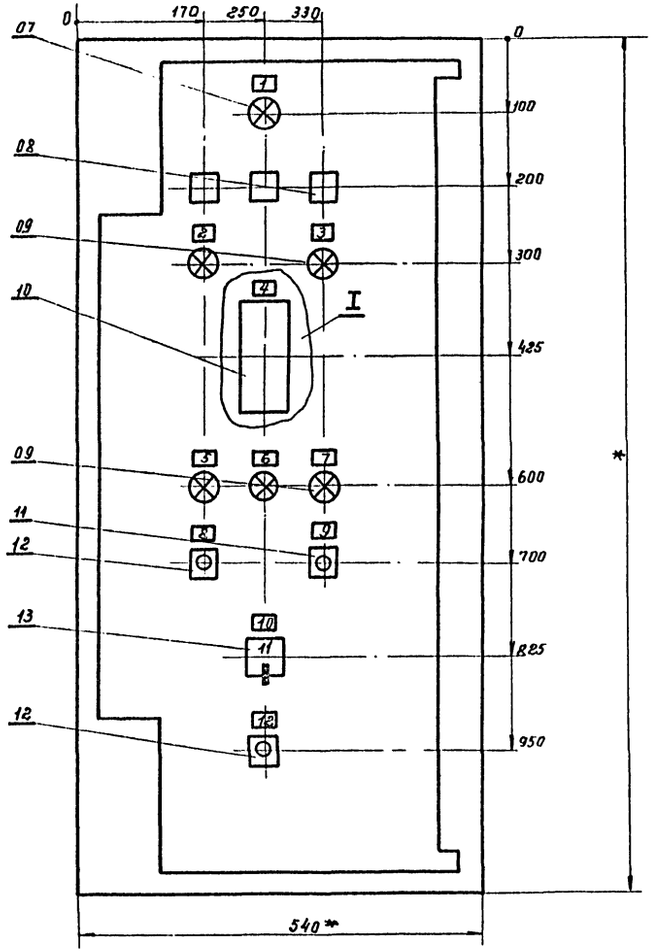

I
М 1:5

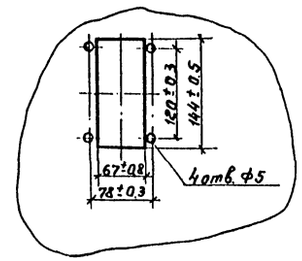

1.* Размеры для справок.
2. В контуре табличек и аппаратов номера надписей по перечню надписей.
3. Глубина ящика 500 мм.
4. Прибор ТМ поз. 10 заводом не устанавливается и не комплектуется. Предусмотреть на двери 4 отверстия и вырез для его последующей установки.

М 1:5

Нач.отд.	Книжников		ТП 503-1-51.86 ЭМ		
Гл.спец.	Ярановский				
Рук.гр.	Морозов		Гараж на 25 спецмашин с закрытой стоянкой со стенами из арболита	стадия	лист	листов
Ст.инж.	Поплянская			Р	12	
Инженер	Сологуб		Ящик 1Я Чертеж общего вида.	ГИПРОДРЕВ ГЛЕНИНГРАД	
Н.контр.	Ярановский				

Привязан

Взам.инв.№ | Подпись и дата | Инв.№ подл.

ТИПОВОЙ ПРОЕКТ 503-1-51.86 АЛЬБОМ 4

Панель ящика (Вид спереди)

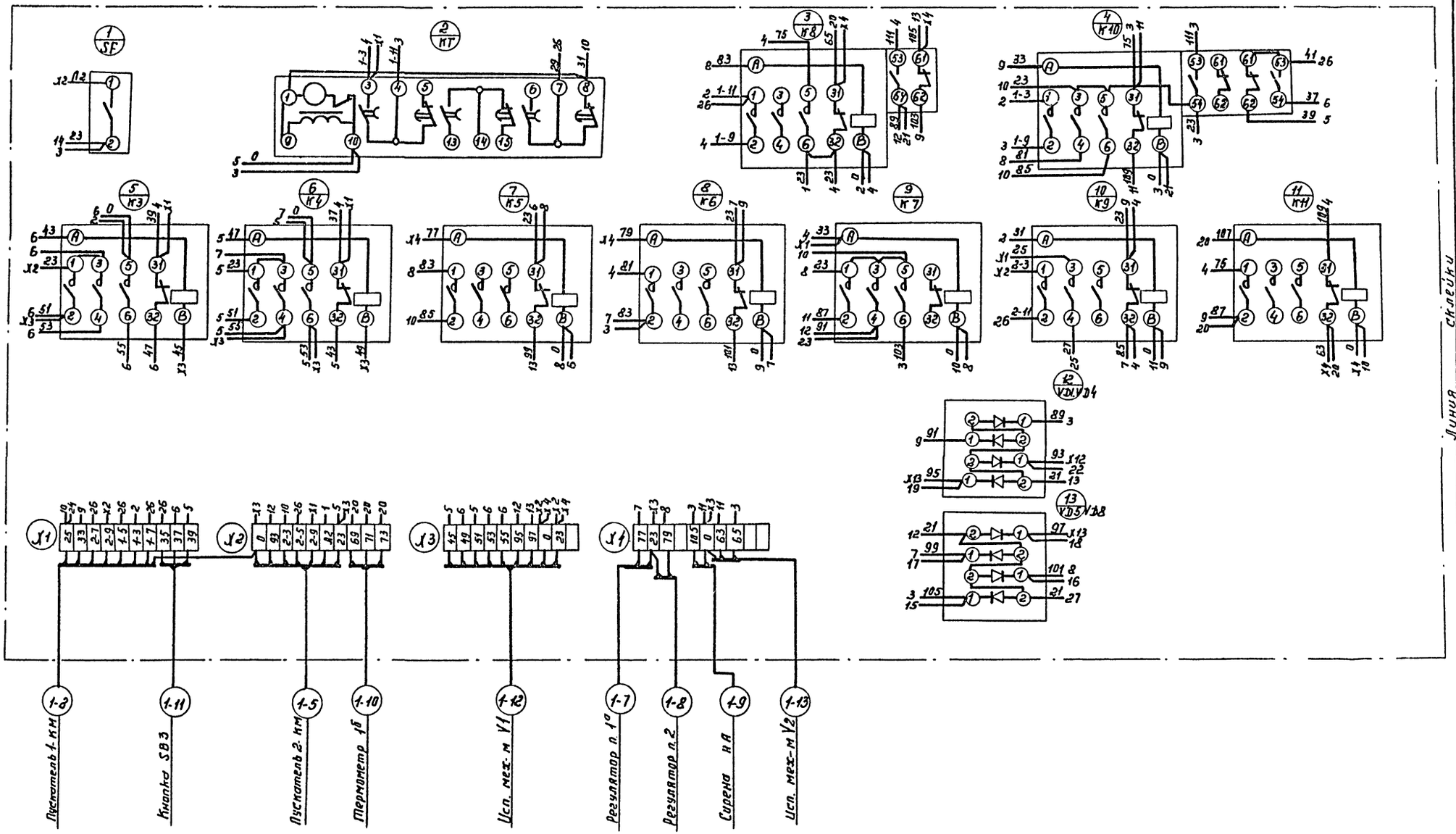

Данный лист рассматривать совместно с листом ЭМ-14.

				ТП 503-1-51.86	ЭМ
Начата	Книжников				
Гл. спец.	Арановский			Гараж на 25 спецмашин с закрытой стоянкой со стенами из арболита.	стадия: Р; лист: 13; листов:
Рук. гр.	Морозов				
Ст. инж.	Шполянская			Ящик 1 Я Схема электрическая соединений	ГИПРОДРЕВ ГЛЕНИНГРАД
Инженер	Салочев				
Н. контр.	Арановский				
привязан					
Инв. №					

Инв. № подл. | Подпись и дата | Взам. инв. №

Линия склейки

ТИПОВОЙ ПРОЕКТ 503-1-51.86 АЛЬБОМ 4

Дверь шкафа (вид с монтажной стороны)

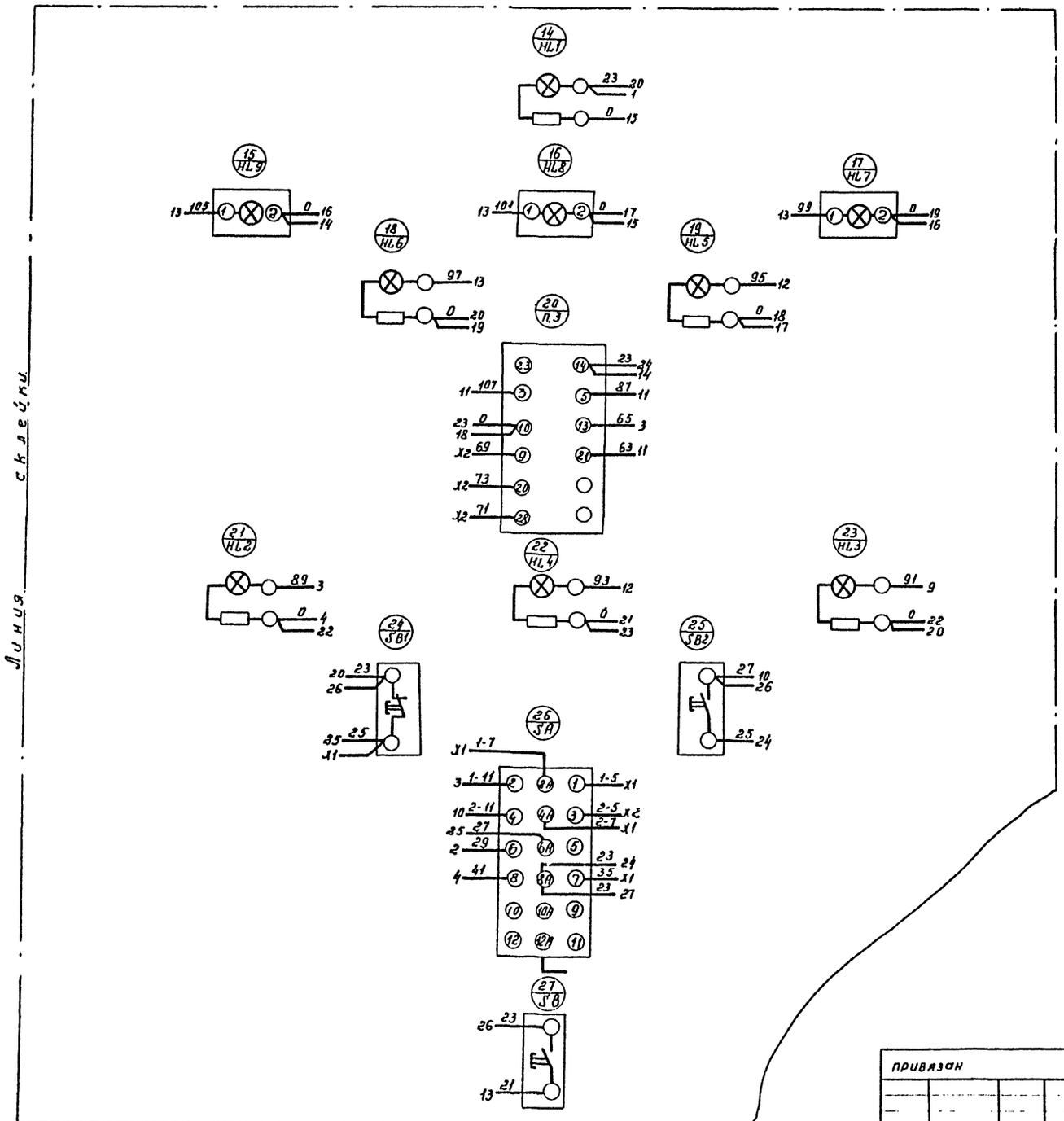

Данный лист рассматривать совместно с листом ЭМ-13

Нач.отд.	Книжников		ТП 503-1-51.86 ЭМ			
Гл.спец.	Прановский		Гараж на 25 спецмашин с закрытой стоянкой со стенами из арболита.	стадия	лист	листов
Рук.гр.	Морозов			Р	14	
Ст.инж.	Шполянская		Ящик 1Я Схема электрическая соединения.	ГИПРОДРЕВ ГЛЕНИНГРАД		
Инженер.	Солгуб					
Н.контр.	Прановский					

Инв. № подл. | Подпись и дата | Взам. инв. №

Инв. № подл. | Подпись и дата | Взам. инв. №

Формат	Зона	Поз.	Обозначение	Наименование	Кол.	Примечание
				Документация		
				Чертеж общего вида		
				Схема электрическая соединений		
				Перечень надписей		
				H1		
		1		Выключатель АБ3-М	2	47-SF 22-SF
				Iн.тр=4А Iотс=1,5А		
				Реле		
		2		РП20-21 ТУ 2з+2р	3	K1; K3;
				~220В 50 Гц		K4
		3		РП20-21 ТУ 4з+2р	2	22-K2 47-K2
		4		РВП72-3121 ~220В; 50Гц	1	KT1
		5		РВП72-3122 ~220В; 50Гц	1	KT2
		6		РВП72-3222 ~220В; 50Гц	1	KT3
		7		Диод Д226	5	VD1 ÷ VD5
				H51		
				Переключатель		
		8		ПМОФ45-222222/I-Д9У3	3	SA1; SA2 SA3

Привязан

Инв. №

ТП 503-1-51.86 ЭМ

Нач. отд.	Книжников		
Гл. спец.	Арсиновский		
Рук. гр.	Родионов		
Ст. инж.	Попова		
Инженер	Владиславлева		
Н. контр.	Арсиновский		

Гараж на 25 спецмашин с закрытой стоянкой со стенами из арболита

Ящик 1-ЯП. Таблица технических данных аппаратов.

Стадия	Лист	Листов
	15	

ГИПРОДРЕВ ЛЕНИНГРАД

ТИПОВОЙ ПРОЕКТ 503-1-51.86 АЛЬБОМ 4

Формат	Зона	Поз.	Обозначение	Наименование	Колич.	Примечание
				Выключатель		
		9		КЕ011 исп.4 черная	4	22-SB11 47-SB11 SB2; SB3
		10		КЕ011 исп.5 красная	3	SB1; 22-SB 47-SB1
				Арматура		
		11		АС120-15У2 ~220В; 50Гц	1	HL3
		12		АС120-11У2 ~220В; 50Гц	3	HL, HL1 HL2
		13		АС120-13У2 ~220В; 50Гц	2	HL4; HL5
				Блок зажимов	3	X1: X3
				Б324-4 П25-В/ВУ3		

— определяется при привязке проекта.

Привязан:

Инв. №

Лист 16

Панель	Строка	Надпись	Поз. обозначение	Место надписи	Текст	Кол-во	Вид шрифта	Заготовка
		1	22-SF	Табличка	Питание ~220 В	1		
		2	47-SF	—"—	Питание ~220 В	1		
		3	1-ЯП	—"—	Ящик управления	1		
		4	HL3	—"—	Контроль напряжения	1		
		5	HL	—"—	Авария	1		
		6	HL4	—"—	Работа П1 ≠ 22	1		
		7	HL5	—"—	Работа П1 ≠ 47	1		
		8	HL1	—"—	Низкая t° перед калорифером	1		
		9	HL2	—"—	Низкая t° обратн. теплоносит.	1		
		10	SA3	—"—	Выбор системы	1		
		11	SA1; SA2	—"—	Выбор режима	1		
		12		на ключе	Местное. откл. автомат.	2		
		13		—"—	2-рабоч. 1-рез. Откл. 1раб. 2рез.	1		
		14	22-SB1 22-SB11	Табличка	Приточная система П1≠22	1		
		15	47-SB1 47-SB11	—"—	Приточная система П2≠47	1		
		16	SB1 SB2	—"—	Автоматич. пуск.	1		
		17	SB3	—"—	Опробование сигнализации	1		
		18		на штифте	Пуск	4		
		19		—"—	Стоп	3		

Привязан:

Инв. №

ТП 503-1-50.86 ЭМ

Нач. отд.	Книжников		
Гл. спец.	Арсиновский		
Рук. гр.	Родионов		
Вед. инж.	Цполатская		
Ст. инж.	Попова		
Инженер	Владиславлева		
Н. контр.	Арсиновский		

Гараж на 25 спецмашин с закрытой стоянкой со стенами из арболита

Ящик 1-ЯП. Перечень надписей.

Стадия	Лист	Листов
Р	17	

ГИПРОДРЕВ ЛЕНИНГРАД

Вид спереди
дверь не показана

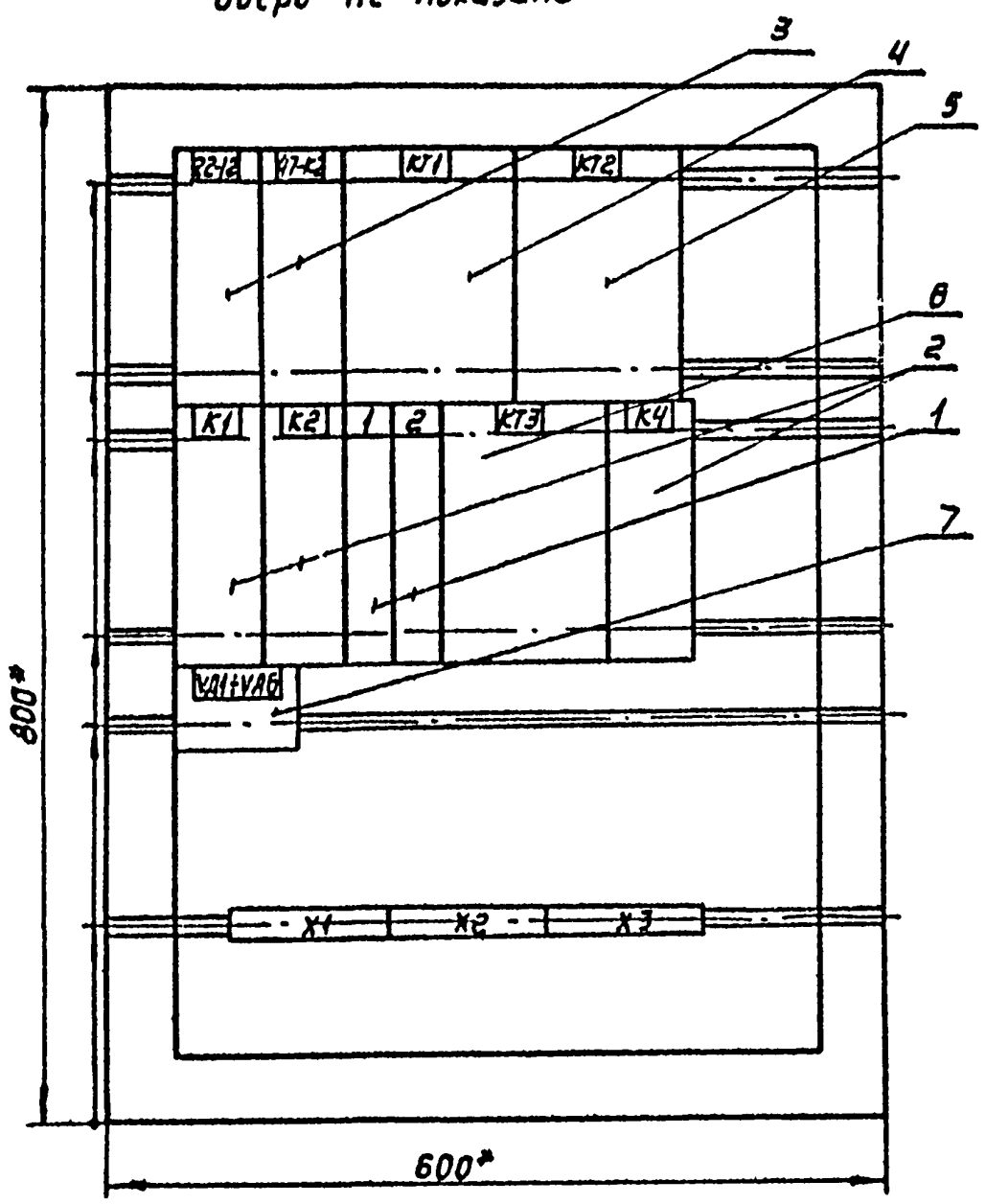

Дверь ящика
вид спереди

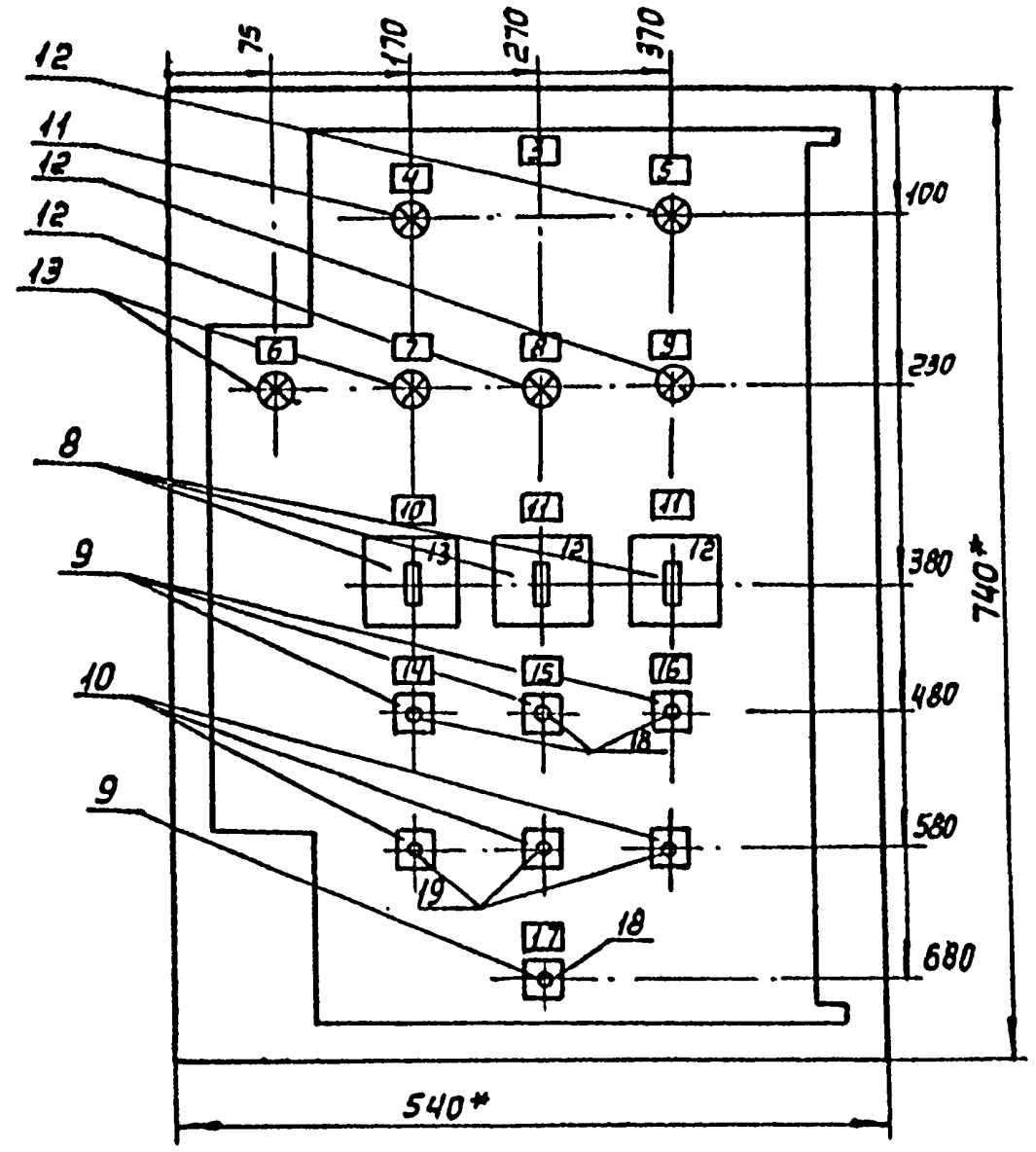

1. * Размеры для справок
2. В контуре табличек и аппаратов указаны номера надписей по перечню надписей.
3. Глубина ящика 350 мм.

Нач.отд.	Книжников		
Гл.спец.	Арановский		
Рук.гр.	Радионов		
Вед.инж.	Шполянская		
Ст.инж.	Попова		
Инжен.	Владиславлев		
Н.контр.	Арановский		

Привязан:

Инв. №

ТП 503-1-51.86 ЭМ

Гараж на 25 спецмашин с закрытой стоянкой со стенами из арболита.

Стадия	Лист	Листов
Р	18	

Ящик 1-ЯП.
Чертеж общего вида.

ГИПРОДРЕВ г.ЛЕНИНГРАД

Инв.№ подл. | Подпись и дата | Взам.инв.№

ТИПОВОЙ ПРОЕКТ 503-1-51.86 АЛЬБОМ 4

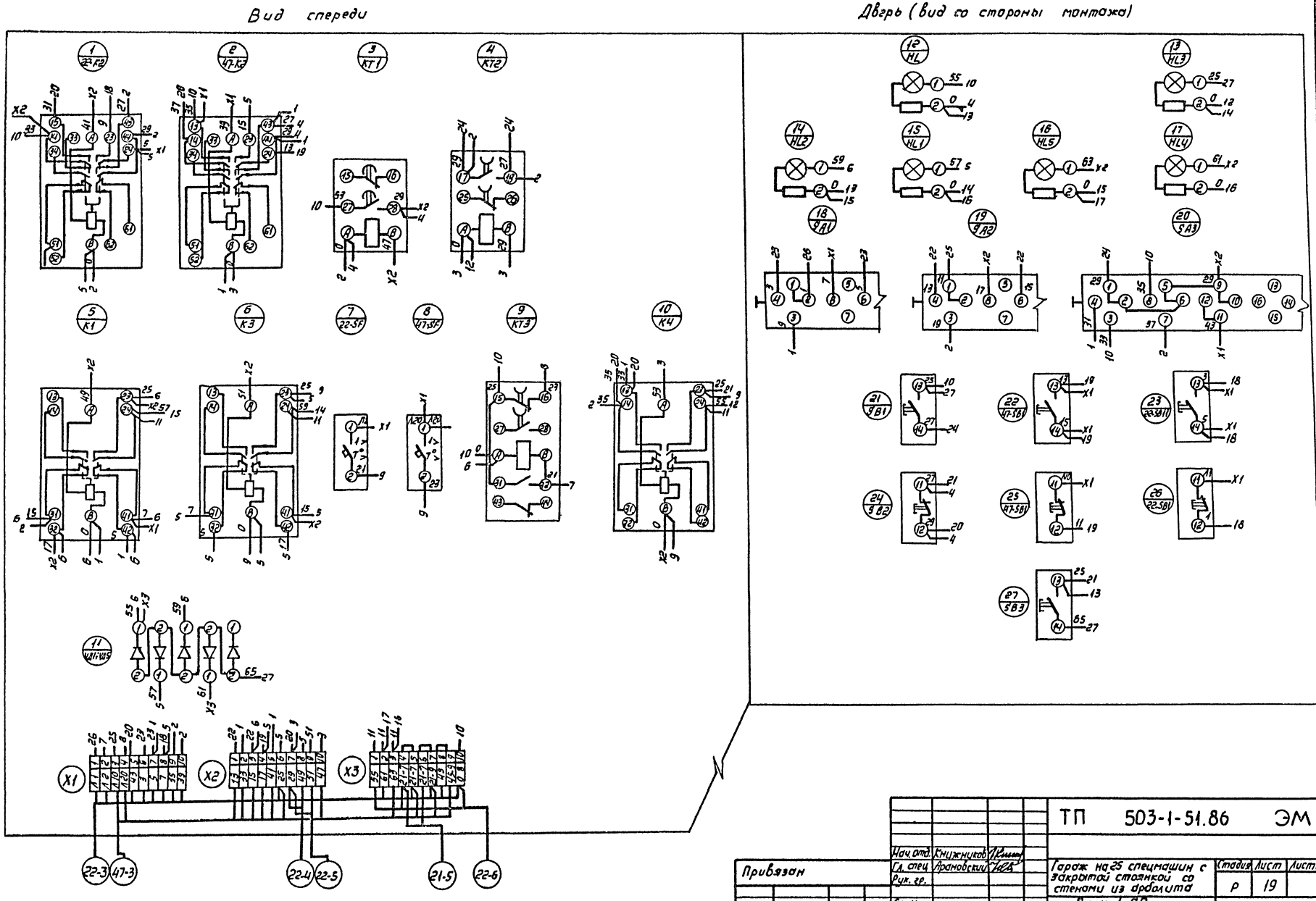

				ТП 503-1-51.86 ЭМ		
Нач. отд.	Книжников					
Гл. спец.	Арановский			Гараж на 25 спецмашин с закрытой стоянкой со стенами из арболита	Стадия	Лист	Листов
Рук. гр.					Р	19	
Ст. инж.				Ящик 1-ЯП Схема электрическая соединений	ГИПРОДРЕВ г. ЛЕНИНГРАД		
Инжен.	Владиславлев						
Н. контр.	Арановский						

Привязан

Инв. №

Инв. № подл. | Подпись и дата | Взам. инв. №

ТИПОВОЙ ПРОЕКТ АЛЬБОМ 5

Вид спереди. Дверь не показана.

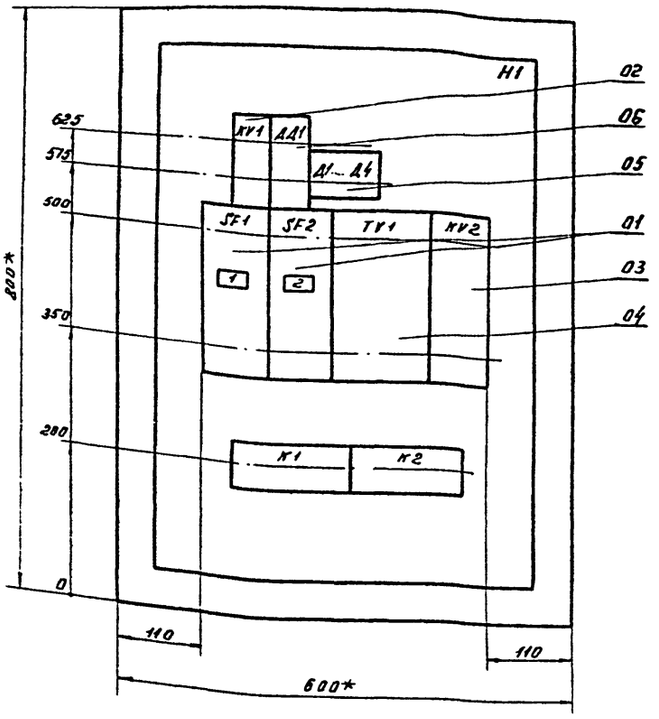

Дверь.

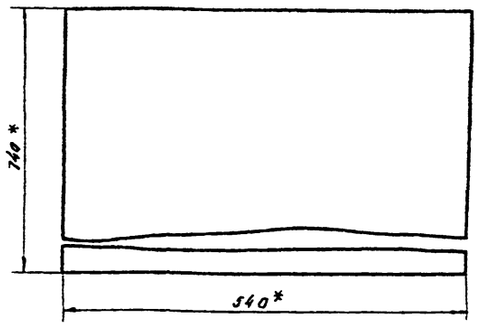

1. *Размеры для справок.
2. Неуказанные предельные отклонения размеров по...
3. В контурах табличек указаны их номера по перечню надписей.
4. Глубина ящика 350мм.

привязан

Инв. N

Нач.отд.	Кулаков		
Н.контр.	Иванов		
Гл.спец.	Иванов		
Рук.гр.	Амелин		
Исполн.	Семёнова		

ТП 503-1-51.86 ПС

Гараж на 25 спецмашин с закрытой стоянкой со стенами из арболита.

стадия	лист	листов
Р	1	

Ящик релейный. 1 вариант. Чертёж общего вида

ГПИ Спецавтоматика Ленинград.

формат А3

ТИПОВОЙ ПРОЕКТ АЛЬБОМ 5

формат	зона	поз.	Обозначение	Наименование	кол.	Примечание
	05			Диоды КД 521А	04	D1... D4
	06			Элемент логический		
				И-404	01	DD1
				Колодки зажимов 631Н17-2		
				У=16А, кол.зажимов-10	02	K1, K2

Привязан

Инв. N

ТП 503-1-51.86 ПС Лист 2

формат А4

ТИПОВОЙ ПРОЕКТ АЛЬБОМ 5

формат	зона	поз.	Обозначение	Наименование	кол.	Примечание
				Документация		
А3			К1-02	Чертёж общего вида.		
А3			К1-04	Схема эл.соединений.		
А4			К1-03	Перечень надписей		
				Сборочные единицы.		
				H1 01		
		01		Выключатели автома-		
				тические АП50С-2М		
				Ур=1,6А	02	SF1, SF2
		02		Реле РПЛ 2204 ~220В	01	KV1
		03		Реле РПУ-2-312 203 У3-24В	01	KV2
		04		Трансформатор ОСМ-0,1 У3		
				220/5-29В, 100ВА	01	TV1

привязан

Инв. N

Подпись и дата | Взам.инв. N

Нач.отд.	Кулаков		13.04
Н.контр.	Иванов		13.04
Гл.спец.	Иванов		13.04
Рук.гр.	Амелин		13.04
Исполн.	Семёнов		13.04

ТП 503-1-51.86 ПС

Гараж на 25 спецмашин с закрытой стоянкой со стенами из арболита.

стадия	лист	листов
Р	1	2

Ящик релейный. 1 вариант. Технические данные аппаратов.

ГПИ Спецавтоматика Ленинград.

ТИПОВОЙ ПРОЕКТ 503-1-51.86 АЛЬБОМ 4

Панель. Вид спереди

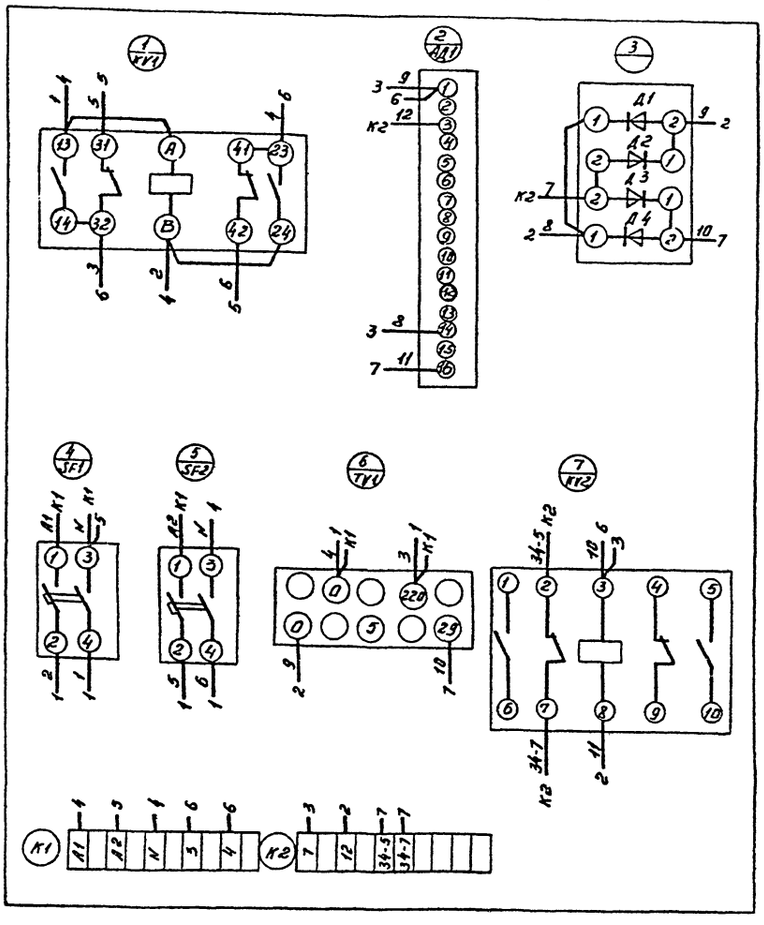

привязан			
Инв. N			
Нач.отд.	Кулаков		
Н.контр.	Иванов		
Гл.спец.	Иванов		
Рук.гр.	Амелин		
Исполн.	Семёнова		

ТП 503-1-51.86 ПС

Гараж на 25 спецмашин с закрытой стоянкой со стенами из арбалита.

Стадия	лист	листов
Р		1

Ящик релейный. 1 вариант. Схема электрическая соединений

ГПИ Спецавтоматика Ленинград

формат А3

ТИПОВОЙ ПРОЕКТ АЛЬБОМ 4

Панель	Строка	Надпись	Поз. обозначение	Место надписи	Текст	Кол.	Вид шрифта	Заготовка
		1	SF1	Табличка	Основной ввод			
		2	SF2	то же	Резервный ввод			
				"	KV1			
				"	АД1			
				"	Д1...Д4			
				"	TV1			
				"	KV2			

Взам.инв.N	Привязан		
Подпись и дата	Инв. N		
Инв.N подл.	Нач.отд.	Кулаков	
	Н.контр.	Иванов	
	Гл.спец.	Иванов	
	Рук.гр.	Амелин	
	Исполн.	Семёнова	

ТП 503-1-51.86 ПС

Гараж на 25 спецмашин с закрытой стоянкой со стенами из арбалита.

Стадия	лист	листов
Р		1

Ящик релейный. 1 вариант. Перечень надписей.

ГПИ. Спецавтоматика Ленинград.

формат А4

Вид спереди. Дверь не показана.

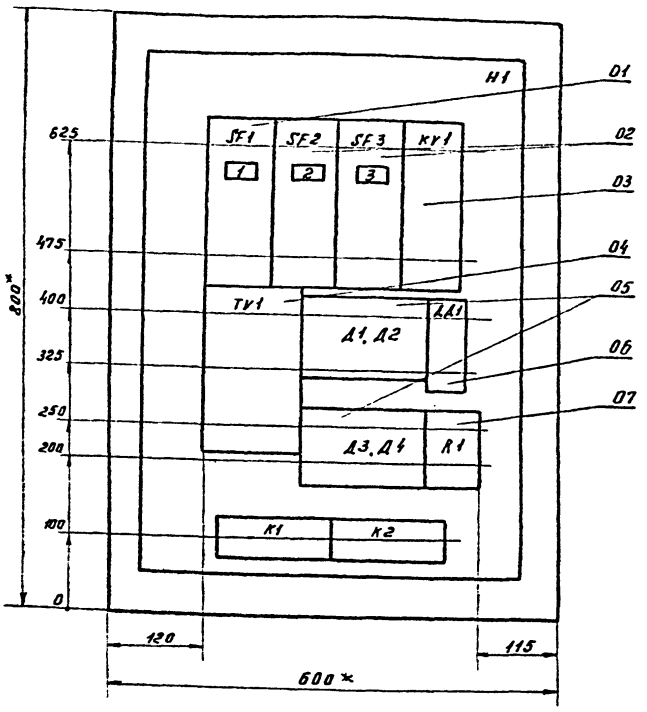

Дверь.

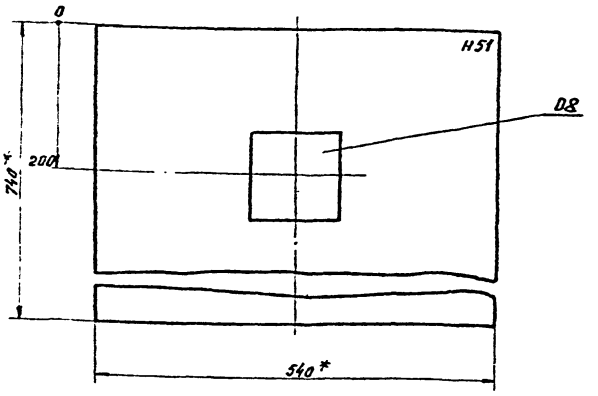

1* Размеры для справок.
2. Неуказанные предельные отклонения размеров по....
3. В контурах табличек указаны их номера по перечню надписей.
4. Глубина ящика 350 мм.

Привязан

Инв. N

			ТП 503-1-51.86 ПС		
			Гараж на 25 спецмашин с закрытой стоянкой со стенами из арболита.		
Нач.отд.	Кулаков			стадия	лист	листов
Н.контр.	Иванов			Р		1
Гл.спец.	Иванов		Ящик релейный. 2 вариант Чертёж общего вида.	ГПИ Спецавтоматика Ленинград	
Рук.гр.	Амелин				
Исполн.	Семёнова				

формат А3

Альбом 4 Типовой проект

формат	зона	поз.	Обозначение	Наименование	кол.	Примечание.
		06		Элемент логический		
				И-404	01	ДД1
		07		Резистор ППБ-50Г		
				1000 Ом ± 10%, с рукоятью	01	R1
				H51 01		
		08		Амперметр Н330		
				Шкала 0...2А	01	PA1
				Колодки зажимов БЗН17-23		
				У-16А кол. зажимов-10	02	K1, K2

Привязан

Инв. N

			ТП 503-1-51.86 ПС		Лист 2
Нач.отд.	Кулаков				
Н.контр.	Иванов				
Гл.спец.	Иванов				
Рук.гр.	Амелин				
Исполн.	Семёнова				

формат А4

Альбом 4 Типовой проект

формат	зона	поз.	Обозначение	Наименование	кол.	Примечание.
				Документация.		
А3			-02	Чертёж общего вида.		
А3			-04	Схема эл. соединений		
А4			-03	Перечень надписей.		
				Сборочные единицы		
				H1 01		
				Выключатели автоматические.		
		01		АП50Б-2М Ур=2.5А	01	SF1
		02		АП50Б-2М Ур=1.6А	02	SF2, SF3
		03		РПУ-2-312 203У3 -29В	01	KV1
		04		Трансформатор ОСМ-0,4 У3		
				220/5-29В, 100 ВА	01	TV1
		05		Диоды Д245Б	04	Д1...Д4

Привязан

Инв. N

			ТП 503-1-51.86 ПС		
			Гараж на 25 спецмашин с закрытой стоянкой со стенами из арболита.		
Нач.отд.	Кулаков			стадия	лист	листов
Н.контр.	Иванов			Р	1	2
Гл.спец.	Иванов		Ящик релейный. 2 Вариант. Технические данные аппаратов.	ГПИ Спецавтоматика Ленинград	
Рук.гр.	Амелин				
Исполн.	Семёнова				

формат А4

ТИПОВОЙ ПРОЕКТ 503-1-51.86 АЛЬБОМ 4

Панель. Вид спереди.

Дверь. Вид со стороны монтажа.

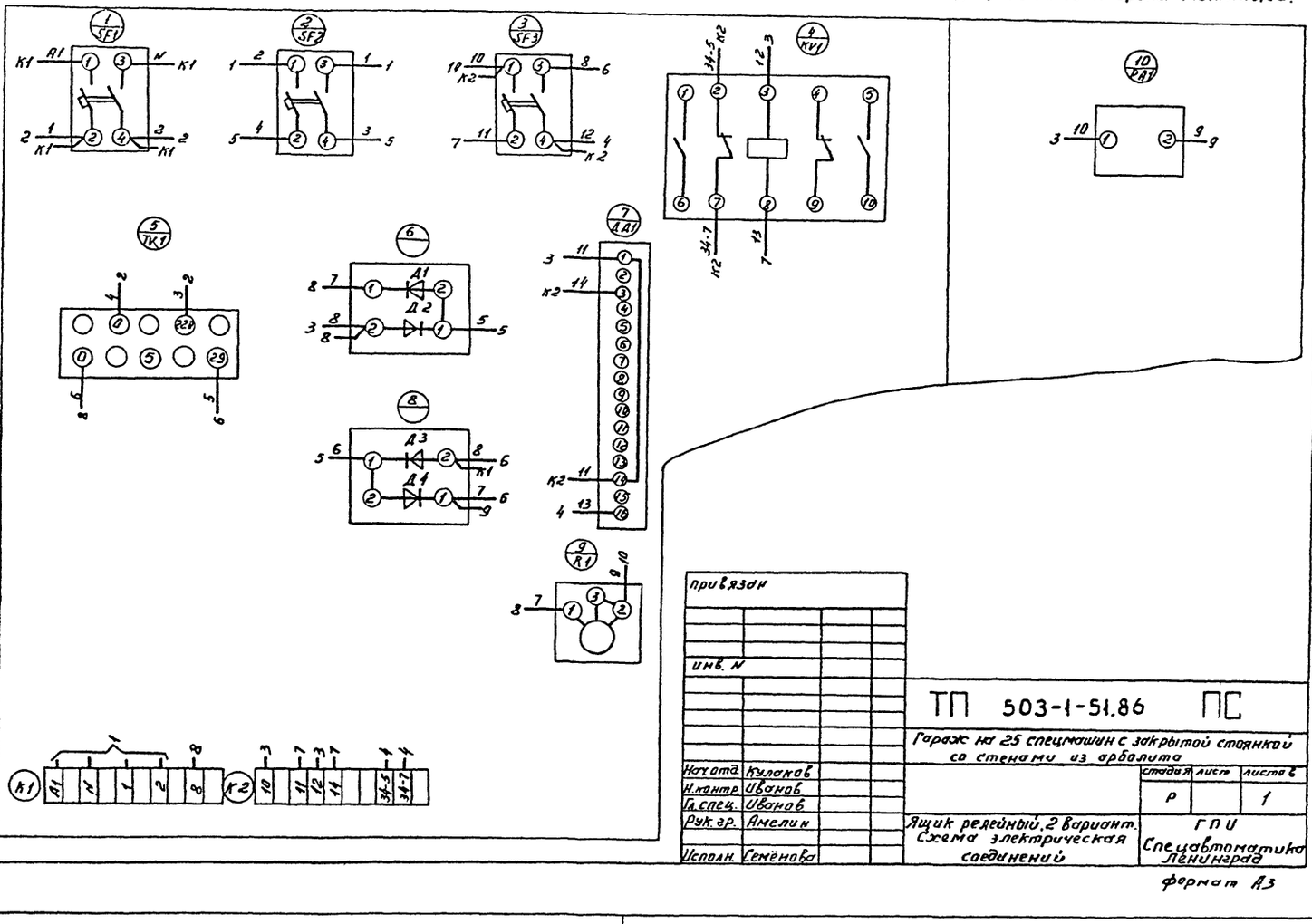

привязан			
инв. N			
Нач.отд.	Кулаков		
Н.контр.	Иванов		
Гл.спец.	Иванов		
Рук.гр.	Амелин		
Исполн.	Семёнова		

ТП 503-1-51.86 ПС

Гараж на 25 спецмашин с закрытой стоянкой со стенами из арболита

стадия	лист	листов
Р		1

Ящик релейный. 2 вариант. Схема электрическая соединений

ГПИ Спецавтоматика Ленинград

Формат А3

ТИПОВОЙ ПРОЕКТ АЛЬБОМ 4

Панель	Строка	Надпись	Поз. обозначение	Место надписи	Текст	Кол.	Вид шрифта	Заготовка
		1	SF1	Табличка	Питание основное			
		2	SF2	То же	Зарядка аккумулятора			
		3	SF3	"	Питание резервное			
				"	KV1			
				"	TV1			
				"	Д1, Д2			
				"	ДА1			
				"	Д3, Д4			
				"	R1			
				"	PA1			

привязан			
инв. N			
Нач.отд.	Кулаков		
Н.контр.	Иванов		
Гл.спец.	Иванов		
Рук.гр	Амелин		
Исполн	Семёнова		

ТП 503-1-51.86 ПС

Гараж на 25 спецмашин с закрытой стоянкой со стенами из арболита.

стадия	лист	листов
Р		1

Ящик релейный. 2 вариант. Перечень надписей.

ГПИ Спецавтоматика Ленинград

Формат А4

gost.e-ecolog.ru