ТИПОВОЙ ПРОЕКТ
503-1-51.86
ГАРАЖ НА 25 СПЕЦМАШИН С ЗАКРЫТОЙ СТОЯНКОЙ СО СТЕНАМИ ИЗ АРБОЛИТА

Альбом 3.

Строительные изделия.

Часть 2.

Изделия деревянные.

				Привязан:
				Инв. №

gost.e-ecolog.ru

Отпечатано
в Новосибирском филиале ЦИТП
630064 г. Новосибирск пр. Карла Маркса 1
Выдано в печать 15 VII 1938 г.
Заказ Т-1936 Тираж 180

ТИПОВОЙ ПРОЕКТ

503-1-51.86

ГАРАЖ НА 25 СПЕЦМАШИН С ЗАКРЫТОЙ СТОЯНКОЙ СО СТЕНАМИ ИЗ АРБОЛИТА

Альбом 3.

СОСТАВ ПРОЕКТА

Альбом 1. Пояснительная записка. Генеральный план. Технология производства. Архитектурные решения. Конструкции железобетонные. Конструкции металлические. Конструкции деревянные.

Альбом 2. Силовое электрооборудование. Электрическое освещение. Связь и сигнализация. Отопление и вентиляция. Внутренние водопровод и канализация. Пожарная сигнализация.

Альбом 3. Строительные изделия. Часть 1. Изделия железобетонные. Часть 2. Изделия деревянные.

Альбом 4. Задание заводу-изготовителю на щиты управления.

Альбом 5 Сметы Книга 1. Книга 2.

Альбом 6. Ведомости потребности в материалах.

Альбом 7. Спецификации оборудования.

Разработан проектным институтом «Гипродрев»

Главный инженер института О.В. Попов

Главный инженер проекта Г.Ф. Зорин

Утвержден Минлесбумпромом СССР Протокол №47 от 14 апреля 1986г

Введен в действие институтом «Гипродрев» Приказ №88 от 15 октября 1986г.

Привязан

Инв. №

ТИПОВОЙ ПРОЕКТ 503-1-51.86 АЛЬБОМ 3

Инв.№ подл. | Подпись и дата | Взам. инв.№

Содержание альбома

Обозначение.	Наименование.	Стр.
	Обложка	
	Титульный лист	
	Содержание альбома	2
ТП503-1-50.86 КДИ – ТТ	Технические требования	3
ТП-503-1-50.86 КДИ – 01	Балка БКДС 18-2100-01	4
ТП-503-1-50.86 КДИ – 02	Плиты покрытия с отверстиями ПФДВ-6-350-6а; ПФДВ-6-350-8а; ПФДО-6-350-8-1; ПФДО-6-350-10-1	5-6
ТП-503-1-50.86 КДИ – 02-01	Плиты покрытия с отверстиями ПФДО-6-350-6-3;4; ПФДО-6-350-8-2;3;4 ПФДО-6-350-10-2;3.	6-7
ТП-503-1-50.86 КДИ – 02 СБ	Плиты покрытия с отверстиями ПФДВ-6-350-6а; ПФДВ-6-350-8а; ПФДО-6-350-8-1; ПФДО-6-350-10-1	8
ТП-503-1-50.86 КДИ – 02-01СБ	Плиты покрытия с отверстиями ПФДО-6-350-6-3;4; ПФДО-6-350-8-2;3;4 ПФДО-6-350-10-2;3.	9
ТП-503-1-50.86 КДИ – 02-02	Плиты покрытия с отверстиями ПФДО-6-350-6;8;10-5 ПФДО-6-350-8;10-6	10-11
ТП-503-1-50.86 КДИ – 02-03	Плиты покрытия с отверстиями ПФДО-6-350-13-7 ПФДО-6-350-16-7	11-12
ТП-503-1-50.86 КДИ – 02-02СБ	Плиты покрытия с отверстиями ПФДО-6-350-6;8;10-5 ПФДО-6-350-8;10-6	13
ТП-503-1-50.86 КДИ – 02-03СБ	Плиты покрытия с отверстиями ПФДО-6-350-13-7 ПФДО-6-350-16-7	14
ТП-503-1-50.86 КДИ – 03	Каркасы НК1; НК2; НК3; НК4	15
ТП-503-1-50.86 КДИ – 03-СБ	Каркасы НК1; НК2; НК3; НК4	16
ТП-503-1-50.86 КДИ – 04	Обшивка НФ1; НФ2	17
ТП-503-1-50.86 КДИ – 04-01	Обшивка НФ3; НФ4	
ТП-503-1-50.86 КДИ – 04-02	Обшивка НФ5; НФ6; НФ7; НФ8; НФ9.	18
ТП-503-1-50.86 КДИ – 04-03	Обшивка НФ10; НФ11; НФ12; НФ13; НФ14	19
ТП-503-1-50.86 КДИ – 04-04	Обшивка НФ15	20
ТП-503-1-50.86 КДИ – 05	Изделие соединительное МС1	

Нач.отд.	Прасолов		ТП 503-1-51.86 КДИ		
Гл.констр.	Афонин				
Рук.гр.	Михеев		Содержание альбома	Стадия	Лист	Листов
Проектир.	Михеев			Р		1
Исполнил	Мещерякова			ГИПРОДРЕВ г.ЛЕНИНГРАД		
Н.контр.	Тарановская					

Копировал: Капустенко Формат А3

1. Технические требования к изготовлению и материалам типовых изделий смотрите технические описания соответствующих серий.
2. При изготовлении клееных конструкций необходимо руководствоваться следующими нормативными документами — ГОСТ 20850-75, СН и П III-19-76, „Руководство по изготовлению и контролю качества деревянных клееных конструкций".
3. Обработку пиломатериалов, а также указание по изготовлению клееных конструкций выполнять в строгом соответствии с указаниями „Руководство по изготовлению и контролю качества деревянных клееных конструкций."
4. Нанесение лакокрасочных покрытий на деревянные и стальные изделия производить в заводских условиях.
5. В плитах покрытия в качестве пароизоляции принять покрытие из железного сурика — 40% и олифы — 60%.
6. Стропильные балки и внутренние поверхности плит покрытия обработать антисептическим препаратом МБ-1 (ТУ66 Латвийской ССР 068-76) с последующим нанесением перхлорвинилового лака ХВ-784 (ГОСТ 7313-75) по всей поверхности балок и наружной поверхности плит.
7. Торцы и места опирания балок обработать герметиками У-30 м (ГОСТ 13489-79) или УТ-32 (ТУ38-105462-72) с последующим нанесением покровных слоев.

Нач. отд.	Прасолов		ТП 503-1-51.86 КДИ-ТТ		
Гл. комп.	Афонин				
Рук. груп.	Михеев		Технические требования.	Стадия	Лист	Листов
Проектир.	Тарановская			Р		1
Исполнил	Денисова			ГИПРОДРЕВ г. ЛЕНИНГРАД		
Н. контр.	Тарановская					

Инв. № подл. | Подпись и дата | Взам. инв. №

Копировал: Капустенко. Формат А3

ТИПОВОЙ ПРОЕКТ 503-1-51.86. АЛЬБОМ 3

БКДС 18-2100-01

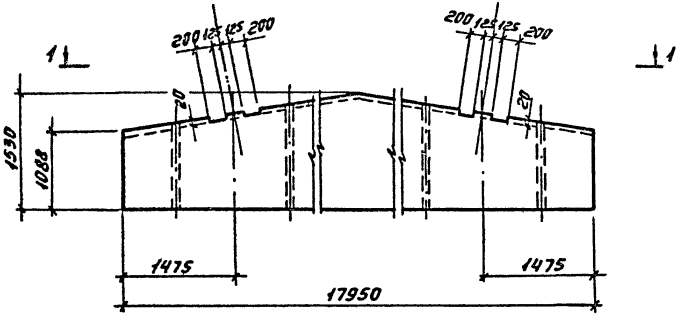

1 – 1

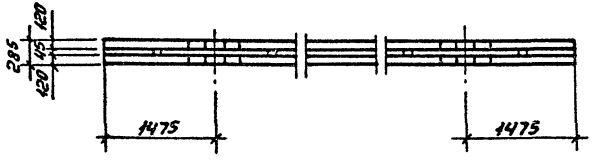

Формат	Зона	Поз.	Обозначение	Наименование	Кол.	Примечание
				Документация		
			1.462-15. В1 – 000 ТО	Техническое описание	X	
			1.462-15. В1 – 000 ВД	Ведомость ссылочных документов	X	
			ТП 503-1-50.86. КДИ-ТТ	Технические требования	X	
			1.462.-15. В1 – 400	Балка двускатная БКДС 18 – 2100	X	
				Материалы		
				Объем древесины $м^3$	5,76	

Подрезки выполнять на заводе – изготовителе.

Нач. отд.	Прасолов		
Гл. конст.	Афонин		
Рук. гр.	Михеев		
Проектир.	Михеев		
Исполн.	Мещерякова		
Н. контр.	Тарановская		

ТП 503-1-51.86 КДИ-01

Балка БКДС 18-2100-01

Стадия	Масса	Масштаб
Р	2880	1:50
Лист	Листов. 1	

ГИПРОДРЕВ г. ЛЕНИНГРАД

Инв. № подл. | Подпись и дата | Взам. инв. №

Копировал: Капустенко

Формат А3

Инв.№ подл. | Подпись и дата | Взам. инв.№

ТИПОВОЙ ПРОЕКТ 503-1-51.86 АЛЬБОМ 3

Формат	Зона	Поз.	Обозначение	Наименование	Кол. на исполн.										Примечание
				Документация											
			ТП 503-1-50.86 КДИ-02 СБ	Сборочный чертеж	×	×	×	×							
			1.465.5-12.1 0000 ТО	Техническое описание	×	×	×	×							
			1.465.5-12.1 0000 ПЗ	Пояснительная записка	×	×	×	×							
			ТП 503-1-50.86 КДИ-ТТ	Технические требования	×	×	×	×							
				Сборочные единицы											
		1	1.465.5-12.1 1010-03	Каркас К1-4	1	1	1	1							108,0 кг
		2	ТП 503-1-50.86 КДИ-04	Обшивка НФ1	1	1									76,0 кг
		3	ТП 503-1-50.86 КДИ-04	НФ2			1	1							76,0 кг
				Марка	ПФДВ-6-350-6а	ПФДВ-6-350-8а	ПФДО-6-350-8-1	ПФДО-6-350-10-1							

Нач. отд.	Прасолов		ТП 503-1-51.86 КДИ-02
Гл. констр.	Афонин		Плиты покрытия с отверстиями ПФДВ-6-350-6а, ПФДВ-6-350-8а, ПФДО-6-350-8-1, ПФДО-6-350-10-1
Рук. гр.	Михеев		Стадия: Р; Лист: 1; Листов: 3
Проектир.	Михеев		ГИПРОДРЕВ г. ЛЕНИНГРАД
Исполн.	Мещерякова		
Н. контр.	Тарановская		

Копировал: Капустенко. Формат А4

Инв.№ подл. | Подпись и дата | Взам. инв.№

ТИПОВОЙ ПРОЕКТ 503-1-51.86 АЛЬБОМ 3

Формат	Зона	Поз.	Обозначение	Наименование	Кол. на исполн.										Примечание
				Детали											
		4	ТП 503-1-50.86 КДИ-04-01	Обшивка НФ3	1	1									39,0 кг
		5	ТП 503-1-50.86 КДИ-04-01	НФ4			1	1							39,0 кг
		6	1.465.5-12.1 1140	Поддон М2	1	1	1	1							12,0 кг
				Брусок 3 сорта ГОСТ 8486-66 сосна, влаж. 5=10±2%											
БЧ		7	1.465.5-12.1 1101	25х25 L=630	4	4	4	4							0,0004 м³
БЧ		8	1.465.5-12.1 1121	50х50 L=630			2	2							0,0016 м³
БЧ		9		50х50 L=200			1	1							0,0005 м³
				Марка	ПФДВ-6-350-6а	ПФДВ-6-350-8а	ПФДО-6-350-8-1	ПФДО-6-350-10-1							

ТП 503-1-51.86 КДИ-02 Лист 2

Формат А4

Инв. № подл.	Подпись и дата	Взам. инв. №

ТИПОВОЙ ПРОЕКТ 503-1-51.86 АЛЬБОМ 3

Формат	Зона	Поз.	Обозначение.	Наименование	Кол. на									Примечание
				Стандартные изделия										
		10		Шурупы А4х60 ГОСТ 1145-80	8	8	8	8						0,04 кг
				Материалы										
		11		Плиты минераловатные ГОСТ 9573 - 72*	0,44	0,59	0,59	0,74						$м^3$
		12		Пароизоляция покрасочная	7,5	7,5	7,5	7,5						$м^2$
		13		Рубероид РэМ-350 ТУ21-27-30-72	10,5	10,5	10,5	10,5						$м^2$
		14		Пленка полиэтиленовая S=0,2 ГОСТ 10354-63	1,5	1,5	1,5	1,5						$м^2$
				Марка	ПФДВ-6-350-6а	ПФДВ-6-350-8а	ПФДО-6-350-8-1	ПФДО-6-350-10-1						

ТП 503-1-51.86 КДИ-02 Лист 3

Формат А4

Инв. № подл.	Подпись и дата	Взам. инв. №

ТИПОВОЙ ПРОЕКТ АЛЬБОМ 3

Формат	Зона	Поз.	Обозначение	Наименование	Кол. на									Примечание
				Документация										
			ТП 503-1-50.86 КДИ-02-01 СБ	Сборочный чертеж	X	X	X	X	X	X	X			
			1.465.5-12.1 0000 ТО	Техническое описание	X	X	X	X	X	X	X			
			1.465.5-12.1 0000 ПЗ	Пояснительная записка	X	X	X	X	X	X	X			
			ТП 503-1-50.86 КДИ-ТТ	Технические требования	X	X	X	X	X	X	X			
				Сборочные единицы.										
		1.	1.465.5-12.1 1010-03	Каркас К1-4	1	1								108,0 кг.
				Марка	ПФДО-6-350-8-2	ПФДО-6-350-10-2	ПФДО-6-350-6-3	ПФДО-6-350-8-3	ПФДО-6-350-10-3	ПФДО-6-350-6-4	ПФДО-6-350-8-4			

Нач. отд.	Прасолов	
Гл. констр.	Афонин	
Рук. гр.	Михеев	
Проектир.	Михеев	
Исполнил	Мещерякова	
Н. контр.	Тарановская	

ТП 503-1-51.86 КДИ-02-01

Плиты покрытия с отверстиями ПФДО-6-350-6-3; 4 ПФДО-6-350-8-2; 3; 4 ПФДО-6-350-10-2; 3

Стадия	Лист	Листов.
Р	1	3

ГИПРОДРЕВ г. ЛЕНИНГРАД

Формат А4

Инв.№ подл.	Подпись и дата	Взам.инв.№

ТИПОВОЙ ПРОЕКТ 503-1-51.86 АЛЬБОМ 3

Формат	Зона	Поз.	Обозначение	Наименование	Кол. на								Примечание
		2	ТП 503-1-50.86 КДИ — 03	Каркас НК1			1	1	1				150,7 кг
		3	ТП 503-1-50.86 КДИ — 03	НК2						1	1		150,7 кг
				Детали									
		4	ТП 503-1-50.86 КДИ — 04	Обшивка НФ 5	1	1							70,0 кг
		5	ТП 503-1-50.86 КДИ — 04—02	НФ 6	1	1							35,0 кг
		6	ТП 503-1-50.86 КДИ — 04—02	НФ 7			1	1	1				56,0 кг
		7	ТП 503-1-50.86 КДИ — 04—02	НФ 8			1	1	1				28,0 кг
		8	ТП 503-1-50.86 КДИ — 04—02	НФ 9						1	1		56,0 кг
		9	ТП 503-1-50.86 КДИ — 04—03	НФ 10						1	1		28,0 кг
				Марка	ПФДО-6-350-8-2	ПФДО-6-350-10-2	ПФДО-6-350-6-3	ПФДО-6-350-8-3	ПФДО-6-350-10-3	ПФДО-6-350-6-4	ПФДО-6-350-8-4		

ТП 503-1-51.86 КДИ-02-01 Лист 2

Формат А4

Инв. № подл	Подпись и дата	Взам.инв.№

ТИПОВОЙ ПРОЕКТ АЛЬБОМ 3

Формат	Зона	Поз.	Обозначение	Наименование.	Кол. на								Примечание
				Брусок Зсорта ГОСТ 8486-66 сосна, ель Ф=10±2%									
Б.Ч.		10	1.465.5-12.1 1001	25x25 L = 630	4	4	4	4	4	4	4		0,0004 м³
Б.Ч.		11	1.465.5-12.1 1121	50x50 L = 630	2	2							0,0016 м³
Б.Ч.		12		50x50 L = 200	1	1							0,0005 м³
				Материалы.									
		13		Плиты минераловатные ГОСТ 9573-72	0,59	0,74	0,39	0,51	0,64	0,39	0,51		м³
		14		Пароизоляция покрасочная	7,5	7,5	7,1	7,1	7,1	7,1	7,1		м²
		15		Рубероид РЭМ-350 ТУ 21-27-30-72	10,5	10,5	10,5	10,5	10,5	10,5	10,5		м²
		16		Пленка полиэтиленовая S=0,2 ГОСТ 10354-63	1,5	1,5	1,5	1,5	1,5	1,5	1,5		м²
				Марка	ПФДО-6-350-8-2	ПФДО-6-350-10-2	ПФДО-6-350-6-3	ПФДО-6-350-8-3	ПФДО-6-350-10-3	ПФДО-6-350-6-4	ПФДО-6-350-8-4		

ТП 503-1-51.86 КДИ-02-01 Лист 3

Формат А4

ТИПОВОЙ ПРОЕКТ 503-1-51.86 АЛЬБОМ 3

Инв.№ подл. | Подпись и дата | Взам.инв.№

1-1

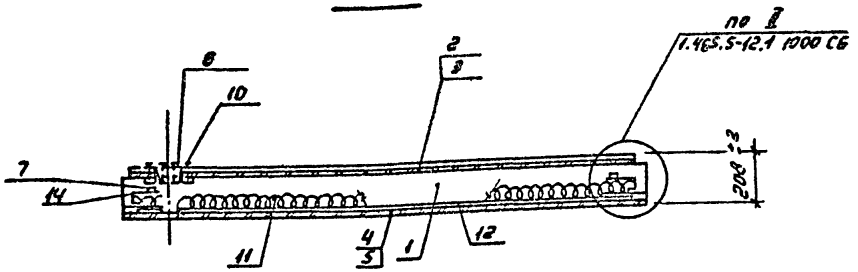

ПФДВ-6-350-6 а
ПФДВ-6-350-8 а

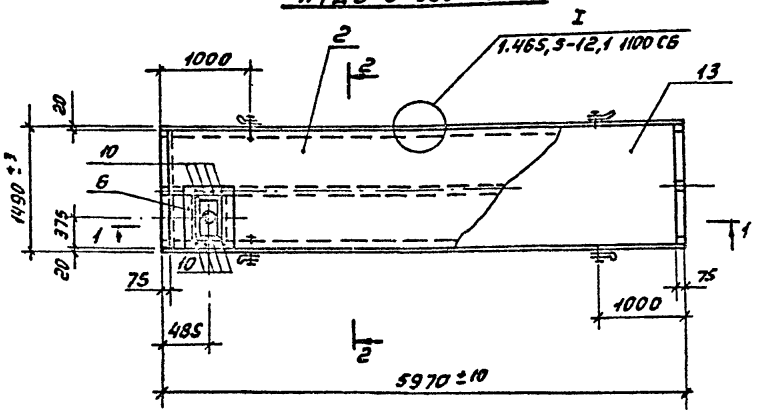

ПФДО-6-350-8-1; ПФДО-6-350-10-1
(остальное см. ПФДВ-6-350-6 а; ПФДВ-6-350-8 а)

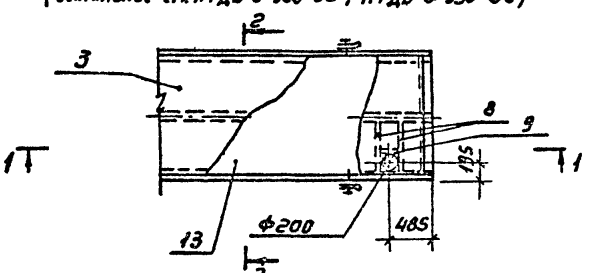

2-2

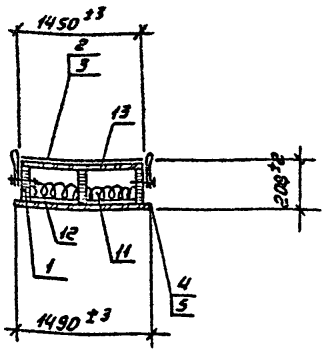

Марка	Объём древесины м³	Объем фанеры м³	Объем утеплит. м³	Масса стали кг	Масса плиты кг
ПФДВ-6-350-6 а	0,218	0,161	0,444	13,1	337
ПФДО-6-350-8-1	0,222	0,156	0,591	13,1	354
ПФДВ-6-350-8 а	0,218	0,161	0,591	13,1	355
ПФДО-6-350-10-1	0,222	0,156	0,740	13,1	372

Нач.отд.	Прасолов	
Гл.констр.	Афонин	
Рук.гр.	Михеев	
Проектир.	Михеев	
Исполнил	Мещерякова	
Н.контр.	Тарановская	

ТП 503-1-51.86 КДИ — 0206

Плиты покрытия с отверстиями
ПФДВ-6-350-6 а
ПФДВ-6-350-8 а
ПФДО-6-350-8-1
ПФДО-6-350-10-1

Стадия	Масса	Масштаб
Р	см. табл.	1:50
Лист	Листов 1	

ГИПРОДРЕВ г.ЛЕНИНГРАД

Копировал: Капустенко. Формат А3

ТИПОВОЙ ПРОЕКТ 503-1-51.86 АЛЬБОМ 3

Инв. № подл. | Подпись и дата | Взам. инв. №

1 – 1

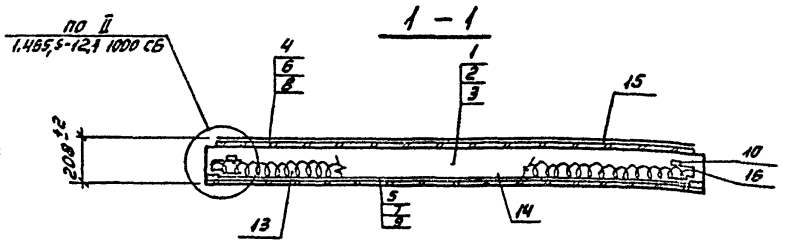

ПФДО-6-350-8-2
ПФДО-6-350-10-2

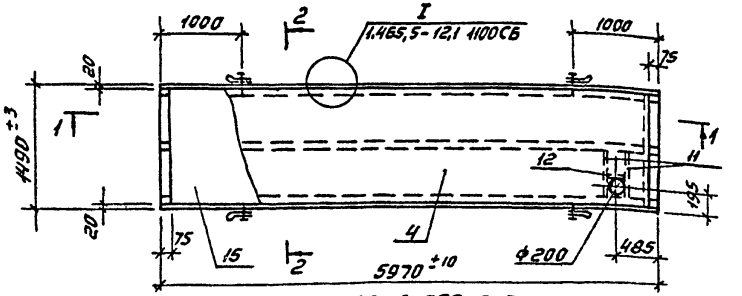

ПФДО-6-350-6-3
ПФДО-6-350-8-3
ПФДО-6-350-10-3

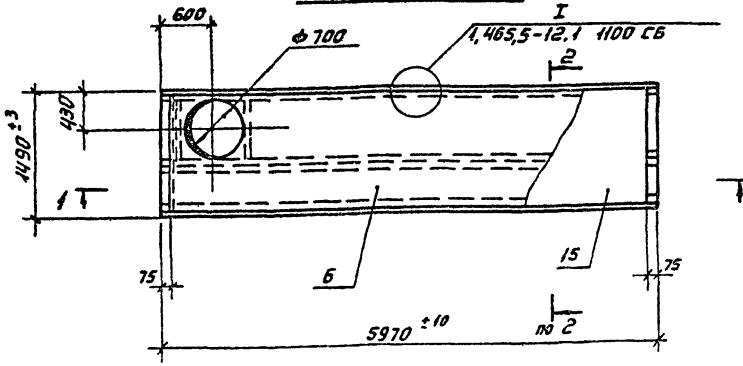

ПФДО-6-350-6-4
ПФДО-6-350-8-4

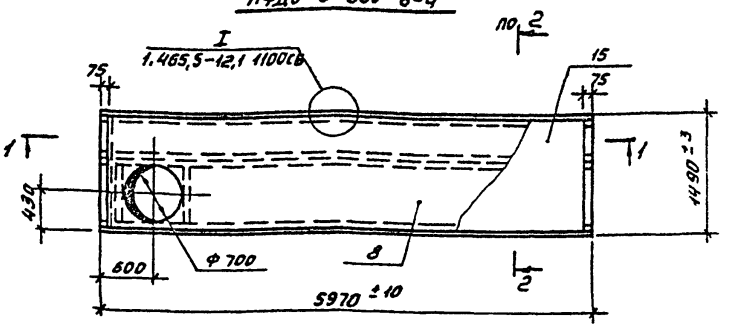

2 – 2

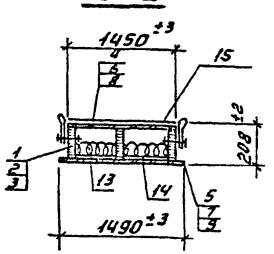

Марка	Объём древесины м³	Объём фанеры м³	Объем утеплит. м³	Масса стали кг	Масса плиты кг
ПФДО – 6 – 350 – 8 – 2	0,22	0,15	0,59	1,1	337,0
ПФДО – 6 – 350 – 10 – 2	0,22	0,15	0,74	1,1	355,0
ПФДО – 6 – 350 – 6 – 3	0,30	0,12	0,39	1,1	330,0
ПФДО – 6 – 350 – 8 – 3	0,30	0,12	0,51	1,1	344,0
ПФДО – 6 – 350 – 10 – 3	0,30	0,12	0,64	1,1	361,0
ПФДО – 6 – 350 – 6 – 4	0,30	0,12	0,39	1,1	330,0
ПФДО – 6 – 350 – 8 – 4	0,30	0,12	0,51	1,1	344,0

Нач. отд.	Пряселов	
Гл. констр.	Афоним	
Рук. гр.	Михеев	
Проектир.	Михеев	
Исполнил	Мещерякова	
Н. контр.	Тарановская	

ТП 503-1-51.86 КДИ-02-01 СБ

Плиты покрытия с отверстиями
ПФДО-6-350-6-3; 4
ПФДО-6-350-8-2; 3; 4
ПФДО-6-350-10-2; 3.

Стадия	Масса	Масштаб
Р	стн. табл.	1:50
Лист	Листов 1	

ГИПРОДРЕВ ЛЕНИНГРАД

Копировал: Капустенко. Формат А3

Инв. № подл.	Подпись и дата	Взам. инв. №

ТИПОВОЙ ПРОЕКТ 503-1-51.86 АЛЬБОМ 3

Формат	Зона	Поз.	Обозначение	Наименование	Кол. на исполн.									Примечание.
				Документация.										
			ТП503-1-50.86 КДИ-02-02СБ	Сборочный чертеж	X	X	X	X	X					
			1.465.5-12.1 0000 ТО	Техническое описание	X	X	X	X	X					
			1.465.5-12.1 0000 ПЗ	Пояснительная записка	X	X	X	X	X					
			ТП503-1-50.86 КДИ-ТТ	Технические требования.	X	X	X	X	X					
				Сборочные единицы										
		1	ТП503-1-50.86 КДИ-03	Каркас НК3	1	1	1							150,7 кг
		2	ТП503-1-50.86 КДИ-03	НК4				1	1					152,7 кг
				Марка	ПФДО-6-350-6-5	ПФДО-6-350-8-5	ПФДО-6-350-10-5	ПФДО-6-350-8-6	ПФДО-6-350-10-6					

Нач. отд.	Прасолов	
Гл. констр.	Афонин	
Рук. гр.	Михеев	
Проектир.	Михеев	
Исполнил.	Мещеряков	
Н. контр.	Тарановская	

ТП 503-1-51.86 КДИ - 02-02

Плиты покрытия с отверстиями ПФДО-6-350-6;8;10-5 ПФДО-6-350-8;10-6

Стадия	Лист	Листов
Р	1	3

ГИПРОДРЕВ г. ЛЕНИНГРАД

Копировал: Капустенко. Формат А4

Инв. № подл.	Подпись и дата	Взам. инв. №

ТИПОВОЙ ПРОЕКТ АЛЬБОМ 3

Формат	Зона	Поз.	Обозначение	Наименование	Кол. на исполн.									Примечание
				Детали										
		3	ТП503-1-50.86 КДИ-04-03	Обшивка НФ 11	1	1	1							49,0 кг
		4	ТП503-1-50.86 КДИ-04-03	НФ 12	1	1	1							28,0 кг
		5	ТП503-1-50.86 КДИ-04-03	НФ 13				1	1					56,0 кг
		6	ТП503-1-50.86 КДИ-04-03	НФ 14				1	1					35,0 кг
				Брусок 3 сорта ГОСТ 8486-66 сосна, ель φ=10±2%										
		7		25x25 ℓ=630	8	8	8	8	8					0,0004 м³
				Марка	ПФДО-6-350-6-5	ПФДО-6-350-8-5	ПФДО-6-350-10-5	ПФДО-6-350-8-6	ПФДО-6-350-10-6					

ТП 503-1-51.86 КДИ-02-02 Лист 2

Формат А4

Инв. № подл. | Подпись и дата | Взам. инв. №

ТИПОВОЙ ПРОЕКТ 503-1-51.86 АЛЬБОМ 3

Формат	Зона	Поз.	Обозначение	Наименование	Кол. на исполн.										Примечание
				Фанера ФСФ(ФК) сорт В/ВВ ГОСТ 3916-69											
		8		12 х 1450 L = 350	1	1	1	1	1						
				Материалы.											
		9		Плиты минераловатные ГОСТ 9573-72*	0,37	0,50	0,62	0,54	0,68						$м^3$
		10		Пароизоляция покрасочная	7,12	7,12	7,12	7,25	7,25						$м^3$
		11		Рубероид РЭМ-350 ТУ 21-27-30-72	10,5	10,5	10,5	10,5	10,5						$м^2$
		12		Пленка полиэтиленовая S=0,2 ГОСТ 10354-63	2	2	2	2	2						$м^2$
				Марка	ПФДО-6-350-6-5	ПФДО-6-350-8-5	ПФДО-6-350-10-5	ПФДО-6-350-8-6	ПФДО-6-350-10-6						

ТП 503-1-51.86 КДИ-02-02 Лист 3

Формат А4

Инв. № подл. | Подпись и дата | Взам. инв. №

ТИПОВОЙ ПРОЕКТ АЛЬБОМ 3

Формат	Зона	Поз.	Обозначение	Наименование.	Кол. на исполн.										Примечание
				Документация											
			ТП503-1-50.86КДИ-02-03 СБ	Сборочный чертеж	Х	Х									
			1.465.5-12,1 0000 ТО	Техническое описание	Х	Х									
			1.465.5-12,1 0000 ПЗ	Пояснительная записка	Х	Х									
			ТП503-1-50.86 КДИ-ТТ	Технические требования	Х	Х									
				Марка	ПФДО-6-350-13-7	ПФДО-6-350-16-7									

Нач. отд.	Прасолов	
Гл. конст.	Афонин	
Рук. гр.	Михеев	
Проектир.	Михеев	
Исполн.	Исцерякова	
Н. контр.	Горлатова	

ТП 503-1-51.86 КДИ-02-03

Плиты покрытия с отверстиями ПФДО-6-350-13-7 ПФДО-6-350-16-7

Стадия	Лист	Листов
Р	1	3

ГИПРОДРЕВ г. ЛЕНИНГРАД

Копировал Формат А4

11

Формат	Зона	Поз.	Обозначение	Наименование	Кол. на исполн.		Примечание
				Сборочные единицы			
		1	ТП503-1-50.86КДИ-03	Каркас НК2	1	1	150,7 кг
				Детали.			
		2	ТП503-1-50.86КДИ-04-03	Обшивка НФ 10	1	1	28,0 кг
		3	ТП503-1-50.86 КДИ-04-04	НФ 15	1	1	56,0 кг
				Брусок 3 сорта ГОСТ 8486-66 сосна, ель $\frac{2-10}{2-2,5}$			
		4		25 х 25 L=630	4	4	0,0004 м³
				Марка	ПФДО-6-350-13-7	ПФДО-6-350-16-7	

Формат	Зона	Поз.	Обозначение.	Наименование	Кол. на исполн.			Примечание.
				Материалы				
		5		Плиты минераловатные ГОСТ 9573-72	0,83	1,03		м³
		6		Пароизоляция покрасочная	7,1	7,1		м²
		7		Рубероид РЭМ-350 ТУ 21-27-30-72	10,5	10,5		м²
		8		Пленка полиэтиленовая S=0,2 ГОСТ 10354-63	1,5	1,5		м²
				Марка	ПФДО-6-350-13-7	ПФДО-6-350-16-7		

ТИПОВОЙ ПРОЕКТ 503-1-51.86 АЛЬБОМ 3

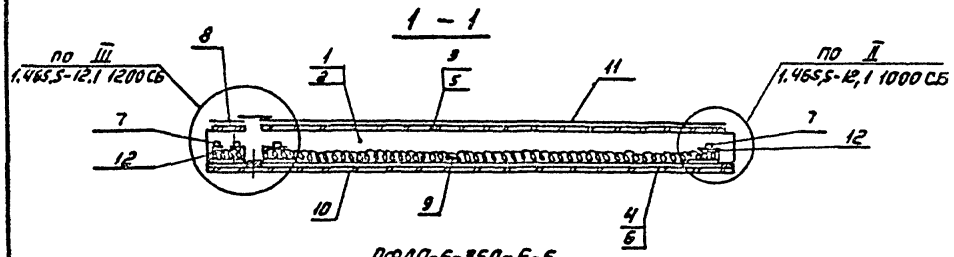

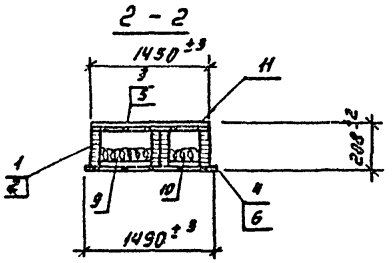

ПФДО-6-350-6-5
ПФДО-6-350-8-5
ПФДО-6-350-10-5

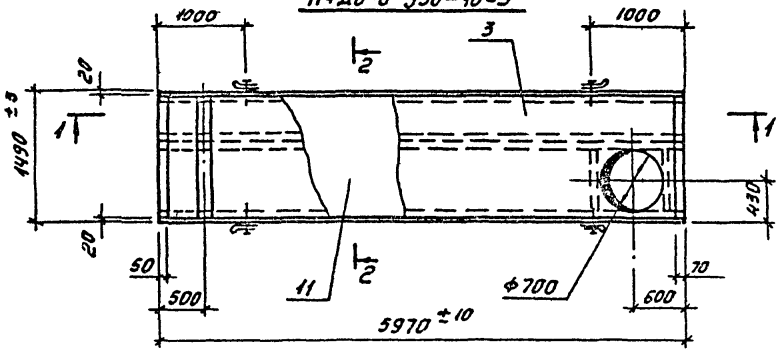

ПФДО-6-350-8-6
ПФДО-6-350-10-6

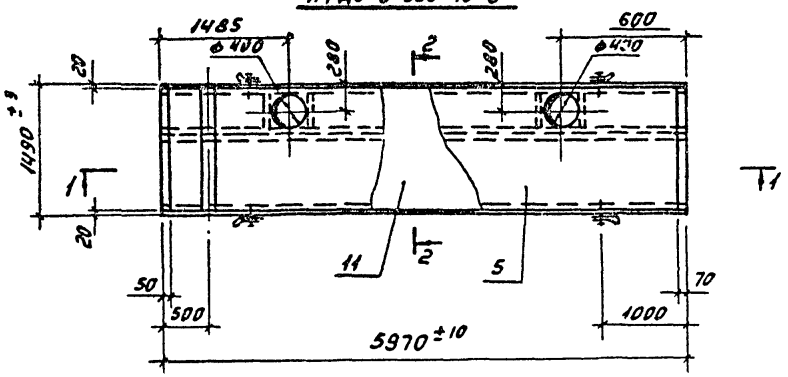

Марка	Объем древесины, м³	Объем фанеры м³	Объем утеплит. м³	Масса стали кг	Масса плиты кг
ПФДО-6-350-6-5	0,301	0,12	0,37	1,1	328,0
ПФДО-6-350-8-5	0,301	0,12	0,50	1,1	345,0
ПФДО-6-350-10-5	0,301	0,12	0,62	1,1	359,0
ПФДО-6-350-8-6	0,305	0,14	0,54	1,1	366,0
ПФДО-6-350-10-6	0,305	0,14	0,68	1,1	383,0

Нач. отд.	Прасолов	
Гл. конст.	Афонин	
Рук. гр.	Мизеев	
Проектир.	Мизеев	
Исполн.	Мещерякова	
Н. контр.	Гарановская	

ТП 503-1-51.86 КДИ – 02 – 02 СБ

Плиты покрытия с отверстиями
ПФДО-6-350-6; 8; 10-5
ПФДО-6-350-8; 10-6

Стадия	Масса	Масштаб
Р	см. табл.	1:50
Лист	Листов 1	

ГИПРОДРЕВ ЛЕНИНГРАД

Копировал: Капустенко. Формат А3

Инв. № подл. | Подпись и дата | Взам. инв. №

Инв. № подл. | Подпись и дата | Взам. инв. №

1 – 1

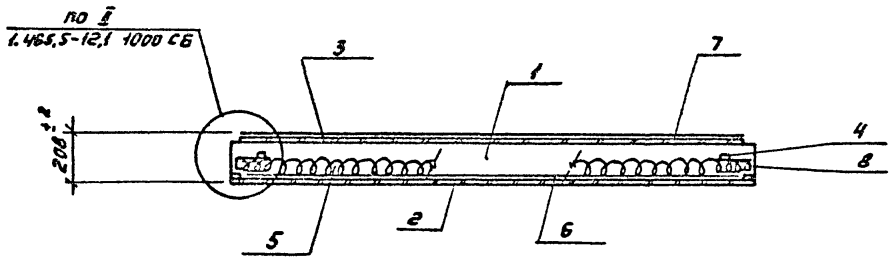

2 – 2

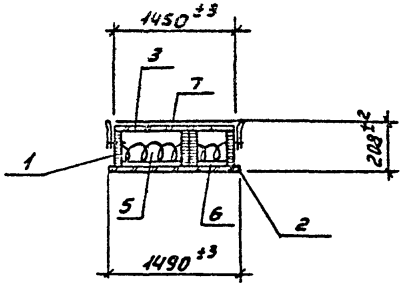

ПФДО-6-350-13-7
ПФДО-6-350-16-7

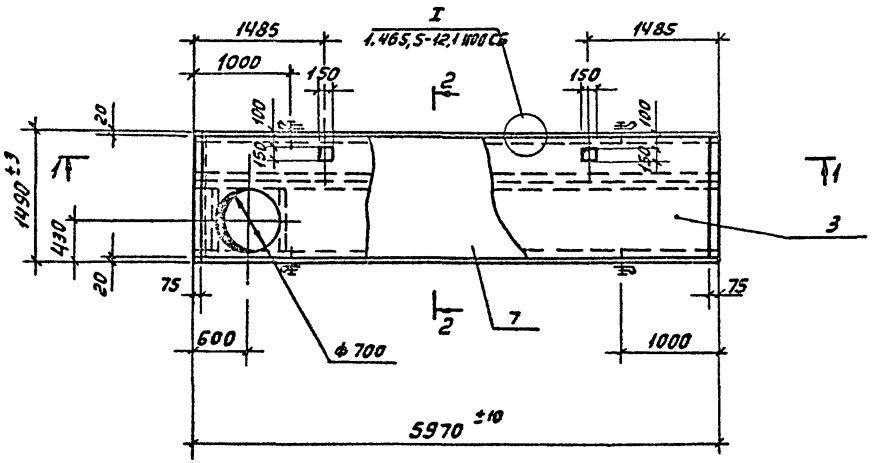

Марка	Объем древесины м³	Объем фанеры м³	Объем утеп. м³	Масса стали кг	Масса плиты кг
ПФДО-6-350-13-7	0,30	0,12	0,83	1,1	385,4
ПФДО-6-350-16-7	0,30	0,12	1,03	1,1	418,4

Нач. отд.	Прасолов	
Гл. констр.	Афонин	
Рук. гр.	Мизеев	
Проектир.	Мизеев	
Исполнил	Мещеряков	
Н. контр.	Горановский	

ТП 503-1-51.86 КДИ – 02-03СБ

Плиты покрытия с отверстиями
ПФДО-6-350-13-7
ПФДО-6-350-16-7

Стадия	Масса	Масштаб
Р	см. табл.	1:50
Лист	Листов 1	

ГИПРОДРЕВ ЛЕНИНГРАД

Инв. № подл.	Подпись и дата	Взам. инв. №

ТИПОВОЙ ПРОЕКТ 503-1-51.86 АЛЬБОМ 3

Формат	Зона	Поз.	Обозначение	Наименование	Кол. на исполн.									Примечание
				Документация.										
			ТП503-1-51.86 КДИ-03 СБ	Сборочный чертеж	X	X	X	X						
			1.465.5-12.1 0000 ТО	Техническое описание	X	X	X	X						
				Детали										
		1	1.465.5-12.1 1011-03	Ребро продольное Р1-4	4	4								34,0 кг
		2	1.465.5-12.1 1211-03	Ребро продольное Р2-4			4	4						34,0 кг
				Марка	НК 1	НК 2	НК 3	НК 4						

Нач. отд.	Прасолов		
Гл. констр.	Афонин		
Рук. гр.	Михеев		
Проектир.	Михеев		
Исполн.	Мещеряков		
Н. контр.	Тарановская		

ТП 503-1-51.86 КДИ - 03

Каркасы НК1; НК2; НК3; НК4.

Стадия	Лист	Листов
Р	1	2

ГИПРОДРЕВ г. ЛЕНИНГРАД

Формат А4

Инв. № подл.	Подпись и дата	Взам. инв. №

ТИПОВОЙ ПРОЕКТ АЛЬБОМ 3

Формат	Зона	Поз.	Обозначение	Наименование	Кол. на исполн.									Примечание
				Доска 3 сорта ГОСТ 8486-66 / Сосна, ель 4-10±2%										
6.4.		3		20x160 L = 1450	2	2	2	2						0,005 м³
		4		60x190 L = 700	2	2	2							0,008 м³
		5		60x190 L = 400				4						0,005 м³
		6	1.465.5-12.1 1020	Петля М1	4	4	4	4						0,23 кг
				Стандартные изделия										
				Гвозди ГОСТ 4028-63*										
				К3x70	16	16	16	16						0,05 кг
				Марка	НК 1	НК 2	НК 3	НК 4						

ТП 503-1-51.86 КДИ - 03 Лист 2

Копировал

Формат А4

ТИПОВОЙ ПРОЕКТ 503-1-51.86 АЛЬБОМ 3

Инв. № подл. | Подпись и дата | Взам. инв. №

1-1

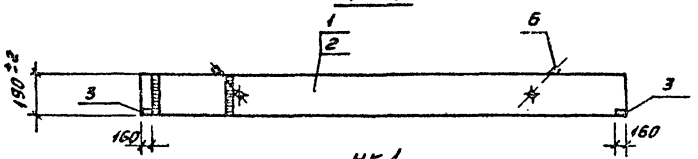

НК 1

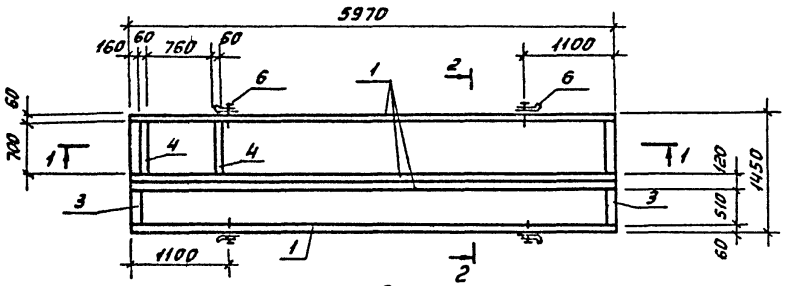

НК 2

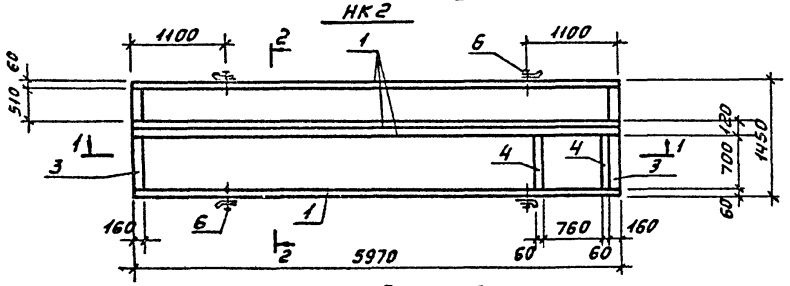

НК 3

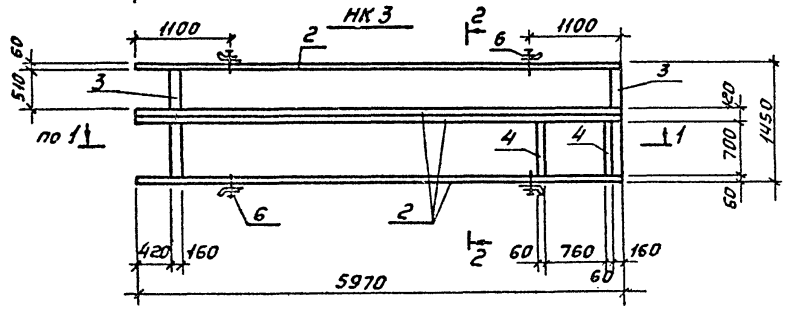

НК 4

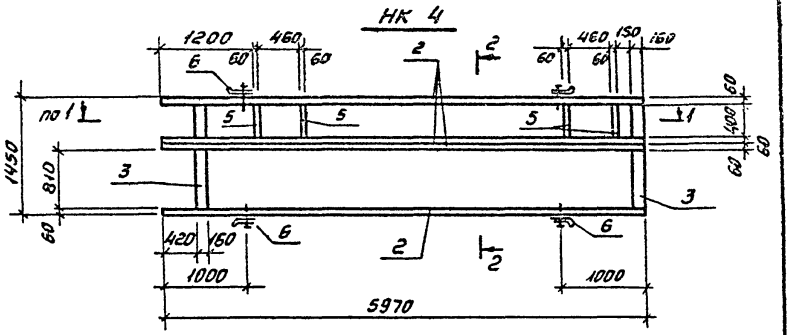

2-2

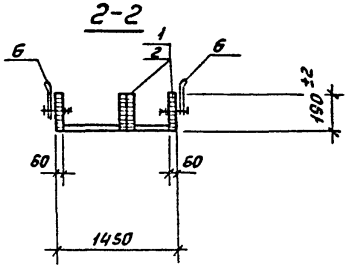

Марка	Объем древесины м³	Масса каркаса кг
НК 1	0,298	150,7
НК 2	0,298	150,7
НК 3	0,298	150,7
НК 4	0,302	152,7

Нач. отд.	Прасолов	
Гл. конст	Афонин	
Рук. гр.	Михеев	
Проектир	Михеев	
Исполнил	Мещерякова	
Н. контр.	Тороновская	

ТП 503-1-51.86 КДИ-03 СБ

Каркасы НК1; НК2; НК3; НК4

Стадия	Масса	Масштаб
Р	см. табл.	1:50
Лист	Листов 1	

ГИПРОДРЕВ г. ЛЕНИНГРАД

Типовой. Копировал. Формат А3

ТИПОВОЙ ПРОЕКТ 503-1-51.86 АЛЬБОМ 3

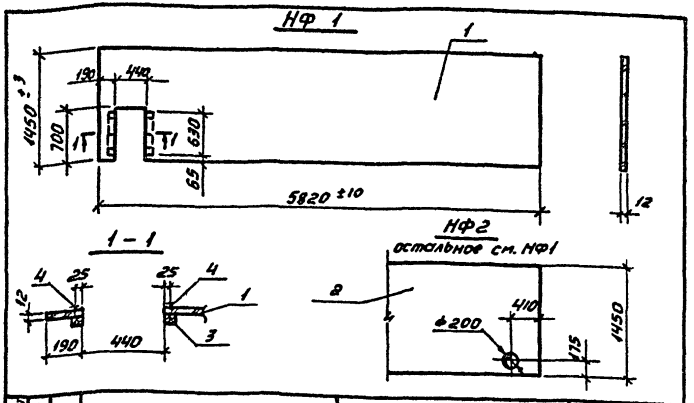

Формат	Зона	Поз.	Обозначение.	Наименование	Кол.	Примечание.
				Детали.		
		1	1.465,5-12,1 1030-04	Обшивка ф 1-5	0,106	м³
		2		Фанера фсф (фк) сорт В/ВВ ГОСТ 3916-69; 12×1450 L=5820	0,102	м³
				Брусок 3 сорта ГОСТ 8486-66 сосна, влаж=10±2%		
		3	1.465,5-12,1 1121	50×50 L=630	2	0,0016 м³
				Стандартные изделия.		
		4		Шурупы А4×40 ГОСТ 1145-80	6	0,02 кг

Нач. отд.	Прасолов		
Гл. констр.	Афонин		
Рук. гр.	Михеев		
Проектир.	Михеев		
Исполн.	Мещерякова		
Н. контр.	Тарановская		

ТП 503-1-51.86 КДИ-04

Обшивка НФ1 ; НФ2.

Стадия	Масса	Масштаб
Р	76	1:50
Лист	Листов 1	

ГИПРОДРЕВ ГЛЕНИНГРАД

Инв. № подл. | Подпись и дата | Взам. инв. №

ТИПОВОЙ ПРОЕКТ АЛЬБОМ 3

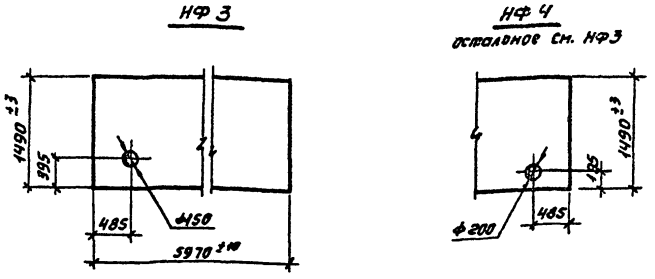

Марка	Объем фанеры м³	Масса кг	Толщина мм
НФ 3	0,055	39	6
НФ 4	0,054	39	6

Нач. отд.	Прасолов		
Гл. констр.	Афонин		
Рук. гр.	Михеев		
Проектир.	Михеев		
Исполн.	Мещерякова		
Н. контр.	Тарановская		

ТП 503-1-51.86 КДИ-04-01

Обшивка НФ3 ; НФ4

Фанера фсф (фк) сорт В/ВВ ГОСТ 3916-69

Стадия	Масса	Масштаб
Р	См. табл.	1:50
Лист	Листов 1	

ГИПРОДРЕВ ГЛЕНИНГРАД

Инв. № подл. | Подпись и дата | Взам. инв. №

Копировал: Копустенко Формат А4

НФ 5

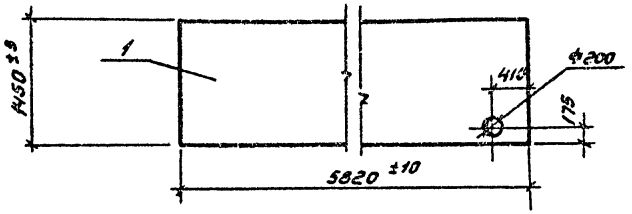

НФ 6

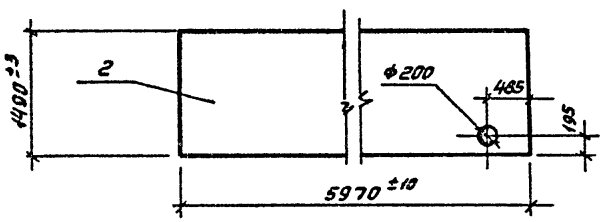

НФ 7

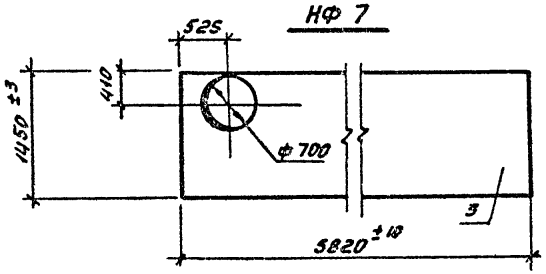

НФ 8

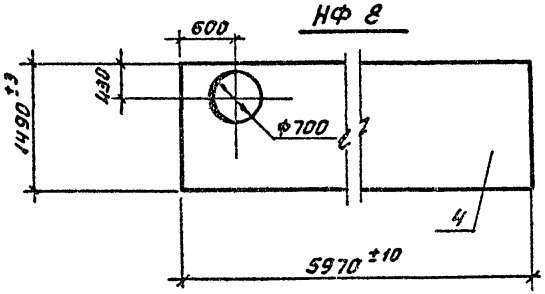

НФ 9

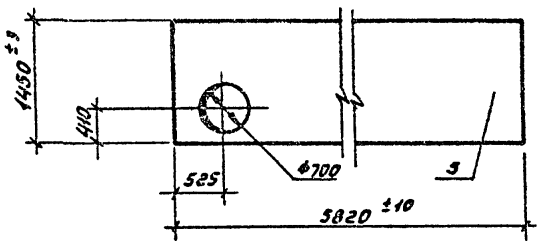

Марка	Объем фанеры м³	Масса обшивки кг.	Толщина мм
НФ5	0,10	70,0	12
НФ6	0,05	35,0	6
НФ7	0,08	56,0	12
НФ8	0,04	28,0	6
НФ9	0,08	56,0	12

Нач.отд.	Прасолов	
Гл.констр.	Афонин	
Рук. гр.	Михеев	
Проектир.	Михеев	
Исполнил	Мещерякова	
Н.контр.	Тарановская	

ТП 503-1-51.86 КДИ-04-02

Обшивка НФ5; НФ6; НФ7 НФ8; НФ9

Стадия	Масса	Масштаб
Р	см. табл.	1:50
Лист	Листов 1	

Фанера ФСФ(ФК) сорт В/ВВ ГОСТ 3916-69

ГИПРОДРЕВ Г.ЛЕНИНГРАД

Копировал: Капустенко. Формат А3

Инв.№ подл. | Подпись и дата | Взам.инв.№

Инв. № подл. | Подпись и дата | Взам. инв. №

НФ 10

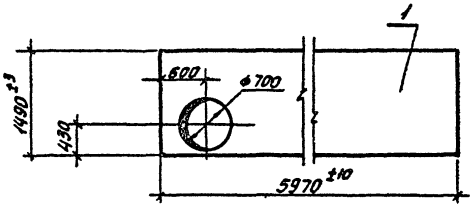

НФ 11

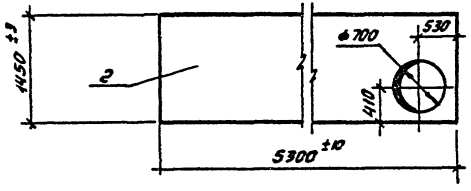

НФ 12

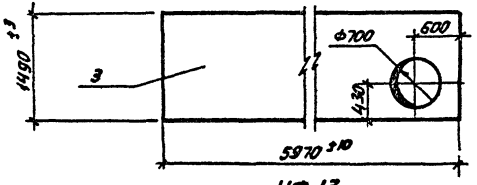

НФ 13

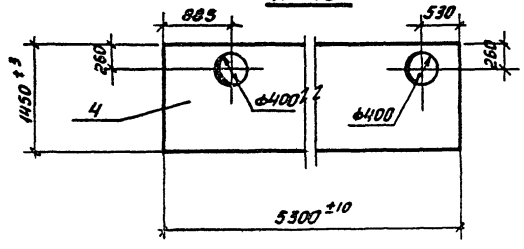

НФ 14

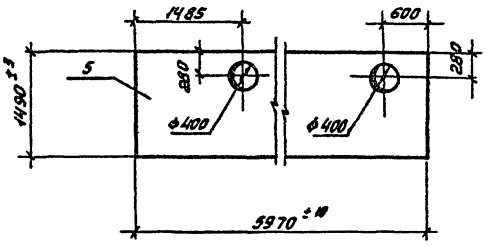

Марка	Объем фанеры м³	Масса обшивки кг	Толщина мм
НФ 10	0,04	28,0	6
НФ 11	0,07	49,0	12
НФ 12	0,04	28,0	6
НФ 13	0,08	56,0	12
НФ 14	0,05	35,0	6

Нач.отд.	Прасолов	
Гл. констр.	Афонин	
Рук. гр.	Михеев	
Проектир.	Михеев	
Исполнил	Тещерякова	
Н. контр.	Тарановская	

ТП 503-1-51.86 КДИ-04-03

Обшивка НФ 10; НФ 11; НФ 12 НФ 13; НФ 14.

Стадия	Масса	Масштаб
Р	Спец. подл.	1:50
Лист	Листов 1	

Фанера ФСФ (ФК) сорт В/ВВ ГОСТ 3916-69

ГИПРОДРЕВ ЛЕНИНГРАД

Копировал: Капустенко. Формат А3

ТИПОВОЙ ПРОЕКТ 503-1-51.86 АЛЬБОМ 3

НФ 15

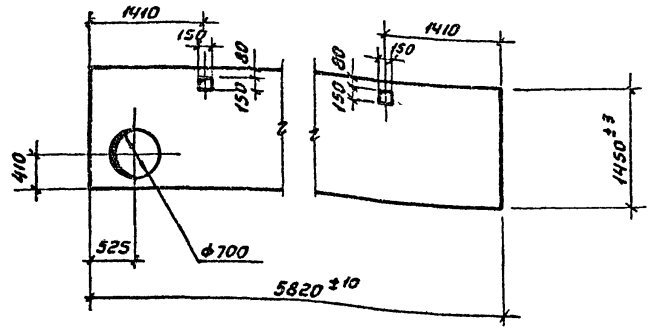

Марка	Объем фанеры м³	Масса кг.	Толщина мм
НФ 15	0,08	56,0	12

Инв. № подл. | Подпись и дата | Взам. инв. №

Нач. отд.	Прасолов		
Гл. конст.	Афонин		
Проектир.	Михеев		
Исполнил	Мещерякова	Л. Мещ.	
Н. контр.	Тарановская		

ТП 503-1-50.86 КДИ-04-04

Обшивка НФ 15

Стадия	Масса	Масштаб
Р	см. табл.	1:50
Лист	Листов 1	

Фанера ФСФ(ФК) сорт В/ВВ ГОСТ 3916-69

ГИПРОДРЕВ ЛЕНИНГРАД

Формат А4

gost.e-ecolog.ru

ТИПОВОЙ ПРОЕКТ АЛЬБОМ 3

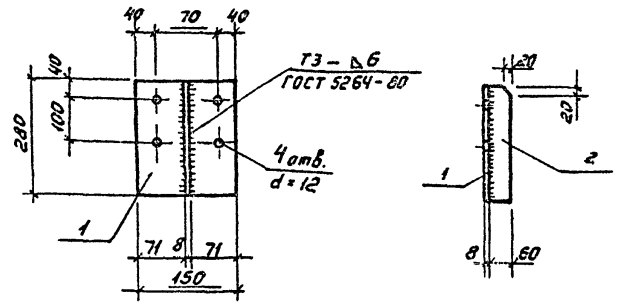

Формат	Зона	Поз.	Обозначение	Наименование.	Кол.	Примечание.
				Детали		
		1		-8х150 ГОСТ19903-74 ℓ=280	1	2,6 кг
		2		-6х60 ГОСТ19903-74 ℓ=280	1	1,1 кг

Инв. № подл. | Подпись и дата | Взам. инв. №

Нач. отд.	Прасолов		
Гл. констр.	Афонин		
Рук. гр.	Михеев		
Проектир.	Тарановская		
Исполнил	Мещерякова	Л. Мещ.	
Н. контр.	Тарановская		

ТП 503-1-51.86 КДИ-05

Изделие соединительное МС 1

Стадия	Масса	Масштаб
Р	3,7	1:10
Лист	Листов 1	

В ст 3 кп2 ГОСТ 380-71*

ГИПРОДРЕВ ЛЕНИНГРАД

Копировал: Капустенко

Формат А4