ТИПОВОЙ ПРОЕКТ

503-1-51.86

ГАРАЖ НА 25 СПЕЦМАШИН С ЗАКРЫТОЙ СТОЯНКОЙ

СО СТЕНАМИ ИЗ АРБОЛИТА.

Альбом 3

Строительные изделия.

Часть 1.

Изделия железобетонные

				Привязан	
Инв. №					

gost.e-ecolog.ru

Отпечатано
в Новосибирском филиале ЦИТП
630064 г. Новосибирск пр. Карла Маркса 1
Выдано в печать 15" VII 1988 г.
Заказ Т-1955 Тираж 180

ТИПОВОЙ ПРОЕКТ
503-1-51.86
ГАРАЖ НА 25 СПЕЦМАШИН С ЗАКРЫТОЙ СТОЯНКОЙ СО СТЕНАМИ ИЗ АРБОЛИТА

Альбом 3.

СОСТАВ ПРОЕКТА

Альбом 1. Пояснительная записка. Генеральный план. Технология производства. Архитектурные решения. Конструкции железобетонные. Конструкции металлические. Конструкции деревянные

Альбом 2. Силовое электрооборудование. Электрическое освещение. Связь и сигнализация. Отопление и вентиляция. Внутренние водопровод и канализация. Пожарная сигнализация.

Альбом 3. Строительные изделия. Часть 1. Изделия железобетонные. Часть 2. Изделия деревянные.

Альбом 4. Задание заводу-изготовителю на щиты управления

Альбом 5. Сметы Книга 1. Книга 2.

Альбом 6. Ведомости потребности в материалах.

Альбом 7. Спецификации оборудования.

Разработан проектным институтом «Гипродрев»

Главный инженер института О.В. Попов

Главный инженер проекта Г.ф. Зорин

Утвержден Минлесбумпромом СССР
Протокол №47 от 14 апреля 1986 г
Введен в действие институтом «Гипродрев»
Приказ №88 от 15 октября 1986 г.

Привязан

Инв. №

ТИПОВОЙ ПРОЕКТ 503-1-51.86 АЛЬБОМ 3

Инв. № подл. | Подпись и дата | Взам. инв. №

Содержание альбома

Обозначение	Наименование	Стр.
	Обложка	
	Титульный лист	
	Содержание альбома	2
ТП503-1-51.86 – КЖИ-ТТ	Технические требования	3
ТП503-1-51.86 – К1... К1г	Колонны К60-10а; К60-10б; К60-10в; К60-10г; К60-10д	4
ТП503-1-51.86 – К1... К1.СБ	Колонны К60-10а; К60-10б; К60-10в; К60-10г; К60-10д	5-6
ТП503-1-51.86 – К1а... К1к	Колонны К60-10е; К60-10ж; К60-10и; К60-10к; К60-10л	7
ТП503-1-51.86 – К1а... К1к.СБ	Колонны К60-10е; К60-10ж; К60-10и; К60-10к; К60-10л	8-9
ТП503-1-51.86 – К2... К2д	Колонны 6КФ73-1-Н1; 6КФ73-1-Н2;	10
ТП503-1-51.86 – К2... К2д.СБ	Колонны 6КФ73-1-Н1; 6КФ73-1- Н2;	11-12
ТП503-1-51.86 – К3... К3в	Колонны КБ8-1а; КБ8-1б; КБ8-1в; КБ8-1г;	13
ТП503-1-51.86 – К3... К3в.СБ	Колонны КБ8-1д; КБ8-1е; КБ8-1ж; КБ8-1г	14-15
ТП503-1-51.86 – ПС1а; ПС1б	ПС60.9.2,0-А-8а; ПС60.9.2,0-А-8б:	16
ТП503-1-51.86 – ПГ8... ПГ12	Панели внутренних стен ПВП30.27.9а; ПВ29,27а,б; ПВ30,27д; ПВГ30,27.13д	17
ТП503-1-51.86 – ПГ9	Панель ПГ60.30-1-Л-а	18
ТП503-1-51.86 – ПГ10	Панель ПГ60.30-1-Л-Д-б	19
ТП503-1-51.86 – ПГ11	Панель ПГ58.30-1-Л-а	20
ТП503-1-51.86 – ПГ12; ПГ13	Панели ПГ58.30-1-Л-Д-б; ПГ58.30-1-Л-Д-в	21
ТП503-1-51.86 – ПГ14; ПГ15	Панели ПГ56.15-1-Л-а; ПГ56.15-1-Л-б	22
ТП503-1-51.86 – ПГ16	Панель ПГ57.15-1-Л-в	23
ТП503-1-51.86 – ППК 1; 2	Панели ППК1; ППК2	24
ТП503-1-51.86 – ППК 5; 6	Панели ППК5; ППК6	26
ТП503-1-51.86 – ППК 7; 8; 9	Панели ППК7; ППК8; ППК9	27
ТП503-1-51.86 – КП1; КП2	Пространственные каркасы КП1; КП2	28
ТП503-1-51.86 – КР1... КР4	Каркасы с КР1 по КР4	29
ТП503-1-51.86 – НС1; НС2	Сетки НС1; НС2	30
ТП503-1-51.86 – НС3	Сетка НС3	31
ТП503-1-51.86 – НС4; НС5	Сетки НС4; НС5	32
ТП503-1-51.86 – НС6; НС7	Сетки НС6; НС7	33
ТП503-1-51.86 – Р1... Р4	Рамы Р1; Р2; Р3; Р4	34
ТП503-1-51.86 – Р5... Р9	Рамы Р5; Р6; Р7; Р8; Р9	35
ТП503-1-51.86 – РШ1; РШ2	Решетки РШ1; РШ2	36
ТП503-1-51.86 – МС1... МС4	Изделия соединительные МС1; МС2; МС3; МС4	37
ТП503-1-51.86 МС52... МС54	Изделия соединительные МС52; МС53; МС54	38
ТП503-1-51.86 МС55... МС57	Изделия соединительные МС55; МС56; МС57	39

			ТП 503-1-51.86 КЖИ		
Нач. отд.	Просолов				
Гл. конст.	Афонин		Содержание альбома	Стадия: Р	Лист: 1	Листов: 1
Рук. гр.	Михеев				

1. Технические требования к изготовлению типовых изделий смотрите пояснительные записки соответствующих серий.
2. Требования к материалам изделий смотрите в общих данных основного комплекта.
3. Плоские каркасы и сетки должны изготовляться при помощи контактной точечной сварки. Применение дуговой сварки не допускается.
4. Сварку арматурных изделий производить в соответствии с ГОСТ 10922-75. „Арматурные изделия и закладные детали сварные для железобетонных конструкций. Технические требования и методы испытаний" и „Инструкцией по сварке соединений арматуры и закладных деталей железобетонных конструкций" СН 393-78.
5. Электродуговая сварка изделий из сортового проката друг с другом выполняется электродами типа Э46 А
6. Защиту от коррозии закладных изделий, указанных на чертежах изделий, выполнять горячим цинкованием толщиной 50-60 мкм, анкерные стержни, приваренные к пластинам закладных изделий, должны иметь цинковое покрытие на длине 40-50 мм. от внутренней плоскости пластины.
7. Указания о материале закладных изделий смотрите в пояснительных записках применяемых серий.
8. Панели из арболита приняты средней плотности D 700 и по прочности класса В2.

Инв. № подл. | Подпись и дата | Взам. инв. №

Нач. отд.	Прасолов	
Гл. констр.	Афонин	
Рук. гр.	Михеев	
Проект.	Михеев	
Исполн.	Седова	
Н. контр.	Михеев	

ТП 503-1-51.86 КЖИ-ТТ1

Технические требования

Стадия	Лист	Листов
Р	1	1

ГИПРОДРЕВ ЛЕНИНГРАД

Копировал

Формат А3

Инв.№ подл. | Подпись и дата | Взам. инв.№

Типовой проект 503-1-51.86 Альбом 3

Формат	Зона	Поз.	Обозначение	Наименование	Кол. на испол.	Примечание
				Документация		
			1.423-3 Вып. 1	Пояснительная записка		
			ТП 503-1-51.86-КЖИ-К1...К1г СБ	Сборочный чертеж		
				Сборочные единицы		
			1.423-3 Вып. 1	Колонна К60-10		
				Изделия закладные		
		1	1.423.3 Вып. 2	М1-13	4 4 4 4 4	1,7кг.

Марка	К60-10а	К60-10б	К60-10в	К60-10г	К60-10д				

Нач.отд.	Прасолов		
Гл.констр.	Афонин		
Рук.гр.	Михеев		
Проектир.	Конфрашова		
Исполнил	Мещерякова		
Н.контр.	Конфрашова		

503-1-51.86 КЖИ-К1... К1г

Колонны К60-10а; К60-10б; К60-10в; К60-10г; К60-10д.

Стадия	Лист	Листов
Р	1	2

ГИПРОДРЕВ г.ЛЕНИНГРАД

Инв.№ | Копировал | Формат А4

Инв.№ подл. | Подпись и дата | Взам.инв.№

Типовой проект Альбом 3

Формат	Зона	Поз.	Обозначение	Наименование	Кол. на испол.	Примечание
		2	1.400-15.В1, 520-07	МН 536	1 1 1 1 1	8,3 кг
		3	1.400-15.В1. 510-10	МН 511	1 1 1 1 1	3,5 кг
		4	1.400-6/76 Вып. 1	МО-1-4	1 1 1	6,3 кг
		5		МО-4-4	1 1 1	10,9 кг
		6	1.423.3 Вып. 2	НМ 1-4-1	1 1 1	11,2 кг
		7	1.400-6/76 Вып. 1	М4-31	1 1 1	2,7 кг
		8	1.423-3 Вып. 2	М1-12	2	6,0 кг
		9	1.400-6/76 Вып. 1	М1-11-5	1	6,2 кг

Марка	К60-10а	К60-10б	К60-10в	К60-10г	К60-10д				

Типовой проект 503-1-51.86 Альбом 3

К60-10а

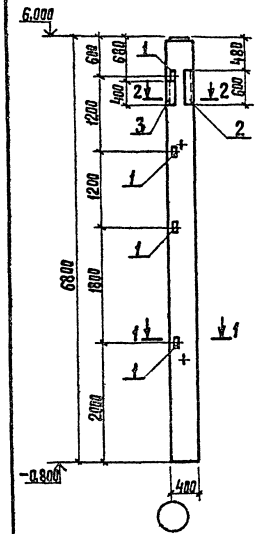

К60-10б

остальное см. К60-10а

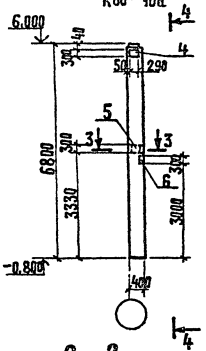

4—4

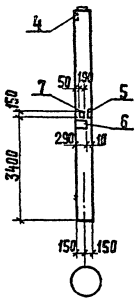

К60-10в

остальное см. К60-10а

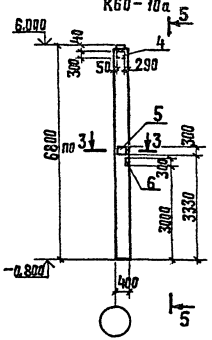

5—5

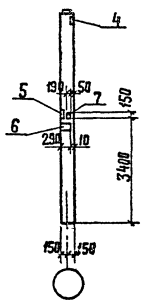

2—2

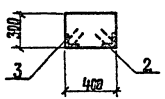

Узлы установки закладных изделий для крепления стеновых панелей см. серию т. 423-3 вып. 1 лист 71.

1—1

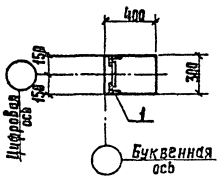

3—3

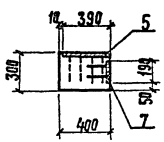

Нач.отд.	Прасолов		
Гл.констр.	Афанин		
Рук.гр.	Михеев		
Проектир.	Кондрашова		
Исполнил	Мещерякова		
Н.контр.	Кондрашова		

ТП 503-1-51.86 КЖИ—К1... К1г СБ

Колонны К60-10а; К60-10б К60-10в; К60-10г; К60-10д.

Стадия	Масса	Масштаб
Р	2000	
Лист 1	Листов 2	

ГИПРОДРЕВ ЛЕНИНГРАД

Инв.№ подл. | Подпись и дата | Взам.инв.№

Инв.№

Копировал

Формат А3

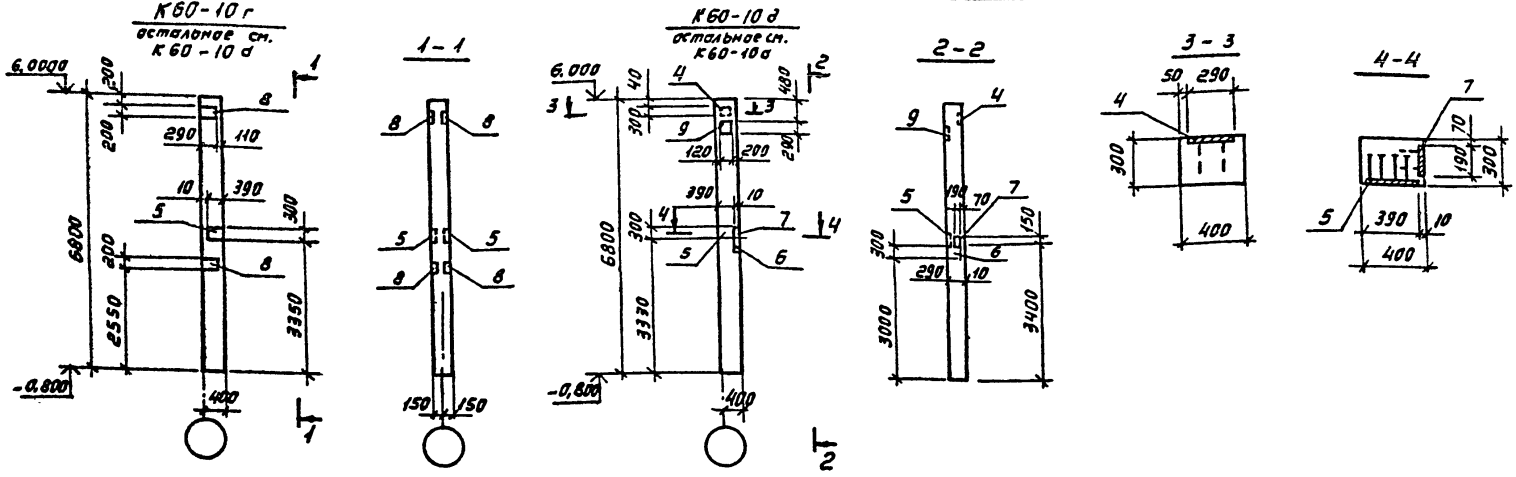

Ведомость расхода стали на элемент, кг

Марка элемента	Изделия арматурные							Изделия закладные																	Общий расход
	Арматура класса						Всего	Арматура класса											Прокат марки					Всего	
	AI				AIII			AI			AIII								ГОСТ 8509-72		ГОСТ 19903-74				
	ГОСТ 5781-82				ГОСТ 5781-82			ГОСТ 5781-82			ГОСТ 5781-82														
	ф6	ф8		Итого	ф25	Итого		ф6	Итого	ф8	ф10	ф12	ф14	ф16	ф22	Итого	63х5	75х6	-б=8	-б=10	Итого				
К60-10а	4,7	5,2		9,9	104,8	104,8	114,7	0,2	0,2	2,1		1,2	2,8	2,5	1,4	10,0	7,2	9,7		13,4	30,3	40,5	155,2		
К60-10б	4,7	5,2		9,9	104,8	104,8	114,7	0,4	0,4	2,1	1,3	2,1	5,6	2,5	2,8	16,4	7,2	9,7	8,5	29,4	54,8	71,6	186,3		
К60-10в	4,7	5,2		9,9	104,8	104,8	114,7	0,4	0,4	2,1	1,3	2,1	5,6	2,5	2,8	16,4	7,2	9,7	8,5	29,4	54,8	71,6	186,3		
К60-10г	4,7	5,2		9,9	104,8	104,8	114,7	0,2	0,2	2,1	1,8	6,8	2,8	2,5	1,4	17,4	7,2	9,7	1,6	50,2	68,7	86,3	201,0		
К60-10д	4,7	5,2		9,9	104,8	104,8	114,7	0,4	0,4	2,1	1,3	2,1	6,4	2,5	2,8	17,2	7,2	9,7	8,5	34,8	60,2	77,8	192,5		

Инв. № подл. | Подпись и дата | Взам. инв. №

ТИПОВОЙ ПРОЕКТ 503-1-51.86 АЛЬБОМ 3

Формат	Зона	Поз.	Обозначение	Наименование	Кол. на испол.	Примечание
				Документация		
			1.423-3 вып. 1	Пояснительная записка	X X X X X	
			ТП503-1-51.86 КЖИ-К1а...К1к СБ	Сборочный чертеж	X X X X X	
				Сборочные единицы		
			1.423-3 вып. 1	Колонна К60-10	X X X X X	Кроме М2-1
				Изделия закладные		
		1	1.423-3 вып. 2	М1-13	5 5 5 5 5	1,7 кг
				Марка	К60-10е / К60-10ж / К60-10и / К60-10к / К60-10л	

Нач.отд	Прасолов		503-1-51.86 КЖИ-К1а...К1к
Гл.конс.	Афонин		Колонны К60-10е; К60-10ж; К60-10и; К60-10к; К60-10л
Рук.гр.	Михеев		Стадия: Р; Лист: 1; Листов: 2
Проектир.	Кондрашова		ГИПРОДРЕВ ЛЕНИНГРАД
Исполн.	Мещерякова		
Н.контр.	Кондрашова		

Копировал: Формат А4

Инв. № подл. | Подпись и дата | Взам. инв. №

ТИПОВОЙ ПРОЕКТ АЛЬБОМ 3

Формат	Зона	Поз.	Обозначение	Наименование	Кол. на испол.	Примечание
		2	1.423-3 вып. 2	НМ 1-4-1	2 2 2 2 3	11,2 кг
		3	1.423-3 вып. 2	М1-12	2 4	6,0 кг
		4	1.400-6/76 вып. 1	МО-4-4	2 1	10,9 кг
		5		МО-1-4	3 1	6,3 кг
		6	1.400-15.81.520-07	МН 536	1	8,3 кг
		7	1.400-15.81.510-10	МН 511	1	3,5 кг
		8	1.400-6/76 вып. 1	МЧ-31	1	2,7 кг
		9	1.423-3 вып. 2	М2-14	1 1 1 1 1	9,1 кг
				Марка	К60-10е / К60-10ж / К60-10и / К60-10к / К60-10л	

ТП 503-1-51.86 КЖИ-К1а... К1к | Лист 2

ТИПОВОЙ ПРОЕКТ 503-1-51.86 АЛЬБОМ 3

Инв. № подл. | Подпись и дата | Взам. инв. №

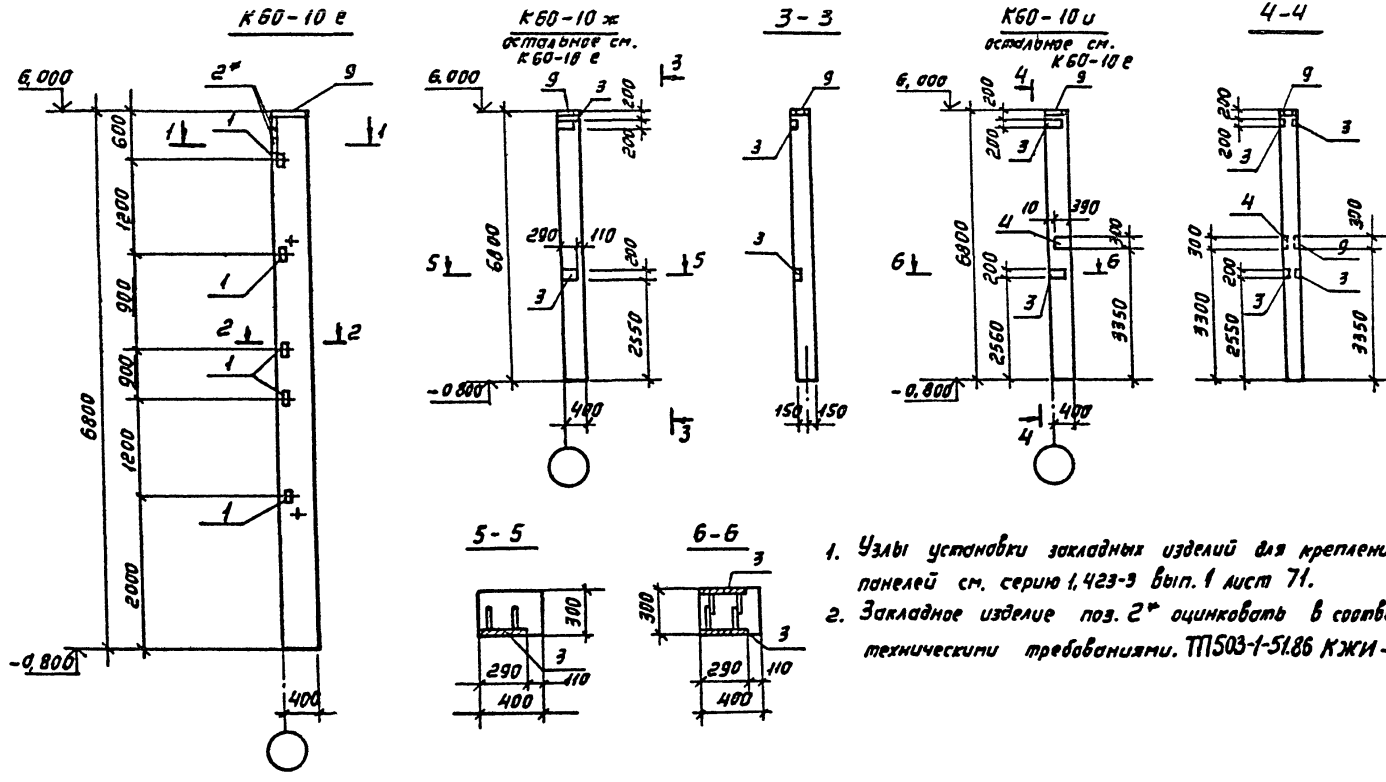

1. Узлы установки закладных изделий для крепления стеновых панелей см. серию 1.423-3 вып. 1 лист 71.
2. Закладное изделие поз. 2* оцинковать в соответствии с техническими требованиями. ТП503-1-51.86 КЖИ-ТТ 1

Нач. отд.	Прасолов		
Гл. конс.	Афонин		
Рук. гр.	Михеев		
Проект.	Кондрашова		
Исполн.	Мещерякова		
Н. контр.	Гандопшат		

ТП 503-1-51.86 КЖИ-К1а... К1кСБ

Колонны К60-10е ; К60-10ж К60-10и ; К60-10к К60-10л

Стадия	Масса	Масшт.
Р	2000	
Лист 1	Листов 2	

ГИПРОДРЕВ ЛЕНИНГРАД

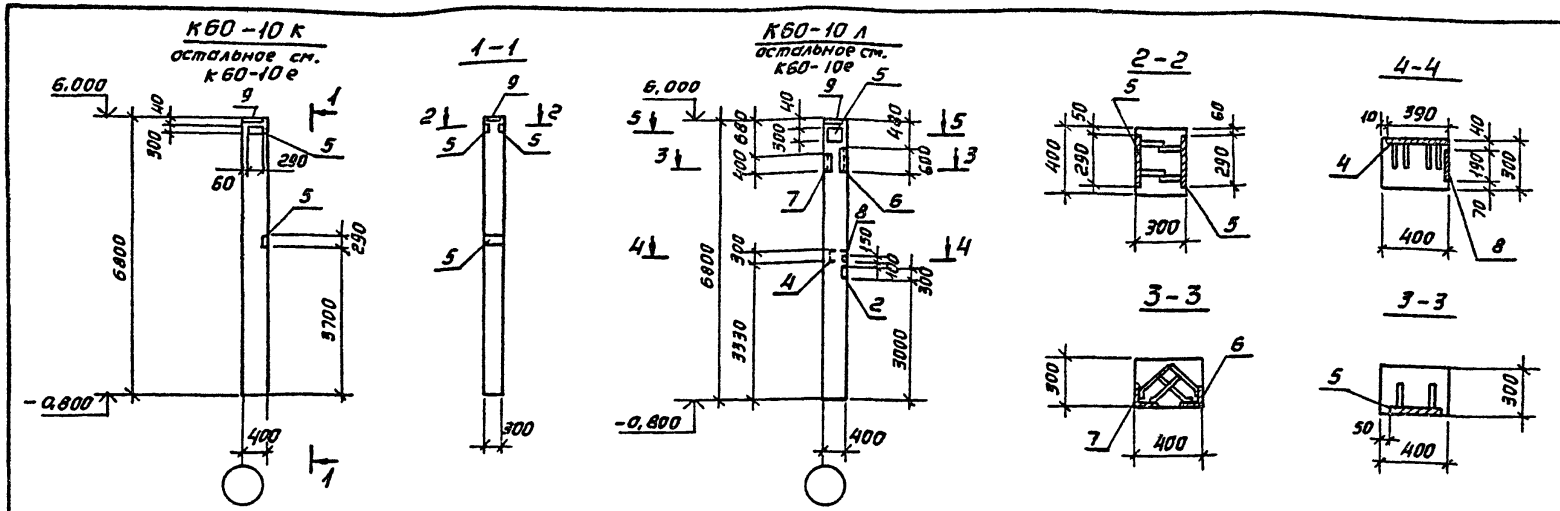

Ведомость расхода стали на элемент, кг

Марка элемента	Изделия арматурные							Изделия закладные																Общий расход
	Арматура класса						Всего	Арматура класса											Прокат марки					Всего	
	AI				AIII			AI	AIII										ГОСТ 8509-72; ГОСТ 19903-74						
	ГОСТ 5781-82				ГОСТ 5781-82			ГОСТ 5781-82																	
	ф6	ф8		Итого	ф25		Итого	ф6	ф		Итого	ф10	ф12	ф14	ф16	ф22			Итого	L63х5	L75х6	-δ=8	-δ=10		Итого	
К60-10е	4,7	5,2		9,9	104,8		104,8	114,7	0,4		0,4		1,2	5,6	2,5	2,8			12,1	7,2			20,4		27,6	40,1	154,8
К60-10ж	4,7	5,2		9,9	104,8		104,8	114,7	0,4		0,4		4,0	5,6	2,5	2,8			14,9	7,2			29,4		36,6	51,9	166,6
К60-10и	4,7	5,2		9,9	104,8		104,8	114,7	0,4		0,4	1,8	6,8	5,6	2,5	2,8			19,5	7,2		1,6	27,0		35,8	55,7	170,4
К60-10к	4,7	5,2		9,9	104,8		104,8	114,7	0,4		0,4	1,2	1,2	5,6	2,5	2,8			13,3	7,2		17,7	20,2		45,1	58,8	173,5
К60-10л	4,7	5,2		9,9	104,8		104,8	114,7	0,4		0,4	3,0	2,5	8,4	2,5	4,2			20,6	7,2	9,7	8,5	36,2		61,6	82,6	197,3

Инв.№ подл. | Подпись и дата | Взам. инв.№
инв.№ копировал: Формат А3

Инв. № подл. | Подпись и дата | Взам. инв. №

ТИПОВОЙ ПРОЕКТ 503-1-51.86 АЛЬБОМ 3

Формат	Зона	Поз.	Обозначение	Наименование	Кол. на исполн.								Примечание
				Документация									
			ТП503-1-51.86 КЖИ-К2, К2аСБ	Сборочный чертеж	X	X							
				Сборочные единицы									
		1	1.427.1-3.1-2.00-006	Колонна 6КФ73-1	X	X							
				Изделия закладные									
		2	1.427.1-3.2-0.06.0	МН 1	1								7,8 кг
		3	1.427.1-3.2-0.07.0	МН 2	1	1							6,8 кг
		4	1.427.1-3.2-0.12.0	МН 7	1	1							5,3 кг
				Марка	6КФ73-1Н1	6КФ73-1Н2							

Нач. отд.	Прасолов		
Гл. конс.	Афонин		
Рук. гр.	Михеев		
Проектир.	Михеев		
Исполн.	Денисова		
Н. контр.	Михеев		

ТП503-1-51.86 КЖИ-К2... К2д

Колонны 6КФ73-1-Н1; 6КФ73-1-Н2.

Стадия	Лист	Листов
Р	1	2

ГИПРОДРЕВ г. ЛЕНИНГРАД

Копировал. Формат А4

Инв. № подл. | Подпись и дата | Взам. инв. №

ТИПОВОЙ ПРОЕКТ АЛЬБОМ 3

Формат	Зона	Поз.	Обозначение	Наименование	Кол. на исполн.								Примечание
		5	1.427.1-3.2-0.20.0	МН 28	6								1,6 кг
		6	1.427.1-3.2-0.21.1-01	МН 33	2	2							0,8 кг
		7	1.427.1-3.2-0.19.0-02	МН 21		2							7,7 кг
		8	1.400-15.81.510-10	МН 511	1								3,5 кг
		9	1.400-15.81.520-07	МН 536	1								8,3 кг
				Марка	6КФ73-1Н1	6КФ73-1Н2							

ТИПОВОЙ ПРОЕКТ 503-1-51.86 АЛЬБОМ 3

Инв.№ подл. | Подпись и дата | Взам.инв.№

6КФ73-1-Н1

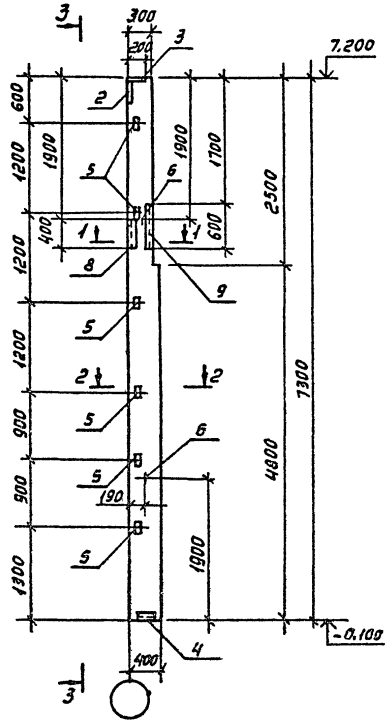

3 – 3

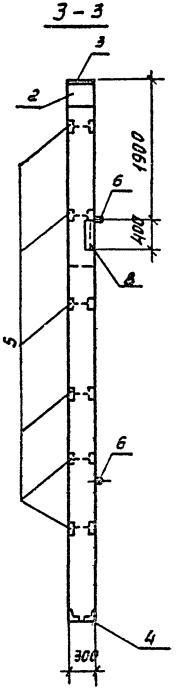

1 – 1

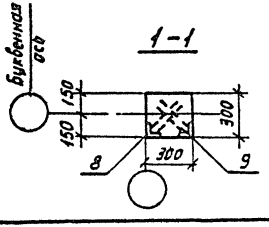

2 – 2

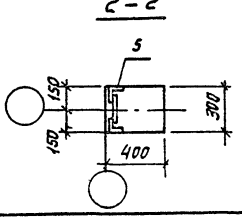

Ведомость расхода стали на дополнительные закладные изделия, кг

Марка эл-та	Арматура класса AI ГОСТ 5781-82 ф6	AI ГОСТ 5781-82 ф12	AI ГОСТ 5781-82 Итого	AIII ГОСТ 5781-82 ф8	AIII ГОСТ 5781-82 ф10	AIII ГОСТ 5781-82 ф12	AIII ГОСТ 5781-82 ф14	AIII ГОСТ 5781-82 Итого	Прокат марки ГОСТ 8509-72; 19903-74 -б=8	-б=10	L63x5	L75x6	L90x6	Итого	Общий расход
6КФ73-1-Н1	—	1,6	1,6	2,1	3,2	1,4	2,0	8,7	5,7	4,7	8,4	9,7	4,2	32,7	43,0
6КФ73-1-Н2	0,2	1,6	1,8	—	1,2	—	8,8	10,0	—	20,1	—	—	4,2	24,3	36,1

Закладные изделия устанавливаются по примерам, приведенным в серии 1.427.1-3 вып. 1.

Нач. отд.	Прасолов	
Гл. конст.	Афанин	
Рук. гр.	Михеев	
Провет.	Кандрашова	
Исполн.	Денисова	
Н. контр.	Кандрашова	

ТП503-1-51.86 КЖИ-К2...К2а СБ

Колонны 6КФ73-1-Н1 6КФ73-1-Н2

Стадия	Масса	Масшт.
Р	2000	
Лист 1	Листов 2	

ГИПРОДРЕВ г. ЛЕНИНГРАД

Копировал: Формат А3

ТИПОВОЙ ПРОЕКТ 503-1-51.86 АЛЬБОМ 3

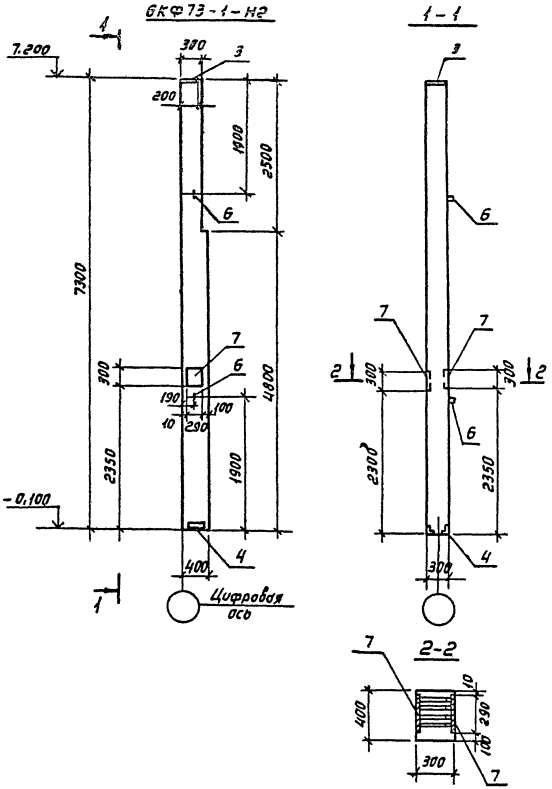

Закладные изделия устанавливаются по примерам, приведенным в серии 1.427.1-3 вып. 1.

Инв. № подл.	Подпись и дата	Взам. инв. №

ТП.503-1-51.86. КЖИ-К2...К2а СБ

Лист 2

Инв. №

Формат А3

Инв. № подл. | Подпись и дата | Взам. инв. №

ТИПОВОЙ ПРОЕКТ 503-1-51.86 АЛЬБОМ 3

Формат	Зона	Поз.	Обозначение	Наименование	Кол. на испол.								Примечание
				Документация									
			1.030.9-2 вып. 5	Пояснительная записка	X	X	X	X					
			ТП503-1-51.86 КЖИ-КЗ..КЗбСБ	Сборочный чертеж	X	X	X	X					
				Сборочные единицы									
			1.030.9.2 вып. 5	Колонна КБ 8-1	X	X	X	X					
				Марка	КБ8а	КБ8б	КБ8в	КБ8г					

Нач. отд.	Прасолов		
Гл. конст.	Афонин		
Рук. гр.	Михеев		
Провект.	Кондрашова		
Исполн.	Мещерякова		
Н. контр.	Кондрашова		

503-1-51.86 КЖИ-КЗ... КЗ6

Колонны
КБ8-1а; КБ8-1б
КБ8-1в; КБ8-1г

Стадия	Лист	Листов
Р	1	2

ГИПРОДРЕВ ЛЕНИНГРАД

Копировал: Формат А4

Инв. № подл. | Подпись и дата | Взам. инв. №

ТИПОВОЙ ПРОЕКТ АЛЬБОМ 3

Формат	Зона	Поз.	Обозначение	Наименование	Кол. на испол.								Примечание
				Изделия закладные									
		1	1.400-15. В1. 510-10	МН 511	1			1					3,5 кг
		2	1.400-15 В1. 520-07	МН 536	1			1					8,3 кг
		3	1.400-6/16 вып.1	МО-1-7		1	2	1					6,5 кг
		4		М1-11-3		1		1					6,7 кг
		5		МЧ-31		1	2	1					2,7 кг
				Марка	КБ8а	КБ8б	КБ8в	КБ8г					

ТП503-1-51.86 КЖИ-КЗ... КЗ6. Лист 2

Инв. №

Формат А4

КБ8-1а

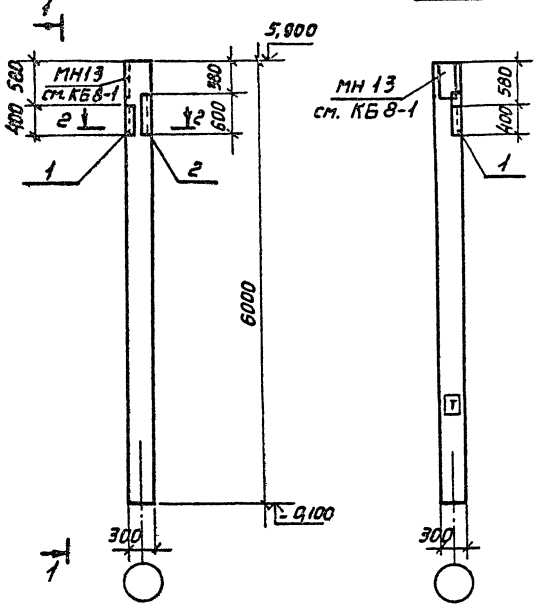

КБ8-1г

остальное см. КБ8-1а

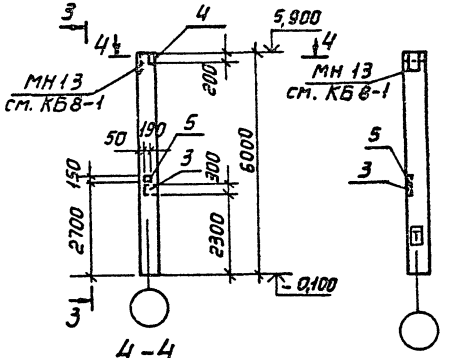

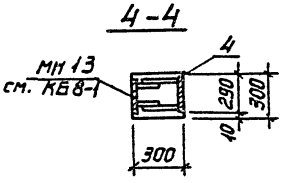

Знак Т нанести несмываемой краской для ориентации при монтаже.

2-2

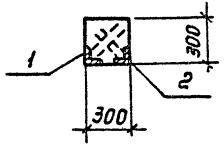

			ТП 503-1-51.86 КЖИ-КЗ...КЗ8 СБ		
Нач. отд.	Прасолов		Колонны КБ8-1а; КБ8-1б КБ8-1в; КБ8-1г	Стадия	Масса	Масштаб
Гл. конст.	Афонин			Р	1400	
Рук. гр.	Михеев			Лист 1	Листов 2	
Проектир.	Кондрашова			ГИПРОДРЕВ ЛЕНИНГРАД		
Исполн.	Мещерякова					
Н. контр.	Кондрашова					

Инв. № подл. | Подпись и дата | Взам. инв. №

КБ 8-1б

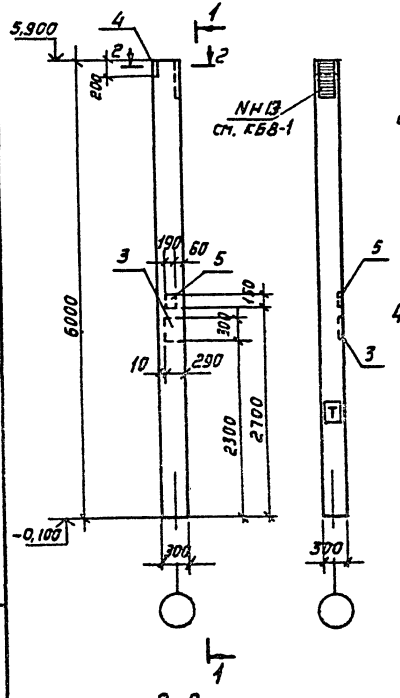

1-1

3-3

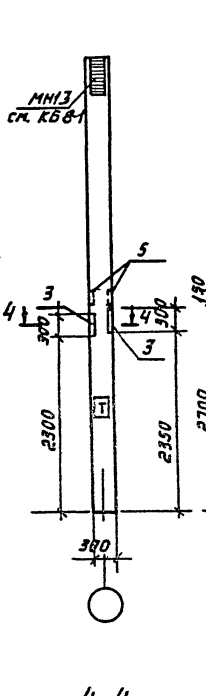

КБ 8-1в

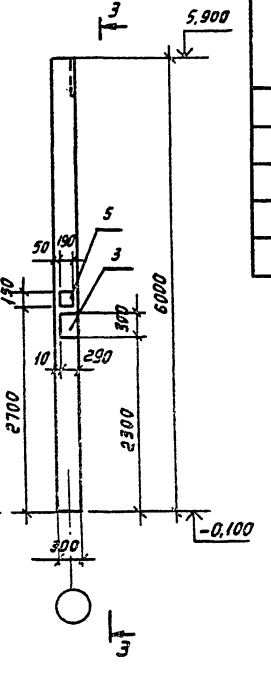

2-2

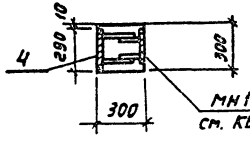

4-4

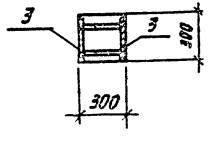

Ведомость расхода стали на дополнительные закладные изделия, кг

Марка элемента	Арматура класса AIII, ГОСТ 5781-82					Прокат марки, ГОСТ 8509-72; 19903-74					Общий расход
	ф8	ф10	ф12	ф14	Итого	∟75×6	-δ=8	-δ=10		Итого	
КБ8-1а	2,1				2,1		9,7			9,7	11,8
КБ8-1б		0,6	0,9	1,3	2,8		7,7	5,4		13,1	15,9
КБ8-1в		1,2	1,8		3,0		15,4			15,4	18,4
КБ8-1г	2,1	0,6	0,9	1,3	4,9	9,7	7,2	5,9		22,8	27,7

Знак [Т] нанести несмываемой краской для ориентации при монтаже.

Инв.№ подл. | Подпись и дата | Взам.инв.№

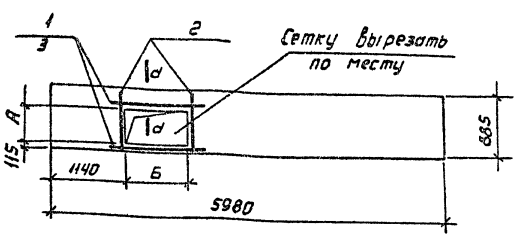

Марка	Размеры в мм	
	А	Б
ПС60.9.2,0-А-8д	540	950
ПС60.9.2,0-А-8б	490	300

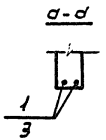

Формат	Зона	Поз.	Обозначение	Наименование	Кол. на испол.			Примечание
				Документация				
			Шифр 110-85. Вып. 1	Пояснительная записка	X	X		
			110-85.1-080	ПС60.9.2,0-А-8	X	X		
				Детали				
		1		ф10 А II ГОСТ 5781-82; ℓ=1350	4			0,83 кг
		2		ф10 А II ГОСТ 5781-82; ℓ=850	4	4		0,52 кг
		3		ф10 А II ГОСТ 5781-82; ℓ=700		4		0,43 кг
				Масса кг	996	1070		

Марка	ПС60.9.2,0-А-8д	ПС60.9.2,0-А-8б

Ведомость расхода стали на дополнительные арматурные изделия, кг

Марка элемента	Изделия арматурные			
	Арматура класса А II			
	ГОСТ 5781-82			Итого
	ф10			
ПС60.9.2,0-А-8д	5,43			5,43
ПС60.9.2,0-А-8б	3,83			3,83

Нач.отд.	Прасолов		
Гл.констр.	Афонин		
Рук.гр.	Михеев		
Проект.	Кондрашова		
Исполн.	Седова		
Н.контр.	Кондрашова		

ТП 503-1-51.86 КЖИ-ПС7д; ПС7б

Панели ПС60.9.2,0-А-8д
ПС60.9.2,0-А-8б

Стадия	Масса	Масшт.
Р		
Лист 1	Листов 1	

ГИПРОДРЕВ ЛЕНИНГРАД

Копировал:

Формат А3

Инв.№ подл. | Подпись и дата | Взам.инв.№

ТИПОВОЙ ПРОЕКТ 503-1-51.86 АЛЬБОМ 3

Инв. № подл. | Подпись и дата | Взам. инв. №

ПВП 30.27.9д

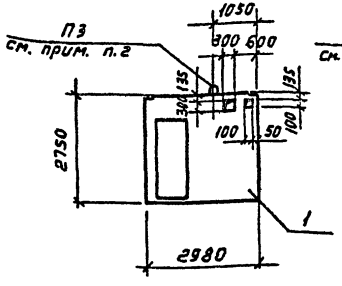

ПВ 29.27д

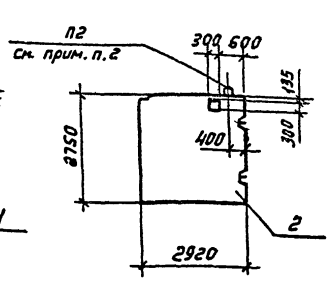

ПВ 30.27д

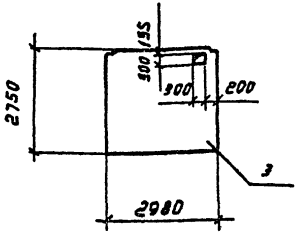

ПВГ 30.27.13д

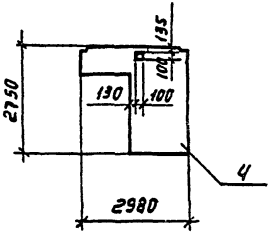

ПВ 29.27б

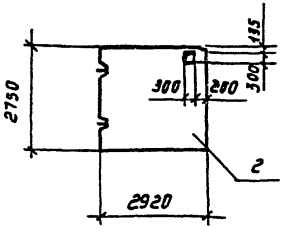

Формат	Зона	Поз.	Обозначение	Наименование	Кол.	Примечание
				Сборочные единицы		
		1	182—82, вып. 3-1	ПВП 30.27.9	X	
		2	182—82, вып. 3-1	ПВ 29.27	X	
		3	182—82, вып. 3-1	ПВ 30.27	X	
		4	182—82, вып. 3-1	ПВГ 30.27.13	X	

1. В местах отверстий при бетонировании заложить деревянные вкладыши в соответствии с указанными размерами.
2. Привязку заанкированных подъемных петель принять в соответствии с указанными размерами.

Нач. отд	Прасолов	
Гл. констр.	Афонин	
Рук. гр.	Смирновская	
Проектир.	Кувакина	
Исполн.	Кувакина	
Н. контр.	Смирновская	

ТП 503-1-51.86 КЖИ-ПГ8...ПГ12

Панели внутренних стен ПВП 30.27.9д, ПВ 29.27д,б, ПВ 30.27д, ПВГ 30.27.13д

Стадия	Масса	Масштаб
Р		1:100
Лист 1		Листов 1

ГИПРОДРЕВ ЛЕНИНГРАД

Копировал:

Формат А3

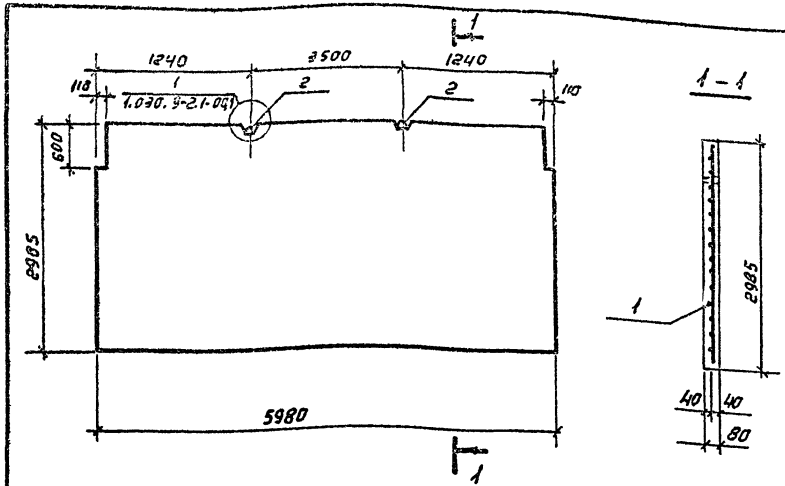

Формат	Зона	Поз.	Обозначение	Наименование	Кол.	Примечание
				Документация		
			1.030.9-2 вып.1	Пояснительная записка		
				Сборочные единицы		
			1.030.9-2.1-01.0-42	панель ПГ60.30-1-Л		
		1	503-1-51.86-КЖИ-НС1; НС2	Сетка НС1	1	
		2	1.030.9-2.7-1-00.2-05	Закладное изделие М6	2	
				Материалы		
				Бетон М 75	1,39	м³

Ведомость расхода стали на элемент, кг

Марка элемента	Изделия арматурные							Изделия закладные				Всего	Общий расход
	Арматура класса							Арматура класса					
				BI			Всего	AI					
	ГОСТ			ГОСТ 6727-80				ГОСТ 5781-82					
	ф	ф	Итого	ф5	ф	Итого		ф14	Итого				
ПГ60.30-1-Л-а				18,0		18,0	18,0	5,0	5,0			5,0	23,0

Нач. отд.	Прасолов		
Гл. конст.	Афонин		
Рук. гр.	Михеев		
Проектир.	Михеев		
Исполн.	Седова		

503-1-51.86 КЖИ-ПГ9

Панель ПГ60.30-1-Л-а

Стадия	Масса	Масшт.
Р	2,28т	1:50
Лист 1	Листов	

ГИПРОДРЕВ ЛЕНИНГРАД

Инв. № подл. | Подпись и дата | Взам. инв. №

ТИПОВОЙ ПРОЕКТ 503-1-51.86 АЛЬБОМ 3

Инв. № подл. | Подпись и дата | Взам. инв. №

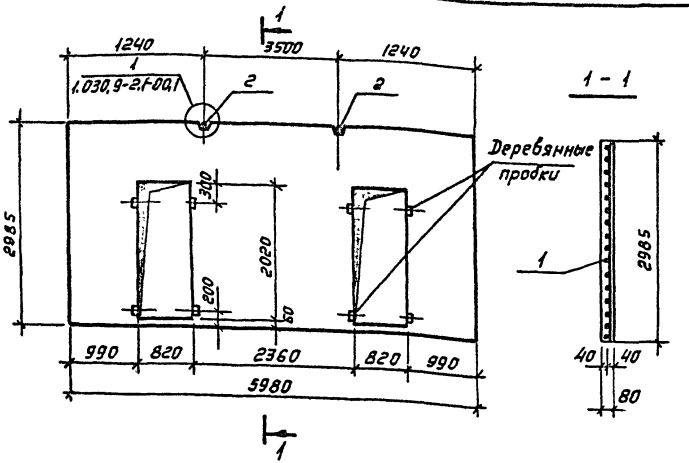

Формат	Зона	Поз.	Обозначение	Наименование	Кол.	Примечание
				Документация		
			1.030.9-2 вып. 1	Пояснительная записка		
				Сборочные единицы		
			1.030.9-2,1-02.0-40	Панель ПГ-60.30-1-Л-Д		
		1	ТП503-1-51.86 КЖИ-НС1; НС2	Сетка НС2	1	
		2	1.030.9.-2,7-1-00,2-06	Закладное изделие М-7	2	
				Материалы		
				Бетон класса В 5	1,16	м³

Ведомость расхода стали на элемент, кг

Марка элемента	Изделия арматурные							Всего	Изделия закладные				Всего	Общий расход
	Арматура класса								Арматура класса					
	A III				B I				A I					
	ГОСТ 5781-82				ГОСТ 6727-80				ГОСТ 5781-82					
	ф 8	ф16	ф	Итого	ф 5		Итого		ф 14					
ПГ60.30-1-Л-Д-б	4,7	47,0		51,7	19,3		19,3	71,0	3,40				3,4	74,4

Нач. отд.	Прасолов		
Гл. конст.	Афонин		
Рук. гр.	Михеев		
Проектир.	Михеев		
Исполн.	Седова		
Н. контр.	Денисова		

ТП 503-1-51.86 КЖИ – ПГ10

Панель ПГ 60.30-1-Л-Д-б

Стадия	Масса	Масшт.
Р	1,86т	1:50
Лист 1	Листов 1	

ГИПРОДРЕВ г. ЛЕНИНГРАД

Копировал

Формат А3

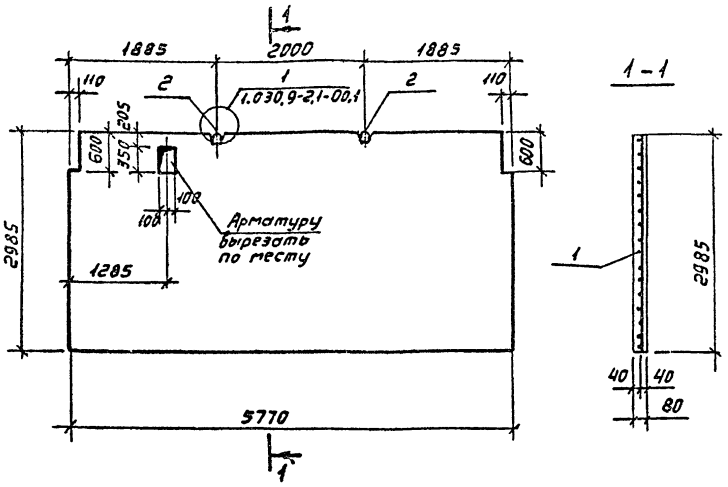

Формат	Зона	Поз.	Обозначение	Наименование.	Кол.	Примечание
				Документация		
			1.030.9-2 вып. 1	Пояснительная записка		
				Сборочные единицы		
			1.030.9-2.1-01.0-43	Панель ПГ 58.30-1-Л		
		1	503-1-51.86 – КЖИ-НС3	Сетка НС3	1	
		2	1.030.9-2.7-1-00.2-06	Закладное изделие М7	2	
				Материалы		
				Бетон М75	1.00	м³

Ведомость расхода стали на элемент, кг

Марка элемента	Изделия арматурные							Изделия закладные				Общий расход
	Арматура класса						Всего	Арматура класса			Всего	
	BI							AI				
	ГОСТ			ГОСТ 6727-80				ГОСТ 5781-82				
	ф		Итого	ф5	ф	Итого		ф14	Итого	Итого		
ПГ58.30-1-Л-d				16,5		16,5	16,5	3,4	3,4		3,4	19,9

Нач. отд.	Прасолов	
Гл. констр.	Афонин	
Рук. гр.	Михеев	
Проектир.	Михеев	
Исполн.	Седова	
Н. контр.	Денисова	

ТП 503-1-51.86 КЖИ-ПГ11

Панель ПГ 58.30-1-Л-d

Стадия	Масса	Масшт.
Р	220т	1:50
Лист 1	Листов 1	

ГИПРОДРЕВ г. ЛЕНИНГРАД

Копировал:

Формат А3

Инв. № подл. | Подпись и дата | Взам. инв. №

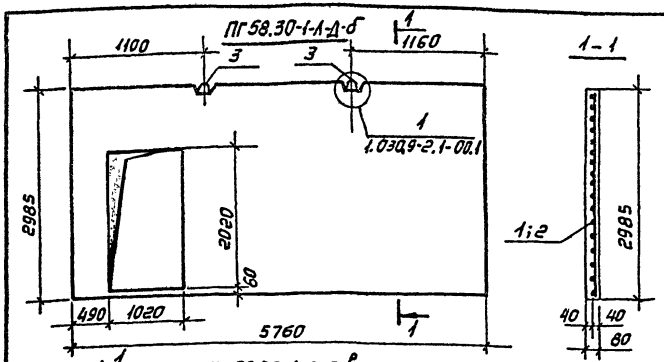

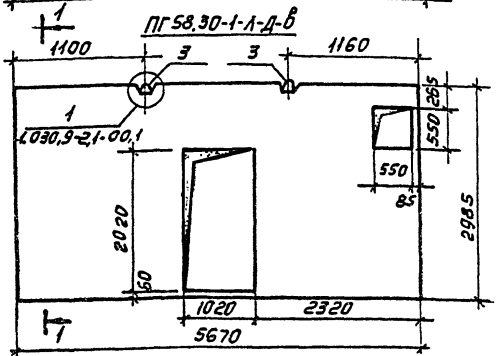

Формат	Зона	Поз.	Обозначение	Наименование	Кол. на испол.		Примечание
				Документация			
			1.030.9-2 Вып. 1	Пояснительная записка	X	X	
				Сборочные единицы			
			1.030.9-2.1-02.0-41	Панели ПГ58.30-1-Л-Д	X	X	
		1	ТП503-1-51.86 КЖИ-НСЧ;НС5	НСЧ	1		
		2	ТП503-1-51.86 КЖИ-НСЧ;НС5	НС5		1	
		3	1.030.9-2,7-1-00.2-06	Закладное изделие М-7	2	2	
				Материалы			
				Бетон класса В5	1.21	1.19	м³
				Масса т	1.94	1.90	
				Марка	ПГ58.30-1-Л-Д-б	ПГ58.30-1-Л-Д-в	

Панель ПГ58.30-1-Л-Д-в выполнять в опалубке панели ПГ58.30-1-Л-Д

Ведомость расхода стали на элемент, кг

Марка элемента	Изделия арматурные							Всего	Изделия закладные				Общий расход
	Арматура класса								Арматура класса				
	A III ГОСТ 5781-82				B I ГОСТ 6727-80				A I ГОСТ 5781-82			Всего	
	ф8	ф16	ф	Итого	ф5		Итого		ф14		Итого		
ПГ58.30-1-Л-Д-б	3,5	36,6		40,1	19,45		19,45	59,55	3,40		3,40	3,40	62,95
ПГ58.30-1-Л-Д-в	4,7	36,2		40,9	18,55		18,55	59,45	3,40		3,40	3,40	62,85

Нач. отд.	Прасолов	
Гл. конст.	Афонин	
Рук. гр.	Михеев	
Проект.	Михеев	
Исполн.	Седова	
Н. контр.	Денисова	

ТП 503-1-51.86 КЖИ – ПГ12; ПГ13

Панели ПГ58.30-1-Л-Д-б ПГ58.30-1-Л-Д-в

Стадия	Масса	Масшт.
Р		1:50
Лист 1	Листов 1	

ГИПРОДРЕВ ЛЕНИНГРАД

Инв. № подл. | Подпись и дата | Взам. инв. №

Копировал

Формат А3

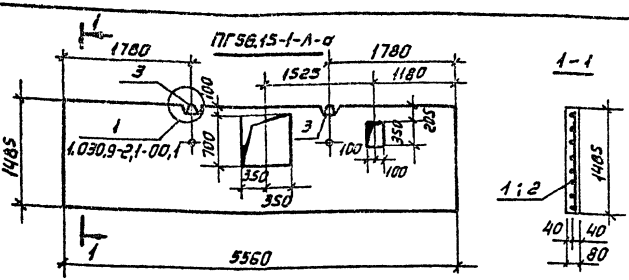

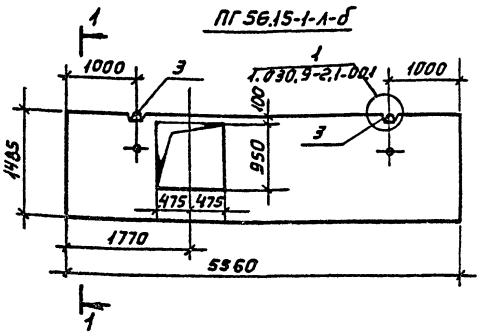

Формат	Зона	Поз.	Обозначение	Наименование	Кол. на испол.		Примечание
				Документация			
			1.030.9-2 вып. 1	Пояснительная записка	X	X	
				Сборочные единицы			
			1.030.9-2.1-05.0-149	Панель ПГ56.15-1-л			
		1	ТП503-1-51.86 КЖИ-НС6;НС7	НС6	1		
		2		НС7		1	
		3	1.030.9-2.7-1-002-07	Закладное изделие М-8	2	2	
				Материалы			
				Бетон класса В5	0,62	0,59	м³
				Масса т	0,99	0,94	
				Марка	ПГ56.15-1-л-а	ПГ56.15-1-л-б	

Ведомость расхода стали на элемент, кг

Марка элемента	Изделия арматурные							Изделия закладные					Общий расход
	Арматура класса						Всего	Арматура класса	Прокат		Всего		
	A III				B I			AI					
	ГОСТ 5781-82				ГОСТ 6727-80			ГОСТ 5781-82	ГОСТ 3262-75				
	ф8	ф16		Итого	ф5	Итого		ф12	Итого	ТР ф15,5	Итого		
ПГ-56.15-1-л-а	2,3	17,5		19,8	9,3	9,3	29,1	2,0	2,0	0,7	0,7	2,7	31,8
ПГ-56.15-1-л-б	2,3	22,1		24,4	9,3	9,3	33,7	2,0	2,0	0,7	0,7	2,7	36,4

Нач.отд.	Просолов	
Гл.конст.	Афонин	
Рук. гр.	Михеев	
Проектир.	Михеев	
Исполн.	Седова	
Н.контр.	Денисова	

ТП 503-1-51.86 КЖИ-ПГ-14; ПГ15

Панели ПГ 56.15-1-л-а
ПГ 56.15-1-л-б

Стадия	Масса	Масшт
Р		1:50
Лист 1	Листов 1	

ГИПРОДРЕВ ЛЕНИНГРАД

Инв.№ подл. | Подпись и дата | Взам.инв.№

ТИПОВОЙ ПРОЕКТ 503-1-51.86 АЛЬБОМ 3

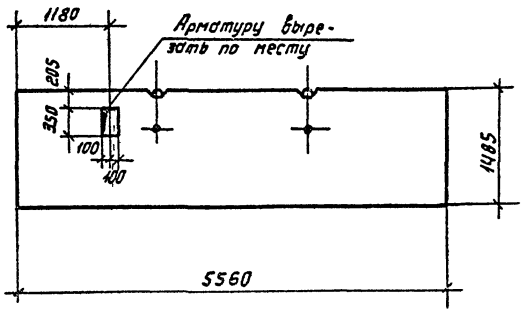

Формат	Зона	Поз.	Обозначение	Наименование	Кол.	Примечание
				Документация		
			1.030.9-2 вып. 1	Пояснительная записка		
				Сборочные единицы		
			1.030.9-2.1-05.0-148	Панель ПГ 57.15-1-Л		
				Материалы		
				Бетон М 75	0,654	$м^3$

Нач. отд.	Прасолов		
Гл. конструктор	Афанин		
Рук. гр.	Михеев		
Проектир.	Михеев		
Исполн.	Седова		
Н. контр.	Денисова		

ТП 503-1-51.86 КЖИ-ПГ16

Панель ПГ57.15-1-Л-В

Стадия	Масса	Масштаб
Р	0,05т	1:50

Лист 1 | Листов 1

ГИПРОДРЕВ ГЛЕНИНГРАД

Копировал:

Формат А3

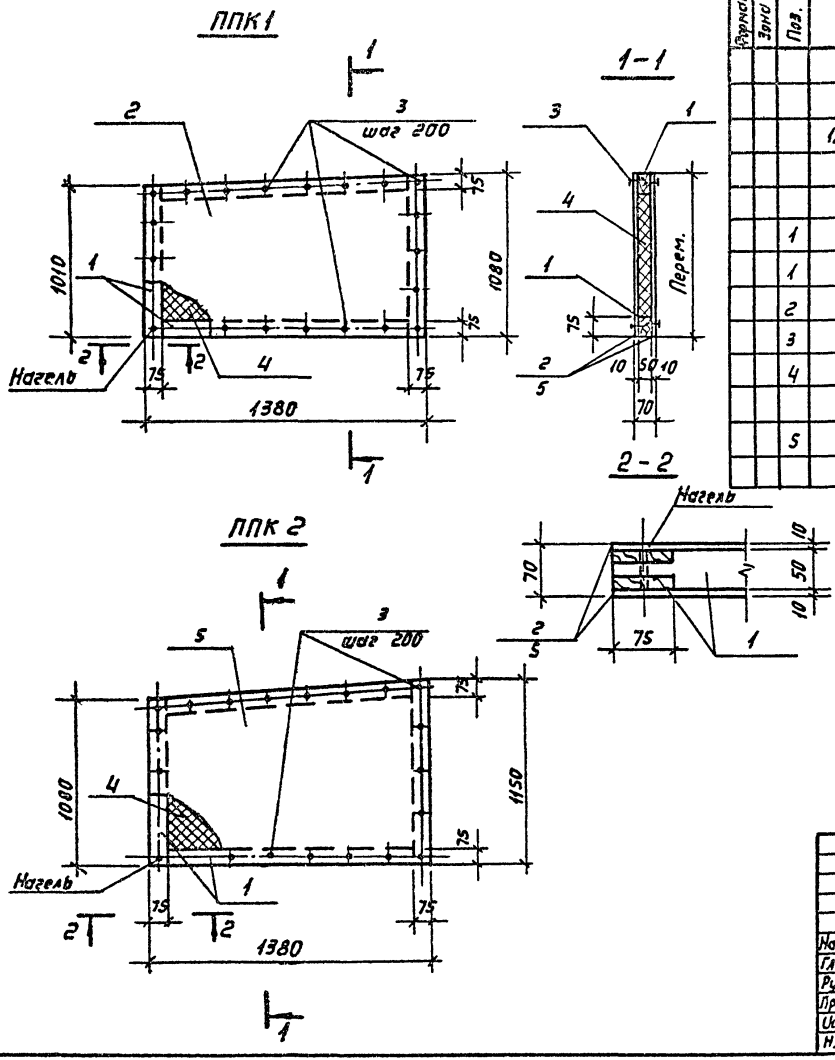

Формат	Зона	Поз.	Обозначение	Наименование	Кол. на исполн.		Примечание
				Документация			
			1.0309-2 вып. 3	Пояснительная записка	X	X	
				Детали			
		1		Пиломатериалы ГОСТ 24454-80			
		1		Бруски 50х75	0,017	0,018	$м^3$
		2		Асбестоцементные листы ЛП-П-1,38х0,85-10 ГОСТ 18124-75	2,88		$м^2$
		3		Шурупы 1-4х30.016 ГОСТ 1145-80	44	44	0,00267 кг
		4		Полужесткие минераловатные плиты γ=100кг/$м^3$			
				Толщиной 50 ГОСТ 9573-82*	0,055	0,059	$м^3$
		5		Асбестоцементные листы ЛП-П-1,38х0,97-10 ГОСТ 18124-75		3,08	$м^2$
				Масса кг	78,46	83,32	
				Марка	ППК1	ППК2	

Нач. отд.	Прасолов	
Гл. констр.	Афонин	
Рук. гр.	Михеев	
Проектир.	Михеев	
Исполн.	Седова	
Н. контр.	Мещерякова	

ТП 503-1-51.86 КЖИ-ППК1;2

Панели ППК1; ППК2

Стадия	Масса	Масштаб
Р		1:20 1:5

Лист 1 | Листов 1

ГИПРОДРЕВ ГЛЕНИНГРАД

Копировал: Формат А3

Инв. № подл. | Подпись и дата | Взам. инв. №

ТИПОВОЙ ПРОЕКТ 503-1-51.86

ТИПОВОЙ ПРОЕКТ 503-1-51.86 АЛЬБОМ 3

ППК3 ; ППК4

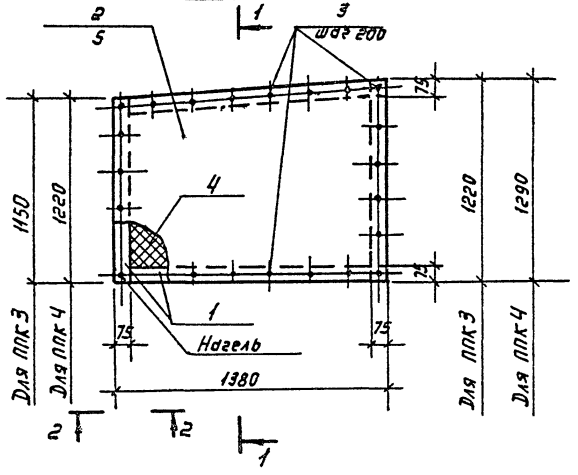

1-1

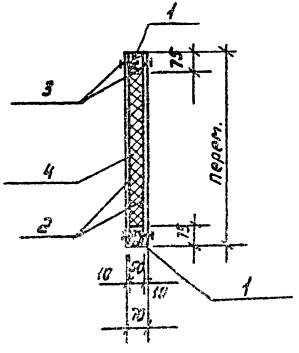

2-2

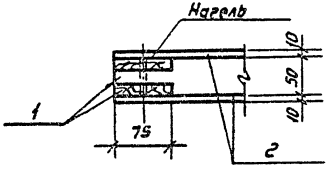

Формат	Зона	Поз.	Обозначение	Наименование.	Кол. на исполн.		Примечание.
				Документация			
			1.030.9.2 вып. 3	Пояснительная записка.	X	X	
				Детали			
		1		Пиломатериалы ГОСТ 24454-80 Бруски 50х75	0,018	0,019	$м^3$
		2		Асбестоцементные листы ЛП-П-1,38х1,08-10 ГОСТ 18124-75	3,27		$м^2$
		3		Шурупы 1-4х30.016 ГОСТ 1145-80	48	48	0,00267 кг
		4		Полужесткие минераловатные плиты $\gamma = 100$ кг/$м^3$ толщиной 50 ГОСТ 9573-82	0,063	0,087	$м^3$
		5		Асбестоцементные листы ЛП-П-1,38х1,20 ГОСТ 18124-75		3,27	$м^2$
				Масса кг	87,78	90,83	
				Марка	ППК3	ППК4	

Нач. отд.	Прасолов		
Гл. констр.	Афанин		
Рук. гр.	Михеев		
Проектир.	Михеев		
Исполнил.	Седова		
Н. контр.	Мещеряков		

ТП 503-1-51.86 КЖИ - ППК3 ; 4

Панели ППК3; ППК4

Стадия	Масса	Масштаб
Р		1:20 1:5
Лист 1		Листов 1

ТИПРОДРЕВ ЛЕНИНГРАД

Инв. № подл. | Подпись и дата | Взам. инв. №

Копировал: Формат А3

ППК5 ; ППК6

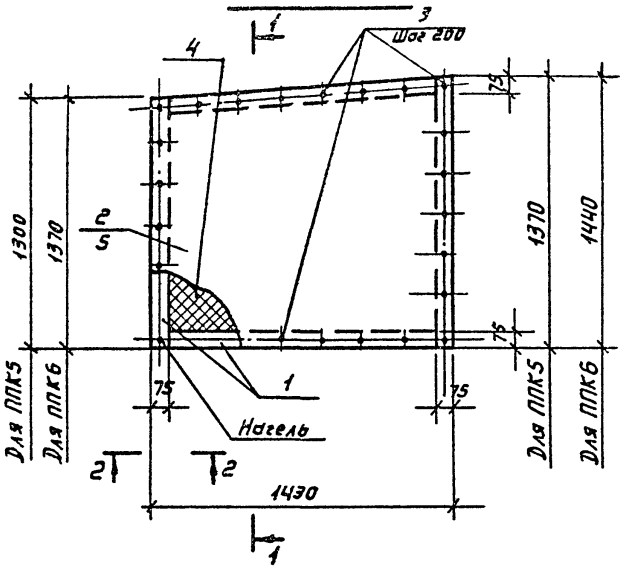

1-1

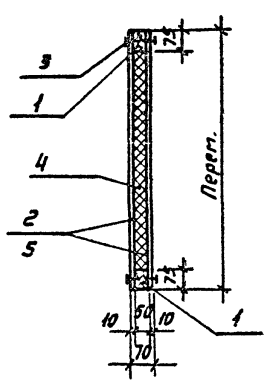

2-2

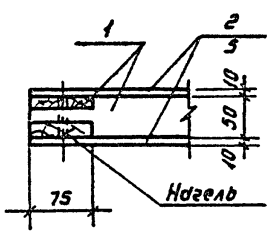

Формат	Зона	Поз.	Обозначение.	Наименование	Кол. на испол.			Примечание.
				Документация				
			1.0309-2 вып. 3	Пояснительная записка	X	X		
				Детали				
		1		Пиломатериалы ГОСТ 24454-80 Бруски 50х75	0,020	0,021		$м^3$
		2		Асбестоцементные листы ЛП-П-1, 43х1,34-10 ГОСТ 18124-75	3,82			$м^2$
		3		Шурупы 1-4х30.016 ГОСТ 1145-80	52	52		0,00267 кг
		4		Полужесткие минераловатные плиты γ=100 кг/$м^3$ толщиной 50 ГОСТ 9573-82	0,076	0,081		$м^3$
		5		Асбестоцементные листы ЛП-П-1,43х1,48-10 ГОСТ 18124-75		4,00		$м^2$
				Масса кг	101,61	107,1		

Марка	ППК5	ППК6

Нач. отд.	Прасолов	
Гл. констр.	Афонин	
Рук. гр.	Михеев	
Проектир.	Михеев	
Исполнил	Седова	
Н. контр.	Мещерякова	

ТП 503-1-51.86 КЖИ – ППК5 ; 6

Панели ППК5; ППК6

Стадия	Масса	Масштаб
Р		1:20 1:5
Лист 1	Листов 1	

ГИПРОДРЕВ ГЛЕНИНГРАД

Копировал: Формат А3

Инв. № подл. | Подпись и дата | Взам. инв. №

ППК7 ; ППК8

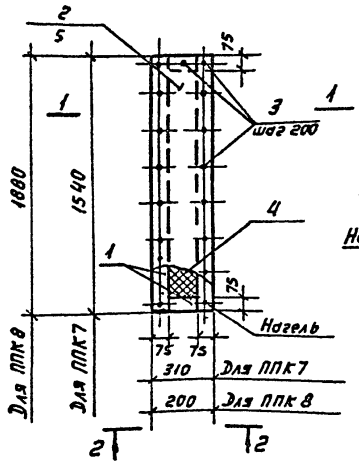

ППК9

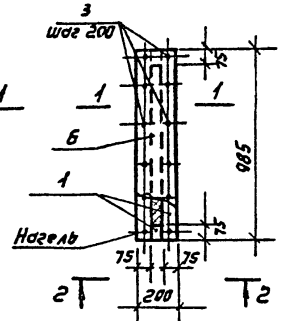

1 – 1

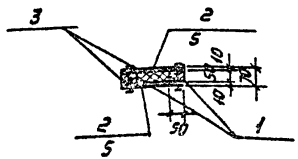

2 – 2

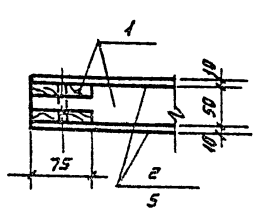

Формат	Зона	Поз.	Обозначение	Наименование	Кол. на испол.			Примечание
				Документация				
			1.030.9-2 вып. 3	Пояснительная записка.	X	X	X	
				Детали				
		1		Пиломатериалы ГОСТ 24454-80 Бруски 50х75	0,013	0,016	0,009	$м^3$
		2		Асбестоцементные листы ЛП-П-1.39х0.31-10 ГОСТ 18124-75	0,95			$м^2$
		3		Шурупы 1-4х30.016 ГОСТ 1145-80	36	44	24	0,00267 кг
		4		Полужесткие минерало-ватные плиты γ=100 кг/$м^3$ толщиной 50 ГОСТ 9573-82	0,011	0,004	0,002	$м^3$
		5		Асбестоцементные листы ЛП-П-1,80х0,2-10 ГОСТ 18124-75		0,750		$м^2$
		6		Асбестоцементные листы ЛП-П-0,985х0,2-10 ГОСТ 18124-75			0,39	$м^2$
				Масса кг	29,88	26,50	14,4	
				Марка	ППК7	ППК8	ППК9	

Нач. отд.	Прасолов	
Гл. конст.	Афонин	
Рук. гр.	Михеев	
Проектир.	Михеев	
Исполн.	Себова	
Н. контр.	Мешеряков	

ТП 503-1-51.86 КЖИ ППК7;8;9

Панели ППК7, ППК8, ППК9

Стадия	Масса	Масшт.
Р		1:20 1:5
Лист 1	Листов 1	

ГИПРОДРЕВ ЛЕНИНГРАД

Инв. № подл. | Подпись и дата | Взам. инв. №

Копировал

Формат А3

КП1

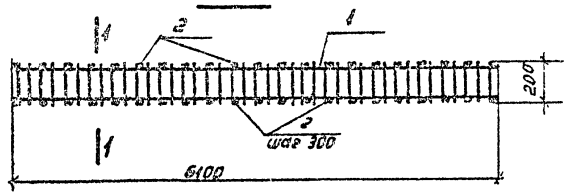

КП2

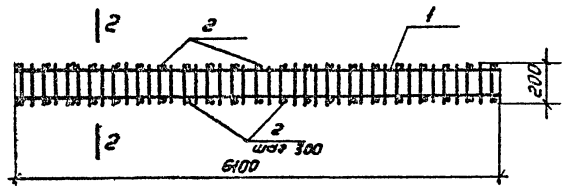

1-1

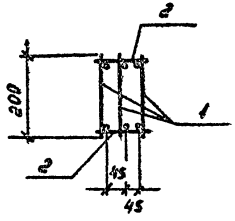

2-2

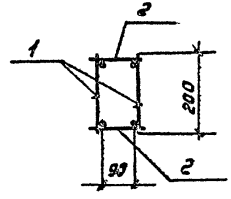

Формат	Зона	Поз	Обозначение	Наименование	Кол. на испол.		Примечание
				Документация			
			ТП 503-1-51.86 КЖИ-ТТ1	Технические требования	X	X	
				Сборочные единицы			
		1	ТП 503-1-51.86 КЖИ-Кр1...Кр4	Каркасы Кр4	3	2	
				Детали			
		2		ф6 AI ГОСТ 5781-82; ℓ=130	42	42	0,09 кг
				Масса кг	58,9	39,7	
				Марка	КП1	КП2	

Нач. отд.	Прасолов		
Гл. констр.	Афонин		
Рук. гр.	Михеев		
Проектир.	Михеев		
Исполнил	Седова		
Н. контр.	Денисова		

ТП 503-1-51.86 КЖИ - КП1; КП2

Пространственные каркасы КП1; КП2

Стадия	Масса	Масштаб
Р		
Лист 1	Листов 1	

ГИПРОДРЕВ ЛЕНИНГРАД

Копировал:

Формат А3

Инв. № подл. | Подпись и дата | Взам. инв. №

Кр1; Кр2; Кр3

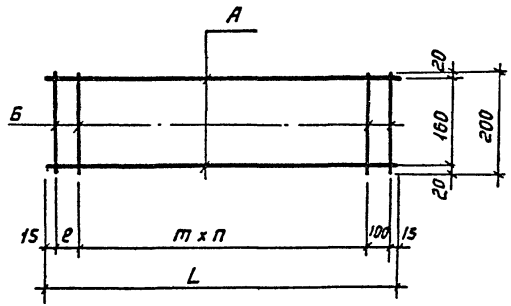

Кр4

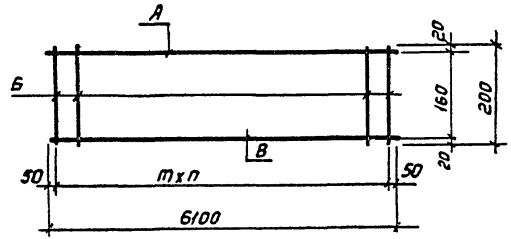

Формат	Зона	Поз.	Обозначение	Наименование.	Кол. на испол.						Примечания
				Документация							
			ТП 503-1-51.86 КЖИ-ТТ1	Технические требования	X	X	X	X			
				Детали							
Б.4		1		ф12AIII ГОСТ 5781-82 ℓ=5180	2						4,6 кг
Б.4		2		ф12AIII ГОСТ 5781-82 ℓ=5680		2					5,05 кг
Б.4		3		ф12AIII ГОСТ 5781-82 ℓ=6280			2				5,59 кг
Б.4		4		ф6AI ГОСТ 5781-82 ℓ= 200	36	39	43	41			0,04 кг
Б.4		5		ф12AIII ГОСТ 5781-82 ℓ=6100				1			5,43 кг
Б.4		6		ф18AIII ГОСТ 5781-82 ℓ=6100				1			12,2 кг
				Марка	Кр1	Кр2	Кр3	Кр4			

Марка	Размеры в мм				№ позиции				m	n	Масса кг	Примечание
	L	e			А	Б	В					
Кр1	5180	100			1	4	—		150	33	10,64	
Кр2	5680	150			2	4	—		150	36	11.64	
Кр3	6280	150			3	4	—		150	40	12,9	
Кр4	6100	—			5	4	6		150	40	19,27	

Нач. отд.	Прасолов	
Гл. констр.	Афонин	
Рук. гр.	Мизев	
Проектир.	Мизев	
Исполн.	Денисова	
Н. контр.	Седова	

ТП 503-1-51,86 КЖИ Кр1...Кр4

Каркасы с Кр1 по Кр4

Стадия	Масса	Масштаб
Р		
Лист 1	Листов 1	

ГИПРОДРЕВ ЛЕНИНГРАД

Копировал

Формат А3

Инв. № подл. | Подпись и дата | Взам. инв. №

Инв. № подл. | Подпись и дата | Взам. инв. №

НС 1

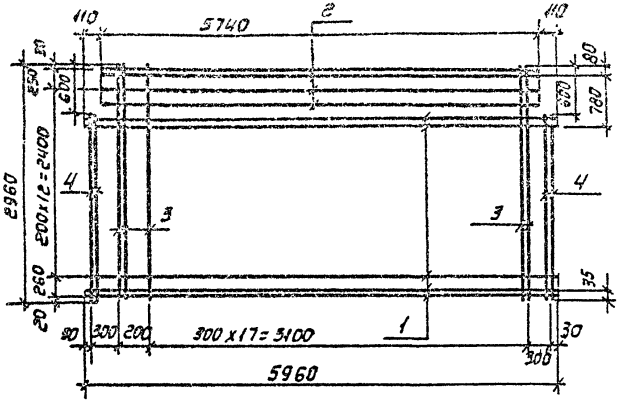

НС 2

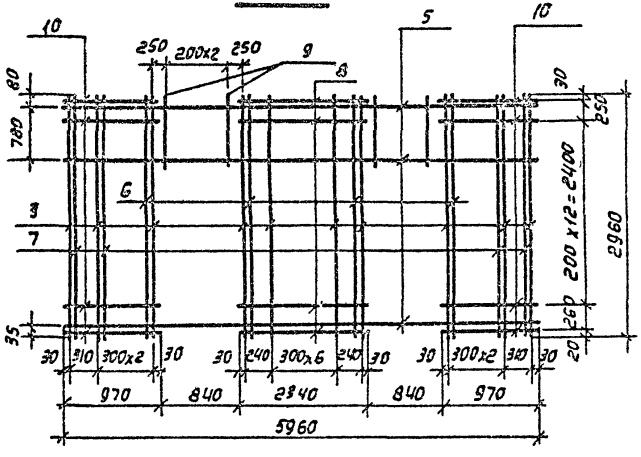

Формат	Поз.	Обозначение	Наименование	Кол. на исполнение			Примечание
			Документация				
		1.030.9-2 вып.1	Пояснительная записка				
			Детали				
БЧ	1		ф5 BI ГОСТ 6727-80; ℓ=5960	5			0,06 кг
БЧ	2		ф5 BI ГОСТ 6727-80; ℓ=5740	4			0,83 кг
БЧ	3		ф5 BI ГОСТ 6727-80; ℓ=2960	21	17		0,43 кг
БЧ	4		ф5 BI ГОСТ 6727-80; ℓ=2360	4			0,34 кг
БЧ	5		ф16 A III ГОСТ 5781-82; ℓ=5960		3		9,43 кг
БЧ	6		ф16 A III ГОСТ 5781-82; ℓ=2960		4		4,68 кг
БЧ	7		ф 8 A-III ГОСТ 5781-82; ℓ=2960		4		1,17 кг
БЧ	8		ф5 BI ГОСТ 6727-80; ℓ=2340		15		0,34 кг
БЧ	9		ф5 BI ГОСТ 6727-80; ℓ= 890		6		0,13 кг
БЧ	10		ф5 BI ГОСТ 6727-80; ℓ= 970		30		0,14 кг
			Масса, кг	16,01	69,05		
			Марка	НС 1	НС 2		

Нач. отд.	Прасолов	
Гл. конст.	Афонин	
Рук. гр.	Михеев	
Проектир.	Михеев	
Исполнил	Седова	
Н. контр.	Денисова	

503-1-51.86 КЖИ-НС1; НС2

Сетки НС1; НС2

Стадия	Масса	Масшт.
Р		1:50
Лист 1	Листов 1	

ГИПРОДРЕВ ЛЕНИНГРАД

Копировал:

Формат А3

НС 3

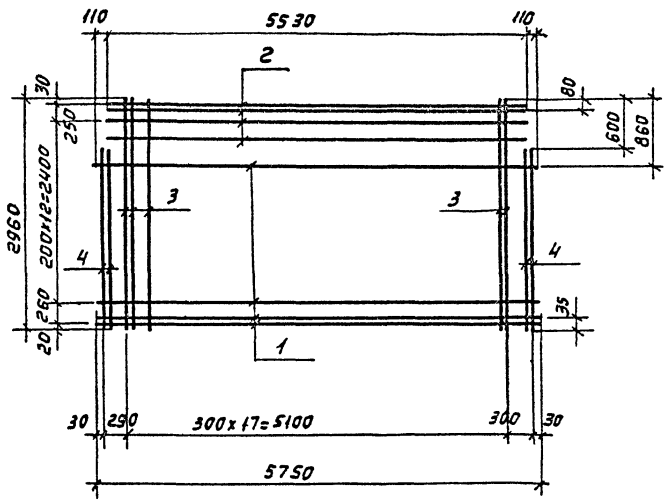

Формат	Зона	Поз.	Обозначение	Наименование	Кол.	Примечание
				Документация		
			1.030.9-2 Вып.1	Пояснительная записка		
				Детали		
БЧ		1		ф5 В I ГОСТ 6727-80; ℓ=5750	4	0,83 кг
БЧ		2		ф5 В I ГОСТ 6727-80; ℓ=5530	4	0,80 кг
БЧ		3		ф5 В I ГОСТ 6727-80; ℓ=2960	20	0,43 кг
БЧ		4		ф5 В I ГОСТ 6727-80; ℓ=2360	4	0,34 кг

Нач. отд.	Прасолов		
Гл. конст.	Афонин		
Рук. гр.	Михеев		
Проектир.	Михеев		
Исполн.	Седова		
Н. контр.	Денисова		

ТП 503-1-51.86 КЖИ-НС3

Сетка НС3

Стадия	Масса	Масшт.
Р	16,48	1:50
Лист 1	Листов 1	

ГИПРОДРЕВ ГЛЕНИНГРАД

Копировал:

Формат А3

Инв. № подл. | Подпись и дата | Взам. инв. №

НС 5

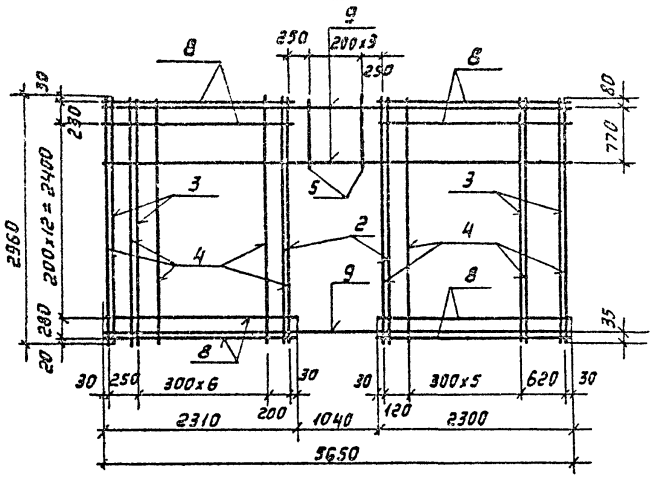

НС 4

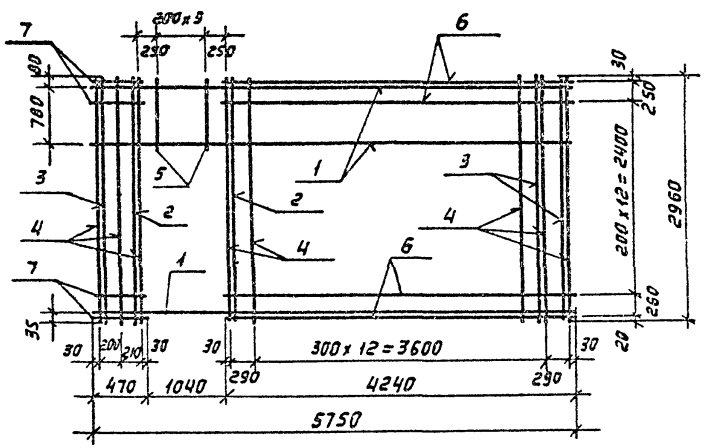

Формат	Зона	Поз.	Обозначение	Наименование	Кол. на испол.			Примечание
				Документация				
			1.0309-2 вып. 7 4.1	Пояснительная записка.				
				Детали				
А4		1		ф16 AIII ГОСТ 5781-82; ℓ=5750	3			9,08 кг
А4		2		ф16 AIII ГОСТ 5781-82; ℓ=2960	2	2		4,68 кг
А4		3		ф8 AIII ГОСТ 5781-82; ℓ=2960	3	4		1,17 кг
А4		4		ф5 BI ГОСТ 6727-80; ℓ=2960	18	17		0,45 кг
А4		5		ф5 BI ГОСТ 6727-80; ℓ= 890	4	4		0,13 кг
А4		6		ф5 BI ГОСТ 6727-80; ℓ=4240	15			0,65 кг
А4		7		ф5 BI ГОСТ 6727-80; ℓ= 470	15			0,07 кг
А4		8		ф5 BI ГОСТ 6727-80; ℓ=2300		30		0,35 кг
А4		9		ф16 AIII ГОСТ 5781-82; ℓ=5650		3		8,93 кг
				Масса кг	59,59	59,45		
				Марка	НС4	НС5		

Нач. отд.	Прасолов	
Гл. конс.	Афонин	
Рук. гр.	Михеев	
Проектир.	Михеев	
Исполнил	Седова	
Н. контр.	Денисова	

ТП 503-1-51.86 КЖИ – НС4; НС5

Сетки НС4; НС5

Стадия	Масса	Масштаб
Р		1:50
Лист 1	Листов 1	

ГИПРОДРЕВ ЛЕНИНГРАД

Копировал:

Формат А3

Типовой проект ... Инв. № подл. | Подпись и дата | Взам. инв. №

НС 6

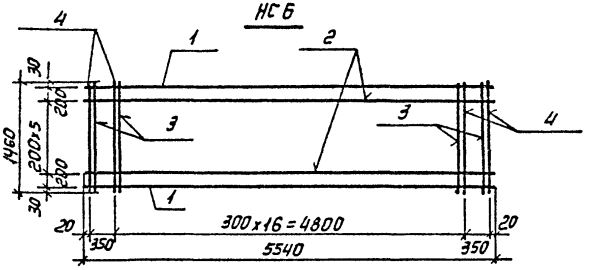

НС 7

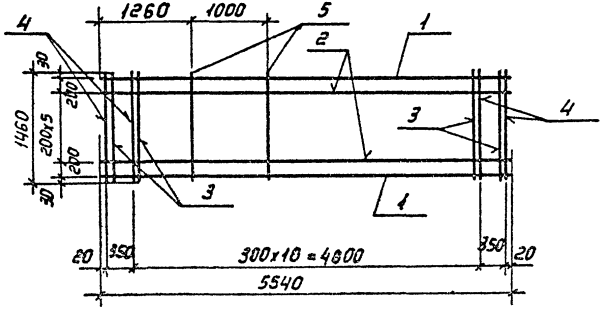

Формат	Зона	Поз.	Обозначение	Наименование	Кол. на испол.		Примечание
				Документация			
			1.030.9-2 вып. 4.1	Пояснительная записка	X	X	
				Детали			
Б4		1		ф16 AIII ГОСТ 5781-82; ℓ=5540	2	2	8,75 кг
Б4		2		ф5 BI ГОСТ 6727-80; ℓ=5540	6	6	0,85 кг
Б4		3		ф8 AIII ГОСТ 5781-82; ℓ=1460	4	4	0,58 кг
Б4		4		ф5 BI ГОСТ 6727-80; ℓ=1460	19	19	0,22 кг
Б4		5		ф16 AIII ГОСТ 5781-82; ℓ=1460		2	2,31 кг
				Масса кг	29,1	33,7	

Марка	НС 6	НС 7

Инв. № подл. | Подпись и дата | Взам. инв. №

Нач. отд.	Прохоров		
Гл. констр.	Афонин		
Рук. гр.	Михеев		
Проектир.	Михеев		
Исполн.	Седова		
Н. контр.	Денисова		

ТП 503-1-51.86 КЖИ-НС 6; НС 7

Сетки НС6 ; НС7

Стадия	Масса	Масштаб
Р		1:50
Лист 7		Листов 7

ГИПРОДРЕВ ЛЕНИНГРАД

Копировал: Формат А3

Инв. № подл. | Подпись и дата | Взам. инв. №

Р1; Р2; Р3

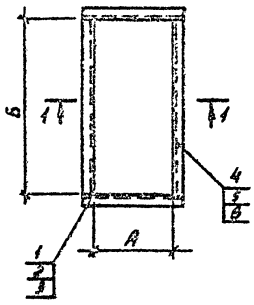

1 – 1

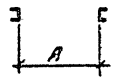

Р4

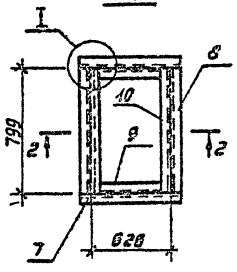

2 – 2

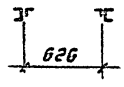

3 – 3

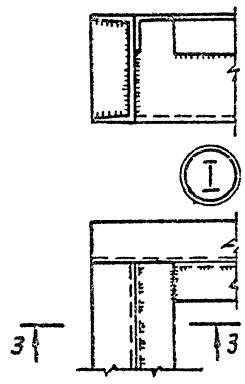

Марка	Размеры в мм	
	А	Б
Р1	505	1255
Р2	710	420
Р3	1050	1553

Формат	Зона	Поз.	Обозначение	Наименование	Кол. на испол.						Примечание.
				Документация							
			ТП 503-1-51.86 - КЖИ-ТТ1	Технические требования	X	X	X	X			
				Детали							
Б.4		1		⊏14 ГОСТ 8240-72 ℓ = 621	2						7.64 кг
Б.4		2		ℓ = 826		2					10.16 кг
Б.4		3		ℓ = 1166			2				14.34 кг
Б.4		4		ℓ = 1255	2						15.44 кг
Б.4		5		ℓ = 420		2					5.17 кг
Б.4		6		ℓ = 1553			2				19.10 кг
Б.4		7		ℓ = 742				2			9.13 кг
Б.4		8		ℓ = 799				2			9.83 кг
Б.4		9		∟50×5 ГОСТ 8509-72 ℓ = 526				2			1.98 кг
Б.4		10		ℓ = 799				2			3.01 кг
				Масса, кг :	46,1	30,7	66,9	47,9			
				Марка	Р1	Р2	Р3	Р4			

Нач. отд.	Прасолов	
Гл. констр.	Афонин	
Рук. гр.	Михеев	
Проектир.	Михеев	
Исполнил	Денисова	
Н. контр.	Седова	

ТП 503-1-51.86 КЖИ – Р1... Р4

Рамы
Р1; Р2; Р3; Р4.

Стадия	Масса	Масштаб
Р		
Лист 1	Листов 1	

18 кп ГОСТ 23570-79

ТИПРОДРЕВ ЛЕНИНГРАД

Копировал

Формат А3

Инв. № подл. | Подпись и дата | Взам. инв. №

1 – 1

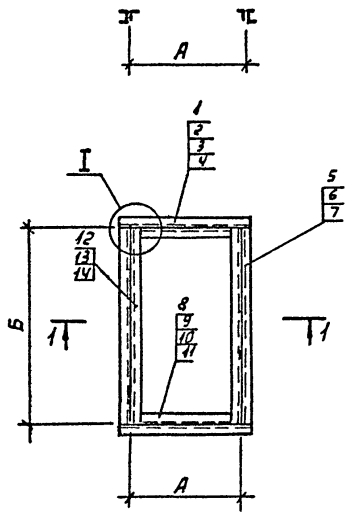

Марка	Размеры в мм	
	А	Б
Р5	626	1299
Р6	751	799
Р7	751	1299
Р8	1001	1229
Р9	1251	1299

3 – 3

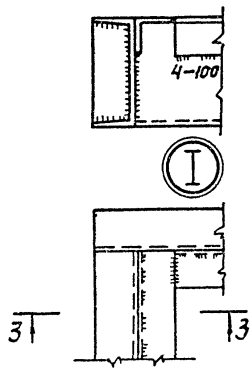

Формат	Зона	Поз.	Обозначение	Наименование	Кол. на исполн.						Примечание
			ТП 503-1-51.86 – КЖИ-ТТ1	Документация Технические требования	X	X	X	X	X		
				Детали							
6.4		1		[14 ГОСТ 8240-72 ℓ = 742	2						9,13 кг
6.4		2		ℓ = 867		2	2				10,66 кг
6.4		3		ℓ = 1117				2			13,74 кг
6.4		4		ℓ = 1367					2		16,81 кг
6.4		5		ℓ = 1299	2		2		2		15,98 кг
6.4		6		ℓ = 799		2					9,83 кг
6.4		7		ℓ = 1229				2			15,12 кг
6.4		8		∟ 50×5 ГОСТ 8509-72 ℓ = 526	2						1,98 кг
6.4		9		ℓ = 651		2	2				2,45 кг
6.4		10		ℓ = 901				2			3,40 кг
6.4		11		ℓ = 1151					2		4,34 кг
6.4		12		ℓ = 1299	2		2		2		4,90 кг
6.4		13		ℓ = 799		2					3,01 кг
6.4		14		ℓ = 1229				2			4,63 кг
				Масса, кг	64,0	51,9	68,0	73,8	64,1		
				Марка	Р5	Р6	Р7	Р8	Р9		

Нач. отд.	Прусалов		ТП 503-1-51.86 КЖИ-Р5...Р9
Гл. констр.	Афонин		
Рук. гр.	Михеев		Рамы Р5; Р6; Р7; Р8; Р9
Проектир.	Михеев		
Исполнил	Денисова		18 кп ГОСТ 23570-79
Н. контр.	Седова		

Стадия	Масса	Масштаб
Р		
Лист 1	Листов 1	

ГИПРОДРЕВ ГЛЕНИНГРАД

Копировал:

Формат А3

1-1

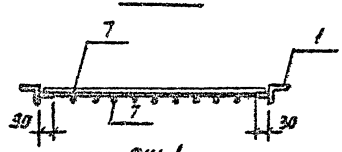

РШ1

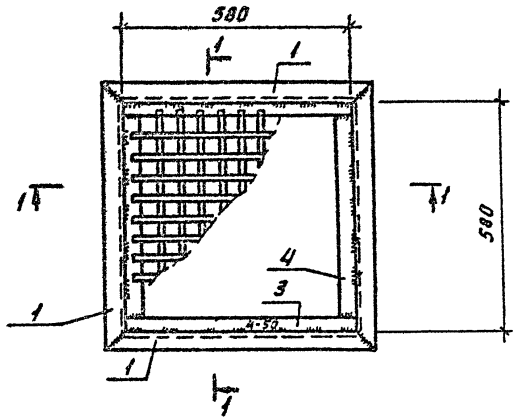

РШ2

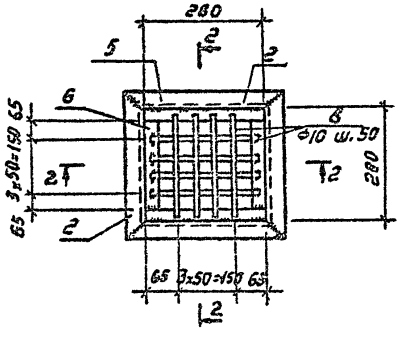

2-2

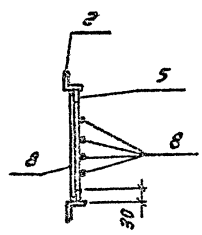

Формат	Зона	Поз.	Обозначение	Наименование	Кол. на испол.			Примечание
				Документация				
			ТП 503-1-51.86 – КЖИ – ТТ1	Технические требования	X	X		
				Сборочные единицы и детали				
Б.Ч		1		L 50х5 ГОСТ 8509-72 ℓ=680	4			2,56 кг
Б.Ч		2		L 50х5 ГОСТ 8509-72 ℓ=380		4		1,43 кг
Б.Ч		3		–30х6 ГОСТ 19903-74 ℓ=580	2			0,82 кг
Б.Ч		4		–30х6 ГОСТ 19903-74 ℓ=520	2			0,73 кг
Б.Ч		5		–30х6 ГОСТ 19903-74 ℓ=280		2		0,40 кг
Б.Ч		6		–30х6 ГОСТ 19903-74 ℓ=220		2		0,31 кг
Б.Ч		7		ф10 ГОСТ 2590-71 ℓ=560	18			0,34 кг
Б.Ч		8		ф10 ГОСТ 2590-71 ℓ=260		8		0,16 кг
				Масса, кг	19,5	8,4		
				Марка	РШ1	РШ2		

Нач.отд.	Прасолов	
Гл.констр.	Афонин	
Рук.гр.	Михеев	
Проектир.	Михеев	
Исполн.	Мещерякова	
Н.контр.	Седова	

ТП 503-1-51.86 КЖИ – РШ1; РШ2

Решетки РШ1: РШ2

Стадия	Масса	Масшт.
Р		1:10
Лист 1	Листов 1	

ГИПРОДРЕВ ЛЕНИНГРАД

Копировал:

Формат А3

Инв. № подл. | Подпись и дата | Взам. инв. №

МС1 ; МС2

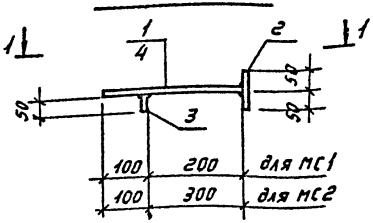

1-1

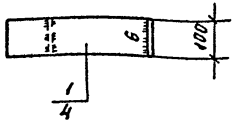

МС3; МС4

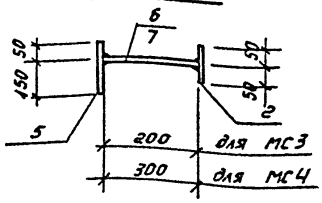

2-2

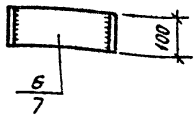

Формат	Зона	Поз.	Обозначение	Наименование.	Кол. на исполн.					Примечание
				Документация						
			ТП 503-1-51.86 - КЖИ-ТТ1	Технические требования.	X	X	X	X		
				Детали						
Б.4		1		-100х300х8 ГОСТ 19903-74	1					1.88 кг
Б.4		2		-100х100х8 то же	1	1	1	1		0,63 кг
Б.4		3		-50х100х8 то же	1	1				0,31 кг
Б.4		4		-100х400х8 то же		1				2,51 кг
Б.4		5		-100х200х8 то же			1	1		1,26 кг
Б.4		6		-100х200х8 то же			1			1,26 кг
Б.4		7		-100х300х8 то же				1		1,88 кг
				Масса, кг	2,8	3,4	3,2	3,8		
				Марка	МС1	МС2	МС3	МС4		

Нач.отд.	Прасолов		ТП 503-1-51.86 - КЖИ-МС1...МС4
Гл.конст	Аронин		Изделия соединительные МС1; МС2; МС3; МС4
Рук.гр.	Михеев		Стадия: Р; Масса: ; Масштаб: 1:10
Проектир.	Аронберг		Лист 1; Листов 1
Исполн.	Мещерякова		18 кп ГОСТ 23570-79
Н.контр.	Седова		ГИПРОДРЕВ ГЛЕНИНГРАД

Копировал:

Формат А3

Инв. № подл. | Подпись и дата | Взам. инв. №

Типовой проект 503-1-51.86 Альбом 3

МС-52

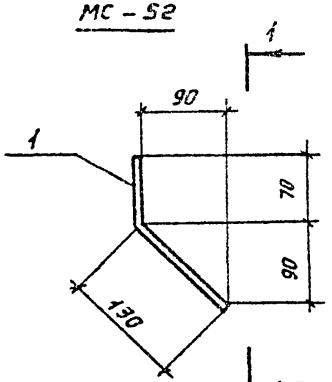

1-1

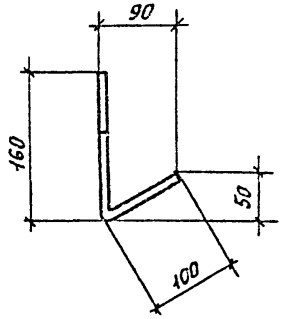

МС-53

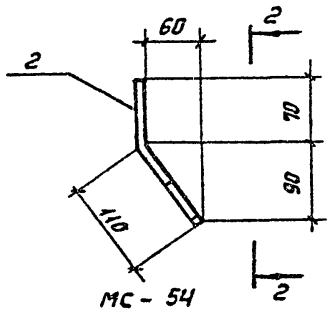

2-2

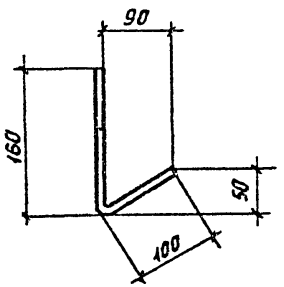

МС-54

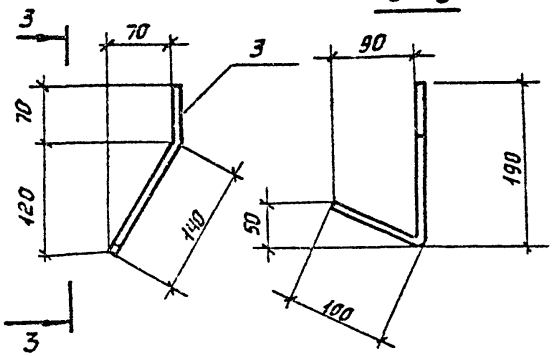

3-3

Формат	Зона	Поз.	Обозначение	Наименование	Кол. на испол.				Примечание
				Документация					
			182-82, вып. 7-1	Техническое описание	X	X	X		
				Детали					
				Круг В12 гост 2590-71*					
Б4		1		ℓ = 300	1				0,18 кг
Б4		2		ℓ = 280		1			0,16 кг
Б4		3		ℓ = 310			1		0,19 кг
				Марка	МС-52	МС-53	МС-54		

Нач. отд	Прасолов	
Гл. констр	Афонин	
Рук. гр.	Смирновская	
Проектир	Кубакина	
Исполн.	Кубакина	
Н. контр.	Смирновская	

ТП 503-1-51.86 КЖИ-МС-52...МС-54

Изделия соединительные МС-52... МС-54

Стадия	Масса	Масшт.
Р		
Лист 1	Листов 1	

Ст 3 гост 535-79*

ГИПРОДРЕВ г. ЛЕНИНГРАД

Копировал:

Формат А3

ТИПОВОЙ ПРОЕКТ 503-1-51.86 АЛЬБОМ 3

Инв. № подл. | Подпись и дата | Взам. инв. №

МС-55

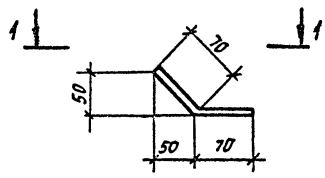

1 – 1

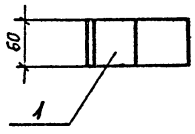

Формат	Зона	Поз.	Обозначение	Наименование	Кол. на испол.				Примечание
				Документация					
			182-82, вып. 7-1	техническое описание	X	X	X		
				Детали					
				полоса					
Б4		1		Б-6х60 ГОСТ 103-76 ℓ=140	1				0,4 кг
Б4		2		Б-8х180 ГОСТ 103-76 ℓ=200		1			2,26 кг
Б4		3		Б-8х100 ГОСТ 103-76 ℓ=380			1		2,40 кг
				Марка	МС-55	МС-56	МС-57		

МС-56

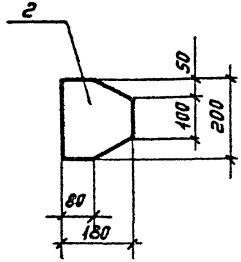

МС-57

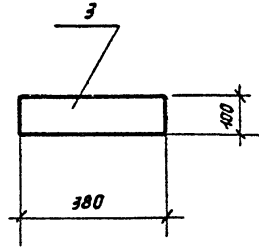

Нач.отд.	Прасолов		ТП 503-1-51.86 КЖИ-МС-55...МС-57
Гл.констр.	Афонин		Изделия соединительные МС-55 ... МС-57.
Рук.гр.	Смирновская		Стадия: Р; Масса: ; Масштаб:
Проектир.	Кувакина		Лист 1; Листов 1
Исполн.	Кувакина		Ст 3 ГОСТ 535-79*
Н.контр.	Смирновская		ГИПРОДРЕВ ЛЕНИНГРАД

Копировал: Формат А3

gost.e-ecolog.ru