ТИПОВЫЕ ПРОЕКТНЫЕ РЕШЕНИЯ

А-II, III, IV-300-0472.90

Склад материалов и оборудования встроенный во вспомогательное здание (из монолитного железобетона) грунты сухие

Альбом 2

АР	Архитектурные решения	3-9
КЖ	Конструкции железобетонные	10-38
КМ	Конструкции металлические	39-42

gost.e-ecolog.ru

На момент реализации указана в счет-накладной

ТИПОВЫЕ ПРОЕКТНЫЕ РЕШЕНИЯ
А-II, III, IV-300-0472.90

СКЛАД МАТЕРИАЛОВ И ОБОРУДОВАНИЯ ВСТРОЕННЫЙ ВО ВСПОМОГАТЕЛЬНОЕ ЗДАНИЕ /ИЗ МОНОЛИТНОГО ЖЕЛЕЗОБЕТОНА/ ГРУНТЫ СУХИЕ

АЛЬБОМ 2

СОСТАВ ПРОЕКТА:

Альбом 1	ПЗ	Пояснительная записка
Альбом 2	АР	Архитектурные решения
	КЖ	Конструкции железобетонные
	КМ	Конструкции металлические
Альбом 3	КЖИ	Строительные изделия
Альбом 4	ОВ	Отопление и вентиляция (из т.п.р. А-II, III, IV-300-0473.90)
	ВК	Внутренний водопровод и канализация
	ЭМ	Электротехническая часть
	ТМ	Тепломеханическая часть
	ВС	Система сжатого воздуха
	СС	Связь и сигнализация
Альбом 5	СО	Спецификации оборудования (из т.п.р. А-II, III, IV-300-0473.90)
Альбом 6	ВМ	Ведомости потребности в материалах
Альбом 7	С	Смета. Книга 1, 2.

Примененные типовые проекты:
т.п. 0901-4-18.89 „Заглубленный резервуар технической воды монолитный железобетонный цилиндрический емкостью 50м³ II, III, IV классов защиты" альбомы 1,2,3,5
т.п. 0901-4-19.89 „Заглубленный резервуар технической воды монолитный железобетонный цилиндрический емкостью 100м³ II, III, IV классов защиты". альбома 1,2,3,5 Распространяет ЦИТП.

Разработан
Гипропромтрансстроем

Главный инженер института С.А. Воронков

Главный инженер проекта К.Г. Силаева

Утвержден и введен в действие 13 службой ГО СССР
Протокол № 15 от 15.10.90 г.

© [illegible]

Содержание АЛЬБОМА 2

N листа	Наименование	Стр.
	Титульный лист	1
	Содержание альбома	2
	Архитектурные решения	
АР-1	Общие данные	3
АР-2	План на отм. Н1	4
АР-3	Разрезы 1-1... 4-4	5
АР-4	Разрезы 5-5.... 8-8	6
АР-5	План полов Экспликация полов. Узлы	7
АР-6	Указание по гидроизоляции и герметизации сооружения	8
АР-7	Примерные схемы размещения спец. помещений в	9
	служебно-технических зданиях. Вариант использования	
	помещений в мирное время	
	Конструкции железобетонные	
КЖ-1	Общие данные	10
КЖ-2	Схема расположения элементов армирования днища	11
	и покрытия. Сечения 1-1.... 6-6	
КЖ-3	Схема расположения выпусков. Узлы 1...7	12
КЖ-4	Сечения 7-7, 8-8. Узлы 8...15. Спецификация элементов к	13
	схемам армирования (начало)	
КЖ-5	Спецификация элементов к схемам армирования (окончание)	14
	Ведомость расхода стали.	
КЖ-6	Опалубочные чертежи стен	15
КЖ-7	Схема расположения элементов армирования стен.	16
КЖ-8	Схема расположения элементов армирования стен.	17
	Сечения 1-1... 11-11	
КЖ-9	Схема расположения элементов армирования стен. Узлы 1...7	18
КЖ-10	Схема расположения элементов армирования стен	19
	Узлы 8...13. Сечения 22-22, 23-23.	
КЖ-11	Спецификация элементов к схемам, расположенным на	20
	листах КЖ-7... КЖ-10 (начало)	
КЖ-12	Спецификация элементов к схемам, расположенным на	21
	листах КЖ-7... КЖ-10 (продолжение)	
КЖ-13	Спецификация элементов к схемам, расположенным на	22
	листах КЖ-7... КЖ-10 (окончание). Ведомость деталей	
	Ведомость расхода стали	
КЖ-14	Аварийный выход. Опалубочные чертежи. Схемы расположе	23
	ния закладных деталей и плит покрытия	
КЖ-15	Аварийный выход. Схемы расположения элементов	24
	армирования. Сечения 1-1...3-3	
КЖ-16	Аварийный выход. Сечения 4-4...6-6. Спецификация	25
	элементов к схемам армирования (начало)	
КЖ-17	Аварийный выход. Спецификация элементов к	26
	схемам армирования (окончание) Ведомость расхо-	
	да стали.	
КЖ-18	Лифт грузовой тротуарный. Схемы расположения элемен-	27
	тов стен и покрытия. Схемы установки закладных деталей.	
КЖ-19	Лифт грузовой тротуарный. Схемы армирования днища и стен	28
КЖ-20	Лифт грузовой тротуарный. Спецификация элементов к	29
	схемам. Ведомость расхода стали.	
КЖ-21	Схема расположения отверстий и закладных изделий	30
	Для раздела отопление и вентиляция	
КЖ-22	Спецификация элементов к схеме, расположенной на	31
	листе КЖ-21.	
КЖ-23	Схема расположения отверстий и закладных изделий	32
	для разделов электроснабжения, водоснабжения и	
	сжатого воздуха.	
КЖ-24	Спецификация элементов к схеме, расположенной на	33
	листе КЖ-23. Ведомость расход стали.	
КЖ-25	Схема расположения закладных деталей	34
КЖ-26	Принципиальная схема открывания рамы с фильтрами ФЯР	35
КЖ-27	Фекальный резервуар, приямок. Спецификация к	36
	схемам, расположенным на листе.	
КЖ-28	Фундаменты, каналы, приямки в ДЭС и ФВП	37
КЖ-29	Технические решения входа в сооружение из здания	38
	Конструкции металлические	
КМ-1	Общие данные	39
КМ-2	Коробки КМ1, КМ2, КМ3, КМ6, КМ2-1, КМ3-1, Узел 1	40
КМ-3	Коробки КМ4; Дверь ДМ1. Узлы 1,2. Решетка РМ1	41
КМ-4	Павильон аварийного выхода	42

Альбом 2

Ведомость основных комплектов рабочих чертежей

Обозначение	Наименование	Примечание
АР	Архитектурные решения	Альбом 2
КЖ	Конструкции железобетонные	Альбом 2
КМ	Конструкции металлические	Альбом 2
ОВ	Отопление и вентиляция	Альбом 4
ВК	Внутренний водопровод и канализация	Альбом 4
ЭМ	Электротехническая часть	Альбом 4
ТМ	Тепломеханическая часть	Альбом 4
ВС	Система сжатого воздуха	Альбом 4
СС	Связь и сигнализация	Альбом 4

Ведомость рабочих чертежей основного комплекта

Лист	Наименование	Примечание
АР-1	Общие данные	
АР-2	План на отм. H_1	
АР-3	Разрезы 1-1...4-4	
АР-4	Разрезы 5-5...8-8	
АР-5	План полов Экспликация полов. Узлы	
АР-6	Указания по гидроизоляции и герметизации сооружения	
АР-7	Примерные схемы размещения спец. помещений в служебно-технических зданиях. Вариант использования помещений в мирное время	

Ведомость спецификаций

Лист	Наименование	Примечание
АР-4	Спецификация элементов заполнения проемов	
АР-4	Спецификация перемычек	
АР-4	Спецификация оборудования	
АР-5	Спецификация элементов к схемам, расположенным на листе	
АР-7	Спецификация оборудования	

Ведомость отделки помещений

Площадь $м^2$

Наименование или номер помещения	Потолок: Площадь	Потолок: Вид отделки	Стены или перегородки: Площадь	Стены или перегородки: Вид отделки	Низ стен или перегородок (панель): Площадь	Низ стен или перегородок (панель): Вид отделки	Низ стен или перегородок (панель): Высота мм	Примечание
1,20	155,7 (158,8) [161,9]	Отделка поверхности под окраску клеевая окраска	229,2 (231,7) [234,2] 258,8 (261,3) [263,8]	Отделка поверхности под окраску клеевая окраска				Отделка помещений принята по 03.005-4 Вып. 1
6	8,0	Отделка поверхности под окр. клеевая окраска	25,4 / 27,3	Отделка поверхности под окраск. клеевая окраск.	5,7	Завести сетку пола N 12-1,6 ГОСТ 5336-80 в слое штукатурки	500	
2,3,4,5, 8,9,10, 11,12,14,15,16,17	102,3 (103,7) [105,0]	Отделка поверхности под окр. клеевая окраска	318,2 (320,2) [321,9]	Отделка поверхности под окраску масляная окраска				
18,19	19,0 (19,6) [20,1]	Отделка поверхности под окраску известковая окраска	25,5 (25,9) (26,2) 30,0 (30,3) (30,7)	Отделка поверхности под окраску известковая окраска	52,3 (53,1) [53,8]	Отделка поверхности под окраску масляная окраска	1500	
7,13,21,22,23	48,6 (48,4) [48,2]	Отделка поверхности под окраску известковая окраска	176,0 (174,1) [172,4] 190,9 (189,1) [190,3]	Отделка поверхности под окраску известковая окраска				

Ведомость ссылочных и прилагаемых документов

Обозначение	Наименование	Примечание
	Ссылочные материалы	
1.136.5-19	Двери деревянные наружные для жилых и общественных зданий	
ГОСТ 6629-88	Двери деревянные внутренние для жилых и общественных зданий	
01.0179-1. в. 0,1,2	Унифицированные нары для защитных сооружений гражданской обороны	
01.036-1. в. 0,1,4,5,6,9,11	Защитно-герметические и герметические двери и ставни для убежищ	
03.005-4, в.1,2	Отделка помещений, конструкции полов убежищ гражданской обороны	
1.494-27	Воздухоприемные устройства с подвесными утепленными клапанами	
1.038.1-1 в.1,2	Перемычки железобетонные	
ТДК-Н-1-70 ч.II, р.II, ал. 2	Аварийные выходы, воздухозаборные, воздуховыбросные и газовыхлопные устройства	
03.005-1. в.1...4	Гидроизоляция убежищ гражданской обороны	
03.005-3	Герметизация убежищ гражданской обороны	
	Прилагаемые документы	
Альбом 3	Строительные изделия	
Альбом 5	Спецификация оборудования	
Альбом 6	Ведомости потребности в материалах	

Общие указания

Сооружение разработано встроенным в подвал вспомогательного здания.

В обычных условиях сооружение используется как складское помещение для хранения в нем различного инвентаря и оборудования и любых других мелкоштучных негорючих изделий в несгораемой таре за исключением вредных и дурнопахнущих.

Вместимость сооружения - 300 человек.

Класс сооружений по ГО-II, III, IV.

Сооружение запроектировано из монолитного железобетона.

За условную отметку 0.000 принята отметка пола I этажа, что соответствует абсолютной отметке ▭

Проект разработан для строительства в следующих природных условиях: территория без подработок горными выработками.

расчетная зимняя температура воздуха -20°, -30°, -40°С;

Летняя температура наружного воздуха для 4-ой строительно-климатической зоны в соответствии со СНиП II-11-77.*

Рельеф площадки строительства - спокойный с уклоном, обеспечивающим сток поверхностных вод.

Грунты основания непучинистые, непросадочные со следующими нормативными характеристиками: $\varphi_н$=0,49; $C_н$=2 кПа; E=14,7 мпа; ρ=1,8 т/$м^3$ и коэффициентом фильтрации до 3 м/сут.

Герметизация сооружения должна обеспечивать подпор воздуха 5 кг/$м^2$ при режиме II.

Основные технико-экономические показатели

NN п/п	Наименование		Един. изм.	Класс сооружения А-II	А-III	А-IV	Примечание
1	Общая площадь		$м^2$	328,6	332,0	335,4	
2	Площадь в зоне герметизации		$м^2$	246,5	250,9	255,3	
3	Внутренний объем помещений в зоне герметизации		$м^3$	596,1	607,3	617,9	
4	Площадь застройки сооружения		$м^2$	370,0	369,8	369,6	
5	Строительный объем сооружения		$м^3$	1121,1	1102,0	1082,9	
6	Аварийный выход	Площадь застройки	$м^2$	41,8	39,24	36,69	
		Строительный объем	$м^3$	102,1	93,8	85,8	
7	Лифт	Площадь застройки	$м^2$	30,7	30,7	30,7	
		Строительный объем	$м^3$	108,2	108,2	108,2	

Данные без скобок - для класса сооружения А-II, в круглых скобках - для класса сооружения А-III, в квадратных скобках - для класса сооружения А-IV

Типовой проект разработан в соответствии с действующими нормами и правилами и обеспечивает пожарно- и взрывобезопасную эксплуатацию здания при соблюдении предусмотренных проектом мероприятий

Главный инженер проекта [подпись] /Силаева/

Привязан

Инв. №

ГИП	Силаева	[подпись]
Н.контр.	Соколова	[подпись]
Нач. отд.	Одинаков	[подпись]
Гл. спец.	Кореневский	[подпись]
Нач. гр.	Васильева	[подпись]
Инж. II к.	Козлова	[подпись]

А-II, III, IV-300-0472.90 АР

Склад материалов и оборудования, встроенный во вспомогательное здание (из монолитного железобетона)

стадия	лист	листов
РП	1	7

Общие данные

Гипропромтрансстрой

копир. [подпись]

24612-02 4 формат А2

Альбом 2

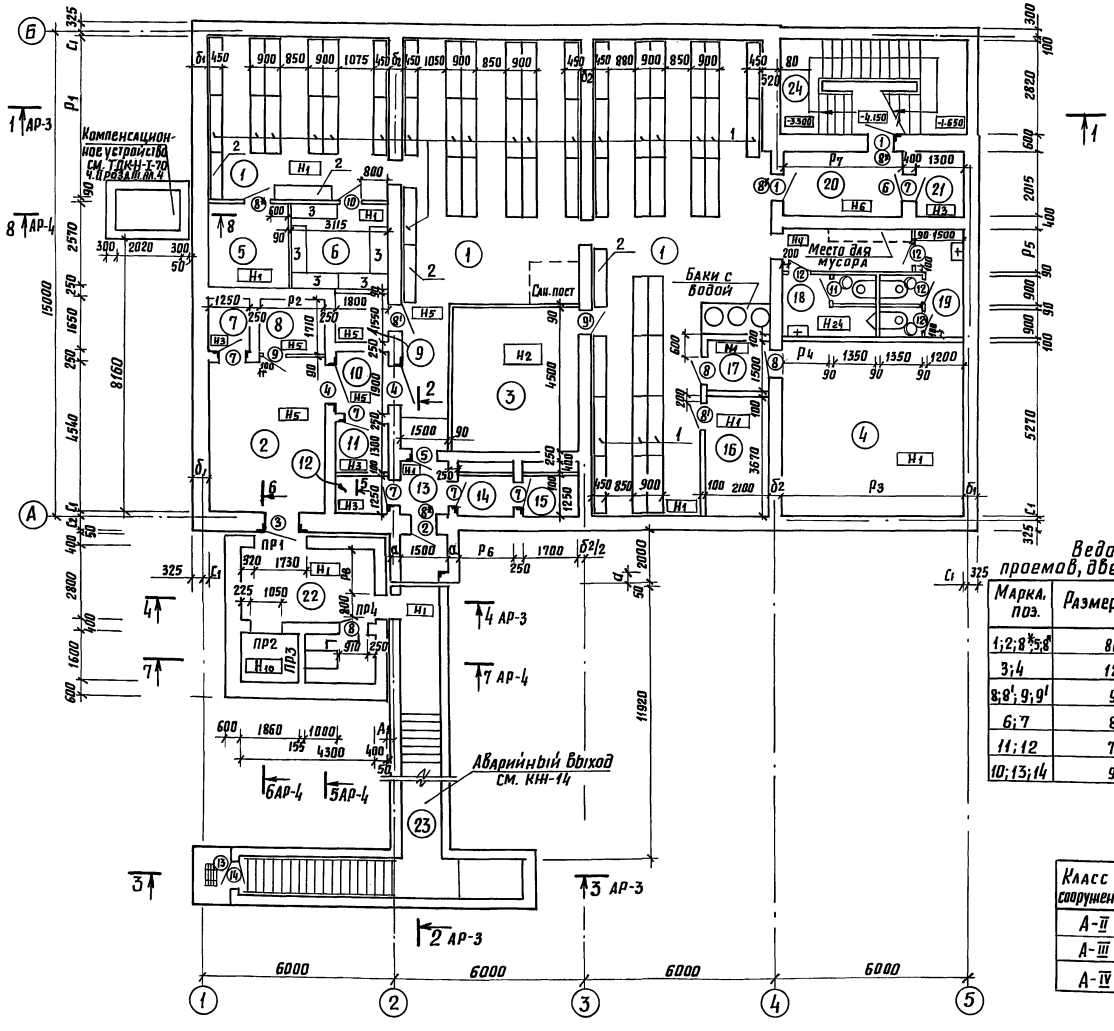

Ведомость проемов, дверей и ставней

Марка, поз.	Размеры проема в×h, мм
1;2;8;5;6	800×1800
3;4	1200×2000
8;9';9;9'	910×1900
6;7	800×800
11;12	710×2070
10;13;14	910×2070

Экспликация помещений

Номер по плану	Наименование	Площадь, м² Класс сооружений А-II	А-III	А-IV	Категория производства по взрывной взрыво-пожарной, и пожарной опасности
1	Помещение для укрываемых	150,1	153,3	156,6	
2	ДЭС	16,7	17,0	17,4	
3	ФВП	18,0	18,3	18,5	
4	Балонная	29,9	30,3	30,7	
5	Электрощитовая	6,3	6,5	6,7	
6	Помещение для хранения продуктов	8,0	8,0	8,0	
7	Расширительная камера	2,1	2,1	2,1	
8	Венткамера	3,8	4,0	4,1	
9	Венткамера	2,8	2,8	2,8	
10	Тамбур	3,4	3,4	3,4	
11	Расширительная камера	2,3	2,3	2,3	
12	Расширительная камера	2,3	2,3	2,3	
13	Тамбур	2,6	2,6	2,6	
14	Расширительная камера	3,1	3,2	3,3	
15	Расширительная камера	2,8	2,8	2,8	
16	Пневмощитовая	7,7	7,7	7,7	
17	Тамбур	3,2	3,2	3,2	
18	Санузел мужской	5,5	5,6	5,8	
19	Санузел женский	7,0	7,1	7,1	
20	Тамбур-шлюз	8,0	8,2	8,3	
21	Расширительная камера	2,6	2,6	2,6	
22	Помещение лифта	18,3	18,3	18,3	
23	Аварийный выход	24,8	24,8	24,8	
24	Лестничная клетка	16,4	16,4	16,4	

Таблица размеров (мм)

Класс сооружения	δ_1	δ_2	C_1	C_2	a	h	h_1	ρ_1	ρ_2	ρ_3	ρ_4	ρ_5	ρ_6	ρ_7	ρ_8	A_1	A_2	A_3
А-II	450	400	125	475	350	500	505	5400	2125	5675	1505	1590	1800	3975	1750	200	2580	750
А-III	400	350	75	525	300	450	455	5500	2200	5750	1580	1640	1900	4090	1700	175	2505	630
А-IV	350	300	25	575	250	400	405	5600	2275	5825	1655	1690	2000	4125	1650	150	2430	510

Таблица отметок (м)

Класс сооружения	H_1	H_2	H_3	H_4	H_5	H_6	H_8	H_9	H_{10}	H_{12}	H_{15}	H_{17}	H_{18}	H_{20}	H_{22}	H_{24}
А-II	-4.060	-1.660	-4.340	-3.760	-4.160	-4.110	-4.080	-1.420	-5.380	-2.940	-1.860	-2.210	-2.160	-3.440	0.280	-3.710
А-III	-4.010	-1.610	-4.290	-3.710	-4.110	-4.060	-4.030	-1.370	-5.330	-2.890	-1.810	-2.160	-2.110	-3.390	0.330	-3.660
А-IV	-3.960	-1.560	-4.240	-3.660	-4.060	-4.010	-3.980	-1.320	-5.280	-2.840	-1.760	-2.110	-2.060	-3.340	0.380	-3.610

Примечания см. лист АР-3

				А-II, III, IV-300-0472.90	АР
Привязан	ГИП	Силаева		Склад материалов и оборудования встроенный во вспомогательное здание (из монолитного железобетона)	стадия: РП; лист: 2; листов:
	Н. контр.	Соколова			
	Нач. отд.	Одинаков			
	Гл. спец.	Кореневский			
	Нач. гр.	Васильева			
Инв. №	Инж. II к.	Козлова		План на отм. Н1	Гипропромтрансстрой
	Копир. Нач. гр.			24612-02 5	формат А2

Инв. № подл. | Подпись и дата | Взам. инв. №

Альбом 2

Пол 1го этажа надземного здания	
Засыпка песчаным грунтом	
Стяжка из цементно-песчаного р-ра м100	
с прокладкой сетки N50-3 ГОСТ 5336-80	-50
3слоя гидроизола на битумной мастике	-10
Холодная битумная грунтовка	
Цементно-песчаный раствор	-20
Бетон класса В5 по уклону	-20-100
Монолитное железобетонное покрытие	-h

1-1

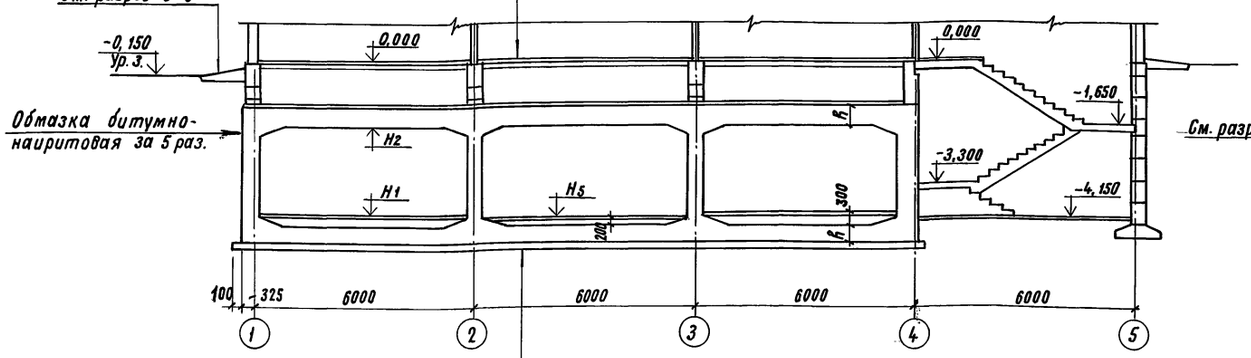

Конструкция пола см. лист АР-5	
Монолитное железобетонное днище	-h
Подготовка из бетона класса В 3,5	-100
Асфальтобетон	-25
Щебень, втрамбованный в грунт	-50

Насыпной грунт	
Защитный слой из цементно-песчаного р-ра м-100	-30
3слоя гидроизола на битумной мастике	-10
Холодная битумная грунтовка	
Цементно-песчаный р-р м100	-20
Бетон класса В5 по уклону	-20-40
Монолитное железобетонное покрытие	-a

2-2

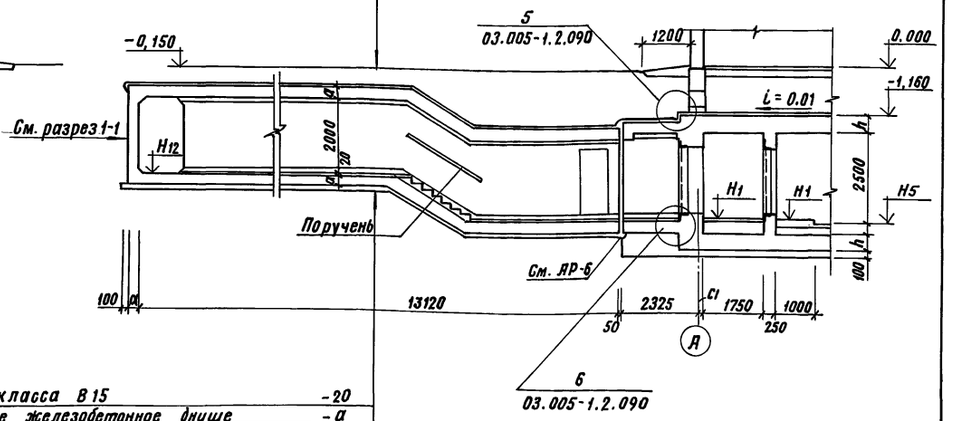

Бетон класса В15	-20
Монолитное железобетонное днище	-a
Подготовка из бетона класса В3,5	-100
Щебень, втрамбованный в грунт	-50

3-3

Насыпной грунт до отм. -0,150	
Защитный слой цем.-песчаного р-ра м-100	-30
3слоя гидроизола на битумной мастике	-10
Холодная битумная грунтовка	
Цем. песчаный р-р м100	-20
Бетон класса В5 по уклону	-20-40
Сборные плиты покрытия	-70

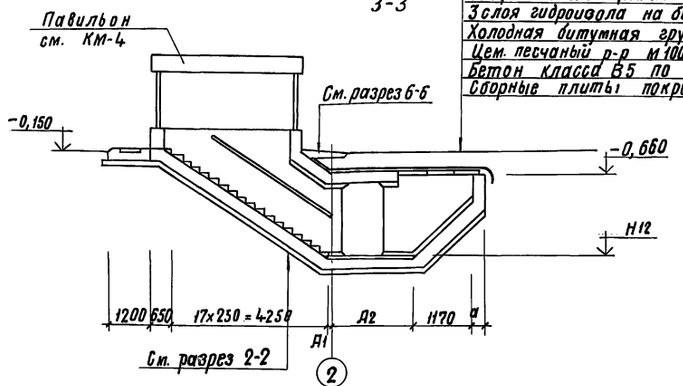

4-4

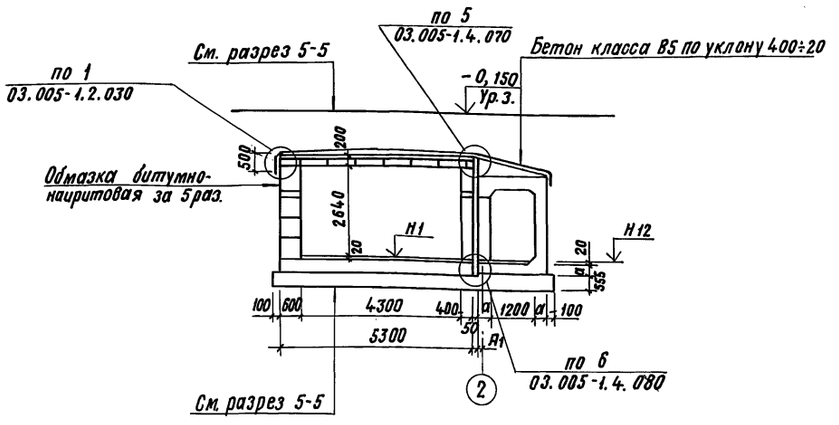

1. Перегородки из бетонных камней толщиной 90мм по ГОСТ 6133-84.
2. В дверях поз. 8', 8", 9', 10, 11, 12 по высоте 200мм от пола врезать вентрешетку 150х490(h) по серии 1.494-27.
3. Дверь поз. 10 со стороны помещения обить оцинкованным стальным листом толщиной 0,25мм на высоту 0,5м от поверхности пола.
   На высоте 500мм от пола врезать вентрешетку 490х150(h) по серии 1.494-27. В двери поз. 8, 8", установить самозакрывающийся замок.
4. В проемах поз. 8* устанавливаются только полотна двери ДС 19-9 гт. Петли полотен приварить к уголкам замоноличенных коробок.
5. Таблицы отметок и размеров см. лист АР-2.
6. Ведомость перемычек и спецификации смотри лист АР-2, АР-4.

				А-II, III, IV-300-0472.90	АР	
Привязан		ГИП	Силаева			
		Н. контр.	Соколова	Склад материалов и оборудования встроенный во вспомогательное здание (из монолитного железобетона)	Стадия	Лист	Листов
		Нач. отд.	Одиноков		РП	3	
		Гл. спец.	Кореневский	Разрезы 1-1 ... 4-4	Гипропромтранссстрой		
		Нач. гр.	Васильева				
Инв. №		Инж. IIк	Козлова				

Копировал Р. Сохор.

24612-02 6 Формат А2

Альбом 2

5-5

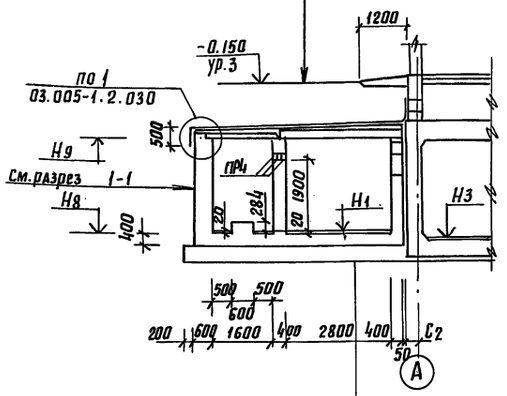

Бетон класса В15 -20
Монолитное железобетонное
днище -400
Подготовка из бетона
класса В3,5 - h1
Щебень, втрамбованный в грунт-50

6-6

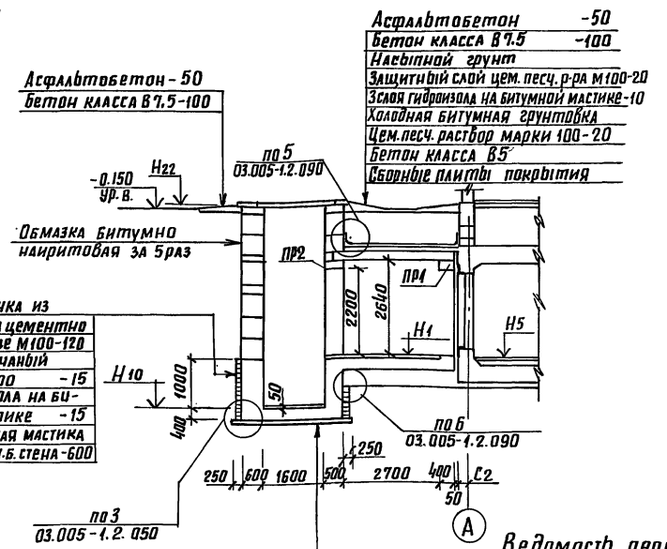

Бетон класса В15
Монолитное железобетонное днище -400
Стяжка из цементно-песчаного раствора-М100
с прокладкой сетки N 5 0-3.0 ГОСТ 5336-80 -50
4 слоя гидроизола на битумной мастике -15
Холодная битумная грунтовка
Выравнивающий слой из цементно-песчаного
раствора М100 -20
Подготовка из бетона класса В3,5 -100
Щебень, втрамбованный в грунт

Ведомость перемычек

Марка, поз.	Схема сечения
ПР1	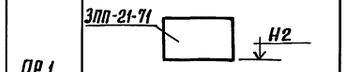
ПР2	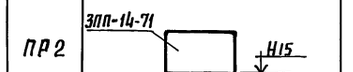
ПР3	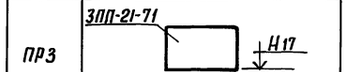
ПР4	

Спецификация элементов заполнения проемов

Марка, поз.	Обозначение	Наименование	Кол.	Масса ед.кг	Примечание
1	01.036-1, Вып.3	Дверной блок ДУ-1-7	2	948	для А-II, А-III
	Вып.0	ДУ-III-6	2	492	для А-IV
2	Вып.0	ДУ-III-6	1	492	
3	01.036-1, Вып.1	Дверной блок ДУ-III-5	1	680	для А-IV
4	Вып.5	ДУ-IV-2	2	403	
5	Вып.6	ДУ-IV-3	1	287	
6	Вып.0	Ставень СУ-I-I	1	348	
7	"	Ставень СУ-IV-I	6	84.3	
8	1.136.5-19	Дверь ДС19-9ГТ	9		
9	"	ДС19-9ГЛТ	2		
10	ГОСТ 6629-88	ДГ21-9	1		
11	"	ДГ21-7	1		
12	"	ДГ21-7Л	4		
13	1.136.5-19	ДН21-9Щ	1		
14	Лист КМ-3	ДМ1	1		
3	01.036-1, Вып.4	Дверной блок ДУ-I-8	1	1083	для А-II, А-III

Спецификация перемычек

Марка, поз.	Обозначение	Наименование	Кол.	Масса ед. кг.	Примечание
пр1	1.038.1-1.2 40000-03	ЗПП 21-71	1	433	
пр2	-1.2 40000	ЗПП 14-71	1	297	
пр3	-1.2 40000-03	ЗПП 21-71	1	433	
пр4	-1.1090 000	ЗПБ13-37	3	85	

Спецификация оборудования

Марка, поз.	Обозначение	Наименование	Кол.	Масса ед. кг	Примечание
		Сборно-разборные			
		металлические нари			
1	01.0179-1 В.1	Двухъярусные	48		
2	01.0179-1 В.2	Одноярусные	4		
3	ГОСТ 14757-81	Стеллажи сборно-раз-			
		борные	5		

7-7

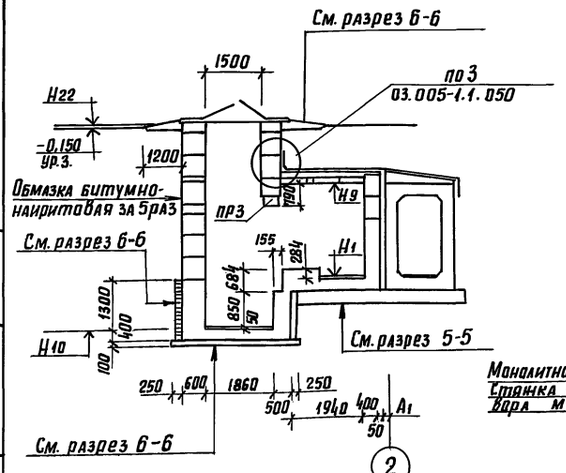

8-8

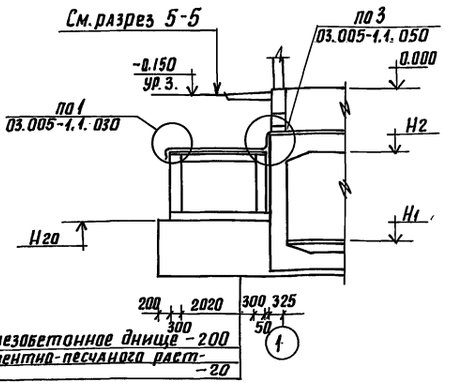

Монолитное железобетонное днище - 200
Стяжка из цементно-песчаного раст-
вора М100 -20

Привязан							
Инв.№							

ГИП	Силаева		
Н.контр.	Соколова		
Нач.отд.	Одиноков		
Гл.спец.	Кореневский		
Нач.гр.	Васильева		
Инж.пр.	Козлова		
копир.			

А-II, III, IV-300-0472.90 АР

Склад материалов и оборудования встроенный во вспомогательное здание (из монолитного железобетона)

стадия	лист	листов
РП	4	

Разрезы 5-5 ... 8-8

Гипропромтрансстрой

24612-02 7 формат А2

Инв.№ подл. | Подпись и дата | Взам.инв.№

Альбом 2

План полов и перегородок

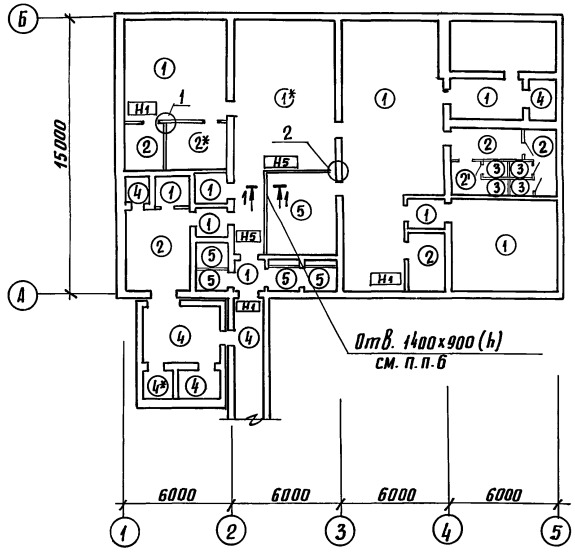

1-1

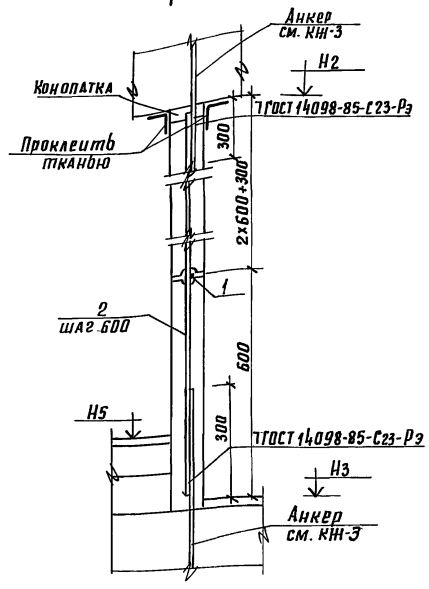

Экспликация полов

Наименование или номер помещения	Тип пола	Схема пола или номер узла по серии	Элементы пола и их толщина	Площадь пола, м²
1, 4, 8, 9, 10, 13, 17, 20	1 (1*)		Покрытие из бетона класса В15 - 20 Подстилающий слой из бетона В7,5-80 Песчаный грунт - h (см. табл) Монолитное железобетонное днище	203,8 (207,7) [211,6]
2, 5, 6, 16, 18, 19	2 (2*) (2')	3	Керамическая плитка ГОСТ 6787-80 - 10 Заполнение швов и прослойка из цем. песч. р-ра М100 - 10 Подстилающий слой из бетона В7,5-80 Песчаный грунт - h (см. таб) Монолитное железобетонное днище	46,3 (47,0) [47,8]
18, 19	3		Керамическая плитка ГОСТ 6787-80 - 13 Заполнение швов и прослойка из цем. песч. р-ра М100 - 12 Конструкция железобетонная	4,9
7, 21, 22, 23	4		Покрытие из бетона класса В15 - 20 Монолитное железобетонное днище	44,8
22	4*		Покрытие из бетона класса В15 - 50 Монолитное железобетонное днище	3,0
3, 11, 12, 14, 15	5		Керамическая плитка, ГОСТ 6787-80 - 13 Прослойка из битумной мастики - 7 Монолитное железобетонное днище	28,5 (28,9) [29,2]

1. Полы устраивать после монтажа сантехнических и электротехнических коммуникаций по серии 03.005-4 В.2.
2. В бетоне пола 2* (помещения хранения продуктов) установить сетку N12 (из проволоки ф1,6 мм) ГОСТ 5336-80, завести ее в штукатурном слое на высоту 500 мм по стенам.
3. Над проемами и отверстиями ≥300 мм проложить два стержня ф8АI и завести их за грань проема на 100 мм, стержни прокладываются в слое цементного раствора.
4. Данные в экспликации полов без скобок - для класса сооружения А-II, в круглых скобках - для класса сооружения А-III, в квадратных скобках - для класса сооружения А-IV.
5. Установку закладных деталей в полу см. лист КЖ-25.
6. Отверстие предусмотреть только для 3,4 зоны на 0,5 м от пола, после монтажа кондиционера заделать.

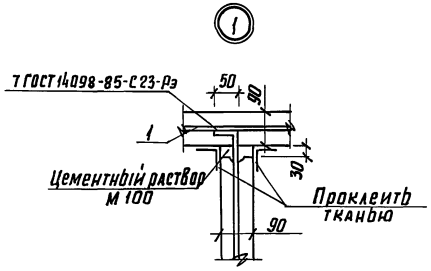

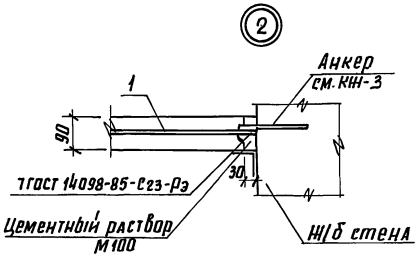

Спецификация элементов к схемам, расположенным на листе

Марка, поз.	Обозначение	Наименование	Кол.	Масса ед. кг	Примечание
		Перегородки			
1	Б.Ч.	ф6АI ГОСТ 5781-82*	158,6		п.м.
2	"	ф8АI ГОСТ 5781-82*	213,6		п.м.
		Помещение для хранения продуктов			
3	Б.Ч.	Сетка 2-12-1,6-0 ГОСТ 5336-80*	14,7		м²

Таблица размеров h

Наименование или номер помещения	h, мм
1, 4, 5, 6, 13, 16, 17	200
1*, 2, 8, 9, 10	100
20	150
18, 19	400
18, 19 (для типа пола 2')	550

Таблица отметок, м

Класс сооружения	Н2	Н3	Н5
А-II	-1.660	-4.340	-4.160
А-III	-1.610	-4.290	-4.110
А-IV	-1.560	-4.240	-4.060

А-II, III, IV-300-0472.90 АР

Привязан	Гип	Силаева	
	Н.контр.	Соколова	
	Нач.отд.	Одиноков	
	Гл.спец.	Кореневский	
	Нач.гр.	Васильева	
Инв.№	Инж.II к.	Козлова	

Склад материалов и оборудования встроенный во вспомогательное здание (из монолитного железобетона)

Стадия	Лист	Листов
РП	5	

План полов
Экспликация полов
Узлы

Гипропромтрансстрой

Инв.№ подл. | подпись и дата | Взам. инв.№

копир. Лав

24612-02 8

формат А2

План с линией герметизации

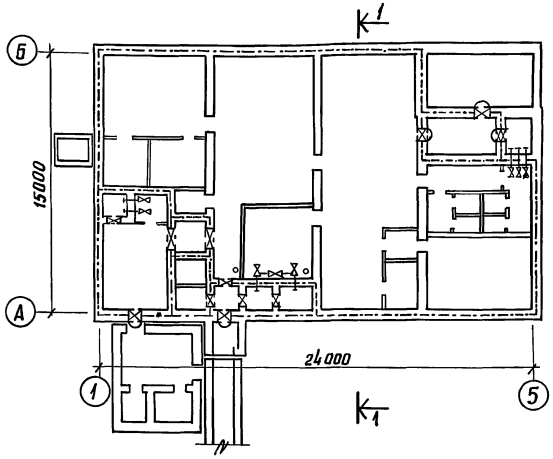

Условные обозначения:

- Граница герметизации
- Защитно-герметическая дверь
- Герметическая дверь или ставень
- Клапан герметический
- Точка замера

Схема с указанием деформационных швов

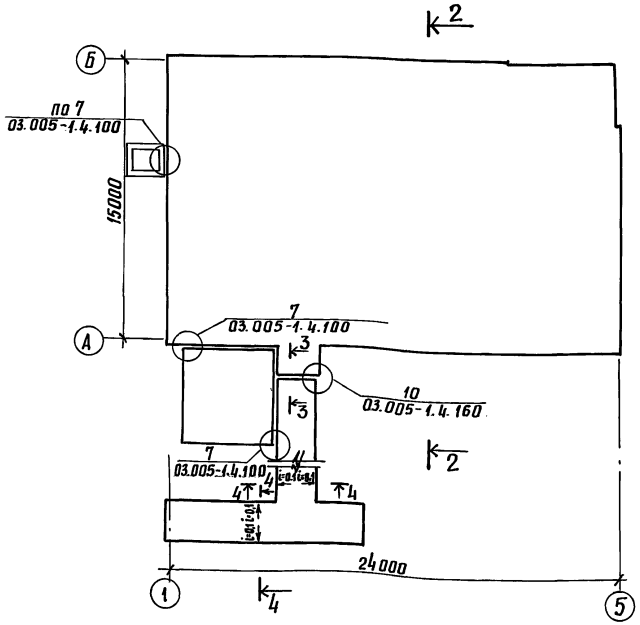

1-1

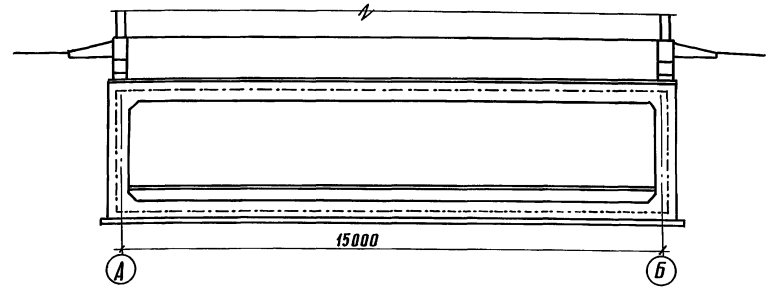

2-2

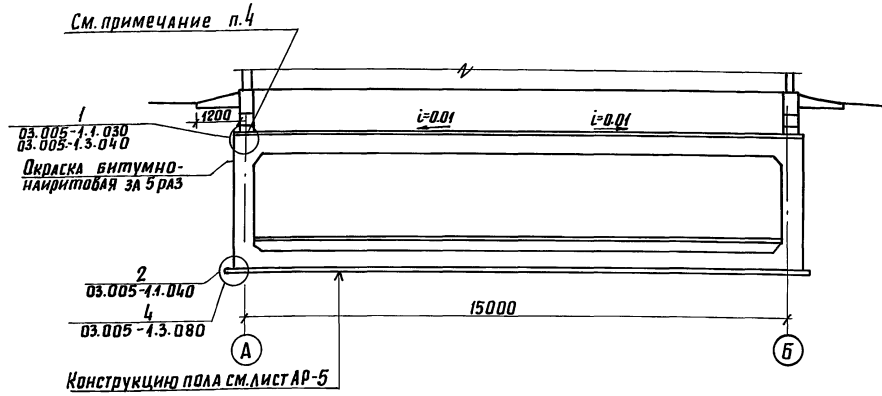

3-3

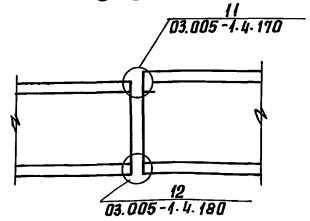

4-4

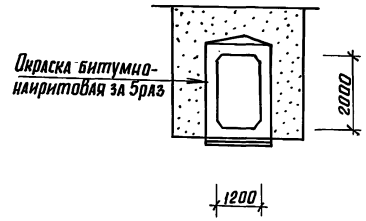

1. Необходимая степень герметичности строительных конструкций сооружения достигается:
   а) устройством соответствующих толщин строительных ограждений
   б) Приготовлением и укладкой бетона в монолитные ж.б. конструкции в соответствии с требованиями проекта производства работ и с учетом требований СНиП 3.03.01-87, а также правильным назначением мест рабочих швов при бетонировании.
   Цементы должны употребляться только при наличии заводского паспорта.
   Состав бетонной смеси должен обеспечивать заданные ей свойства. Укладку следует производить равномерными слоями с уплотнением вибраторами. Перед укладкой бетона, горизонтальные поверхности ранее уложенного бетона монолитных конструкций должны быть очищены, от грязи, цементной пыли и промыты водой.
   Герметизация конструкции ввода коммуникаций осуществляется в соответствии с серией 03.005-5 вып.1. После монтажа все детали со стороны гидроизоляции окрасить горячей битумной мастикой за 2 раза.
   При сдаче в эксплуатацию сооружение должно подвергаться испытаниям на герметичность.
   Для герметизации могут быть приняты следующие материалы:
   а) герметизирующая мастика - УМС 50 гост 11791-79.
   б) герметизирующая мастика (вулканизирующаяся) - двухкомпонентная тиоколовая мастика марок Гс-1 и У-30м, ГОСТ 13489-79.
   в) прокладочная пленка - пленка ПВХ толщиной 0,7 мм.
2. Порядок производства работ, состав и приготовление материалов для устройства гидроизоляции и узлы смотреть серию 03.005-1 выпуски 1-4.
   Проект гидроизоляции выполнен на основании серии 03.005-1„Гидроизоляция убежищ гражданской обороны." вып. 0.
3. Для предохранения обмазочной гидроизоляции стен пазухи, засыпать мягким дренирующим грунтом. толщиной слоя не менее 50 см.
4. При устройстве ленточных фундаментов надземного здания, предусмотреть отверстия для пропуска случайных вод.
5. Герметизация входов и выхода коммуникаций обеспечивается конструкцией защитно-герметических и герметических дверей (ставен).
   Для заполнения возможных пустот у дверей и ставен необходимо нагнетать в пустоты через отверстия (штуцеры) раствор на расширяющемся цементе.
   Щели в установках ФЯР в коробках заделывать герметично конопаткой, цементно-песчаным раствором с обмазкой тиоколовой мастикой.

Привязан				А-II, III, IV-300-0472.90 АР			
		ГИП	Силаева		Склад материалов и оборудования, встроенный во вспомогательное здание (из монолитного железобетона)	стадия	лист	листов
		Н.контр.	Соколова			РП	6	
		Нач.отд.	Одиноков					
		Гл.спец.	Кореневский		Указания по гидроизоляции и герметизации сооружения.	Гипропромтранспстрой		
		Рук. гр.	Васильева					
Инв.№		Инженер	Борисенкова					
		копир.						

24612-02 9 Формат А2

Схема секций спец. помещений на 300 человек

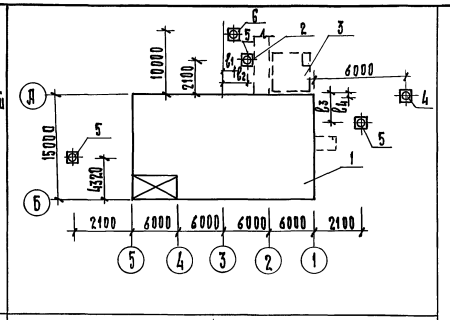

Схема размещения помещений в административно-бытовом здании на 50 человек (для грузовых районов железнодорожных станций)

501-6-21.12.88

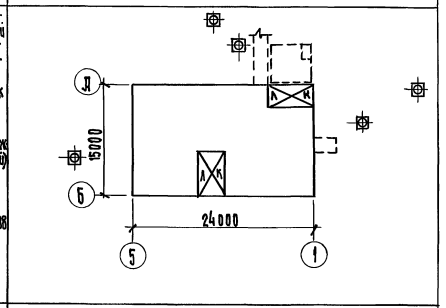

Схема размещения спец. помещений в административно-бытовом здании на 100 человек (для грузовых районов железнодорожных зданий)

501-6-22.12.88

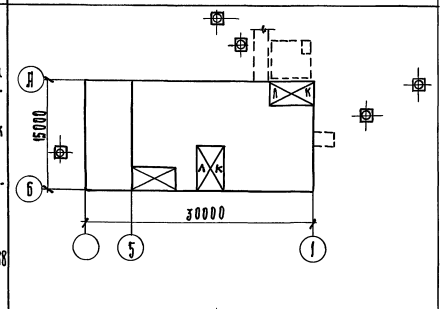

Схема размещений спец. помещений в административно-бытовом здании на 200 человек (для грузовых районов железнодорожных станций)

501-6-23.12.88

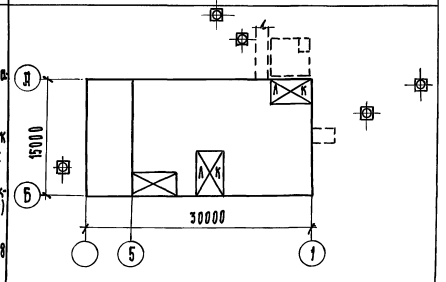

Вариант использования помещений в мирное время

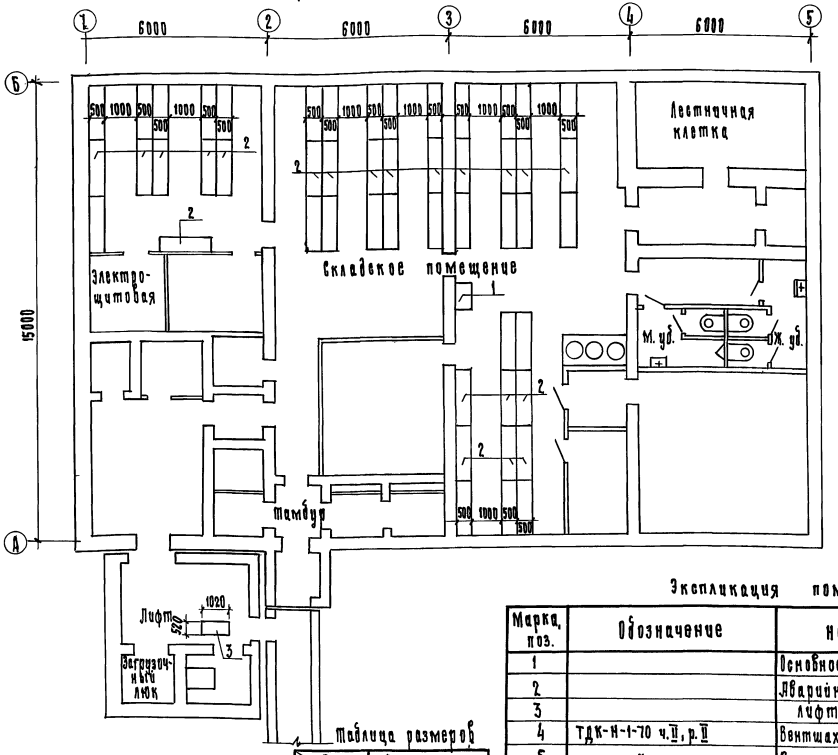

Таблица размеров

Класс сооружения \ Размеры	Размеры, мм			
	l_1	l_2	l_1	l_4
А-II	850	2900	5965	425
А-III	825	2875	5915	375
А-IV	800	2860	5865	325

Экспликация помещений

Марка, поз.	Обозначение	Наименование	Кол.	Примечание
1		Основное сооружение	1	
2		Аварийный выход	1	
3		Лифт	1	
4	ТДК-Н-1-70 ч.II, р.II	Вентшахта Д=800, h=1200	1	
5	"	Вентшахта Д=300, h=1200	3	
6	"	Вентшахта Д=600, h=1200	1	

Экспликация оборудования

Тип по проекту	Обозначение	Наименование	Кол.	Примечание
1	ГОСТ 14757-81	Стеллажи секционные размером 500×1800 (h), l=900 мм	1	
2	ГОСТ 14757-81	500×1800 (h) l=1800 мм	50	
3		Тележка ручная модель 4403 Гипроавтотранс	1	

1. Заглубленное сооружение в мирное время используется под склад. Номенклатура инвентаря и оборудования, подлежащего хранению в складе, определяется при привязке проекта. В складе предусмотрено хранение несгораемых материалов в несгораемой таре. Перемещение грузов по складу осуществляется ручными тележками грузоподъемностью 75 кг.
2. Привязка вентшахт уточняется при привязке проекта в зависимости от высоты надземного здания и конкретного генплана.

Правила посадки убежища.

1. а. Лестничная клетка входа в подвал делается изолированная с выходом наружу из подземного здания.
   б. Использование существующей лестничной клетки возможно при условии отделения глухой несгораемой перегородкой маршей, идущих в подвал, от маршей, идущих на второй и последующие этажи, и устройства обособленного выхода наружу.

Тип	Силаева		
Н. контр.	Соколова		
Нач. отд.	Одинокова		
Гл. спец.	Кореневский		
Рук. гр.	Васильева		
Инженер	Борисакова		

Привязан

Инв. N

А-II, III, IV-300-0472.90 АР

Склад материалов и оборудования встроенный во вспомогательное здание (из монолитного железобетона)

Стадия	Лист	Листов
РП	7	

Примерные схемы размещения спец. помещений в служебно-технических зданиях. Вариант использования помещений в мирное время.

Гипропромтрансстрой

Копир.

24612-02 10

Формат А2

Альбом 2

Ведомость рабочих чертежей основного комплекта /начало/

Лист	Наименование	Примечание
1	2	3
КЖ-1	Общие данные	
КЖ-2	Схема расположения элементов армирования днища и покрытия. Сечения 1-1...6-6	
КЖ-3	Схема расположения выпусков. Узлы 1...7	
КЖ-4	Сечения 7-7, 8-8. Узлы 8...15. Спецификация элементов к схемам армирования /начало/	
КЖ-5	Спецификация элементов к схемам армирования /окончание/. Ведомость расхода стали	
КЖ-6	Опалубочные чертежи стен.	
КЖ-7	Схема расположения элементов армирования стен	
КЖ-8	Схема расположения элементов армирования стен. Сечения 1-1...11-11	
КЖ-9	Схема расположения элементов армирования стен. Узлы 1...7	
КЖ-10	Схема расположения элементов армирования стен. Узлы 8...13 Сечения 22-22, 23-23	
КЖ-11	Спецификация элементов к схемам расположения на листах КЖ-7...КЖ-10 /начало/	
КЖ-12	Спецификация элементов к схемам расположения на листах КЖ-7...КЖ-10 /продолжение/	
КЖ-13	Спецификация элементов к схемам расположения на листах КЖ-7...КЖ-10 /окончание/. Ведомость деталей. Ведомость расхода стали	
КЖ-14	Аварийный выход. Опалубочные чертежи. Схемы расположения закладных деталей и плит покрытия	
КЖ-15	Аварийный выход. Схемы расположения элементов армирования. Сечения 1-1...3-3	
КЖ-16	Аварийный выход. Сечения 4-4...6-6. Спецификация элементов к схемам армирования /начало/	
КЖ-17	Аварийный выход. Спецификация элементов к схемам армирования /окончание/. Ведомость расхода стали	
КЖ-18	Лифт грузовой тротуарный. Схемы расположения элементов стен и покрытия. Схемы установки закладных деталей	
КЖ-19	Лифт грузовой тротуарный. Схемы армирования днища и стен	
КЖ-20	Лифт грузовой тротуарный. Спецификация элементов к схемам Ведомость расхода стали.	
КЖ-21	Схема расположения отверстий и закладных деталей для разделя отопления и вентиляции	
КЖ-22	Спецификация элементов к схеме, расположенной на листе КЖ-21	
КЖ-23	Схема расположения отверстий и закладных изделий для разделов электроснабжения, водоснабжения и сжатого воздуха	
КЖ-24	Спецификация элементов к схеме, расположенной на листе КЖ-23 Ведомость расхода стали	
КЖ-25	Схема расположения закладных деталей	

/окончание/

1	2	3
КЖ-26	Принципиальная схема открывания рамы с фильтрами ФЯР	
КЖ-27	Фекальный резервуар. Приямок. Спецификация к схемам, расположенным на листе	
КЖ-28	Фундаменты, каналы, приямки в ДЗС и ФВП.	
КЖ-29	Технические решения входа в сооружение из здания.	

Ведомость спецификаций

Лист	Наименование	Примечание
4	Спецификация элементов к схемам армирования /начало/.	
5	Спецификация элементов к схемам армирования /окончание/	
6	Спецификация элементов к схемам расположения анкеров	
11	Спецификация элементов к схемам, расположенным на листах КЖ-7...КЖ-10 /начало/	
12	Спецификация элементов к схемам, расположенным на листах КЖ-7...КЖ-10 /продолжение/	
13	Спецификация элементов к схемам, расположенным на листах КЖ-7...КЖ-10 /окончание/	
16	Спецификация элементов к схемам армирования /начало/.	
17	Спецификация элементов к схемам армирования /окончание/.	
19	Спецификация элементов к схемам, расположенным на листе КЖ-18	
20	Спецификация к монолитным конструкциям лифта	
20	Спецификация элементов к схемам, расположенным на листе КЖ-18	
22	Спецификация элементов к схеме, расположенной на листе КЖ-21.	
23	Спецификация элементов к схеме, расположенной на листе /начало/.	
24	Спецификация элементов к схеме, расположенной на листе /окончание/	
25	Спецификация элементов к схеме.	
26	Спецификация элементов к схемам, расположенным на листе	
27	Спецификация элементов к схемам, расположенным на листе	
27	Спецификация монолитных железобетонных конструкций.	
28	Спецификация монолитных конструкций	
29	Спецификация к схемам, расположенным на листе.	

Ведомость ссылочных и прилагаемых документов

Обозначение	Наименование	Примечание
	Ссылочные документы	
1.050.1-2 Вып. 1	Сборные железобетонные марши и площадки для многоэтажных общественных зданий, производственных и вспомогательных зданий промышленных предприятий	
Вып. 2		
1.090.1-1/88 Вып. 6-1	Сборные железобетонные конструкции	
Вып. 7-1	межвидового применения для крупнопанельных общественных зданий и вспомогательных зданий промышленных предприятий с высотой этажа 3,3 м	
0-900-01 альбом II	Санитарные узлы убежищ гражданской обороны вместимостью 150 человек	
3.006.1-2.87 Вып. 2	Сборные железобетонные каналы и тоннели из лотковых элементов	
03.005-6 Вып. 0	Входы, подходные галереи, тамбуры и шлюзы, аварийные выходы, грузовые въезды и рампы из сборных железобетонных блоков в убежищах II-IV классов	
03.005-5	Конструкции ввода и пропуска коммуникаций в убежищах гражданской обороны	
	Прилагаемые документы	
Альбом 3	Строительные изделия	
Альбом 5	Спецификации оборудования	
Альбом 6	Ведомости потребности в материалах.	

Ведомость объемов сборных железобетонных конструкций.

Наименование группы элементов конструкции	Код	Кол. м³	Примечание
Плиты покрытия	584121	4,8	
Бетонные блоки стен подвала	583521	22,8	
Перемычки	582821	0,6	
Всего бетона и железобетона		28,2	

Общие указания см. Пояснительную записку

Типовой проект разработан в соответствии с действующими нормами и правилами и предусматривает мероприятия, обеспечивающие взрывную, взрывопожарную и пожарную безопасность при эксплуатации здания.

Главный инженер проекта /Силаева/

Привязан

Инв. №

А-II, III, IV-300-0472.90 КЖ

ГИП	Силаева		Склад материалов и оборудования, встроенный во вспомогательное здание (из монолитного железобетона)	Стадия	Лист	Листов
Н.контр.	Секалова			РП	1	29
Нач.отд.	Приходов					
Гл.спец.	Кореневский		Общие данные	Гипропромтрансстрой		
Нач.гр.	Васильева					
Инженер	Чудакова					

24612-02 11

Копировал: Формат А2

Инв. № подл. | Подпись и дата | Взам. инв. №

Альбом 2

Схема расположения элементов армирования днища

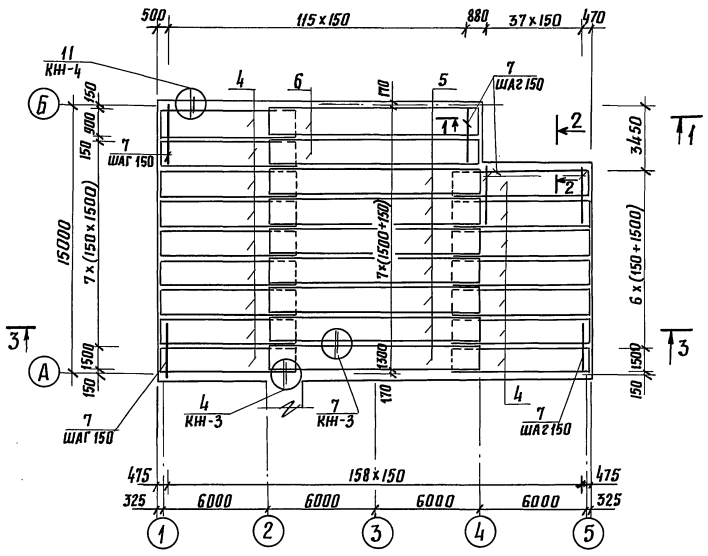

Схема расположения элементов армирования покрытия

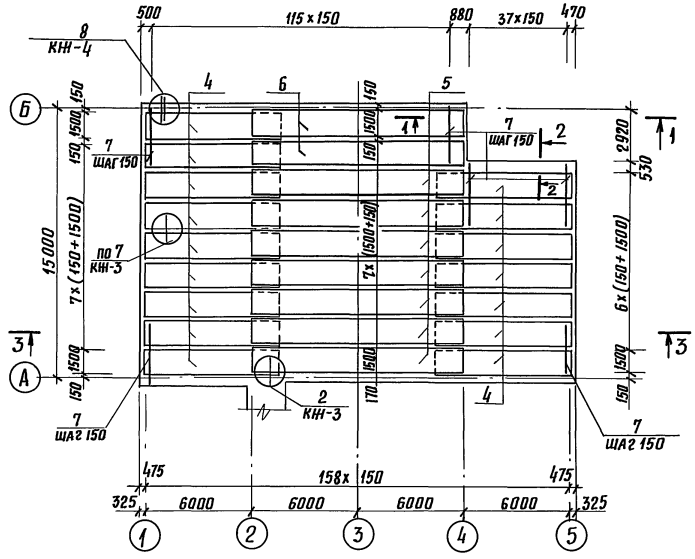

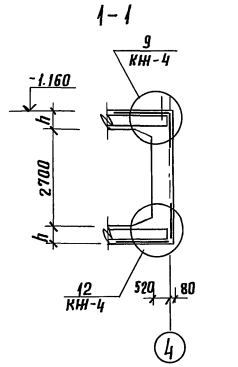

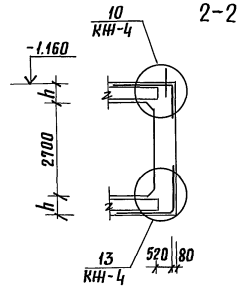

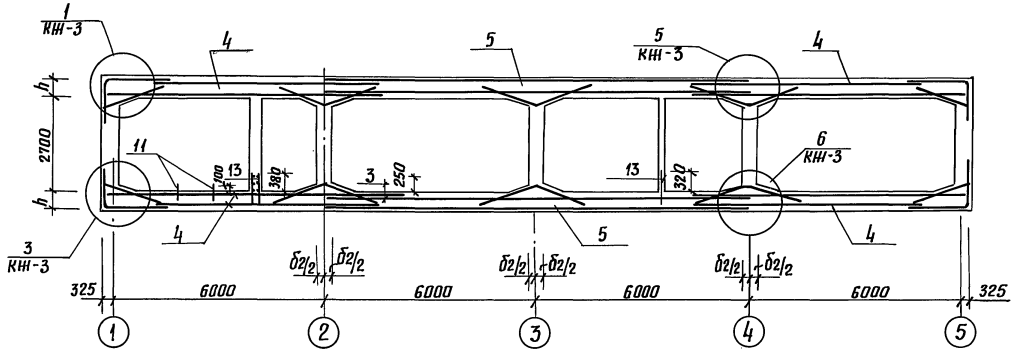

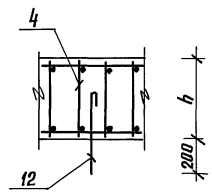

1. Все работы по бетонированию осуществлять с соблюдением требований СНиП 3.03.01-87 „Несущие и ограждающие конструкции".
2. Буквенные обозначения см. таблицы на листах КН-4, АР-2.
3. Ведомость расхода стали см. лист КН-5.
4. Схемы расположения элементов армирования стен - см. лист КН-7.
5. В днище все арматурные элементы соединить на сварке в непрерывный контур.

5-5

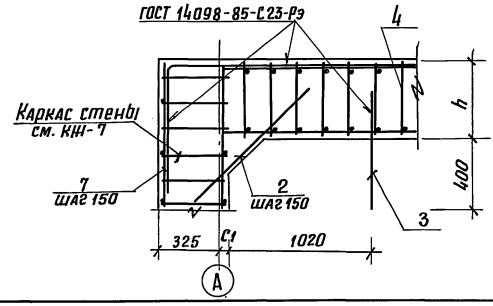

6-6

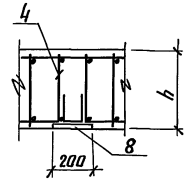

Схема последовательности монтажа каркасов и сеток I...V

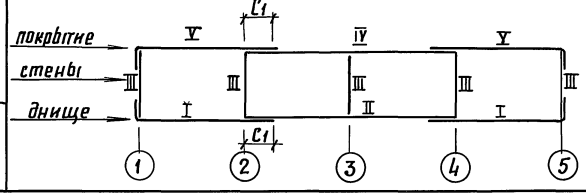

				А-II,III,IV-300-0472.90 КН			
Привязан							
Инв. №	Гл. инж. пр.	Силаева		Склад материалов и оборудования встроенный во вспомогательное здание (из монолитного железобетона)	стадия	лист	листов
	Н. контр.	Соколова			РП	2	
	Нач. отд.	Одиноков		Схема расположения элементов армирования днища и покрытия. Сечения 1-1... 6-6.	Гипропромтрансстрой		
	Гл. спец.	Кореневский					
	Нач. гр.	Васильева					
	Инженер	Борисикова					
	копир.			24612-02 12. Формат А2			

Инв. № подл. | Подпись и дата | Взам. инв. №

Альбом 2

Схема расположения выпусков в днище

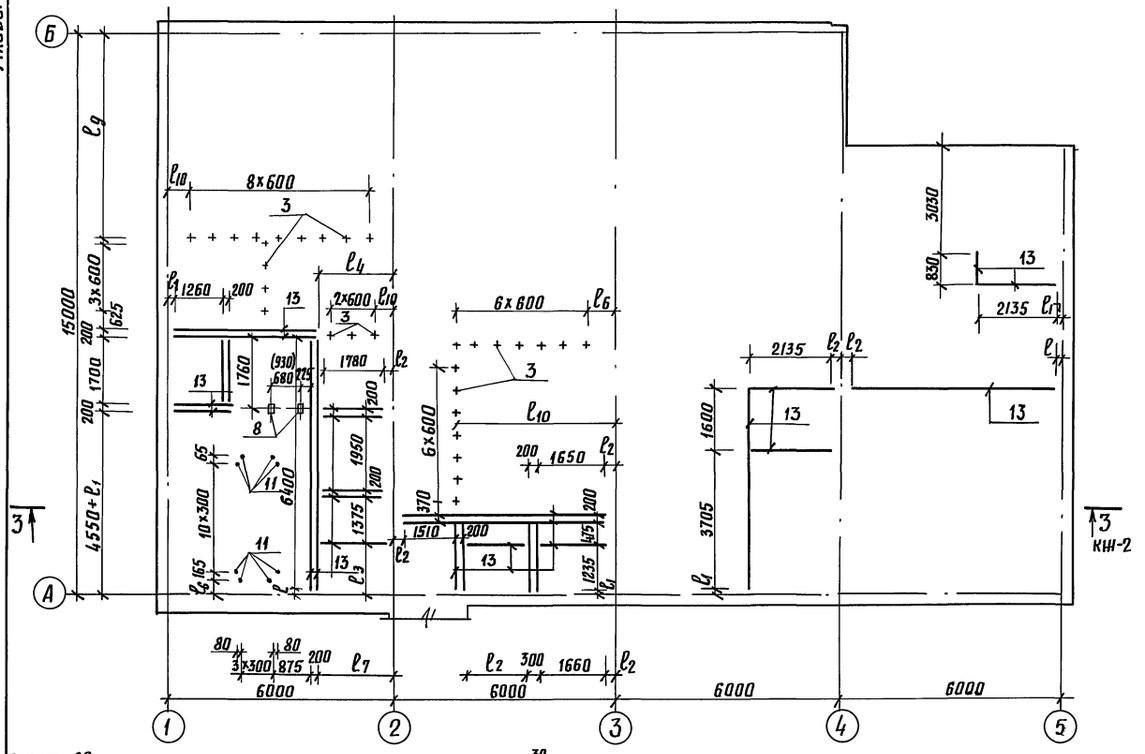

Схема расположения выпусков в покрытии

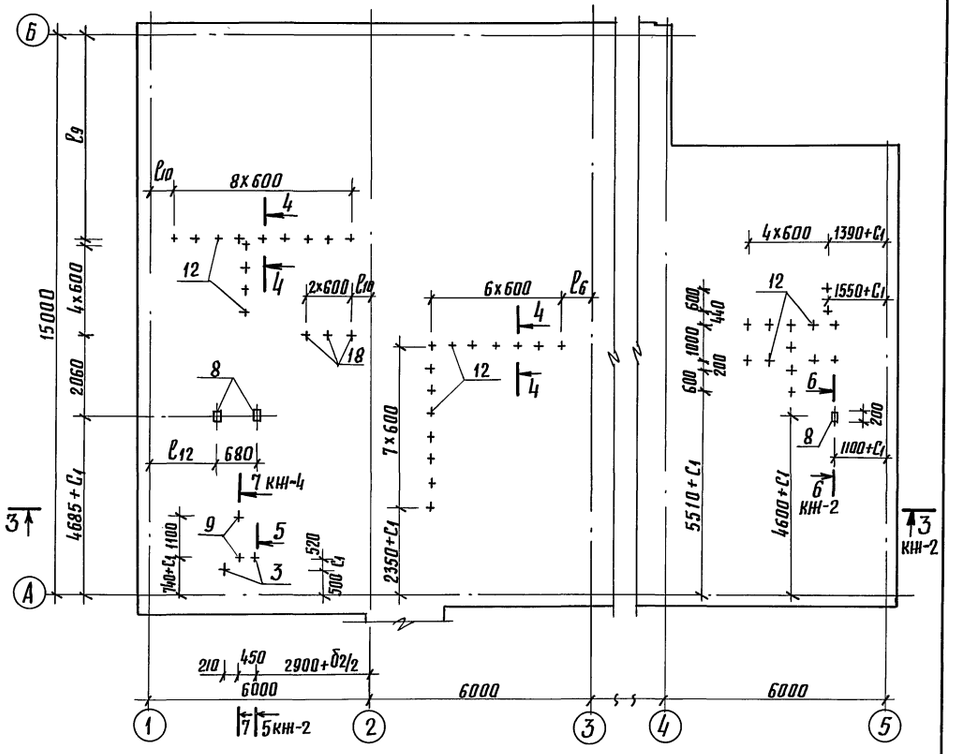

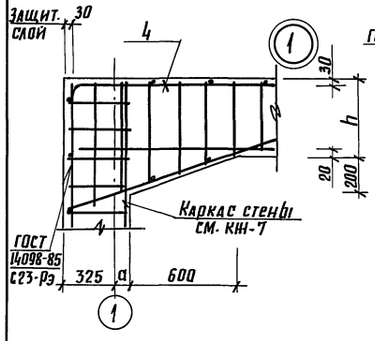

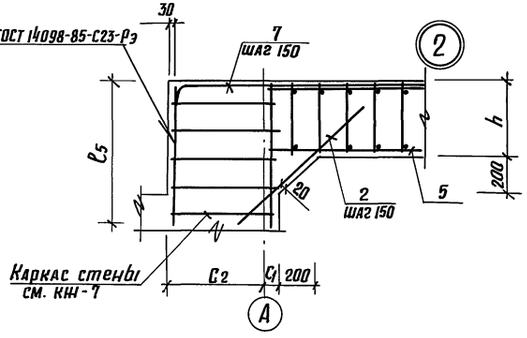

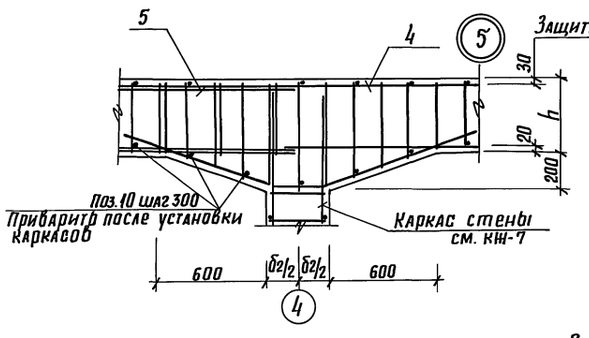

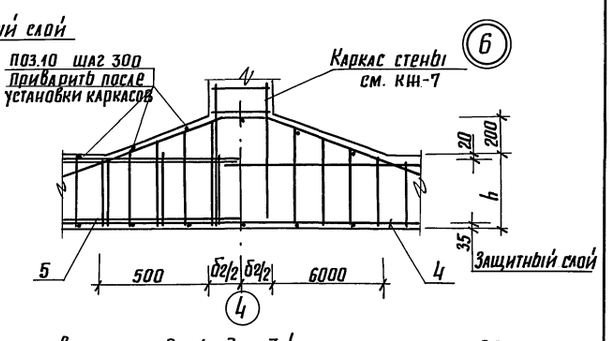

Значения в скобках даны для 3,4 климатических зон

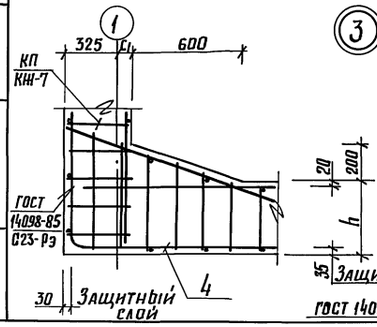

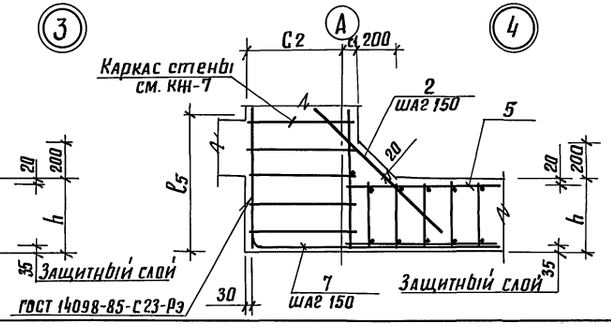

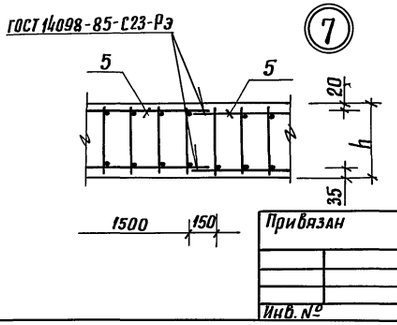

Привязан

Инв. №

Копир.

				А-II, III, IV-300-0472.90 КН			
ГИП	Силаева			Склад материалов и оборудования встроенный во вспомогательное здание (из монолитного железобетона)	стадия	лист	листов
Н.контр.	Соколова				РП	3	
Нач.отд.	Одинаков						
Гл.спец.	Кореневский			Схема расположения выпусков. Узлы 1...7	Гипропромтрансстрой		
Нач.гр.	Васильева						
Инженер	Борисикова						

24612-02 13 формат А2

Инв.№ подл. | Подпись и дата | Взам. инв.№

Альбом 2

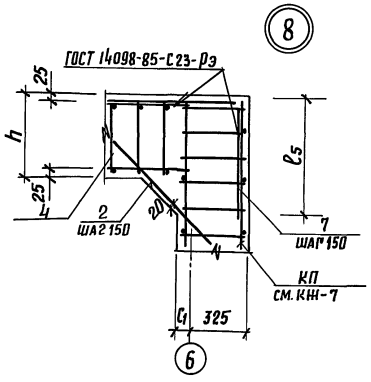

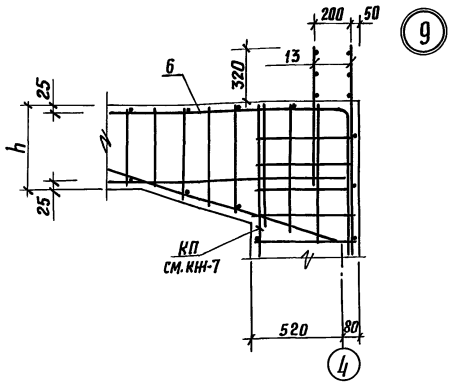

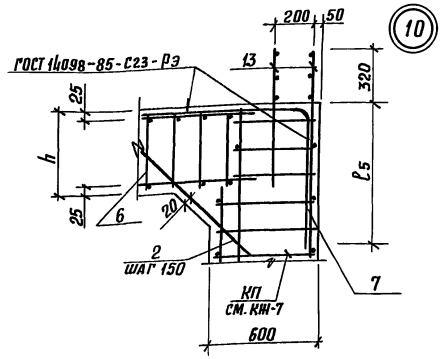

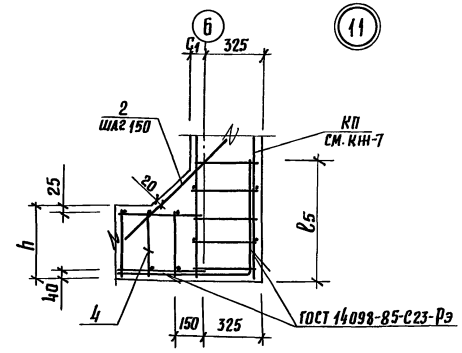

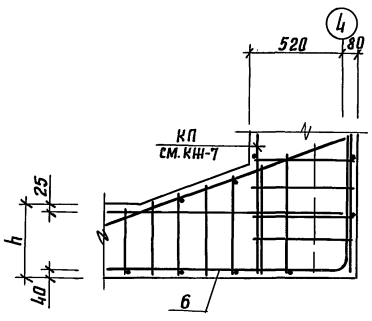

7-7

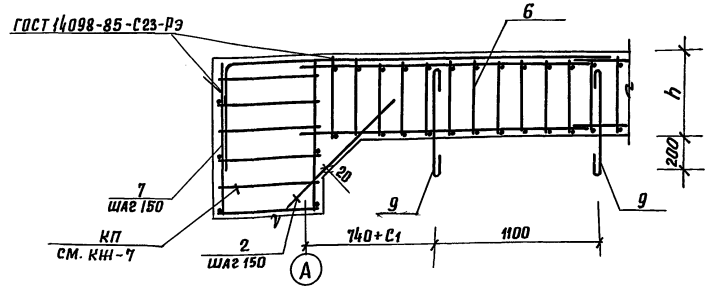

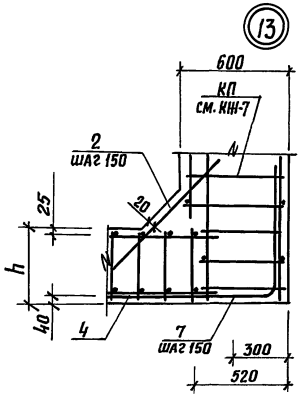

Спецификация элементов к схемам армирования (начало)

Формат	Зона	Поз.	Обозначение	Наименование	Кол.	Примечание
				Днище		
				Сборочные единицы		
		8	Альбом 3 КНИ-29.00-01	Закладная деталь ЗД2	2	
				Детали		
		3		ф8А-I, ГОСТ 5781-82, ℓ=600	109	0,24 кг
		10		ф6А-I, ГОСТ 5781-82	41,96	кг
		11		ф8АI, ГОСТ 5781-82, ℓ=200	30	0,08 кг
				Переменные данные		
				А-II		
				Сборочные единицы		
		4	Альбом 3 КНИ-02.00	Каркас пространственный КП1	16	
		5	КНИ-03.00	КП7	7	
		6	КНИ-04.00	КП10	2	
			КНИ-09.00	Каркас плоский КР13	1	
				Детали		
		2		ф10А-I, ГОСТ 5781-82, ℓ=500	304	0,31 кг
		7	КНИ-3	ф20А-III, ГОСТ 5781-82, ℓ=4450	313	10,97 кг
				Материалы		
				Бетон класса В25	184,3	м³
				Бетон класса В3,5	40,0	м³

Таблица привязки закладных деталей и элементов армирования

Класс сооружения	Размеры, в мм																
	C_1	C_2	ℓ_1	ℓ_2	ℓ_3	ℓ_4	ℓ_5	ℓ_6	ℓ_7	ℓ_8	ℓ_9	ℓ_{10}	ℓ_{11}	ℓ_{12}	(ℓ_{12})	h	$б_2$
А-II	125	475	140	215	1425	3835	910	500	2025	1900	5575	725	4055	2870	2620	500	400
А-III	75	525	90	190	1375	3910	840	550	2000	1950	5625	675	4105	2895	2645	450	350
А-IV	25	575	40	165	1325	3985	780	600	1975	2000	5675	625	4155	2920	2670	400	300

Инв.№ подл. | Подпись и дата | Взам. инв.№

Привязан	ГИП	Силаева	
	Н.контр.	Соколова	
	Нач.отд.	Одинаков	
	Гл.спец.	Кореневский	
	Нач.гр.	Васильева	
Инв.№	Инженер	Борисикова	

Копир. Лайт-

А-II, III, IV-300-0472.90 КЖ

Склад материалов оборудования встроенный во вспомогательное здание (из монолитного железобетона)	Стадия	Лист	Листов
	РП	4	
Сечения 7-7, 8-8. Узлы 8...13. Спецификация элементов к схемам армирования (начало)	Гипропромтрансстрой		

24612-02 14

Формат А2

Альбом 2

/продолжение/

1	2	3	4	5	6	7
				А-III		
				Сборочные единицы		
		4	Альбом 3 КЖИ-02.00-01	Каркас пространственный КП2	16	
		5	КЖИ-03.00-01	КП8	7	
		6	КЖИ-04.00-01	КП41	2	
		13	КЖИ-09.00-01	Каркас плоский КР14	1	
				Детали		
		2	КЖ-5	ф10 А I, ГОСТ 5781-82, ℓ=500	308	0,31 кг
		7		ф18 А III ГОСТ 5781-82, ℓ=4240	313	8,47 кг
				Материалы:		
				Бетон класса В25	165,8	м³
				Бетон класса В35	39,9	м³
				А-IV		
				Сборочные единицы		
		4	Альбом 3 КЖИ-02.00-02	Каркас пространственный КП3	16	
		5	КЖИ-03.00-02	КП9	7	
		6	КЖИ-04.00-02	КП42	2	
		13	КЖИ-09.00	Каркас плоский КР15	1	
				Детали		
		2	КЖ-5	ф10 А I, ГОСТ 5781-82, ℓ=500	312	0,31 кг

/продолжение/

1	2	3	4	5	6	7
		7		ф16 А III, ГОСТ 5781-82, ℓ=4050	313	6,39 кг
				Материалы:		
				Бетон класса В25	147,3	м³
				Бетон класса В35	39,8	м³
				Покрытие		
				Детали		
		3		ф8 А I ГОСТ 5781-82, ℓ=600	1	0,24 кг
		12	КЖ-5	ℓ=600	47	0,37 кг
		9	КЖ-5	ф20 А I, ГОСТ 5781-82, ℓ=680	2	1,68 кг
		8	Альбом 3 КЖИ-29.00-01	Закладная деталь ЗД2	3	
		10		ф6 А I, ГОСТ 5781-82	41,96	кг
				Переменные данные		
				А-II		
				Сборочные единицы		
		4	Альбом 3 КЖИ-02.00-03	Каркас пространственный КП4	16	
		5	КЖИ-03.00-03	КП37	7	
		6	КЖИ-04.00-03	КП43	2	
				Детали		
		2	КЖ-5	ф10 А I, ГОСТ 5781-82, ℓ=500	304	0,31 кг
		7		ф20 А III, ГОСТ 5781-82, ℓ=4450	313	10,97 кг
				Материалы:		
				Бетон класса В25	184,3	м³

/окончание/

1	2	3	4	5	6	7
				А-III		
				Сборочные единицы		
		4	Альбом 3 КЖИ-02.00-04	Каркас пространственный КП5	16	
		5	КЖИ-03.00-04	КП38	7	
		6	КЖИ-04.00-04	КП44	2	
				Детали		
		2		ф10 А-I, ГОСТ 5781-82, ℓ=500	308	0,31 кг
		7	КЖ-5	ф18 А-III, ГОСТ 5781-82, ℓ=4240	313	8,47 кг
				Материалы:		
				Бетон класса В25	165,8	м³
				А-IV		
				Сборочные единицы		
		4	Альбом 3 КЖИ-02.00-05	Каркас пространственный КП6	16	
		5	КЖИ-03.00-05	КП39	7	
		6	КЖИ-04.00-05	КП45	2	
				Детали		
		2		ф10 А-I, ГОСТ 5781-82, ℓ=500	312	0,31 кг
		7	КЖ-5	ф16 А-III, ГОСТ 5781-82, ℓ=4050	313	6,39 кг
				Материалы:		
				Бетон класса В25	147,3	м³

Ведомость расхода стали на элемент, кг

Марка элемента		Изделия арматурные: Арматура класса А-III ГОСТ 5781-82* ф6	ф8	ф10	ф12	ф14	ф16	ф18	ф20	ф22	ф25	ф28	Итого	А-I ф6	ф8	Итого	Вр.1 ГОСТ 6727-80 ф5	Итого	Всего	Изделия закладные: Прокат марки Вст3сп6 ГОСТ 103-76 -6×100	Итого	Арматура класса А-III ГОСТ 5781-82 ф8	Итого	Всего	Общий расход
Днище	А-II		130,3	4546,6	570,5	2267,4		4087,4	3433,6		3286,6		18322,4	238,8	458,4	94,2	2096,7	155,8		3043,9	34,7	34,7	21401,0	1,9	1,9	1,2	1,2	3,1	21404,1
	А-III		2865,0		2054,1		3207,8	2651,1		2411,8			13190,8	238,0	458,4	372,7	1672,1	139,2		2880,4	34,8	34,8	16106,0	1,9	1,9	1,2	1,2	3,1	16109,1
	А-IV	1321,4	131,6		2008,9	2446,0	2000,1	1542,5					9450,5	492,4	192,4	96,7	1680,9	122,7		2585,1	35,0	35,0	12070,6	1,9	1,9	1,2	1,2	3,1	12073,7
Покрытие	А-II			4523,4	570,9		2712,3		8505,9			4182,8	20495,3	107,6	264,0	461,6	2376,2		3,4	4184,2			24676,5	2,8	2,8	1,8	1,8	4,6	24681,1
	А-III			4213,8	556,4	2244,2		6729,7			3190,0		16934,1	135,6	447,4	95,5	2045,4	139,2	3,4	2866,5			19800,6	2,8	2,8	1,8	1,8	4,6	19805,2
	А-IV	1176,1			2026,7	2450,4	2000,1	1559,5					9212,8	382,8	192,6	96,7	1651,1	122,7	3,4	2449,3			11662,1	2,8	2,8	1,8	1,8	4,6	11666,7

Ведомость деталей

Поз.	Эскиз
18	600
7	600
13 А-II	3620, 870
13 А-III	3470, 800
13 А-IV	3340, 740
15	680

Привязан

Инв. № подл. | Подпись и дата | Взам. инв. №

ГИП	Силаева		А-II, III, IV-300-0472, 90 КЖ
Н. контр.	Соколова		Склад материалов и оборудования, встроенный во вспомогательное здание (из монолитного железобетона)
Нач. отд.	Одинаков		Стадия: РП; Лист: 5; Листов:
Гл. спец.	Кореневский		Спецификация элементов к схемам армирования (окончание) / Ведомость расхода стали.
Нач. гр.	Васильева		Гипропромтранспстрой
Инженер	Борисикова		

Копир.

24612-02 15

Формат А2

Альбом 2

План

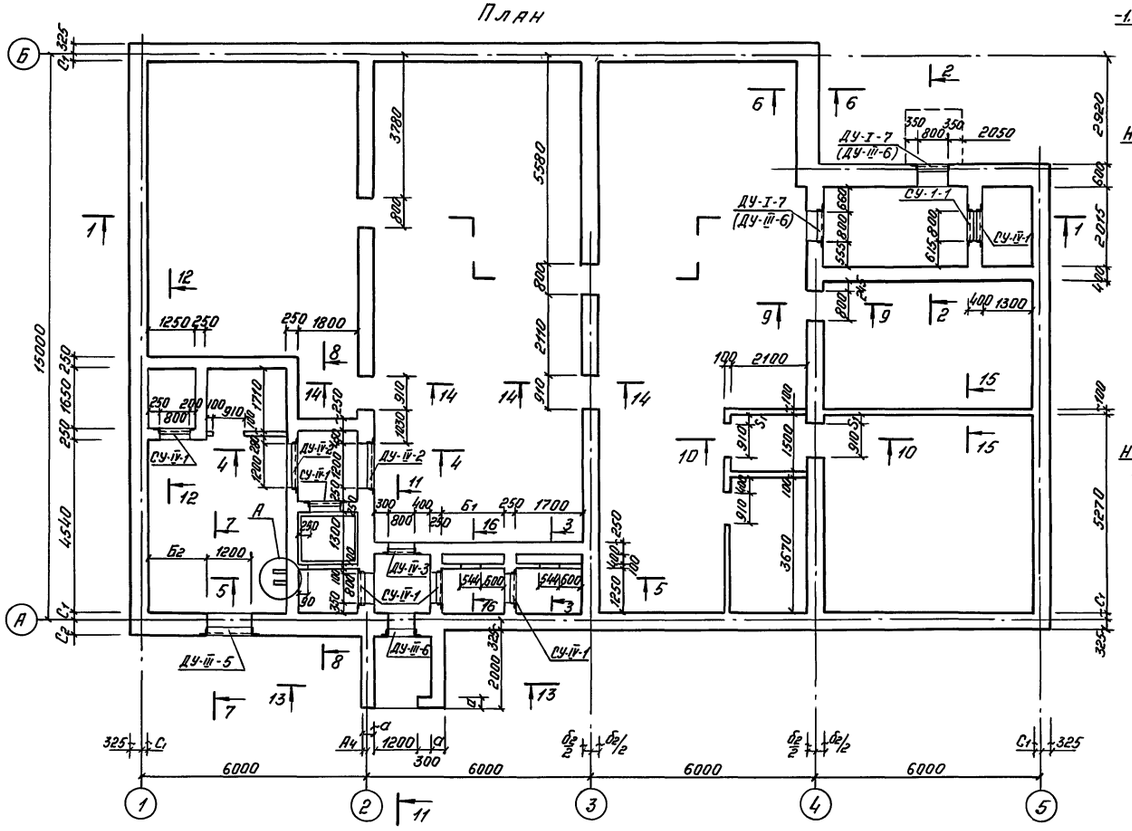

1 - 1

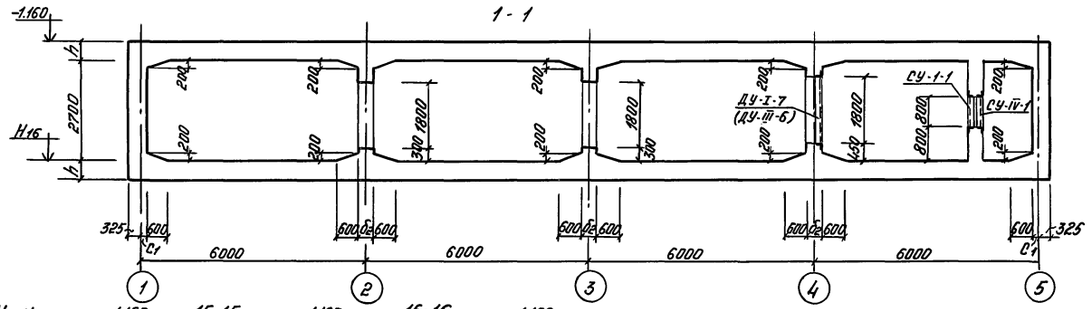

2-2

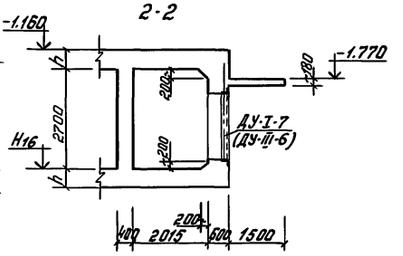

3-3

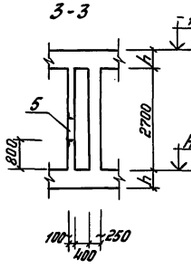

4 - 4

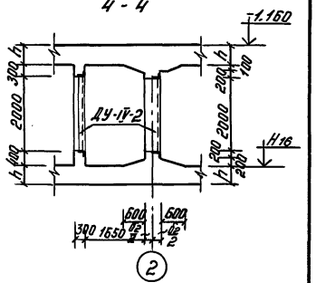

5 - 5

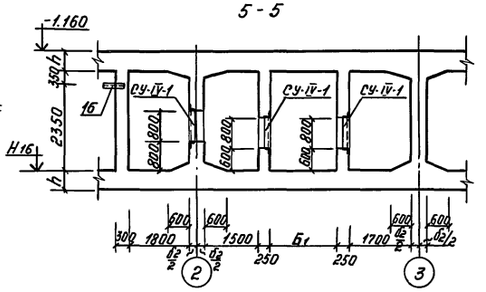

6 - 6

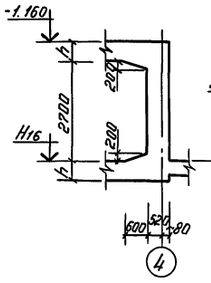

7 - 7

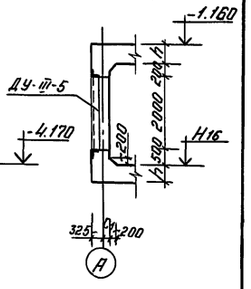

8-8

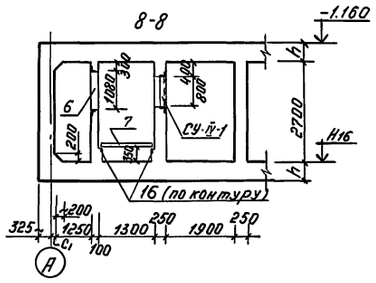

9-9

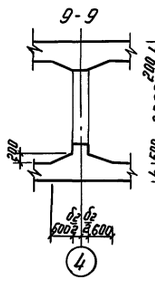

10-10

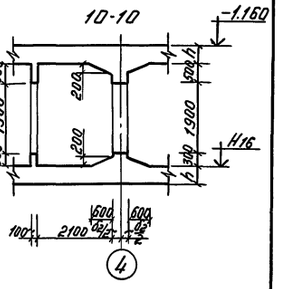

11-11

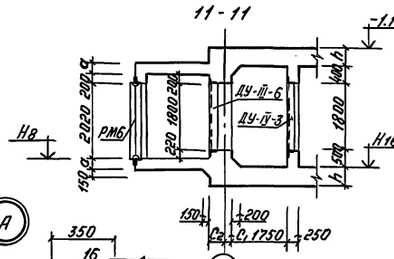

12-12

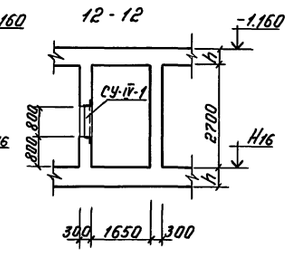

13-13

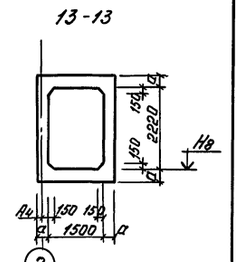

14-14

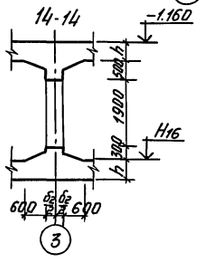

15-15

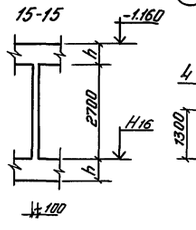

16-16

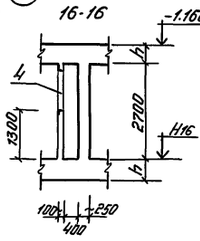

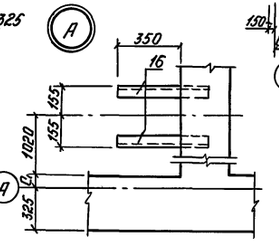

Таблица размеров и отметок

Класс сооружения	Размеры, мм									Отметки, м	
	Б1	Б2	А4	б2	h	a	С1	С2	S1	Н8	Н16
А-II	1900	1955	150	400	500	350	125	475	155	-4.080	-4.360
А-III	1950	2030	125	350	450	300	75	525	105	-4.030	-4.310
А-IV	2000	2105	100	300	400	250	25	575	55	-3.980	-4.260

1. Марки дверей в скобках даны для сооружения класса А-IV
2. Все работы по бетонированию осуществлять с соблюдением требований СНиП 3.03.01-87 „Несущие и ограждающие конструкции"

Привязан

Инв. №

ГИП	Силаева		
Н.контр.	Соколова		
Нач.отд.	Обиноков		
Гл.спец.	Коремовский		
Нач.гр.	Васильева		
Инженер	Чудакова		

А-II, III, IV-300-0472.90 КЖ

Склад материалов и оборудования, встроенный во вспомогательное здание из монолитного железобетона

Стадия	Лист	Листов
РП	6	

Оплалубочные чертежи стен

Гипропромтрансстрой

Инв. № подл. | Подпись и дата | Взам. инв. №

24612-02 16

Копировал: Бар. Формат А2

Альбом 2

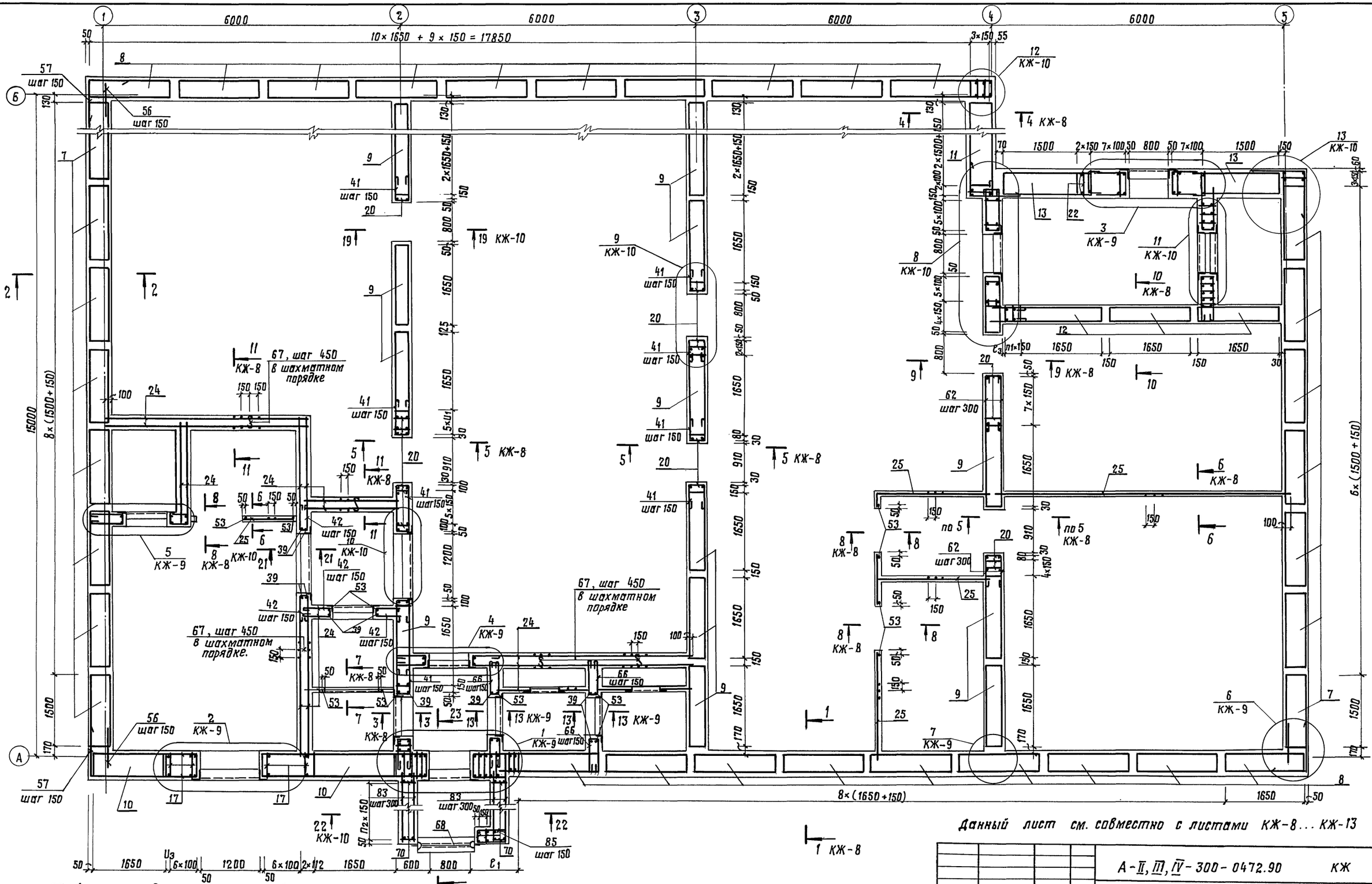

Данный лист см. совместно с листами КЖ-8 ... КЖ-13

Таблица привязок элементов, мм

Класс сооружен.	U_1	U_2	U_3	U_4	U_5	U_6	U_7	e_1	e_2	e_3	a	h	c_1	c_2	b_2	n_1 шт.	n_2 шт.	Н16 м
А-II	100	150	55	100	—	125	200	925	150	95	350	500	125	475	400	2	12	-4,360
А-III	110	125	80	135	—	110	150	950	125	20	300	450	75	525	350	3	11	-4,310
А-IV	120	100	105	100	140	95	100	975	100	95	250	400	25	575	300	3	11	-4,260

Привязан

Инв. N

ГИП	Силаева		
Н. контр.	Соколова		
Нач. отд.	Одинаков		
Гл. спец.	Кореневский		
Нач. гр.	Васильева		
Инж. I кат.	Сергиенко		

А-II, III, IV-300-0472.90 КЖ

Склад материалов и оборудования встроенный во вспомогательное здание /из монолитного железобетона/

Стадия	Лист	Листов
РП	7	

Схема расположения элементов армирования стен.

Гипропромтрансстрой

Копир.

24612-02 17

Формат А2

Альбом 2

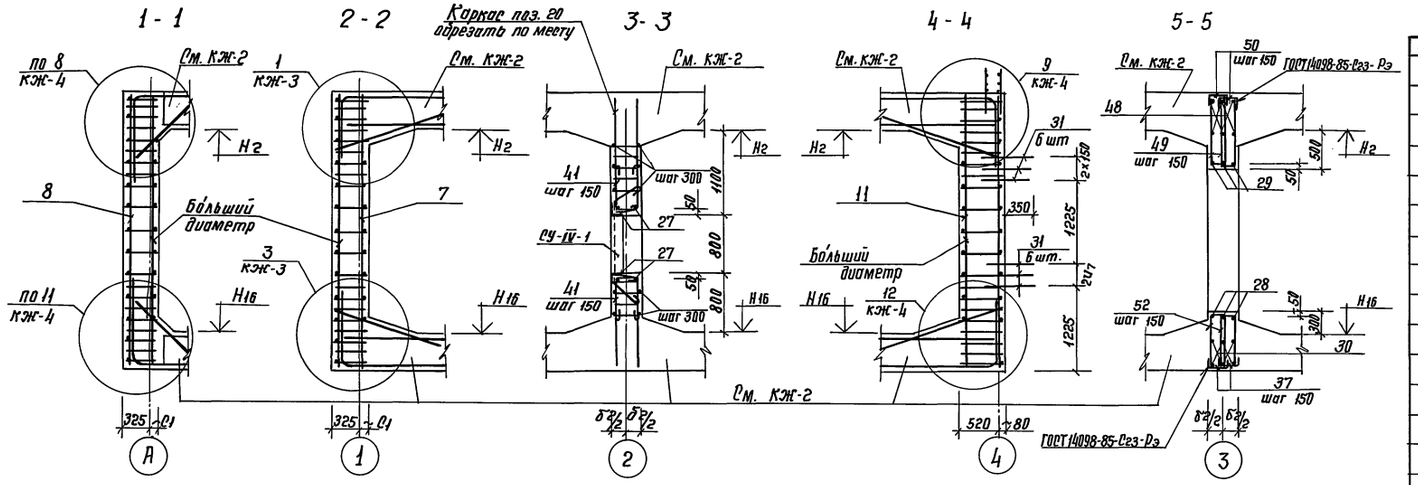

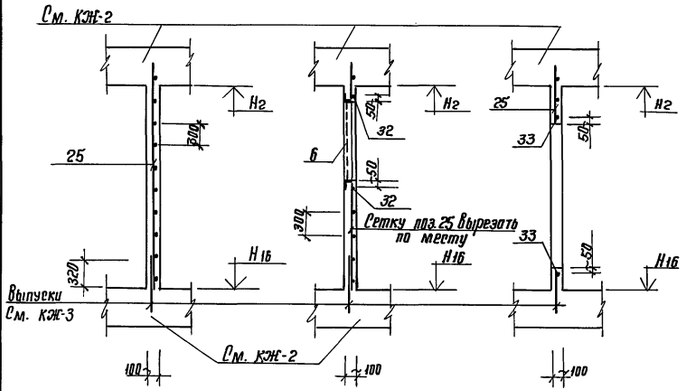

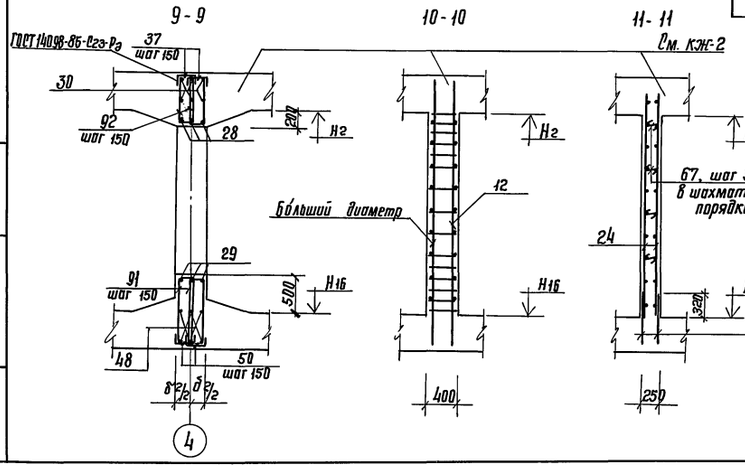

Спецификация элементов к схемам расположения анкеров /начало/

Формат	Зона	Поз.	Обозначение	Наименование	Кол.	Примечание
1	2	3	4	5	6	7
				Дверь ДУ-I-7, δ= 600 мм		δ= толщине стены
		71	КЖ-13	ф12 AI, ГОСТ 5781-82, ℓ= 590	20	0,52 кг
		72	"	ℓ= 910	20	0,81 кг
				Дверь ДУ-I-7, δ=400 мм		
		73	КЖ-13	ф12 AI, ГОСТ 5781-82, ℓ= 390	20	0,35кг
		74	"	ℓ= 630	20	0,56 кг
				Дверь ДУ-I-7, δ= 350 мм		
		75	КЖ-13	ф12 AI, ГОСТ 5781-82, ℓ= 340	20	0,30 кг
		76	"	ℓ= 560	20	0,50 кг
				Дверь ДУ-II-6, δ= 600		
		71	КЖ-13	ф12 AI, ГОСТ 5781-82, ℓ= 590	20	0,52 кг
		72	"	ℓ= 910	20	0,81 кг

Схема расположения анкеров в коробках дверей и ставен.

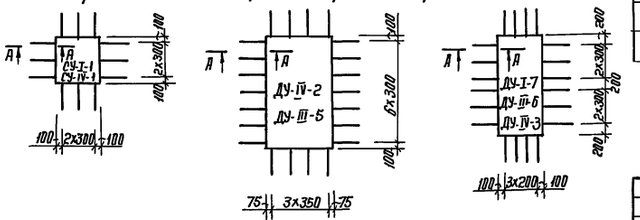

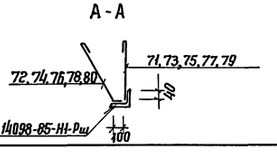

/окончание/

1	2	3	4	5	6	7
				Дверь Ду-III-6, δ= 300		
		77	КЖ-13	ф12 AI; ГОСТ 5781-82, ℓ= 290	20	0,26 кг
		78	"	ℓ= 490	20	0,44кг
				Дверь ДУ-III-5		
		71	КЖ-13	ф12 AI, ГОСТ 5781-82, ℓ= 590	22	0,52кг
		72	"	ℓ= 910	22	0,81кг
				Дверь ДУ-IV-3		
		79	КЖ-13	ф12 AI, ГОСТ 5781-82, ℓ=240	20	0,21 кг
		80	"	ℓ= 420	20	0,37кг
				Дверь ДУ-IV-2, δ= 250 мм		
		79	КЖ-13	ф12 AI, ГОСТ 5781-82, ℓ=240	22	0,21 кг
		80	"	ℓ= 420	22	0,37кг
				Дверь ДУ-IV-2, δ=400 мм		
		73	КЖ-13	ф12 AI, ГОСТ 5781-82, ℓ= 390	22	0,35кг
		74	"	ℓ= 630	22	0,56кг
				Дверь ДУ-IV-2, δ=350мм		
		75	КЖ-13	ф12 AI, ГОСТ 5781-82, ℓ= 340	22	0,30 кг
		76	"	ℓ= 560	22	0,50кг
				Дверь Ду-IV-2, δ=300мм		
		77	КЖ-13	ф12 AI, ГОСТ 5781-82, ℓ= 290	22	0,26кг
		78	"	ℓ= 490	22	0,44кг
				Ставень СУ-I-1		
		73	КЖ-13	ф12 AI, ГОСТ 5781-82, ℓ= 390	12	0,35кг
		74	"	ℓ= 630	12	0,56кг
				Ставень СУ-IV-1, δ=400мм		
		73	КЖ-13	ф12 AI, ГОСТ 5781-82, ℓ= 390	12	0,35кг
		74	"	ℓ= 630	12	0,56кг
				Ставень СУ-IV-1, δ=350мм		
		75	КЖ-13	ф12 AI, ГОСТ 5781-82, ℓ= 340	12	0,30кг
		76	"	ℓ= 560	12	0,50кг
				Ставень СУ-IV-1, δ=300мм		
		77	КЖ-13	ф12 AI, ГОСТ 5781-82, ℓ= 290	12	0,26кг
		78	"	ℓ= 490	12	0,44кг
				Ставень СУ-IV-1, δ=250мм		
		79	КЖ-13	ф12 AI, ГОСТ 5781-82, ℓ=240	12	0,21кг
		80	"	ℓ=420	12	0,37кг

1. Спецификацию арматурных элементов см. листы КЖ-11, 12
2. Ведомость расхода стали см. лист КЖ-13.
3. Отметки Н2 и Н16 см. лист КЖ-6

				А-II, III, IV-300-0472.90 КЖ			
Привязан							
ГИП	Силаева			Склад материалов и оборудования встроенный во вспомогательное здание (из монолитного железобетона)	Стадия	Лист	Листов
Н. контр.	Ракалова				РП	8	
Нач. отд.	Авинаков						
Гл. спец.	Кореневский			Схема расположения элементов армирования стен. Сечения 1-1... ... 11-11.	Гипропромтранстрой		
Нач. гр.	Васильева						
Инж. I кат.	Сергиенко						
Инв. №							

Копир. 24612-02 18 Формат А2

Инв. № подл. | Подпись и дата | Взам. инв. №

Альбом 2

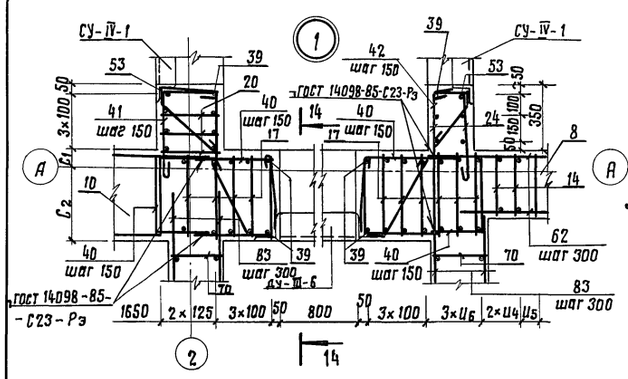

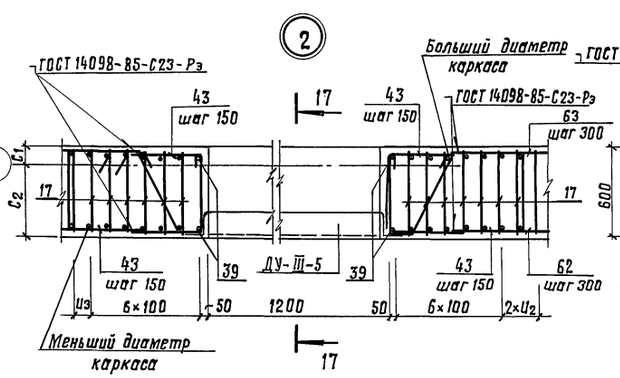

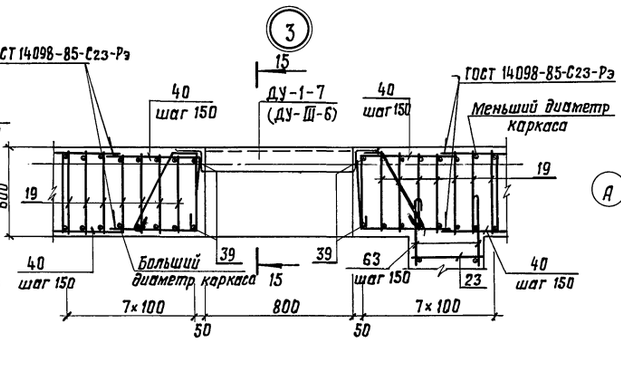

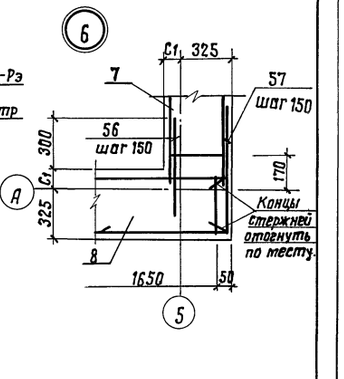

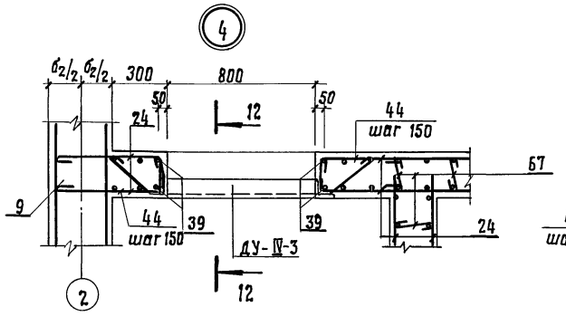

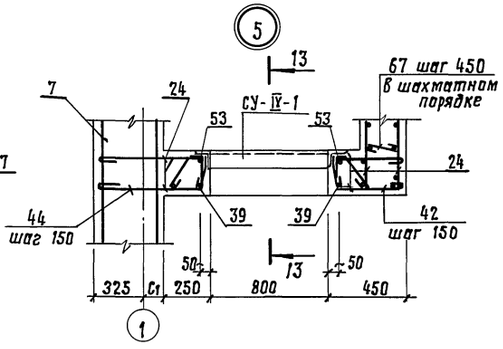

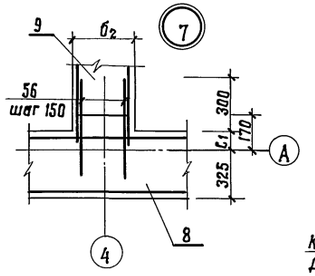

12 – 12

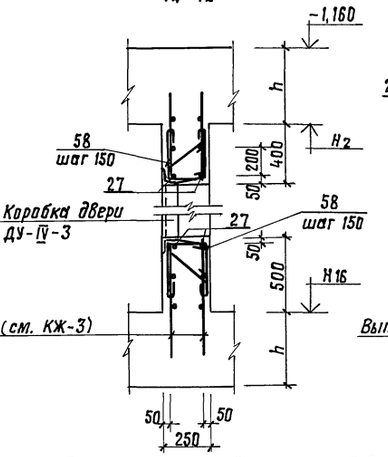

13 – 13

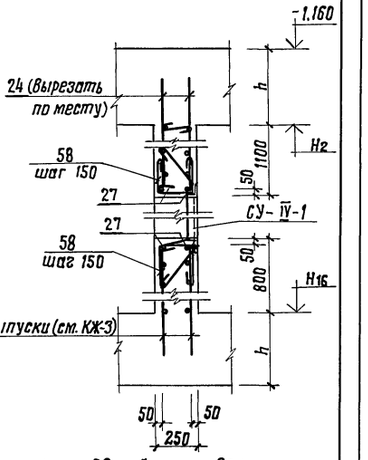

14 – 14

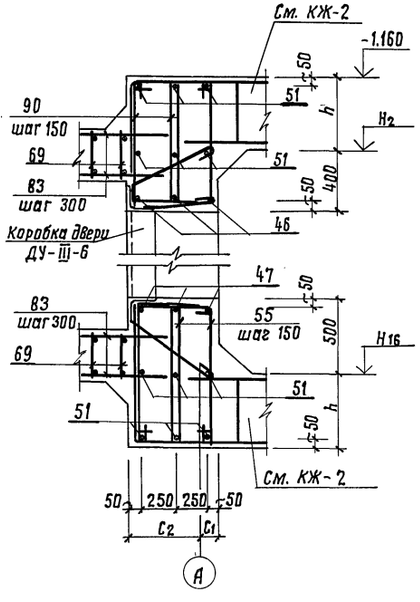

15 – 15

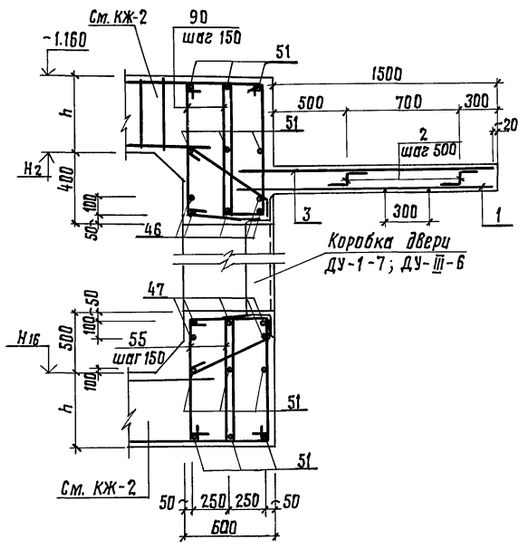

Схемы расположения отдельных стержней и хомутов в проемах дверей и ставен.

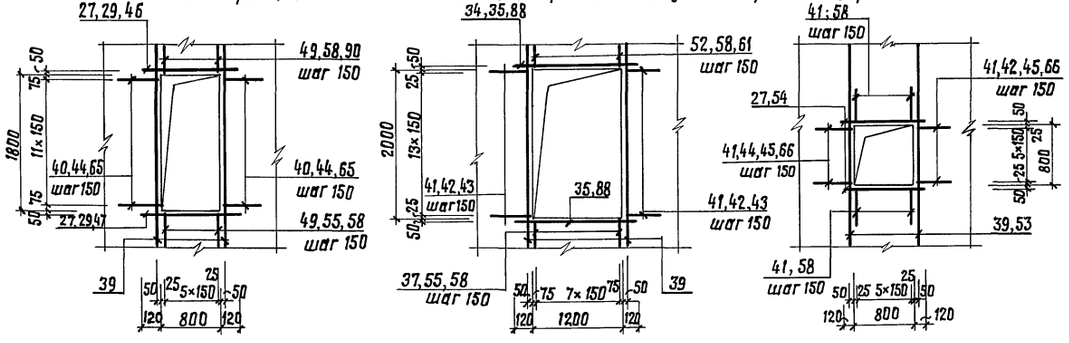

Таблица привязок см. КЖ-7.

				А-II, III, IV-300-0472.90 КЖ	
Привязан	ГИП	Силаева		Склад материалов и оборудования встроенный во вспомогательное здание (из монолитного железобетона).	Стадия: РП; Лист: 9; Листов:
	Н.контр.	Соколова			
	Нач.отд.	Двинских			
	Гл.спец.	Кореневский		Схема расположения элементов армирования стен. Узлы 1...1	Гипропромтранспстрой
Инв. №	Нач.гр.	Васильева			
	Инж.1кат	Сергиенко			

Копир.

24612-02 19

Формат А2

Инв. № подл. | Подпись и дата | Взам. инв. №

Альбом 2

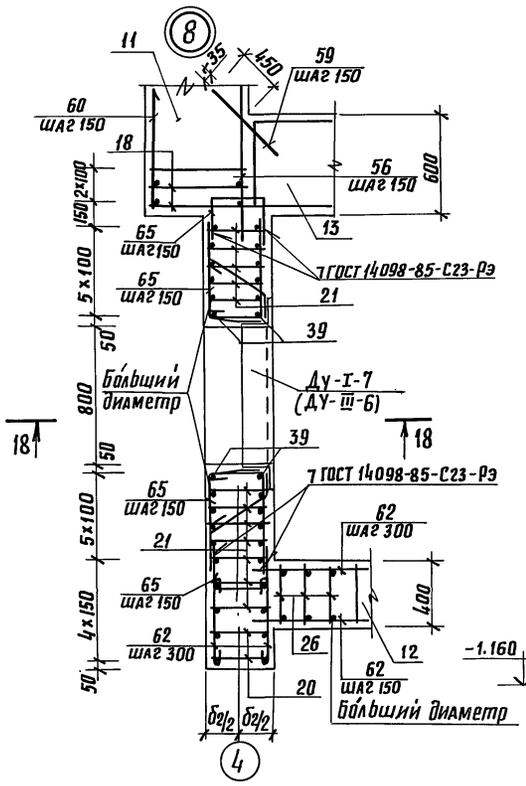

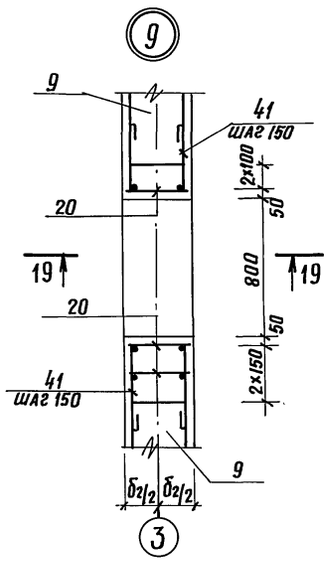

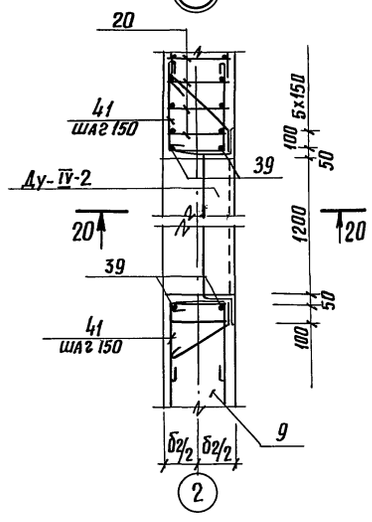

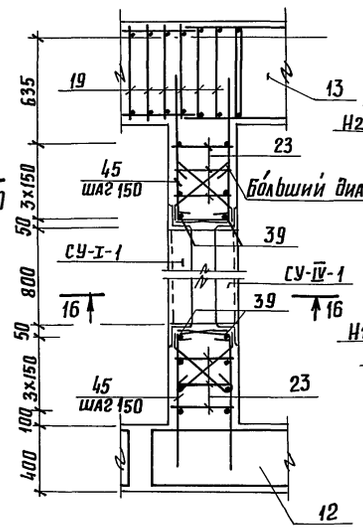

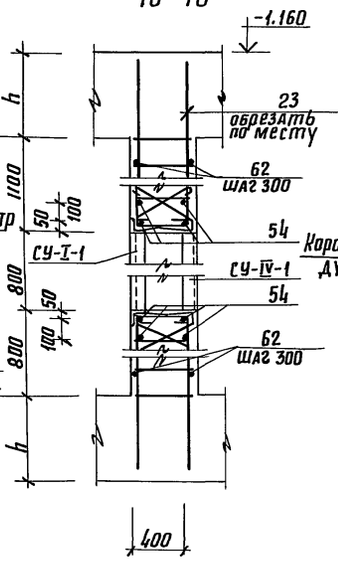

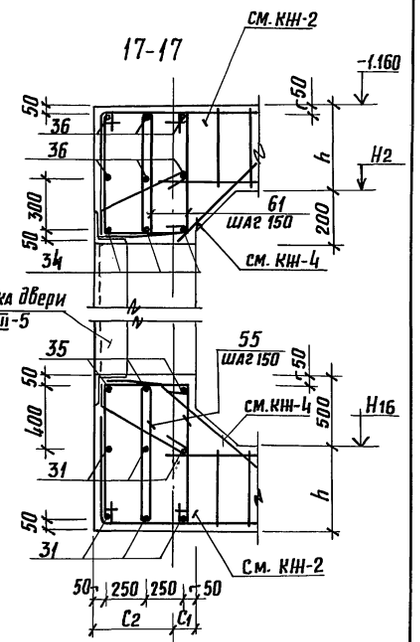

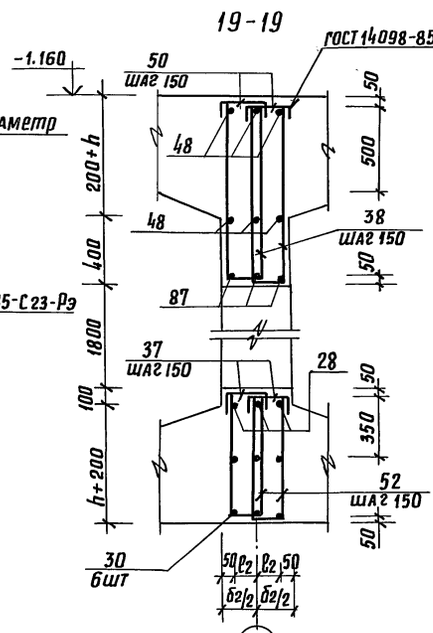

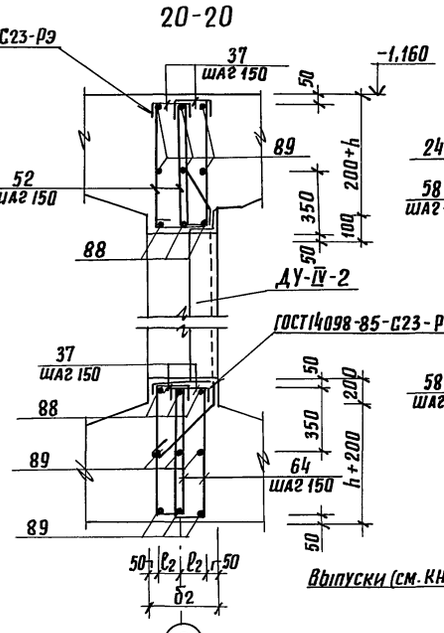

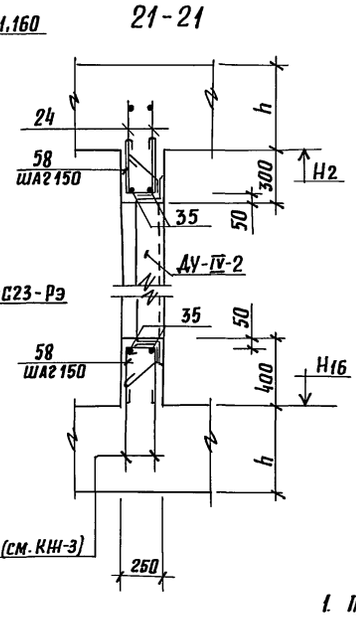

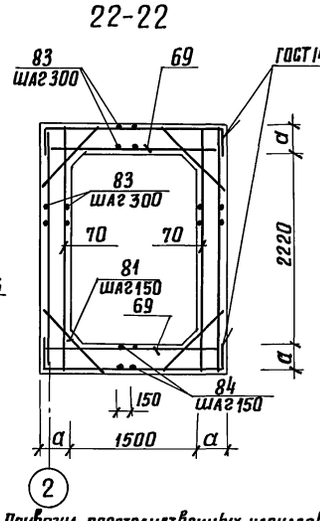

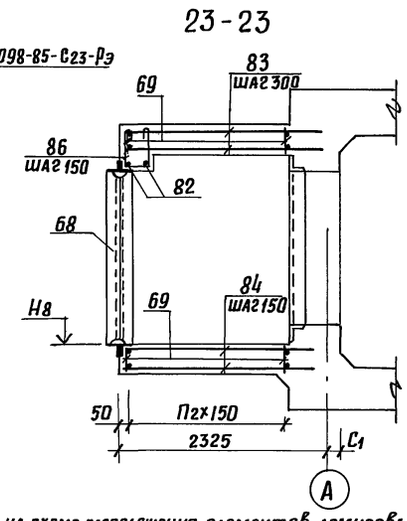

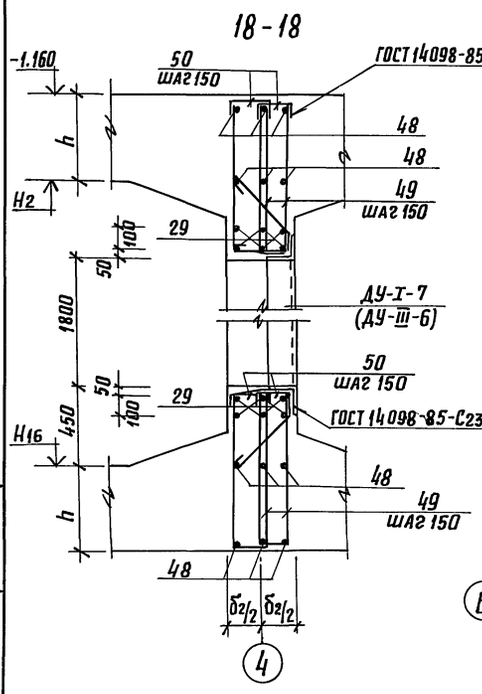

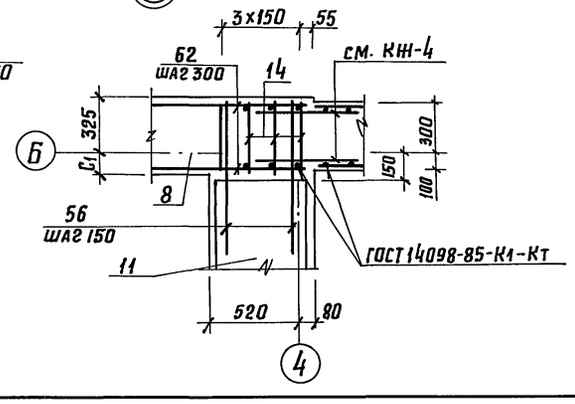

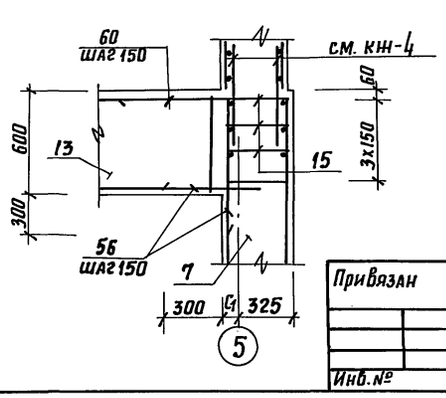

1. Привязка пространственных каркасов на схеме расположения элементов армирования стен (КН-7) дана по осям крайних рабочих стержней.
2. Распределительная арматура приваривается к продольной арматуре каркасов контактной точечной сваркой с помощью сварочных клещей.
3. Сварку стержней каркасов покрытия и днища со стержнями каркасов стен производить с применением электродов типа Э50А.
4. Сетки и каркасы внутренних стен установить с защитным слоем 20мм.
5. Расположение отверстий и закладных деталей в стенах – см. листы КН-21...КН-25. При установке закладных деталей рекомендуется вырезать в пределах закладной детали стержни меньшего диаметра.

				А-II, III, IV-300-0472.90 КН			
ГИП	Силаева			Склад материалов и оборудования встроенный во вспомогательное здание (из монолитного железобетона)	стадия	лист	листов
Н.контр.	Соколова				РП	10	
Нач.отд.	Одинцов						
Гл.спец.	Кореневский			Схема расположения элементов армирования стен. Узлы 8...13. Сечения 22-22, 23-23.	Гипропромтрансстрой		
Нач.гр.	Васильева						
Инж.I к.	Сергиенко						

Привязан

Инв.№

копир.

24612-02 20 формат А2

Альбом 2

Спецификация элементов к схемам расположенным на листах КЖ-7...КЖ-10 (начало).

Формат	Зона	Поз.	Обозначение	Наименование	Кол.	Примечание
1	2	3	4	5	6	7
				Козырек		
				Сборочные единицы		
		1	Альбом 3 КЖИ-24.00-03	Сетка С9	1	
				Детали		
		2	КЖ-13	Ф6 А I, ГОСТ 5781-82, ℓ=1340	6	0,3 кг
				Материалы		
				Бетон класса В25	0,41	$м^3$
				Переменные данные		
				А-II		
		3	Альбом 3 КЖИ-24.00	Сетка С6	1	
				А-III		
		3	КЖИ-24.00-01	Сетка С7	1	
				А-IV		
		3	КЖИ-24.00-02	Сетка С8	1	
				Стены		
				Сборочные единицы		
				Анкеры двери ДУ-III-5	1	комплект
				ДУ-III-6	1	"
				ДУ-IV-2 (δ=250)	1	"
				ДУ-IV-3	1	"
				Анкеры ставня СУ-I-1	1	"
				СУ-IV-1 (δ=250)	4	"
				СУ-IV-1 (δ=400)	1	"
		4		Рамка металлическая РМ1	1	
		5		РМ2	1	для 1 климат. зоны
				РМ3	1	2,3,4 климат. зоны
		6		РМ4	1	для 1,2 климат. зоны
				РМ5	1	для 3,4 климат. зоны
		16		Уголок $\frac{50\times50\times5\ ГОСТ\ 8509-86}{ВСт3кп\ ТУ14-1-3023-80}$	25,6	кг
		87	КМ-3	Решетка РМ1	3	
				Детали		
		27		Ф12 А III, ГОСТ 5781-82, ℓ=1040	24	0,9 кг
		31		Ф6 А I, ГОСТ 5781-82, ℓ=1320	12	0,3 кг
		32		Ф12 А III, ГОСТ 5781-82, ℓ=1800	2	1,6 кг
		33		ℓ=1150	4	1,0 кг
		51		Ф6 А I, ГОСТ 5781-82, ℓ=1030	24	0,2 кг
		58		ℓ=950	76	0,2 кг
				Переменные данные		
				А-II		
				Сборочные единицы		
				Анкеры двери ДУ-I-7 (δ=600)	1	комплект
				(δ=400)	1	"
				ДУ-IV-2 (δ=400)	1	"
				Анкеры ставня СУ-IV-1 (δ=400)	1	"
		7	Альбом 3 КЖИ-05.00	Каркас пространственный КП10	16	
		8	-06	КП16	19	
		9	-03	КП13	15	
		10	-09	КП19	2	

1	2	3	4	5	6	7
		11	Альбом 3 КЖИ-05.00-12	Каркас пространственный КП22	2	
		12	-15	КП25	3	
		13	КЖИ-07.00	КП34	2	
		14	КЖИ-15.00-05	Каркас плоский КР33	5	
		15	-13	КР41	3	
		17	-10	КР38	23	
		18	КЖИ-12.00-04	КР21	2	
		19	КЖИ-17.00	КР53	14	
		20	КЖИ-14.00	КР25	40	
		21	КЖИ-12.00	КР17	12	
		22	КЖИ-17.00-02	КР55	1	
		23	КЖИ-12.00-03	КР20	12	
		24	ГОСТ 23279-85	4Ср $\frac{8АIII-150}{5Вр1-300}$ 305×6580 $\frac{25+25}{100}$	1	
		25	"	4Ср $\frac{5Вр1-150}{5Вр1-300}$ 305×1560 $\frac{25+25}{100}$	1	
		26	Альбом 3 КЖИ-12.00-12	КР19	3	
				Детали		
		28		Ф22 А III, ГОСТ 5781-82 ℓ=1350	18	4,0 кг
		29		Ф18 А III, ГОСТ 5781-82, ℓ=1270	27	2,5 кг
		30		Ф12 А I, ГОСТ 5781-82, ℓ=1150	36	1,0 кг
		34		Ф14 А III, ГОСТ 5781-82, ℓ=1480	3	1,8 кг
		35		Ф10 А III, ГОСТ 5781-82, ℓ=1400	7	0,9 кг
		36		Ф8 А I, ГОСТ 5781-82, ℓ=1360	6	0,5 кг
		37		Ф12 А III, ГОСТ 5781-82, ℓ=390	92	0,3 кг
		38		Ф8 А III, ГОСТ 5781-82, ℓ=2290	28	0,9 кг
		39		Ф25 А III, ГОСТ 5781-82, ℓ=3670	42	14,1 кг
		40		Ф16 А III, ГОСТ 5781-82, ℓ=1400	96	2,2 кг
		41		Ф6 А I, ГОСТ 5781-82, ℓ=1220	124	0,3 кг
		42		Ф8 А I, ГОСТ 5781-82, ℓ=1050	46	0,4 кг
		43		Ф10 А III, ГОСТ 5781-82, ℓ=1450	56	0,9 кг
		44		Ф8 А I, ГОСТ 5781-82, ℓ=1550	36	0,6 кг
		45		Ф8 А III, ГОСТ 5781-82, ℓ=1970	12	0,8 кг
		46		Ф12 А III, ГОСТ 5781-82, ℓ=1040	8	0,9 кг
		47		Ф8 А III, ГОСТ 5781-82, ℓ=960	8	0,4 кг
		48		Ф10 А I, ГОСТ 5781-82, ℓ=1110	48	0,7 кг
		49		Ф8 А III, ГОСТ 5781-82, ℓ=1990	60	0,8 кг
		50		ℓ=390	60	0,2 кг
		52		Ф12 А III, ГОСТ 5781-82, ℓ=1690	64	1,5 кг
		53		ℓ=3670	16	3,3 кг
		54		ℓ=1040	8	0,9 кг
		55		Ф6 А I, ГОСТ 5781-82, ℓ=2590	40	0,6 кг
		56		Ф12 А I, ГОСТ 5781-82, ℓ=600	175	0,5 кг
		57		ℓ=1280	75	1,1 кг
		59		Ф14 А III, ГОСТ 5781-82, ℓ=900	18	1,1 кг
		60		Ф12 А I, ГОСТ 5781-82, ℓ=1480	50	1,3 кг
		61		Ф6 А I, ГОСТ 5781-82, ℓ=1990	16	0,4 кг
		62		Ф6 А I, ГОСТ 5781-82	9,8	кг
		63		Ф8 А I, ГОСТ 5781-82	10,0	кг
		64		Ф12 А III, ГОСТ 5781-82, ℓ=1790	12	1,6 кг

1	2	3	4	5	6	7
		65		Ф14 А III, ГОСТ 5781-82, ℓ=1170	48	1,4 кг
		66		Ф8 А I, ГОСТ 5781-82, ℓ=1900	18	0,8 кг
		67		Ф6 А I, ГОСТ 5781-82, ℓ=270	258	0,1 кг
		87		Ф16 А III, ГОСТ 5781-82, ℓ=1120	6	1,8 кг
		88		Ф28 А III, ГОСТ 5781-82, ℓ=1760	6	8,5 кг
		89		Ф14 А I, ГОСТ 5781-82, ℓ=1480	12	1,8 кг
		90		Ф6 А I, ГОСТ 5781-82, ℓ=2390	24	0,5 кг
		91		Ф8 А III, ГОСТ 5781-82, ℓ=2090	12	0,8 кг
		92		Ф12 А III, ГОСТ 5781-82, ℓ=1490	12	1,3 кг
				Материалы:		
				Бетон класса В25	182,0	$м^3$
				А-III		
				Сборочные единицы		
				Анкеры двери ДУ-I-7 (δ=600)	1	комплект
				(δ=350)	1	"
				ДУ-IV-2 (δ=350)	1	"
				Анкеры ставня СУ-IV-1 (δ=350)	1	"
		7	Альбом 3 КЖИ-05.00-01	Каркас пространственный КП11	16	
		8	-07	КП17	19	
		9	-04	КП14	15	
		10	-10	КП20	2	
		11	-13	КП23	2	
		12	-16	КП26	3	
		13	КЖИ-07.00-01	КП35	2	
		14	КЖИ-15.00-06	Каркас плоский КР34	5	
		15	-14	КР42	3	
		17	-11	КР39	23	
		18	-08	КР36	2	
		19	КЖИ-17.00-01	КР54	14	
		20	КЖИ-14.00-01	КР26	40	
		21	КЖИ-12.00-01	КР18	12	
		22	КЖИ-13.00-01	КР23	1	
		23	КЖИ-15.00-03	КР31	12	
		24	ГОСТ 23279-85	4Ср $\frac{8АIII-150}{5Вр1-300}$ 305×6620 $\frac{25+25}{100}$	1	
		25	"	4Ср $\frac{5Вр1-150}{5Вр1-300}$ 305×1580 $\frac{25+25}{100}$	1	
		26	Альбом 3 КЖИ-15.00-01	КР29	3	
				Детали		
		28		Ф20 А III, ГОСТ 5781-82 ℓ=1310	18	3,2 кг
		29		Ф16 А III, ГОСТ 5781-82 ℓ=1230	27	1,9 кг
		30		Ф10 А I, ГОСТ 5781-82, ℓ=1110	36	0,7 кг
		34		Ф12 А III, ГОСТ 5781-82, ℓ=1440	3	1,3 кг

Привязан

Инв. №

ГИП	Силаева	[signature]
Н.контр.	Соколова	[signature]
Нач.отд.	Одинокова	[signature]
Гл.спец.	Кореневский	[signature]
Нач.гр.	Васильева	[signature]

А-II, III, IV-300-0472.90 КЖ

Склад материалов и оборудования встроенный во вспомогательное здание (из монолитного железобетона)

Стадия	Лист	Листов
РП	11	

Спецификация элементов к схемам расположения на листах КЖ7...КЖ10 (начало)

Гипропромтрансстрой

24612-02 21

Копировал: Бар. Формат А2

Инв. № подл. | Подпись и дата | Взам. инв. №

Альбом 2

1	2	3	4	5	6	7
		35		ф8АIII, ГОСТ 5781-82, ℓ=1360	7	0,5 кг
		36		ф6АI, ГОСТ 5781-82, ℓ=1320	6	0,3 кг
		37		ф10АIII, ГОСТ 5781-82, ℓ=365	92	0,2 кг
		38		ф8АIII, ГОСТ 5781-82, ℓ=2165	28	0,9 кг
		39		ф25АIII, ГОСТ 5781-82, ℓ=3570	42	13,7 кг
		40		ф12АIII, ГОСТ 5781-82, ℓ=1400	96	1,2 кг
		41		ф6АI, ГОСТ 5781-82, ℓ=1170	124	0,3 кг
		42		ф8АI, ГОСТ 5781-82, ℓ=1050	46	0,4 кг
		43		ф8АIII, ГОСТ 5781-82, ℓ=1450	56	0,6 кг
		44		ф8АI, ГОСТ 5781-82, ℓ=1450	36	0,6 кг
		45		ф6АIII, ГОСТ 5781-82, ℓ=1970	12	0,4 кг
		46		ф10АIII, ГОСТ 5781-82, ℓ=1040	8	0,6 кг
		47		ф6АIII, ГОСТ 5781-82, ℓ= 920	8	0,2 кг
		48		ф8АI, ГОСТ 5781-82, ℓ=1070	48	0,4 кг
		49		ф8АIII, ГОСТ 5781-82, ℓ=1865	60	0,7 кг
		50		ℓ=365	60	0,1 кг
		52		ф10АIII, ГОСТ 5781-82, ℓ=1565	64	1,0 кг
		53		ф12АIII, ГОСТ 5781-82, ℓ=3570	16	3,2 кг
		54		ф10АIII, ГОСТ 5781-82, ℓ=1000	8	0,6 кг
		55		ф6АI, ГОСТ 5781-82, ℓ=2490	40	0,6 кг
		56		ф10АI, ГОСТ 5781-82, ℓ=600	168	0,4 кг
		57		ℓ=1270	72	0,8 кг
		59		ф12АIII, ГОСТ 5781-82, ℓ=900	18	0,8 кг
		60		ф10АI, ГОСТ 5781-82, ℓ=1470	48	0,9 кг
		61		ℓ=1890	16	1,2 кг
		62		ф6АI, ГОСТ 5781-82	9,8	кг
		63		ф8АI, ГОСТ 5781-82	9,6	кг
		64		ф10АIII, ГОСТ 5781-82, ℓ=1565	12	1,0 кг
		65		ф12АIII, ГОСТ 5781-82, ℓ=1120	48	1,0 кг
		66		ф6АI, ГОСТ 5781-82, ℓ=1900	18	0,4 кг
		67		ф6АI, ГОСТ 5781-82, ℓ=270	260	0,1 кг
		87		ф14АIII, ГОСТ 5781-82, ℓ=1080	6	1,3 кг
		88		ф25АIII, ГОСТ 5781-82, ℓ=1700	6	6,5 кг
		89		ф12АI, ГОСТ 5781-82, ℓ=1440	12	1,3 кг
		90		ф6АI, ГОСТ 5781-82, ℓ=2290	24	0,5 кг
		91		ф8АIII, ГОСТ 5781-82, ℓ=1965	12	0,8 кг
		92		ф10АIII, ГОСТ 5781-82, ℓ=1365	12	0,8 кг
				Материалы:		
				Бетон класса В25	169,4	м³
				А-IV		
				Сборочные единицы		
				Анкеры двери ДУ-III-6(б=600	1	комплект
				(б=300	1	»
				ДУ-IV-2(б=300	1	»
				Анкеры ставня СУ-IV-1(б=300	1	»
		7	Альбом 3 КЖИ-05.00-02	Каркас пространственный КП12	16	

1	2	3	4	5	6	7
		8	Альбом 3 КЖИ-05.00-08	КП18	19	
		9	-05	КП15	15	
		10	-11	КП21	2	
		11	-14	КП24	2	
		12	-17	КП27	3	
		13	КЖИ-07.00-02	КП36	2	
		14	КЖИ-15.00-07	Каркас плоский КР35	5	
		15	-15	КР43	3	
		17	-12	КР40	23	
		18	-09	КР37	2	
		19	КЖИ-13.00	КР22	14	
		20	КЖИ-14.00-02	КР27	40	
		21	КЖИ-15.00	КР28	12	
		22	КЖИ-13.00-02	КР24	1	
		23	КЖИ-15.00-04	КР32	12	
		24	ГОСТ 23279-85	4Ср $\frac{8АIII-150}{5Вр1-300}$ 305×6650 $\frac{25+25}{100}$	1	
		25		4Ср $\frac{5Вр1-150}{5Вр1-300}$ 305×1600 $\frac{25+25}{100}$	1	
		26	-02	КР30	3	
				Детали		
		28		ф16АIII, ГОСТ 5781-82, ℓ=1230	18	1,9 кг
		29	»	ф12АIII, ГОСТ 5781-82, ℓ=1150	27	1,0 кг
		30	»	ф8АI, ГОСТ 5781-82, ℓ=1070	36	0,4 кг
		34	»	ф10АIII, ГОСТ 5781-82, ℓ=1400	3	0,9 кг
		35	»	ф6АIII, ГОСТ 5781-82, ℓ=1320	7	0,3 кг
		36	»	ф6АI, ГОСТ 5781-82, ℓ=1320	6	0,3 кг
		37	»	ф8АIII, ГОСТ 5781-82, ℓ=340	92	0,1 кг
		38	»	ф6АIII, ГОСТ 5781-82, ℓ=2040	28	0,5 кг
		39	»	ф25АIII, ГОСТ 5781-82, ℓ=3470	42	13,4 кг
		40	»	ф8АIII, ГОСТ 5781-82, ℓ=1400	96	0,6 кг
		41	»	ф6АI, ГОСТ 5781-82, ℓ=1120	124	0,3 кг
		42	»	ℓ=1050	46	0,2 кг
		43	»	ф6АIII, ГОСТ 5781-82, ℓ=1450	56	0,3 кг
		44	»	ф6АI, ГОСТ 5781-82, ℓ=1350	36	0,3 кг
		45	»	ф6АIII, ГОСТ 5781-82, ℓ=1970	12	0,4 кг
		46	»	ℓ=920	8	0,2 кг
		47	»	ℓ=920	8	0,2 кг
		48		ф6АI, ГОСТ 5781-82, ℓ=1030	48	0,2 кг
		49		ф6АIII, ГОСТ 5781-82, ℓ=1740	60	0,4 кг
		50		ℓ=340	60	0,1 кг
		52		ф8АIII, ГОСТ 5781-82, ℓ=1440	64	0,6 кг
		53		ф12АIII, ГОСТ 5781-82, ℓ=3470	16	3,1 кг
		54		ф8АIII, ГОСТ 5781-82, ℓ=960	8	0,4 кг
		55		ф6АI, ГОСТ 5781-82, ℓ=2390	40	0,5 кг

1	2	3	4	5	6	7
		56		ф8АI, ГОСТ 5781-82, ℓ=600	168	0,2 кг
		57		ℓ=1250	72	0,5 кг
		59		ф10АIII, ГОСТ 5781-82, ℓ=900	18	0,6 кг
		60		ф8АI, ГОСТ 5781-82, ℓ=1450	48	0,6 кг
		61		ф6АI, ГОСТ 5781-82, ℓ=1790	16	0,4 кг
		62		ф6АI, ГОСТ 5781-82	10,1	кг
		63		ф8АI, ГОСТ 5781-82	9,5	кг
		64		ф8АIII, ГОСТ 5781-82, ℓ=1540	12	0,6 кг
		65		ф10АIII, ГОСТ 5781-82, ℓ=1070	48	0,7 кг
		66		ф6АI, ГОСТ 5781-82, ℓ=1900	18	0,4 кг
		67		ℓ=270	262	0,1 кг
		87		ф10АIII, ГОСТ 5781-82, ℓ=1000	6	0,6 кг
		88		ф20АIII, ГОСТ 5781-82, ℓ=1600	6	3,9 кг
		89		ф10АI, ГОСТ 5781-82, ℓ=1400	12	0,9 кг
		90		ф6АI, ГОСТ 5781-82, ℓ=2190	24	0,5 кг
		91		ф6АIII, ГОСТ 5781-82, ℓ=1840	12	0,4 кг
		92		ф8АIII, ГОСТ 5781-82, ℓ=1240	12	0,5 кг
				Материалы:		
				Бетон класса В25	157,1	м³
				Аварийный выход		
				Сборочные единицы		
		68	Альбом 3 КЖИ-26.00	Рамка металлическая РМ6	1	
				Переменные данные		
				А-II		
				Сборочные единицы		
		69	Альбом 3 КЖИ-16.00-03	Каркас плоский КР50	26	
		70	КЖИ-20.00	КР62	28	
				Детали		
		81	б.ч.	14АIII, ГОСТ 5781-82, ℓ=1120	52	1,35 кг
		82	»	ℓ=1860	2	2,25 кг
		83	»	ф6АI, ГОСТ 5781-82, ℓ=1950	48	0,43 кг
		84	»	ф12АIII, ГОСТ 5781-82, ℓ=1970	15	1,75 кг
		85	»	ф8АI, ГОСТ 5781-82, ℓ=1620	15	0,64 кг
		86		ℓ=1420	10	0,56 кг
				Материалы:		
				Бетон класса В25	7,0	м³

Привязан

Инв. N

ГИП	Силаева	
Н.контр.	Соколова	
Нач.отд.	Одиноков	
Гл.спец.	Кореневский	
Нач.гр.	Васильева	
Инж.1кат.	Сергиенко	

А-II, III, IV-300-0472.90 КЖ

Склад материалов и оборудования встроенный во вспомогательное здание / из монолитного железобетона /	Стадия	Лист	Листов
	РП	12	
Спецификация элементов к схемам расположения на листах КЖ7...10 / продолжение /	Гипропромтранспстрой		

24612-02 22

Копир.

Формат А2

Альбом 2

Спецификация элементов к схемам расположения на листах КЖ-7...10/окончание/

1	2	3	4	5	6	7
				А-III		
				Сборочные единицы		
		69	Альбом 3 КЖИ-16.00-04	Каркас плоский КР51	24	
		70	КЖИ-20.00-01	КР63	26	
				Детали		
		81		ф12 А III, ГОСТ 5781-82, ℓ=1120	48	1,0 кг
		82		ℓ=1760	2	1,6 кг
		83		ф6 А I, ГОСТ 5781-82, ℓ=1900	48	0,4 кг
		84		ф10 А III, ГОСТ 5781-82, ℓ=1900	14	1,2 кг
		85		ф6 А I, ГОСТ 5781-82, ℓ=1470	15	0,3 кг
		86		ℓ=1270	10	0,3 кг
				Материалы:		
				Бетон класса В25	5,6	м³
				А-IV		
				Сборочные единицы		
		69	Альбом 3 КЖИ-16.00-05	Каркас плоский КР52	24	
		70	КЖИ-20.00-02	КР64	26	
				Детали		
		81		ф10 А III, ГОСТ 5781-82, ℓ=870	46	0,5 кг
		82		ℓ=1660	2	1,0 кг
		83		ф6 А I, ГОСТ 5781-82, ℓ=1850	46	0,4 кг
		84		ф8 А III, ГОСТ 5781-82, ℓ=1850	14	0,7 кг
		85		ф6 А I, ГОСТ 5781-82, ℓ=1320	15	0,3 кг
		86		ℓ=1120	10	0,2 кг
				Материалы:		
				Бетон класса В25	4,4	м³

Ведомость деталей

Поз.	Эскиз
1	2
2	120, 120, 400, 300, 400
37 50	100, X3
38	X3, X2
40	425, 550
41	X6, 400
42	200, 400
43	450, 550
44	200, X1
45	X6, 800
49	X3, X7
52	X3, X4
55	270, 75, 75, X8
57	600, 600
58	200, 350
60	800, 600
61	X1, 270, 75, 75
64	X3, X9
65	X6, 400
66	200, 800
67	230
71	550
72	100, 550, 550
73	350
74	100, 350, 350
75	300
76	100, 300, 300
77	250
78	100, 250, 250
79	200
80	100, 200, 200
85	X10, X2
86	X10, X11
90	270, 75, 75, X9
91	X3, X8
92	X3, X1

Ведомость расхода стали на элемент, кг

Марка элемента			Изделия арматурные: Арматура класса Вр-I ГОСТ 6727-80 ф5	Итого	А-III ГОСТ 5781-82 6	8	10	12	14	16	18	20	22	25	28	32	Итого	А-I ГОСТ 5781-82 6	8	10	12	14	Итого	Всего
Стены	А-II	1 кл.3	161,28	161,28	188,48	653,41	168,12	2298,59	628,02	222,0	412,01	3728,7	630,45	2116,32	955,23	1482,24	13483,57	1418,0	234,85	1284,58	507,73	349,42	3794,58	17439,43
		2 кл.3																						
		3,4 кл.3																						
	А-III	1 кл.3	162,29	162,29	220,57	590,79	376,20	2204,37	210,37	51,3	2911,04	152,54		696,48	1482,64	811,08	9707,38	1063,36	307,8	1057,04	69,48	482,72	2980,4	12850,07
		2 кл.3																						
		3,4 кл.3																						
	А-IV	1 кл.3	163,71	163,71	225,06	758,02	132,14	2156,68	144,90	2291,92	422,73	562,58		884,48			7578,61	1379,78	399,3	820,12			2599,2	10341,52
		2 кл.3																						
		3,4 кл.3																						

Марка элемента			Изделия закладные: Прокат марки ВСт3пс6 ГОСТ 8509-86 ∠100×63×5	∠50×5	Итого	ВСт3кп ГОСТ 8568-77 -5×70	Итого	ВСт3кп2 ГОСТ 19903-74 -5	Итого	ВСт2сп ГОСТ 8732-78 труба 219×6	Итого	Всего	Арматура класса А-III ГОСТ 5781-82 12	Итого	А-I ГОСТ 5781-82 8	12	Итого	Всего	Общий расход
Стены	А-II	1 кл.3	58,58	66,88	125,46	0,81	0,81	11,8	11,8	81,95	81,95		6,6	6,6	3,24	183,62	186,86	413,48	17852,91
		2 кл.3		70,94	129,52													417,54	17856,97
		3,4 кл.3		75,00	133,58													421,60	17861,03
	А-III	1 кл.3	58,58	66,88	125,46	0,81	0,81	11,8	11,8	81,95	81,95		6,6	6,6	3,60	179,00	182,60	409,22	13259,29
		2 кл.3		70,94	129,52													413,28	13263,35
		3,4 кл.3		75,00	133,58													417,34	13267,41
	А-IV	1 кл.3	58,58	66,88	125,46	0,81	0,81	11,8	11,8	81,95	81,95		6,6	6,6	3,96	173,60	177,56	404,18	10745,70
		2 кл.3		70,94	129,52													408,24	10749,76
		3,4 кл.3		75,00	133,58													412,30	10753,82

Таблица размеров хомутов, мм

Класс сооружения	X_1	X_2	X_3	X_4	X_5	X_6	X_7	X_8	X_9	X_{10}	X_{11}
А-II	650	1050	190	750	850	370	900	950	850	320	500
А-III	600	1000	165	700	800	320	850	900	800	270	450
А-IV	550	950	140	650	750	270	800	850	750	220	400

Инв. № подл. | Подпись и дата | Взам. инв. №

Привязан

Инв. №

ГИП	Силаева	
Н. контр.	Соколова	
Нач. отд.	Одинаков	
Гл. спец.	Кореневский	
Нач. гр.	Васильева	
Инж. 1 кат.	Сергиенко	

А-II, III, IV-300-0472.90 КЖ

Склад материалов и оборудования встроенный во вспомогательное здание / из монолитного железобетона /	Стадия	Лист	Листов
	РП	13	
Спецификация элементов к схемам расположения на листах КЖ-7...10/окончание/. Ведомость деталей. Ведомость расхода стали.	Гипропромтранспстрой		

24612-02 23

Копир.

Формат А2

Альбом 2

План

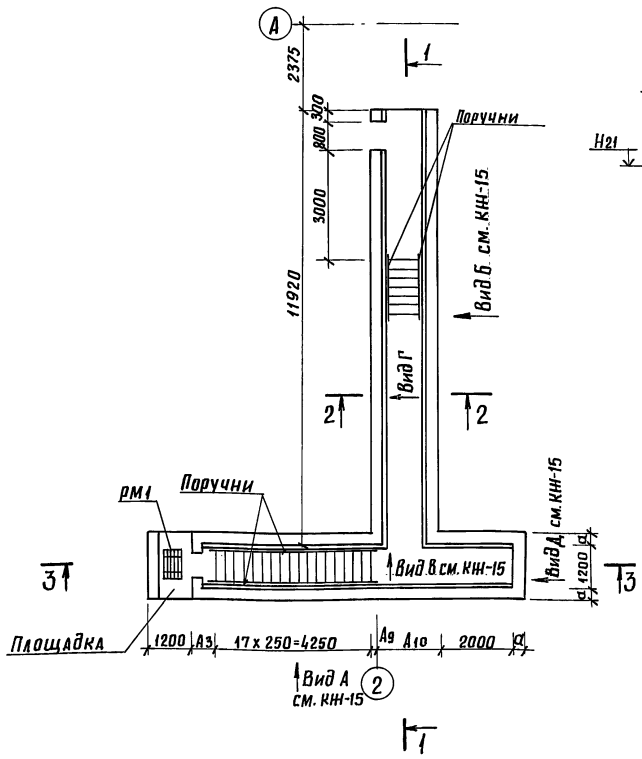

1-1

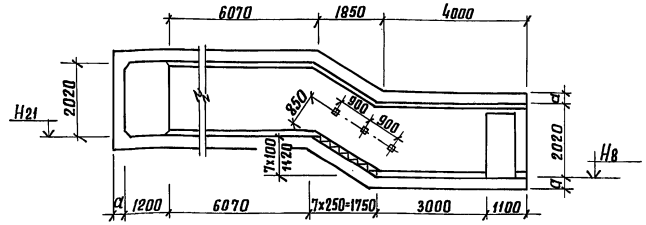

2-2

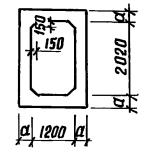

Схема расположения плит покрытия

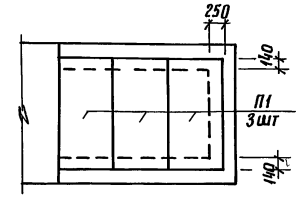

Схема расположения закладных деталей
План на отм. 0,350

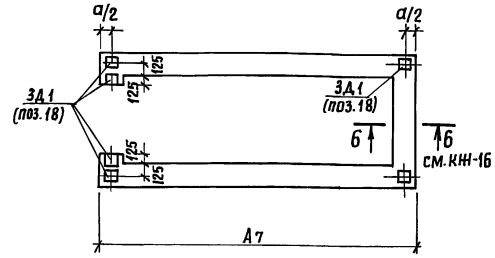

Спецификация элементов к схеме, расположенной на листе

Марка поз.	Обозначение	Наименование	Кол.	Масса ед.кг.	Примечание
		Сборные железобетонные			
		элементы			
П1	3.006.1-2.87.2-10	Плита П10д-5	3	190	
		Поручень			
		Металлические элементы			
1		ф10АI ГОСТ 5781-82. ℓ=250	16	0,15	
2		Полоса Б-4х30 ГОСТ 103-76 / ВСт.3кп2 ГОСТ 380-71 ℓ=70	16	0,05	
3		Полоса Б-4х40 ГОСТ 103-76 / ВСт3кп2 ГОСТ 380-71	15,0	1,26	п.м.
		Материалы			
ПП		Пластмассовый поручень			
		тип 1 ГОСТ 19111-77	15,0		п.м.
		Площадка			
		Металлические элементы			
РМ1	03.005-6.0-32	Металлическая решетка	1	18,0	
		Материалы			
		Переменные данные			
		А-II			
		Бетон класса В 7,5	0,65		м³
		А-III			
		Бетон класса В 7,5	0,70		м³
		А-IV			
		Бетон класса В 7,5	0,75		м³

3-3

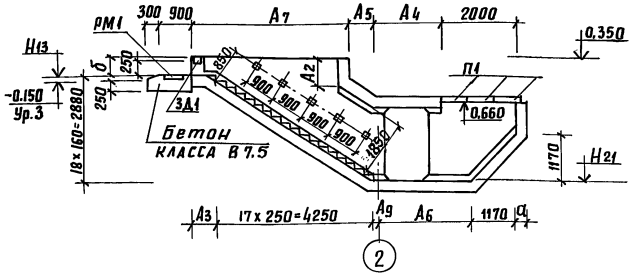

Деталь устройства ступеней

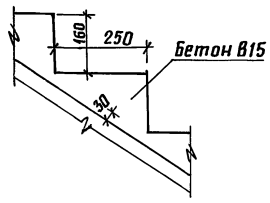

Деталь крепления поручня

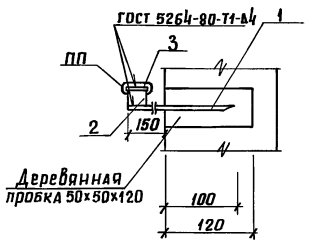

1. Установку металлической решетки РМ1 и устройство приямка на площадке выполнить по серии 03.005-6.0-32.
2. Все работы по бетонированию осуществлять с соблюдением требований СНиП 3.03.01-87 „Несущие и ограждающие конструкции."
3. Схемы расположения элементов армирования см. лист КЖ-15.
4. Закладные детали 3Д1 учтены в спецификации на листе КЖ-16.

Таблица отметок и размеров

Класс сооружения	Отметки, м			Размеры, мм									
	Н8	Н21	Н13	а	б	А3	А4	А5	А6	А7	А8	А9	А10
А-II	-4.080	-2.960	-0.080	350	430	750	1800	700	2580	4400	690	150	1750
А-III	-4.030	-2.910	-0.030	300	380	630	1700	630	2505	4350	660	125	1675
А-IV	-3.980	-2.860	0.020	250	330	510	1600	560	2430	4300	640	100	1600

А-II, III, IV-300-0472.90 КЖ

Привязан	гип	Силаева	
	н.контр.	Соколова	
	Нач. отд.	Одиноков	
	Гл. спец.	Кореневский	
	Рук. гр.	Васильева	
Инв. №	Инж. II к.	Назарова	

Склад материалов и оборудования, встроенный во вспомогательное здание (из монолитного железобетона)

Аварийный выход. Опалубочные чертежи. Схемы расположения закладных деталей и плит покрытия

Стадия	Лист	Листов
РП	14	

Гипропромтрансстрой

копир. Лаер

24612-02 24

формат А2

Альбом 2

Схема расположения элементов армирования днища

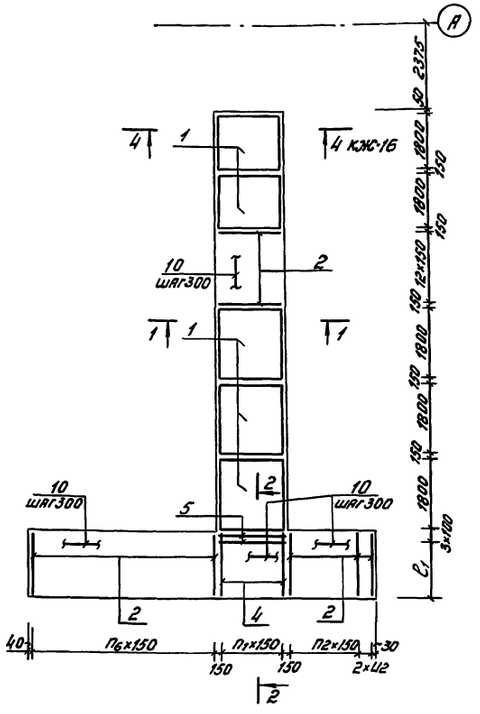

Схема расположения элементов армирования покрытия

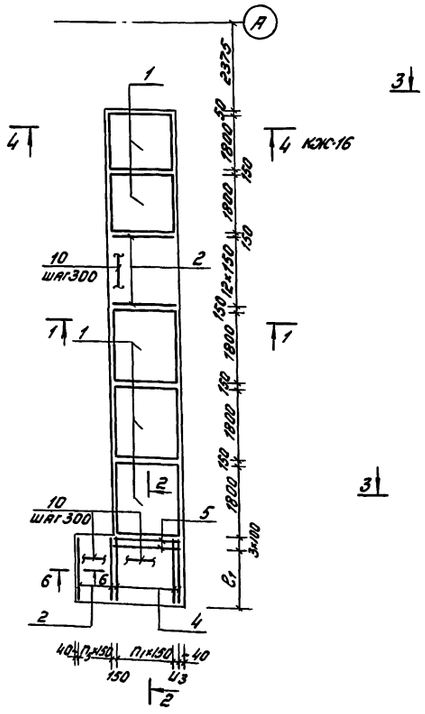

Схема расположения элементов армирования стен

Вид А

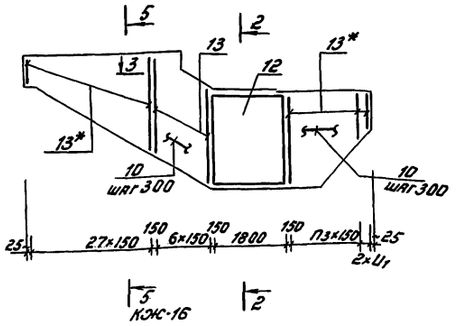

Вид Б

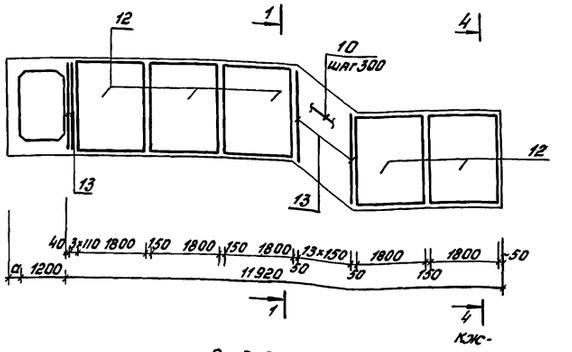

Вид В

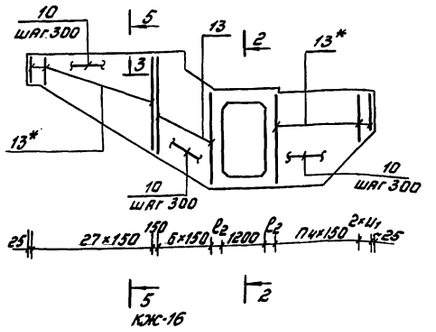

Вид Г

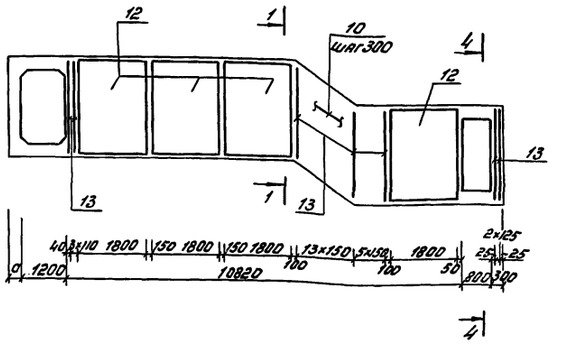

Вид Д

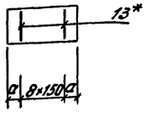

1-1

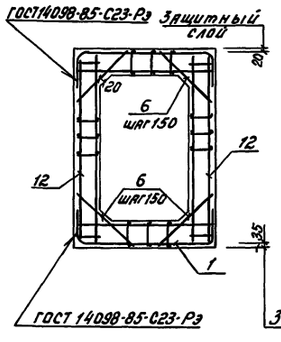

2-2

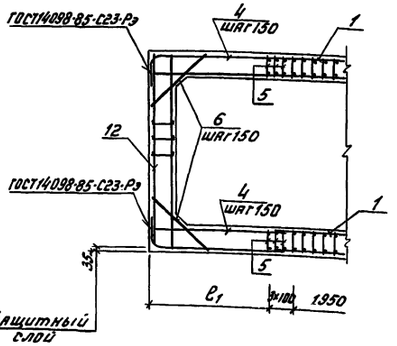

3-3

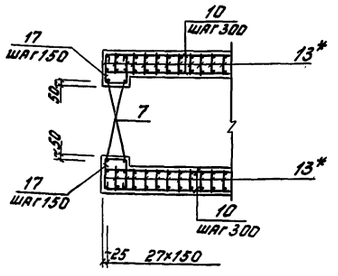

1. Примечания см. лист КЖ-14
2. Каркасы поз. 13* обрезать по месту.
3. Спецификация арматурных элементов см. на листе КЖ-17.
4. Каркасы стен устанавливаются большим диаметром к наружной поверхности.

Таблица привязки арматурных элементов

Класс сооружения	Размеры, мм										
	l_1	l_2	U_1	U_2	U_3	$П_1$	$П_2$	$П_3$	$П_4$	$П_5$	$П_6$
А-II	1570	375	100	90	70	12	14	12	14	5	32
А-III	1520	300	115	105	—	11	13	10	13	5	32
А-IV	1470	300	130	120	80	10	13	8	11	4	31

Привязан

Инв. №

ГИП	Силаева		
Н.контр.	Соколова		
Нач.отд.	Одиноков		
Гл.спец.	Кореневский		
Нач.гр.	Васильева		
Инж.-т к.	Козлова		

А-II, III, IV-300-0472.90 КЖ

Склад материалов и оборудования встроенный во вспомогательное здание из монолитного железобетона

Стадия	Лист	Листов
РП	15	

Аварийный выход. Схемы расположения элементов армирования. Сечения 1-1...3-3

Гипропромтранссстрой

24612-02 25

Копировал: СБар. Формат А2

Альбом 2

4 - 4

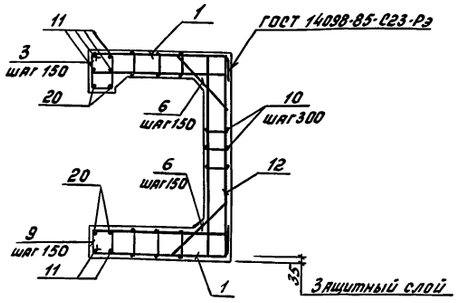

5 - 5

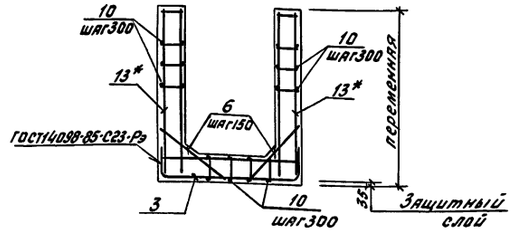

6 - 6

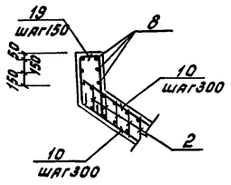

Ведомость деталей

Поз.	Эскиз
19	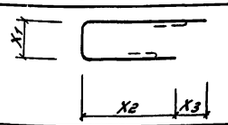
9	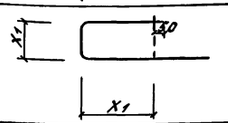
17	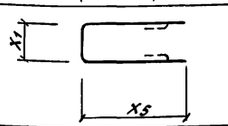
3	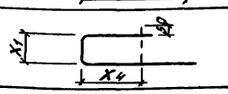

Таблица размеров деталей, мм

Класс сооружения	X1	X2	X3	X4	X5
А-II	320	720	200	520	600
А-III	270	720	160	470	450
А-IV	220	700	120	420	400

Спецификация элементов к схемам армирования /начало/

Формат	Зона	Поз.	Обозначение	Наименование	Кол.	Примечание
1	2	3	4	5	6	7
				Днище		
				Переменные данные		
				А-II		
				Сборочные единицы		
		1	Альбом 3 КЖИ-06.00	Каркас пространственный КП31	5	
		2	КЖИ-16.00	Каркас плоский КР47	63	
		4	КЖИ-18.00	КР56	13	
		5	КЖИ-19.00	КР59	3	
				Детали		
		6	Б.ч.	Ф14А-III, ГОСТ5781-82, ℓ=1120	277	1,35кг
		20	"	Ф18А-III, ГОСТ5781-82, ℓ=1200	2	2,40кг
		11	"	Ф10А-I ГОСТ5781-82, ℓ=1200	2	0,74кг
		9	"	Ф6А-III, ГОСТ5781-82, ℓ=1380	6	0,31кг
		10	"	Ф8А-I, ГОСТ5781-82	62,4	кг
				Материалы:		
				Бетон класса В25	12,5	м³
				Бетон класса В15/ступени/	0,8	м³
				Бетон класса В3,5/подготовка/	5,0	м³
				А-III		
				Сборочные единицы		
		1	Альбом 3 КЖИ-06.00-01	Каркас пространственный КП32	5	
		2	КЖИ-16.00-01	Каркас плоский КР48	62	
		4	КЖИ-18.00-01	КР57	12	
		5	19.00-01	КР60	3	
				Детали		
		6	Б.ч.	Ф12А-III, ГОСТ5781-82, ℓ=980	274	0,87кг
		20	"	Ф16А-III, ГОСТ5781-82, ℓ=1200	2	1,89кг
		11	"	Ф8А-I, ГОСТ5781-82, ℓ=1200	2	0,47кг
		9	"	Ф6А-III, ГОСТ5781-82, ℓ=1180	6	0,26кг
		10	"	Ф8А I, ГОСТ5781-82	52,2	кг
				Материалы:		
				Бетон класса В25	9,2	м³
				Бетон класса В15/ступени/	0,8	м³
				Бетон класса В3,5/подготовка/	4,8	м³
				А-IV		
				Сборочные единицы		
		1	Альбом 3 КЖИ-06.00-02	Каркас пространственный КП33	5	

/продолжение/

1	2	3	4	5	6	7
		2	Альбом 3 КЖИ-16.00-02	Каркас плоский КР49	61	
		4	КЖИ-18.00-02	КР58	11	
		5	КЖИ-19.00-02	КР61	3	
				Детали		
		6	Б.ч.	Ф10А-III, ГОСТ5781-82, ℓ=840	272	0,52кг
		20	"	Ф14А-III, ГОСТ5781-82, ℓ=1200	2	1,45кг
		11	"	Ф8А-I, ГОСТ5781-82, ℓ=1200	2	0,47кг
		9	"	Ф6А-III, ГОСТ5781-82, ℓ=980	6	0,22кг
		10	"	Ф6А-I, ГОСТ5781-82	28,6	кг
				Материалы:		
				Бетон класса В25	6,5	м³
				Бетон класса В15/ступени/	0,8	м³
				Бетон класса В3,5/подготовка/	4,5	м³
				Стены		
				Переменные данные		
				А-II		
				Сборочные единицы		
		12	Альбом 3 КЖИ-05.00-18	Каркас пространственный КП28	10	
		13	КЖИ-15.00-16	Каркас плоский КР44	124	
				Детали		
		6	Б.ч.	Ф14А-III, ГОСТ5781-82, ℓ=1120	181	1,35кг
		7	"	Ф10А-I, ГОСТ5781-82, ℓ=750	4	0,46кг
		10	"	Ф8А-I, ГОСТ5781-82	154,1	кг
		17	"	Ф6А I, ГОСТ5781-82, ℓ=1310	12	0,29кг
		18	Альбом 3 КЖИ-32.00-05	Закладная деталь ЗД11	1	
				Материалы:		
				Бетон класса В25	26,9	м³
				А-III		
				Сборочные единицы		
		12	Альбом 3 КЖИ-05.00-19	Каркас пространственный КП29	10	
		13	КЖИ-15.00-17	Каркас плоский КР45	121	

Привязан

Инв. №

ГИП	Рылаева		
Н. контр.	Соколова		
Нач. отд.	Одиноков		
Гл. спец.	Кореневский		
Нач. гр.	Васильева		
Инж. пр.	Казлова		

А-II, III, IV-300-0472.90 КЖ

Склад материалов и оборудования, встроенный во вспомогательное здание из монолитного железобетона/ Аварийный выход. Сечения 4-4...6-6. Спецификация элементов к схемам армирования /начало/

Стадия	Лист	Листов
РП	16	

Гипропромтрансстрой

24612-02 26

Копировал: Баф. Формат А2

Типовой проект школы в Алтайском крае. Глава

Альбом 2

/продолжение/

1	2	3	4	5	6	7
				Детали		
		6	б.ч.	⌀12А-III, ГОСТ5781-82 ℓ=980	179	0,87кг
		7	"	⌀10АI, ГОСТ5781-82 ℓ=650	4	0,40кг
		10	"	⌀8АI, ГОСТ5781-82	143,3	кг
		17	"	⌀6АI, ГОСТ5781-82, ℓ=1160	10	0,26кг
		18	Альбом 3 КЖИ-32.00-05	Закладная деталь ЗД11	1	
				Материалы:		
				Бетон класса В25	22,8	м³
				А-IV		
				Сборочные единицы		
		12	Альбом 3 КЖИ-05.00-20	Каркас пространственный КП30	10	
		13	КЖИ-15.00-18	Каркас плоский КР46	117	
				Детали		
		6	б.ч.	⌀10А-III, ГОСТ5781-82 ℓ=840	145	0,52кг
		7	"	⌀10АI, ГОСТ5781-82, ℓ=550	4	0,34кг
		10	"	⌀8А-I, ГОСТ5781-82,	140,3	кг

/продолжение/

1	2	3	4	5	6	7
		17	б.ч.	⌀6АI ГОСТ5781-82, ℓ=1010	8	0,22кг
		18	Альбом 3 КЖИ-32.00-05	Закладная деталь ЗД11	1	
				Материалы:		
				Бетон класса В25	18,9	м³
				Покрытие		
				Переменные данные		
				А-II		
				Сборочные единицы		
		1	Альбом 3 КЖИ-06.00	Каркас пространственный КП31	5	
		2	КЖИ-16.00	Каркас плоский КР47	19	
		4	КЖИ-18.00	КР56	13	
		5	КЖИ-19.00	КР59	3	
				Детали		
		3		⌀6АIII, ГОСТ5781-82, ℓ=1780	6	0,4кг
		8	б.ч.	⌀10А-I, ГОСТ5781-82, ℓ=1850	6	1,14кг
		19	"	⌀8АI, ГОСТ5781-82, ℓ=1960	13	0,77кг
		9	"	⌀6А-III, ГОСТ5781-82 ℓ=1380	6	0,31кг
		10	"	⌀8А-I, ГОСТ5781-82	26,9	кг
		20	"	⌀18А-III, ГОСТ5781-82 ℓ=1200	2	2,40кг
		18	Альбом 3 КЖИ-32.00-05	Закладная деталь ЗД11	6	
		11	б.ч.	⌀10А-I, ГОСТ5781-82 ℓ=1200	4	0,74кг

/окончание/

1	2	3	4	5	6	7
				Материалы:		
				Бетон класса В25	10,8	м³
				А-III		
				Сборочные единицы		
		1	Альбом 3 КЖИ-06.00-01	Каркас пространственный КП32	5	
		2	КЖИ-16.00-01	Каркас плоский КР48	19	
		4	КЖИ-18.00-01	КР57	12	
		5	КЖИ-19.00-01	КР60	3	
				Детали		
		3		⌀6АIII, ГОСТ5781-82 ℓ=1580	6	0,35кг
		11		⌀8АI, ГОСТ5781-82, ℓ=1200	4	0,47кг
		8	б.ч.	⌀10А-I, ГОСТ5781-82 ℓ=1750	6	1,08кг
		19	"	⌀8АI, ГОСТ5781-82 ℓ=1870	13	0,74кг
		9	"	⌀6А-III, ГОСТ5781-82 ℓ=1180	6	0,26кг
		10	"	⌀8А-I, ГОСТ5781-82,	22,0	кг
		20	"	⌀16А-III, ГОСТ5781-82, ℓ=1200	2	1,89кг
		18	Альбом 3 КЖИ-32.00-05	Закладная деталь ЗД11	6	
				Материалы:		
				Бетон класса В25	8,7	м³
				А-IV		
				Сборочные единицы		
		1	Альбом 3 КЖИ-06.00-02	Каркас пространственный КП33	5	
		2	КЖИ-16.00-02	Каркас плоский КР49	18	
		4	КЖИ-18.00-02	КР58	11	
		5	КЖИ-19.00-02	КР61	3	
				Детали		
		3		⌀6АIII, ГОСТ5781-82 ℓ=1380	6	0,31кг
		8	б.ч.	⌀10АI, ГОСТ5781-82 ℓ=1650	6	1,02кг
		19	"	⌀8АI ГОСТ5781-82 ℓ=1740	12	0,69кг
		9	"	⌀6АIII, ГОСТ5781-82, ℓ=980	6	0,22кг
		10	"	⌀6А-I, ГОСТ5781-82	11,8	кг
		11	"	⌀8АI, ГОСТ5781-82, ℓ=1200	4	0,47кг
		20	"	⌀14АIII, ГОСТ5781-82, ℓ=1200	2	1,45кг
		18	Альбом 3 КЖИ-32.00-05	Закладная деталь ЗД11	6	
				Материалы:		
				Бетон класса В25	6,7	м³

Ведомость расхода стали на элемент, кг

Марка элемента		Изделия арматурные													Изделия закладные					Общий расход
		Арматура класса												Всего	Арматура класса AI		Прокат		Всего	
		A-III ГОСТ5781-82								A-I ГОСТ5781-82					ГОСТ5781-82		ГОСТ19903-74			
		⌀18	⌀16	⌀14	⌀12	⌀10	⌀8	⌀6	Итого	⌀10	⌀8	⌀6	Итого		⌀12	Итого	ℓ=30	Итого		
Днище	A-II	4,8		374,8	10,0	18,9		56,9	465,4	1,5	111,0	100,5	213	878,4						878,4
	A-III		3,8		247,9	213,2		51,9	516,8		53,2	105,5	158,7	675,5						675,5
	A-IV			2,9	8,9	141,0	130,0	48,3	331,1		1,0	132,9	133,9	465,0						465,0
Стены	A-II			1070,4		421,6			1492,0	1,85	218,9	307,0	527,8	2019,8	0,4	0,4	1,9	1,9	2,3	2022,1
	A-III				733,1	401,6			1134,7	1,6	203,3	277,2	482,1	1616,8	0,4	0,4	1,9	1,9	2,3	1619,1
	A-IV					455,5	127,4		582,9	1,4	260,6	292,3	554,3	1137,2	0,4	0,4	1,9	1,9	2,3	1139,5
Покрытие	A-II	4,8			10,0	148,4		40,8	204,0	9,8	85,6	66,6	162	366,0	2,4	2,4	11,4	11,4	13,8	379,8
	A-III		3,8		9,4	141,0		37,2	191,4	6,5	33,5	79,7	119,7	311,1	2,4	2,4	11,4	11,4	13,8	324,9
	A-IV			2,9	8,9		85,3	34,2	131,3	6,1	10,2	90,3	106,6	237,9	2,4	2,4	11,4	11,4	13,8	251,7

Инв. № подл. | Подпись и дата | Взам. инв. №

Привязан

Инв. №

ГИП	Силаева		
Н.контр.	Соколова		
Нач.отд.	Обиноков		
Гл.спец.	Кореневский		
Нач.гр.	Васильева		
Инж.-тех.	Козлова		

А-II, III, IV-300-0472.90 КЖ

Склад материалов и оборудования, отпущенных по комплектам для каркасно-панельного здания из монолитного железобетона/

Стадия	Лист	Листов
РП	17	

Аварийный выход. Спецификация элементов с сеткой армирования/окончание/. Ведомость расхода стали.

Гипропромтранспроект

24612-02 27

Копировал: Бер. Формат А2

Альбом 2

План стен

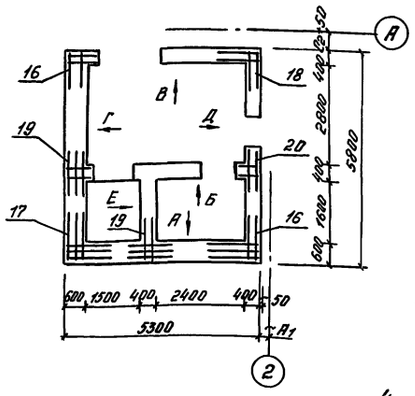

План плит покрытия

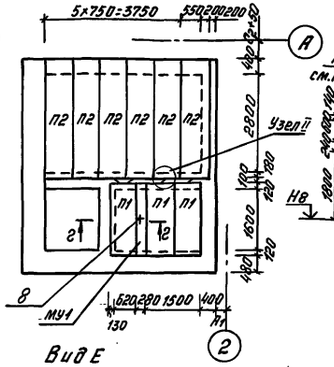

Вид А

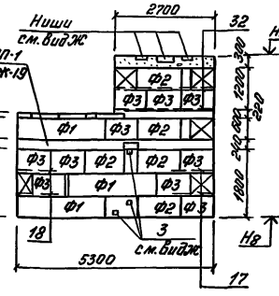

Вид Б

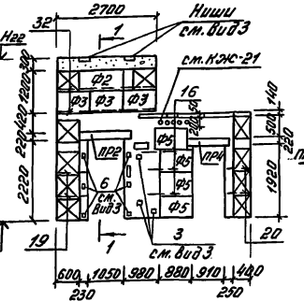

1-1

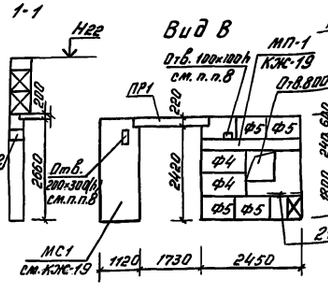

Вид В

Вид Г

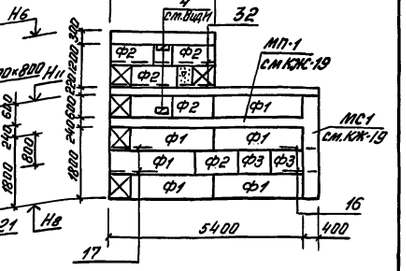

Развертка стен шахты с установкой закладных деталей

Вид Е

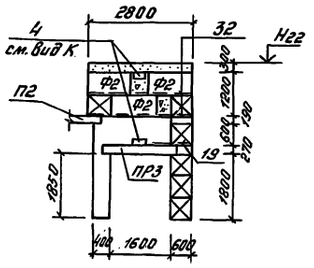

2-2

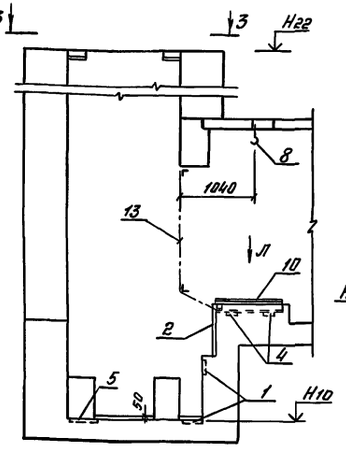

Вид Ж

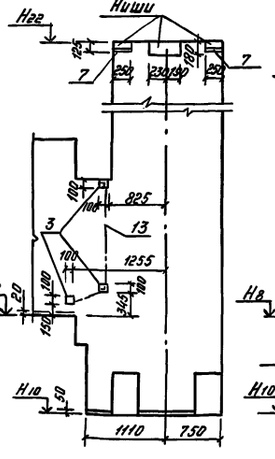

Вид З

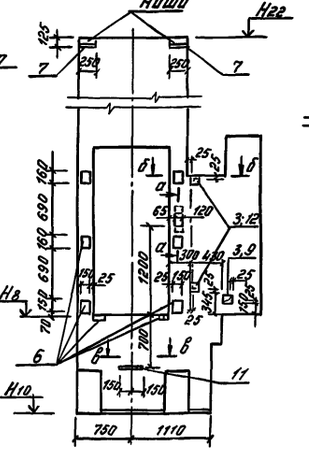

Вид И

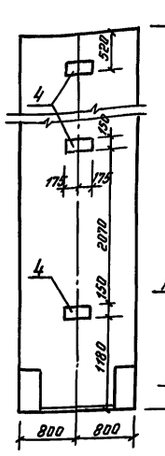

Вид К

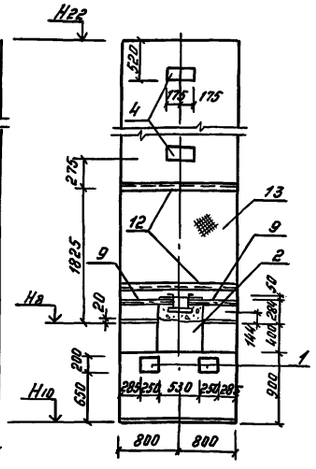

Вид Д

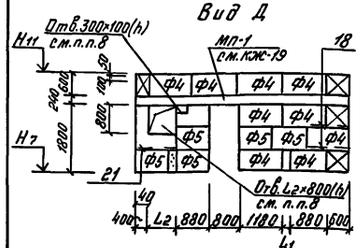

План с установкой закладных деталей

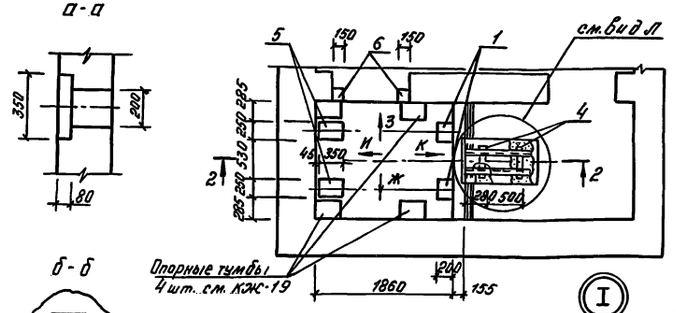

а-а

б-б

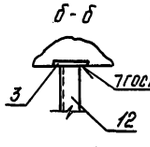

в-в

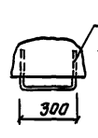

г-г

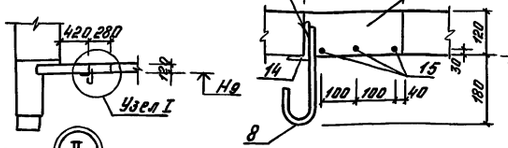

Узел I

Узел II

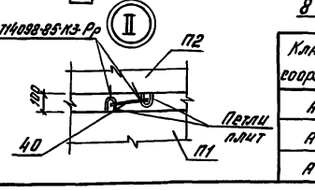

Вид Л

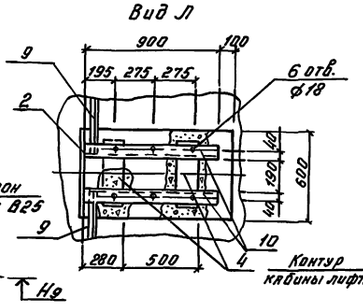

3-3

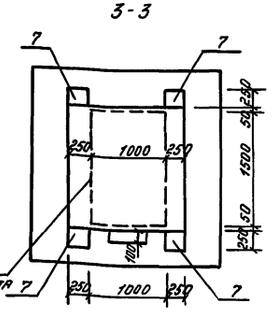

1. Спецификацию см. на листах КЖ-19, КЖ-20.
2. Блоки стен укладывать на цементно-песчаном растворе М100. Швы кладки с внутренней стороны расшиваются, с наружной затираются.
3. Монолитные участки стен выполнять из бетона класса В7,5
4. Подливку пола выполнять после монтажа оборудования.
5. Лифт разработан в соответствии с „Альбомом изделий на проектирование строительной части лифтовых установок (стандартных конструкций лифтов) ЛТ-6
6. Ведомость и спецификацию перемычек см. на листе АР-4
7. В отверстия пропустить КПК см. листы КЖ-21, КЖ-23

Класс сооружения	Отметки, м						Размеры, мм			
	Н8	Н9	Н10	Н11	Н22	Н23	А1	С2	L1	L2
А-II	-4.080	-1.420	-5.380	-1.440	0.280	-2.040	200	475	170	870
А-III	-4.030	-1.370	-5.330	-1.390	0.330	-1.990	175	525	220	820
А-IV	-3.980	-1.320	-5.280	-1.340	0.380	-1.940	150	575	270	770

				А-II, III, IV-300-0472.90	КЖ
Привязан	ГИП	Силаева		Склад материалов и оборудования, встроенный во вспомогательное здание (из монолитного железобетона)	Стадия: РП; Лист: 18; Листов:
	Н.контр.	Соколова			
	Нач.отд.	Одиноков			
	Гл.спец.	Кореневский		Лифт грузовой тротуарный. Схемы расположения элементов стен и покрытия. Схемы установки закладных деталей.	Гипропромтрансстрой
Инв.№	Нач.гр.	Васильева			

Инв.№ подл. | Подпись и дата | Взам.инв.№

24612-02 28

Копировал: Бар.

Формат А2

Альбом 2

Схема армирования днища и стен

План

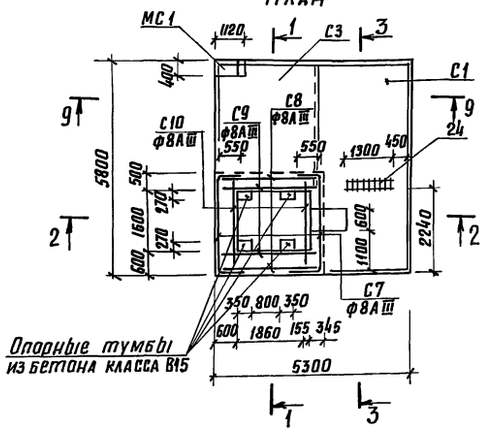

Схема армирования монолитного пояса МП-1 и стенки МС1

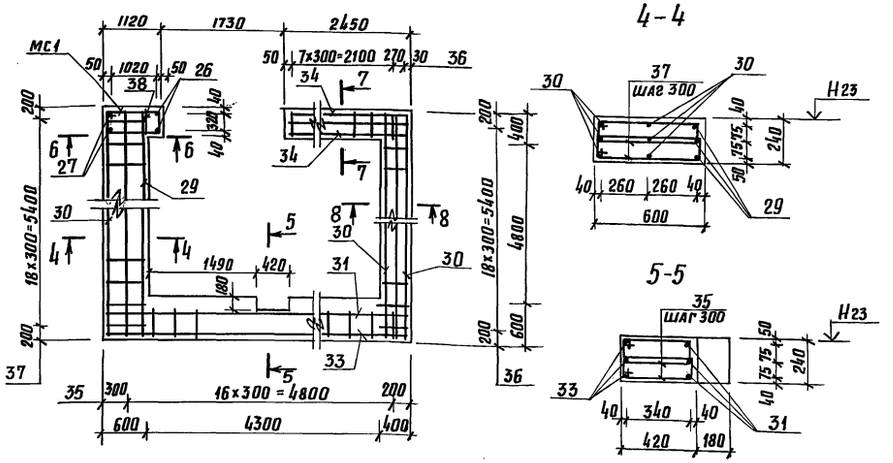

4-4

5-5

1-1

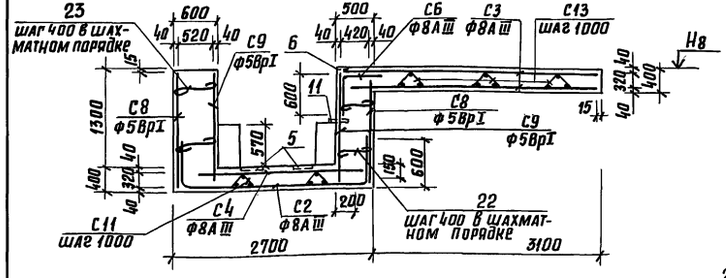

6-6

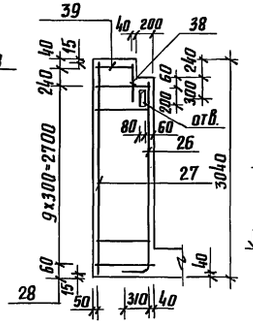

7-7

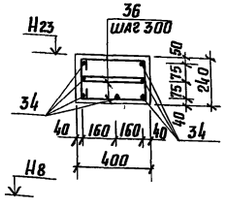

8-8

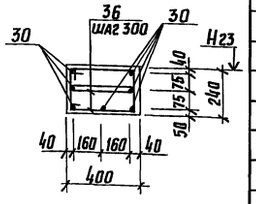

2-2

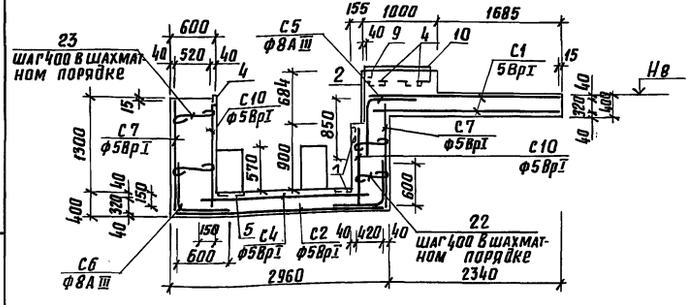

3-3

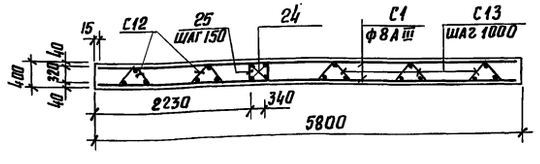

Ведомость деталей

Поз.	Эскиз	Поз.	Эскиз
8	240	35	360
22	530	36	335
23	630	37	540
25	360	39	850
28	1050		

9-9

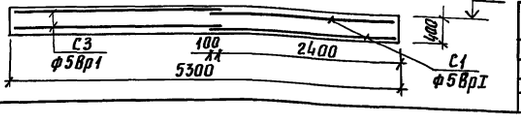

Спецификация элементов к схемам, расположенным на листе КЖ-18

Марка, поз.	Обозначение	Наименование	Кол.	Масса ед. кг	Примечание
		Блоки бетонные			
Ф1		ФБС 24.6.6-Т ГОСТ 13579-78	9	1960	
Ф2		ФБС 12.6.6-Т "	14	960	
Ф3		ФБС 9.6.6-Т "	15	700	
Ф4		ФБС 12.4.6-Т "	11	640	
Ф5		ФБС 9.4.6-Т "	13	470	
		Железобетонные плиты			
П1	3.006.1-2.87.2-15	П15д-5	3	410	см. примеч.
П2	-26	П26д-5	6	1250	см. примеч.
		Металлические элементы			
12		Уголок 50х50х5-В ГОСТ 8509-86 / С235 ГОСТ 27772-88	2	6,0	
13		Сетка 20-20 ГОСТ 5336-80	1	8,72	
14		Уголок 100х63х6х8 ГОСТ 8510-86 / С235 ГОСТ 27772-88	1	13,9	
16	Альбом 3 КЖИ-28.00	Сетка С13	7	3,04	
17	КЖИ-25.00	Сетка С10	2	6,84	
18	КЖИ-21.00	Сетка С1	1	3,0	
19	КЖИ-26.00	Сетка С11	3	3,84	
20	КЖИ-22.00	Сетка С2	2	1,82	
32	КЖИ-27.00	Сетка С12	8	3,20	
40		ф12АI ГОСТ 5781-82	132м	0,888	

1. Сетки поз. С6, С10 резать по месту соответственно по ширине и длине.
2. Привязку закладных деталей см. на листе КЖ-18.
3. Спецификацию к монолитным конструкциям см. на листе КЖ-18.
4. Днище, стены и монолитный пояс МП-1 выполнять из бетона класса В15.
5. При выборе марки плиты покрытия принята нормативная нагрузка от автомашины Н10.
6. Отметки см. в таблице на листе КЖ-18.

Инв. № подл. | Подпись и дата | Взам. инв. №

Привязан

Инв. №

ГИП	Силаева		
Н. контр.	Соколова		
Нач. отд.	Одинаков		
Гл. спец.	Кореневский		
Нач. гр.	Васильева		
Инж. Тк.	Козлова		

А-II, III, IV-300-0472.90 КЖ

Склад материалов и оборудования встроенный во вспомогательное здание (из монолитного железобетона)

Лифт грузовой тротуарный. Схемы армирования днища, стен и монолитного пояса МП-1

Стадия	Лист	Листов
РП	19	

Гипропромтрансстрой

Копир. Лапр.

24612-02 29 Формат А2

Альбом 2

Спецификация элементов к схемам, расположенным на листах КЖ-18, КЖ-19 /начало/

Формат	Зона	Поз.	Обозначение	Наименование	Кол.	Примечание
				Днище		
				Сборочные единицы		
				Сетки арматурные		
Б4		С1		4С 8АIII-150 / 5ВрI-200 250×575 ГОСТ23279-85	2	48,7 кг
Б4		С2		4С 5ВрI-200 / 8АIII-150 380×290 ГОСТ23279-85	1	37,7 кг
Б4		С3		4С 5ВрI-200 / 8АIII-150 355×290 ГОСТ23279-85	2	35,3 кг
Б4		С4		4С 5ВрI-200 / 8АIII-150 200×220 ГОСТ23279-85	1	14,9 кг
Б4		С5		4С 5ВрI-200 / 8АIII-150 150×190 ГОСТ23279-85	1	9,8 кг
Б4		С6		4С 5ВрI-200 / 8АIII-150 360×220 ГОСТ23279-85	1	26,8 кг
А3		С11	Альбом 3 КЖСН-23.00	Сетка С3	2	
А3		С12	-01	Сетка С4	2	
А3		С13	-02	Сетка С5	3	
				Изделия закладные		
А3		1	Альбом 3 КЖСН-30.00	ЗД4	2	
А3		4	-03	ЗД7	2	
А3		5	-04	ЗД8	2	
А3		6	-05	ЗД9	2	
				Детали		
Б4		9		Уголок 50×50×5-Б ГОСТ8509-86 / С235 ГОСТ27772-88 ℓ=700	2	2,6 кг
Б4		10		Швеллер 18 ГОСТ8240-72 / С235 ГОСТ27772-88 ℓ=900	2	14,7 кг
Б4		24		ф12 АIII ГОСТ5781-82 ℓ=1300	4	1,2 кг
Б4		25	КЖС-19	Хомут ф6АI ГОСТ5781-82 ℓ=1490	9	0,33 кг

Спецификация элементов к схемам, расположенным на листах КЖ-18, КЖ-19 /продолжение/

Формат	Зона	Поз.	Обозначение	Наименование	Кол.	Примечание
				Материалы		
				Бетон класса В15	13,4 м³	
				Стены		
				Сборочные единицы		
				Сетки арматурные		
Б4		С7		4С 5ВрI-200 / 8АIII-150 380×165 ГОСТ23279-85	2	20,87 кг
Б4		С8		4С 5ВрI-200 / 8АIII-150 280×165 ГОСТ23279-85	2	15,38 кг
Б4		С9		4С 5ВрI-200 / 8АIII-150 220×165 ГОСТ23279-85	2	12,08 кг
Б4		С10		4Ср 5ВрI-200 / 8АIII-150 200×250 ГОСТ23279-85	1	16,9 кг
				Изделия закладные		
А3		1	Альбом 3 КЖСН-30.00	ЗД4	2	
А3		2	-01	ЗД5	1	
А3		4	-03	ЗД7	1	
				Детали		
Б4		11		Скоба ф18АI ГОСТ5781-82 ℓ=730	1	1,5 кг
А2		22	КЖС-19	Шпилька ф6АI ГОСТ5781-82 ℓ=530	14	0,12 кг
А2		23	КЖС-19	Шпилька ф6АI ГОСТ5781-82 ℓ=630	14	0,14 кг
				Материалы		
				Бетон класса В15	6,0 м³	
				Монолитная стенка МС1		
				Детали		
Б4		26		ф12 АIII ГОСТ5781-82 ℓ=2950	2	2,62 кг
Б4		27		ф8 АI ГОСТ5781-82 ℓ=2910	2	1,15 кг
А2		28	КЖС-19	Хомут ф6АI ГОСТ5781-82 ℓ=2880	10	0,64 кг

Спецификация элементов к схемам, расположенным на листах КЖ-18, КЖ-19 /окончание/

Формат	Зона	Поз.	Обозначение	Наименование	Кол.	Примечание
Б4		38		ф12 АIII ГОСТ5781-82 ℓ=530	2	0,47 кг
А2		39	КЖС-19	Хомут ф6АI ГОСТ5781-82 ℓ=1880	1	0,41 кг
				Материалы		
				Бетон класса В15	0,8 м³	
				Монолитный пояс МП-1		
				Детали		
Б4		29		ф16 АIII ГОСТ5781-82 ℓ=5770	3	6,97 кг
Б4		30		ф8 АI ГОСТ5781-82 ℓ=5770	13	2,28 кг
Б4		31		ф16 АIII ГОСТ5781-82 ℓ=5270	3	8,32 кг
Б4		33		ф8 АI ГОСТ5781-82 ℓ=5270	3	2,1 кг
Б4		34		ф8 АI ГОСТ5781-82 ℓ=2400	7	0,95 кг
А2		35	КЖС-19	Хомут ф6АI ГОСТ5781-82 ℓ=1170	34	0,26 кг
А2		36	КЖС-19	Хомут ф6АI ГОСТ5781-82 ℓ=1100	56	0,24 кг
А2		37	КЖС-19	Хомут ф6АI ГОСТ5781-82 ℓ=1520	38	0,34 кг
				Материалы		
				Бетон класса В15	2,2 м³	
				Монолитный участок МУ-1		
				Детали		
Б4		8	КЖС-18	ф20 АI, ГОСТ5781-82, ℓ=420	1	1,04 кг
Б4		15		ф12 АI ГОСТ5781-82 ℓ=1850	3	1,64 кг
				Материалы		
				Бетон класса В25	0,06 м³	
				Монолитные заделки стен		
				Сборочные единицы		
				Закладные детали		
А3		3	Альбом 3 КЖСН-30.00-02	ЗД6	6	
А3		4	-03	ЗД7	4	
А3		6	-05	ЗД9	6	
А3		7	-06	ЗД10	4	
				Материалы		
				Бетон класса В7,5	6,7 м³	

Ведомость расхода стали, кг

Марка элемента	Изделия арматурные												Всего	Изделия закладные										Всего	Общий расход
	Арматура класса													Арматура класса		Прокат марки									
	ВрI				А-I					А-III				А-I	А-III	С 235									
	ГОСТ 5336-80		ГОСТ 6727-80		ГОСТ 5781-82									ГОСТ 5781-82		ГОСТ 27772-88									
	Сетка С20-20	Итого	ф5	Итого	ф6	ф8	ф12	ф18	Итого	ф8	ф12	ф16	Итого			ф20	Итого	ф12	Итого	150×50×5	L100×63×6	С18	Итого	б=10	Итого		
Днище			52,98	52,98	17,59	29,37			46,96	204,2	4,8		2090	308,94				3,2	3,2	5,2		29,4	34,6	33,6	33,6	71,40	380,34
Стены	8,72	8,72	23,12	23,12	50,49	81,9		1,5	133,89	89,91	6,18	45,87	141,96	307,69				12,76	12,76	12,0			12,0	96,1	96,1	120,86	428,55
Покрытие							6,09		6,09					6,09	1,04	1,04						13,9	13,9			14,94	21,03

Инв. № подл. | Подпись и дата | Взам. инв. №

Привязан

Инв. №

			А-II, III, IV-300-0472.90 КЖ
Н. контр.	Соколова		Склад материалов и оборудования, встроенный во вспомогательное здание из монолитного железобетона / Лифт грузовой тротуарный. Спецификация элементов к схемам, расположенным на листах КЖ-18, КЖ-19.
ГИП	Силаева		
Нач. отд.	Одинокой		
Гл. спец.	Кореневский		
Нач. гр.	Васильева		

Стадия	Лист	Листов
РП	20	

Гипропромтрансстрой

Копировал: Бар. Формат А2

Альбом 2

Схема расположения отверстий и закладных изделий

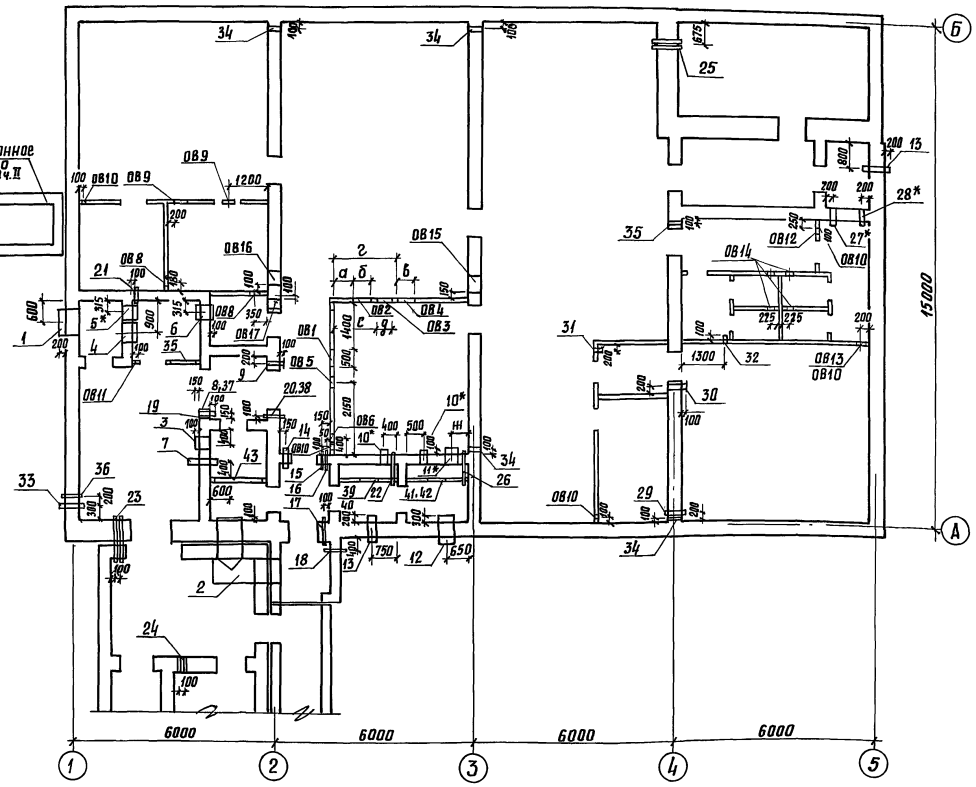

Экспликация отверстий

Обозначение отверстий	Размеры отверстий	Н оси или верха отверстия от потолка	Кол-во 1 к.з.	2 к.з.	3 к.з.	4 к.з.
Отопление и вентиляция						
ОВ1	500×700 (h)	0.100			1	1
	500×500	0.100	1	1		
ОВ2	500×500	0.100	1	1		
	600×600	0.100			1	1
ОВ3	500×500	1.700		1		
	500×700 (h)	1.500			1	1
ОВ4	500×350 (h)	0.100	1			
	500×500	0.100		1		
	600×600	0.100			1	1
ОВ5	ф300	1.250	1	1	1	1
ОВ6	ф300	0.950	1	1	1	1
ОВ8	ф250	0.950	2	2	2	2
ОВ9	350×300 (h)	0.030	2	2		
	400×300 (h)	0.030			2	2
ОВ10	60×60	1.970	5	5	5	5
ОВ11	60×60	2.040	1	1	1	1
ОВ12	ф300	0.210	1	1	1	1
ОВ13	ф300	0.310	1	1	1	1
ОВ14	ф250	0.210	4	4	4	4
ОВ15	500×500	0.200	1	1		
	600×500	0.200			1	1
ОВ16	600×300 (h)	0.200			1	1
	350×300 (h)	0.200	1	1		
ОВ17	350×280 (h)	0.200	1			
	550×280 (h)	0.200		1	1	1

1. Ведомость расхода стали на элемент см. лист КЖ-24.
2. Узлы установки конструкций ввода и пропуска коммуникаций см. серию 03.005-5 в. 1.
3. Отверстия и закладные детали диаметром не более 150 мм установить не перерезая арматуру монолитных конструкций.
4. Стержни арматурных каркасов, мешающие установке закладных деталей диаметром более 150 мм, вырезать по месту, а по периметру армировать стержнями ф25А-III (см. деталь).
5. Высота оси отверстий и КПК дана от потолка помещения укрываемых.
6. * Трубы поз. 5, 10, 11, 27, 28 обрезать по месту.

Пример установки детали КПК3 и КПК5 в стене толщ. 400 мм

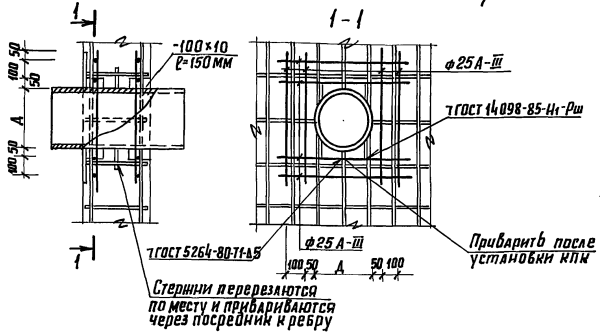

Пример установки детали КПК5 в стене толщ. 250 мм.

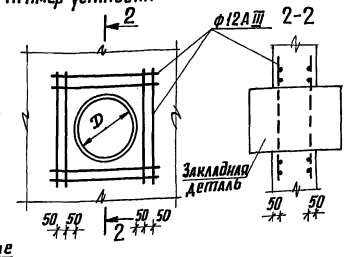

Размеры, мм

Климатические зоны / Размер	а	б	с	д	в	г	ж
1	600	500	—	—	500	1900	500
2	600	500	1300	500	500	1900	500
3, 4	100	600	900	500	600	(550	650

Привязан

Инв. №

ГИП	Силаева		
Н.контр.	Соколова		
Нач.отд.	Одинокой		
Гл.спец.	Кореневский		
Нач.гр.	Васильева		
Инж. II к.	Козлова		

А-II, III, IV-300-0472.90 КЖ-

Склад материалов и оборудования, встроенный во вспомогательное здание (из монолитного железобетона)

Схема расположения отверстий и закладных изделий для раздела Отопление и вентиляция

Стадия	Лист	Листов
РП	21	

Гипропромтрансстрой

24612-02 31

копир.

формат А2

Инв.№ подл. | Подпись и дата | Взам. инв.№

Спецификация элементов к схеме, расположенной на листе КЖ-21 (начало)

Марка, поз.	Обозначение	Наименование	Количество 1 кл.3	2 кл.3	3 кл.3	4 кл.3	Н оси от потолка, м	Примечание
		Отопление и вентиляция						
3	Альбом 3 КЖИ-42.00	КПК 5и2	1	1	1	1	0,500	
4	"	КПК 5и2	1	1	1	1	0.565	
5	03.005-5 Т-199.250.11.000-76	КПК 5	1				1.143	
	-81	КПК 5		1	1	1	1,173	
6	-76	КПК 5	1				1,143	
	-81	КПК 5		1	1	1	1,143	
7	Альбом 3 КЖИ-41.00	КПК 5и1	1	1	1	1	2.418	
8	03.005-5 Т-199.250.11.000-01	КПК 5	1	1	1	1	1.500	
10	-66	КПК 5	2	2	2	2	0.400	
11	-81	КПК 5	1	1			1,940	
	-81	КПК 5			1		1,720	
	Альбом 3 КЖИ-42.00	КПК 5и2				1	1.720	
14	КЖИ-42.00-01	КПК 5и3	1	1	1	1	0.300	
15	"	КПК 5и3	1	1	1	1	2.000	
16	03.005-5 Т-199.250.11.000-01	КПК 5	1	1	1	1	0.300	
17	Альбом 3 КЖИ-42.00-02	КПК 5и4	1	1	1	1	0,300	
19	КЖИ-47.00	КПК 7и3	1	1	1	1	2.100	
21	"	КПК 7и3	1	1	1	1	2.000	
22	КЖИ-50.00	КПК 17и8	1	1	1	1	1.130	
23	КЖИ-37.00	КПК 3 и 14	1	1	1	1	0.300	
24	Б.Ч.	Труба 40х3,5 ГОСТ 3262-75* В-400	2	2	2	2	0.200	1.54кг
25	Альбом 3 КЖИ-45.00	КПК 7и1	1	1	1	1	0.400	
26	КЖИ-50.00	КПК 17и8	1				1.360	
	КЖИ-49.00-05	КПК 17и6		1	1	1	1.090	
27	03.005-5 Т-199.250.11.000-68	КПК 5	1	1	1	1	0,210	
28	"	КПК 5	1	1	1	1	0,310	
31	КЖИ-46.00-01	КПК 7и7	1	1	1	1	0,700	
32	Б.Ч.	Труба 15х2,8 ГОСТ 3262-75* В-200	1	1	1	1	1,200	0,26кг
37	Альбом 3 КЖИ-46.00	КПК 7и2	1	1	1	1	1.800	
35	КЖИ-34.00	Рамка металлическая РМ7			1	1	1.447	отметка верха рамы
	-01	РМ8	1	1			1.447	"
39	Альбом 2 КМ-2	КМ1	1	1	1	1		
40	"	КМ1-1	1	1	1	1		
41	"	КМ2	1					
	"	КМ3		1	1	1		
42	"	КМ2-1	1					
	"	КМ3-1		1	1	1		
43	КМ-3	КМ4	1	1				
	КМ-2	КМ5			1	1		
		Переменные данные						
		Класс А-II						
1	Альбом 3 КЖИ-38.00	КПК 3 и 15	1	1	1	1	0,650	
2	КЖИ-43.00	КПК 5и6	1	1	1	1	0,650	
9	КЖИ-44.00-01	КПК 5и10	1	1	1	1	0,500	
12	КЖИ-39.00	КПК 3 и 18	1	1	1	1	0,600	
13	03.005-5 Т-199.250.09.000-39	КПК 3	2	2	2	2	0,500	
18	Б.Ч.	Труба 15х2,8 ГОСТ 3262-75*; В-550	1	1	1	1	0,300	0,70кг

Спецификация элементов к схеме, расположенной на листе КЖ-21 (окончание)

Марка, поз.	Обозначение	Наименование	Количество 1 кл.3	2 кл.3	3 кл.3	4 кл.3	Н оси от потолка, м	Примечание
20	03.005-5 Т-199.250.000-04	КПК 5	1	1	1	1	1.500	
29	Б.Ч.	Труба 219х6х600 ГОСТ 10704-76 В-БСт3сп ГОСТ 10705-80	1	1	1	1	0,310	18,91 кг
30	Альбом 3 КЖИ-44.00-01	КПК 5 и 10	1	1	1	1	2,000	
33	03.005-5 Т-199.250.25.000-02	КПК 19	1	1	1	1	0,300	
34	Б.Ч.	Труба 50х3,5 ГОСТ 3262-75* В-400	5	5	5	5	2,000	1,95 кг
36	Альбом 3 КЖИ-36.00	КПК 3 и 4	1	1	1	1	0,300	
38	КЖИ-47.00-01	КПК 7и4	1	1	1	1	2,100	
		Класс А-III						
1	Альбом 3 КЖИ-38.00-01	КПК 3 и 16	1	1	1	1	0,650	
2	КЖИ-43.00-01	КПК 5 и 7	1	1	1	1	0,650	
9	КЖИ-44.00-02	КПК 5 и 11	1	1	1	1	0,500	
12	КЖИ-39.00-01	КПК 3и19	1	1	1	1	0,600	
13	03.005-5 Т-199.250.09.000-38	КПК 3	2	2	2	2	0.500	
18	Б.Ч.	Труба 15х2,8 ГОСТ 3262-75* В-500	1	1	1	1	0.300	0,64 кг
20	03.005-5 Т-199.250.11.000-04	КПК 5	1	1	1	1	1.500	
29	Б.Ч.	Труба 219х6х550 ГОСТ 10704-76 В-БСт3сп ГОСТ 10705-80	1	1	1	1	0,310	17,34 кг
30	Альбом 3 КЖИ-44.00-02	КПК 5 и 11	1	1	1	1	2.000	
33	03.005-5 Т-199.250.25.000-01	КПК 19	1	1	1	1	0,300	
34	Б.Ч.	Труба 50х3,5 ГОСТ 3262-75* В-350	5	5	5	5	2.000	1,71 кг
36	03.005-5 Т-199.250.09.000-02	КПК 3	1	1	1	1	0.300	
38	Альбом 3 КЖИ-47.00-02	КПК 7и5	1	1	1	1	2.100	
		Класс А-IV						
1	Альбом 3 КЖИ-38.00-02	КПК 3 и 17	1	1	1	1	0,650	
2	КЖИ-43.00-02	КПК 5 и 8	1	1	1	1	0,650	
9	КЖИ-44.00	КПК 5и9	1	1	1	1	0,500	
12	КЖИ-39.00-02	КПК 3 и 20	1	1	1	1	0,600	
13	03.005-5 Т-199.250.09.000-37	КПК 3	2	2	2	2	0,500	
18	Б.Ч.	Труба 15х2,8 ГОСТ 3262-75* В-450	1	1	1	1	0,300	0,58 кг
20	03.005-5 Т-199.250.11.000-03	КПК 5	1	1	1	1	1.500	
29	Б.Ч.	Труба 219х6х500 ГОСТ 10704-76 В-БСт3сп ГОСТ 10705-80	1	1	1	1	0,310	15,76 кг
30	Альбом 3 КЖИ-44.00	КПК 5 и 9	1	1	1	1	2.000	
33	03.005-5 Т199.250.25.000	КПК 19	1	1	1	1	0.300	
34	Б.Ч.	Труба 50х3,5 ГОСТ 3262-75* В-300	5	5	5	5	2.000	1,46 кг
36	03.005-5 Т-199.250.09.000-01	КПК 3	1	1	1	1	0,300	
38	Альбом 3 КЖИ-47.00-03	КПК 7и6	1	1	1	1	2.100	

1. Рамки РМ7 и РМ8 установить знаком вниз и приварить к закладным деталям днища и покрытия.
2. Отметка потолка Н2 (см. табл. АР-2).

Привязан

Инв. №

ГИП	Силаева		
Н.контр.	Соколова		
Нач. отд.	Одинаков		
Гл. спец.	Кореневский		
Нач. гр.	Васильева		
Инженер	Чудакова		

Копир.

А-II, III, IV-300-0472.90 КЖ

Склад материалов и оборудования, встроенный во вспомогательное здание (из монолитного железобетона)

стадия	лист	листов
РП	22	

Спецификация элементов к схеме, расположенной на листе КЖ-21

Гипропромтрансстрой

24612-02 32

Формат А2

Инв. № подл. | Подпись и дата | Взам. инв. №

Альбом 2

Схема расположения отверстий и закладных изделий

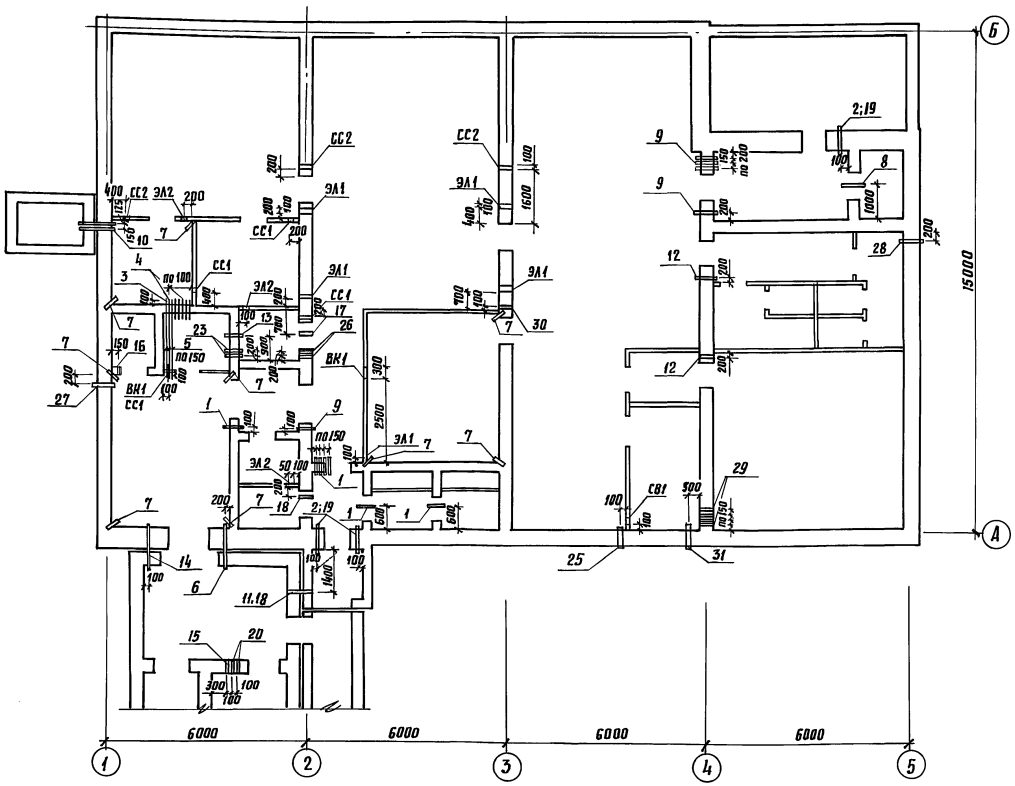

Спецификация элементов к схеме расположенной на листе (начало)

Марка поз.	Обозначение	Наименование	Кол.	Н оси от потолка, м	Примечание
	Электроснабжение				
1	Альбом 3 кжи-49.00	КПК 17 и 1	7	0,200	
2	-02	КПК 17 и 3	3	0,300	
3	-04	КПК 17 и 5	1	2,600	
4	кжи-49.00	КПК 17 и 1	6	2,600	
5	-03	КПК 17 и 4	3	0,200	
6	-05	КПК 17 и 6	1	0,300	
8	-01	КПК 17 и 2	1	0,200	
16	Б.Ч.	ТРУБА 20х3,2 ГОСТ 3262-75*; ℓ=250	1	0,300	0,42 кг
19	Альбом 3 кжи-49.00-02	КПК 17 и 3	3	0,500	
20	Б.Ч.	ТРУБА 20х3,2 ГОСТ 3262-75*; ℓ=400	2	0,200	0,67 кг
7	Б.Ч.	Полоса $\frac{Ш\text{-}Б\text{-}24\times40\ ГОСТ\ 103\text{-}76}{Ст3кп\ ГОСТ\ 6422\text{-}76}$; ℓ=250	9	2,200	0,31 кг
	Переменные данные				
		Класс А-II			
9	Альбом 3 кжи-49.00-01	КПК 17 и 2	5	0,300	
10	кжи-48.00	КПК 15 и 1	1	0,500	
11	Б.Ч.	ТРУБА 20х3,2 ГОСТ 3262-75*; ℓ=800	2	0,350	1,33 кг
12	Б.Ч.	ТРУБА 15х2,8 ГОСТ 3262-75*; ℓ=400	2	0,300	0,51 кг
17	Б.Ч.	ТРУБА 50х4,5 ГОСТ 3262-75*; ℓ=400	1	0,300	2,46 кг
18	Б.Ч.	ТРУБА 20х3,2 ГОСТ 3262-75*; ℓ=800	1	0,300	1,33 кг
		Класс А-III			
9	03.005-5 Т-199.250.23.000-14	КПК 17	5	0,300	
10	Альбом 3 кжи-48.00-01	КПК 15 и 2	1	0,500	
11	Б.Ч.	ТРУБА 20х3,2 ГОСТ 3262-75*; ℓ=750	2	0,350	1,25 кг
12	Б.Ч.	ТРУБА 15х2,8 ГОСТ 3262-75*; ℓ=350	2	0,300	0,45 кг
17	Б.Ч.	ТРУБА 50х4,5 ГОСТ 3262-75*; ℓ=350	1	0,300	2,16 кг
18	Б.Ч.	ТРУБА 20х3,2 ГОСТ 3262-75*; ℓ=750	1	0,300	1,25 кг
		Класс А-IV			
9	03.005-5 Т-199.250.23.000-13	КПК 17	5	0,300	
10	Альбом 3 кжи-48.00-02	КПК 15 и 3	1	0,500	
11	Б.Ч.	ТРУБА 20х3,2 ГОСТ 3262-75*; ℓ=700	2	0,350	1,16 кг

Экспликация отверстий.

Обозначение отверстий	Размеры отверстий	Н верха отверстия от потолка	Кол-во 1к.з.	2к.з.	3к.з.	4к.з.
Водопровод и канализация						
ВК1	300×100 (h)	0,300	2	2	2	2
Электроснабжение						
ЭЛ1	150×50 (h)	0,200	5	5	5	5
ЭЛ2	50×50	0,200	3	3	3	3
Сигнализация и связь						
СС1	50×50	0,500	4	4	4	4
СС2	60×60	0,300	3	3	3	3
Сжатый воздух						
СВ1	60×60	0,400	1	1	1	1

1. Примечания см. лист КЖ-21.
2. Закладную деталь поз.7 приварить к арматурным каркасам стен.

Привязан	гип	Силаева	
	Н.контр.	Соколова	
	Нач.отд.	Одиноков	
	Гл.спец.	Кореневский	
	Нач.гр.	Васильева	
Инв.№	Инж.IIк.	Козлова	

А-II, III, IV-300-0472.90 КЖ

Склад материалов и оборудования встроенный во вспомогательное здание (из монолитного железобетона)

Схема расположения отверстий и закладных изделий для разделов электроснабжения, водоснабжения и сжатого воздуха

стадия	лист	листов
РП	23	

Гипропромтрансстрой

копир. [подпись]

24612-02 33

формат А2

Инв.N подл. | подпись и дата | Взам.инв.№ | Электроснабжение | Сжатый воздух | Водопров. и канал. | Гущин | Слуцкий | Инженер | Инженер | Инженер

Альбом 2

Спецификация элементов к схеме, расположенной на листе КЖ-23 (продолж.)

Марка, поз.	Обозначение	Наименование	Кол.	Н оси от потолка, м	Примечание
12	Б.Ч.	ТРУБА 15х2,8 ГОСТ 3262-75*; ℓ=300	2	0,300	0,38 кг
17	Б.Ч.	ТРУБА 50х4,5 ГОСТ 3262-75*; ℓ=300	1	0,300	1,85 кг
18	Б.Ч.	ТРУБА 20х3,2 ГОСТ 3262-75*; ℓ=700	1	0,300	1,16 кг
	Сигнализация и связь				
13	Альбом 3 КЖИ-49.00	КПК 17 и 1	1	0,300	
14	-05	КПК 17 и 6	1	0,500	
15	Б.Ч.	ТРУБА 20х3,2 ГОСТ 3262-75*; ℓ=400	1	0,200	0,66 кг
	Водоснабжение и канализация				
21	Б.Ч.	ТРУБА 100х4,5 ГОСТ 3262-75*; ℓ=1600	1	2,650	19,44 кг
23	03.005-5 Т-199.250.11.000-42	КПК 5	2	0,300	
	Переменные данные				
		Класс А-II			
25	Альбом 3 КЖИ-36.00-01	КПК 3 и 5	1	0,415	
26	Б.Ч.	ТРУБА 65х4,0 ГОСТ 3262-75*; ℓ=400	2	0,300	2,82 кг

Спецификация элементов к схеме, расположенной на листе КЖ-23 (продолж.)

Марка, поз.	Обозначение	Наименование	Кол.	Н оси от потолка, м	Примечание
27	Альбом 3 35.00	КПК 3 и 1	1	0,300	
28	36.00-07	КПК 3 и 11	1	2,550	
		Класс А-III			
25	Альбом 3 КЖИ-36.00-02	КПК 3 и 6	1	0,415	
26	Б.Ч.	ТРУБА 65х4,0 ГОСТ 3262-75*; ℓ=350	2	0,300	2,47 кг
27	Альбом 3 35.00-01	КПК 3 и 2	1	0,300	
28	36.00-08	КПК 3 и 12	1	2,550	
		Класс А-IV			
25	Альбом 3 КЖИ-36.00-03	КПК 3 и 7	1	0,415	
26	Б.Ч.	ТРУБА 65х4,0 ГОСТ 3262-75*; ℓ=300	2	0,300	2,12 кг
27	Альбом 3 КЖИ-35.00-02	КПК 3 и 3	1	0,300	
28	36.00-09	КПК 3 и 13	1	2,550	

Спецификация элементов к схеме, расположенной на листе КЖ-23 (окончан.)

Марка, поз.	Обозначение	Наименование	Кол.	Н оси от потолка, м	Примечание
	Сжатый воздух				
	Переменные данные				
		Класс А-II			
29	Б.Ч.	ТРУБА 40х3,5 ГОСТ 3262-75*; ℓ=400	4	0,950	1,54 кг
30	Б.Ч.	ТРУБА 50х3,5 ГОСТ 3262-75*; ℓ=400	1	0,800	1,95 кг
31	Альбом 3 КЖИ-40.00	КПК 15 и 4	1	0,700	
		Класс А-III			
29	Б.Ч.	ТРУБА 40х3,5 ГОСТ 3262-75*; ℓ=350	4	0,950	1,34 кг
30	Б.Ч.	ТРУБА 50х3,5 ГОСТ 3262-75*; ℓ=350	1	0,800	1,71 кг
31	03.005-5 Т-199-250.21.000-10	КПК 15	1	0,700	
		Класс А-IV			
29	Б.Ч.	ТРУБА 40х3,5 ГОСТ 3262-75*; ℓ=300	4	0,950	1,15 кг
30	Б.Ч.	ТРУБА 50х3,5 ГОСТ 3262-75*; ℓ=300	1	0,800	1,46 кг
31	03.005-5 Т-199.250.21.000-09	КПК 15	1	0,700	

Ведомость расхода стали на элемент, кг

Марка элемента		Изделия арматурные: Арматура класса А-III, ГОСТ 5781-82, ф25	ф12	Всего	Закладные изделия. Прокат марки. В Ст 3 сп: ГОСТ 19903-74*, δ=6	δ=10	итого	ГОСТ 103-76, -4х40	итого	В Ст 2 сп: ГОСТ 8509-86, 150х50х5	итого	ГОСТ 3262-75*: Труба 15х2,8	Труба 20х2,8	Труба 32х3,2	Труба 40х3,5	Труба 50х3,5	Труба 65х4,0	Труба 76х3,5	Труба 100х4,5	Труба 125х4,0	итого	ГОСТ 8732-78*: Труба 45х3,5	Труба 89х3,5	Труба 159х3,2	Труба 325х8	Труба 426х10	Труба 480х3	Труба 720х9	итого	ГОСТ 10704-76*: Труба 219х6	Труба 630х7	итого	Всего	Общий расход
А-II	1 кл.з.	408,0	62,7	470,7	374,4	129,3	503,7	2,8	2,8	25,1	25,1	6,1	46,6	10,2	27,6	19,3	16,2	6,2	45,9	14,8	192,9	2,7	6,6	17,2	56,2	46,2	94,1	599,7	822,7	135,5	75,3	210,8	1758,0	2228,7
	2 кл.з.				377,7		507,0						48,7	7,3							192,1					138,6			858,9				1796,7	2267,4
	3 кл.з.				376,9		506,2			27,0	27,0																						1797,8	2268,5
	4 кл.з.				381,5		510,8																			92,4			812,7		123,2	258,7	1804,1	2274,8
А-III	1 кл.з.	408,0	62,7	470,7	374,4	129,3	503,7	2,8	2,8	25,1	25,1	5,8	45,8	10,1	26,7	24,6	14,8	6,2	45,9	14,8	194,7	2,5	5,9	15,4	56,2	46,2	88,9	583,9	799,0	127,7	75,3	203,0	1728,3	2199,0
	2 кл.з.				377,7		507,0						47,9	7,1							193,8					138,6			835,2				1766,9	2237,6
	3 кл.з.				376,9		506,2			27,0	27,0																						1768,0	2238,7
	4 кл.з.				381,5		510,8																			92,4			789,0		123,2	250,9	1774,3	2245,0
А-IV	1 кл.з.	408,0	62,7	470,7	374,4	129,3	503,7	2,8	2,8	25,1	25,1	5,5	45,0	9,9	25,7	21,8	13,4	6,2	45,9	14,8	188,2	2,3	5,5	13,7	56,2	46,2	83,6	568,1	775,6	123,0	75,3	198,3	1693,7	2164,4
	2 кл.з.				377,7		507,0						47,1	7,0							187,4					138,6			811,8				1732,4	2203,1
	3 кл.з.				376,9		506,2			27,0	27,0																						1733,5	2204,2
	4 кл.з.				381,5		510,8																			92,4			765,6		123,2	246,2	1739,8	2210,5

Привязан	Гип	Силаева		А-II, III, IV-300-0472.90 КЖ-
	Н.контр.	Соколова		
	Нач.отд.	Одиноков		Склад материалов и оборудования встроенный во вспомогательное здание (из монолитного железобетона)
	Гл.спец.	Кореневский		Спецификация элементов к схеме расположенной на листе КЖ-23. Ведомость расхода стали
	Нач.гр.	Васильева		
Инв. №	Инж. II к.	Козлова		

Стадия	Лист	Листов
РП	24	

Гипропромтрансстрой

Инв. № подл. | Подпись и дата | Взам. инв. №

копир. [подпись]

24612-02 34

формат А2

Инв. № подл.

Схема расположения закладных деталей

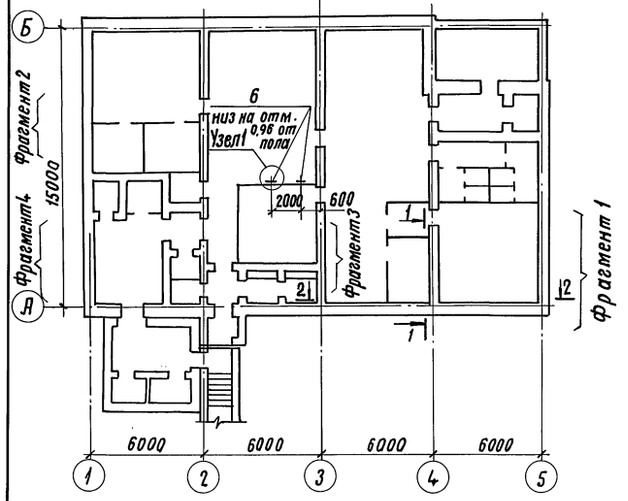

Фрагмент 1

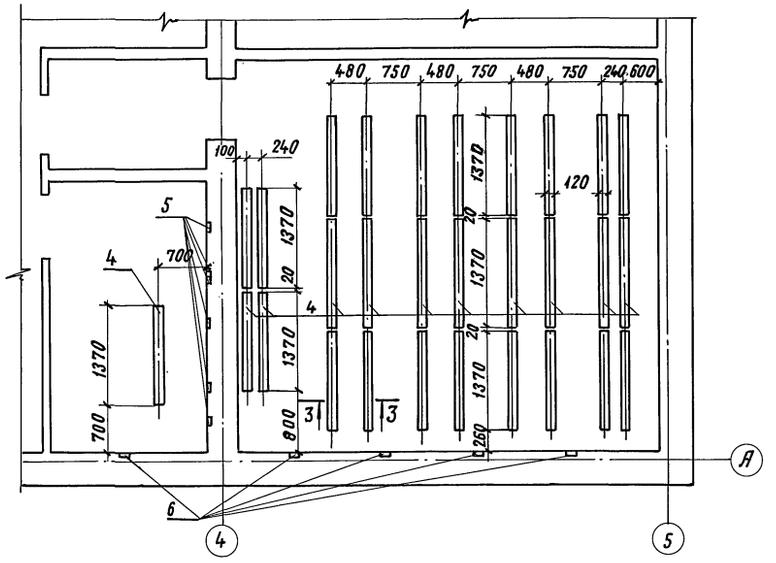

Фрагмент 2

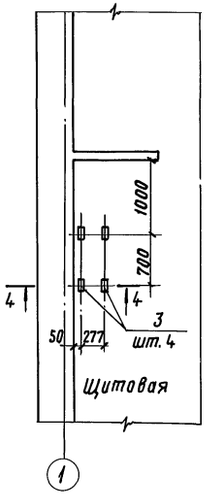

Фрагмент 3

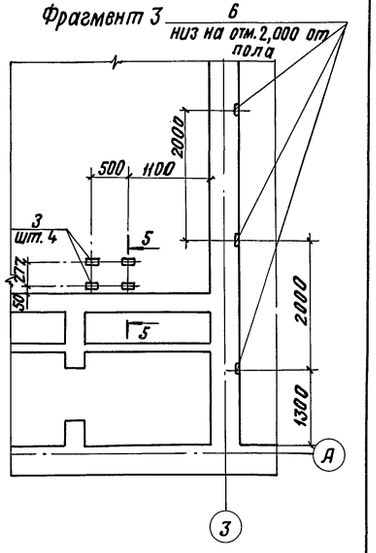

Фрагмент 4

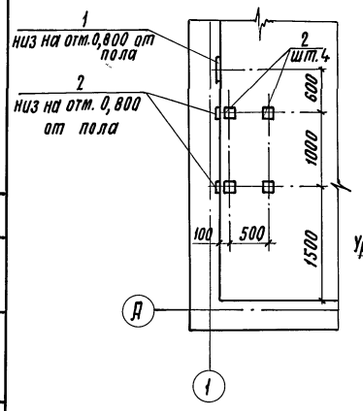

1-1

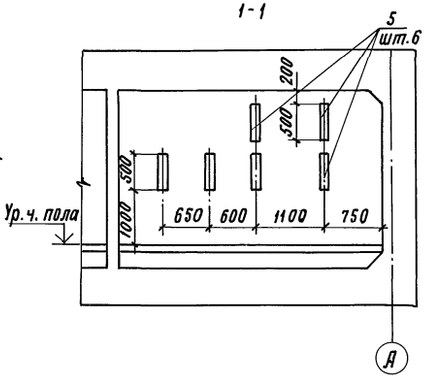

3-3

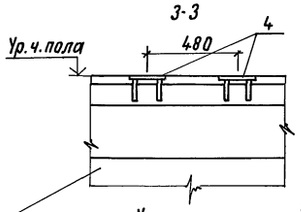

4-4

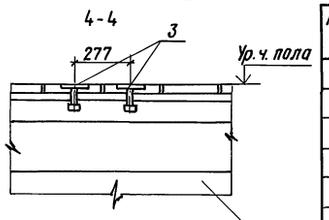

5-5

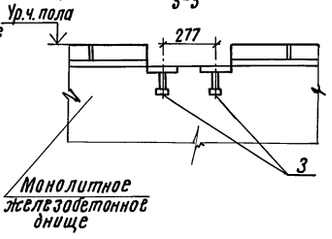

2-2

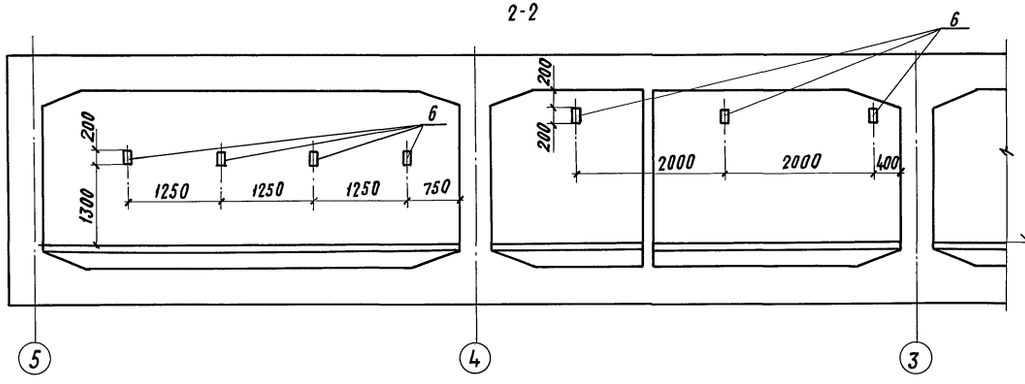

Узел 1

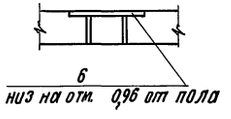

Спецификация элементов к схеме расположения на листе

Марка, поз.	Обозначение	Наименование	Кол.	Масса ед., кг	Примечание
		Детали			
1	Альбом 3 КЖИ-32.00-08	Закладная деталь ЗД 14	1	4,66	
2	-07	ЗД 13	6	1,18	
3	1.400-15 В1.110	МН 101-6	8	0,68	
4	Альбом 3 КЖИ-29.00	ЗД 1	29	10,83	
5	КЖИ-31.00	ЗД 3	6	2,48	
6	-01	ЗД 4	12	1,00	

Ведомость расхода стали на элемент, кг

Марка элемента	Закладные детали								Общий расход
	Арматура класса		Прокат марки						
	А-III		ВСт3кп2						
	ГОСТ 5781-82		ГОСТ 103-76			ГОСТ 82-70			
	ф 8	Итого	-6х100-6х120		Итого	δ=6	δ=8	Итого	
Стены	2,10	2,10	26,88		26,88	10,60		10,60	39,58
Пол	90,12	90,12		224,75	224,75	2,4	1,6	4,0	318,87

Привязан			
Инв. №			

ГИП	Силаева	
Н. контр.	Соколова	
Нач. отд.	Одинокой	
Гл. спец.	Кареневский	
Нач. отд.	Васильева	
Инженер	Чудакова	

Копировал

А-II, III, IV-300-0472.90 КЖ

Склад материалов и оборудования встроенный во вспомогательное здание из монолитного железобетона.	стадия	лист	листов
	Р	25	
Схема расположения закладных деталей.	Гипропромтранспстрой		

24612-02 35 Формат А2

Альбом 2

Принципиальная схема открывания рамы с фильтрами ФЯР

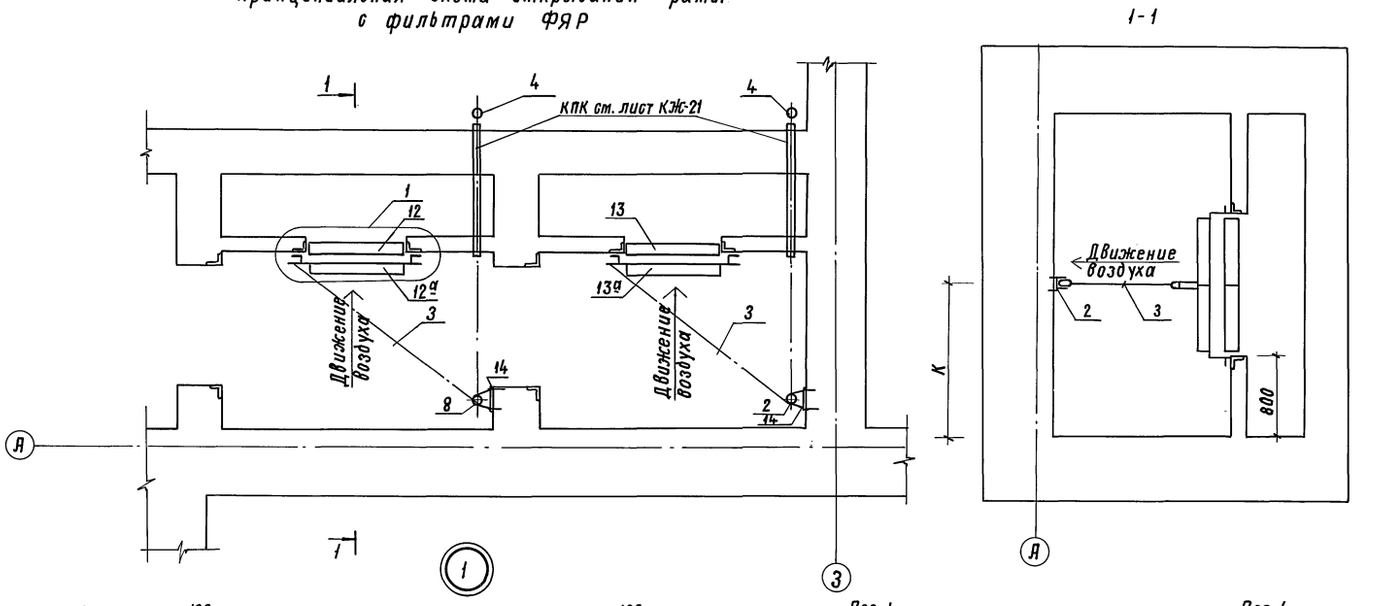

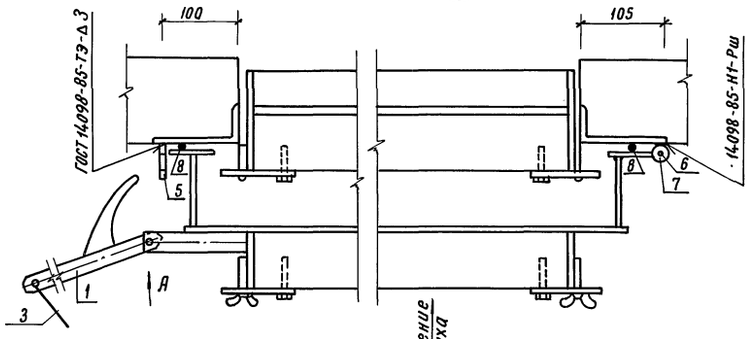

Поз. 1

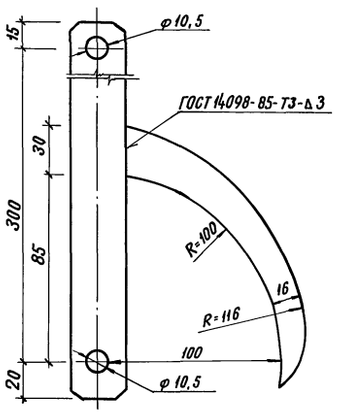

Поз. 4

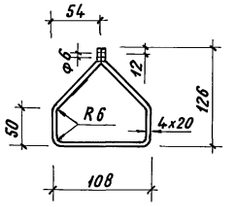

Поз. 5

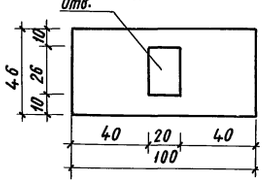

Блок Б-1 (поз. 2)

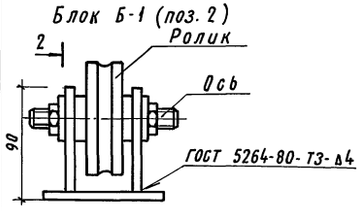

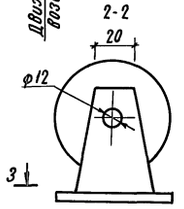

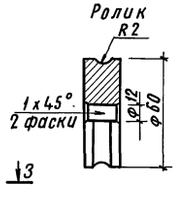

Ось

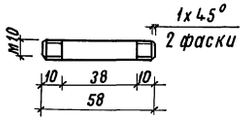

3-3

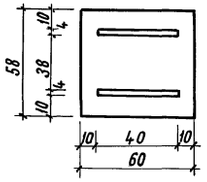

Вид А

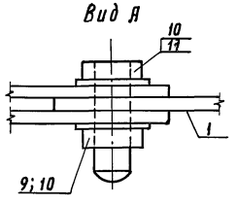

Ведомость деталей

Поз.	Эскиз
6	170 / 150

Спецификация к схеме расположенной на листе

Марка, поз.	Обозначение	Наименование	Кол.	Масса ед., кг	Примечание
		Детали			
1		Лист Б-ПНЧ ГОСТ 19903-74* / ВСт3спТУ 14-1-3023-80	2	0,4	
2		Блок Б-1	2	0,56	
3		Канат 4,0-Г-ВН-1372(140) ГОСТ 3062-80*	7	0,05	п.м
4		Полоса Б-ПНЧх20 ГОСТ 103-76* / ВСт3спТУ 14-1-3023-80	2	0,68	
5		Лист Б-ПНЧ ГОСТ 19903-74* / ВСт3спТУ 14-1-3023-80	2	0,18	
14		Лист Б-ПНЧ ГОСТ 19903-74* / ВСт3спТУ 14-1-3023-80 δ=100	2	0,3	
9		Гайка М10 ГОСТ 5915-70*	2		
10		Болт ГОСТ 7798-80*, δ=30	2		
11		Шайба М10 ГОСТ 18123-82*	2		
12	Альбом 3 КМ-2	Коробка КМ-1	1		
12а		КМ1-1	1		
		Переменные данные			
		1 климатическая зона			
13	Альбом 3 КМ-2	Коробка КМ-2	1		
13а		КМ2-1	1		
		Детали			
6		Ф10 АI ГОСТ 5781-82, δ=160	3	0,10	
7		Труба 10 ГОСТ 3262-75, δ=50	3	0,04	
8		ПРП-40К-10.300 ГОСТ 19177-81	6,7		п.м.
		2,3,4 климатические зоны			
13	Альбом 3 КМ-2	Коробка КМ-3			
13а		КМ3-1			
		Детали			
6		Ф10АI ГОСТ 5781-82, δ=160	3	0,10	
7		Труба 10 ГОСТ 3262-75; δ=50	3	0,04	
8		Шнур 5 СФ 15 ГОСТ 6467-79*	8,1		п.м.

1. Поз. 5,7 приваривать к закладной рамке при монтаже по месту.
2. Поз. 14 пристрелить к стене дюбелями при монтаже.
3. Поз. 8 приклеить по контуру коробки клеем №88.

Таблица размера „К" в мм

Позиция коробки	Климатическая зона			
	1	2	3	4
12	1570	1570	1570	1570
13	1340	1610	1610	1610

Привязан

Инв. №

ГИП	Силаева		А-II, III, IV-300-0472.90 КЖ-
Н. контр.	Соколова		
Нач. отд.	Одинаков		Склад материалов и оборудования встроенный во вспомогательное здание (из монолитного ж. бетона)
Гл. спец.	Кореневский		Принципиальная схема открывания рамы с фильтрами ФЯР.
Нач. гр.	Васильева		
Инженер	Борисикова		

Стадия	Лист	Листов
РП	26	

Гипропромтранспстрой

Копировал Р. Сокол

24612-02 36 Формат А2

Альбом 2

План

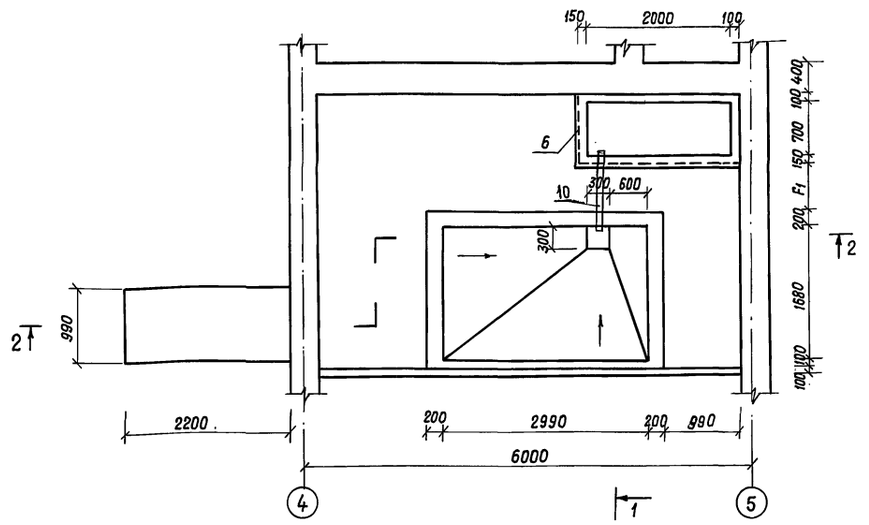

Схема расположения плит фекального резервуара

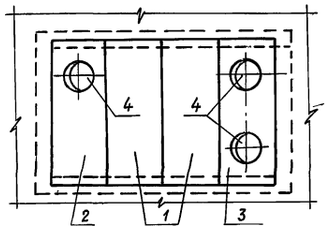

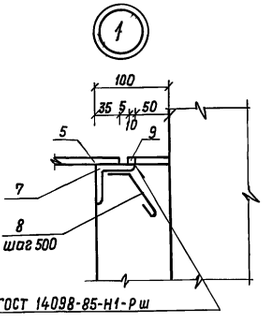

1 - 1

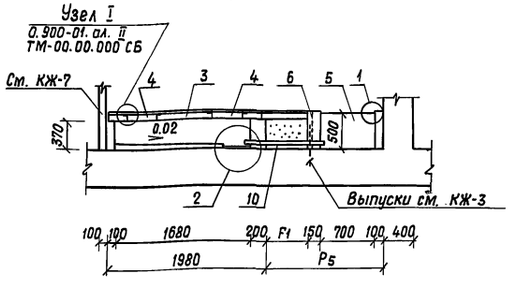

2 - 2

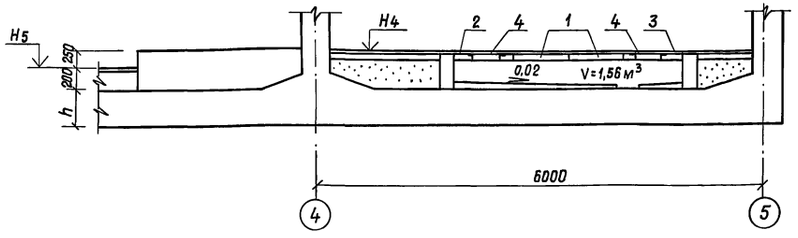

Спецификация элементов к схемам, расположенным на листе

Марка, поз	Обозначение	Наименование	Кол.	Масса ед., кг	Примеч
		Сборные ж. б. элементы			
1	3.006.1-2.87. 2-14	Плита П14g-3	2	310	
2	Альбом КЖ-01.00	П14g-3И1	1	310	
3	-01	П14g-3И2	1	310	
		Стальные элементы			
4	0-900-01. Вл.II ТМ-01.00.000 СБ	Крышка	3	4,2	
5	б.ч.	Лист чечевица 0-ПМ-6х1070х770 / ВСт3кп ГОСТ 8568-77*	2	40,0	

Спецификация монолитных железобетонных конструкций

Формат	Зона	Поз.	Обозначение	Наименование	Кол.	Примеч.
				Приямок		
				Детали		
		7		Уголок Б-50х50х5, ГОСТ 8509-85 / ВСт3кп ГОСТ 535-79*	5,4м	Разрезать по месту
		8		ФВАI ГОСТ 5781-82* e=280	11	
		9		Квадрат В10 ГОСТ 2590-71* / Вст3кп ГОСТ 535-79*	4,24	кг
		6		4Ср 5 Вр I-100 / 5 Вр I-200 90х290	5,74	кг
				Материалы		
				Бетон класса В15	0,37	м³
				Фундамент под баки		
				Материалы		
				Бетон класса В15	0,86	м³
				Фекальный резервуар		
				Детали		
		10		Труба 108х4,0х1200 ГОСТ 8732-78 / Б Ст 4 сп ГОСТ 8731-74	1	12,3кг
				Материалы		
				Бетон класса В15	0,89	м³

Ведомость расхода стали на элемент, кг.

Марка элемента	Изделия арматурные			Изделия закладные									Общий расход
	Арматура класса		Всего	Арматура класса	Прокат марки						Всего		
	Вр I			A-I	ВСт3				Б Ст4 сп				
	ГОСТ 6727-80			ГОСТ 5781-82	ГОСТ 8509-86		ГОСТ 2590-71*		ГОСТ 8732-78				
	ф5	Итого		ф8	Итого	-50х5	Итого	В10	Итого	108х4,0	Итого		
Приямок	5,74	5,74	5,74	1,32	1,32	20,36	20,36	4,24	4,24	12,3	12,3	38,22	43,96

Таблица размеров и отметок

Класс сооружения	Размеры, мм		Отметки, мм	
	P5	F1	H4	H
А-II	1590	640	-3,860	-3,910
А-III	1640	690	-3,810	-3,860
А-IV	1690	740	-3,760	-3,810

1. Стены фекального резервуара выполнить из бетона класса В15 на сульфатостойком цементе. По днищу резервуара устраивается стяжка из сульфатостойкого цемента марки 400, внутренние поверхности резервуара железнятся.
2. Металлические поверхности окрашиваются за два раза битумным лаком.
3. Сетку поз. 6 разрезать пополам вдоль, и привязать к выпускам днища.

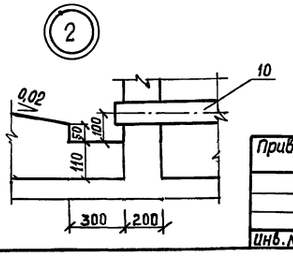

Привязан:

Инв.N

ГИП	Силаева		
Н.контр.	Соколова		
Нач. отд.	Одиноков		
Гл. спец.	Кореневский		
Нач. гр.	Васильева		
Инж.	Борисикова		

А-II, III, IV-300-0472.90 КЖ

Склад материалов и оборудования встроенный во вспомогательное здание из монолитного железобетона

Стадия	Лист	Листов
РП	27	

Фекальный резервуар, приямок. Спецификации к схемам расположенным на листе

ГИПРОПРОМТРАНССТРОЙ

Копир. Zm

24612-02 37

Формат А

Инв.N подл. | Подпись и дата | Взам. инв.N

Альбом 2

Фундаменты в ДЭС и венткамере

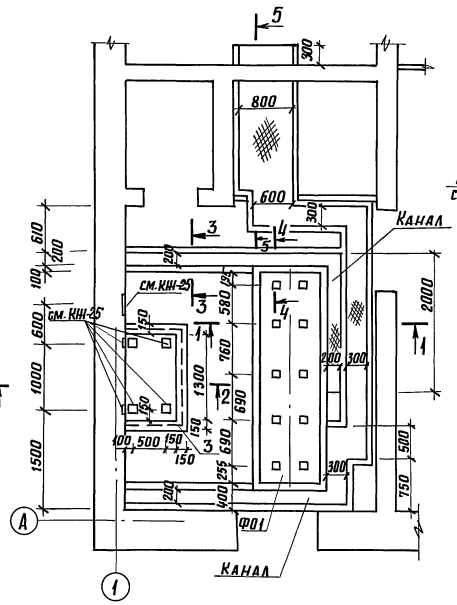

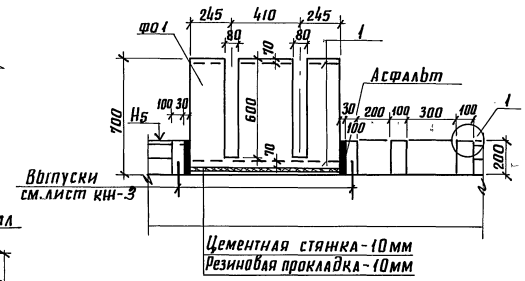

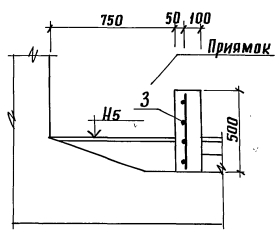

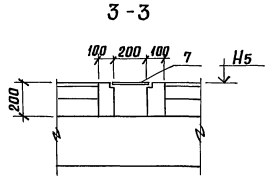

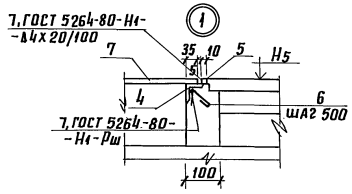

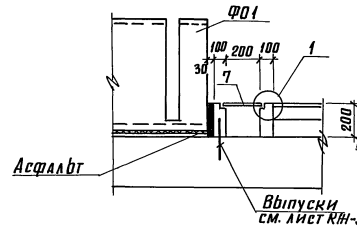

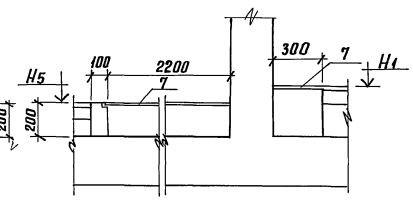

Спецификация монолитных конструкций

Формат	Зона	Поз.	Обозначение	Наименование	Кол.	Примечание
				Фундамент Ф01		
				Сборочные единицы		
		1	Б.Ч.	4С 10АIIIС-100 / 3ВР1-100 85х315	2	17.0 кг
				Материалы		
				Бетон класса В15	1,94	м³
				Фундамент Ф02		
				Детали		
		2		Анкер Ф8 АI ГОСТ 5781-82*, ℓ=365	4	
				Материалы		
				Бетон класса В15	0,02	м³
				Фундамент Ф03		
				Материалы		
				Бетон класса В15	0,70	м³
				Приямок		
				Сборочные единицы		
		3	Б.Ч.	4С 8АIIIС-100 / 5ВР1-100 90х150	1	7,8 кг
				Материалы		
				Бетон класса В7,5	0,35	м³
				Каналы		
				Детали		
		4	Б/Ч	Уголок Б-50х50х5 ГОСТ 8509-86 / ВСт3кп ГОСТ 535-79*	28,75	разрезать по месту
		5	"	Квадрат В10 ГОСТ 2591-88 / ВСт3кп ГОСТ 535-79*	28,75	разрезать по месту
		6	"	Ф8 АI ГОСТ 5781-82*, ℓ=200	64	
		7	"	Лист Чечевица 0-ПН-6,0 / ВСт3кп ГОСТ 8568-77*	6,45	м²
				Материалы		
				Бетон класса В7,5	0,63	м³

1. Сетку поз.3 разрезать пополам.
2. По периметру стенок каналов проложить уголок поз.4 по узлу 1.

Фундаменты в ФВП

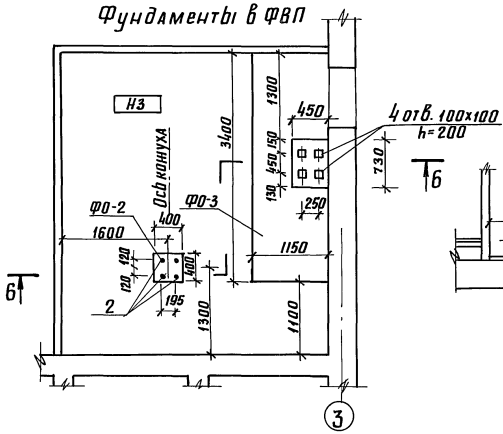

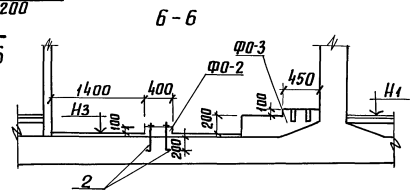

Ведомость деталей

Поз.	Эскиз
6	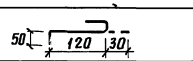
2	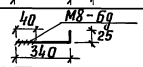

Теплом.х. часть
Водопров.и канал
Случский

Снятый воздух

				А-II, III, IV-300-0472.90	КН-
Привязан					
		ГИП	Силаева	Склад материалов и оборудования встроенный во вспомогательное здание (из монолитного железобетона)	Стадия: Р; Лист: 28; Листов:
		Н.контр.	Соколова		
		Нач.отд.	Одиноков	Фундаменты под оборудование и каналы	Гипропромтрансстрой
		Гл.спец.	Кореневский		
		Нач.гр.	Васильева		
Инв.№		Инж.II к.	Козлова		

копир. Лавр

24612-02 38 формат А2

Альбом 2

Схема расположения элементов лестницы

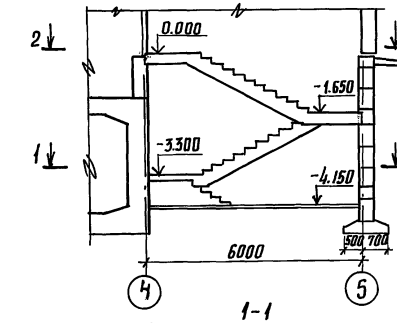

Схемы расположения элементов стен

по оси Б

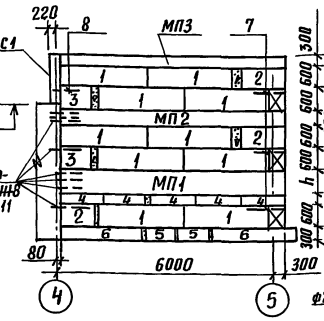

Схемы армирования монолитных поясов и стенки

МП1

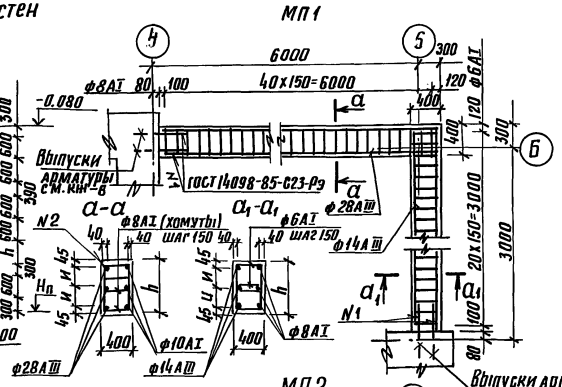

1-1

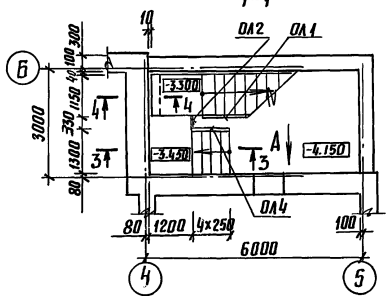

Вид А

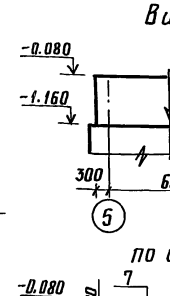

по оси Ч

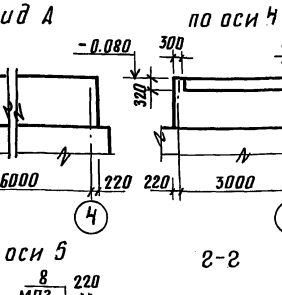

МП2

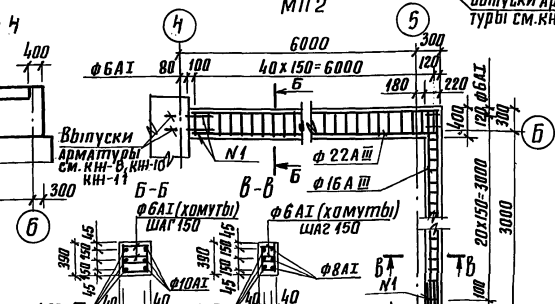

по оси 5

Г-Г

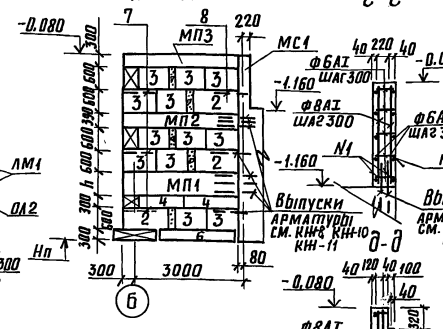

МП3; МС1

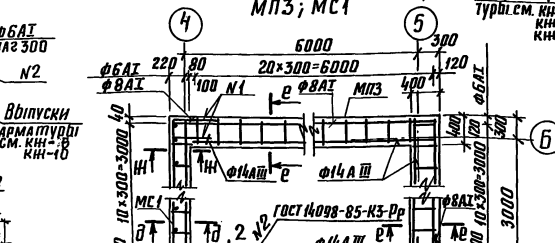

2-2

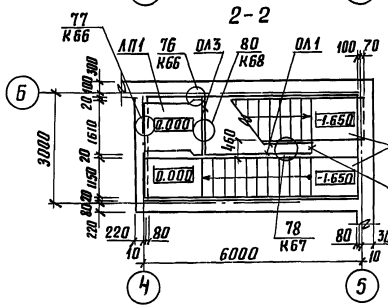

Схема расположения проступей

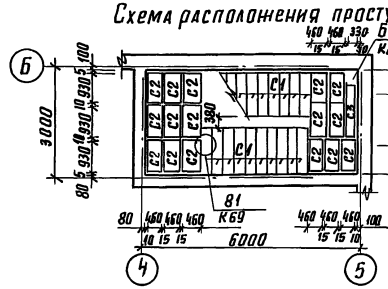

3-3

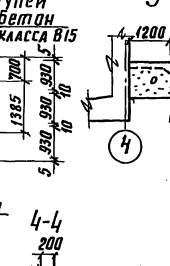

Бетон В15-30мм
4С 5ВрI-100 / 5ВрI-100 160х240 ГОСТ 23279-85
Бетон класса В7.5
Щебень, втрамбованный в грунт

4-4

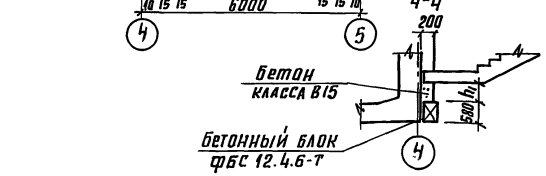

ОЛ4

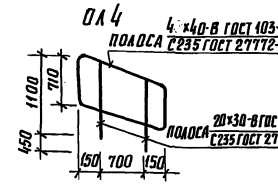

Класс сооружения	Размеры, мм h	h1	и	Отметка, м Нп
А-II	490	680	200	-4.860
А-III	390	580	150	-4.760
А-IV	290	480	100	-4.660

Спецификация к схемам, расположенным на листе

Марка, поз.	Обозначение	Наименование	Кол.	Масса ед. кг	Примечание
		Лестничный марш			
ЛМ1	1.050.1-2.1.03.0.00.0	ЛМП 60.11.17-Б	2	2600	
		Лестничная площадка			
ЛП1	1.050.1-2.1.17.0.00.0-08	ЛПП 16.15 Б	1	750	
		Проступи			
С1	1.050.1-2.1.18.0.00.0-01	1 ЛН 12.3	20	40	
С2	-08	2 ЛН 9.5	16	40	
С3	-02	2 ЛН 14.3	1	50	
		Блоки бетонные			
1		ФБС 24.4.6-Т ГОСТ 13579-78	10	1300	
2		ФБС 12.4.6-Т "	6	640	
3		ФБС 9.4.6-Т "	15	470	
4		ФБС 12.4.3-Т "	7	310	
		Плиты железобетонные			
5		ФЛ 12.8-1 ГОСТ 13580-85	2	500	
6		ФЛ 12.24-1 "	3	1630	
		Металлические элементы			
ОЛ1	1.050.1-2.2.02.0	Ограждение ОМ 17-1	2	38,2	
ОЛ2	10.0	ОМД-1	2	2,6	
ОЛ3	06.0	ОМВ 14-1	1	21.1	
ОЛ4	Альбом 2 лист КЖ-29	ОЛ 4	1	14.7	
	1.090.1-1/88.Б-1-К87	МС-17	2	1.55	
	7-1-К7	МС-18	10	0,14	
	6-1-К87	МС-20	3	0,14	
		4С 5ВрI-100 / 5ВрI-100 160х240 ГОСТ 23279-85	1	11.1	
7	КЖЧ-21.00 Альб.3	Сетка С1	3	2.0	
8		ф8АI ГОСТ 5781-82 ℓ=500	4	0,2	
		Монолитные конструкции			
МП1		Монолитный пояс МП1	1		
МП2		МП2	1		
МП3		МП3	1		
МС1		Монолитная стенка МС1	1		
		Материалы			
		Бетон класса В15	0,3м³		
		Бетон класса В7.5	4,0м³		

1. Устойчивость стен лестничной клетки расчитана на минимальную нагрузку от 2-х этажного здания при толщине панели 350мм.
2. Блоки стен укладывать на цементно-песчаном растворе м100. Швы кладки с внутренней стороны расшиваются, с наружной - затираются.
3. Монолитные участки стен выполнять из бетона класса В7.5.
4. Монолитные пояса и стенку выполнять из бетона класса В15.
5. Узлы замаркированы по серии 1.090.1-1/88 вып. Б-1.

Привязан

Инв. №

Инв. № подл. | Подпись и дата | Взам. инв. №

			А-II, III, IV-300-0472.90 КЖ		
ГИП	Силаева		Склад материалов и оборудования встроенный во вспомогательное здание (из монолитного железобетона)	стадия	лист	листов
Н.контр.	Соколова			РП	29	
Нач. отд.	Одиноков					
Гл. спец.	Кореневский		Технические решения входа в сооружение из здания	Гипропромтрансстрой		
Нач. гр.	Васильева					
Инж. II к.	Козлова					

Копир.

24612-02 39 Формат А2

альбом 2

Ведомость рабочих чертежей основного комплекта КМ

Лист	Наименование	Примечание
1	Общие данные	
2	Коробки КМ1, КМ2, КМ3, КМ6, КМ2-1, КМ3-1. Узел 1	
3	Коробки КМ4, дверь ДМ1. Узлы 1,2. Решетка РМ1.	
4	Павильон аварийного выхода	

Ведомость спецификаций

Лист	Наименование	Примечание
3	Ведомость элементов к листам КМ-2, КМ-3	
4	Ведомость элементов	
4	Спецификация к схемам, расположенным на листе	

Ведомость металлоконструкций по видам профилей

Наименование конструкций		Масса конструкций, кг: По видам профилей стали: Крупносортная сталь	Среднесортная сталь	Мелкосортная сталь	Катанка	Гнутые и гнутосварные профили	Трубы	Прочие	Всего
Коробки	1 клим. зона	123,0		13,0			0,2		137,6
	2 клим. зона	151,7		14,1			0,2		167,7
	3,4 клим. зоны	163,5		16,2			0,2		181,7
Дверь ДМ1		21,6		0,2	6,0		0,3		28,4
Решетка РМ1		43,8	158,0						201,9
Павильон аварийного выхода		85,1		1,2		398,0			489,1
Итого	1 клим. зона	273,5	158,0	14,4	6,0	398,0	0,5		857,0
	2 клим. зона	302,2		15,5					887,1
	3,4 клим. зоны	314,0		17,6					901,1

Техническая спецификация металла

Вид профиля и ГОСТ	Марка металла и ГОСТ	Обозначение и размер профиля, мм	N п.п.	Код: Марки металла	Код: Вида профиля	Код: Размера профиля	Длина мм	Масса металла по элементам конструкции, кг: Павильон аварийного выхода	Решетка РМ1	Дверь ДМ1	Коробки 1 Кл. зона	Коробки 2 Кл. зона	Коробки 3-4 Кл. зоны	Общая масса, кг
Полоса ГОСТ 103-76*		– 20×4	1								1,6	1,6	1,6	
		– 30×4	2								10,5	11,6	13,6	
		– 36×4	3								0,5	0,5	0,5	
		– 63×4	4								24,9	37,3	39,1	
		– 65×4	5								15,3	19,6	21,8	
		– 70×4	6								1,7	2,3	3,0	
		– 85×4	7								14,7	17,5	17,6	
		– 100×4	8								19,1	22,5	22,5	
		– 130×4	9								43,7	48,1	54,7	
		– 40×6	10							0,2				0,2
		– 100×8	11					5,0						5,0
Всего профиля			12					5,0		0,2	132,0	161,0	174,4	
Круглая сталь ГОСТ 5781-82		ф 6 А I	13							1,2				1,2
		ф 18 А I	14					1,2						1,2
		ф 25 А I	15						151,5					151,5
Всего профиля			16					1,2	151,5	1,2				152,7
Уголок ГОСТ 8509-86	В Ст 3 кп 2 ГОСТ 380-88	∟ 50×50×5	17						42,6	21,0				63,6
		∟ 75×75×6	18					22,2						22,2
Всего профиля			19					22,2	42,6	21,0				85,8
Уголок ГОСТ 8510-85		∟ 75×50×5	20					39,6						39,6
		∟ 100×63×8	21					15,8						15,8
Всего профиля			22					55,4						55,4
Швеллеры ГОСТ 8278-83		[120×60×4	23					301,8						301,8
Всего профиля			24					301,8						301,8
Трубы стальные водогазопроводные ГОСТ 3262-75*		Труба 10	25								0,2	0,2	0,2	0,2
		Труба 20	26							0,3				0,3
Всего профиля			27							0,3	0,2	0,2	0,2	
Сетки стальные плетеные одинарные ГОСТ 5336-80		Сетка 2-20-2,0-0	28							4,6				4,6
Всего профиля			29							4,6				4,6
Профили гнутые замкнутые сварные квадратные и прямоугольные ТУ36-2287-80	4-IV В Ст 3 сп ГОСТ 16523-89	80×80×3	30					84,6						84,6
Всего профиля			31					84,6						84,6
Всего масса металла								470,3	194,1	27,3	132,2	161,2	174,6	
в том числе по маркам	В Ст 3 кп 2							385,3	194,1	27,3	132,2	161,2	174,6	
	4-IV-В Ст 3 сп							84,6						84,6

В ведомости металлоконструкций по видам профилей масса определена по технической спецификации металла с учетом уточнения массы конструкций в деталировочных чертежах (КМД) в размере 3%, масса конструкции в графе „Всего" определена с учетом массы наплавленного металла 1% массы профилей.

Типовой проект разработан в соответствии с действующими нормами и правилами и обеспечивает пожаро и взрывобезопасную эксплуатацию здания при соблюдении предусмотренных проектом мероприятий

Главный инженер проекта (Силаева)

Привязан:

Инв. N

А-II, III, IV-300-0472.90 КМ

ГИП	Силаева	
Н.контр.	Соколова	
Нач.отд.	Одинаков	
Гл.спец.	Кореневский	
Нач.гр.	Васильева	
Инженер	Борисикова	

Склад материалов и оборудования встроенный во вспомогательное здание (из монолитного железобетона)

Стадия	Лист	Листов
РП	1	4

Общие данные

ГИПРОПРОМТРАНССТРОЙ

Копир.

24612-02 40

Формат А2

Альбом 2

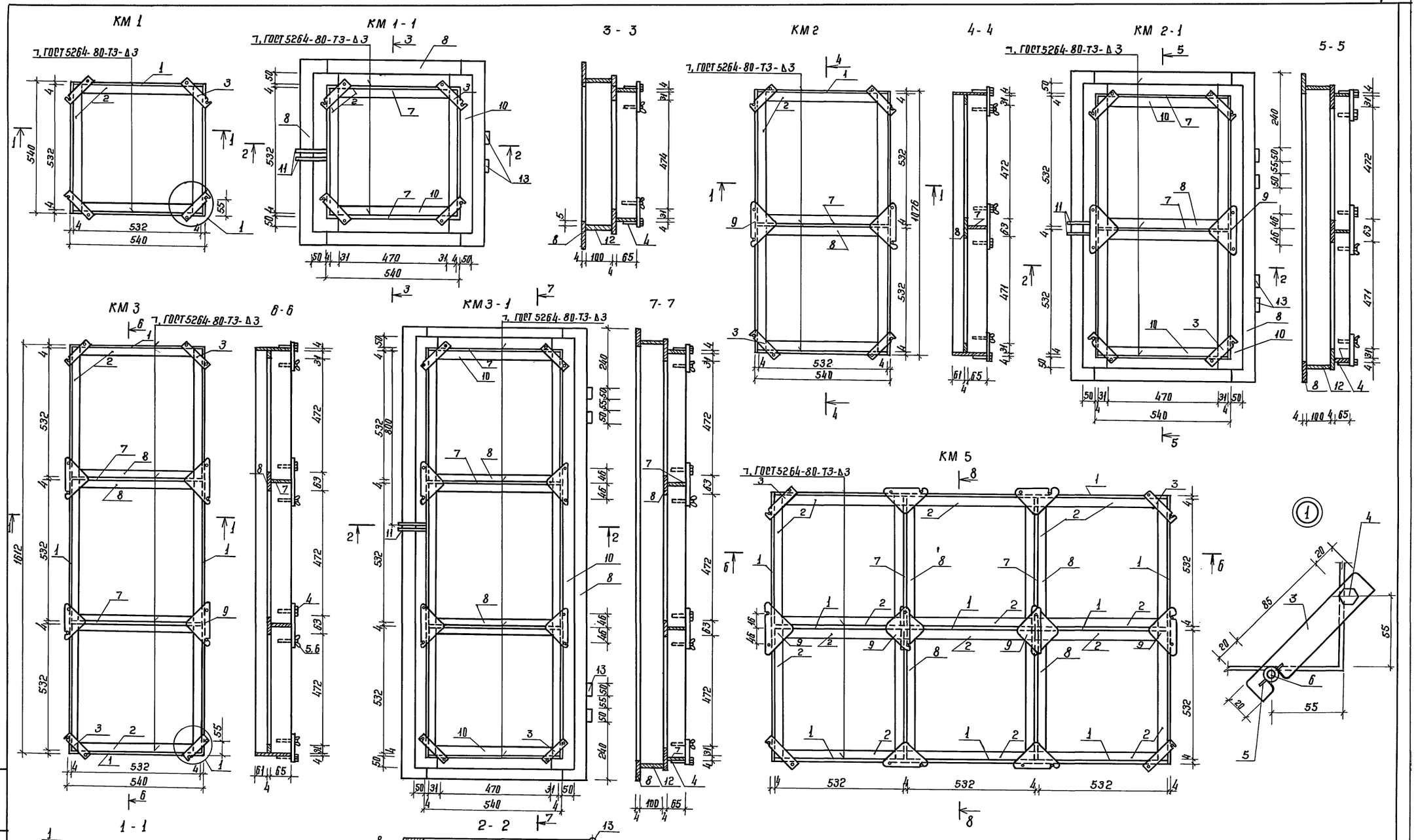

				А-II, III, IV-300-0472.90			КМ
Привязан		ГИП	Силаева	Склад материалов и оборудования встроенный во вспомогательное здание (из монолитного железобетона)	Стадия	Лист	Листов
		Н. контр.	Соколова		РП	2	
		Нач. отд.	Одинаков				
		Гл. спец.	Кореневский	Коробки КМ1, КМ2, КМ3, К5, КМ1-1, КМ2-1, КМ3-1. Узел 1.	Гипропромтрансстрой		
Инв. №		Нач. груп	Васильева				
		Инжен.	Борисикова				

Копир. 24612-02 41 Формат А2

Альбом 2

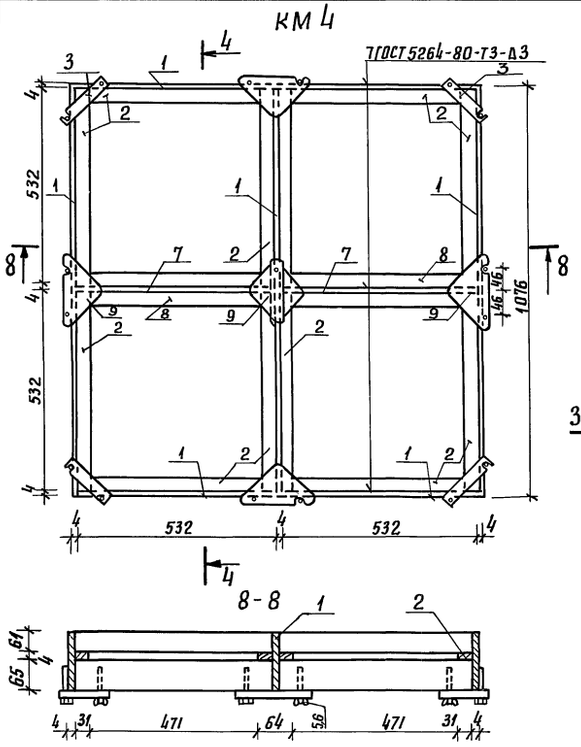

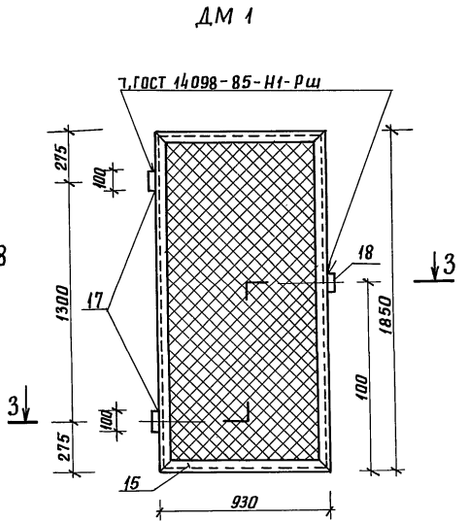

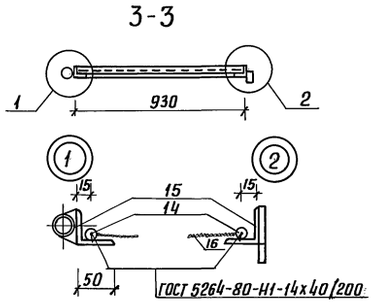

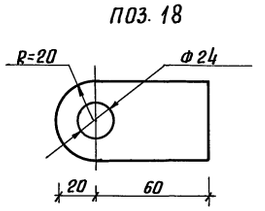

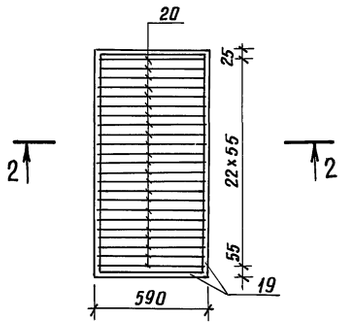

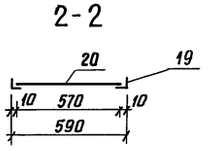

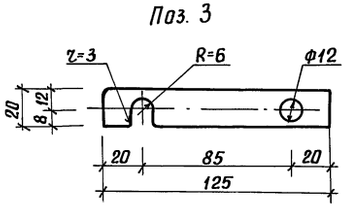

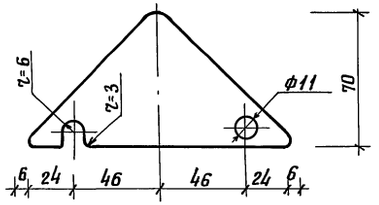

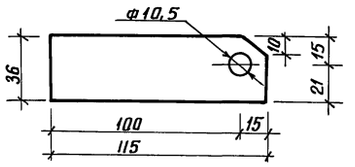

Ведомость элементов к листам КМ2; КМ-3 (начало)

Марка	Сечение: Эскиз	Поз.	Состав	Опорные усилия: М, тсм	N тс	Q тс	Группа конструк.	Марка металла	Примеч.
1	2	3	4	5	6	7	8	9	10
КМ1	См. чертеж	1	-130х4				4	ВСт3кп2	
		2	-30х4						
		3	-20х4						
	Болт	4	М10х45,36 ГОСТ 7798-70						
	Гайка-барашек	5	М10х6Н6 ГОСТ 3032-76						
	Шпилька	6	М10х60 ГОСТ 22042-76						

(окончание)

1	2	3	4	5	6	7	8	9	10
КМ2÷КМ5	см. чертеж	1	-130х4				4	ВСт3кп2	
	"	2	-30х4						
	"	3	-20х4						
	Болт	4	М10х45,36 ГОСТ 7798-70						
	Гайка-барашек	5	М10х6Н6 ГОСТ 3032-76						
	Шпилька	6	М10х60 ГОСТ 22042-76						
	См. чертеж	7	-65х4						
	"	8	-63х4						
	"	9	-70х4						
КМ1-1	см. черт	3	-20х4						
	Болт	4	М10х45,36 ГОСТ 7798-70						
	Гайка-барашек	5	М10х6Н6 ГОСТ 3032-76						
	Шпилька	6	М10х60 ГОСТ 22042-76						
	См. чертеж	7	-65х4						
	"	8	-63х4						
	"	10	-85х4						
	"	11	-36х4						
	"	12	-100х4						
	"	13	труба Ф10, l=50						
КМ2-1 КМ3-1	См. чертеж	3	-20х4						
	Болт	4	М10х45,36 ГОСТ 7798-70						
	Гайка-барашек	5	М10х6Н6 ГОСТ 3032-76						
	Шпилька	6	М10х60 ГОСТ 22042-76						
	см. чертеж	7	-65х4						
	"	8	-63х4						
	"	9	-70х4						
	"	10	-85х4						
	"	11	-36х4						
	"	12	-100х4						
	"	13	труба Ф10, l=50						
ДМ1	См. чертеж	14	ГОСТ Ф6АI; 5781-75						
	"	15	L50х50х5 ГОСТ 8509-72*						
	Сетка	16	2-20-2,0-0 ГОСТ 5336-80						
	Труба	17	Ф20						
	Полоса	18	-40х6						
РМ1	см. чертеж	19	L50х50х5						
		20	Ф25АI						

Привязан	гип	Силаева		А-II, III, IV-300-0472.90 КМ			
	н.контр.	Соколова					
	Нач.отд.	Одинаков		Склад материалов и оборудования встроенный во вспомогательное здание (из монолитного железобетона)	стадия	лист	листов
	Гл.спец.	Кореневский			РП	3	
	Нач.гр.	Васильева		Коробка КМ4. Дверь ДМ1, Узлы 1, 2. Решетка РМ1	Гипропромтрансстрой		
Инв.№	инженер	Борисикова					
	копир.			24612-02 42	формат А2		

ИНВ. N ПОДЛ. | ПОДПИСЬ И ДАТА | ОЗАМ. ИНВ.№

Альбом 2

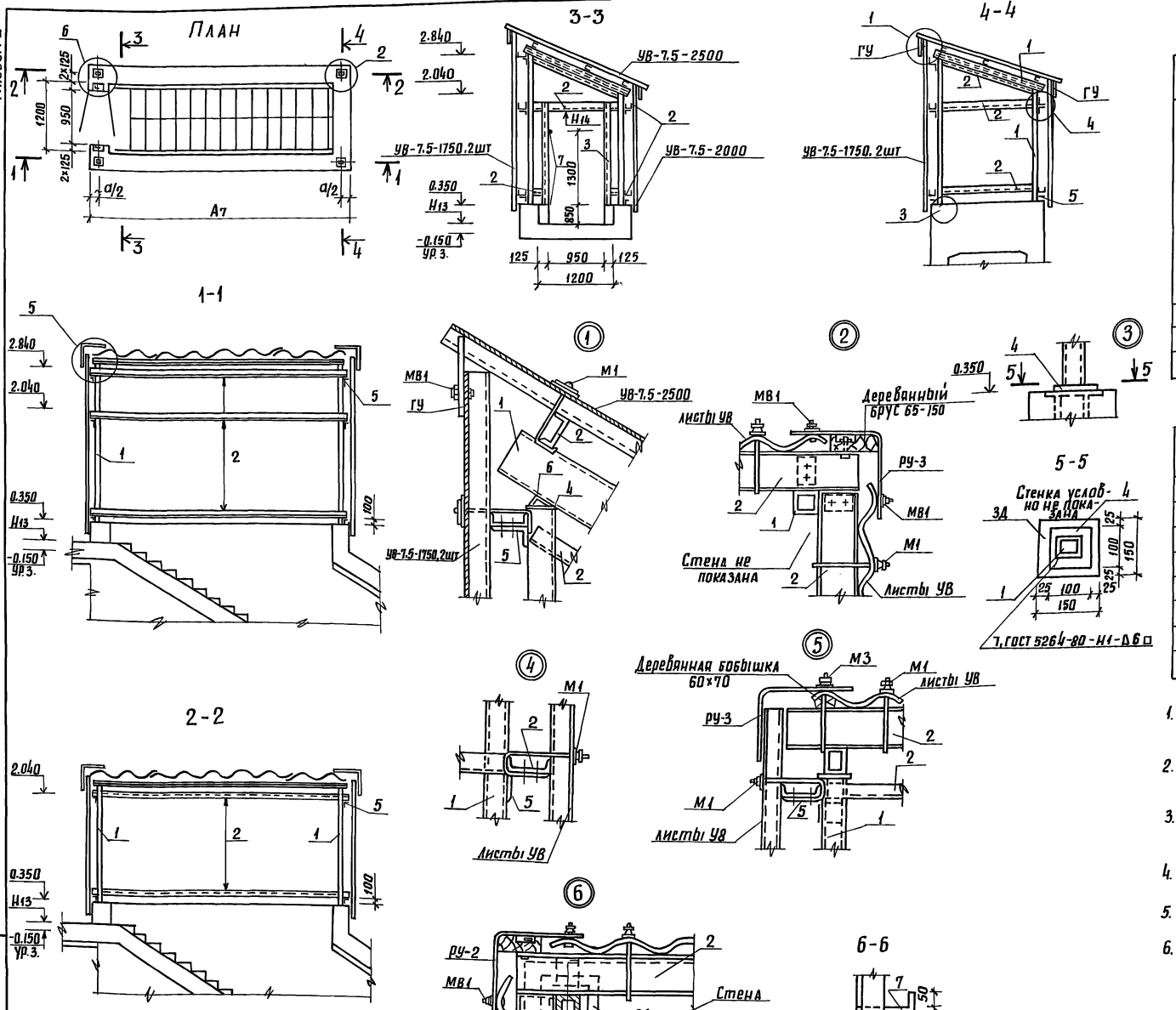

Спецификация к схемам, расположенным на листе

Марка, поз.	Обозначение	Наименование	Кол.	Масса ед. кг	Примечание
	ГОСТ 16233-77	Асбестоцементные листы			
		УВ-7.5-2500	6		
		УВ-7.5-2000	4		
		УВ-7.5-1750	10		
		Угловая деталь РУ-1	4		
		" РУ-2	2		
		" РУ-3	2		
		Гребенка ГУ	8		
М1	Серия 2.430-2, вып.1	Элементы крепления М1	54		
МВ1		" МВ1	20		
М3	Серия 2.460-1, вып.1	" М3	10		

Ведомость элементов

Марка	Сечение			Опорные усилия			Группа констр.	Марка металла	Примечание
	Эскиз	Поз.	Состав	M1 тс·м	N1 тс	Q1 тс			
	□	1	80×80×4				4	ВСт3кп2	
	⊏	2	120×60×4				"	"	
	∟	3	75×7				"	"	
	—	4	100×8				"	"	
	∟	5	100×63×6				"	"	
	∟	6	75×50×5				"	"	
	•	7	А-I-18				"	"	Скоба для навески М1

1. Чертежи павильона разработаны на стадии КМ. Деталировочные чертежи металлических конструкций разрабатываются заводом-изготовителем.
2. Заводские соединения - сварные, монтажные на болтах нормальной точности М16 и на монтажной сварке. Толщину швов принять 6мм. Сварку выполнять электродами типа Э42, ГОСТ 9467-75.
3. Изготовление и монтаж конструкций производится в соответствии со СНиП III-18-75 „Металлические конструкции правила изготовления монтажа и приемки."
4. Детали устройства стен и покрытий из асбестоцементных волнистых листов УВ по серии 2.430-2 вып.1 и 2.460-1 вып.1.
5. Металлические конструкции два раза окрасить масляной краской.
6. Двери учтены на листе АР-4.

Таблица отметок и размеров

Класс сооружения	Отметки, м		Размеры, мм	
	H13	H14	A7	a
А-II	-0.080	1.220	4400	350
		0	4350	300
А-IV	0.020	1.920	4300	250

Гип	Силаева		А-II, III, IV-300-0472.90	КМ
Н. контр.	Соколова			
Нач. отд.	Одиноков			
Гл. спец.	Кореневский		Склад материалов и оборудования, встроенный во вспомогательное здание (из монолитного железобетона)	Стадия: РП; Лист: 4; Листов:
Нач. гр.	Васильева		Павильон аварийного выхода	Гипропромтрансстрой
Инженер	Борисикова			

Привязан

Инв. №

копир. Лавр.

24612-02 (43) формат А2

Взам. инв. №

Подпись и дата

Инв. № подл.

gost.e-ecolog.ru