Типовой проект

503-4-55.88

Производственный корпус станции технического обслуживания на 800 грузовых автомобилей

Альбом VI

Чертежи индустриальных строительных конструкций и изделий

10027/06

КФ ЦИТП Инв.№

Привязан:

Инв. №

gost.e-ecolog.ru

Типовой проект

503-4-55.88

Производственный корпус станции технического обслуживания на 800 грузовых автомобилей

Альбом VI

Состав проекта:

Альбом I - Общая пояснительная записка. Технология производства. Технологические коммуникации.

Альбом II - Производственные помещения. Архитектурные решения. Конструкции железобетонные, конструкции металлические

Альбом III - Производственные помещения. Внутренний водопровод и канализация. Отопление и вентиляция.

Альбом IV - Производственные помещения. Силовое электрооборудование. Электрическое освещение. Автоматизация производства. Связь и сигнализация. Пожарно-охранная сигнализация. Чертежи заданий заводам-изготовителям на электрооборудование, КИП и автоматику.

Альбом V - Бытовые помещения. Архитектурные решения. Конструкции железобетонные. Технология производства. Отопление и вентиляция. Внутренние водопровод и канализация. Силовое электрооборудование. Электрическое освещение. Автоматизация производства. Связь и сигнализация. Пожарно-охранная сигнализация. Чертежи заданий заводам-изготовителям на электрооборудование, КИП и автоматику.

Альбом VI - Чертежи индустриальных строительных конструкций и изделий.

Альбом VII - Спецификации оборудования.

Альбом VIII - Ведомости потребности в материалах.

Альбом IX - Сметы. Производственные помещения.

Альбом X - Сметы. Бытовые помещения.

Разработан:

проектным институтом

„Гипропромсельстрой"

Главный инженер института Шестернев Г.

Главный инженер проекта Евсеев Г.

Рабочий проект

Утвержден и введен в действие

институтом „Гипропромсельстрой"

Росагропрома СССР

Приказ № 120 от 1 апреля 1988 г.

КФ ЦИТП Инв. №

				Привязан:	
Инв. №					

Альбом VI

Типовой проект 503-4-55.88

Обозначение	Наименование	Стр.	Примечание
ТП КИ-СА	Содержание альбома	23	
КИ-ТТ	Технические требования	4	
КИ-01000	Спецификация дополнительных		
	закладных изделий на элемент	5	
КИ-01000-ВС	Ведомость расхода стали на		
	дополнительные закладные		
	изделия на элемент.	6	
КИ 01000 01-СБ	Колонна 2К74-3АIVМ3-01	7	
-02-СБ	Колонна 2К74-3АIVМ3-02	7	
-03-СБ	Колонна 2К74-3АIVМ3-03	8	
-04-СБ	Колонна 2К74-3АIVМ3-04	8	
-05-СБ	Колонна 2К74-3АIVМ3-05	9	
-06-СБ	Колонна 12К75-6АIVМ4-06	9	
-07-СБ	Колонна 12К75-6АIVМ4-07	10	
-08-СБ	Колонна 12К75-6АIVМ4-08	10	
-09-СБ	Колонна КФ 73-2АV-09	11	
-10-СБ	Колонна КФ 73-2АV-10	11	
КИ-02000	Балка 1БП6-3АV-01	12	
КИ-03000-ВС	Ведомость расхода стали на		
	дополнительные закладные		
	и арматурные изделия на		
	элемент.	13	
КИ-03000-01	Плита 1ПГ18-7АVТ-01	14	
-02	Плита 1ПГ18-3АVл-02	14	
-03	Плита 1ПВ18-7АVТ-4-03	14	
-04	Плита 1ПВ18-3АVл-7-04	15	
-05	Плита 1ПВ18-5АVТ-7-05	15	
-06	Плита 1ПВ18-3АVл-10-06	15	
-07	Плита 1ПВ18-5АVТ-7-07	16	
-08	Плита 1ПВ18-5АVТ-4.1-08	16	

Обозначение	Наименование	Стр.	Примечание
ТП КИ-03000-09	Плита 1ПВ18-5АVТ-7.1-09	16	
КИ-04000	Спецификация и ведомость расхо-		
	да стали к схемам расположения		
	закладных изделий в панелях		
	Схемы I÷VI	17÷20	
КИ-05000	Спецификация дополнительных		
	закладных изделий и деталей		
	на элемент	21	
КИ-05000-ВС	Ведомость расхода стали на допол-		
	нительные закладные изделия и		
	детали на элемент.	22	
КИ-05000-01-СБ	Плита ПРБО.15-8АтVТ-01	23	
-02-СБ	Плита ПРБО.15-8АтVТ-02	23	
-03-СБ	Плита ПРБО.15-8АтVТ-03	23	
-04-СБ	Плита ПРБО.15-8АтVТ-04	23	
-05-СБ	Плита ПРБО.15-8АтVТ-05	23	
-06-СБ	Плита ПРБО.15-8АтVТ-06	24	
-07-СБ	Плита ПРБО.15-8АтVТ-07	24	
-08-СБ	Плита ПРБО.15-8АтVТ-08	24	
-09-СБ	Плита ПРБО.15-8АтVТ-09	24	
КИ-06000-01	Панель стеновая крупнопанельная		
	7ПСО 30.30.35-П-2-01	25	
-02	Панель стеновая крупнопанельная		
	4ПСД 30.30.35-П-2-02	26	
КИ-07000-01	Балочная клетка БКМ1	27	
-02	Балочная клетка БКМ2	27	
-03	Балка БМ1	27	

ГИП	Евсеев		03.88
Нач.отд.	Зильбертов		11.88
Гл.констр.	Чупахин		11.88
Рук.гр.	Орлинева		11.88
Вед.инж.	Попова		11.88
Н.контр.	Толмачева		11.88

ТП-503-4-55.88 КИ-СА

Содержание альбома

Стадия	Лист	Листов
Р	1	2

ГИПРОПРОМСЕЛЬСТРОЙ г. Саратов

Копировал: Несмеянова

Формат А3

Обозначение	Наименование	Стр.	Примечание
ТП КИ-07000-04	Решетка Р1	28	
-05	Решетка Р2	28	
-06	Решетка Р3	29	
-07	Щит Щ1	30	
-08	Щит Щ2	30	
-09	Ограждение ОГ1	31	
КИ-08000-01	Изделие соединительное МС1	31	
-02	Изделие соединительное МС2	32	
-03	Изделие соединительное МС3	32	
-04	Изделие соединительное МС4	33	
-05	Изделие соединительное МС5	33	
-06	Изделие соединительное МС6	34	
-07	Изделие соединительное МС7	34	
-08	Изделие соединительное МС8	35	
-09	Изделие соединительное МС9	35	
-10	Изделие соединительное МС10	36	
-11	Изделие соединительное МС11	36	
-12	Изделие соединительное МС12	36	
-13	Изделие соединительное МС13	36	
-14	Изделие соединительное МС14	37	
-15	Изделие соединительное МС15	37	
-16	Изделие соединительное МС16	37	
-17	Изделие соединительное МС17	38	
-18	Изделие соединительное МС18	38	
-19	Изделие соединительное МС19	39	
-20	Изделие соединительное МС20	39	
-21	Изделие соединительное МС21	40	
-22	Изделие соединительное МС22	40	
-23	Изделие соединительное МС23	41	
-24	Изделие соединительное МС24	41	

Обозначение	Наименование	Стр.	Примечание
ТП КИ-09000-01	Изделие закладное МН1	42	
-02	Изделие закладное МН2	42	
-03	Изделие закладное МН3	43	
-04	Изделие закладное МН4	43	
-05	Изделие закладное МН5	43	
-06	Изделие закладное МН6	44	
-07	Изделие закладное МН7	44	
-08	Изделие закладное МН8	45	
КИ-10000-01	Каркас пространственный КП1	45	
-02	Каркас пространственный КП2	46	
-03	Каркас плоский КР1	46	
-04	Каркас плоский КР2	47	
КИ-11000-01	Сетка арматурная С1	47	
-02	Сетка арматурная С2	48	
-03	Сетка арматурная С3	48	
-04	Сетка арматурная С4	49	
-05	Сетка арматурная С5	50	
-06	Сетка арматурная С6	51	
-07	Сетка арматурная С7	51	
-08	Сетка арматурная С8	52	
-09	Сетка арматурная С9	52	
-10	Сетка арматурная С10	52	
-11	Сетка арматурная С11	52	
-12	Сетка арматурная С12	53	
-13	Сетка арматурная С13	53	
-14	Сетка арматурная С14	53	

1. Плоские арматурные изделия следует изготавливать при помощи точечной сварки.
Сварку производить во всех точках пересечения стержней.

2. Размеры сеток и каркасов даны по осям и торцам стержней.

3. Изготовление металлических конструкций и изделий производить в соответствии со СНиП III-18-75 „Металлические конструкции" а также СН 393-78 „Инструкция по сварке соединений арматуры и закладных деталей железобетонных конструкций".

4. Сварку производить в соответствии с ГОСТ 14098-85 „Соединения сварные арматуры и закладных изделий железобетонных конструкций. Типы, конструкция и размеры".

5. Арматурные и закладные изделия должны отвечать требованиям ГОСТ 10922-75 „Арматурные изделия и закладные детали сварные для железобетонных конструкций. Технические требования и методы испытаний".

Маркировка конструкций дана следующим образом:

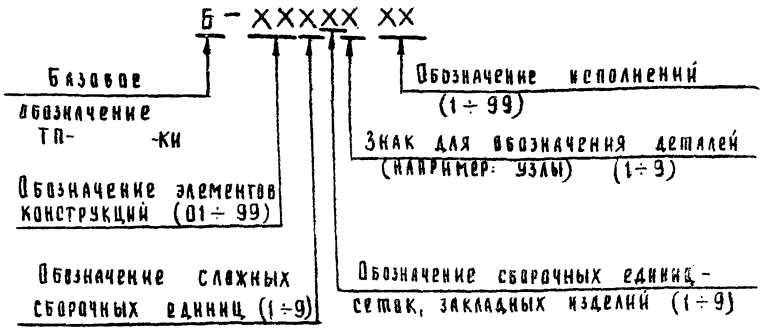

Принятое в проекте обозначение элементов конструкций

Колонны	-КИ - 01000
Балки	-КИ - 02000
Плиты покрытия	-КИ - 03000
Панели стеновые	-КИ - 04000
Плиты перекрытия	-КИ - 05000
Панели стеновые крупноразмерные	-КИ - 06000
Изделия металлические	-КИ - 07000
Изделия соединительные	-КИ - 08000
Изделия закладные	-КИ - 09000
Каркасы арматурные	-КИ - 10000
Сетки арматурные	-КИ - 11000

ГИП	Евдаев		03.88
Нач. отд.	Зильбертов		03.88
Гл. констр.	Чупахин		03.88
Рук. гр.	Оружева		03.88
Н. контр.	Толмачева		03.88

ТП - 503-4-55.88 КИ-ТТ

Технические требования

Стадия	Лист	Листов
Р		1

ГИПРОПРОМСЕЛЬСТРОЙ г. Саратов

Копировал: Савина

Формат А3

Инв. № подл. | Подпись и дата | Взам. инв. №

Альбом V!

Типовой проект 503-4-55.88

Инв. № подл. | Подпись и дата | Взам. инв. №

Формат	Зона	Поз.	Обозначение	Наименование	Количество на исполнение 01000 -01	-02	-03	-04	-05	-06	-07	-08	-09	-10	Примечание
				Документация											
А4			ТП КИ-01000-СБ	Сборочный чертеж											
А3			ТП КИ-01000-ВС	Ведомость расхода стали											*)
				Сборочные единицы											
			1.423.1-7.1-1.00.0-033	Колонна 2К74-3АIVМ3	1	1	1	1	1						
			1.427.1-7.1-3.00.0-106	Колонна 12К75-6АIVМ4						1	1	1			
			1.427.1-5.1-1.00.-117	Колонна КФ73-2АV									1	1	
				Изделие закладное											
А4		1	ТП КИ-09000-08	МН8	1	1	1	1	1						
		2	1.423.1-7.2-0.050-07	МН16						1	1	1			
		3	1.423.1-7.2-0.150-01	МН40			4	1	1		1	2			
		4	1.423.1-7.2-0.150-02	МН41				2	2			1			
		5	1.423.1-7.2-0.160	МН42	8	14	14	10	9		4	10			
		6	1.427.1-5.2-0.04.0	МН1									1	1	
		7	1.427.1-5.2-0.09.0	МН8									1	1	
		8	1.427.1-5.2-0.15.0-1	МН15										4	
		9	1.427.1-5.2-0.16.0	МН17									8	12	
				Монтажная петля											
		10	3.400-7. вып. 1	М16-200	2	2	2	2	2				2	2	
		11	3.400-7. вып. 1	М18-250						2	2	2			

*) Ведомость расхода стали на дополнительные закладные изделия на элемент

Узлы установки закладных изделий для колонн 2К74-3АIVМ3-01÷2К74-3АIVМ3-05, 12К75-6АIVМ4-06÷12К75-6АIVМ4-08 смотреть по серии 1.423.1-7.1-1.00.ОСБ лист 9; для колонн КФ73-2АV-09÷КФ73-2АV-10 — по серии 1.427.1-5 вып. 1

ГИП	Евелев		03.88
Нач. отд.	Зильбертов		12.87
Гл. констр.	Цупахин		12.87
Рук. гр.	Пруджева		2.88
Вед. инж.	Попова		01.88
Н. контр.	Толмачева		03.88

ТП-503-4-55.88 КИ-01000

Спецификация дополнительных закладных изделий на элемент

Стадия	Лист	Листов
Р		1

ГИПРОПРОМСЕЛЬСТРОЙ г. Саратов

Копировал Чайчева

Формат А3

Альбом VI

Типовой проект 503-4-55.88

Инв.№ подл. | Подпись и дата | Взам.инв.№

Марка элемента	Изделия закладные																Всего, кг.
	Арматура класса								Прокат марки								
	AI				AIII				Вст3 кп 2-1								
	ГОСТ 5781-82*				ГОСТ 5781-82*				ГОСТ 82-70*		ГОСТ 103-76*				ГОСТ 8509-86		
	ф6	ф16	ф18	Итого	ф10	ф12		Итого	-8	Итого	-8	-10		Итого	L90×6	Итого	
2К74-3АIIIУМ3-01		2.78		2.78	2.4	1.9		4.3	6.2	6.2	3.2			3.2			16.48
2К74-3АIIIУМ3-02		2.78		2.78	4.2	1.9		6.1	6.2	6.2	5.6			5.6			20.68
2К74-3АIIIУМ3-03	0.4	2.78		3.18	4.2	9.9		14.1	24.6	24.6	5.6			5.6			47.48
2К74-3АIIIУМ3-04	0.3	2.78		3.08	3.0	7.9		10.9	21.8	21.8	4.0			4.0			39.78
2К74-3АIIIУМ3-05	0.3	2.78		3.08	2.7	7.9		10.6	21.8	21.8	3.6			3.6			39.08
12К75-6АIIIУМ4-06			4.12	4.12		2.1		2.1	14.4	14.4							20.62
12К75-6АIIIУМ4-07	0.1		4.12	4.22	1.2	4.1		5.3	19.0	19.0	1.6			1.6			30.12
12К75-6АIIIУМ4-08	0.3		4.12	4.42	3.0	8.1		11.1	29.1	29.1	4.0			4.0			48.62
КФ73-2АIIIУ-09		2.78		2.78	6.8			6.8	5.7	5.7	4.8			4.8	2.8	2.8	22.88
КФ73-2АIIIУ-10	0.4	2.78		3.18	8.4	7.2		15.6	5.7	5.7	7.2	22.8		30.0	2.8	2.8	57.28

ГИП	Евелев		03.88
Нач.отд	Зильбертов		03.88
Гл.констр	Чупахин		03.88
Рук гр.	Оруджева		03.88
Вед инж	Попова		01.88
Н контр	Томачева		03.88

ТП-503-4-55 88 -КИ-01000-ВС

Ведомость расхода стали на дополнительные закладные изделия на элемент

Стадия	Лист	Листов
Р		1

ГИПРОПРОМСЕЛЬСТРОЙ г Саратов

Копировал Романова

Формат А3

Типовой проект 503-4-55.88 Альбом VI

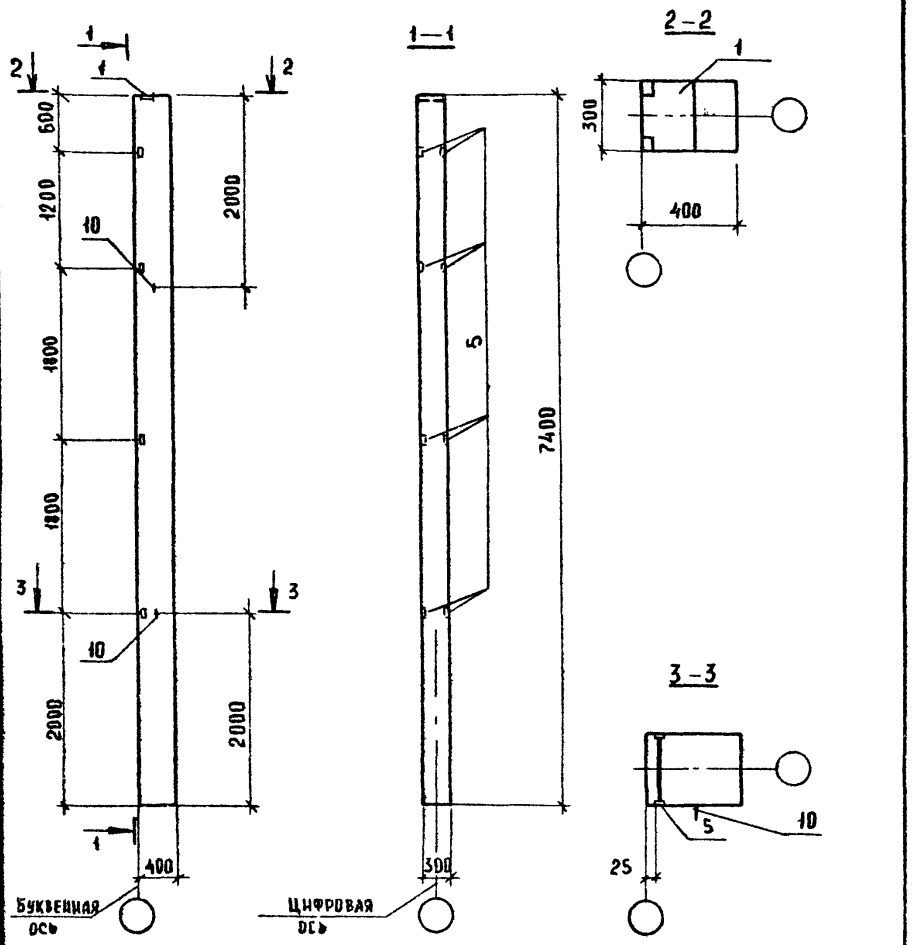

ГИП	Евелев		03.88
Нач.отд.	Зильбертов		12.87
Гл.конст.	Чупахин		02.88
Рук.групп	Орудшева		01.88
Вед.инж.	Попова		01.88
Н.контр.	Толмачева		03.88

ТП-503-4-55.88 -КЖ-01000-01 СБ

Колонна 2К74-3А IV М3-01

Стадия	Масса	Масштаб
Р		
Лист	Листов 1	

Гипропромсельстрой г. Саратов

Типовой проект 503-4-55.88 Альбом VI

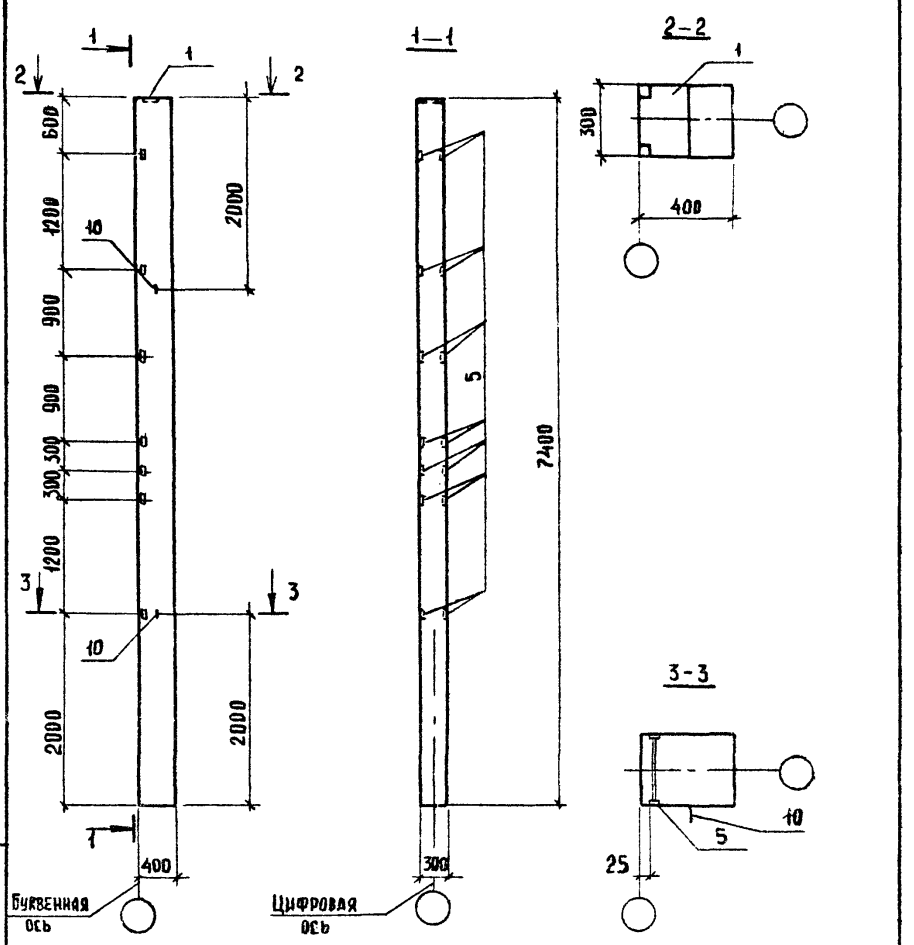

ГИП	Евелев		03.88
Нач.отд.	Зильбертов		12.87
Гл.конст.	Чупахин		02.88
Рук.групп	Орудшева		01.88
Вед.инж.	Попова		01.88
Н.контр.	Толмачева		03.88

ТП-503-4-55.88 -КЖ-01000-02 СБ

Колонна 2К74-3А IV М3-02

Стадия	Масса	Масштаб
Р		
Лист	Листов 1	

Гипропромсельстрой г. Саратов

Инв. № подл. | Подпись и дата | Взам. инв. №

Альбом VI

Типовой проект 503-4-55.88

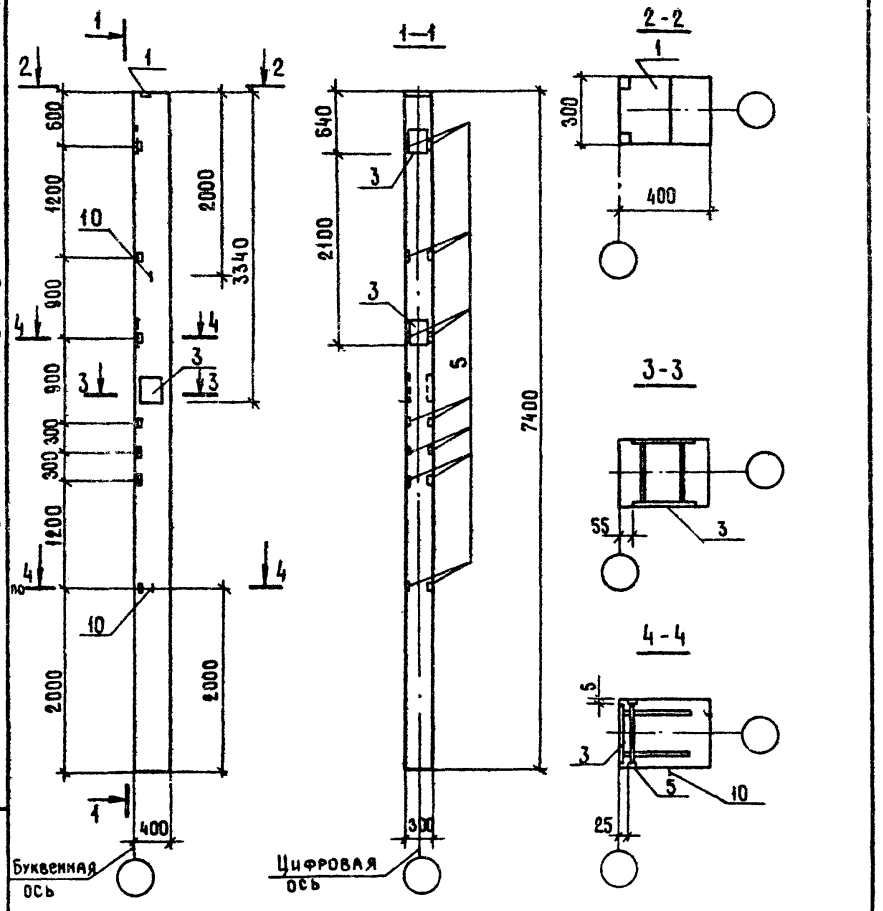

ГИП	Евелев		03.88
Нач. отд.	Зильбертов		12.87
Гл. констр.	Чупахин		12.87
Рук. групп	Оруджева		01.88
Вед. инж.	Попова		01.88
Н. контр.	Толмачева		03.88

ТП-503-4-55.88-КИ-01000-03 СБ

Колонна 2К74-3АIV М3-03

Стадия	Масса	Масштаб
Р		
Лист	Листов 1	

ГИПРОПРОМСЕЛЬСТРОЙ г. Саратов

Копировал: Романова

Формат А4

Альбом VI

Типовой проект 503-4-55.88

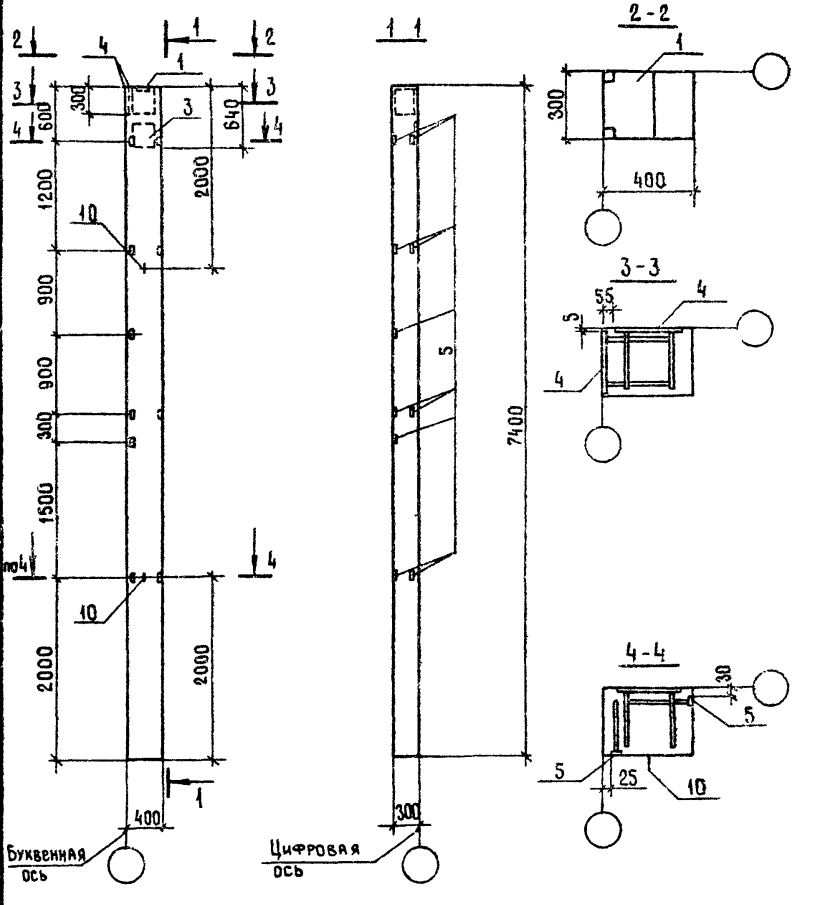

Взамен инв.№

Подпись и дата

Инв.№ подл.

ГИП	Евелев		03.88
Нач. отд.	Зильбертов		12.87
Гл. констр.	Чупахин		12.87
Рук. групп	Оруджева		01.88
Вед. инж.	Попова		01.88
Н. контр.	Толмачева		03.88

ТП-503-4-55.88-КИ-01000-04 СБ

Колонна 2К74-3АIV М3-04

Стадия	Масса	Масштаб
Р		
Лист	Листов 1	

ГИПРОПРОМСЕЛЬСТРОЙ г. Саратов

Копировал: Романова

Формат А4

Типовой проект 503-4-55.88 Альбом VI

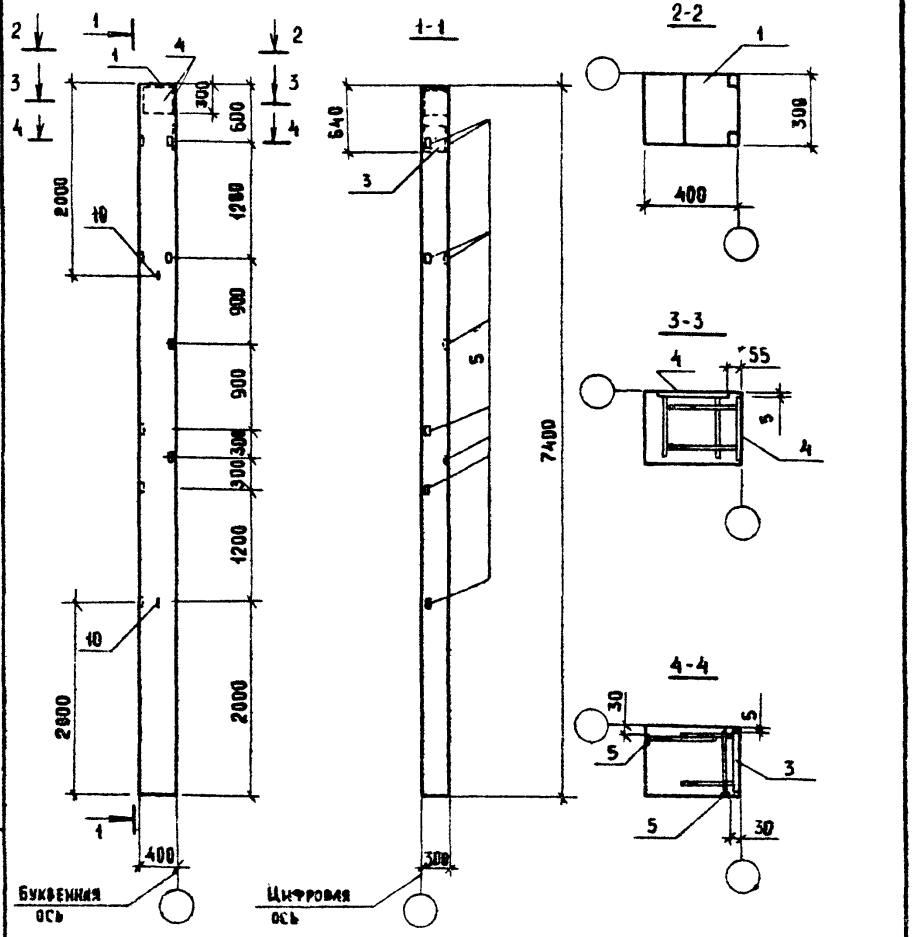

ГИП	Евелев		03.88
Нач. отд.	Зильбертов		12.87
Гл. конст.	Чупахин		12.87
Рук. групп	Орудшева		02.88
Вед. инж.	Попова		01.88
Н. контр.	Толмачева		03.88

ТП-503-4-55.88-КЖ-01000-05 СБ

Колонна 2К74-3АIVМ3-05

Стадия	Масса	Масштаб
Р		
Лист	Листов 1	

ГИПРОПРОМСЕЛЬСТРОЙ г. Саратов

Типовой проект 503-4-56.88 Альбом VI

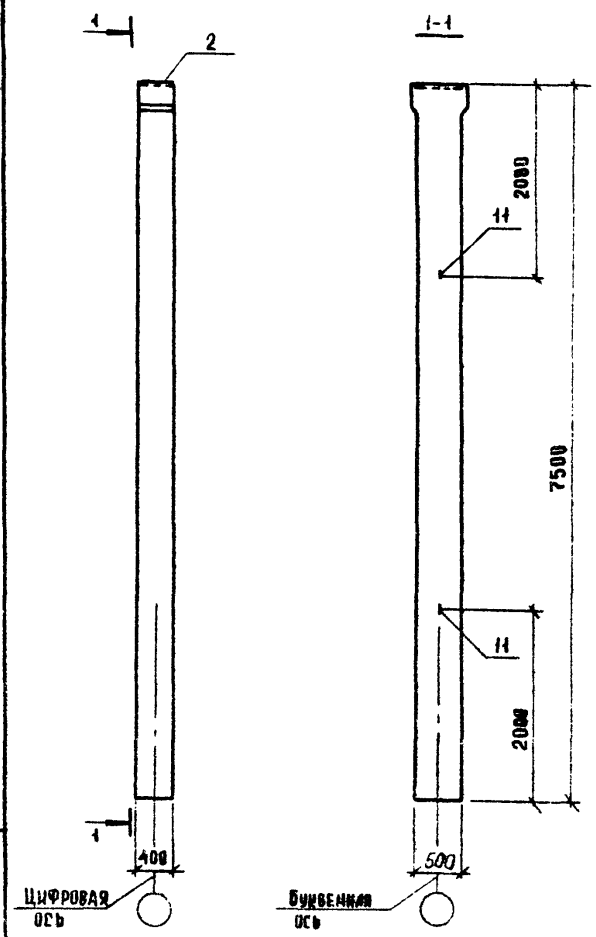

ГИП	Евелев		03.88
Нач. отд.	Зильбертов		12.87
Гл. конст.	Чупахин		12.87
Рук. групп	Орудшева		02.88
Вед. инж.	Попова		01.88
Н. контр.	Толмачева		03.88

ТП-503-4-55.88-КЖ-01000-06 СБ

Колонна 12К75-6АIVМ4-06

Стадия	Масса	Масштаб
Р		
Лист	Листов 1	

ГИПРОПРОМСЕЛЬСТРОЙ г. Саратов

Типовой проект 503-4-55.88 Альбом VI

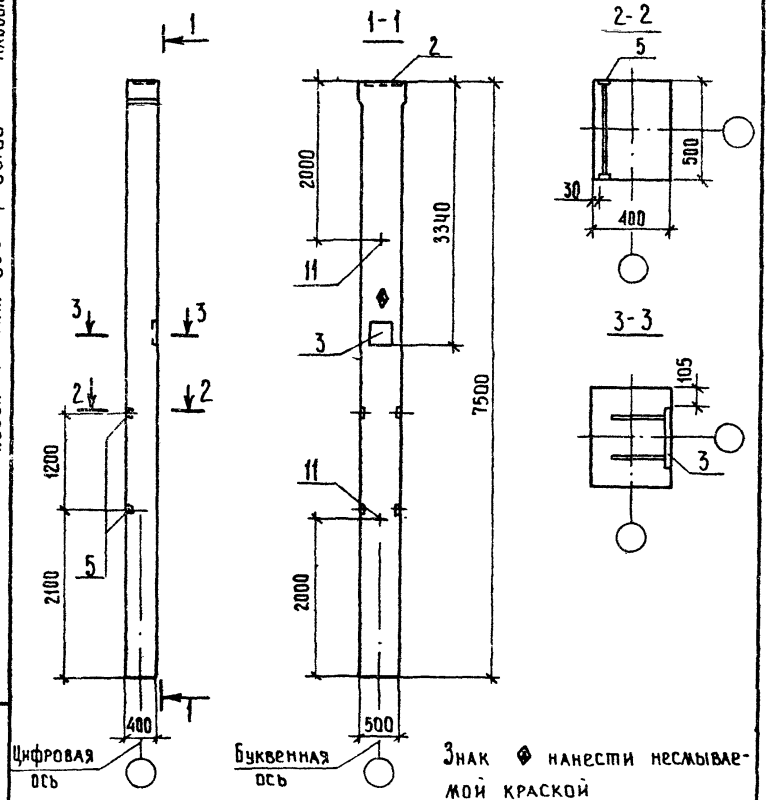

ГИП	Евелев		12.88
Нач. отд.	Зильбертов		12.88
Гл. констр.	Чупахин		12.88
Рук. групп	Оруджева		01.89
Вед. инж.	Попова		01.89
Н. контр.	Голмачева		12.88

ТП-503-4-55.88 КИ-01000-07 СБ

Колонна 12К75-6АIVмч-07

Стадия	Масса	Масштаб
Р		
Лист	Листов 1	

ГИПРОПРОМСЕЛЬСТРОЙ г. Саратов

Копировал: Ильичева

Формат А4

Типовой проект 503-4-55.88 Альбом VI

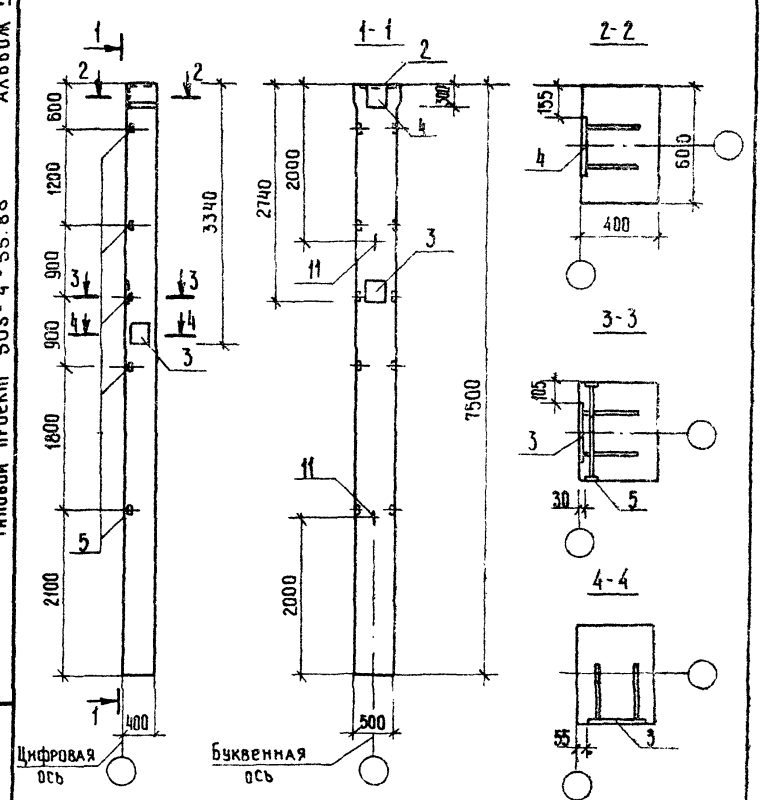

ГИП	Евелев		03.89
Нач. отд.	Зильбертов		12.88
Гл. констр.	Чупахин		12.88
Рук. групп	Оруджева		01.89
Вед. инж.	Попова		01.89
Н. контр.	Голмачева		03.89

ТП-503-4-55.88 КИ-01000-08 СБ

Колонна 12К75-6АIVмч-08

Стадия	Масса	Масштаб
Р		
Лист	Листов 1	

ГИПРОПРОМСЕЛЬСТРОЙ г. Саратов

Копировал: Ильичева

Формат А4

Инв. № подл. | Подпись и дата | Взам. инв. №

Типовой проект 503-4-55.88 Альбом VI

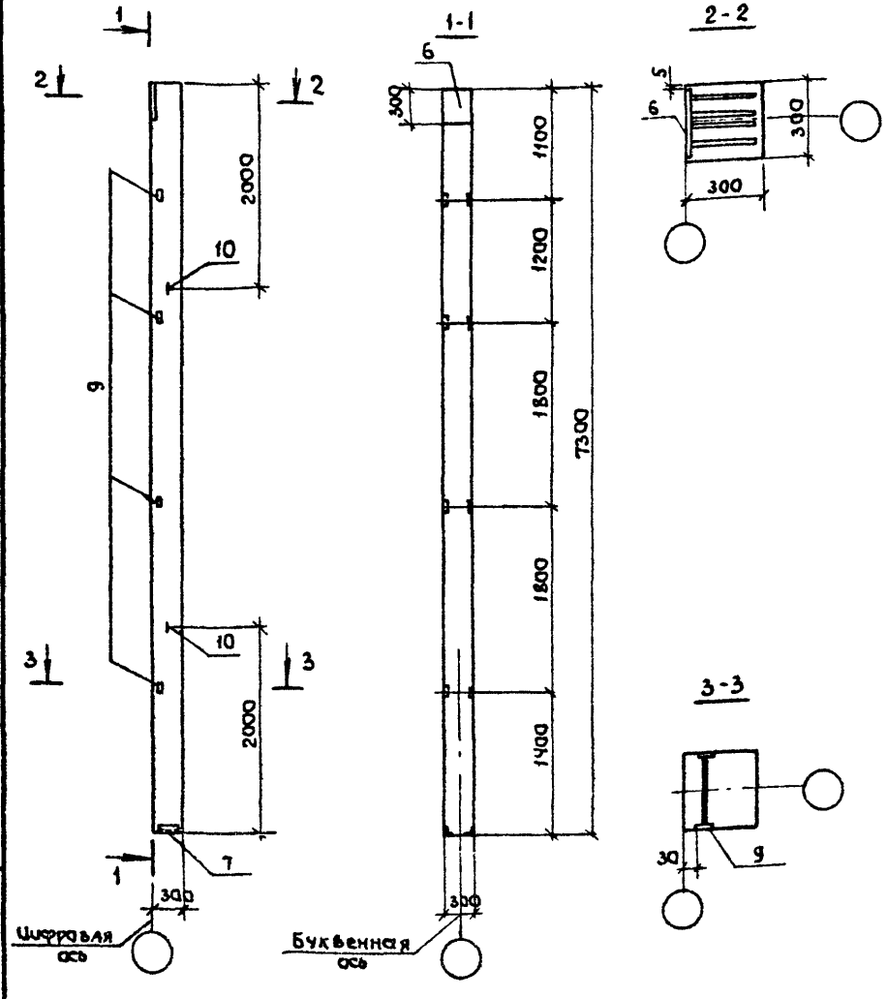

ГИП	Евелев		03.88
Нач. отд	Зильбертов		02.88
Гл. констр	Чупахин		02.88
Рук. груп.	Орудзева		01.88
Вед. инж.	Попова		01.88
Н. контр.	Толмачева		03.88

ТП-503-4-55.88 КИ-01000-09 СБ

Колонна КФ 73-2А V-09

Стадия	Масса	Масштаб
Р		
Лист	Листов 1	

ГИПРОПРОМСЕЛЬСТРОЙ г. Саратов

Инв. № подл. | Подпись и дата | Взамен. инв. №

Типовой проект 503-4-55.88 Альбом VI

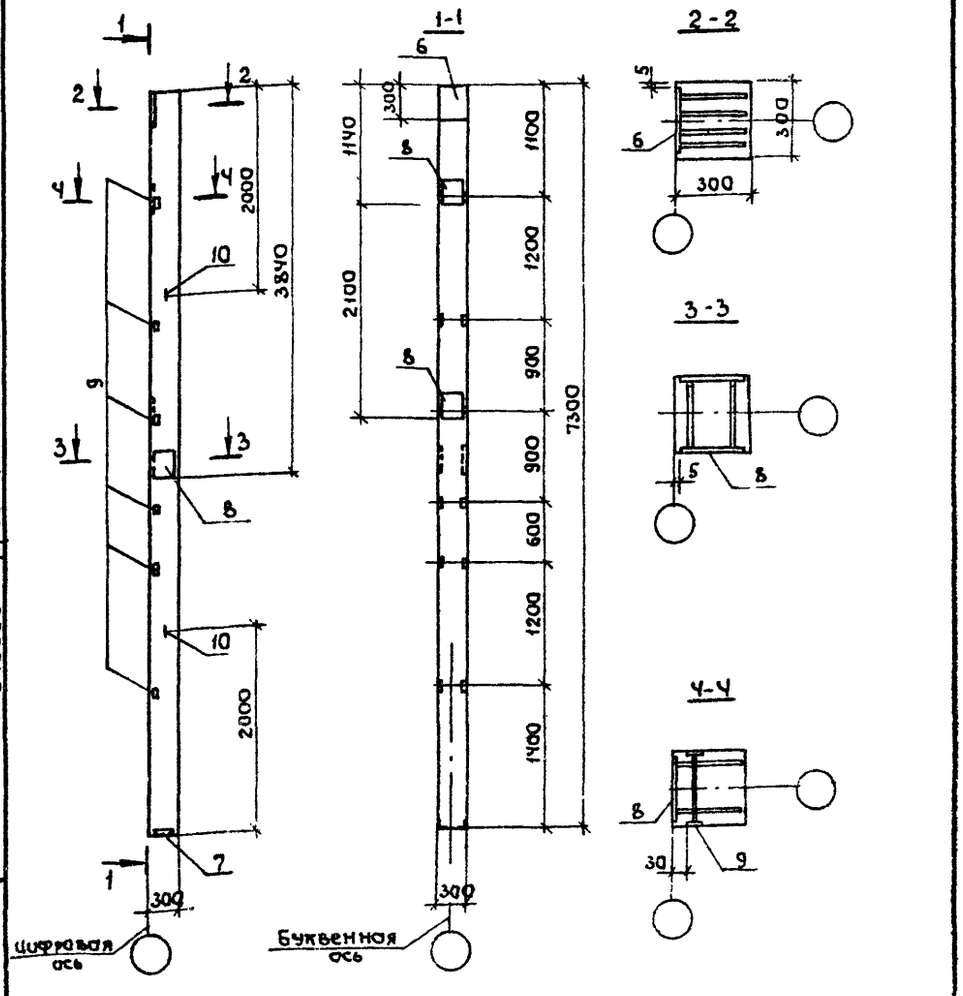

ГИП	Евелев		03.88
Нач. отд	Зильбертов		02.88
Гл. констр	Чупахин		02.88
Рук. груп.	Орудзева		01.88
Вед. инж.	Попова		01.88
Н. контр.	Толмачева		03.88

ТП-503-4-55.88 КИ-01000-10 СБ

Колонна КФ 73-2А V-10

Стадия	Масса	Масштаб
Р		
Лист	Листов 1	

ГИПРОПРОМСЕЛЬСТРОЙ г. Саратов

Инв. № подл. | Подпись и дата | Взамен. инв. №

Формат А4

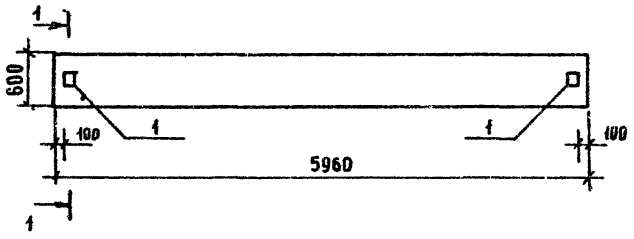

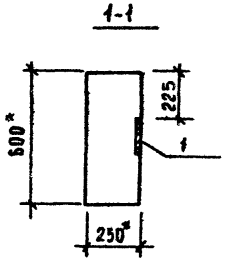

Формат	Зона	Поз.	Обозначение	Наименование	Кол.	Приме-чание
				Документация		
А3			ТП 503-4-55.88-КИ-02000	Сборочный чертеж		
А3			ТП503-4-55.88-КИ-02000	Ведомость расхода стали		
				Сборочные единицы		
			1.462.1-18.1-100.18	Балка 1БП6-3АV	1	
		1	1.400-6|76 вып.1	Изделие закладное М6-1	2	2.1кг

Ведомость расхода стали на дополнительные закладные изделия, кг

Марка	Изделия закладные							Всего	Общий расход
	Арматура класса			Прокат марки					
	AIII			Вст 3 кп 2					
	ГОСТ 5781-82*			ГОСТ 19903-74*					
	ф 10		Итого	-8	-6		Итого		
1БП6-3АV-01	0.8		0.8	2.8	0.6		3.4	4.2	4.2

ГИП	Евелев		03.88
Нач.отд	Зильбертов		03.88
Гл.конст	Чупахин		03.88
Рук.гр.	Орудиева		01.88
Вед.инж	Попова		01.88
Н.контр	Толмачева		03.88

ТП-503-4-55.88 -КИ-02000

Балка 1БП6-3АV-01

Стадия	Масса	Масштаб
Р		
Лист	Листов 1	

ГИПРОПРОМСЕЛЬСТРОЙ г. Саратов

Копировал: Плешанкова

Формат А3

Инв.№ подл. | Подпись и дата | Взамен инв.№

Альбом V

Типовой проект 503-4-55.88

Инв. № подл. | Подпись и дата | Взам. инв. №

Марка	Изделия арматурные				Изделия закладные									Всего	Общий расход, кг.
	Арматура класса AIII				Арматура класса AIII				Прокат марки ВСт3кп2-1						
	ГОСТ 5781-82*				ГОСТ 5781-82*				ГОСТ 8510-86			ГОСТ 103-76*			
	Ф12		Итого	Всего	Ф10	Ф16		Итого	L 140х90х10		Итого	-6		Итого	
1ПГ18-7АУТ-01					1.2	1.52		2.72	21.0		21.0				23.72	23.72
1ПГ18-3АУЛ-02					1.2	1.52		2.72	21.0		21.0				23.72	23.72
1ПВ18-7АУТ-4-03					1.2	1.52		2.72	21.0		21.0				23.72	23.72
1ПВ18-3АУЛ-7-04	30.6		30.6	30.6	1.6			1.6				2.4		2.4	4.0	34.6
1ПВ18-5АУТ-7-05	30.6		30.6	30.6	4.0	3.04		7.04	42.0		42.0	2.4		2.4	51.44	82.04
1ПВ18-3АУЛ-10-06	30.6		30.6	30.6	1.6			1.6				2.4		2.4	4.0	34.6
1ПВ18-5АУТ-7-07					2.4	3.04		5.44	42.0		42.0				47.44	47.44
1ПВ18-5АУТ-4.1-08					1.2	1.52		2.72	21.0		21.0				23.72	23.72
1ПВ18-5АУТ-7.1-09					1.2	1.52		2.72	21.0		21.0				23.72	23.72

ГИП	Евелев		03.88
Нач. отд.	Зильбертов		12.87
Гл. констр.	Чупахин		01.88
Рук. гр.	Оруджева		01.88
Вед. инж.	Попова		11.88
Н. контр.	Толмачёва		03.88

ТП-503-4-55.88 -КИ-03000 -ВС

Ведомость расхода стали на дополнительные закладные и арматурные изделия на элемент

Стадия	Лист	Листов
Р		1

ГИПРОПРОМСЕЛЬСТРОЙ г. Саратов

Копировал: Маха Махначёва

Формат А3

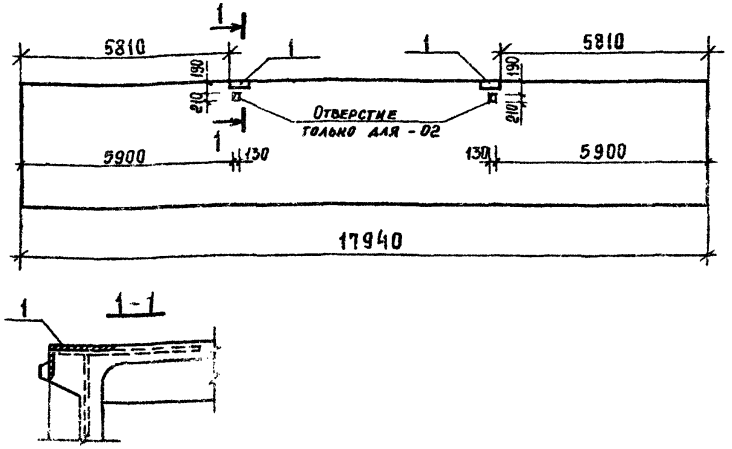

Формат	Зона	Поз.	Обозначение	Наименование	Кол.	Примечание
				Документация		
А4			ТП-503-4-55.88-КИ-03000-01.02	Сборочный чертёж		
А3			ТП-503-4-55.88-КИ-03000-ВС	Ведомость расхода стали		
				Сборочные единицы		
				исполнение -01		
			1.465.1-13.1-10-11.14	1ПГ18-7АVт	1	
		1	1.465.1-13.2-0360	Изделие закладное М6	2	
				исполнение -02		
			1.465.1-13.1-10-05.13	1ПГ18-3АVл	1	
		1	1.465.1-13.2-0360	Изделие закладное М6	2	

ГИП	Евелев		03.88
Нач. отд.	Зильбертов		12.87
Гл. констр.	Чупахин		01.88
Рук. гр.	Оруджева		01.88
Вед. инж.	Попова		01.88
Н. контр.	Толмачева		01.88

ТП-503-4-55.88 КИ-03000-01,-02

Плита
1ПГ18-7АVт-01
1ПГ18-3АVл-02

Стадия	Масса	Масштаб
Р		
Лист	Листов 1	

ГИПРОПРОМСЕЛЬСТРОЙ
г. Саратов

Копировал Савина Формат А4

Инв. № подл. | Подпись и дата | Взам. инв. №

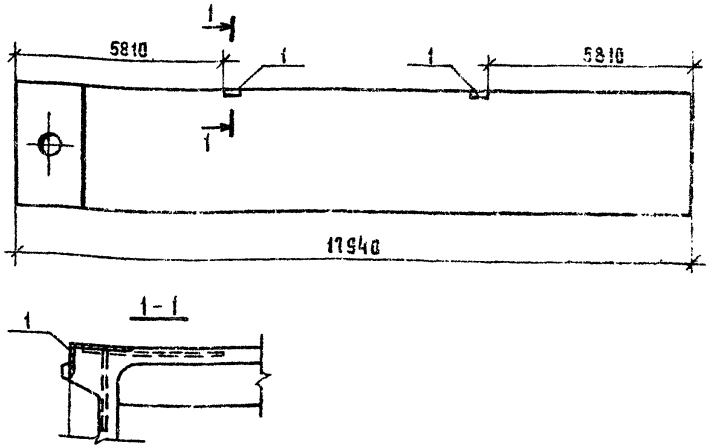

Формат	Зона	Поз.	Обозначение	Наименование	Кол.	Примечание
				Документация		
А4			ТП-503-4-55.88-КИ-03000-03	Сборочный чертеж		
А3			ТП-503-4-55.88-КИ-03000-ВО	Ведомость расхода стали		
				Сборочные единицы		
			1.465.1-13.1-40-11.14	1ПВ18-7АVт-4	1	
		1	1.465.1-13.2-0360	Изделие закладное М6	2	

ГИП	Евелев		03.88
Нач. отд.	Зильбертов		12.87
Гл. констр.	Чупахин		01.88
Рук. группы	Оруджева		01.88
Вед. инж.	Попова		01.88
Н. контр.	Толмачева		03.88

ТП-503-4-55.88 КИ-03000 -ВЗ

Плита
1ПВ18-7АVт-4-03

Стадия	Масса	Масштаб
Р		
Лист	Листов 1	

ГИПРОПРОМСЕЛЬСТРОЙ
г. Саратов

Копировал Савина Формат А4

Инв. № подл. | Подпись и дата | Взам. инв. №

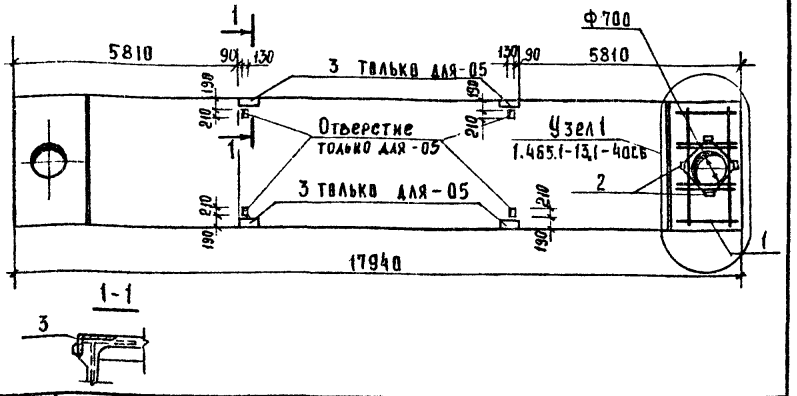

Формат	Зона	Поз.	Обозначение	Наименование	Кол.	Примечание
				Документация		
А4			ТП-503-4-55.88-КИ-03000-04, -05	Сборочный чертеж		
А3			ТП-503-4-55.88-КИ-03000-ВС	Ведомость расхода стали		
			1.465.1-13.1-40сб	Узел 1		
				Сборочные единицы		
				исполнение -04		
			1.465.1-13.1-40-20.13	1ПВ18-3АIVл-7	1	
		1	1.465.1-13.2-1000-01	Каркас пространственный КП2	1	
		2	1.465.1-13.2-0340	Изделие закладное М4	4	
				исполнение -05		
			1.465.1-13.1-40-21.14	1ПВ18-5АVт-7	1	
		1	1.465.1-13.2-1000-01	Каркас пространственный КП2	1	
		2	1.465.1-13.2-0340	Изделие закладное М4	4	
		3	1.465.1-13.2-0360	Изделие закладное М6	4	

ГИП	Евелев		03.88
Нач. отд.	Зильбертов		12.88
Гл. констр.	Чупахин		02.88
Рук. гр.	Оруджева		02.88
Вед. инж.	Попова		01.88
Н. контр.	Толмачева		03.88

ТП-503-4-55.88 КИ-03000 -04, -05

Плита
1ПВ18-3АVл-7-04
1ПВ18-5АVт-7-05

Стадия	Масса	Масштаб
Р		
Лист	Листов 1	

ГИПРОПРОМСЕЛЬСТРОЙ
г. Саратов

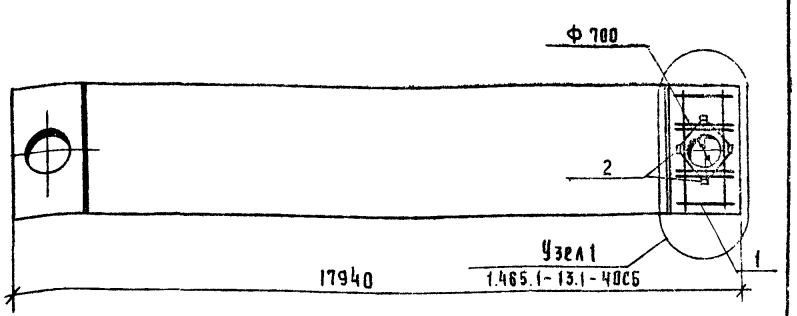

Формат	Зона	Поз.	Обозначение	Наименование	Кол.	Примечание
				Документация		
А4			ТП-503-4-55.88-КИ-03000-06	Сборочный чертеж		
А3			ТП-503-4-55.88-КИ-03000-ВС	Ведомость расхода стали		
			1.465.1-13.1-40сб	Узел 1		
				Сборочные единицы		
			1.465.1-13.1-40-35.13	1ПВ18-3АVл-10	1	
		1	1.465.1-13.2-1000-01	Каркас пространственный КП2	1	
		2	1.465.1-13.2-0340	Изделие закладное М4	4	

ГИП	Евелев		03.88
Нач. отд.	Зильбертов		12.88
Гл. констр.	Чупахин		02.88
Рук. группы	Оруджева		02.88
Вед. инж.	Попова		01.88
Н. контр.	Толмачева		03.88

ТП-503-4-55.88 КИ-03000 -06

Плита
1ПВ18-3АVл-10-06

Стадия	Масса	Масштаб
Р		
Лист	Листов 1	

ГИПРОПРОМСЕЛЬСТРОЙ
г. Саратов

Типовой проект 503-4-55.88

Инв. № подл. | Подпись и дата | Взам. инв. №

Альбом VI

Типовой проект 503-4-55.88

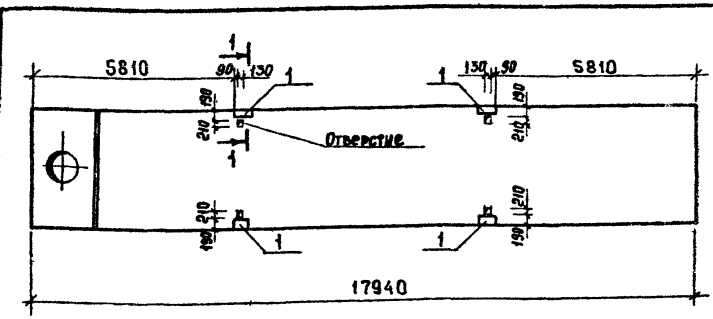

Формат	Зона	Поз.	Обозначение	Наименование	Кол.	Примечание
				Документация		
А4			ТП-503-4-55.88-КИ-03000-07	Сборочный чертеж		
А3			ТП-503-4-55.88-КИ-03000-ВС	Ведомость расхода стали		
				Сборочные единицы		
			1.465.1-13.1-40-21.14	1ПВ18-5АУТ-7	1	
		1	1.465.1-13.2-0.360	Изделие закладное М6	4	

ГИП	Евелев		03.88
Нач. отд.	Зильбертов		12.88
Гл. конст.	Чулахин		12.88
Рук. гр.	Оруджева		02.89
Вед. инж.	Попова		01.88
Н. контр.	Толмачева		03.88

ТП-503-4-55.88 КИ-03000 -07

Плита 1ПВ18-5АУТ-7-07

Стадия	Масса	Масштаб
Р		
Лист	Листов 1	

ГИПРОПРОМСЕЛЬСТРОЙ г. САРАТОВ

Копировал: Махначева

Формат А2

Инв. № подл. | Подпись и дата | Взам. инв. №

Альбом VI

Типовой проект 503-4-55.88

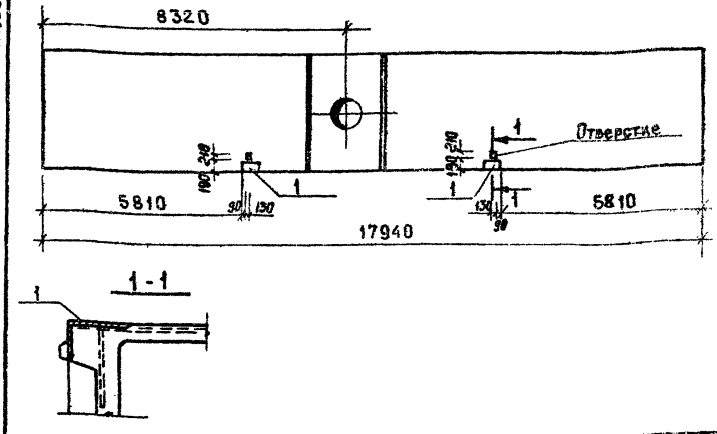

Формат	Зона	Поз.	Обозначение	Наименование	Кол.	Примечание
				Документация		
А4			ТП-503-4-55.88-КИ-03000-08,-09	Сборочный чертеж		
А3			ТП-503-4-55.88-КИ-03000-ВС	Ведомость расхода стали		
				Сборочные единицы		
				Исполнение -08		
			1.465.1-13.1-50-06.14	1ПВ18-5АУТ-4.1	1	
		1	1.465.1-13.2-0360	Изделие закладное М6	2	
				Исполнение -09		
			1.465.1-13.1-50-21.14	1ПВ18-5АУТ-7.1	1	
		1	1.465.1-13.2-0360	Изделие закладное М6	2	

ГИП	Евелев		03.88
Нач. отд.	Зильбертов		12.88
Гл. конст.	Чулахин		12.88
Рук. группы	Оруджева		02.89
Вед. инж.	Попова		01.88
Н. контр.	Толмачева		03.88

ТП-503-4-55.88 КИ-03000 -08,-09

Плита 1ПВ-18-5АУТ-4.1-08 1ПВ-18-5АУТ-7.1-09

Стадия	Масса	Масштаб
Р		
Лист	Листов 1	

ГИПРОПРОМСЕЛЬСТРОЙ г. САРАТОВ

Копировал: Махначева

Формат А2

Инв. № подл. | Подпись и дата | Взам. инв. №

Спецификация закладных изделий на панель по схеме

Поз.	Обозначение	Марка изделия	Кол-во закладных изделий на панель по схеме					
			I	II	III	IV	V	VI
1	1.030.1-1, 1-3-30-01	М2	4	4	2	4	2	
2	-30-03	М4						1
3	-36	М9	5	8				
4	-33	М6		2				
5	-35-01	М11			4	4	4	4

Ведомость расхода стали на закладные изделия, кг

Схема	Изделия закладные									Всего
	Арматура класса			Прокат марки						
	A III			Вст 3кп 2-1						
	ГОСТ 5781-82*			ГОСТ 8509-86			ГОСТ 19903-74*			
	ф10		Итого	L63×6		Итого	-6	-8	Итого	
I	2.7		2.7	5.48		5.48	2.24	5	7.24	15.42
II	4.84		4.84	5.48		5.48	2.24	9.28	11.52	21.84
III	2.16		2.16	6.42		6.42	1.12	—	1.12	9.7
IV	2.56		2.56	9.16		9.16	2.24	—	2.24	13.96
V	2.16		2.16	6.42		6.42	1.12	—	1.12	9.7
VI	1.96		1.96	5.51		5.51	0.56	—	0.56	8.03

Марка	Схема	Обозначение	Наименование	Примечание
ПС9	I	1.030.1-1, 1-1 04	ПС60.6.2.5-6.А	
ПС10	II	04-10	ПС60.9.2.5-6.А	
ПС24	III	62-01	2ПС15.12.2.5-А	
ПС25	III	62-05	2ПС15.18.2.5-А	
ПС29	III	66-05	2ПС18.24.2.5-А	
ПС30	III	62-09	2ПС15.24.2.5-А	
ПС31	III	64-05	2ПС9.24.2.5-А	
ПС32	III	64-03	2ПС9.12.2.5-А	
ПС26	IV	66-03	2ПС18.12.2.5-А	
ПС28	IV	63-01	2ПС30.24.2.5-А	
ПС27	V	66-04	2ПС18.18.2.5-А	
ПС33	VI	59-10	2ПС6.24.2.5-А	
ПС34	VI	58-01	2ПС6.12.2.5-А	

Панели со * отличаются от типовых привязкой закладных изделий

Схемы I ÷ II на листе 2

Схемы III ÷ VI на листе 4

ГИП	Евелев		03.88
Нач. отд.	Зильбертов		02.88
Гл. констр.	Чупахин		02.88
Рук. гр.	Оруджева		02.88
Вед. инж.	Попова		01.88
Техник	Болотникова		01.88
Н. контр.	Толмачева		03.88

ТП-503-4-55.88 КН-04000

Спецификация и ведомость расхода стали к схемам расположения закладных изделий в панелях. Схемы I ÷ VI

Стадия	Лист	Листов
Р	1	4

Гипропромсельстрой г. Саратов

ПС9

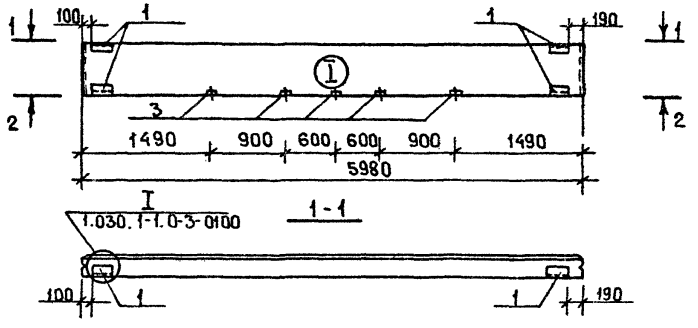

ПС10

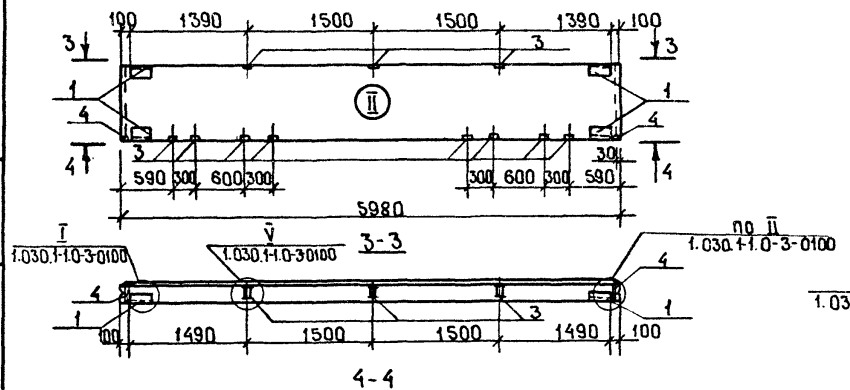

ПС13

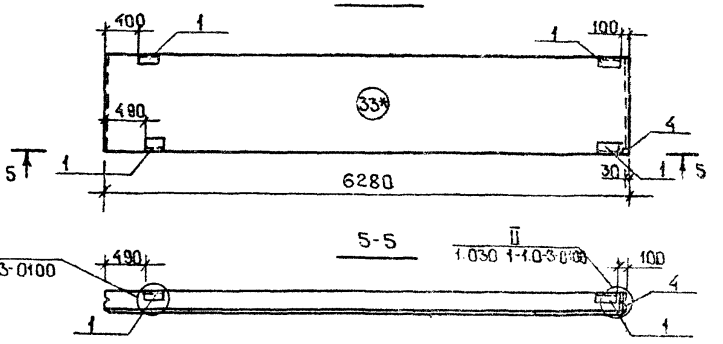

ПС15

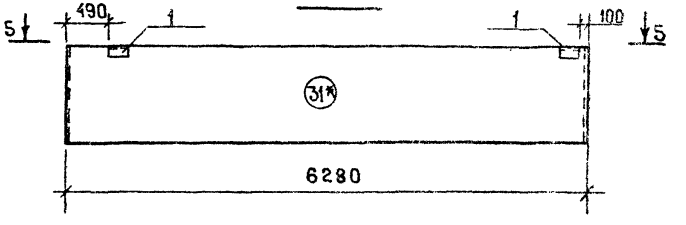

ПС19

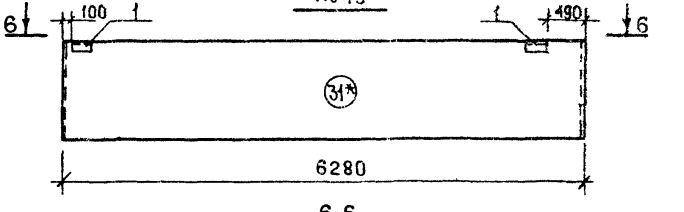

6-6

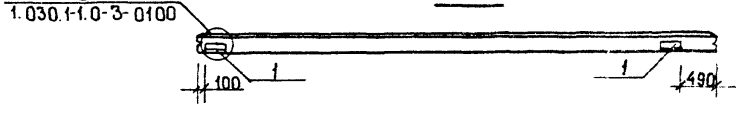

ТП - 503-4-55.88 КИ-04000	Лист 2

Копировал: Маха Махначева

Инв.№подл. | Подпись и дата | Взам.инв.№

ПС 16

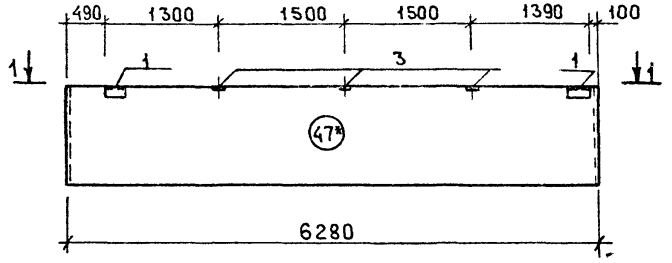

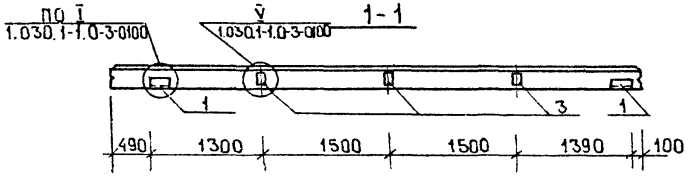

ПС 17

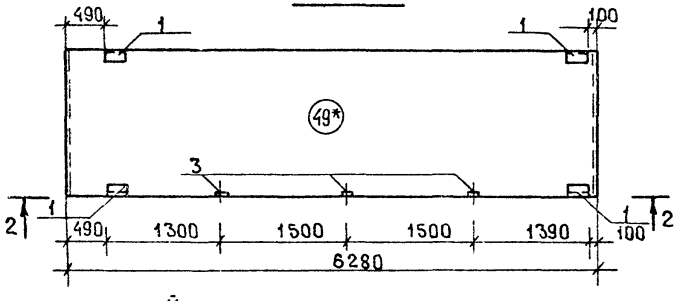

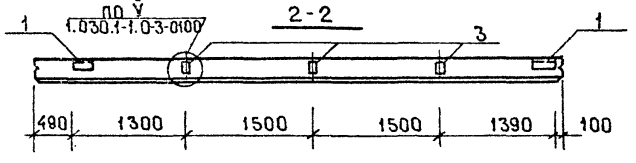

ПС 21

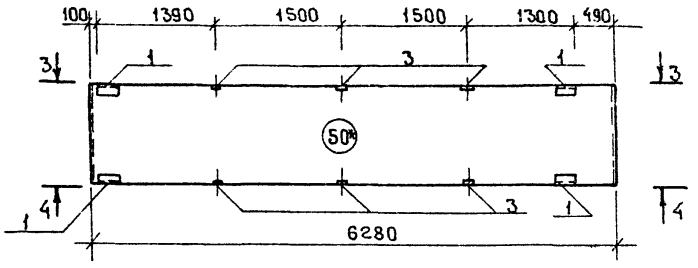

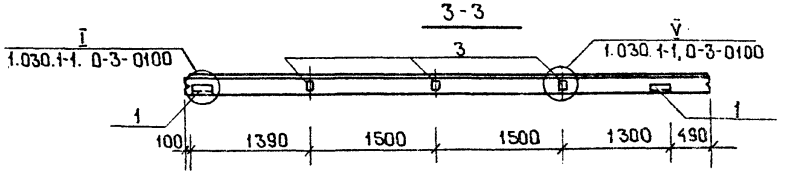

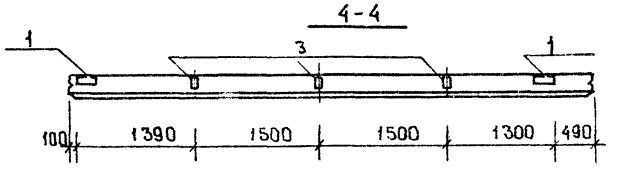

ПС 20

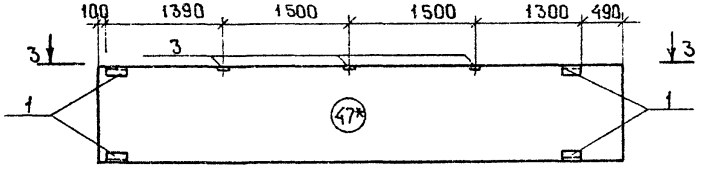

Инв.№подл. | Подпись и дата | Взам.инв.№

ПС24; ПС25; ПС29 ÷ ПС32

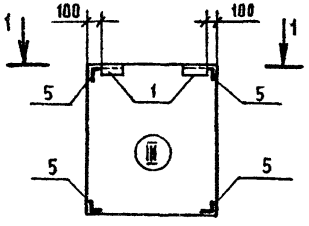

ПС27

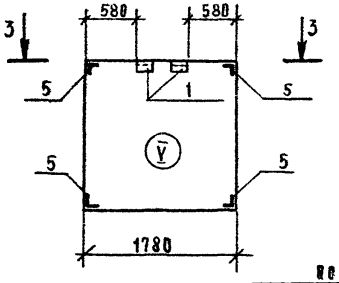

ПС5

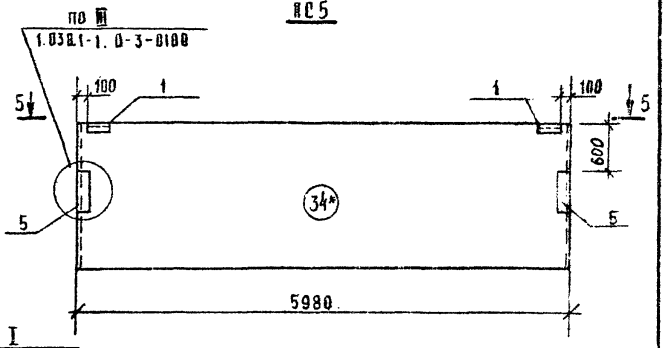

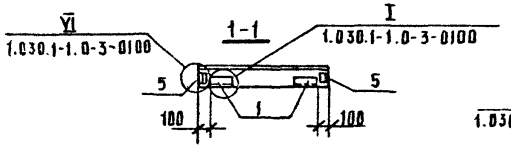

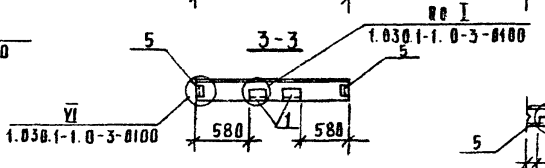

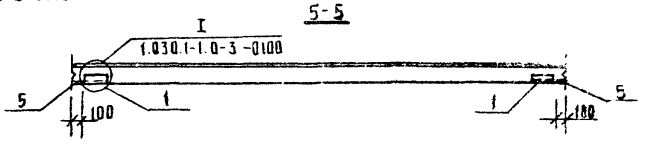

ПС26, ПС28

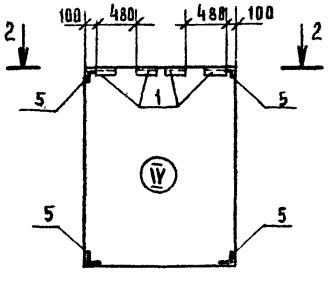

ПС33; ПС34

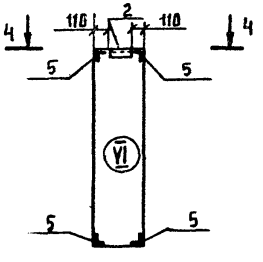

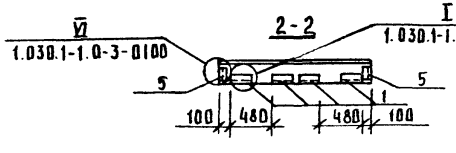

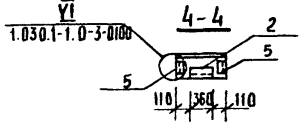

Инв.№ подл. | Подпись и дата | Взам.инв.№

Копировал Сабина Формат А

Альбом VI

Типовой проект 503-4-55.88

Формат	Зона	Поз.	Обозначение	Наименование	Количество на исполнение 05000 -01	-02	-03	-04	-05	-06	-07	-08	-09	Примечание
				Документация										
А3			ТП -КИ-05000-СБ	Сборочный чертеж										
А3			ТП -КИ-05000-ВС	Ведомость расхода стали										*)
				Сборочные единицы										
			1.090.1-1 5-1 5000-03	Плита ПР 60.15-8Ат V т										
		1	1.090.1-1 5-1 0080	Изделие закладное МН6						1			1	
А4		2	ТП КИ-09000-07	Изделие закладное МН7							8	8	10	
				Детали										
БУ				ф6А III ГОСТ 5781-82*										
		3		l=180	8		4				4	8	9	0.04кг
		4		l=210							4			0.05кг
		5		l=300	4	4								0.07кг
		6		l=660									1	0.15кг
		7		l=760			2				2			0.17кг
		8		l=860								4	4	0.19кг
		9		l=940							2			0.21кг
		10		l=1060			2							0.24кг
		11		l=1350			2				4	4	5	0.30кг
БУ				ф8А III ГОСТ 5781-82*										
		12		l=760					1	1				0.30кг
		13		l=860	2									0.34кг
		14		l=1060					1					0.42кг
		15		l=1160	2	2		2						0.46кг
		16		l=1350			2		2					0.53кг
БУ		17		ф10А III ГОСТ 5781-82*, l=1350	6	2		2	1	1				0.83кг

*) Ведомость расхода стали на дополнительные закладные изделия и детали на элемент.

ГИП	Евелев	[подпись]	03.88
Нач.отд.	Зильбертов	[подпись]	02.88
Гл.констр.	Чупахин	[подпись]	02.88
Рук.гр.	Оруджева	[подпись]	01.88
Вед.инж.	Попова	[подпись]	01.88
Вед.инж.	Петрова	[подпись]	02.88
Н.контр.	Толмачева	[подпись]	03.88

ТП - 503-4-55.88 -КИ-05000

Спецификация дополнительных закладных изделий и деталей на элемент.

Стадия	Лист	Листов
Р		1

ГИПРОПРОМСЕЛЬСТРОЙ г. Саратов

Инв. № подл. | Подпись и дата | Взам. инв. №

Марка элемента	Изделия арматурные					Изделия закладные									Общий расход, кг
	Арматура класса A III ГОСТ 5781-82*				Всего	Арматура класса AI ГОСТ 5781-82*		A III ГОСТ 5781-82*		Прокат марки ВСт3кп2-1 ГОСТ 103-76*		ГОСТ 8510-86		Всего	
	ф6	ф8	ф10	Итого		ф12	Итого	ф10	Итого	δ=6	Итого	∠100×83×8	Итого		
ПР60.15-8АтУт-01	0.6	1.6	4.98	7.18	7.18										7.18
ПР60.15-8АтУт-02	0.28	0.92	1.66	2.86	2.86										2.86
ПР60.15-8АтУт-03	1.58	1.06		2.64	2.64										2.64
ПР60.15-8АтУт-04		0.92	1.66	2.58	2.58										2.58
ПР60.15-8АтУт-05		1.78	0.83	2.61	2.61										2.61
ПР60.15-8АтУт-06		0.3	0.83	1.13	1.13	0.88	0.88			0.57	0.57			1.45	2.58
ПР60.15-8АтУт-07	2.32			2.32	2.32			4.48	4.48			15.76	15.76	20.24	22.56
ПР60.15-8АтУт-08	2.28			2.28	2.28			4.48	4.48			15.76	15.76	20.24	22.52
ПР60.15-8АтУт-09	2.77			2.77	2.77	0.88	0.88	5.60	5.60	0.57	0.57	19.70	19.7	26.75	29.52

ГИП	Евелев		03.88
Нач.отд.	Зильбертов		12.88
Гл.констр.	Чупахин		12.88
Рук.гр.	Оружева		01.88
Вед.инж.	Попова		01.86
Вед.инж.	Петрова		01.88
Н.контр.	Малачева		03.88

ТП-503-4-55.88 -КИ-05000-ВС

Ведомость расхода стали на дополнительные закладные изделия и детали на элемент.

Стадия	Лист	Листов
Р		1

ГИПРОПРОМСЕЛЬСТРОЙ г. Саратов

Копировал Лавцова Формат А3

Рис. 1

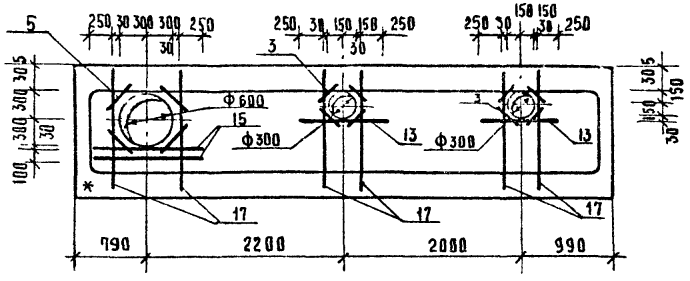

Рис. 2

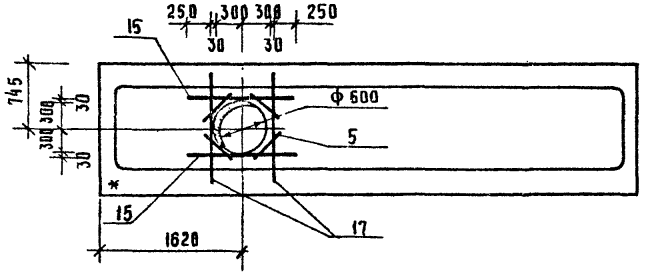

Рис. 3

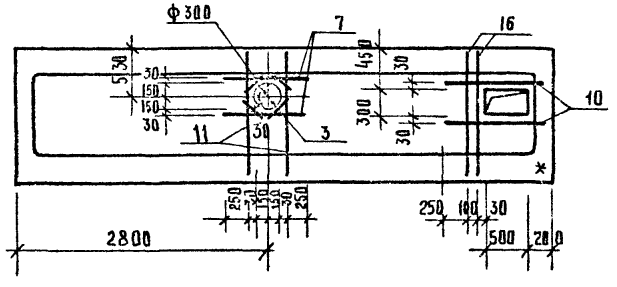

1. Защитный слой бетона - 10 мм.
2. Знак * нанести несмываемой краской.

Рис. 4

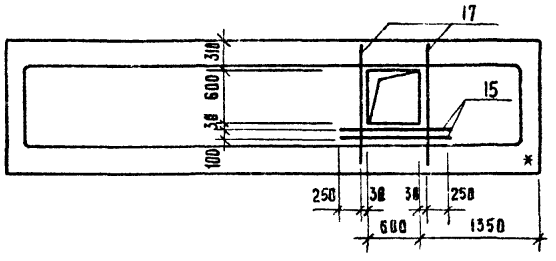

Рис. 5

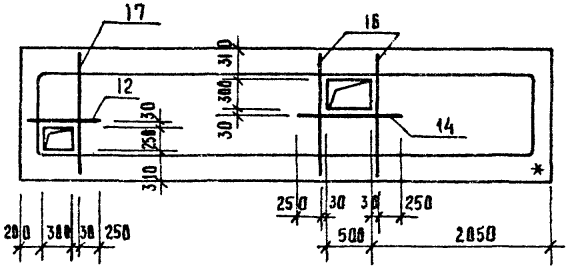

Обозначение	Марка	Рис.	Обозначение	Марка	Рис.
ТП-503-4-55.88-КИ-05000-01	ПРБ0.15-8АтУт-01	1	ТП -КИ-05000-04	ПРБ0.15-8АтУт-04	4
ТП-503-4-55.88 КИ-05000-02	ПРБ0.15-8АтУт-02	2	ТП -КИ-05000-05	ПРБ0.15-8АтУт-05	5
ТП -КИ-05000-03	ПРБ0.15-8АтУт-03	3			

ГИП	Евлаев		03.88
Нач. отд.	Зильбертов		02.88
Гл. констр.	Чувахин		02.88
Рук. гр.	Фрунжева		01.88
Вед. инж.	Петрова		01.88
Вед. инж.	Попова		01.88
Н. контр.	Тюмачева		03.88

ТП - 503-4-55.88 КИ-05000-01÷05СБ

Плита ПРБ0.15-8АтУт-01÷ПРБ0.15-8АтУт-05

Стадия	Масса	Масштаб
Р		
Лист	Листов 1	

ГИПРОПРОМСЕЛЬСТРОЙ
г. Саратов

Инв. № подл. | Подпись и дата | Взам. инв. №

Рис.1

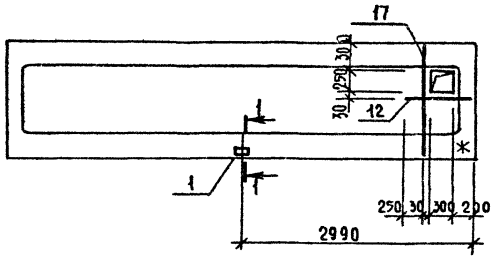

Рис.2

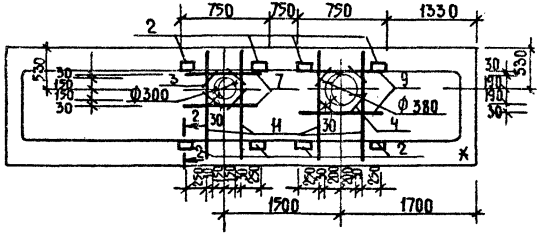

Рис.3

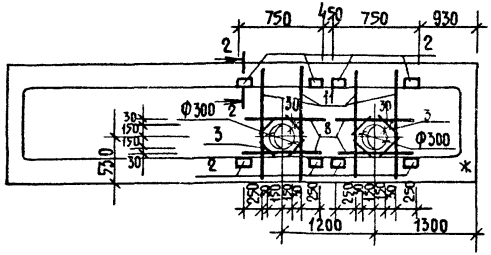

Рис.4

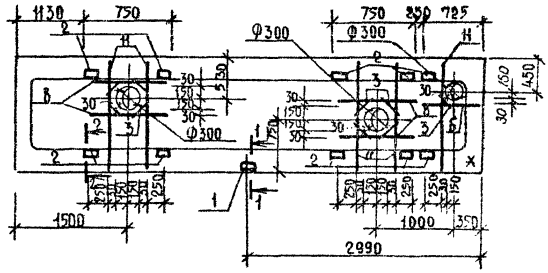

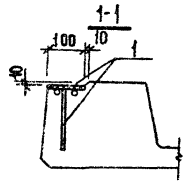

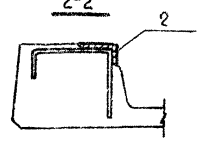

Обозначение		Марка	Рис.
ТП	-КИ-05000-06	ПРБО.15-8АтУт-06	1
ТП	-КИ-05000-07	ПРБО.15-8АтУт-07	2
ТП	-КИ-05000-08	ПРБО.15-8АтУт-08	3
ТП	-КИ-05000-09	ПРБО.15-8АтУт-09	4

1. Защитный слой бетона-10мм.
2. Знак * нанести несмываемой краской.

ГИП	Евсеев		03.88
Нач. отд.	Зильбертов		02.88
Гл. констр.	Чупахин		02.88
Рук. гр.	Орлинева		01.88
Вед. инж.	Петрова		01.88
Вед. инж.	Попова		01.88
Н. контр.	Толмачева		03.88

ТП-503-4-55.88 КИ-05000-06÷0966

Плита

ПРБО.15-8АтУт-06÷ПРБО.15-8АтУт-09

Стадия	Масса	Масштаб
Р		
Лист	Листов 1	

ГИПРОПРОМСЕЛЬСТРОЙ г. Саратов

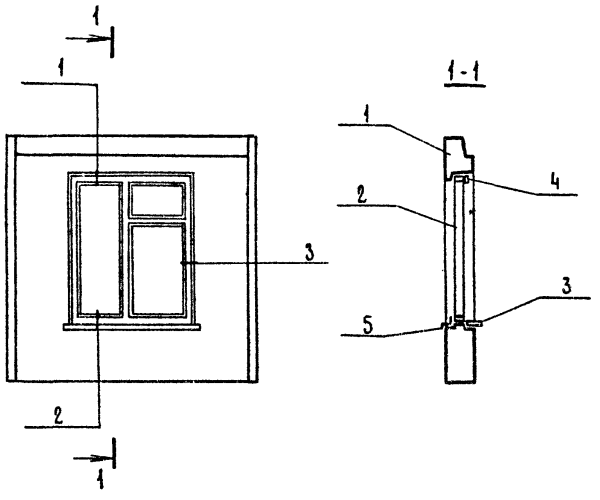

Формат	Зона	Поз.	Обозначение	Наименование	Кол.	Примечание
				Документация		
			1.090.1-1.2-6 ООД1	Узлы 1 ÷ 3		
А3			ТП-503-4-55.88КИ-06000-01	Сборочный чертеж		
				Сборочные единицы		
		1	1.090.1-1.2-6 03	Панель 7ПСО 30.30.35-П-2		
		2	ГОСТ 24700-81	Оконный блок ОСП 18-15	1	
		3	ГОСТ 17280-79	Подоконная доска ПД16-20	1	
				Детали		
		4	ГОСТ 8242-75	Наличник тип 1	5.1	м
				Материалы		
Б4		5		Слив ОЦ $\frac{5\text{-ПН}-0.7\times300\ \text{ГОСТ}\ 13904\text{-}74^{*}}{\text{Ст3кп ГОСТ}\ 14637\text{-}79}$	0.54	м²

ГИП	Евелев		03.88
Нач. отд.	Зильбертов		12.88
Гл. констр.	Чупахин		12.88
Рук. гр.	Оруджева		01.88
Вед. инж.	Петрова		01.88
Н. контр.	Томачева		03.88

ТП-503-4-55.88 КИ-06000-01

Панель стеновая крупнопанельная 7ПСО 30.30.35-П-2-01.

Стадия	Масса	Масштаб
Р	—	—
Лист	Листов 1	

ГИПРОПРОМСЕЛЬСТРОЙ г. Саратов

Инв.№ подл. | Подпись и дата | Взам. инв.№

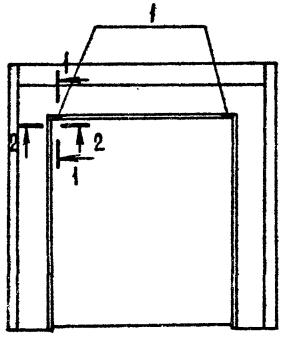

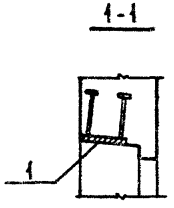

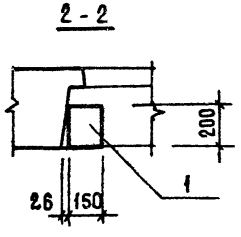

Формат	Зона	Поз.	Обозначение	Наименование	Кол.	Примечание
				Документация		
А3			ТП-503-4-55.88 -КИ-06000-02	Ведомость расхода		*)
				стали на элемент.		
А3			ТП-503-4-55.88 КИ-06000-02	Сборочный чертеж.		
				Сборочные единицы		
			1.090.1-1.2-6 14-01	Панель 4ПСД 30.30.3,5-П-2		
			1.400-15.81.120-52	Изделие закладное МН13-6	2	

*) Ведомость расхода стали на дополнительные элементы

Ведомость расхода стали на элемент, кг

Марка элемента	Изделия закладные					Всего
	Арматура класса	Прокат марки				
	AIII	Вст3кп2				
	ГОСТ 5781-82*	ГОСТ 103-76*				
	⌀8	Итого	-δ=6	-δ=8	Итого	
4ПСД 30.30.3,5-П-2-02	0.4	0.4	1.4	0.4	1.8	2.2

ГИП	Евелев		03.88
Нач.отд.	Зильбертов		03.88
Гл.констр.	Чупахин		03.88
Рук.группы	Оружева		03.88
Вед.инж.	Петрова		03.88
Н.контр.	Толмачева		03.88

ТП-503-4-55.88 КИ-06000-02

Панель стеновая крупнопанельная 4ПСД 30.30.3,5-П-2-02.

Стадия	Масса	Масштаб
Р	—	—
Лист	Листов 1	

Гипропромсельстрой г. Саратов

Копировал: Романова

Формат А3

Альбом VI

Типовой проект 503-4-55.88

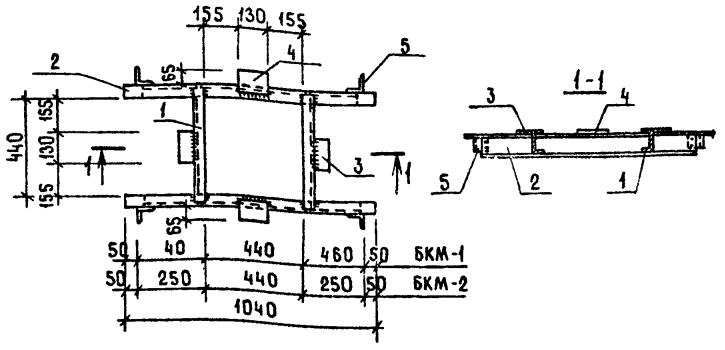

Катет шва 4 мм.

Обозначение	Марка
ТП-503-4-55.88 -КИ-07000-01	БКМ-1
-02	БКМ-2

Формат	Зона	Поз.	Обозначение	Наименование	Кол.	Примечание
				Документация		
А3			ТП-503-4-55.88 -КИ-ТТ	Технические требования		
				Детали		
Бч				Швеллер $\frac{10\ ГОСТ\ 8240-72*}{Вст3кп2\ ГОСТ\ 535-79*}$		
		1		$\ell = 520$	2	4.47кг
		2		$\ell = 1040$	2	8.93кг
Бч				Лист $\frac{Б-ПН-10\ ГОСТ\ 19903-74*}{Вст3пс6-1\ ТУ\ 14-1-3023-80}$		
		3		65 × 130	2	0.66 кг
		4		100 × 130	2	1.02кг
Бч		5		Уголок $\frac{75\times75\times6\ ГОСТ\ 8509-86}{Вст3пс6\ ГОСТ\ 535-79*}$, ℓ-60	4	0.41кг

ГИП	Евелев		03.88
Нач.отд.	Зильбертов		12.87
Гл.констр.	Чупахин		02.88
Рук. гр.	Оруджева		01.88
Вед.инж.	Петрова		01.88
Н.контр.	Толмачева		03.88

ТП-503-4-55.88 -КИ-07000-01,02

Балочная клетка БКМ1, БКМ2.

Стадия	Масса	Масштаб
Р	31.80	1:20
Лист	Листов 1	

ГИПРОПРОМСЕЛЬСТРОЙ г. Саратов

Копировал: Гаманова

Альбом VI

Типовой проект

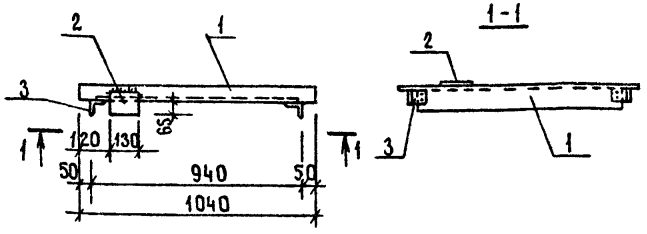

Катет шва 4 мм.

Формат	Зона	Поз.	Обозначение	Наименование	Кол.	Примечание
				Документация		
А3			ТП-503-4-55.88 -КИ-ТТ	Технические требования		
				Детали		
Бч		1		Швеллер $\frac{10\ ГОСТ\ 8240-72*}{Вст3кп2\ ГОСТ\ 535-79*}$, ℓ=1040	1	8.93кг
Бч		2		Лист $\frac{Б-ПН-10\times100\ ГОСТ\ 19903-74*}{Вст3пс6-1\ ТУ\ 14-1-3023-80}$, ℓ=130	1	1.02кг
Бч		3		Уголок $\frac{75\times75\times6\ ГОСТ\ 8509-86}{Вст3пс6\ ГОСТ\ 535-79*}$, ℓ=60	2	0.41кг

ГИП	Евелев		03.88
Нач.отд.	Зильбертов		12.87
Гл.констр	Чупахин		02.88
Рук.группы	Оруджева		01.88
Вед.инж.	Петрова		01.88
Н.контр.	Толмачева		03.88

ТП-503-4-55.88 -КИ-07000-03

Балка БМ1.

Стадия	Масса	Масштаб
Р	10,77	1:20
Лист	Листов 1	

ГИПРОПРОМСЕЛЬСТРОЙ г. Саратов

Копировал: Романова

Взамен инв.№ | Подпись и дата | Инв.№ подл.

Типовой проект 503-4-55.88 Альбом VI

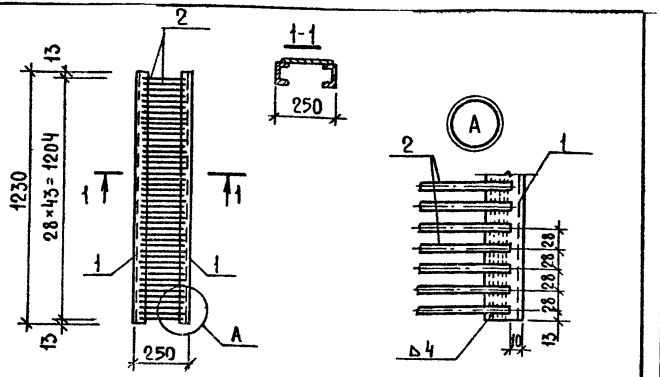

Формат	Зона	Поз.	Обозначение	Наименование	Кол.	Примечание
				Документация		
А3			ТП-503-4-55.88 КИ-ТТ	Технические требования		
				Детали		
Б4		1		Швеллер 10 ГОСТ 8240-72* / В ВСт3кп2 ГОСТ 535-79*		
				ℓ=1230	2	10.57кг
Б4		2		ф 8А-I ГОСТ 5781-82* ℓ=230	44	0,09кг

ГИП	Евсеев			ТП-503-4-55.88 КИ-07000-04	
Нач. отд.	Зильбертов				
Гл. констр.	Чупахин				
Рук. гр.	Орудиева			Решетка Р1	Стадия: Р; Масса: 25,10; Масштаб: 1:20, 1:5
Инж.	Киреев				Лист; Листов 1
Н. контр.	Пламачева				Гипропромсельстрой г. Саратов

Инв. № подл. | Подпись и дата | Взам. инв. №

Типовой проект 503-4-55.88 Альбом VI

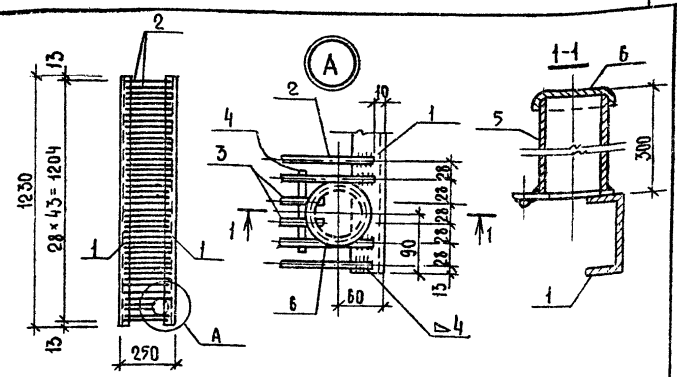

Формат	Зона	Поз.	Обозначение	Наименование	Кол.	Примечание
				Документация		
А3			ТП-503-4-55.88 КИ-ТТ	Технические требования		
				Детали		
Б4				Швеллер 10 ГОСТ 8240-72* / В ВСт3кп2 ГОСТ 535-79*		
		1		ℓ=1230	2	10.57кг
Б4				ф 8А I ГОСТ 5781-82*		
		2		ℓ=250	42	0,09кг
		3		ℓ=160	2	0,06кг
		4		ℓ=120	1	0,05кг
		5		Труба ф80 ГОСТ 3262-75* ℓ=300	1	2,2кг
		6		Крышка-δ=0,5 ГОСТ 19903-74*	1	0,1кг

ГИП	Евсеев			ТП-503-4-55.88 КИ-07000-05	
Нач. отд.	Зильбертов				
Гл. констр.	Чупахин				
Рук. гр.	Орудиева			Решетка Р2	Стадия: Р; Масса: 27,39; Масштаб: 1:20, 1:5
Инж.	Киреев				Лист; Листов 1
Н. контр.	Пламачева				Гипропромсельстрой г. Саратов

Инв. № подл. | Подпись и дата | Взам. инв. №

Копировал Формат А4

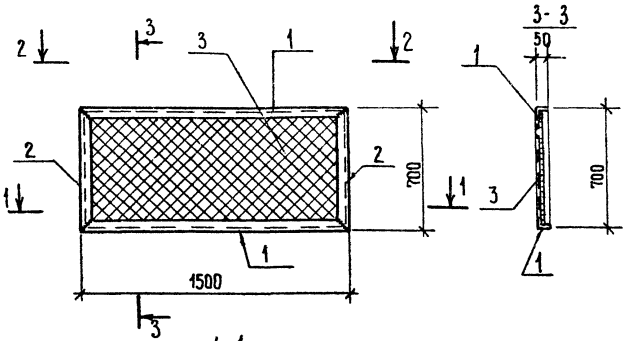

Формат	Зона	Поз.	Обозначение	Наименование		Примечание
				Документация		
А3			ТП-503-4-55.88 КИ-ТТ	Технические требования		
				Детали		
Б4		1		Уголок 50х50х5 ГОСТ 8509-86 L=1500 ВСт3кп2 ГОСТ 535-79*	2	5,7кг
Б4		2		Уголок 50х50х5 ГОСТ 8509-86 L=700 ВСт3кп2 ГОСТ 535-79*	2	2,5кг
Б4		3	ГОСТ 5336-80*	Сетка N 20х1,6	1	2,3кг

ГИП	Евдаев		3.88
Нач.отд.	Зильбертов		3.88
Гл.констр.	Чупахин		3.88
Рук. гр.	Оружева		03.88
Ст.инж.	Киреев		03.88
Н.контр.	Голмачева		03.88

ТП-503-4-55.88 КИ 07000-06

Решётка Р3

Стадия	Масса	Масштаб
Р	18,7	1:20
Лист	Листов 1	

ГИПРОПРОМСЕЛЬСТРОЙ г. Саратов

Альбом VI

Типовой проект 503-4-55.88

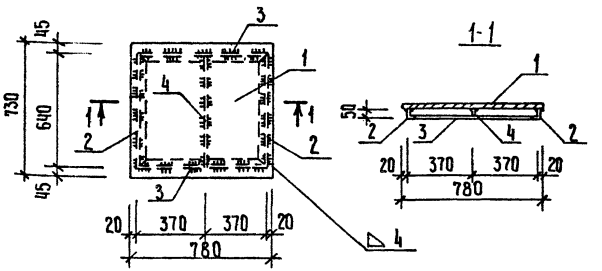

Формат	Зона	Поз.	Обозначение	Наименование	Кол.	Примечание
				Документация		
А3			ТП-503-4-55.88 КН-ТТ	Технические требования		
				Детали		
Б4		1		Рифл.ст- δ=4 гост 8568-77*		0,57м²
Б4				Уголок 50х32х4 гост 8510-86 ВСт3кп2 гост 535-79*		
		2		ℓ= 640	2	1.59кг
		3		ℓ= 740	2	1.84кг
Б4		4		Лист Б-ПН-4 гост 19903-74* ВСт3пс6-1 ТУ 14-1-3323-80	1	0,79кг
				40х632		

ГИП	Евелев		03.88	ТП-503-4-55.88 КИ-07000-07	
Нач.отд.	Зильбертов		12.87		
Гл.констр.	Чупахин		12.87		
Рук.гр.	Оруджева		01.88	Щит Щ1	Стадия: Р; Масса: 26.65; Масштаб: 1:20
Ст.инж.	Киреев		01.88		Лист; Листов 1
					Гипропромсельстрой г. Саратов
Н.контр.	Толмачева		01.88		

Копировал: Ильичева Формат А4

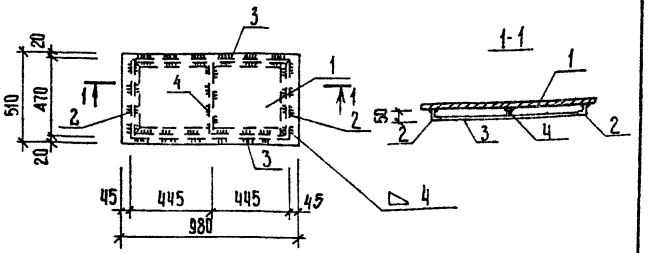

Формат	Зона	Поз.	Обозначение	Наименование	Кол.	Примечание
				Документация		
А3			ТП-503-4-55.88 КИ-ТТ	Технические требования		
				Детали		
Б4		1		Рифл.ст. δ=4 гост 8568-77*		0,50м²
Б4				Уголок 50х32х4 гост 8510-86 ВСт3кп2 гост 535-79*		
		2		ℓ= 470		1,17кг
		3		ℓ= 890		2,22кг
Б4		4		Лист Б-ПН-4 гост 19903-74* ВСт3пс6-1 ТУ 14-1-3323-80	1	0,58кг
				40х462		

ГИП	Евелев		03.88	ТП-503-4-55.88 КИ-07000-08	
Нач.отд.	Зильбертов		12.87		
Гл.констр.	Чупахин		12.87		
Рук.гр.	Оруджева		01.88	Щит Щ2	Стадия: Р; Масса: 24.05; Масштаб: 1:20
Ст.инж.	Киреев		01.88		Лист; Листов 1
					Гипропромсельстрой г. Саратов
Н.контр.	Толмачева		01.88		

Копировал: Ильичева Формат А4

Инв.№ подл. | Подпись и дата | Взам.инв.№

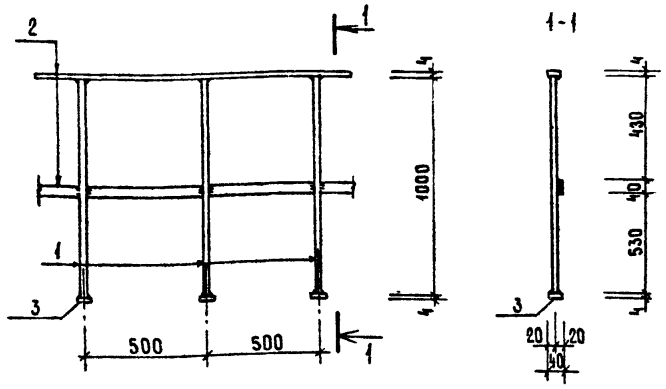

Катет шва 4 мм

Формат	Зона	Поз.	Обозначение	Наименование	Кол.	Примечание
				Документация		
А3			ТП-503-4-55.88 -КИ-ТТ	Технические требования		
				Детали		
Б4		1		Ф22А-I ГОСТ 5781-82*, ℓ=1000	3	2.98 кг
Б4		2		Лист $\frac{\text{Б-ПН-4 ГОСТ 19903-74*}}{\text{Вст3кп2 ГОСТ 14637-79}}$, ℓ=1000	2	1.26 кг
Б4		3		Лист $\frac{\text{Б-ПН-4 ГОСТ 19903-74*}}{\text{Вст3кп2 ГОСТ 14637-79}}$, ℓ=40	3	0.05 кг

ГИП	Евелев		03.88
Нач.отдела	Зильбертов		12.88
Гл.констр.	Чупахин		12.88
Рук. гр.	Оруджева		01.88
Ст. инж.	Киреев		01.88
Н.контр.	Толмачева		03.88

ТП-503-4-55.88 КИ-07000-09

Ограждение ОГ1

Стадия	Масса	Масштаб
Р	11,6	1:20
Лист	Листов 1	

ГИПРОПРОМСЕЛЬСТРОЙ г. САРАТОВ

Инв.№ подл. | Подпись и дата | Взам. инв.№

Корректор Романова

Формат А1

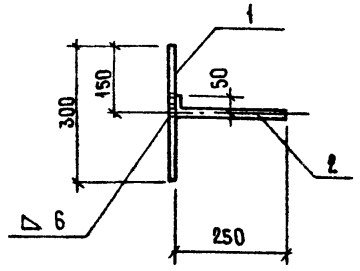

Формат	Зона	Поз.	Обозначение	Наименование	Кол.	Примечание
				Документация		
А3			ТП-503-1-55.88 -КИ-ТТ	Технические требования		
				Детали:		
Б4				Ф8АI ГОСТ 5781-82*		
		1		ℓ = 300	1	0.12кг
		2		ℓ = 300	1	0.12кг

ГИП	Евелев		03.88
Нач. отд.	Зильбертов		12.88
Гл.констр.	Чупахин		12.88
Рук. гр.	Оруджева		01.88
Вед. инж.	Куприенко		01.88
Н.контр.	Толмачева		03.88

ТП-503-4-55.88 КИ-08000-01

Изделие соединительное МС1

Стадия	Масса	Масштаб
Р	0.24	1:10
Лист	Листов 1	

ГИПРОПРОМСЕЛЬСТРОЙ г. САРАТОВ

Инв.№ подл. | Подпись и дата | Взам. инв.№

Корректор Романова

Формат А1

Альбом VI

Типовой проект 503-4-55.88

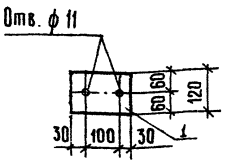

Формат	Зона	Поз.	Обозначение	Наименование	Кол.	Примечание
				Документация		
А3			ТП-503-4-55.88 КИ-ТТ	Технические требования		
				Детали		
Бч		1		Лист б-ПН-6 ГОСТ 19903-74* / Ст3кп2 ГОСТ 14637-79		
				120х160	1	0,9 кг

ГИП	Евелев		03.88
Нач.отд	Зильбертов		02.88
Гл.констр	Чупахин		02.88
Рук.гр.	Оруджева		02.88
Вед.инж.	Купренко		01.88
Н.контр.	Голмачева		03.88

ТП-503-4-55.88 КИ-08000-02

Изделие соединительное МС 2

Стадия	Масса	Масштаб
Р	0,9	1:10
Лист	Листов 1	

ГИПРОПРОМСЕЛЬСТРОЙ г. Саратов

Копировал: Ильичева

Формат А4

Инв. № подл. | Подпись и дата | Взам. инв. №

Альбом VI

Типовой проект 503-4-55.88

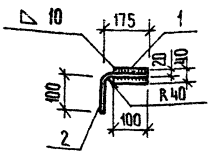

Формат	Зона	Поз.	Обозначение	Наименование	Кол.	Примечание
				Документация		
А3			ТП-503-4-55.88 КИ-ТТ	Технические требования		
				Детали		
Бч		1		Лист БПН-10 ГОСТ 19903-74* / Ст3кп2 ГОСТ 14637-79	1	0,38 кг
Бч		2		ф15А-I ГОСТ 5781-82* l=275	1	0,44 кг

ГИП	Евелев		03.88
Нач.отд	Зильбертов		02.88
Гл.констр	Чупахин		02.88
Рук.гр.	Оруджева		02.88
Вед.инж.	Купренко		01.88
Н.контр.	Голмачева		03.88

ТП-503-4-55.88 КИ-08000-03

Изделие соединительное МС 3

Стадия	Масса	Масштаб
Р	0,82	1:10
Лист	Листов 1	

ГИПРОПРОМСЕЛЬСТРОЙ г. Саратов

Копировал: Ильичева

Формат А4

Инв. № подл. | Подпись и дата | Взам. инв. №

Типовой проект 503-4-55.88 Альбом VI

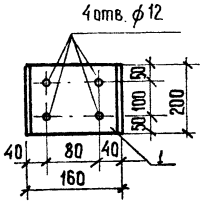

Формат	Зона	Поз.	Обозначение	Наименование	Кол.	Примечание
				Документация		
А3			ТП-503-4-55.88 КИ-ТТ	Технические требования		
				Детали		
Б4		1		Швеллер 16 ГОСТ 8240-72* / Вст3пс6-1 ТУ 14-1-3023-80		
				ℓ=200	1	2,8 кг

ГИП	Евдаев		03.88	ТП-503-4-55.88 КИ-08000-04
Нач. отд.	Зильбертов		12.87	
Гл. констр.	Чупахин		12.87	
Рук. гр.	Оруджева		01.88	Изделие соединительное МС 4
Вед. инж.	Куприенко		11.87	Стадия: Р; Масса: 2,8; Масштаб: 1:10; Лист; Листов 1
Н. контр.	Полачева		03.88	Гипропромсельстрой г. Саратов

Инв. № подл. | Подпись и дата | Взам. инв. №

Копировал: Илбичева Формат А4

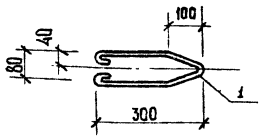

Формат	Зона	Поз.	Обозначение	Наименование	Кол.	Примечание
				Документация		
А3			ТП-503-4-55.88 КИ-ТТ	Технические требования		
				Детали		
Б4		1		ф8 А I ГОСТ 5781-82* ℓ=720	1	0,29 кг

ГИП	Евдаев		03.88	ТП 503-4-55.88 КИ-08000-05
Нач. отд.	Зильбертов		12.87	
Гл. констр.	Чупахин		12.87	
Рук. гр.	Оруджева		01.88	Изделие соединительное МС5
Вед. инж.	Куприенко		11.87	Стадия: Р; Масса: 0,29; Масштаб: 1:10; Лист; Листов 1
Н. контр.	Полачева		03.88	Гипропромсельстрой г. Саратов

Инв. № подл. | Подпись и дата | Взам. инв. №

Копировал: Илбичева Формат А4

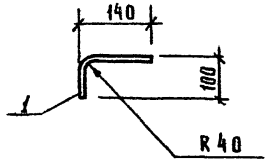

Формат	Зона	Поз.	Обозначение	Наименование	Кол.	Примечание
				Документация		
А3			ТП503-4-55.88 КИ-ТТ	Технические требования		
				Деталь		
Б4		1		ф16 AI ГОСТ 5781-82*; ℓ=250	1	0.35 кг

ГИП	Евелев		03.88
Нач. отд.	Зильбертов		02.88
Гл. констр	Чупахин		02.88
Рук. гр.	Оруджева		01.88
Вед. инж.	Куприенко		01.88
Н. контр	Толмачева		03.88

ТП-503-4-55.88 -КИ-08000-06

Изделие соединительное МС 6

Стадия	Масса	Масштаб
Р	0.35	1:10
Лист	Листов 1	

ГИПРОПРОМСЕЛЬСТРОЙ г. Саратов

Копировал: Савина

Формат А4

Инв.№ подл. | Подпись и дата | Взам. инв.№

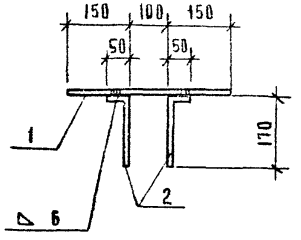

Формат	Зона	Поз.	Обозначение	Наименование	Кол.	Примечание
				Документация		
А3			ТП-503-4-55.88 -КИ-ТТ	Технические требования		
				Деталь		
				ф8 AI ГОСТ 5781-82*		
Б4		1		ℓ=400	1	0.16 кг
Б4		2		ℓ=220	2	0.09 кг

ГИП	Евелев		03.88
Нач. отд.	Зильбертов		02.88
Гл. констр	Чупахин		02.88
Рук. гр.	Оруджева		01.88
Вед. инж.	Куприенко		01.88
Н. контр	Толмачева		03.88

ТП 503-4-55.88 КИ-08000-07

Изделие соединительное МС7

Стадия	Масса	Масштаб
Р	0.34	1:10
Лист	Листов 1	

ГИПРОПРОМСЕЛЬСТРОЙ г. Саратов

Копировал: Савина

Формат А4

Инв.№ подл. | Подпись и дата | Взам. инв.№

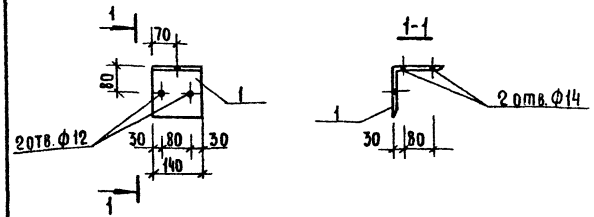

Формат	Зона	Поз.	Обозначение	Наименование	Кол.	Примечание
				Документация		
А3			ТП 503-4-55.88 КИ-ТТ	Технические требования		
				Детали		
Б4		1		Уголок 140×140-10 ГОСТ 8509-86 / Ст3пс6-1 ТУ14-1-3023-80		
				ℓ=140	1	3,0 кг

ГИП	Евелев		03.88
Нач.отд.	Зильбертов		02.88
Гл.констр.	Чупахин		02.88
Рук.гр.	Орудиева		02.88
Вед.инж.	Попова		01.88
Н.контр.	Толмачева		03.88

ТП 503-4-55.88 -КИ-08000-08

Изделие соединительное МС8

Стадия	Масса	Масштаб
Р	3,0	1:10

Лист 1 Листов 1

ГИПРОПРОМСЕЛЬСТРОЙ г. Саратов

Копировал: Несмеянова

Формат А4

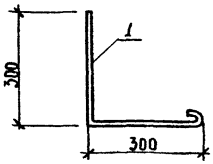

Формат	Зона	Поз.	Обозначение	Наименование	Кол.	Примечание
				Документация		
А3			ТП-503-4-55.88-КИ-ТТ	Технические требования		
				Детали		
Б4		1		Ф8АI ГОСТ 5781-82*, ℓ=650	1	0,25 кг

ГИП	Евелев		03.88
Нач.отд.	Зильбертов		02.88
Гл.констр.	Чупахин		02.88
Рук.гр.	Орудиева		02.88
Вед.инж.	Куприенко		01.88
Н.контр.	Толмачева		03.88

ТП-503-4-55.88 КИ-08000-09

Изделие соединительное МС9

Стадия	Масса	Масштаб
Р	0,25	1:10

Лист 1 Листов 1

ГИПРОПРОМСЕЛЬСТРОЙ г. Саратов

Копировал: Несмеянова

Формат А4

Инв.№ подл. | Подпись и дата | Взам.инв.№

Альбом VI

Типовой проект 503-4-55.88

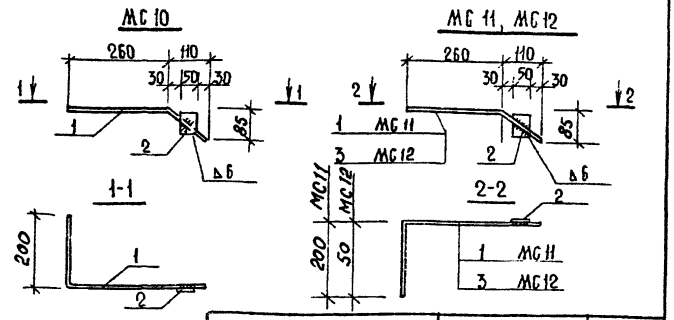

Обозначение		Марка	Масса кг
ТП	КИ-08000-10,11	МС 10, МС11	0,51
ТП	КИ-08000-12	МС 12	0,41

Формат	Зона	Поз.	Обозначение	Наименование	Кол.	Примечание
				Документация		
А3			ТП-503-4-55.58 - КИ-ТТ	Технические требования		
				Детали		
				Исполнение - 10,11		
Б4		1		Ф10АII ГОСТ 5781-82*, ℓ=610	1	0,38 кг
Б4		2		Лист Б-ПН-6 ГОСТ 19903-74* / ВСТ3КП2 ГОСТ 535-79* ℓ=60	1	0,13 кг
				Исполнение - 12		
Б4		3		Ф10АII ГОСТ 5781-82*, ℓ= 460	1	0,28 кг
Б4		2		Лист Б-ПН-6 ГОСТ 19903-74* / ВСТ3КП2 ГОСТ 535-79* ℓ=60	1	0,13 кг

ГИП	Евелев		03.88
Нач. отд.	Зильбертов		02.88
Гл. констр.	Чупахин		02.88
Рук. гр.	Оруджева		02.88
Вед. инж.	Попова		01.88
Н. контр.	Толмачева		03.88

ТП-503-4-55.88 КИ-08000-10, 11, 12

Изделие соединительное МС10, МС11, МС12

Стадия	Масса	Масштаб
Р	см. таблицу	1:10
Лист	Листов 1	

ГИПРОПРОМСЕЛЬСТРОЙ г. Саратов

Инв. № подл. | Подпись и дата | Взам. инв. №

Копировал: Несмеянова

Формат А4

Альбом VI

Типовой проект 503-4-55.88

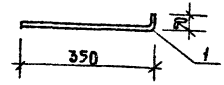

Формат	Зона	Поз.	Обозначение	Наименование	Кол.	Примечание
				Документация		
А3			ТП-503-4-55.88 - КИ-ТТ	Технические требования		
				Детали		
Б4		1		Ф16АI ГОСТ 5781-82*, ℓ=400	1	0.63 кг

ГИП	Евелев		03.88
Нач. отд.	Зильбертов		02.88
Гл. констр.	Чупахин		02.88
Рук. гр.	Оруджева		02.88
Вед. инж.	Попова		01.88
Н. контр.	Толмачева		03.88

ТП-503-4-55.88 - КИ-08000-13

Изделие соединительное МС 13

Стадия	Масса	Масштаб
Р	0,63	1:10
Лист	Листов 1	

ГИПРОПРОМСЕЛЬСТРОЙ г. Саратов

Инв. № подл. | Подпись и дата | Взам. инв. №

Копировал: Несмеянова

А4

Альбом VI

Типовой проект 503-4-55.88

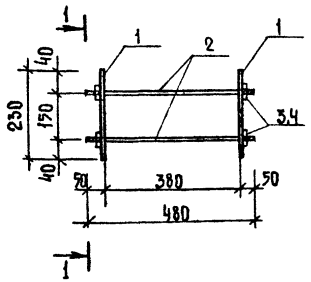

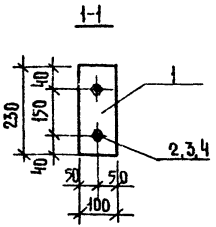

Формат	Зона	Поз	Обозначение	Наименование	Кол.	Примечание
				Документация		
А3			ТЛ-503-4-55.88 КИ-ТТ	Технические требования		
				Детали		
Б4		1		Лист Б-ПН-12 ГОСТ 19903-74* / В Ст3 ПС6-1 ТУ14-1-3025-80		
				100×230	2	2,2 кг
Б4		2		Ф10А I ГОСТ 5781-82*, ℓ=480	2	0,3 кг
				с нарезкой М10 по 45 мм		
				с двух сторон		
		3		Гайка М10 ГОСТ 5915-70*	4	0,01 кг
		4		Шайба 10 ГОСТ 11371-78*	4	0,01 кг

ГИП	Евелев		03.88
Нач.отд.	Зильбертов		12.88
Гл.констр.	Чупахин		02.88
Рук.гр.	Оруджева		02.88
Вед.инж.	Попова		01.88
Н.контр.	Толмачева		03.88

ТП-503-4-55.88 -КИ-08000-14

Изделие соединительное МС14

Стадия	Масса	Масштаб
Р	5,1	1:10

Лист | Листов 1

ГИПРОПРОМСЕЛЬСТРОЙ г. Саратов

Инв. № подл. | Подпись и дата | Взам. инв. №

Копировал: Несмеянова

Формат А4

Альбом VI

Типовой проект 503-4-55.88

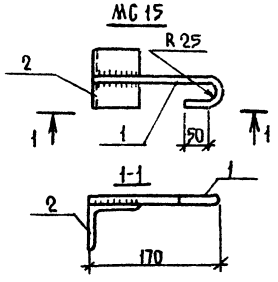

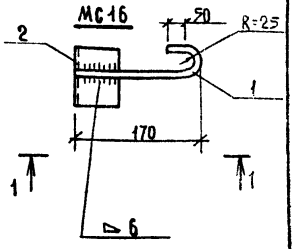

Формат	Зона	Поз.	Обозначение	Наименование	Кол.	Примечание
				Документация		
А3			ТП 503-4-55.88-КИ-ТТ	Технические требования		
				Детали		
Б4		1		Круг В14 ГОСТ 2590-71* / Ст3 ГОСТ 535-79*		
				ℓ=270	1	0,3 кг
Б4		2		Уголок 63×63×6 ГОСТ 8509-86 / В Ст3 кп2 ГОСТ 535-79*		
				ℓ=80	1	0,5 кг

ГИП	Евелев		03.88
Нач.отд.	Зильбертов		12.88
Гл.констр.	Чупахин		02.88
Рук.гр.	Оруджева		02.88
Вед.инж.	Куприенко		01.88
Н.контр.	Толмачева		03.88

ТП 503-4-55.88 КИ-08000-15,16

Изделие соединительное МС15, МС16

Стадия	Масса	Масштаб
Р	0,8	1:5

Лист | Листов 1

ГИПРОПРОМСЕЛЬСТРОЙ г. Саратов

Инв. № подл. | Подпись и дата | Взам. инв. №

Копировал: Несмеянова

Формат А4

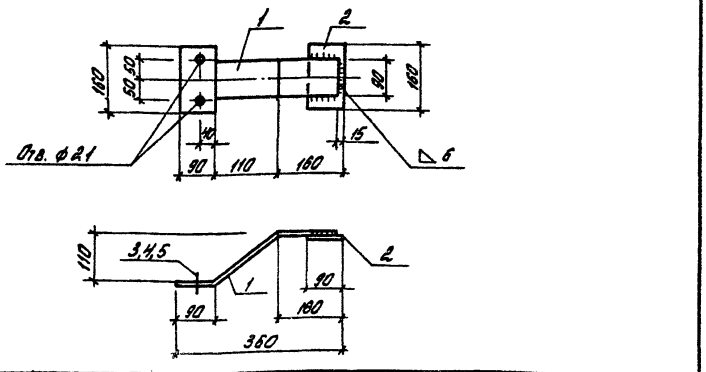

Формат	Зона	Поз.	Обозначение	Наименование	Кол.	Примечание
				Документация		
А3			ТП 503-4-55.88 -КЖ-ТТ	Технические требования		
				Детали		
				Лист 6-ПН-8 ГОСТ 19903-74* / Вст3кп2 ГОСТ 14637-79		
Б.У.		1		160×390	1	3.9 кг
Б.У.		2		160×90	1	0.9 кг
		3		Болт М20×100.58 ГОСТ 7798-70*	2	
		4		Шайба 20.01 ГОСТ 11371-78*	4	
		5		Гайка М20.5 ГОСТ 5915-70*	2	

ГИП	Евелев		03.88
Нач.отд.	Зильбертов		02.88
Гл.констр.	Чупахин		02.88
Рук.гр.	Оруджева		02.88
Вед.инж.	Куприненко		01.88
Н.контр.	Толмачева		03.88

ТП - 503 - 4 - 55.88 -КЖ-08 000 - 17

Изделие соединительное МС 17

Стадия	Масса	Масштаб
Р	4.8	1:10
Лист	Листов 1	

ГИПРОПРОМСЕЛЬСТРОЙ г. Саратов

Инв.№ подл. | Подпись и дата | Взам.инв.№

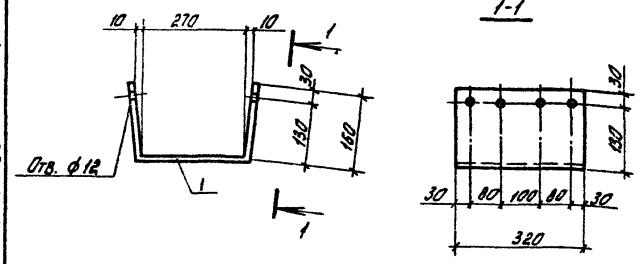

Формат	Зона	Поз.	Обозначение	Наименование	Кол.	Примечание
				Документация		
А3			ТП 503-4-55.88 -КЖ-ТТ	Технические требования		
				Детали		
Б.У.		1		Лист 6-ПН-8 ГОСТ 19903-74* / Вст3кп2 ГОСТ 14637-79		
				320×650		13.1 кг

ГИП	Евелев		03.88
Нач.отд.	Зильбертов		02.88
Гл.констр.	Чупахин		02.88
Рук.гр.	Оруджева		02.88
Вед.инж.	Попова		01.88
Н.контр.	Толмачева		03.88

ТП 503-4-55.88 КЖ-08 000-18

Изделие соединительное МС 18

Стадия	Масса	Масштаб
Р	13.1	1:10
Лист	Листов 1	

ГИПРОПРОМСЕЛЬСТРОЙ г. Саратов

Инв.№ подл. | Подпись и дата | Взам.инв.№

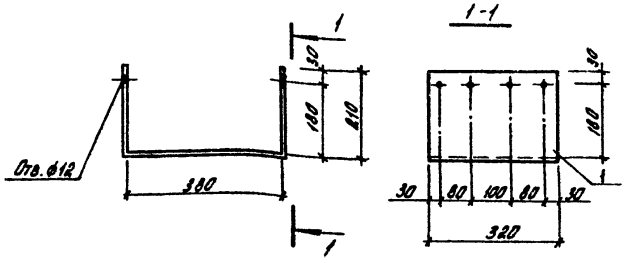

Формат	Зона	Поз.	Обозначение	Наименование	Кол.	Примечание
				Документация		
А3			ТП 503-4-55.88-КИ-ТТ	Технические требования		
				Детали		
Б.Ч		1		Лист Б-ПН-8 ГОСТ 19903-74* / ВСт3кп2 ГОСТ 14637-79		
				320×800	1	15,1 кг

ГИП	Евелев		03.88
Нач. отд.	Зильбертов		07.88
Гл. констр.	Чупахин		07.88
Рук. гр.	Оруджева		02.88
Вед. инж.	Попова		01.88
Н. контр.	Толмачева		03.88

ТП-503-4-55.88 -КИ-08000-19

Изделие соединительное МС19

Стадия	Масса	Масштаб
Р	16,1	1:10
Лист	Листов 1	

ГИПРОПРОМСЕЛЬСТРОЙ г. Саратов

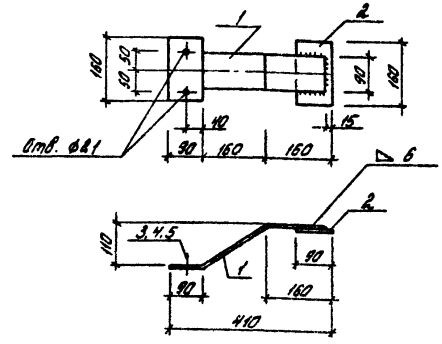

Формат	Зона	Поз.	Обозначение	Наименование	Кол.	Примечание
				Документация		
А3			ТП 503-4-55.88-КИ-ТТ	Технические требования		
				Детали		
				Лист Б-ПН-8 ГОСТ 19903-74* / ВСт3кп2 ГОСТ 14637-79		
Б.Ч		1		160×440	1	4,4 кг
Б.Ч		2		160×90	1	0,9 кг
		3		Бол М20×100.58 ГОСТ 7798-70*	2	
		4		Шайба 20.01 ГОСТ 11371-78*	4	
		5		Гайка М20.5 ГОСТ 5915-70*	2	

ГИП	Евелев		03.88
Нач. отд.	Зильбертов		07.88
Гл. констр.	Чупахин		07.88
Рук. гр.	Оруджева		02.88
Вед. инж.	Попова		01.88
Н. контр.	Толмачева		03.88

ТП 503-4-55.88 - КИ - 08000 - 20

Изделие соединительное МС20

Стадия	Масса	Масштаб
Р	5,3	1:10
Лист	Листов 1	

ГИПРОПРОМСЕЛЬСТРОЙ г. Саратов

Типовой проект 503-4-55.88

Инв. № подл. | Подпись и дата | Взам. инв. №

Альбом VI

Типовой проект 503-4-55.88

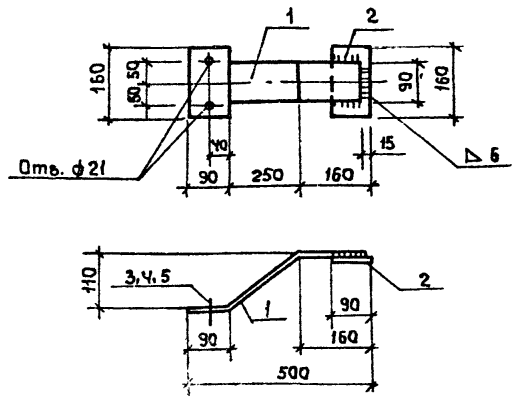

Формат	Зона	Поз	Обозначение	Наименование	Кол.	Примечание
				Документация		
А3			ТП 503-4-55.88 -КИ-ТТ	Технические требования		
				Детали		
				Лист Б-ПН-8 ГОСТ 19903-74* / Вст3кп2 ГОСТ 14637-79		
Б4		1		160 х 510	1	5,1 кг
Б4		2		160 х 90	1	0,9 кг
		3		Болт М20х100.58 ГОСТ 7798-70*	2	
		4		Шайба 20.01 ГОСТ 11371-78*	2	
		5		Гайка М 20.5 ГОСТ 5915-70*	4	

Взам. инв. № | Подпись и дата | Инв. № подл.

ГИП	Евелев		03.88
Нач. отд.	Зильбертов		02.88
Гл. констр.	Чупахин		02.88
Рук. гр.	Орудзева		02.88
Вед. инж.	Куприенко		01.88
Н. контр.	Толмачева		03.88

ТП-503-4-55.88 КИ-08000-21

Изделие соединительное МС 21

Стадия	Масса	Масштаб
Р	6.0	1:10
Лист 1	Листов 1	

ГИПРОПРОМСЕЛЬСТРОЙ г. Саратов

копировал Ловцова

Формат А4

Альбом VI

Типовой проект 503-4-55.88

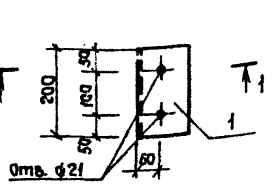

Формат	Зона	Поз	Обозначение	Наименование	Кол.	Примечание
				Документация		
А3			ТП 503-4-55.88 -КИ-ТТ	Технические требования		
				Детали		
Б4		1		Уголок 125х125х9 ГОСТ 8509-86 / Вст3пс6-1 ГОСТ 14-1-3023-80 L=200	1	3,5 кг

Взам. инв. № | Подпись и дата | Инв. № подл.

ГИП	Евелев		03.88
Нач. отд.	Зильбертов		02.88
Гл. констр.	Чупахин		02.88
Рук. гр.	Орудзева		02.88
Вед. инж.	Папова		01.88
Н. контр.	Толмачева		03.88

ТП-503-4-55.88 КИ-08000-22

Изделие соединительное МС 22

Стадия	Масса	Масштаб
Р	3.5	1:10
Лист	Листов 1	

ГИПРОПРОМСЕЛЬСТРОЙ г. Саратов

копировал Ловцова

Формат А4

Альбом VI

Типовой проект 503-4-55.88

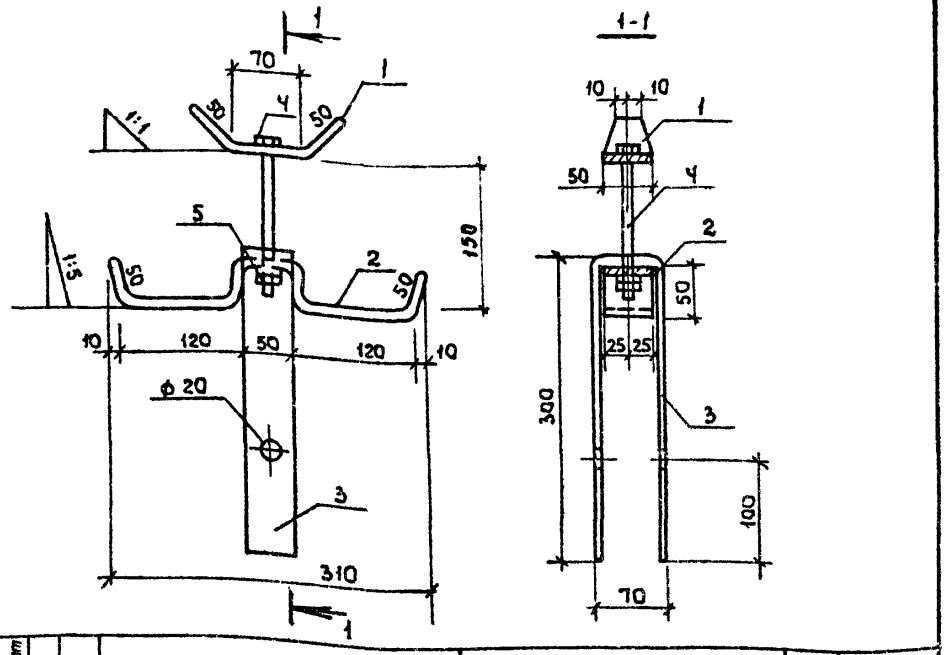

Формат	Зона	Поз.	Обозначение	Наименование	Кол.	Примечание
				Документация		
А3			ТП-503-4-55.88 -КИ-ТТ	Технические требования		
				Детали		
БЧ		1		Лист Б-ПН-8 ГОСТ 19903-74* Вст3кп2 ГОСТ 14637-79 170×50	1	0.54 кг
БЧ		2		Лист Б-ПН-8 ГОСТ 19903-74* Вст3кп2 ГОСТ 14637-79 490×60	1	1.54 кг
БЧ		3		Лист Б-ПН-8 ГОСТ 19903-74* Вст3кп2 ГОСТ 14637-79 670×50	1	2.1 кг
		4		Болт М16 ГОСТ 7798-70* ℓ=150	1	0.25 кг
		5		Гайка М16 ГОСТ 5915-70*	2	0.033 кг

ГИП	Евелев		03.88
Нач. отд.	Зильвертов		12.87
Гл. констр.	Чупахин		01.88
Рук. гр.	Оруджева		01.88
Инженер	Карпунина		11.87
Н. контр.	Толмачева		01.88

ТП-503-4-55.88 -КИ-08000-23

Изделие МС 23 соединительное

Стадия	Масса	Масштаб
Р	4.46 кг	1:5
Лист	Листов 1	

ГИПРОПРОМСЕЛЬСТРОЙ г. Саратов

Копировал Ловцова

Формат А4

Инв. № подл. | Подпись и дата | Взам. инв. №

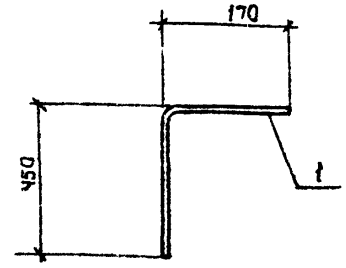

Формат	Зона	Поз.	Обозначение	Наименование	Кол.	Примечание
				Документация		
А3			ТП-503.4.55.88 -КИ-ТТ	Технические требования		
				Детали		
БЧ		1		ф12 А II ГОСТ 5781-82*, ℓ=620	1	0.55 кг

ГИП	Евелев		03.88
Нач. отд.	Зильвертов		12.87
Гл. констр.	Чупахин		01.88
Рук. гр.	Оруджева		01.88
Н. контр.	Толмачева		01.88

ТП-503-4-55.88 -КИ-08000-24

Изделие МС 24 соединительное

Стадия	Масса	Масштаб
Р	0.55	1:10
Лист	Листов 1	

ГИПРОПРОМСЕЛЬСТРОЙ г. Саратов

Копировал Ловцова

Формат А4

Инв. № подл. | Подпись и дата | Взам. инв. №

Альбом VI

Типовой проект 503-4-55.88

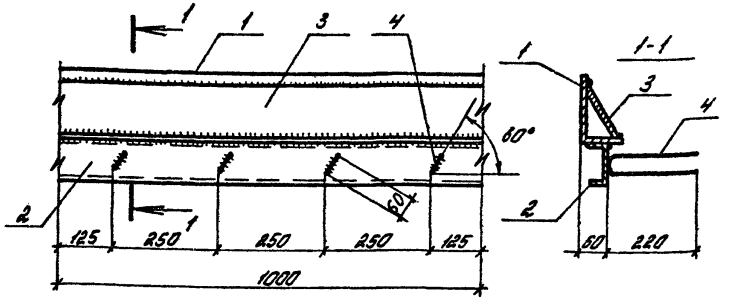

Катет швов 6 мм

Формат	Зона	Поз.	Обозначение	Наименование	Кол.	Примечание
				Документация		
А3			ТТ-503-4-55.88-КИ-ТТ	Технические требования		
				Детали		
БУ		1		Уголок 125×80×8 ГОСТ 8510-86 / Вст3кп2 ГОСТ 535-79*		12.50кг
БУ		2		Швеллер 12 ГОСТ 8240-72* / Вст3кп2 ГОСТ 535-79*		10.40кг
БУ		3		Лист 6×130 ГОСТ 19903-74* / Вст3кп2 ГОСТ 14637-79		6.12кг
БУ		4		⌀8А III, ГОСТ 5781-82*, l=500	4	0.2кг

ГИП	Евелев		03.88
Нач.отд.	Зильбертов		02.88
Гл.констр.	Чупахин		02.88
Рук.гр.	Оруджева		02.88
Ст.инж.	Киреев		01.88
Н.контр.	Толмачева		03.88

ТП-503-4-55.88 -КИ-09000-01

Изделие закладное МН1

Стадия	Масса	Масштаб
Р	23.70	1:10

Лист | Листов 1

ГИПРОПРОМСЕЛЬСТРОЙ г. Саратов

Копировал: Борисова Борисова Формат А4

Альбом VI

Типовой проект 503-4-55.88

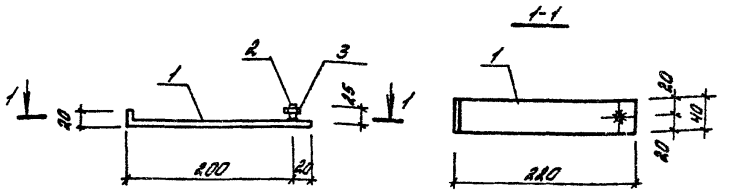

Формат	Зона	Поз.	Обозначение	Наименование	Кол.	Примечание
				Документация		
А3			ТП 503-4-55.88 КИ-ТТ	Технические требования		
				Детали		
Б4		1		Лист 6-ПН-6 ГОСТ 19903-74* / 8Ст3кп2 ГОСТ 14637-79		
				40×240	1	0.45кг
Б4		2		⌀12А-I ГОСТ 5781-82*, l=30	1	0.02кг
		3		Гайка М12.5 ГОСТ 5915-70*	1	0.02кг

ГИП	Евелев		03.88
Нач.отд.	Зильбертов		02.88
Гл.констр.	Чупахин		02.88
Рук.гр.	Оруджева		02.88
Ст.инж.	Киреев		01.88
Н.контр.	Толмачева		03.88

ТП 503-4-55.88 КИ-09000-02

Изделие закладное МН2

Стадия	Масса	Масштаб
Р	0.5	1:5

Лист | Листов 1

ГИПРОПРОМСЕЛЬСТРОЙ г. Саратов

Взам. инв. №

Подпись и дата

Инв. № подл.

Копировал: Борисова Борисова Формат А4

Альбом VI

Типовой проект 503-4-55.88

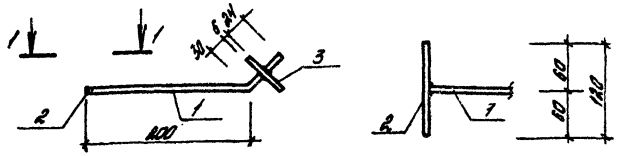

Формат	Зона	Поз.	Обозначение	Наименование	Кол.	Примечание
				Документация		
А3			ТП 503-4-55.88 КЖ-ТТ	Технические требования		
				Детали		
Б4		1		ф 10 А I с резьбой М10 ГОСТ 5781-82* ℓ=260	1	0.16 кг
Б4		2		ф 10 А I ГОСТ 5781-82* ℓ=120	1	0.07 кг
Б4		3		Лист Б-ПН-6 ГОСТ 19903-74* В Ст3 кп2 ГОСТ 14637-79		
				60×60	1	0.17 кг

ГИП	Евелев		03.88
Нач. отд.	Зильбертов		02.88
Гл. констр.	Чупахин		02.88
Рук. гр.	Орубжева		01.88
Ст. инж.	Киреев		01.88
Н. контр.	Толмачева		03.88

ТП 503-4-55.88 КЖ-09000-03

Изделие закладное МН3

Стадия	Масса	Масштаб
А	0.4	1:5
Лист	Листов 1	

ГИПРОПРОМЭЛЬСТРОЙ г. Саратов

Копировал: Борисова Формат А4

Альбом VI

Типовой проект 503-4-55.88

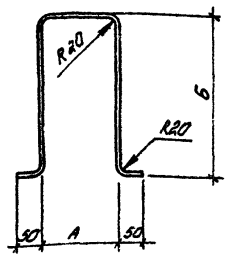

Марка элемента	Размеры, мм А	Размеры, мм Б	Арматура класса AI ГОСТ 5781-82* Длина, мм	Арматура класса AI ГОСТ 5781-82* ф, мм	Масса кг
МН4	200	400	1100	ф 16 А I	1.74
МН5	100	200	600	ф 6 А I	0.13

ГИП	Евелев		03.88
Нач. отд.	Зильбертов		02.88
Гл. констр.	Чупахин		02.88
Рук. гр.	Орубжева		01.88
Инж.	Киреев		01.88
Н. контр.	Толмачева		03.88

ТП- 503-4-55.88 КЖ-09000-04-05

Изделие закладное МН4, МН5

Стадия	Масса	Масштаб
Р	См. табл.	1:10
Лист	Листов 1	

ГИПРОПРОМЭЛЬСТРОЙ г. Саратов

Копировал: Борисова Формат А4

Альбом V

Типовой проект 503-4-55.88

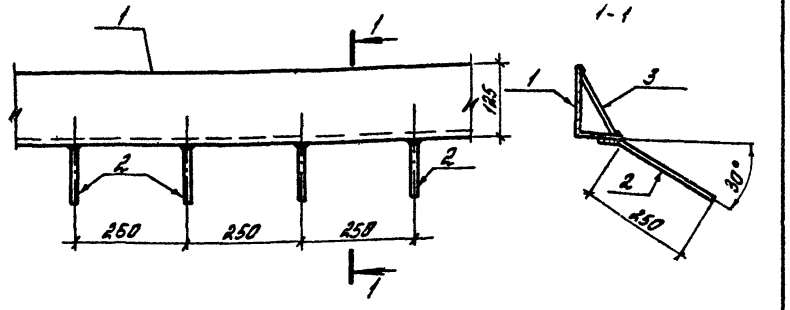

Катет швов 6 мм.

Формат	Зона	Поз.	Обозначение	Наименование	Кол.	Примечание
				Документация		
А3			ТП-503-4-55.88-КИ-ТТ	Технические требования		
				Детали		
Б4		1		Уголок 125×80×8 ГОСТ 8510-86 / 8Ст3кп2 ГОСТ 535-79*		
				ℓ=1000		12.5 кг
Б4		2		⌀8А-III ГОСТ 5781-82*, ℓ=300	4	0.12 кг
Б4		3		Лист Б-ПН-6 ГОСТ 19903-74* / 8Ст3кп2 ГОСТ 14637-79		
				130×1000		6.12 кг

ГИП	Евелев		03.88
Нач.отд.	Зильбертов		12.88
Гл.констр.	Чупахин		12.88
Рук.гр.	Оруджева		01.89
Ст.инж.	Киреев		01.88
Н.контр.	Толмачева		01.88

ТП-503-4-55.88 -КИ-09.000-06

Изделие закладное МН6

Стадия	Масса	Масштаб
Р	19.10	1:10
Лист	Листов 1	

ГИПРОПРОМСЕЛЬСТРОЙ г. Саратов

Альбом V

Типовой проект 503-4-55.88

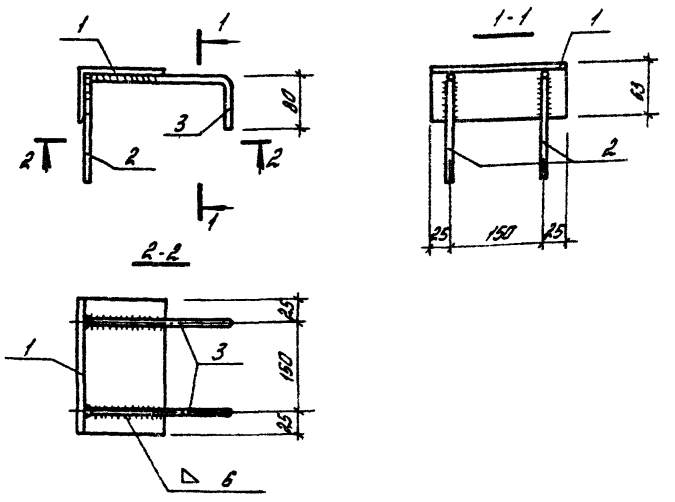

Формат	Зона	Поз.	Обозначение	Наименование	Кол.	Примечание
				Документация		
А3			ТП 503-4-55.88-КИ-ТТ	Технические требования		
				Детали		
Б4		1		Уголок 100×63×8 ГОСТ 8510-86 / 8Ст3кп2 ГОСТ 535-79* ℓ=200	1	1.97 кг
				⌀10А III ГОСТ 5781-82*		
Б4		2		ℓ=130	2	0.11 кг
Б4		3		ℓ=280	2	0.17 кг

ГИП	Евелев		03.88
Нач.отд.	Зильбертов		12.88
Гл.констр.	Чупахин		12.88
Рук.гр.	Оруджева		01.89
Ведущ.инж.	Петрова		01.88
Н.контр.	Толмачева		01.88

ТП 503-4-55.88 КИ-09000-07

Изделие закладное МН7

Стадия	Масса	Масштаб
Р	2.53	1:20
Лист	Листов 1	

ГИПРОПРОМСЕЛЬСТРОЙ г. Саратов

Инв.№ подл. | Подпись и дата | Взам.инв.№ | Инв.№ подл. | Подпись и дата | Взам.инв.№

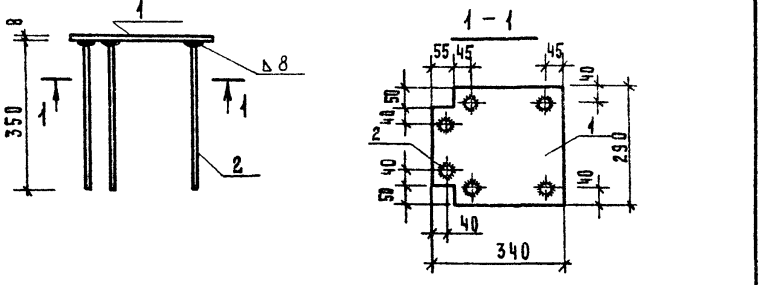

Формат	Зона	Поз.	Обозначение	Наименование	Кол.	Примечание
				Документация		
А3			ТП 503-4-55.88 КИ-ТТ	Технические требования		
				Детали		
Б4		1		Лист 8×340 ГОСТ 82-70* / Ст3кп2-1 ТУ14-1-3023-80 ℓ=290	1	6.2 кг
Б4		2		ф12 А III ГОСТ 5781-82*, ℓ=350	6	0.31 кг

ГИП	Евлев		03.88	ТП 503-4-55.88 КИ-09000-08	
Нач.отд.	Зильбертов		02.88		
Гл.констр.	Чупахин		02.88		
Рук.группы	Оруджева		01.88	Изделие закладное мн 8	Стадия: Р; Масса: 8.1; Масштаб: 1:10
Вед.инж.	Попова		01.88		Лист; Листов
Н.контр.	Толмачева		03.88		Гипропромсельстрой г. Саратов

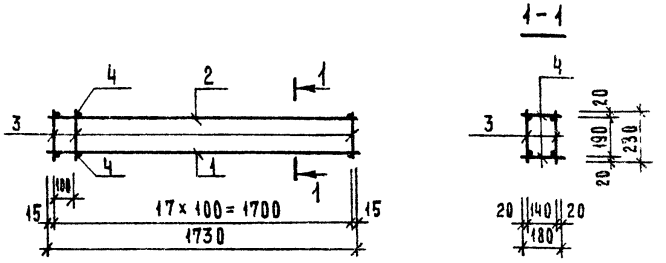

Формат	Зона	Поз.	Обозначение	Наименование	Кол.	Примечание
				Документация		
А3			ТП 503-4-55.88 КИ-ТТ	Технические требования		
				Детали		
Б4		1		ф16 А III ГОСТ 5781-82* ℓ=1730	2	2.73 кг
Б4		2		ф8 А III ГОСТ 5781-82* ℓ=1730	2	0.68 кг
Б4				ф6 А I ГОСТ 5781-82*		
		3		ℓ=230	36	0.05 кг
		4		ℓ=180	36	0.04 кг

ГИП	Евлев		03.88	ТП 503-4-55.88 КИ-10000-01	
Нач.отд.	Зильбертов		02.88		
Гл.констр.	Чупахин		02.88		
Рук.гр.	Оруджева		01.88	Каркас пространственный КП1	Стадия: Р; Масса: 10.06; Масштаб: 1:20
Ст.инж.	Киреев		01.88		Лист; Листов 1
Н.контр.	Толмачева		03.88		Гипропромсельстрой г. Саратов

Альбом VI

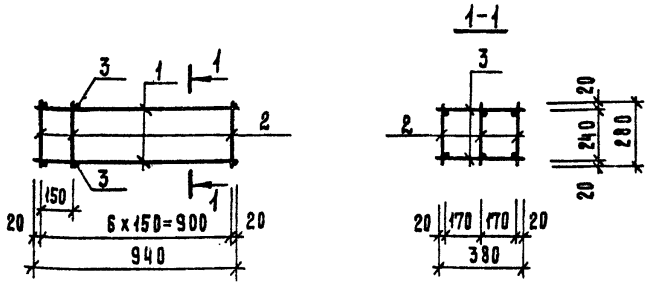

Формат	Зона	Поз.	Обозначение	Наименование	Кол.	Примечание
				Документация		
А3			ТП 503-4-55.88 ки-ТТ	Технические требования		
				Детали		
Б4		1		ф 8 А I ГОСТ 5781-82* ℓ=940	6	0.37 кг
				ф 6 А I ГОСТ 5781-82*		
Б4		2		ℓ= 280	21	0.06 кг
Б4		3		ℓ= 380	14	0.08 кг

ГИП	Евелев		03.88
Нач.отд.	Зильбертов		12.87
Гл.констр.	Чупахин		12.87
Рук.гр.	Оруджева		11.87
Ст.инж.	Киреев		01.88
Н.контр.	Толмачева		03.88

ТП 503-4-55.88 КИ-10000-02

Каркас пространственный КП2

Стадия	Масса	Масштаб
Р	4.60	1:20
Лист	Листов 1	

ГИПРОПРОМСЕЛЬЭЛЕКТРОСТРОЙ г. Саратов

Копировал: Матвеева Формат А4

Альбом VI

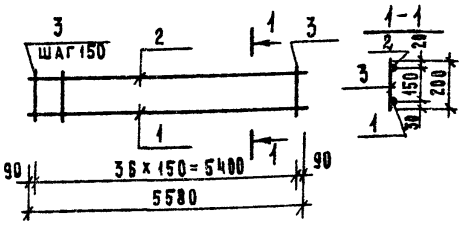

Формат	Зона	Поз.	Обозначение	Наименование	Кол.	Примечание
				Документация		
А3			ТП 503-4-55.88 ки-ТТ	Технические требования		
				Детали		
Б4		1		ф 18 А III ГОСТ 5781-82* ℓ= 5580	1	11.2 кг
Б4		2		ф 10 А III ГОСТ 5781-82* ℓ= 5580	1	3.44 кг
Б4		3		ф 6 А I ГОСТ 5781-82* ℓ= 200	37	0.04 кг

ГИП	Евелев		03.88
Нач.отд.	Зильбертов		12.87
Гл.констр.	Чупахин		12.87
Рук.груп.	Оруджева		01.88
Вед.инж.	Попова		01.88
Н.контр.	Толмачева		03.88

ТП 503-4-55.88 КИ-10000-03

Каркас плоский КР1

Стадия	Масса	Масштаб
Р	16.1	-
Лист	Листов 1	

ГИПРОПРОМСЕЛЬЭЛЕКТРОСТРОЙ г. Саратов

Копировал Матвеева Формат А4

Типовой проект 503-4-55.88

Инв.№ подл. | Подпись и дата | Взам. инв.№

Альбом VI

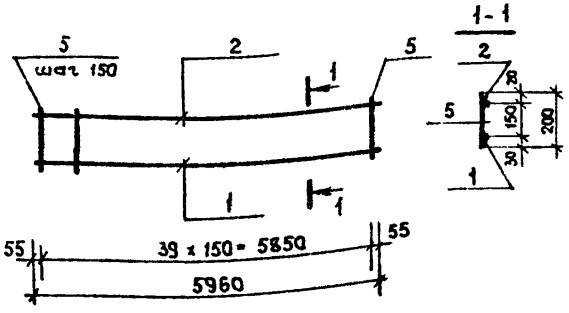

Формат	Зона	Поз.	Обозначение	Наименование	Кол.	Примечание
				Документация		
А3			ТП-503-4-55.88 -КИ-ТТ	Технические требования		
				Детали		
БЧ		1		ф 18 AIII ГОСТ 5781-82*, ℓ=5960	1	11.9 кг
БЧ		2		ф 10 AIII ГОСТ 5781-82*, ℓ=5960	1	3.67 кг
БЧ		5		ф 6 AI ГОСТ 5781-82* ℓ=200	40	0.04 кг

ГИП	Евелев		03.88
Нач.отд.	Зильбертов		12.88
Гл.констр.	Чупахин		12.88
Рук.груп.	Орудзева		01.88
Вед.инж.	Попова		01.88
Н.контр.	Толмачева		03.88

ТП 503-4-55.88 -КИ-10000-04

Каркас плоский КР2

Стадия	Масса	Масштаб
Р	17.2	—
Лист	Листов 1	

ГИПРОПРОМСЕЛЬСТРОЙ г. Саратов

Альбом VI

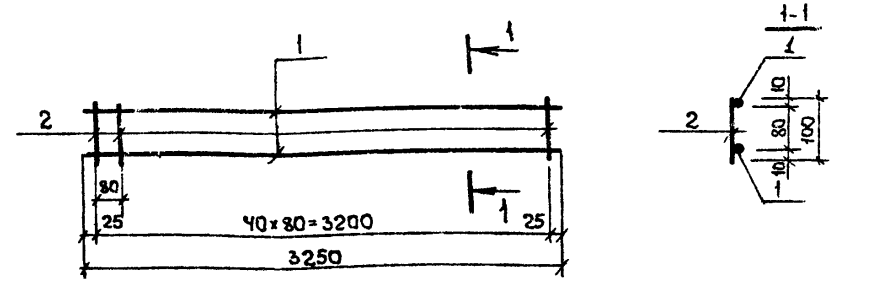

Формат	Зона	Поз.	Обозначение	Наименование	Кол.	Примечание
				Документация		
А3			ТП-503-4-55.88 -КИ-ТТ	Технические требования		
				Детали		
				ф 5 BpI ГОСТ 6727-80*		
БЧ		1		ℓ=3250	2	0.51 кг
БЧ		2		ℓ=100	41	0.015 кг

ГИП	Евелев		03.88
Нач.отд.	Зильбертов		12.88
Гл.констр.	Чупахин		12.88
Рук.груп.	Орудзева		01.88
Инженер	Киреев		01.88
Н.контр.	Толмачева		03.88

ТП 503-4-55.88 -КИ-11000-01

Сетка арматурная С1

Стадия	Масса	Масштаб
Р	1.63	1:20
Лист	Листов 1	

ГИПРОПРОМСЕЛЬСТРОЙ г. Саратов

Типовой проект 503-4-55.88

Инв.№ подл. | Подпись и дата | Взам.инв.№

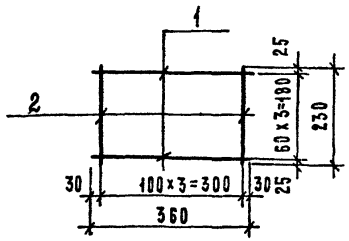

Формат	Зона	Поз.	Обозначение	Наименование	Кол.	Примечание
				Документация		
А3			ТП-503-4-55.88 КИ-ТТ	Технические требования		
				Детали		
Б4		1		⌀ 5 Вр I ГОСТ 6727-80* ℓ=360	4	0.06 кг
Б4		2		⌀ 5 Вр I ГОСТ 6727-80* ℓ=230	4	0.04 кг

ГИП	Евлаев		03.88
Нач. отд.	Зильбертов		02.88
Гл. констр.	Чупахин		02.88
Рук. гр.	Оруджева		01.88
Вед. инж.	Попова		01.88
Н. контр.	Голмачева		03.88

ТП 503-4-55.88 КИ-11000-02

Сетка арматурная С2

Стадия	Масса	Масштаб
Р	0.4	1:10
Лист	Листов 1	

ГИПРОПРОМСЕЛЬСТРОЙ г. Саратов

Копировал Матвеева Формат А4

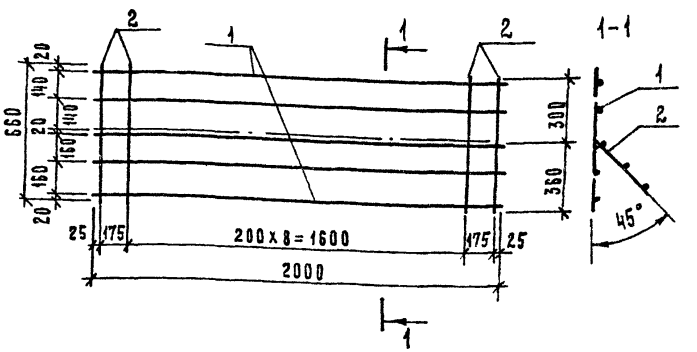

Формат	Зона	Поз.	Обозначение	Наименование	Кол.	Примечание
				Документация		
А3			ТП 503-4-55.88 КИ-ТТ	Технические требования		
				Детали		
Б4		1		⌀ 10 А-III ГОСТ 5781-82* ℓ=2000	5	1.2 кг
Б4		2		⌀ 6 А-I ГОСТ 5781-82* ℓ=660	11	0.2 кг

ГИП	Евлаев		03.88
Нач. отд.	Зильбертов		02.88
Гл. констр.	Чупахин		02.88
Рук. гр.	Оруджева		01.88
Ст. инж.	Киреев		01.88
Н. контр.	Голмачева		03.88

ТП 503-4-55.88 КИ-11000-03

Сетка арматурная С3

Стадия	Масса	Масштаб
Р	8.2	1:20
Лист	Листов 1	

ГИПРОПРОМСЕЛЬСТРОЙ г. Саратов

Копировал Матвеева Формат А4

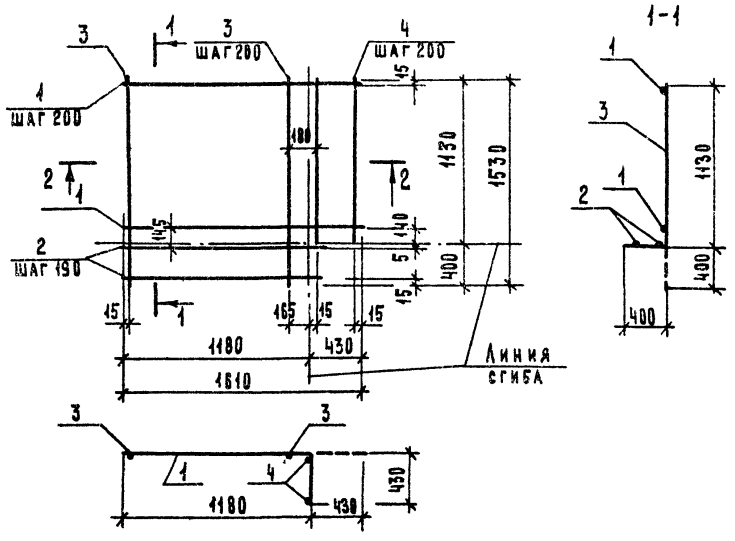

Формат	Зона	Поз.	Обозначение	Наименование	Кол.	Примечание
				Документация		
А3			ТП 503-4-55.88 КИ-ТТ	Технические требования		
				Детали		
Б4		1		⌀10А-III ГОСТ 5781-82* ℓ=1610	6	1.0 кг
Б4		2		⌀10А-III ГОСТ 5781-82* ℓ=1195	3	0.7 кг
Б4		3		⌀8АI ГОСТ 5781-82* ℓ=1530	6	0.6 кг
Б4		4		⌀8А-I ГОСТ 5781-82* ℓ=1130	3	0.4 кг

ГИП	Евлаев		07.88
Нач. отд.	Зильбертов		07.88
Гл. констр.	Чупахин		07.88
Рук. гр.	Оруджева		07.88
Ст. инж.	Киреев		07.88
Н. контр.	Толмачева		07.88

ТП 503-4-55.88 КИ-11000-04

Сетка арматурная С4

Стадия	Масса	Масштаб
Р	12.9	—
Лист	Листов 1	

ГИПРОПРОМСЕЛЬСТРОЙ г. САРАТОВ

Копировал: Матросова Формат А3

Инв. № подл. | Подпись и дата | Взам. инв. №

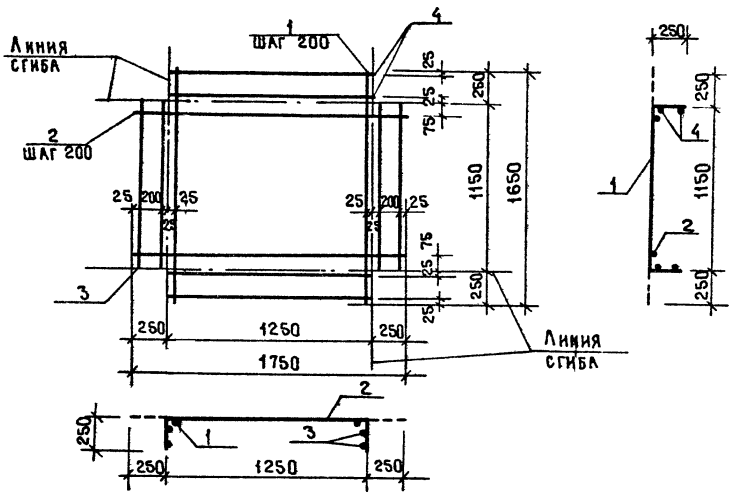

Формат	Зона	Поз.	Обозначение	Наименование	Кол.	Примечание
				Документация		
А3			ТП503-4-55.88 - КИ - ТТ	Технические требования		
				Детали		
Б4		1		Ф8А-I ГОСТ 5781-82*, ℓ=1650	7	0.7кг
Б4		2		Ф8А-I ГОСТ 5781-82*, ℓ=1750	6	0.7кг
Б4		3		Ф8А-I ГОСТ 5781-82*, ℓ=1150	4	0.5кг
Б4		4		Ф8А-I ГОСТ 5781-82*, ℓ=1250	4	0.5кг

ГИП	Евелев		05.88
Нач.отд.	Зильбертов		11.88
Гл.констр.	Чупахин		11.88
Рук.гр.	Оруджева		01.88
Ст.инж.	Киреев		01.88
Н. контр.	Толмачева		03.88

ТП503-4-55.88 КИ-11000-05

Сетка арматурная С5

Стадия	Масса	Масштаб
Р	13.1	—
Лист	Листов	
	1	

ГИПРОПРОМСЕЛЬСТРОЙ г. САРАТОВ

Копировал Махначева

Формат А3

Инв.№ подл. | Подпись и дата | Взам.инв.№

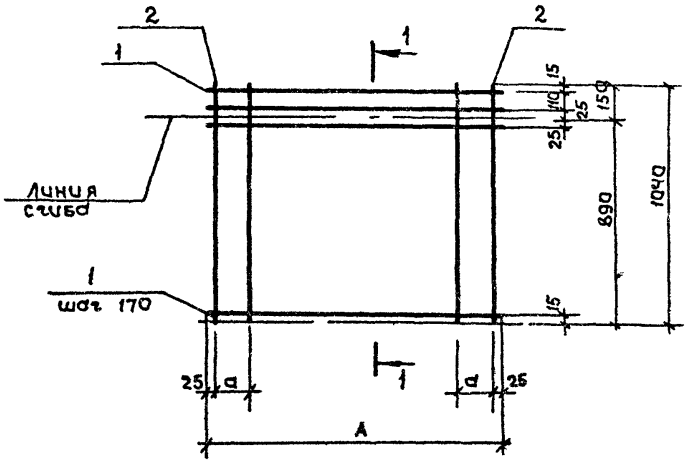

Формат	Зона	Поз.	Обозначение	Наименование	Кол. на испол.					
					С6	С7				
				Документация						
А3			ТП 503-4-55.88 - КИ-ТТ	Технические требования						
				Детали						
БЧ		1		ф 8А-I ГОСТ 5781-82*, ℓ=1250	8					0,5 кг
				ф 8А-I ГОСТ 5781-82*, ℓ=1350		8				0,53 кг
БЧ		2		ф 8А-I ГОСТ 5781-82*, ℓ=1040	7	8				0,4 кг

1-1

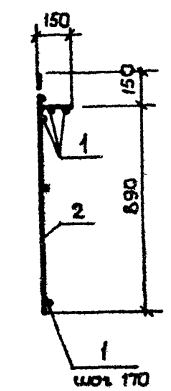

Марка	Размеры, мм		Масса кг
	A	a	
С6	1250	200	6,8
С7	1350	150	7,4

ГИП	Евелев		03.88
Нач. отд.	Зильберман		02.88
Гл. констр.	Чупахин		02.88
Рук. гр.	Арзуманова		02.88
Ст. инж.	Киреев		01.88
Н. контр.	Молчанова		03.88

ТП-503-4-55.88 КИ-11000-06,07

Сетка арматурная С6 С7

Стадия	Масса	Масштаб
Р	см. табл.	—
Лист	Листов 1	

ГИПРОПРОМСЕЛЬСТРОЙ г. Саратов

Инв. № подл. | Подпись и дата | Взам. инв. №

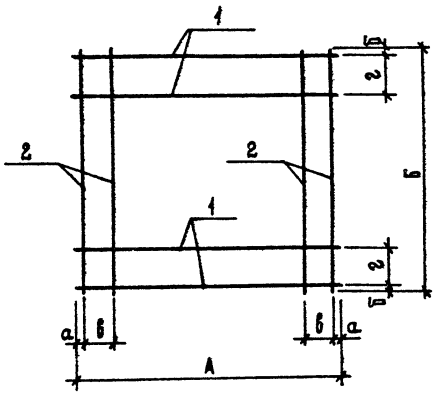

Формат	Зона	Поз.	Обозначение	Наименование	Кол. на исполнение С8	С9	С10	С11			Примечание
				Документация							
А3			ТП 503-4-55.88 КИ-ТТ	Технические требования к изготовлению металлических изделий							
				Детали							
Б4		1		ф 8А-I ГОСТ 5781-82*, ℓ=1900	—	9	6	—			0.8 кг
				ф 8А-I ГОСТ 5781-82*, ℓ=1550	—	—	—	6			0.6 кг
				ф 8А-I ГОСТ 5781-82*, ℓ=1350	7	—	—	—			0.5 кг
Б4		2		ф 8А-I ГОСТ 5781-82*, ℓ=1550	—	11	—	—			0.6 кг
				ф 8А-I ГОСТ 5781-82*, ℓ=1250	8	—	—	—			0.5 кг
				ф 8А-I ГОСТ 5781-82*, ℓ=890	—	—	11	9			0.4 кг

Марка	Размеры, мм А	б	а	б	в	г	Масса кг
С8	1350	1250	50	25	150	200	7.5
С9	1900	1550	25	25	125	150	13.8
С10	1900	890	25	20	125	170	9.2
С11	1550	890	25	20	150	170	7.2

ГИП	Евелев		03.88
Нач.отд.	Зильбертов		02.88
Гл.констр.	Чупахин		2.00
Рук. гр.	Оруджева		01.88
Ст.инж.	Киреев		01.88
Н.контр.	Толмачева		03.88

ТП 503-4-55.88 КИ-11000-08÷11

Сетка арматурная С8÷С11

Стадия	Масса	Масштаб
Р	см. табл.	—

Лист | Листов 1

ГИПРОПРОМСЕЛЬСТРОЙ г. Саратов

Копировал: Матвеева Матв. Формат А3

Типовой проект 503-4-55.88 Альбом VI

Альбом VI

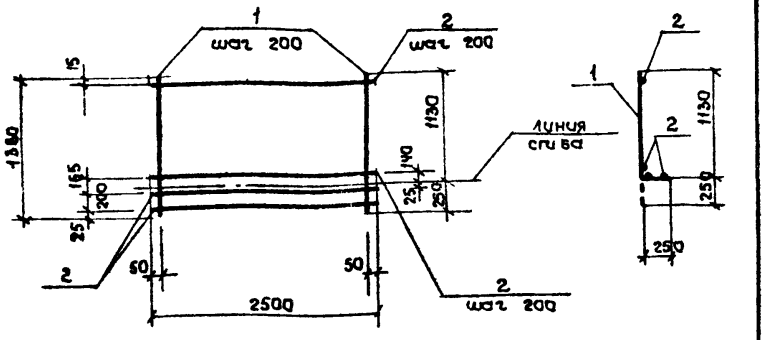

Формат	Зона	Поз.	Обозначение	Наименование	Кол.	Примечание
				Документация		
А3			ТП 503-4-55.88 -КИ-ТТ	Технические требования		
				Детали		
БЧ		1		ф8 AI ГОСТ 5781-82*, ℓ=1380	13	0,6 кг
БЧ		2		ф10 A III ГОСТ 5781-82*, ℓ=2500	8	1,5 кг

ГИП	Евелев		03.88
Нач. отд.	Зильбертов		02.88
Гл. констр.	Чупахин		02.88
Рук. гр.	Орудиева		01.88
Ст. инж.	Киреев		01.88
Н. контр.	Толмачева		03.88

ТП 503-4-55.88 КИ-11000-12

Сетка арматурная С12.

Стадия	Масса	Масштаб
Р	19,8	
Лист	Листов 1	

ГИПРОПРОМСЕЛЬСТРОЙ г. Саратов

Типовой проект 503-4-55.88

Копировал: Ловцова

Формат А4

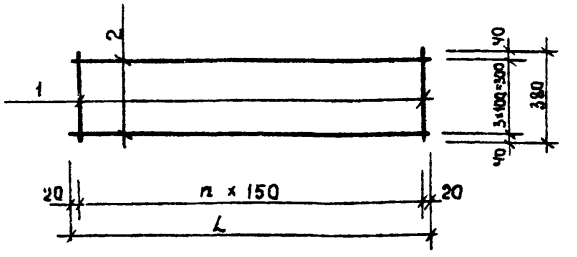

Обозначение	Марка	L, мм	n	Масса, кг
ТП КИ-11000-13	С13	1240	8	4,19
ТП КИ-11000-14	С14	3490	23	18,52

Формат	Зона	Поз.	Обозначение	Наименование	Кол.	Примечание
				Документация		
				Технические требования		
				Детали		
				Исполнение		
				-13		
				ф8 AI ГОСТ 5781-82*		
БЧ		1		ℓ=380	9	0,19 кг
БЧ		2		ℓ=1240	4	0,62 кг
				-14		
				ф8 AI ГОСТ 5781-82*		
БЧ		1		ℓ=380	24	0,19 кг
БЧ		2		ℓ=3490	4	1,38 кг

ГИП	Евелев		03.88
Нач. отд.	Зильбертов		02.88
Гл. констр.	Чупахин		02.88
Рук. гр.	Орудиева		01.88
Вед. инж.	Петрова		01.88
Н. контр.	Толмачева		03.88

ТП 503-4-55.88 -КИ-11000-13,14

Сетка арматурная С13, С14.

Стадия	Масса	Масштаб
Р	См. таблицу	—
Лист	Листов 1	

ГИПРОПРОМСЕЛЬСТРОЙ г. Саратов

Типовой проект 503-4-55.88

Инв. № подл. | Подпись и дата | Взам. инв. №

Копировал: Ловцова

Формат А4

Отпечатано
в Новосибирском филиале ЦИТП
630006, г.Новосибирск, ул.Лазарева 33/1
Выдано в печать 21.09.1989 г.
Заказ Г-3286 Тираж 190

gost.e-ecolog.ru