Типовой проект

503-4-55.88

Производственный корпус станции технического обслуживания на 800 грузовых автомобилей

Альбом IV

Производственные помещения. Силовое электрооборудование. Электрическое освещение. Автоматизация производства. Связь и сигнализация. Пожарно-охранная сигнализация. Чертежи заданий заводам-изготовителям на электрооборудование, КИП и автоматику.

10027/04

КФ ЦИТП Инв.№ 10027/4
Привязан
Инв.№

gost.e-ecolog.ru

Отпечатано
в Новосибирском филиале ЦИТП
630006, г Новосибирск, ул Лазарева 33/1
Выдано в печать "21" 09 1989 г.
Заказ Г-3260 Тираж 60

Зак.889 Тир.5000 № ШТПП 1989г

Типовой проект
503-4-55.88
Производственный корпус станции технического обслуживания на 800 грузовых автомобилей

Альбом IV

Состав проекта:

Альбом I — Общая пояснительная записка
Технология производства. Технологические коммуникации
Альбом II — Производственные помещения. Архитектурные решения. Конструкции железобетонные, конструкции металлические.
Альбом III — Производственные помещения. Отопление и вентиляция. Внутренние водопровод и канализация
Альбом IV — Производственные помещения. Силовое электрооборудование. Электрическое освещение. Автоматизация производства. Связь и сигнализация. Пожарно-охранная сигнализация. Чертежи задании заводам-изготовителям на электрооборудование, КИП и автоматику.
Альбом V — Бытовые помещения. Архитектурные решение. Конструкции железобетонные. Технология производства Отопление и вентиляция. Внутренние водопровод и канализация. Силовое электрооборудование. Электрическое освещение. Автоматизация производства. Связь и сигнализация. Пожарно-охранная сигнализация. Чертежи заданий заводам-изготовителям на электрооборудование, КИП и автоматику.
Альбом VI — Чертежи индустриальных строительных конструкций и изделий.
Альбом VII — Спецификации оборудования
Альбом VIII — Ведомости потребности в материалах.
Альбом IX — Сметы. Производственные помещения
Альбом X — Сметы. Бытовые помещения.

Примененные типовые проектные решения:

904-02-14.85 Альбом III. Приточная вентиляционная камера прямоточная с одной секцией воздухонагревателя регулирование температуры воздуха в помещении. электрическая система регулирования.
904-02-15.85 Альбом II. Приточная вентиляционная камера с одним вентилятором и электронагревателем клапана наружного воздуха

Указанные альбомы распространяет Киевский филиал ЦИТП

Разработан:
проектным институтом
„Гипропромсельстрой"
Главный инженер института /Шестернев/
Главный инженер проекта /Евсеев/

Рабочий проект
Утвержден и введен в действие
институтом „Гипропромсельстрой"
Госагропрома СССР
Приказ № 120 от 1 апреля 1988 г.

КФ ЦИТП Инв.№ 10027/у
Привязан

Альбом IV

Типовой проект 503-4-55.88

Лист, марка	Наименование	N стр.
СА-1	Содержание альбома	2
	силовое электрооборудование	
ЭМ-1	Общие данные (начало)	3
ЭМ-2	Общие данные (продолжение)	4
ЭМ-3	Общие данные (окончание)	5
ЭМ-4	Питающая сеть ~ 380/220 В.	6
	Принципиальная схема. Ведомость	
	шинопроводов ШРА 73	
ЭМ-5-	Распределительная сеть ~ 380/220 В.	7-17
ЭМ-15	Принципиальная схема	
ЭМ-16	План расположения подстанции,	18
	заземления и зануления	
ЭМ-17	Планы расположения электрооборудования	19
	и прокладки питающей сети на	
	отм. 0.000 и 3.600	
ЭМ-18-	План расположения электрооборудования	20-23
ЭМ-21	и прокладки распределительной сети	
	на отм. 0.000	
ЭМ-22	Планы расположения электрооборудования	24
	и прокладки распределительной сети	
	на отм. 3.600 и кровле	
ЭМ-23	План заземления и зануления на	25
	отм. 0.000	
ЭМ-24	План прокладки троллейный линий.	26
	Схемы расположения молниезащиты	
ЭМ.ЛО	Опросный лист для заказа КТП-250-6-10/0,4	27
	-113П-80У3, Y/$\sqrt{Y_н}$-11 Армэлектрозавода	
	Электрическое освещение	
ЭО-1	Общие данные (начало)	28
ЭО-2	Общие данные (окончание). Планы располо-	29
	жения электрического оборудования и про-	
	кладки электрических сетей смотровых канав	
	СК-2 и СК-3.	

Продолжение

Лист, марка	Наименование	N стр.
ЭО-3	Планы расположения электрического оборудова-	30
	ния и прокладки электрических сетей	
	смотровых канав СК-1, СК-4 и	
	СК-5	
ЭО-4	План расположения электрического обору-	31
	дования и прокладки электрических сетей	
	на отм. 0.000	
ЭО-5	Фрагмент 1. Принципиальная схема питающей	32
	сети.	
ЭО-6	Фрагмент 2. Планы расположения электри-	33
	ческого оборудования и прокладки электричес-	
	ких сетей на отм. 3.600	
ЭО-7	Узел крепления светильника с лампой	34
	ДРИ к плитам оболочки типа П и кровельным	
	панелям.	
	Автоматизация производства	
АП-1	Общие данные	35
АП-2	Приточные системы П1, П4... П7. Задание	36
	на привязку типового решения	
АП-3	Приточная система П3(П2). Приточная систе-	37
	ма П4(П7) Утилизация тепла. Схемы автоматизации	
АП-4	Приточная система П3(П2). Схема электри-	38
	ческая принципиальная управления	
АП-5	Приточная система П3(П2). Схема соедине-	39
	ний внешних проводок.	
АП-6	Приточная система П4(П7). ВЭР. Схема	40
	соединений внешних	
	проводок.	
АП-7	Приточная система П4(П7). ВЭР. Схема	41
	электрическая принципиальная управления	
АП-8	Отопительные агрегаты А1...А6. Схемы:	42
	электрическая принципиальная управления.	
	подключения, расположения.	

Продолжение

Лист, марка	Наименование	N стр
АП-9	Отключение вентиляции при пожаре. Блоки-	43
	ровка электроприводов. Схемы: электрическая	
	принципиальная управления, соединений внеш-	
	них проводок.	
АП-10	Задвижка. Привод 83. Схемы: электрическая	44
	принципиальная управления, подключения	
АП-11	Планы расположения	45
АП-12	Планы расположения	46
	Связь и сигнализация	
СС-1	Общие данные. Спецификация	47
СС-2	План на отм. 0.000	48
	Пожарно-охранная сигнализация	
2СС-1	Общие данные. Спецификация	49
2СС-2	План на отм 0.000. Схема расположения устройств	50
	пожарной сигнализации	
2СС-3	Схема подключений.	51
	Чертежи заданий заводам-изготовителям	
	на электрооборудование, КИП и автоматику	
АП-01-00СБ	Ящик 83Я. Чертеж общего вида	52
АП-01-001	Ящик 83Я. Технические данные аппаратов	52
АП-01-002	Ящик 83Я. Перечень надписей	52
АП-01-00СХ	Ящик 83Я. Схема электрическая соединений	53
АП-02-00СБ	Ящик Я. Чертеж общего вида	54
АП-02-001	Ящик Я. Технические данные аппаратов	54
АП-02-00СХ	Ящик Я. Схема электрическая соединений	54
АП-03-00СБ	Щит 5щ Опросный лист N1	55
АП-04-00СБ	Щит 1щ. Опросный лист N2	55
АП-05-00СБ	Щит 4(6) щ. Опросный лист N3	56
АП-06-00СБ	Щит 7щ. Опросный лист N4	56

10027/4

ГИП	Евелев		03.88
НАЧ.ОТД.	Калганов		03.88
ГЛ.ИНЖ.ОТД.	Пайкин		03.88
РУК.ГР.	Карчевская		03.88
РУК.ГР.	Терехина		03.88
РУК.ГР.	Родионова		03.88
РУК.ГР.	Гордиенко		03.88
Н.КОНТР.	Толмачева		03.88

ТП- 503-4-55.88 -СА

Содержание альбома

Стадия	Лист	Листов
Р		1

ГИПРОПРОМСЕЛЬСТРОЙ г. Саратов

Привязан

Инв. №

Инв. № подл. | Подпись и дата | Взам. инв. №

Копировал: Исемеянова

Формат А2

Альбом IV

503-4-55.88

Типовой проект

Ведомость рабочих чертежей основного комплекта марки ЭМ

Лист	Наименование	Примечание
1	Общие данные (начало)	
2	Общие данные (продолжение)	
3	Общие данные (окончание)	
4	Питающая сеть ~ 380/220 В. Принципиальная	
	схема. Ведомость шинопроводов ШРА73	
5-15	Распределительная сеть ~380/220В.	
	Принципиальная схема	
16	План расположения подстанции,	
	заземления и зануления.	
17	Планы расположения электрооборудования	
	и прокладки питающей сети	
	на отм. 0.000 и 3.600	
18-21	План расположения электрооборудования	
	и прокладки распределительной сети	
	на отм. 0.000	
22	Планы расположения электрооборудования	
	и прокладки распределительной сети	
	на отм. 3.600 и кровле	
23	План заземления и зануления на	
	отм. 0.000	
24	План прокладки троллейных линий.	
	Схемы расположения молниезащиты.	

Ведомость ссылочных и прилагаемых документов

Обозначение		Наименование	Примечание
		Ссылочные документы	
5.407-66	А221	Установка комплектных трансформаторных подстанций 6-10/0.4 кВ	
выпуск 0;1		с трансформаторами с масляным заполнением на 250 и 400 кВ.А Арм. электрозавода	
5.407-54	А441	Установка одиночных магнитных пускателей серии ПМЛ (исполнение IP54)	
выпуск 1;2			
4.407-208	А131	Установка аппаратуры и подвод питания к крышным вентиляторам	
5.407-55	А443	Установка одиночных ящиков с рубильниками и предохранителями	
выпуск 1;2			
4.407-249	А406	Установка комплектов из ящиков с рубильниками, автоматов, кнопок ПКЕ, ПКУ и токоприемников	
4.407-259	А160	Прокладка распределительных шинопроводов ШРА73	
4.407-255	А155	Узлы и детали для прокладки кабелей	
5.407-67	А224	Прокладка монтроллейного шинопровода ШМТ-А и ШМТ-АО на 250 А	
5.407-49	А196	Прокладка кабелей и проводов на лотках типа НЛ	
выпуск 0;1;2			
	А164	Типовые требования к строительным заданиям на электротехнические установки и кабельные сооружения.	
5.407-62	А445	Прокладка проводов в поливинилхлоридных (ПВХ) трубах в производственных помещениях	
выпуск 0;1			
5.407-63	А444	Прокладка проводов и кабелей в полиэтиленовых трубах в производственных помещениях	
выпуск 0;1			
5.407-11	А174	Заземление и зануление электроустановок	
4.407-260	А159	Прокладка кабелей на конструкциях	

продолжение

Обозначение	Наименование	Примечание
	Прилагаемые документы	
Эм.ло	Опросный лист для заказа КТП-250-6-10/0.4-113П-80У3, У/Ун-11 Армэлектрозавода	стр. 27
Эм.со	Спецификация оборудования	Альбом VII
Эм.вм	ВМ по рабочим чертежам основного комплекта марки ЭМ	Альбом VIII

Основные показатели по электротехническим чертежам

Наименование	Ед. изм.	Количество: произв. помещ.	Количество: быт. помещ.	Количество: всего	Примечание
1. Установленная мощность:					
1.1. Силовых токоприемников	кВт	571	26	597	
1.2. Электрического освещения	кВт	50	9	59	
2. Средняя потребляемая мощность:					
2.1. Силовых токоприемников	кВт	130	21	151	
2.2. Электрического освещения	кВт	47	8	55	
3. Расчетная нагрузка на стороне 10(6) кВ	кВ.А	—	—	287	
4. Комплектные конденсаторные установки	шт / квар	—	—	2 / 150	
5. Средневзвешенный коэффициент мощности на шинах 10(6) кВ:					
5.1 до компенсации	—	—	—	0.77	
5.2 после компенсации	—	—	—	0.99	
6. Комплектные трансформаторные подстанции	шт / кВА	—	—	1 / 250	
7. Годовой расход электроэнергии	МВт.ч.	477.5	34.4	451.9	

Типовой проект разработан в соответствии с действующими нормами и правилами и предусматривает мероприятия, обеспечивающие взрывную, взрывопожарную и пожарную безопасность при эксплуатации здания.

Главный инженер проекта /Евелев/

Инв.№ подл. | Подпись и дата | Взам.инв.№

10027/4

Инв.№				Привязан
ГИП	Евелев		03.88	ТП-503-4-55.88 -ЭМ
Нач.отд.	Калганов		03.88	
Гл.инженер	Пайкин		03.88	
Гл.спец.	Романенко		03.88	Производственный корпус станции технического обслуживания на 800 грузовых автомобилей
Рук.гр.	Терёхина		03.88	Производственные помещения
Рук.гр.	Корчевская		03.88	Стадия: Р; Листов: 24
Ст.инж.	Сатонкина		03.88	Общие данные (начало)
Н.контр.	Толмачёва		03.88	ГИПРОПРОМСЕЛЬСТРОЙ г. Саратов

Копировал Лавцова формат А2

Общие указания

Исходными данными на разработку электротехнической части проекта производственного корпуса станции технического обслуживания на 800 грузовых автомобилей явились технические задания и нормативные материалы.

1. Электроснабжение

1.1. Электроснабжение корпуса осуществляется от сетей 10/6 кВ предприятия, в составе которого будет строиться станция.

1.2. Согласно технологическому заданию токоприёмники корпуса относятся к III категории обеспечения надёжности электроснабжения, за исключением станции пожарной сигнализации и электрифицированной задвижки, токоприёмники которых относятся к I категории обеспечения надёжности электроснабжения.

1.3. Электроснабжение токоприёмников станции пожарной сигнализации осуществляется:

1.3.1. При наличии на предприятии двух независимых взаиморезервирующих источников питания - от этих источников.

1.3.2. При наличии на предприятии одного источника питания - резервное питание следует предусматривать от аккумуляторных батарей. Потребляемая мощность станции пожарной сигнализации - 40 В·А.

1.4. Питание электроэнергией электрифицированной задвижки осуществляется по двум фидерам: одна питающая линия - от проектируемой подстанции, другая - от подстанции предприятия. Переключение на автоматический ввод резерва предусмотрен в цепях управления ШУ.

2. Силовое электрооборудование

2.1. Для питающей сети в качестве магистрального шинопровода используется шинопровод серии ШРА73.

2.2. В местах пересечения проложенных в полу электропроводок в пластмассовых трубах с трассами внутрицехового транспорта трубы прокладываются в подливке пола на глубине, обеспечивающей замоноличивание труб слоем бетонного раствора толщиной не менее 100 мм над трубой.

2.3. Проектом предусмотрена компенсация реактивной мощности. Решения по компенсации реактивной мощности уточняются при привязке проекта в соответствии с техническими условиями энергоснабжающей организации.

2.4. Крепление опорных конструкций для установки шинопроводов и кабелей выполняется крепежными изделиями.

3. Заземление. Зануление. Молниезащита.

3.1. Для защиты обслуживающего персонала от поражения электрическим током при повреждении изоляции применено зануление и уравнивание потенциалов. Заземляющее устройство принято общим для установок до и выше 1000 В. Сопротивление заземляющего устройства должно соответствовать требованиям ПУЭ-85 п.п. 1.7.57 и 1.7.62 и уточняется при привязке к конкретным условиям строительства.

3.2. В связи с выполнением каркаса здания в железобетонных конструкциях с напрягаемой арматурой исключено их использование в качестве заземляющих и нулевых защитных проводников. В качестве заземляющих и нулевых защитных проводников используются металлические конструкции производственного назначения и специально проложенные стальные полосы.

3.3. Для распределительной сети зануления используются: нулевые жилы кабелей, нулевой защитный проводник при прокладке в пластмассовых трубах, нулевая жила гибкого кабеля к передвижным электроприёмникам.

3.4. Нейтраль трансформатора соединяется металлической связью с общим заземляющим устройством.

3.5. С целью уравнивания потенциалов металлические конструкции производственного и строительного назначения, стационарно проложенные металлические трубопроводы всех назначений, металлические корпуса технологического оборудования присоединить к магистрали зануления.

3.6. Согласно СН 305-77 „Инструкция по проектированию и устройству молниезащиты зданий и сооружений" здание отнесено по устройству молниезащиты к III категории и защищается от прямых ударов молнии и заноса высоких потенциалов через металлические коммуникации.

3.7. Молниезащита участков: ИРК и промежуточного склада запасных частей и ремонтных материалов, шиномонтажного, деревообрабатывающего и обойного, участка обслуживания топливной аппаратуры и гидросистем; согласно СН 305-77 п. 1.8 осуществляется путём наложения молниеприемной сетки из круглой стали ф6 под несгораемый утеплитель кровли. Сетка соединяется с заземлителем токоотводами, проложенными не реже чем 25 м по периметру здания.

3.8. Удельное сопротивление грунта принято равным 100 Ом·м. При привязке проекта тип заземлителя откорректировать в соответствии с геологическими данными грунта.

3.9. Защита от заноса высоких потенциалов выполняется путём присоединения внешних металлических коммуникаций к заземлителю.

Ведомость электромонтажных изделий, подлежащих изготовлению в МЭЗ

Обозначение чертежа	Наименование	Кол.	Примечание
5.407-54.1.10	Комплект установки пускателей	13	
5.407-54.1.20	Комплект установки пускателей	2	
5.407-55.1.160	Комплект установки однолинейного ящика ЯВШ	6	
4.407-249-045	Комплект установки двух кнопочных постов управления серии ПКЕ	1	
4.407-259-018	Комплект установки кронштейна с удлинителем на кирпичной стене	26	

ГИП	Евелев		03.88
Нач.отд.	Калганов		03.88
Гл.инж.отд.	Пайкин		03.88
Гл.спец.	Романенко		03.88
Рук.гр.	Терехина		03.88
Ст.инж.	Цапочкина		03.88
Н.контр.	Тамачева		03.88

Привязан

Инв. №

10027/4

ТП-503-4-55.88 -3М

Производственный корпус станции технического обслуживания на 800 грузовых автомобилей

Производственные помещения

Общие данные (продолжение)

Стадия	Лист	Листов
Р	2	

Гипропромсельстрой г. Саратов

Копировал: Матвеева

Формат А2

Инв.№подл. | Подпись и дата | Взам. инв.№

Условные изображения и обозначения

– линия проводки, обозначение
– линия заземления, заднение
– контрольно измерительные, испытательные и подъемные
– линия заземления, заднение, защитная
– проводка неизолированная, ответвительная
– проводка изолированная, ответвительная
– проводка неизолированная, ответвительная
– проводка изолированная, ответвительная
– кронштейн отдельный
– проволока вязальная
– проводка изолированная, ответвительная
– труба, проложенная открыто
– труба, проложенная скрыто
– труба, проложенная открыто
– труба, проложенная скрыто
– труба, проложенная открыто
– труба, проложенная скрыто

Питающая сеть ~ 380/220 В. Принципиальная схема.

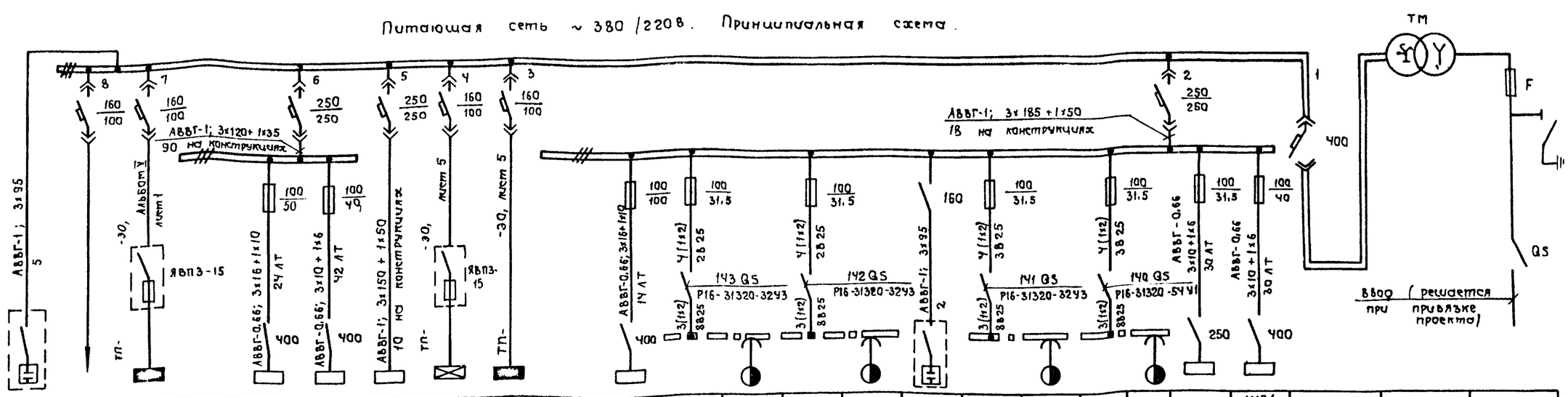

Обозначение и наименование электроустройства	СВ2 УК-0,38-75 У3	Резерв	Освещение бытовых помещений	МГ2 ШРА-73 250 А	ШР2 ШРП1-73504 -22 У3	ШР3 ШРП1-73504 -22 У3	28А 28-Ч Стенд	ЩО3 эвакуационное	ЩО-1 рабочее	МГ1 ШРА-73 250 А	ШР4 ШРП1-73504 -22 У3	Т4 ШМТ-АУ2	143-13 кран подвесной	Т3 ШМТ-АУ2	142-13 кран подвесной	СВ1 УК-0,38-75 У3	Т2 ШМТ-АУ2	141-5 тель электрическая	Т1 ШМТ-АУ2	140-21 кран подвесной	ШР1 ШРП1-73504 -22 У3	ШР1 Бытовые помещения ТП-ЭМ, Альбом V	Шкаф ввода НН	ТМФ-250 трансформатор силовой	Шкаф ввода ВН
								освещение																	
Установленная мощность, кВт	75,0 квар		8,63	214,32	35,06	23,61	90,0	4,56	45,36	292,34	40,77	3,9	3,0+0,4+ 2×0,25	3,9	3,0+0,4+ 2×0,25	75,0 квар	1,68	1,5+0,18	2,24	1,7+0,18 +2×0,18	8,6	25,78	655, 21	250 кВА	—
Расчетный ток, А	114,0		12,84	176,61	47,26	24,6	198,0	6,96	88,63	234,0	49,5	9,6		9,6		114,0	5,02		8,25		17,87	32,21	396,4		25,8 / 15,5 **
Тип шкафа			ШАН-1																						ШВВ-3

Ведомость шинопроводов ШРА 73

Наименование элемента шинопровода	Тип	Количество: МГ1	Количество: МГ2	Всего	Примечание
Секции прямые:					
1. Длиной 1000 мм	У 2020 У3	15	16	31	
2. На четыре ответвления	У 2022 У3	6	4	10	
3. Секция вводная	У 2030 У3	1	1	2	
4. Заглушка торцовая	У 2028 У3	2	2	4	
5. Кронштейн	У 2081 У3	15	12	27	
Коробки ответвительные:					
с предохранителем					
ПН2-100, с плавкими					
вставками на ток, А:					
6. 31,5	У 2031 У3	30	27	57	
7. 40	У 2031 У3	3	2	5	
8. 50	У 2031 У3	1	2	3	
9. 63	У 2031 У3	—	1	1	

Продолжение

Наименование элемента шинопровода	Тип	Количество: МГ1	Количество: МГ2	Всего	Примечание
10. 80	У 2031 У3	2	—	2	
11. 100	У 2031 У3	3	1	4	
с выключателями автоматическими А 3716 ФУ3 с уставками на ток, А:					
12. 125	У 2034 У3	1	1	2	
13. Коробка ответвительная с разъединителем на 160 А	У 2032 У3	1	—	1	

** В числителе – для 6 кВ
В знаменателе – для 10 кВ

Привязан

Инв. №

Взам. инв. №

Подпись и дата

Инв. № подл.

10027/4

ГИП	Евелев		03.88	ТП-503-4-55.88 -ЭМ
Нач. отд.	Калганов		03.88	
Гл. инж. отд	Пайкин		03.88	Производственный корпус станции технического обслуживания на 800 грузовых автомобилей
Гл. спец.	Романенко		03.88	
Рук. гр.	Терёхина		03.88	Производственные помещения
Рук. гр.	Карчевская		03.88	Стадия: Р; Лист: 4; Листов:
Ст. инж.	Цапочкина		03.88	
Н. контр.	Толмачёва		03.88	Питающая сеть ~ 380/220 В. Принципиальная схема. Ведомость шинопроводов ШРА 73.

ГИПРОПРОМСЕЛЬСТРОЙ г. Саратов

Копировал Ловчова

Формат А2

МГ1

Линейные	Распределительная сеть				Пуск. аппарат	Кнопка управлен.	Распределител. сеть		Выключ. безопасн.		
Автоматы (предохранит.) номин. ток, ток уст. защиты	Iн / Iп, А	Установлен. мощн., кВт	Марка, сечение провода, труба, металлорукав	Длина, м	Тип аппарата / Тип реле, Ток реле, А	Тип кнопки, марка, сеч. провода, труба	Длина, м	Марка, сечение провода, труба, металлорукав	Длина, м	Тип выключ., марка, сечение провода, труба	Длина, м	№ по плану, наименование потребителя
Пред. 100/31.5	14.12 / 57.12	4.0+ 1.1+1.1	4(1х2) В25 П25 К 1082У3	3.0 6.0			—		—		—	11-7 Стенд
↑	2.76 / 13.8	1.0	4(1х2) П25 К 1082У3	4.0			—		—		—	10-1 Установка для очистки
Пред. 100/40	32.21	25.78		—			—		—		—	ШР-1 /Бытовые помещения/ лист 4
Пред. 100/31.5	17.67	8.6		—			—		—		—	ШР1 Шкаф распределительный лист 4
Пред. 100/100 Фаза А, В	70.0 / —	11.0	2(1х25)+1х16 В50	3.0	12ОХ ЯВШ2-100 100,0		—	КГ 2х10+1х6	10.0		—	12-4 Сварочный трансформатор
Фаза С												Резерв
Пред. 100/31.5	1.03 / 3.79	0.25+ 0.12	4(1х2) В25 П25 К 1082У3	3.0 12.0			—		—		—	15-5 Станок
Пред. 100/31.5 Фаза С	1.14 / —	0.25	3(1х2) В25 П25 К 1082У3	3.0 12.0			—		—		—	16-3 Планетарно-шлифовальное приспособление
Фаза В												Резерв
Фаза А												Резерв
Пред. 100/31.5	2.4 / —		4(1х2) В25	5.0	13Т ТСЗИ-1.6У2 380/36В		—		—		—	13 Трансформатор понижающий
От 13Т	17.1	1.065	КГ 3х1.5+1х1	3.0	13ХТ Комплектно		—		—		—	13-8 Машина шлифовальная
Пред. 100/31.5	2.24 / 8.96	0.75	4(1х2) В25	3.0	136 КМ ПМЛ-122002 РТЛ-1007 2.6		—	АВВГ-4х2.5 136КК; У994 У2 КГ 3х1+1х1	21.0 1.0		—	136-В4 Вентилятор крышный 4А80А6
Пред. 100/31.5	1.2 / 4.8	0.4	4(1х2) В25	2.0	20Я Я5111-2274 УХЛ4 1.6		—	4(1х2): В25 2ПКК, У994 МУ3 ПВ1-4 (1х1) К 1082 У3	2.0 1.0		—	20-А1 Отопительный агрегат 4А63В4
Пред. 100/31.5	1.2 / 4.8	0.37	4(1х2) В25 П25 К 1082У3	3.0 7.0			—		—		—	23-12
↑	1.9 / 12.3	0.6	4(1х2) П25 К 1082У3	3.0			—		—		—	22-8 Стенды
АВТ. А3716ФУ3 160/125	87.0 / —	52.0	3(1х35)+1х25 В50	3.0	25А Комплектно		—		—		—	25-11 Печь СНЗ6124/12М1

100 27/4

ГИП	Евелев		03.88
Нач. ОТД	Калганов		03.88
Гл. инж. пр.	Пайкин		03.88
Гл. спец.	Романенко		03.88
Рук. гр.	Терёхина		03.88
Рук. гр.	Родионова		03.88
Ст. инж.	Цапочкина		03.88
Н. контр.	Толмачёва		03.88

ТП - 503-4-55.88 -ЭМ

Производственный корпус станции технического обслуживания на 800 грузовых автомобилей

Производственные помещения

Стадия	Лист	Листов
Р	5	

Распределительная сеть ~380/220В. Принципиальная схема

ГИПРОПРОМСЕЛЬСТРОЙ г. Саратов

Привязан

Инв. №

Копировал: Махначёва Формат А2

МГ1

Продолжение

Линейные	Распределительная сеть				Пуск. аппарат	Кнопка управлен.		Распределител. сеть		Выключ. безопасн.		
Автоматы (предохранит.) номин. ток, ток уст. защиты	Iн/Iп, А	Установлен. мощн. кВт	Марка, сечение провода, труба, металлорукав	Длина, м	Тип аппарата / Тип реле, ток реле, А	Тип кнопки, марка, сеч. провода, труба	Длина, м	Марка, сечение провода, труба, металлорукав	Длина, м	Тип выключ. марка, сечение провода, труба	Длина, м	№ по плану, наименование потребителя
Пред. 100/80	30.0 / 180.0	15.0	3(1х6)+1х4 В25 П25 К 108293	3.0 4.0			—		—		—	26-18 молот
Пред. 100/31.5	8.25 / 23.85	1.7+ 0.18+ 2х0.18		—			—		—		—	140-21 Т1 Кран подвесной лист 4
Пред 100/31.5	5.02 / 17.8	1.5+ 0.18		—			—		—		—	141-5 Т2 Таль лист 4
Пред. 100/31.5	1.26 / 5.04	0.37	4(1х2) В25	3.0	137 КМ ПМА-122002 РТЛ-1006 1.6		—	АВВГ-4х2.5 137 КК; У994 У2 КГ 3х1+1х1	17.0 1.0		—	137-86 Вентилятор крышный 4А71А6
Пред. 100/31.5	9.6 / 43.1	3.0+ 0.4+ 2х0.25		—			—		—		—	142-13 Т3 Кран подвесной лист 4
Пред. 100/31.5	7.06 / —	2.0+ 2.0+ 0.66	4(1х2) В25 П25	3.0 12.0	30А Комплектно		—		—		—	30-25 Моечная установка ОРГ 49905
Пред. 100/100	29.3 / 205.0	15.0	3(1х8)+1х4 В25 П25	3.0 6.0	29А Комплектно		—		—		—	29-23 Моечная установка ОМ 1366Г-01
Пред. 100/31.5	9.6 / 43.1	3.0+ 0.4+ 2х0.25		—			—		—		—	143-13 Т4 Кран подвесной лист 4
Пред. 100/31.5	6.1 / 33.6	2.8	4(1х2) В25 П25 К 108293	3.0 6.0			—		—		—	56-3 Стенд
↑	2.54 / 15.14	0.85+ 0.11	4(1х2) П25	1.0	59Б.5 Р16-31320-5491 100.0 А		—	КГ 3х1+1х1	7.0		—	59-4 Кран консольный
Пред. 100/31.5	15.2 / 58.3	3.0+ 3.7	4(1х2) В25 П25 В25	3.0 25.0 2.0	57Б.Х ЯВШ3-25 25.0 А		—		—		—	57-31 Установка для промывки
↑	1.7 / 7.65	0.55	4(1х2) В25	1.0	58ХТ РШ30-0-К-25/380 ВШ30-К-25/380 25.0 А		—		—		—	58-38 Пост для замены агрегатов
Пред. 100/31.5	6.6 / 46.2	3.0	3(1х4)+1х2.5 В25 П25 К 108293	3.0 12.0			—		—		—	63-28 Пресс
↑	9.4 / 56.4	4.5	4(1х2) П25	1.0	64А Комплектно		—		—		—	64-15 Подъемник
↑	7.9 / 41.5	3.0+ 0.37	4(1х2) П25	9.0	71А Комплектно		—		—		—	71-30 Пост для замены агрегатов
Пред. 100/80	22.44 / 165.44	11.0+ 0.125	3(1х4)+1х2.5 В25 П25 К 108293	3.0 4.0			—		—		—	68-26 Станок
Пред. 100/31.5	6.6 / 46.2	3.0	4(1х2) В25 П25 К 108293	3.0 9.0			—		—		—	27-15 Пресс
Разъединитель 160	114.0	75.0 квар		—			—		—		—	СВ1 Конденсаторная установка лист 4

100 27/4

ГИП	Евелев		03.88
Нач.отд.	Калганов		03.88
Гл.инж.пр.	Панкин		03.88
Гл.спец.	Романенко		03.88
Рук.гр.	Терёхина		03.88
Ст.инж.	Цапочкина		03.88
Н.контр.	Толмачёва		03.88

ТП- 503-4-55.88 -ЭМ

Производственный корпус станции технического обслуживания на 800 грузовых автомобилей

Производственные помещения

Стадия	Лист	Листов
Р	6	

Распределительная сеть ~380/220В. Принципиальная схема.

ГИПРОПРОМСЕЛЬСТРОЙ г. САРАТОВ

Привязан

Инв. №

Копировал: Маня Махначёва Формат А2

МГ1

Продолжение

Линейные	Распределительная сеть				Пуск. аппарат		Кнопка управлен.		Распределител. сеть		Выключ. безопасн.		
Автоматы (предохранит.) номин. ток, ток уст. защиты	$\frac{I_н}{I_п}$, А	Установлен. мощн., кВт	Марка, сечение провода, труба, металлорукав	Длина, м	Тип аппарата Тип реле, Ток реле, А		Тип кнопки, марка, сеч. провода, труба	Длина, м	Марка, сечение провода, труба, металлорукав	Длина, м	Тип выключ. марка, сечение провода, труба	Длина, м	№ по плану, наименование потребителя
Пред. 100/31.5 Фаза С	$\frac{21.8}{—}$	4.8	2(1х3)+1х2 В25 П25	3.0 10.0				—		—		—	61-9 Электро-вулканизатор
Фаза В													Резерв
Фаза А													Резерв
Пред. 100/31.5	$\frac{2.4}{16.8}$	1.1	4(1х2) В25 П25 В25	3.0 8.0 2.0	62 ВХ ЯВШЗ-25 25.0 А			—	комплектно	—		—	62-14 Привод
↑	$\frac{2.17}{9.76}$	0.75	4(1х2) В25 П25 К 1082 У3	2.0 4.0				—		—		—	60-8 Станок
Пред. 100/31.5 Фаза С	$\frac{0.454}{—}$	0.1	3(1х2) В25 П25 К 1082 У3	3.0 7.0				—		—		—	65-27 Стенд
Фаза В													Резерв
Фаза А													Резерв
Пред. 100/31.5 Фаза А	$\frac{5.23}{—}$	1.15	3(1х2) В25	7.0	67ХТ РШ-Ц-20-0-ПР43-01 10/220 ВШ-Ц-20-01-10/220 10.0 А			—		—		—	67-9,10,11,12 Переносное оборудование
↑	$\frac{1.05}{—}$	0.23	3(1х2) В25	9.0	66ХТ РШ-Ц-20-0-ПР43-01 10/220 ВШ-Ц-20-01-10/220 10.0 А			—		—		—	66-1 Швейная машина
Фаза В													Резерв
Фаза С													Резерв
Пред. 100/31.5	$\frac{9.04}{52.04}$	4.0+0.12	4(1х2) В25 П25 К 1082 У3	3.0 4.0				—		—		—	70-33 Станок
Пред. 100/31.5	$\frac{8.6}{51.6}$	4.0	4(1х2) В25 П25 К 1082 У3	3.0 6.0				—		—		—	69-8 Станок
Пред. 100/31.5	$\frac{1.2}{4.8}$	0.4	4(1х2) В25	2.0	76Я Я5111-2274 УХЛ4 1.6			—	4(1х2) В25 76КК; У994МУ3 ПВ1-4(1х1) К 1082 У3	2.0 1.0			76-А4 Отопительный агрегат 4А63В4
Пред. 100/40 Фаза А	$\frac{37.7}{—}$	0.2+3.6+1.5х3	2(1х8)+1х5 В25	12.0	74А Комплектно			—		—		—	74-1 Установка технического обслуживания АКБ
Пред. 100/31.5	$\frac{0.93}{4.2}$	0.37	4(1х2) В25	3.0	75КМ ПМА-122002 РТА-1005 1.0			—	АВБГ-4х2.5	14.0	75БS Р16-31320-54 У1 КГ 3х1+1х1	3.0	75-В14 Вентилятор 4АА63А2

100271Ч

ГИП	Евелев		03.88
Нач. отд.	Калганов		03.88
Гл. инж. отд.	Панкин		03.88
Гл. спец.	Романенко		03.88
Рук. гр.	Терёхина		03.88
Рук. гр.	Родионова		03.88
Ст. инж.	Цапочкина		03.88
Н. контр.	Толмачева		03.88

ТП-503-4-55.88 - ЭМ

Производственный корпус станции технического обслуживания на 800 грузовых автомобилей

Производственные помещения

Стадия	Лист	Листов
Р	7	

Распределительная сеть ~380/220В. Принципиальная схема

ГИПРОПРОМСЕЛЬСТРОЙ г. САРАТОВ

Привязан

Инв. №

Копировал: Махначева Формат А2

Продолжение

МГ1

Линейные	Распределительная сеть				Пуск. аппарат	Кнопка управлен.		Распределител. сеть		Выключ. безопасн.		
Автоматы (предохранит) номин. ток. ток уст. защиты	Iн / Iп А	Установлен мощн. кВт	Марка, сечение провода, труба, металлорукав	Длина, м	Тип аппарата / Тип реле, ток реле, А	Тип кнопки, марка, сеч. провода, труба	Длина, м	Марка, сечение провода, труба, металлорукав	Длина, м	Тип выключ. марка, сечение провода, труба	Длина, м	№ по плану, наименование потребителя
Пред. 100/100	49.5	40.77		—			—		—		—	ШР4 Шкаф распределительный лист 4
Пред. 100/40	11.5 / 80.5	5.3	4 (1х2) В25 П25 К 1082У3	3.0 3.0			—		—		—	77-34 Станок
От вводного устройства поз. 77-34	3.2 / 22.4	1.5	КГ 3х1+1х1	2.0			—		—		—	72-Р1 Рециркуляционный агрегат АОЛ2-21-2
От вводного устройства поз. 77-34	3.2 / 22.4	1.5	КГ 3х1+1х1	2.0			—		—		—	78-Р1 Рециркуляционный агрегат АОЛ2-21-2
Пред. 100/31.5	6.18 / 31.0	2.1	4 (1х2) В25 П25 К 1082У3	3.0 8.0			—		—		—	73-35 Установка для расточки
↑	9.4 / 56.4	4.5	4 (1х2) П25	5.0	74А Комплектно		—		—		—	92-15 Подъёмник
Пред. 100/31.5	1.7 / 10.9	0.6	4 (1х2) В25 П25 К 1082У3	3.0 9.0			—		—		—	82-39 Станок
↑	3.57 / 17.9	1.5	4 (1х2) П25 В25	5.0 2.0	94А Комплектно		—		—		—	94 Ворота
↑	7.9 / 41.5	3.0+ 0.37	4 (1х2) В25 П25	2.0 9.0	79А Комплектно		—		—		—	79-30 Пост для замены агрегатов
Пред. 100/50 Фаза С	47.7 / —	3.5х3	2(1х10)+1х6+3(1х2) В32 80кп; У994 МУ3 2(1х10)+1х6 П25	3.0 1.0			—		—		—	80-2 Стол с тиглями
От 80кп Фаза В	2.72 / —	0.6	3 (1х2) П25	4.0	81ХТ РШ-Ц-20-0-01+10/220 ВШ-Ц-20-01-10/220 10.0 А		—		—		—	81-36 Стол
От 80 кп Фаза А	0.5 / —	—	3 (1х2) В25	8.0	Я ТП- -АП 02-0006		—		—		—	Отключение вентиляции при пожаре
Пред. 100/31.5	12.3 / —	2.7	4 (1х2) В25 П25	3.0 5.0			—		—		—	86-37 Шкаф сушильный
Пред. 100/31.5	1.7 / 9.35	0.75	4 (1х2) В25	6.0	84КМ ПМЛ-122002 РТЛ-1007 2.6		—	АВВГ-4х2.5	5.0	84 Q S Р16-31320-54 У1 КГ 3х1+1х1	3.0	84-87 Вентилятор 4А71А2
↑	0.66 / 2.31	0.18	4 (1х2) В25	1.0	83Я ТП- -АП 01-0006		—		—		—	83 Задвижка

10027/4

ГИП	Евелев		03.88
Нач. ОТА	Калганов		03.88
Гл. инж.	Панкин		03.88
Гл. спец.	Романенко		03.88
Рук. гр.	Терехина		03.88
Рук. гр.	Родионова		03.88
Ст. инж.	Цапочкина		03.88
Н. контр.	Толмачева		03.88

ТП- 503-4-55.88 -ЭМ

Производственный корпус станции технического обслуживания на 800 грузовых автомобилей

Производственные помещения

Распределительная сеть ~380/220В. Принципиальная схема.

Стадия	Лист	Листов
Р	8	

Типпромсельстрой г. Саратов

Привязан

Инв. №

Копировал: Махначева Формат А2

МГ2

Линейные	Распределительная сеть				Пуск. аппарат	Кнопка управлен.		Распределител. сеть		Выключ. безопасн.		
Автоматы (предохранит.) номин. ток, ток уст. защиты	Iн/Iп, А	Установлен. мощн., кВт	Марка, сечение провода, труба, металлорукав	Длина, м	Тип аппарата / Тип реле, ток реле, А	Тип кнопки, марка, сеч. провода, труба	Длина, м	Марка, сечение провода, труба, металлорукав	Длина, м	Тип выключ. марка, сечение провода, труба	Длина, м	№ по плану, наименование потребителя
Пред. 100/31.5	3.57 / 17.9	1.5	4(1х2) В25	3.0	34А Комплектно		—		—		—	34 Ворота
↑	3.57 / 17.9	1.5	4(1х2) В25	10.0	33А Комплектно		—		—		—	33 Ворота
Пред. 100/31.5	5.65 / 28.3	2.2	4(1х2) В25	2.0	38А Комплектно		—		—		—	38-У1 Завеса 4А100А6
	5.65 / 28.3	2.2					—		—		—	
Пред. 100/31.5	5.65 / 28.3	2.2	4(1х2) В25 П25 В25	3.0 7.0 2.0	35А Комплектно		—		—		—	35-У2 Завеса 4А100А6
	5.65 / 28.3	2.2					—		—		—	
↑	3.57 / 17.9	1.5	4(1х2) В25 П25 В25	2.0 6.0 2.0	36А Комплектно		—		—		—	36 Ворота
Пред. 100/31.5 Фаза А	0.32 / —	0.07	3(1х2) В25	3.0	40ХТ РШ-Ц-20-0-01-10/220 ВШ-Ц-20-01-10/220 10.0 А		—		—		—	40-4; 11 Переносное оборудование
Пред. 100/31.5	5.02 / 30.1	2.2	4(1х2) В25 П25 К 1082У3	3.0 6.0			—		—		—	41-6 Стенд
Пред. 100/31.5	1.7 / 10.9	0.6	4(1х2) В25 П25 К 1082У3	3.0 1.0			—		—		—	43-7 Станок
Пред. 100/31.5	1.7 / 10.9	0.6	4(1х2) В25	2.0	42ХТ РШ30-0-К-25/380 ВШ30-К-25/380 25.0 А		—		—		—	42-2; 4 Переносное оборудование
Пред. 100/50	47.26	35.06		—			—		—		—	ШР2 Шкаф распределительный лист 4
Пред. 100/31.5	7.06 / —	2.0+ 2.0+ 0.66	4(1х2) В25 П25	3.0 6.0	44А Комплектно		—		—		—	44-8 Моечная установка
Пред. 100/31.5	1.2 / 4.8	0.4	4(1х2) В25	2.0	45Я Я5111-2274 УХЛ4 1.6		—	4(1х2) В25 45КК; У994 МУ3 ПВ1-4(1х1) К1082У3	2.0 1.0		—	45-А2 Отопительный агрегат 4А63В4
Пред. 100/31.5	9.1 / 59.2	4.0	4(1х2) В25 П25	3.0 6.0	52А Комплектно		—		—		—	52-4 Механизированный стеллаж
Пред. 100/31.5 Фаза В	18.2 / —	4.0	3(1х2) В25	24.0	54ВХ Я8Ш2-25 25.0 А		—		—		—	54-20 Анализатор топливной аппаратуры
Фаза А												Резерв
Фаза С												Резерв

10027/4

ГИП	Евелев		03.88
Нач. отд.	Калганов		03.88
Гл. инж. пр.	Панкин		03.88
Гл. спец.	Романенко		03.88
Рук. гр.	Терёхина		03.88
Ст. инж.	Цапочкина		03.88
Н. контр.	Толмачёва		03.88

ТП- 503-4-55.88 -ЭМ

Производственный корпус станции технического обслуживания на 800 грузовых автомобилей.

Производственные помещения

Стадия	Лист	Листов
Р	9	

Распределительная сеть ~380/220В. Принципиальная схема.

ГИПРОПРОМСЕЛЬЭЛЕКТРОМОНТАЖ г. Саратов

Привязан

Инв. №

Копировал: Маша Махначёва Формат А2

МГ2

Продолжение

Линейные	Распределительная сеть				Пуск аппарат	Кнопка управлен.		Распределител. сеть		Выключ. безопасн.		
автоматы (предохранит.) номин. ток, ток уст. защиты	Iн/Iп, А	Установлен. мощн, кВт	Марка, сечение провода, труба, металлорукав	Длина, м	Тип аппарата / Тип реле, Ток реле, А	Тип кнопки, марка, сеч. провода, труба	Длина, м	Марка, сечение провода, труба, металлорукав	Длина, м	Тип выключ. марка, сечение провода, труба	Длина, м	№ по плану, наименование потребителя
Пред. 100/31.5 Фаза А	0.091 / —	0.02	3(1х2) В25	24.0	55 ХТ РШ-Ц-20-0-01-10/220 ВШ-Ц-20-01-10/220 10.0 А		—		—		—	55-12 Переносное оборудование
↑	0.36 / —	0.08	3(1х2) В25 В25 В25	1.0 6.0 1.0	48 ХТ РШ-Ц-20-0-01-10/220 ВШ-Ц-20-01-10/220 10.0 А		—		—		—	48-13,14
Фаза В												Резерв
Фаза С												Резерв
Пред. 100/31.5	5.02 / 30.1	2,2	4(1х2) В25	2.0	51 ХТ РШ30-0-К-25/380 ВШ30-К-25/380 25.0 А		—		—		—	51-5;4 Переносное оборудование
Авт. А3716 фуз 160/125	74.2 / 382.2	30.0+ 5.0+ 3.0	АВВГ 3х35+1х16	30.0	53 А компактно		—		—		—	53-1 Стенд
От 53 А	6.7 / 40.2	3.0		—			—	АВВГ-4х2.5 П25 53КК; 9994МУ3 КГ 3х1+1х1	23.0 6.0 1.0		—	53-В12 Вентилятор
Пред. 100/31.5	2.24 / 8.96	0.75	4(1х2) В25	9.0	138 КМ ВМА-122002 РГА-1007 2.6		—	АВВГ-4х2.5 138КК; 999492 КГ-3х1+1х1	14.0 1.0		—	138-В13 Вентилятор крышный 4А80А6
Пред. 100/31.5	1.06 / —	2.0+ 2.0+ 0.66	4(1х2) В25 П25	3.0 1.0	90 А компактно		—		—		—	90-7Г Моечная установка
Пред. 100/31.5	5.02 / 30,1	2,2	4(1х2) В25 П25 В25	3.0 12.0 1.0	101 ХТ РШ30-0-К-25/380 ВШ30-К-25/380 25.0 А		—		—		—	101-5,10 Переносное оборудование
Пред. 100/31.5 Фаза С	2.27 / —	0.5	4(1х2) В25 108КК; 9994МУ3 3(1х2) В25 П25 В25	8.0 ; 12.0 6.0 1.0	108 ХТ РШ-Ц-20-0-01-10/220 ВШ-Ц-20-01-10/220 10.0 А		—		—		—	108-4,23 Переносное оборудование
От 108КП Фаза А	0.11 / —	0.025	3(1х2) В25	2.0			—		—		—	91-В18 Вентилятор
Фаза В												Резерв
Пред. 100/63	22.6 / 135	11.0	3(1х4)+1х2.5 В25 П25 В25	2.0 5.0 2.0	133 КМ ПМА 221002 РТА-1022 25.0	133 СВ ПКЕ-712-2У3 3(1х3) В25	10.0	3(1х4)+1х2.5 В25 П25 133КК; 9994МУ3 ПВІ-3(1х2.5)+1х2 К108233	2.0 12.0 1.0		—	133-В11 Вентилятор 4А160S6
Пред. 100/31.5 Фаза А	6.82 / —	1.5	3(1х2) В25 П25	3.0 7.0			—		—		—	102-6 Станок
Фаза В												Резерв
Фаза С												Резерв
Пред. 100/31.5	1.7 / 10.9	0.6	4(1х2) В25 П25	3.0 8.0			—		—		—	107-8 Станок

10027/4

ГИП	Евелев		01.88
Нач. отд.	Каганов		03.88
Гл. инж. отд.	Пайкин		03.88
Гл. спец.	Романенко		03.88
Рук. гр.	Терехина		03.88
Ст. инж.	Цапочкина		03.88
Н. контр.	Толмачёва		03.88

ТП-503-4-54.88 -ЭМ

Производственный корпус станции технического обслуживания на 800 грузовых автомобилей

Производственные помещения

Стадия Р | Лист 10 | Листов

Распределительная сеть ~380/220В. Принципиальная схема

ГИПРОПРОМСЕЛЬСТРОЙ г. Саратов

Привязан

Инв.№

Копировал: Савина

Формат А2

МГ2

Продолжение

Линейные	Распределительная сеть				Пуск. аппарат	Кнопка управлен.		Распределительн. сеть		Выключ. безопасн		
Автоматы (предохранит.) номин. ток, ток уст. защиты	Iн/Iп, А	Установлен. мощн., кВт	Марка, сечение провода, труба, металлорукав	Длина, м	Тип аппарата / Тип реле, ток реле, А	Тип кнопки, марка, сеч. провода, труба	Длина, м	Марка, сечение провода, труба, металлорукав	Длина, м	Тип выключ. марка, сечение провода, труба	Длина, м	К по плану, наименование потребителя
Пред. 100/40	24.6	23.61		—			—		—		—	ШР3 Шкаф распределительный лист 4
Пред. 100/50	16.5/107.2	7.5	4(1×2) В25	3.0	6Щ ТП- -АП 05-00СБ		—	3(1×2) В25 П25 6КК; У994МУ3 ПВ1-3(1×1.5) К1082У3	2.0 7.0 1.0		—	6-П6 Вентилятор приточный 4А132М6
	1.21/—	0.8					—	4(1×2) В25 П25 В25	2.0 10.0 2.0		—	6ЕК Нагреватель заслонки
Пред. 100/40	12.2/79.4	5.5	4(1×2) В25	3.0	7Щ ТП- -АП 06-00СБ		—	3(1×2) В25 П25 7КК; У994МУ3 ПВ1-3(1×1) К1082У3	2.0 5.0 1.0		—	7-П7 Вентилятор приточный 4А132S6
	1.21/—	0.8					—	4(1×2) В25 П25 В25	2.0 10.0 2.0		—	7ЕК Нагреватель заслонки
Пред 100/31.5	4.7/30.5	2.2	4(1×2) В25	5.0	135А А5141-28 744ХЛ4 6.0		—	3(1×2) В25 П25 135КК, У994МУ3 ПВ1-3(1×1) К1082У3	2.0 3.0 1.0		—	135 4А80В2 Насосы
↑	4.7/30.5	2.2	4(1×2) В25	1.0	134Я А5141-28 744ХЛ4 6.0		—	3(1×2) В25 П25 134КК, У994МУ3 ПВ1-3(1×1) К1082У3	2.0 2.0 1.0		—	134 4А80В2
Пред. 100/100	32.9/208.6	16.5	3(1×8)+1×5 В25 П25 К1082У3	3.0 10.0			—		—		—	99-11 Стенд
Пред. 100/31.5	5.0/35.0	2.2	4(1×2) В25	3.0	104КМ ПМЛ-122002 РТЛ-1010 6.0		—	4(1×2) В25 П25	4.0 4.0		—	104-13 Насос
Пред. 100/31.5	5.0/35.0	2.2	4(1×2) В25	2.0	105ХТ РШ30-0-К-25/380 ВШ30-К-25/380 25.0 А		—		—		—	105-5,10 Переносное оборудование
↑	1.2/4.8	0.4	4(1×2) В25	1.0	106Я А5111-22 744ХЛ4 1.6		—	4(1×2) В25 106КК, У994МУ3 ПВ1-4(1×1) К1082У3	2.0 1.0		—	106-А3 Отопительный агрегат 4А63В4
Пред. 100/31.5	7.06/—	2.0+2.0+0.66	4(1×2) В25 П25	3.0 8.0	118А комплектно		—		—		—	118-12 Моечная установка
Пред 100/31.5	6.6/46.2	3.0	4(1×2) В25 П25 Р2-Ц-А-25	3.0 3.0			—		—		—	116-10 стенд
Пред. 100/31.5	11.3/33.95	2.2×2	3(1×2.5)+1×2 В25	5.0	115А комплектно		—		—		—	115-У4 Завеса 4А100L6
↑	3.57/17.9	1.5	4(1×2) В25	13.0	114А комплектно		—		—		—	114 Ворота
↑	3.57/17.9	1.5	4(1×2) В25	10.0	113А комплектно		—		—		—	113 Ворота
Пред. 100/31.5	11.3/33.95	2.2×2	4(1×2) В25 П25	5.0 7.0	120А комплектно		—		—		—	120-У3 Завеса
↑	3.57/17.9	1.5	4(1×2) В25	1.0	121А комплектно		—		—		—	121 Ворота

10027/4

ГИП	Евелев		03.88
Нач.отд.	Калганов		03.88
Гл.инж.от.	Пайкин		04.88
Гл.спец.	Романенко		03.88
Рук.гр.	Терехина		03.88
Рук.гр.	Радионова		04.88
Ст.инж.	Цапочкина		03.88
Н.контр.	Толмачёва		03.88

ТП- 503-4-55.88 -ЭМ

Производственный корпус станции технического обслуживания на 800 грузовых автомобилей

Производственные помещения

Стадия	Лист	Листов
Р	11	

Распределительная сеть ~380/220В. Принципиальная схема

ГИПРОПРОМСЕЛЬСТРОЙ г. Саратов

Привязан

Инв.N

Копировал: Леденева

Формат А2

Продолжение

МГ2

Линейные	Распределительная сеть				Пуск. аппарат	Кнопка управлен.		Распределительн сеть		Выключ. безопасн.		
Автоматы (предохранит.) номин. ток, ток уст. защиты	Iн/Iп, А	Установлен мощн., кВт	Марка, сечение провода, труба, металлорукав	Длина, м	Тип аппарата / Тип реле, ток реле, А	Тип кнопки, марка, сеч. провода, труба	Длина, м	Марка, сечение провода, труба, металлорукав	Длина, м	Тип выключ. марка, сечение провода, труба	Длина, м	N по плану, наименование потребителя
Пред. 100/31.5 Фаза А	0.1 / —	0.024	3(1×2) В25 П25	5.0 5.0	117 ХТ РШ-Ц-20-0-IP43 -01-10/220 ВШ-Ц-20-01-10/220 10.0 А		—		—		—	117-13 Стенд
Фаза В												Резерв
Фаза С												Резерв

ШР1

Пред. 63/25	8.0 / 56.0	4.1	4(1×2) В25	3.0	18 ОХ АВШ3-25 25.0 А		—		—		—	18-1 Установка для смазки и заправки
Пред. 63/10	3.57 / 17.9	1.5	4(1×2) П25 В25	6.0 2.0	17 А комплектно		—		—		—	17 Ворота
Пред. 63/6	1.9 / 12.3	0.8	4(1×2) В25	2.0	19 ХТ РШ30-0-К-25/380 ВШ30-К-25/380 25.0 А		—		—		—	19-2 Солидало-магнетатель
Пред. 63/10	6.1 / 15.25	1.1+ 1.1	4(1×2) П25 К108243	5.0			—		—		—	24-5 Подъемник
Пред. 63/25												Резерв

ШР2

Пред. 63/10	3.57 / 17.9	1.5	4(1×2) П25 В25	6.0 1.0	32 ХТ РШ30-0-К-25/380 ВШ30-К-25/380 25.0 А		—		—		—	32-3Ш, 3Е Пост для замены агрегатов
↑	3.57 / 17.9	1.5	4(1×2) В25 П25 В25	1.0 7.0 2.0	31 А комплектно		—		—		—	31 Ворота
Пред. 63/10	7.06 / —	2.0+ 2.0+ 0.66	4(1×2) П25 В25	13.0 2.0	37 А комплектно		—		—		—	37-4Г Моечная установка
Пред. 63/10	6.1 / 15.25	1.1+ 1.1	4(1×2) П25 К 108243	9.0			—		—		—	39-5
Пред. 63/25	20.1 / 53.6	3.0×4	3(1×3)+1×2 П25	9.0	46 А комплектно		—		—		—	46-11
Пред. 63/25	20.1 / 53.6	3.0×4	3(1×3)+1×2 П25	14.0	47 А комплектно		—		—		—	47-11

Подъемник

100271/4

ГИП	Евелев		01.88	ТП- 503-4-55.88 -ЭМ
Нач. отд.	Колганов		03.88	
Гл. инж.	Пайкин		03.88	Производственный корпус станции технического обслуживания на 800 грузовых автомобилей
Гл. спец.	Романенко		03.88	
Рук. гр.	Терёхина		03.88	
Ст. инж.	Цапочкина		03.88	Производственные помещения

Стадия	Лист	Листов
Р	12	

Привязан

Инв. N

Н. контр. Толмачева 03.88

Распределительная сеть ~380/220 В. Принципиальная схема

ГИПРОПРОМСЕЛЬСТРОЙ г. Саратов

Копировал: Леденева Формат А2

ШР2

Продолжение

Линейные	Распределительная сеть				Пуск. аппарат	Кнопка управлен.		Распределител. сеть		Выключ. безопасн.		
Автоматы (предохранит) номин. ток, ток уст. защиты	Iн / Iп, А	Установлен. мощн. кВт	Марка, сечение провода, труба, металлорукав	Длина, м	Тип аппарата / Тип реле, ток реле, А	Тип кнопки, марка, сеч. провода, труба	Длина, м	Марка, сечение провода, труба, металлорукав	Длина, м	Тип выключ. марка, сечение провода, труба	Длина, м	№ по плану, наименование потребителя
Пред 63/10	2.4 / 15.6	0.8	4(1х2) П25 В25	18.0 1.0	50ХТ РШ30-0-К-25/380 ВШ30-К-25/380 25.0 А		—		—		—	50-38; 2 Пост для замены агрегатов, солидоло-нагнетатель
↑	1.2 / 4.8	0.4	4(1х2) В25 П25 В25	1.0 12.0 2.0	49Я Я5111-2274 УХЛ4 1.6		—	4(1х2) В25 49КК; У994МУ3 ПВ1-4(1х1) К108243	2.0 1.0		—	49-А5 Отопительный агрегат 4А6384
Пред. 63/20												Резерв
Пред. 63/10												Резерв

ШР3

Пред. 63/6	2.5 / 13.8	1.1	4(1х2) П25 В25	13.0 2.0	88КМ ПМЛ-122002 РТЛ-1007 2.6		—	АВВГ 4х2.5	2.0	88ДЗ Р16-31320-5491 КГ 3х1+1х1	3.0	88-89 Вентилятор 4А71В2
Пред. 63/10	3.57 / 17.9	1.5	4(1х2) П25 В25	13.0 1.0	86ХТ РШ30-0-К-25/380 ВШ30-К-25/380 25.0 А		—		—		—	93-3Ж Пост для замены агрегатов
↑	1.7 / 7.65	0.55	4(1х2) В25	1.0	85ХТ РШ30-0-К-25/380 ВШ30-К-25/380 25.0 А		—		—		—	85-36
То же	2.4 / 15.6	0.8	4(1х2) П25 В25	7.0 1.0	111ХТ РШ30-0-К-25/380 ВШ30-К-25/380 25.0 А		—		—		—	111-2 Солидоло-нагнетатель
Пред. 63/10	7.06 / —	2.0+2.0+0.66	4(1х2) П25	10.0	87А комплектно		—		—		—	87-4Г Моечная установка
Пред. 63/10	3.57 / 17.9	1.5	4(1х2) П25 В25	7.0 2.0	109А комплектно		—		—		—	109 Ворота
Пред. 63/6	1.2 / 4.8	0.4	4(1х2) П25 В25	19.0 2.0	89Я Я5111-2274-УХЛ4 1.6		—	4(1х2) В25 89КК; У994МУ3 ПВ1-4(1х1) К108243	2.0 1.0		—	89-А6 Отопительный агрегат 4А6384
Пред. 63/25	8.2 / 26.7	1.5+1.5	3(1х4)+1х2.5 П25 К108243	5.0			—		—		—	112-16
↑	8.2 / 26.7	1.5+1.5	4(1х2) П25 К108243	6.0			—		—		—	103-16 Подъёмник
↑	8.2 / 26.7	1.5+1.5	4(1х2) П25 К108243	6.0			—		—		—	100-16 Подъёмник

10027/4

ГИП	Евелев		01.88
Нач.отд.	Калганов		02.88
Гл.инж.отд.	Пайкин		02.88
Гл.спец.	Романенко		02.88
Рук.гр.	Терёхина		02.88
Рук.гр.	Родионова		02.88
Ст.инж.	Чапочкина		02.88
Н.контр.	Толмачёва		2.88

ТП-503-4-55.88 -ЭМ

Производственный корпус станции технического обслуживания на 800 грузовых автомобилей

Производственные помещения

Стадия	Лист	Листов
Р	13	

Распределительная сеть ~380/220В. Принципиальная схема

ГИПРОПРОМСЕЛЬЭЛЕКТРОН г. Саратов

Привязан

Инв.№

Копировал: Маня Махначева Формат А2

ШР3

Окончание

Линейные	Распределительная сеть				Пуск аппарат	Кнопка управлен.		Распределител. сеть		Выключ. безопасн.		
Автоматы (предохранит) номин. ток, ток уст защиты	Iн/Iп, А	Установлен. мощн, кВт	Марка, сечение провода, труба, металлорукав	Длина, м	Тип аппарата / Тип реле, ток реле, А	Тип кнопки, марка, сеч. провода, труба	Длина, м	Марка, сечение провода, труба, металлорукав	Длина, м	Тип выключ, марка, сечение провода, труба	Длина, м	№ по плану, наименование потребителя
Пред. 63/25	8,0 / 56,0	4,1	4(1×2) П25 В25	7,0 2,0	110 QX ЯВШЭ-25 25,0 А		—		—		—	110-1 Установка для смазки и заправки
Пред. 63/25												Резерв

ШРЧ

Пред. 63/6	1,28/6,4	0,55	4(1×2) В25	1,0	128КМ ПМА-121002 РТА-1006 1,6	128 SB ПКЕ-742-2У3: 2АКВВГ-4×2,5; КК1; КСК-32	4,0	4(1×2) П25 128КК У994 У2 ПВ1 4(1×1) Р2-Ц-А-25	3,0 1,0		—	128-В17 Вентилятор ЧАА 63 В2
						128 SB ПКЕ-742-2У3: АКВВГ-10×2,5	5,0					
						АКВВГ-14×2,5; КК2, КСК-32	5,0					
Пред. 63/16	2,76/13,8	1,1	4(1×2) В25	2,0	124КМ ПМА 121002 РТА-1008 4,0	124 SB ПКЕ-742-2У3: АКВВГ-4×2,5	2,0	3(1×2) П25 124КК У994 У2 ПВ1 4(1×1) Р2-Ц-А-25	5,0 1,0		—	124-В3 Вентилятор 4А80А4
						АКВВГ-14×2,5 КК3, КСК-32	10,0					
						АКВВГ-10×2,5 КК4, КСК-16	10,0					
						АКВВГ-4×2,5	1,0					
↑	4,7/30,5	2,2	4(1×2) В25	1,0	126Я ЯВ5141-2874 УХЛ4 6,0		—	4(1×2) П25 126КК У994М У3 ПВ1 4(1×1) К1082 У3	3,0 1,0		—	126 Насос ВЭР 4А80В2
↑	4,7/30,5	2,2	4(1×2) В25	1,0	127Я ЯВ5141-2874 УХЛ4 6,0		—	4(1×2) П25 127КК У994М У3 ПВ1 4(1×1) К1082 У3	3,0 1,0		—	127 Насос ВЭР 4А80В2
Пред. 63/16	3,3/21,4	1,5	4(1×2) В25	1,0	122КМ ПМА 121002 РТА-1008 4,0	122 SB ПКЕ-742-2У3: ЗАКВВГ-4×2,5 КК1;	6,0	3(1×2) П25 122КК У994М У3 ПВ1 3(1×1) К1082 У3	7,0 1,0		—	122-В1 Вентилятор 4А80А2
						АКВВГ-10×2,5	—					
						АКВВГ-14×2,5 КК2	—					
↑	2,5/13,7	1,1	4(1×2) В25	1,0	125КМ ПМА 121002 РТА-1007 2,6	125 SB ПКЕ-742-2У3: АКВВГ-14×2,5 КК3	—	3(1×2) П25 125КК У994М У3 ПВ1 3(1×1) К1082У3	6,0 1,0		—	125-В5 Вентилятор 4А71В2
						АКВВГ-4×2,5	1,0					
						АКВВГ-10×2,5 КК4	—					
↑	2,5/13,7	1,1	4(1×2) В25	1,0	123КМ ПМА 121002 РТА-1007 2,6	123 SB ПКЕ-742-2У3: АКВВГ-4×2,5	1,0	3(1×2) П25 123КК У994М У3 ПВ1 3(1×1) К1082 У3	8,0 1,0			123-В2 Вентилятор 4А71В2
						АКВВГ-4×2,5	1,0					
Пред. 63/63	8,6/51,6	4,0	3(1×4)+1×2,5 П25 В25	9,0 2,0	5Щ ТП- -АП 03-00СБ		—	3(1×3) П25 5КК У994М У3 ПВ1 3(1×2) К1082 У3	5,0 1,0		—	5-П5 Вентилятор приточный 4А100Ь4
	0,45/—	0,3					—	3(1×3)+1×2 В25 П25 В25	2,0 3,0 2,0		—	5ЕК Нагреватель заслонки
↑	16,5/107,2	7,5	3(1×3)+1×2 В25	2,0	1Щ т.п.- -АП		—	3(1×3) П25 1КК У994М У3 ПВ1 3(1×2) ШЭМ 22 У2	2,0 2,0		—	1-П1 Вентилятор приточный 4А132М6
	1,21/—	0,8			04-00СБ		—	3(1×3)+1×2 В25 П25 В25	2,0 7,0 2,0		—	1ЕК Нагреватель заслонки

10027/4

ГИП	Евелев		03.88
Нач.отд.	Калганов		03.88
Гл.инж.отд.	Пайкин		03.88
Гл.спец.	Романенко		03.88
Рук.гр.	Терехина		03.88
Рук.гр	Роднонова		03.88
Ст инж.	Цапочкина		03.88
Инженер	Раков		03.88
Н.контр.	Толмачева		03.88

ТП- 503-4-55.88 -ЭМ

Производственный корпус станции технического обслуживания на 800 грузовых автомобилей

Производственные помещения

Стадия	Лист	Листов
Р	14	

Распределительная сеть ~380/220В. Принципиальная схема

ГИПРОПРОМСЕЛЬСТРОЙ г. САРАТОВ

Привязан

Инв №

Копировал: Ясакова

Формат А2

Шр4

Продолжение

Линейные	Распределительная сеть				Пуск. аппарат	Кнопка управлен.		Распределител. сеть		Выключ безопасн.		
Автоматы (предохранит) номин. ток, ТВК уст. защиты	Iн / Iп, А	Установлен. мощн. кВт	Марка, сечение провода, труба, металлорукав	Длина, м	Тип аппарата / Тип реле, Ток реле, А	Тип кнопки, марка, сеч. провода, труба	Длина, м	Марка, сечение провода, труба, металлорукав	Длина, м	Тип выключ. марка, сечение провода, труба	Длина, м	№ по плану, наименование потребителя
Пред 63/63	16.5/107.2	7.5	3(1х3)+1х2 П25 В25	9.0 2.0	4 Щ ТП- -АП 05-0056		—	3(1х3) П25 4КК 9994МУ3 ПВ1 3(1х2) ШЭМ2242	3.0 2.0		—	4-П4 Вентилятор приточный 4А132М6
	1.21/—	0.8					—	3(1х3)+1х2 В25 Я25 В25	2.0 6.0 2.0		—	4ЕК Нагреватель заслонки
Пред 63/6	1.33/6	0.55	4(1х2) П25 В25	7.0 2.0	3Я1 Я5141-2274УХЛ4 1.6		—	3(1х2) П25 3КК 9994МУ3 ПВ1 3(1х1) К108243	4.0 1.0		—	3-П3 Вентилятор приточный 4АА6382
↑	0.45/—	0.3	4(1х2) В25	1.0	3Я2 Я5111-18 74УХЛ4 0.6		—	4(1х2) В25	8.0		—	3ЕК Нагреватель заслонки
↑	1.33/6	0.55	4(1х2) В25	1.0	2Я1 Я5141-2274УХЛ4 1.6		—	3(1х2) П25 2КК 9994МУ3 ПВ1 3(1х1) К108243	2.0 1.0		—	2-П2 Вентилятор приточный 4АА6382
↑	0.45/—	0.3	4(1х2) В25	1.0	2Я2 Я5111-1874 УХЛ4 0.6		—	4(1х2) В25	6.0		—	2ЕК Нагреватель заслонки
Пред. 63/63	16.5/107.2	7.5	3(1х3)+1х2 В25	2.0	132 КМ ПМА 221002 РТА-1021 19.0	132СВ ПКЕ-712-293 АКВВГ-4х2.5 КК1, АКВВГ-10х2.5 АКВВГ-14х2.5 КК2, АКВВГ-4х2.5	5.8 — 1.0	3(1х3) П25 132КК 9994 У2 ПВ1 3(1х2) Р2-Ц-А-25	5.0 2.0		—	132-В10 Вентилятор 4А132М6
Пред. 63/10	1.33/6	0.55	4(1х2) В25	1.0	130 КМ ПМА 121002 РТА-1006 1.6	130СВ ЯКЕ-722-292 АКВВГ-4х2.5 КК1; АКВВГ-10х2.5 АКВВГ-14х2.5 КК2; АКВВГ-4х2.5	3.0 — 2.0	4(1х2) П25 130КК 9994 У2 ПВ1 4(1х1) Р2-Ц-А-25	5.0 1.0		—	130-В16 Вентилятор 4АА6382
↑	0.93/4.2	0.37	4(1х2) В25	1.0	131 КМ ПМА 121002 РТА-1005 1.0	131СВ ПКЕ-712-293 АКВВГ-4х2.5 КК1, АКВВГ-10х2.5 АКВВГ-14х2.5 КК2 АКВВГ-4х2.5	3.0 — 8.0	4(1х2) П25 131КК 9994 У2 ПВ1 4(1х1) Р2-Ц-А-25	5.0 1.0		—	131-В15 Вентилятор 4АА6382

1. Вся сеть выполняется проводом марки АПВ за исключением случаев, где марка указана на схеме.
2. Пусковой аппарат станка, стенда, конвейера и др. поставляется комплектно с механизмом вместе с проводом от аппарата до электроприемника, поэтому соответствующие графы не заполняются.
3. Если расчётный ток питающего провода или кабеля отличается от расчётного тока электроустройства, то в левой части соответствующих граф схемы питающей сети помещены данные для питающего провода или кабеля, а в правой - для электроустройства.
4. Подключение к электроаппаратам и электрооборудованию, электромонтаж по корпусам электроустановок производить по чертежам заводов-изготовителей.
5. Наибольшая потеря напряжения в сети - 2.57%

10027/4

ГИП	Евелев		03.88
Нач. отд.	Калганов		03.88
Гл. инж. отд	Пайкин		03.88
Гл. спец.	Романенко		03.88
Рук. гр.	Терехина		03.88
Рук. гр.	Родионова		03.88
Ст. инж.	Цапочкина		03.88
Инженер	Раков		03.88
Н. контр.	Голмачёва		03.88

ТП- 503-4-55.88 -ЭМ

Производственный корпус станции технического обслуживания на 800 грузовых автомобилей

Производственные помещения

Стадия	Лист	Листов
Р	15	

Распределительная сеть ~380/220В. Принципиальная схема

ГИПРОПРОМСЕЛЬЭЛЕКТРОСТРОЙ г. Саратов

Привязан

Инв. №

Копировал Савина

Формат А2

Альбом IV

Типовой проект 503-4-55.88

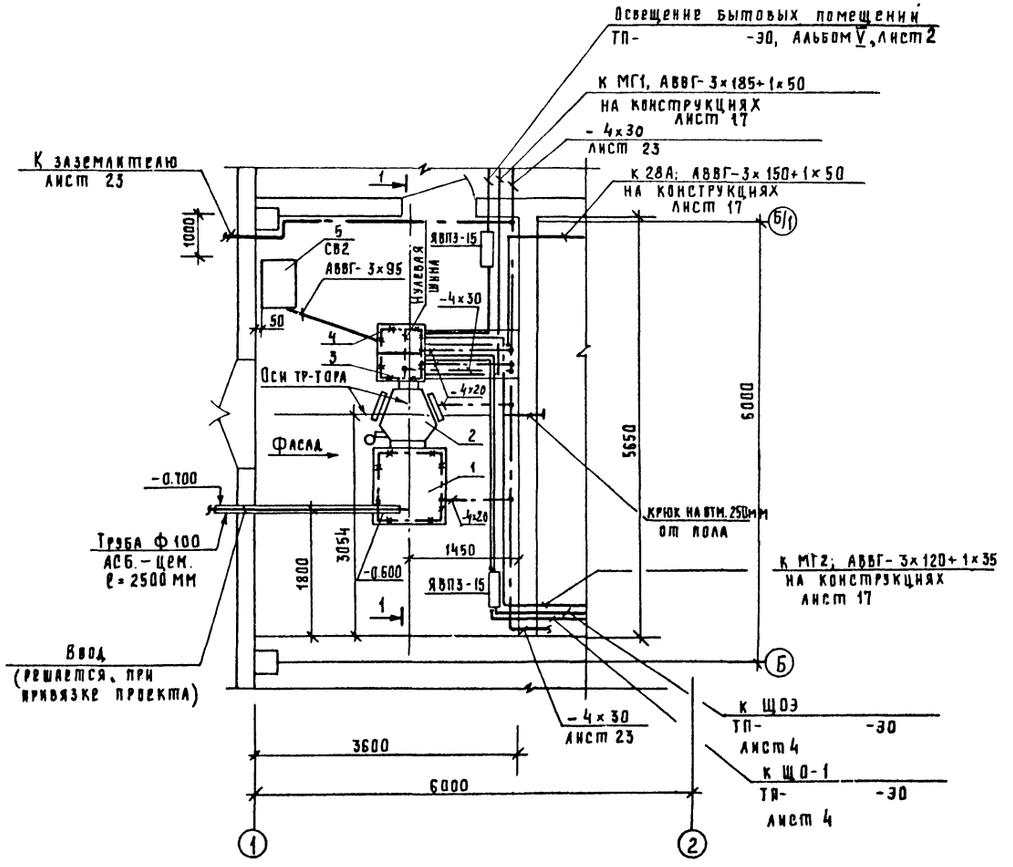

Разрез 1-1

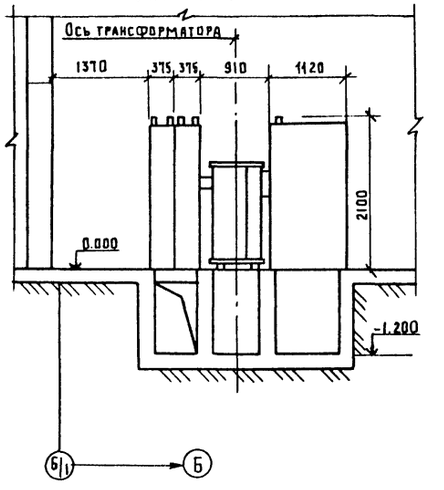

Марка поз.	Обозначение	Наименование	Кол.	Масса ед.,кг.	Примечание
1	ШВВ-3	Шкаф ввода В.Н.	1		
2	ТМФ-250	Трансформатор	1		
3	ШВН-1	Шкаф ввода Н.Н.	1		
4	ШЛН-1	Шкаф линейный	1		
5	УК-0.38-75 У3	Конденсаторная			
		установка	1		

10027/4

ГИП	Евелев		01.88	ТП-503-4-55.88 -ЭМ
Нач.отд.	Калганов		01.88	
Гл.инж.	Пайкин		01.88	
Гл.спец.	Романенко		01.88	Производственный корпус станции технического обслуживания на 800 грузовых автомобилей
Рук.гр.	Терехина		01.88	
Рук.гр.	Карчевская		01.88	Производственные помещения
Ст.инж.	Щапочкина		01.88	
Инженер	Раков		01.88	План расположения подстанции, заземления и заземления
Н.контр	Толмачева		01.88	

Стадия	Лист	Листов
Р	16	

ГИПРОПРОМСЕЛЬСТРОЙ г. Саратов

Привязан

Инв.№

Копировал: Савина

Формат А2

Нач.отд. Со-1 Зильберов

Инв.№ подл. | Подпись и дата | Взам. инв.№

Альбом IV

Типовой проект 503-4-55.88

План расположения электрооборудования и прокладки питающей сети на отм. 0.000

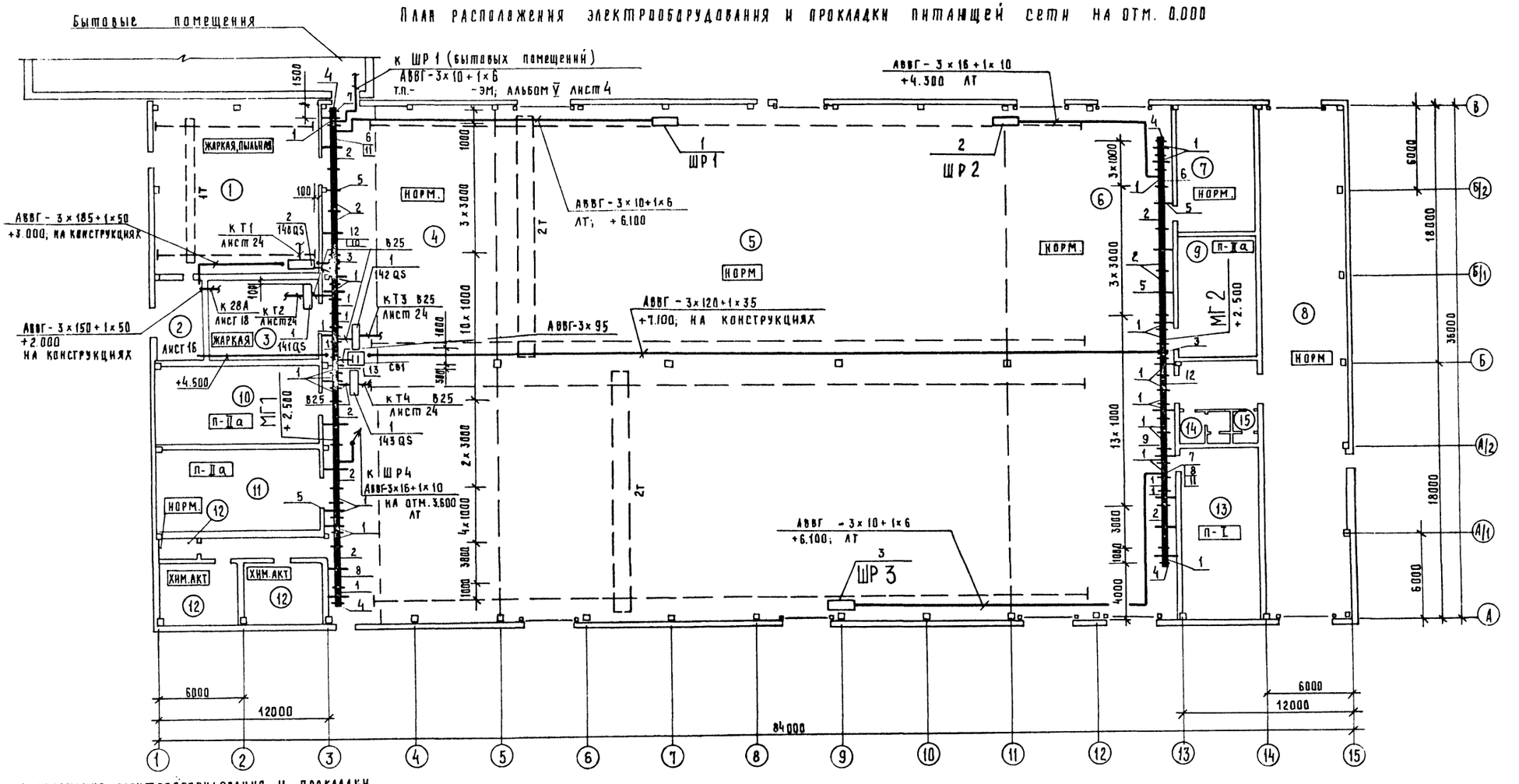

План расположения электрооборудования и прокладки питающей сети на отм. 3.600

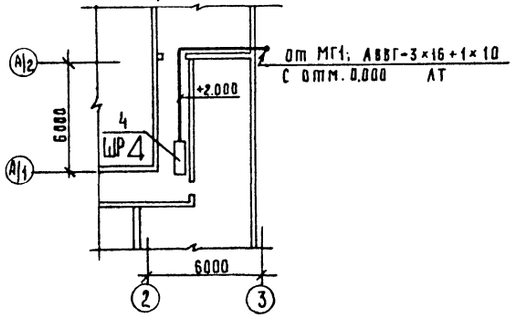

Ведомость шинопроводов см. лист 4

Экспликацию помещений см. лист 23.

10027/4

ГИП	Евелев		03.88
Нач. отд.	Калганов		03.88
Гл. инж. отд.	Пайкин		03.88
Гл. спец.	Романенко		
Рук. гр.	Терехина		03.88
Ст. инж.	Цапочкина		03.88
Н. контр.	Толмачева		03.88

ТП-503-4-55.88 -ЭМ

Производственный корпус станции технического обслуживания на 800 грузовых автомобилей

Производственные помещения

Стадия	Лист	Листов
Р	17	

Планы расположения электрооборудования и прокладки питающей сети на отм. 0.000 и 3.600

ГИПРОПРОМСЕЛЬСТРОЙ г. Саратов

Привязан

Инв. №

Копировал: Савина

Формат А2

Нач. отд. СО-1	Зильбертов		
Нач. отд. ТХ	Анисимов		
Нач. отд. ВК	Свирепов		
Нач. отд. ЭН	Попова		

Взам. инв. №

Подпись и дата

Инв. № подл.

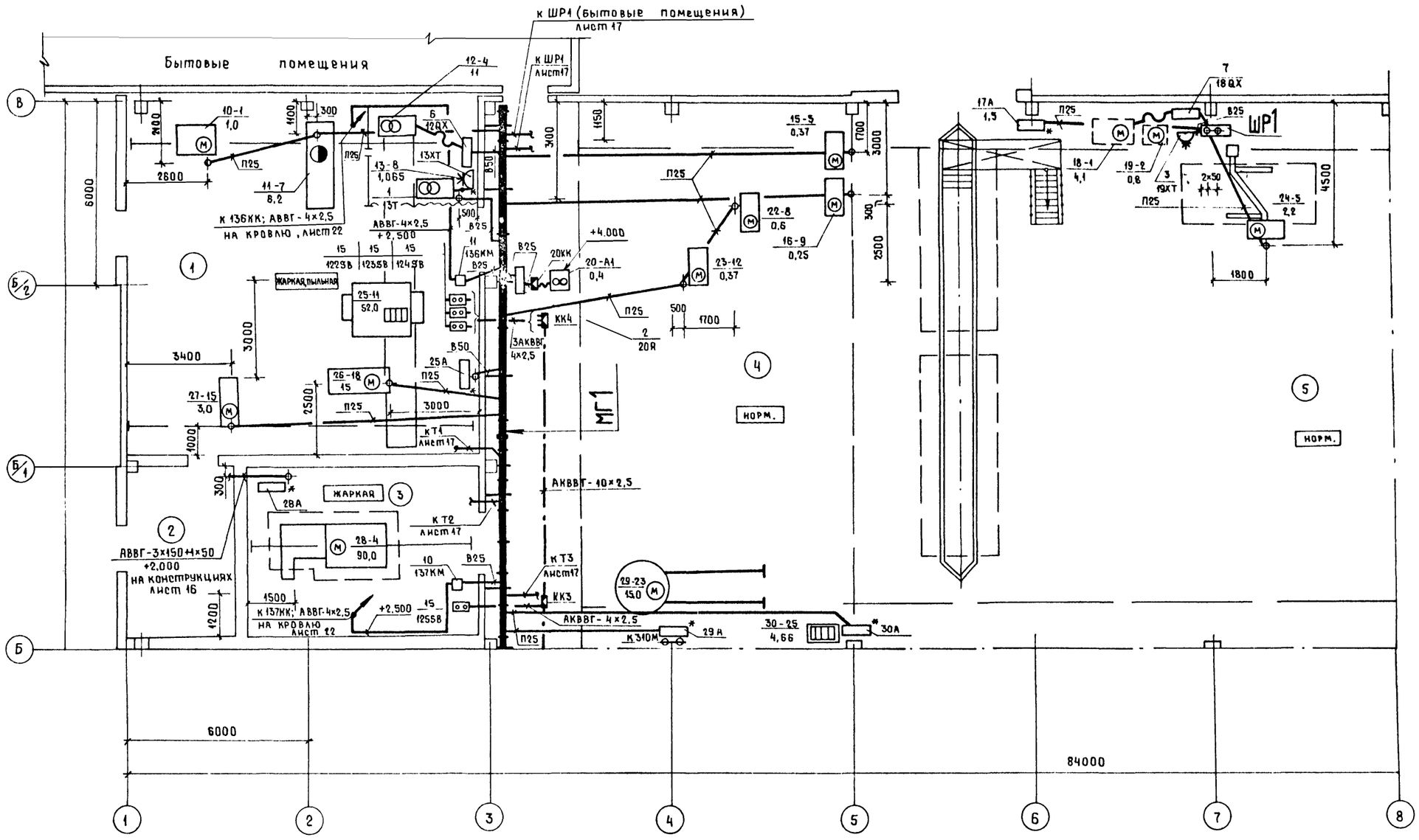

Экспликацию помещений см. лист 23

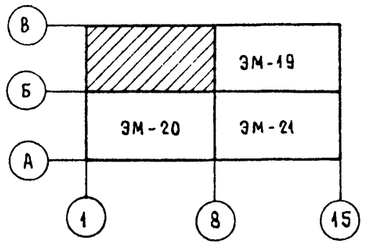

10027/4

ГИП	Евелев		03.88	ТП- 503-4-55.88 -ЭМ
Нач.отд.	Калганов		03.88	
Гл.инж.отд.	Пайкин		03.88	Производственный корпус станции технического обслуживания на 800 грузовых автомобилей
Гл.спец.	Романенко		03.88	
Рук.гр.	Терехина		03.88	
Ст.инж.	Цапочкина		03.88	Производственные помещения
Н.контр	Толмачева		03.88	План расположения электрооборудования и прокладки распределительной сети на отм. 0.000

Стадия	Лист	Листов
Р	18	

ГИПРОПРОМСЕЛЬСТРОЙ г. Саратов

Привязан

Инв. №

Копировал: Ясакова

Формат А2

Альбом IV

503-4-55.88

Типовой проект

Нач отд ТХ | Нач отд ВК | Нач отд ЭН | Анисимов | Свирепов | Попова

Взам инв №

Подпись и дата

Инв № подл

Альбом IV

Типовой проект 503-4-55.88

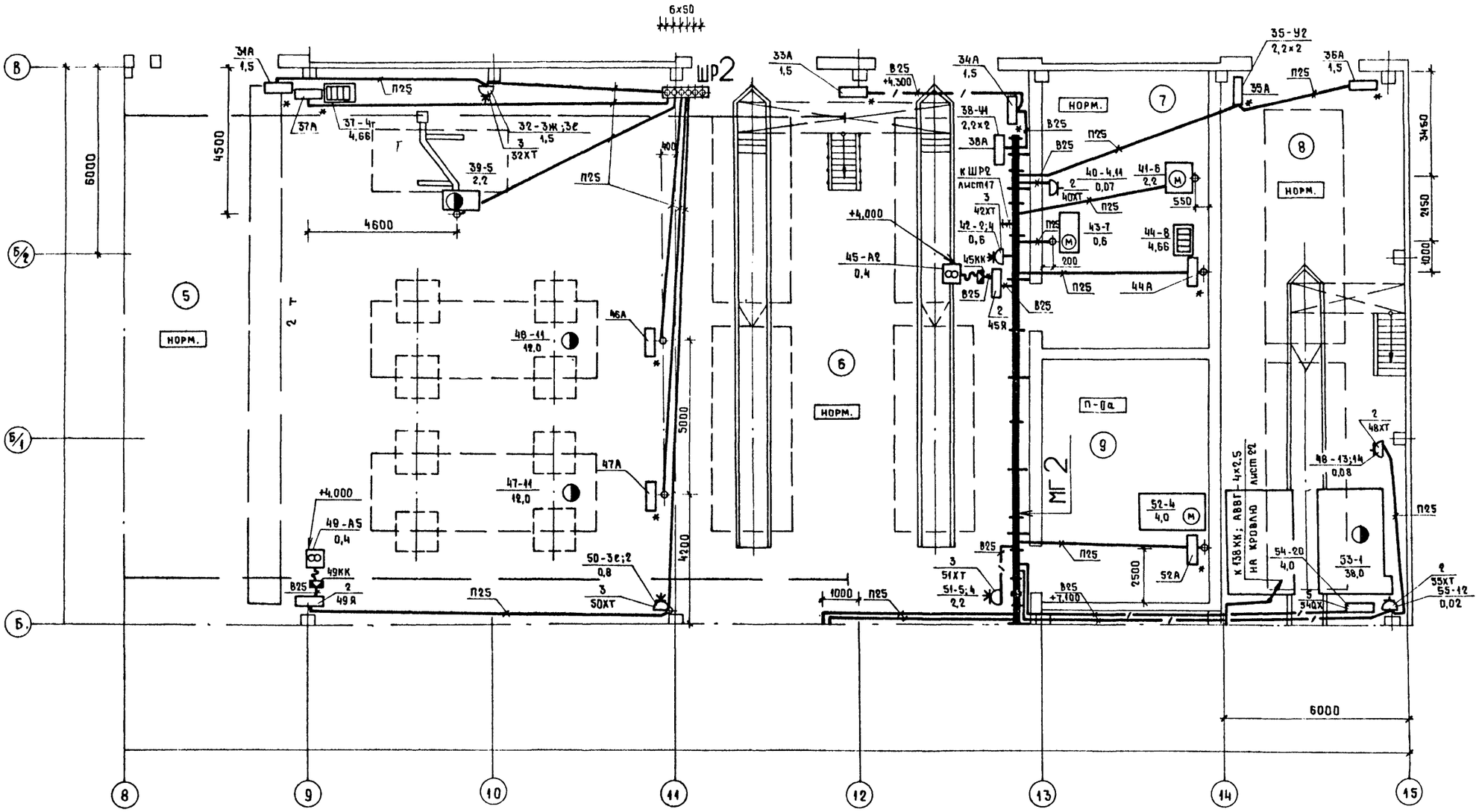

Экспликацию помещений см. лист 23

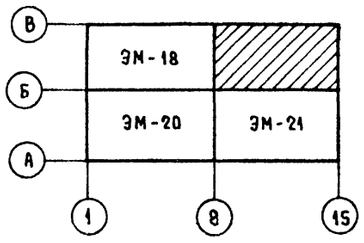

10027/4

ГИП	Евелев		
Нач.отд.	Калганов		
Гл.инж.отд.	Пайкин		
Гл.спец.	Романенко		
Рук.гр.	Терёхина		
Ст.инж.	Цапочкина		
Н.контр.	Толмачева		

тп- 503-4-55.88 -ЭМ

Производственный корпус станции технического обслуживания на 800 грузовых автомобилей

Производственные помещения

Стадия	Лист	Листов
Р	19	

План расположения электрооборудования и прокладки распределительной сети на отм. 0.000

ГИПРОПРОМСЕЛЬСТРОЙ г. Саратов

Привязан

Инв. №

Копировал: Ясакова

Формат А2

Нач отд ТХ | Нач отд ВК | Нач отд ЭН | Анисимов | Свирепов | Попова

Взам. инв №

Подпись и дата

Инв № подл.

Альбом IV

Типовой проект 503-4-55.88

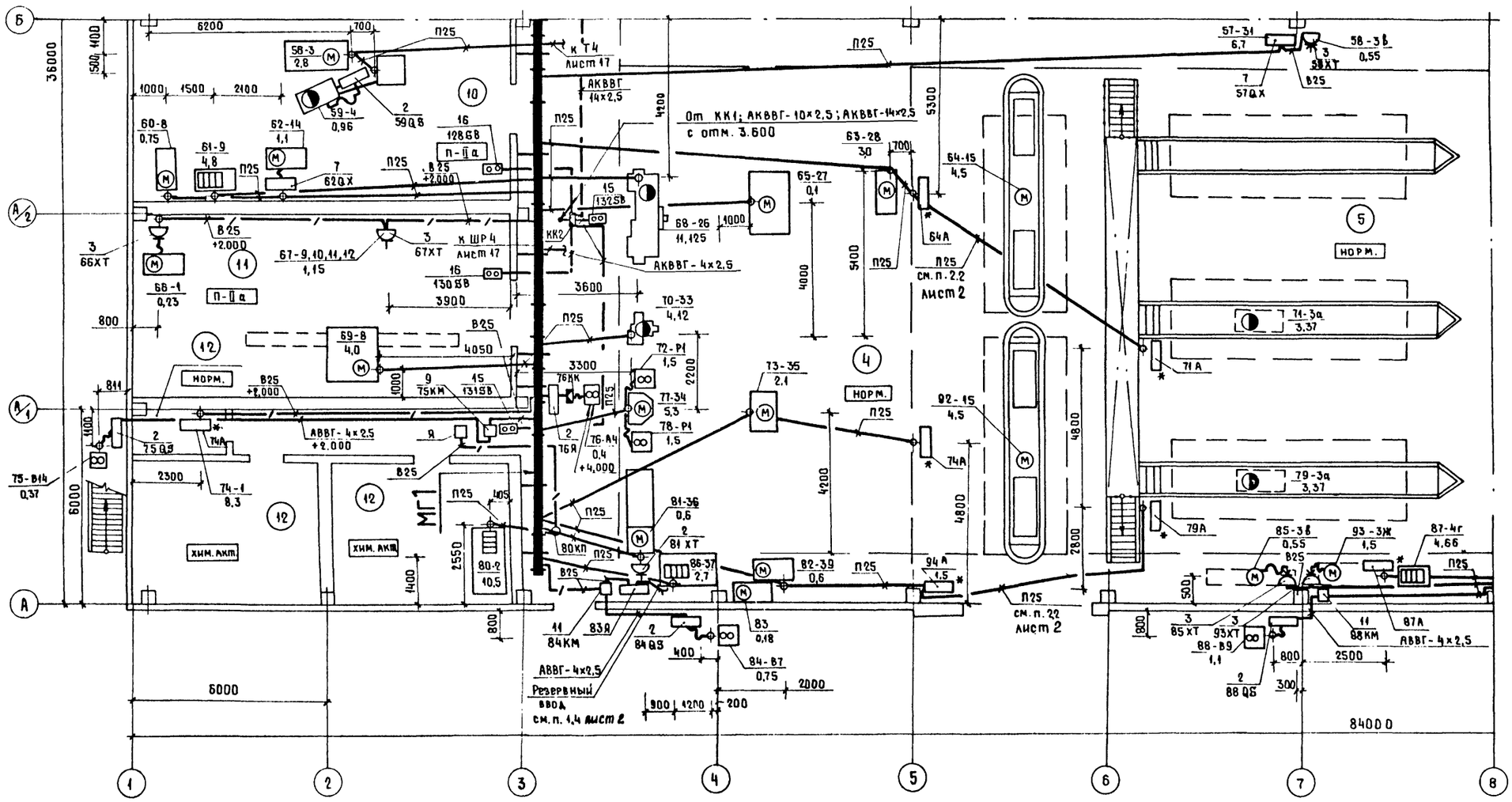

Экспликацию помещений см. лист

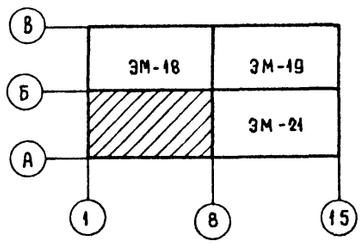

Инв. № подл.	Подпись и дата	Взам. инв. №	
Нач. отд. ВК	Свирепов		
Нач. отд. ЭМ	Попова		

10027/4

ГИП	Евелев		03.88	ТП- 503-4-55.88 -ЭМ	
Нач. отд.	Калганов		03.88		
Гл. инж. отд.	Пайкин		03.88		
Гл. спец.	Романенко		03.88	Производственный корпус станции технического обслуживания на 800 грузовых автомобилей	
Рук. гр.	Терёхина		03.88		
Ст. инж.	Цапочкина		03.88	Производственные помещения	Стадия: Р; Лист: 20; Листов:
Н. контр.	Толмачёва			План расположения электрооборудования и прокладки распределительной сети на отм. 0.000	ГИПРОПРОМЭЛЬСТРОЙ г. Саратов

Привязан

Инв. №

Копировал: Белкова

Формат А2

Типовой проект 503-4-55.88 Альбом IV

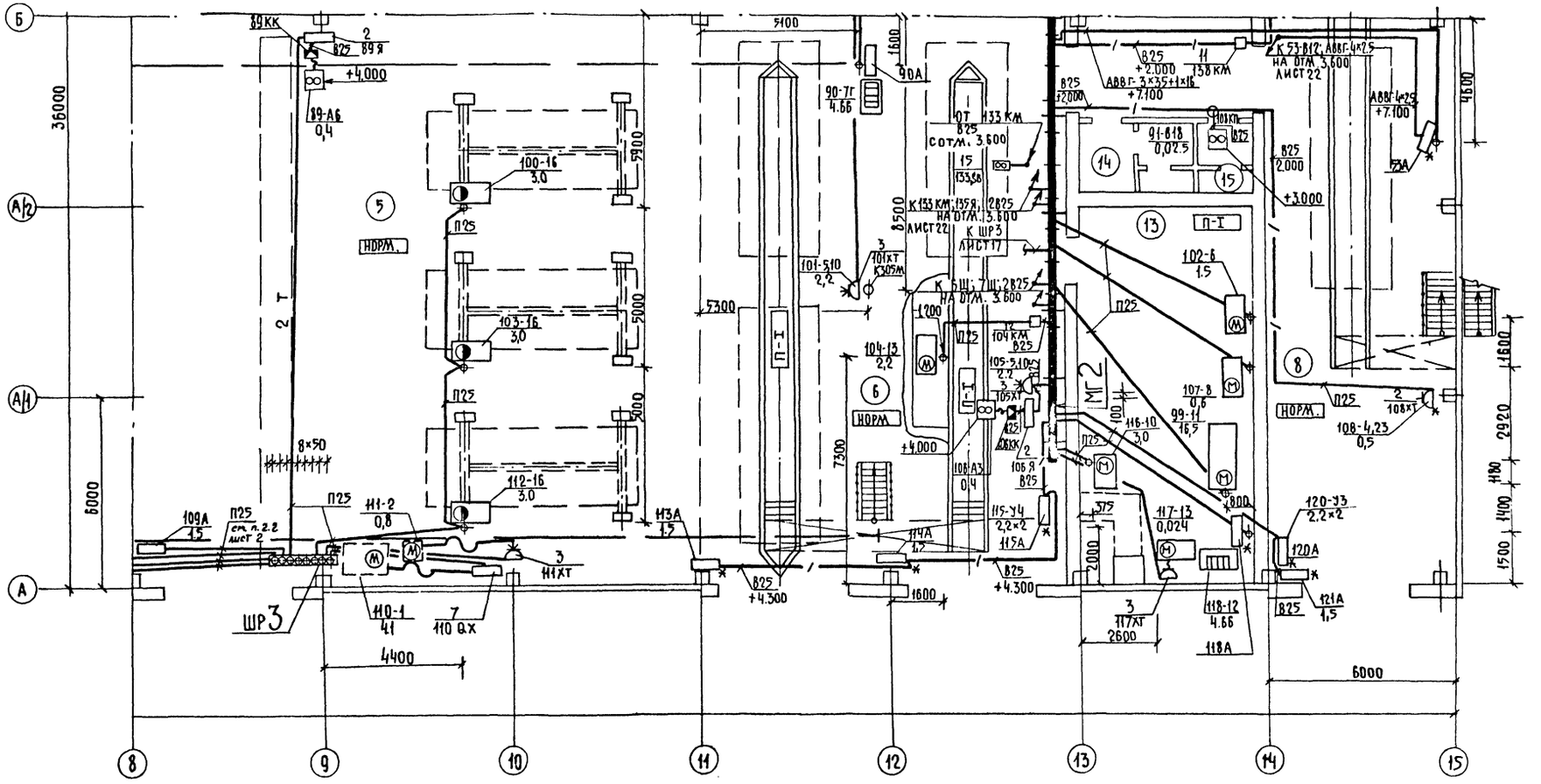

Экспликацию помещений см. лист 23

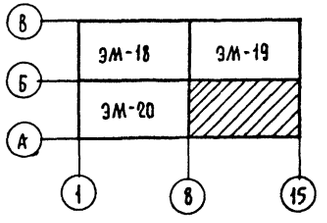

ГИП	ЕВЕЛЕВ		03.88
НАЧ.ОТД.	КАЛГАНОВ		03.88
ГЛ.ИНЖ.ОТД.	ПАЙКИН		03.88
ГЛ.СПЕЦ.	РОМАНЕНКО		03.88
РУК.ГР.	ТЕРЕХИНА		03.88
СТ.ИНЖ.	ЦАПОЧКИНА		03.88
Н.КОНТР.	ТОЛМАЧЁВА		03.88

ТП- 503-4-55.88 -ЭМ

ПРОИЗВОДСТВЕННЫЙ КОРПУС СТАНЦИИ ТЕХНИЧЕСКОГО ОБСЛУЖИВАНИЯ НА 800 ГРУЗОВЫХ АВТОМОБИЛЕЙ

ПРИВЯЗАН

ИНВ. №

ПРОИЗВОДСТВЕННЫЕ ПОМЕЩЕНИЯ

СТАДИЯ	ЛИСТ	ЛИСТОВ
Р	21	

ПЛАН РАСПОЛОЖЕНИЯ ЭЛЕКТРООБОРУДОВАНИЯ И ПРОКЛАДКИ РАСПРЕДЕЛИТЕЛЬНОЙ СЕТИ НА ОТМ. 0,000

ГИПРОПРОМСЕЛЬСТРОЙ г. САРАТОВ

КОПИРОВАЛ: НЕСМЕЯНОВА

ФОРМАТ А2

НАЧ.ОТД. ТХ	АНИСИМОВ		
НАЧ.ОТД. ВК	СВИРЕПОВ		
НАЧ.ОТД. ЭН	ПОПОВА		

Инв.№ подл.	Подпись и дата	Взам. инв.№

Альбом IV

Типовой проект 503-4-5588

План расположения электрооборудования и прокладки распределительной сети на отм. 3.600

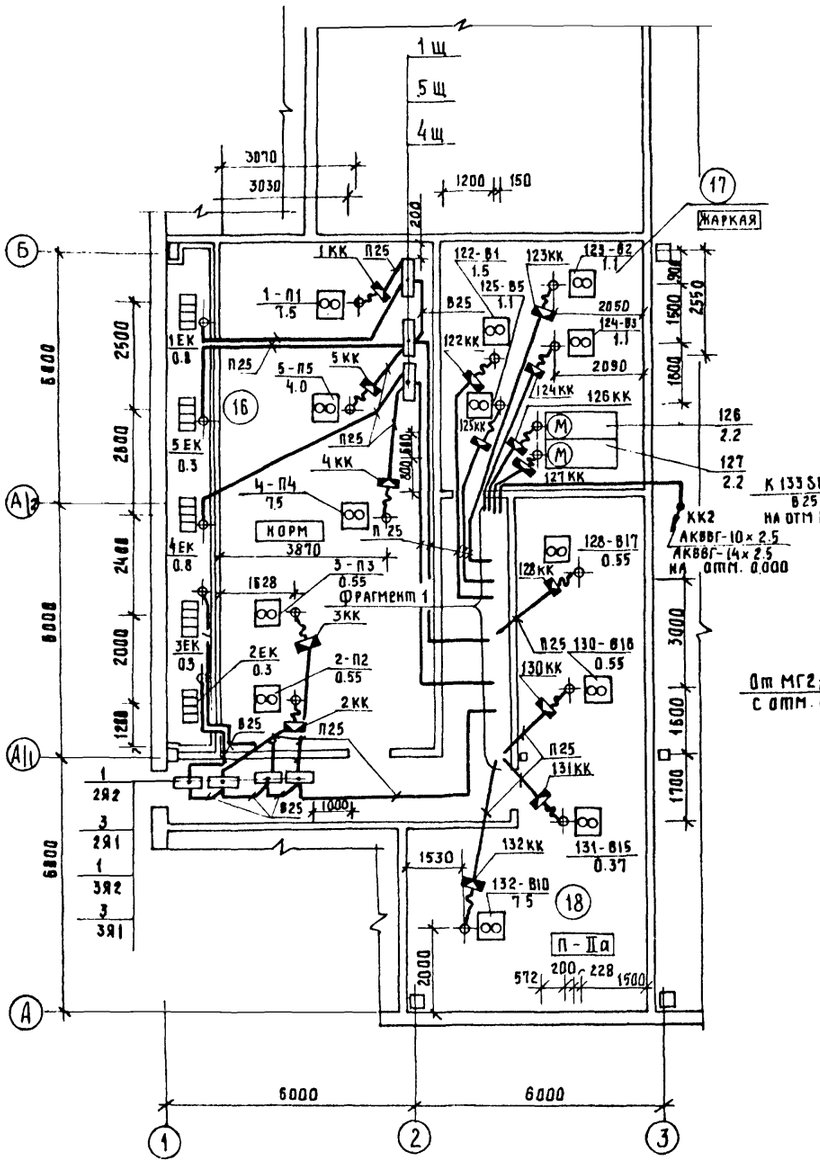

План расположения электрооборудования и прокладки распределительной сети на отм. 3.600

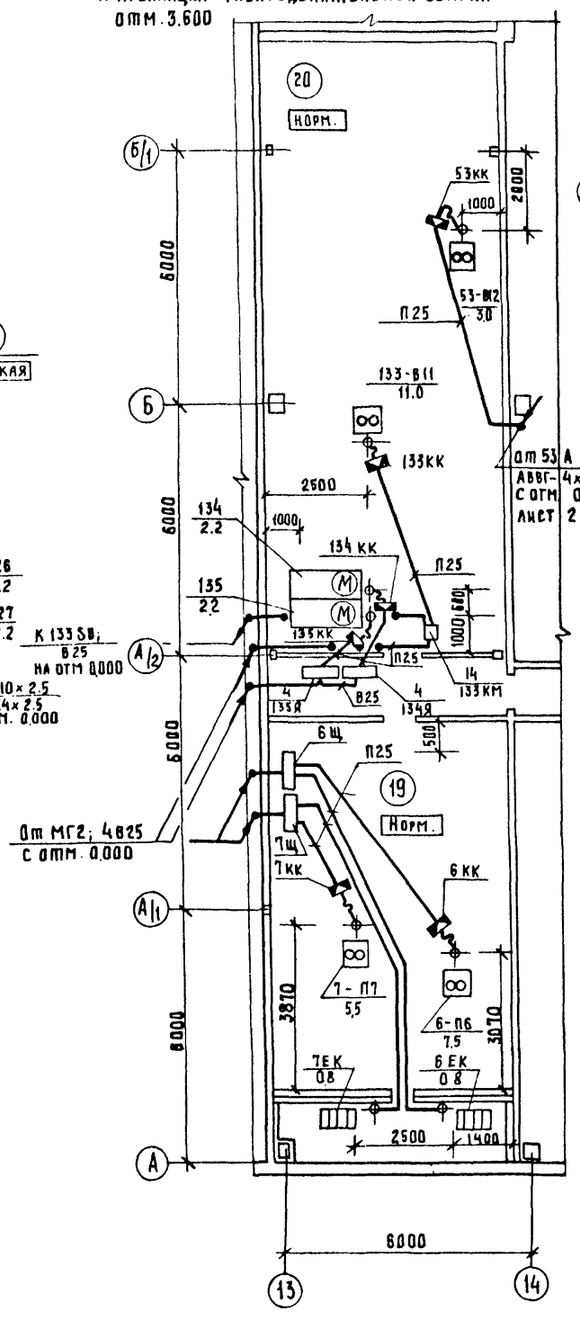

План зануления на отм. 3.600

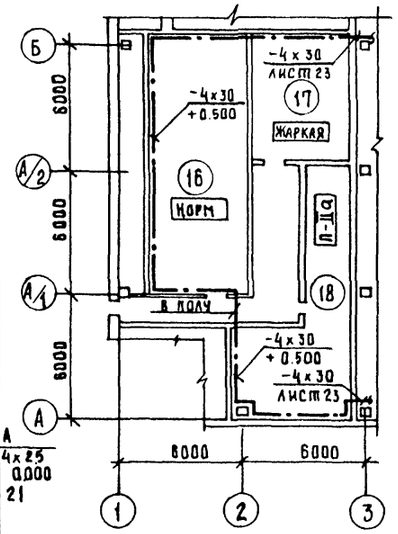

План зануления на отм. 3.600

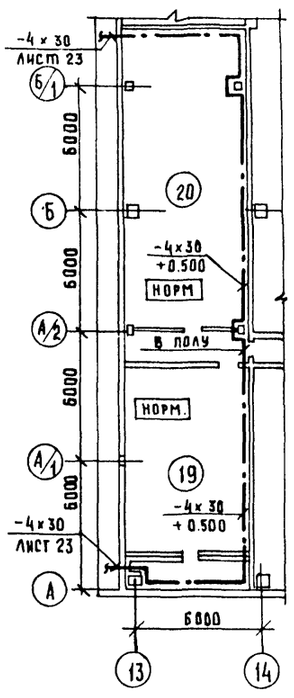

План расположения электрооборудования и прокладки распределительной сети на кровле

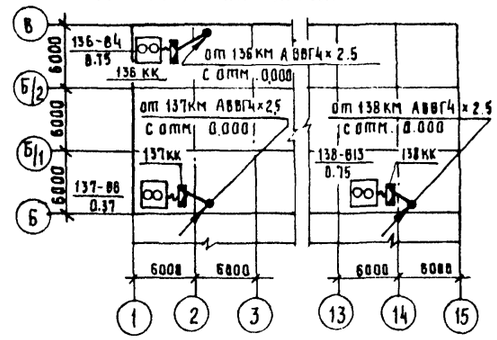

Фрагмент 1

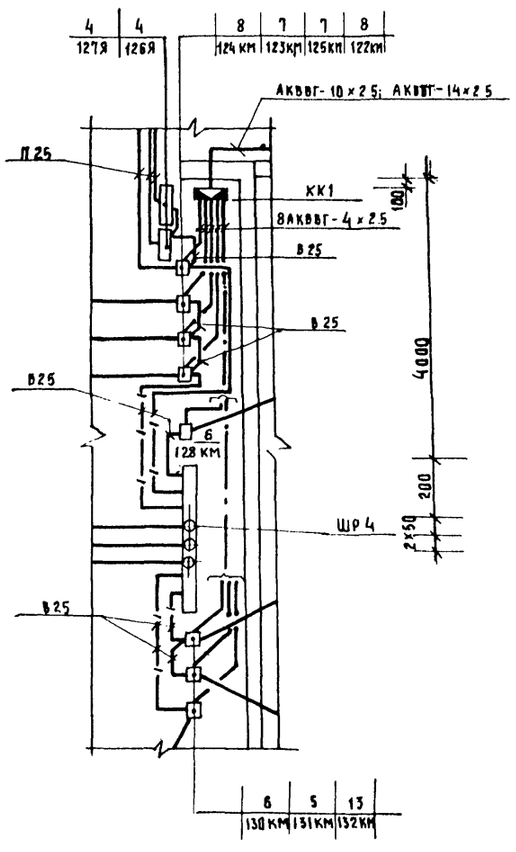

10027/4

ГИП	Еврлев		03.88
Нач.отд	Калганов		03.88
Гл.инж.	Пайкин		03.88
Гл.спец	Романенко		03.88
Рук. гр.	Терёхина		03.88
Рук. гр.	Родионова		03.88
Ст.инж	Цапочкина		03.88
Инженер	Раков		03.88
Н.контр	Толмачёва		03.88

ТП-503-4-55.88 -ЭМ

Производственный корпус станции технического обслуживания на 800 грузовых автомобилей

Производственные помещения

Стадия	Лист	Листов
Р	22	

Планы расположения электрооборудования и прокладки распределительной сети на отм. 3.600 и кровле

ГИПРОПРОМСЕЛЬСТРОЙ г. Саратов

Привязан

Инв.№

Копировал: Савина

Формат А2

Нач. отд. ВК Свирелев
Нач. отд. ЭМ Попова
Нач. отд. СС Зильбертов

Инв.№ подл. | Подпись и дата | Взам. инв.№

Альбом IV

Типовой проект 503-4-55.88

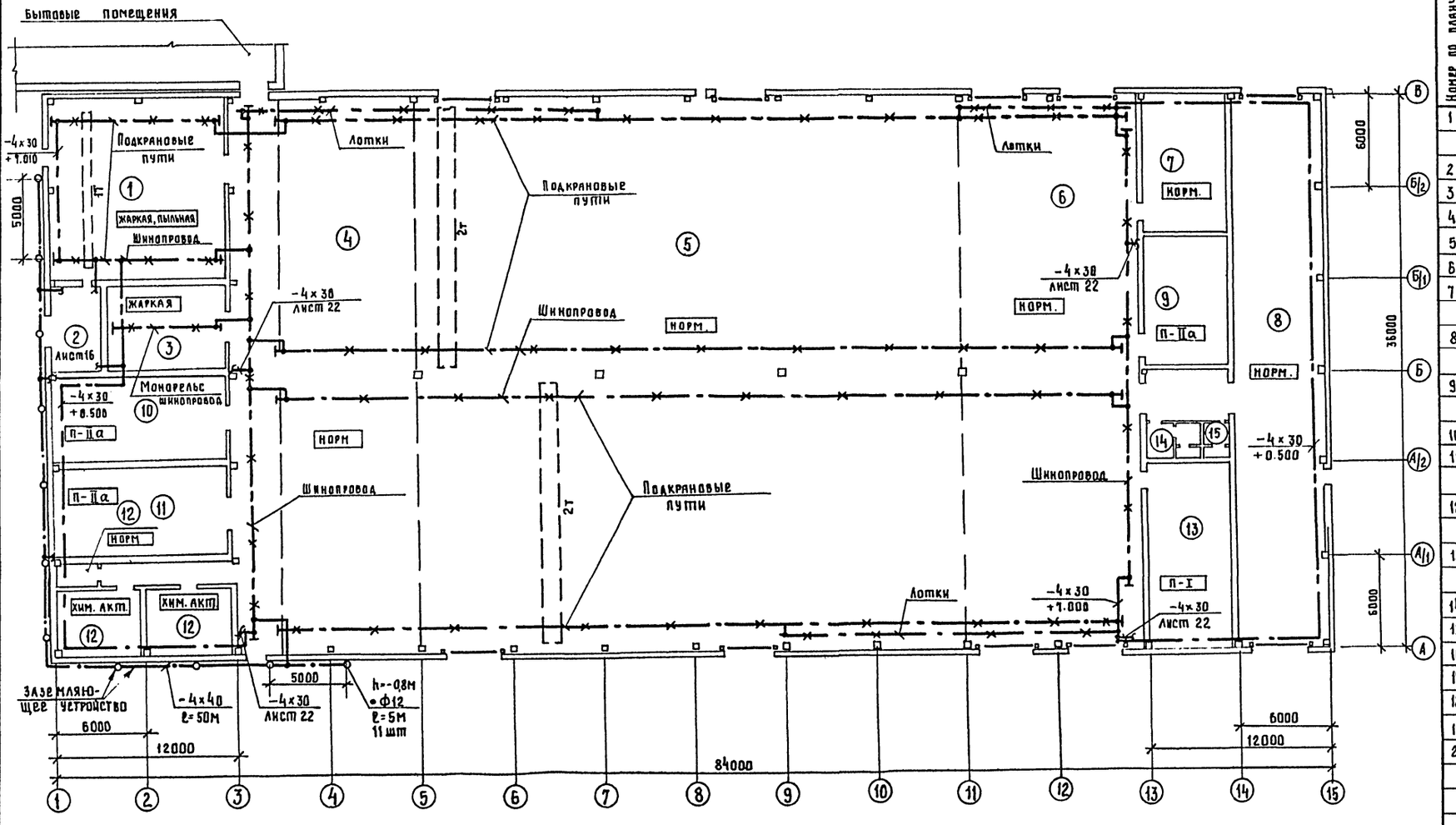

Экспликация помещений

Номер по плану	Наименование
1	Кузнечно-сварочный и медницко-радиаторный участок
2	Трансформаторная подстанция
3	Участок обкатки и проверки двигателей
4	Участок текущего ремонта агрегатов
5	Участок текущего ремонта автомобилей
6	Участок ТО-1 и ТО-2 автомобилей
7	Участок обслуживания электрооборудования
8	Участок диагностирования автомобилей
9	ИРК и промежуточный склад запасных частей и ремонтных материалов
10	Шиномонтажный участок
11	Деревообрабатывающий и обойный участок
12	Участок обслуживания и зарядки аккумуляторов
13	Участок обслуживания топливной аппаратуры гидросистем
14	Мужская уборная
15	Женская уборная
16	Венткамера
17	Венткамера
18	Венткамера
19	Венткамера
20	Венткамера

10027/4

ГИП	Евелев			ТП- 503-4-55.88	-ЭМ
Нач.отд	Калганов		05.88		
Гл.инж.отд	Пайкин		05.88		
Гл.спец.	Романенко		05.88	Производственный корпус станции технического обслуживания на 800 грузовых автомобилей	
Рук. гр.	Терёхина		05.88		
Ст.инж.	Цапочкина		05.88	Производственные помещения	Стадия: Р; Лист: 23; Листов:
Н.контр	Толмачёва		05.88	План заземления и зануления на отм. 0.000	ГИПРОПРОМСЕЛЬСТРОЙ г. Саратов

Привязан

Инв. №

Инв.№ подл. | Подпись и дата | Взам. инв.№

Копировал: Савина

Формат А2

Типовой проект 503-4-55.88 Альбом IV

План прокладки троллейных линий

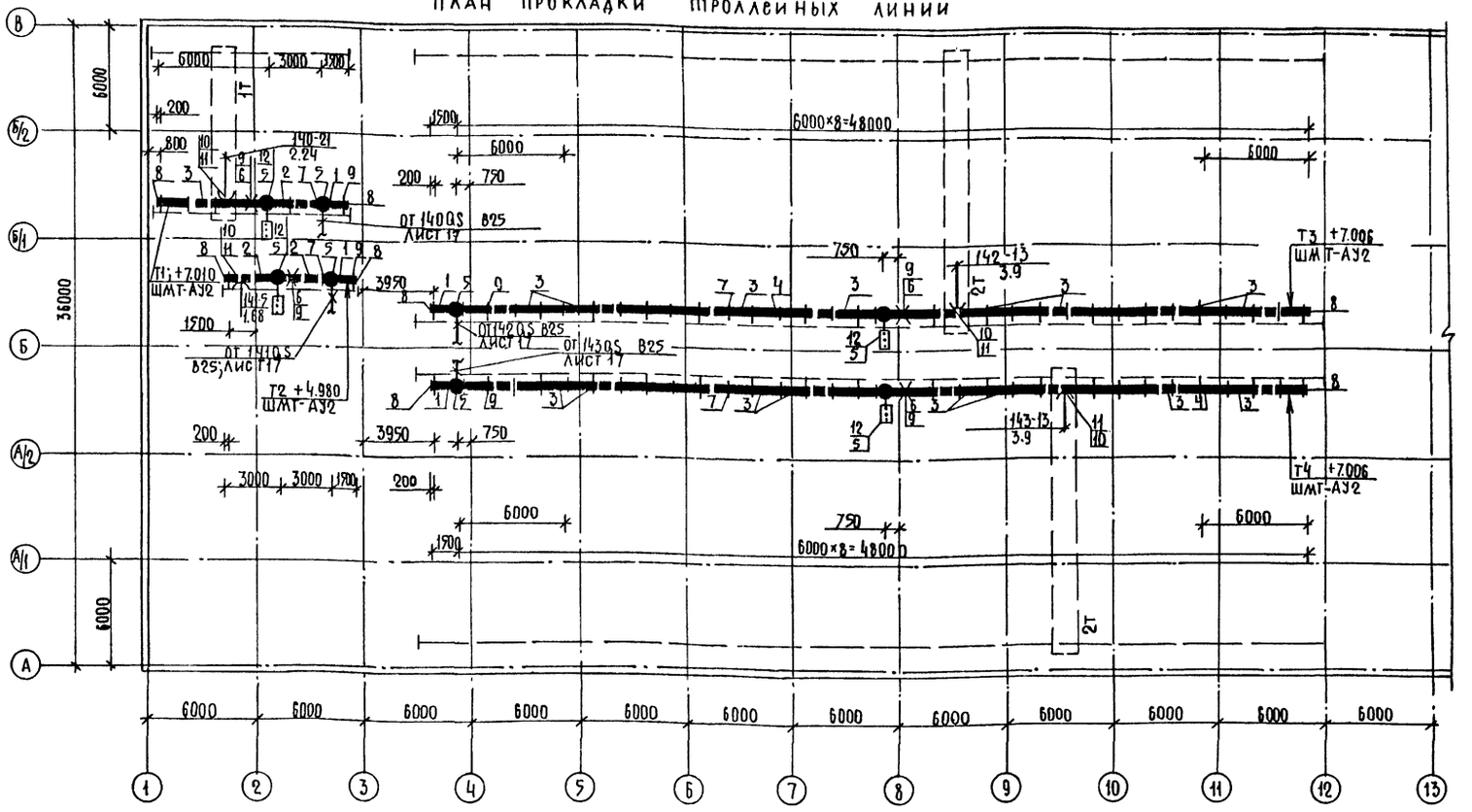

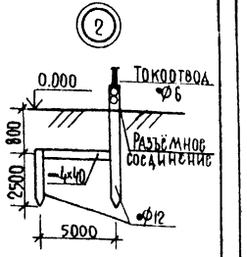

Ведомость шинопроводов ШМТ-АУ2

Наименование элемента шинопровода	Тип	Количество на шинопровод				Всего	Примечание
		Т1	Т2	Т3	Т4		
Секция прямая однофазная:							
1. L=1500мм	У3030У2	3	3	3	3	12	
2. L=3000мм	У3030У2	3	6	—	—	9	
3 L=6000мм	У3031У2	3	—	24	24	51	
4. Соединитель	У3033У2	—	—	18	18	36	
5 Зажим вводный	У3034У2	6	6	6	6	24	
6. Троллеедержатель фиксирующий	У3040У2	15	9	54	54	132	
7. Клица промежуточная	У3051У2	4	2	17	17	40	
8. Заглушка торцовая	У3037У2	6	6	6	6	24	
9. Кронштейн	У3043У2	5	3	18	18	44	
10. Токосъёмник	У3038У2	3	3	3	3	12	
11. Траверса	У3039У2	1	1	1	1	4	
12. Светофор	У270У2	1	1	1	1	4	

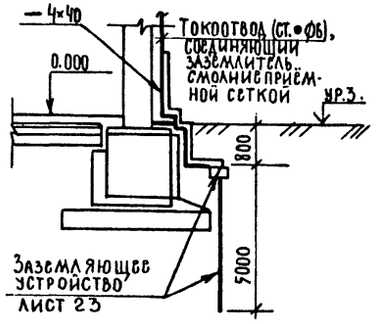

Схема расположения молниезащиты

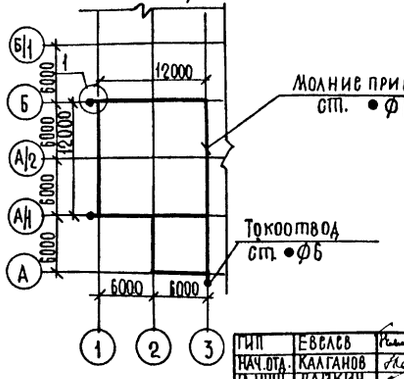

Схема расположения молниезащиты

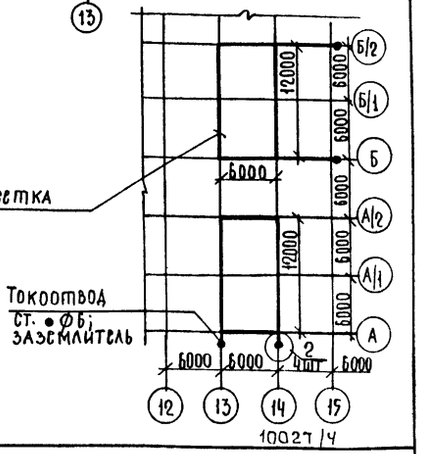

10027/4

ГИП	Евелев		03.88
НАЧ.ОТД.	Калганов		03.88
ГЛ.ИНЖ.	Пайкин		03.88
ГЛ.СПЕЦ.	Романенко		03.88
РУК.ГР.	Терехина		03.88
СТ.ИНЖ.	Цапочкина		03.88
ИНЖЕНЕР	Раков		03.88
Н.КОНТР.	Толмачева		03.88

ТП- 503-4-55.88 -ЭМ

Производственный корпус станции технического обслуживания на 800 грузовых двигателей

Производственные помещения

Стадия	Лист	Листов
Р	24	

План прокладки троллейных линий. Схемы расположения молниезащиты.

ГИПРОПРОМСЕЛЬСТРОЙ г. Саратов

Привязан

Инв. №

Копировал: Несмеянова

Формат А2

Инв. № подл. | Подпись и дата | Взам. инв. №

НАЧ ОТД СО-1

Типовой проект 503-4-55.88 Альбом IV

Наименование и адрес	заказчика	
	проектной организации	
	Объекта	
Реквизиты заказчика	платежные	
	отгрузочные	
Условное обозначение подстанции		КТП-250-6-10/0,4-113П-8093У/Уп-11
Номер технических условий		ТУ 16-530.284-82
Количество подстанций		одна
Тип и количество линейных шкафов	ШЛН-1	1
Номера резервных линий, автоматы которых входят в поставку и не превышают 15% от общего количества фидерных автоматов		№8

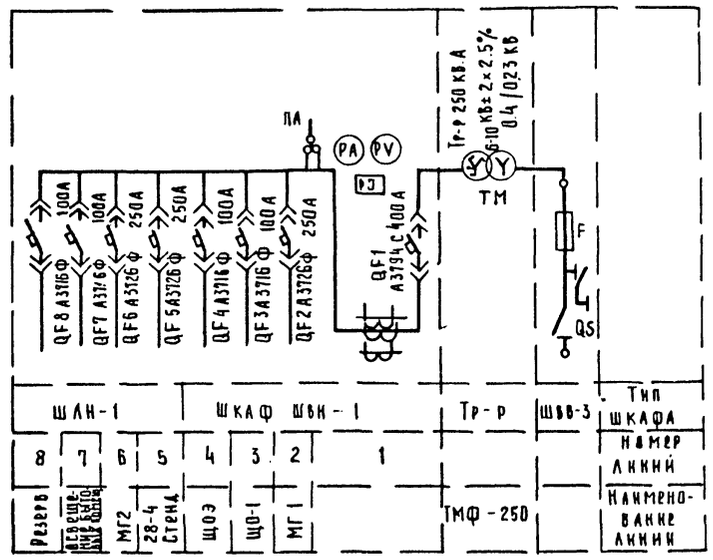

10027/4

Инв.№				Привязан	
ГИП	Евлев		03.88		
Нач.отд	Калганов		03.88	ТП-503-4-55.88 -ЭМ.ЛО	
Гл.инж.отд	Панкин		03.88		
Гл.спец	Романенко		03.88	Производственный корпус станции технического обслуживания на 800 грузовых автомобилей	
Рук.гр	Трёхина		03.88	Производственные помещения	Стадия: Р; Листы: 1; Листов: 1
Ст.инж	Цапочкина		03.88		
Н.контр	Толмачёва		03.88	Опросный лист для заказа КТП-250-6-10/0,4-113П-8093У/Уп-11 Армэлектрозавода	Гипропромсельстрой г. Саратов

Копировал: Савина Са Формат А2

Инв.№ подл. | Подпись и дата | Взам. инв.№

Альбом IV

Типовой проект 503-4-55.88

Ведомость рабочих чертежей основного комплекта ЭО

Лист	Наименование	Примечание
1	Общие данные (начало)	
2	Общие данные (окончание). Планы расположения	
	электрического оборудования и прокладки электрических сетей смотровых канав СК-2 и СК-3	
3	Планы расположения электрического оборудования	
	и прокладки электрических сетей смотровых канав СК-1, СК-4 и СК-5	
4	План расположения электрического оборудования	
	и прокладки электрических сетей на отм. 0.000	
5	Фрагмент 1 Принципиальная схема питающей сети	
6	Фрагмент 2. Планы расположения электрического	
	оборудования и прокладки электрических сетей на	
	отм. 3.600	
7	Узел крепления светильника с лампой ДРИ к	
	плитам оболочки типа П и кровельным панелям	

Ведомость ссылочных и прилагаемых документов

Обозначение	Наименование	Примечание
	Ссылочные документы	
5.407-43	Установка распределительных	
выпуск 0; 1	шкафов серии ПР-11	
4.407-129 (А75А)	Установка осветительных щитков	
4.407-233 (А141)	Прокладка осветительных электро-	
	проводок и установка светильни-	
	ков с лампами накаливания и ДРЛ	
	на кронштейнах	
5.407-58	Прокладка осветительного шино-	
	провода ШОС 80 на 16А	
5.407-53	Прокладка проводов и кабелей в	
выпуск 0; 1	полиэтиленовых трубах в производ-	
	ственных помещениях	
5.407-49	Прокладка кабелей и проводов	
выпуск 0; 1; 2	на лотках типа НЛ	
4.407-174 (А102А)	Прокладка осветительных электро-	
	проводок проводами АПГ и установка	
	светильников с лампами накаливания	
	и ДРЛ на железобетонных фермах	
4.407-199 (А119А)	Прокладка осветительных электро-	
	проводок на тросах и установка све-	
	тильников с лампами накаливания	
5.407-62	Прокладка проводов в поливинил-	
выпуск 0; 1	хлоридных (ПВХ) трубах в произ-	
	водственных помещениях	
	Прилагаемые документы	
30.СО	Спецификация оборудования	Альбом VII
30.ВМ	ВМ по рабочим чертежам основ-	
	ного комплекта марки ЭО	Альбом VIII

Условные обозначения

- Линия проводки. Общее обозначение
- Линия сети эвакуационного освещения
- Линия напряжением 36 в.
- Проводка вертикальная:
- Проводка уходит на более высокую отметку или приходит с более высокой отметки
- Проводка уходит на более низкую отметку или приходит с более низкой отметки
- Щиток групповой рабочего освещения
- Щиток групповой эвакуационного освещения
- Светильник с лампой накаливания
- Светильник с люминесцентной лампой
- Светильник с лампой ДРИ
- э Светильник эвакуационного освещения с люминесцентной лампой
- э Светильник эвакуационного освещения с лампой накаливания
- у1 Узел комплектный
- к1 Линия комплектная
- ΔU% Потеря напряжения в процентах
- Ящик с аппаратурой
- в Прокладка в поливинилхлоридных трубах
- Тс Прокладка на тросе

Установочные данные светильника:

- a/b: a - мощность ламп, устанавливаемых в светильнике, Вт; b - высота подвеса светильника над полом, м
- п Прокладка в полиэтиленовых трубах

Общие указания

Напряжение питающей сети 380/220 В, ламп рабочего и эвакуационного освещения - 220 В, ремонтного - 36В.

Освещенность помещений соответствует требованиям „СНиП II-4-79 „Естественное и искусственное освещение."

С видимой стороны светильников эвакуационного освещения нанести красной несмываемой краской букву "Э" высотой 100 мм

Комплектные узлы и линии выбраны в соответствии с разработками института "Тяжпромэлектропроект"

Прокладка проводов и установка светильников в пожароопасных помещениях выполняется согласно ПУЭ-85, глава 7.4. „Электроустановки в пожароопасных зонах."

Все нетоковедущие металлические части осветительной установки, нормально не находящиеся, но могущие оказаться под напряжением, подлежат занулению. Для зануления используется рабочий нулевой провод.

Обслуживание светильников, установленных на высоте не более 5 м над уровнем пола, принимается со стремянок и приставных лестниц. При установке светильников выше 5 м над уровнем пола для обслуживания светильников используется съёмная люлька, изготовляемая по чертежам Барнаульского завода транспортного машиностроения.

Полезная площадь освещаемых помещений - 3314 квадратных метров.
Установленная мощность освещения - 49.16 квт.
Количество светильников - 291 шт.
Светотехнические расчёты выполнены с помощью ЭВМ.

Типовой проект разработан в соответствии с действующими нормами и правилами и предусматривает мероприятия, обеспечивающие взрывную, взрывопожарную и пожарную безопасность при эксплуатации здания.

Главный инженер проекта Евлев Г.

Гл. спец. Гл. спец. Гл. спец. Инв. № подл. | Подпись и дата | Взам. инв. №

100271/4

Привязан

Инв. №			
ГИП	Евлев		03.88
Нач. отд.	Калганов		02.88
Гл. инж.	Пайкин		02.88
Гл. спец.	Романенко		02.88
Рук. гр.	Карчевская		02.88
Ст. инж.	Роткина		02.88
Н. контр.	Голмачева		03.88

ТП 503-4-55.88 30

Производственный корпус станции технического обслуживания на 800 грузовых автомобилей

Производственные помещения

Стадия	Лист	Листов
Р	1	7

Общие данные (начало)

ТИПРОПРОМЭЛЬСТРОЙ г. Саратов

Копировал: Матвеева Формат А2

Альбом IV

Типовой проект 503-4-55.88

Ведомость узлов установки электрического оборудования на плане расположения

Поз.	Обозначение	Наименование	Кол.	Примечание
У1	5.407-43 вып.0, лист 7; вып.1	Установка распределительного		
	лист 15 по типу исполнения 5	шкафа на колонне	1	
У2	5.407-43 вып.0, лист 7; вып.1	Установка распределительного		
	лист 11,12 по типу исполнения 5	шкафа на стене	2	
У3	4.407-129. А75.24	Установка осветительного		
	по типу исполнения 1	щитка серии ОЩВ	1	
У4	4.407-233-019	Кронштейн У116 со светильником		
	исполнение 3	„НСП02" для ламп накаливания	16	
У5	4.407-233-019	Кронштейн У116 со светильником		
	исполнение 3	„НСП21-100" для ламп накаливания	18	
У6	4.407-233-019	Кронштейн У116 со светильником		
	исполнение 3	„НСП21-200" для ламп накаливания	8	
У7	4.407-233-019	Кронштейн У116 со светильником		
	исполнение 3	„НСП09-200" для ламп накаливания	3	
У8	5.407-58.240 М4	Установка светильника „ЛСП02-2×40"		
	5.407-58.261-03	с люминесцентной лампой на		
		стене	6	
У9	5.407-58.240 М4	Установка светильника „ПВЛП"		
	5.407-58.261-03	с люминесцентной лампой на		
		стене	6	
У10	5.407-58.240 М4	Установка светильника „ЛСП02-2×80"		
	5.407-58.261-03	с люминесцентной лампой на		
		стене	8	
У11	4.407-233-020	Кронштейн У116 со светильником		
	исполнение 1	„ГСП18" для ламп ДРИ	6	
У12	5.407-58.240 М4	Установка светильника „ЛСП02-2×40"		
	5.407-58.261-03	с люминесцентной лампой на стене	2	
К1	4.407-174. А102.41	Линия из провода АРТ(4×4)		
	А102.58 по типу исполнения 2	с шагом ответвлений 4м	2	
К2	4.407-174. А102.60 по типу	Линия из провода АРТ(4×4)		
	исполнения 5; А102.69	с шагом ответвлений 12 м	3	
К3	4.407-174. А102.60 по типу	Линия из провода АРТ (4×4)		
	исполнения 5; А102.69	с шагом ответвлений 12 м	3	
К4	4.407-174. А102.58	Линия из провода АРТ (4×4)		
	исполнение 6; А102.35; А102.69	с шагом ответвлений 6 м	2	
К5	4.407-199. А119.74 по типу	Линия из провода АРТ (2×2.5)		
	исполнения 4; А119.58	с шагом ответвлений 12 м	1	
К6	4.407-199. А119.78 по типу	Линия из провода АРТ (2×2.5)		
	исполнения 3; А119.58	с шагом ответвлений 12 м		
		и кабелем АВВГ (2×2.5)	1	
К7	4.407-199; А119.81 по типу	Линия из кабеля АВВГ(4×6)		
	исполнения 2; А119.58	на тросе	1	
К8	4.407-199; А119.81 по типу	Линия из кабеля АВВГ (2×4)		
	исполнения 3; А119.58	на тросе	1	
К9	4.407-199. А119.74 по типу	Линия из провода АРТ (2×2.5)		
	исполнения 2; А119.58	с шагом ответвлений 7 м	1	

План расположения электрического оборудования и прокладки электрических сетей смотровой канавы СК-2

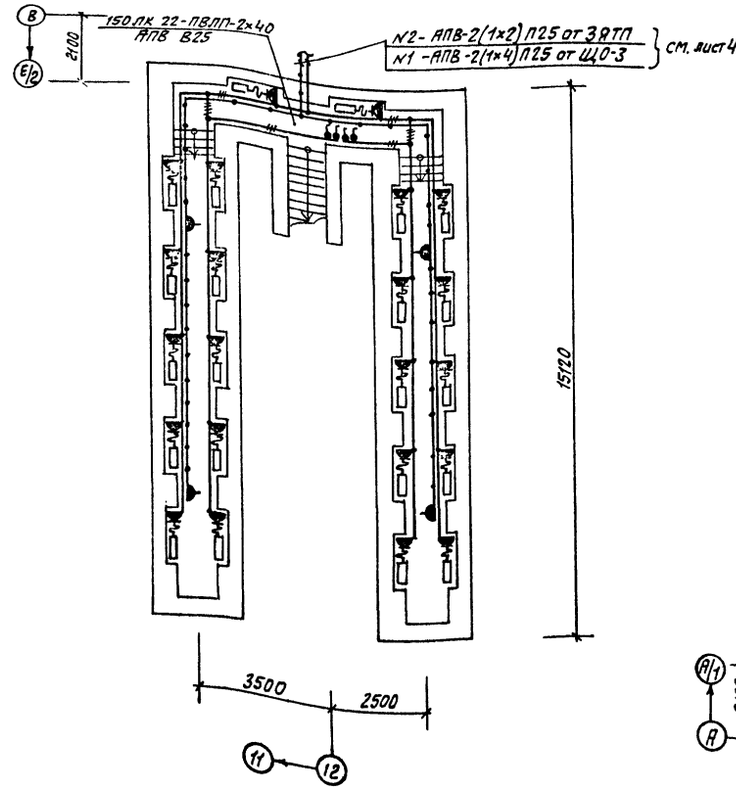

План расположения электрического оборудования и прокладки электрических сетей смотровой канавы СК-3

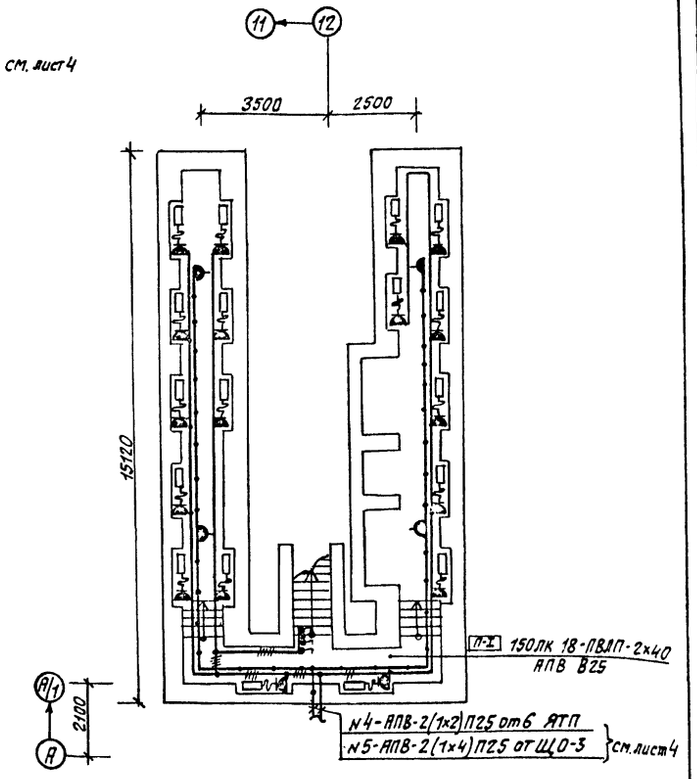

10027/4

ГИП	Евелев		03.88
Нач.отд.	Колганов		02.88
Гл.инж.	Пайкин		02.88
Гл.спец.	Романенко		02.88
Рук.гр.	Карчевская		02.88
Ст.инж.	Роткина		02.88
Н.контр.	Толмачева		03.89

ТП 503-4-55.88 ЭО

Производственный корпус станции технического обслуживания на 800 грузовых автомобилей

Производственные помещения

Стадия	Лист	Листов
Р	2	

Общие данные (окончание) Планы расположения электрического оборудования и прокладки электрических сетей смотровых канав СК-2 и СК-3

ГИПРОПРОМСЕЛЬСТРОЙ г. Саратов

Копировал: Леденева

Формат А2

Привязан

Инв. N

Инв. N подл. | Подпись и дата | Взам. инв. N

Нач.отд. СО-1 | Зинкевич | 02.88
Нач.отд. ЭН | Попова | 02.88
Нач.отд. ВК | Свирепов | 02.88
Нач.отд. ТХ | Анисимов | 02.88

План расположения электрического оборудования и прокладки электрических сетей смотровой канавы СК-4

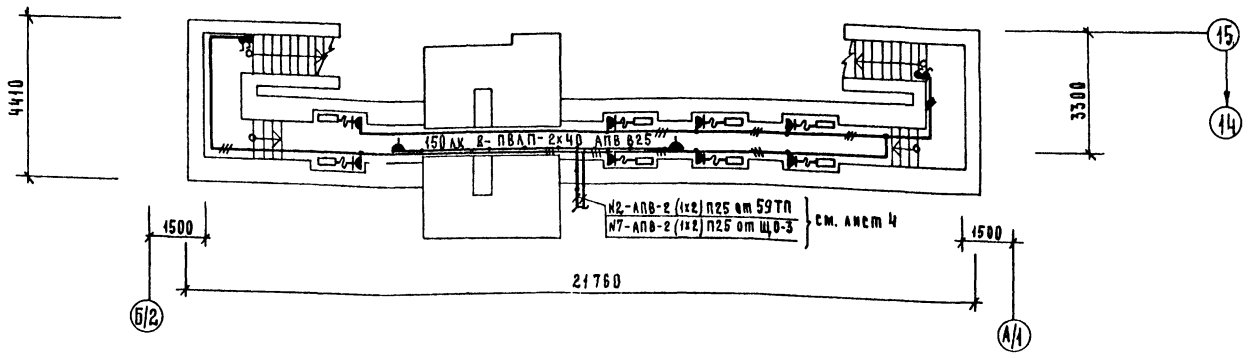

План расположения электрического оборудования и прокладки электрических сетей смотровой канавы СК-5

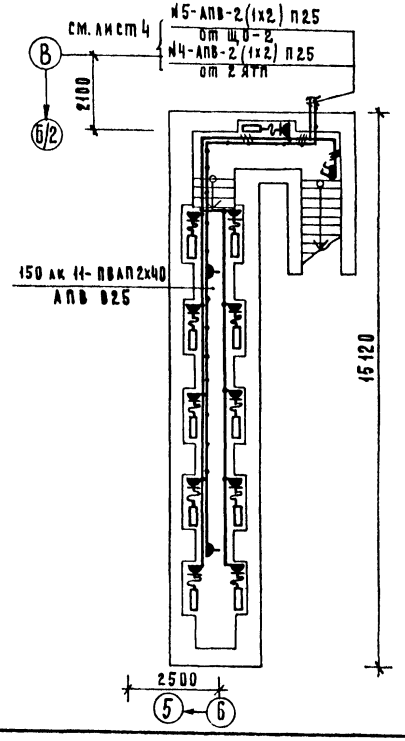

План расположения электрического оборудования и прокладки электрических сетей смотровой канавы СК-1

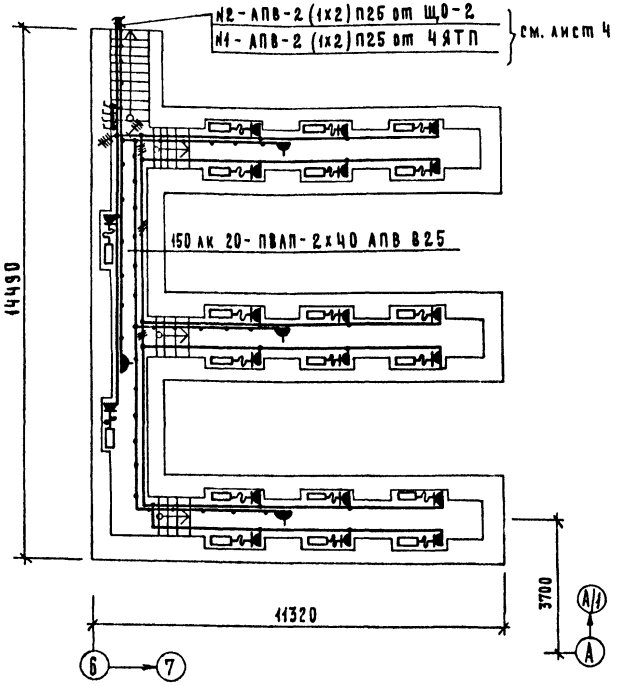

Данные о групповых щитках с автоматическими выключателями

Номер щитка	Тип	Установленная мощность, кВт	Номера автоматических выключателей				Ток расцепителя, А	
			Однополюсные		Трехполюсные		на вводе	на линиях
			занятые	резервные	занятые	резервные		
Щ0-1	ПР11-3055-2143	8.99	1;2;4;5	6	7	8	—	10
			3					12.5
Щ0-2	ПР11-3073-2143	21.96	1÷5	6	—	—	—	12.5
					7÷12	—		16
Щ0-3	ПР11-3071-2143	14.41	1÷8	9÷12		14÷16	—	12.5
					13			20
Щ03	ОЩВ-6АУХЛ4	3.8	1÷3	4÷6	—	—	63	15

Привязан

Инв. №

ГИП	Евелев		03.88
Нач. отд.	Калганов		03.88
Гл. инж.	Пайкин		03.88
Гл. спец.	Романенко		03.88
Рук. гр.	Карчевская		03.88
Ст. инж.	Роткина		03.88
Н. контр.	Голмачева		03.88

10027/4

ТП- 503-4-55.88 -30

Производственный корпус станции технического обслуживания на 800 грузовых автомобилей

Производственные помещения

Стадия	Лист	Листов
Р	3	

Планы расположения электрического оборудования и прокладки электрических сетей смотровых канав СК-1, СК-4 и СК-5

ГИПРОПРОМСЕЛЬЭЛЕКТРОЭНЕРГО г. Саратов

Копировал: Матвеева Формат А2

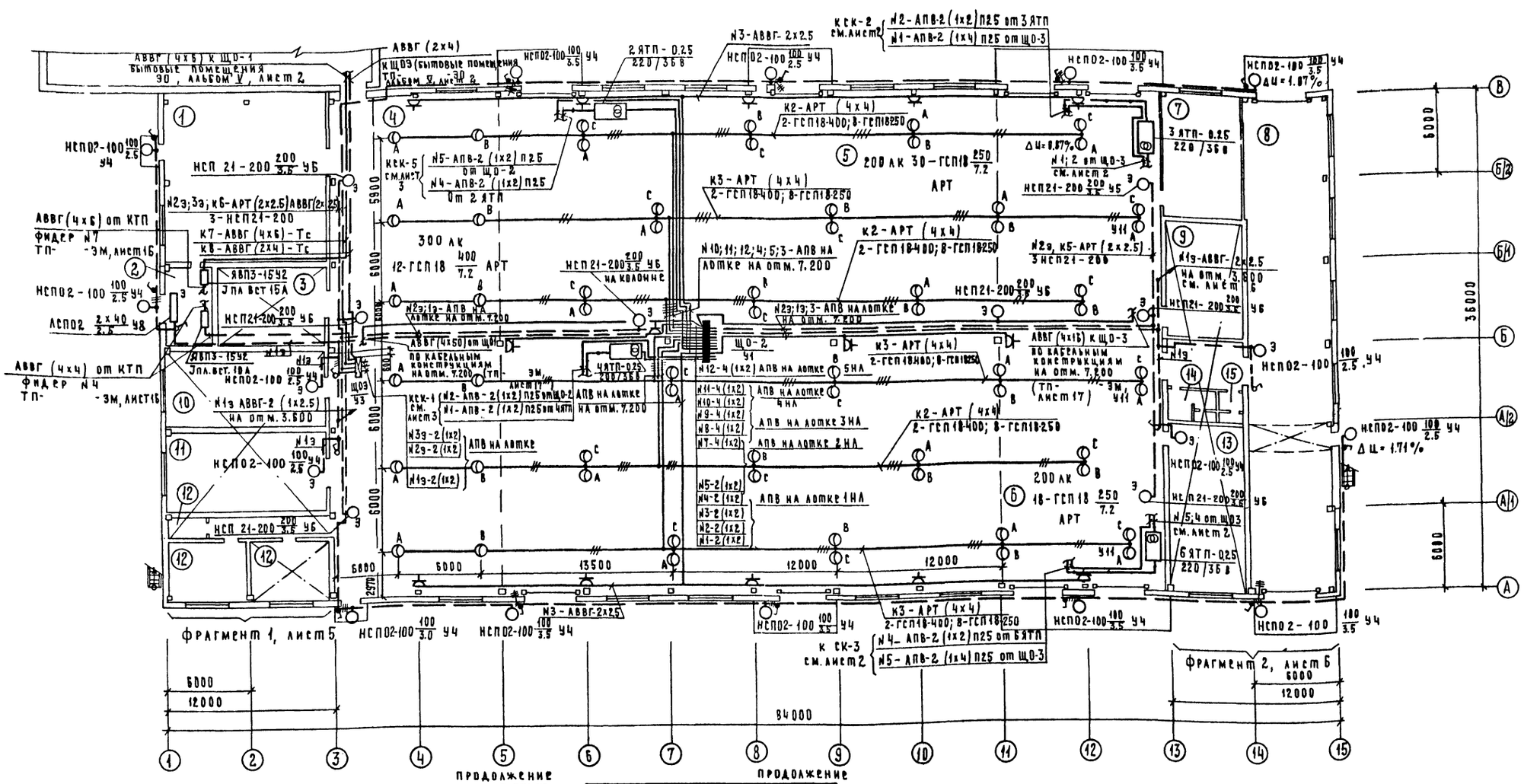
Фрагмент 1, лист 5
Фрагмент 2, лист 6
6000
12000
84000
1 2 3 4 5 6 7 8 9 10 11 12 13 14 15
А А/1 А/2 Б Б/1 Б/2 В
36000
6000
5900
6800
13500
12000
НСП02-100 100/2.5 У4
НСП21-200 200/3.5 У6
НСП02-100 100/3.5 У4
НСП02-100 100/3.0 У4
НСП2-100 100/3.5 У4
АВВГ (2х4)
АВВГ (4х6) от КТП
Фидер №7
ТП- -3м, лист16
АВВГ (4х4) от КТП
Фидер №4
ТП- -3м, лист16
К2-АРТ (4х4) 2-ГСП18-400; 8-ГСП18250
К3-АРТ (4х4) 2-ГСП18-400; 8-ГСП18-250
200 лк 30-ГСП18 250/7.2 АРТ
200 лк 18-ГСП18 250/7.2 АРТ
300 лк 12-ГСП18 400/7.2 АРТ
3 ЯТП-0.25 220/36 в
6 ЯТП-0.25 220/36 в
2 ЯТП-0.25 220/36 в
ЯВП3-15У2 Зпа вст 15А
ЯВП3-15У2 Зпа вст 10А
ЛСП02 2х40 У3
ЩО-2 У1
ЩО3 У3
ЩО-3 У1
ЯТП-0.25 220/36 в
Δц=1.87%
Δц=1.71%
№1-АПВ-2 (1х4) п25 от ЩО-3
№2-АПВ-2 (1х2) п25 от ЯТП
№4-АПВ-2 (1х2) п25 от ЯТП
№5-АПВ-2 (1х2) п25 от ЩО-2
№4-АПВ-2 (1х2) п25 от ЩО-2
№2-АПВ-2 (1х2) п25 от ЯТП
№4-АПВ-2 (1х2) п25 от ЩО-3
№5-АПВ-2 (1х4) п25 от ЩО-3
№3-АВВГ-2х2.5
№2-АВВГ-2х2.5
№2э; 3э; к6-АРТ (2х2.5) АВВГ (2х2.5) 3-НСП21-200
К7-АВВГ (4х6)-Тс
К6-АВВГ (2х4)-Тс
№2э; 13-АПВ на лотке на отм. 7.200
№10; 11; 12; 4; 5; 3-АПВ на лотке на отм. 7.200
№2э; 13; 3-АПВ на лотке на отм. 7.200
№12-4 (1х2) АПВ на лотке
№11-4 (1х2)
№10-4 (1х2)
№9-4 (1х2)
№8-4 (1х2)
№7-4 (1х2)
АПВ на лотке 5НА
АПВ на лотке 4НА
АПВ на лотке 3НА
АПВ на лотке 2НА
АПВ на лотке 1НА
№5-2 (1х2)
№4-2 (1х2)
№3-2 (1х2)
№2-2 (1х2)
№1-2 (1х2)
№2-АПВ-2 (1х2) п25 от ЩО-2
№4-АПВ-2 (1х2) п25 от ЯТП
№39-2 (1х2)
№29-2 (1х2)
№13-2 (1х2)
№13 АВВГ-2 (1х2.5) на отм. 3.600
№13 АВВГ-2х2.5 на отм. 3.600
№19 АВВГ-2х2.5 на отм. 3.600
№5; 4 от ЩО3 см. лист 2
АВВГ (4х50) от ЩО
АВВГ (4х16) к ЩО-3
по кабельным конструкциям на отм. 7.200
(ТП- лист 17)
ТП- -3м, лист 17
ЯВП3-15У2
НСП21-200 200/3.5 У6 на колонне
НСП21-200 200/3.5 У6 на отм. 7.200
НСП21-200 200/3.5 У6
НСП02-100 100/2.5 У4 на отм. 3.600
НСП02-100 100/2.5 У4
НСП02-100 100/3.5 У4
НСП02-100 100/3.5 У4
НСП02-100 100/3

Альбом IV

Типовой проект 503-4-55.88

Фрагмент 1

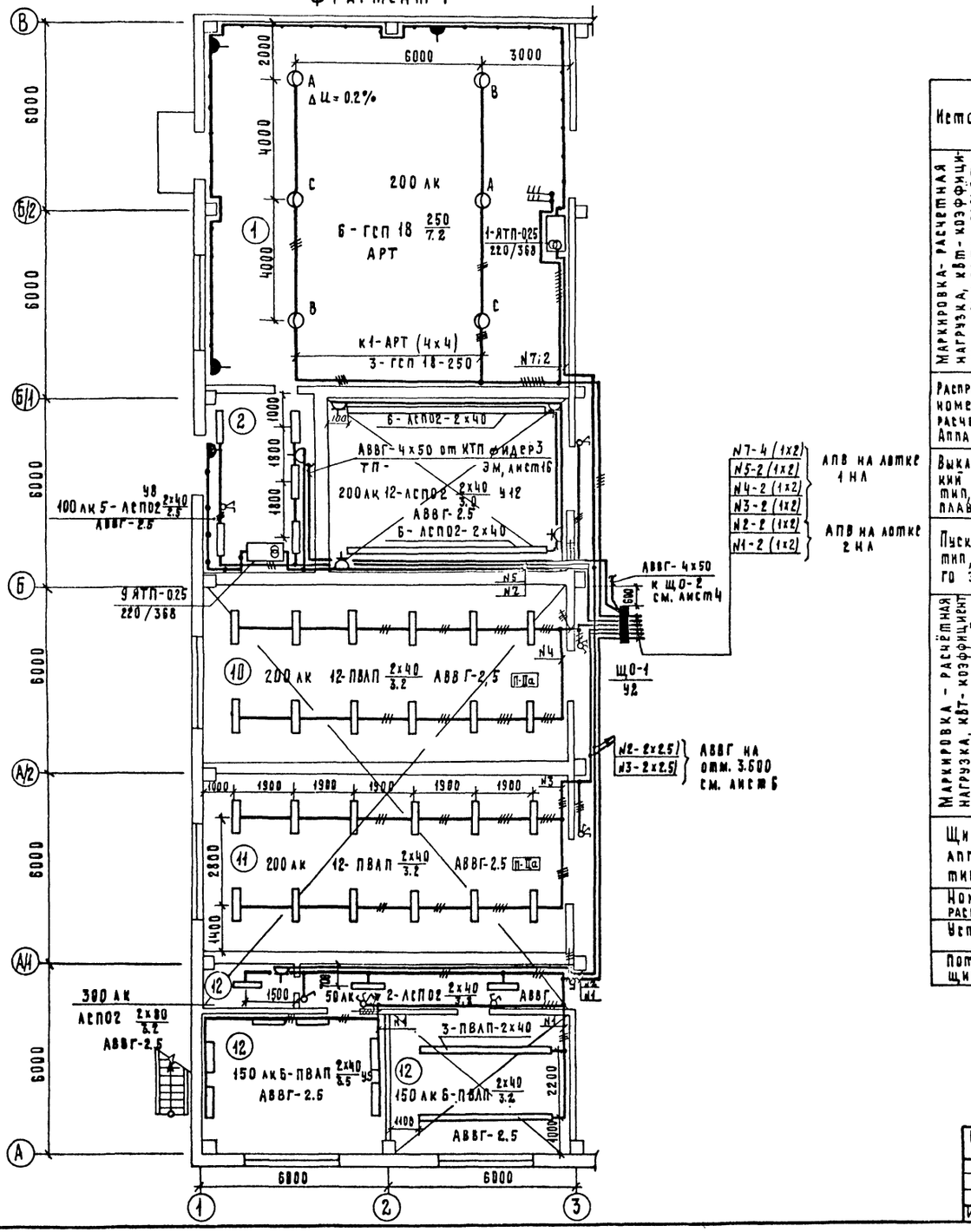

Принципиальная схема питающей сети

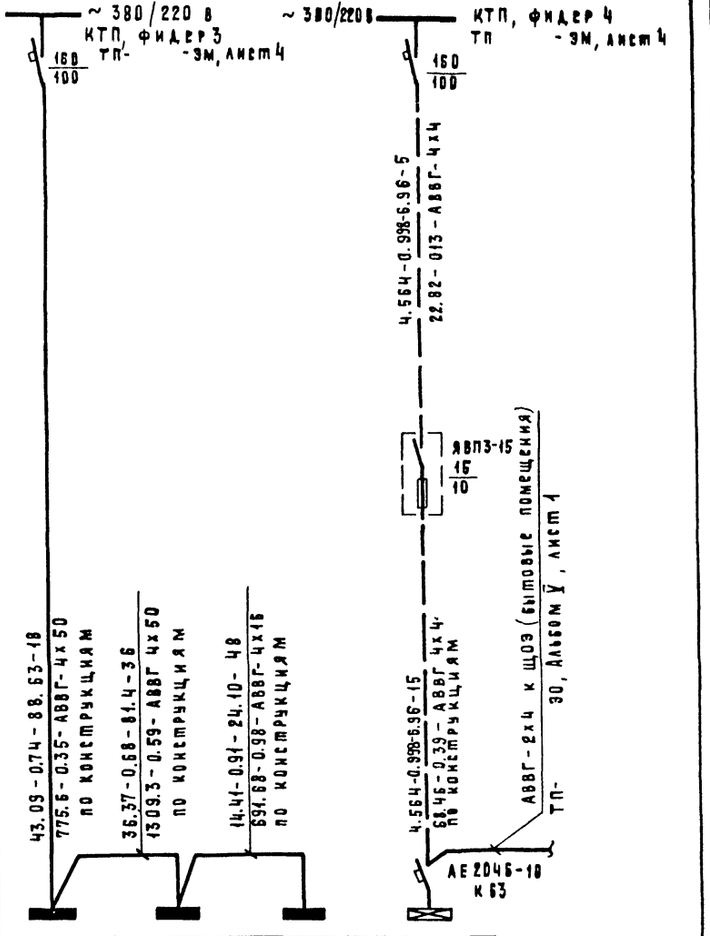

Источник питания		Щ0-1	Щ0-2	Щ0-3	Щ03
Маркировка - расчетная нагрузка, кВт - коэффициент мощности - расчетный ток, А - длина участка, м	Момент нагрузки, кВт·м - потеря напряжения, % - марка, сечение проводника - способ прокладки				
Распределительный пункт: номер, тип, установленная и расчетная мощность, кВт. Аппарат на вводе: тип, ток					
Выключатель автоматический или предохранитель: тип, ток расцепителя или плавкой вставки, А					
Пускатель магнитный: тип, ток нагревательного элемента, А					
Маркировка - расчетная нагрузка, кВт - коэффициент мощности - расчетный ток, А - длина участка, м	Момент нагрузки, кВт·м - потеря напряжения, % - марка, сечение проводника - способ прокладки				
Щиток групповой: аппарат на вводе: тип, номинальный ток, А					
Номер по схеме расположения на плане		Щ0-1	Щ0-2	Щ0-3	Щ03
Установленная мощность кВт		8.99	21.96	14.41	3.8
Потеря напряжения до щитка, %		0.35	0.94	1.92	0.52

ГИП	Евлев		03.89
Нач. отд.	Калганов		01.89
Гл. инж.	Пайкин		01.89
Гл. спец.	Романенко		01.89
Рук. гр.	Карчевская		02.89
Ст. инж.	Роткина		02.89
Н. контр.	Толмачева		03.89

ТП 503-4-55.88 — 30

Производственный корпус станции технического обслуживания на 800 грузовых автомобилей

Производственные помещения

Стадия	Лист	Листов
Р	5	

Фрагмент 1. Принципиальная схема питающей сети.

ГИПРОПРОМСЕЛЬСТРОЙ г. Саратов

Привязан

Инв. №

Инв. № подл. | Подпись и дата | Взам. инв. №

Нач. отд. СО-1 Зильберов
Нач. отд. ЭН Попова
Нач. отд. ВК Свиридов
Нач. отд. ТХ Аникиев

10027/4

Копировал: Матвеева Формат А2

Типовой проект 503-4-55.88 Альбом IV

Фрагмент 2

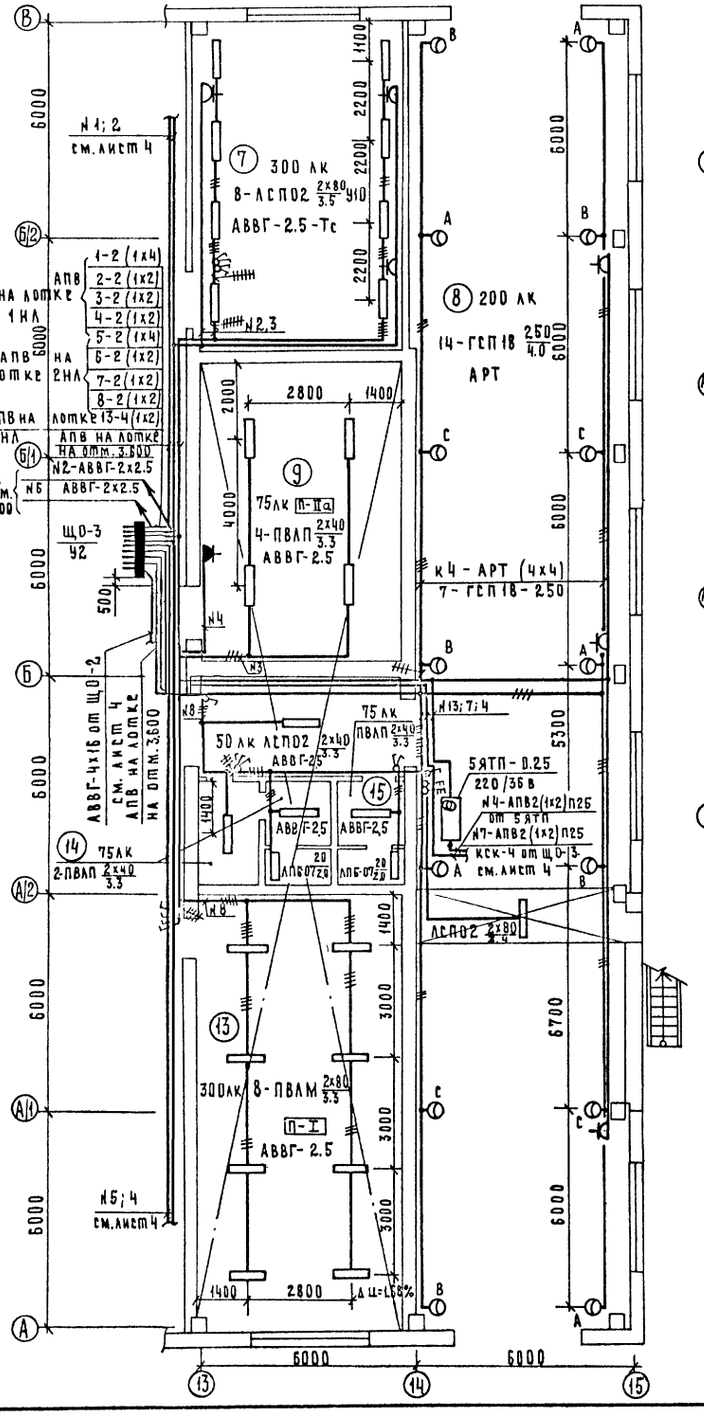

План расположения электрического оборудования и прокладки электрических сетей на отм. 3.600

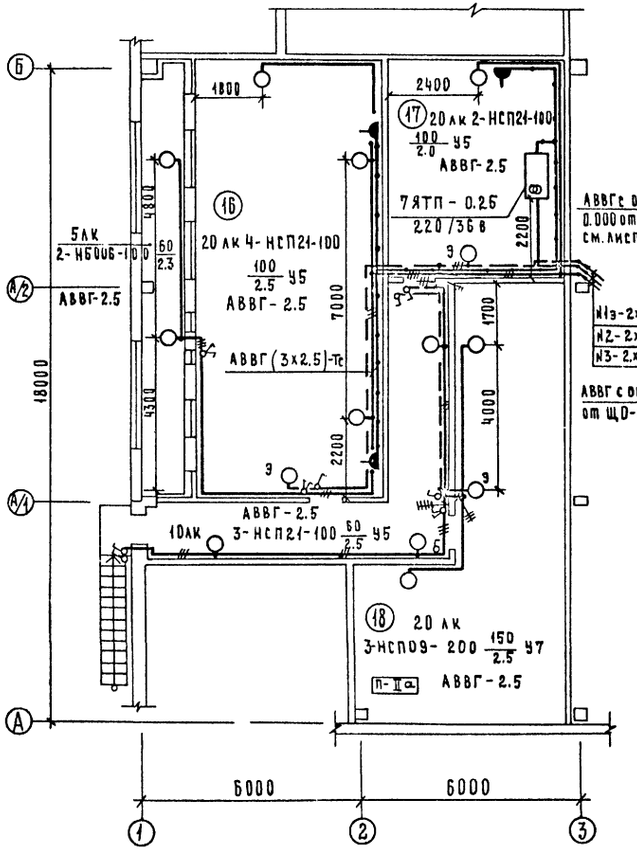

Экспликацию помещений см. лист 4

План расположения электрического оборудования и прокладки электрических сетей на отм. 3.600

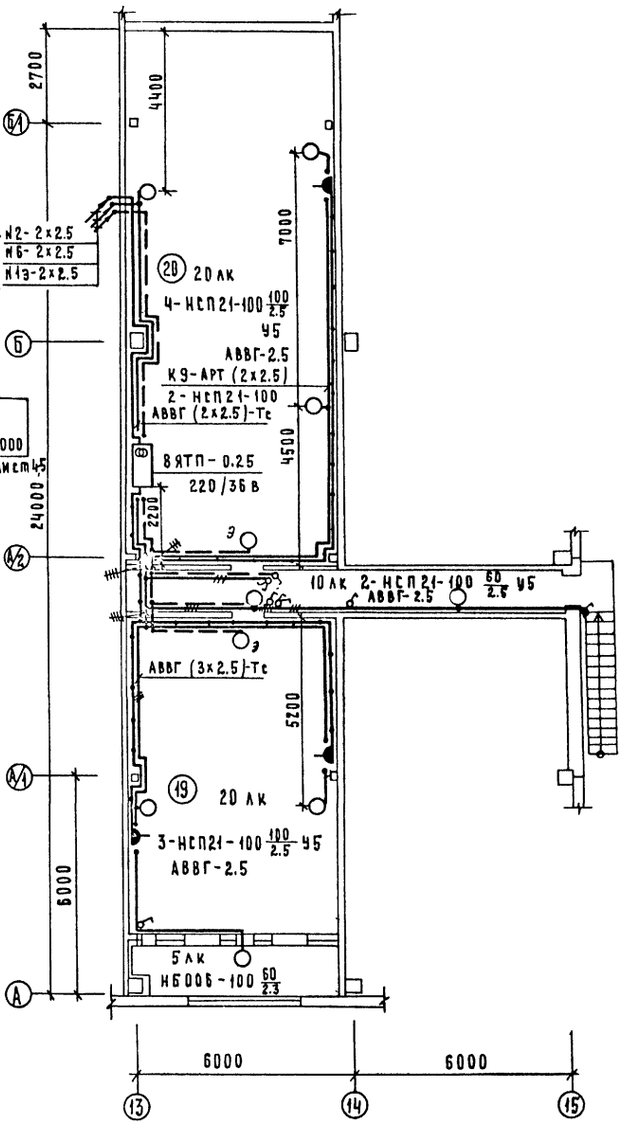

10027/4

ГИП	Евелев		03.88	ТП 503-4-55.88 ЭО
Нач.отд.	Калганов		02.88	
Гл.инж.	Пайкин		02.88	Производственный корпус станции технического обслуживания на 800 грузовых автомобилей
Гл.спец.	Романенко		02.88	
Рук.гр.	Карчевская		02.88	
Ст.инж.	Роткина		02.88	Производственные помещения — Стадия: Р; Лист: 6; Листов:
Н.контр.	Толмачева		3.88	Фрагмент 2. Планы расположения электрического оборудования и прокладки электрических сетей на отм. 3.600 — ГИПРОПРОМСЕЛЬСТРОЙ г. Саратов

Привязан

Инв. №

Копировал: Матвеева Матв. Формат А2

Установка светильника с лампой ДРИ на подвесе под перекрытием из ребристых плит

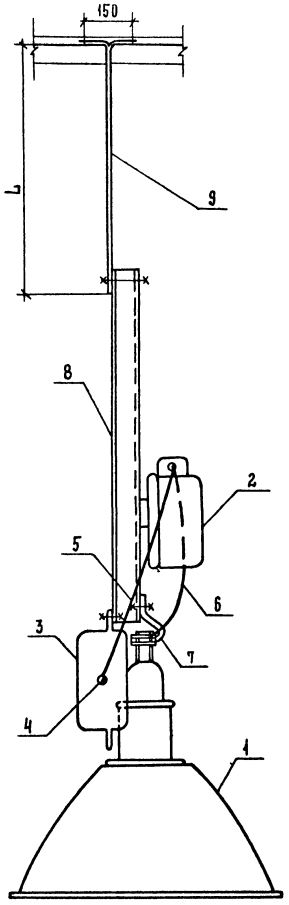

Узел крепления светильника с лампой ДРИ к плитам оболочки типа П

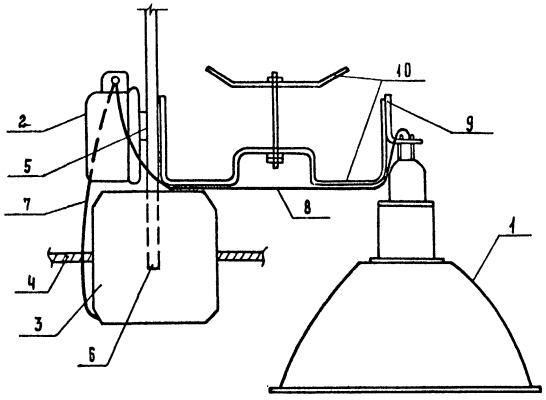

Ведомость изделий и материалов для изготовления узлов

Формат	Зона	Поз.	Обозначение	Наименование	Кол	Примечание
			Узел крепления светильника с лампой ДРИ к плитам оболочки типа П			
		1	ГСП 18-250-00 1У3	Светильник с лампой ДРИ	1	
		2		Пускорегулирующий аппарат	1	
		3	У230 У3	Коробка ответвительная	1	
		4	АРТ	Провод	—	
		5	К106 У2	Полоса, L=250	1	
		6	К121 У3	Стойка	1	
		7	АПВ	Провод	5	м
		8	АПВ	Провод	5	м
		9	УС3К8241	Патрубок	1	
		10	ТП- - КЖ, Альбом II, лист 17	Закладная деталь	1	
			Установка светильника с лампой ДРИ на подвесе под перекрытием ребристых плит			
		1	ГСП 18-250-00 1У3	Светильник с лампой ДРИ	1	
		2		Пускорегулирующий аппарат	1	
		3	У230 У3	Коробка ответвительная	1	
		4	АРТ	Провод	—	
		5	АПВ	Провод	5	м
		6	АПВ	Провод	5	м
		7	У25М У3	Держатель светильника	1	
		8	К121 У3	Стойка	1	
		9	УС3К56	Полоса, L- по месту	1	

Альбом IУ

Типовой проект 503-4-55.88

Инв. № подл. | Подпись и дата | Взам. инв. №

10027/4

ГИП	Евсеев		03.88
Нач. отд.	Калганов		03.88
Гл. инж.	Лайкин		03.88
Гл. спец.	Романенко		03.88
Рук. гр.	Карчевская		03.88
Ст. инж.	Ротькина		03.88
Н. контр.	Толмачева		03.88

ТП- 503-4-55.88 -30

Производственный корпус станции технического обслуживания на 800 грузовых автомобилей

Производственные помещения

Стадия: Р | Лист: 7 | Листов:

Узел крепления светильника с лампой ДРИ к плитам оболочки типа П и кровельным панелям

ГИПРОПРОМСЕЛЬСТРОЙ г. Саратов

Привязан

Инв. №

Типовой проект 503-4-55.88 Альбом IV

Ведомость рабочих чертежей основного комплекта АП

Лист	Наименование	Примечание
1	Общие данные	
2	Приточные системы П1, П4... П7.	
	Задание на привязку типового решения	
3	Приточная система П3(П2). Приточная система П4(П7).	
	ВЭР. Схемы автоматизации.	
4	Приточная система П3(П2). Схема электрическая	
	принципиальная управления	
5	Приточная система П3 (П2). Схема соединений	
	внешних проводок.	
6	Приточная система П4 (П7). ВЭР. Схема	
	электрическая принципиальная управления	
7	Приточная система П4 (П7). ВЭР. Схема	
	соединений внешних проводок	
8	Отопительные агрегаты А1... А6. Схемы:	
	электрическая принципиальная управления,	
	подключения, расположения	
9	Отключение вентиляции при пожаре.	
	Блокировка электроприводов.	
	Схемы: электрическая принципиальная управления,	
	соединений внешних проводок	
10	Задвижка. Привод Б3.	
	Схемы: электрическая принципиальная	
	управления, подключения	
11	План расположения	
12	Планы расположения	

Ведомость ссылочных и прилагаемых документов

Обозначение	Наименование	Примечание
	Ссылочные документы	
ТМ4-142-75	Термометр технический ртутный	
	в оправе. Установка на трубо-	
	проводе Д > 76 мм или металли-	
	ческой стенке.	
ТМ4-143-75	Термометр технический ртут-	
	ный в оправе. Установка на	
	трубопроводе Д 45...57мм	
ТМ4-149-75	Термометр сопротивления, термо-	
	метр термоэлектрический. Уста-	
	новка на трубопроводе Д45...76мм	
ТМ4-147-75	Термометр сопротивления, термо-	
	метр термоэлектрический, уста-	
	новка на трубопроводе Д > 89мм	
	или металлической стенке	
ТМ3-54-79	Щит ЩШМ. Установка на	
	стене, колонне.	
	Прилагаемые документы	
АП.С01	Спецификация оборудования	Альбом VII
АП.С02	Спецификация щитов и пультов	Альбом VII
АП-01-00СБ	Ящик 83Я. Чертеж общего вида	Стр. 52
АП-01-001	Ящик 83Я. Технические данные	Стр. 52
	аппаратов	
АП-01-002	Ящик 83Я. Перечень надписей	Стр. 52
АП-01-00Сх	Ящик 83Я. Схема электрическая	Стр. 53
	соединений	
АП-02-00СБ	Ящик Я. Чертеж общего вида	Стр. 54
АП-02-001	Ящик Я. Технические данные	Стр. 54
	аппаратов	
АП-02-00Сх	Ящик Я. Схема электрическая соединений	Стр. 54
АП-03-00СБ	Щит 5Щ. Опросный лист №1	Стр. 55
АП-04-00СБ	Щит 1Щ. Опросный лист №2	Стр. 55
АП-05-00СБ	Щит 4(6)Щ. Опросный лист №3	Стр. 56
АП-06-00СБ	Щит 7Щ. Опросный лист №4	Стр. 56

Общие указания

Рабочим проектом предусматривается автоматизация приточных систем П1... П7, которой обеспечивается:

- контроль температуры в трубопроводах прямого и обратного теплоносителя, в приточных воздуховодах и обслуживаемых помещениях;
- для П1, П4... П7 - автоматическое поддержание температуры приточного воздуха, подаваемого в обслуживаемые помещения, путём изменения количества наружного воздуха, поступающего в приточную систему и теплопроизводительности воздухонагревателя;
- для П4, П7 - системы ВЭР с использованием промежуточного теплоносителя. Насос №1 включается одновременно с включением вентилятора приточной системы. При снижении напора воздуха в воздуховоде системы В10 (В11) включается насос №2. Вентиль V1 открывается при температуре наружного воздуха +3°С и выше;
- для всех систем - защита воздухонагревателя от замораживания;
- Дистанционное открывание задвижки на противопожарном водопроводе кнопками, установленными у пожарных кранов;
- блокировка включения воздушно-тепловых завес серии 1.494-2 с открыванием ворот серии 1.435.9-25;
- автоматизация работы отопительных агрегатов А1... А6;
- автоматическое отключение при пожаре приточных систем П4... П7; завес У1, У4; вентиляционных систем - В1, В7... В10 от сигналов со станции пожарной сигнализации „Топаз".

Указание по привязке

При привязке проекта к конкретному объекту для приточных систем П1, П4... П7 необходимо выполнить привязку типовых решений 904-02.15.85 АII и 904-02.14.85 АIII по заданию см. лист 2.

Типовой проект разработан в соответствии с действующими нормами и правилами и предусматривает мероприятия, обеспечивающие взрывную, взрывопожарную и пожарную безопасность при эксплуатации здания

Главный инженер проекта /Евелев/

Инв.№ подл. | Подпись и дата | Взам. инв.№

10027/4

Привязан

Инв.№

ГИП	Евелев		05.88
Нач.отд.	Калганов		02.88
Гл.инж.от	Пайкин		02.88
Гл.спец.	Хомяков		02.88
Рук.гр.	Родионова		02.88
Инж.	Гурова		02.88
Н.контр.	Храмачева		02.88

ТП 503-4-55.88 -АП

Производственный корпус станции технического обслуживания на 800 грузовых автомобилей

Производственные помещения

Стадия	Лист	Листов
Р	1	12

Общие данные

ГИПРОПРОМСЕЛЬСТРОЙ г. САРАТОВ

Копировал: Савина

Формат А2

Альбом IX

Типовой проект 503-4-55.88

Инв. N подл. | Подпись и дата | Взам. инв. N

Задание на привязку типовых проектных решений „Управление и силовое электрооборудование приточных камер типа 2ПК"

Пункт привязки	Характеристика приточной камеры			Отметка выдающего задание П1	П4	П5	П6	П7	Примечание
1	Обозначение венткамеры (по проекту „Отопление и вентиляция")			П1	П4	П5	П6	П7	
2	Тип венткамеры			2ПК20	2ПК20	2ПК10	2ПК20	2ПК20	
3	Номер технологической схемы (по разделу „Автоматизация производства")			3.1	3.1	3.1	3.1	3.1	
4	Режим работы	4.1 Вентиляция		+	+	+	+	+	
		4.2. Вентиляция или дежурное отопление		—	—	—	—	—	
5	Механизмы тип и мощность электродвигателя и мощность электронагревателя, кВт	5.1 Приточный вентилятор (рабочий)	см. таблицу	7.5	7.5	4.0	7.5	5.5	
		5.2 Приточный вентилятор (резервный)		—	—	—	—	—	
		5.3 Насос		—	—	—	—	—	
		5.4. Электронагреватель клапана наружного воздуха		0.8	0.8	0.3	0.8	0.8	
6	Управление приточной камерой	6.1 Местное сблокированное со щита управления: опробование кнопками, расположенными у механизмов		+	+	+	+	+	
		6.2 Дистанционное	6.2.1 Из диспетчерского пункта	—	—	—	—	—	
			6.2.2 Из обслуживаемого помещения	+	+	+	+	+	
7	Блокировка вытяжных вентсистем с приточной камерой			—	В10	—	—	В11	
8	Необходимость аварийного отключения приточной венткамеры, А	8.1 При падении давления воды в теплосети		—	—	—	—	—	
		8.2 При пожаре		—	+	+	+	+	
9	Управление клапаном наружного воздуха предусматривается в проекте	9.1 Управление и силовое электрооборудование		+	+	+	+	+	
		9.2 Автоматизация производства		—	—	—	—	—	
10	Управление клапанами рециркуляционного воздуха предусматривается в проекте	10.1 Управление и силовое электрооборудование		0	0	0	0	0	
		10.2. Автоматизация производства		0	0	0	0	0	
11	Наличие ограничения расхода наружного воздуха			—	—	—	—	—	
12	Датчики	12.1 Температуры SK2	ТУДЭ-1-2	+	+	+	+	+	
		12.2 Температуры SK3	ТУДЭ-4	+	+	+	+	+	
		12.3 Температуры SK5	ТУДЭ-1-2	+	+	+	+	+	
		12.4 Температуры SK7		—	—	—	—	—	
		12.5 Потока воздуха		—	—	—	—	—	
		12.6 Давления воды (после насоса) SP		—	—	—	—	—	
13	Схемы регулирования	13.1 Электрические		+	+	+	+	+	
		13.2 Пневматические		—	—	—	—	—	

Таблица подключения

Номер кабеля					Откуда идет	Куда поступает	Маркировка проводов	Кабель или провод П1	П4	П5	П6	П7
1-1	4-1	5-1	6-1	7-1	1(4...7) Щ	1(4...7)М86	76, 27-2, 67, 68, 71, 72, 73, 75,	АКВВГ 14×2.5	АПВ 13(1×2)	АПВ 13(1×2)	АКВВГ 14×2.5	АКВВГ 14×2.5
1-2	4-2	5-2	6-2	7-2	1(4...7) ЩА	1(4...7) М81	N, 316, 309	АКВВГ 4×2.5	"	"	АКВВГ 4×2.5	АКВВГ 4×2.5
1-3	4-3	5-3	6-3	7-3	1(4...7) ЩА	1(4...7) SK2	2Р, 1Р	"	"	"	"	"
1-4	4-4	5-4	6-4	7-4	1(4...7) ЩА	1(4...7) SK3	2Р, 3Р	"	"	"	"	"
1-5	4-5	5-5	6-5	7-5	1(4...7) ЩА	1(4...7) SK5	309, 310	"	"	"	"	"
1-6	4-6	5-6	6-6	7-6	1(4...7) ЩА	1(4...7) ВК	201, 202, 203	"	АКВВГ 4×2.5	АКВВГ 4×2.5	"	"
1-7	4-7	5-7	6-7	7-7	1(4...7) Щ	1(4...7) SB1	2, 3, 9	"	"	"	"	"
1-8	4-8	5-8	6-8	7-8	1(4...7) Щ	1(4...7) SB3	65, 67, 71	"	АПВ	АПВ	"	"
1-9	4-9	5-9	6-9	7-9	1(4...7) Щ	1(4...7) SB2	3, 7, 8, 109, 110, 112, 113, 25	АКВВГ 10×2.5	АКВВГ 10×2.5	АКВВГ 10×2.5	АКВВГ 10×2.5	АКВВГ 10×2.5
1-10	4-10	5-10	6-10	7-10	1(4...7) Щ	1(4...7) ЩА	А2, 301, 303, 305, 316, 1Р, 2Р, 3Р, N	АКВВГ 10×2.5	АКВВГ 10×2.5	АКВВГ 10×2.5	АКВВГ 10×2.5	АКВВГ 10×2.5
—	4-11	5-11	6-11	7-11	4(5...7) Щ	Я	10, 14-2		АКВВГ 4×2.5	АКВВГ 4×2.5	АКВВГ 4×2.5	АКВВГ 4×2.5
—	4-12	—	—	7-12	4(7) Щ	127(135)Я	1, 3, 11, 13		Утено лист 6			Утено лист 6

Спецификация

Поз. обозн.	Наименование	Кол	Примечание
	Провод АПВ 2-380 ГОСТ 6323-79* Е	525	м
	Кабель АКВВГ ГОСТ 1508-78* Е		
	4×2.5	363	м
	10×2.5	85	м
	14×2.5	45	м
	Труба ПВХ-В-Р ЭП25У, ТУ6-19-215-83	50	м
	Труба ПВД (ПНП) 25С, ГОСТ 18599-83*	65	м

Таблица подключения выполнена на основании проработки типовых проектных решений 904-02-15.85-Ал.II, листы: 10, 11; 904-02-14.85 - Ал. III лист 15

Таблица

Приточная система	П1	П4	П5	П6	П7
Тип электродвигателя вентилятора	4А132М6	4А132М6	4А100L4	4А132М6	4А132S6

Привязан

Инв. N

10027/4

ГИП	Евелев		03.88	ТП 503-4-55.83 АП
Нач.отд	Колпанов		02.88	
Гл.инж.пр.	Пайкин		02.88	
Гл.спец.	Хомяков		11.88	Производственный корпус станции технического обслуживания на 800 грузовых автомобилей
Рук.гр.	Родионова		02.88	
Инж.	Ушакова		02.88	Производственные помещения — Стадия Р, Лист 2, Листов
Н.контр.	Толмачева		03.88	Приточные системы П1, П4...П7. Задание на привязку типового решения — ГИПРОПРОМСЕЛЬСТРОЙ г. Саратов

Копировал: Леденева

Формат А2

Альбом IV

Типовой проект 503-4-55.88

Приточная система П4(П7). ВЭР.
Утилизация тепла

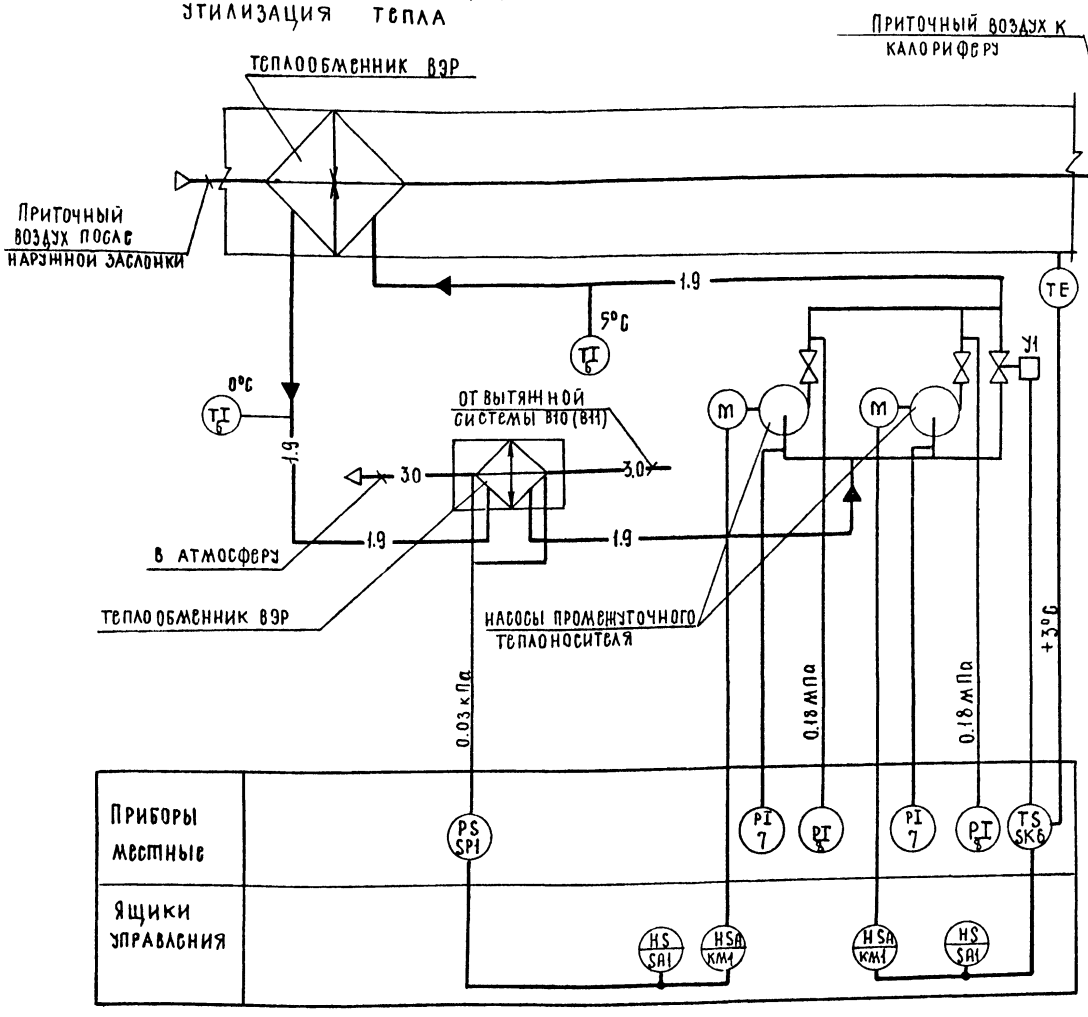

Приточная система П3(П2)

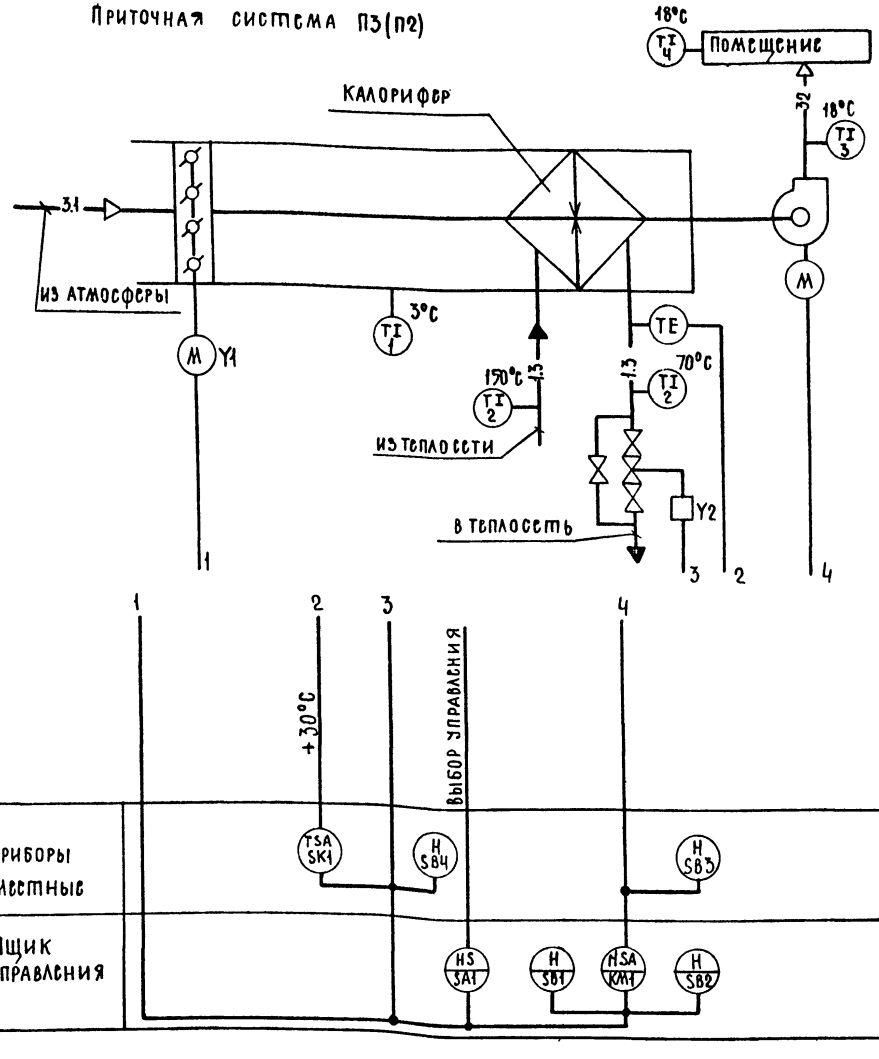

Условные обозначения трубопроводов приняты по ГОСТ 14202-69.

ГИП	Евсеев		03.89
Нач. отд.	Калганов		02.89
Гл. инж. отд.	Пайкин		02.89
Гл. спец.	Хомяков		11.88
Рук. гр.	Родионова		02.89
Инж.	Гурова		02.89
Н. контр.	Толмачева		03.89

Привязан

Инв. №

10027/4

ТП 503-4-55.88 АП

Производственный корпус станции технического обслуживания на 800 грузовых автомобилей

Производственные помещения

Стадия	Лист	Листов
Р	3	

Приточная система П3(П2). Приточная система П4(П7). ВЭР. Схемы автоматизации

Гипропромсельстрой г. Саратов

Копировал: Несмеянова

Формат А2

Инв. № подл. | Подпись и дата | Взам. инв. №

Альбом IV

503-4-55.88

Типовой проект

Я1 Приточные системы П3 (П2)

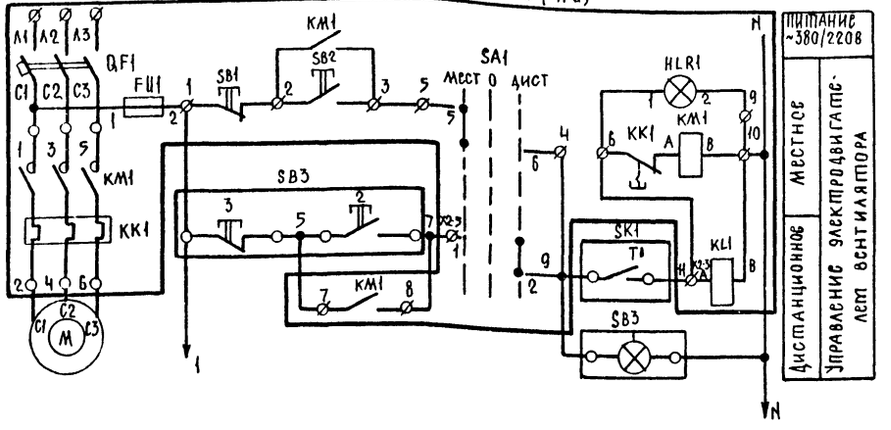

Я2

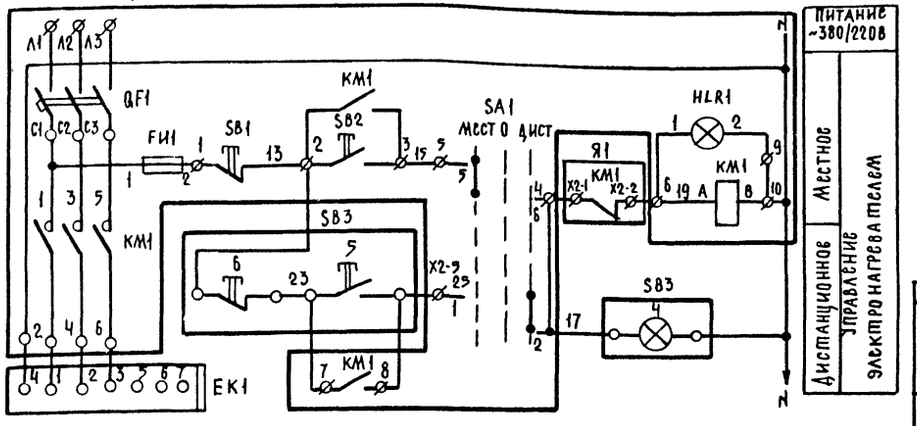

Вентиль Y2

Диаграмма работы контактов

Контакты	Ход выходного вала	
	Открыт	Закрыт
1-2	■	
5-6	■	
9-10		■
11-12		■

Диаграмма работы конечных выключателей Y1

Обозначение конечного выключателя	Обозначение цепи	МЭО-6,3 Положение клапана наружного воздуха Откр.	Закр.
SQ1	6-5'	■	
SQ2	2'-3		■

Диаграмма работы конечных выключателей Y1

Обозначение конечного выключателя	Обозначение цепи	ЕСПА-02 ПВ (НРБ) Положение клапана наружного воздуха	
SQ1	3-2	■	
SQ2	6-5		■

Регулятор температуры SK1

Диаграмма работы контактов

Обозначение контакта	ТУДЭ-4 Температура обратного теплоносителя 0° 20÷30° 250°
T°	■

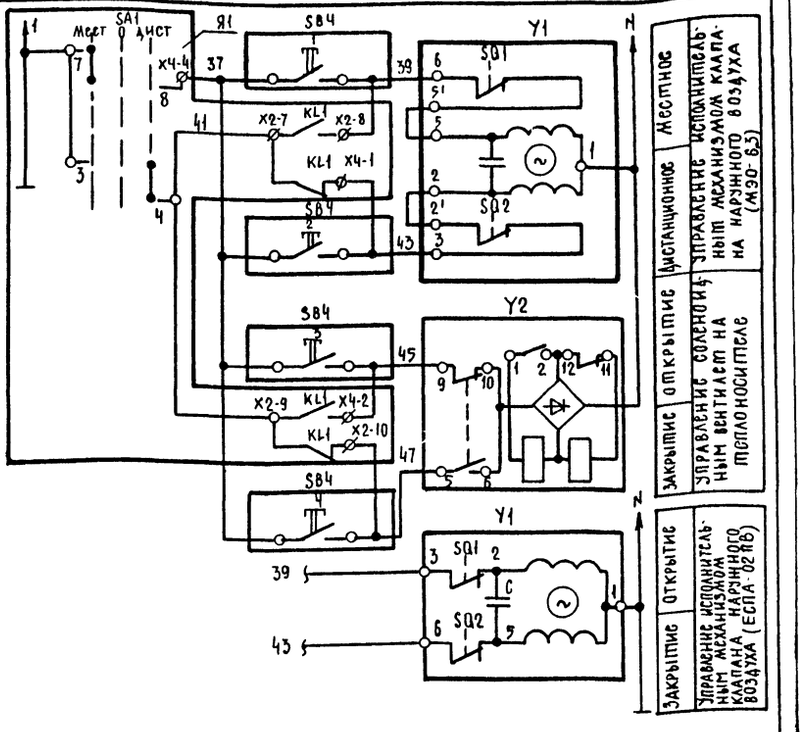

Поз. обозн.	Наименование	Кол.	Примечание
M	Двигатель	2	учтено ТП
Я1, Я2	Ящик Я5000	2	-ЭМ
SB3	Пост управления ПКУ15-21.231-40У3	1	
SB4	Пост управления ПКУ15-21.141-40У3	1	
SK1	Устройство терморегулирующее		
	дилатометрическое ТУДЭ-4, диапазон		
	регулирования дифференциала 4... 20°С		
	ТУ 25-02.28.1074-78	1	
Y1, Y2	Механизм исполнительный	2	учтено ТП
EK1	Электронагреватель	1	-ОВ

1. В связи с тем, что клапан наружного воздуха Y1 может поставляться с исполнительным механизмом ЕСПА производства НРБ на чертеже показана схема его подключения.
2. ф - зажим ящика
3. ■ - контакт замкнут.

Инв.№ подл. | Подпись и дата | Взам.инв.№

Привязан

Инв.№

10027 /4

ГИП	Евелев		03.88
Нач.отд.	Калганов		02.88
Гл.инж.отд.	Пайкин		02.88
Гл.спец.	Хомяков		11.88
Рук.гр.	Родионова		02.88
Инж.	Гурова		02.88
Н.контр.	Толмачева		03.88

ТП 503-4-55.88 - АП

Производственный корпус станции технического обслуживания на 800 грузовых автомобилей

Производственные помещения

Стадия	Лист	Листов
Р	4	

Приточная система (П3) П2. Схема электрическая принципиальная управления.

Гипропромсельстрой г. Саратов

Копировал: Несмеянова

Формат А2

Альбом IV

503-4-55.88

Типовой проект

Параметр	Температура				
Место установки прибора, отборного устройства	Приемная камера	Трубопровод прямого теплоносителя	Трубопровод обратного теплоносителя	В помещении	Приточный воздуховод
Обозначение чертежа установки	ТМ4-142-75	ТМ4-143-75	ТМ4-149-75		ТМ4-142-75
Позиция	1	2	3-SK1	4	3

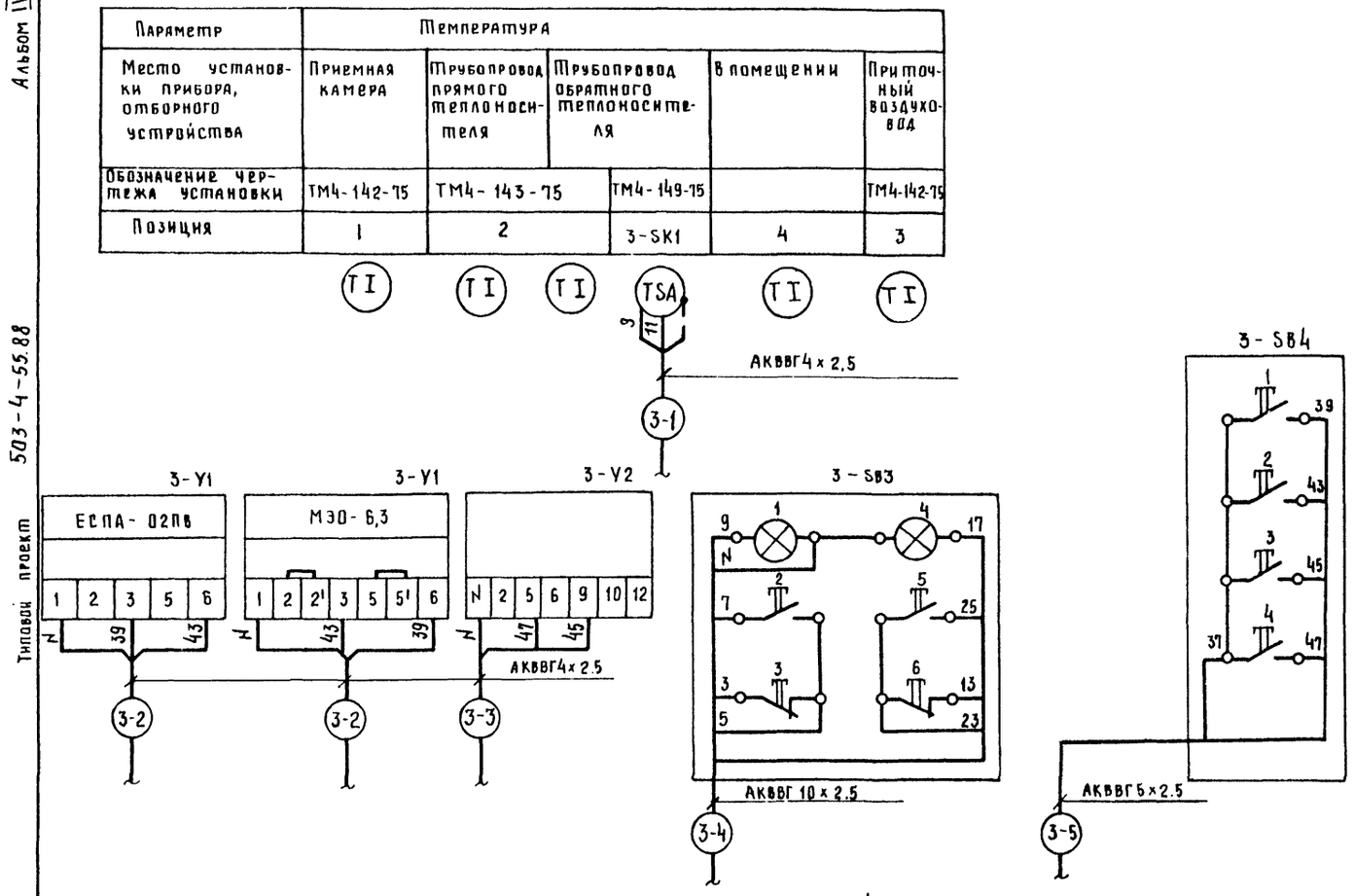

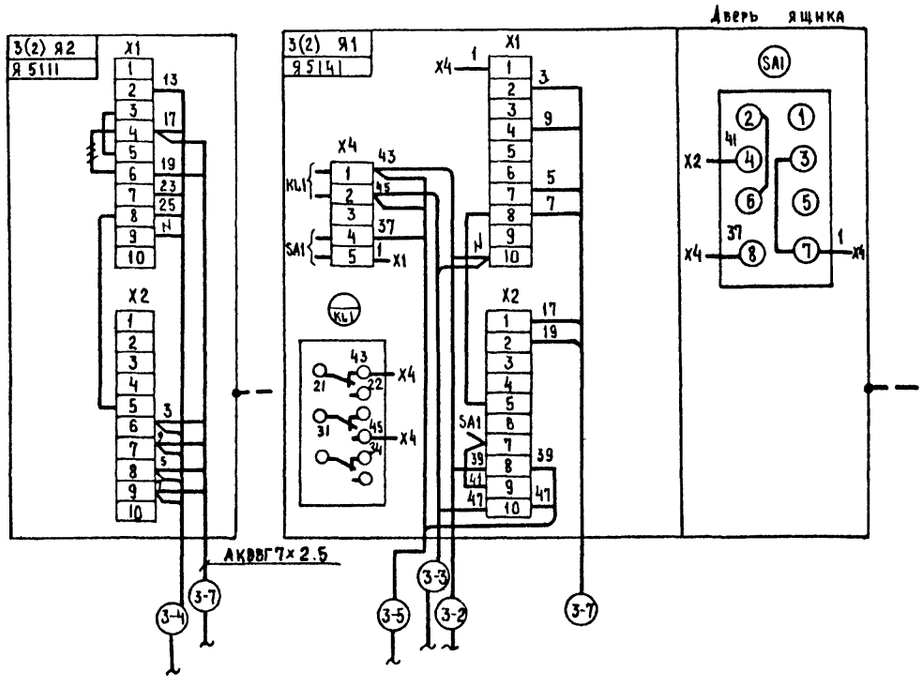

Обозначение	Наименование
	Защитный проводник, присоединяемый к корпусу электрооборудования
	Жила кабеля или провода, используемая в качестве нулевого защитного проводника и присоединяемая к корпусу электрооборудования

Спецификация

Поз. обозн.	Наименование	Кол.	Примечание
X4	Блок зажимов БЗ24-4П25-В/ВУ3-5	2	
	Кабель АКВВГ ГОСТ 1508-78* Е		
	4х2.5	31	м
	5х2.5	8	м
	7х2.5	2	м
	10х2.5	22	м

Система	Длина трассы, м					
	1	2	3	4	5	7
	АКВВГ 4х2.5	АКВВГ 4х2.5	АКВВГ 4х2.5	АКВВГ 10х2.5	АКВВГ 5х2.5	АКВВГ 7х2.5
П2	2	5	2	15	3	1
П3	7	8	7	7	5	1

1. Данный чертёж выполнен для системы П3 и аналогичен для системы П2 с изменением индекса в маркировке кабелей и аппаратов соответственно.
2. Позиции приборов и аппаратуры указаны согласно схемы автоматизации см. лист 3.

10027/4

ГИП	Евелев		03.88	ТП 503-4-55.88 -АП
Нач.отд	Калганов		03.88	
Гл.инж.отд	Пайкин		03.88	Производственный корпус станции технического обслуживания на 800 грузовых автомобилей
Гл.спец.	Хомяков		03.88	
Рук.гр.	Родионова		03.88	
Инж.	Гурова		03.88	Производственные помещения
Н.контр.	Толмачёва		03.88	Приточная система П3(П2). Схема соединений внешних проводок

Стадия	Лист	Листов
Р	5	

ГИПРОПРОМСЕЛЬСТРОЙ г. Саратов

Привязан

Инв.№

Инв.№ подл. | Подпись и дата | Взам. инв.№

Копировал: Савина

Формат А2

Типовой проект 503-4-55.88 Альбом V

Приточная система П4 (П7)

Приводы 126 (134)

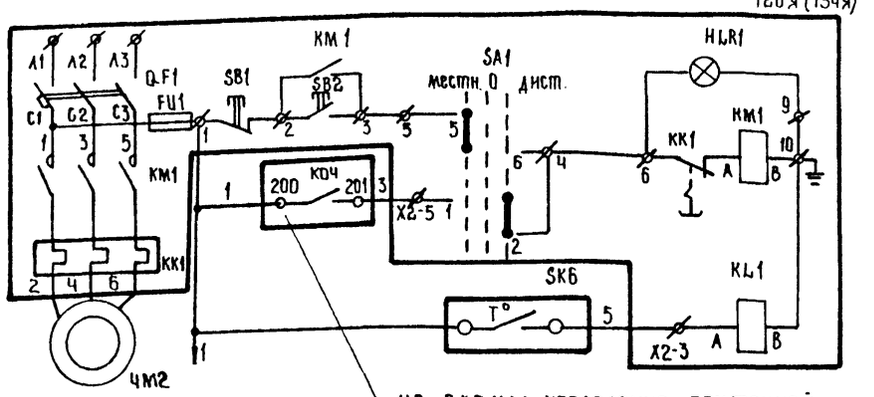

Питание ~ 380/220В	
местное	управление электродвигателем насоса №1
Дистанционное	
Контроль температуры наружного воздуха	

Приводы 127 (135)

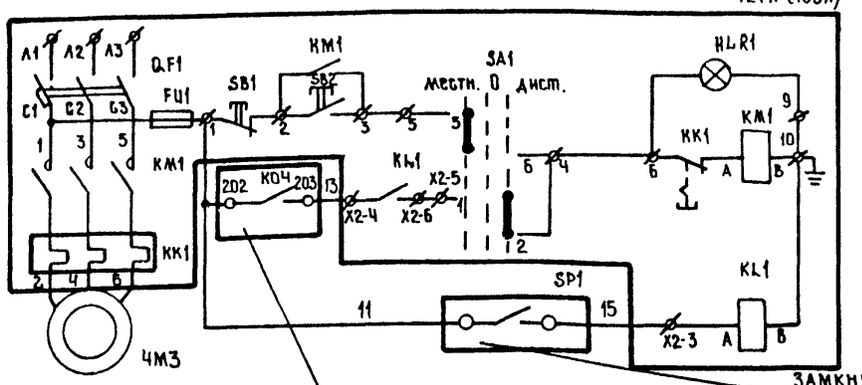

Питание ~ 380/220В	
Местное	управление электродвигателем насоса №2
Дистанционное	
Контроль напора в воздуховоде	Замкнут при перепаде напора 0,03 кПа и ниже

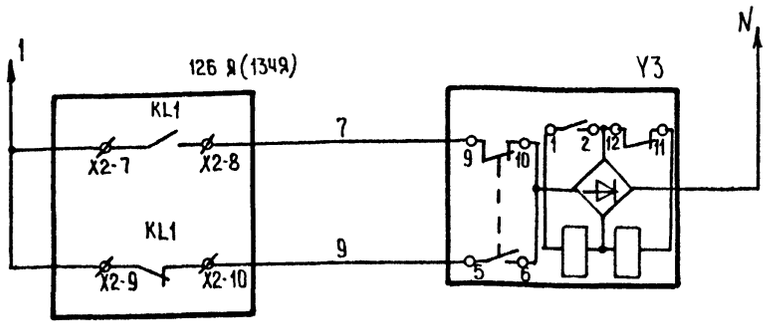

открытие	Управление вентилем на промежуточном теплоносителе
закрытие	

Регулятор температуры SK6

Диаграмма работы контактов

ТУДЭ-1	
Обозначение контакта	Температура наружного воздуха: -30°С, +3°С, +40°С
T°	

Поз. обозн.	Наименование	Кол.	Примечание
	По месту		
126Я, 127Я	Ящик Я5000	2	учтено ТП -ЭМ
SK6	Устройство терморегулирующее		
	дилатометрическое электричес-		
	кое с замыкающим контактом,		
	диапазон регулирования дифферен		
	циала 4...20°С, типа ТУДЭ-1,		
	ТУ-25-02.28 1074-78	1	
SP1	Датчик-реле перепада		
	напора ДПИ-2,5; верхний		
	предел настройки 0,1 кПа,		
	ТУ 25-02.160217-83	1	
У3	Механизм исполнительный	1	учтено ТП- -08

⌀ - зажим ящика

Инв. № подл. | Подпись и дата | Взам. инв. №

10027/4

ГИП	Евелев		03.88	ТП 503-4-55.88 АП	
Нач. отд.	Калганов		02.88		
Гл. инж.	Пайкин		02.88		
Гл. спец.	Хомяков		02.88	Производственный корпус станции технического обслуживания на 800 грузовых автомобилей	
Рук. гр.	Родионова		02.88	Производственные помещения	Стадия: Р; Лист: 6; Листов:
Ст. инж.	Назарова		02.88		
Н. контр.	Толмачева		03.88	Приточная система П4(П7). ВЭР. Схема электрическая принципиальная управления	ГИПРОПРОМСЕЛЬСТРОЙ г. Саратов

Привязан

Инв. №

Копировал: Калинина

Формат А2

Альбом IV

Типовой проект 503-4-55.88

Схема соединений внешних проводок

Параметр	Температура			Давление				Напор
Место установки прибора, отборного устройства	Трубопроводы промежуточного теплоносителя		Приемная камера	Всасывающие патрубки насосов		Напорные патрубки насосов		Воздуховод к теплообменнику
Обозначение чертежа установки	ТМ4-143-75		ТМ4-147-75	ТК4-3143-70		ТК4-3143-70		
Позиция	6	6	4-SK6	7	7	8	8	4-SP1

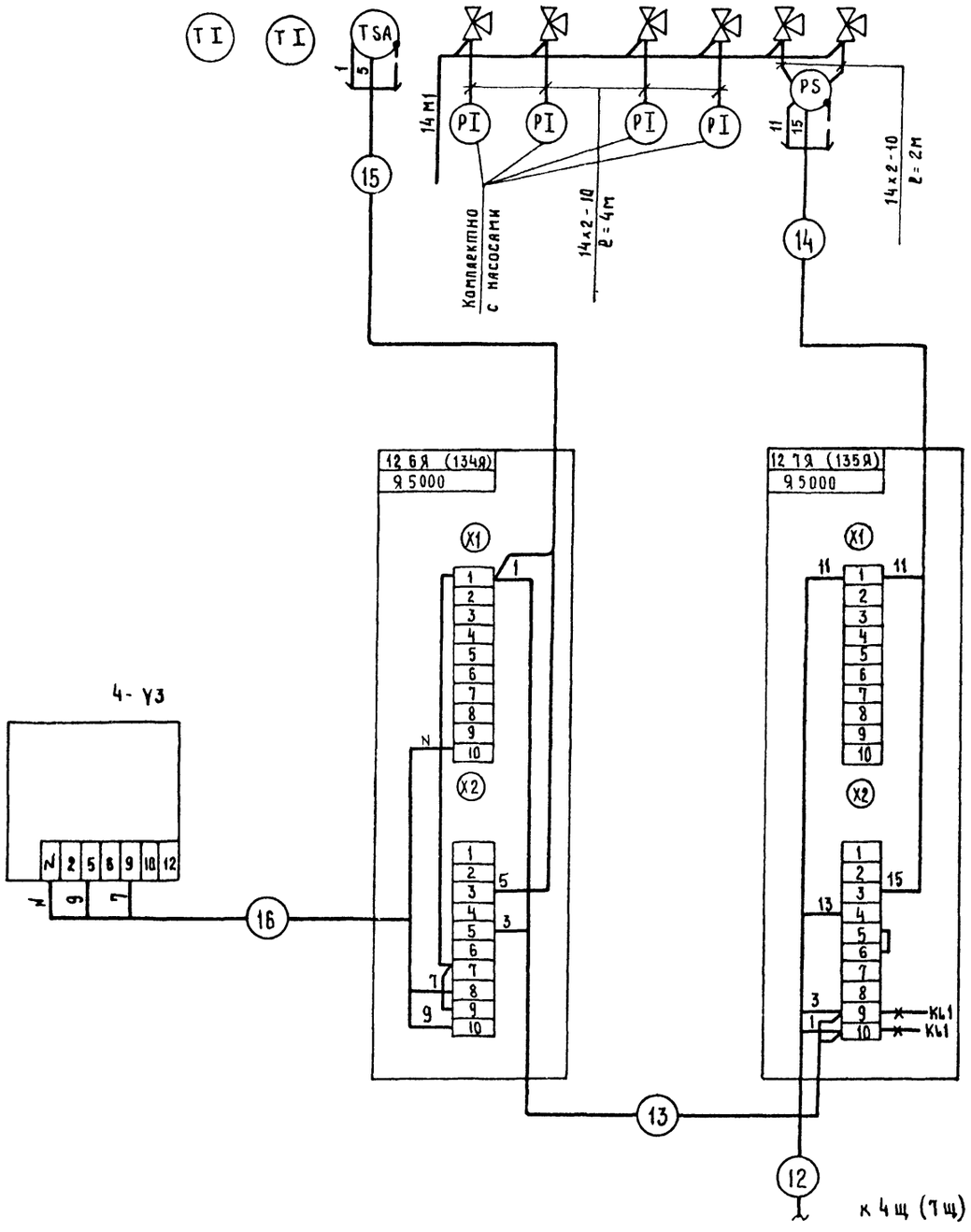

Поз. обозн.	Наименование	Кол.	Примечание
	Провод АПВ 2-380 ГОСТ 6323-79* Е	145	м
	Кабель АКВВГ 4х2.5 ГОСТ 1508-78*Е	45	м
	Труба ПВХ-В-Р ЭП 25У ТУ6-19-215-83	20	м
	Труба ПВД (ПНП) 25С ГОСТ 18599-83*	25	м
	Металлорукав РЗ-ЦХ-22		
	ТУ 3988-77	2	м
	Труба бесшовная 14х2-10 ГОСТ 8734-75*	12	м
	Кран трехходовой 14М1 ТУ26-01-1061-73	12	

Система	Длина трассы, м				
	12	13	14	15	16
П4	АКВВГ 4х2.5 ℓ=6м	АПВ2 (1х2.0) ℓ=3м М.Р. ℓ=1м	АПВ3 (1х2.0) ℓ=50м В25 ℓ=5м П25 ℓ=10м	АПВ3 (1х2.0) ℓ=50м П25 ℓ=10м В25 ℓ=5м	АКВВГ 4х2.5 ℓ=7м
П7	АКВВГ 4х2.5 ℓ=8м	АПВ2 (1х2.0) ℓ=3м М.Р. ℓ=1м	АПВ3 (1х2.0) ℓ=40м В25 ℓ=9м П25 ℓ=3м	АКВВГ 4х2.5 ℓ=18м	АКВВГ 4х2.5 ℓ=6м

Данный чертеж выполнен для системы П4 и аналогичен для системы П7 с изменением индекса в маркировке кабелей, проводов и аппаратов.

Спецификация дана для приточных систем П4, П7

— ✕ — демонтировать

10027/4

ГИП	Евелев		03.88
Нач.отд	Калганов		02.88
Гл.инж.отд	Лайкин		02.88
Гл.спец.	Хомяков		02.88
Рук.гр.	Родионова		02.88
Ст.инж.	Назарова		02.88
Н.контр.	Голмачева		03.88

ТП 503-4-55.88 - АП

Производственный корпус станции технического обслуживания на 800 грузовых автомобилей

Производственные помещения

Стадия	Лист	Листов
Р	7	

Приточная система П4 (П7). ВЗР. Схема соединений внешних проводок

ГИПРОПРОМЭЛЬЭТРОЙ г. Саратов

Копировал Савина

Формат А2

Привязан

Инв.№

Инв.№ подл. | Подпись и дата | Взам. инв.№

Схема электрическая принципиальная управления
20 Я Отопительные агрегаты А1 ... А6

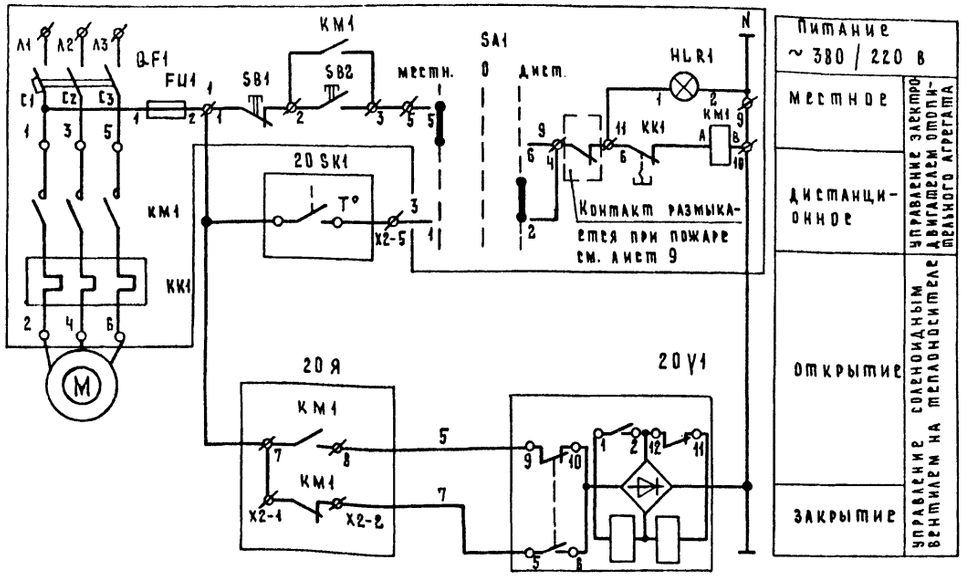

Регулятор температуры 20SK1
Диаграмма работы контактов

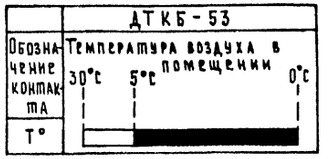

Перечень элементов

Поз. обозн.	Наименование	Кол.	Примечание
20 М	Двигатель	1	учтено ТП- -08
20 Я	Ящик Я5000	1	учтено ТП- -ЭМ
20 У1	Механизм исполнительный	1	учтено ТП- -08
20 SK1	Датчик температуры		
	камерный биметаллический		
	ДТКБ-53 0 ... 30°С	1	

Спецификация

Поз. обозн.	Наименование	Кол.	Примечание
	Ввод гибкий К1082 У3	12	
	Провод АПВ 1х2.0-380 в		
	ГОСТ 6323-79* Е	95	м
	Провод ПВ1 1х1.0-380 в		
	ГОСТ 6323-79* Е	30	м

Схема подключения

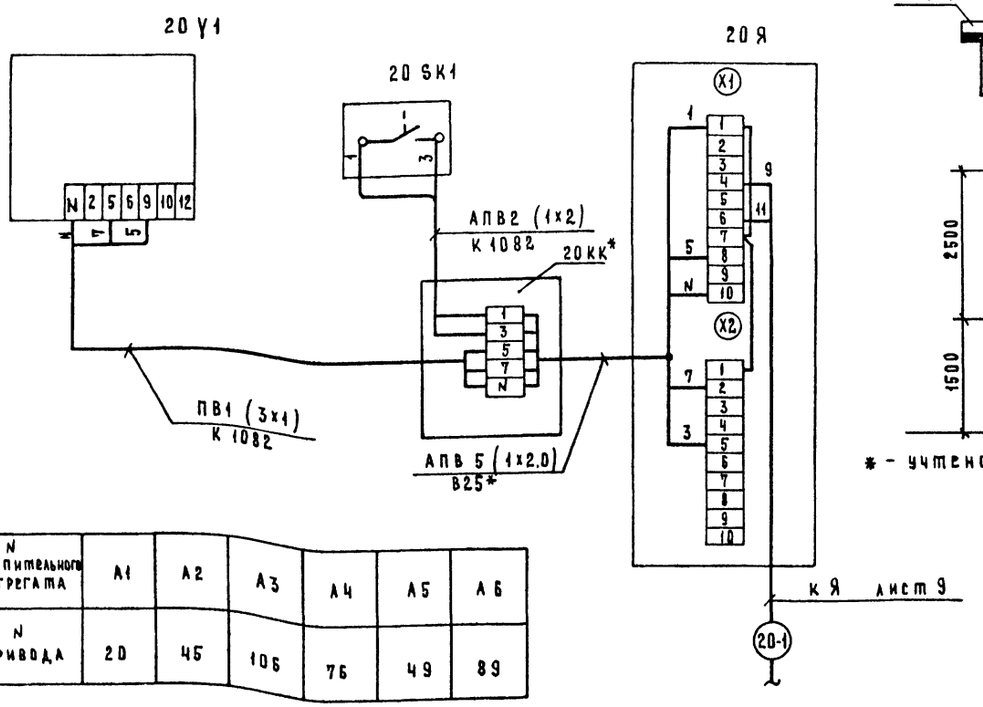

Схема расположения

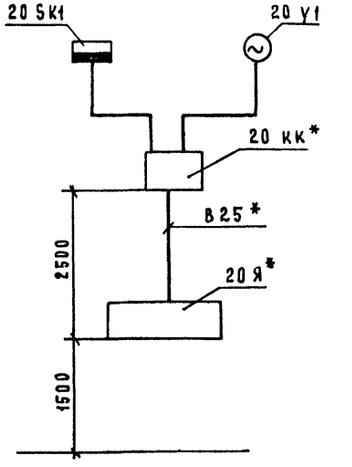

* - учтено ТП -ЭМ

N отопительного агрегата	А1	А2	А3	А4	А5	А6
N привода	20	45	105	75	49	89

Схема электрическая принципиальная управления, схема подключения и схема расположения даны для отопительного агрегата А1, для отопительных агрегатов А2 ... А6 схемы аналогичны с изменением номера привода.

Спецификация дана для всех агрегатов.

⌀ - зажим, ящика

10027/4

ГИП	Евлаев		03.88
Нач.отд	Калганов		03.88
Гл.инж.отд	Пайкин		03.88
Гл.спец.	Комяков		03.88
Рук.гр.	Родионова		03.88
Ст.инж.	Азарова		03.88
Н.контр	То Мачева		03.88

ТП 503-4-55.88 АП

Производственный корпус станции технического обслуживания на 800 грузовых автомобилей

Производственные помещения

Стадия	Лист	Листов
Р	8	

Отопительные агрегаты А1...А6 Схемы: электрическая принципиальная управления, подключения, расположения

ГИПРОПРОМСЕЛЬСТРОЙ г. Саратов

Копировал Матвеева Формат А2

Привязан

Инв. №

Инв. № подл. | Подпись и дата | Взам. инв. №

Альбом IV

Типовой проект 503-4-55.88

Схема электрическая принципиальная

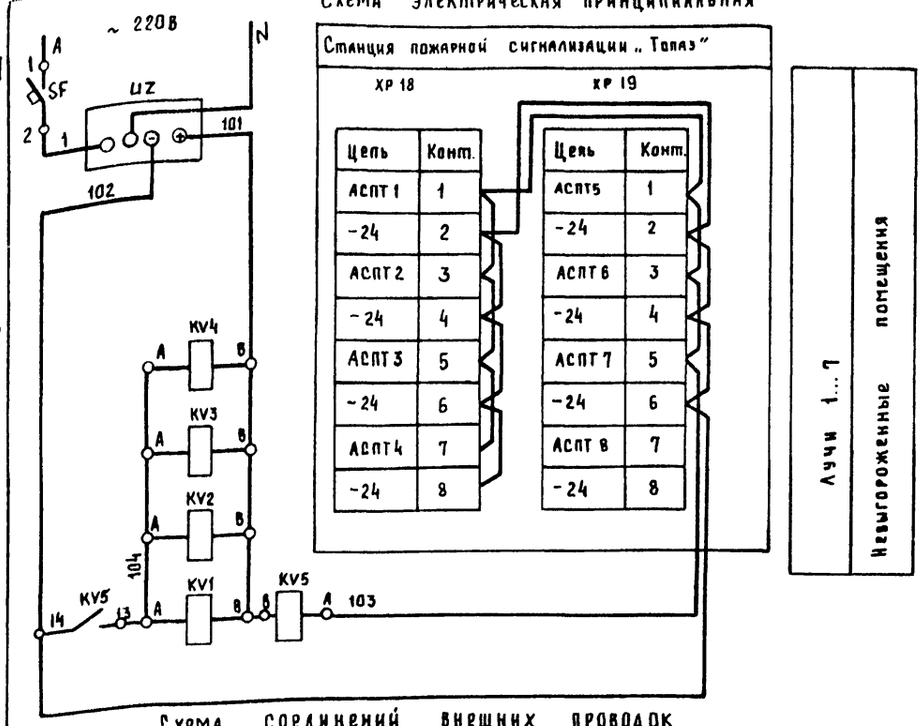

Схема соединений внешних проводок

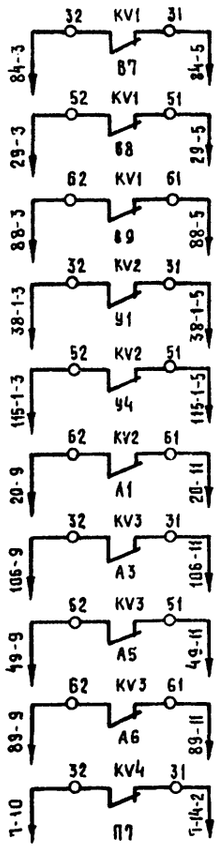

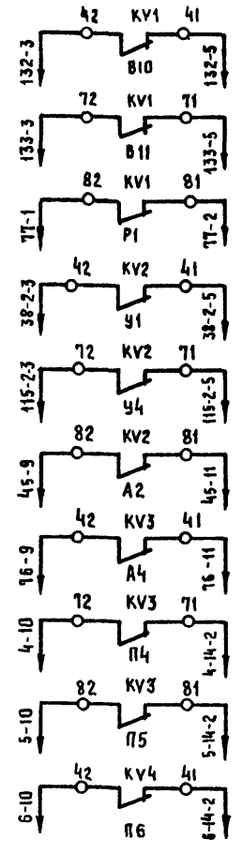

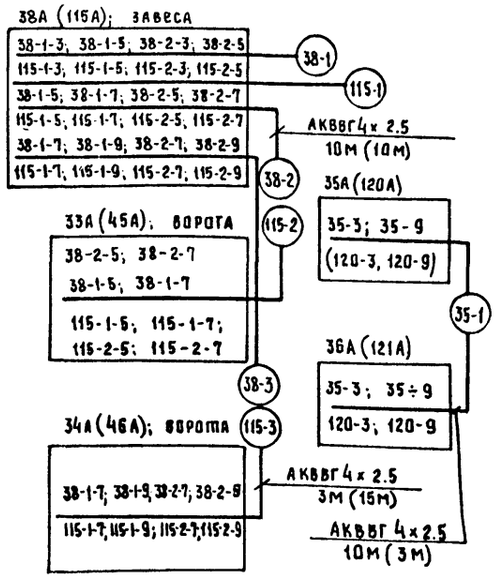

Схема электрическая принципиальная управления вентиляторами В7... В11

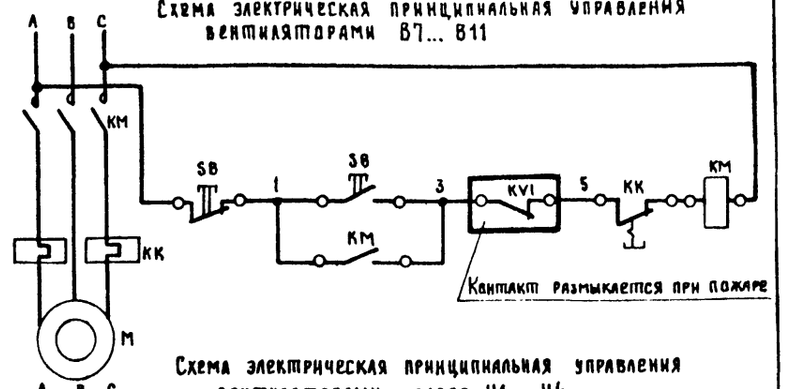

Схема электрическая принципиальная управления вентиляторами завес У1... У4

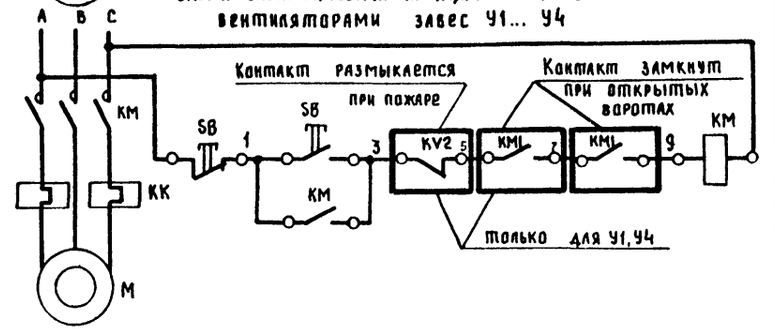

Перечень элементов

Поз. обозн.	Наименование	Кол.	Примечание
UZ	Блок БПН-11/2 УХЛ4; ~220/-24; ТУ16-529.215-74	1	
SF	Выключатель АП50-2МГУЗ. 1,6 А		
	Iотс. = 10 Iном. ТУ16-522.066-75	1	
KV1...KV5	Реле РПЛ 2204Б, -24В, ТУ16-522.554-82	5	
KV1...KV3	Приставка контактная ПКЛ-0404Б		
	ТУ16-522.554-84	3	

Спецификация

Поз. обозн	Наименование	Кол.	Примечание
	АКВВГ 4х2.5 ГОСТ 1508-78*Е	390	м
	АПВ 2-380 ГОСТ 6323-79*Е	214	м
	Труба ПВХ-В-Р ЭП25У; ТУ6-19-215-83	73	м
	Труба ПВД (ПНП) 25С, ГОСТ 18599-83*	34	м

10027/4

ГИП	Евелев		03.88
Нач.отд.	Калганов		02.88
Гл.инж.отд.	Пайкин		02.88
Гл.спец.	Хомяков		1.88
Рук.гр.	Родионова		02.88
Инж.	Ушакова		02.88
Н.контр	Толмачёва		03.88

ТП 503-4-55.88 АП

Производственный корпус станции технического обслуживания на 800 грузовых автомобилей

Производственные помещения

Стадия	Лист	Листов
Р	9	

Отключение вентиляции при пожаре, блокировка электроприводов. Схемы: электрическая принципиальная управления, соединений внешних проводок

ГИПРОПРОМСЕЛЬСТРОЙ г. Саратов

Привязан

Инв.№

Инв.№ подл. | Подпись и дата | Взам. инв.№

Копировал: Савкина

Формат А2

Альбом IV

503-4-55.88

Типовой проект

Схема электрическая принципиальная

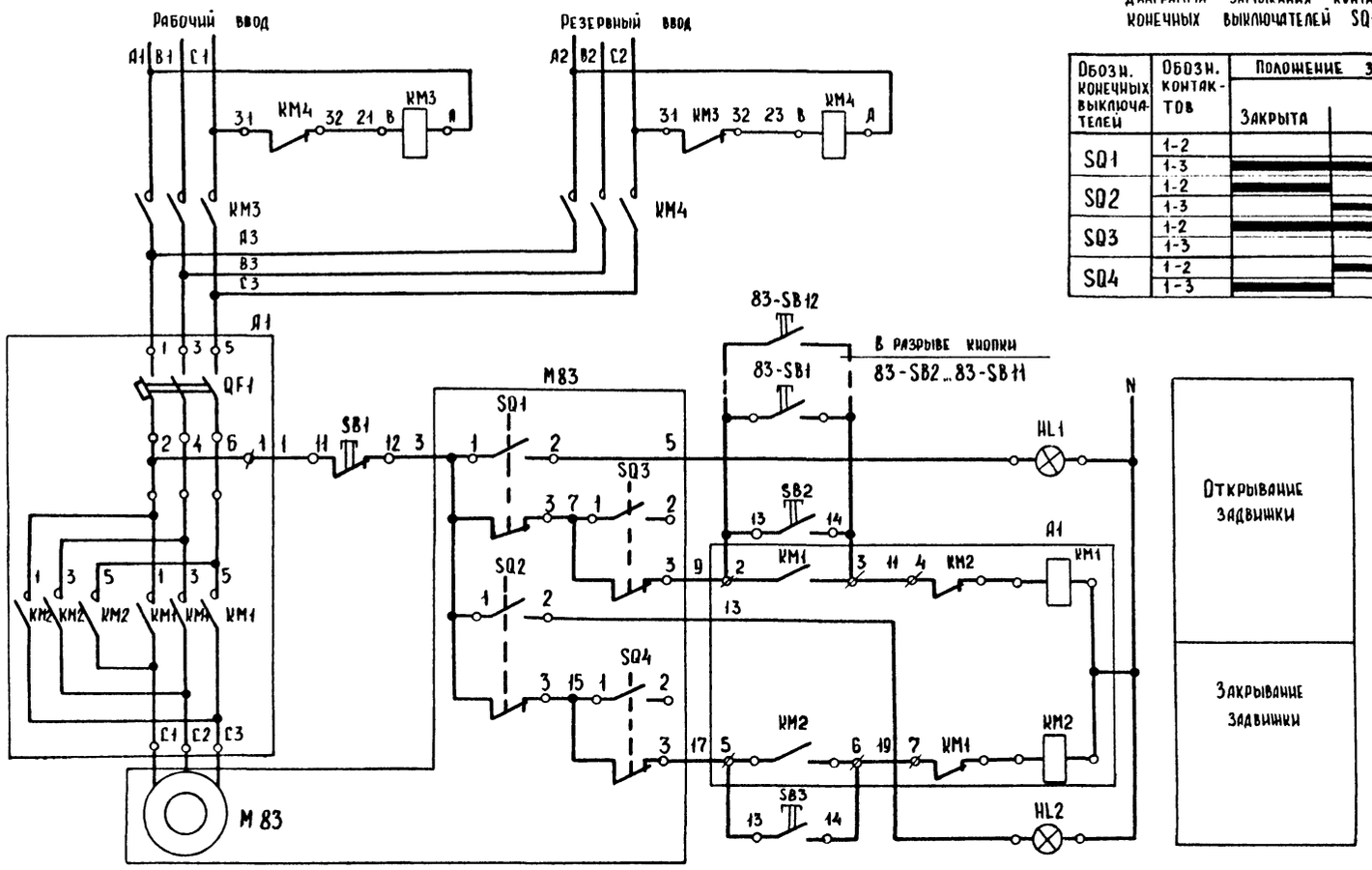

Диаграмма замыкания контактов конечных выключателей SQ1...SQ4

Обозн. конечных выключателей	Обозн. контактов	Положение задвижки: Закрыта		Открыта
SQ1	1-2			■
	1-3	■	■	
SQ2	1-2	■		
	1-3		■	■
SQ3	1-2	■	■	
	1-3			■
SQ4	1-2		■	■
	1-3	■		

Перечень элементов

Поз. обозн.	Наименование	Кол	Примечание
	У механизма		
M83	Двигатель	1	комплект задвижки
SQ1..SQ4	Блок конечных выключателей	1	
	Ящик 83Я		
A1	Блок управления 65437-3074 ГУХЛ4	1	
KM3,KM4	Пускатель ПМЛ-1101046		
	ТУ16-044-001-83	2	
	Выключатель КЕ-011У3, ТУ16-642.015-84		
SB2,SB3	исп.2, толкатель черный	2	
SB1	исп.2, толкатель красный	1	
HL1,HL2	Арматура сигнальная ~220В;		
	ТУ16-535.930-76		
	плафон зеленый АС42023У2	2	
	По месту		
83-SB1..83-SB11	Выключатель КЕ011У3 исп.4		
83-SB12	ТУ 16-642.015-84	12	

Спецификация

Поз. обозн.	Наименование	Кол	Примечание
	Коробка У994МУ3 ТУ36-2415-81	12	
	Коробка клеммная КЗН 08 У3	1	
	Металлорукав РЗ-Ц-Х22 ТУ22-3988-77	3	м
	Провод ПВ1 1·1.0-380 ГОСТ 6323-79*Е	25	м
	Кабель АВВГ 2×2.5 ГОСТ 16442-80*	161	м

Схема подключения

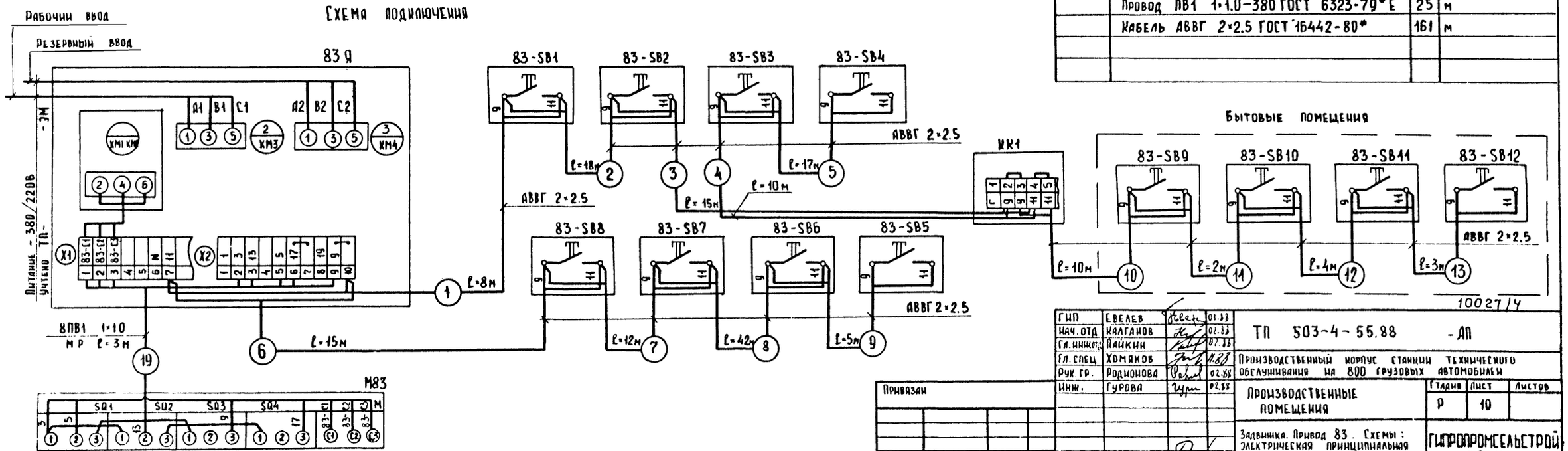

ГИП	Евелев		01.88	ТП 503-4-55.88 -АП
Нач.отд	Калганов		02.88	
Гл.инж.	Лайкин		02.88	Производственный корпус станции технического обслуживания на 800 грузовых автомобилей
Гл.спец	Хомяков		1.88	
Рук.гр.	Родионова		02.88	Производственные помещения
Инж.	Гурова		02.88	Стадия Р; Лист 10; Листов
Н.контр.	Толмачева		2388	Задвижка. Привод 83. Схемы: электрическая принципиальная управления, подключения.

Привязан

Инв №

Гипропромсельстрой г. Саратов

Копировал: Плешакова

Формат А2

Инв № подл. | Подпись и дата | Взам. инв №

10027/4

Альбом IУ

Типовой проект 503-4-55.88

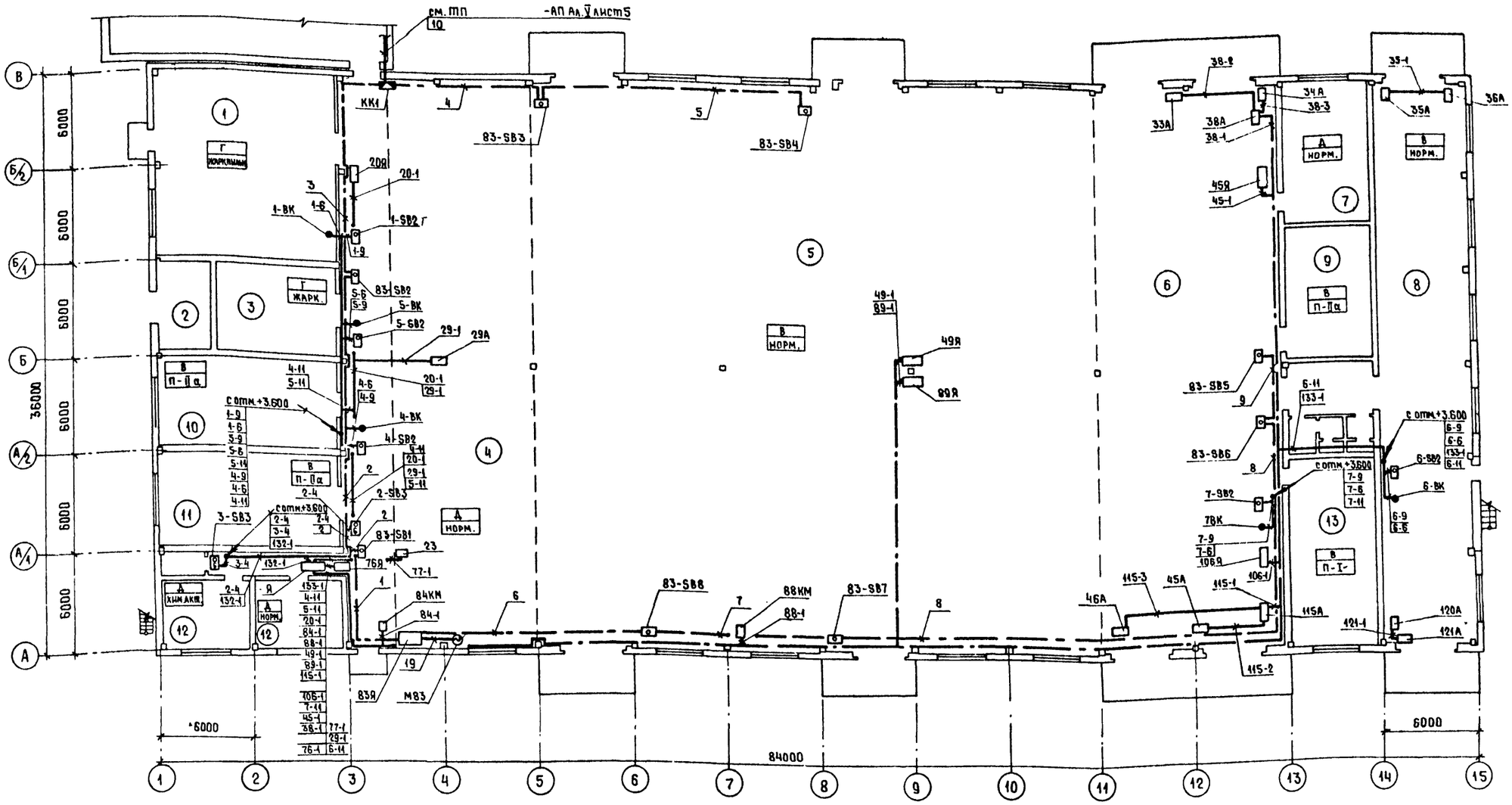

Экспликация помещений

Номер по плану	Наименование
1	Кузнечно-сварочный и медницко-радиаторный участок
2	Трансформаторная подстанция
3	Участок обкатки и проверки двигателей
4	Участок текущего ремонта агрегатов
5	Участок текущего ремонта автомобилей
6	Участок ТО-1 и ТО-2 автомобилей
7	Участок обслуживания электрооборудования
8	Участок диагностирования автомобилей

Продолжение

Номер по плану	Наименование
9	ИРК и промежуточный склад запасных частей и ремонтных материалов
10	Шиномонтажный участок
11	Деревообрабатывающий и обойный участок
12	Участок обслуживания и зарядки аккумуляторов
13	Участок обслуживания топливной аппаратуры гидросистем

Условные обозначения

- пост кнопочный
- пост кнопочный на 6 элементов
- отборное устройство
- шкаф с аппаратурой
- исполнительный механизм с электроприводом
- соленоидный вентиль
- датчик

ГИП	Евелев		03.88
Нач.отд.	Калганов		02.88
Гл.инж.отд.	Пайкин		02.88
Гл.спец.	Хомяков		02.88
Рук.гр.	Родионова		02.88
Инж.	Гурова		02.88
Инж.	Ушакова		02.88
Н.контр.	Толмачева		02.88

Привязан

Инв. №

ТП 503-4-55.88 АП

Производственный корпус станции технического обслуживания на 800 грузовых автомобилей

Производственные помещения

Стадия	Лист	Листов
Р	11	

План расположения

ГИПРОПРОМСЕЛЬСТРОЙ г. Саратов

10027/4

Копировал: Ясакова

Формат А2

Инв. № подл. | Подпись и дата | Взам. инв. №

Альбом IV

Типовой проект 503-4-55.88

Инв. № подл. | Подпись и дата | Взам. инв. №

План расположения

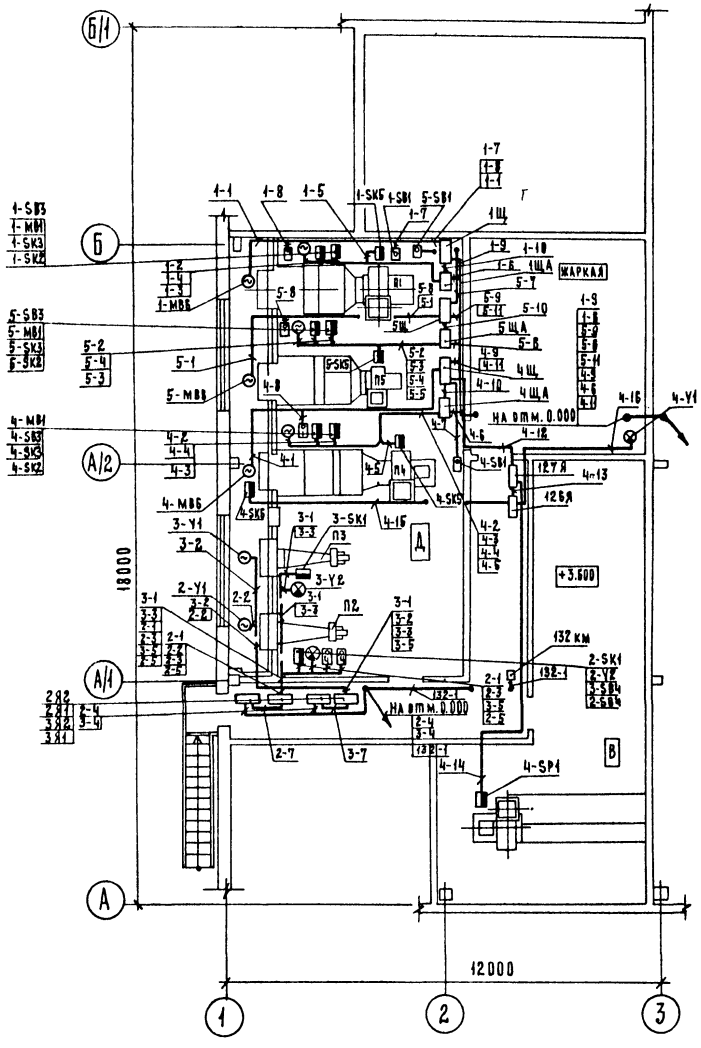

План расположения

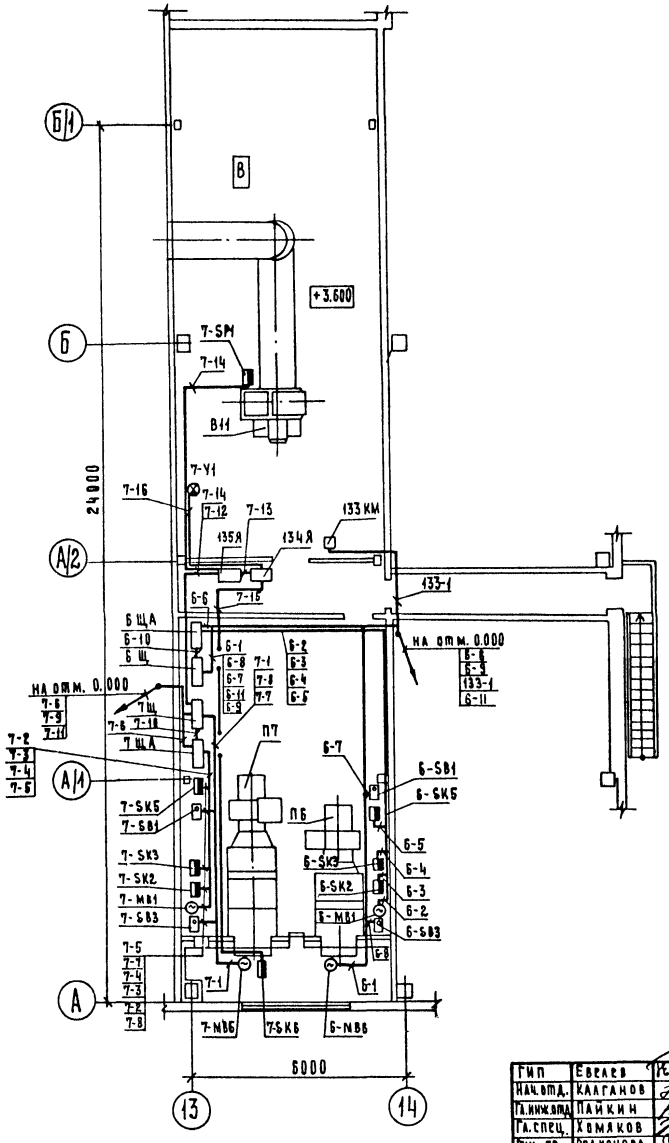

10027/4

ГИП	Евлаев		05.88	ТП 503-4-55.88 АП	
Нач.отд.	Калганов		02.88		
Гл.инж.пр.	Пайкин		02.88	Производственный корпус станции технического обслуживания на 800 грузовых автомобилей	
Гл.спец.	Хомяков		02.88		
Рук. гр.	Родионова		02.88	Производственные помещения	Стадия: Р; Лист: 12; Листов:
Инж.	Ушакова		02.88		
Привязан				Планы расположения	ГИПРОПРОМСЕЛЬСТРОЙ г. Саратов
Инв. №		Н.контр.	Толмачева	02.88	

Копировал Матвеева Формат А2

Альбом IV

503-4-55.88

Типовой проект

Ведомость рабочих чертежей основного комплекта СС

Лист	Наименование	Примечание
1	Общие данные. Спецификация.	
2	План на отм. 0.000.	

Ведомость ссылочных и прилагаемых документов

Обозначение	Наименование	Примечание
	Прилагаемые документы	
СС.СО	Спецификация оборудования	Альбом VII
СС.ВМ	ВМ по рабочим чертежам основного комплекта марки СС	Альбом VIII

Условные обозначения

Часы электрические вторичные двусторонние

Громкоговоритель 10гр-48

Типовой проект разработан в соответствии с действующими нормами и правилами и предусматривает мероприятия, обеспечивающие взрывную, взрывопожарную и пожарную безопасность при эксплуатации здания

Главный инженер проекта /Евелев/

Спецификация

Марка поз.	Обозначение	Наименование	Кол	Примечание
		Телефонизация		
1	РГ 2.184.128	Аппарат телефонный		
		ТА-11322	2	
2	ТУ 45-866.СО.362.016	Коробка КРТП-10	1	
3	ТУ 16.538.149-72	Муфта 1СП-12	1	
4		Кабель ТПП 10×2×0.4	0.045	км
5		Провод ЛТВ-П 2×0.6	0.155	км
6	ГОСТ 1668-73*	Проволока линейная ф3.0	0.060 0.004	км т
		Электрочасификация		
7	ТУ 25.07.1505-82	Часы ВЧС2-М2 ПВ24		
		Р-400-303К	1	
8		Провод ЛТВ-П 2×0.6	0.050	км
12	ТУ 45-86 БЕО.362.017ТУ	Коробка УК-2П	1	
		Радиофикация		
9	ИЦ3.843.869 ТУ	Громкоговоритель 10гр-48	3	
10	ТУ45-86 БЕО.362.017 ТУ	Коробка УК-2П	4	
11	ГОСТ 10254-75*Е	Провод ПВЖ 1×1.8	0.300	км

Позиции 5,6,8 условно на плане не показаны

Общие указания

Данным разделом проекта предусматриваются устройства: административно-хозяйственной телефонной связи, электрочасификации и радиофикации

Распределительные, абонентские кабели и провода связи прокладываются открыто по стенам, подвешиваются на проволоке.

Абонентские сети телефонизации и электрочасификации на планах условно не показаны

План расположения устройств связи и сигнализации

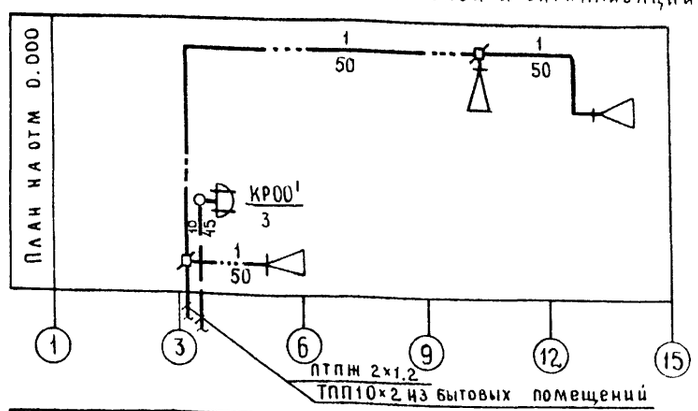

Инв.№				
ГИП	Евелев		02.88	
Нач.отд.	Калганов		02.88	
Гл.инж.	Пайкин		02.88	
Гл.спец.	Курицын		12.87	
Рук.гр.	Гордиенко		12.87	
Техник	Чеснокова		12.87	
Н.контр.	Толмачева		12.87	

Привязан

ТП 503-4-55.88 -СС

Производственный корпус станции технического обслуживания на 800 грузовых автомобилей

Производственные помещения

Стадия	Лист	Листов
Р	1	2

Общие данные Спецификация

ГИПРОПРОМСЕЛЬСТРОЙ г. Саратов

Копировал Евстегнеева — формат А2

10027/4

Инв.№ подл. | Подпись и дата | Взам.инв.№

Гл.спец.отд. Плотников

Гл.спец.отд. Дубровский

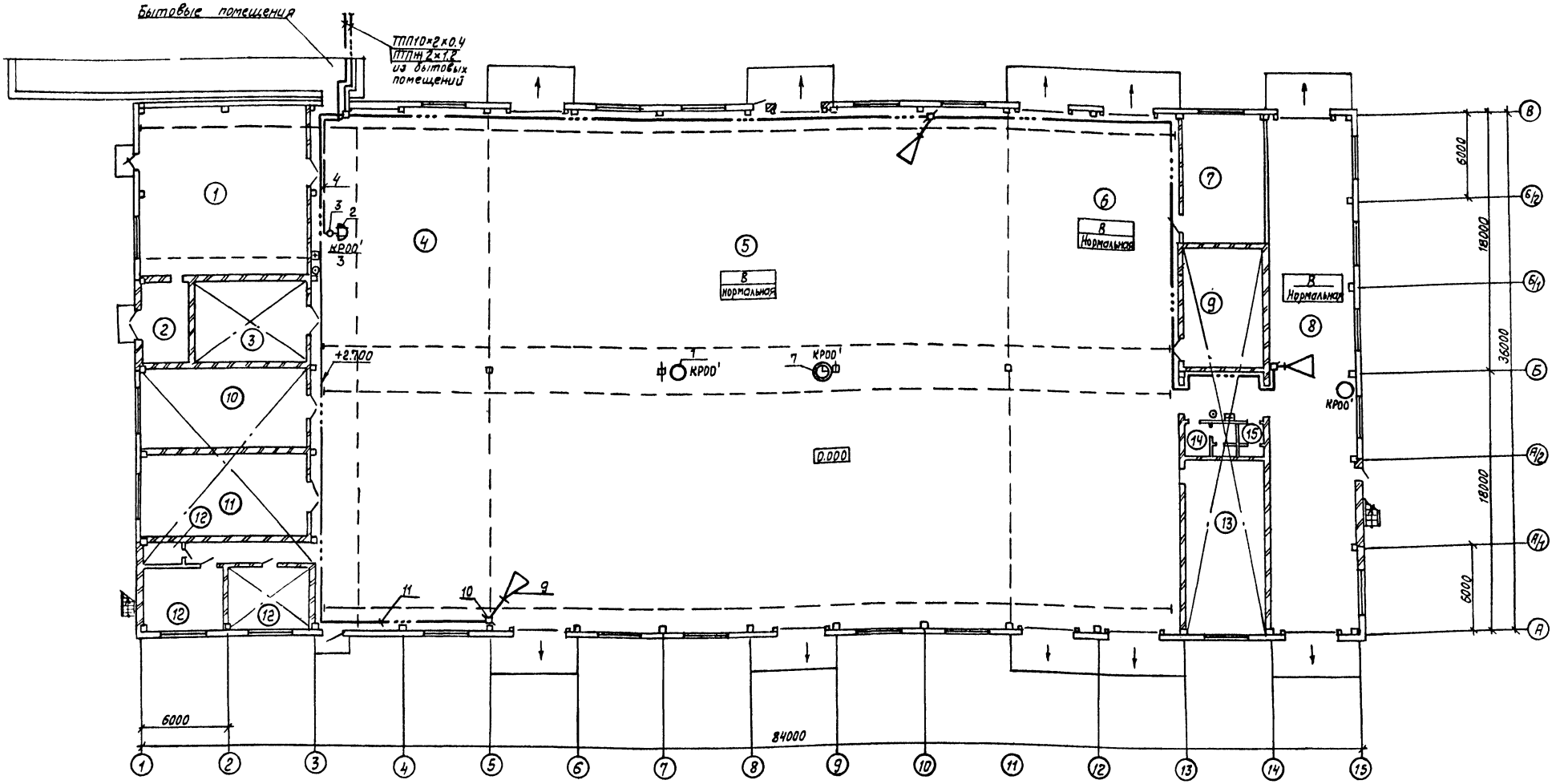

Экспликация помещений

Номер по плану	Наименование
1	Кузнечно-сварочный и медницко-радиаторный участок
2	Трансформаторная подстанция
3	Участок обкатки и проверки двигателей
4	Участок текущего ремонта агрегатов
5	Участок текущего ремонта автомобилей

продолжение

Номер по плану	Наименование
6	Участок ТО-1 и ТО-2 автомобилей
7	Участок обслуживания электрооборудования
8	Участок диагностирования автомобилей
9	ИРК и промежуточный склад запасных частей и ремонтных материалов

продолжение

Номер по плану	Наименование
10	Шиномонтажный участок
11	Деревообрабатывающий и обойный участок
12	Участок обслуживания и зарядки аккумуляторов
13	Участок обслуживания топливной аппаратуры гидросистем
14	Мужская уборная
15	Женская уборная

Альбом IV

Типовой проект 503-4-55.88

Нач. отд. СО-1	Зильберт		
Нач. отд. ОВ	Попова		
Нач. отд. ВК	Свирепов		
Нач. отд. техн.	Анисимов		

Инв. № подл. | Подпись и дата | Взам. инв. №

10027/4

ГИП	Евелев		02.88
Нач. отд.	Калганов		11.88
Гл. инж.	Пайкин		11.88
Гл. спец.	Курицын		
Рук. гр.	Гордиенко		
Техник	Чеснокова		
Н. контр.	Толмачева		

Привязан

Инв. №

ТП 503-4-55.88 СС

Производственный корпус станции технического обслуживания на 800 грузовых автомобилей

Производственные помещения

План на отм. 0.000

Стадия	Лист	Листов
Р	2	

ГИПРОПРОМСЕЛЬСТРОЙ г. Саратов

Копировал: Леденева

Формат А2

Альбом IV

Типовой проект 503-4-55.88

Ведомость рабочих чертежей основного комплекта 2СС

Лист	Наименование	Примечание
1	Общие данные. Спецификация	
2	План на отм. 0.000. Схема расположения устройств пожарной сигнализации	
3	Схема подключений	

Ведомость ссылочных и прилагаемых документов

Обозначение	Наименование	Примечание
	Прилагаемые документы	
2СС.СО	Спецификация оборудования	Альбом VII
2СС.ВМ	ВМ по рабочим чертежам основного комплекта марки 2СС	Альбом VIII

Условные обозначения

- ⊞ 1/3 Извещатель пожарной сигнализации ИП-105-2/1 с указанием номера луча и номера извещателя
- ⊡ 8/1 Извещатель пожарной сигнализации ручной ИПР с указанием номера луча и номера извещателя
- ⊠ Коробка соединительная
- ○ Коробка ответвительная в сети пожарной сигнализации

Общие указания

Данный раздел проекта предусматривает устройства пожарной сигнализации

Проектные решения приняты в соответствии с требованиями следующих документов:

- „Пожарная автоматика зданий и сооружений" СНиП 2.04.09-84;
- „Рекомендации по выбору и применению технических средств пожарной и охранно-пожарной сигнализации" ВНИИПО МВД СССР;
- „Правила производства и приёмки работ установки охранной, пожарной и охранно-пожарной сигнализации" ВСН 25-09.68-85 и других нормативных материалов

Система пожарной сигнализации предназначена для оповещения дежурного персонала о возникновении пожара в защищаемых помещениях. При этом срабатывают извещатели ИП 105-2/1 и сигнал тревоги передается на концентратор приёмно-контрольный „Топаз."

Электропитание оборудования пожарной сигнализации осуществляется от сети переменного тока напряжением 220В. В качестве резервного источника питания для концентратора „Топаз" используется аккумуляторная батарея 6 СТ-50ЭМ

Размещение концентратора „Топаз" в помещении с круглосуточным пребыванием дежурного персонала, а также установка и подключение источников питания решается при конкретной привязке проекта.

Распределительная сеть пожарной сигнализации от концентратора до соединительных коробок выполняется кабелем КВВГ 27×0.75

Абонентские сети пожарной сигнализации выполняются проводом марки ЛТВ-П и прокладываются открыто по стенам и перекрытию.

Спецификация

Марка поз.	Обозначение	Наименование	Кол.	Примечание
		Пожарная сигнализация		
1	ТУ 25-05.2758-81	Концентратор КПКОП 01041-30-1 „Топаз"	1	
2	12МО.082.033 ТУ	Извещатель пожарный ИП-105-2/1	240	
3	Е 42.402.004 ТУ	Извещатель ручной ИПР	4	
4		Шкаф аккумуляторный 734×485×250	1	
5		Батарея аккумуляторная стартерная 6 СТ-50 ЭМ	4	
6	ТУ 36.1753-75	Коробка КСК-32	2	
7	ТУ 45-86 БЕО.362.017 ТУ	Коробка УК-2П	27	
8		Резистор МЛТ-0.25 -6.8 кОм ± 10 %	140	
10	ГОСТ 16442-80*	Кабель силовой АВВГ 2×4.0-0.66	0.010	км
11	ГОСТ 1508-78*Е	Кабель контрольный КВВГ 27×0.75	0.035	км
12		Провод ЛТВ-П	1.100	км
13	ГОСТ 6323-79*Е	Провод установочный ПВ-1 0.75-38О	0.040	км
14	ГОСТ 6323-79*Е	Провод АПВ 1×40	0.010	км

Позиции 1, 4, 5, 8, 10, 13, 14 условно на плане не показаны

Типовой проект разработан в соответствии с действующими нормами и правилами и предусматривает мероприятия, обеспечивающие взрывную, взрывопожарную и пожарную безопасность при эксплуатации здания.

Главный инженер проекта /Евелев/

10027 /4

Привязан

Инв. N

ГИП	Евелев		12.88
Нач. отд.	Калганов		11.88
Гл. инж.	Пайкин		11.88
Гл. спец.	Курицын		12.88
Рук. гр.	Гордиенко		12.88
Техник	Чесноков		12.88
Н. контр.	Толмачев		12.88

ТП 503-4-55.88 2СС

Производственный корпус станции технического обслуживания на 800 грузовых автомобилей

Производственные помещения	Стадия	Лист	Листов
	Р.	1	3

Общие данные. Спецификация.

ГИПРОПРОМЭЛЕКТРОСТРОЙ г. Саратов

Копировал: Леденева Формат А2

Инв. N подл. | Подпись и дата | Взам. инв. N | Инв. N дубл. | Подпись и дата | Взам. инв. N

Типовой проект 503-4-55.88 Альбом IV

План на отм. 0.000

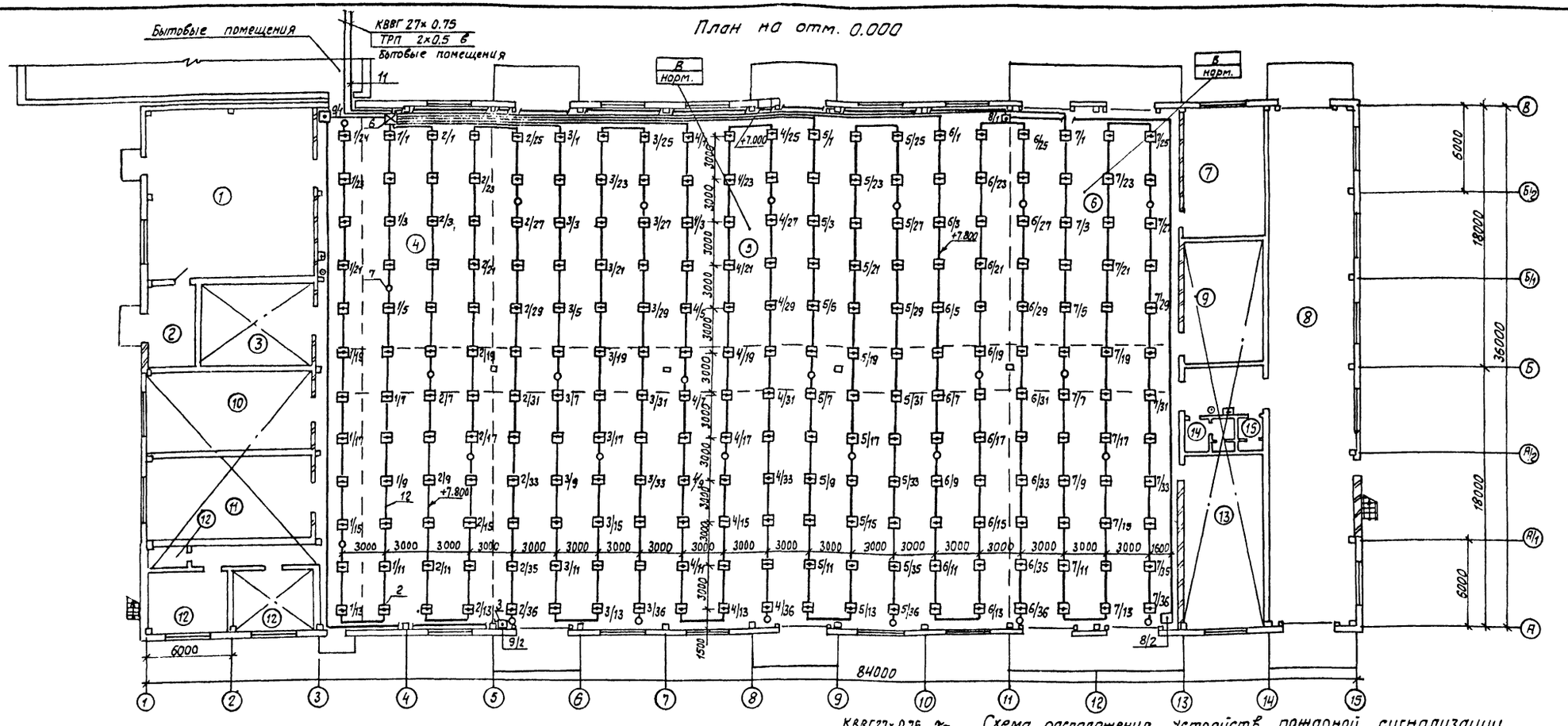

Схема расположения устройств пожарной сигнализации

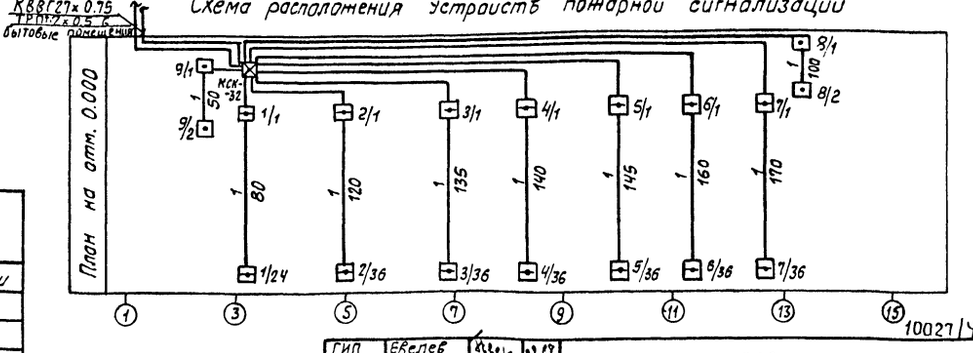

10027/4

Экспликация помещений

Номер по плану	Наименование
1	Кузнечно-сварочный и медницко-радиаторный участок
2	Трансформаторная подстанция
3	Участок обкатки и проверки двигателей
4	Участок текущего ремонта агрегатов
5	Участок текущего ремонта автомобилей

продолжение

Номер по плану	Наименование
6	Участок ТО-1 и ТО-2 автомобилей
7	Участок обслуживания электрооборудования
8	Участок диагностирования автомобилей
9	ИРК и промежуточный склад запасных частей и ремонтных материалов
10	Шиномонтажный участок

продолжение

Номер по плану	Наименование
11	Деревообрабатывающий и обойный участок
12	Участок обслуживания и зарядки аккумуляторов
13	Участок обслуживания топливной аппаратуры гидроцистем
14	Мужская уборная
15	Женская уборная

ГИП	Евелев		03.89
Нач.отд	Калганов		11.88
Гл.инж.	Пойкин		11.88
Гл.спец.	Курицын		XII.87
Рук.гр.	Гордиенко		03.89
Техник	Чеснокова		03.89

ТП 503-4-55.88 2СС

Производственный корпус станции технического обслуживания на 800 грузовых автомобилей

Производственные помещения

Стадия	Лист	Листов
Р	2	

План на отм. 0.000
Схема расположения устройств пожарной сигнализации

ГИПРОПРОМЭЛЬЭЛЕКТРОЙ г. Саратов

Привязан

Инв. N

Н.контр. Толмачёв

Копировал: Леденева

Формат А2

Концентратор
приемно - контрольный
охранно - пожарный
КПКОП 01041-30-1-ТОПАЗ

Устройство базовое А1

Кон.	ХР10 Цепь	ХР13 Цепь	Кон.
1	Шлейф А-1	АСПТ-1	1
2	Шлейф Б-1	-25,5В Аккум-24В	2
3	Шлейф А-2	АСПТ-2	3
4	Шлейф Б-2	-25,5В Аккум-24В	4
5	Шлейф А-3	АСПТ-3	5
6	Шлейф Б-3	-25,5В Аккум-24В	6
7	Шлейф А-4	АСПТ-4	7
8	Шлейф Б-4	-25,5В Аккум-24В	8

Кон.	ХР11 Цепь	ХР14 Цепь	Кон.
1	Шлейф А-5	АСПТ-5	1
2	Шлейф Б-5	-25,5В Аккум-24В	2
3	Шлейф А-6	АСПТ-6	3
4	Шлейф Б-6	-25,5В Аккум-24В	4
5	Шлейф А-7	АСПТ-7	5
6	Шлейф Б-7	-25,5В Аккум-24В	6
7	Шлейф А-8	АСПТ-8	7
8	Шлейф Б-8	-25,5В Аккум-24В	8

Кон.	ХР12 Цепь	ХР15 Цепь	Кон.
1	Шлейф А-9	АСПТ-9	1
2	Шлейф Б-9	-25,5В Аккум-24В	2
3	Шлейф А-10	АСПТ-10	3
4	Шлейф Б-10	-25,5В Аккум-24В	4

Кон.	ХР9 Цепь	ХР6 Цепь	Кон.
1	Реле „Пожар"1	Питание ячеек	1
2	Реле „Пожар"2	Имитатор 1	2
3	Звонок 1	Блокир. „Авария"	3
4	Звонок 2	Шина А	4
5	Звонок 1. Сигн. лам. 1	Имитатор 2	5
6	Сигнальн. лампа 2	Звуковой сигнал	6
7	Дверной конт. 1	Выход „Пожар"	7
8	Дверной конт. 2	Блокир. выхода	8

Кон.	ХР8 Цепь	ХР7 Цепь	Кон.
1	Реле „Пожар"3	+9.1В	1
2	~220	Выход „Авария"	2
3	~220	+15.6В	3
4	Аккум. +24В	Инвертор	4
5	Реле „Авария"1	Выход „Тревога"	5
6	Реле „Авария"2	Имитатор 3	6
7	Реле „Тревога"1	-25,5В Аккум-24В	7
8	Реле „Тревога"2	+25.5В	8

200 201 202 203 204 205 206 207 208 209 210 211 212 213 214 215 216 217 218 219

~220В

20 (ПВ1×0.75)

АВВГ 2×4.0

6СТ-50ЭМ

КСК-32

Д R1

КВВГ 27×0.75 от внутриплощадочных сетей СТО

КВВГ 27×0.75 к внутриплощадочным сетям СТО

ЛТВ-П 2×0.6

1/1 1/24 2/1 2/36 3/1 3/36 4/1 4/36 5/1 5/36 6/1 6/36 7/1 7/36 8/1 8/2 9/1 9/2

Охранная сигнализация	Бытовые помещения	Луч 10	Бухгалтерия
Пожарная сигнализация	Производственные помещения	Луч 1	Участок текущего ремонта агрегатов
		Луч 2	Участок текущего ремонта агрегатов. Участок текущего ремонта автомобилей
		Луч 3	Участок текущего ремонта автомобилей
		Луч 4	Участок текущего ремонта автомобилей
		Луч 5	Участок текущего ремонта автомобилей
		Луч 6	Участок текущего ремонта автомобилей. Участок ТО-1 и ТО-2 автомобилей
		Луч 7	Участок ТО-1 и ТО-2 автомобилей
		Луч 8	Участок ТО-1 и ТО-2 автомобилей
		Луч 9	Участок текущего ремонта агрегатов. Участок текущего ремонта автомобилей

Инв. N подл. | Подпись и дата | Взам. инв. N

Типовой проект 503-4-55.88 Альбом IV

10027/4

ГИП	Евелев		11.88
Нач. отд.	Калганов		11.88
Гл. инж.	Пойкин		11.88
Гл. спец.	Курицын		11.88
Рук. гр.	Гордиенко		
Техник	Чеснокова		
Н. контр.	Толмачева		

ТП 503-4-55.88 2СС

Производственный корпус станции технического обслуживания на 800 грузовых автомобилей

Производственные помещения

Схема подключений

Стадия	Лист	Листов
Р	3	

ГИПРОПРОМСЕЛЬСТРОЙ г. Саратов

Привязан

Инв. N

Копировал: Леденева Формат А2

Альбом IV

Типовой проект 503-4-55.88

Инв.№ подл. | Подпись и дата | Взам.инв.№

Вид спереди
Дверь не показана

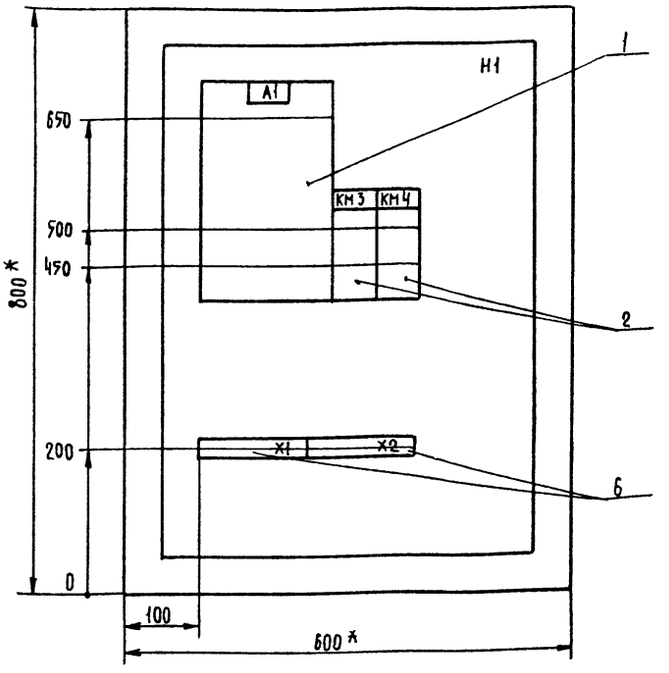

Дверь ящика
Вид спереди

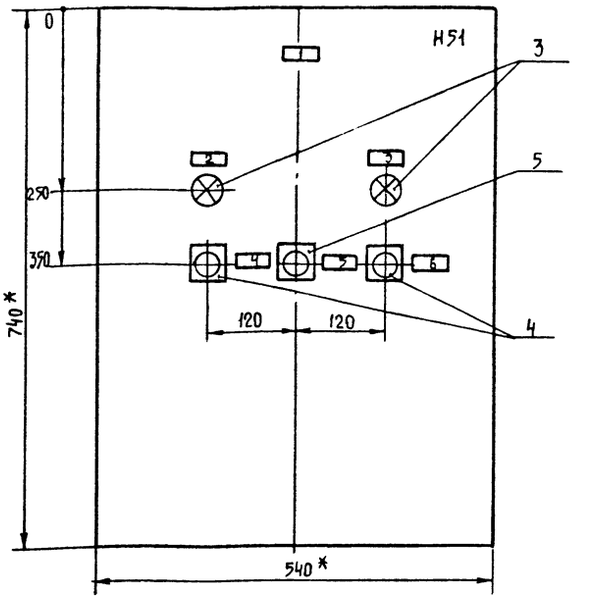

1. Глубина ящика 350мм
2. * Размеры для справок.

10027/4

ГИП	Евлев		02.88
Нач.отд.	Калганов		02.88
Гл.спец.	Хомяков		02.88
Рук.гр.	Родионова		02.88
Инж.	Гурова		02.88
Н.контр.	Толмачева		02.88

ТП 503-4-55.88 АП-01-000Б

Ящик 83Я
Чертеж общего вида

Стадия	Масса	Масштаб
—	—	1:5
Лист	Листов	
	1	

ГИПРОПРОМСЕЛЬСТРОЙ г. Саратов

Привязан

Инв.№

Копировал: Несмеянова

Формат А3

Альбом IV

Типовой проект 503-4-55.88

Инв.№ подл. | Подпись и дата | Взам.инв.№

Панель	Надпись	Поз. обозначение	Место надписи	Текст	Кол.	Вид шрифта	Заготовка
	1	—	Табличка	Задвижка 83	1		
	2	HL1	То же	Открыта	1		
	3	HL2	—"—	Закрыта	1		
	4	SB2	—"—	Открыть	1		
	5	SB1	—"—	Стоп	1		
	6	SB3	—"—	Закрыть	1		

Привязан

Инв.№

ГИП	Евлев		03.88
Нач.отд.	Калганов		02.88
Гл.спец	Хомяков		02.88
Рук.гр.	Родионова		02.88
Инж.	Гурова		02.88
Н.контр.	Толмачева		02.88

ТП 503-4-55.88 АП-01-002

Ящик 83Я.
Перечень надписей

Стадия	Лист	Листов
—	—	1

ГИПРОПРОМСЕЛЬСТРОЙ г. Саратов

Копировал: Несмеянова

Формат А4

Альбом IV

Типовой проект

Инв.№ подл. | Подпись и дата | Взам.инв.№

Формат	Зона	Поз.	Обозначение	Наименование	Кол.	Примеч.
				Документация		
А3			АП-01-000Б	Чертеж общего вида		
А3			АП-01-000Х	Схема электрическая соединений		
А4			АП-01-002	Перечень надписей		
				Сборочные единицы		
		1		Блок Б5437-3074 ГУХЛ4	1	A1
				H1		
		2		Пускатель ПМЛ-Н01046	2	КМ3, КМ4
				H51		
		3		Арматура светосигнальная, ~ 220 В		HL1, HL2
				АС 42023У3	2	
				Выключатель КЕ-011У3		
		4		исп.2, толкатель черный	2	SB2, SB3
		5		исп.2, толкатель красный	1	SB1
		6		Блок зажимов		
				Б324-4П25-В/8У3-10	2	X1, X2

10027/4

Привязан

Инв.№

ГИП	Евлев		03.88
Нач.отд.	Калганов		02.88
Гл.спец.	Хомяков		02.88
Рук.гр.	Родионова		02.88
Инж.	Гурова		02.88
Н.контр.	Толмачева		02.88

ТП 503-4-55.88 АП-01-001

Ящик 83Я.
Технические данные аппаратов

Стадия	Лист	Листов
—	—	1

ГИПРОПРОМСЕЛЬСТРОЙ г. Саратов

Копировал: Несмеянова

Формат А4

Задняя стенка

Дверь (вид со стороны монтажа)

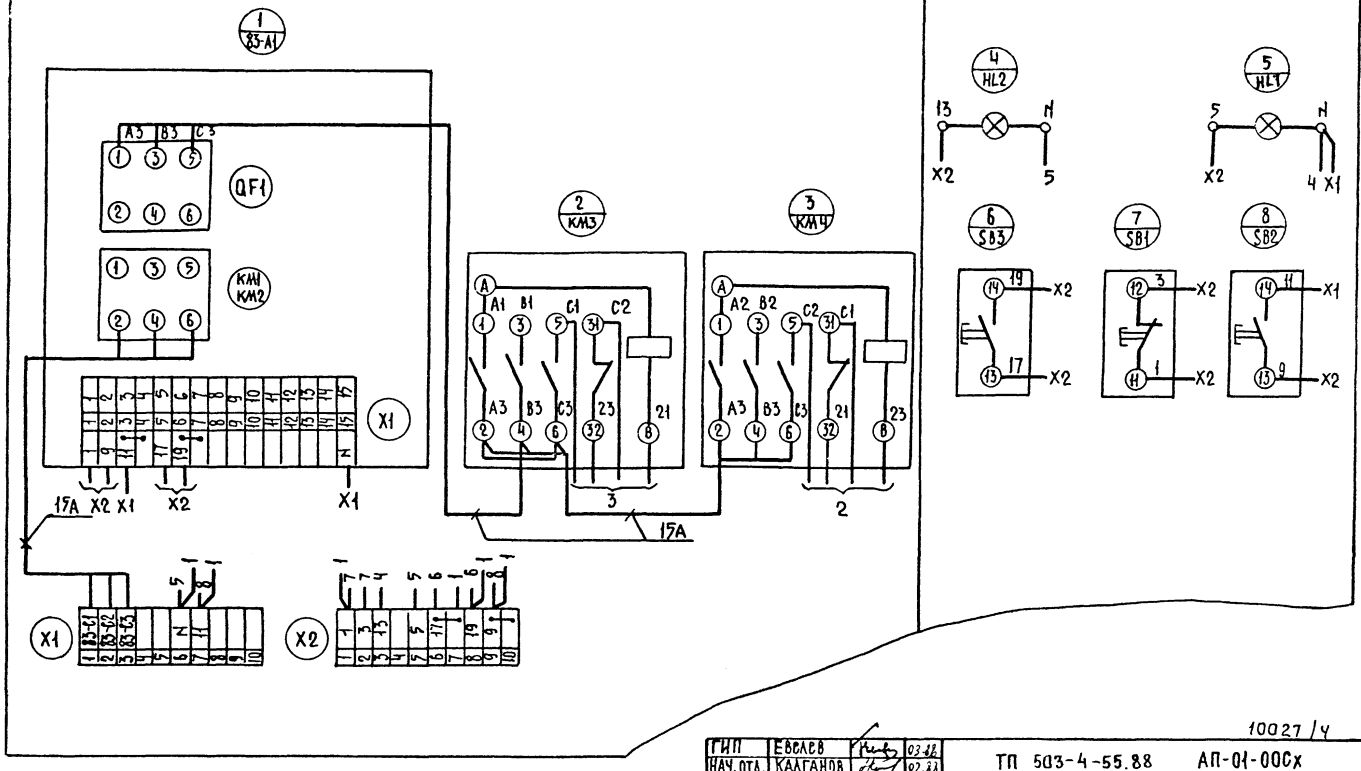

10027/4

ГИП	Евслев		03.88
НАЧ. ОТД.	КАЛГАНОВ		02.88
Гл. спец.	ХОМЯКОВ		02.88
РУК. ГР.	РОДИОНОВА		02.88
ИНЖ.	ГУРОВА		02.88
Н. КОНТР.	ТОЛМАЧЕВА		02.88

ТП 503-4-55.88 АП-01-00Сх

Ящик 83Я
Схема электрическая соединений

СТАДИЯ	МАССА	МАСШТАБ
—	—	—

ЛИСТ | ЛИСТОВ 1

ГИПРОПРОМСЕЛЬСТРОЙ г. САРАТОВ

ПРИВЯЗАН

ИНВ. №

КОПИРОВАЛ: НЕСМЕЯНОВА, Нес

ФОРМАТ А3

Типовой проект 503-4-55.88 Альбом IV

ИНВ. № ПОДЛ. | ПОДПИСЬ И ДАТА | ВЗАМ. ИНВ. №

53

Типовой проект 503-4-55.88 Альбом IV

Инв. № подл. | Подпись и дата | Взам. инв. №

Вид спереди

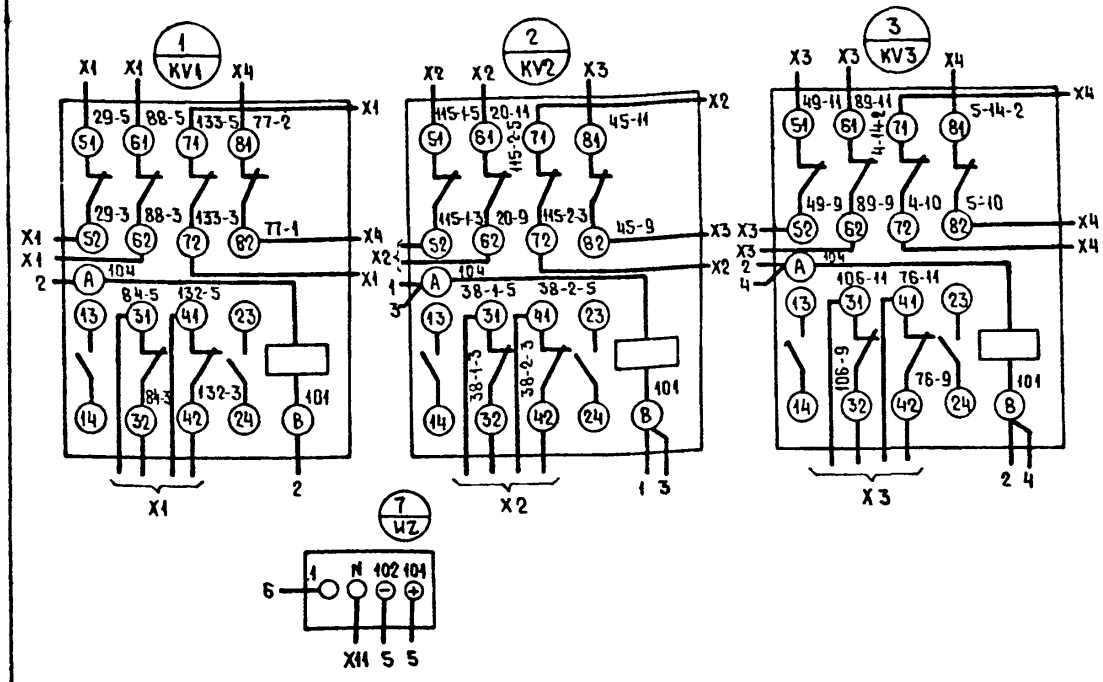

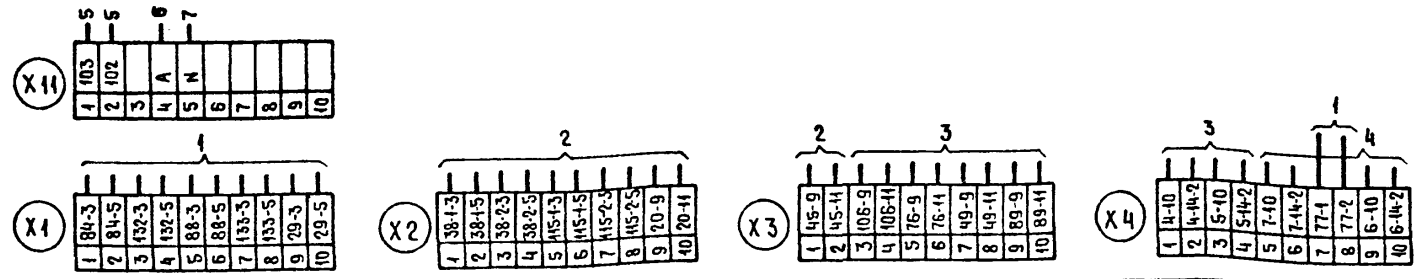

10027/4

ГИП	Евелев		03.88
Нач.отд.	Калганов		02.88
Гл.инж.отд.	Пайкин		02.88
Гл.спец.	Хомяков		11.88
Рук.гр.	Родионова		02.88
Инж.	Ушакова		02.88
Н.контр.	Толмачева		03.88

Привязан

Инв. №

ТП-503-4-55.88 АП-02-00СХ

Ящик Я.
Схема электрическая соединений

Стадия	Масса	Масштаб
—	—	—
Лист	Листов 1	

ГИПРОПРОМСЕЛЬСТРОЙ г. Саратов

Копировал: Ясакова Формат А3

Вид спереди
Дверь не показана

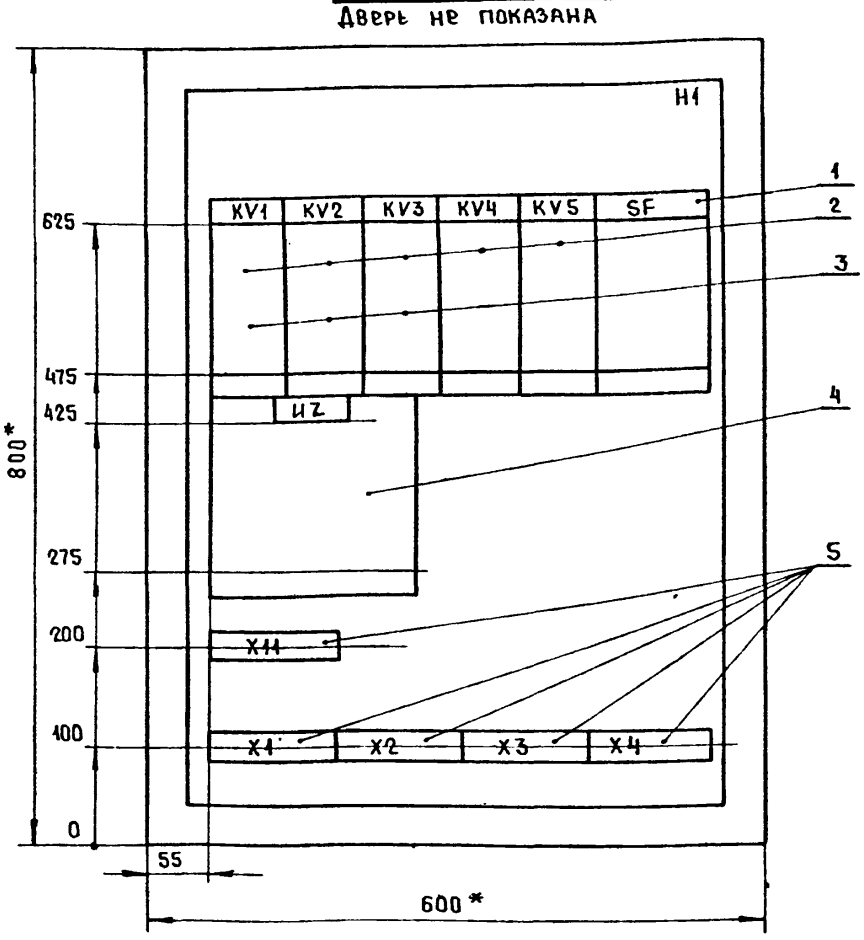

1. * Размеры для справок
2. Глубина ящика 350 мм

Привязан

Инв. №

ГИП	Евелев		03.88
Нач.отд.	Калганов		02.88
Гл.инж.отд.	Пайкин		02.88
Гл.спец.	Хомяков		11.88
Рук.гр.	Родионова		02.88
Инж.	Ушакова		02.88
Н.контр.	Толмачева		03.88

ТП 503-4-55.88 АП-02-00СБ

Ящик Я
Чертеж общего вида

Стадия	Масса	Масштаб
—	—	1:5
Лист	Листов 1	

ГИПРОПРОМСЕЛЬСТРОЙ г. Саратов

Копировал: Ясакова Формат А4

Формат	Зона	Поз.	Обозначение	Наименование	Кол.	Примеч.
				Документация		
А4			ТП-503-4-55.88-АП-02-00СБ	Чертеж общего вида		
А3			ТП-503-4-55.88-АП-02-00СХ	Схема электрическая		
				соединений		
				Сборочные единицы		
				H1		
		1		Выключатель АП50-		
				2МТУ3; 1,6А; $I_{отс}$ = 10 $I_{ном}$	1	SF
		2		Реле РПЛ 22046,- 24В	5	KV1...KV5
		3		Приставка контактная		
				ПКЛ-04046	3	KV1...KV3
		4		Блок БПН-11/2 УХЛ4		
				~220/-24	1	UZ
		5		Блок зажимов		
				БЗ24-4П25-В/ВУ3-10	5	X1...X4
						X11

10027/4

Привязан

Инв. №

ГИП	Евелев		03.88
Нач.отд.	Калганов		02.88
Гл.инж.отд.	Пайкин		02.88
Гл.спец.	Хомяков		11.88
Рук.гр.	Родионова		02.88
Инж.	Ушакова		02.88
Н.контр.	Толмачева		03.88

ТП 503-4-55.88 -АП-02-001

Ящик Я.
Технические данные аппаратов

Стадия	Лист	Листов
—	—	1

ГИПРОПРОМСЕЛЬСТРОЙ г. Саратов

Копировал: Ясакова Формат А4

Альбом IV

Типовой проект 503-4-55.88

Опросный лист №2
на щит типа Ш01-83УХЛ3

1. Наименование и адрес предприятия

2. Наименование объекта

3. Наименование и адрес заказчика

4. Наименование и адрес проектной организации институт „Гипропромсельстрой" г. Саратов ул. Рабочая 24

5. Завод-изготовитель - Ангарский электромеханический завод 665821 г. Ангарск, Иркутская обл.

6. Исполнение щита ЩУП3 — 0 0 5 — Е 0 0 1 3

7. Переменные технические данные принципиальной схемы управления

~~1~~	~~2~~	3	4	5	6	~~7~~	8	9	~~10~~	11	12	~~13~~

(ненужные вычеркнуть)

8. По данному опросному листу изготовить 1 щит(ов)

9. Обозначение щита(ов) по проекту электротехнической части объекта 1Щ

10. Количество приведенных панелей на один щит 2

11. Количество приведенных панелей на — щит(ов) —

12. Степень защиты щита - IP31, ~~IP41~~ по ГОСТ 14254-80
(ненужное вычеркнуть)

10027/4

ГИП	Евелев		03.88
Нач. отд.	Калганов		02.88
Гл. инж. отд.	Пайкин		02.88
Гл. спец.	Хомяков		11.88
Рук. гр.	Родионова		02.88
Инж.	Ушакова		02.88
Н. контр.	Толмачева		02.88

ТП 503-4-55.88 АП-04-00СБ

Производственный корпус станции технического обслуживания на 800 грузовых автомобилей

Производственные помещения

Стадия	Лист	Листов
Р	—	1

Щит 1Щ
Опросный лист №2

ГИПРОПРОМСЕЛЬСТРОЙ г. САРАТОВ

Привязан

Инв. №

Инв. № подл. | Подпись и дата | Взам. инв. №

Копировал: Савина Сав Формат А3

Альбом IV

Типовой проект 503-4-55.88

Опросный лист №1
на щит типа Ш01-83УХЛ3

1. Наименование и адрес предприятия

2. Наименование объекта

3. Наименование и адрес заказчика

4. Наименование и адрес проектной организации институт „Гипропромсельстрой" г. Саратов ул. Рабочая 24

5. Завод-изготовитель - Ангарский электромеханический завод 665821 г. Ангарск, Иркутская обл.

6. Исполнение щита ЩУП3 — 0 0 5 — Г 0 0 1 3

7. Переменные технические данные принципиальной схемы управления

~~1~~	~~2~~	3	4	5	~~6~~	~~7~~	8	9	~~10~~	11	12	~~13~~

(ненужные вычеркнуть)

8. По данному опросному листу изготовить 1 щит(ов)

9. Обозначение щита(ов) по проекту электротехнической части объекта 5Щ

10. Количество приведенных панелей на один щит 2

11. Количество приведенных панелей на — щит(ов) —

12. Степень защиты щита - IP31, ~~IP41~~ по ГОСТ 14254-80
(ненужное вычеркнуть)

10027/4

ГИП	Евелев		03.88
Нач. отд.	Калганов		02.88
Гл. инж. отд.	Пайкин		02.88
Гл. спец.	Хомяков		11.88
Рук. гр.	Родионова		02.88
Инж.	Ушакова		02.88
Н. контр.	Толмачева		02.88

ТП 503-4-55.88 АП-03-00СБ

Производственный корпус станции технического обслуживания на 800 грузовых автомобилей

Производственные помещения

Стадия	Лист	Листов
Р	—	1

Щит 5Щ
Опросный лист №1

ГИПРОПРОМСЕЛЬСТРОЙ г. Саратов

Привязан

Инв. №

Инв. № подл. | Подпись и дата | Взам. инв. №

Копировал Савина Сав Формат А3

55

Альбом IV

Типовой проект 503-4-55.88

Опросный лист N3
на щит типа Ш01-83УХЛ3

1. Наименование и адрес предприятия _____

2. Наименование объекта _____

3. Наименование и адрес заказчика _____

4. Наименование и адрес проектной организации институт "Гипропромсельстрой" г. Саратов ул. Рабочая 24

5. Завод-изготовитель - Ангарский электротехнический завод 665821 г. Ангарск, Иркутская обл.

6. Исполнение щита ЩУП3 – 005 – Е0013

7. Переменные технические данные принципиальной схемы управления

1	2	3	4	5	6	7	8	9	10	11	12	13
~~1~~	~~2~~	3	4	5	~~6~~	~~7~~	8	9	~~10~~	11	12	~~13~~

(ненужные вычеркнуть)

8. По данному опросному листу изготовить 2 шит (ов)

9. Обозначение щита (ов) по проекту электротехнической части объекта Ч(6)Щ

10. Количество приведенных панелей на один щит 2

11. Количество приведенных панелей на 2 шит (ов) 4

12. Степень защиты щита - IP31, ~~IP41~~ по ГОСТ 14254-80
(ненужное вычеркнуть)

Инв. № подл. | Подпись и дата | Взам. инв. №

10027/4

ГИП	Евелев		03.88
Нач. отд.	Калганов		02.88
Гл. инж. отд.	Лайкин		02.88
Гл. спец.	Хотяков		11.87
Рук. гр.	Родионова		02.88
Инж.	Ушакова		01.88
Н. контр.	Толмачева		03.88

Привязан

Инв. №

ТП 503-4-55.88 АП-05-00СБ

Производственный корпус станции технического обслуживания на 800 грузовых автомобилей

Производственные помещения

Стадия	Лист	Листов
Р	—	1

Щит Ч(6)Щ
Опросный лист N3

ГИПРОПРОМСЕЛЬСТРОЙ г. Саратов

копировал Лавцова формат А3

Альбом IV

Типовой проект 503-4-55.88

Опросный лист N4
на щит типа Ш01-83УХЛ3

1. Наименование и адрес предприятия _____

2. Наименование объекта _____

3. Наименование и адрес заказчика _____

4. Наименование и адрес проектной организации институт "Гипропромсельстрой" г. Саратов ул. Рабочая 24

5. Завод-изготовитель - Ангарский электротехнический завод 665821 г. Ангарск, Иркутская обл.

6. Исполнение щита ЩУП3 – 005 – Д0013

7. Переменные технические данные принципиальной схемы управления

1	2	3	4	5	6	7	8	9	10	11	12	13
~~1~~	~~2~~	3	4	5	~~6~~	~~7~~	8	9	~~10~~	11	12	~~13~~

(ненужные вычеркнуть)

8. По данному опросному листу изготовить 1 шит (ов)

9. Обозначение щита (ов) по проекту электротехнической части объекта 7Щ

10. Количество приведенных панелей на один щит 2

11. Количество приведенных панелей на — шит (ов) —

12. Степень защиты щита - IP31, ~~IP41~~ по ГОСТ 14254-80
(ненужное вычеркнуть)

Инв. № подл. | Подпись и дата | Взам. инв. №

10027/4

ГИП	Евелев		03.88
Нач. отд.	Калганов		02.88
Гл. инж. отд.	Лайкин		02.88
Гл. спец.	Хотяков		11.87
Рук. гр.	Родионова		02.88
Инж.	Ушакова		02.88
Н. контр.	Толмачева		03.88

Привязан

Инв. №

ТП 503-4-55.88 АП-06-00СБ

Производственный корпус станции технического обслуживания на 800 грузовых автомобилей

Производственные помещения

Стадия	Лист	Листов
Р	—	1

Щит 7Щ
Опросный лист N4

ГИПРОПРОМСЕЛЬСТРОЙ г. Саратов

gost.e-ecolog.ru