Типовой проект

503-4-55.88

Производственный корпус станции технического обслуживания на 800 грузовых автомобилей

Альбом III

Производственные помещения. Отопление и вентиляция.
Внутренние водопровод и канализация.

10027/03

КФ ЦИТП Инв.№ 10027/3

Привязан:

Инв. №

gost.e-ecolog.ru

Типовой проект

503-4-55.88

Производственный корпус станции технического обслуживания на 800 грузовых автомобилей

Альбом III

Состав проекта

Альбом I – Общая пояснительная записка. Технология производства. Технологические коммуникации.
Альбом II – Производственные помещения. Архитектурные решения. Конструкции железобетонные, конструкции металлические.
Альбом III – Производственные помещения. Отопление и вентиляция. Внутренние водопровод и канализация.
Альбом IV – Производственные помещения. Силовое электрооборудование. Электрическое освещение. Автоматизация производства. Связь и сигнализация. Пожарно-охранная сигнализация. Чертежи заданий заводам-изготовителям на электрооборудование, КИП и автоматику.
Альбом V – Бытовые помещения. Архитектурные решения. Конструкции железобетонные. Технология производства. Отопление и вентиляция. Внутренние водопровод и канализация. Силовое электрооборудование. Электрическое освещение. Автоматизация производства. Связь и сигнализация. Пожарно-охранная сигнализация. Чертежи заданий заводам-изготовителям на электрооборудование, КИП и автоматику.
Альбом VI – Чертежи индустриальных строительных конструкций и изделий.
Альбом VII – Спецификации оборудования.
Альбом VIII – Ведомости потребности в материалах.
Альбом IX – Сметы. Производственные помещения.
Альбом X – Сметы. Бытовые помещения.

Примененные типовые проектные решения:

904-02-14.85 Альбом III Приточная вентиляционная камера прямоточная с одной секцией воздухонагревателя. Регулирование температуры воздуха в помещении. Электрическая система регулирования.
904-02-15.85 Альбом II Приточная вентиляционная камера с одним вентилятором и электронагревателем клапана наружного воздуха.

Указанные альбомы распространяет Киевский филиал ЦИТП

Разработан:
проектным институтом
„Гипропромсельстрой"
Главный инженер института /Шестернев/
Главный инженер проекта /Евелев/

Рабочий проект
утвержден и введен в действие
институтом „Гипропромсельстрой"
Госагропрома СССР
Приказ № 120 от 1 апреля 1988 г.

КФ ЦИТП Инв.№ 10027/3
Привязан:
Инв.№

Типовой проект 503-4-55.88 Альбом III

Продолжение

Лист	Наименование	Стр.
	Содержание альбома СА	2
	Отопление и вентиляция ОВ	
1	Общие данные (начало)	3
2÷6	Общие данные (продолжение)	4÷8
7	Общие данные (окончание)	9
8	Местные отсосы от технологического	
	оборудования (начало)	10
9	Местные отсосы от технологического	
	оборудования (окончание)	11
10	План на отм. 0,000 между осями 1÷8; Б÷В	12
11	План на отм. 0,000 между осями 8÷15; Б÷В	13
12	План на отм. 0,000 между осями 1÷8; А÷Б	14
13	План на отм. 0,000 между осями 8÷15; А÷Б	15
14	Установка систем П1÷П6, В1÷В3, В5, В10,	
	В15÷В17	16
15	Установка систем П6; П7; В12	17
16	Спецификация отопительно-вентиляцион-	
	ных установок (начало)	18
17	Спецификация отопительно-вентиляцион-	
	ных установок (продолжение)	19
18	Спецификация отопительно-вентиляцион-	
	ных установок (окончание). Схемы	
	систем П3, П4, П6, П7	20
19	Схемы систем ВЕ1÷ВЕ11, П1, П2, П5	21
20	Схемы систем В1÷В3, В5÷В12, В14÷В18	22
21	Планы на отм. 3,600.	
	Схемы систем В9Р.	
	В10-П4, В11-П7	23
22	План на отм. 0,000	24
23	Редукционная вставка. Схема систе-	
	мы отопления 1	25
24	Схема системы теплоснабжения	
	установок П1÷П7. Узлы схемы	
	системы теплоснабжения П4÷П7	26

Лист	Наименование	Стр.
25	Фрагмент 1.2. Узлы схемы системы	
	теплоснабжения П1÷П3	27
26	Схема системы теплоснабжения	
	установок А1÷А6	28
27	Схема системы теплоснабжения	
	установок У1÷У4. Узлы схемы систе-	
	мы теплоснабжения У1÷У4	29
	Внутренние водопровод и канализация ВК	
1	Общие данные (начало)	30
2÷3	Общие данные (продолжение)	31÷32
4	Общие данные (окончание)	33
5	План на отм. 0,000. Фрагмент 1	34
6	Схемы систем В0, Т3, Т4, В4. Водомер-	
	ный узел	35
7	Планы площадок на отм. 3,600. Схемы	
	систем К9, В5, Т3, Т4	36
8	Схемы систем К1, В4, В5, В10, К9	37
9	План кровли с водосточными воронка-	
	ми. Схемы систем К2	38

10027/3

ГИП	Евелев		03.88	ТП 503-4-55.88	СА
Ст. инж.	Ромашова		3.88		
Привязан				Содержание альбома	Стадия: Р; Лист: 1; Листов: 1
Инв. №	Н. контр.	Толмачева	3.88		ГИПРОПРОМСЕЛЬСТРОЙ г. Саратов

Копировал: Сидорова

Формат А2

Инв. № подл. | Подпись и дата | Взам. инв. №

Альбом III

Типовой проект 503-4-55.88

Ведомость рабочих чертежей основного комплекта ОВ

Лист	Наименование	Примечание
1	Общие данные (начало).	
2÷6	Общие данные (продолжение).	
7	Общие данные (окончание).	
8	Местные отсосы от технологического оборудования (начало).	
9	Местные отсосы от технологического оборудования (окончание).	
10	План на отм.0.000 между осями 1÷8, Б÷В.	
11	План на отм.0.000 между осями 8÷15, Б÷В.	
12	План на отм.0.000 между осями 1÷8, А÷Б.	
13	План на отм. 0.000 между осями 8÷15, А÷Б.	
14	Установка систем П1÷П6, В1÷В3, В5, В10, В15÷В17.	
15	Установка систем П6, П7, В12.	
16	Спецификация отопительно-вентиляционных установок (начало).	
17	Спецификация отопительно-вентиляционных установок (продолжение).	
18	Спецификация отопительно-вентиляционных установок (окончание). Схемы систем П3, П4, П6, П7.	
19	Схемы систем ВЕ1÷ВЕ11, П1, П2, П5.	
20	Схемы систем В1÷В3, В5÷В12, В14÷В18.	
21	Планы на отм.3.600. Схемы систем ВЭР В10 – П4; В11 – П7.	
22	План на отм. 0.000.	
23	Редукционная вставка. Схема системы отопления 1.	
24	Схема системы теплоснабжения установок П1÷П7.	
	Узлы схемы системы теплоснабжения П4÷П7.	
25	Фрагменты 1,2. Узлы схемы системы теплоснабжения П1÷П3.	
26	Схема системы теплоснабжения установок А1÷А6.	
27	Схема системы теплоснабжения установок У1÷У4.	
	Узлы схемы системы теплоснабжения У1÷У4.	

Гл.спец. ТО Цыганок 11.03

Рук.гр. ТО Шульман

Инв.№ подл. | Подпись и дата | Взам.инв.№

Типовой проект разработан в соответствии с действующими нормами и правилами и предусматривает мероприятия, обеспечивающие взрывную, взрывопожарную и пожарную безопасность при эксплуатации здания.

Главный инженер проекта /Евелев/

Ведомость ссылочных и прилагаемых документов

Обозначение	Наименование	Примечание
	Ссылочные документы	
1.494-32	Зонты и дефлекторы вентиляционных систем	
5.904-4	Двери и люки для вентиляционных камер	
5.903-1	Узлы обвязки регулирующих клапанов на трубопроводах теплоснабжения калориферных установок	
1.494-10	Решетки щелевые регулирующие. Тип Р.	
5.904-1 вып. 0	Детали креплений воздуховодов.	
1.494-27 вып. 7	Воздухоприемные устройства с подвесными утепленными клапанами.	
5.904-38	Гибкие вставки к центробежным вентиляторам	
5.904-20	Клапаны огнезадерживающие.	
1.494-25, 4.904-25	Подставки под калориферы	
5.904-12 вып.1-35, 1-2, 1-29, 1-1; 1-8; 1-9; 1-15; 1-16; 1-28	Приточные вентиляционные камеры производительностью от 3,5 до 125 тыс. м³/ч	
5.904-10	Узлы прохода вентиляционных вытяжных шахт через покрытия промышленных зданий. Узлы прохода общего назначения.	
1.494-38 вып. 0	Воздухораспределители эжекционные панельные штампованные тип ВЭПш.	
5.904-22	Малогабаритные эжекционные панели штампованные тип МЭПш	
3.903-13	Опорные конструкции под водоподогреватели.	
3.904-24	Виброизолирующие основания для насосов различных типов, применяемых в санитарно-технических системах.	
4.904-69	Детали крепления санитарно-технических приборов и трубопроводов	
1.494-2 вып. 11, 12	Воздушно-тепловые завесы для ворот промышленных зданий	
4.904-37	Местные отсосы при ручной электросварке.	
5.904-13 вып. 0	Заслонки воздушные унифицированные для систем вентиляции	
1.494-35 вып. 1	Эжекторы низкого давления производительностью 1÷12 тыс. м³/час	
1.494-36 вып. 1	Шахты дымоудаления производственных зданий промышленных предприятий	
5.904-14	Вытяжное устройство общеобменных вентиляционных систем тип ВУР.	
5.904-18 вып. 0	Воздухораспределители для сосредоточенной подачи воздуха прямоструйные типа ВСП	
4.904-14 вып. 4,5,6	Изделия и детали трубопроводов для тепловых сетей	
5.903-7 вып. 1	Унифицированные конструкции приточных вентиляционных установок	
ОВ-02-148 вып. 1	Местные отсосы и укрытия к технологическому оборудованию машиностроительных заводов.	
	Прилагаемые документы	
ОВ.ВМ	ВМ по рабочим чертежам основного комплекта марки ОВ.	Альбом VIII
ОВ.СО	Спецификация оборудования	Альбом VII

10027/3

Привязан				
Инв.№				
ГИП	Евелев		03.88	ТП 503-4-55.88 -ОВ
Нач.отд.	Попова		3.88	
Гл.спец.	Федоркин		3.88	
Рук.гр.	Володченко		3.88	Производственный корпус станции технического обслуживания на 800 грузовых автомобилей
Вед.инж.	Лапшина		3.88	Производственные помещения
Н.контр.	Трамачева		3.88	Общие данные (начало)

Стадия	Лист	Листов
Р	1	27

ГИПРОПРОМСЕЛЬСТРОЙ г. Саратов

Копировал Евстигнеева

Формат А2

Альбом III

Типовой проект 503-4-55.88

Основные показатели по чертежам отопления и вентиляции

Наименование здания (сооружения) помещения	Объём, м³	Периоды года при tн, °С	Расход теплоты Вт (ккал/ч)					Экономия теплоты Вт (ккал/час)	Удельный расход теплоты на отопление Вт/м³ °К (ккал/час м³ °С)	Установленная мощность электродвигателей, кВт
			на отопление	на вентиляцию	на воздушно-тепловые завесы	на горячее водоснабжение	общий			
Производственные помещения	252576	-30	316123	995230	242208	27840	1581401	214904	0.27	
			272520	857957	208800	24000	1363277	185270	0.23	93.785

Гидравлические потери, Па (кгс/м²)

Наименование систем	-30°С
Система отопления 1	14602 (1490)
Система теплоснабжения установок П1÷П7	29204 (2980)
Система теплоснабжения установок У1÷У4	28518 (2910)
Система теплоснабжения установок А1÷А6	29008 (2960)
Необходимый напор	117600 (12000)

План - схема

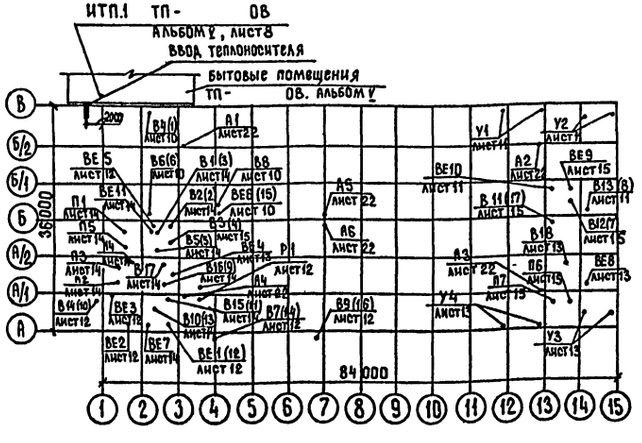

Общие указания

Проект разработан для района с расчётной зимней температурой -30°С. Снабжение теплом предусматривается от внешних тепловых сетей.

1. Отопление

Теплоносителем для производственных помещений служит вода с температурой 150-70°С. Отопление производственных помещений в нерабочее время предусмотрено нагревательными приборами и отопительными агрегатами на +5°С. Достижение нормируемых температур в рабочее время осуществляется за счет тепловыделений, перегрева приточного воздуха системами П2÷П7, нагревательными приборами. Внутренние температуры приняты по ГОСТ 12.1.005-76 „Воздух рабочей зоны" и равны +15°С.

2. Вентиляция

Вентиляция производственных помещений - приточно-вытяжная с механическим и естественным побуждением. Производственными вредностями являются: тепло, окись углерода, сварочный аэрозоль, двуокись азота и др. Для предотвращения распространения вредностей от технологического оборудования предусматривается устройство местных отсосов. При рассеянном выделении вредностей в помещение вентиляция рассчитана на растворение их до П.Д.К. На компенсацию вытяжки в помещения подаётся приточными системами воздух, подогреваемый в холодный период года. Для экономии энергоресурсов используется тепло удаляемого воздуха с применением рекуперативных теплоутилизаторов с промежуточным теплоносителем 3% раствором НОЖ-2И. Организовано две группы систем утилизации В10-П4, В11-П7. Годовая экономия тепла - 1007.9 ГДж (239.9 Гкал) или 42.8 т. у.т.

3. Горячее водоснабжение

Горячее водоснабжение - централизованное от внутриплощадочных сетей.

4. Общие положения

4.1. Проект выполнен в соответствии с требованиями СНиП 2.04.05-86 „Отопление, вентиляция и кондиционирование" и предусматривает следующие мероприятия.

а. предусмотрена блокировка на отключение всех систем вентиляции при срабатывании автоматических систем извещения о пожаре;

б. транзитные воздуховоды систем ВЕ1, ВЕ4, ВЕ5, ВЕ10, П2, П3 В5, В12, В18 покрыть огнезащитной пастой ОФП-МВ, S=15мм с пределом огнестойкости 0.25ч

4.2. Воздуховоды систем В5, В12 изолируются матами минераловатными на синтетическом связующем S=80мм, в качестве пароизоляционного слоя применена алюминиевая фольга по ГОСТ 618-83 S=0.1мм с проклейкой швов герметиком кремнийорганическим по ТУ6-02-857-74.

4.3. Воздуховоды, вентоборудование, крепления окрасить согласно СНиП 2.03.11-85 „Защита строительных конструкций от коррозии" эмалью ПФ-115 по грунтовке ГФ-021. Нагревательные приборы и подающие трубопроводы покрыть эмалью ПФ-837, обратные трубопроводы эмалью ПФ-115 по грунтовке ГФ-021. Воздуховоды систем В1, В14 изнутри покрываются грунтовкой ХС-010 (2 слоя), эмалью ХВ-785 (2 слоя), лаком ХВ-784 (1 слой)

4.4. Тепловая изоляция трубопроводов диаметром до 50мм включительно предусмотрена пухшнуром толщиной 30мм, диаметром свыше 50мм - маты минераловатные толщиной 40мм. Покровный слой для помещений с производством категории „В" из листов алюминия и алюминиевых сплавов по ГОСТ 21631-76* толщиной 0.25мм, для помещений с производством категорий „Г" и „Д" - стеклопластик по ТУ6-11-145-80.

4.5. Закрепить стояки тепло-воздушных завес к строительным конструкциям в соответствии с указаниями серии 1.494-2 вып. 11.

4.6 Для обслуживания и монтажа систем отопления и вентиляции использовать подъёмно-транспортные средства, предназначенные для технологических нужд всего предприятия.

4.7 Для ремонта систем отопления и вентиляции используется служба эксплуатации предприятия.

4.8 Воздуховоды системы В14 поставляются в комплекте с технологическим оборудованием (до наружной стены).

Привязан

10027/3

Инв.№

ГИП	Евелев		03.88
Нач. отд.	Попова		3.88
Гл. спец.	Федоркин		11.88
Рук. гр.	Володченко		11.88
Вед. инж.	Лапшина		11.88
Н. контр.	Голмачева		11.88

ТП 503-4-55.88 ОВ

Производственный корпус станции технического обслуживания на 800 грузовых автомобилей

Производственные помещения

Стадия	Лист	Листов
Р	2	

Общие данные (продолжение)

ГИПРОПРОМСЕЛЬСТРОЙ г. Саратов

Копировал: Романова

Формат А2

Инв.№ подл. | Подпись и дата | Взам. инв.№

Альбом III

Типовой проект 503-4-55.88

Характеристика отопительно-вентиляционных систем

Обозначение системы	Кол. систем	Наименование обслуживаемого помещения (технологического оборудования)	Тип установки	Вентилятор: тип, исполнение по взрывозащите	№	Схема исполнения	Положение	L, м³/ч	P, Па (кгс/м²)	n, об/мин	Электродвигатель: тип, исполнение по взрывозащите	N, кВт	n, об/мин	Воздухонагреватель: тип	№	кол.	Температура нагрева °С от	Температура нагрева °С до	Расход теплоты Вт (ккал/ч)	ΔP, Па (кгс/м²)	Система ВЭР: тип	№	Кол	Т-ра нагрева °С от	Т-ра нагрева °С до	Расход теплоты Вт (ккал/час)	ΔP, Па (кгс/м²)	Насос: Тип	Q м³/ч	H, м	Электродвигатель: Тип	N, кВт	n, об/мин	Примечание
П1	1	Кузнечно-сварочный																																
		и медницко-радиаторный участок. Участок																																
		обкатки и проверки	радиальный	В-Ц4-76															272776																
		двигателей		А8100-2	8	1	Пр315	17040	882/90	970	4А132М6	7.5	970	КСК3	10	2	-30	+15	(235152)	—	—	—	—	—	—	—	—	—	—	—	—	—	—	—	2ПК20
П2	1	Участок обслуживания																																Индивидуальная приточная камера
		и зарядки аккумуляторов		В-Ц4-75															52072																
			"	Е4.100	4	1	ПрО°	3060	500/65	1390	4А71А4	0.55	1390	КСК3	7	1	-30	+18.9	(44690)	—	—	—	—	—	—	—	—	—	—	—	—	—	—	—	
П3	1	Шиномонтажный участок. Деревообрабатывающий и обойный участок																																
				В-Ц4-75															35141																
			"	Е2,5100-3	2,5	1	ПрО°	2040	588/60	2740	4АА63В2	0.55	2740	КСК3	6	1	-30	+19.5	(30294)	—	—	—	—	—	—	—	—	—	—	—	—	—	—	—	То же
П4	1	Невыгороженные		В-Ц4-76															169580								90724								
		помещения	"	А8100-2	8	1	ЛО°	11000	980/100	970	4А132М6	7.5	970	КСК3	10	2	-5.3	+38	146190	—	ТП16-Т1РК03		4	-30	-6.3	(78210)	—	—	—	—	—	—	—	—	2ПК20
П5	1	То же		В-Ц4-75															131109																
			"	Е6,3095-2а	6.3	1	ЛО°	6850	882/90	1430	4А100L4	4.0	1430	КСК3	10	2	-30	+25	(113025)	—	—	—	—	—	—	—	—	—	—	—	—	—	—	—	2ПК10
П6	1	Участок ТО-1 и ТО-2 автомобилей. Участок																																
		диагностирования автомобилей.		В-Ц4-76															344532																
			"	А8100-2	8	1	ЛО°	18540	980/100	970	4А132М6	7.5	970	КСК4	10	2	-30	234	(297010)	—	—	—	—	—	—	—	—	—	—	—	—	—	—	—	2ПК20
																			251127								124180							
П7	1	Невыгороженные		В-Ц4-76																														
		помещения		А80952	8	1	ЛО°	15860	686/70	965	4А132S6	5.5	965	КСК3	10	2	-7.5	+3.8	216490		ТП16-Т1РК03		4	-30	-7.5	(107060)	—	—	—	—	—	—	—	—	2ПК20
А1÷А6	6	То же	А02-4	—	—	—	—	—	—	—	4А63В4	0.4	—	—	—	—	—	—	—	—	—	—	—	—	—	—	—	—	—	—	—	—	—	Отопительный агрегат
У1	2	Участок ТО-1 и ТО-2 автомобилей	радиальный	В-Ц4-75			Л180°												121104															
				Е6.3105-1	6.3	1	Пр180°	12000	—	950	4А100L6	2.2	950	КВБ	8	2	+14	+44	(104400)		—	—	—	—	—	—	—	—	—	—	—	—	—	—	3ВТ2.00.000-02
У4	2	То же	"	В-Ц4-75 Е6.3105-1	6.3	1	Л180° Пр180°	12000	—	950	4А100L6	2.2	950	КВБ	8	2	+14	+44	121104 (104400)		—	—	—	—	—	—	—	—	—	—	—	—	—	—	3ВТ100.000-02
У2		Участок диагностирования автомобилей		В-Ц4-75															121104																
			"	Е6.3105-1	6.3	1	Л180° Пр180°	12000	—	950	4А100L6	2.2	950	КВБ	8	2	+14	+44	(104400)		—	—	—	—	—	—	—	—	—	—	—	—	—	—	3ВТ100.000-02
У3	2	То же	"	В-Ц4-75 Е6.3105-1	6.3	1	Л180° Пр180°	12000	—	950	4А100L6	2.2	950	КВБ	8	2	+14	+44	121104 (104400)		—	—	—	—	—	—	—	—	—	—	—	—	—	—	3ВТ1.00.000-02
Р1	2	Участок текущего ремонта агрегатов	ПА2-12М	—	—	—	—	—	—	—	А0А2-21-2	1.5	—	—	—	—	—	—	—	—	—	—	—	—	—	—	—	—	—	—	—	—	—	Обеспыливающий агрегат
В1	1	Кузнечно-сварочный и медницко радиаторный участок	радиальный	В-Ц4-75																														
				Е315.100	3.15	1	ПрО°	3560	568/60	2850	4А80А2	1.5	2850	—	—	—	—	—	—	—	—	—	—	—	—	—	—	—	—	—	—	—	—	—	
В2	1	То же		В-Ц4-75																														
			"	Е315090-3	3.15	1	ПрО°	1800	900/92	2810	4А71В2	1.1	2810	—	—	—	—	—	—	—	—	—	—	—	—	—	—	—	—	—	—	—	—	—	

10027/3

ГИП	Евелев			ТП 503-4-55.88 ОВ
Нач. отдела	Попова			
Гл. спец.	Федоркин			Производственный корпус станции технического обслуживания на 800 грузовых автомобилей
Рук. гр.	Володченко			Производственные помещения — Стадия Р, Лист 3, Листов
Вед. инж.	Лапшина			Общие данные (продолжение)
Н. контр.	Толмачева			ГИПРОПРОМСЕЛЬЭЛЕКТРОСТРОЙ г. Саратов

Привязан

Инв. №

Инв. № подл. | Подпись и дата | Взам. инв. №

Копировал: Романова

Формат А2

Альбом III

Типовой проект 503-4-55.88

Продолжение

Обозначение системы	Кол. систем	Наименование обслуживаемого помещения (технологического оборудования)	Тип установки	Вентилятор: тип, исполнение по взрывозащите	№	Схема исполнения	Положение	L, м³/ч	P, Па, (кгс/м²)	n, об/мин	Электродвигатель: Тип, исполнение по взрывозащите	N, кВт	n, об/мин	Воздухонагреватель: тип	№	кол	температура нагрева, °С от	до	расход теплоты, Вт (ккал/ч)	ΔP, Па (кгс/м²)	Система ВЭР: Тип	№	Кол	Т-ра охлаждения, °С от	до	Расход теплоты, Вт (ккал/час)	ΔP, Па (кгс/м²)	Насос: Тип	σ, м³/ч	H, м	Электродвигатель: Тип	N, кВт	n, об/мин	Примечание
В3	1	Кузнечно-сварочный																																	
		и медницко-радиаторный участок	радиальный	В-Ц4-75 Е4.110	4	1	Пр0°	4170	650/66	1420	4А80А4	1.1	1420	—	—	—	—	—	—	—	—	—	—	—	—	—	—	—	—	—	—	—	—	—	
В4	1	То же	крышный	ВКР	5	—	—	5300	250/26	915	4А80А6У2	0.75	915	—	—	—	—	—	—	—	—	—	—	—	—	—	—	—	—	—	—	—	—	—	
В5	1	Участок обкатки и проверки двигателей	радиальный	В-Ц4-75 Е3,150902	3.15	1	Л0°	2550	882/90	2810	4А71В2	1.1	2810	—	—	—	—	—	—	—	—	—	—	—	—	—	—	—	—	—	—	—	—	—	
В6	2	То же	крышный	ВКР	4	—	—	2460	200/20	910	4А71А6У2	0.37	910	—	—	—	—	—	—	—	—	—	—	—	—	—	—	—	—	—	—	—	—	—	Резервный - на складе
В7	1	Участок текущего ремонта агрегатов	радиальный	В-Ц4-75 Е2,5095-2	2.5	1	Л0°	1500	500/51	2750	4АА63А2	0.37	2750	—	—	—	—	—	—	—	—	—	—	—	—	—	—	—	—	—	—	—	—	—	
В8	1	То же	—	—	—	—	—	2650	—	—	—	—	—	—	—	—	—	—	—	—	—	—	—	—	—	—	—	—	—	—	—	—	—	—	Технологическое оборудование
В9	1	Участок текущего ремонта автомобилей	радиальный	В-Ц4-75 Е3,150902	3.15	1	Пр0°	1440	700/71	2810	4А71В2	1.1	2810	—	—	—	—	—	—	—	—	—	—	—	—	—	—	—	—	—	—	—	—	—	
В10	1	Невыгороженные помещения	"	В-Ц4-70 А8.100-2	8	1	Л0°	16300	980/100	970	4А132М6	7.5	970	—	—	—	—	—	—	—	—	ТП25-Т1РК03	—	3	+17	+1	90758 (78240)	—	К 20/18	20	18	4А80В2	2.2	—	Система ВЭР
В11	1	То же	"	В-Ц4-75 Е10 090	10	1	Л0°	22550	1200/122	975	4А160S6	11	975	—	—	—	—	—	—	—	—	ТП25-Т1РК03	—	4	+17	+1,2	124398 (107240)	—	К 20/18	20	17Б/18	4А80В2	2.2	—	То же
В12	1	Участок диагностирования автомобилей	—	—	—	—	—	2550	—	—	—	—	—	—	—	—	—	—	—	—	—	—	—	—	—	—	—	—	—	—	—	—	—	—	Технологическое оборудование
В13	1	То же	крышный	ВКР	5	—	—	7000	200/20	915	4А80А6У2	0.75	915																						
В14	1	Участок обслуживания и зарядки аккумуляторов	радиальный	В-Ц4-75 Е2,5090	2.5	1	Л0°	400	600/61	2750	4АА63А2	0.37	2750	—	—	—	—	—	—	—	—	—	—	—	—	—	—	—	—	—	—	—	—	—	Эжектор ЭИ
В15	1	То же	"	В-Ц4-75 Е4.105	4	1	Л0°	2820	600/61	1390	4А71В4	0.75	1390	—	—	—	—	—	—	—	—	—	—	—	—	—	—	—	—	—	—	—	—	—	
В16	1	Деревообрабатывающий и обойный участок	"	В-Ц4-75 Е2,5105	2.5	1	Пр0°	1300	800/82	2740	4АА63В2	0.55	2740	—	—	—	—	—	—	—	—	—	—	—	—	—	—	—	—	—	—	—	—	—	
В17	1	Шиномонтажный участок	"	В-Ц4-75 Е2,5090	2,5	1	Л0°	430	600/61	2740	4АА63В2	0.55	2740	—	—	—	—	—	—	—	—	—	—	—	—	—	—	—	—	—	—	—	—	—	
В18	1	Санузлы	канальный	ВК	6У4	—	—	150	—	—	—	0.025	—	—	—	—	—	—	—	—	—	—	—	—	—	—	—	—	—	—	—	—	—	—	

Примечание:

Вентоборудование подобрано с учетом потерь и подсоса воздуха через неплотности.

Инв. № подл. | Подпись и дата | Взам. инв. №

Привязан

Инв. №

ГИП	Евелев		03.88
Нач. отд.	Попова		11.88
Гл. спец.	Федоркин		11.88
Рук. гр.	Володченко		11.88
Вед. инж.	Лапшина		11.88
Н. контр.	Толмачева		11.88

100271/3

ТП 503-4-55.88 ОВ

Производственный корпус станции технического обслуживания на 800 грузовых автомобилей

Производственные помещения

Стадия	Лист	Листов
Р	4	

Общие данные (продолжение)

ГИПРОПРОМСЕЛЬСТРОЙ г. Саратов

Копировал: Романова

Формат А2

Альбом III

Типовой проект 503-4-55.88

Параметры выбросов веществ в атмосферу

Цех или участок	Наименование оборудования	Источники выделения вредных веществ: наименование	номер на план-схеме	количество	Выделение и выбросы вредных веществ: наименование вещества	выделение г/с	выделение т/год	Высота источника выброса H, м	Диаметр устья трубы, D, м	Параметры газовоздушной смеси на выходе из источника: скорость, м/с	объем, м³/с	температура, °С	концентрация, мг/м³	Фоновая концентрация, мг/м³	ПДК вредных веществ в приземном слое, мг/м³: на промплощадке на 2 м ПДК рабочей зоны	в атмосферном воздухе населенных мест	Максимальная расчетная концентрация вредных веществ мг/м³: на промплощадке	на границе санитарно-защитной зоны
Кузнечно-сварочный и медницко-радиаторный участок	Установка для очистки радиаторов от накипи М423	В1	3	1	щелочь	0.0027	0.012	10.4	0.4	7.8	0.98	25	2.75	0	0.15	0.01	0.0011	0.0011
	Стол для электросварочных работ ОКС7523	В3	4	1	пыль	0.0026	0.018						2.65	0	1.2	0.5	0.028	0.0267
					окись марганца	0.000073	0.0005	10.4	0.4	9.15	1.158	25						
					фтористый водород	0.00014	0.001						0.06	0	0.09	0.01	0.00005	0.00005
	Стенд для комплексных работ по ремонту радиаторов 3092	В2	2	1	свинец	0.00000017	0.0000012	10.4	0.25	10.19	0.5	25	0.12	0	0.15	0.02	0.0001	0.0801
													0.00034	0	0.003	0.0003	0.0000	0.0000
	Общеобменная вентиляция	В4	1	1	щелочь	0.0007	0.01						0.47	0	0.15	0.01	0.0011	0.0011
					пыль	0.0009	0.013	9.4	0.4	11.7	1.47	25	0.61	0	1.2	0.5	0.028	0.0267
					окись марганца	0.000024	0.00035						0.016	0	0.09	0.01	0.00005	0.00005
					фтористый водород	0.000047	0.00068						0.032	0	0.15	0.02	0.0001	0.0001
					свинец	0.00000005	0.0000007						0.00003	0	0.003	0.0003	0.0000	0.0000
Участок обкатки и проверки двигателей	Стенд для обкатки и испытания тракторных дизелей КИ-5540М	В5	5	1	сернистый ангидрид	0.189	1.03						266.2	0	3	0.5	0.159	0.16
					сажа	0.149	0.8						209.9	0	1.2	0.15	0.14	0.137
					окись углерода	0.965	5.26	14.4	0.315	9.5	0.71	80	1359	0	6	5	0.49	0.51
					двуокись азота	0.388	2.12						546.5	0	1.5	0.085	0.159	0.177
					углеводороды	0.288	1.57						405.6	0	90	5	0.215	0.215
	Общеобменная вентиляция	В6	6	1	сернистый ангидрид	0.0095	0.014	9.4	0.4	5.41	0.68	25	1.4	0	3	0.5	0.159	0.16
					сажа	0.00075	0.011						1.1	0	1.2	0.15	0.14	0.137
					окись углерода	0.0049	0.071						7.2	0	6	5	0.49	0.51
					двуокись азота	0.00195	0.028						2.9	0	1.5	0.085	0.159	0.177
					углеводороды	0.0015	0.022						2.2	0	90	5	0.215	0.215

Инв.№ подл. | Подпись и дата | Взам. инв.№

Привязан

Инв.№

ГИП	Евелев		01.88
Нач.отд	Попова		01.88
Гл.спец.	Федоркин		01.88
Рук.гр.	Грибасова		01.88
Ст.инж.	Михайлова		01.88
Н.контр.	Толмачева		1.88

10027/3

ТП 503-4-55.88 -ОВ

Производственный корпус станции технического обслуживания на 800 грузовых автомобилей

Производственные помещения

Стадия	Лист	Листов
Р	5	

Общие данные (продолжение)

ГИПРОПРОМСЕЛЬСТРОЙ г. Саратов

Копировал: Борисова

Формат А2

Альбом III

Типовой проект 503-4-55.88

продолжение

Цех или участок	Наименование оборудования	Источники выделения вредных веществ: наименование	номер на плане-схеме	количество	Выделение и выбросы вредных веществ: наименование вещества	выделение г/с	выделение т/год	Высота источника выброса H, м	Диаметр устья трубы, D, м	Параметры газовоздушной смеси на выходе из источника: скорость, м/с	объем, м³/с	температура, °С	концентрация, мг/м³	Фоновая концентрация, мг/м³	ПДК вредных веществ в приземном слое, мг/м³: на промплощадке 0,3 ПДК рабочей зоны	в атмосферном воздухе населенных мест	Максимальная расчетная концентрация вредных веществ мг/м³: на промплощадке	на границе санитарно-защитной зоны
Участок текущего ремонта агрегатов	Машина для очистки ОМ 13661-01	ВЕБ	15	1	окись углерода	0.15	0.55	10,4	0,159	4,89	0,097	100	1546	0	6	5	0,49	0,51
					двуокись азота	0,0068	0,025						70,1	0	1,5	0,085	0,169	0,177
					сернистый ангидрид	0.15	0,546						1546	0	3	05	0,159	0,16
					пыль	0,0017	0,006						17,5	0	1,2	0,5	0,028	0,0267
	Стол рабочий с вытяжным шкафом, шкаф сушильный вакуумный	87	14	2	эпихлоргидрин	0,00002	0,00018						0,048	0	0,3	0,2	0,00	0,00
					этилендиамин	0,00002	0,00018						0,048	0		0,03	0,00003	0,00003
					дибутилфталат	0,00001	0,00009	10,4	0,25	0,56	0,42	25	0,024	0	0,15	0,2	0,00	0,00
Участок текущего ремонта автомобилей	Пост текущего ремонта автомобилей	89	16	1	окись углерода	0,68	0,25	14,4	0,25	8,15	0,4	80	1700	0	6	5	0,49	0,51
					двуокись азота	0,27	0,097						675,0	0	1,5	0,085	0,169	0,177
					углеводороды	0,2	0,07						500	0	90	5	0,215	0,215
					сернистый ангидрид	0,13	0,047						325	0	3	0,5	0,159	0,16
					сажа	0,11	0,04						275	0	1,2	0,15	0,14	0,137
	Общеобменная вентиляция	810	13	1	окись углерода	0,37	5,39	10,4	0,8	10,01	4,53	25	0,17	0	6	5	0,49	0,51
					двуокись азота	0,151	2,2						33,3	0	1,5	0,085	0,169	0,177
					сернистый ангидрид	0,074	1,08						16,3	0	3	0,5	0,159	0,16
					углеводороды	0,112	1,63						24,7	0	90	5	0,215	0,215
Участок диагностирования автомобилей	Стенд комплексной диагностики грузовых автомобилей	812	7	1	окись углерода	0,11	1,27	10,4	0,315	9,5	0,71	80	154,9	0	6	5	0,49	0,51
					углеводороды	0,019	0,22						26,7	0	90	5	0,215	0,215
					двуокись азота	0,008	0,09						11,3	0	1,5	0,085	0,169	0,177
					сажа	0,00011	0,0013						0,16	0	1,2	0,15	0,14	0,137
					свинец	0,00004	0,00046						0,06	0	0,003	0,0003	0,0000	0,0000
					сернистый ангидрид	0,0038	0,044						5,4	0	3	0,5	0,159	0,16

10027/3

ГИП	Евелев		01.88
Нач.отд.	Попова		01.88
Гл.спец.	Федоркин		01.88
Рук.гр.	Гридасова		01.88
Ст.инж.	Михайлова		01.88
Н.контр.	Толмачева		01.88

ТП 503-4-55.88 -08

Производственный корпус станции технического обслуживания на 800 грузовых автомобилей

Производственные помещения

Стадия	Лист	Листов
Р	6	

Общие данные (продолжение)

ГИПРОПРОМЕЛЬСТРОЙ г. Саратов

Привязан

Инв.№

Инв.№ подл. | Подпись и дата | Взам.инв.№

Копировал: Борисова Бориц

Формат А2

продолжение

Цех или участок	Наименование оборудования	Источники выделения вредных веществ: наименование	номер на план-схеме	количество	Выделение и выбросы вредных веществ: наименование вещества	Выделение г/с	Выделение т/год	Высота источника выброса H, м	Диаметр устья трубы, Д, м	Параметры газовоздушной смеси на выходе из источника: скорость, м/с	объем, м³/с	температура, °С	концентрация, мг/м³	Фоновая концентрация, мг/м³	ПДК вредных веществ в приземном слое, мг/м³: на промплощадке 0.3 ПДК рабочей зоны	в атмосферном воздухе населенных мест	Максимальная расчетная концентрация вредных веществ мг/м³: на промплощадке	на границе санитарно-защитной зоны
Участок диагностирования автомобилей	Общеобменная вентиляция	В13	8	1	окись углерода	0.37	5.39	9.4	0.5	19.08	1.94	25	190.7	0	6	5	0.49	0.51
					углеводороды	0.112	1.63						57.7	0	90	5	0.215	0.215
					двуокись азота	0.149	2.17						76.8	0	1.5	0.085	0.169	0.177
					сажа	0.0578	0.84						29.8	0	1.2	0.15	0.14	0.137
					сернистый ангидрид	0.074	1.08						38.1	0	3	0.5	0.157	0.16
Шиномонтажный участок	Электровулканизатор ОШЗ-48	В17		1	окись углерода	0.00000008	0.0000007	10.4	0.2	3.8	0.119	25	0.0006	0	6	5	0	0
					сернистый ангидрид	0.00000004	0.00000041						0.00038	0	3	0.5	0	0
					дивинил	0.00000018	0.0000018						0.0015	0	30	3	0	0
					изопрен	0.00000014	0.0000013						0.0012	0	12	0.04	0	0
Деревообрабатывающий участок	Верстак специализированный с нижним отсосом	В16	9	1	пыль	0.036	0.16	10.4	0.25	7.4	0.36	25	100	0	1.2	0.5	0.028	0.0287
Участок обслуживания и зарядки аккумуляторов	Шкаф зарядный																	
	Верстак аккумуляторщика	В14	10	2	щелочь	0.000005	0.00007	4	0.315	2.44	0.19	25	0.026	0	0.15	0.01	0.0011	0.0011
					щелочь	0.00007	0.0011						0.4	0	0.15	0.01		
	Общеобменная вентиляция	В21	12		свинец	0.0000007	0.00001						0.02	0			0.0000	0.0000
					щелочь	0.000028	0.0004	10.4	0.2	0.95	0.03	25	0.93	0	0.15	0.01	0.0011	0.0011
	Стол с 3 тиглями	В15	11	1	свинец	0.0000002	0.0000009	10.4	0.315	10.01	0.78	25	0.0026	0	0.003	0.0003	0.8000	0.0000
Участок ТО-1 и ТО-2 автомобилей	Общеобменная вентиляция	В11	17	1	окись углерода	0.37	5.39	10.4	0.9	9.29	6.26	25	591	0	6	5	0.49	0.51
					углеводороды	0.112	1.63						17.9	0	90	5	0.215	0.215
					двуокись азота	0.149	2.17						23.8	0	1.5	0.085	0.169	0.177
					сажа	0.0578	0.84						9.2	0	1.2	0.15	0.14	0.137
					сернистый ангидрид	0.074	1.08						11.8	0	3	0.5	0.159	0.16

Защита атмосферы

Источниками загрязнения атмосферы от проектируемой СТО являются системы вентиляции местных отсосов и общеобменной вентиляции, удаляющие загрязненный воздух.

Для определения максимальных концентраций в приземном слое атмосферного воздуха на границе санитарно-защитной зоны выполнен расчет на ЭВМ по программе „Эфир-5".

Расчет произведен при нулевой фоновой концентрации, летней наружной температуре +22°С, скоростях ветра 0,5; 1,5; 5 м/с, коэффициенте стратификации -140. Концентрация по двуокиси азота и сернистому ангидриду, обладающие эффектом суммации, составляет 2 доли ПДК. План-схема дана на листе 1.

При привязке проекта следует:

1. Выполнить расчет с учетом фоновых загрязнений воздуха, физико-географических и метеорологических факторов.
2. Получить разрешение органов Госкомприроды на временно согласованный выброс (ВСВ) по двуокиси азота до появления научно-технических разработок по очистке выбросов.
3. Дать предложения по установлению предельно допустимых выбросов (ПДВ) для предприятия в целом в г/с и т/год.

Типовой проект 503-4-55.88

Инв. № подл. | Подпись и дата | Взам. инв. №

Привязан

Инв. №

10027/3

ГИП	Евелев		03.88
Нач. отд.	Попова		02.88
Гл. спец.	Федоркин		02.88
Рук. гр.	Гридасова		02.88
Ст. инж.	Михайлова		02.88
Н. контр.	Толмачева		02.88

ТП 503-4-55.88 - ОВ

Производственный корпус станции технического обслуживания на 800 грузовых автомобилей

Стадия	Лист	Листов
Р	7	

Производственные помещения

Общие данные (окончание)

ГИПРОПРОМЭЛЕКТРОЙ г. Саратов

Копировал: Борисова

Формат А2

Поз.	Наименование оборудования	Тип, марка, № чертежа	Завод-изготовитель	Ед. изм.	Кол.	Масса ед. оборудования, кг	Примечание
	4. Вентиляционное оборудование						
	Вентилятор крышный						
1	Установка для очистки газов						
	марка от напыли М 123						
2	Установка для приготовления и про-						
	гидравлическая испытательная						
	Гидравлический домкрат 2067						
5	Стол для электросварных						
	работ ОКС 7523						
	Стенд для испытания рабочих						
7	электродвигателей						
11	Электронный сопротивления						
	тангенсная СНЗ 6.124/12 М1						
	3. Участок обработки и проверки						
	редукторов						
4	Стенд для обработки и испыта-						

Наименование оборудования	Тип, марка, № чертежа	Завод-изготовитель	Ед. изм.	Кол.	Масса ед. оборудования, кг	Примечание
ний центробежных вентиляторов						
Стенд для испытания						
электродвигателей

Альбом III

Типовой проект 503-4-55.88

Продолжение

Технологическое оборудование			Характеристика выделяющихся вредностей	Объем вытяжки, м³/ч		Характеристика местного отсоса		Обозначение системы	Примечание
Поз.	Наименование	Кол.		На ед. оборуд.	Всего	Обозначение	Применяемые документы		
	автомобилей	1	углеводороды, сажа, сернистый ангидрид	650	650	отсос	технический паспорт	В9	
	8. Участок диагностирования автомобилей								
1	Стенд комплексной диагностики грузовых автомобилей КИ-8980	1	окись углерода, двуокись азота, углеводороды, свинец, сажа	650	650	отсос	технический паспорт	В12	
	10. Шиномонтажный участок								
9	Электровулканизатор ОШЗ-48	1	окись углерода, сернистый ангидрид, изопрен, дивинил	430	430	воронтообразный отсос	3600 × 8 × 0,014	В17	
	11. Деревообрабатывающий и обойный участок								
3	Верстак специализированный с нижним отсосом	1	пыль	1300	1300	встроенный отсос	технический паспорт	В16	
	12. Участок обслуживания и зарядки аккумуляторов								
1А	Верстак аккумуляторщика 9779.06	1	аэрозоль щелочи	100	100	встроенный отсос	технический паспорт	В14	
1Б	Шкаф зарядный 9779.04001	3	аэрозоль щелочи, водород	100	300	шкафное укрытие	то же	В14	
2	Стол с тремя тиглями для заливочных работ Р505А	1	свинец	1800 1020	2820	панель равномерного всасывания, три полукольцевых отсоса	"	В15	

10027/3

ГИП	Евлев		03.88
Нач.отд.	Попова		2.88
Гл.спец.	Федоркин		2.88
Рук.гр.	Володченко		2.88
Вед.инж.	Лапшина		2.88
Н.контр.	Толмачева		3.88

ТП 503-4-55.88 ОВ

Производственный корпус станции технического обслуживания на 800 грузовых автомобилей

Производственные помещения

Стадия	Лист	Листов
Р	9	

Местные отсосы от технологического оборудования (окончание)

ГИПРОПРОМСЕЛЬСТРОЙ г. Саратов

Привязан

Инв. № подл. | Подпись и дата | Взам. инв. №

Инв. №

Перепечатал Лаврова

Формат А2

Альбом III

Типовой проект 503-4-55.88

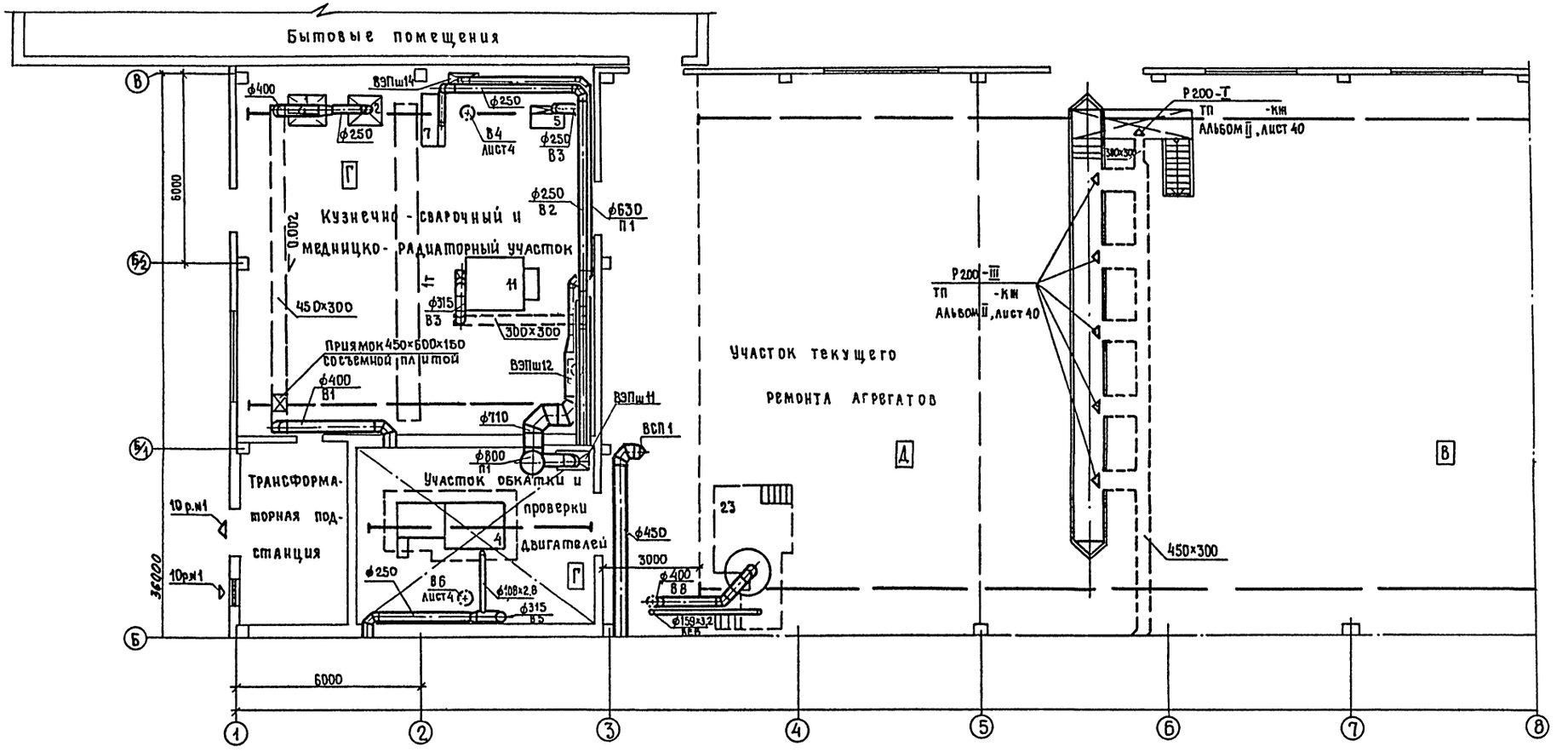

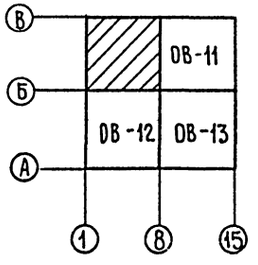

10027/3

ГИП	Евелев		03.88
Нач.отд.	Попова		II.88
Гл.спец.	Федоркин		II.88
Рук.гр.	Володченко		II.88
Вед.инж.	Лапшина		II.88
Н.контр.	Толмачева		8.88

ТП 503-4-55.88 ОВ

Производственный корпус станции технического обслуживания на 800 грузовых автомобилей

Производственные помещения

План на отм. 0.000 между осями 1÷8, Б÷В.

Стадия	Лист	Листов
Р	10	

ГИПРОПРОМСЕЛЬСТРОЙ г. Саратов

Привязан

Инв. №

Копировал Евстегнеева — формат А2

Нач.отд. СО-1	Зильберов		03.88
Нач.отд. ВК	Свирепов		03.88
Нач.отд. ЭЛТ	Калганов		03.88
Нач.отд. ТХ	Анисимов		03.88

Взам. инв. №

Подпись и дата

Инв. № подл.

Типовой проект 503-4-55.88 Альбом III

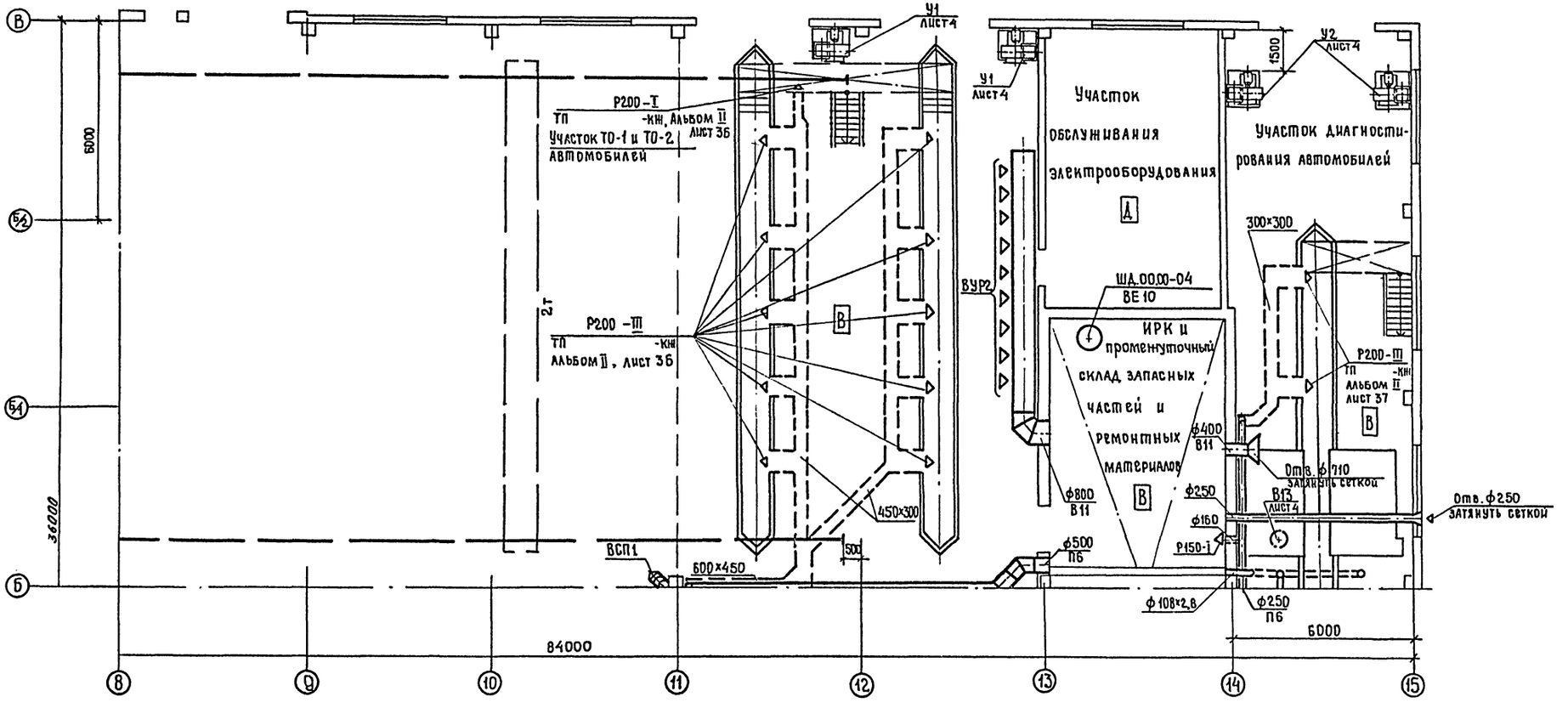

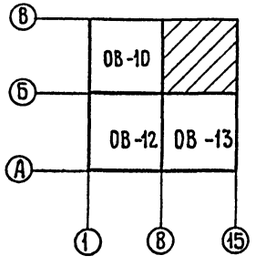

ГИП	Евелев		03.88
Нач.отд.	Попова		3.88
Гл.спец.	Федоркин		3.88
Рук.гр.	Володченко		3.88
Вед.инж.	Лапшина		3.88
Н.контр.	Толмачева		3.88

100271/3

ТП 503-4-55.88 -ОВ

Производственный корпус станции технического обслуживания на 800 грузовых автомобилей

Производственные помещения

Стадия	Лист	Листов
Р	11	

План на отм. 0.000 между осями 8÷15, Б÷В

ГИПРОПРОМСЕЛЬСТРОЙ г. Саратов

Привязан

Инв.№

Нач.отд. СО-1 Зильбергер
Нач.отд. ВК Свирепов
Нач. отд. ЭЛТ Калганов
Нач.отд. ТХ Анисимов

Инв.№ подл. | Подпись и дата | Взам.инв.№

Копировал Евстигнеева Формат А2

Альбом III

Типовой проект 503-4-55.88

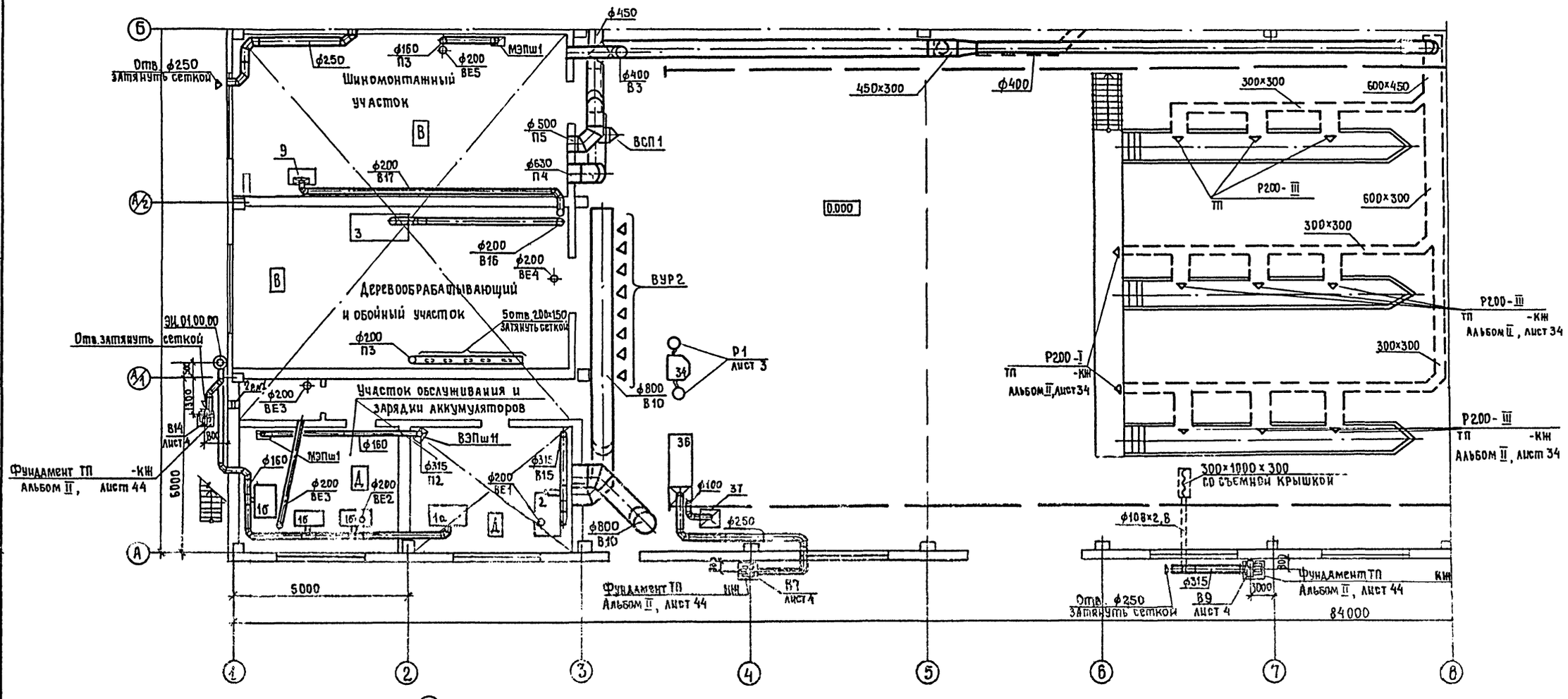

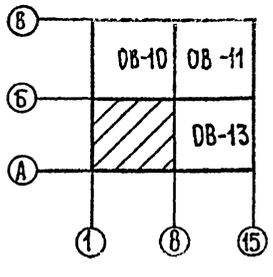

ГИП	Евелев		03.88
Нач.отд.	Поповапов		I.88
Гл.спец.	Федоркин		II.88
Рук.гр.	Володченко		I.88
Вед.инж.	Лапшина		II.88
Н.контр.	Толмачева		3.88

ТП 503-4-55.88 -ОВ

Производственный корпус станции технического обслуживания на 800 грузовых автомобилей

Производственные помещения

План на отм. 0.000 между осями 1÷8 А÷Б

Стадия	Лист	Листов
Р	12	

ГИПРОПРОМСЕЛЬСТРОЙ г. Саратов

Привязан

Инв.№

Копировал Евстегнеева

Формат А2

Инв.№ подл. | Подпись и дата | Взам. инв.№

Нач.отд. СО-1 Зильбертов 03.88
Нач.отд. ЗК Свирепов 03.88
Нач.отд. ЭЛТ Калгачов 03.88
Нач.отд. ТХ Анисимов 03.88

Типовой проект 503-4-55.88 Альбом III

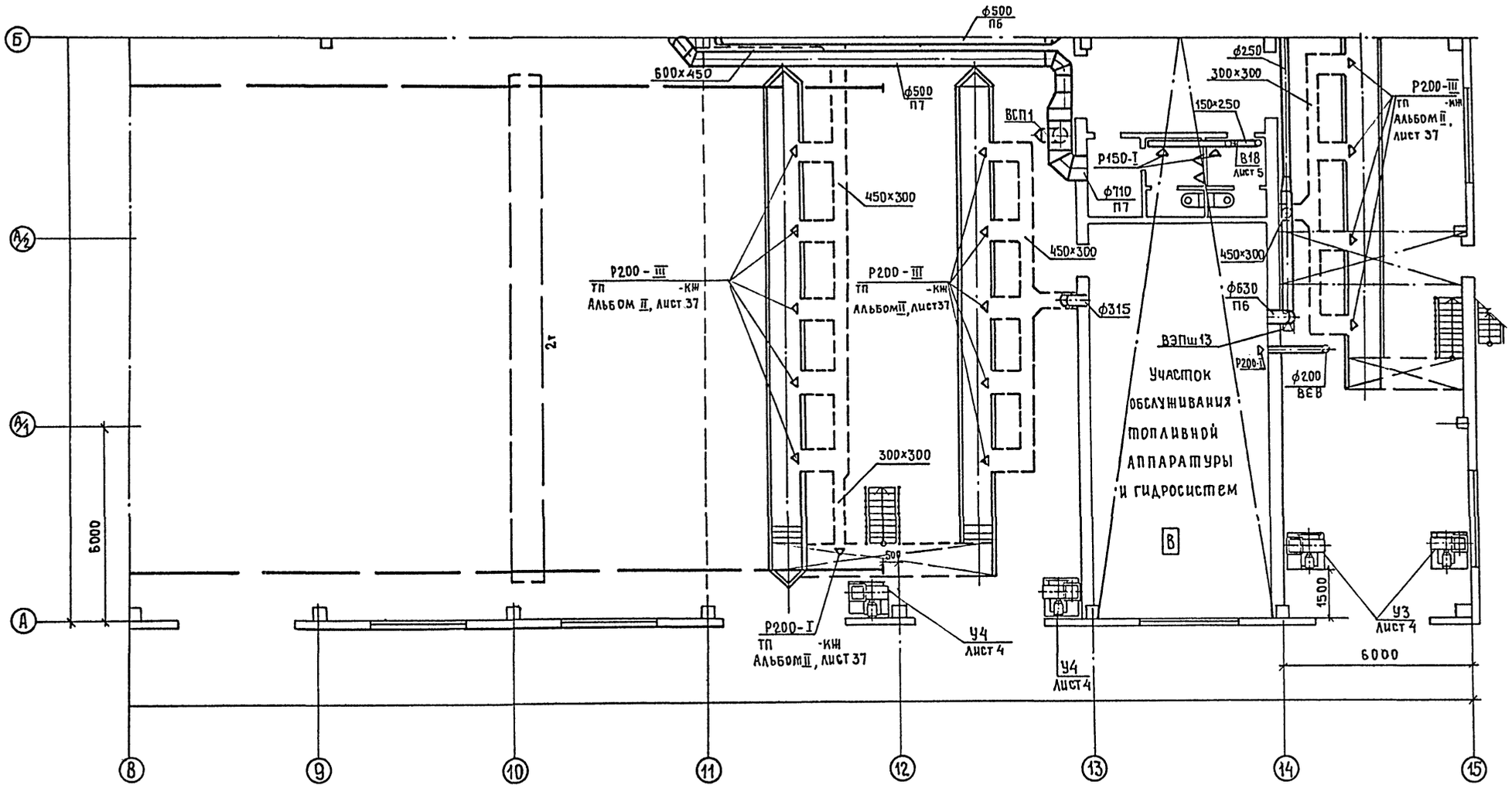

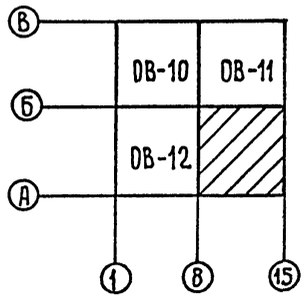

Нач. отд. СО-1	Зильберов		03.88
Нач. отд. ВК	Свиридов		03.88
Нач. отд. ЭлТ	Калганов		03.88
Нач. отд. ТХ	Анисимов		03.88

Инв.№ подл. | Подпись и дата | Взам. инв.№

ГИП	Евелев		03.88
Нач. отд	Попова		03.88
Гл. спец	Федоркин		03.88
Рук. гр.	Володченко		03.88
Ведущ.	Лапшина		03.88
Н. контр.	Толмачева		03.88

Привязан

Инв. №

10027/3

ТП 503-4-55.88 ОВ

Производственный корпус станции технического обслуживания на 800 грузовых автомобилей

Производственные помещения

Стадия	Лист	Листов
Р	13	

План на отм. 0.000 между осями В÷15; А÷Б

ГИПРОПРОМСЕЛЬСТРОЙ г. Саратов

Копировал Евстигнеева

Формат А2

Типовой проект 503-4-55.88 Альбом III

План на отм. 3.600 между осями 1÷3, А÷Б/1

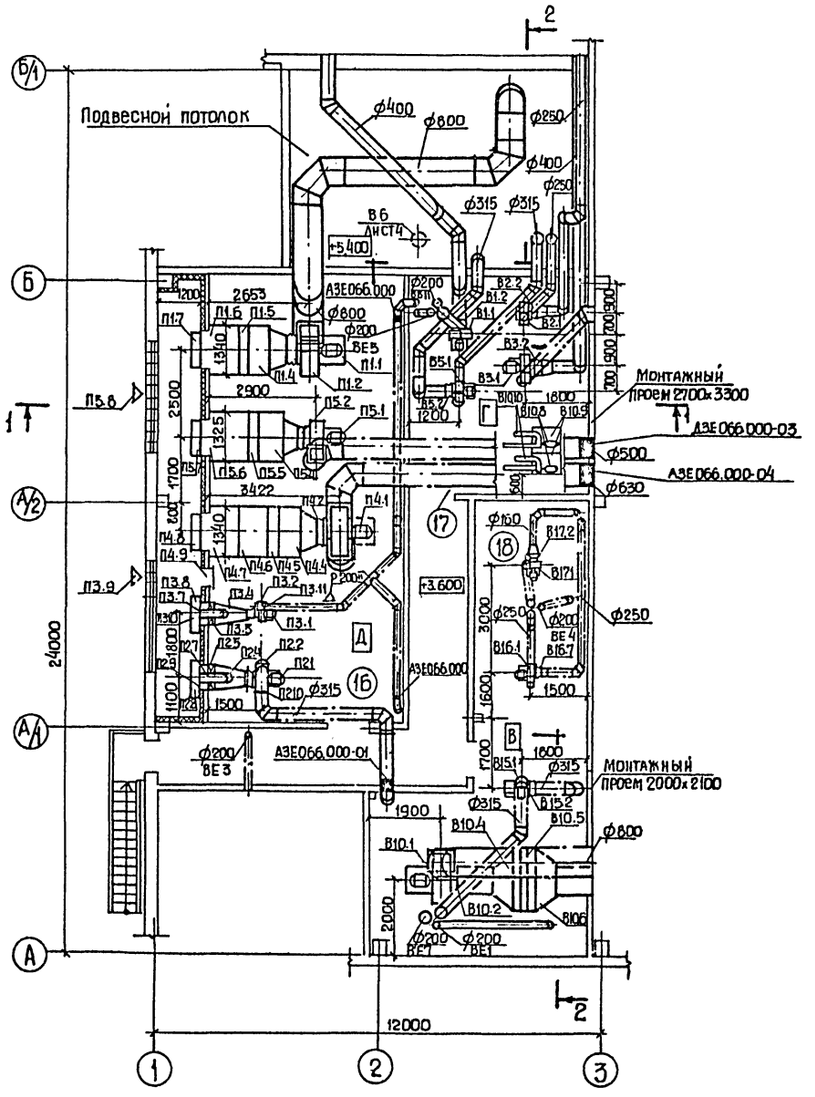

Разрез 1-1

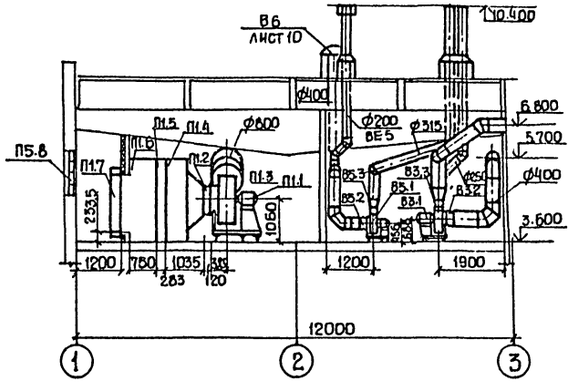

Разрез 2-2

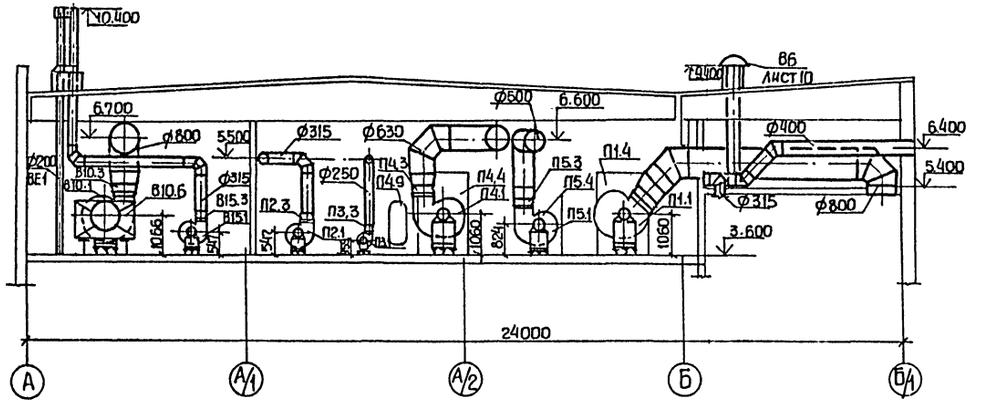

Экспликация помещений на листе 25.

ГИП	Евелев			ТП 503-4-55.88	ОВ
Нач.отд.	Попова				
Гл.спец.	Федоркин				
Рук.гр.	Володченко			Производственный корпус станции технического обслуживания на 800 грузовых автомобилей	
Вед.инж	Лапшина				
Н.контр.	Толмачева			Производственные помещения	Стадия: Р; Лист: 14; Листов:
				Установка систем П1÷П6, В1÷В3, В5, В10, В15÷В17	Гипропромсельстрой г.Саратов

Привязан

Инв.№

Копировал: Пушкина

Формат А2

Инв.№ подл. | Подпись и дата | Взам.инв.№ | Нач.отд. СО-1 Вильбертов | Нач.отд. ВК Свирепов | Нач.отд. ЭЛТ Калганов

Типовой проект 503-4-55.88 Альбом III

План на отм. 3.600 между осями 13÷15, А-Б/1.

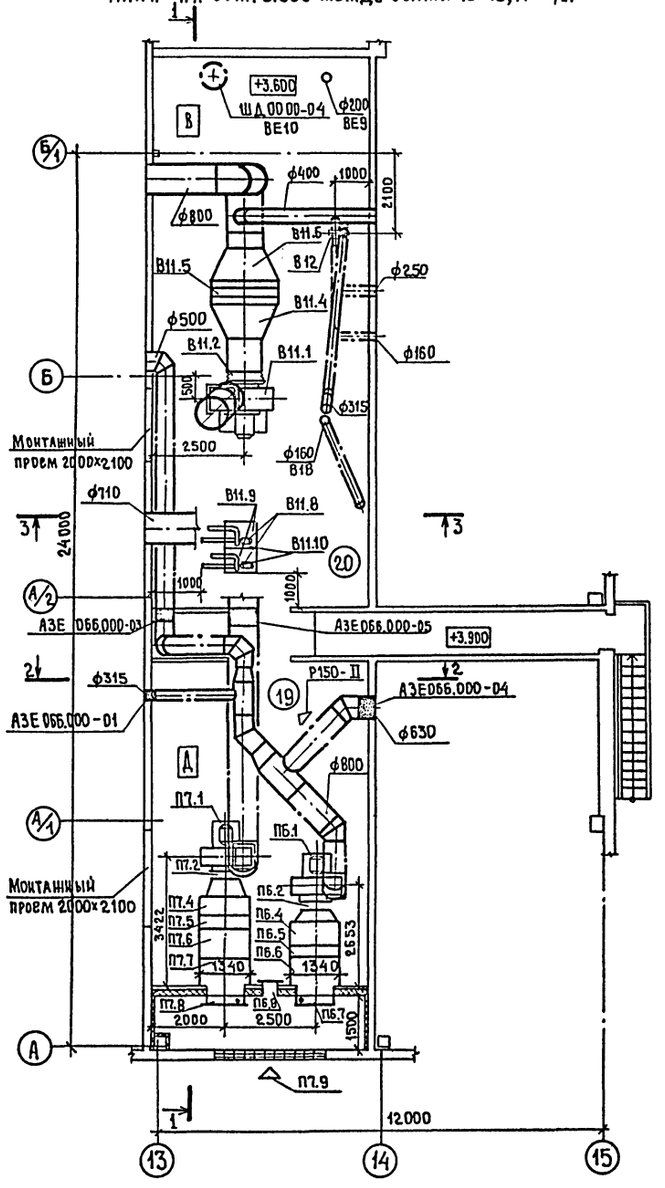

Экспликация помещений на листе 25

Разрез 1-1

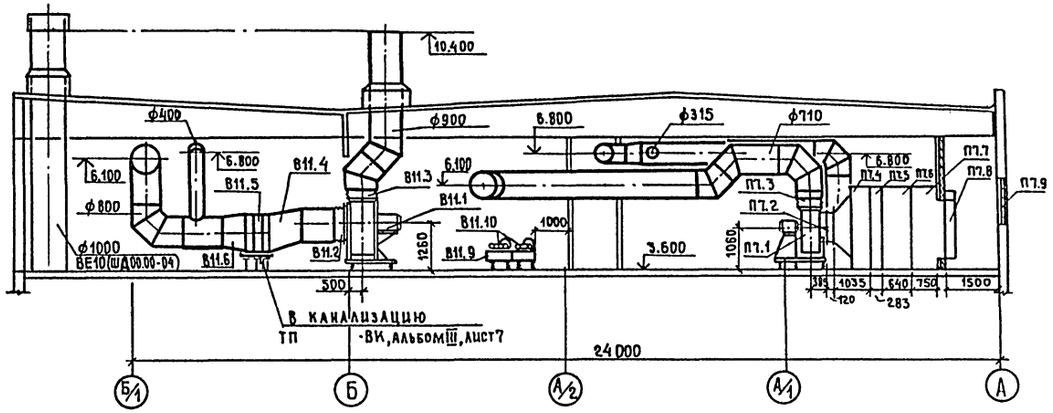

Разрез 3-3

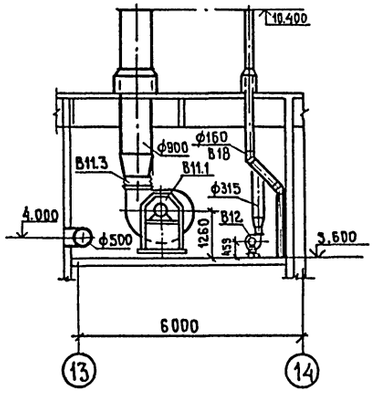

Разрез 2-2

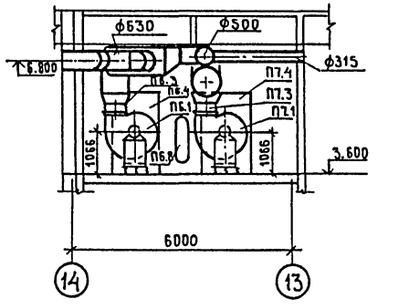

10027/3

ГИП	Евлев		03.88	ТП 503-4-55.88 -ОВ
Нач.отд.	Попова		8.88	
Гл.спец.	Федоркин		8.88	Производственный корпус станции технического обслуживания на 800 грузовых автомобилей
Рук.гр.	Володченко		8.88	Производственные помещения
Вед.инж.	Лапшина		8.88	Стадия Р; Лист 15; Листов
Н.контр.	Толмачева		8.88	Установка систем П6, П7, В11, В12

Привязан

Инв. №

ГИПРОПРОМСЕЛЬСТРОЙ г.Саратов

Копировал Евстигнеева 88г. формат А2

Нач.отд.СО-1 Зильбертов; Нач.отд.ВК Свирепов; Нач.отд.ЭЛТ Калганов

Инв.№ подл. | Подпись и дата | Взам.инв.№

Альбом III

Типовой проект 503-4-55.88

Марка, поз.	Обозначение	Наименование	Кол.	Масса ед., кг	Примечание
		Типовая приточная			
		камера 2ПК20 (П1, П6)			
П1.1; П6.1		Агрегат вентиляторный			
		А8.100-2 компл.	2	358.00	
		Вентилятор радиальный			
		В-Ц4-70 №8, исполнение 1,			
		положение ЛО°, виброизоли-			
		рованный. Электродвига-			
		тель 4А132М6; 7.5 кВт			
		970 об/мин			
П1.2; П6.2	5.904-38	Гибкая вставка В.00.00-14	2	2.20	
П1.3; П6.3	5.904-38	То же Н.00.00-17	2	2.57	
П1.4; П6.4	5.904-12 вып. 1-2	Соединительная секция			
		А1А.181.000	2	113.19	
П1.5; П6.5	5.904-12 вып. 1-16	Калориферная секция			
		А1А.189.000-02	2	425.00	
П1.6; П6.6	5.904-12 вып. 1-19	Приёмная секция			
		А1А.226.000	2	148.50	
П1.7; П6.7	5.904-12 вып. 1-35	Заслонка утепленная с			
		электроприводом и элект-			
		роподогревом КВУ1600×1000АУ2	2	160.40	
П6.8	5.904-4	Дверь герметическая			
		утепленная Ду 0.5×1.25	1	33.60	
		Индивидуальная приточ-			
		ная камера П2			
П2.1		Агрегат вентиляторный			
		Е4.100 компл.	1		
		Вентилятор радиальный			
		В-Ц4-75 №4, исполнение 1,			
		положение ПрО°, виброизо-			
		лированный. Электро-			
		двигатель 4А71А4, 0.55 кВт			
		1390 об/мин.			
П2.2	5.904-38	Гибкая вставка В.00.00-08	1	1.27	
П2.3	5.904-38	То же Н.00.00-08	1	1.24	
П2.4	5.903-7 вып. 1	Конфузор Д0.000-01	1	43.00	
П2.5	ТУ 22-5757-84	Калорифер КСк3-7-02	1	47.00	
П2.6	4.904-25	Подставки под калори-			
		фер. Тип 1	4	2.10	
П2.7		Обводной канал из ста-			
		ли по ГОСТ 19904-74*			
		ф 250 S = 0.6 мм			
П2.8	5.904-12 вып. 1-35	Заслонка утепленная			
		с электроприводом и			

продолжение

Марка, поз.	Обозначение	Наименование	Кол.	Масса ед., кг	Примечание
		электроподогревом КВУ600×1000АУ2	1	79.30	
П2.9	5.903-7 вып. 1	Патрубок П0.000-28	1	16.80	
П2.10	5.903-7 вып. 1	Фланец Ф0.04	1	4.00	
		Индивидуальная при-			
		точная камера П3			
П3.1		Агрегат вентиляторный			
		Е2,5.100-3 компл.	1	27.00	
		Вентилятор радиальный			
		В-Ц4-75 №2,5 исполнение 1			
		положение ПрО°, виброизо-			
		лированный. Электродви-			
		гатель 4АА63В2, 0.55 кВт			
		2740 об/мин			
П3.2	5.904-38	Гибкая вставка В.00.00-03	1	0.74	
П3.3	5.904-38	То же Н.00.00-03	1	0.79	
П3.4	5.903-7 вып. 1	Конфузор Д0.000	1	37.00	
П3.5	ТУ 22-5757-84	Калорифер КСк3-6-02	1		
П3.6	4.904-25	Подставки под кало-			
		рифер. Тип 1	4	2.10	
П3.7		Обводной канал из ста-			
		ли по ГОСТ 19904-74*			
		ф 250 S = 0.6 мм	1		
П3.8	5.904-12 вып. 1-35	Заслонка утепленная с			
		электроприводом и элект-			
		роподогревом КВУ600×1000АУ2	1	79.30	
П3.9	1.494-27 вып. 7	Решетки воздухозабор-			
		ные №1	14		
П3.10	5.903-7 вып. 1	Патрубок П0.000-27	1	15.00	
П3.11	5.903-7 1	Фланец Ф0.00	1	1.80	
		Типовая приточная			
		камера 2ПК10 (П5)			
П5.1		Агрегат вентиляторный			
		Е6.3095-2а компл.	1	183.00	
		Вентилятор радиальный			
		В-Ц4-75 №6,3 исполнение			
		1, положение ЛО°, вибро-			
		изолированный. Элект-			
		родвигатель 4А100L4,			
		4 кВт, 1430 об/мин.			
П5.2	5.904-38	Гибкая вставка В.00.00-12	1	1.74	
П5.3	5.904-38	То же Н.00.00-15	1	1.95	
П5.4	5.904-12, вып. 1-1	Соединительная секция			
		А1А.188.000-02	1	149.02	
П5.5	5.904-12, вып. 1-15	Калориферная секция			

продолжение

Марка, поз.	Обозначение	Наименование	Кол.	Масса ед., кг	Примечание
		А1А.188.000-02	1	282.00	
П5.6	5.904-12 вып. 1-18	Приемная секция			
		А1А.223.000	1	130.50	
П5.7	5.904-12 вып. 1-35	Заслонка утепленная			
		с электроприводом и			
		электроподогревом			
		КВУ 600×1000АУ2	1	79.30	
П5.8	1.494-27 вып. 7	Решетки воздухоза-			
		борные №1	34		
		Типовая приточная			
		камера 2ПК20 (П4)			
П4.1		Агрегат вентиляторный			
		А8.100-2 компл.	1	358.00	
		Вентилятор радиальный			
		В-Ц4-70 №8, исполнение 1			
		положение ЛО°, виброизо-			
		лированный, Электродви-			
		гатель 4А132М6, 7.5 кВт,			
		970 об/мин			
П4.2	5.904-38	Гибкая вставка В.00.00-14	1	2.20	
П4.3	5.904-38	То же Н.00.00-17	1	2.57	
П4.4	5.904-12 вып. 1-2	Соединительная секция			
		А1А.181.000	1	113.19	
П4.5	5.904-12 вып. 1-16	Калориферная секция			
		А1А.189.000-02	1		
П4.6	ТУ 22-5537-83	Теплоутилизатор реку-			
		перативный ТП16-11РК03	4	195.30	
П4.7	5.904-12 вып. 1-19	Приемная секция			
		А1А.226.000	1	148.50	
П4.8	5.904-12 вып. 1-35	Заслонка утепленная с			
		электроприводом и элект-			
		роподогревом КВУ			
		1600×1000 АУ2	1	160.40	
П4.9	5.904-4	Дверь герметическая Ду 0.5×1.25	1	33.60	

Привязан

Инв. №

10027/3

Гип	Евелев		3.88
Нач.отд.	Попова		7.88
Гл.спец.	Федоркин		7.88
Рук.гр.	Володченко		7.88
Вед.инж.	Лапшина		7.88
Н.контр.	Толмачева		

ТП-503-4-55.88 -08

Производственный корпус станции технического обслуживания на 800 грузовых автомобилей

Производственные помещения

Спецификация, стопительно-вентиляционных установок (кладовая)

Стадия	Лист	Листов
Р	16	

Гипропромгельстрой г. Саратов

Копировал Матвеева Формат А2

Инв. № подл. | Подпись и дата | Взам. инв. №

продолжение

Марка поз.	Обозначение	Наименование	Кол.	Масса ед., кг	Примечание
		Типовая приточная			
		камера 2ПК20 (П7)			
П7.1		Агрегат вентиляторный А8.095-2 компл.	1	342.00	
		Вентилятор радиальный В-Ц4-70 №8, исполнение 1, положение ЛО°, виброизолированный. Электродвигатель 4А132S6, 5.5 кВт, 965 об/мин.			
П7.2	5.904-38	Гибкая вставка В.00.00-14	1	2.20	
П7.3	5.904-38	То же Н.00.00-17	1	2.57	
П7.4	5.904-12 вып.1-2	Соединительная секция А1А 181.000	1	113.19	
П7.5	5.904-12 вып.1-16	Калориферная секция А1А 189.000-02	1		
П7.6	ТУ 22-5537-83	Теплоутилизатор рекуперативный ТПП6-Т1РК.03	Ч	195.30	
П7.7	5.904-12, вып.1-19	Приемная секция А1А.226.000	1	148.50	
П7.8	5.904-12, вып.1-35	Заслонка утепленная с электроприводом и электрообогревом КВУ1600х1000 АУ2	1	160.40	
П7.9	1.494-27, вып.7	Решетки воздухозаборные №1	34		
		В1			
В1.1		Агрегат вентиляторный Е3,15.105 компл.	1	48.90	
		Вентилятор радиальный В-Ц4-75 №3,15 исполнение 1, положение ПрО°, виброизолированный. Электродвигатель 4А80А2, 1.5 кВт, 2850 об/мин.			
В1.2	5.904-38	Гибкая вставка В.00.00-05	1	1.03	
В1.3	5.904-38	То же Н.00.00-07	1	1.06	
		В2			
В2.1		Агрегат вентиляторный Е3,15090-3 компл.	1	46.10	
		Вентилятор радиальный В-Ц4-75 №3,15 исполнение 1, положение ПрО° виброизолированный. Электродвигатель 4А71В2, 1.1 кВт, 2810 об/мин.			
В2.2	5.904-38	Гибкая вставка В.00.00-05	1	1.03	
В2.3	5.904-38	То же Н.00.00-07	1	1.06	
		В3			
В3.1		Агрегат вентиляторный Е4.110 компл.	1	65.40	
		Вентилятор радиальный В-Ц4-75 №4 исполнение 1 положение ПрО° виброизолированный. Электродвигатель 4А80А4, 1.1 кВт, 1420 об/мин			
В3.2	5.904-38	Гибкая вставка В.00.00-08	1	1.27	
В3.3	5.904-38	То же Н.00.00-08	1	1.24	
		В5			
В5.1		Агрегат вентиляторный Е3,15.090-3 компл.	1	46.10	
		Вентилятор радиальный ВЦ4-75 №3,15 исполнение 1, положение ЛО° виброизолированный. Электродвигатель 4А71В2, 1.1 кВт 2810 об/мин.			
В5.2	5.904-38	Гибкая вставка В.00.00-05	1	1.03	
В5.3	5.904-38	То же Н.00.00-07	1	1.06	
		В10			
В10.1		Агрегат вентиляторный А3.100-2 компл.	1	358.00	
		Вентилятор радиальный В-Ц4-70 №8 исполнение 1 положение ЛО° виброизолированный. Электродвигатель 4А132 МБ, 7.5 кВт 970 об/мин			
В10.2	5.904-38	Гибкая вставка В.00.00-14	1	2.20	
В10.3	5.904-38	То же Н.00.00-17	1	2.57	
В10.4		Диффузор из стали по ГОСТ 19904-74* δ=1.5 мм ℓ= 600 мм ϕ 900х1655х1003	1		
В10.5	ТУ 22-5537-83	Теплоутилизаторы рекуперативные ТП25-Т1РК03	Б	286.00	
В10.6		Диффузор из стали по ГОСТ 19904-74* δ=1.5 мм ℓ= 600 мм ϕ 900х1655х1003	1		
В10.7		Поддон из стали по ГОСТ 19904-74* δ=1.5 мм 700х1700х300 (h)	1		
В10.8		Насос консольный К 20/18 с электродвигателем 4А80В2, 2.2 кВт компл.	2	54.00	
В10.9	3.904-24 вып.1-1	Виброизолирующее основание А7Б065.000-01	2	335.10	
В10.10	3.904-24 вып.1-1	Рукав вставка А7Б065.030 ϕ 50	4	5.50	
		В11			
В11.1		Агрегат вентиляторный Е10.090 компл.	1	544.50	
		Вентилятор радиальный В-Ц4-75 №10 исполнение 1 положение ЛО°, виброизолированный. Электродвигатель 4А160S6 11 кВт, 975 об/мин.			
В11.2	5.904-38	Гибкая вставка В.00.00-15	1	2.77	
В11.3	5.904-38	То же Н.00.00-19	1	3.13	
В11.4		Диффузор из стали по ГОСТ 19904-74* δ=1.5 мм ℓ= 600 мм ϕ 1000х1655х1003	1		
В11.5	ТУ 22-5537-83	Теплоутилизаторы рекуперативные ТП 25-Т1РК.03	Ч	286.00	

Альбом III

Типовой проект 503-4-55.88

Инв. № подл. | Подпись и дата | Взам. инв. №

Привязан

10027/3 Инв. №

ГИП	Еврлев		03.88
Нач. отд.	Попова		3.88
Гл. спец.	Федоркин		3.88
Рук. гр.	Володченко		3.88
Вед. инж.	Лапшина		3.88
Н. контр.	Толмачева		3.88

ТП - 503-4-55.88 -08

Производственный корпус станции технического обслуживания на 800 грузовых автомобилей

Производственные помещения

Стадия	Лист	Листов
Р	17	

Спецификация отопительно-вентиляционных установок (продолжение)

ГИПРОПРОМСЕЛЬСТРОЙ г. Саратов

Копировал: Матвеева Формат А2

Типовой проект 503-4-55.88 Альбом III

продолжение

Марка, поз.	Обозначение	Наименование	Кол.	Масса ед., кг	Примечание
В11.6		Диффузор из стали по			
		ГОСТ 19904-74* S=1,5мм			
		ℓ=600			
		1655×1003×ф1000	1		
В11.7		Поддон из стали по			
		ГОСТ 19904-74* S=1,5мм			
В11.8		Насос консольный			
		К 20/18 с электро-			
		двигателем 4А80 В2			
		2,2кВт компл	2	54,00	
В11.9	3.904-24 вып.1-1	Виброизолирующее			
		основание А7Б065.000-01	2	335,10	
В11.10	3.904-24 вып.1-1	Рукав вставка			
		А7Б065.030 ф50	4	5,50	
		В15			
В15.1		Агрегат вентиляторный			
		Е4.105 компл.	1		
		Вентилятор радиальный			
		В-Ц4-75 №4 исполнение 1,			
		положение Л0° вибро-			
		изолированный.			
		Электродвигатель			
		4А71В4 0,75кВт, 1390об/мин			
В15.2	5.904-38	Гибкая вставка В.00.00-08	1	1,27	
В15.3	5.904-38	То же Н.00.00-08	1	1,24	
		В16, В17			
В16.1		Агрегат вентиляторный			
		Е2,5.105 компл.	1	28,00	
		Вентилятор радиальный			
		В-Ц4-75 №2,5 исполне-			
		ние 1, положение			
		П0° виброизолиро-			
		ванный. Электро-			
		двигатель 4АА63В2			
		0,55кВт, 2740об/мин			
В17.1		Агрегат вентиляторный			
		Е2,5.090 компл	1	28,00	
		Вентилятор радиальный			
		В-Ц4-75 №2,5 исполнение1			
		положение Л0° вибро-			
		изолированный. Электро-			
		двигатель 4АА6313.2 0,55кВт			
В162, В172	5.904-38	Гибкая вставка В.00.00-03	2	0,74	
В163, В173	5.904-38	То же Н.00.00-03	2	0,79	

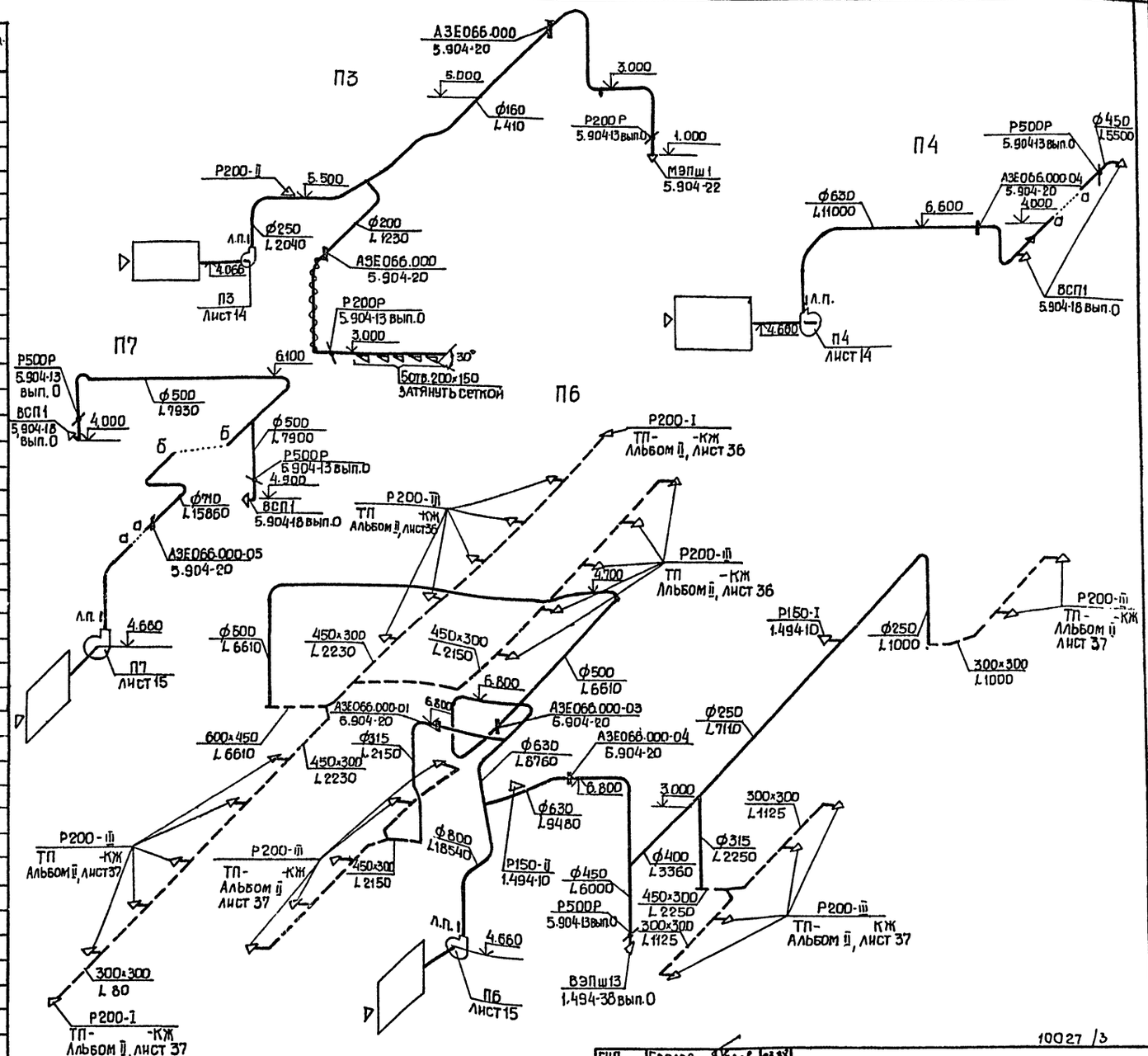

10027 /3

ГИП	Евдлев		03.88
Нач.отд.	Попова		8.88
Гл.спец.	Федоркин		8.88
Рук.гр.	Волощенко		8.88
Вед.инж.	Лапшина		8.88
Н.контр.	Толмачева		8.88

ТП 503-4-55.88 ВВ

Производственный корпус станции технического обслуживания на 800 грузовых автомобилей

Производственные помещения

Стадия	Лист	Листов
Р	18	

Спецификация отопительно-вентиляционных установок (окончание). Схемы систем П3, П4, П6, П7

ТИПРОПРОМСЕЛЬСТРОЙ г. Саратов

Привязан

Инв.№

Инв.№ подл. | Подпись и дата | Взам.инв.№

Формат А2

Типовой проект 503-4-55.88 Альбом II

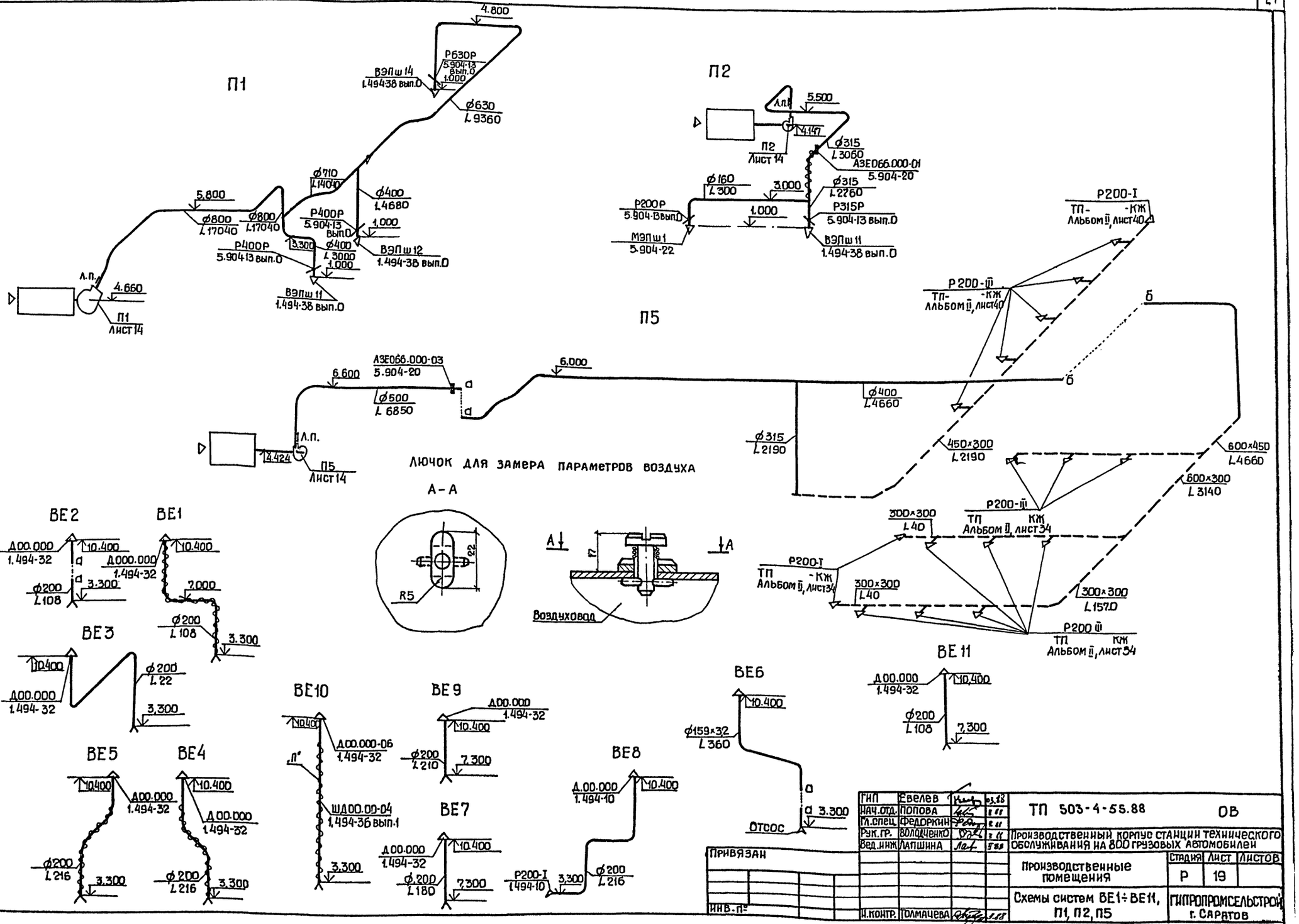

ГИП	Евелев		03.88	ТП 503-4-55.88 ОВ	
Нач.отд.	Попова		8.88		
Гл.спец.	Федоркин		8.88		
Рук.гр.	Володченко		7.88	Производственный корпус станции технического обслуживания на 800 грузовых автомобилей	
Вед.инж.	Лапшина		7.88	Производственные помещения	Стадия: Р; Лист: 19; Листов:
Н.контр.	Толмачева		7.88	Схемы систем ВЕ1÷ВЕ11, П1, П2, П5	ГИПРОПРОМСЕЛЬСТРОЙ г. Саратов

Привязан

Инв.№

Инв.№ подл. | Подпись и дата | Взам.инв.№

Копировал: Прошина — Формат А2

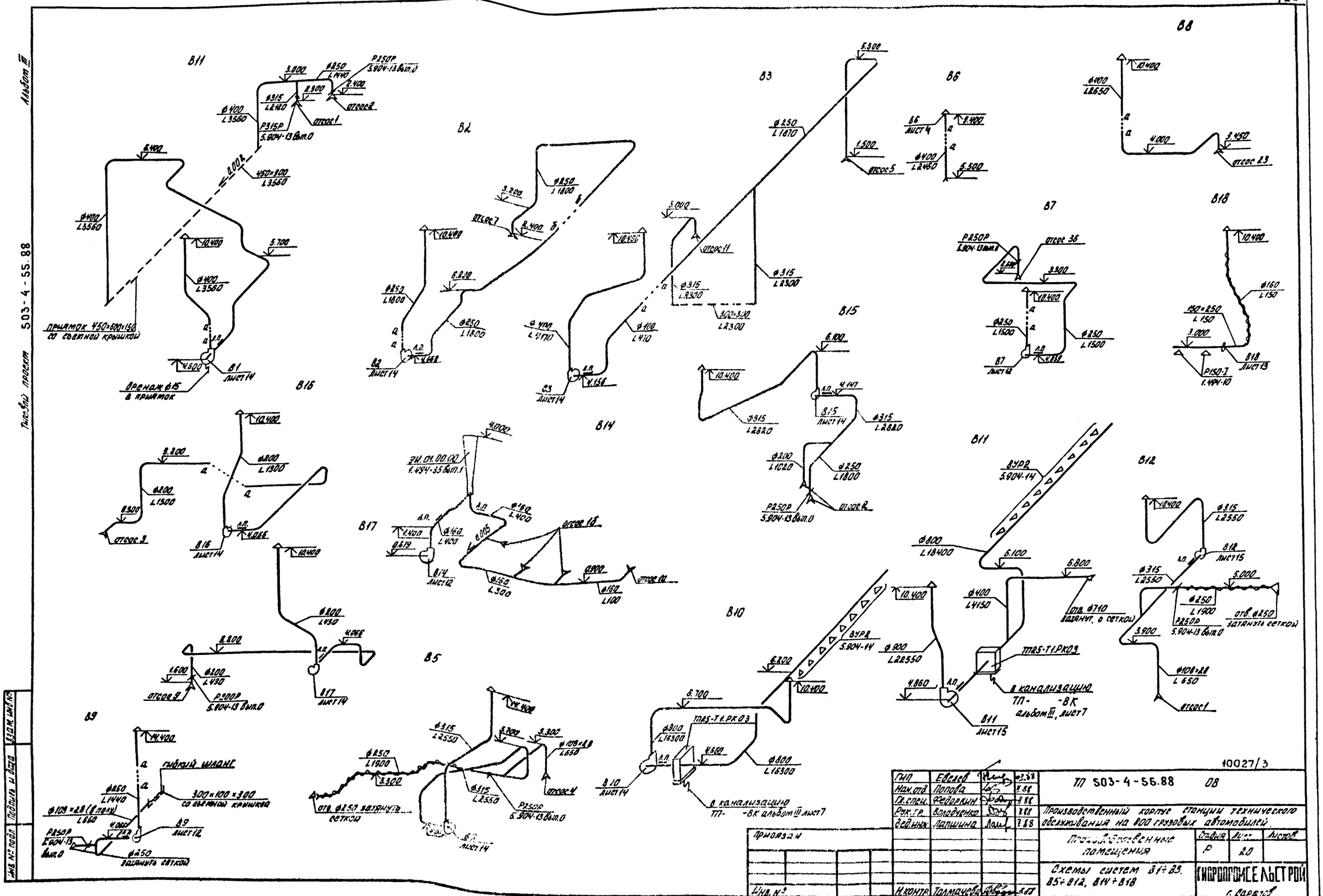
Альбом III
Типовой проект 503-4-55.88
Инв. № подл.
Подпись и дата
Взам. инв. №
В11
В2
В3
В6
В8
В7
В18
В15
В14
В16
В17
В5
В10
В9
В12
Приямок 450×600×150 со съемной крышкой
Дренаж ф15 в приямок
В1 лист 14
В2 лист 14
В3 лист 14
В6 лист 4
В7 лист 12
В18 лист 13
В15 лист 14
В11 лист 15
В12 лист 15
В16 лист 14
В14 лист 12
В17 лист 14
В10 лист 14
В9 лист 12
В5 лист 14
В10 лист 14
В11 лист 15
ТП25-Т1.РК03
В канализацию ТП- -ВК альбом III, лист 7
ВУР2 5.904-14
Р250Р 5.904-13 вып.0
Р150-Т 1.494-10
Р315Р 5.904-13 вып.0
Р300Р 5.904-13 вып.0
Гибкий шланг
300×100×300 со съемной крышкой
отв. ф250 затянуть сеткой
отв. ф710 затянуть сеткой
отв. ф250 затянуть сеткой
отсос 1
отсос 2
отсос 3
отсос 4
отсос 5
отсос 7
отсос 9
отсос 10
отсос 11
отсос 23
отсос 36
10027/3
ГИП Евелев
Нач. отд. Попова
Гл. спец. Федоркин
Рук. гр. Володченко
Вед. инж. Лапшина
Н. контр. Толмачева
ТП 503-4-55.88 ОВ
Производственный корпус станции технического обслуживания на 800 грузовых автомобилей.
Производственные помещения
Стадия Р
Лист 20
Листов
Схемы систем В1÷В3, В5÷В12, В14÷В18
ГИПРОПРОМСЕЛЬСТРОЙ г. Саратов
Привязан
Инв. №
Копировал: Борисова
Формат А2

Типовой проект 503-4-55.88 Альбом III

План на отм. 3.600

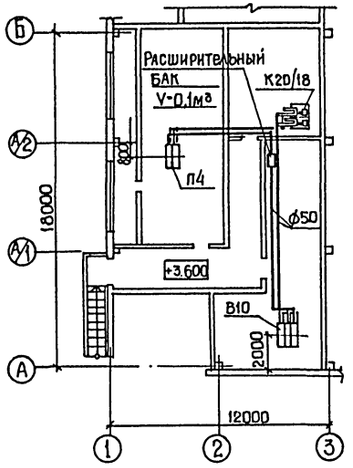

План на отм. 3.600

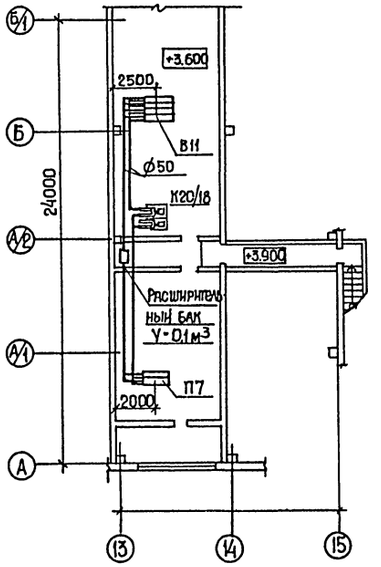

Система ВЭР В10-П4

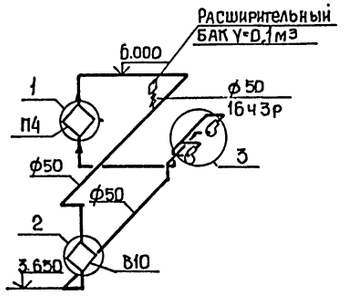

Система ВЭР В11-П7

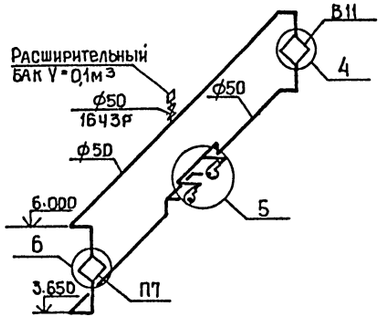

1

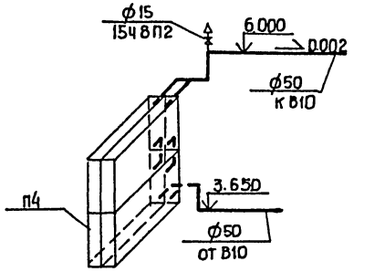

2

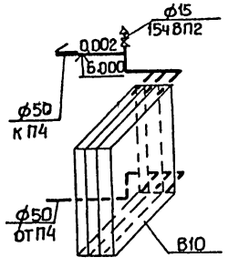

3

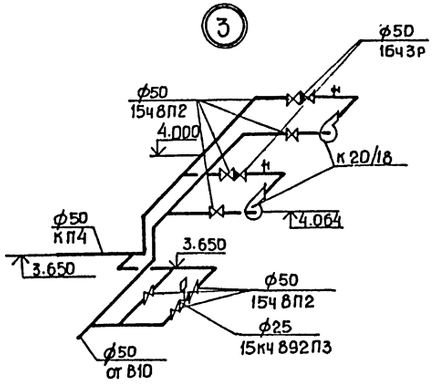

4

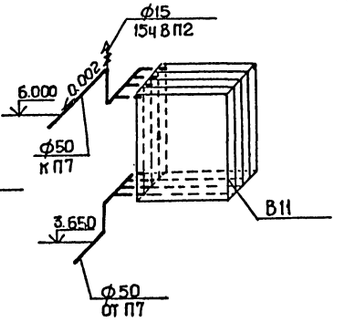

5

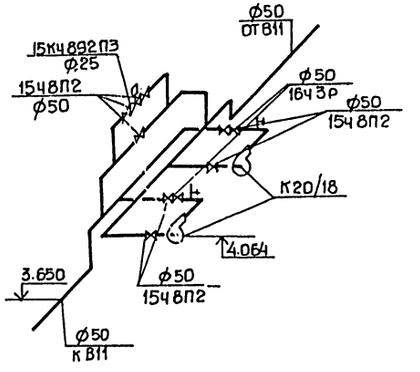

6

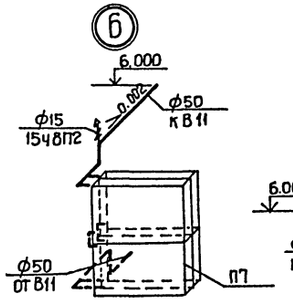

10027/3

ГИП	Евелев		03.88	ТП 503-4-55.88	ОВ
Нач.отд.	Попова		3.88		
Гл.спец.	Федоркин		3.88	Производственный корпус станции технического обслуживания на 800 грузовых автомобилей	
Рук.гр.	Володченко		3.88		
Вед.инж.	Лапшина		3.88	Производственные помещения	Стадия: Р; Лист: 21; Листов:
Н.контр.	Толмачева		3.88	Планы на отм. 3.600. Схемы систем ВЭР. В10-П4; В11-П7.	ГИПРОПРОМСЕЛЬСТРОЙ г. Саратов

Привязан

Инв.№

Копировал: Пришина — Формат А2

Взам.инв.№ | Подпись и дата | Инв.№ подл.

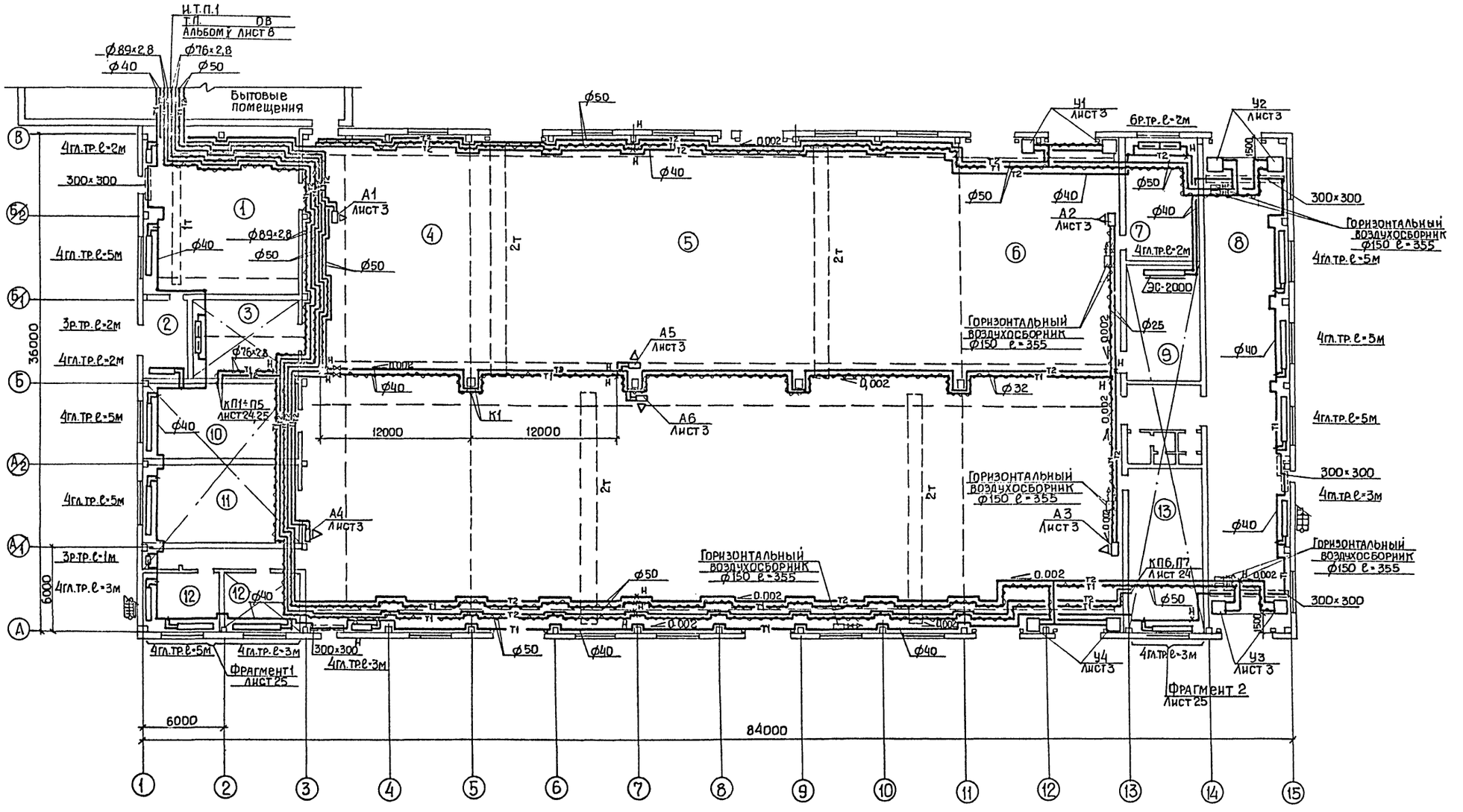

Экспликация помещений на листе 25

ГИП	Евелев			ТП-503-4-55.88	ОВ
Нач.отд.	Попова				
Гл.спец.	Федоркин				
Рук.гр.	Володченко			Производственный корпус станции технического обслуживания на 800 грузовых автомобилей	
Ст.инж.	Полякова				
Н.контр.	Толмачева			Производственные помещения	Стадия: Р; Лист: 22; Листов:
				План на отм. 0.000	ГИПРОПРОМСЕЛЬСТРОЙ г.Саратов

Привязан

Инв.№

Нач.отд.ЭлТ Малганов
Нач.отд.ВК Свирепов
Нач.отд.СО-1 Вильбертов
Нач.отд.ТХ. Анисимов

Инв.№ подл. | Подпись и дата | Взам.инв.№

10027/3

Формат А2

Альбом III

Типовой проект 503-4-55.88

Редукционная вставка

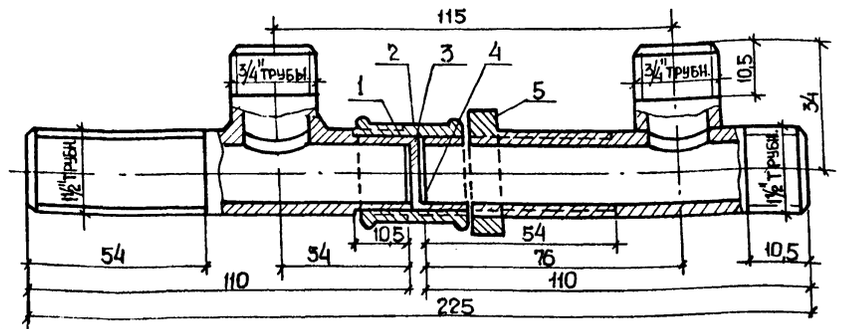

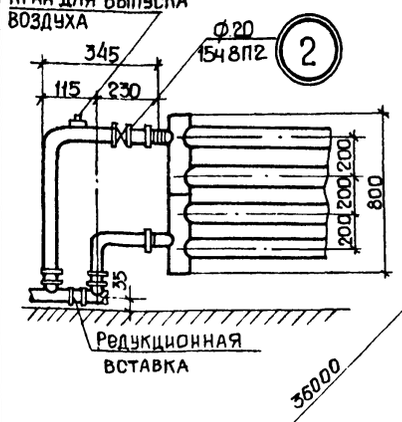

Система отопления 1

Шайба



Прокладка

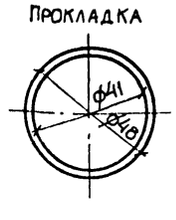

Редукционная вставка 1-прокладка; 2-муфта; 3-шайба; 4-точечная наплавка металла; 5-контргайка

Шайба изготавливается из стали толщиной 3мм и фиксируется в указанном положении с помощью разреза в ней и точечной наплавки металла на основном трубопроводе в разъемном соединении редукционной вставки. Прокладка изготавливается из паронита или термостойкой резины толщиной 1 мм.

Взам. инв. № | Подпись и дата | Инв. № подл.

ГИП	Евелев		2.88	ТП-503-4-55.88 ОВ	
Нач. отд.	Попова		2.88		
Гл. спец.	Федоркин		2.88		
Рук. гр.	Володченко		2.88	Производственный корпус станции технического обслуживания на 800 грузовых автомобилей	
Ст. инж.	Полякова		2.88	Производственные помещения	Стадия: Р; Лист: 23; Листов:
Привязан				Редукционная вставка. Схема системы отопления 1.	ГИПРОПРОМСЕЛЬСТРОЙ г. Саратов
Инв. №		Н. контр.	Толмачева	2.88	

10027/3

Копировал: Прошина — Формат А2

Типовой проект 503-4-55.88 Альбом III

Система теплоснабжения установок П1÷П7

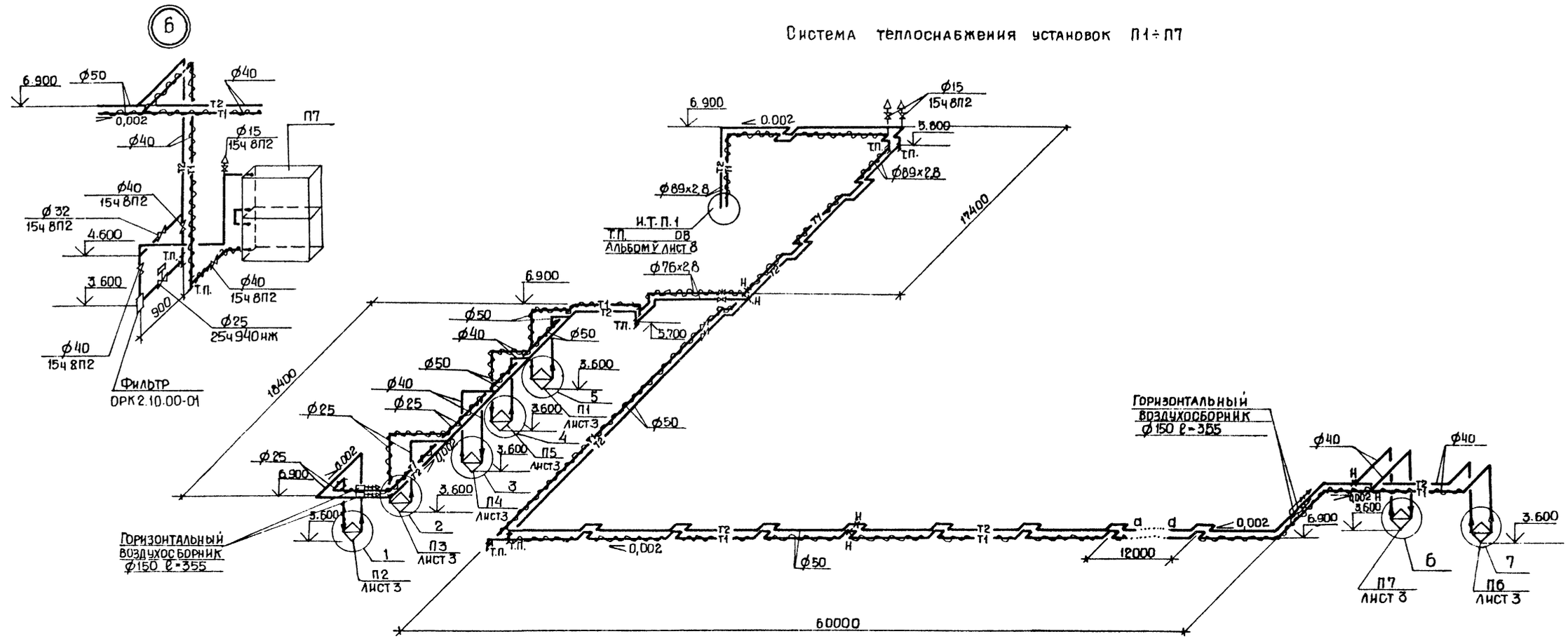

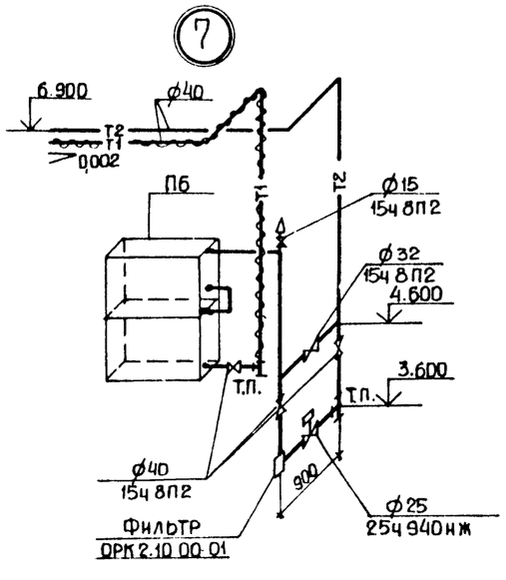

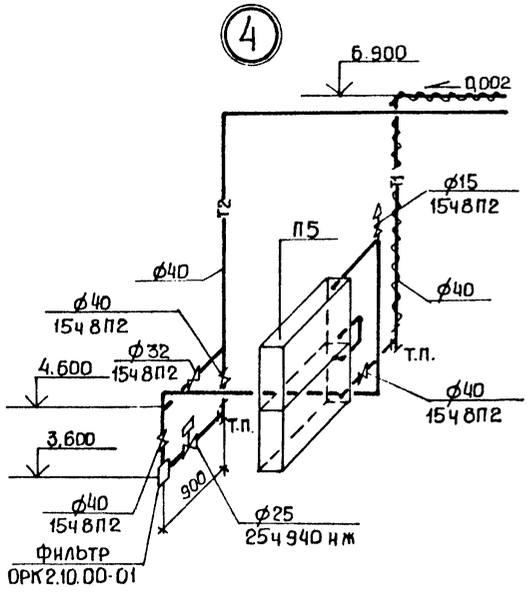

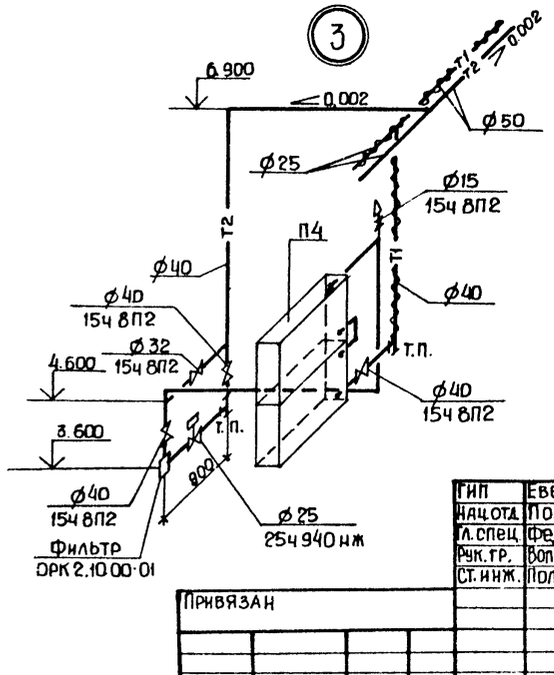

100 27 /3

ГИП	Евелев		7.88	ТП-503-4-55.88 ОВ	
Нач.отд.	Попова		7.88		
Гл.спец.	Федоркин		7.88	Производственный корпус станции технического обслуживания на 800 грузовых автомобилей	
Рук.гр.	Володченко		7.88		
Ст.инж.	Полякова		7.88	Производственные помещения	Стадия: Р; Лист: 24; Листов:
Привязан				Схема системы теплоснабжения установок П1÷П7. Узлы схемы системы теплоснабжения П4÷П7	Гипропромсельстрой г. Саратов
Инв.№				Н.контр. Толмачева	7.88

Копировал: Прошина — Формат А2

Инв.№ подл. | Подпись и дата | Взам. инв.№

Типовой проект 503-4-55.88 Альбом III

Фрагмент 1

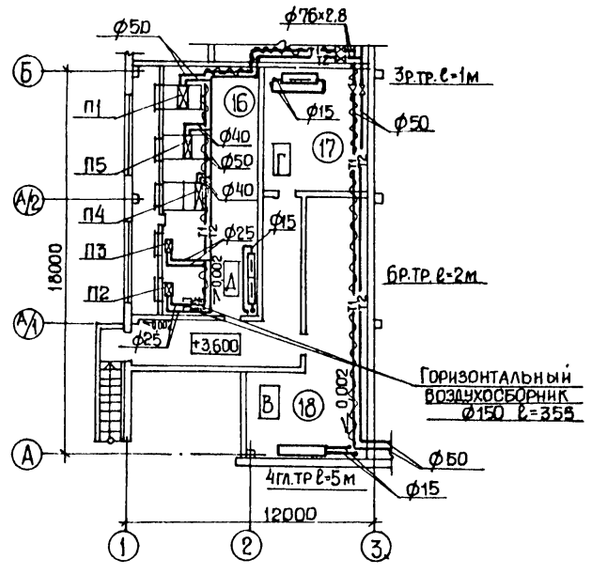

Фрагмент 2

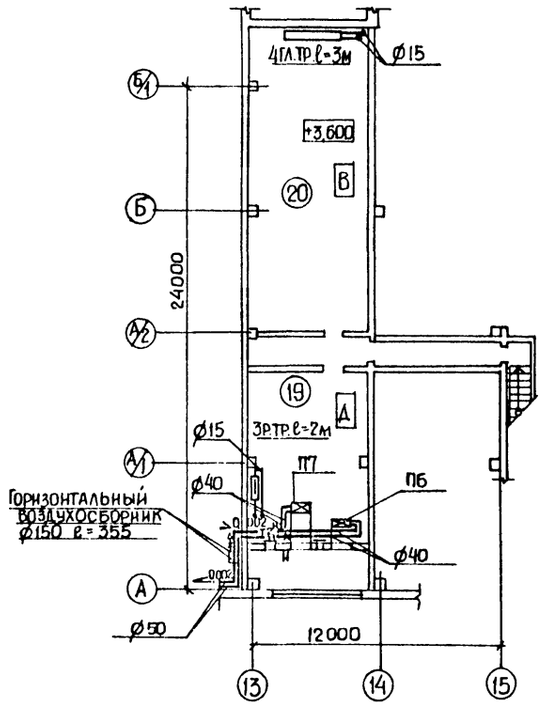

Экспликация помещений

Номер по плану	Наименование	Площадь м²	Категория производства по взрывной взрыво-пожарной и пожарной опасности
1	Кузнечно-сварочный и медницко-		
	-радиаторный участок	142,4	Г
2	Трансформаторная подстанция	20,4	Не категорируется
3	Участок обкатки и проверки		
	двигателей	43,2	Г
4	Участок текущего ремонта		
	агрегатов	324,1	Д
5	Участок текущего ремонта		
	автомобилей	1296,1	В
6	Участок ТО-1 и ТО-2 автомобилей	420,4	В
7	Участок обслуживания электро-		
	оборудования	53,0	Д
8	Участок диагностирования		
	автомобилей	216,9	В
9	ИРК и промежуточный склад		
	запасных частей и ремонт-		
	ных материалов	46,1	В
10	Шиномонтажный участок	66,9	В
11	Деревообрабатывающий и		
	обойный участок	65,7	В
12	Участок обслуживания и		
	зарядки аккумуляторов	52,1	Д
13	Участок обслуживания топлив-		
	ной аппаратуры гидросистем	67,6	В
14	Мужская уборная	9,4	Не категорируется
15	Женская уборная	4,7	То же
16	Венткамера	75,9	Д
17	Венткамера	30,4	Г
18	Венткамера	48,8	В
19	Венткамера	87,4	В
20	Венткамера	59,6	Д
	Проходы на отм. 0.000	143,9	
	Проходы на отм. 0.000	39,0	

5

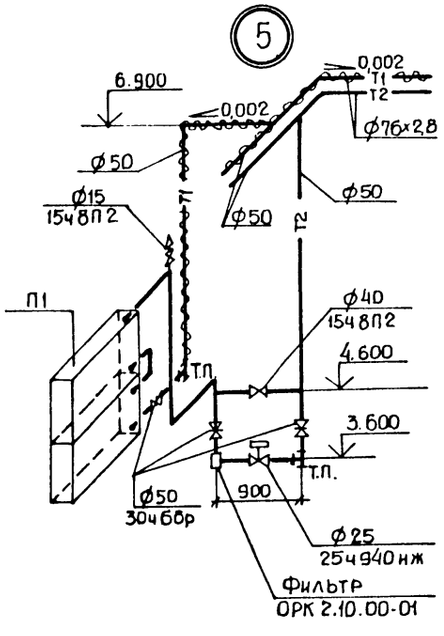

2

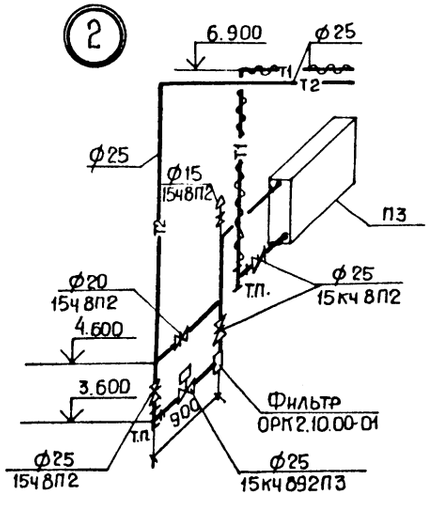

1

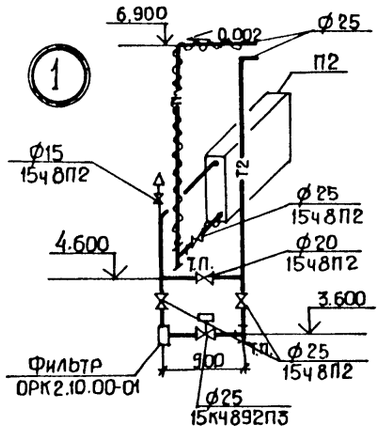

10027/3

ГИП	Евелев			ТП 503-4-55.88	ОВ
Нач.отд.	Попова				
Гл.спец.	Федоркин				
Рук.гр.	Володченко			Производственный корпус станции технического обслуживания на 80 грузовых автомобилей	
Ст.инж.	Полякова				
				Производственные помещения	Стадия: Р; Лист: 25; Листов:
Н.контр.	Толмачева			Фрагменты 1; 2. Узлы схемы системы тепло-снабжения П1÷П3	ГИПРОПРОМСЕЛЬСТРОЙ г. Саратов

Привязан

Инв. №

Инв. № подл. | Подпись и дата | Взам. инв. №

Копировал

Формат А2

Типовой проект 503-4-55.88 Альбом III

Система теплоснабжения установок А1÷А6

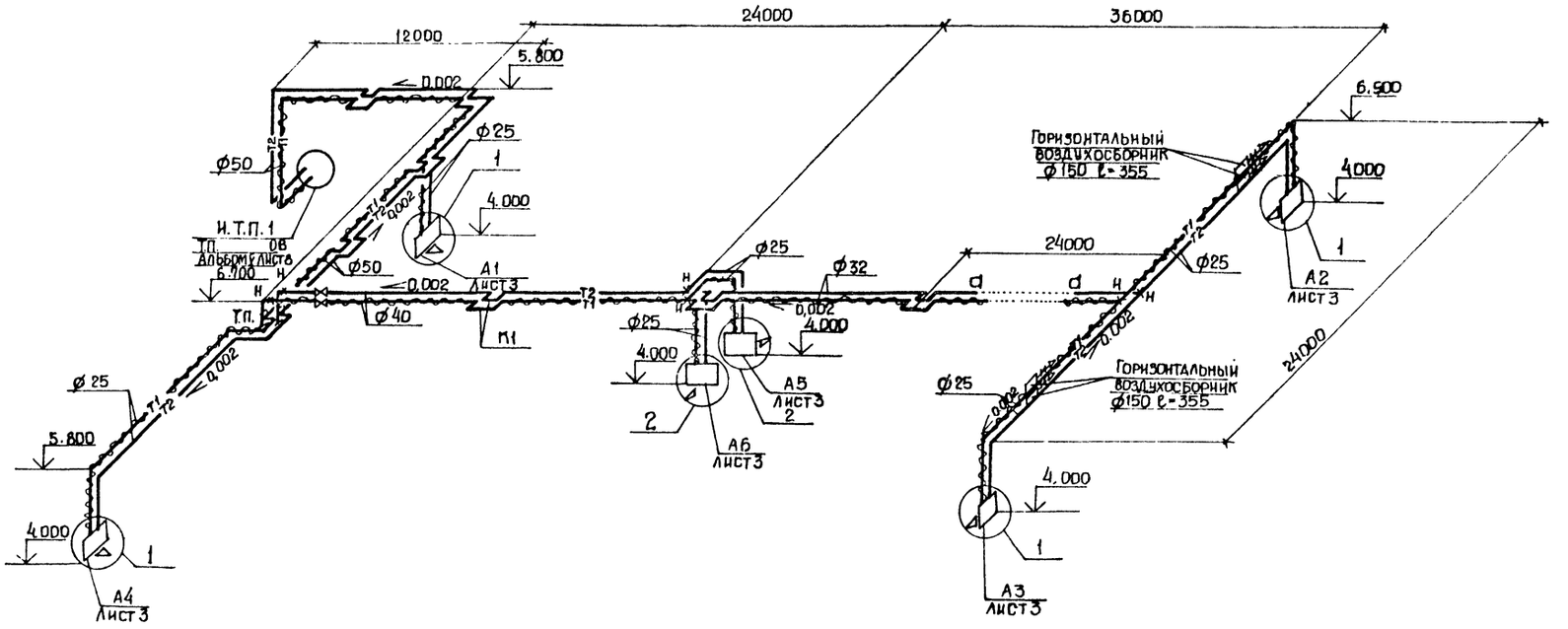

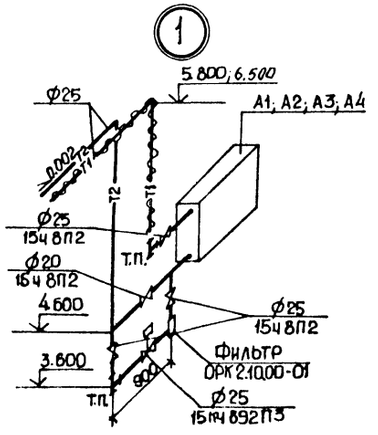

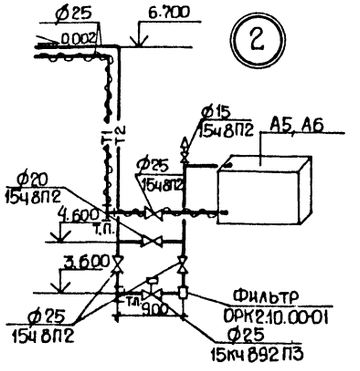

Размеры компенсаторов, мм

Эскиз	Обозначение компенсатора	Ф	Н	А	R	Компенсирующая способность	Кол.
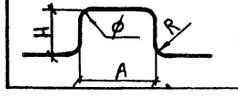	К1	40	830	1340	160	47	2

10027/3

ГИП	Евдлев		3.88	ТП-503-4-55.88 ОВ
Нач.отд.	Попова		3.88	
Гл.спец.	Федоркин		3.88	Производственный корпус станции технического обслуживания на 800 грузовых автомобилей
Рук.гр.	Володченко		3.88	
Ст.инж.	Полякова		3.88	Производственные помещения — Стадия: Р; Лист: 26; Листов:
Н.контр.	Толмачева		3.88	Схема системы теплоснабжения установок А1÷А6 — ГИПРОПРОМСЕЛЬСТРОЙ г. Саратов

Привязан

Инв.№

Инв.№ подл. | Подпись и дата | Взам. инв.№

Типовой проект 503-4-55.88 Альбом III

Система теплоснабжения установок У1÷У4

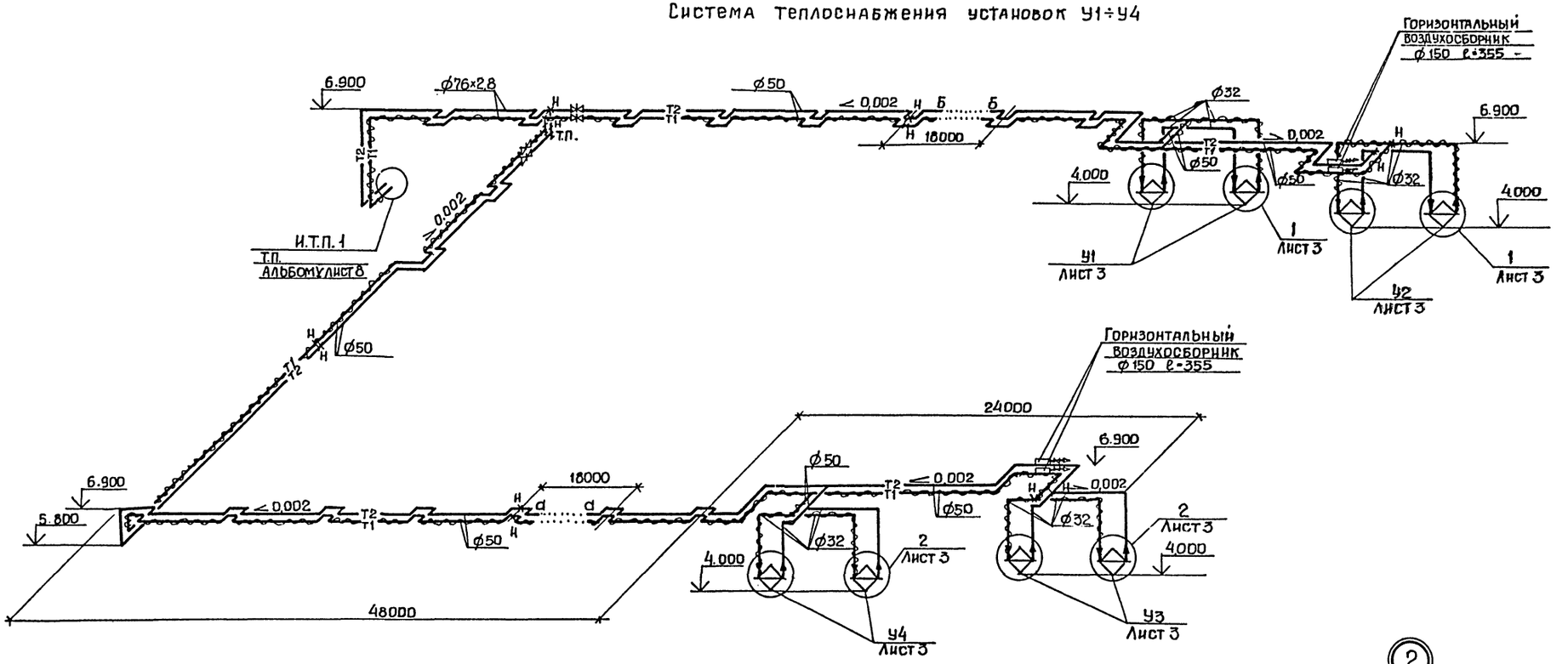

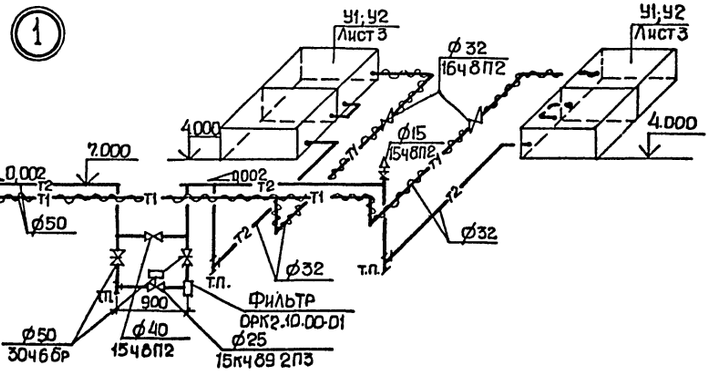

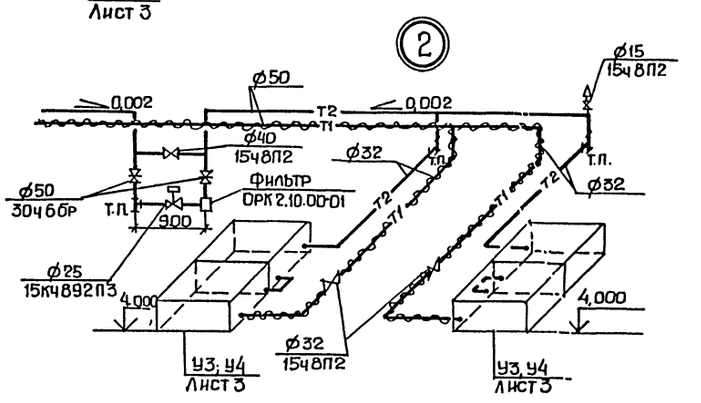

ГИП	Евелев			ТП-503-4-55.88		ОВ
Нач.отд.	Попова					
Гл.спец.	Федоркин					
Рук.гр.	Володченко			Производственный корпус станции технического обслуживания на 800 грузовых автомобилей		
Ст.инж.	Полякова					
Привязан				Производственные помещения	Стадия: Р	Лист: 27
Инв.№						
Н.контр.	Толмачева			Схема системы теплоснабжения установок У1÷У4. Узлы схемы системы теплоснабжения У1÷У4	ГИПРОПРОМСЕЛЬСТРОЙ г. Саратов	

100827/3

Копировал: Прошина — Формат А2

Альбом III

Типовой проект 503-4-55.88

Ведомость рабочих чертежей основного комплекта ВК

Лист	Наименование	Примечание
1	Общие данные. (Начало).	
2÷3	Общие данные. (Продолжение).	
4	Общие данные. (Окончание)	
5	План на отм. 0.000. Фрагмент 1	
6	Схема системы В0. Водомерный узел.	
7	Планы площадок на отм. 3.600. Схемы систем	
	Т3, Т4, К9, В5	
8	Схемы систем К1, В4, В5, В10, К9.	
9	План кровли с водосточными воронками. Схемы	
	системы К2	

Ведомость ссылочных и прилагаемых документов

Обозначение	Наименование	Примечание
	Ссылочные документы	
4.900-9 выпуск 0-1	Узлы и изделия трубопроводов из	
	пластмассовых труб для систем	
	водоснабжения и канализации	
4.900-8 выпуск 1-4	Альбом оборудования, фасонных частей	
	и арматуры для сетей и сооружений	
	водопровода и канализации.	
4.904-69	Детали креплений санитарно-техничес-	
	ких приборов и трубопроводов	
2.190-1/72 выпуск 3	Узлы и детали инженерного оборудова-	
	ния жилых и общественных зданий	
	для сельского строительства	
5.901-4 выпуск 0	Водомерные узлы	
	Прилагаемые документы	
ВК, ВМ	ВМ по рабочим чертежам основного	
	комплекта марки ВК	Альбом VIII
ВК, СО	Спецификация оборудования	Альбом VII

Типовой проект разработан в соответствии с действующими нормами и правилами и предусматривает мероприятия, обеспечивающие взрывную, взрывопожарную и пожарную безопасность при эксплуатации здания.

Главный инженер проекта /Евелев/

Основные показатели по чертежам водопровода и канализации

Наименование систем	Потребный напор на вводе, м	Расчетный расход				Установленная мощность электродвигателей, кВт	Примечание
		м³/сут	м³/ч	л/с	при пожаре, л/с		
Хозяйственно							
производственно-							
противопожарный	38 (при пожаре)						
водопровод	16	1.69	0.88	0.97	10.97	0.18 (при пожаре)	
Система							
оборотного							
водоснабжения	14	0.68	0.68	0.84	—	—	
Система повтор-							
ного использо-							
вания стоков.	17,5	2.82	2.73	0.75	—	—	
Система горячего							
водоснабжения	14	0.40	0.40	0.36	—	—	

Общие указания

Водопровод.

Внутренние сети холодного и горячего водопровода запроектированы из условия наличия на площадке кольцевых сетей хозяйственно-производственно-противопожарного водопровода, обеспечивающего необходимые (расчетные) расходы и напоры и сети централизованного горячего водоснабжения с необходимыми параметрами.

Ввод водопровода рассчитан на пропуск расхода воды бытовых и производственных помещений - 11,15 м³/сут; 5,20 м³/ч; 3,13 л/с.

Расход воды для здания объёмом 25257,6 м³, степени огнестойкости II, категории производства „В" на внутреннее пожаротушение определен по СНиП 2.04.01-85 „Внутренний водопровод и канализация зданий" и составляет 10 л/с (две струи по 5 л/с каждая), на наружное пожаротушение по СНиП 2.04.02-84 „Водоснабжение. Наружные сети и сооружения" и составляет 20 л/с.

На обводной линии водомерного узла предусмотрена задвижка с электроприводом, которая открывается автоматически, при возникновении пожара, от кнопок, установленных у пожарных кранов. Пожарные краны и шкафчики окрашиваются в соответствии с требованиями ГОСТА 12.4.026-76* „Цвета сигнальные и знаки безопасности".

Наружное пожаротушение решается при привязке проекта от пожарных гидрантов на кольцевой наружной сети водопровода. У мест расположения пожарных гидрантов должны быть предусмотрены указатели по ГОСТ 12.4.009-83 „Пожарная техника для защиты объектов".

Сеть внутреннего водопровода запроектирована кольцевая с уклоном 0.002 к вводу, санитарным приборам и технологическому оборудованию. Подключение технологического оборудования к сетям уточняется при монтаже

Ввод горячего водопровода предусматривается из теплового узла, разработанного в разделе ОВ. Предусматривается тепловая изоляция трубопроводов системы горячего водоснабжения и холодного водопровода вблизи наружных дверей.

Канализация

Сброс сточных вод решается из условия наличия на площадке размещения корпуса нескольких систем канализации, предназначенных для приёма, очистки и возврата стоков в производство. В случае отсутствия на промплощадке сооружений для оборота и повторного использования стоков, они проектируются при привязке проекта в зависимости от состава и общего количества промстоков на промплощадке.

В корпусе предусматривается сеть оборотного водоснабжения нагретой воды (от охлаждения оборудования) с возвратом охлажденной воды;

сеть повторного использования стоков, включающая в себя очистку щелочных стоков от мехпримесей, нефтепродуктов и возврат их в производство;

сеть бытовой канализации от санприборов, со сбросом стоков в систему хозбытовой канализации площадки;

сеть внутренних водостоков для отвода дождевых и талых вод с кровли здания. Диаметры внутренней водосточной сети подобраны по расчетным расходам для климатических параметров г. Москвы, при привязке проекта расходы необходимо пересчитать (для данной местности) и проверить диаметры водостоков. Расход дождевых вод по производственному корпусу 60,48 л/с.

В случае отсутствия на площадке системы оборотного водоснабжения, нагретые чистые воды с расходом 0.68 м³/сут направлять на пополнение системы повторного использования стоков.

Условные обозначения

—В10— Система повторного использования стоков (подающая сеть)

10027/3

Инв. №				Привязан
ГИП	Евелев		01.88	
Нач. отд.	Свирепов		01.84	ТП 503-4-55.88 ВК
Рук. гр.	Долгушина		01.88	
Инженер	Моргушина		10.01.88	Производственный корпус станции технического обслуживания на 800 грузовых автомобилей
				Производственные помещения — Стадия: Р; Лист: 1; Листов: 9
Н. контр.	Толмачева		1.88	Общие данные. (Начало) — ГИПРОПРОМСЕЛЬСТРОЙ г. Саратов

Копировал: Романова

Формат А2

Инв. № подл. | Подпись и дата | Взам. инв. № | Гл. спец. техн. отд. | Гл. спец. техн. отд. | Хинц | Дубровский

Альбом III

Данные по производственному водопотреблению и водоотведению

№ потребителя по плану	Наименование потребителя	Количество потребителей	Количество часов работы в сутки	Водопотребление: Требования к качеству воды	Потребный напор у потребителя, м	Режим водопотребления	Расход воды на одного потребителя, м³/ч	Из хозяйственно-производственно-противопожарного водопровода: м³/сут	м³/ч	л/с	Из системы оборотного водоснабжения: м³/сут	м³/ч	л/с	Из системы повторного использования стоков: м³/сут	м³/ч	л/с	Водоотведение: Характеристика сточных вод	Режим водоотведения	В систему оборотного водоснабжения: м³/сут	м³/ч	л/с	В систему повторного использования стоков: м³/сут	м³/ч	л/с	Концентрация загрязнений сточных вод после локальных очистных сооружений мг/л	Примечание
	1. Кузнечно-сварочный и медницко-радиаторный участок																									
7	Стенд для комплексных работ по ремонту радиаторов 3092					наполнение 1раз в неделю																				
	V = 0.31 × 0.7 = 0.22 м³	1	—	п5	≥5	за 10 минут	0.22	0.22	0.22	0.37*	—	—	—	—	—	—	чистая t=18°С	1раз в неделю	0.22	0.22	0.37*	—	—	—	—	подпитка
1	Установка для очистки радиаторов от накипи М-423					промывка 1раз в неделю за 10 минут											каустическая сода - 0.15г/л	1раз в неделю	—	—	—	0.20	0.20	0.33	—	подпитка
	V = 0.25 × 0.8 = 0.20 м³	1	—	п5	≥5	t=50°С	0.20	0.20	0.20	0.33	—	—	—	—	—	—										
			1	п5	≥5	промывка 1раз в сутки t=50°С	0.10	0.10	0.10	0.03*	—	—	—	—	—	—	каустическая сода - 0.07г/л	1раз в сутки	—	—	—	0.10	0.10	0.03	—	подпитка
			—	п5	≥5	промывка 1раз в неделю за 5 мин	0.05	0.05	0.05	0.17	—	—	—	—	—	—	нет примеси 20 мг/л	1раз в неделю	—	—	—	0.05	0.05	0.17	—	подпитка
16	Ванна для промывки (для охлаждения кузнечного инструмента)					наполнение 1раз в сутки											окалина - 10 мг/л	1раз в сутки	0.16	0.16	0.27*	—	—	—	—	
	V = 0.16 м³	1	—	п7	≥5	за 10 минут	0.16	—	—	—	0.16	0.16	0.27*	—	—	—										
2	Установка для промывки и пропаривания топливных баков 2067	1	0.5	п7	≥5	промывка непрерывный t=40°С	0.30	0.30	0.30	0.33*	—	—	—	—	—	—	бензин - 0.1г/л; нет примеси 10 мг/л	непрерывный	—	—	—	0.30	0.30	0.33*	—	подпитка
	3. Участок обкатки и проверки двигателей																									
6	Реостат регулировочный к стенду КИ-5540 V = 0.6 м³ К.З. = 1.0	1	—	п1	≥5	наполнение 1раз в месяц за 10 минут	0.60	0.60	0.60	0.33*	—	—	—	—	—	—	кальцинированная сода - 20г/л	1раз в месяц	—	—	—	0.60	0.60	0.33	—	подпитка
						охлаждение 1раз в сутки																				
	V = 0.06 м³ К.З. = 1.0		—	п1	≥5	за 15 минут	0.06	—	—	—	0.06	0.06	0.07	—	—	—	чистая t=40°	1раз в сутки	0.06	0.06	0.07	—	—	—	—	

10027/3

ГИП	Евелев		01.88
Нач. отд.	Свирепов		01.88
Рук. гр.	Долгушина		01.88
Инженер	Шляпкина		01.88
Инженер	Марчушина		01.88

ТП 503-4-55.88 ВК

Производственный корпус станции технического обслуживания на 800 грузовых автомобилей

Производственные помещения

Стадия	Лист	Листов
Р	2	

Общие данные (продолжение)

ГИПРОПРОМСЕЛЬСТРОЙ г. Саратов

Привязан

Инв. №

Копировал

Формат А2

Типовой проект 503-4-55.88

Инв. № подл. | Подпись и дата | Взам. инв. №

Альбом III

Типовой проект 503-4-55.88

продолжение

№ потребителя по плану	Наименование потребителя	Количество потребителей	Количество часов работы в сутки	Водопотребление: Требования к качеству воды	Потребный напор у потребителя, м	Режим водопотребления	Расход воды на одного потребителя, м³/ч	Из хозяйственно-производственно-противопожарного водопровода: м³/сут	м³/ч	л/с	Из системы оборотного водоснабжения: м³/сут	м³/ч	л/с	Из системы повторного использования стоков: м³/сут	м³/ч	л/с	Водоотведение: Характеристика сточных вод	Режим водоотведения	В систему оборотного водоснабжения: м³/сут	м³/ч	л/с	В систему повторного использования стоков: м³/сут	м³/ч	л/с	Концентрация загрязнений сточных вод после локальных очистных сооружений, мг/л	Примечание
3	Бак смесительный для воды					наполнение 1раз																				
	Р-903 V=0.14 м³ Кз=1.0	1	—	П9	7,5	в сутки 15мин.	0.14	—	—	—	0.14	0.14	0.16*	—	—	—	чистая t=40°С	1 раз в сутки	0.14	0.14	0.16*	—	—	—	—	
	4. Участок текущего ремонта агрегатов																мех примеси-3г/л									
																	щелочь-5г/л									
23	Машина для очистки ОМ-1366Г-01					наполнение 1раз											нефтепродукты									
	V=2.5 м³	1	2.5	П7	7,5	в 2 недели	2.50	—	—	—	—	—	—	2.50	2.50	0.28*	2г/л, спав-0.2г/л	1 раз в 2 недели	—	—	—	2.50	2.50	0.28*	—	
						долив 1раз в																				
			—	П7	7,5	сутки за 5мин.	0.05	—	—	—	—	—	—	0.05	0.05	0.17*	С	т	О	К	А		Н	Е	Т	
																	щелочь-3.3г/л									
						наполнение											нефтепродукты-2									
						1раз в неделю											г/л, спав-0.13г/л									
25	Моечная установка ОРГ-4990Б	1	—	П7	7,5	за 10 минут	0.09	—	—	—	—	—	—	0.09	0.09	0.15	мех примеси-3г/л	1 раз в неделю	—	—	—	0.09	0.09	0.15	—	
	5 Участок текущего ремонта автомобилей																щелочь-3г/л									
						наполнение											нефтепродукты									
4г	Моечная установка ОРГ-4990Б					1раз в неделю											2г/л, спав-0.13г/л									
	V=0.09 м³	2	—	П7	7,5	за 10 минут	0.09	—	—	—	—	—	—	0.18	0.09	0.15*	мех примеси-3г/л	1 раз в неделю	—	—	—	0.18	0.09	0.15*	—	
—	Кран водопроводный по оси 7/Б					наполнение 8раз																				
	для наполнения систем охлаждения	1	—	П9	7,5	в сутки 5мин.	0.03	0.24	0.03	0.10*	—	—	—	—	—	—	С	Т	О	К	А		Н	Е	Т	
	6. Участок ТО-1, ТО-2 автомобилей																щёлочь-3г/л									
						наполнение											нефтепродукты									
7г	Моечная установка ОРГ-4990Б					1раз в неделю											2г/л, спав-0.13г/л									
	V=0.09 м³	1	—	П7	7,5	за 10 минут	0.09	—	—	—	—	—	—	0.09	0.09	0.15	мех примеси-3г/л	1 раз в неделю	—	—	—	0.09	0.09	0.15	—	
—	Кран водопроводный по оси А/2г для					наполнение 2раз																				
	наполнения систем охлаждения	1	—	П9	7,5	в сутки 5мин	0.03	0.63	0.03	0.10*	—	—	—	—	—	—	С	т	О	К	А		Н	Е	т	

100271/3

ГИП	Евелев		01.88
Нач. ОТД	Свиреров		01.88
Рук. гр.	Долгушина		01.88
Инженер	Шляпкина		21.01.88
Инженер	Моргушина		11.01.88

ТП 503-4-55.88 ВК

Производственный корпус станции технического обслуживания на 800 грузовых автомобилей

Производственные помещения

Общие данные (продолжение)

Стадия	Лист	Листов
Р	3	

НИПРОПРОМЭЛЕКТРОСТРОЙ г. Саратов

Привязан

Инв. №

Н. контр. Толмачева

Копировал: Маш, Махначева

Формат А2

Инв. № подл. | Подпись и дата | Взам. инв. №

Альбом III

Типовой проект 503-4-55.88

продолжение

№ потребителя по плану	Наименование потребителя	Количество потребителей	Количество часов работы в сутки	Водопотребление: Требования к качеству воды	Водопотребление: Потребный напор у потребителя, м	Водопотребление: Режим водопотребления	Водопотребление: Расход воды на одного потребителя, м³/ч	Водопотребление: Из хозяйственно-производственно-противопожарного водопровода, м³/сут	м³/ч	л/с	Водопотребление: Из системы оборотного водоснабжения, м³/сут	м³/ч	л/с	Водопотребление: Из системы повторного использования стоков, м³/сут	м³/ч	л/с	Водоотведение: Характеристика сточных вод	Водоотведение: Режим водоотведения	Водоотведение: В систему оборотного водоснабжения, м³/сут	м³/ч	л/с	Водоотведение: В систему повторного использования стоков, м³/сут	м³/ч	л/с	Концентрация загрязнений сточных вод после локальных очистных сооружений, мг/л	Примечание
	7. Участок обслуживания электрооборудования																									
																	щёлочь - 3 г/л									
						наполнение											нефтепродукты - 2 г/л									
8	Моечная установка ОРГ-4990Б					1 раз в неделю											спав - 0.13 г/л									
	V = 0.09 м³	1	—	П7	7/5	за 10 минут	0.09	—	—	—	—	—	—	0.09	0.09	0.15*	мех примеси - 3 г/л	1 раз в неделю	—	—	—	0.09	0.09	0.15*	—	
	10. Шиномонтажный участок																									
						наполнение																				
12	Ванна для проверки камер автомобильных шин 5054					1 раз в неделю											взвешенные									
		1	—	П8	7/5	за 15 минут	0.27	0.27	0.27	0.30	—	—	—	—	—	—	вещества - 0.4 г/л	1 раз в неделю	—	—	—	0.27	0.27	0.30	—	подпитка
	12. Участок обслуживания аккумуляторов																									
18	Колонка электролита (дистиллятор)					наполнение																				
	ПТ - 9779	1	—	П1	7/5	1 раз в сутки	0.004	0.004	0.004	0.07*	—	—	—	—	—	—	с т о	к о в			н	е	т			
						охлаждение																				
			1	П1	7/5	непрерывный	0.16	—	—	—	0.16	0.16	0.04*	—	—	—	чистая t=40°	непрерывный	0.16	0.16	0.04*	—	—	—	—	
4	Ванна для промывки деталей аккумуляторов М-301Б V=0.17 м³					наполнение 1 раз																				
		1	—	П1	7/5	в неделю 10 минут	0.17	0.17	0.17	0.28	—	—	—	—	—	—	H_2SO_4 - 0.1 г/л	1 раз в неделю	—	—	—	0.17	0.17	0.28	—	подпитка
	13. Участок обслуживания топливной аппаратуры гидросистем																									
																	щёлочь - 3.0 г/л									
						наполнение											нефтепродукты - 2 г/л									
12	Моечная установка ОРГ-4990Б					1 раз в неделю											спав - 0.13 г/л									
	V = 0.09 м³	1	—	П7	7/5	за 10 минут	0.09	—	—	—	—	—	—	0.09	0.09	0.15	мех примеси - 3 г/л	1 раз в неделю	—	—	—	0.09	0.09	0.15	—	
	Итого:							2.18	1.37	1.72	0.52	0.52	0.54	3.09	3.09	1.20			0.74	0.74	0.91	4.73	4.64	2.80		
	Расчетный:							1.69	0.88	0.97	0.46	0.46	0.47	2.82	2.73	0.75			0.68	0.68	0.84	3.07	2.98	0.91		

Примечания: 1. В графе „Требования к качеству воды" указаны пункты из „Технических требований к качеству воды для технологических процессов на предприятиях Госкомсельхозтехники СССР"

2. Знаком* обозначаются расходы, принятые за расчётные.

10027/3

ГИП	Евелев	[подпись]	01.88
Нач. отд.	Свирепов	[подпись]	01.88
Рук. гр.	Долгушина	[подпись]	01.88
Инженер	Шляпкина	[подпись]	22.01.88
Инженер	Моргушина	[подпись]	22.01.88
Н. контр.	Толмачёва	[подпись]	1.88

ТП 503-4-55.88 ВК

Производственный корпус станции технического обслуживания на 800 грузовых автомобилей

Производственные помещения

Общие данные (окончание)

Стадия	Лист	Листов
Р	4	

ГИПРОПРОМСЕЛЬСТРОЙ г. Саратов

Привязан

Инв. №

Копировал: [подпись]

Формат А2

Инв. № подл. | Подпись и дата | Взам. инв. №

Альбом III

Типовой проект 503-4-55.88

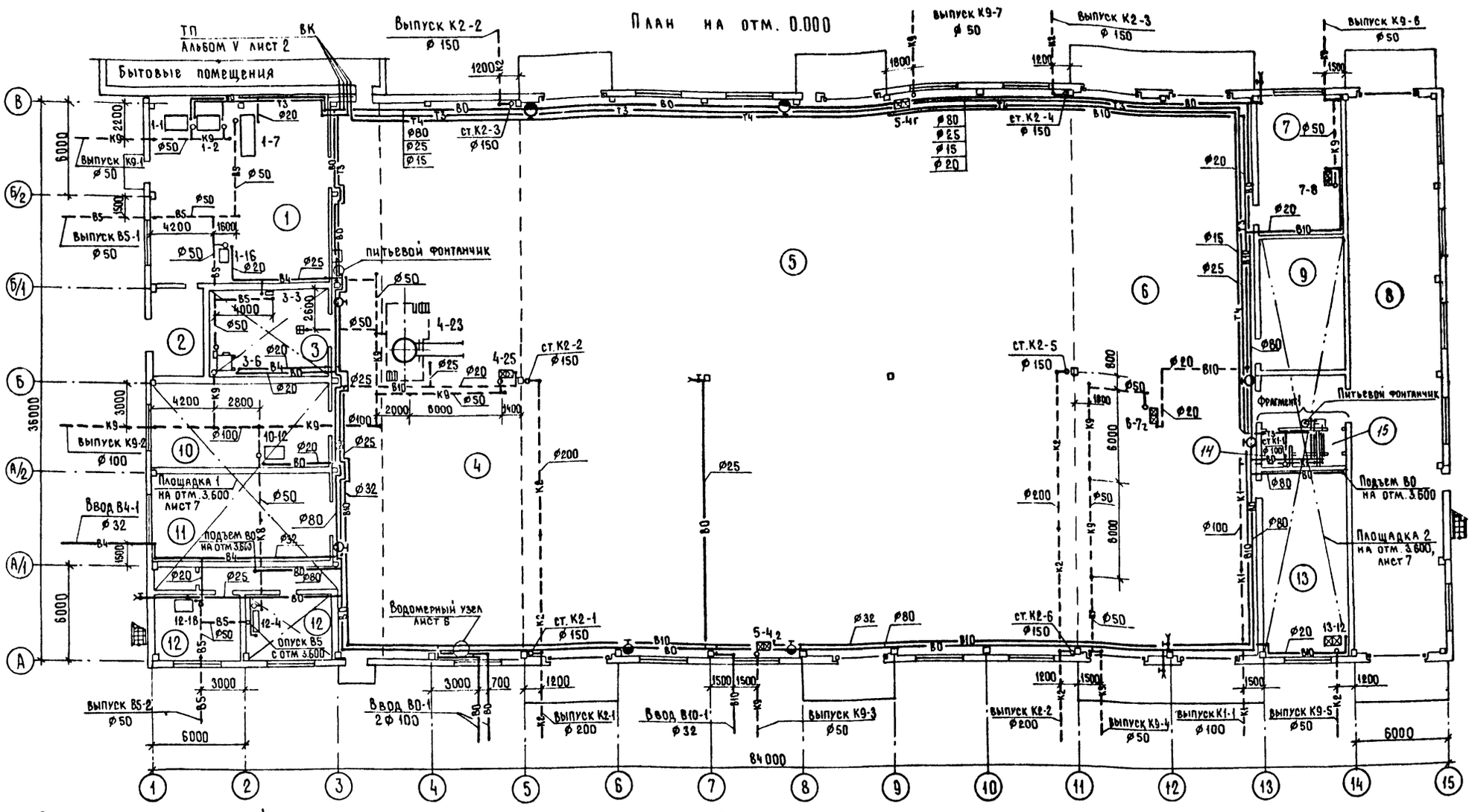

Экспликация помещений

Номер по плану	Наименование	Площадь м²	Категория производства по взрывной взрыво-пожарной и пожарной опасности
1	Кузнечно-сварочный и медницко-радиаторный участок	142.4	Г
2	Трансформаторная подстанция	20.4	не категорийно
3	Участок обкатки и проверки двигателей	43.2	Г
4	Участок текущего ремонта агрегатов	324.1	Д
5	Участок текущего ремонта автомобилей	1296.1	В
6	Участок ТО-1 и ТО-2 автомобилей	420.4	В
7	Участок обслуживания электрооборудования	53.9	Д
8	Участок диагностирования автомобилей	216.9	В

Продолжение

Номер по плану	Наименование	Площадь м²	Категория производства по взрывной, взрыво-пожарной и пожарной опасности
9	ИРК и промежуточный склад запасных частей и ремонтных материалов	46.1	В
10	Шиномонтажный участок	66.9	В
11	Деревообрабатывающий и обойный участок	65.7	В
12	Участок обслуживания и зарядки аккумуляторов	52.1	Д
13	Участок обслуживания топливной аппаратуры гидросистем	67.6	В
14	Мужская уборная	9.4	не категорийно
15	Женская уборная	4.7	то же

Фрагмент 1

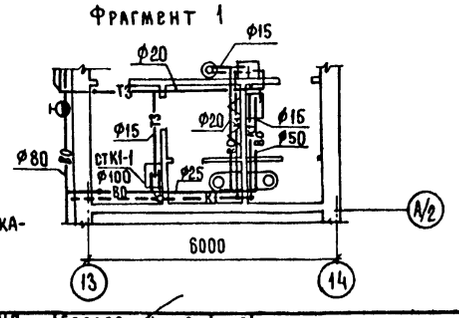

Продолжение таблицы „Экспликация помещений" см. лист 7.

10027/3

ГИП	Евелев		01.88
Нач. отд.	Свирепов		01.88
Рук. гр.	Долгушина		01.88
Инженер	Моргушина		01.88
Н. контр.	Толмачева		1.88

ТП 503-4-55.88 ВК

Производственный корпус станции технического обслуживания на 800 грузовых автомобилей

Производственные помещения

Стадия	Лист	Листов
Р	5	

План на отм. 0,000. Фрагмент 1

ГИПРОПРОМСЕЛЬСТРОЙ г. Саратов

Привязан

Инв. №

Копировал: Романова

Формат А2

Нач. отд. СО-1	Зильбертов		01.88
Нач. отд. ЭН	Попова		01.88
Нач. отд. ЭЛТ	Калганов		01.88
Нач. отд. ТХ	Анисимов		01.88

Инв. № подл. | Подпись и дата | Взам. инв. №

ВО

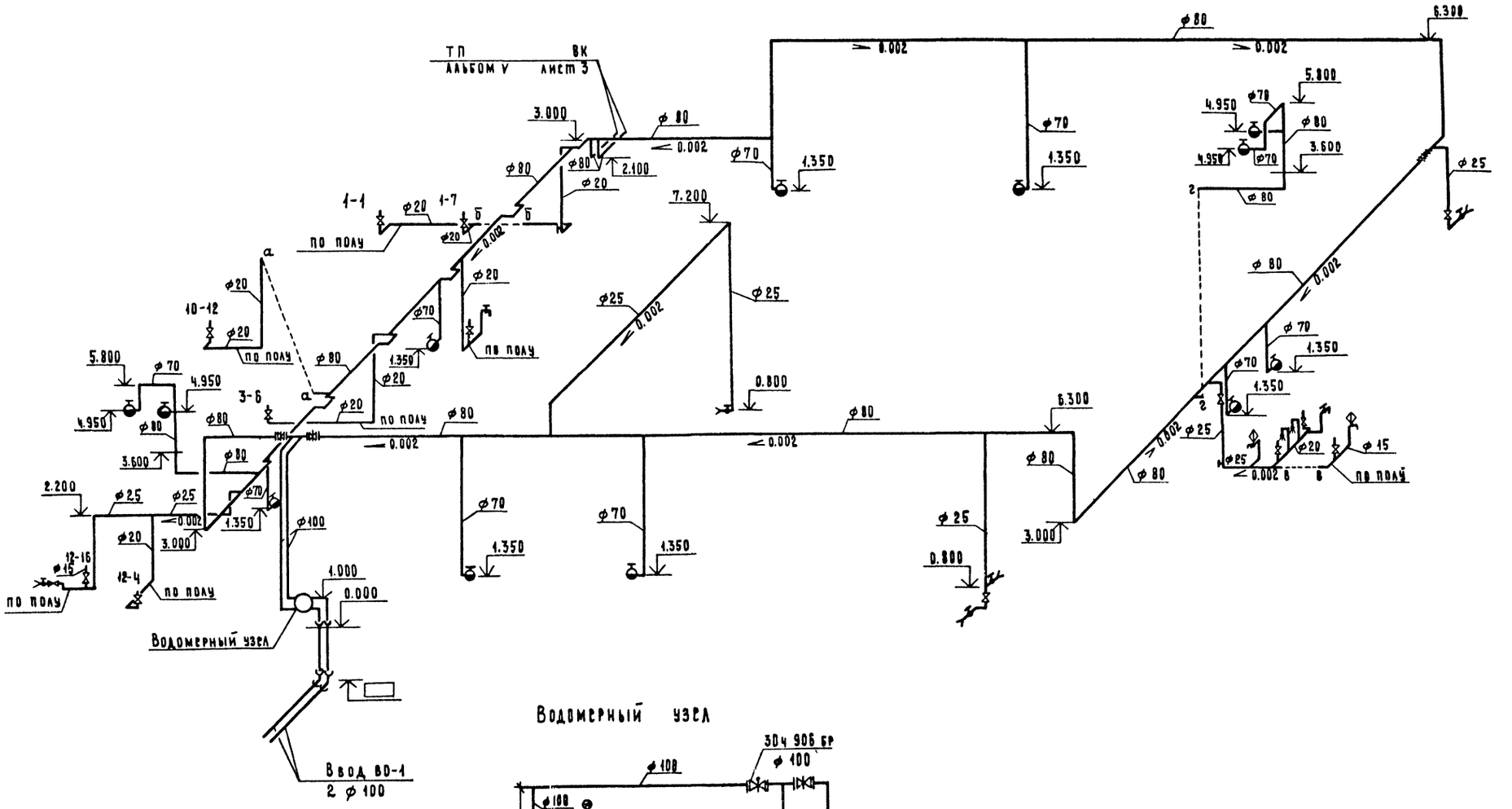

Водомерный узел

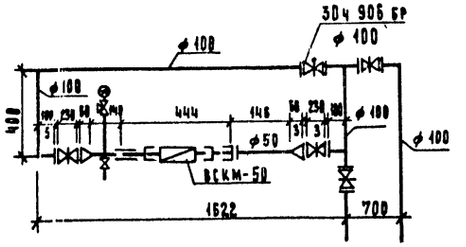

ГИП	Евлаев		01.88
Нач.отд.	Свирепов		01.88
Рук. гр.	Долгушина		01.88
Инженер	Моргушина		01.88
Н.контр.	Томачева		01.88

ТП 503-4-55.88 ВК

Производственный корпус станции технического обслуживания на 800 грузовых автомобилей

Производственные помещения

Стадия	Лист	Листов
Р	6	

Схема системы ВО. Водомерный узел

ГИПРОПРОМСЕЛЬСТРОЙ г. САРАТОВ

Привязан

Инв. №

Инв. № подл. | Подпись и дата | Взам. инв. №

Копировал Матвеева

Формат А2

100 27 /3

Альбом III

Типовой проект 503-4-55.88

Площадка [redacted]

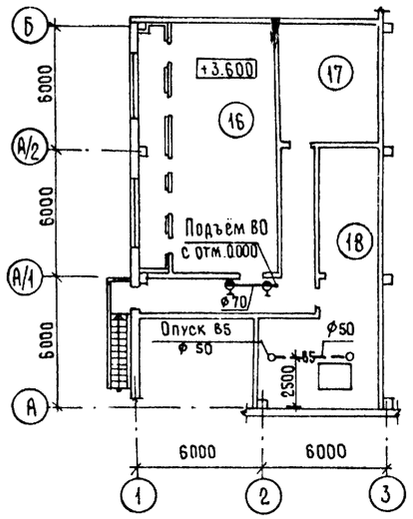

Площадка 2

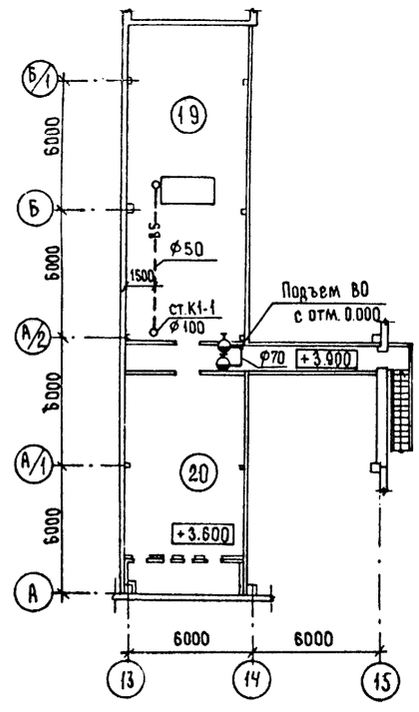

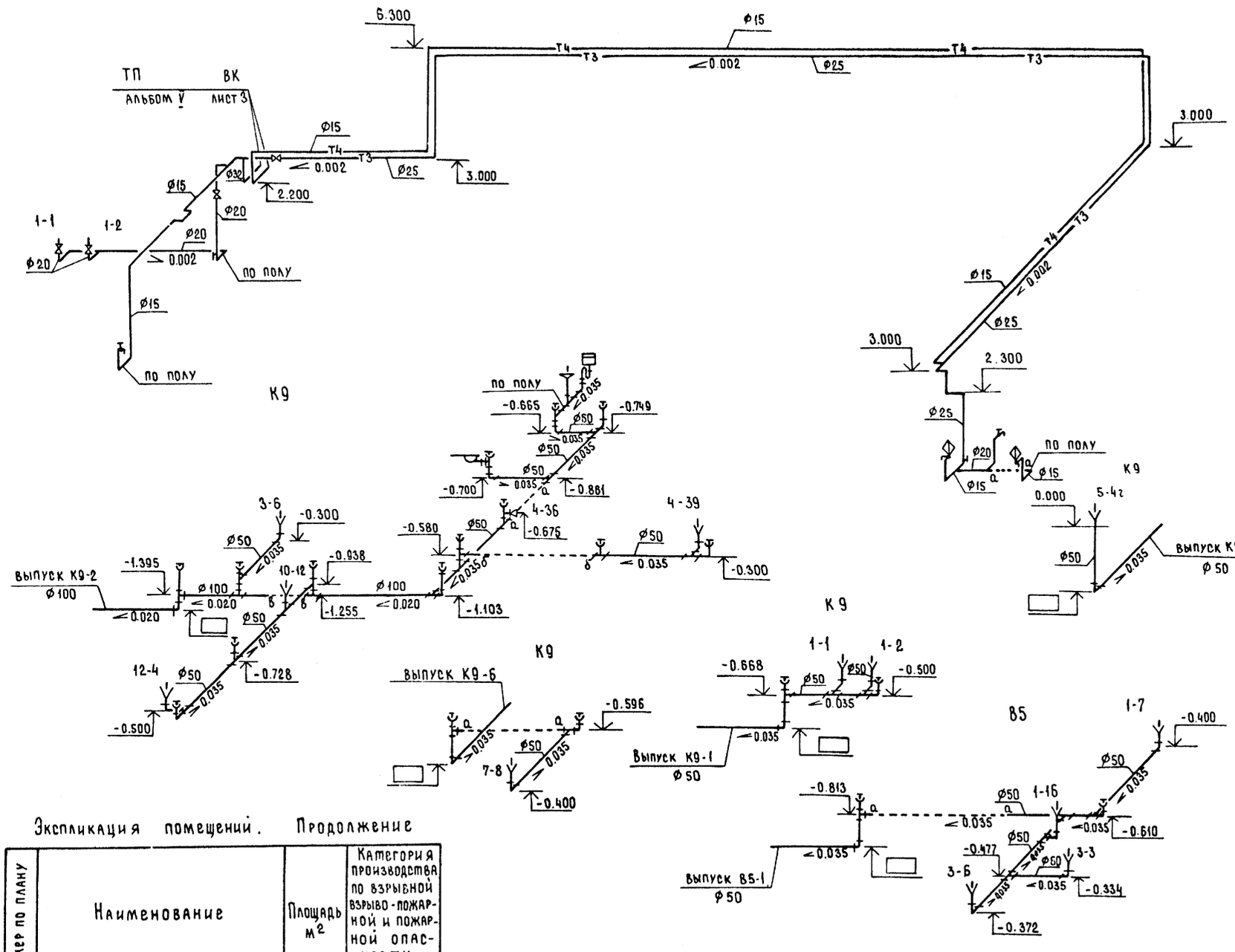

Экспликация помещений. Продолжение

Номер по плану	Наименование	Площадь м²	Категория производства по взрывной взрыво-пожарной и пожарной опасности
16	Венткамера	75.9	Д
17	Венткамера	30.4	Г
18	Венткамера	48.8	В
19	Венткамера	87.2	В
20	Венткамера	59.6	Д
—	Проходы	143.9	не категорийно
—	Проходы на отм. 3.600 и 3.900	39.0	то же

10027/3

ГИП	Евелев		01.88
Нач. отд.	Свирепов		01.88
Рук. гр.	Долгушина		01.88
Инженер	Моргушина		20.01.88
Н. контр.	Толмачева		1.88

ТП 503-4-55.88 ВК

Производственный корпус станции технического обслуживания на 800 грузовых автомобилей

Производственные помещения

Стадия	Лист	Листов
Р	7	

Планы площадок на отм. 3.600
Схемы систем Т3,Т4, К9, В5

ГИПРОПРОМСЕЛЬСТРОЙ г. Саратов

Привязан

Инв. №

Копировал: Романова А.

Формат А2

Инв. № подл. | Подпись и дата | Взам. инв. № | Нач. отд. ЭН | Попова

Альбом III

Типовой проект 503-4-55.88

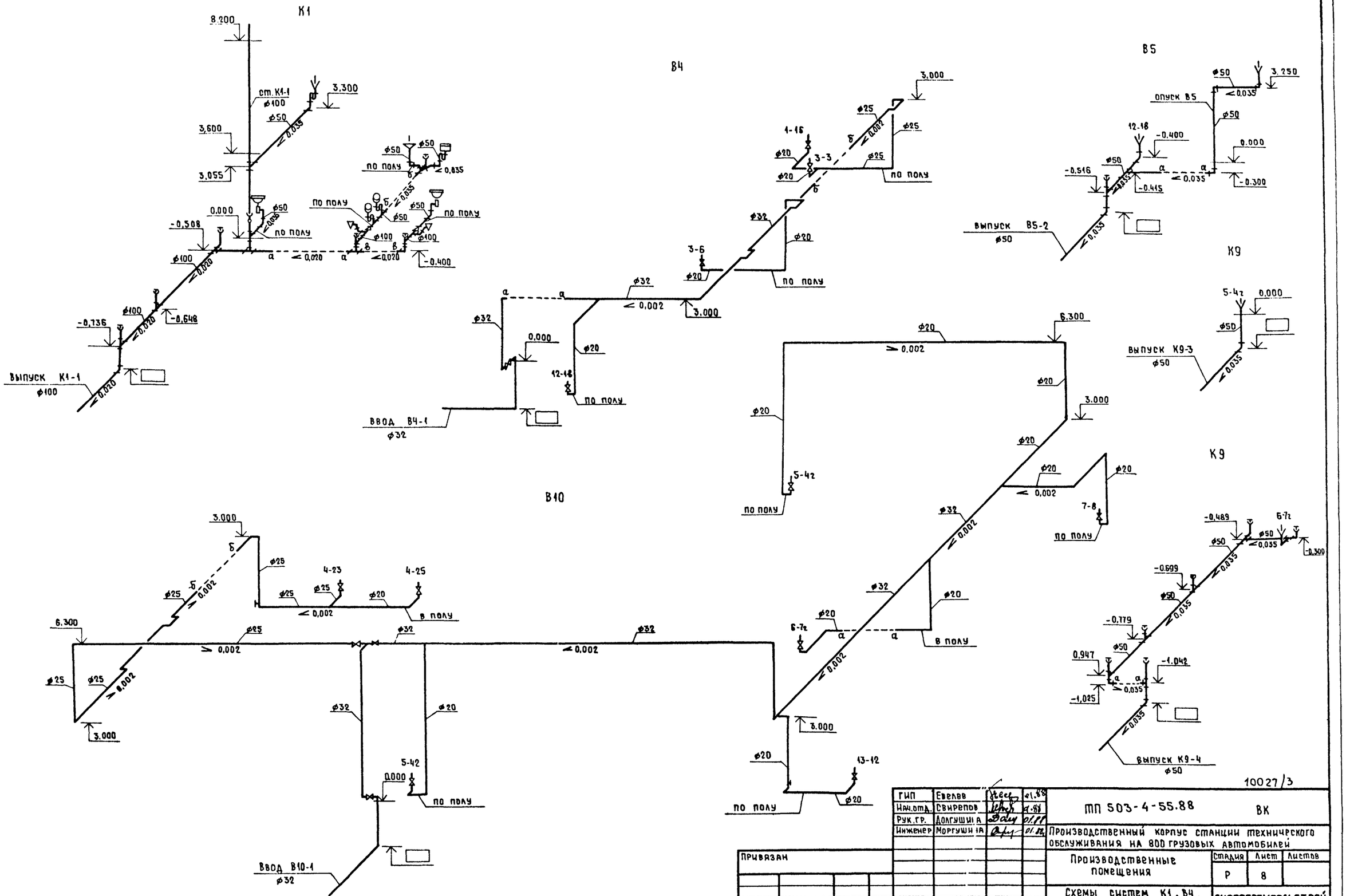

10027/3

ГИП	Евелев		01.88	ТП 503-4-55.88 ВК
Нач.отд.	Свирепов		4.88	Производственный корпус станции технического обслуживания на 800 грузовых автомобилей
Рук.гр.	Долгушина		01.88	Производственные помещения
Инженер	Моргушина		01.88	Стадия: Р; Лист: 8; Листов:
Н.контр.	Толмачева		4.88	Схемы систем К1, В4, В5, В10, К9
				ГИПРОПРОМСЕЛЬСТРОЙ г. САРАТОВ

Привязан

Инв.№

Инв.№ подл. | Подпись и дата | Взам.инв.№

Копировал: Ясакова

Формат А2

Альбом III

Типовой проект 503-4-55.88

План кровли с водосточными воронками

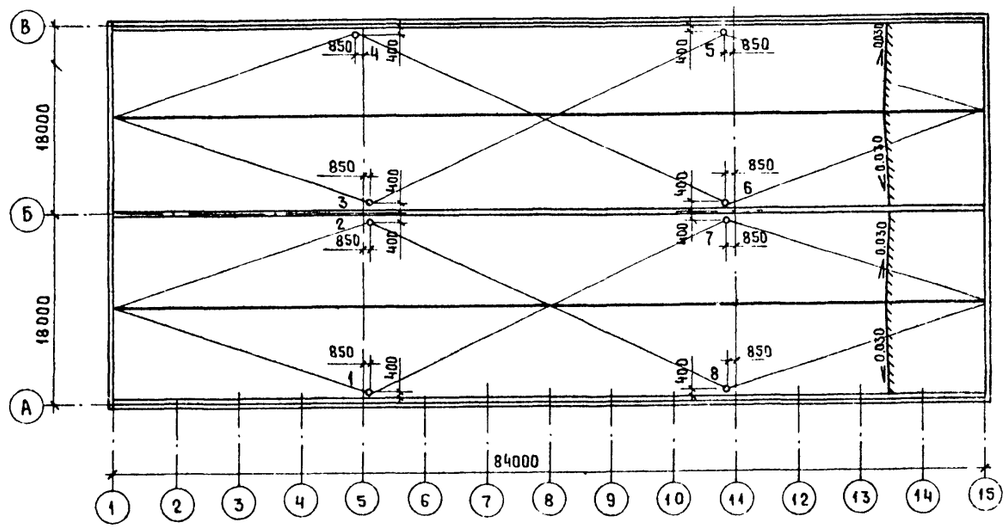

Расчетные расходы и площади водосбора

Номер воронки	F водосбора на одну воронку м²	Расход на одну воронку л/с	Номер стояка	F водосбора на один стояк м²	Расход на один стояк л/с
1	3024	7,56	Ст. К2-1	3024	7,56
2	3024	7,56	Ст. К2-2	6048	15,12
3	3024	7,56			
4	3024	7,56	Ст. К2-3	3024	7,56
5	3024	7,56	Ст. К2-4	3024	7,56
6	3024	7,56	Ст. К2-5	6048	15,12
7	3024	7,56			
8	3024	7,56	Ст. К2-6	3024	7,56

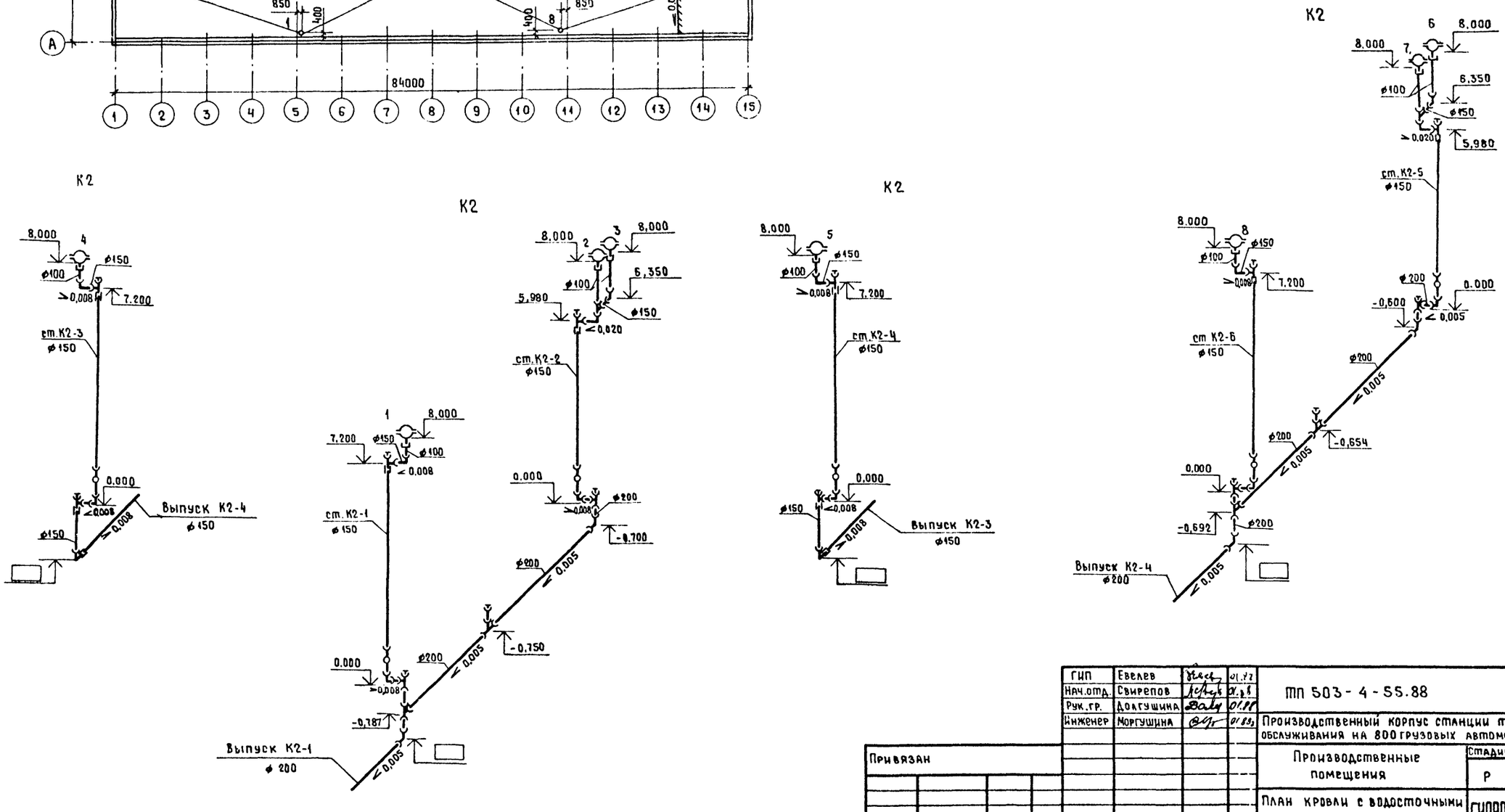

10027/3

ГИП	Евелев		01.88	ТП 503-4-55.88 ВК
Нач.отд.	Свирепов		01.88	
Рук.гр.	Долгушина		01.88	Производственный корпус станции технического обслуживания на 800 грузовых автомобилей
Инженер	Моргушина		01.88	
Н. контр.	Толмачева		1.88	Производственные помещения — Стадия: Р; Лист: 9; Листов:
				План кровли с водосточными воронками. Схемы системы К2 — ГИПРОПРОМСЕЛЬСТРОЙ г. Саратов

Привязан

Инв. №

Копировал: Ясакова

Формат А2

Инв. № подл. | Подпись и дата | Взам. инв. №

Нач. отд. СО-1 | Зильберт

Отпечатано
в Новосибирском филиале ЦИТП
630006, г. Новосибирск, ул. Лазарева 33/1
Выдано в печать 21" 09 1989 г.
Заказ I-3259 Тираж 60

Зак. 889 Тир. 3000 Нф ШТПП 1989г.

gost.e-ecolog.ru