Типовой проект

503-4-55.88

Производственный корпус станции технического обслуживания на 800 грузовых автомобилей

Альбом II

Производственные помещения. Архитектурные решения.
Конструкции железобетонные. Конструкции металлические.

10027/02

КФ ЦИТП Инв. № 10027 /2

Привязан:

Инв. №

gost.e-ecolog.ru

Типовой проект

503-4-55.88

Производственный корпус станции технического обслуживания на 800 грузовых автомобилей

Альбом II

Состав проекта

Альбом I – Общая пояснительная записка. Технология производства. Технологические коммуникации.
Альбом II – Производственные помещения. Архитектурные решения. Конструкции железобетонные, конструкции металлические.
Альбом III – Производственные помещения. Отопление и вентиляция. Внутренние водопровод и канализация.
Альбом IV – Производственные помещения. Силовое электрооборудование. Электрическое освещение. Автоматизация производства. Связь и сигнализация. Пожарно-охранная сигнализация. Чертежи заданий заводам-изготовителям на электрооборудование, КИП и автоматику.
Альбом V – Бытовые помещения. Архитектурные решения. Конструкции железобетонные. Технология производства. Отопление и вентиляция. Внутренние водопровод и канализация. Силовое электрооборудование. Электрическое освещение. Автоматизация производства. Связь и сигнализация. Пожарно-охранная сигнализация. Чертежи заданий заводам-изготовителям на электрооборудование, КИП и автоматику.
Альбом VI – Чертежи индустриальных строительных конструкций и изделий.
Альбом VII – Спецификации оборудования.
Альбом VIII – Ведомости потребности в материалах.
Альбом IX – Сметы. Производственные помещения.
Альбом X – Сметы. Бытовые помещения.

Применённые типовые проектные решения:

904-02-14.85 Альбом III Приточная вентиляционная камера прямоточная с одной секцией воздухонагревателя. Регулирование температуры воздуха в помещении. Электрическая система регулирования.
904-02-15.85 Альбом II Приточная вентиляционная камера с одним вентилятором и электронагревателем клапана наружного воздуха.

Указанные альбомы распространяет Киевский филиал ЦИТП

Разработан:
проектным институтом
„Гипропромсельстрой"
Главный инженер института Ю.Шестернев
Главный инженер проекта Ю.Евелев

Рабочий проект
Утвержден и введен в действие
институтом „Гипропромсельстрой"
Госагропрома СССР
Приказ № 120 от 1 апреля 198 г.

КФ ЦИТП Инв. № 10027/2

Привязан:

Инв. №

Альбом II

Типовой проект 503-4-55.88

Лист марка	Наименование	Стр
	Содержание альбома	2
	Архитектурно-строительные решения. - АР	
1÷4	Общие данные	3÷6
5	Спецификация элементов заполнения проемов ворот и дверей. Спецификация перемычек	7
6	Фасады 1-15; 15-1; А-В; В-А	8
7	План на отметке 0.000	9
8	Планы площадок на отметке 3.600	10
9	Разрезы 1-1; 2-2	11
10	Разрезы 3-3; 4-4	12
11	Схемы заполнения оконных проемов	13
12	Планы полов на отметках 0.000 и 3.600	14
13	Фрагменты 1,2. Сечения 3-3 ÷ 6-6 к плану полов на отметке 0.000	15
14	План кровли	16
15	Перегородки кирпичные. Схемы 1÷5	17
16	Перегородки кирпичные. Схемы 6÷10	18
17	Перегородки кирпичные. Узлы 1÷14	19
18	Перегородки кирпичные. Узлы 15÷26	20
19	Узлы плана 1÷11	21
20	Схема расположения элементов подвесного потолка	22
	Конструкции железобетонные - КЖ	
1÷3	Общие данные	23÷25
4	Схема расположения элементов фундаментов	26
5	Сечения 1-1÷10-10 к схеме расположения элементов фундаментов	27
6	Спецификация и узлы 1÷6 к схеме расположения элементов фундаментов	28
7	Узлы 7÷13 к схеме расположения элементов фундаментов	29

Продолжение

Лист марка	Наименование	Стр.
8	Узлы 14÷19 к схеме расположения элементов фундаментов	30
9	Спецификация к схеме расположения элементов подземного хозяйства	31
	Спецификация элементов каналов	
10	Схема расположения элементов подземного хозяйства	32
11	Каналы КЛ1÷КЛ3. Сечения 4-4, 5-5	33
12	Каналы КЛ4÷КЛ12. Сечения 1-1÷3-3; 18-18÷19-19	34
13	Каналы КЛ13, КЛ14. Сечения 6-6÷17-17; 20-20	35
14	Схема расположения элементов каркаса. Разрезы 1-1; 2-2; 6-6	36
15	Разрезы 3-3÷5-5 и узлы 1,2 к схеме расположения элементов каркаса	37
16	Схемы расположения стоек перегородок на отм. 3.600	38
17	Схема расположения элементов покрытия	39
18	Схемы расположения стеновых панелей по осям А,В	40
19	Схемы расположения стеновых панелей по осям 1,15	41
20	Схемы расположения элементов перекрытия	42
21	Сечения а-а÷б-б и узлы 1÷12 к схемам расположения элементов перекрытия	43
22	Фундаменты Фм1÷Фм9. Ведомость расхода стали на элемент	44
23	Узлы фундаментов	44
24	Фундаменты Фм1, Фм1а	45
25	Фундамент Фм2	45
26	Фундамент Фм3	46
27	Фундамент Фм4	46
28	Фундамент Фм5	47
29	Фундамент Фм6	47
30	Фундамент Фм7	48
31	Фундамент Фм8	48
32	Фундамент Фм9	49
33	Приямок ТП1	50
34	Смотровая канава СК1	51

Продолжение

Лист марка	Наименование	Стр.
35	Смотровая канава СК1. Сечения 1-1÷4-4. Узлы 1÷5	52
36	Смотровая канава СК2	53
37	Смотровая канава СК3	54
38	Смотровая канава СК4	55
39	Смотровая канава СК4. Сечения 1-1÷6-6	56
40	Смотровая канава СК5. Фундамент под оборудование Ф010	57
41	Фундамент под оборудование Ф01	58
42	Армирование подфундаментного короба. Фундаментов Ф01а, Ф01б. Сечения 1-1÷6-6	59
43	Фундаменты под оборудование Ф02. Ф02а, Ф03	60
44	Фундаменты под оборудование Ф04÷Ф09	61
	Конструкции металлические - КМ	
1	Общие данные	62
2	Техническая спецификация металла	63
3÷4	Техническая спецификация металла на лестницы	64÷65
5	Ведомость элементов к схемам расположения лестниц Л1÷Л3. Узел I	66
6	Схемы расположения элементов лестниц Л1÷Л3	67
7	Схема расположения элементов подкрановых и монорельсового путей	68

Инв. № подл. | Подпись и дата | Взам. инв. №

Привязан

Инв. №

10027/2

ГИП	Евелев		11.91
Нач. отд.	Зильбертов		12.11
Гл. конст.	Чупахин		12.11
Рук. гр.	Оруджева		12.11
Инженер	Суздальцев		12.11
Н. контр.	Толмачева		12.11

ТП- 503-4-55.88 СА

Содержание альбома

Стадия	Лист	Листов
Р		1

ГИПРОПРОМСЕЛЬСТРОЙ г. Саратов

Копировал: Махначева Формат А2

Типовой проект 503-4-55.88 Альбом II

Ведомость рабочих чертежей основного комплекта АР

Лист	Наименование	Примечание
1	Общие данные (начало)	
2,3	Общие данные (продолжение)	
4	Общие данные (окончание)	
5	Спецификация элементов заполнения проемов ворот и дверей, Спецификация перемычек	
6	Фасады 1-15; 15-1; А-В; В-А	
7	План на отметке 0.000	
8	Планы площадок на отметке 3.600	
9	Разрезы 1-1; 2-2	
10	Разрезы 3-3; 4-4	
11	Схемы заполнения оконных проемов.	
12	Планы полов на отметках 0.000 и 3.600	
13	Фрагменты 1,2. Сечения 3-3 ÷ 6-6 к плану полов на отм. 0.000.	
14	План кровли	
15	Перегородки кирпичные. Схемы 1÷5	
16	Перегородки кирпичные. Схемы 6÷10	
17	Перегородки кирпичные. Узлы 1÷14	
18	Перегородки кирпичные. Узлы 15÷26	
19	Узлы плана 1÷11	
20	Схема расположения элементов подвесного потолка.	

Ведомость ссылочных и прилагаемых документов

Обозначение	Наименование	Примечание
	Ссылочные документы	
ГОСТ 8242-75	Детали деревянные фрезерованные для строительства	
ГОСТ 8484-82	Плиты подоконные железобетонные для производственных зданий. Конструкция и размеры.	
ГОСТ 12506-81	Окна деревянные для производственных зданий. Типы, конструкция и размеры.	
ГОСТ 14624-84	Двери деревянные для производственных зданий. Типы, конструкция и размеры.	
ГОСТ 6665-82*	Камни бортовые и железобетонные	
Шифр 117-82	Окна деревянные с применением стеклопакетов для зданий промышленных предприятий.	
1.030.9-2, вып 7ч2	Перегородки панельные зданий промышленных и сельскохозяйственных предприятий	
1.136-10	Двери деревянные внутренние для жилых и общественных зданий по ГОСТ 6629-74*	
1.236-5 вып.1	Противопожарные двери для общественных зданий.	
1.400-15. вып.1	Унифицированные закладные изделия железобетонных конструкций для крепления технологических коммуникаций и устройств.	
1.435.9-25 вып.0,1	Ворота подъемно-складчатые с полотном из различных материалов.	
1.444-1 вып.1,2	Конструкции полов производственных зданий автомобильной промышленности	
2.244-1, вып.4	Детали полов общественных зданий.	
2.430-20 вып.1	Узлы стен из кирпича одноэтажных зданий промышленных предприятий	
2.435-7, вып.1	Узлы сопряжения стен и ворот.	
2.436-17, вып.1	Узлы окон с деревянными переплетами по ГОСТ 12506-81	
2.460-14, вып.1	Типовые узлы покрытий промышленных зданий в местах пропуска вентиляционных шахт.	
2.460-15, вып.1	Типовые узлы покрытий промышленных зданий в местах установки крышных вентиляторов.	
2.435-6, вып.5	Противопожарные двери и ворота промышленных зданий.	
1.136.5-19	Двери деревянные наружные для жилых и общественных зданий.	
2.460-18, вып.1,3	Узлы покрытий одноэтажных производственных зданий с рулонными кровлями и железобетонными плитами.	
2.445-1 вып.0-4	Непроходные подвесные потолки из различных материалов для производственных и административно-бытовых помещений.	
1.038.1-1 вып.1	Перемычки железобетонные для зданий с кирпичными стенами.	
	Прилагаемые документы	
-КИ	Чертежи индустриальных строительных конструкций и изделий	Альбом VI
АР ВМ	ВМ по рабочим чертежам основного комплекта марки АР	Альбом VIII

Типовой проект разработан в соответствии с действующими нормами и правилами и предусматривает мероприятия, обеспечивающие взрывную, взрывопожарную и пожарную безопасность при эксплуатации здания.

Главный инженер проекта Евелев

Гл. спец. | тех. отдела | Дубовский | 03.88

Взам. инв. N | Подпись и дата | Инв. N подл.

10027/2

Инв. N°			
ГИП	Евелев		03.88
Нач. отд.	Зильбертов		02.88
Гл. констр.	Чупахин		02.88
Рук. гр.	Оруджева		01.88
Инженер	Суздальцев		01.88
Н. контр.	Толмачева		03.88

Привязан

ТП- 503-4-55.88 АР

Производственный корпус станции технического обслуживания на 600 грузовых автомобилей

Производственные помещения	Стадия	Лист	Листов
	Р	1	20

Общие данные (начало)

ГИПРОПРОМСЕЛЬСТРОЙ г. Саратов

Альбом I

Типовой проект 503-4-55.88

Ведомость спецификаций

Лист	Наименование	Примечание
5	Спецификация элементов заполнения проемов ворот и дверей.	
5	Спецификация перемычек.	
10	Спецификация элементов воздухозаборных камер.	
11	Спецификация к схемам заполнения оконных проемов.	
13	Спецификация закладных изделий пола.	
14	Спецификация металлических элементов кровли.	
16	Спецификация элементов крепления кирпичных перегородок.	
19	Спецификация элементов крепления кирпичных стен.	
20	Спецификация изделий и материалов подвесного потолка.	

Общие указания

1. Рабочая документация архитектурно - строительной части проекта разработана для строительства в районах со следующими характеристиками природных условий:

а) расчетная зимняя температура наружного воздуха $t_н = -30°C$, что условно соответствует средней температуре наиболее холодной пятидневки обеспеченностью 0.92;

б) нормативное значение веса снегового покрова для III снегового района СССР равно $S_0 = 1.0$ КПА (100 кгс/м²);

в) нормативное значение ветрового давления для I ветрового района СССР равно $W_0 = 0.23$ кПА (23,0 кгс/м²), тип местности А;

г) зона влажности территории СССР по СНиП II-3-79** - нормативная;

д) сейсмичность района - не выше 6 баллов;

е) рельеф местности горизонтальный, грунтовые воды отсутствуют;

ж) грунтовые условия площадки приведены в документе ТП- -КЖ, лист 5;

и) строительство на территориях с просадочными и набухающими грунтами не предусматривается.

2. Класс ответственности здания - II, коэффициент надежности по назначению $\gamma_n = 0.95$.

3. Категория здания по пожарной опасности - В.

4. Здание относится ко II степени огнестойкости.

5. Бытовое и санитарное обслуживание работающих на предприятии предусмотрено в пристроенном 2х этажном здании бытовых помещений (см. ТП альбом V).

6. Объемно- планировочные решения.

Производственный корпус станции технического обслуживания запроектирован на основании технологической, энергетической и других частей проекта в соответствии с габаритными схемами по ГОСТ 23837-79 и имеет размеры в плане 84.0х36.0 м в осях с шагом средних колонн - 12 м, крайних - 6 м. Здание 2х-пролетное пролетом 18.0 м, высотой до низа несущих конструкций 7.2 м.

Несущими конструкциями покрытия являются железобетонные предварительно - напряженные плиты на пролет типа „П."

7. За условную отметку 0.000 принят уровень чистого пола корпуса, которому соответствует абсолютная отметка [ ] по генплану.

Планировочная отметка земли вокруг здания принята - 0.150.

8. Конструктивные решения.

8.1. Наружные стены - панельные самонесущие из керамзитобетона с маркой бетона по средней плотности D 900, толщиной 250 мм.

Кирпичные участки наружных стен выполняются из керамического рядового эффективного кирпича КРЭ 75/1350/15 ГОСТ 530-80 на растворе марки 25.

Кирпичные участки цоколя до отм. 1.200 выполняются из керамического рядового полнотелого пластического формования кирпича КР 100/1650/15 ГОСТ 530-80 на растворе марки „50" и оштукатуриваются с наружной стороны цементным раствором состава 1:2.

8.2. Внутренние стены - кирпичные выполняются из керамического рядового пустотелого кирпича марки КРП 75/1480/10 ГОСТ 530-80 на растворе марки 25

8.3. Перегородки кирпичные с фахверковыми колоннами и прокладочными поясами и выполняются из керамического рядового пустотелого кирпича марки КРП 75/1480/10 на растворе марки 25.

8.4. В процессе возведения кирпичных стен и перегородок выполняются следующие работы:

а) внутренние стены и перегородки не доводятся до несущих конструкций (перекрытий, покрытий) на 30 мм, зазоры между перегородками и несущими конструкциями, а также в местах прохода подкрановых путей и коммуникаций проконопачиваются минеральной ватой и зачеканиваются с двух сторон цементно-песчаным раствором;

б) устанавливаются анкеры и закладные элементы по соответствующим узлам проекта и узлам указанных в проекте серий;

в) устраиваются ниши, колодцы, отверстия по соответствующим чертежам проекта;

г) в откосы дверных проемов закладываются деревянные антисептированные пробки через 1200 мм по высоте, но не менее двух на откос;

д) над отверстиями в стенах шириной менее 900 мм устраиваются рядовые кирпичные перемычки высотой не менее 4х рядов кирпича. Под нижним рядом перемычки в слое раствора толщиной 30мм укладывается арматура 3ФВА I длиной на 250 мм с каждой стороны больше отверстия.

е) монтажные проемы в стенах и перегородках закладываются кирпичом на растворе марки 4.

9. Кровля - рулонная с внутренним водостоком. Утеплитель плитный. Состав кровли приведен в документе ТП -АР, лист 14.

Толщины стен и утеплителя в покрытии определены на основании СНиП II-3-79** „Строительная теплотехника" для условий эксплуатации Б, при этом приняты следующие расчетные данные:

расчетная температура внутреннего воздуха 18°С;

влажность внутреннего воздуха - 60%,

зона влажности территории СССР - нормальная.

Термическое сопротивление ограждающих конструкций:

для стен из легкого бетона толщиной 250мм равно 0,635 $\frac{м^2 °C}{Вт}$, для утеплителя в покрытии толщиной 140мм равно 0.933 $\frac{м^2 °C}{Вт}$

10027/2

ГИП	Евелев			ТП- 503-4-55.88 -АР	
Нач.отд.	Зильбертов		02.88		
Гл.констр.	Чупакин		02.88		
Рук.гр.	Орудиева		02.88	Производственный корпус станции технического обслуживания на 800 грузовых автомобилей	
				Производственные помещения	Стадия: Р; Лист: 2; Листов:
Н.контр.	Толмачева		02.88	Общие данные (продолжение)	ГИПРОПРОМСЕЛЬСТРОЙ г. Саратов

Привязан

Инв. №

Инв. № подл. | Подпись и дата | Взам. инв. №

Копировал: Леденева О.

10. Горизонтальная гидроизоляция на отм. -0.030 выполняется: по фундаментным балкам из цементного раствора состава 1:2 толщиной 30мм, по ленточным фундаментам из двух слоев толя с покровным слоем, укладываемых насухо по выравненной поверхности.

11. По периметру здания устраивается асфальтовая отмостка шириной не менее 500мм по щебеночному основанию.

12. Все деревянные элементы, соприкасающиеся с бетоном или кирпичной кладкой, должны быть антисептированы.

13. Отделочные работы.

Отделка наружных поверхностей стеновых панелей выполняется в процессе формования в соответствии с указаниями документа ТП -КЖ, лист 19.

Цветовое решение фасадов разрабатывается при привязке проекта к конкретным условиям площадки строительства с учетом архитектурных особенностей существующих зданий и требований местных управлений (отделов) архитектуры.

Виды внутренней отделки помещений приведены в ведомости отделки помещений в документе ТП АР, лист 4. Цветовое решение окраски внутренних поверхностей стен, перегородок, конструкций принимается при привязке проекта в соответствии с СН 181-70 „Указания по проектированию цветовой отделки интерьеров производственных зданий промышленных предприятий".

Сигнально-предупреждающая окраска элементов технологического оборудования и внутрицехового транспорта, а также цветовое решение знаков безопасности выполняется в соответствии с требованиями ГОСТ 12.4.026-76* „Цвета сигнальные и знаки безопасности."

Столярные изделия окрашиваются пентафталевой эмалью ПФ115 в два слоя.

14. Защита строительных конструкций от коррозии запроектирована в соответствии с требованиями СНиП 2.03.11-85 „Защита строительных конструкций от коррозии."

Все металлические конструкции, необетонируемые стальные закладные детали и соединительные элементы железобетонных и каменных конструкций окрашиваются 2 слоями эмали ПФ115 (ГОСТ 6465-76*) по грунтовке ГФ-021 (ГОСТ 25129-82) или любым другим лакокрасочным покрытием группы I п. Закладные детали и соединительные элементы в стыках наружных ограждающих конструкций должны иметь заводское цинковое покрытие толщиной 50 мкм.

Наружные поверхности полотен ворот окрашиваются атмосферостойкими эмалями ХВ-110 (ГОСТ 18374-79*) в два слоя толщиной 40 мкм по грунтовке АК-070.

15. Противопожарные мероприятия.

Помещения с категорией производства по пожарной опасности „В" выгораживаются от других помещений противопожарными перегородками 1го типа с пределом огнестойкости > 0.75 ч и противопожарными перекрытиями 3го типа с пределом огнестойкости > 0.75 ч, дверные проемы в перегородках заполняются противопожарными дверями 2го типа с пределом огнестойкости > 0.6 ч с уплотнением в притворах и приспособлением для самозакрывания.

Металлические конструкции противопожарных перегородок (стойки, элементы крепления) покрываются огнезащитным составом ВПМ-2 (ГОСТ 25131-82) по грунту ФЛ-03К (ГОСТ 9109-81*) после чего окрашиваются эмалью ПФ-115 (ГОСТ 6465-76*)

16. Защита от шума и вибраций.

Участки с особошумящими агрегатами и установками размещаются в выгороженных помещениях. На участке обкатки и проверки двигателей (№3 по экспликации) устраивается подвесной потолок, стены облицовываются звукопоглощающими материалами, на участке диагностирования автомобилей стены около испытательного стенда облицовываются звукопоглощающими материалами, устанавливаются экраны, рабочие работают в шлемофонах. Материал звукопоглощающей облицовки приведен в ведомости отделки помещений (см. документ ТП- -АР, лист 4)

Агрегаты и установки с повышенной вибрацией устанавливаются на виброизолирующее основание.

17. Проект разработан для производства работ в летнее время. Работы в зимнее выполняются в соответствии с требованиями действующих норм и правил и технических условий по производству работ в зимнее время.

18. Работы по строительству должны производиться в соответствии с требованиями действующих норм и правил по производству каждого вида работ, правил по технике безопасности и указаний соответствующих серий.

19. В проекте используется изобретение по авторскому свидетельству № 1030336 - состав клея для крепления железобетонных опорных подушек под металлические стойки.

Указания по привязке проекта

1. Привязку проекта выполнять в соответствии с указаниями раздела 6 СН 227-82 „Инструкция по типовому проектированию.

2. Установить климатический район строительства, в связи с этим:

а) уточняется марка кирпича по морозостойкости для кирпичных участков наружных стен по таблице 1 и пунктам 2,4; 2,5 СНиП II-22-81 „Каменные и армокаменные конструкции;"

б) принимается цветовое решение фасадов и помещений;

в) уточняется толщина стеновых панелей и утеплителя в покрытии из условия R эк.

3. Откорректировать чертежи фундаментов и подземного хозяйства в соответствии с грунтовыми условиями площадки строительства.

Взам.инв.№ | Подпись и дата | Инв.№ подл.

100271/2

ГИП	Евелев			ТП 503-4-55.88 АР		
Нач.отд.	Зильберглоб					
Гл.констр.	Чупакин					
Рук.груп.	Орудиева			Производственный корпус станции технического обслуживания на 800 грузовых автомобилей		
Привязан				Производственные помещения	Стадия: Р	Лист: 3
Инв.№		Н.контр.	Толмачева	Общие данные (продолжение)	ГИПРОПРОМСЕЛЬСТРОЙ г. Саратов	

Копировал: Леденева Ф. Формат А2

Типовой проект 503-4-55.88 Альбом II

Ведомость отделки помещений. Площадь в м².

Наименование или номер помещения	Потолок		Стены или перегородки		Отделка низа стен или перегородки			Колонна		Низ колонны			Примечание
	Площадь	Вид отделки	Площадь	Вид отделки	Площадь	Вид отделки	Высота, мм	Площадь	Вид отделки	Площадь	Вид отделки	Высота, мм	
1, 2, 9÷11, 16÷20, проходы на отм. 3.600 и 3.900	682.5	Затирка, окраска известковой краской	1748,5 / 470,0	Затирка швов стеновых панелей или штукатурка кирпичных перегородок*, окраска известковой краской	—	—	—	37,2	Затирка, окраска известковой краской	—	—	—	Отделку воздухозаборных камер см. на листе 10 Штукатурить только кирпичные перегородки δ=120мм. в помещениях 10,11,18, 19,20 по осям 13,14; 17 по оси 3; площадку на отм. 3.900
3	—	Подвесной потолок см. лист 20	95,9 / 95,9	Штукатурка, облицовка плитами типа винипор* (ТУ6-05301-097-77) δ=30мм	48,0 / 48,0	Штукатурка, окраска эмалью ХВ-113 в 2 слоя ГОСТ 18374-79* по слою лака ХС-76 ГОСТ 9355-81*	1800	—	—	—	—	—	* Приклеивающие составы: кумароно-каучуковая мастика КН2 или перхлорвиниловый клей
8	216,9	Затирка, окраска известковой краской	61,2 / 32,4	То же см. лист 7	129,2	Облицовка стеклянной облицовочной плиткой ГОСТ 17057-80 на цементно-песчаном р-ре	1800	40,3	Затирка, окраска известковой краской	15,1	Облицовка стеклянной облицовочной плиткой ГОСТ 17057-80 на цементно-песчаном р-ре	1800	То же
			410,5	Затирка, окраска известковой краской									
7	53,0	То же	145,5 / 129,9	Затирка или штукатурка*, окраска известковой краской	50,9	То же	1800	8,6	То же	3,2	То же	1800	* Штукатурить только перегородки δ=120мм
4÷6, 13, проходы на отм. 0.000	2252,1	,,	1006,1	То же	395,5 / 253,1	Затирка или штукатурка, окраска эмалью ХВ-113 в 2 слоя ГОСТ 18374-79* по слою лака ХС-76 ГОСТ 9355-81*	1800	179,5	,,	66,6	Затирка, окраска эмалью ХВ-113 в 2 слоя ГОСТ 18374-79* по слою лака ХС-76 ГОСТ 9355-81*	1800	
14, 15	14,1	,,	49,6 / 49,6	,,	43,9	Облицовка стеклянной облицовочной плиткой ГОСТ 17057-80 на цементно-песчаном р-ре	1500	—	—	—	—	—	
12	52,1	,,	149	,,	80,9	Облицовка керамической кислотоупорной плиткой (ГОСТ 961-84*) на кислотостойком р-ре на жидком стекле	1800	5,0	Затирка, окраска известковой краской	2,7	Облицовка керамической кислотоупорной плиткой (ГОСТ 961-81*) на кислотостойком р-ре на жидком стекле	1800	

Примечания:
1. Дверные и оконные откосы отделать по типу отделки стен соответствующих помещений.
2. Подоконные плиты окрасить 2 слоями эмали ПФ115 по грунтовке ПФ-170.
3. В числителе дана площадь окраски, в знаменателе – площадь штукатурки.

Взам. инв. № | Подпись и дата | Инв. № подл.

Таблица нагрузок

№ п/п	Наименование	Нагрузка кПа (кгс/м²)	
		Нормативная $\gamma_f=1$	Расчетная $\gamma_f>1$
1	На покрытие, в том числе:	2,5 (250)	3,22 (322)
	постоянные (без учета веса плит)	1,2 (120)	1,5 (150)
	временные*:		
	от подвески коммуникаций	0,3 (30)	0,32 (32)
	от снега	1,0 (100)	1,4 (140)
2	На перекрытие, в том числе:	10,0 (1000)	11,75 (1175)
	постоянные (без учёта веса плит)	4,3 (430)	5,35 (535)
	временные:		
	от оборудования (эквивалентная)	4,2 (420)	4,6 (460)
	по табл. 3 СНиП 2.01.07-85	1,5 (150)	1,95 (195)

* Остальные нагрузки (крановое оборудование, снеговые мешки, вентустройства) учтены при подборе плит

Основные строительные показатели

№ п/п	Наименование	Единица измерения	Количество
1	Площадь застройки	м²	3094.1
2	Общая площадь	м²	3425.3
3	Строительный объём	м³	25257.6

Привязан

Инв. №

10027/2

ГИП	Евелев		03.88	ТП 503-4-55.88 АР	
Нач.отд.	Зильбертов		02.88		
Гл.констр.	Чупахин		02.88		
Рук.гр.	Оруджева		01.88	Производственный корпус станции технического обслуживания на 800 грузовых автомобилей	
Вед.инж.	Попова		01.88		
				Производственные помещения	Стадия: Р; Лист: 4; Листов:
Н.контр.	Толмачева		03.88	Общие данные (окончание)	ГИПРОПРОМСЕЛЬСТРОЙ г. Саратов

Альбом II

Типовой проект 503-4-55.88

Ведомость проемов ворот и дверей

Марка поз.	Размер проема, мм
1	3680 × 3900
2	910 × 2370
3	910 × 2370
4	910 × 2070
5	1010 × 2070
6	1510 × 2070
7	1920 × 2370
8	1910 × 2070
9	1010 × 2070
10	710 × 2070
11	710 × 2070
12	1510 × 2370

Ведомость перемычек

Марка поз.	Схема сечения
ПБ1	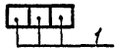
ПБ2	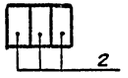
ПБ3	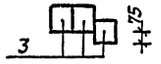
ПБ4	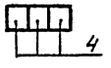
ПБ5	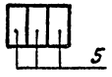

Продолжение

Марка поз.	Схема сечения
ПБ6	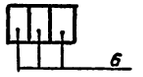
ПБ7	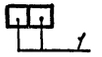
ПБ8	
ПБ9	
ПБ10	
ПБ11	
ПБ12	

Ведомость отверстий

N п/п	Размеры в мм (d×h или ф)	Отметка низа или оси
1	100×100	0.000
2	ф350	3.105
3	100×100	2.500
4	400×1100	5.500
5	ф900	4.700
6	ф500	6.400
7	100×100	0.050
8	80×80	2.470
9	80×80	0.000
10	ф300	3.100
11	ф300	0.900
12	150×100	3.000
13	80×80	3.500
14	80×80	2.000
15	200×150	6.950
16	100×60	2.500
17	100×100	3.180
18	ф300	3.130
19	100×100	1.000
20	100×100	2.500
21	100×100	6.000
22	100×100	4.500
23	100×100	2.950
24	100×100	0.060
25	100×100	2.250
26	150×200	0.000
27	200×250	2.070
28	150×100	0.200
29	300×300	2.000

Спецификация элементов заполнения проемов ворот и дверей

Марка поз.	Обозначение	Наименование	Кол.	Масса ед. кг	Примечание
1	1.435.9-25.1.000000-05	ВПС 36×36 с	10	1184	
2	ГОСТ 14624-84	ДНГ 24-9п	3		
3	ГОСТ 14624-84	ДНГ24-9л	1		
4	ГОСТ 14624-84	ДНГ 21-9п	1		
5	1.236-5 вып.1	ДП1. 07. 00. 00.00	5		
6	1.236-5 вып.1	ДП1. 09. 00. 00.00	3		
7	2.435-6 вып.5	ПД3	1		
8	ГОСТ 14624-84	ДВГ 21-19	2		
9	1.136-10	ДГ21-10	6		
10	1.136-10	ДГ21-7	3		
11	1.136-10	ДГ21-7л	2		
12	1.136.5-19	ДН24-15Щ	1		*

* Дверь ДН24-15Щ выполнить глухой без остекления

Спецификация перемычек

Марка поз.	Обозначение	Наименование	Кол.	Масса ед. кг	Примечание
1	1.038.1-1, вып.1	1ПБ13-1	12	25	
2	1.038.1-1, вып.1	3ПБ16-37	10	102	
3	1.038.1-1, вып.1	2ПБ22-3	3	92	
4	1.038.1-1, вып.1	2ПБ19-3	4	81	
5	1.038.1-1, вып.1	5ПБ27-27	6	375	
6	1.038.1-1, вып.1	5ПБ21-27	3	285	
7	1.038.1-1, вып.1	1ПБ10-1	3	20	
8	1.038.1-1, вып.1	2ПБ16-2	1	65	

Инв. № подл. | Подпись и дата | Взам. инв. №

Привязан

Инв. №

ГИП	Евелев		03.88
Нач. отд.	Зильбертов		12.87
Гл. констр.	Чупахин		02.88
Рук. груп.	Орудиева		02.88
Вед. инж.	Попова		01.88
Н. контр.	Толмачева		03.88

10027/2

ТП 503-4-55.88 АР

Производственный корпус станции технического обслуживания на 800 грузовых автомобилей

Производственные помещения

Стадия	Лист	Листов
Р	5	

Спецификация элементов заполнения проемов ворот и дверей. Спецификация перемычек

ГИПРОПРОМСЕЛЬСТРОЙ г. Саратов

Копировал Подпись и дата

Альбом II

Типовой проект 503-4-55.88

Фасад 1÷15

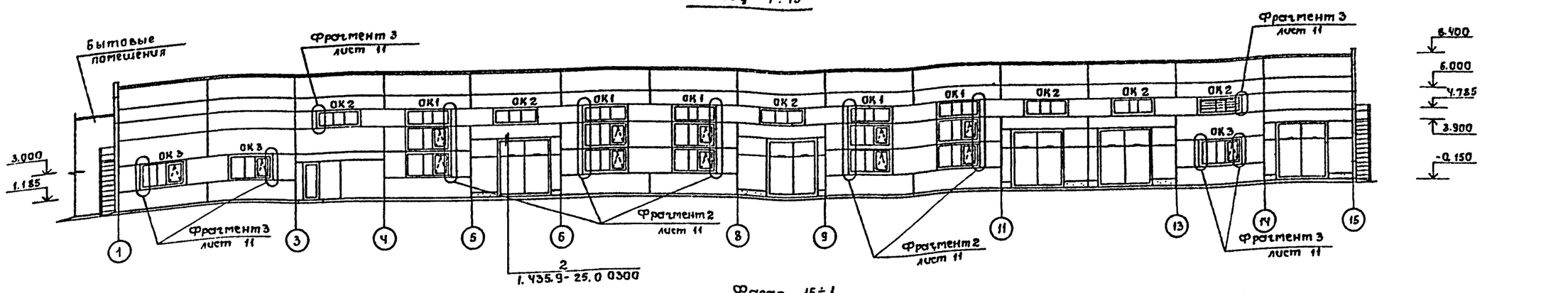

Фасад 15÷1

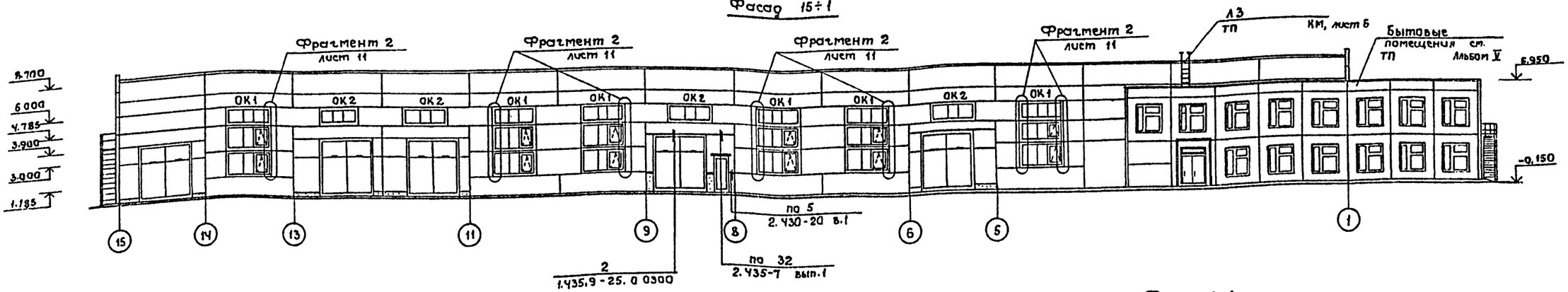

Фасад А÷В

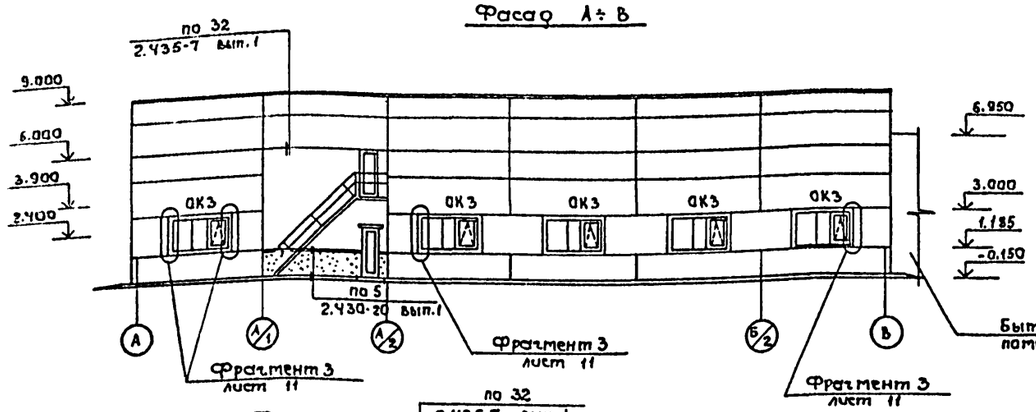

Фасад В-А

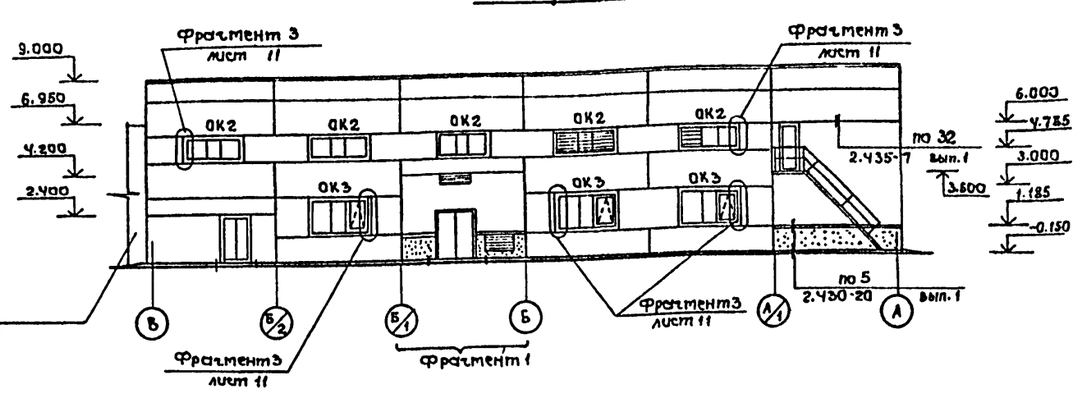

Фрагмент 1

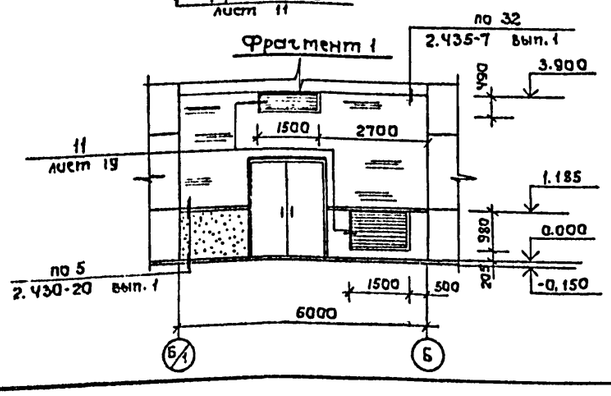

1. Схемы заполнения оконных проёмов смотри на листе 11.
2. Жалюзийные решетки учтены в чертежах ТП- -08, листы 16,17.

10027/2

ГИП	Евелев		03.88
Нач. отд	Зильбертов		12.87
Гл. констр	Чупахин		02.88
Рук. гр.	Огурцова		02.88
Вед. инж.	Попова		01.88
Н. контр	Толмачева		03.88

Привязан

Инв. №

ТП 503-4-55.88 АР

Производственный корпус станции технического обслуживания на 800 грузовых автомобилей.

Производственные помещения	Стадия	Лист	Листов
	Р	6	

Фасады 1÷15; 15÷1; А÷В; В÷А

ГИПРОНРОМСЕЛЬСТРОЙ г. Саратов

Копировал

Инв. № подл. | Подпись и дата | Взам. инв. №

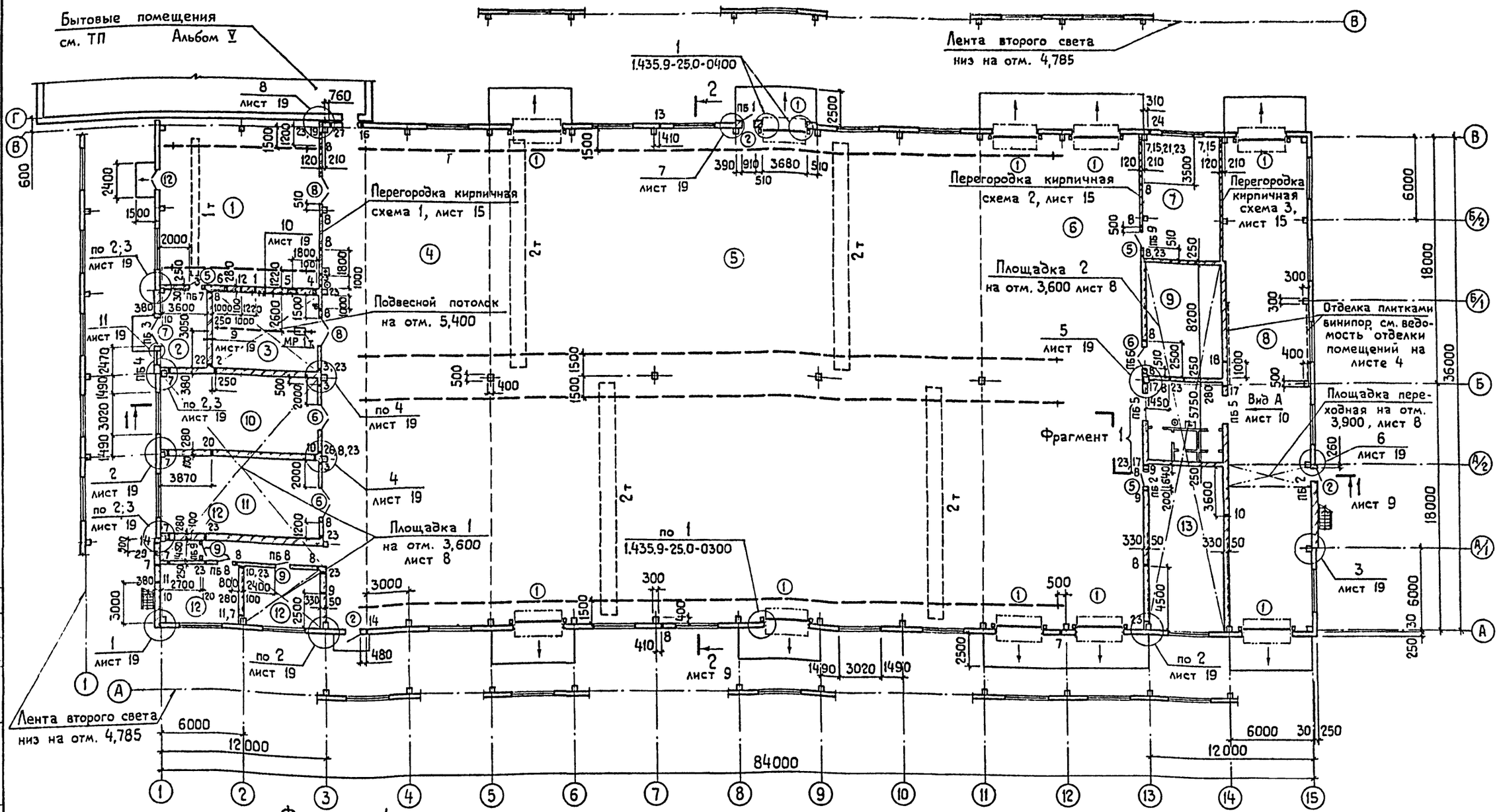

Фрагмент 1

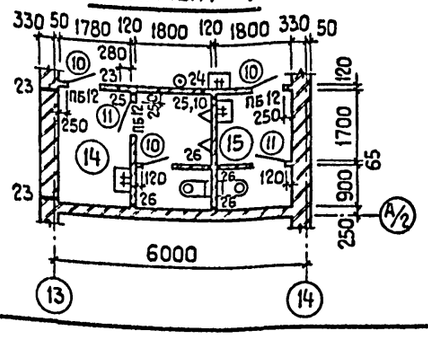

1. Ведомости перемычек, дверей и отверстий смотри на листе 5.
2. Перегородки толщиной 65 мм в помещениях 14, 15 выполнить высотой 2100 мм.
3. Экспликацию помещений см. лист 8.

ГИП	Евелев			ТП 503-4-55.88 АР
Нач. отд.	Зильбертов			
Гл. констр.	Чупахин			Производственный корпус станции технического обслуживания на 800 грузовых автомобилей
Рук. гр.	Оруджева			
Вед. инж.	Попова			Производственные помещения — Стадия: Р; Лист: 7; Листов:
Н. контр.	Толмачева			План на отм. 0,000 — ГИПРОПРОМСЕЛЬСТРОЙ г. Саратов

Привязан:

Инв. №

Копировал: Яковенко

Формат А2

Альбом II

Типовой проект 503-4-55.88

Инв. № подл. | Подпись и дата | Взам. инв. №

Нач. отд. ТХ | Нач. отд. ЭЧ | Нач. отд. ВК | Нач. отд. ЭЛТ

Анисимов | Попова | Свирепов | Калганов

Альбом II

Типовой проект 503-4-55.88

Площадка 1

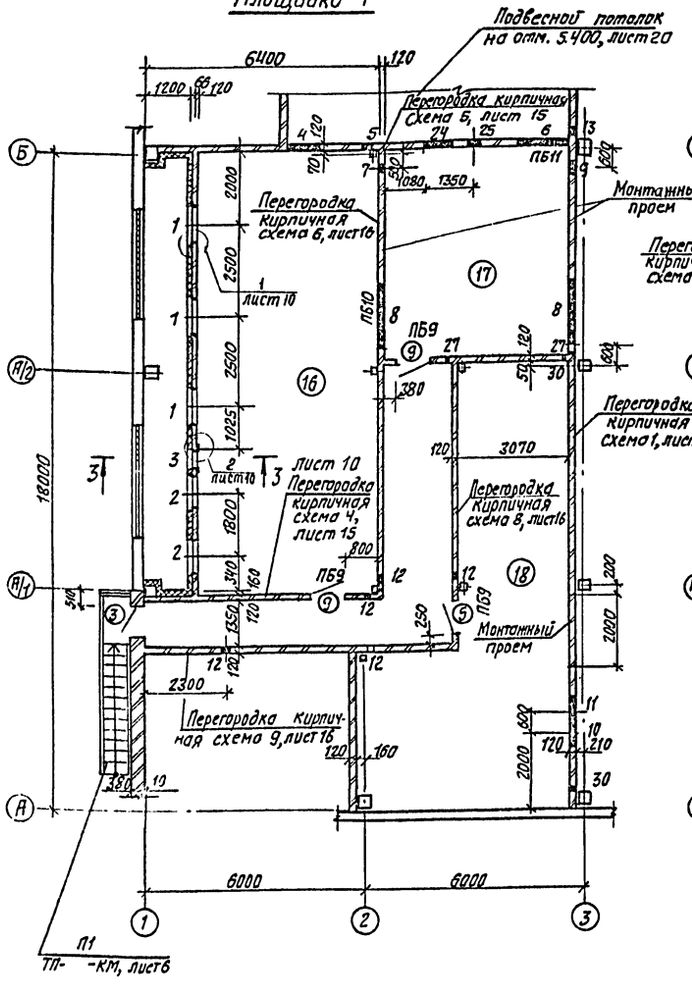

Площадка 2

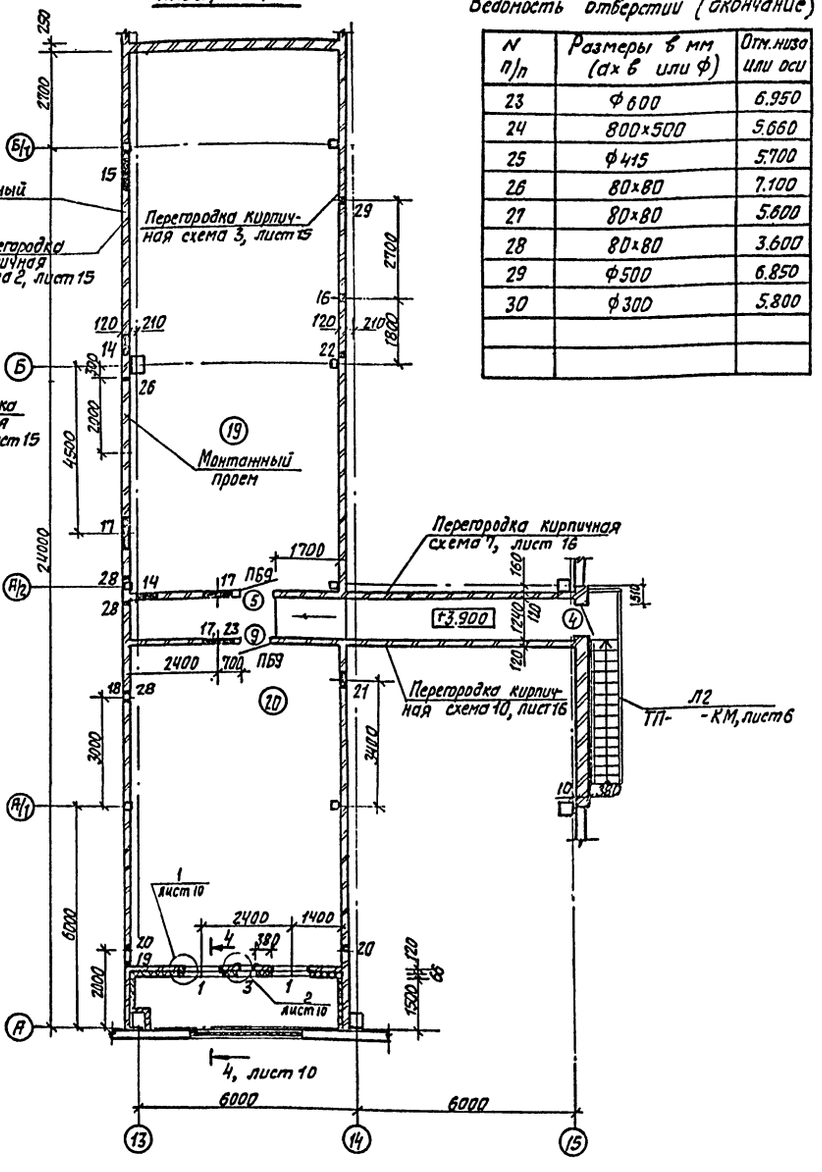

Ведомости перемычек и дверей смотри на листе 5

Ведомость отверстий (окончание)

N п/п	Размеры в мм (а×в или ф)	Отм. низа или оси
23	ф600	6.950
24	800×500	5.660
25	ф415	5.700
26	80×80	7.100
27	80×80	5.600
28	80×80	3.600
29	ф500	6.850
30	ф300	5.800

Экспликация помещений

Номер по плану	Наименование	Площадь м²	Категория производства по взрывной взрыво-пожарной и пожарной опасности
1	Кузнечно-сварочный и медницко-радиаторный участок	142.4	Г
2	Трансформаторная подстанция	20.4	не категорируется
3	Участок обкатки и проверки двигателей	43.2	Г
4	Участок текущего ремонта агрегатов	324.1	В
5	Участок текущего ремонта автомобилей	1296.1	В
6	Участок ТО-1 и ТО-2 автомобилей	420.4	В
7	Участок обслуживания электрооборудования	53.0	Д
8	Участок диагностирования автомобилей	216.9	В
9	ИРК и промежуточный склад запасных частей и ремонтных материалов	46.1	В
10	Шиномонтажный участок	66.9	В
11	Деревообрабатывающий и обойный участок	65.7	В
12	Участок обслуживания и зарядки аккумуляторов	52.1	Д
13	Участок обслуживания топливной аппаратуры гидросистем	67.6	В
14	Мужская уборная	9.4	не категорируется
15	Женская уборная	4.7	То же
16	Венткамера	75.9	Д
17	Венткамера	30.4	Г
18	Венткамера	48.8	В
19	Венткамера	87.4	В
20	Венткамера	59.6	Д
	Проходы на отм. 0.000	143.9	
	Проходы на отм. 3.600 и 3.900	39.0	

Ведомость отверстий продолжение

N п/п	Размеры в мм (а×в или ф)	Отм. низа или оси	N п/п	Размеры в мм (а×в или ф)	Отм. низа или оси
1	1050×1553	3.883	12	ф300	6.900
2	1050×660	3.720	13	300×300	6.800
3	505×1255	3.900	14	ф600	4.000
4	900×600	5.500	15	ф900	6.150
5	350×350	5.650	16	ф350	5.000
6	1500×400	5.500	17	ф900	6.100
7	ф300	5.600	18	ф415	6.900
8	1300×700	6.400	19	250×250	6.950
9	ф500	6.800	20	300×150	6.450
10	ф900	4.600	21	ф730	6.750
11	ф900	6.750	22	ф350	3.900

Нач. отд. ЭН	Попова		
Нач. отд. ЭТ	Колганов		
Нач. отд. ВК	Свирепов		
Взам. инв. N			
Подпись и дата			
Инв. N подл.			

10027/2

ГИП	Евелев		03.88
Нач. отд.	Зильбертов		12.87
Гл. констр.	Чупахин		02.88
Рук. гр.	Оруджева		02.88
Вед. инж.	Попова		01.88
Н. контр.	Толмачева		03.88

ТП 503-4-55.88 АР

Производственный корпус станции технического обслуживания на 800 грузовых автомобилей

Производственные помещения

Стадия	Лист	Листов
Р	8	

Планы площадок на отм. 3.600

ГИПРОПРОМСЕЛЬСТРОЙ г. Саратов

Привязан

Инв. N

Типовой проект 503-Ч-55.88 Альбом II

Разрез 1-1

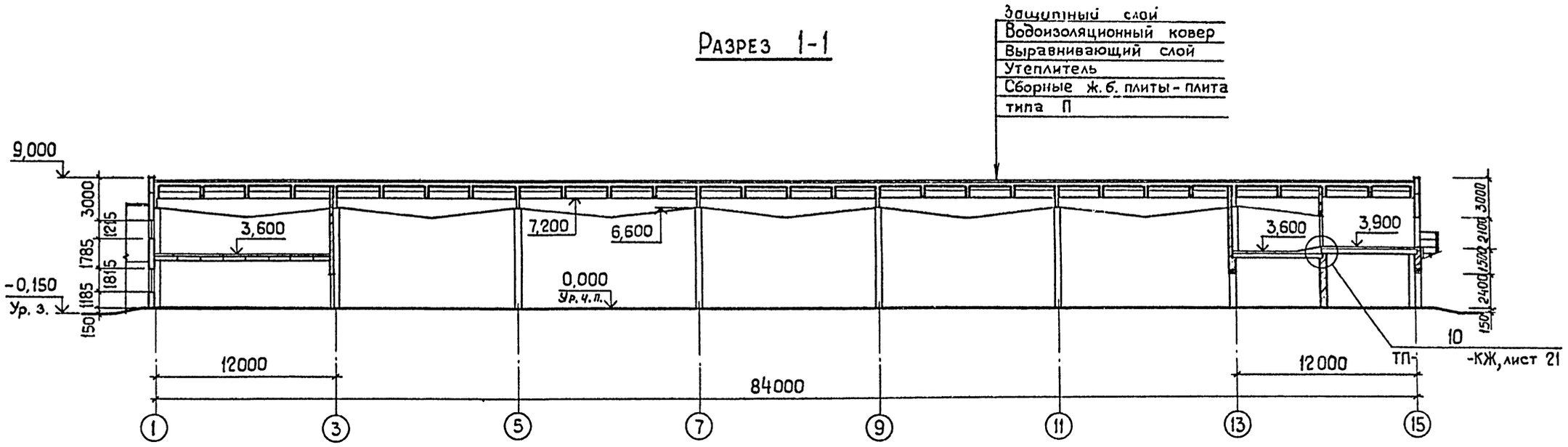

Разрез 2-2

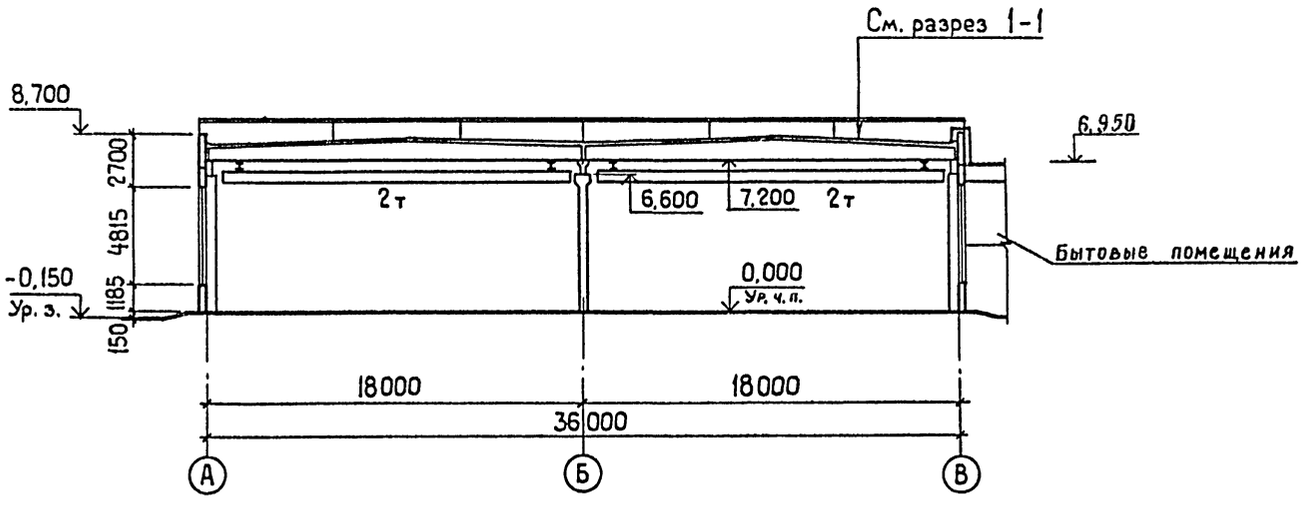

Состав кровли смотри на листе 14.

10027/2

ГИП	Евелев		03.88
Нач. отд	Зильбертов		12.11
Гл. констр	Чупахин		02.88
Рук. гр.	Оруджева		02.88
Вед. инж	Попова		01.88
Н. контр.	Толмачева		03.88

ТП 503-Ч-55.88 АР

Производственный корпус станции технического обслуживания на 800 грузовых автомобилей

Производственные помещения

Стадия	Лист	Листов
Р	9	

Разрезы 1-1; 2-2

ГИПРОПРОМСЕЛЬСТРОЙ г. Саратов

Привязан:

Инв. №

Инв. № подл. | Подп. и дата | Взам. инв. №

Альбом II

Типовой проект 503-4-55.88

3-3

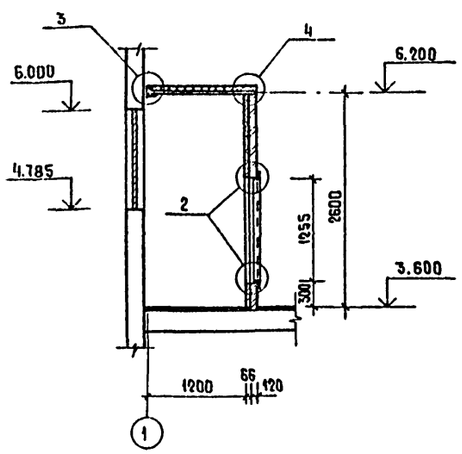

4-4

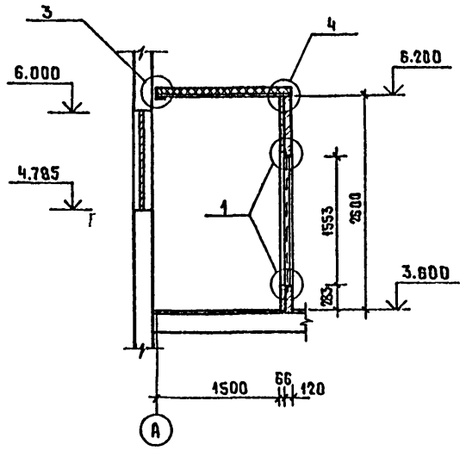

а-а

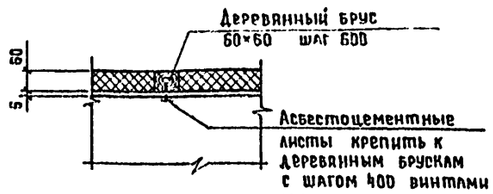

Спецификация элементов воздухозаборных камер

Марка	Обозначение	Наименование	Кол.	Масса ед.кг	Примечание
1		Уголок 63×63×5 ГОСТ 8509-86 / ВСт3 Кп2 ГОСТ 535-79*	43	4.81	м
2	1.400-15, вып.1	Анкер СТ-52	160	0,1	
3		Уголок 90×90×7 ГОСТ 8509-86 / ВСт3 ПС6-7 ТУ 14-1-3028-80	17	9,84	м
4		Лист Б-ПН-Б ГОСТ 19903-74* / ВСт3 ПС6-7 ТУ 14-1-3028-80 150×300	5	2,8	
		Листы асбестоцемент-			
		ные плоские δ=8мм			
		ГОСТ 18124-75*	95,5		м²
		Плиты			
		минераловатные			
		П 175-1000.500.60			
		ГОСТ 9573-82	192		
		Деревянный брус 60×60			
		ГОСТ 8486-86Е	137		м
5	1.030.9-2 вып.7ч.2 11761.00.00.000	Дюбель ДРК-М10	10	0,04	
6		Болт М10×30.58 ГОСТ 7798-70* с шайбой 10.01 ГОСТ 11371-78*	10	0,03	

1 — Листы асбестоцементные плоские δ=6
Жесткие минераловатные плиты
ρ=175 кг/м³, δ=60 (ГОСТ 9573-82)
Кирпичная кладка

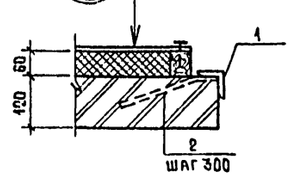

2 — Деревянный брус 60×60 шаг 1200 — См. узел 1

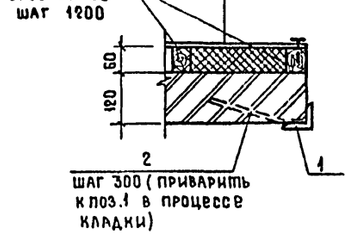

3 — Деревянный брус 60×60, шаг 600

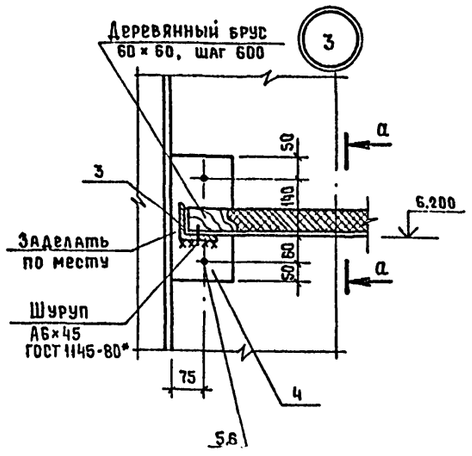

4 — Плиты жесткие минераловатные ρ=175 кг/м³, δ=60
Листы асбестоцементные плоские δ=6 (ГОСТ 18124-75*)

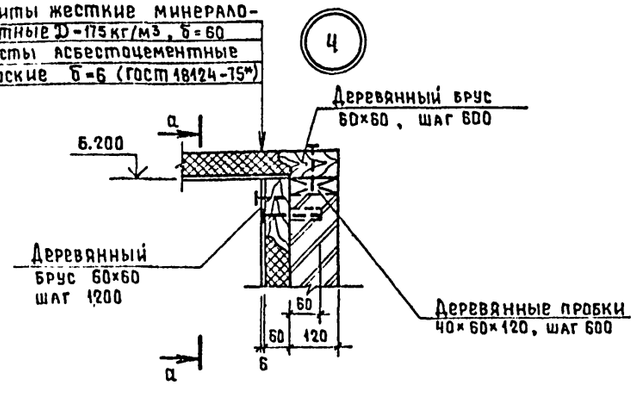

Вид А

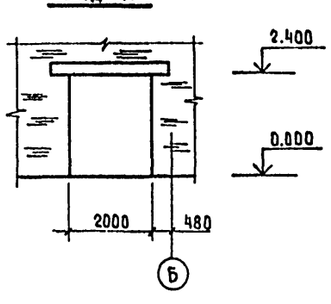

1. Внутренние стены воздухозаборных камер окрасить водоэмульсионной краской в 2 слоя.
2. Вид А обозначен на листе 7.

10027/2

ГИП	Евелев		13.12	ТП 503-4-55.88 АР	
Нач.отд.	Зильбертов		12.88		
Гл.констр.	Чупахин		12.88		
Рук.гр.	Оруджева		12.88	Производственный корпус станции технического обслуживания на 800 грузовых автомобилей	
Вед.инж.	Попова		01.88		
Привязан				Производственные помещения	Стадия: Р; Лист: 10; Листов:
Инв.№		Н.контр.	Толмачева		12.88
				Разрезы 3-3 ÷ 4-4	ГИПРОПРОМСЕЛЬСТРОЙ г. Саратов

Копировал: Ясакова

Формат А2

Взам.инв.№ | Подпись и дата | Инв.№ подл.

ОК1

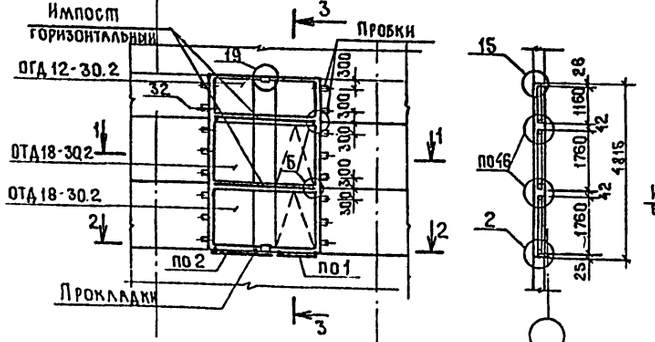

3-3

Фрагмент 2
(остальное по ОК1)

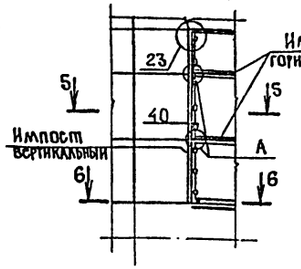

Фрагмент 3
(остальное по ОК2 и ОК3)

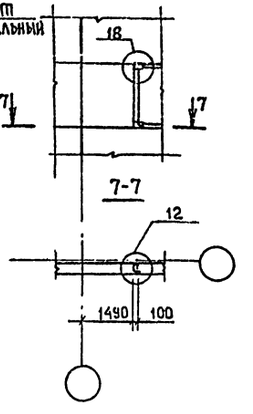

1-1

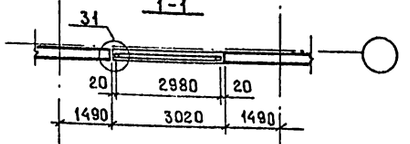

5-5

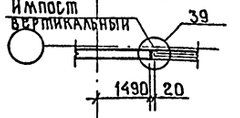

6-6

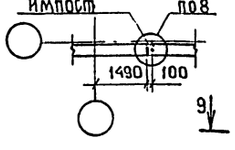

Б

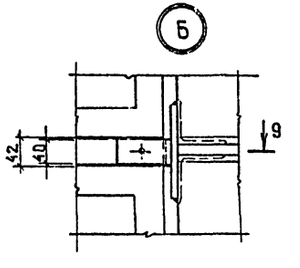

2-2

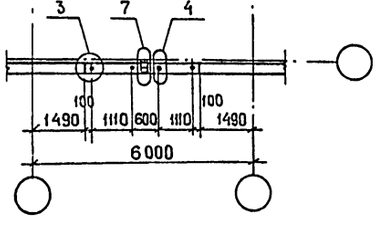

А

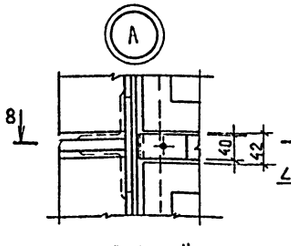

9-9

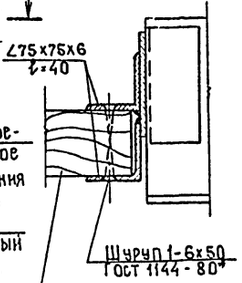

ОК2; ОК3

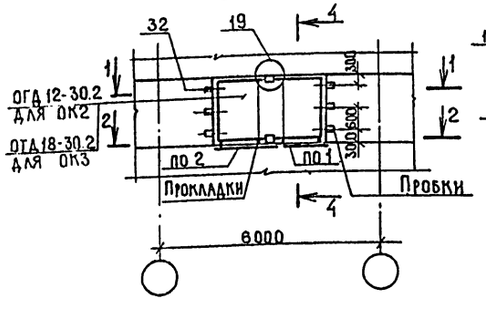

4-4

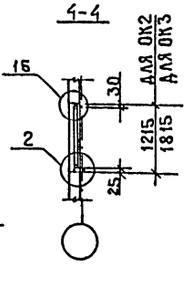

8-8

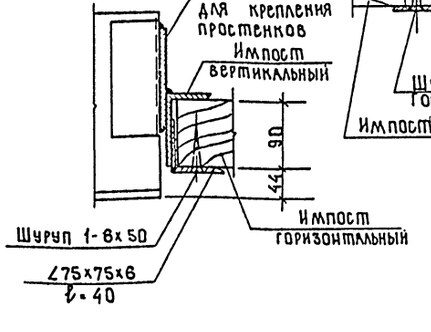

Спецификация к схемам заполнения оконных проемов.

Марка	Обозначение	Наименование	Кол. на испол. ОК1	ОК2	ОК3		Все-го	Масса ед.кг.	Приме-чание
		Плита подоконная							
по1	Гост 8484-82	ПО0 12.20.35-Т	1	1	1		37	21	
по2	Гост 8484-82	ПО0 18.20.35-Т	1	1	1		37	32	
		Оконный блок							
	Шифр 117-82	ОГД 12-30.2	1	1	—		26		
	Шифр 117-82	ОТД 18-30.2	2	—	1		33		
	2.436-17.1-360	Костыль МС1	4	4	4		148	0.13	
	2.436-17.1-350-02	Слив ФС1.30	1	1	1		37	5.18	
	2.436-17.1-100	Кронштейн МС8	5	5	5		185	1.37	
		Наличник тип 1 ГОСТ 8242-75							
		сеч. 54х13	25.3	11.9	13.3		603.1		м
		сеч. 74х13	12.1				133.1		м
		Прокладка							
		Доска Сорт 3 ГОСТ 24454-80* Е / Сосна, ель ГОСТ 8486-86Е 25х75х180					300		см. пункт 3 указаний
		Пробка Брусок Ф50х150 Сорт 3 / Сосна, ель ГОСТ 8486-86Е					146		
		Импост горизонтальный							
		Брусок Сорт 3 ГОСТ 24454-80* Е / Сосна, ель ГОСТ 8486-86Е 40х100х3020	2				22		
		Уголок В-75х75х6 ГОСТ 8509-86 / Ст3кп ГОСТ 535-79* ℓ=40					64	0.28	
		Уголок В-63х40х5 ГОСТ 8510-86 / Ст3кп ГОСТ 535-79* ℓ=100					284	0.39	
по фрагментам		Импост вертикальный							
		Уголок В-100х63х6 ГОСТ 8510-86 / Ст3кп ГОСТ 535-79* ℓ=4810					12	36.2	
2.3		Полоса 6х80 ГОСТ 103-76* ℓ=80 / Ст3кп ГОСТ 535-79*					12	0.3	

1. Общее количество элементов дано с учётом фрагментов 2 и 3
2. Узлы замаркированы по серии 2.436-17 вып.1
3. Элементы по узлам серии 2.436-17 вып.1
4. Привязка импоста в узле 8 к грани панели 134 вместо 164.

10027/2

ГИП	Е.Велев		03.88	ТП 503-4-55.88 АР	
Нач.ОТА	Зильбертов		11.88	Производственный корпус станции технического обслуживания на 600 грузовых автомобилей	
Гл.конст.	Чупахин		03.88		
Рук.груп.	Орудиева		02.88		
Вед.инж.	Куприенко		03.88	Производственные помещения	Стадия: Р; Лист: 11; Листов:
Инженер	Суздальцев		03.88		
Н.контр.	Толмачева		03.88	Схемы заполнения оконных проёмов.	Гипропромсельстрой г. Саратов

Привязан

Инв.№

Инв.№ подл. | Подпись и дата | Взам.инв.№

Альбом II

Типовой проект 503-4-55.88

План полов на отм. 0.000

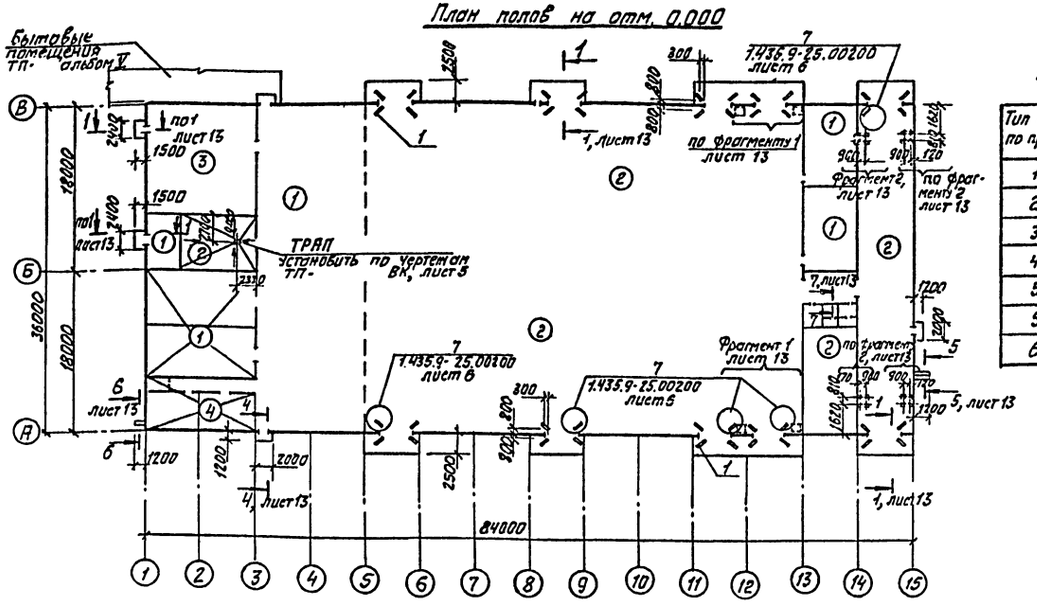

Планы полов на отм. 3.600

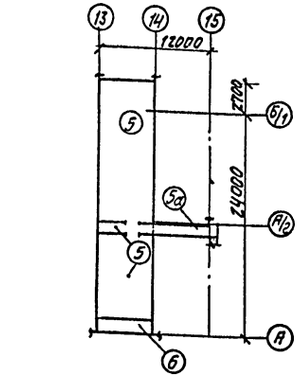

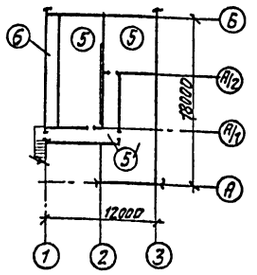

Таблица кодов полов

Тип пола по проекту	Код по смете	Размер перемычки h, мм
1	—	
2	ПП-019	
3	—	
4	ПП-020	
5	ПП-022	80
5а	—	
6	ПП-023	80

Экспликация полов

Наименование или номер помещения по проекту	Тип пола по проекту	Схема пола или номер узла по серии	Элементы пола и их толщины	Деталь примыкания пола	Площадь пола, м²
2, 4, 7, 9÷11, 14, 15	1	10 1.444-1, вып.1	1. Покрытие - бетон класса В25 - 25мм 2. Подстилающий слой - бетон класса В 15 - 100 мм	140 1.444-1 вып.1	716.1
5, 6, 8, 13, 3	2	10 1.444-1, вып.1	1. Покрытие - особоплотный бетон класса В25, W8 - 25мм 2. Подстилающий слой бетон класса В25 - 150мм		1681.1
1	3	8 1.444-1, вып.1	1. Покрытие - плита из жароупорного бетона 1.5×1.5 м - 120 мм 2. Прослойка - песок - 60 мм 3. Подстилающий слой - бетон класса В15 - 100 мм	138 1.444-1 вып.1	142.4
12	4		1. Покрытие - керамические кислотоупорные плиты (ГОСТ 961-84) - 15мм 2. Прослойка и заполнение швов из раствора на жидком стекле с уплотняющей добавкой (см. указания п.6) 3. Подстилающий слой - бетон класса В15 - 100мм 4. Основание - слой щебня, крупностью 40-60 мм, вдавленный в грунт	140 1.444-1 вып.1	52.1
16÷20	5	по 65 1.444-1, вып.1	1. Покрытие - бетон класса В15 - 20мм 2. Стяжка - легкий бетон D-1100 кг/м² - 80мм		310.1
Переходная площадка	5а	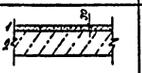	1. Покрытие бетон класса В15 - 30 мм 2. Основание - ж. б. плита		7.7
Воздухозаборные шахты	6	184 2.244-1, вып.4	1. Покрытие - бетон класса В15 - 20мм 2. Цем.-песч. раствор марки 150 - 40мм 3. Плиты из ячеистого бетона р=350 кг/м³ - 80мм		23.1

Примечание: В экспликации полов в графе „Элементы пола и их толщины" даны недостающие данные, остальное см. в узлах указанных серий.

1. Работы по устройству полов начинать после выполнения фундаментов под оборудование, подпольных каналов, прокладки инженерных сетей и электрических кабелей
2. Покрытие пола типа 1, 2, 3, 6 шлифовать.
3. При устройстве полов заложить обрамляющие закладные изделия в местах примыкания полов к каналам по чертежам ТП- КН, листы 11÷13 в трансформаторной подстанции (поз. 2 по экспликации помещений) заложить закладные изделия по чертежу ТП- КН, лист 33.
4. В процессе производства работ по устройству полов выполнить штрабы сечением 100×100 для укладки трубопроводов. Размеры и привязку см. чертежи ТП- ТК, листы 4÷7
5. При изготовлении бетона для полов в помещениях 5, 6, 8, 13 руководствоваться „Руководством по защите железобетонных конструкций от действия нефтепродуктов" пункты 3.5÷3.8
6. В качестве уплотняющей добавки для кислотоупорных растворов на жидком стекле следует назначать фуриловый спирт и солянокислый анилин (ГОСТ 5243-77*), вводимые при затворении раствора в количестве соответственно 3 и 0.4% от веса жидкого стекла.
7. В зонах примыкания к наружным стенам по периметру здания выполнить утепление пола керамзитом (см. сечение 4-4 лист 13)

ГИП	Евелев			ТП 503-4-55.88 -АР	
Нач.отд.	Зильберглеб				
Гл.констр.	Чупахин				
Рук.гр.	Орудиева			Производственный корпус станции технического обслуживания на 800 грузовых автомобилей	
Вед.инж.	Куприенко				
Инженер	Суздальцев			Производственные помещения	Стадия Р; Лист 12; Листов
Н.контр.	Толмачев			Планы полов на отм. 0.000 и 3.600	ГИПРОПРОМСЕЛЬСТРОЙ г. Саратов

Привязан

Инв.N подл. | Подпись и дата | Взам.инв.N | Инв.N

Альбом II

Типовой проект 503-4-55.88

Фрагмент 1

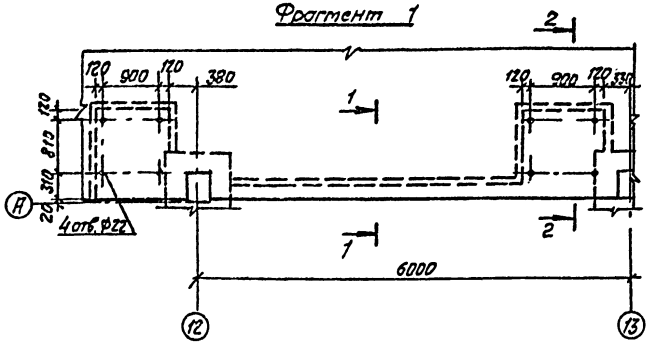

Фрагмент 2

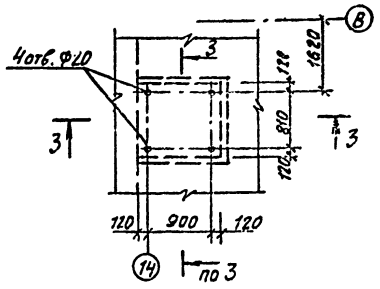

3-3

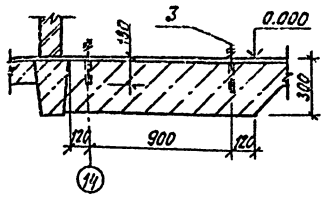

7-7

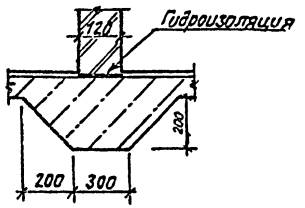

1-1

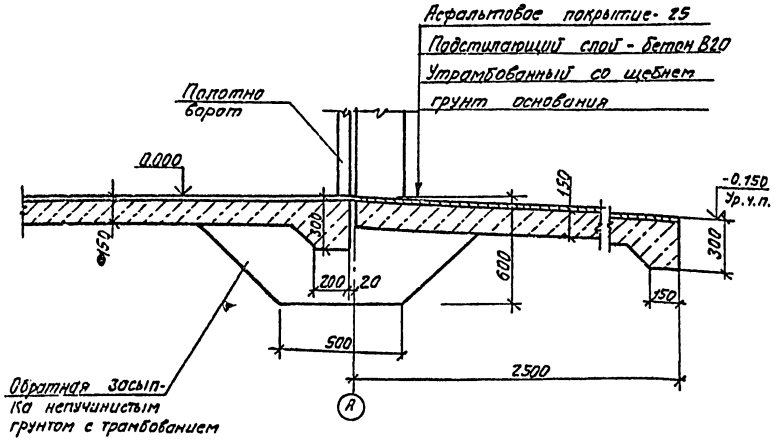

2-2

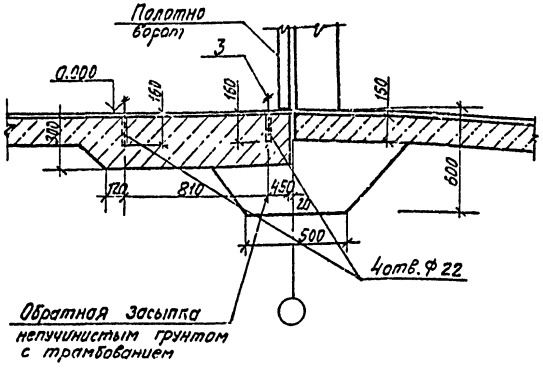

Спецификация закладных изделий пола

Марка поз.	Обозначение	Наименование	Кол.	Масса ед.кг	Примечание
1	ГОСТ 6665-82*	Бортовой камень			
		БР 100.30.13	40	100	
2	1.400-15, вып.1	Изделие закладное МН548	8	4.2	м
3	ГОСТ 24379.1-80	Болт 5.М16х300 Вст3пс2	32	0.51	
4	ГОСТ 24379.1-80	Болт 5.М12х200 Вст3пс2	4	0.23	

Для крепления лестничных маршей установить болты М12 в просверленные скважины ф 18 мм глубиной 120 мм на эпоксидном клее.

4-4

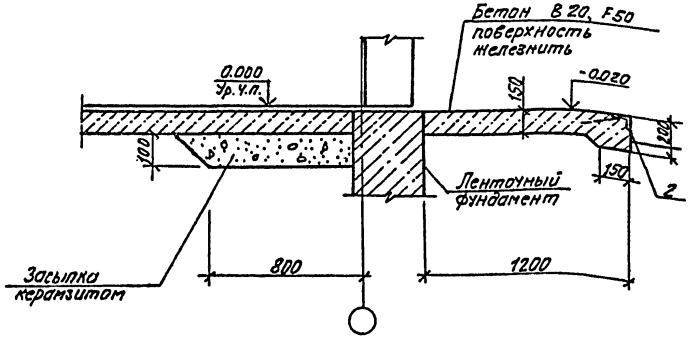

5-5

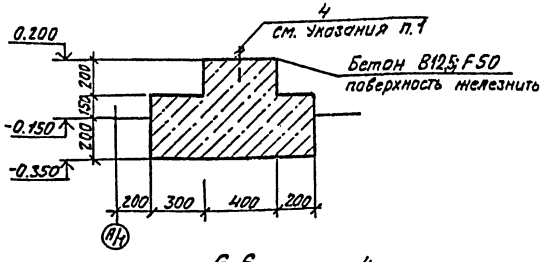

6-6

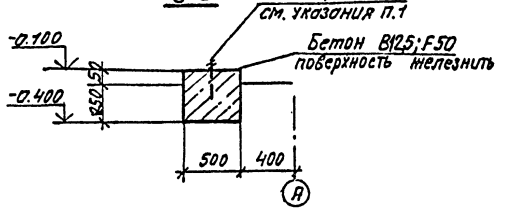

10027/2

ГИП	Евелев			ТП- 503-4-55.88 -АР	
Нач.отд.	Зильбертов				
Гл.констр.	Чупахин				
Рук.бр.	Орудшева			Производственный корпус станции технического обслуживания на 800 грузовых автомобилей	
Вед.инж.	Куприенко				
Инженер	Суздальцев			Производственные помещения	Стадия: Р; Лист: 13; Листов:
				Фрагменты 1,2. Сечения 3-3÷6-6 к плану полов на отм. 0.000.	ГИПРОПРОМСЕЛЬСТРОЙ г. Саратов
Н.контр.	Толмачева				

Инв.№ подл. | Подпись и дата | Взам.инв.№

Типовой проект 503-4-55.88 Альбом II

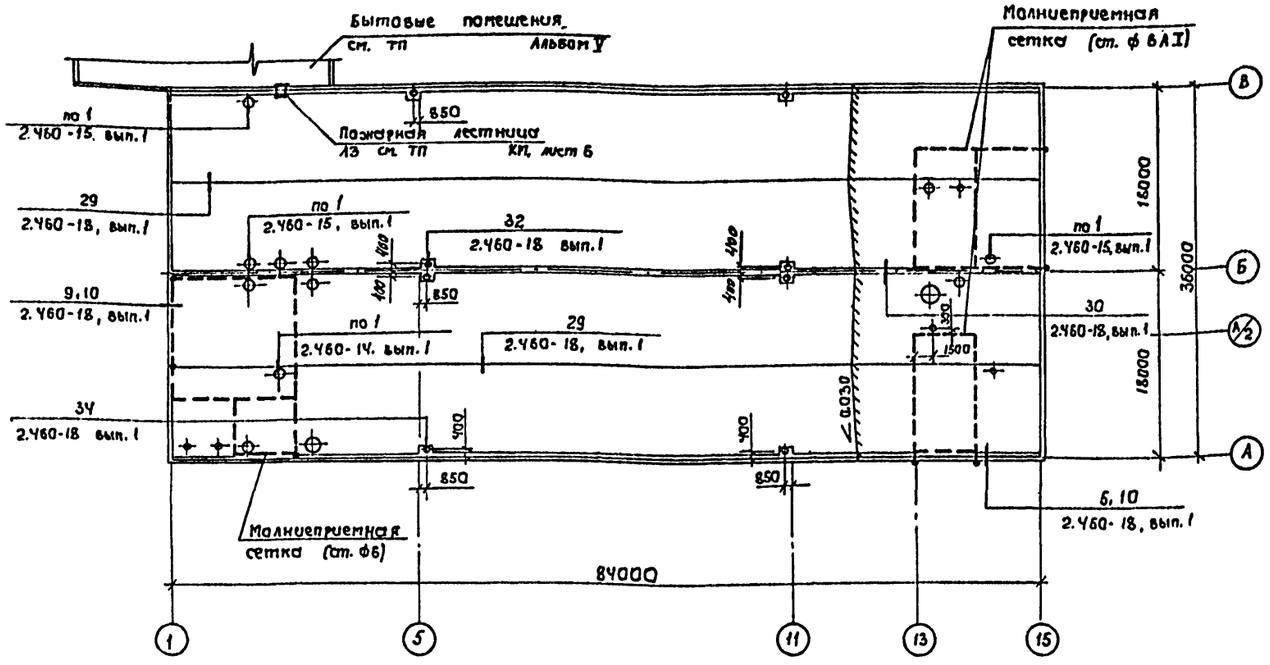

1. Кровля запроектирована на основании СНиП II-26-76.

2. Марки битумной мастики для устройства кровли указываются при привязке проекта в зависимости от района строительства.

3. В местах примыканий кровли к стенам, на участках ендов, коньке и в местах пропуска через кровлю шахт, крышных вентиляторов основной водоизоляционный ковер усиливается дополнительными слоями рубероида марки основного ковра по соответствующим узлам, замаркированным на плане кровли.

4. Все места пропуска вентиляционных шахт, показанные, но не замаркированные на плане кровли, заделать по узлу 1 серии 2.460-14, вып. 1.

5. В стяжках из цементно-песчаного раствора предусмотреть температурно-усадочные швы шириной 6 мм, разделяющие поверхность на участки размером 6×6 м.

6. При производстве работ по устройству кровли заложить под слой утеплителя молниеприемную сетку по чертежам ТП- -ЭМ23. Расход металла ф6АI-33 кг, (l=150 м).

7. Перед устройством кровли необходимо разработать мероприятия по противопожарной защите и по контролю за выполнением правил пожарной безопасности и правил техники безопасности при производстве строительно-монтажных работ на кровле.

Экспликация элементов кровли

Тип покрытия	Схема покрытия	Элементы покрытия и их толщины	Дополнительные указания
1		1. Слой гравия толщиной 10 мм на горячей битумной мастике толщиной 2 мм 2. 3 слоя рубероида кровельного марки РКП-350Б (ГОСТ 10923-82) на битумной мастике толщиной 2 мм. 3. Стяжка из цементно-песчанного раствора марки 50 толщиной 15 мм 4. Утеплитель – плиты из ячеистого бетона γ=400 кг/м³ (ГОСТ 5742-76) толщиной 140 мм 5. Сборные железобетонные плиты типа П	

Спецификация металлических элементов кровли

Марка	Обозначение	Наименование	Кол.	Масса ед. кг.	Примечание
*	2.460-14, вып.1	Кольцо стяжное КС6	2	0,50	* по
	2.460-14, вып.1	То же КС8	2	0,76	узлам,
	2.460-14, вып.1	" КС9	2	0,94	замар-
	2.460-14, вып.1	" КС10	2	1,05	кира-
	2.460-14, вып.1	" КС12	3	1,52	ванным
	2.460-14, вып.1	" КС14	1	1,88	на
	2.460-14, вып.1	" КС15	2	2,32	плане
					кровли
	2.460-14, вып.1	Колпак стальной КЛ1	2	5,67	
	2.460-14, вып.1	То же КЛ3	2	5,29	
	2.460-14 вып.1	" КЛ4	2	10,90	
	2.460-14, вып.1	" КЛ5	2	10,71	
	2.460-14, вып.1	" КЛ7	3	11,54	
	2.460-14, вып.1	" КЛ9	1	9,89	
	2.460-14, вып.1	" КЛ10	2	14,81	
	2.460-14, вып.1	Полоса прижимная ПП1	2	1,08	
	2.460-14, вып.1	То же ПП2	2	1,69	
	2.460-14, вып.1	" ПП3	2	1,88	
	2.460-14, вып.1	" ПП4	2	2,16	
	2.460-14, вып.1	Кольцо фланец КФ1	2	1,36	
	2.460-14, вып.1	То же КФ3	2	4,38	
	2.460-14, вып.1	" КФ4	2	3,72	
	2.460-14, вып.1	" КФ6	3	8,16	
	2.460-14, вып.1	" КФ8	1	4,60	
	2.460-14, вып.1	" КФ9	2	5,38	
	2.460-14, вып.1	Фасонный элемент ФЭ1	2	6,00	
	2.460-14, вып.1	То же ФЭ2	2	9,10	
	2.460-14, вып.1	" ФЭ7	2	9,20	
	2.460-14, вып.1	" ФЭ8	2	10,60	
	2.460-15, вып.1	Козырек стальной КР2	3	6,51	
	2.460-15, вып.1	Фасонный элемент ФЭ2	3	9,10	
	2.460-15, вып.1	Полоса прижимная ПП2	3	1,69	
	2.460-18, вып.3	Фартук МС3	170	4,1	
	2.460-18, вып.3	То же МС33	170	2,80	
	2.460-18, вып.3	" МС35	118	2,20	
	2.460-18, вып.3	Костыль МС7	402	0,38	

ГИП	Евелев		03.88
Нач. отд.	Зильбертов		12.87
Гл. констр.	Чупахин		02.88
Рук. гр.	Орудзева		02.88
Инженер	Суздальцев		01.88
Н. контр.	Толмачева		03.88

ТП 503-4-55.88 АР

Производственный корпус станции технического обслуживания на 800 грузовых автомобилей

Производственные помещения

План кровли

Стадия	Лист	Листов
Р	14	

ГИПРОПРОМСЕЛЬСТРОЙ г. Саратов

Привязан

Инв. №

10027/2

Нач. отд. ЭН Попова; Нач. отд. ВК Свирепов; Нач. отд. ЭТ Толмачев

Взам. инв. №; Подпись и дата; Инв. № подл.

Копировал Ловцова

Формат А2

Альбом II

Типовой проект 503-4-55.88

Инв.№ подл. | Подпись и дата | Взам. инв.№

Схема 1

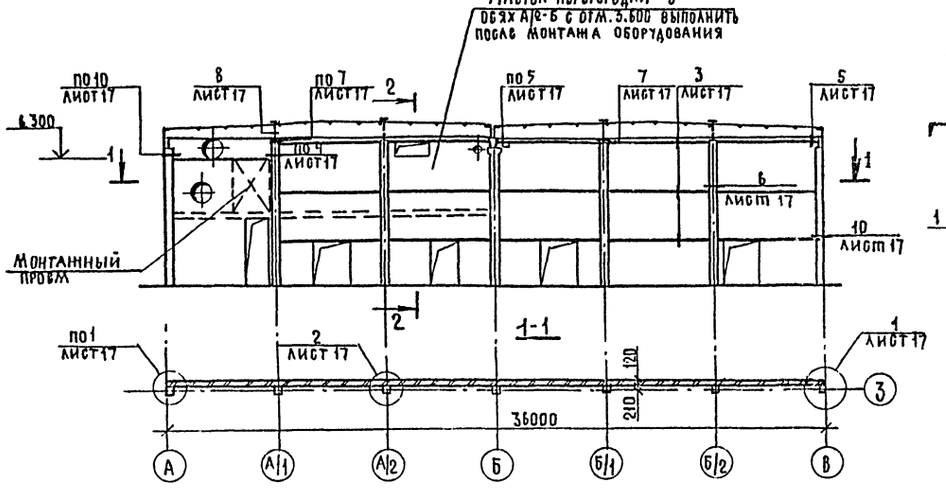

Схема 4

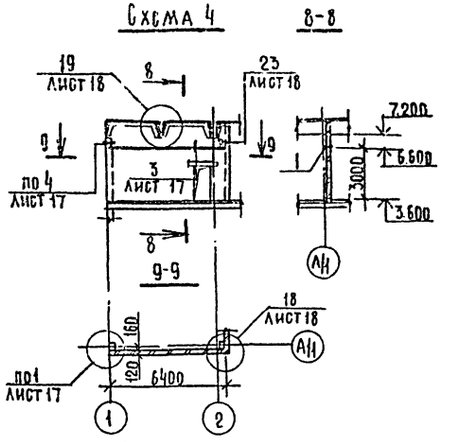

Схема 2

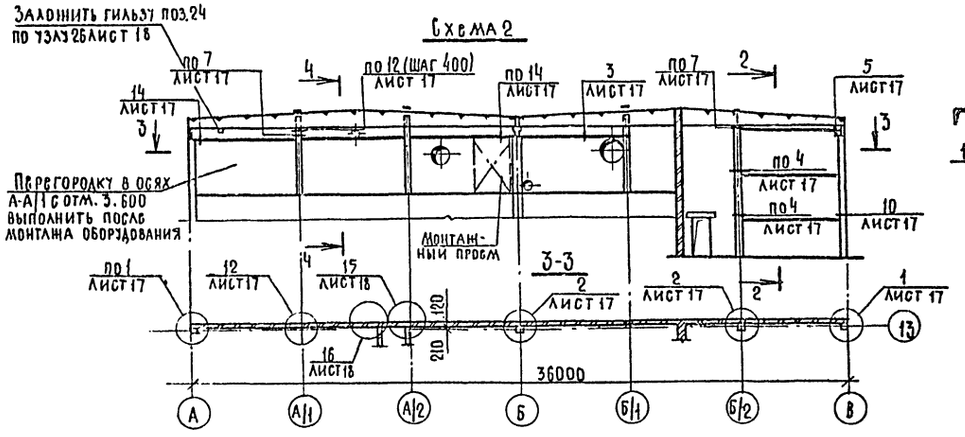

Схема 5

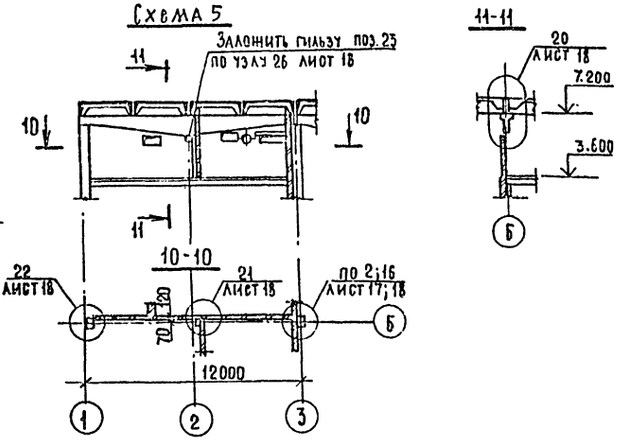

Схема 3

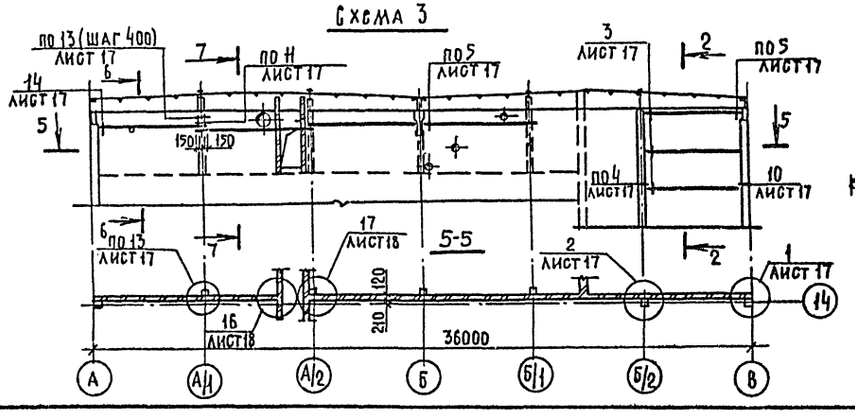

10027/2

ГИП	Евсеев		03.88	ТП 503-4-55.88 АР	
Нач.отд.	Зильбертов		12.87		
Гл.констр.	Чупахин		12.87		
Рук.груп.	Орудзева		02.88	Производственный корпус станции технического обслуживания на 800 грузовых автомобилей	
Вед.инж.	Куприенко		01.88	Производственные помещения.	Стадия: Р; Лист: 15; Листов:
Вед.инж.	Попова		01.88		
Н.контр.	Грамачева		03.88	Перегородки кирпичные Схемы 1÷5	ГИПРОПРОМСЕЛЬСТРОЙ г. Саратов

Привязан

Инв.№

Копировал: Несмеянова

Формат А2

Схема 6

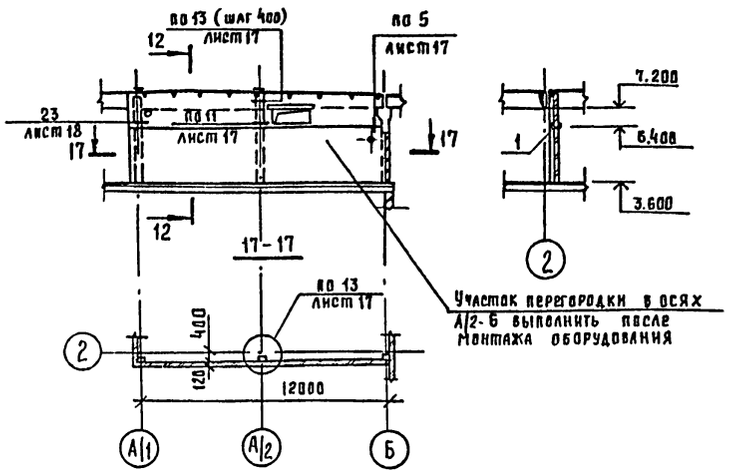

Схема 7

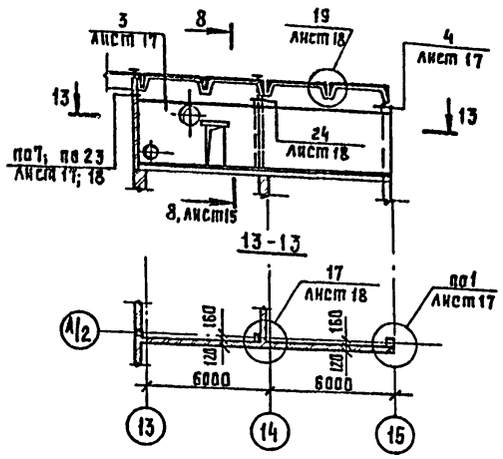

Схема 8

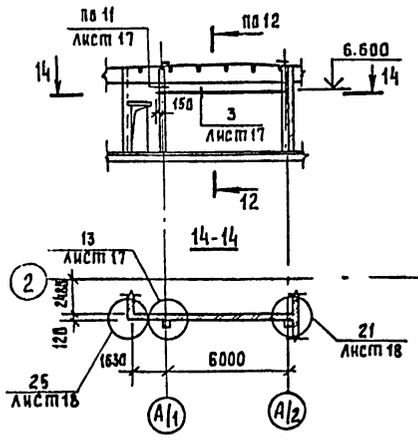

Схема 9

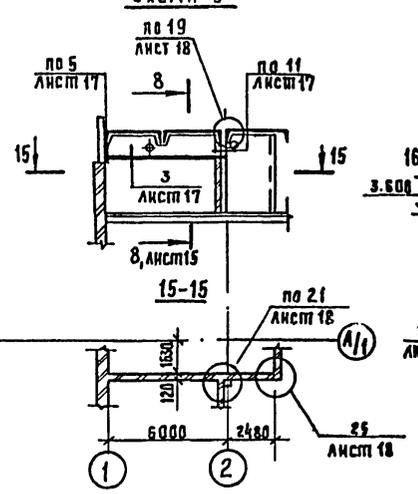

Схема 10

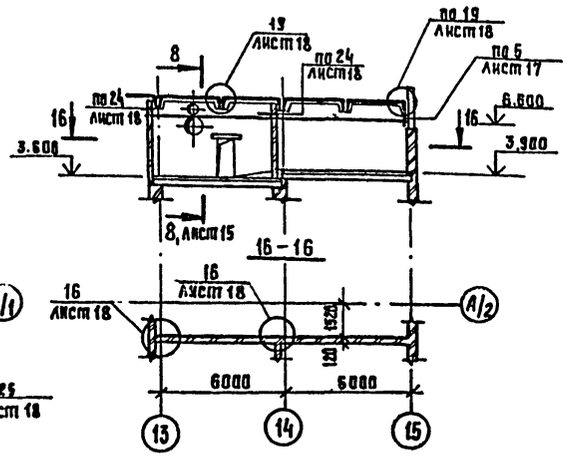

Спецификация элементов крепления кирпичных перегородок

Поз.	Обозначение	Наименование	Кол	Масса ед. кг.	Примечание
1		Швеллер 14 ГОСТ 8240-72* - В Ст 3кп2 ГОСТ 535-79*	234	12,3	м
2	ТП-503-4-55.88 КИ-08000-01	Изделие соединительное МС 1	121	0.24	
3	-02	то же МС 2	214	0.9	
4	-03	" МС 3	32	0.82	
5	-04	" МС 4	9	2.8	
6	-05	" МС 5	119	0.29	
7	-06	" МС 6	16	0.35	
8	-07	" МС 7	44	0.34	
9	-08	" МС 8	4	3.0	
10	-09	" МС 9	48	0.25	
11		Швеллер 14 ГОСТ 8240-72* Р=150 В Ст 3кп2 ГОСТ 535-79*	14	0.18	
12		Лист Б-ПН-5 ГОСТ 19903-74* / В Ст 3кп2 ГОСТ 14637-79			
		100×100	423	0.39	
13		Уголок 50×50×5 ГОСТ 8509-86 / В Ст 3кп2 ГОСТ 535-79*			
		Р = 100	16	1.04	
14		Уголок 50×50×5 ГОСТ 8509-86 Р=350 / В Ст 3кп2 ГОСТ 535-79*	8	0.75	
15		Труба 25×3,2 ГОСТ 3262-75* Р=50	48	0.12	
16		ф16 АI ГОСТ 5781-82* Р=220	63	0.35	
17	1.030.9-2 вып. 7 ч.2 11761-00.00.000	Дюбель ДРК-М10	472	0.04	
18		Болт М10×30.58 ГОСТ 7798-70*			
		с шайбой 10.01 ГОСТ 11371-78*	472	0.03	
19		Болт М12×30.58 ГОСТ 7798-70*			
		с шайбой 12.01 ГОСТ 11371-78*	8	0.04	
20	ТП- КИ-11000-01	Сетка арматурная С1	140	163	
21		ф8 АI ГОСТ 5781-82*	59	0.395	м
22		ф16 АI ГОСТ 5781-82* Р=700	25	1.106	
23	1.400-15 вып.1	Изделие закладное МН 830	1	7.5	
24	1.400-15 вып.1	Изделие закладное МН 817	1	2.0	

1. Перегородки толщиной 120мм на высоту от пола до первого прокладочного пояса армировать сетками С1 (поз. 20) через три ряда кладки. Над отверстиями больше 500мм проложить арматуру 2ф8АI (поз. 21) в трёх горизонтальных швах кладки по высоте.

Арматуру завести за грань отверстия на 250мм.

2. Марки колонн, насадок фахверка и спецификация на них даны на листах ТП- -КЖ 14, 16.

3. Ведомость отверстий приведена на листе 8.

4. Сварку выполнять электродами Э-42 по ГОСТ 9466-75, высота шва 6мм.

10027/2

ГИП	Евелев		03.88	ТП 503-4-55.88 -АР	
Нач.отд.	Зильбертов		12.88		
Гл.констр.	Чулахин		02.88	Производственный корпус станции технического обслуживания на 800 грузовых автомобилей	
Рук.группы	Оруджева		02.88		
Вед.инж.	Куприенко		02.88	Производственные помещения	Стадия: Р; Лист: 16; Листов:
Вед.инж.	Попова		01.88		
Н.контр.	Ломачева		03.88	Перегородки кирпичные Схемы 6÷10	ГИПРОПРОМСЕЛЬСТРОЙ г. Саратов

Привязан

Инв.№ подл. | Подпись и дата | Взам.инв.№

Копировал: Савина

Формат А3

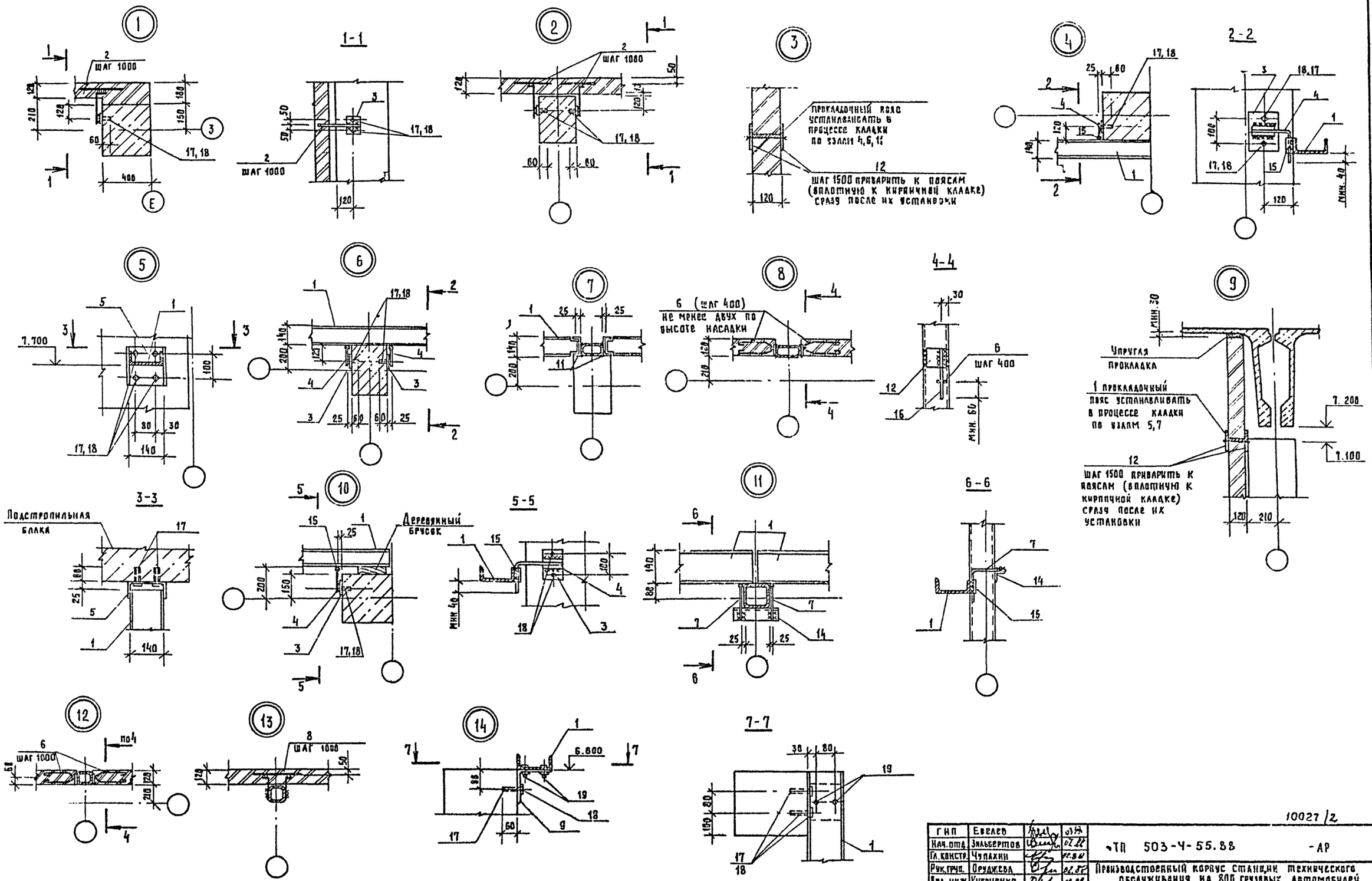

Альбом II

Типовой проект 503-4-55.88

ГИП	Евелев		03.88
Нач. отд.	Зильбертов		02.88
Гл. констр.	Чупахин		02.88
Рук. груп.	Оруджева		02.88
Вед. инж.	Куприенко		02.88
Вед. инж.	Попова		02.88
Н. контр.	Толмачева		03.88

Привязан

Инв. №

10027/2

ТП 503-4-55.88 -АР

Производственный корпус станции технического обслуживания на 800 грузовых автомобилей

Производственные помещения

Стадия	Лист	Листов
Р	17	

Перегородки кирпичные
Узлы 1÷14

ГИПРОПРОМСЕЛЬСТРОЙ
г. Саратов

Копировал Савина Сов

Формат А2

Инв. № подл. | Подпись и дата | Взам. инв. №

Альбом III

Типовой проект 503-4-55.88

Инв. № подл. | Подпись и дата | Взам. инв. №

15

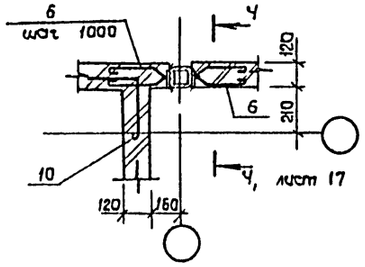

16

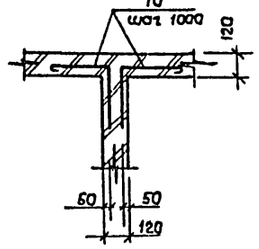

17

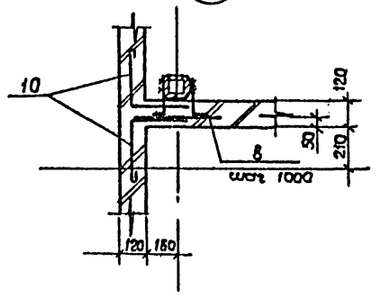

18

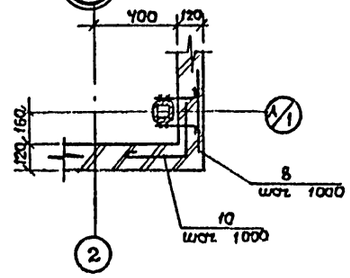

21

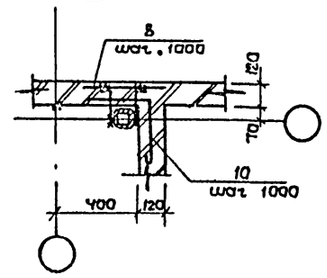

19

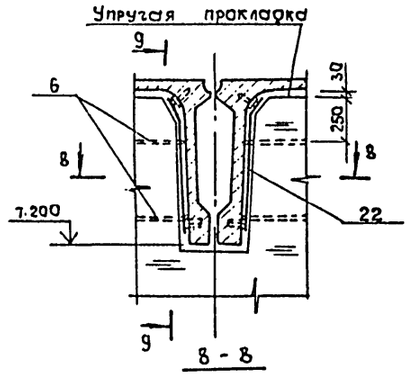

9-9

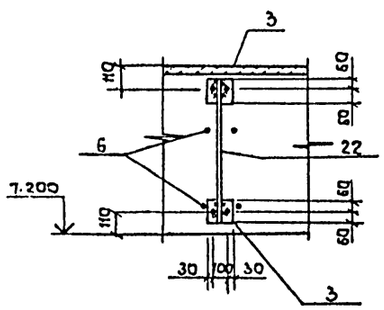

20

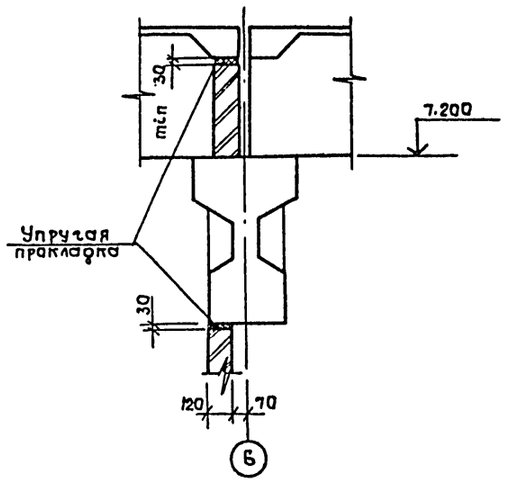

22

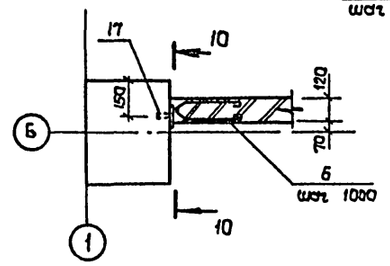

10 - 10

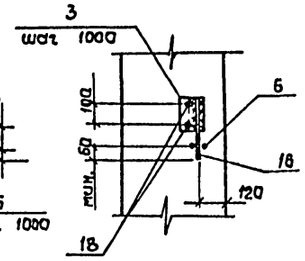

23

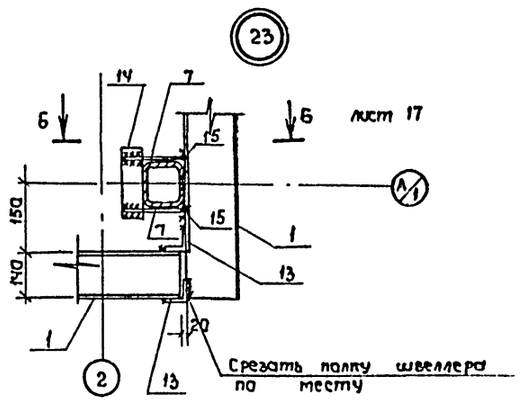

25

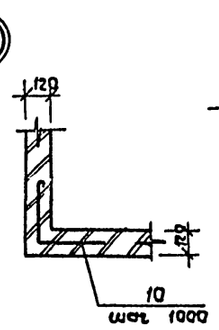

26

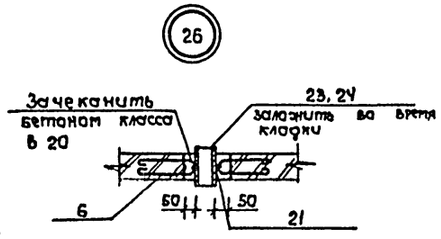

24

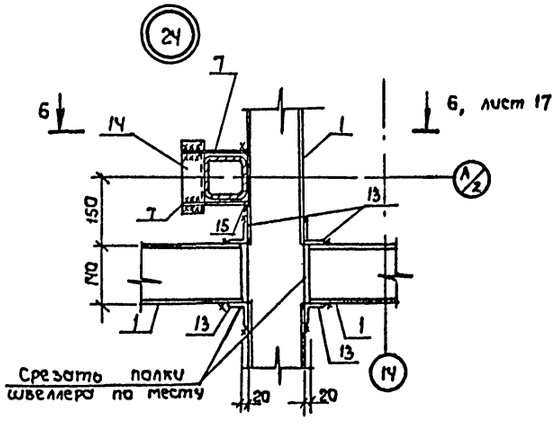

10027/2

ГИП	Евелев		11.87	ТП 503-4-55.88 АР	
Нач.отд.	Зильбертов		12.87		
Гл.констр.	Чупахин		12.87		
Рук.груп.	Оружева		02.88	Производственный корпус станции технического обслуживания на 800 грузовых автомобилей	
Ведущ.	Куприенко		01.11		
Ведущ.	Попова		01.88	Производственные помещения	Стадия: Р; Лист: 18; Листов:
Н.контр.	Толмачева		03.88	Перегородки кирпичные Узлы 15 ÷ 26	ГИПРОПРОМСЕЛЬСТРОЙ г. Саратов

Привязан

Инв. №

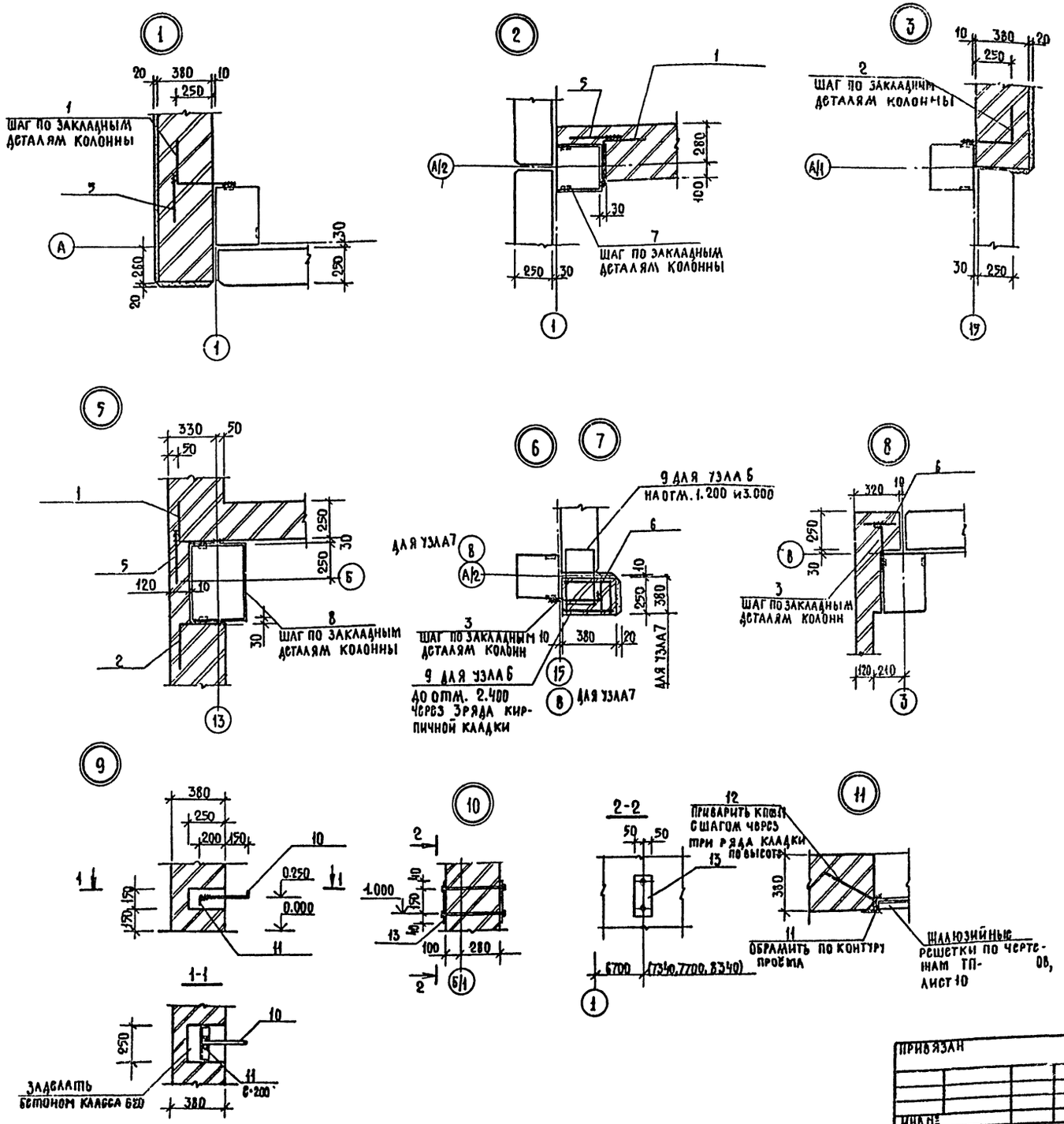

Спецификация элементов крепления кирпичных стен

Марка поз.	Обозначение	Наименование	Кол.	Масса ед.кг.	Примечание
		Изделие соединительное			
1	ТП- КИ-08000-10	МС10	25	0,51	
2	-11	МС11	25	0,51	
3	-12	МС12	6	0,41	
4	-09	МС9	36	0.25	
5		Ф10АII ГОСТ 5781-82*, е=300	25	0.19	
6		е=200	6	0.12	
		Лист 6-ПН-10 ГОСТ 19903-74* / 8СТ3КП2 ГОСТ 14637-79			
7		60×880	18	4.20	
8		60×1280	3	6.02	
9	ТП- КИ-11000-02	Сетка арматурная С2	14	0.4	
10	ТП- КИ-08000-13	Изделие соединительное МС13	1	0.63	
11	1.400-15 В.1.005-40	Уголок У-26	9.7	4.81	М
12	1.400-15 В.1.004-02	Стержень СТ-53	18	0,1	
13	ТП КИ-08000-14	Изделие соединительное МС14	4	5.1	
*	1.435.9-25.0 5400-01	Уголок У5.36	10	73,88	* по узлам серии 1.435.9-25 вып.0
	1.435.9-25.0 5500-01	Изделие закладное Э2	2	3.5	
	1.435.9-25.0 0302	Уголок 40×25×25 ГОСТ 19772-74* Е=3600 / 8СТ3КП2 ГОСТ 11474-76*	20	4.28	
	1.435.9-25.0 0305	Уголок 60×60×3 ГОСТ 19771-74* Е=2000 / 8СТ3КП2 ГОСТ 11474-76*	18	5,34	
**	2.435-7.141	Слив СЛ4	17.1	2.3	** по узлу М 32 серии 2.435-7 вып.1
		Лист 6-ПН-4 ГОСТ 19903-74*, 40×200 / 8СТ3КП2 ГОСТ 14637-79	34	0.24	
		Лист 6-ПН-20×40 ГОСТ 19903-74* Е=1000 / 8СТ3КП2 ГОСТ 16523-70*	17.1	0.6	М

10027/2

ГИП	Евелев		03.89
НАЧ.ОТД.	Зильбертов		02.88
ГЛ.КОНСТР.	Чупахин		02.88
РУК.ГРУП.	Оруджева		01.88
ВЕД.ИНЖ.	Попова		01.88
Н.КОНТР.	Толмачева		03.89

ТП 503-4-55.88 АР

Производственный корпус станции технического обслуживания на 800 грузовых автомобилей

Производственные помещения

Стадия	Лист	Листов
Р	19	

Узлы плана 1÷11

ГИПРОПРОМСЕЛЬСТРОЙ г. Саратов

Привязан

Инв.№

Копировал: Несмеянова

Формат АР

Альбом II

Типовой проект 503-4-55.88

Инв.№ подл. | Подпись и дата | Взам. инв.№

Альбом II

Типовой проект 503-4-55.88

Схема расположения каркаса подвесного потолка

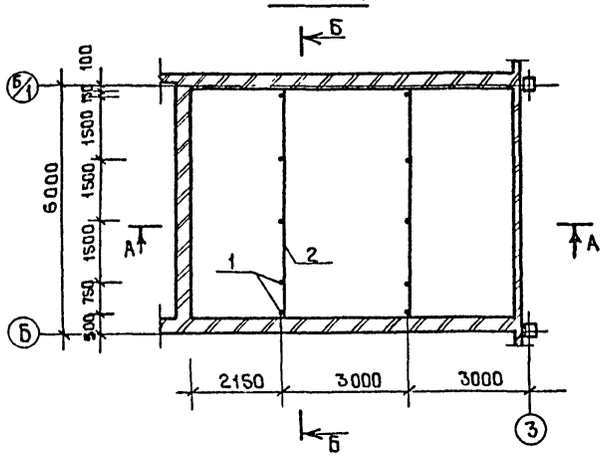

Б - Б

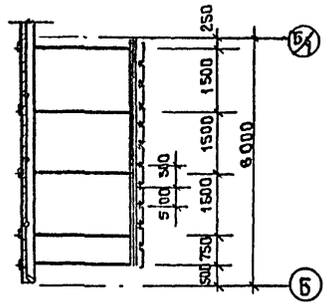

А - А

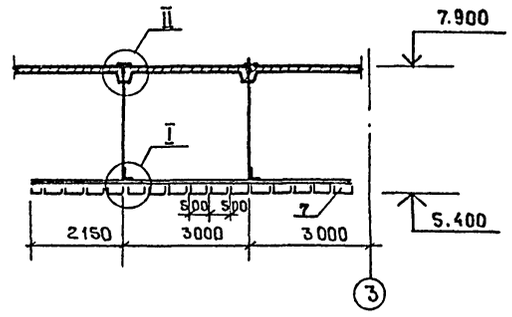

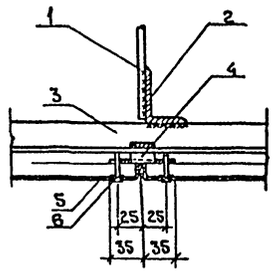



Схема расположения панелей и направляющих балок подвесного потолка

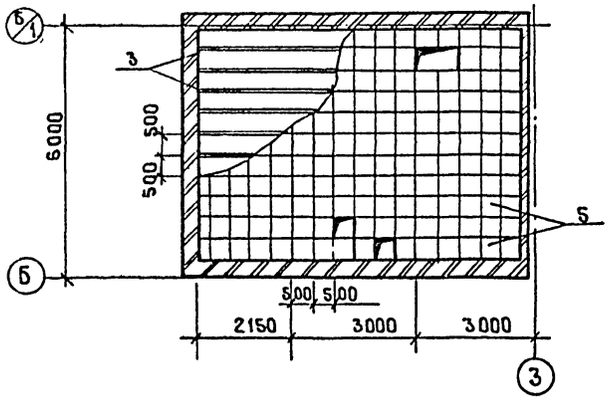

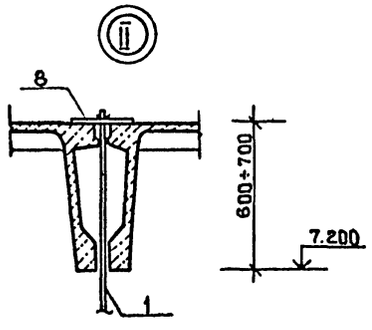

Спецификация к схемам расположения элементов подвесного потолка

Марка поз.	Обозначение	Наименование	Кол.	Масса ед. кг.	Примечание
1		Круг 10 Гост 2590-71* / Вст3кп2 Гост 535-79*	24	0.617	м
2		Уголок 75х50х5 Гост 8510-86 / Вст3кп2 Гост 535-79*	11.0	4.79	м
3	Гост 7511-73*	Профиль №6 Сталь Вст3кп2-1 ТУ 14-1-3023-80	93.9	1.9	м
4	2.445-1, вып.2	Соединительная планка	204	0.12	
5	2.445-1, вып.2	Стальная перфорированная панель	172	1.7	
6		Винт 2М4х20.46.079 Гост 17475-80*	690	0.0022	
7		Плита минераловатная П 125-1000,500,50 Гост 9573-82 с стеклотканью Э-0.1 Гост 8481-75*	86		
8		Б-ПН-12 Гост 19903-74* / Лист Вст3пс6-1 ТУ 14-1-3023-80	10	4.3	

1. Сварные швы выполнять электродами Э-42 по Гост 9467-75 (для ручной сварки), h шва равна наименьшей толщине свариваемых элементов.

2. Все стальные (неоцинкованные) конструкции подвесных потолков окрасить 2 слоями эмали ХВ-110 (Гост 18374-79*) по слою грунта АК-070 (ост 6-10-401-76). Нижнюю поверхность готовых потолков окрасить эмалями (см. выше) с предохранением подтекания на подстилающий слой.

10027/2

ГИП	Евелев		03.89
Нач. ОТД	Зильбертов		12.88
Гл. конст.	Чупахин		02.88
Рук. группы	Фруджева		01.88
Вед. инж.	Попова		01.88
Инж.	Суздальцев		01.88
Н. контр.	Тамачева		01.88

ТП - 503-4-55.88 - АР

Производственный корпус станции технического обслуживания на 800 грузовых автомобилей.

Производственные помещения

Стадия	Лист	Листов
Р	20	

Схемы расположения элементов подвесного потолка

ГИПРОПРОМСЕЛЬСТРОЙ г. Саратов

Привязан

Инв. № подл. | Подпись и дата | Взам. инв. №

Нач. ОТД. ЭН Попова

Альбом I

Типовой проект 503-4-55.88

Ведомость рабочих чертежей основного комплекта КЖ

Лист	Наименование	Примечание
1	Общие данные (начало)	
2	Общие данные (продолжение)	
3	Общие данные (окончание)	
4	Схема расположения элементов фундаментов	
5	Сечения 1-1 ÷ 10-10 к схеме расположения элементов фундаментов.	
6	Спецификация и узлы 1÷6 к схеме расположения элементов фундаментов.	
7	Узлы 7÷13 к схеме расположения элетентов фундаментов.	
8	Узлы 14÷19 к схеме расположения элементов фундаментов.	
9	Спецификация к схеме расположения элементов подземного хозяйства. Спецификация элетентов каналов.	
10	Схема расположения элементов подземного хозяйства.	
11	Каналы КЛ1 ÷ КЛ3. Сечения 4-4, 5-5.	
12	Каналы КЛ4 ÷ КЛ12. Сечения 1-1 ÷ 3-3, 18-18, 19-19.	
13	Каналы КЛ13, КЛ14. Сечения 6-6 ÷ 17-17, 20-20.	
14	Схема расположения элементов каркаса. Разрезы 1-1, 2-2, 6-6.	
15	Разрезы 3-3 ÷ 5-5 и узлы 1, 2 к схеме расположения элементов каркаса	
16	Схемы расположения стоек перегородок на отм. 3.600	
17	Схема расположения элементов покрытия	
18	Схемы расположения стеновых панелей по осям А, Б.	
19	Схемы расположения стеновых панелей по осям 1, 15.	
20	Схемы расположения элементов перекрытия	
21	Сечения а-а ÷ б-б и узлы 1÷12 к схемам расположения элементов перекрытия.	
22	Фундаменты Фм1 ÷ Фм9. Ведомость расхода стали на элемент.	
23	Узлы фундаментов	
24	Фундаменты Фм1, Фм1а	
25	Фундамент Фм2	
26	Фундамент Фм3	
27	Фундамент Фм4	
28	Фундамент Фм5	
29	Фундамент Фм6	
30	Фундамент Фм7	
31	Фундамент Фм8	
32	Фундамент Фм9	
33	Приямок ТП1	
34	Смотровая канава СК1	
35	Смотровая канава СК1. Сечения 1-1÷4-4. Узлы 1÷5.	
36	Смотровая канава СК2	
37	Смотровая канава СК3	
38	Смотровая канава СК4	
39	Смотровая канава СК4 Сечения 1-1÷6-6.	
40	Смотровая канава СК5. Фундамент под оборудование Фо10.	
41	Фундамент под оборудование Фо1.	
42	Армирование под фундаментного каробо, Фундаментов Фо1а, Фо1б. Сечения 1-1÷6-6.	
43	Фундаменты под оборудование Фо2, Фо2а, Фо3.	
44	Фундаменты под оборудование Фо4÷Фо9	

Ведомость ссылочных и прилагаемых документов (начало)

Обозначение	Наименование	Примечание
	Ссылочные документы	
1.412-1/77, вып.3	Монолитные железобетонные фундаменты под типовые колонны прямоугольного сечения одноэтажных промышленных зданий	
1.412.1-4	Монолитные железобетонные фундаменты на естественном основании под железобетонные стойки фахверка. Материалы для проектирования и рабочие чертежи	
1.412.1-5	Монолитные железобетонные фундаменты под типовые колонны одноэтажных и многоэтажных промышленных зданий с применением в подошвах арматуры класса AIII. Материалы для проектирования (дополнение к сериям 1.412-1/77, 1.412-2/77 и 1.412-3(79))	
1.410-3, вып.1	Сетки сварные для армирования железобетонных конструкций	
1.415.1-2 вып.1	Балки фундаментные железобетонные для наружных и внутренних стен производственных зданий промышленных предприятий.	
1.483.1-7, вып.0,1,2	Колонны железобетонные предварительно напряженные одноэтажных зданий промышленных предприятий без мостовых кранов.	

Типовой проект разработан в соответствии с действующими нормами и правилами и предусматривает мероприятия, обеспечивающие взрывную, взрывопожарную и пожарную безопасность при эксплуатации здания.

Главный инженер проекта /Евсеев/

10027-12

Инв.№ подл. | Подпись и дата | Взам.инв.№

Гл.спец. | Тех.отдела | Архитект. | Рук.гр. | Нач.отд. | ГИП

Инв.№				Привязан
ГИП	Евсеев		03.88	
Нач.отд	Зильбертов		03.88	ТП 503-4-55.88 КЖ
Гл.конст.	Чупахин		03.88	
Рук.гр.	Орлова		03.88	Производственный корпус станции технического обслуживания на 800 грузовых автомобилей
Вед.инж.	Попова		01.88	Производственные помещения
Н.контр.	Толмачева		03.88	Общие данные (начало)

Стадия	Лист	Листов
Р	1	44

Гипропромэлектрой г. Саратов

Ведомость ссылочных и прилагаемых документов (продолжение)

Обозначение	Наименование	Примечание
1.427.1-5 вып. 0,1,2	Колонны железобетонные предварительно-напряженные прямоугольного сечения для продольного и торцового фахверка одноэтажных зданий промышленных предприятий.	
1.462.1-18. вып. 0,1,2	Балки подстропильные железобетонные для одноэтажных зданий промышленных предприятий с покрытиями из плит длиной на пролет.	
1.465.1-13 вып. 0,1,2	Плиты железобетонные типа „П" размером 3×18 м для малоуклонных покрытий одноэтажных зданий промышленных предприятий.	
1.090.1-1 вып. 5-1	Сборные железобетонные конструкции межвидового применения для крупнопанельных общественных зданий и вспомогательных зданий промышленных предприятий с высотой этажа 3.0 и 3.3 м.	
1.141-1 вып. 63	Панели перекрытий железобетонные многопустотные	
1.030.1-1 вып. 0-3, 1-1, 1-3; 3-2, 3-3, 4-1	Стены наружные из однослойных панелей для каркасных общественных зданий, производственных и вспомогательных зданий промышленных предприятий	
1.038.1-1. вып. 1	Перемычки железобетонные для зданий с кирпичными стенами.	
1.030.9-2 вып. 1,4,5,6 7, часть 2	Перегородки панельные зданий промышленных и сельскохозяйственных предприятий	
3.006.1-2/82 вып. 1-1; 1-2; 1-3	Сборные железобетонные каналы и тоннели из лотковых элементов	

продолжение

Обозначение	Наименование	Примечание
3.004-3 вып. 13	Виброизолированные фундаменты под кузнечные молоты: фундамент под молот ковочный пневматический модели М4132А с массой падающих частей 160 кг. Рабочие чертежи.	
1.494-24. вып. 1	Стаканы для крепления крышных вентиляторов, дефлекторов и зонтов.	
1.400-15, вып. 1	Унифицированные закладные изделия железобетонных конструкций для крепления технологических коммуникаций и устройств	
3.400-6/76	Унифицированные закладные детали сборных железобетонных конструкций инженерных сооружений промышленных предприятий Рабочие чертежи.	
2.420-1, вып. 1	Монтажные детали сборных железобетонных колонн и подкрановых балок одноэтажных промышленных зданий.	
3.400-7 вып. 1	Унифицированные монтажные петли для подъема сборных бетонных и железобетонных изделий	
1.400-6/76 вып. 1	Унифицированные закладные детали сборных железобетонных конструкций зданий промышленных предприятий	
1.494-10	Решетки щелевые регулирующие Тип Р.	

продолжение

Обозначение	Наименование	Примечание
	Прилагаемые документы	
-КИ	Чертежи индустриальных строительных конструкций и изделий	Альбом VI
-КЖ, ВМ1	ВМ по рабочим чертежам основного комплекта марки КЖ	
	Монолитные конструкции	Альбом VIII
-КЖ. ВМ2	ВМ по рабочим чертежам основного комплекта марки КЖ	
	Сборные конструкции	Альбом VIII

Альбом II

Типовой проект 503-4-55.88

Инв. № подл. | Подпись и дата | Взам. инв. №

Привязан

Инв. №

ГИП	Евелев		03.88
Нач. отд.	Зильбертов		12.88
Гл. констр.	Чупахин		02.88
Рук. гр.	Оруджева		02.88
Вед. инж.	Попова		01.88
Н. контр.	Толмачева		03.88

10027/2

ТП 503-4-55.88 КЖ

Производственный корпус станции технического обслуживания на 800 грузовых автомобилей

Производственные помещения

Стадия	Лист	Листов
Р	2	

Общие данные (продолжение)

ГИПРОПРОМСЕЛЬСТРОЙ г. Саратов

Альбо

Типовой проект 503-4-55.88

Ведомость объемов сборных бетонных и железобетонных конструкций по рабочим чертежам основного комплекта марки АР и КЖ

	Наименование группы элементов конструкций	Код	Количество, м3	Примечание
1	Балки фундаментные	582400	10,7	
2	Колонны	582100	49,7	
3	Балки подстропильные	582 200	49,0	
4	Перемычки	582 800	8,3	
5	Панели стеновые	583 100	319,91	
6	Плиты покрытия	584 100	246,5	
7	Плиты перекрытия	584 200	39,9	
8	Элементы каналов и приямков	585 800	15,8	
9	Стаканы	589 600	1,89	
10	Плиты подоконные	589 400	0,77	
11	Опорные подушки	—	0,13	
12	Всего бетона и железобетона		742,6	

Материалы на изготовление сборных бетонных и железобетонных конструкций учтены в ведомости потребности в материалах и отдельно не учитываются.

Ведомость спецификаций

Лист	Наименование	Примечание
6	Спецификация к схеме расположения	
	элементов фундаментов	
9	Спецификация к схеме расположения	
	элементов подземного хозяйства	
9	Спецификация элементов каналов	
14	Спецификация к схеме расположения	
	элементов каркаса	
16	Спецификация к схеме расположения стоек	
	перегородок	
17	Спецификация к схеме расположения	
	элементов покрытия	
19	Спецификация к схемам расположения	
	стеновых панелей	
20	Спецификация к схемам расположения	
	элементов перекрытий	

Взам.инв.№ | Подпись и дата | Инв.№ подл.

Общие указания

1. Общие указания к архитектурно-строительной части проекта приведены в общих данных марки АР.

2. Грунтовые условия площадки приведены на листе 5.

3. Фундаменты под колонны монолитные железобетонные стаканного типа.

4. Каркас здания сборный железобетонный с предварительно-напряженной арматурой, покрытие - сборные железобетонные плиты типа „П" размерами 3×18 м, перекрывающие пролет и опирающиеся на подстропильные балки пролетом 6м по крайним рядам, 12м - по средним рядам. Габаритная схема здания принята в соответствии с ГОСТ 23837-79.

5. Стены наружные панельные самонесущие из легкого бетона.

6. Сопряжение подстропильных конструкций с колоннами принято жестким, крепление плит покрытия к подстропильным конструкциям предусматривается шарнирным (жесткое крепление не допускается).

7. Монтаж сборных железобетонных конструкций выполнять в соответствии с требованиями СНиП III-16-80 „Бетонные и железобетонные конструкции сборные. Правила производства и приемки работ", а также указаниями соответствующих серий.

8. Все сварочные работы выполнять в соответствии с требованиями СН-393-78 „Инструкция по сварке соединений арматуры и закладных деталей железобетонных конструкций" и ГОСТ 5264-80 „Ручная дуговая сварка. Соединения сварные".

9. При возведении монолитных бетонных и железобетонных конструкций должны выполняться требования и правила СНиП III-15-76 „Бетонные и железобетонные конструкции монолитные. Правила производства и приемки работ", а также СНиП 3.02.01-83* „Основания и фундаменты. Правила производства работ".

10. Мероприятия по защите строительных конструкций от коррозии приведены в ТП -АР, лист 3 пункт 14. Наружные боковые поверхности плит, примыкающие к стенам, должны быть покрыты известковой побелкой до монтажа стен.

11. Отверстия в панелях покрытия и перекрытия размерами до 200 мм для пропуска коммуникаций выполнять по месту путем сверления с установкой гильз на цементном растворе марки 100 и тщательной зачеканкой зазоров.

12. Нагрузки на покрытие и перекрытие приведены в таблице нагрузок в документе ТП АР, лист 4.

Привязан

Инв.№

ГИП	Евелев		03.88
Нач.отд.	Зильбертов		12.87
Гл.конст.	Чупахин		02.88
Рук.груп.	Орлова		02.88
Вед.инж.	Попова		11.88
Н.контр.	Толмачева		03.88

10027/2

ТП 503-4-55.88 КЖ

Производственный корпус станции технического обслуживания на 800 грузовых автомобилей

Производственные помещения	Стадия	Лист	Листов
	Р	3	

Общие данные (окончание)

ГИПРОПРОМЭЛЕКТРОЭЛЕКТРОЭЛЕКТРО

Альбом II

Типовой проект 503-4-55.88

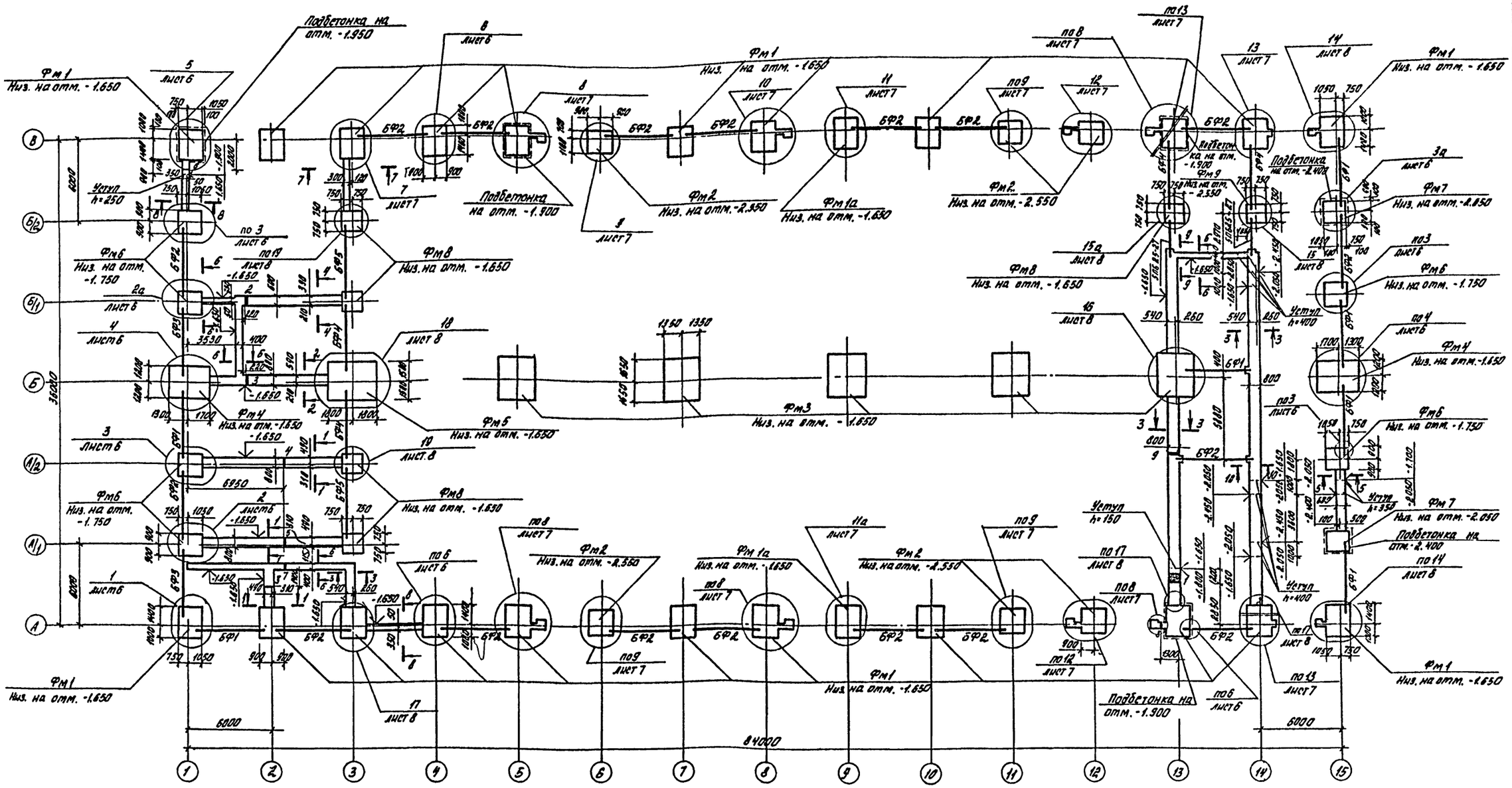

Выпуски к внутреннему контуру заземления до отм. 0.500 из - 40×4

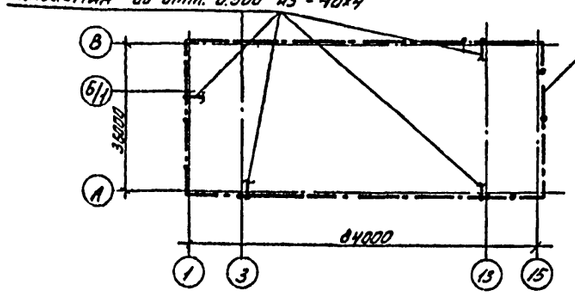

Заземляющий контур по периметру здания на отм. -1.650 из ф12

Ведомость отверстий

№ п/п	Размеры в мм (а×в или ф)	Отм. низа или оси	№ п/п	Размеры в мм (а×в или ф)	Отм. низа или оси
1	620 × 310	-0.385	9	150 × 150	-0.515
2	100 × 100	-0.600			
3	100 × 100	-0.350			
4	100 × 100	-0.950			
5	100 × 100	-0.750			
6	400 × 400	-1.300			
7	100 × 100	-0.700			
8	400 × 400	-1.900			

продолжение

1. Общие указания и сечения 1-1 ÷ 10-10 смотреть на листе 5
2. Спецификацию к схеме расположения элементов фундаментов смотри на листе 6.

10027/2

ГИП	Евсеев		03.88	ТП 503-4-55.88	КЖ
Нач. отд.	Зильбертов		01.88		
Гл. констр.	Чупахин		02.88		
Рук. гр.	Оружева		02.88	Производственный корпус станции технического обслуживания на 800 грузовых автомобилей	
Вед. инж.	Попова		01.88	Производственные помещения	Стадия: Р; Лист: 4; Листов:
Н. контр.	Полячева		03.88	Схема расположения элементов фундаментов	Гипропромсельстрой г. Саратов

Привязан

Инв. №

Инв. № подл. | Подпись и дата | Взам. инв. №

Копировал Баранова Формат А2

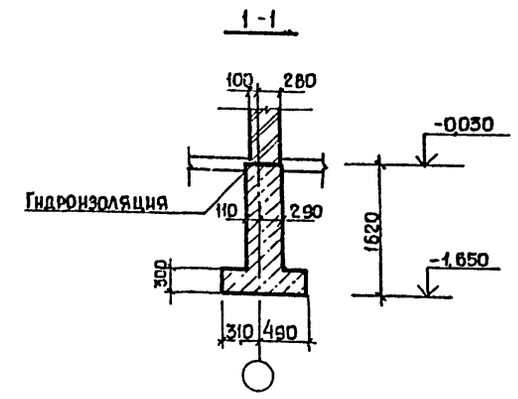

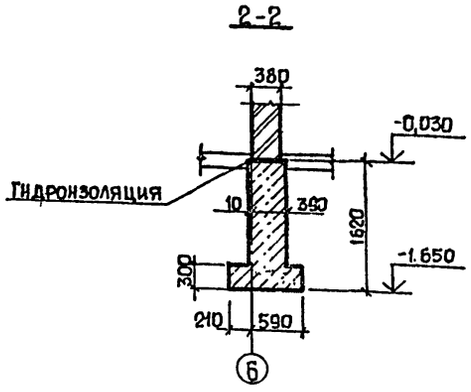

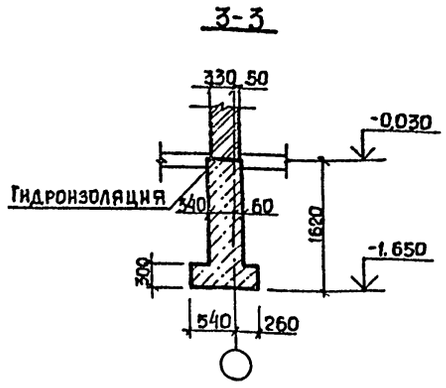

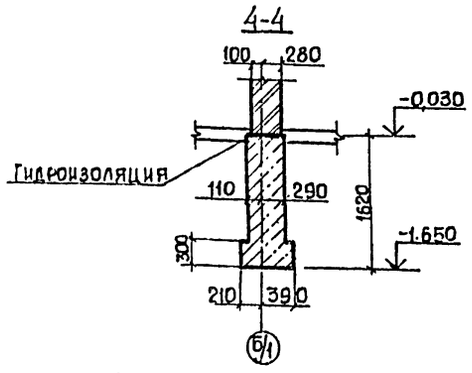

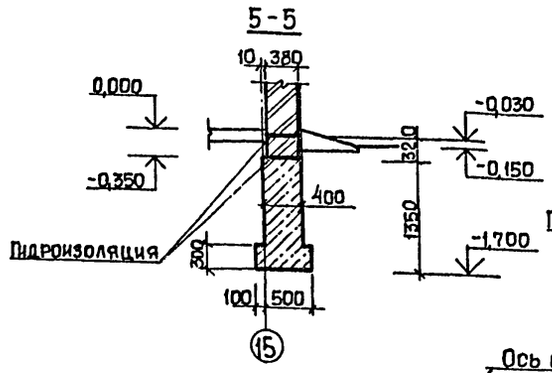

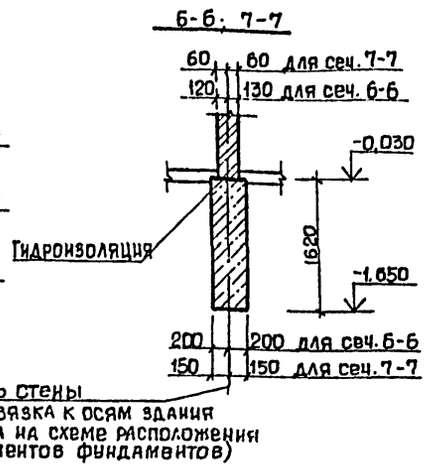

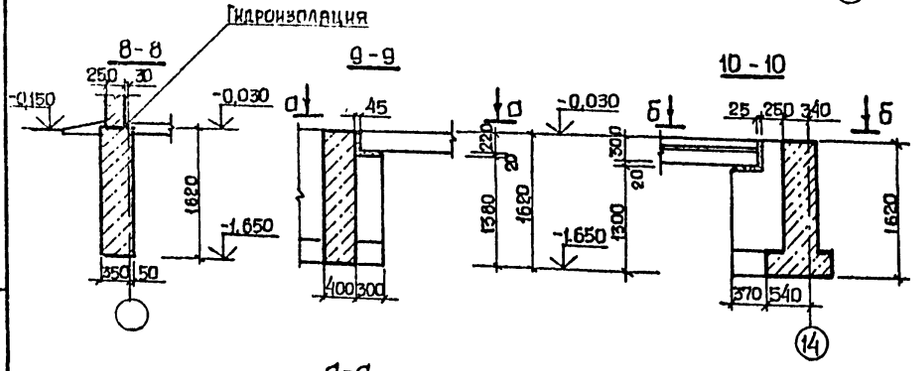

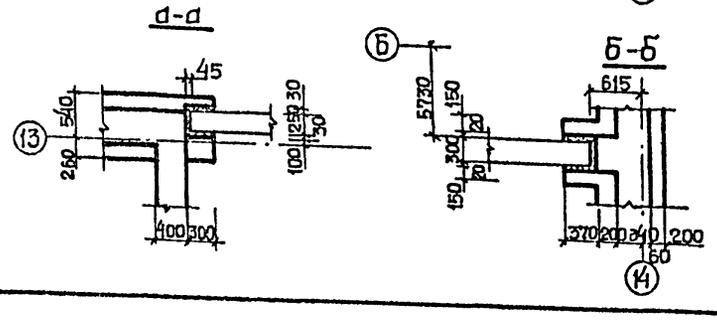

1 Фундаменты разработаны для районов строительства с температурой наружного воздуха минус 30°С при снеговой нагрузке для III-го района и ветровой нагрузке для I-го района. Основанием фундаментов служат непучинистые, непросадочные грунты со следующими нормативными характеристиками: $\varphi^н = 28°$; $\rho = 1,8$ т/м³, $C^н = 2$ кПа (0,02 кгс/см²); $E = 14,7$ МПа (150 кгс/см²).

При определении расчётного сопротивления грунта коэффициенты условия работы приняты по таблице 3 СНиП 2.02.01-83 „Основания зданий и сооружений. Нормы проектирования" и равны $\gamma_{c_1} = 1,25$, $\gamma_{c_2} = 1,0$, коэффициент $K = 1,1$. Грунтовые воды отсутствуют.

2. Под монолитные железобетонные фундаменты выполнить подготовку толщиной 100мм из бетона класса В3,5, под ленточные – щебеночную подготовку толщиной 100мм.

3. Ленточные фундаменты выполнить из бетона В7,5

4. Зазоры между фундаментами и фундаментными балками заполнить бетоном класса В12,5. Фундаментные балки уложить на слой цементного раствора М150.

5. Опоры под фундаментные балки, стойки рам ворот выполнить из бетона класса В12,5 одновременно или после бетонирования фундаментов. В последнем случае на фундаментах выполнить насечки.
Набетонки выполнить из бетона класса В12.5.

6. Фундаменты под колонны запроектированы на основании серий 1.412-1/77, 1.412.1-4, 1.412.1-5 с армированием подошвы сетками с рабочей арматурой класса AIII в двух направлениях по серии 1.410-3.

7. Поверхности перемычек, соприкасающиеся с грунтом, обмазать битумом в 2 слоя.

8. В местах сопряжения ленточных фундаментов и фундаментов под колонны зазоры под перемычками заполнить минеральной ватой.

9. Обратную засыпку пазух фундаментов выполнить непучинистым грунтом с послойным трамбованием до плотности не менее 1.6 т/м³.

Таблица нагрузок на ленточные фундаменты

Нагрузки		Сечения							
		1-1	2-2	3-3	4-4	5-5	6-6	7-7	8-8
N	кН/м	105,0	78,4	77,0	57,8	64,0	39,5	15,0	23,0
	тс/м	10,5	7,84	7,7	5,78	6,4	3,95	1,5	2,3
Нагрузки даны на отм. -0,030 для расчёта основания по деформациям ($\gamma_f = 1$)									

Инв.№ подл. | Подпись и дата | Взам. инв.№

10027/2

ГИП	Евелев		03.88	ТП 503-4-55.88 КЖ	
Нач.отд.	Зильбертов		03.88		
Гл.констр.	Чупахин		03.88		
Рук.гр.	Оруджева		03.88	Производственный корпус станции технического обслуживания на 800 грузовых автомобилей	
Вед.инж.	Попова		01.88	Производственные помещения	Стадия: Р; Лист: 5; Листов:
Привязан				Сечения 1-1÷10-10 к схеме расположения элементов фундаментов	Гипропромсельстрой г. Саратов
Инв.№				Н.контр. Толмачева	03.88

Типовой проект 503-4-55.88 Альбом II

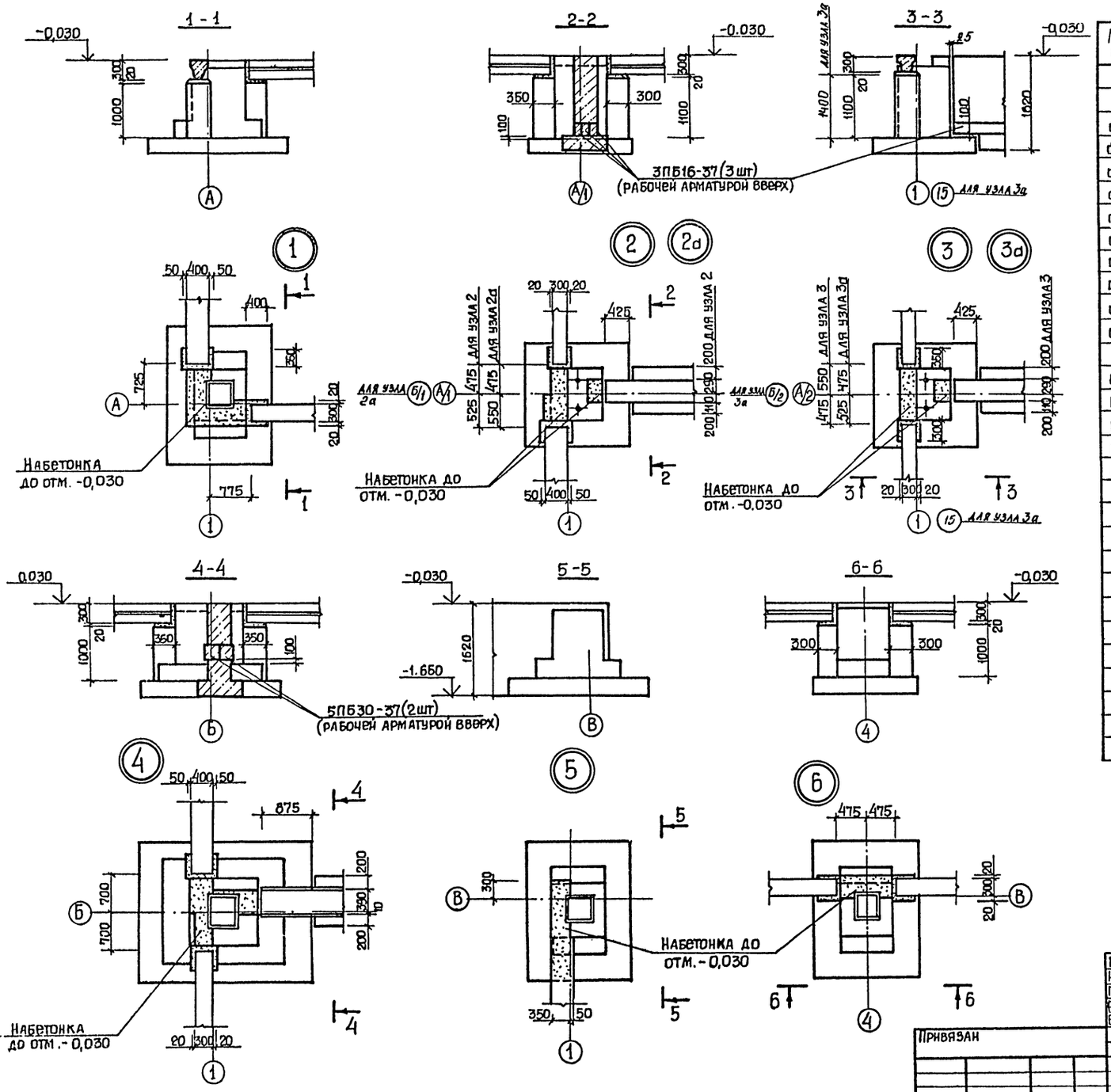

Спецификация к схеме расположения элементов фундаментов

Марка поз.	Обозначение	Наименование	Кол.	Масса ед.кг.	Примечание
		Фундамент монолитный			
ФМ1	ТП-503-4-55.88-КЖ24	ФМ1	22		
ФМ1а	ТП-503-4-55.88-КЖ24	ФМ1а	2		
ФМ2	ТП-503-4-55.88-КЖ25	ФМ2	6		
ФМ3	ТП-503-4-55.88-КЖ26	ФМ3	5		
ФМ4	ТП-503-4-55.88-КЖ27	ФМ4	2		
ФМ5	ТП-503-4-55.88-КЖ28	ФМ5	1		
ФМ6	ТП-503-4-55.88-КЖ29	ФМ6	6		
ФМ7	ТП-503-4-55.88-КЖ30	ФМ7	2		
ФМ8	ТП-503-4-55.88-КЖ31	ФМ8	5		
ФМ9	ТП-503-4-55.88-КЖ32	ФМ9	1		
		Балка фундаментная			
БФ1	1.415.1-2.1-2-55	2БФ6-20АIV	7	800	
БФ2	1.415.1-2.1-2-49	2БФ6-14АIV	18	850	
БФ3	1.415.1-2.1-3-55	3БФ6-17АIV	2	1000	
БФ4	1.415.1-2.1-1-06	1БФ6-7	4	630	
БФ5	1.415.1-2.1-1-04	1БФ6-5	2	680	
		Перемычка			
	1.038.1-1 вып.1	5ПБ25-27	2	338	
	1.038.1-1 вып.1	5ПБ25-37	8	338	
	1.038.1-1 вып.1	3ПБ16-37	21	102	
	1.038.1-1 вып.1	5ПБ30-37	8	410	
		Детали			
1	ГОСТ 24379.1-80	Болт 1.1 М20х600 ВСт3кп2	64	1.81	
		Материалы			
		Бетон класса В12.5			40,2м³
		Бетон класса В7.5			101.1м³
		Бетон класса В3,5			33,2м³

10027/2

ГИП	Евлев		12.88	ТП 503-4-55.88 КЖ	
Нач.отд.	Зильбертов		12.88		
Гл.констр.	Чупахин		12.88		
Рук.гр.	Оруджева		12.88	Производственный корпус станции технического обслуживания на 800 грузовых автомобилей	
Вед.инж.	Попова		12.88	Производственные помещения	Стадия: Р; Лист: 6; Листов:
Н.контр.	Полмачева		12.88	Спецификация и узлы 1÷6 к схеме расположения элементов фундаментов	ГИПРОПРОМСЕЛЬСТРОЙ г. Саратов

Привязан

Инв.№

Инв.№ подл. | Подпись и дата | Взам. инв.№

Формат А2

Типовой проект 503-4-55.88 Альбом II

Инв. № подл. | Подпись и дата | Взам. инв. №

1-1

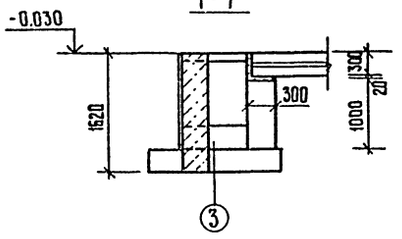

2-2

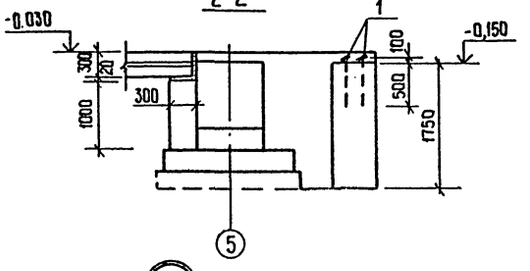

3-3

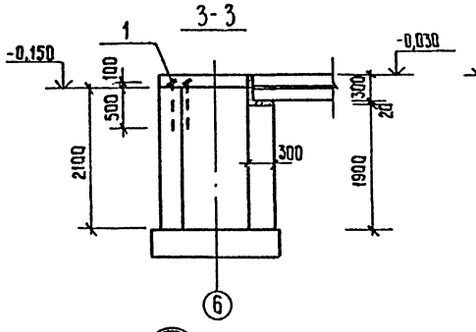

4-4

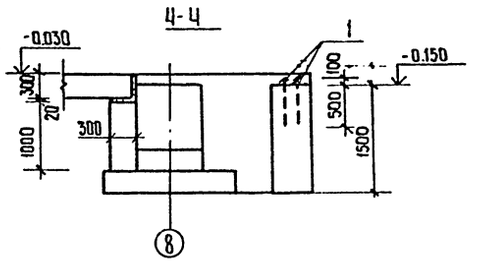

7

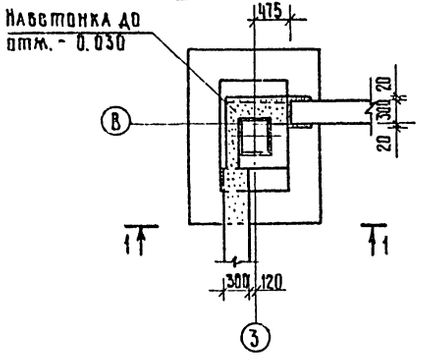

8

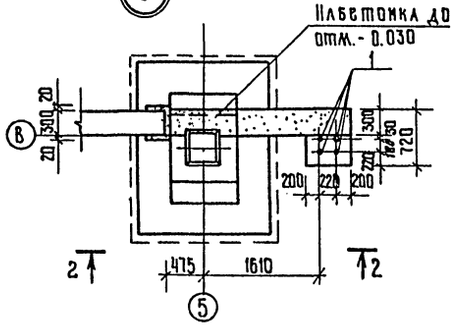

9

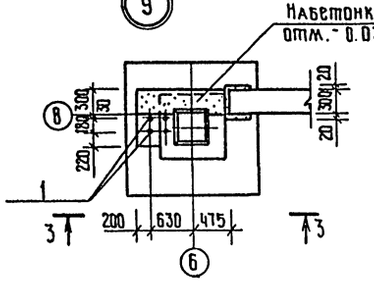

10

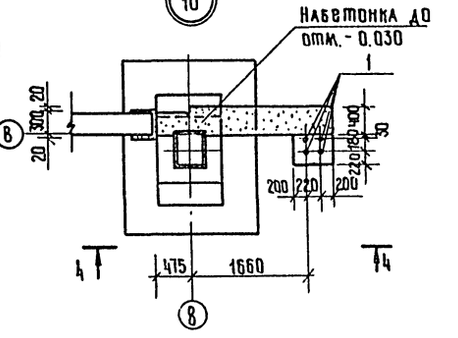

5-5

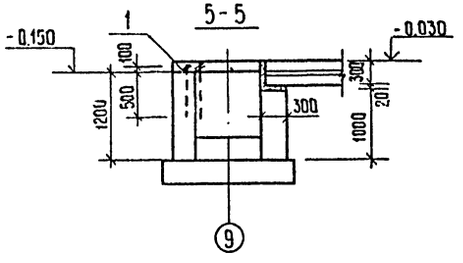

6-6

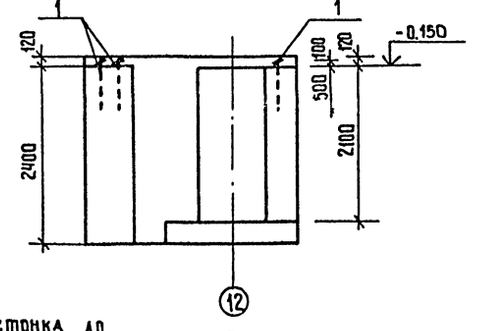

13

Набетонка до отм. - 0.030

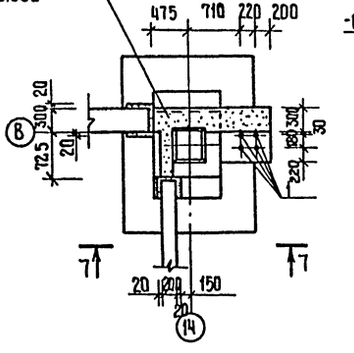

7-7

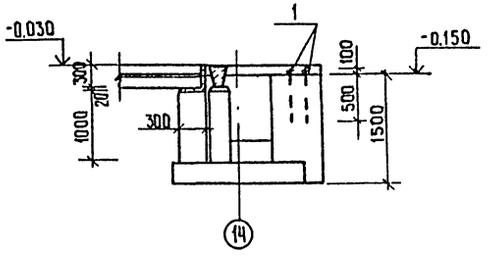

11 11а

Набетонка до отм. - 0.300

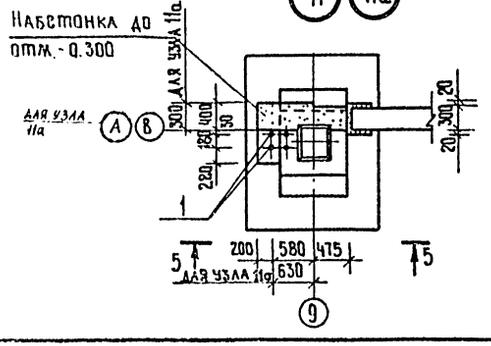

12

Набетонка до отм. - 0.300

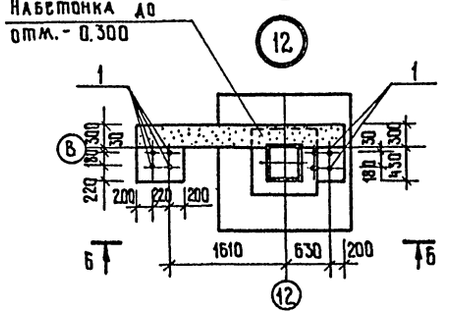

Привязан

Инв. №

ГИП	Евелев		03.88	ТП 503-4-55.88 КЖ
Нач. отд.	Зильбертов		12.87	
Гл. констр.	Чупахин		01.88	Производственный корпус станции технического обслуживания на 800 грузовых автомобилей
Рук. гр.	Оруджева		01.88	
Вед. инж.	Попова		01.88	Производственные помещения
Н. контр.	Полячева		01.88	Узлы 7-13 к схеме расположения элементов фундаментов

Стадия	Лист	Листов
Р	7	

ГИПРОПРОМСЕЛЬСТРОЙ г. Саратов

10027/2

Копировал Ильичева Формат А2

Типовой проект 503-4-55.88 Альбом I

1-1

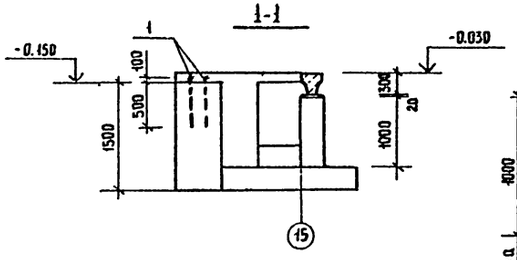

2-2

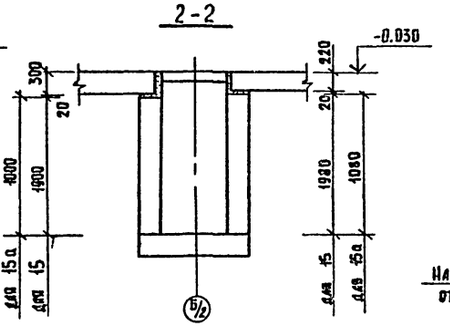

3-3

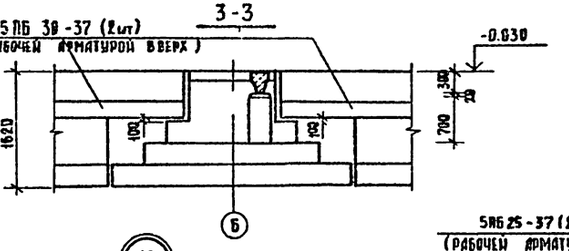

4-4

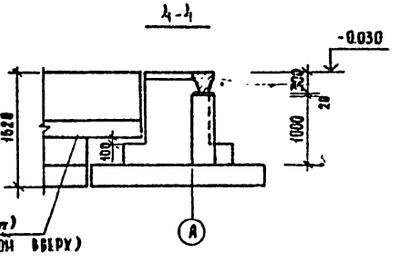

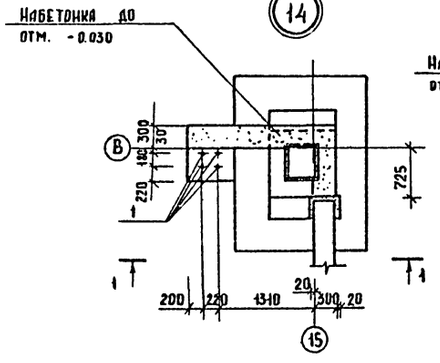

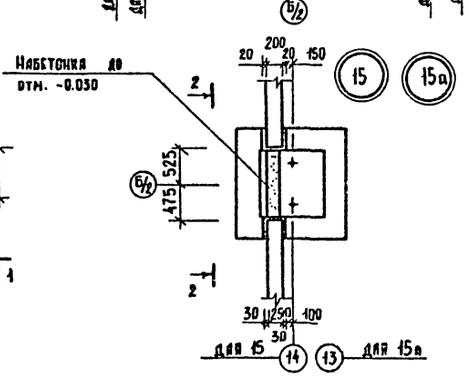

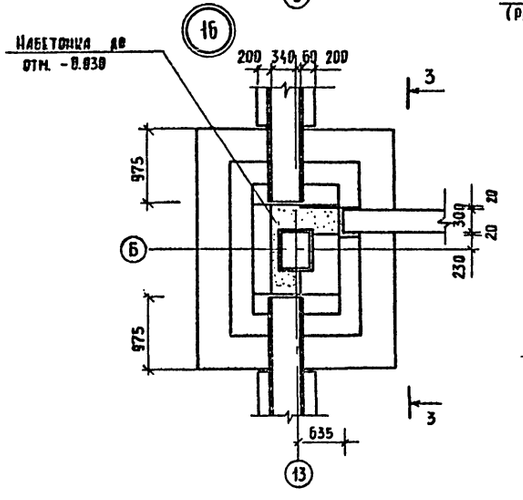

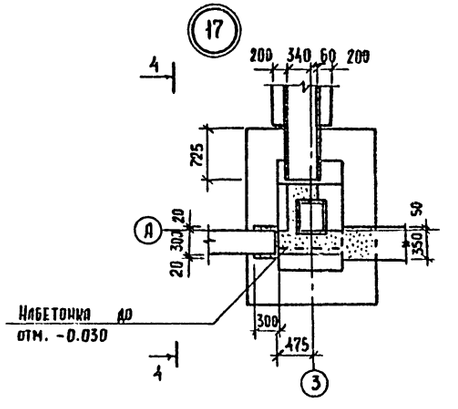

5-5

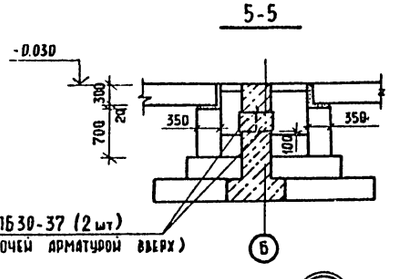

6-6

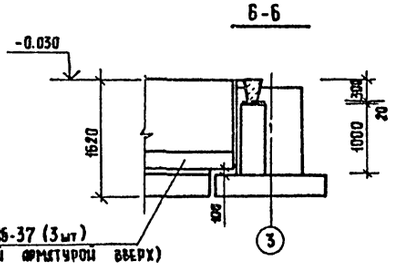

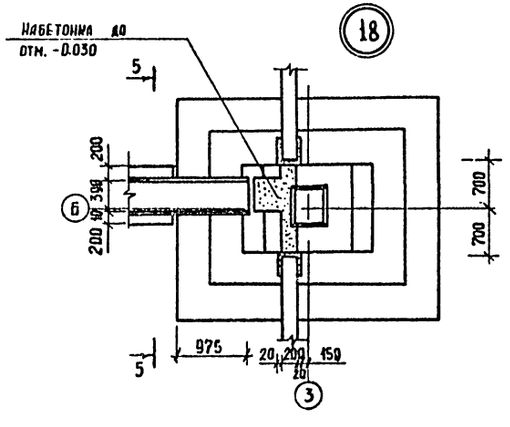

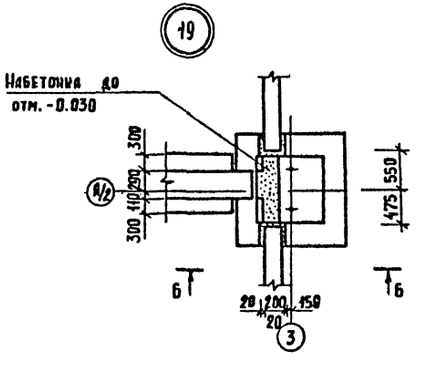

Привязан

Инв. №

Подпись и дата | Взам. инв. №

Инв. № подл.

ГИП	Евелев		03.88
Нач. отд.	Зильбертов		12.88
Гл. конст	Чупахин		12.88
Рук. груп	Друдшева		12.88
Вед. инж	Попова		01.88
Н. контр.	Толмачева		01.88

10027/2

ТП 503-4-55.88 КШ

Производственный корпус станции технического обслуживания на 800 грузовых автомобилей

Производственные помещения

Стадия	Лист	Листов
Р	8	

Узлы 14÷19 к схеме расположения элементов фундаментов

ГИПРОПРОМСЕЛЬСТРОЙ г. Саратов

Альбом III

Типовой проект 503-Ч-55.88

Спецификация к схеме расположения элементов подземного хозяйства

Марка поз.	Обозначение	Наименование	Кол.	Масса ед.кг.	Примечание
		Фундаменты под оборудование			
ТП1	ТП 503-Ч-55.88 -КЖ33	Приямок под трансформатор	1		
СК1	ТП 503-Ч-55.88 КЖ 34,35	Смотровая канава СК1	1		
СК2	ТП 503-Ч-55.88 -КЖ 36	То же СК2	1		
СК3	ТП 503-Ч-55.88 -КЖ 37	—"— СК3	1		
СК4	ТП 503-Ч-55.88 -КЖ 38	—"— СК4	1		
СК5	ТП 503-Ч-55.88 -КЖ 40	—"— СК5	1		
Ф01	ТП 503-Ч-55.88 -КЖ 41	Стенд для обкатки и испытания тракторных дизелей	1		
Ф02,	ТП 503-Ч-55.88 -КЖ 43	Электромеханический	3		
Ф02а		солидолонагнетатель	3		
Ф03	ТП 503-Ч-55.88 -КЖ 43	Машина для очистки с огневым подогревом	1		
Ф04	ТП 503-Ч-55.88 -КЖ44	Кран поворотный Консольный КПК 0.5	1		
Ф05	ТП 503-Ч-55.88 -КЖ44	Пресс гидравлический ОКС 1671М	2		
Ф06	ТП 503-Ч-55.88 -КЖ 44	Вертикально-сверлильный станок 2Н135	1		
Ф07	ТП 503-Ч-55.88 -КЖ 44	Деревообрабатывающий станок К40м	1		
Ф08	ТП 503-Ч-55.88 -КЖ 44	Вентилятор центробежный В-Ц4-7.5 №3.15	1		
Ф09	ТП 503-Ч-55.88 -КЖ 44	Вентилятор центробежный В-Ц4-7.5 №2.5	2		
Ф010	ТП 503-Ч-55.88 -КЖ 40	Электрогидравлический подъемник для шиномонтажных постов	2		
Ф011	3.004-3 вып. 13	Молот ковочный пневматический МА4132	1		
КЛ1	ТП 503-Ч-55.88 -КЖ 11	Канал КЛ1	1		
КЛ2	ТП 503-Ч-55.88 -КЖ 11	Канал КЛ2	1		
КЛ3	ТП 503-Ч-55.88 -КЖ11	" КЛ3	1		
КЛ4	ТП 503-Ч-55.88 -КЖ 12	" КЛ4	1		
КЛ5	ТП 503-Ч-55-88 -КЖ 12	" КЛ5	1		
КЛ6	ТП 503-Ч-55-88 -КЖ 12	" КЛ6	1		
КЛ7	ТП 503-Ч-55.88 -КЖ 12	" КЛ7	1		
КЛ8	ТП 503-Ч-55.88 -КЖ 12	" КЛ8	2		
КЛ9	ТП 503-Ч-55.88 -КЖ 12	" КЛ9	1		
КЛ10	ТП 503-Ч-55.88 -КЖ 12	" КЛ10	3		
КЛ11	ТП 503-Ч-55.88 -КЖ 12	" КЛ11	1		
КЛ12	ТП 503-Ч-55.88 -КЖ 12	" КЛ12	1		
КЛ13	ТП 503-Ч-55.88 -КЖ13	" КЛ13	1		
КЛ14	ТП 503-Ч-55.88 КЖ13	" КЛ14	1		

Спецификация элементов каналов

Марка поз.	Обозначение	Наименование	Кол.	Масса ед.кг.	Примечание
		Изделия железобетонные			
		Лотки			
ЛК1	3.006.1-2/82 вып 1-1	Л1g-8	30	110	
ЛК2	3.006.1-2/82 вып 1-1	Л2g-8	14	110	
ЛК3	3.006.1-2/82 вып 1-1	Л3g-8	9	190	
ЛК4	3.006.1-2/82 вып 1-1	Л4g-8	23	230	
		Плиты			
ПТ1	3.006.1-2/82 вып 1-2	П1-5	84	40	
ПТ2	3.006.1-2/82 вып 1-2	П3-5	110	50	
ПТ3	3.006.1-2/82 вып 1-2	П5g-5	32	100	
ПТ4	3.006.1-2/82 вып 1-2	П6g-15б	6	170	
ПТ5	3.006.1-2/82 вып 1-2	П2-15б	7	80	
		Перемычки			
ПР1	1.038.1-1.1010000	1ПБ10-1	35	20	
ПР2	1.038.1-1.1010000-01	1ПБ13-1	2	25	
		Изделия закладные			
М15	3.006.1-2/82 вып 1-3	М15	962	0.6	
МН4-46	3.400-6/76	МН4-46		44	83.24м
МН 556	1.400-15 вып 1	МН 556		5.4	4.20м
		Изделия металлические			
Щ2	ТП 503-Ч-55.88 КЖ-07800-08	Щит Щ2	2		
		Уголок 63×63×5 ГОСТ 8509-86, l=500 / Ст3кп2 ГОСТ 535-79*	3	2.40	
		Уголок 63×63×5 ГОСТ 8509-86, l=610 / Ст3кп2 ГОСТ 535-79*	1	2.89	
		Уголок 63×63×5 ГОСТ 8509-86, l=760 / Ст3кп2 ГОСТ 535-79*	5	3.37	
		Уголок 63×63×5 ГОСТ 8509-86, l=800 / Ст3кп2 ГОСТ 535-79*	2	3.85	
		Уголок 100×65×8 ГОСТ 8510-86, l=2220 / Ст3кп2 ГОСТ 535-79*	1	86.30	
		ФБА-I ГОСТ 5781-82*			3.60кг
		Ф12А-III ГОСТ 5781-82*			28.20кг
		Материалы			
		Бетон класса В7.5			18.85м³
		Бетон класса В12.5			0.32м³

1. Возведение фундаментов под оборудование разрешается только после сверки рабочих чертежей фундаментов с установочными чертежами, полученными от завода-изготовителя.

2. Крепление оборудования к фундаментам осуществляется с помощью болтов, устанавливаемых в колодцах, которые после установки заливаются бетоном класса В15 на мелком заполнителе, а также с помощью прямых болтов, устанавливаемых в просверленные скважины готовых фундаментов на эпоксидном клею. Глубина скважины $H = 10d$. Диаметр скважины $d_0 = d + 6$ мм, где d - диаметр болта.

3. Стены смотровых канав СК1÷СК5 и каналов выполнять из керамического полнотелого пластического формования кирпича КР100/1650/10 ГОСТ 530-80 на цементном растворе М50.

4. Внутренние поверхности канав и ниш облицевать стеклянной облицовочной плиткой ГОСТ 17057-80 на цементном растворе.

5. Днище смотровых канав выполнять из тяжелого бетона класса В12.5 толщиной 200 мм.

6. Днище кирпичных каналов монолитных участков выполнять из тяжелого бетона класса В7.5 толщиной 200мм.

7. В днище кирпичных каналов заложить закладной элемент М15 с шагом 250мм.

8. Привязка каналов на схеме расположения элементов подземного хозяйства дана по внутренней грани лотка.

9. Монолитные участки перекрытий каналов из тяжелого бетона класса В12.5 с армированием ф12А-III шаг 150мм в рабочем направлении, распределительная арматура ФБА-I шаг 200 мм. Толщина монолитных участков в перекрытиях принимается по толщине примыкающих сборных плит, защитный слой бетона для арматуры 10 мм.

10. Грунт в основании фундаментов под оборудование, канав, кирпичных каналов тщательно уплотняется с втрамбованием щебня.

11. Под сборные элементы каналов устраивается песчаная подготовка толщиной 100 мм.

12. Сборные ж.б. лотки каналов снаружи обмазать горячим битумом в 2 слоя.

13. Вертикальная гидроизоляция стен канав, каналов, приямков - обмазка горячим битумом в 2 слоя, горизонтальная гидроизоляция кирпичных стен канав, каналов из цементно-песчаного раствора состава 1:2 толщиной - 30 мм.

Инв.№ подл. | Подпись и дата | Взам.инв.№

Привязан

Инв.№

10027/2

ГИП	Евдлев		03.88	ТП КЖ	
Нач.отд.	Зильбертов		12.87		
Гл.констр.	Чупахин		02.88		
Рук.гр.	Оруджева		02.88	Производственный корпус станции технического обслуживания на 800 автомобилей	
Ст.инж.	Киреев		01.88	Производственные помещения	Стадия: Р; Лист: 9; Листов:
Н.контр.	Голманова		02.88	Спецификация к схеме расположения элементов подземного хозяйства. Спецификация элементов каналов	Гипропромсельстрой г. Саратов

Типовой проект 503-4-55.88 Альбом II

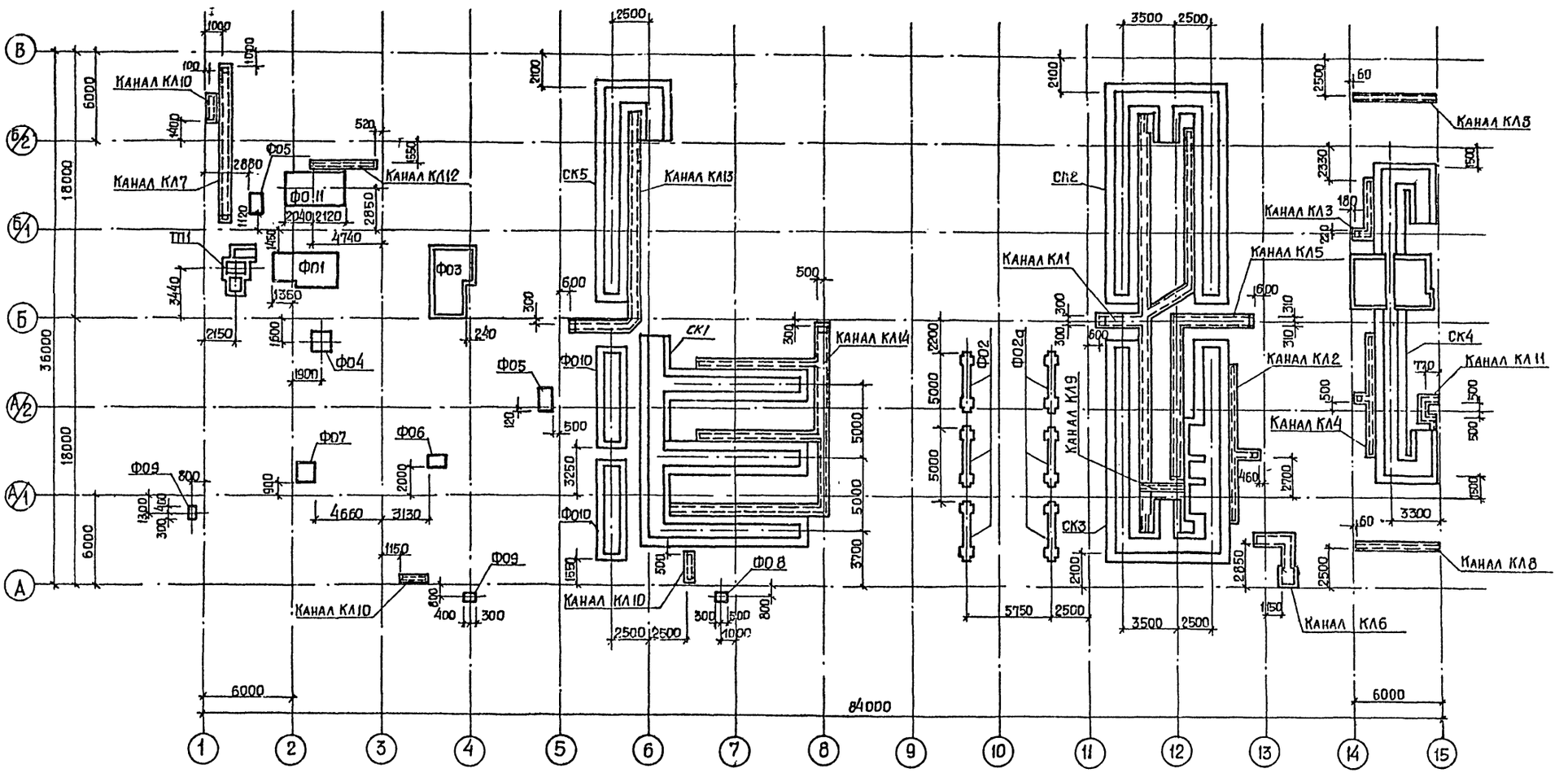

10027/2

ГИП	Евелев		03.88	ТП 503-4-55.88 КЖ	
Нач.отд.	Зильбертов		12.87		
Гл.констр.	Чупахин		12.88	Производственный корпус станции технического обслуживания на 800 грузовых автомобилей	
Рук.гр.	Орджева		9.88		
Ст.инж.	Киреев		11.88	Производственные помещения	Стадия Р; Лист 10; Листов
Н.контр.	Толмачева		03.88	Схема расположения элементов подземного хозяйства	Гипропроисельстрой г. Саратов

Привязан

Инв.№

Инв.№ подл. | Подпись и дата | Взам.инв.№

Нач.отдела ТХ

Альбом

Типовой проект 503-4-55.88

Инв. № подл. | Подпись и дата | Взам. инв. №

Канал КЛ1

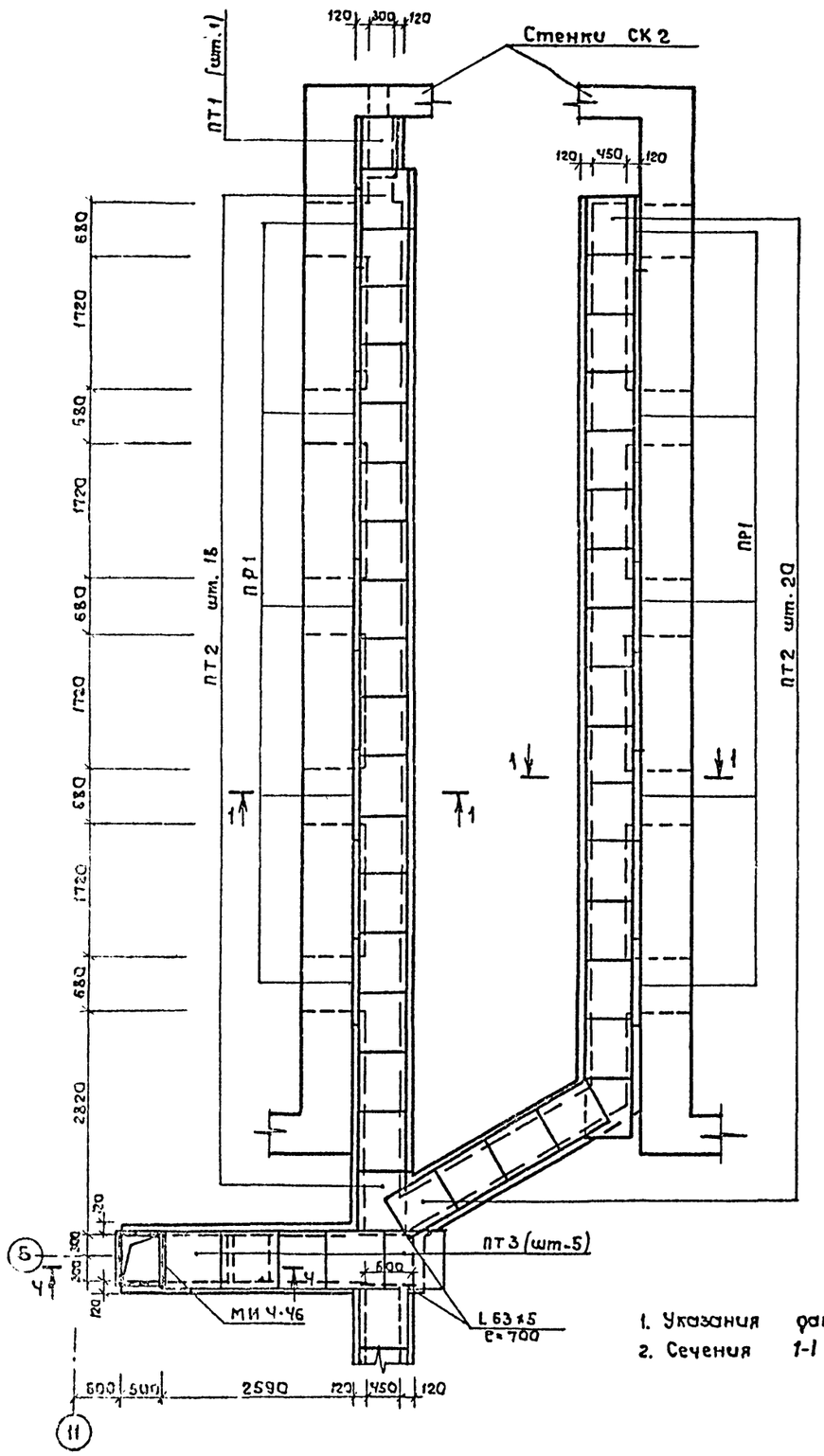

Канал КЛ1

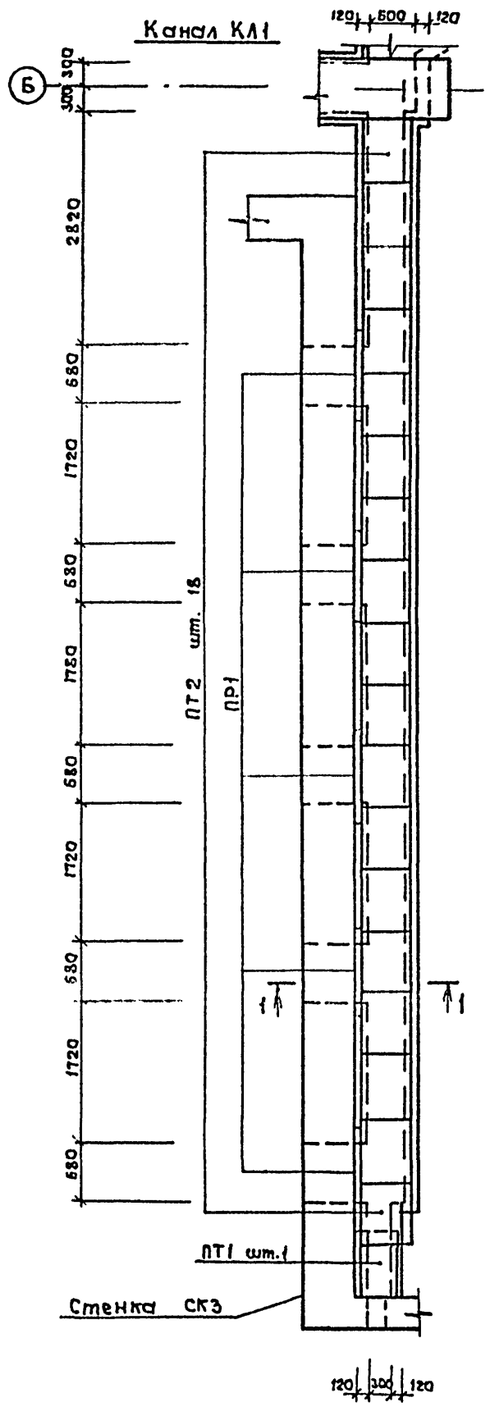

Канал КЛ2

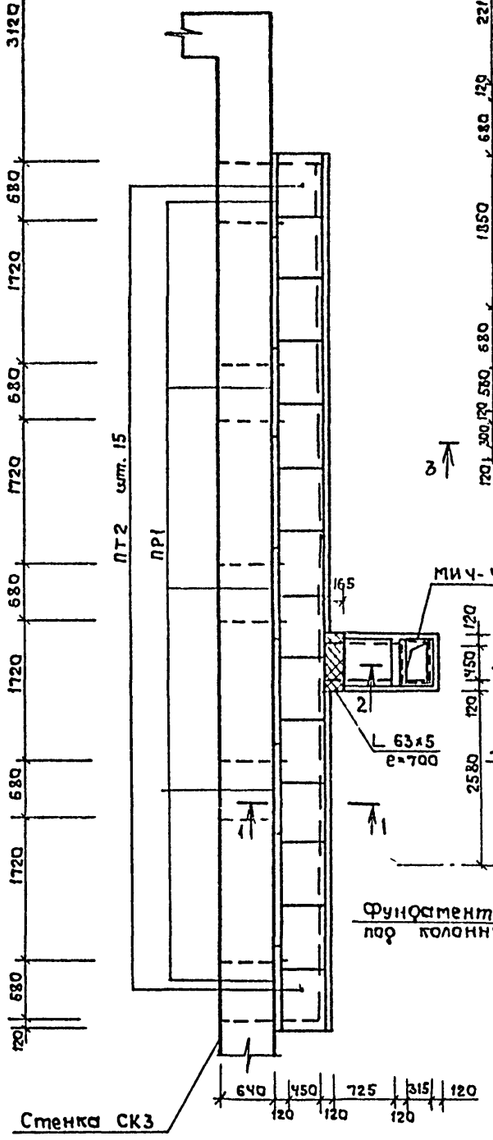

Канал КЛ3

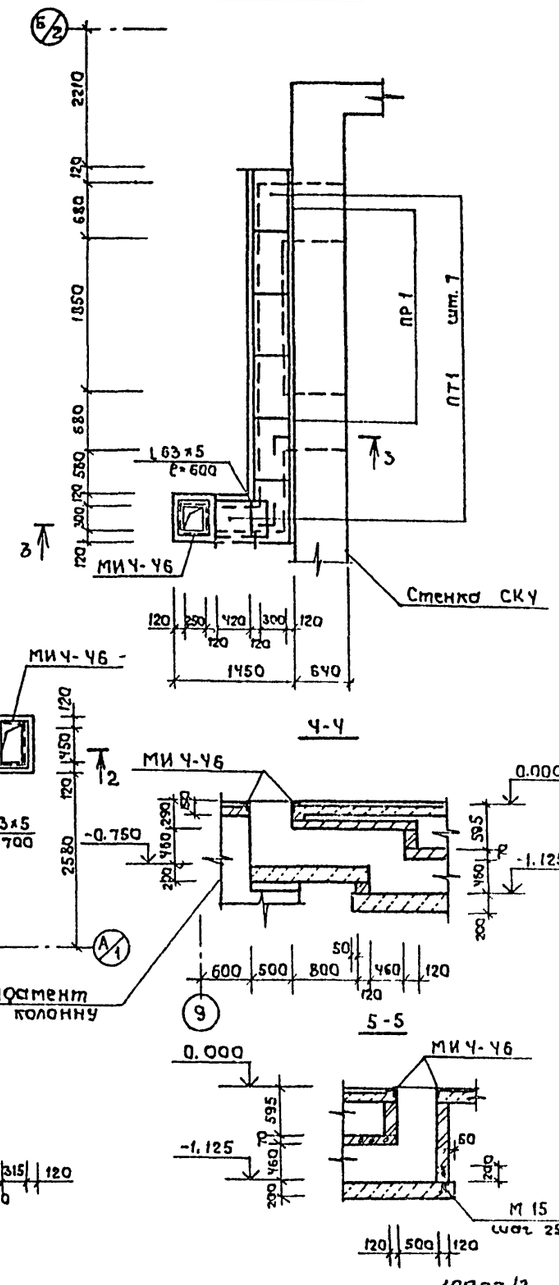

1. Указания даны на листе 9.
2. Сечения 1-1 ÷ 3-3 даны на листе 12.

10027/2

ГИП	Евелев		05.88
Нач.отд.	Зильберштейн		02.88
Гл.констр.	Чупахин		02.88
Рук.группы	Оружейева		02.88
Ст.инж.	Киреев		01.88
Н.контр.	Молчачева		05.88

ТП 503-4-55.88 КЖ

Производственный корпус станции технического обслуживания на 800 грузовых автомобилей

Производственные помещения

Стадия	Лист	Листов
Р	11	

Каналы КЛ1 ÷ КЛ3
Сечения 4-4, 5-5.

ГИПРОПРОМСЕЛЬСТРОЙ г. Саратов

Привязан

Инв. №

Копировал Арешкова

Формат А2

Альбом II

Типовой проект 503-Ч-55.88

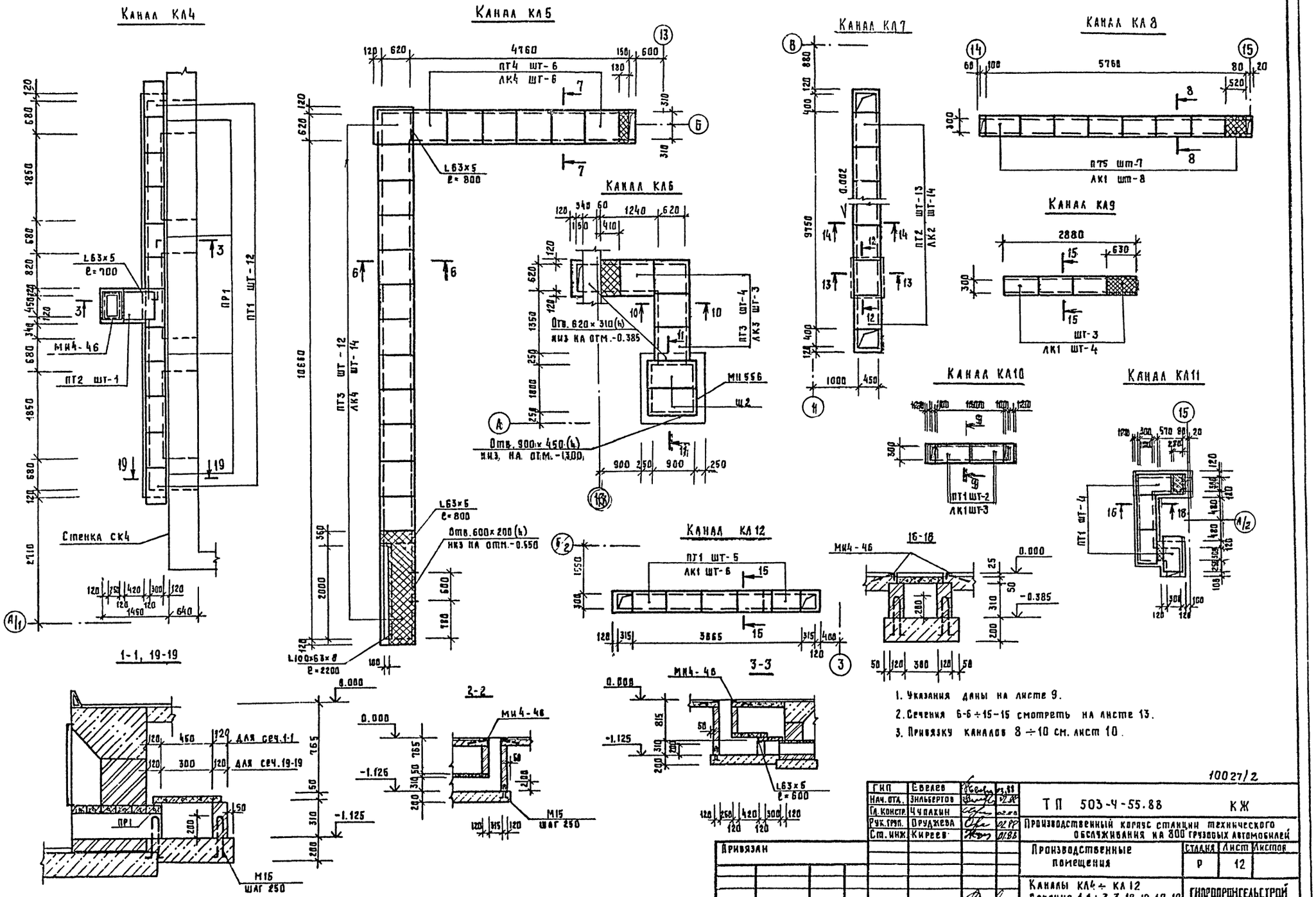

1. Указания даны на листе 9.
2. Сечения 6-6÷15-15 смотреть на листе 13.
3. Привязку каналов 8÷10 см. лист 10.

10027/2

ГИП	Евелев		
Нач. отд.	Зильбертов		
Гл. констр.	Чупахин		
Рук. груп.	Оруджева		
Ст. инж.	Киреев		
Н. контр.	Толмачева		

ТП 503-Ч-55.88 КЖ

Производственный корпус станции технического обслуживания на 800 грузовых автомобилей

Производственные помещения

Стадия	Лист	Листов
Р	12	

Каналы КЛ4÷КЛ12
Сечения 1-1÷3-3, 18-18, 19-19

ГИПРОПРОНСЕЛЬСТРОЙ г. Саратов

Привязан

Инв. №

Нач. отдела ЭН | Попова | Взам. инв. №

Инв. № подл. | Подпись и дата

Копировал: Савина Сав. Формат А2

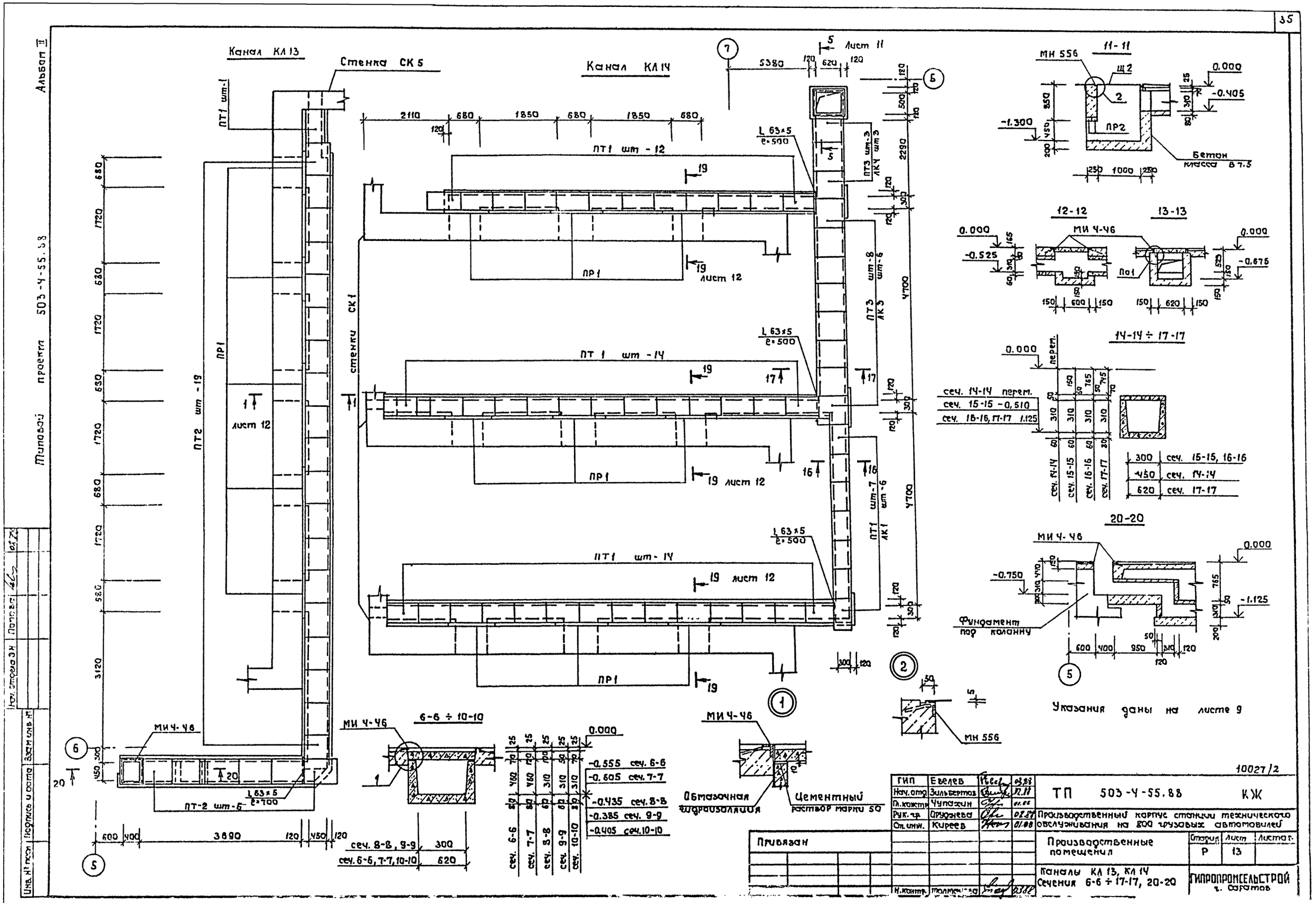
Альбом II
Типовой проект 503-4-55.88
Канал КЛ 13
Стенка СК 5
Канал КЛ 14
Лист 11
ПТ1 шт-1
ПТ2 шт-19
ПТ1 шт-12
ПТ1 шт-14
ПТ1 шт-14
ПТ3 шт-3
ЛК4 шт-3
ПТ3 шт-8
ЛК3 шт-6
ПТ1 шт-7
ЛК1 шт-6
ПТ2 шт-6
ПР1
ПР2
стенки СК1
лист 12
L 63×5
e=500
L 63×5
e=700
МИ 4-46
МН 556
11-11
12-12
13-13
14-14 ÷ 17-17
20-20
Бетон класса В7.5
Фундамент под колонну
Указания даны на листе 9
6-6 ÷ 10-10
Обмазочная гидроизоляция
Цементный раствор марки 50
сеч. 8-8, 9-9 300
сеч. 6-6, 7-7, 10-10 620
-0.555 сеч. 6-6
-0.605 сеч. 7-7
-0.435 сеч. 8-8
-0.385 сеч. 9-9
-0.405 сеч. 10-10
10027/2
ГИП Евелев 03.88
Нач. отд. Зильбертов 12.88
Гл. контр. Чупахин 01.88
Рук. гр. Оруджева 02.88
Ст. инж. Киреев 01.88
ТП 503-4-55.88 КЖ
Производственный корпус станции технического обслуживания на 800 грузовых автомобилей
Производственные помещения
Стадия Р
Лист 13
Листов
Каналы КЛ 13, КЛ 14
Сечения 6-6 ÷ 17-17, 20-20
ГИПРОПРОМСЕЛЬСТРОЙ г. Саратов
Привязан
Н. контр. Толмачева 03.88
Инв. № подл. | Подпись и дата | Взам. инв. №
Нач. отдела 3 Н | Подпись | Дата

Альбом III

Типовой проект 503-4-55.88

Схема расположения элементов каркаса

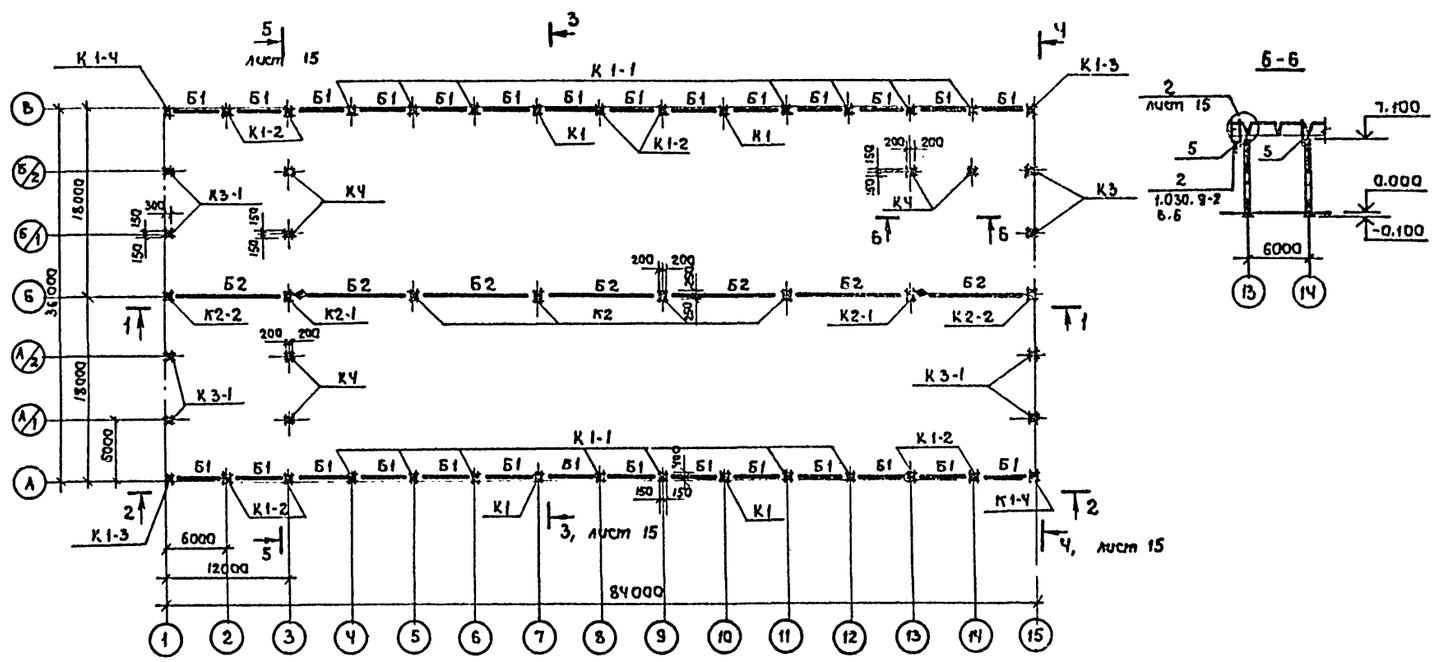

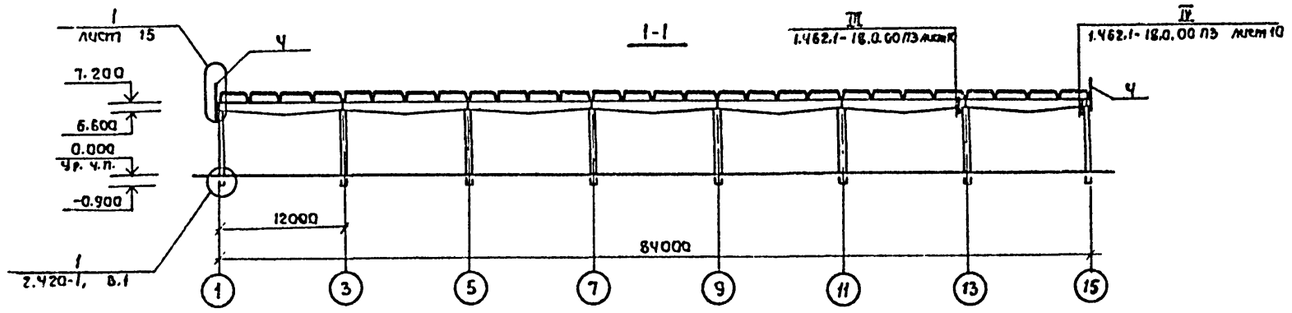

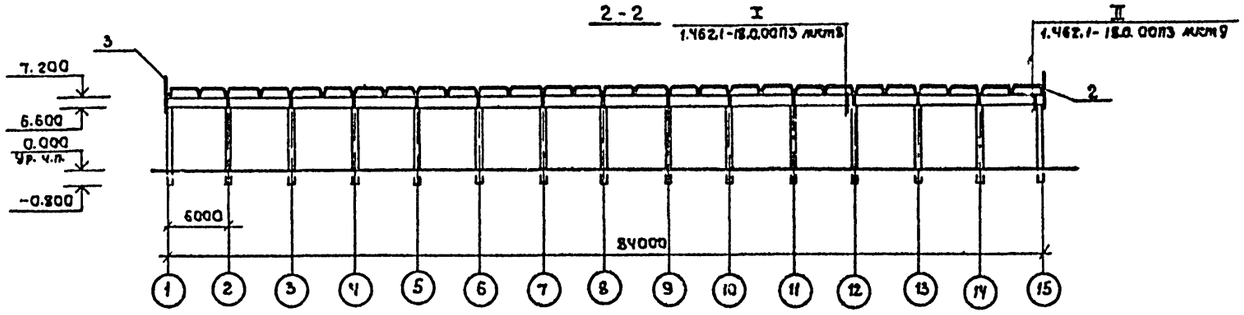

Спецификация к схеме расположения элементов каркаса

Марка поз.	Обозначение	Наименование	Кол.	Масса ед. кг	Примечание
		Колонна			
К1	ТП 503-4-55.88 КИ-01000-01	2К74-3АIV М3-01	4	2200	
К1-1	-02	2К74-3АIV М3-02	14	2200	
К1-2	-03	2К74-3АIV М3-03	8	2200	
К1-3	-04	2К74-3АIV М3-04	2	2200	1.423.1-7
К1-4	-05	2К74-3АIV М3-05	2	2200	вып.1
К2	-06	12К75-6АIV М4-06	4	3800	
К2-1	-07	12К75-6АIV М4-07	2	3800	
К2-2	-08	12К75-6АIV М4-08	2	3800	
К3	-09	КФ 73-2АV -09	2	1700	1.427.1-5
К3-1	-10	КФ 73-2АV -10	6	1700	вып.1
КЧ	1.030.9-2.5-1.0-14	КБ 11-1	6	2160	
		Балка			
Б1	ТП 503-4-55.88 КИ-02000	1БП6-3АV-01	28	2200	1.462.1-18 вып.1
Б2	1.462.1-18.2-1000-18	БП 12-4АV	7	8500	
		Насадка			
1	1.465.1-13.0-10-01	НС2*	8	118.7	*P=2120
2	1.465.1-13.0-30	НСУ-1	2	71.3	
3	1.465.1-13.0-30-01	НСУ-2	2	71.3	
4	1.465.1-13.0-10-01	НС2**	2	146.7	**P=2620
5	1.030.9-2 вып.4	Т8*	6	30.0	*P=1200
		Изделие соединительное			
*	1.465.1-13.0-60	МС1	8	3.4	* по чертежу 1 серии 1.465.1-13.0-СП3
*	1.465.1-13.0-70	МС3	8	5.6	* по чертежу 1 серии 1.465.1-13.0-СП3
6	ТП КИ-08000-15	МС15	4	0.8	
7	-16	МС16	4	0.8	
8	-17	МС17	6	4.8	
9		Стержень ф12 AIгост 5781-82*, P=120	8	0.11	
*		Лист 6-ПН-IV ГОСТ 19903-74* Вст3кп2 ГОСТ 14637-79 400×300	26	13.2	* по чертежам серии 1.462.1-18 в.0
*		Лист 6-ПН-IV ГОСТ 19903-74* Вст3кп2 ГОСТ 14637-79 500×300	6	16.5	* по чертежам серии 1.462.1-18 в.0

Колонны фахверка перетарафак КЧ ориентировать закладными изделиями для крепления насадки в соответствии с разрезами 5-5 и 6-6.

10027/12

ГИП	Евелев		03.88
Нач.отд.	Зильбертов		11.88
Гл.констр.	Чупахин		02.89
Рук.груп.	Оружжева		02.89
Ведущ.	Попова		01.88
Н.контр.	Толмачева		03.89

ТП 503-4-55.88 КЖ

Производственный корпус станции технического обслуживания на 800 грузовых автомобилей

Производственные помещения

Стадия	Лист	Листов
Р	14	

Схема расположения элементов каркаса
Разрезы 1-1, 2-2, 6-6

ГИПРОПРОМСЕЛЬСТРОЙ г. Саратов

Привязан

Инв. №

Инв. № подл. | Подпись и дата | Взам. инв. №

Копировал Ловцова

Формат А2

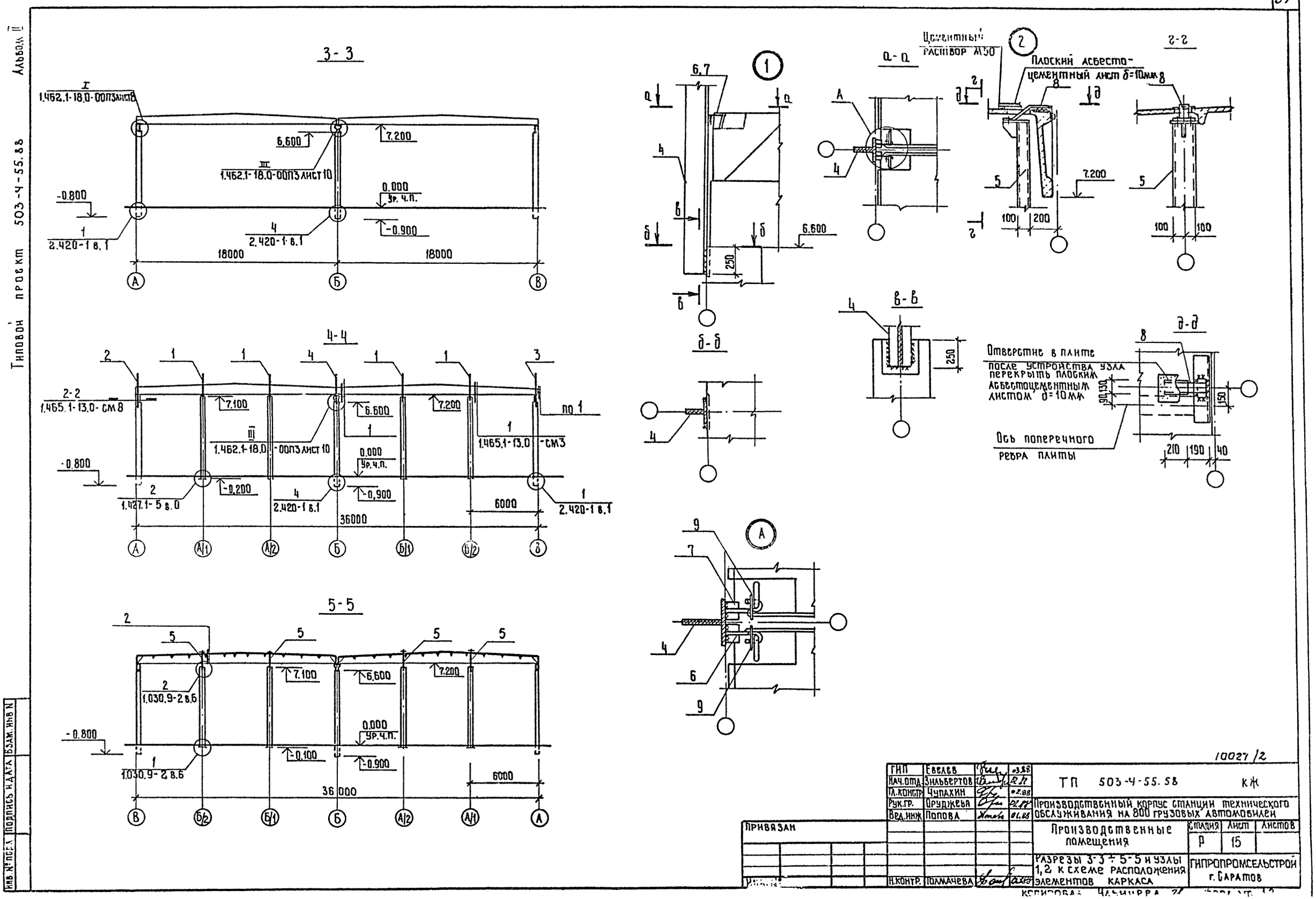

10027/2

ГИП	Евелев		03.88	ТП 503-4-55.58 КЖ
Нач.отд.	Зильбертов		02.88	
Гл.констр.	Чупахин		02.88	Производственный корпус станции технического обслуживания на 800 грузовых автомобилей
Рук.гр.	Оруджева		02.88	
Вед.инж.	Попова		01.88	Производственные помещения
Н.контр.	Полмачева		03.88	Разрезы 3-3 ÷ 5-5 и узлы 1,2 к схеме расположения элементов каркаса

Стадия	Лист	Листов
Р	15	

ГИПРОПРОМСЕЛЬСТРОЙ г. Саратов

Типовой проект 503-4-55.88 Альбом II

Инв. № подл. | Подпись и дата | Взам. инв. №

Копировал Ульянова

Альбом III

Типовой проект 503-4-55.88

Схемы расположения стоек перегородок на отм. 3.600

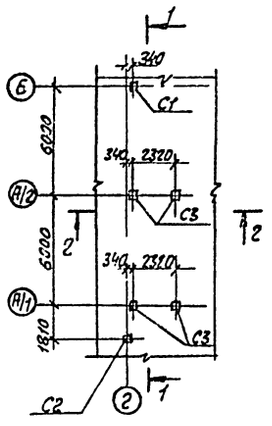

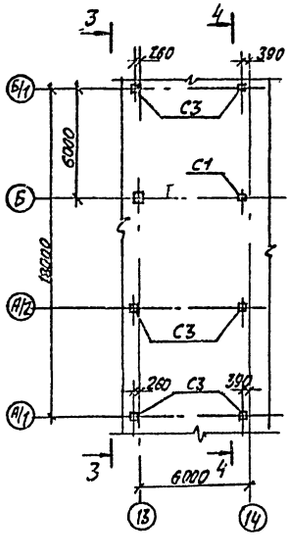

1-1

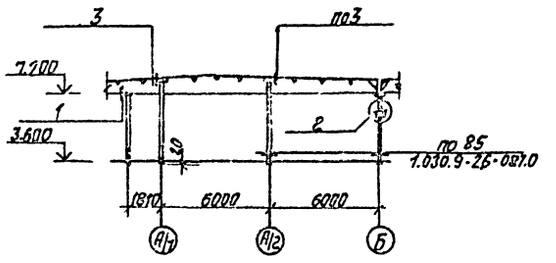

3-3

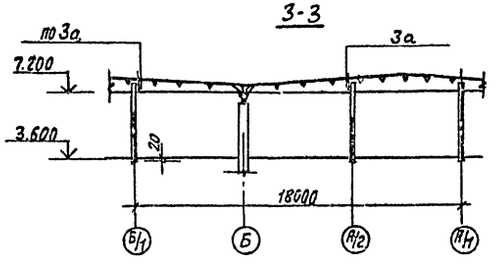

2-2

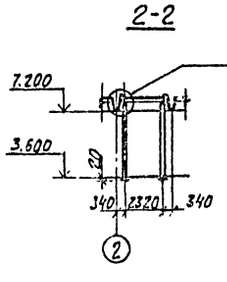

4-4

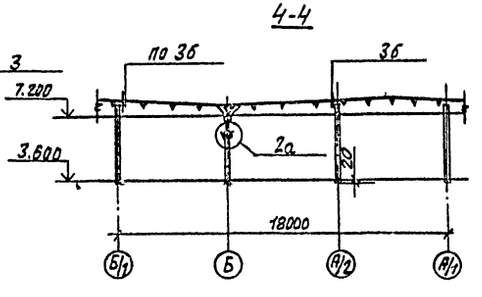

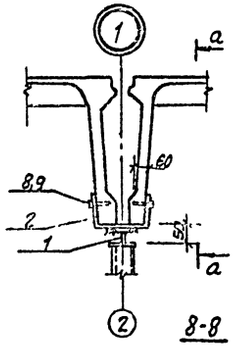

а-а

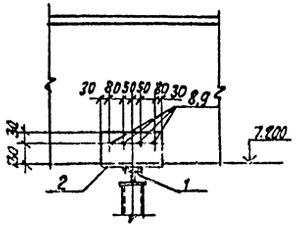

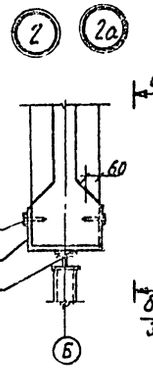

б-б

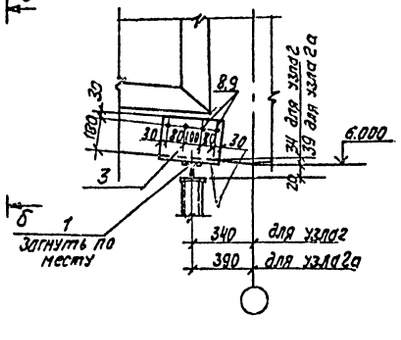

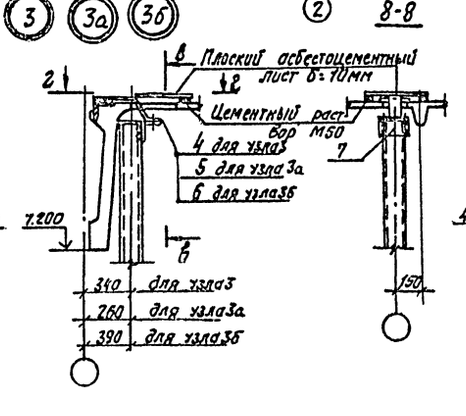

2-2

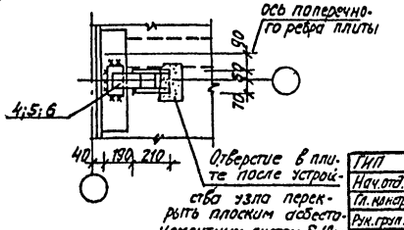

Отверстие в плите после устройства узла перекрыть плоским асбестоцементным листом δ=10мм

Спецификация к схеме расположения стоек перегородок

Марка поз.	Обозначение	Наименование	Кол.	Масса ед.кг	Примечание
		Стойка			
С1	1.030.9-2 вып.4	СФ1*	2	39.0	*l=2400
С2	1.030.9-2 вып.4	СФ8*	1	55.0	*l=3570
С3	1.030.9-2 вып.4	СФ14*	10	66.0	*l=4320
		Соединительные изделия			
1	1.030.9-2.7-2-0.17.0	МС3	3	1.7	
2	ТП 503-4-55.88 КИ-08000-18	МС18	1	13.1	
3	-19	МС19	2	16.1	
4	-20	МС20	4	5.3	
5	-17	МС17	3	4.8	
6	-21	МС21	3	6.0	
7	-22	МС22	10	3.5	
8	1.030.9-2.7-2 11761.00.00.000	Дюбель ДРК-М10	24	0.04	
9		Болт М10×30.58 ГОСТ 7798-70			
		с шайбой 10.01 ГОСТ 11371-78	24	0.03	

10027 12

ГИП	Евелев			03.88
Нач.отд.	Зильбертов			02.88
Гл.констр.	Чупакин			02.88
Рук.груп.	Орлянова			02.88
Вед.инж.	Попова			01.88
Привязан				
Инв.№				
Н.контр.	Голначева			03.88

ТП 503-4-55.88 КИ

Производственный корпус станции технического обслуживания на 800 грузовых автомобилей

Производственные помещения

Стадия	Лист	Листов
Р	16	

Схемы расположения стоек перегородок на отм. 3.600

ГИПРОПРОМСЕЛЬСТРОЙ г. Саратов

Копировал: Левенева Л.О. Формат А2

Инв.№ подл. | Подпись и дата | Взам. инв.№

Альбом II

Типовой проект 503-4-55.88

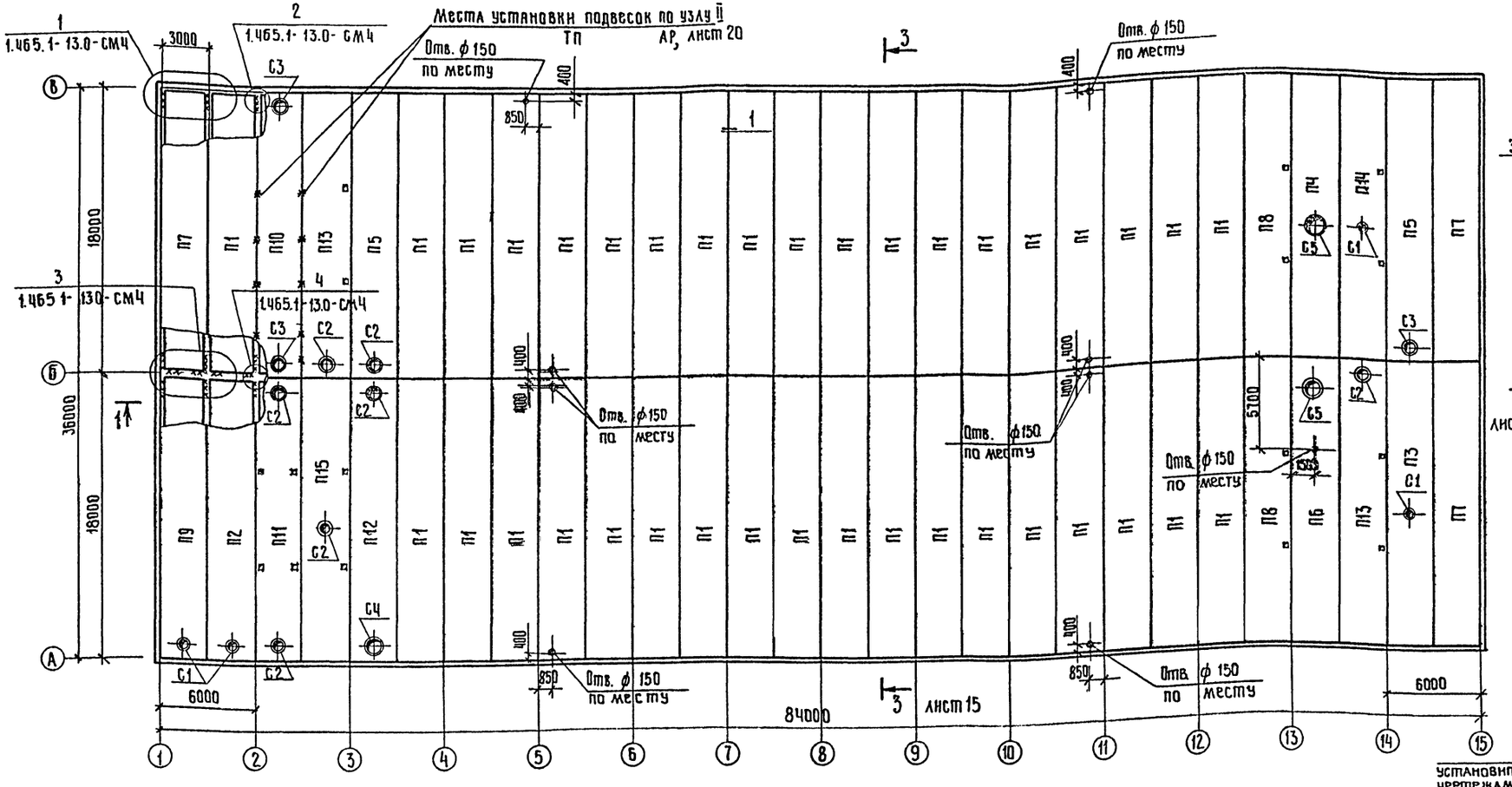
1
1.465.1-13.0-см4
2
1.465.1-13.0-см4
Места установки подвесок по узлу II ТП АР, лист 20
3
1.465.1-13.0-см4
4
1.465.1-13.0-см4
Отв. ф150 по месту
18000
36000
18000
3000
6000
84000
6000
400
850
1400
П7 П1 П10 П13 П5 П1 П1 П1

Альбом II

Типовой проект 503-4-55.88

Схемы расположения стеновых панелей

по оси А

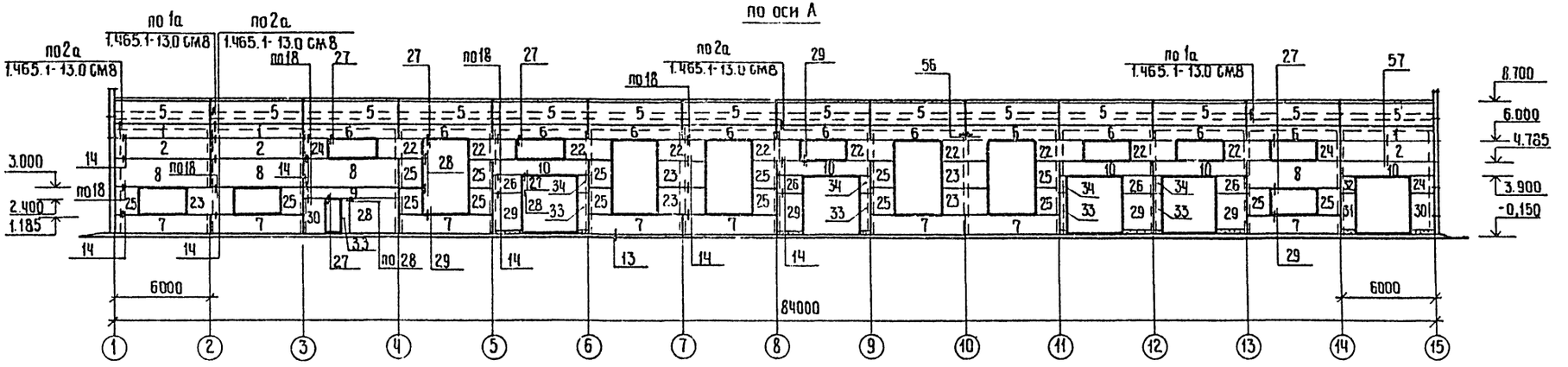

по оси В

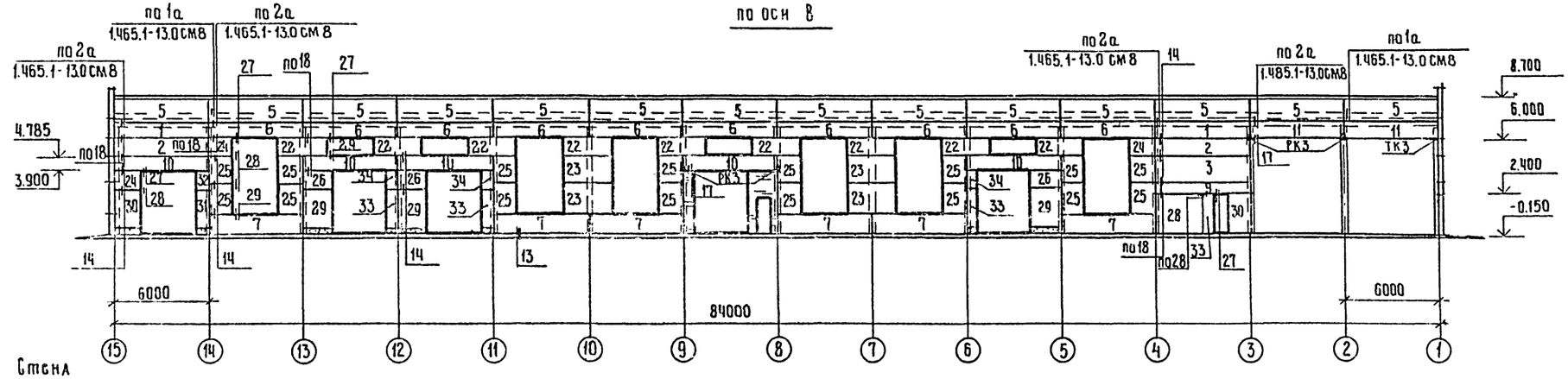

Стена бытовых помещений

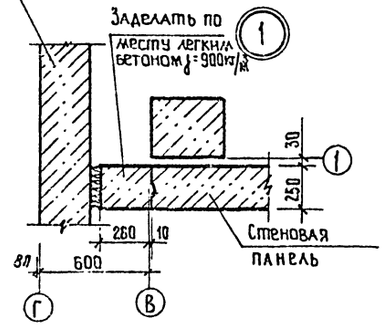

Узел крепления коммуникаций к стеновым панелям

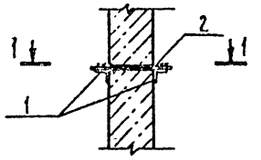

1-1

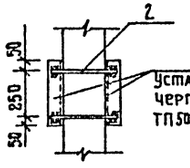

Установить по чертежам марки ТП 503-4-55.88 ОВ, лист 12

1. Узлы панельных стен, кроме оговоренных, замаркированы по серии 1.030.1-1, вып. 3-3.
2. Полку опорной консоли РК3 обрезать в местах, где она мешает установке стеновых панелей.

10027/2

ГИП	Евелев		03.88
Нач.ОТД.	Эльбертов		12.87
Гл.конст.	Чупахин		10.88
Рук.гр.	Оруджева		08.88
Ведущ.	Попова		01.88
Н.контр.	Полкачева		03.88

ТП 503-4-55.88 КЖ

Производственный корпус станции технического обслуживания на 800 грузовых автомобилей

Производственные помещения

Стадия	Лист	Листов
Р	18	

Схемы расположения стеновых панелей по осям А, В

ГИПРОПРОМСЕЛЬСТРОЙ г. Саратов

Привязан

Инв. №

Инв. № подл. | Подпись и дата | Взам. инв. №

Копировал Исаичева 11 Формат А3

Альбом №

Типовой проект 503-4-55.88

Инв. № подл. | Подпись и дата | Взам. инв. №

Схемы расположения стеновых панелей

по оси 15

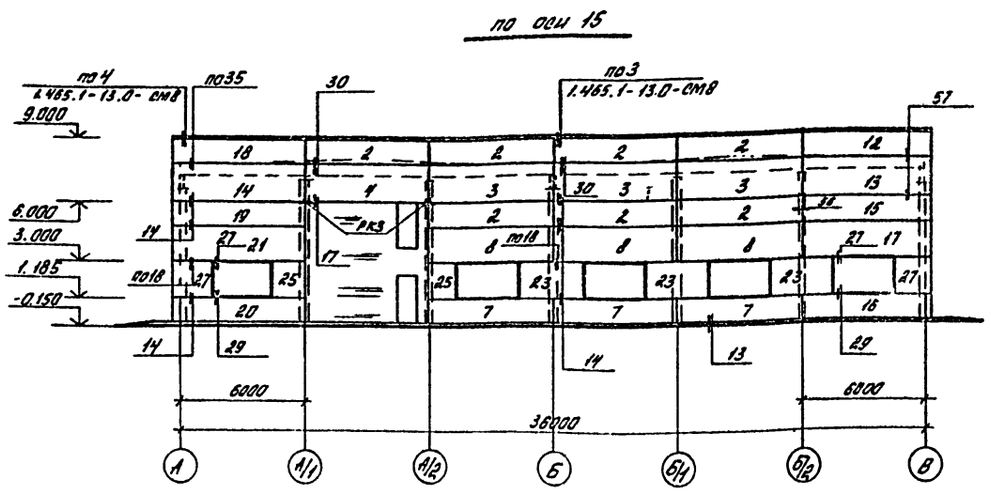

по оси 1

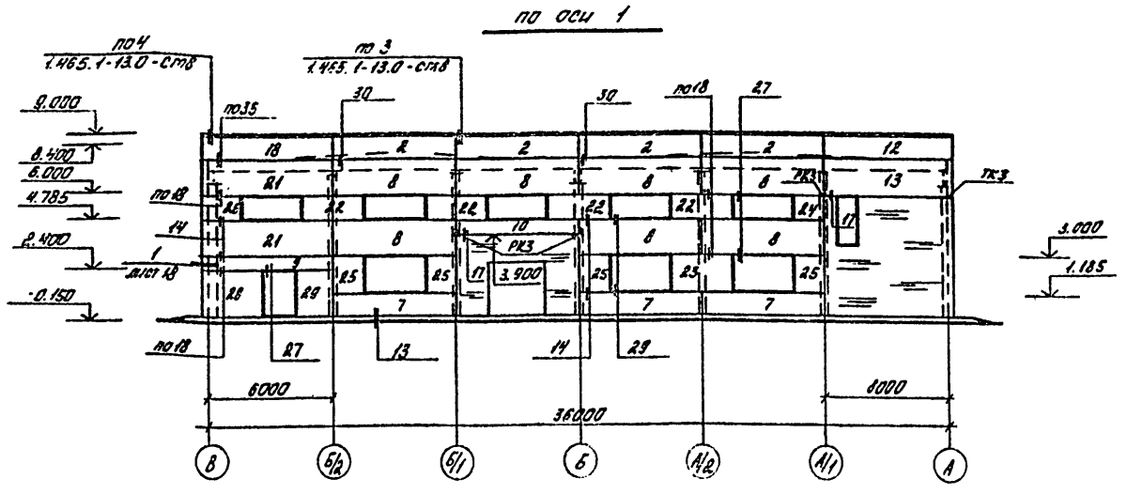

Спецификация к схеме расположения стеновых панелей.

Марка поз.	Обозначение	Наименование	Кол.	Масса ед. кг.	Примечание
		Стеновые панели			см. л. 1 указ
ПС1	1.030.1-1.1-1 04-08	ПС60.9.2.5-2.Л-31	5	1600	
ПС2	1.030.1-1.1-1 05-03	ПС60.12.2.5-3.Л-31	16	2120	
ПС3	1.030.1-1.1-1 07-05	ПС60.18.2.5-2.Л-31	4	3190	
ПС4	1.030.1-1.1-1 07-05	ПС60.18.2.5-2Л-32	1	3190	
ПС5	1.030.1-1.1-1 07-05	ПС60.18.2.5-2.Л-34*	28	3190	
ПС6	1.030.1-1.1-1 04-10	ПС60.9.2.5-6.Л-48	21	1620	
ПС7	1.030.1-1.1-1 05-04	ПС60.12.2.5-6.Л-47	20	2130	
ПС8	1.030.1-1.1-1 07-05	ПС60.18.2.5-2.Л-50	14	3190	
ПС9	1.030.1-1.1-1 04	ПС60.6.2.5-6.Л-Т	3	1080	
ПС10	1.030.1-1.1-1 04-10	ПС60.9.2.5-6.Л-II	11	1620	
ПС11	1.030.1-1.1-1 04-08	ПС60.9.2.5-2.Л-32	2	1600	
ПС12	1.030.1-1.1-1 16-03	ПС63.12.2.5-3.Л-1-31	2	2230	
ПС13	1.030.1-1.1-1 16-06	ПС63.18.2.5-2.Л-1-33*	2	3350	
ПС14	1.030.1-1.1-1 24-06	ПС63.18.2.5-2.Л-2-31	1	3350	
ПС15	1.030.1-1.1-1 16-03	ПС63.12.2.5-3.Л-1-31*	1	2230	
ПС16	1.030.1-1.1-1 16-03	ПС63.12.2.5-3.Л-1-47*	1	2230	
ПС17	1.030.1-1.1-1 16-06	ПС63.18.2.5-2.Л-1-49*	1	3350	
ПС18	1.030.1-1.1-1 24-03	ПС63.12.2.5-3.Л-2-31	2	2230	
ПС19	1.030.1-1.1-1 24-03	ПС63.12.2.5-3.Л-2-31*	1	2230	
ПС20	1.030.1-1.1-1 24-03	ПС63.12.2.5-3.Л-2-47*	1	2230	
ПС21	1.030.1-1.1-1 24-06	ПС63.18.2.5-2.Л-2-50*	3	3350	
ПС22	1.030.1-1.1-1 01-10	ПС30.12.2.5-6.Л-57	23	1060	см. л. 2 указ.
ПС23	1.030.1-1.1-1 03-05	ПС30.18.2.5-6.Л-57	19	1600	см. л. 2 указ.
		Простенки			
ПС24	1.030.1-1.1-1 62-01	2ПС15.12.2.5-Л-III	7	530	

продолжение

Марка поз.	Обозначение	Наименование	Кол.	Масса ед. кг	Примечание
ПС25	1.030.1-1.1-1 62-05	2ПС 15.18.2.5-Л-III	38	790	
ПС26	1.030.1-1.1-1 68-03	2ПС 18.12.2.5-Л-IV	8	620	
ПС27	1.030.1-1.1-1 66-04	2ПС 18.18.2.5-Л-V	2	940	
ПС28	1.030.1-1.1-1 63-01	2ПС 30.24.2.5-Л-IV	3	2100	
ПС29	1.030.1-1.1-1 66-05	2ПС 18.24.2.5-Л-III	8	1250	
ПС30	1.030.1-1.1-1 62-09	2ПС 15.24.2.5-Л-III	4	1050	
ПС31	1.030.1-1.1-1 64-05	2ПС 9.24.2.5-Л-III	2	630	
ПС32	1.030.1-1.1-1 64-03	2ПС9.12.2.5-Л-III	2	320	
ПС33	1.030.1-1.1-1 59-10	2ПС6.24.2.5-Л-VI	3	420	
ПС34	1.030.1-1.1-1 58-01	2ПС6.12.2.5-Л-VI	7	210	
РК3	1.030.1-1.4-1-060-04	Опорная консоль РК3	9	13.3	
ТК3	1.030.1-1.4-1-110	Опорная консоль ТК3	2	17.6	
		Элементы крепления			
*	1.030.1-1.4-1-120	Т3	182	0.4	
	-140	Т8	52	0.5	* по чертам
	-220	Т17	208	0.3	серый
	1.465.1-13.0-110	Т34	56	0.5	1.030.1-1
	-100	Т36	52	0.7	вып. 3-3
	-20	МС5	20	2.0	1.465.1-13.0
	-40	МС7	4	3.6	ст18
	1.030.1-1.3-2-514	Лист 6-ПН-8 ГОСТ 19903-74* 80×140 Ст.3 кп2 ГОСТ 14637-79	172	0.7	

продолжение

Марка поз.	Обозначение	Наименование	Кол.	Масса ед. кг	Примечание
*	1.030.1-1.3-2-515	Лист 6-ПН-8 ГОСТ 19903-74* 140×140 Ст.3 кп2 ГОСТ 14637-79	64	1.23	* по чертам 1.030.1-1 с. 3-3
поз.1		Уголок 75×50×5 ГОСТ 8510-86 С=850 Ст.3 кп2 ГОСТ 535-79*	18	1.68	
поз.2		Стержень Ф12 А1 ГОСТ 5781-82* С=0.59	18	0.31	

1. Последние цифры в марке панели обозначают расположение и привязку закладных изделий в стеновых панелях. Стеновые панели с арабскими цифрами; в марке приведены в серии 1.030.1-1 вып. 0-3; с римскими цифрами I-VI и с арабскими со * в ТП- -КИ-04000.

2. Боковые пазы в стеновых панелях ПС 22, ПС23 заделать цементным раствором по месту.

3. В проектные панели до их монтажа установить шлямбурные пробки для крепления оконных блоков.

4. В обозначениях стеновых панелей на схемах расположения условно, опущены буквы ПС.

5. В процессе формования панелей выполнить отделку их фасадной стороны каменными искусственными материалами фракцией 10-20мм на растворе не ниже М75.

10027/2

ГИП	Евелев		03.88	ТП 503-4-55.88	КЖ
Нач.отд.	Зильберштейн		02.88		
Гл.констр.	Чупахин		12.88		
Рук.гр.	Орудженова		02.88	Производственный корпус станции технического обслуживания на 600 грузовых автомобилей	
Вед.инж.	Попова		01.88		
Производственные помещения				Стадия: Р; Лист: 10; Листов:	
Схемы расположения стеновых панелей по осям 1, 15				ГИПРОПРОМСЕЛЬЭЛЕКТРОСТРОЙ г. Саратов	

Придан.

Инв. №

Копировал: Спиридова Бадаева

Формат А2

Альбом V

Типовой проект 503-4-55.88

Площадка 1 (на отм. 3.600)

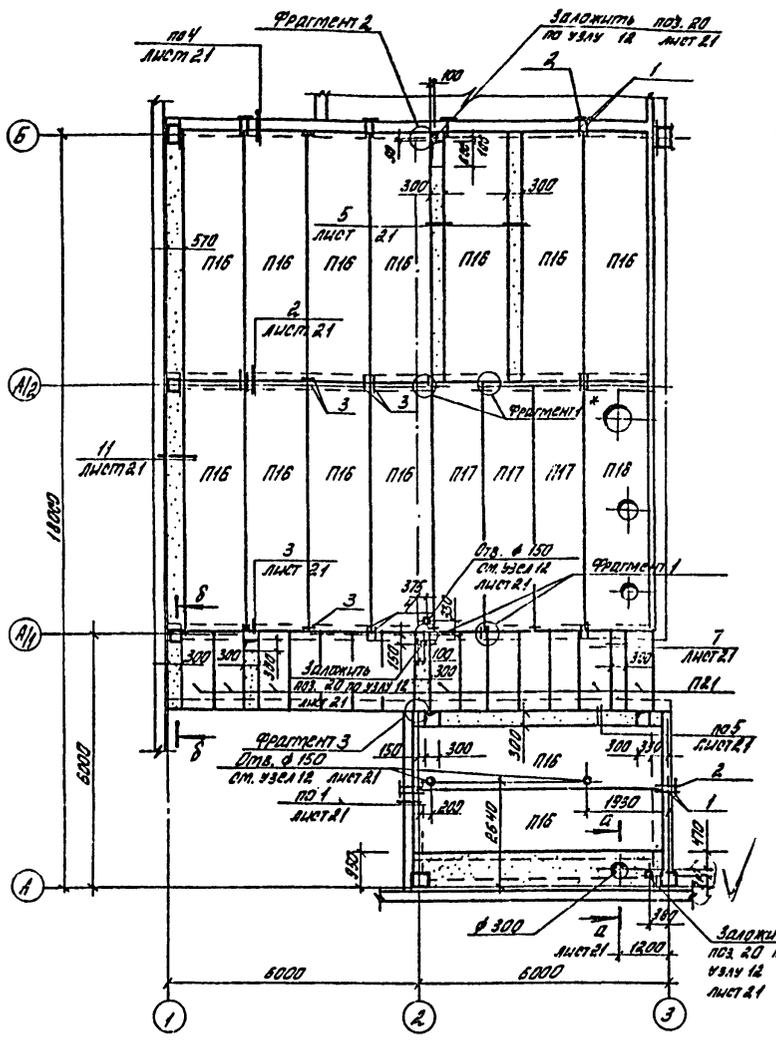

Площадка 2 (на отм. 3.600)

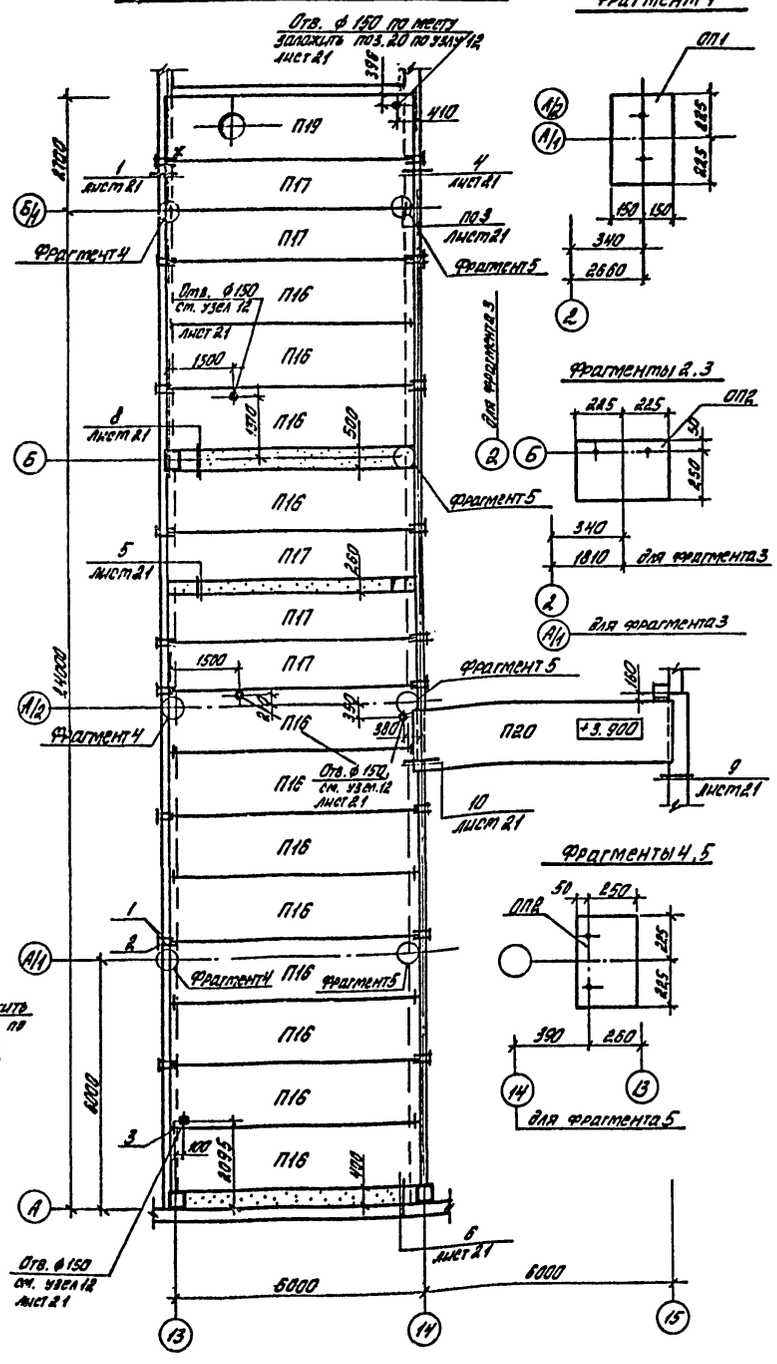

Фрагмент 1

Фрагменты 2,3

Фрагменты 4,5

1. Плиты перекрытия уложить на слой цементного раствора.
2. Швы между плитами тщательно забетонировать бетоном класса В20.
3. Арматуру монолитных участков в местах пересечения сварить.
4. Опорные подушки приклеить к тщательно выровненной бетонной поверхности перекрытия. Состав клея смотреть л. 10.4 технического описания серии 1.030.9-2 вып.6.
5. Для фиксации трубок поз. 20 на период бетонирования конструкции рекомендуется их прихватка сваркой к стержням арматуры плиты.

Спецификация к схеме расположения элементов перекрытий

Марка поз.	Обозначение	Наименование	Кол	Масса ед. кг.	Примечание
		Плита перекрытия			
П16	1.090.1-1 5-1 3000-07	ПК 60.15-12.5 АтVт	25	2767	
П17	1.090.1-1 5-1 2000-07	ПК 60.12-12.5 АтVт	8	2080	
П18	ТП 503-4-55.88 КЖ-05000-01	ПР 60.15-8 АтVт-01	1	2595	
П19	-02	ПР 60.15-8 АтVт-02	1	2595	
П20	1.141-1 вып.63	ПК 63.15-6 АтVт	1	2950	
П21	3.006.1-2/82.1-2.-10-051	П15д-5	14	410	
ОП1	1.030.9-2.1-11.0	Опорная подушка ОП1	4	27	
ОП2	-01	Опорная подушка ОП2	9	27	
1		Стержень ф12 AI ГОСТ 5781-82* l=300	47	0.27	
2		Уголок $\frac{\text{Б } 63\times63\times5 \text{ ГОСТ } 8509-86 \text{ l=250}}{\text{Ст3кп2 ГОСТ } 535-79^*}$	24	1.43	
3		Стержень ф12 AI ГОСТ 5781-82* l=200	28	0.18	
4	ТП 503-4-55.88 КЖ-08000-24	Изделие соединительное МС24	8	0.55	
5	1.030.1-1 вып.4-1	Консоль опорная 7К2	6	20.1	
		Монолитные участки			
6	ТП 503-4-55.88 КЖ-10000-03	Каркас КР1	10	16.1	
7	-04	Каркас КР2	4	17.2	
8	ГОСТ 23279-85	Сетка 4С $\frac{5\text{Вр I-200}}{5\text{AI-100}}$ 85×595 $\frac{75}{123}$	1	12.1	
9	ГОСТ 23279-85	Сетка 4С $\frac{5\text{Вр I-200}}{5\text{AI-100}}$ 65×565 $\frac{2.5}{2.5}$	2	10.6	
10		Стержень ф6 AI ГОСТ 5781-82* l=130	80	0.03	
11		Стержень ф10 AIII ГОСТ 5781-82* l=930	2	2.57	
12		Стержень ф12 AI ГОСТ 5781-82* l=1240	116	1.1	
13		l=1560	3	1.4	
14		l=1040	27	0.9	
15		Стержень ф6 AI ГОСТ 5781-82* l=5950	12	1.3	
16		l=1320	9	0.4	
17		l=220	6	0.06	
18		Стержень ф8 AIII ГОСТ 5781-82* l=860	2	0.4	
19		l=250	4	0.1	
20	1.400-15, вып.1	Изделие закладное МН814	11	2.54	
		Материалы			
		Бетон класса В20			5.9 м³

10027/2

ГИП	Евлев		09.88	ТП 503-4-55.88 КЖ	
Нач.отд.	Зильбертов		12.88		
Гл.констр.	Чупахин		12.88		
Рук.гр.	Пружнева		02.88	Производственный корпус станции технического обслуживания на 800 грузовых автомобилей.	
Ведущ.	Попова		01.88		
Привязан				Производственные помещения	Стадия Р; Лист 20; Листов
Инв.№		Н.контр.	Толмачева	Схемы расположения элементов перекрытия	ГИПРОПРОМЭЛЕКТРОМОНТАЖ г.Саратов

Инв.№ подл. | Подпись и дата | Взам.инв.№ | Гл.спец.отд. ЭН Гладова | Нач.отд ВК Овсянов | Гл.спец.отд. ВК Жуков

Типовой проект 503-4-55.88 Альбом II

а - а

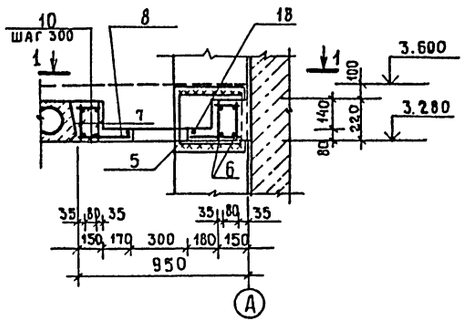

б - б

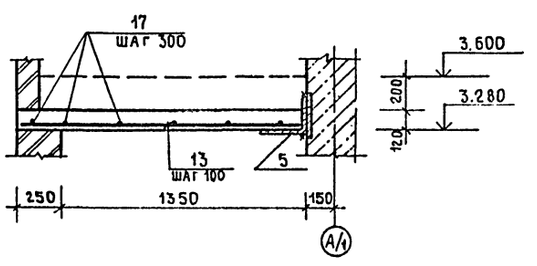

1

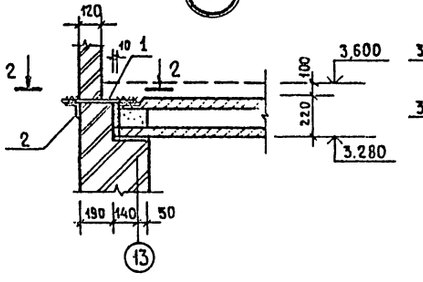

2

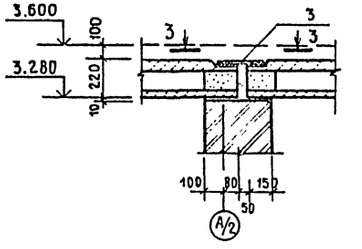

1 - 1

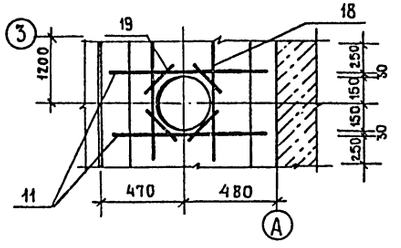

3

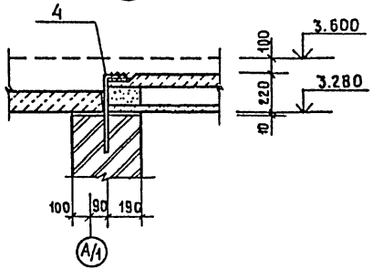

4

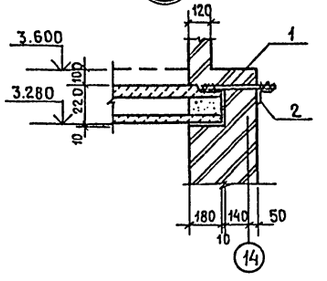

5

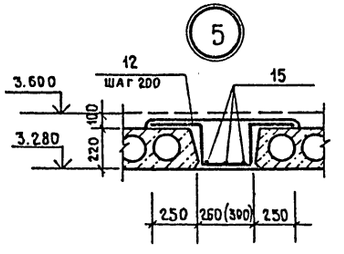

6

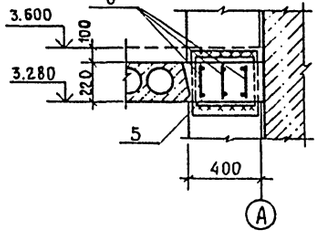

2 - 2

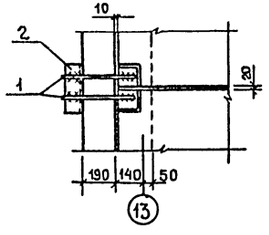

7

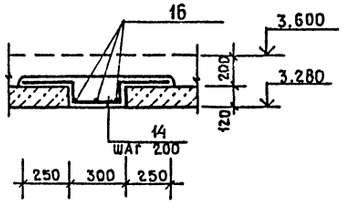

8

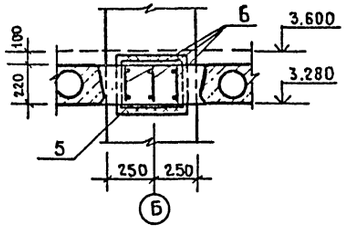

9

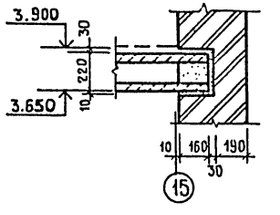

10

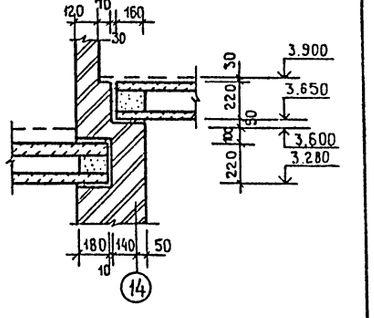

3 - 3

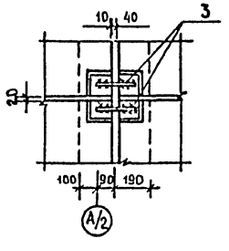

11

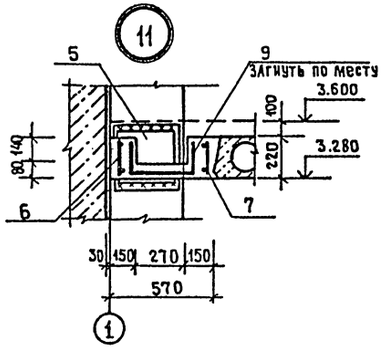

12

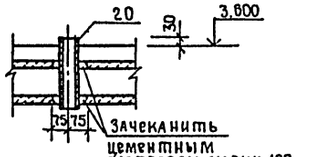

10027/2

ГИП	Евелев		03.88	ТП 503-4-55.88	КЖ
Нач.отд.	Зильбертов		12.88		
Гл.констр.	Чупахин		12.88	Производственный корпус станции технического обслуживания на 800 грузовых автомобилей	
Рук.группы	Орудиева		12.88		
Вед.инж.	Попова		01.88	Производственные помещения	Стадия Р; Лист 21; Листов
Н.контр	Толмачева		12.88	Сечения а-а÷б-б и узлы 1÷12 к схемам расположения элементов перекрытия	ГИПРОПРОМСЕЛЬСТРОЙ г. САРАТОВ

Привязан

Инв. № подл. | Подпись и дата | Взам. инв. №

Марка фундамента	Изделия арматурные: Арматура класса AI ГОСТ 5781-82* ф6	ф8	ф10		Итого	AII ф12		Итого	AIII ф6	ф10	ф12	Итого	Всего	Изделия закладные: Прокат марки Ст3кп2 ГОСТ 19903-74* -5-8	Итого	ГОСТ 2590-74* Болт М24	Итого	ГОСТ 24379.1-80 Болт 1.1М20х80	Итого	ГОСТ 5915-70 Гайка М24	Итого	Всего	Общий расход стали, кг
ФМ1		16.7			16.7	20.8		20.8		26.1		26.1	63.6										63.6
ФМ1а		16.7			16.7	20.8		20.8		26.1		26.1	63.6					7.2	7.2			7.2	70.8
ФМ2		13.5			13.5				2.0	19.4	33.4	54.8	68.3					7.2	7.2			7.2	75.5
ФМ3		26.4			26.4	30.8		30.8			80.4	80.4	137.6										137.6
ФМ4		26.4			26.4	30.8		30.8		43.6		43.6	100.8										100.8
ФМ5		26.4			26.4	30.8		30.8		94.5		94.5	151.7										151.7
ФМ6	7.0		8.4		15.4				1.2	19.4	12.8	33.4	48.8	0.9	0.9	5.5	5.5			0.4	0.4	6.8	55.6
ФМ7	7.0		8.4		15.4				1.2	19.4	15.6	36.2	51.6	0.9	0.9	5.5	5.5			0.4	0.4	6.8	58.4
ФМ8	7.0		8.4		15.4				1.2	14.4	12.8	28.4	43.8	0.9	0.9	5.5	5.5			0.4	0.4	6.8	50.6
ФМ9	7.0		8.4		15.4				1.6	14.4	20.8	36.8	52.2	0.9	0.9	5.5	5.5			0.4	0.4	6.8	59.0

10027/2

ГИП	Евелев		03.88	ТП 503-Ч-55.88 КЖ
Нач. отд.	Зильбертов		12.87	
Та. констр.	Чупахин		03.88	Производственный корпус станции технического обслуживания на 800 грузовых автомобилей
Рук. группы	Оруджева		02.88	
Вед. инж.	Попова		11.88	Производственные помещения — Стадия Р, Лист 22, Листов
Привязан				Фундаменты ФМ1÷ФМ9. Ведомость расхода стали на элемент. — ГИПРОПРОМСЕЛЬСТРОЙ г. Саратов
Инв. №	Н. контр.	Толмачева	12.87	

Копировал Романова Формат А3

Схемы сборки пространственных каркасов вертикального армирования подколонников

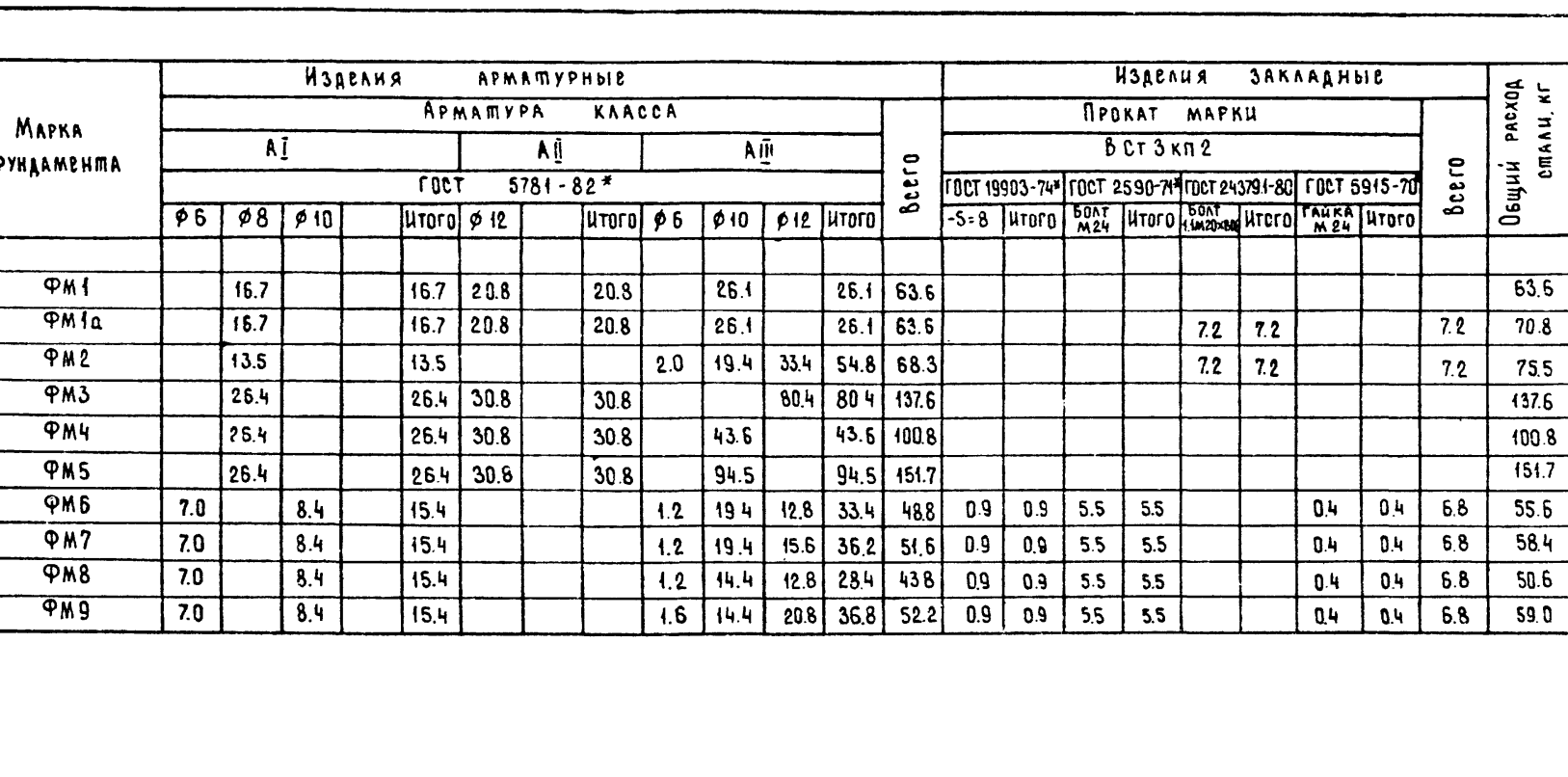

10027/2.

ГИП	Евелев		03.88	ТП 503-Ч-55.88 КЖ
Нач. отд.	Зильбертов		12.87	
Та. констр.	Чупахин		03.88	Производственный корпус станции технического обслуживания на 800 грузовых автомобилей
Рук. групп.	Оруджева		02.88	
Вед. инж.	Попова		11.88	Производственные помещения — Стадия Р, Лист 23, Листов
Привязан				Узлы фундаментов — ГИПРОПРОМСЕЛЬСТРОЙ г. Саратов
Инв. №	Н. контр.	Толмачева	12.87	

Копировал Романова Формат А3

Типовой проект 503-4-55.88 Альбом II

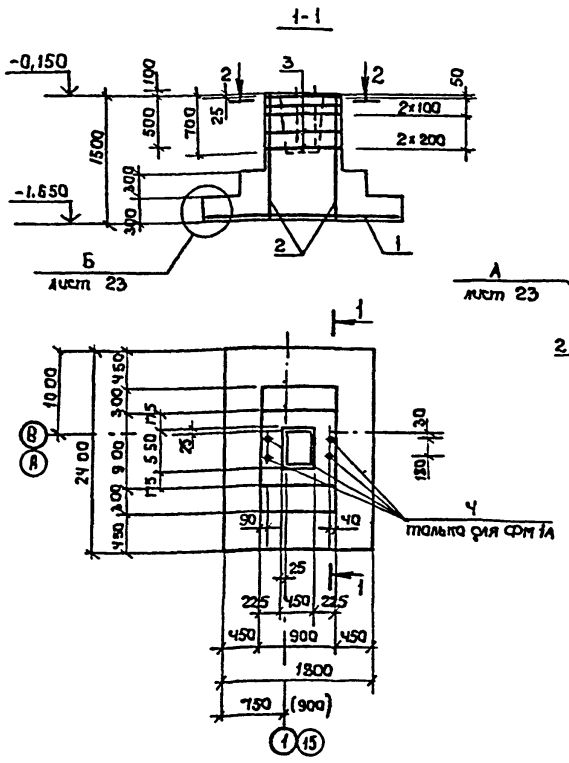

Расчетная схема N1

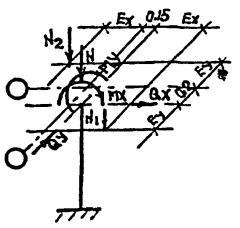

Расчетная схема N2

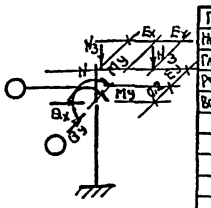

Формат	Зона	Поз	Обозначение	Наименование	Кол.	Примеч.
				Документация		
А3			ТП-503-4-55.88 -КЖ 22	Ведомость расхода стали на фундамент		
А3			ТП-503-4-55.88 -КЖ 23	Узлы фундаментов		
				Сборочные единицы		
				Сетка арматурная		
		1	1.410-3 вып. 1	2С $\frac{10АIII}{10АIII}$ 175×235	1	26.1 кг
		2	1.412-1/77, вып. 3	СН 12АII-6×15	4	6.0 кг
		3	1.412-1/77, вып. 3	СА-8АI	5	2.7 кг
				Переменные данные для исполнения ФМ 1А		
		4	ГОСТ 24379.1-80	Изделие закладное		
				Болт 1.1 М 20×600 ВСт 3кп2	4	1.81 кг
				Материалы		
				Бетон класса В 12,5		2.24 м³

Расчетная схема N2 и значения в скобках даны для рядового крайнего фундамента, схема N1 – для углового

Таблица расчетных нагрузок на фундамент в кн, кн.м (коэф. перегр. больше 1)

	Сочетания от колонн				Другие сосредоточен. нагрузки			
	1	2	3	4	i	Ni	Ex (м)	Ey (м)
N	226 (427)	226 (427)	160 (295)	160 (295)	1	180	0,2	-0,68
My	±17 (±28)	—	±19 (±31,2)	—	2	91,3	-0,72	0,15
Qy	±6,3 (±9)	—	±7 (±10)	—	3	91,3	±0,69	0,15
Mx	±8,4 (±7,2)	±23 (±17,5)	±8,4 (±7,2)	±25,1 (±18,6)				
Qx	±1,1 (±1,0)	±6 (±2,2)	±1,1 (±1,0)	±6,2 (±2,5)				

Привязан

Инв. №

10027/2

ГИП	Евелев		03.88
Нач.отд.	Зильбертов		02.88
Гл.констр.	Чупахин		02.88
Рук.груп.	Оруджева		01.88
Вед.инж.	Попова		01.88
Н.контр.	Толмачева		03.88

ТП 503-4-55.88 КЖ

Производственный корпус станции технического обслуживания на 800 грузовых автомобилей

Производственные помещения

Стадия	Лист	Листов
Р	24	

Фундаменты ФМ1, ФМ1А

ГИПРОПРОМСЕЛЬСТРОЙ г. Саратов

копировал Ловцова формат А3

Типовой проект 503-4-55.88 Альбом II

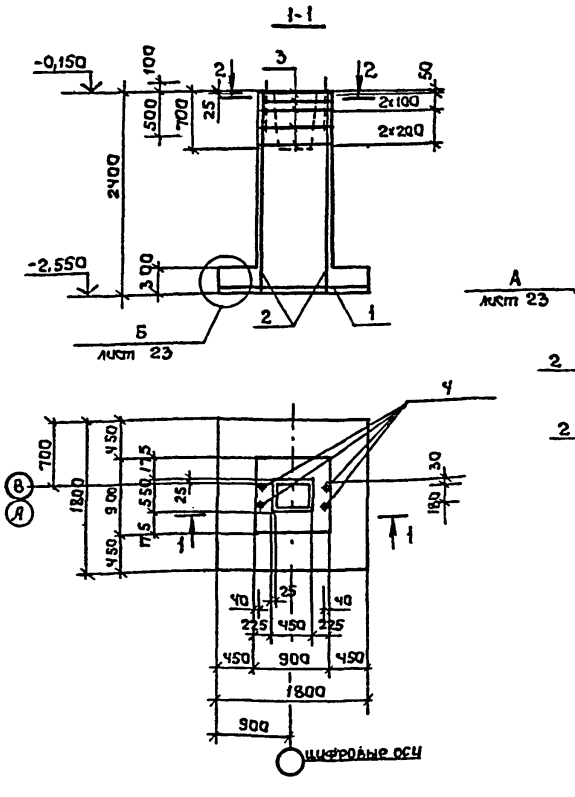

Расчетная схема

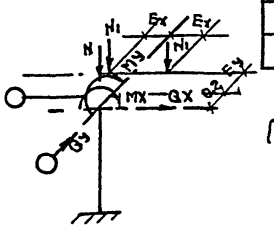

Формат	Зона	Поз	Обозначение	Наименование	Кол.	Примеч.
				Документация		
А3			ТП-503-4-55.88 -КЖ 22	Ведомость расхода стали на фундамент		
А3			ТП-503-4-55.88 -КЖ 23	Узлы фундаментов		
				Сборочные единицы		
				Сетка арматурная		
		1	1.410-3 вып. 1	2С $\frac{10АIII}{10АIII}$ 175×175	1	19.4 кг
		2	1.410-3 вып. 1 и указ.	1С $\frac{12АIII}{6АIII}$ 65×235*	4	8.84
		3	1.412-1/77, вып. 3	СА-8АI	5	2.7 кг
		4	ГОСТ 24379.1-80	Изделие закладное		
				Болт 1.1 М 20×600 ВСт 3кп2	4	1.81 кг
				Материалы		
				Бетон класса В 12,5		2.54 м³

Сетку 1С $\frac{12АIII}{6АIII}$ 65×235* выполнять из сетки 1С $\frac{12АIII}{6АIII}$ 145×235 (разрезать на 2 части по 650 мм вдоль) без одного анкерующего стержня сверху.

Таблица расчетных нагрузок на фундамент в кн., кн.м (коэф. перегр. больше 1)

	Сочетания от колонн				Другие сосредоточен. нагрузки			
	1	2	3	4	i	Ni	Ex (м)	Ey (м)
N	427	427	295	295	1	91,3	±0,69	0,15
My	±28	—	±31,2	—				
Qy	±9	—	±10	—				
Mx	±7,2	±17,5	±7,2	±18,6				
Qx	±1	±2,2	±1	±2,5				

Привязан

Инв. №

10027/2

ГИП	Евелев		03.88
Нач.отд.	Зильбертов		02.88
Гл.констр.	Чупахин		02.88
Рук.груп.	Оруджева		01.88
Вед.инж.	Попова		01.88
Н.контр.	Толмачева		03.88

ТП 503-4-55.88 КЖ

Производственный корпус станции технического обслуживания на 800 грузовых автомобилей

Производственные помещения

Стадия	Лист	Листов
Р	25	

Фундамент ФМ2

ГИПРОПРОМСЕЛЬСТРОЙ г. Саратов

копировал Ловцова формат А3

Альбом II

Типовой проект 503-4-55.88

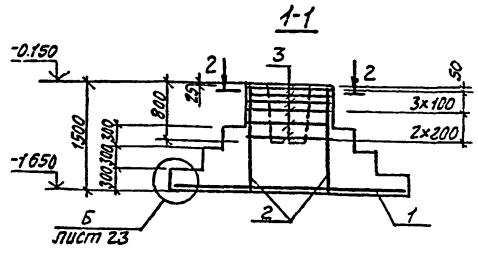

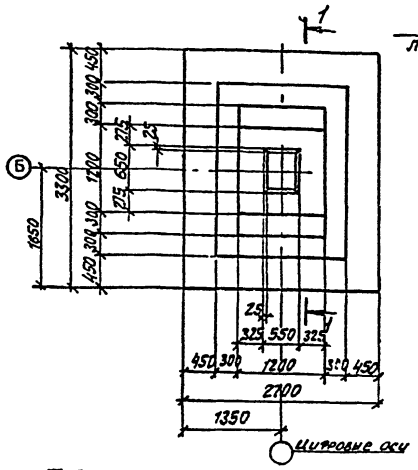

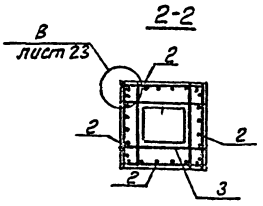

Расчетная схема

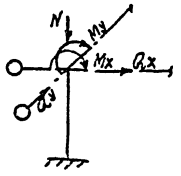

Таблица расчетных нагрузок на фундамент
6 кН, кНм (коэф. перегр. больше 1)

	Сочетания от колонн				Другие сосредоточен. нагрузки			
	1	2	3	4	i	Ni	Ex(м)	Ey(м)
N	1638	1638	1116	1116	-	-	-	-
My	±56	—	±62.2	—				
Qy	±7.7	—	±8.5	—				
Mx	±20.4	±59.1	±20.4	±63.4				
Qx	±3	±8.4	±3	±9				

Формат	Зона	Поз.	Обозначение	Наименование	Кол.	Примечание
				Документация		
А3			ТП-503-4-55.88 -КЖ22	Ведомость расхода стали		
				на фундамент		
А3			ТП-503-4-55.88 -КЖ23	Узлы фундаментов		
				Сборочные единицы		
				Сетка арматурная		
		1	1.410-3 вып.1	2С 12АIII/12АIII-265х325	1	80.4кг
		2	1.412-1/77 вып.3	СН 12АII-10х15	4	8.9кг
		3	1.412-1/77, вып.3	СБ-8АI	6	3.6кг
				Материалы		
				Бетон класса В12.5		5.24м³

Привязан

Инв.№ 10027/2

ГИП	Евелев		03.83
Нач.отд.	Зильбертов		02.84
Гл.констр.	Чупахин		02.88
Рук.груп.	Орудмева		02.88
Вед.инж.	Попова		01.88
Н.контр.	Толмачева		01.88

ТП 503-4-55.88 -КЖ

Производственный корпус станции технического обслуживания на 800 грузовых автомобилей

Производственные помещения

Стадия	Лист	Листов
Р	26	

Фундамент ФМ3

ГИПРОПРОМСЕЛЬСТРОЙ г. Саратов

Копировал: Леденева Формат А3

Альбом II

Типовой проект 503-4-55.88

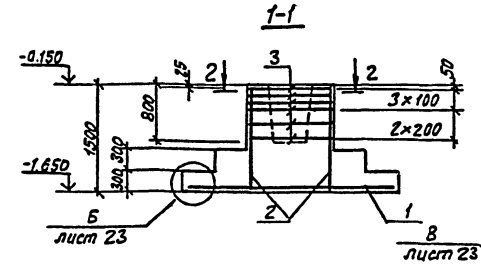

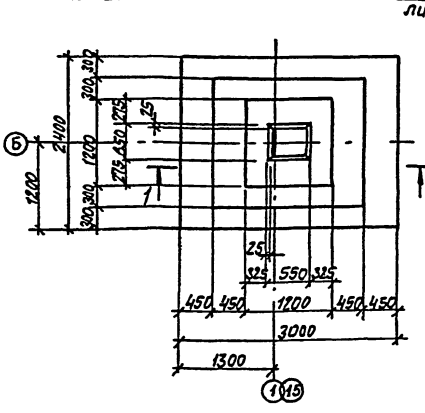

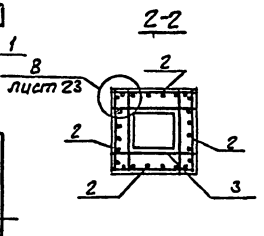

Расчетная схема

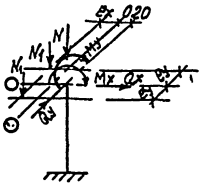

Таблица расчетных нагрузок на фундамент
6 кН, кНм (коэф. перегр. больше 1)

	Сочетания от колонн				Другие сосредоточен. нагрузки			
	1	2	3	4	i	Ni	Ex(м)	Ey(м)
N	842	842	580	580	1	99	-0.15	±0.85
My	±34	—	±38	—				
Qy	±5.2	—	±5.2	—				
Mx	±28.5	±76.6	±28.5	±81.9				
Qx	±4	±15.7	24	±15.7				

Формат	Зона	Поз.	Обозначение	Наименование	Кол.	Примечание
				Документация		
А3			ТП-503-4-55.88 -КЖ22	Ведомость расхода стали		
				на фундамент		
А3			ТП-503-4-55.88 -КЖ23	Узлы фундаментов		
				Сборочные единицы		
				Сетка арматурная		
		1	1.410-3, вып:1	2С 10АIII/10АIII 235х295	1	43.6кг
		2	1.412-1/77 вып.3	СН 12АII-10х15	4	8.9кг
		3	1.412-1/77 вып.3	СБ-8АI	6	3.6кг
				Материалы		
				Бетон класса В12.5		4.34м³

Привязан

Инв.№ 10027/2

ГИП	Евелев		03.83
Нач.отд.	Зильбертов		01.11
Гл.констр.	Чупахин		02.88
Рук.груп.	Орудмева		02.88
Вед.инж.	Попова		01.88
Н.контр.	Толмачева		03.88

ТП-503-4-55.88 -КЖ

Производственный корпус станции технического обслуживания на 800 грузовых автомобилей

Производственные помещения

Стадия	Лист	Листов
Р	27	

Фундамент Фм4

ГИПРОПРОМСЕЛЬСТРОЙ г. Саратов

Копировал: Леденева Формат А3

Альбом II

Типовой проект 503-4-55.88

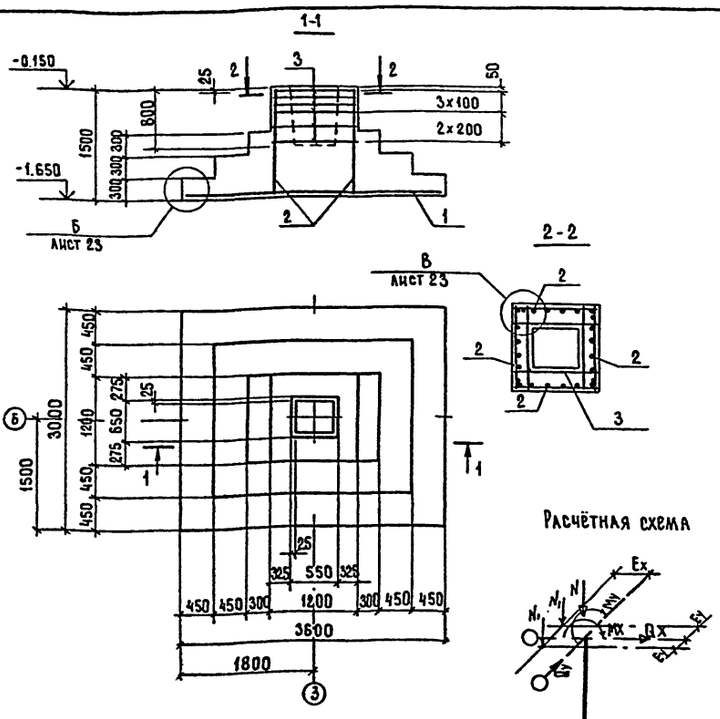

Формат	Зона	Поз.	Обозначение	Наименование	Кол.	Примеч.
				Документация		
А3			ТП-503-4-55.88 -КЖ22	Ведомость расхода стали на фундамент		
А3			ТП-503-4-55.88 -КЖ23	Узлы фундаментов		
				Сборочные единицы		
				Сетка арматурная		
		1	1.410-3 вып.1	2С $\frac{12AIII}{12AIII}$ 295х355	1	94.5кг
		2	1.412-1/77 вып.3	СН12АIII-10х15	4	8.9кг
		3	1.412-1/77 вып.3	СБ-8АI	6	3.6кг
				Материалы		
				Бетон класса В12.5		6.24м³

Таблица расчётных нагрузок на фундамент
в кн., кн.м (коэф. перегр. больше 1)

	Сочетания от колонн				Другие сосредоточен. нагрузки			
	1	2	3	4	i	Ni	Ex(м)	Ey(м)
N	1638	1638	1116	1116	1	65	-0.27	±0.88
My	±56	—	±62.2	—				
Qy	±7.7	—	±8.5	—				
Mx	±20.4	±59.1	±20.4	±63.4				
Qx	±3	±8.4	±3	±9				

Привязан

Инв.№ 10027/2

ГИП	Евелев		03.88
Нач.отд.	Зильбертов		03.88
Гл.конструктор	Чупахин		03.88
Рук.группы	Оруджева		03.88
Вед.инж.	Попова		01.88
Н.контр.	Толмачева		03.88

ТП 503-4-55.88 -КЖ

Производственный корпус станции технического обслуживания на 800 грузовых автомобилей

Производственные помещения

Стадия	Лист	Листов
Р	28	

Фундамент ФМ5

ГИПРОПРОМСЕЛЬСТРОЙ г. Саратов

Копировал: Романова

Формат А3

Альбом II

Типовой проект 503-4-55.88

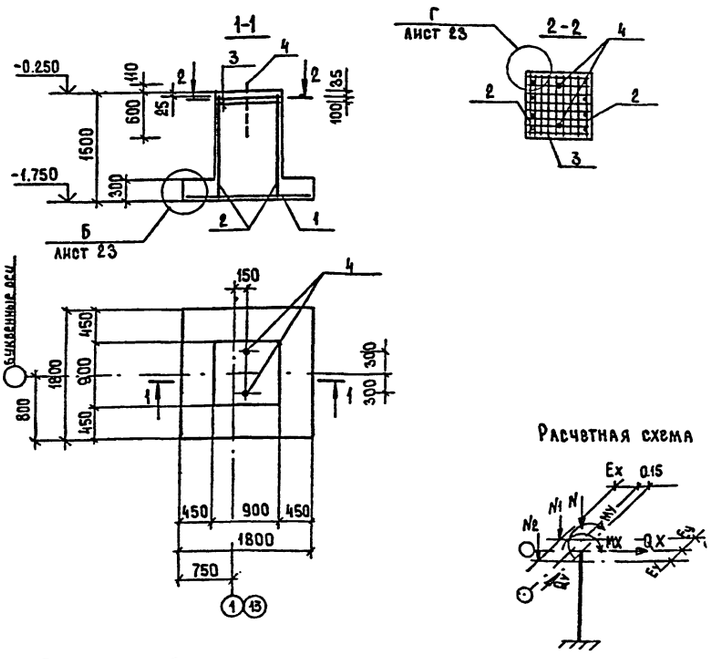

Формат	Зона	Поз.	Обозначение	Наименование	Кол.	Примеч.
				Документация		
А3			ТП-503-4-55.88 -КЖ22	Ведомость расхода стали на фундамент		
А3			ТП-503-4-55.88 -КЖ23	Узлы фундаментов		
				Сборочные единицы		
				Сетка арматурная		
		1	1.410-3 вып.1	2С $\frac{10Am}{10Am}$ 175х175	1	19.4кг
		2	1.410-3 вып.1	1С $\frac{12Am}{6Am}$ 85х145	2	7.0кг
		3	1.412.1-4.050	СН-6АI	2	3.5кг
		4	1.412.1-4.060	Изделие закладное МН1	2	3.4кг
				Детали		
				Соединительные элементы		
		5	1.412.1-4.080	ММ1	4	0.73кг
		6	1.412.1-4.080	ММ2	4	0.85кг
		7	1.412.1-4.080	ММ3	4	0.52кг
				Материалы		
				Бетон класса В12.5		1.94м³

поз. 5, 6, 7 замаркированы на листе 23

Таблица расчётных нагрузок на фундамент
в кн., кн.м (коэф. перегр. больше 1)

	Сочетания от колонн				Другие сосредоточен. нагрузки			
	1	2	3	4	i	Ni	Ex(м)	Ey(м)
N	18	—	—	—	1	99	-0.15	0.68
Qx	±6	—	—	—	2	180	-0.15	-0.71

Привязан

Инв.№ 10027/2

ГИП	Евелев		03.88
Нач.отд.	Зильбертов		03.88
Гл.конструктор	Чупахин		03.88
Рук.группы	Оруджева		03.88
Вед.инж.	Попова		01.88
Н.контр.	Толмачева		03.88

ТП 503-4-55.88 -КЖ

Производственный корпус станции технического обслуживания на 800 грузовых автомобилей

Производственные помещения

Стадия	Лист	Листов
Р	29	

Фундамент ФМ6

ГИПРОПРОМСЕЛЬСТРОЙ г. Саратов

Копировал: Романова

Формат А3

Альбом II

Типовой проект 503-4-55.88

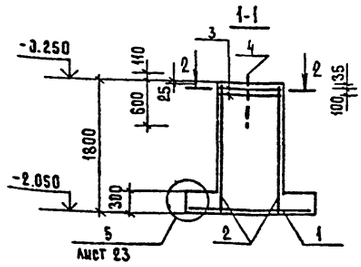

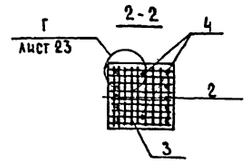

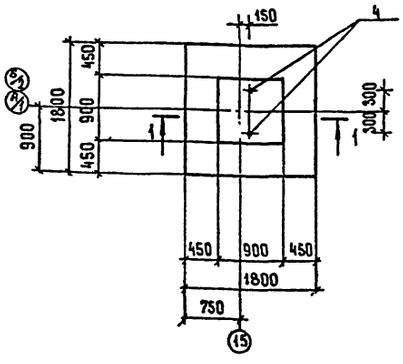

Расчетная схема

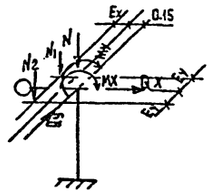

Формат	Зона	Поз.	Обозначение	Наименование	Кол.	Примеч.
				Документация		
А3			ТП-503-4-55.88 -КЖ22	Ведомость расхода стали		
				на фундамент		
А3			ТП-503-4-55.88 -КЖ23	Узлы фундаментов		
				Сборочные единицы		
				Сетка арматурная		
		1	1.410-3 вып.1	2С $\frac{10AIII}{10AIII}$ 175х175	1	19.4кг
		2	1.410-3 вып.1	1С $\frac{12AIII}{6AII}$ 85х175	2	8.4кг
		3	1.412.1-4.050	СН-6АТ	2	3.5кг
		4	1.412.1-4.060	Изделие закладное МН1	2	3.4кг
				Детали		
				Соединительные элементы		
		5	1.412.1-4.080	ММ1	4	0.73кг
		6	1.412.1-4.080	ММ2	4	0.85кг
		7	1.412.1-4.080	ММ3	4	0.52кг
				Материалы		
				Бетон класса В12.5		2.19м³

поз. 5,6,7 замаркированы на листе 23

Таблица расчетных нагрузок на фундамент.
в кН., кН.м (коэф. перегр. больше 1)

	Сочетания от колонн				Другие сосредоточен. нагрузки			
	1				i	Ni	Ex(м)	Ey(м)
N	18				1	99	-0.15	0.68
Qx	±6				2	180	-0.15	-0.71

Привязан

Инв.№ 10027/2

ГИП	Евелев		03.88
Нач.отд.	Зильбертов		12.87
Гл.констр.	Чупахин		12.87
Рук.групп	Оруджева		02.88
Вед.инж.	Попова		01.88
Н.контр.	Толмачева		03.88

ТП 503-4-55.88 -КЖ

Производственный корпус станции технического обслуживания на 800 грузовых автомобилей

Производственные помещения	Стадия	Лист	Листов
	Р	30	
Фундамент ФМ7	ГИПРОПРОМСЕЛЬСТРОЙ г. Саратов		

Копировал: Романова Формат А3

Альбом II

Типовой проект 503-4-55.88

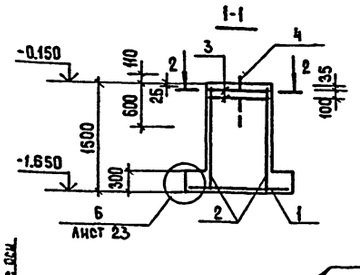

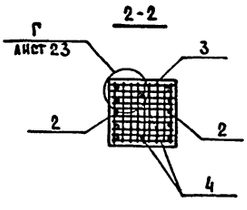

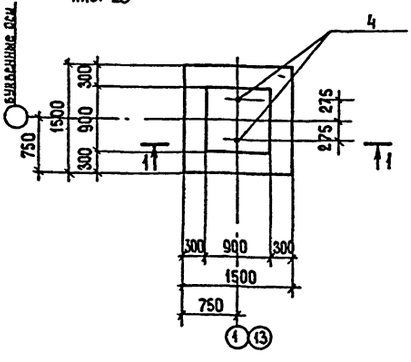

Расчетная схема

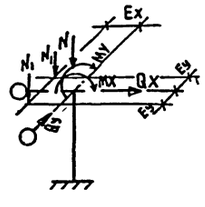

Формат	Зона	Поз.	Обозначение	Наименование	Кол.	Примеч.
				Документация		
А3			ТП-503-4-55.88 -КЖ22	Ведомость расхода стали		
				на фундамент		
А3			ТП-503-4-55.88 -КЖ23	Узлы фундаментов		
				Сборочные единицы		
				Сетка арматурная		
		1	1.410-3 вып.1	2С $\frac{10AIII}{10AIII}$ 145х145	1	14.4кг
		2	1.410-3 вып.1	1С $\frac{12AIII}{6AII}$ 85х145	2	7.0кг
		3	1.412.1-4.050	СН-6АТ	2	3.5кг
		4	1.412.1-4.060	Изделие закладное МН1	2	3.4кг
				Детали		
				Соединительные элементы		
		5	1.412.1-4.080	ММ1	4	0.73кг
		6	1.412.1-4.080	ММ2	4	0.85кг
		7	1.412.1-4.080	ММ3	4	0.52кг
				Материалы		
				Бетон класса В12.5		1.65м³

поз. 5,6,7 замаркированы на листе -23

Таблица расчетных нагрузок на фундамент
в кН., кН.м (коэф. перегр. больше 1)

	Сочетания от колонн				Другие сосредоточен. нагрузки			
	1	2	3	4	i	Ni	Ex(м)	Ey(м)
N	24	—	—	—	1	65	-0.27	±0.65
Qx	±9							

Привязан

Инв.№ 10027/2

ГИП	Евелев		03.88
Нач.отд.	Зильбертов		12.87
Гл.констр.	Чупахин		12.87
Рук.групп	Оруджева		02.88
Вед.инж.	Попова		01.88
Н.контр.	Толмачева		03.88

ТП 503-4-55.88 КЖ

Производственный корпус станции технического обслуживания на 800 грузовых автомобилей

Производственные помещения	Стадия	Лист	Листов
	Р	31	
Фундамент ФМ8	ГИПРОПРОМСЕЛЬСТРОЙ г. Саратов		

Копировал: Романова Формат А3

Альбом II

Типовой проект 503-4-55.88

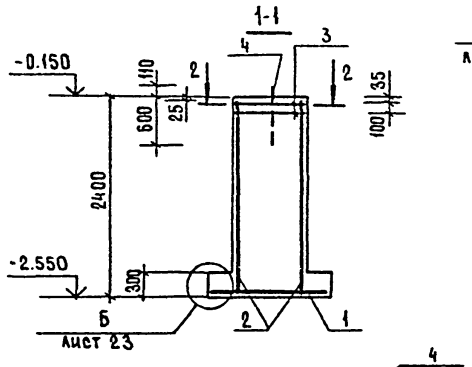

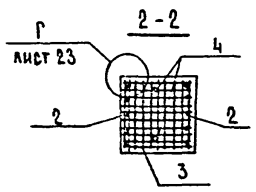

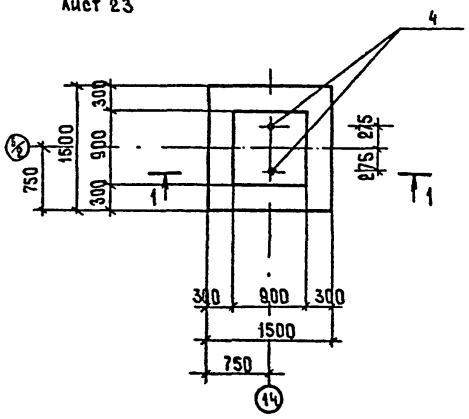

Расчетная схема

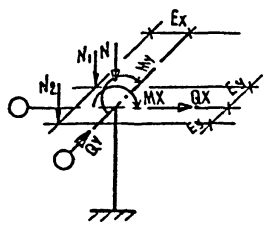

Формат	Зона	Поз.	Обозначение	Наименование	Кол.	Примечание
				Документация		
А3			ТП-503-4-55.88 -КЖ22	Ведомость расхода стали		
				на фундамент		
А3			ТП-503-4-55.88 -КЖ23	Узлы фундаментов		
				Сборочные единицы		
				Сетка арматурная		
		1	1.410-3 вып.1	2С $\frac{10AIII}{10AIII}$ 145х145	1	14.4 кг
		2	1.410-3 вып.1	1С $\frac{12AIII}{6AIII}$ 85х235	2	11.2 кг
		3	1.412.1-4.050	СН-6АТ	2	3.5 кг
		4	1.412.1-4.080	Изделие закладное МН1	2	3.4 кг
				Детали		
				Соединительные элементы		
		5	1.412.1-4.080	ММ1	4	0.73 кг
		6	1.412.1-4.080	ММ2	4	0.85 кг
		7	1.412.1-4.080	ММ3	4	0.52 кг
				Материалы		
				Бетон класса В12.5		2.19 м³

Поз. 5,6,7 замаркированы на листе 23

Таблица расчетных нагрузок на фундамент в кН., кН.м. (коэф. перегр. больше 1)

	Сочетания от колонн				Другие сосредоточен. нагрузки			
	1				i	Ni	Ex(м)	Ey(м)
N	24				1	85	-0.27	0.65
Qx	±9				2	33	-0.27	-0.65

Привязан

Инв.№ 10027/2

ГИП	Евелев		03.88
Нач.отд.	Зильбертов		02.88
Гл.констр.	Чупахин		02.88
Рук.груп.	Оруджева		02.88
Вед.инж.	Попова		01.88
Н.контр.	Толмачева		03.88

ТП 503-4-55.88 КЖ

Производственный корпус станции технического обслуживания на 800 грузовых автомобилей

Производственные помещения

Фундамент ФМ9

Стадия	Лист	Листов
Р	32	

ГИПРОПРОМСЕЛЬСТРОЙ г. Саратов

Копировал: Романова

Формат А3

Типовой проект 503-4-55.88 Альбом III

1-1

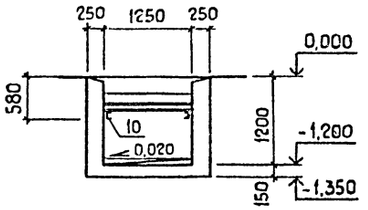

2-2

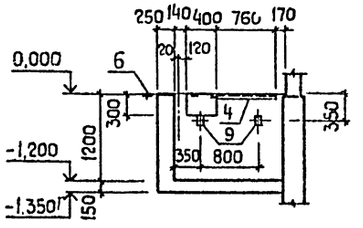

3-3

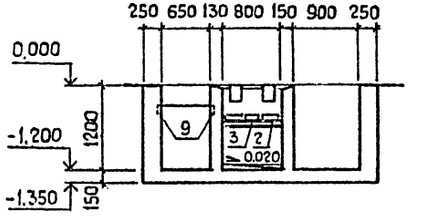

ТП 1

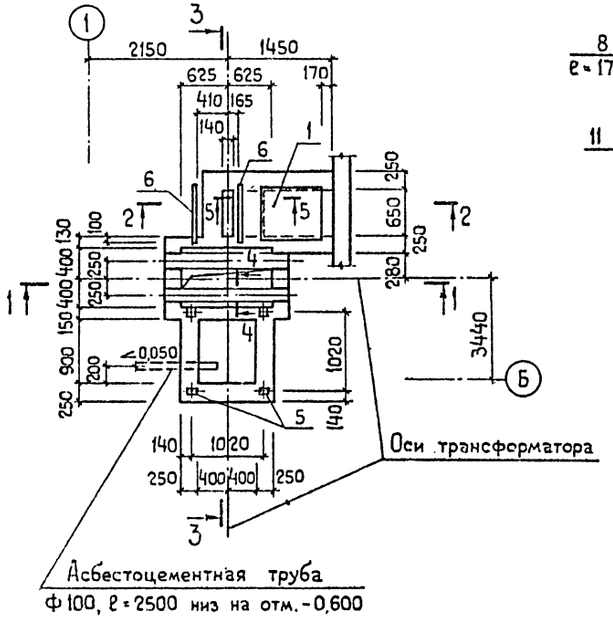

Асбестоцементная труба
Ф 100, ℓ = 2500 низ на отм. -0,600

4-4

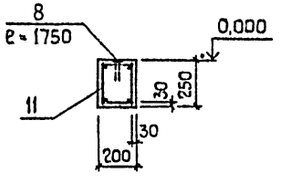

5-5

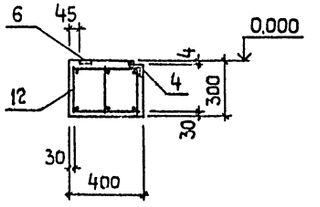

6-6

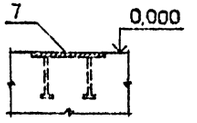

План закладных деталей на отм. 0,000

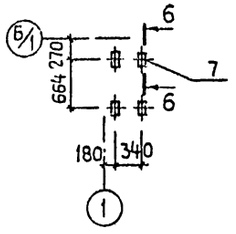

Спецификация элементов на приямок ТП 1

Формат	Зона	Поз.	Обозначение	Наименование	Кол.	Примечание
				Сборочные единицы		
				Изделия металлические		
А4		1	ТП 503-4-55.88 КИ-07000-07	Щит Щ 1	1	
А4		2	-04	Решетка Р 1	2	
А4		3	-05	" Р 2	1	
				Изделия закладные		
		4	1.400-15 вып. 1	МН 556		2,90 м
		5	1.400-15 вып. 1	МН 101-6	4	
		6	1.400-15 вып. 1	МН 104-6		1,70 м
		7	1.400-15 вып. 1	МН 107-6	4	
		8	3.400-6/76	МИ 1-8		350 м
		9	3.400-6/76	МИ 1-11	4	
		10		Швеллер $\frac{\text{С10-ГОСТ 8240-72*, ℓ=1000}}{\text{ВСт3кп2 ГОСТ 535-79*}}$	2	
				Изделия арматурные		
А4		11	ТП КИ-10000-01	Каркас КП1	2	
А4		12	-02	" КП2	1	
				Материалы		
				Бетон класса В 12,5		3,42 м³

Ведомость расхода стали на элемент, кг

Марка элемента	Изделия арматурные								Изделия закладные												Общий расход
	Арматура класса							Всего	Арматура класса				Прокат марки							Всего	
	А-I			А-III					А-I		А-III		ВСт 3 кп								
	ГОСТ 5781-82*								ГОСТ 5781-82*				ГОСТ 8240-72*		ГОСТ 8509-86		ГОСТ 19903-74*				
	Ф6	Ф8	Итого	Ф8	Ф16	–	Итого		Ф6	Итого	Ф8	Итого	∠10	Итого	∠63×5	Итого	- 6	- 8	Итого		
ТП 1	8,86	2,22	11,08	2,72	10,92		13,64	24,72	0,58	0,58	6,60	6,60	17,18	17,18	13,92	13,92	9,56	27,70	37,26	75,54	100,26

1. Поверх решеток над маслоприемником насыпать слой чистого гравия или промытого гранитного щебня, либо непористого щебня другой породы, толщиной слоя не менее, 250 мм и крупностью 30÷50 мм.

2. Щит Щ1 и решетки Р1 и Р2 в ведомость расхода стали не включены.

10027/2

ГИП	Евелев		03.88
Нач.отд.	Зильбертов		12.87
Гл.констр	Чупахин		2.88
Рук. гр.	Оруджева		02.88
Ст. инж.	Киреев		01.88

ТП 503-4-55.88 КЖ

Производственный корпус станции технического обслуживания на 800 грузовых автомобилей

Производственные помещения

Приямок ТП 1

Стадия	Лист	Листов
Р	33	

ГИПРОПРОМСЕЛЬСТРОЙ г. Саратов

Привязан:

Инв. №

Н.контр. Толмачева 03.88

Нач.отд ЭТ Калганов

Инв. № подл. | Подп. и дата | Взам. инв. №

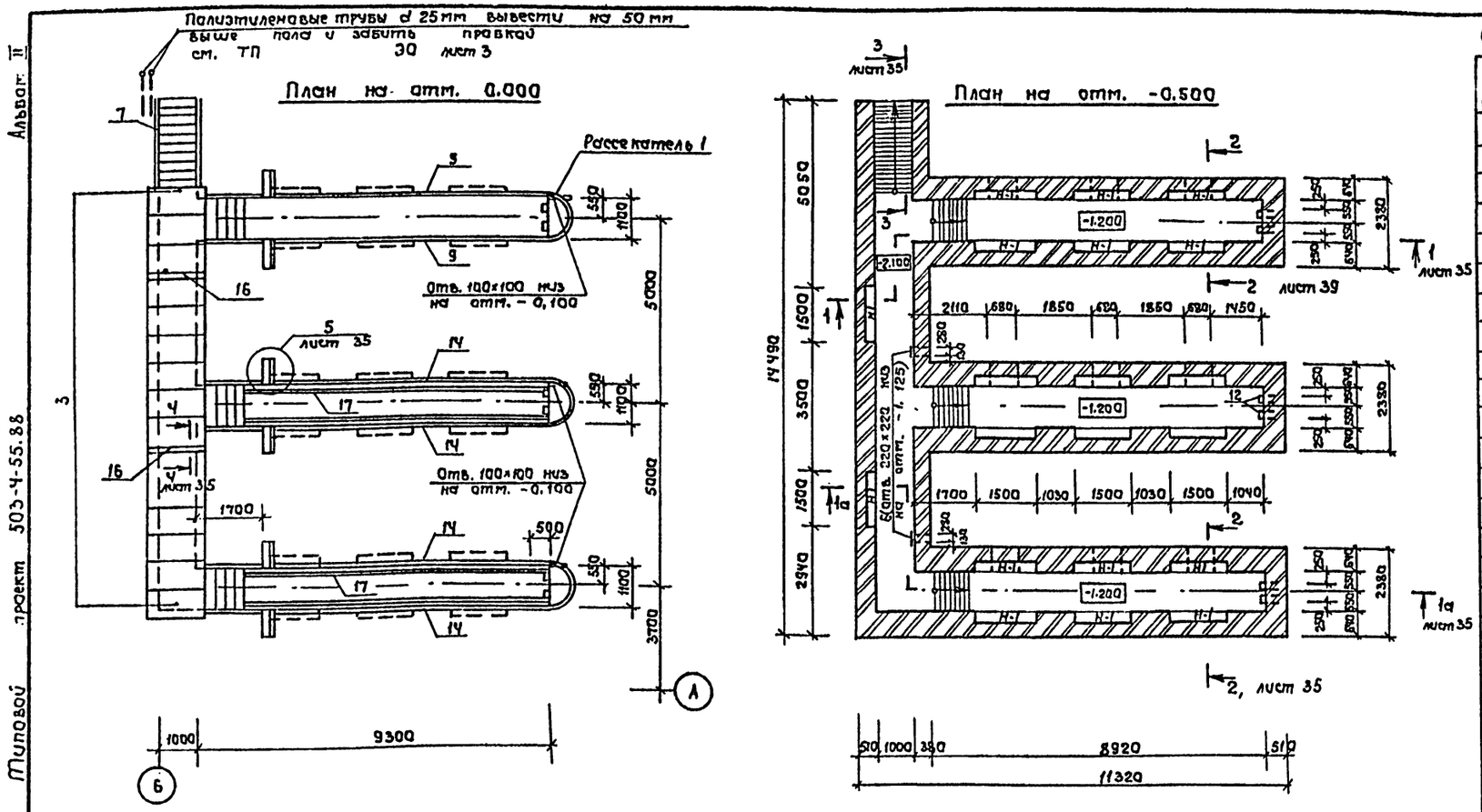

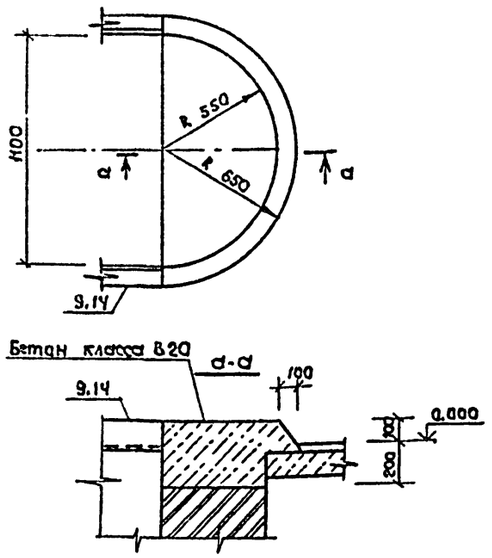

Спецификация элементов на смотровую канаву СК1

Формат	Зона	Поз.	Обозначение	Наименование	Кол.	Примечание
				Сборочные единицы		
				Изделия железобетонные		
		1	1.038.1-1.1020000-04	Перемычка 2ПБ 16-2	6	
		2	1.038.1-1.1010000	" 1ПБ 10-1	45	
		3	3.006.1-2/82 вып. 1-2	Плита П10д-56	15	
				Изделия металлические		
		4	ТП 503-4-55.88 КИ-07000-06	Решетка Р3	20	
		5	1.494-10	" Р200 III	9	
		6	1.494-10	" Р200 I	2	
		7	ТП 503-4-55.88 КИ-07000-09	Ограждение ОГ1		5.00 м
				Изделия арматурные		
		8	ТП 503-4-55.88 КИ-11000-03	Сетка С3	20	
				Изделия закладные		
		9	ТП 503-4-55.88 КИ-09000-01	МН1		18,12 м
		10		МН2	40	
		11		МН3	40	
		12		МН4	12	
		13		МН5	18	
		14		МН6		36.24 м
		15	3.400-6/76	МИ4-46		23.20 м
		16		Швеллер 12 ГОСТ 8240-72* / Вст3кп2 ГОСТ 535-79* ℓ=1500	2	
		17		Швеллер 8 ГОСТ 8240-72* / ВСт3кп2 ГОСТ 535-79*		31.60 м
		18	1.400-15 вып. 1	Ст 34	160	
				Материалы		
				Бетон класса В 12.5	19.59	м³
				Бетон класса В 20	19.84	м³

Ведомость расхода стали на элемент, кг

Марка элемента	Изделия арматурные: Арматура класса А-I, ГОСТ 5781-82*, ф 6	Итого	А-III, ф 10	Итого	Всего	Изделия закладные: Арматура класса А-I, ГОСТ 5781-82*, ф 6	ф 10	ф 12	ф 16	Итого	А-III, ф 8	Итого	Прокат марки ВСт3 кп2: ГОСТ 8240-72*, [8	[12	Итого	ГОСТ 8509-86, L 50×5	Итого	ГОСТ 8510-86, L 125×80×8	Итого	ГОСТ 19903-74*, - 6	—	Итого	ГОСТ 10704-76*, Труба d 25×14	—	Итого	ГОСТ 5915-70*, Гайка М 12	Всего	Общий расход
СК1	44.00	44.00	120.00	120.00	164.00	2.34	9.20	0.80	20.88	33.22	69.72	69.72	222.78	219.65	442.43	88.16	88.16	709.50	709.50	357.49	—	357.49	—	—	—	0.80	1701.32	1865,32
СК2	48.40	48.40	132.00	132.00	180.40	—	10.12	0.88	13.92	24.92	55.98	55.98	—	534.98	534.98	71.44	71.44	717.00	717.00	378.22	—	378.22	—	—	—	0.88	1783.42	1963,82
СК3	41.80	41.80	114.00	114.00	155.80	—	8.74	0.76	13.92	23.42	55.98	55.98	—	534.98	534.98	71.44	71.44	717.00	717.00	374.50	—	374.50	—	—	—	0.76	1772.08	1933,88
СК4	35.20	35.20	96.00	96.00	131.20	—	3.68	0.32	—	4.00	45.02	45.02	—	314.50	314.50	109.44	109.44	452.00	452.00	231.22	—	231.22	6.50	—	6.50	0.32	1163.00	1294,20
СК5	24.20	24.20	66.00	66.00	90.20	—	5.06	0.44	6.96	12.46	30.64	30.64	—	267.49	267.49	54.72	54.72	358.50	358.50	189.17	—	189.17	—	—	—	0.44	913.42	1003,62

ГИП	Евелев		03.88
Нач.отд.	Зильбертов		02.88
Гл.констр.	Чупахин		02.88
Рук. гр.	Оруджева		02.88
Ст.инж.	Киреев		01.88
Н.контр.	Толмачева		03.88

ТП 503-4-55.88 КЖ

Производственный корпус станции технического обслуживания на 800 грузовых автомобилей

Производственные помещения

Стадия	Лист	Листов
Р	34	

Смотровая канава СК-1

ГИПРОПРОМСЕЛЬСТРОЙ г. Саратов

Привязан

Инв. №

Инв. № подл. | Подпись и дата | Взам. инв. №

Нач. отдела ТХ | Анисимов

Типовой проект 503-4-55.88 Альбом II

10027/2

Копировал Ловцова

Формат А2

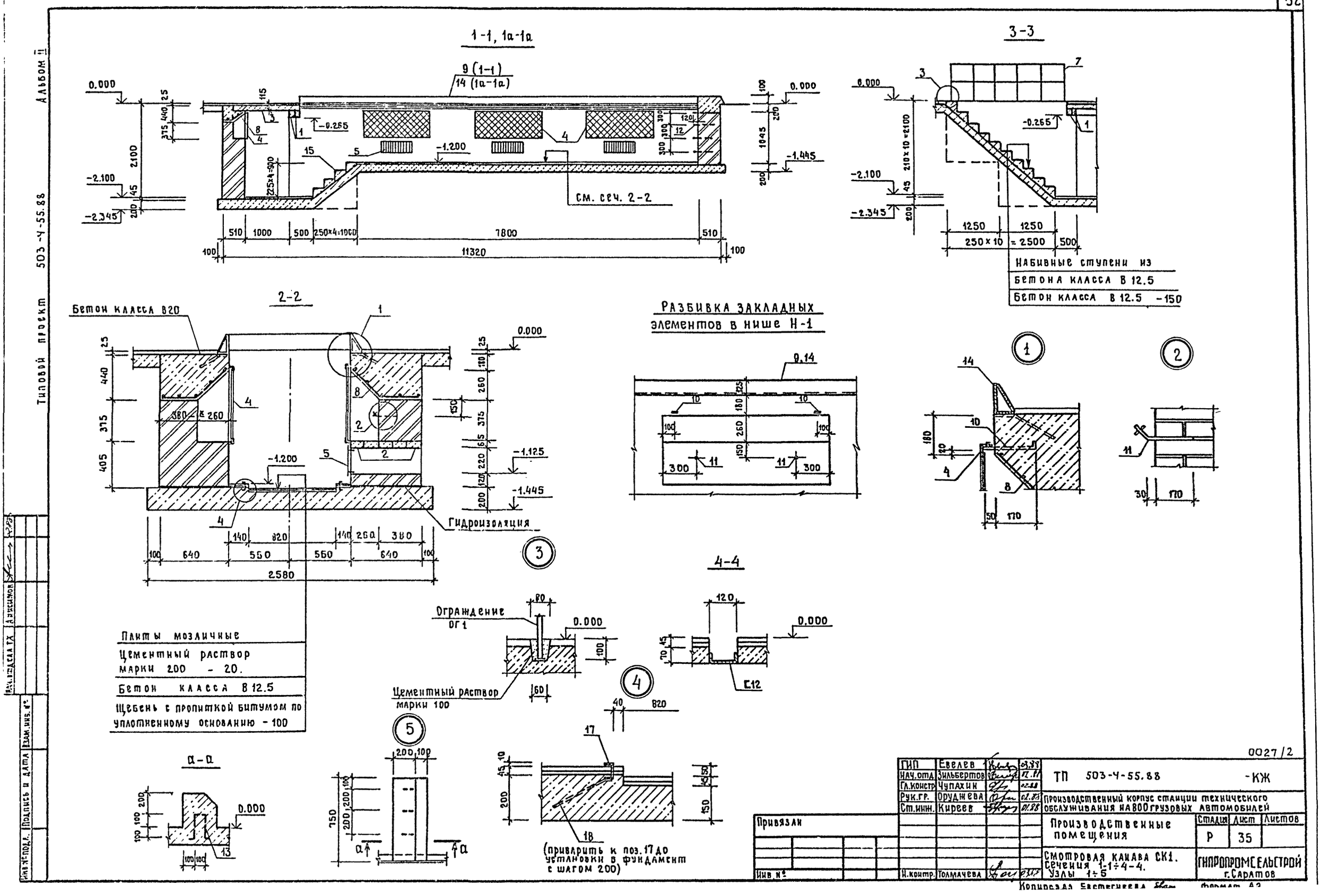
1-1, 1а-1а
9 (1-1)
14 (1а-1а)
см. сеч. 2-2
3-3
Набивные ступени из бетона класса В 12.5
Бетон класса В 12.5 -150
2-2
Бетон класса В20
Гидроизоляция
Разбивка закладных элементов в нише Н-1
4-4
Ограждение ОГ1
Цементный раствор марки 100
Плиты мозаичные
Цементный раствор марки 200 - 20.
Бетон класса В 12.5
Щебень с пропиткой битумом по уплотненному основанию - 100
а-а
(приварить к поз. 17 до установки в фундамент с шагом 200)
Типовой проект 503-4-55.88 Альбом II
Инв. № подл. | Подпись и дата | Взам. инв. №
Нач. отдела ТХ | Анисимов
Гип | Евелев | 03.88
Нач. отд. | Зильбертов | 02.88
Гл. констр. | Чупахин | 02.88
Рук. гр. | Оруджева | 02.88
Ст. инж. | Киреев | 01.88
Привязан
Инв. №
Н. контр. | Толмачева
ТП 503-4-55.88 -КЖ
Производственный корпус станции технического обслуживания на 800 грузовых автомобилей
Производственные помещения
Стадия | Лист | Листов
Р | 35
Смотровая канава СК1. Сечения 1-1÷4-4. Узлы 1÷5
ГИПРОПРОМСЕЛЬСТРОЙ г. Саратов
Копировал Евстегнеева
Формат А2
0027/2

Альбом II

Типовой проект 503-Ч-55.88

1-1

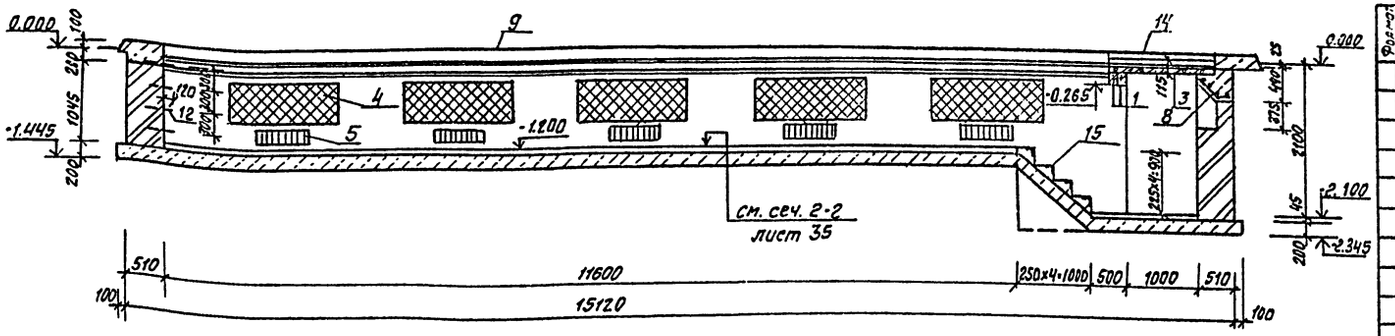

План на отм. 0.000

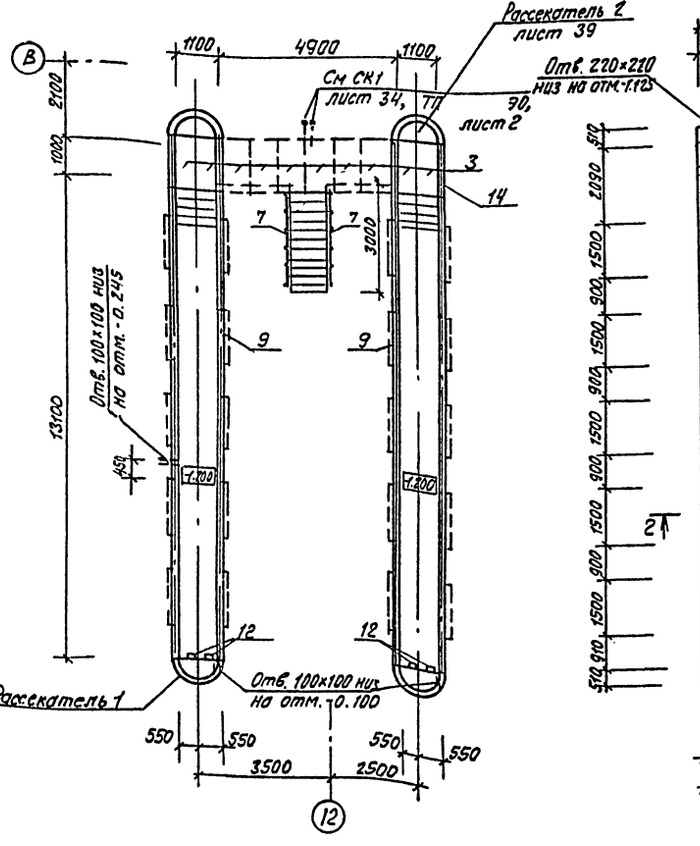

План на отм. -0.500

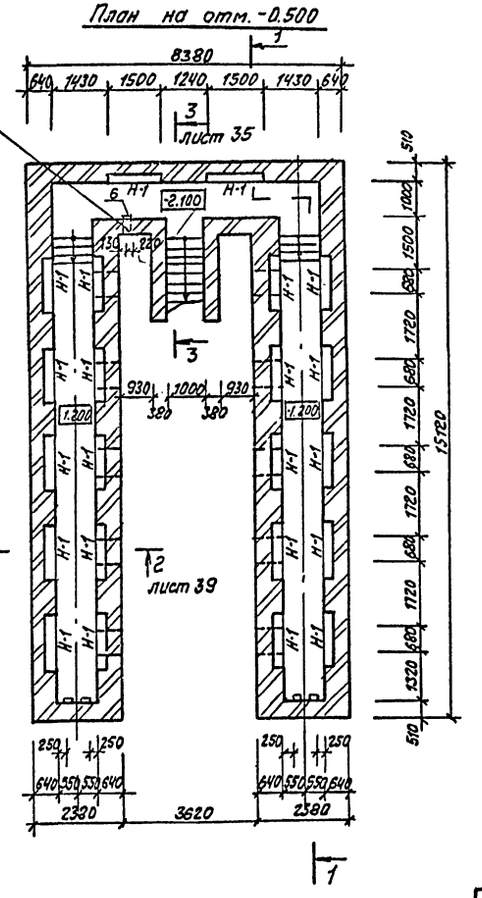

Спецификация элементов на смотровую канаву СК2

Формат	Зона	Поз.	Обозначение	Наименование	Кол.	Примечание
				Сборочные единицы		
				Изделия железобетонные		
		1	1.038.1-1.1020000-04	Перемычка 2ПБ16-2	6	
		2	1.038.1-1.101 0000	" 1ПБ10-1	50	
		3	3.006.1-2/82 вып.1-2	Плита ПНД-5Б	10	
				Изделия металлические		
		4	ТП 503-Ч-55.88 КИ-07000-06	Решетка Р3	22	
		5	1.494-10	" Р200 III	10	
		6	1.494-10	" Р200 I	1	
		7	ТП 503-Ч-55.88 КИ-07000-09	Ограждение ОГ1		5.00м
				Изделия арматурные		
		8	ТП 503-Ч-55.88 КИ-11000-03	Сетка С3	22	
				Изделия закладные		
		9	ТП 503-Ч-55.88 КИ-09000-01	МН1		51.44м
		10	-02	МН2	44	
		11	-03	МН3	44	
		12	-04	МН4	8	
		14	-06	МН6		5.92 м
		15	3.400-6/76	МИ4-46		18.80м
				Материалы		
				Бетон класса В12.5		18.71м³
				Бетон класса В20		16.62м³

100271/2

ГИП	Евелев		03.88
Нач. отд.	Зильбергов		02.88
Гл. констр.	Чупахин		02.88
Рук. гр.	Орлачева		01.88
Ст. инж.	Киреев		01.88
Н. контр.	Толмачева		01.88

ТП 503-Ч-55.88 КЖ

Производственный корпус станции технического обслуживания на 800 грузовых автомобилей

Производственные помещения

Стадия	Лист	Листов
Р	36	

Смотровая канава СК2

ГИПРОПРОМСЕЛЬСТРОЙ г. Саратов

Привязан

Инв. № подл. | Подпись и дата | Взам. инв. № | Инв. № дубл. | Подпись и дата

Альбом II

Типовой проект 503-4-55.88

План на отм. 0.000

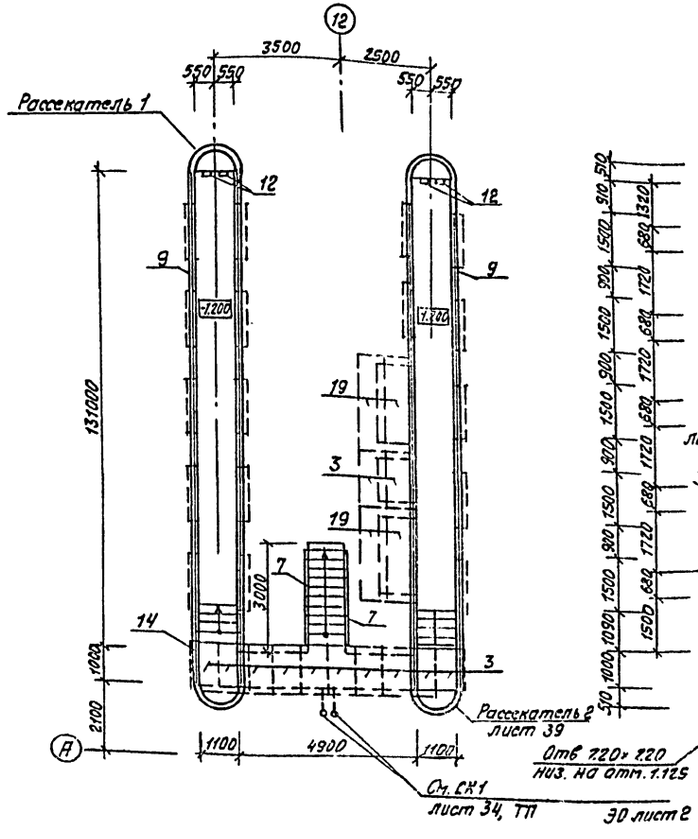

План на отм. -0.500

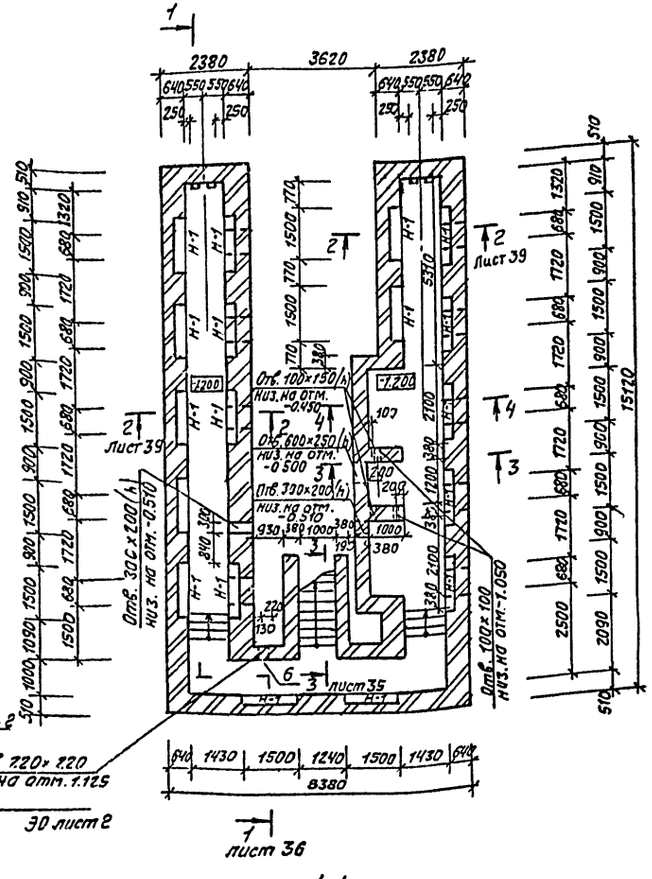

3-3

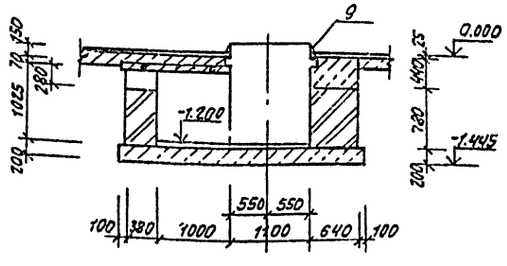

4-4

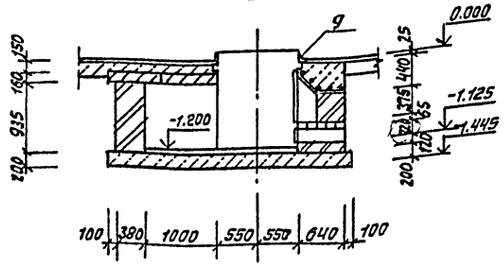

Спецификация элементов на смотровую канаву СК3

Формат	Зона	Поз.	Обозначение	Наименование	Кол.	Примечание
				Сборочные единицы		
				Изделия железобетонные		
		1	1.038.1-1.102 0000-04	Перемычка 2ПБ16-2	6	
		2	1.038.1-1.101 0000	" 1ПБ10-1	50	
		3	3.006.1-2/82 вып.1-2	Плита П10д-5б	12	
		19	3.006.1-2/82. вып.1-2	" П21д-5б	4	
				Изделия металлические		
		4	ТП 503-4-55.88 КИ-07000-06	Решетка Р3	18	
		5	1.494-10	" Р200 III	10	
		6	1.494-10	" Р200 I	1	
		7	ТП 503-4-55.88 КИ-07000-09	Ограждение ОГ1		5.0м
				Изделия арматурные		
		8	ТП 503-4-55.88 КИ-11000-03	Сетка С3	18	
				Изделия закладные		
		9	ТП 503-4-55.88 КИ-09000-01	МН1		51.44
		10	-02	МН2	36	
		11	-03	МН3	36	
		12	-04	МН4	8	
		14	-06	МН6		5.92м
		15	3.400-6/76	МИ4-46		18.80м
				Материалы		
				Бетон класса В12.5		19.26м³
				Бетон класса В20		15.03м³

100 27/2

ГИП	Евелев		
Нач. отд	Зильберго		
Гл. констр.	Чупахин		
Рук. гр.	Орудзева		
Ст. инж.	Киреев		
Н. контр.	Толмачева		

ТП 503-4-55.88 КЖ

Производственный корпус станции технического обслуживания на 800 грузовых автомобилей

Производственные помещения

Стадия	Лист	Листов
Р	37	

Смотровая канава СК3

ГИПРОПРОМСЕЛЬСТРОЙ г. Саратов

Привязан

Инв. N

Инв. N подл. | Подпись и дата | Взам. инв. N | Нач. отд. ТХ Ениколов

Альбом II

Типовой проект 503-4-55.88

План на отм. 0.000

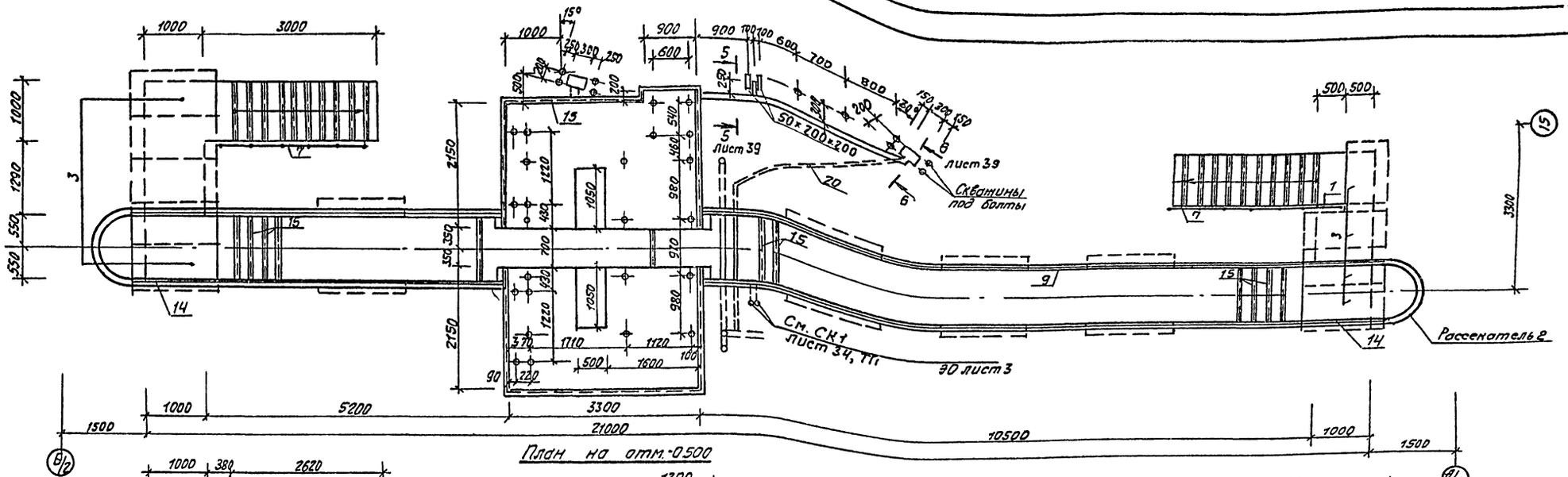

План на отм. -0.500

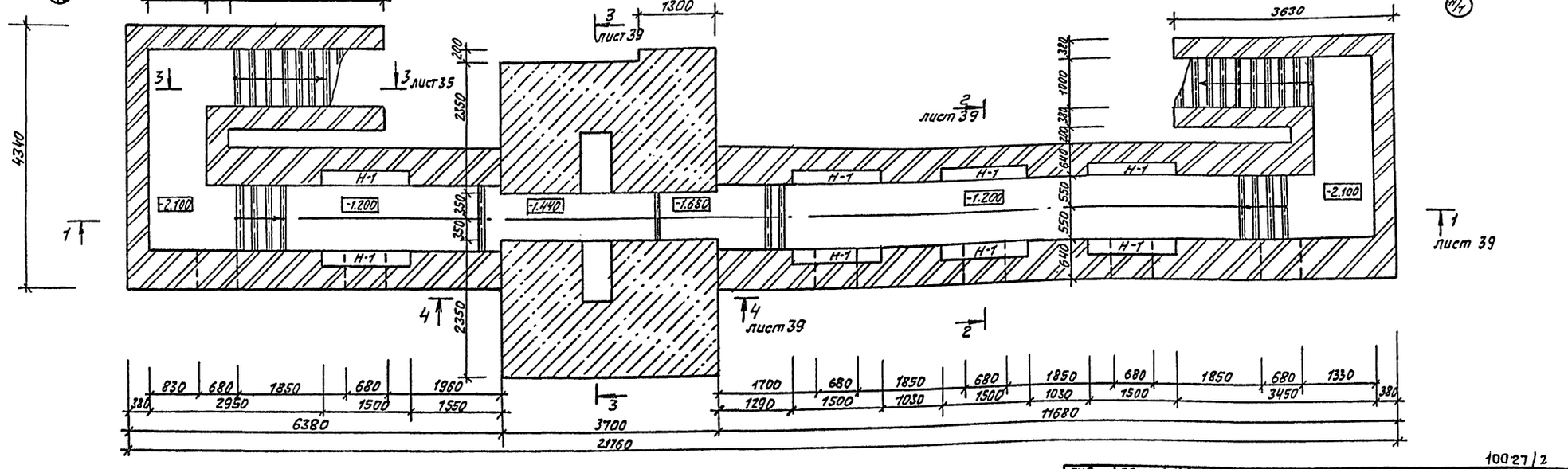

100-27/2

ГИП	Евелев			ТП 503-4-55.88	КЖ
Нач.отд.	Зильбертов				
Гл.констр.	Чупахин				
Рук.гр.	Орудиева			Производственный корпус станции технического обслуживания на 800 грузовых автомобилей	
Ст.инж.	Киреев			Производственные помещения	Стадия: Р; Лист: 38; Листов:
Н.контр.	Толмачева			Смотровая канава СК 4	ГИПРОПРОМСЕЛЬСТРОЙ г. Саратов

Привязан

Инв.№

Копировал: Леденева

Формат А2

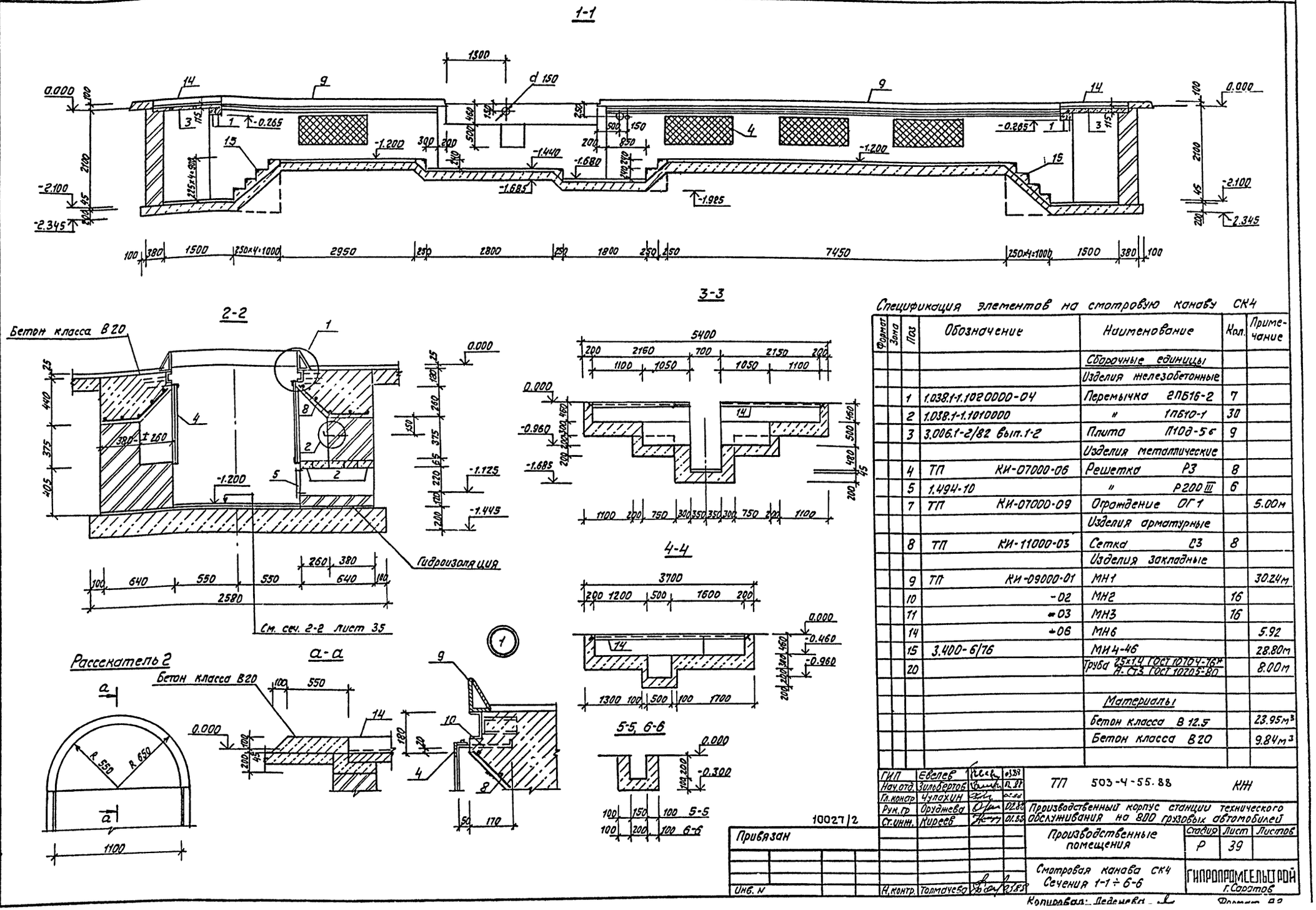

Спецификация элементов на смотровую канаву СК4

Формат	Зона	Поз	Обозначение	Наименование	Кол.	Примечание
				Сборочные единицы		
				Изделия железобетонные		
		1	1.038.1-1.1020000-04	Перемычка 2ПБ16-2	7	
		2	1.038.1-1.1010000	" 1ПБ10-1	30	
		3	3.006.1-2/82 вып.1-2	Плита П10д-5б	9	
				Изделия металлические		
		4	ТП КИ-07000-06	Решетка Р3	8	
		5	1.494-10	" Р200 III	6	
		7	ТП КИ-07000-09	Ограждение ОГ1		5.00м
				Изделия арматурные		
		8	ТП КИ-11000-03	Сетка С3	8	
				Изделия закладные		
		9	ТП КИ-09000-01	МН1		30.24м
		10	-02	МН2	16	
		11	-03	МН3	16	
		14	-06	МН6		5.92
		15	3.400-6/76	МИ4-46		28.80м
		20		Труба 25×1.4 ГОСТ 10704-76* / Н. Ст3 ГОСТ 10705-80		8.00м
				Материалы		
				Бетон класса В 12.5		23.95м³
				Бетон класса В20		9.84м³

Альбом II

Типовой проект 503-4-55.88

СК5. План на отм. 0.000

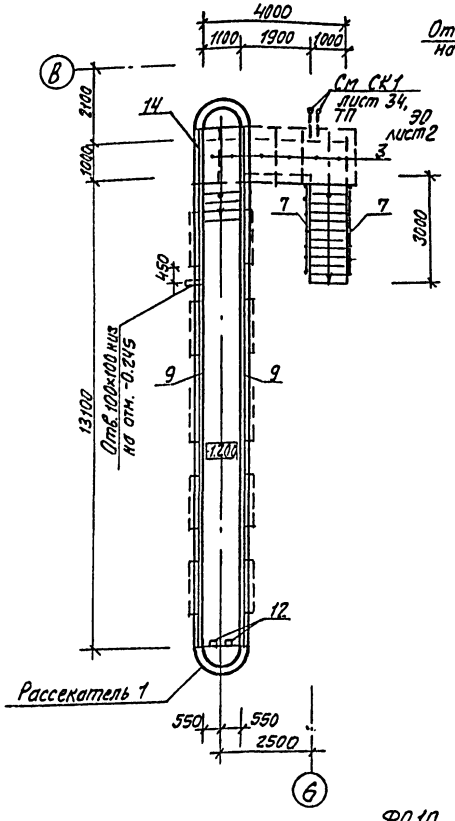

СК5. План на отм. -0.500

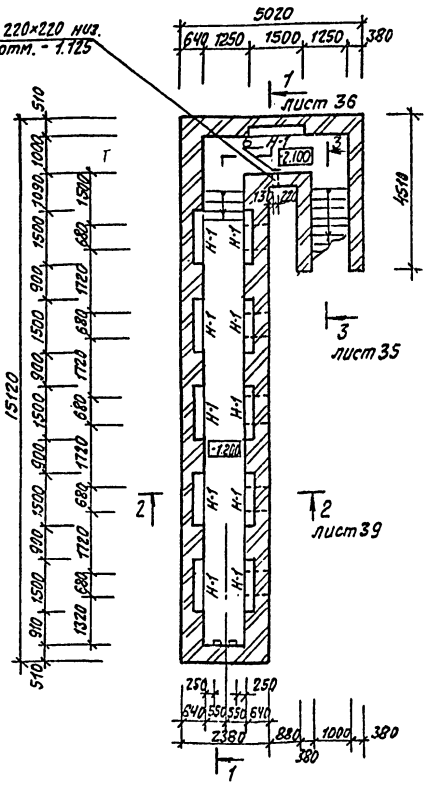

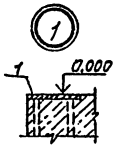

4-4

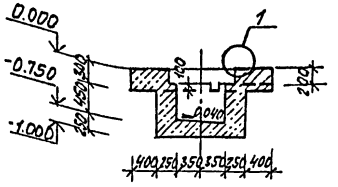

5-5

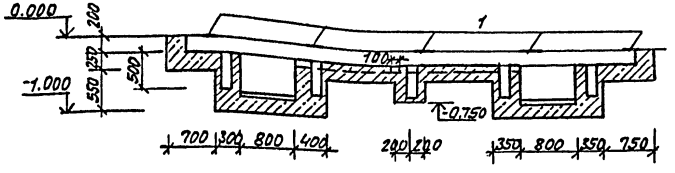

ФО10

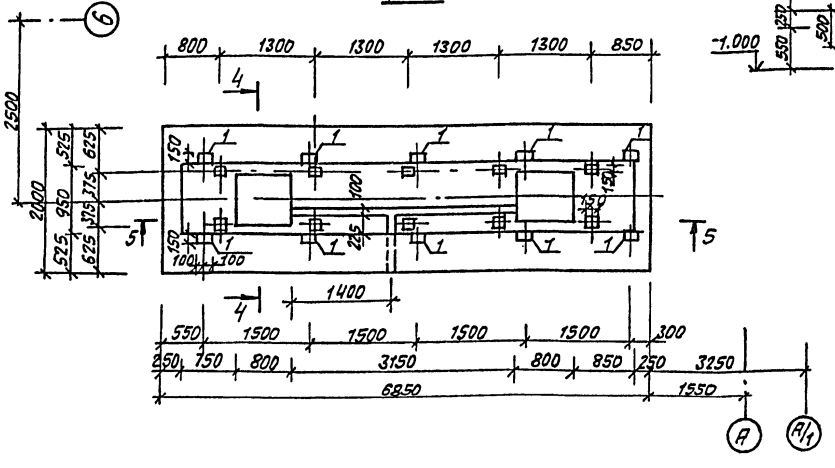
6
800 1300 1300 1300 1300 850
4
2500
2000
525 950 525
625 175 175 625
150
100
1
1
1

Типовой проект 503-4-55.88 Альбом II

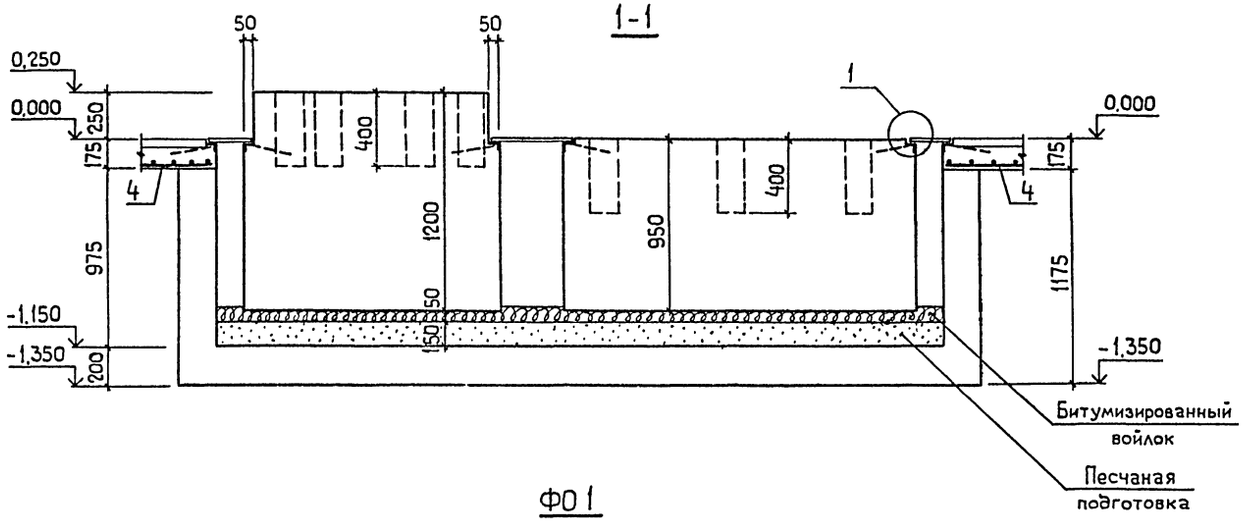

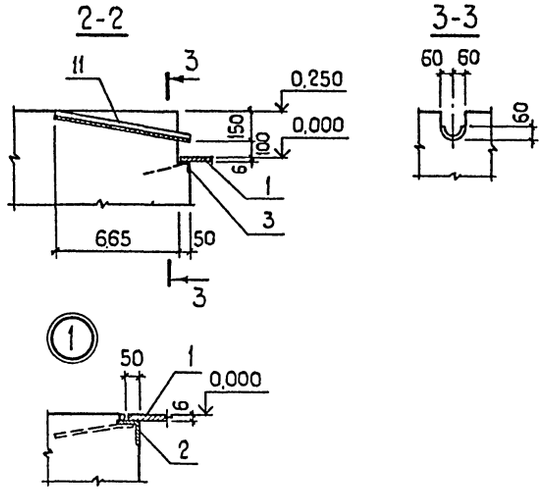

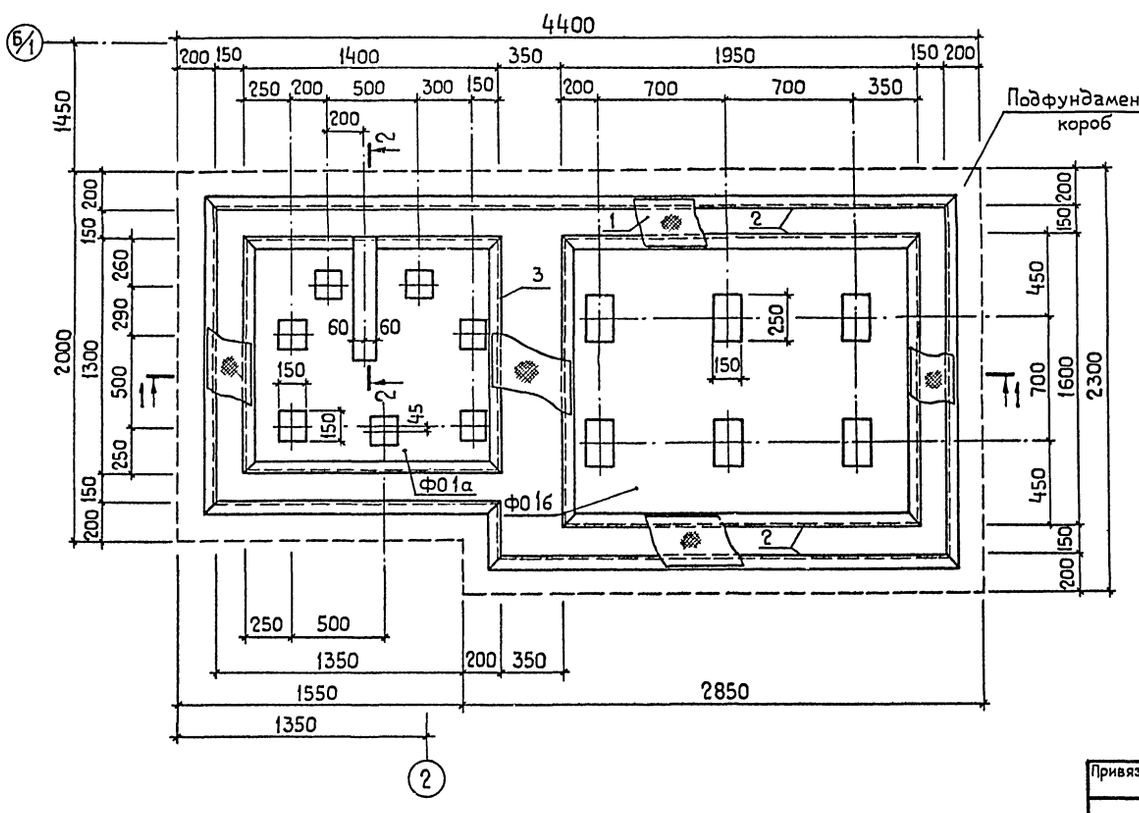

Спецификация элементов на фундамент ФО1

Формат	Зона	Поз.	Обозначение	Наименование	Кол	Примечание
				Сборочные единицы		
А2				Фундамент ФО 1а	1	
А2				Фундамент ФО 1б	1	
А2				Подфундаментный короб	1	
				Материалы		
Б4		1	ГОСТ 8568-77*	Сталь рифленая – δ=6		2,85 м²
Б4			ГОСТ 6308-71*	Войлок битумизированный		7,14 м²
Б4			ГОСТ 8736-85	Песок		1,1 м³

1. Сталь рифленую δ=6. прикрепить к закладным изделиям винтами М8×12 ГОСТ 17475-80*, с шагом установки винтов – 600 мм.
2. Спецификацию на фундамент ФО1 см. лист 42

10027/2

ГИП	Евелев		03.88	ТП 503-4-55.88 КЖ
Нач.отд.	Зильбертов		02.88	
Гл.констр	Чупахин		02.88	
Рук.гр.	Оруджева		02.88	Производственный корпус станции технического обслуживания на 800 грузовых автомобилей
Ст.инж.	Киреев		01.88	
Н.контр.	Толмачева		03.88	

Привязан:

Инв. №

Стадия	Лист	Листов
Р	41	

Производственные помещения

Фундамент под оборудование ФО1

ГИПРОПРОМСЕЛЬСТРОЙ г.Саратов

Нач.стд.ТХ | Инв. № подл. | Подп. и дата | Взам. инв. №

Копировал: Яковенко

Формат А2

Альбом II

Типовой проект 503-4-55.88

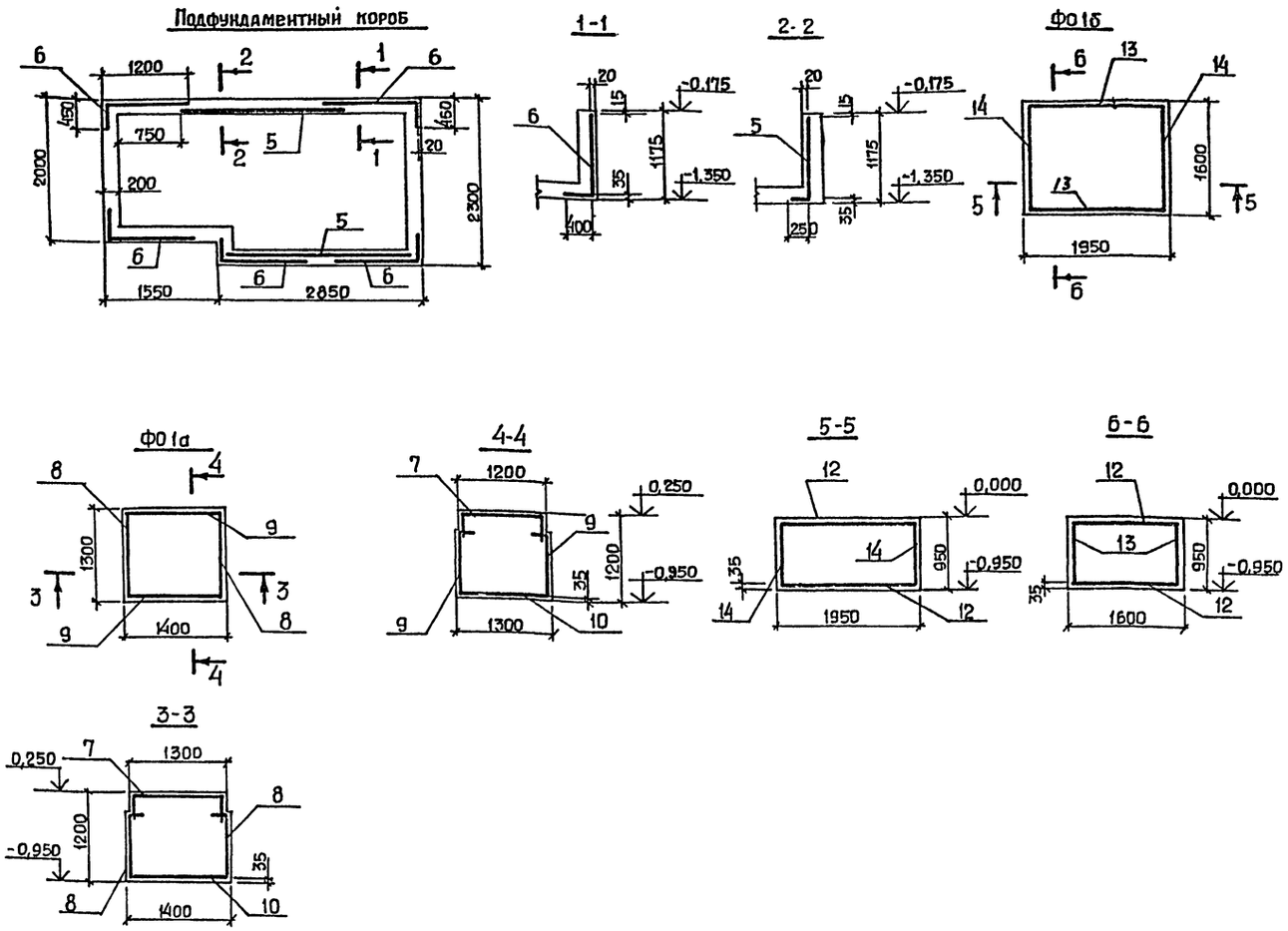

Спецификация на фундамент под оборудование Ф01

Формат	Зона	Поз.	Обозначение	Наименование	Кол.	Примечание
				Подфундаментный короб		
				Сборочные чертежи		
				Изделия арматурные		
		5	ТП КИ-11000-12	Сетка С12	2	
		6	-04	" С4	5	
		4	ГОСТ 8478-81	" С $\frac{5ВрI-100}{5ВрI-100}$-1040		13.10м
				Изделия закладные		
		2	1.400-15 вып. 1	МН 556		12.30м
				Материалы		
				Бетон класса В12.5		4,41м³
				Ф01а		
				Сборочные чертежи		
				Изделия арматурные		
		7	ТП КИ-11000-05	Сетка С5	1	
		8	-06	" С6	2	
		9	-07	" С7	2	
		10	-08	" С8	1	
				Изделия закладные		
		3	3.400-6/76	МИ4-46		5.40м
		11	ГОСТ 8732-78*	Труба dн60×3,5.ℓ=720	1	
				Материалы		
				Бетон класса В12.5		2,12м³
				Ф01б		
				Сборочные единицы		
				Изделия арматурные		
		12	ТП КИ-11000-09	Сетка С9	2	
		13	-10	" С10	2	
		14	-11	" С11	2	
				Изделия закладные		
		2	1.400-15 вып. 1	МН 556		7.10м
				Материалы		
				Бетон класса В12.5		2.96м³

Ведомость расхода стали на элемент, кг

Марка элемента	Изделия арматурные									Изделия закладные														Общий расход
	Арматура класса								Всего	Арматура класса						Прокат марки							Всего	
	А-I			А-III			Вр-I			А-I			А-III			ВСт3кп2								
	ГОСТ 5781-82*						ГОСТ 6727-80*			ГОСТ 5781-82*						ГОСТ 8509-86				ГОСТ 8732-78*				
	ф8		Итого	ф10		Итого	ф5		Итого	ф6		Итого	ф8		Итого	L50×5	L63×5		Итого	Тр60×3,5		Итого		
Подфундаментный короб	29.60		29.60	64.50		64,50	43,23		43,23	137,33	2,73		2,73	4.92		4.92	—	59,16		59,16	—		—	66,81	204.14
Ф01а	49.00		49.00	—		—	—		—	49,00	—		—	3,24		3,24	20,52	—		20,52	3,50		3,50	27,26	76.26
Ф01б	60.40		60.40	—		—	—		—	60,40	1,58		1.58	2,84		2,84	—	34,15		34,15	—		—	38,57	98.97

10027/2

ГИП	Евелев		03.88
Нач.отд.	Вильбертов		02.88
Гл.констр.	Чупахин		02.88
Рук.гр.	Оруджева		02.88
Ст.инж.	Киреев		02.88
Н.контр.	Толмачева		03.88

ТП - 503-4-55.88 КЖ

Производственный корпус станции технического обслуживания на 800 грузовых автомобилей

Производственные помещения

Стадия	Лист	Листов
Р	42	

Армирование подфундаментного короба, фундаментов Ф01а, Ф01б. Сечения 1-1÷6-6

ГИПРОПРОМСЕЛЬСТРОЙ г. Саратов

Привязан

Инв. №

Инв. № подл. | Подпись и дата | Взам. инв. №

Нач.отдела ТХ | Анисимов

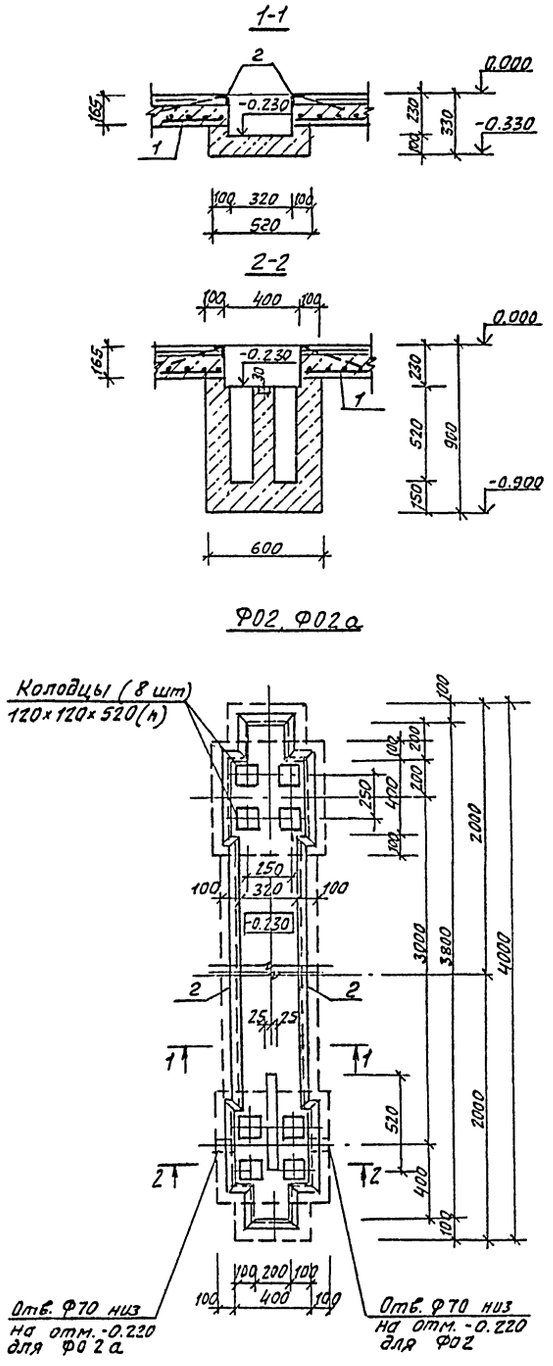

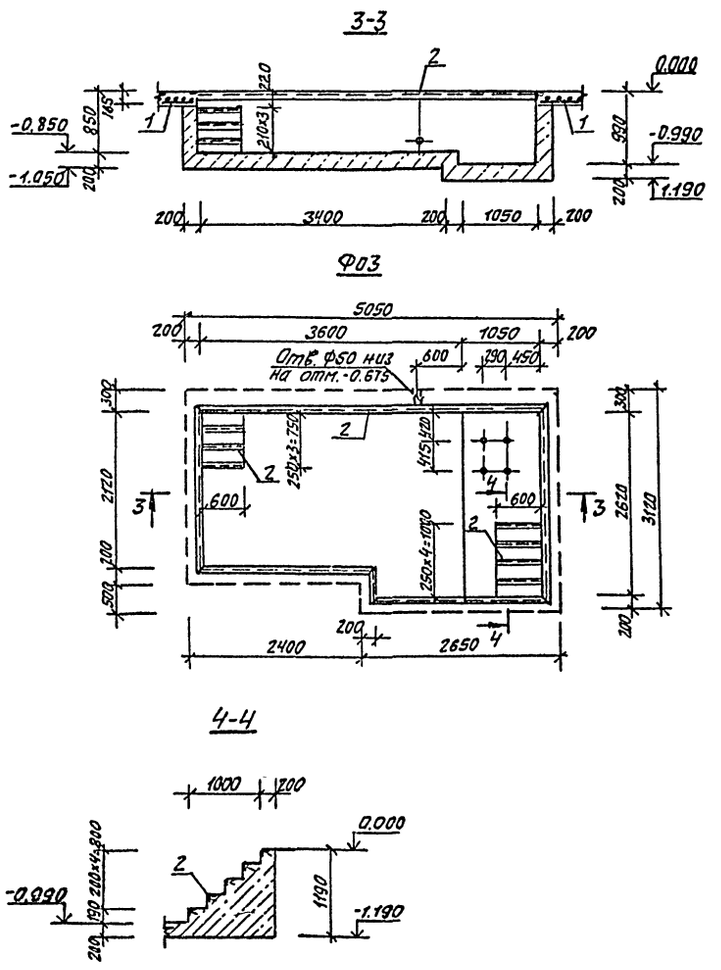

Спецификация элементов на фундаменты под оборудование Ф02, Ф02а, Ф03

Формат	Зона	Поз.	Обозначение	Наименование	Кол.	Примечание
				Ф02, Ф02а		
				Сборочные единицы		
				Изделия арматурные		
		1	ГОСТ 8478-81	Сетка С $\frac{5Вр1-100}{5Вр1-100}$ 1040		8.80м
				Изделия закладные		
		2	3.400-6/76	МИ4-46		9.30м
				Материалы		
				Бетон класса В12.5		0.90м³
				Ф03		
				Изделия арматурные		
		1	ГОСТ 8478-81	Сетка С $\frac{5Вр1-100}{5Вр1-100}$ 1040		15.80м
				Изделия закладные		
		2	3.400-6/76	МИ4-46		19.34м
				Материалы		
				Бетон класса В12.5		6.91м³

Ведомость расхода стали на элемент, кг

Марка элемента	Изделия арматурные				Изделия закладные							Общий расход
	Арматура класса Вр-I			Всего	Арматура класса А-III			Прокат марки ВСт3 кп2			Всего	
	ГОСТ 6727-80*				ГОСТ 5781-82*			ГОСТ 8509-86				
	Ф5	—	Итого		Ф8	—	Итого	L50×5	—	Итого		
Ф02, Ф02а	29.04	—	29.04	29.04	5.58	—	5.58	35.34	—	35.34	40.92	69.96
Ф03	52.40	—	52.40	52.40	11.60	—	11.60	73.49	—	73.49	85.09	137.49

Привязку фундаментов см. лист 10

10027/2

ГИП	Евелев		03.88	ТП 503-4-55.88 КЖ
Нач.отд.	Зильбертов		02.88	
Гл.констр.	Чупахин		02.88	
Рук.гр.	Оруджева		02.88	Производственный корпус станции технического обслуживания на 800 грузовых автомобилей
Ст.инж.	Киреев		01.88	
Н.контр.	Толмачева		03.88	Производственные помещения — Стадия Р, Лист 43, Листов
				Фундаменты под оборудование Ф02, Ф02а, Ф03 — ГИПРОПРОМСЕЛЬСТРОЙ г. Саратов

Привязан

Инв. N

Копировал: Леденев

Альбом II

Типовой проект 503-4-55.88

Инв. N подл. | Подпись и дата | Взам. инв. N | Инв. ота. ТХ | Инв. N

Типовой проект 503-4-55.88 Альбом II

1-1

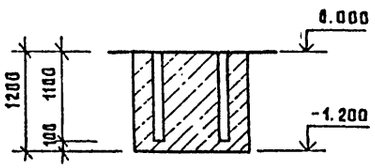

2-2

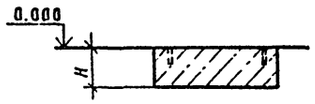

3-3

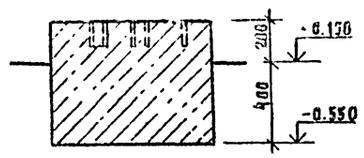

Ф04

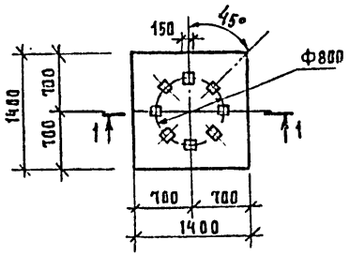

Ф05÷Ф07

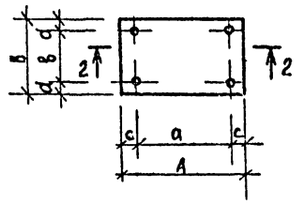

Ф08

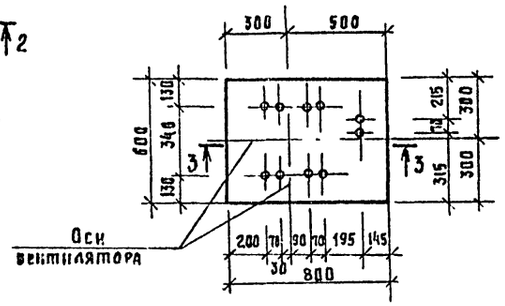

Ф09

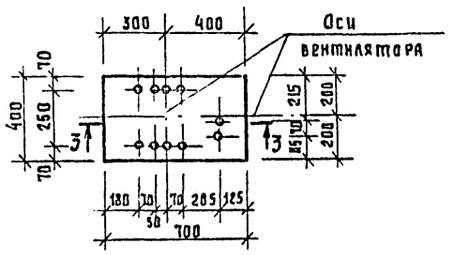

Спецификация на фундаменты под оборудование Ф04÷Ф09

Формат	Зона	Поз.	Обозначение	Наименование	Кол.	Примечание
				Ф04		
				Материалы		
				Бетон класса В12.5		2.35м³
				Ф05		
				Материалы		
				Бетон класса В12.5		0.64м³
				Ф06		
				Материалы		
				Бетон класса В12.5		0.50м³
				Ф07		
				Материалы		
				Бетон класса В12.5		0.65м³
				Ф08		
				Материалы		
				Бетон класса В12.5		0.29м³
				Ф09		
				Материалы		
				Бетон класса В12.5		0.17м³

Марка элемента	Размеры, мм						
	A	B	a	b	c	d	h
Ф05	1450	880	1150	580	150	150	500
Ф06	1180	850	880	550	150	150	500
Ф07	1580	1180	1080	880	150	150	400

Привязку фундаментов см. лист 10

10027/2

ГИП	Евлев		02.88
Нач. отд.	Зильбертов		02.88
Гл. констр.	Чупахин		02.88
Рук. гр.	Оруджева		02.88
Ст. инж.	Киреев		02.88
Н. контр.	Толмачева		02.88

ТП 503-4-55.88 КЖ

Производственный корпус станции технического обслуживания на 800 грузовых автомобилей

Производственные помещения

Стадия	Лист	Листов
Р	44	

Фундаменты под оборудование Ф04÷Ф09

ГИПРОПРОМСЕЛЬЭЛЕКТРОЙ г. Саратов

Привязан

Копировал: Савина

Формат А3

Инв. № подл. | Подпись и дата | Взам. инв. №

Типовой проект 503-4-55.88 Альбом II

Ведомость рабочих чертежей основного комплектакм

Лист	Наименование	Примечание
1	Общие данные	
2	Техническая спецификация металла	
3	Техническая спецификация металла на лестницы (начало)	
4	Техническая спецификация металла на лестницы (окончание)	
5	Ведомость элементов к схемам расположения лестниц Л1 ÷ Л3. Узел I	
6	Схемы расположения элементов лестниц Л1 ÷ Л3	
7	Схема расположения элементов подкрановых и монорельсового путей	

Ведомость металлоконструкций по видам профилей

Наименование конструкций по номенклатуре прейскуранта № 01-09	Позиции по прейскуранту №01-09	N п/п	Код конструкций	Масса конструкций, т: Всего стали повышенной и высокой прочности	По видам профилей стали: Балки и швеллеры	Крупносортная сталь	Среднесортная сталь	Мелкосортная сталь	Толстолистовая сталь	Универсальная сталь	Тонколистовая сталь	Гнутые и гнутосварные	Трубы	Прочие	Всего	Количество, шт	Серия типовых конструкций
1	2	3	4	5	6	7	8	9	10	11	12	13	14	15	16	17	18
Типовые конструкции каркасов зданий:																	
Лестницы, площадки, стремянки, ограждения		1	526240	—	0,07	0.13	—	0,04	0.08	—	—	0,57	—	0,19	1,09		1.450.3-3.8.1
Нетиповые конструкции каркасов зданий:																	
Подкрановые пути		2	526121	—	8,65	0,02	—	—	3,80	—	—	—	—	—	12,60		
Монорельс		3	526235	—	0,67	0,02	—	—	0,06	—	—	—	—	—	0,76		
Итого		4		—	9,39	0,17	—	0,04	3,94	—	—	0,57	—	0,19	14,45		
Итого стали, приведенной к стали с пределом текучести 225 МПа (23 кгс/мм²)		5		—	9,39	0,17	—	0,04	3,94	—	—	0,65		0,19	14,52		

В графе 16 масса конструкций дана с учетом массы наплавленного металла в размере 1% массы профилей и уточнения массы конструкций в деталировочных чертежах (КМД) в размере 3% массы профилей, в графах 5÷15 - только с учетом уточнения массы конструкций в деталировочных чертежах.

Ведомость ссылочных и прилагаемых документов

Обозначение	Наименование	Примечание
	Ссылочные документы	
1.426. 2-3, вып.2	Стальные подкрановые балки	
1.450. 3-3, вып. 0,1, часть 1,2	Стальные лестницы, площадки, стремянки и ограждения	
1.465.1-13, вып.0	Плиты железобетонные типа П размером 3×18м для малоуклонных покрытий одноэтажных зданий промышленных предприятий	
2.440-1, вып. 1,6	Узлы стальных конструкций производственных зданий	

Общие указания

1. Рабочая документация разработана для следующих климатических условий:
   а) расчетная зимняя температура наружного воздуха tн=-30°С, что условно соответствует средней температуре наиболее холодной пятидневки обеспеченностью 0,92;
   б) сейсмичность района - не выше 6 баллов.
2. Металлические конструкции запроектированы на основании требований СНиП II-23-81 „Стальные конструкции. Нормы проектирования."
3. Нагрузки приведены на листах схем расположения элементов конструкций.
4. Изготовление и монтаж стальных конструкций производить в соответствии с требованиями СНиП III-18-75 „Металлические конструкции. Правила производства и приемки работ", а также требований к изготовлению и монтажу конструкций, изложенных в пояснительных записках соответствующих серий.
5. При ручной сварке применять электроды типа Э-42, которые должны удовлетворять требованиям ГОСТ 9467-75.
6. Металлические конструкции наружных лестниц окрашиваются атмосферостойкими эмалями ХВ-110 (ГОСТ 18374-79*) в два слоя толщиной 40мкм по грунтовке АК-070. Остальные металлические конструкции, за исключением ездовой поверхности подкрановых путей, окрашиваются 2 слоями эмали ПФ115 (ГОСТ 6465-76*) по грунтовке ГФ-021 (ГОСТ 25129-82) или любым другим лакокрасочным покрытием группы I п.

Типовой проект разработан в соответствии с действующими нормами и правилами и предусматривает мероприятия, обеспечивающие взрывную, взрывопожарную и пожарную безопасность при эксплуатации здания.

Главный инженер проекта [подпись] /Евелев/

Гл. спец. | Тех отдела | Лубровский | Дуд | 03.88

Инв. № подл. | Подпись и дата | Взам. инв. №

10027/2

Инв. №				Привязан
ГИП	Евелев	[подпись]	03.88	
Нач. отд.	Зильбертов	[подпись]	03.88	ТП 503-4-55.88 КМ
Гл. констр.	Чупахин	[подпись]	02.88	
Рук. груп.	Оруджева	[подпись]	02.88	Производственный корпус станции технического обслуживания на 800 грузовых автомобилей
Инж.	Виноградова	[подпись]	02.88	
				Производственные помещения — Стадия: Р; Лист: 1; Листов: 7
Н. контр.	Толмачева	[подпись]	03.88	Общие данные — Гипропромсельстрой г. Саратов

Копировал: Неемеянова, [подпись]

Формат А2

Альбом II

Типовой проект 503-4-55.88

Вид, профиля и ГОСТ, ТУ	Марка металла и ГОСТ	Обозначение и размер профиля, мм	№№ пп	Код: Марки металла	Код: Вида профиля	Код: Размера профиля	Количество, шт.	Длина, мм	Масса металла по элементам конструкций, т: Подкрановые пути (Код элемента конструкций 526121)	Монорельс (526235)								Общая масса, т	Площадь поверхности, м²	Масса потребности в металле по кварталам (заполняется заказчиком), т: I	II	III	IV	Заполняется ВЦ
1	2	3	4	5	6	7	8	9	526121	526235														
Балки двутавровые	Вст3Гпс5	I24М	1						7,97									7,97	191,3					
ГОСТ 19425-74*	ГОСТ 380-71*																							
Всего профиля			2	1236	5391				7,97									7,97	191,3					
Балки двутавровые	Вст3Гпс5-1	I 18	3	1236					0,44									0,44	17,2					
ГОСТ 8239-72*	ТУ14-1-3023-80																							
	Вст3Гпс5-2	I 18	4	1236						0,14								0,14	5,5					
	ТУ14-1-3023-80																							
Всего профиля			5						0,44	0,14								0.58	22.7					
Двутавры стальные	Вст3Гпс5-1	I 26Б1	6	1236						0,51								0.51	18.3					
горячекатаные с па-	ТУ14-1-3023-80																							
раллельными грани-																								
ми полок ГОСТ 26020-83																								
Всего профиля			7		2451					0,51								0.51	18,3					
Сталь угловая	Вст3пс6-1	∠100×100×7-В	8	1230					0,02	0,02								0,04	1,5					
равнополочная	ТУ14-1-3023-80																							
ГОСТ 8509-86																								
Всего профиля			9		2111				0,02	0,02								0,04	1.5					
Сталь листовая	Вст3Гпс5-1	Б-ПН-6	10						0,08									0,08	3,4					
горячекатаная	ТУ 14-1-3023-80	Б-ПН-8	11						0,58									0,58	18,6					
ГОСТ 19903-74*		Б-ПН-10	12						0,51	0,06								0,57	14,7					
		Б-ПН-12	13						1.43									1,43	30,8					
		ПН-14	14						1,09									1.09	20,1					
	Итого		15	1236					3,69	0,06								3,75	87,6					
Всего профиля			16		7111				3.69	0,06								3,75	87,6					
Итого масса металла			17						12,12	0,73								12, 85	321,4					
лестницы	листы 3,4		18															1,05						
Всего масса металла			19															13,90						
в том числе по	Вст3Гпс5		20						7,97	—								7,97						
маркам	Вст3Гпс5-1		21						4,13	0,57								4,70						
	Вст3Гпс5-2		22						—	0,14								0,14						
	Вст3пс6-1		23						0,02	0,02								0,04						
Масса поставки		I																						
элементов по квар-		II																						
талам, т (заполня-		III																						
ется заказчиком)		IV																						

Инв.№ подл. | Подпись и дата | Взам. инв.№

10027/2

ГИП	Евлаев		03.88
Нач.отд.	Зильбертов		12.87
Гл.констр.	Чупахин		12.87
Рук.гр.	Орданеева		02.88
Инж.	Виноградова		02.88

ТП 503-4-55.88 КМ

Производственный корпус станции технического обслуживания на 800 грузовых автомобилей

Производственные помещения

Техническая спецификация металла

Стадия	Лист	Листов
Р	2	

Гипропромсельстрой г. Саратов

Привязан:

Инв.№

Н.контр. Толмачева 03.88

Копировал: Неверова

Формат А3

Альбом II

Типовой проект 503-4-55.88

Вид профиля и ГОСТ, ТУ	Марка металла и ГОСТ	Обозначение и размер профиля, мм	№№ пп	Код марки металла	Код вида профиля	Код размера профиля	Количество, шт.	Длина, мм	Масса металла по элементам конструкций, т: Лестницы (526242)	Площадки (526243)	Ограждения (526244)	Дополнит. и монтажн. элементы (526240)	Связи (526240)	Общая масса, т	Площадь поверхности, м²	Масса потребности в металле по кварталам (заполняется заказчиком), т: I	II	III	IV	Заполняется ВЦ
1	2	3	4	5	6	7	8	9	526242	526243	526244	526240	526240							
Швеллеры горяче-	Вст3 кп2																			
катаные ГОСТ 8240-72*	ГОСТ 380-71*	[14	1	1124								0,07							
Всего профиля			2		2600							0,07		0,07	2,91					
Сталь прокатная	Вст3 кп2	L 25х25х3-В	3								0,01			0,01	0,87					
угловая	ГОСТ 380-71*	L 50х50х5-В	4									0,01	0,02	0,03	1,56					
равнополочная		L 56х56х5-В	5									0,01		0,01	0,52					
ГОСТ 8509-86		L 63х63х5-В	6									0,03		0,03	1,56					
	Итого		7	1124							0,01	0,05	0,02	0,08	4,51					
	Вст3пс6 ГОСТ 380-71*	L 75х75х6 -В	8						0,01	0,02				0,03	1,32					
	Итого		9	1230					0,01	0,02				0,03	1,32					
	Вст3пс6-1																			
	ТУ14-1-3023-80	L 90х90х6 -В	10									0,03		0,03	1,32					
	Итого		11	1230								0,03		0,03	1,32					
Всего профиля			12		2111				0,01	0,02	0,01	0,08	0,02	0,14	7,15					
Швеллеры стальные	Вст3 кп2	[160х50х4	13							0,05				0,05	3,20					
гнутые равнополоч-	ГОСТ 380-71*	[180х50х4	14						0,21					0,21	13,42					
ные ГОСТ 8278-83	Итого		15	1124					0,21	0,05				0,26	16,62					
Всего профиля			16		7300				0,21	0,05				0,26	16,62					
Швеллеры стальные	Вст3 кп2	[50х40х12х3,5	17								0,12	0,01		0,13	13,30					
гнутые неравнополоч-	ГОСТ 380-71*																			
ные ГОСТ 8281-80*	Итого		18	1124							0,12	0,01		0,13	13,30					
Всего профиля			19		7520						0,12	0,01		0,13	13,30					
Уголки стальные	Вст3 кп2																			
гнутые равнополоч-	ГОСТ 380-71*	L 80х80х5	20										0,09	0,09	4,60					
ные ГОСТ 19771-74*	Итого		21	1124									0,09	0,09	4,60					
Всего профиля			22		7511								0,09	0,09	4,60					
Уголки стальные	Вст3 кп2																			
гнутые неравнопо-	ГОСТ 380-71*	L 32х25х2,5	23							0,01				0,01	1,02					
лочные ГОСТ 19772-74*	Итого		24	1124						0,01				0,01	1,02					
Всего профиля			25		7520					0,01				0,01	1,02					
Сталь горячекатана-																				
ная круглая	Вст3 кп2	Круг. В-18	26										0,03	0,03	0,86					
ГОСТ 2590-71*	ГОСТ 380-71*																			
	Итого		27	1124									0,03	0,03	0,86					
Всего профиля			28		1111								0,03	0,03	0,86					

Инв. № подл. | Подпись и дата | Взам. инв. №

10027/2

ГИП	Евелев		03.88
Нач. отд.	Зильбертов		12.87
Гл. констр.	Чупахин		12.87
Рук. гр.	Прудчева		12.87
Инж.	Виноградова		12.87
Н. контр.	Толмачева		12.87

ТП 503-4-55.88 КМ

Производственный корпус станции технического обслуживания на 800 грузовых автомобилей

Производственные помещения

Стадия	Лист	Листов
Р	3	

Техническая спецификация металла на лестницы (начало)

ГИПРОПРОМСЕЛЬСТРОЙ г. Саратов

Привязан

Инв. №

Альбом II

Вид профиля и ГОСТ, ТУ	Марка металла и ГОСТ	Обозначение и размер профиля, мм	NN пп	Код			Количество, шт	Длина, мм	Масса металла по элементам конструкций, т									Общая масса, т	Площадь поверхности, м²	Масса потребности в металле по кварталам (заполняется заказчиком), т				Заполняется ВЦ
				Марки металла	Вида профиля	Размера профиля			Лестницы	Площадки	Ограждения	Анкерные и монтажные элементы	Стремянки							I	II	III	IV	
									Код элемента конструкций														
1	2	3	4	5	6	7	8	9	526242	525243	526244	526240	526240										
Сталь листовая	Вст 3 кп 2	Б - ПН - У	29						0.01	0.01								0.02	1.28				
горячекатаная	ГОСТ 380-71*	Б - ПН - Б	30						0.01									0.01	0.43				
ГОСТ 19903-74*		Б - ПН - В	31									0.03						0.03	0.96				
	Итого		32	1124					0.02	0.01		0.03						0.06	2.67				
Всего профиля			33		7111				0.02	0.01		0.03						0.06	2.67				
Сталь листовая	Вст 3 кп 2																						
холоднокатаная	ГОСТ 380-71*	Б - ПН - Б	34										0.01					0.01	0.43				
ГОСТ 19904-74*	Итого		35	1124									0.01					0.01	0.43				
Всего профиля			36		7112								0.01					0.01	0.43				
Профиль гнутый	Вст 3 кп 2																						
ЧМТУ 2-130-70	ГОСТ 380-71*	60×30×25×3	37								0.06							0.06	5.10				
	Итого		38	1124							0.06							0.06	5.10				
Всего профиля			39		7600						0.06							0.06	5.10				
Сталь листовая																							
рифленая	Вст 3 кп 2																						
ромбическая	ГОСТ 380-71*	О - ПН - У	40									0.01						0.01	0.64				
ГОСТ 8568-77*	Итого		41	1124								0.01						0.01	0.64				
Всего профиля			42		7131							0.01						0.01	0.64				
Ступень и настил	Вст 3 кп	Ступень СР2	43						0.14									0.14	—				
решетчатый	ГОСТ 380-71*	элементы																					
сварной		решетчатого																					
ТУ 36-20УУ-77		настила																					
		РН6	44							0.02								0.02	—				
		РН11	45							0.02								0.02	—				
	Итого		46	1123					0.14	0.04								0.18	—				
Всего профиля			47						0.14	0.04								0.18	—				
Всего масса металла			48						0.38	0.13	0.19	0.20	0.15					1.05	55.30				
В том числе по	Вст 3 кп 2		49	1124					0.23	0.07	0.19	0.17	0.15					0.81					
маркам	Вст 3 кп		50	1123					0.14	0.04	—	—	—					0.18					
	Вст 3 пс 6-1		51	1230					—	—	—	0.03	—					0.03					
	Вст 3 пс 6		52	1230					0.01	0.02	—	—	—					0.03					
Масса поставки	I																						
элементов по кварта-	II																						
лам, т (заполняется	III																						
заказчиком)	IV																						

Типовой проект 503-4-55.88

Инв. № подл. | Подпись и дата | Взам. инв. №

10027/2

ГИП	Евлев		03.88	ТП 503-4-55.88 КМ
Нач. отд.	Зильбертов		02.88	
Гл. констр.	Чупахин		02.88	Производственный корпус станции технического обслуживания на 800 грузовых автомобилей
Рук. гр.	Прудчева		02.88	
Инж.	Виноградова		02.88	Производственные помещения

Стадия	Лист	Листов
Р	4	

Привязан:

Инв. №

Н. контр. Толмачева 03.88

Техническая спецификация металла на лестницы (окончание)

ГИПРОПРОМСЕЛЬСТРОЙ г. Саратов

Альбом II

503-4-55.88

Типовой проект

Ведомость элементов к схемам расположения лестниц Л1÷Л3

Марка	Сечение: Эскиз	Поз.	Состав	Опорные усилия: M кНм(тсм)	N кН(тс)	Q кН(тс)	Группа констр.	Марка матер.	Примечание
				Лестница Л1					
				Лестница Л2					
ЛМ1	1.450.3-3, вып. 1, часть 1			МЛХРБ 45-36.8					2 шт. 1)
П1	1.450.3-3, вып. 1, часть 2			ПМХРБ-18.10					2 шт.
ОГЛ1	1.450.3-3, вып. 1, часть 2			ОГлМЛХЭБ45-12.36					2 шт.
ОГЛ2	1.450.3-3, вып. 1, часть 2			ОГлМЛХЭБ45-12.36					2 шт.
ОГЛ1	1.450.3-3, вып. 1, часть 2			ОГЛМХЭБ-12.18					2 шт.
ОГЛ2	1.450.3-3, вып. 1, часть 2			ОГЛМХЭБ-12.12					2 шт.
	Дополнительные		элементы						
ДХ4	1.450.3-3, вып. 1, часть 2			ДХ4					4 шт.
ДХ8	1.450.3-3, вып. 1, часть 2			ДХ8					2 шт.
ДХ9	1.450.3-3, вып. 1, часть 2			ДХ9					2 шт.
а	L		L50×50×5	конструктивно			4	Вст3кп2	
б	Г		С14	—	17.6(1.8)	12.7(1.3)		Вст3кп2	
в	L		L63×63×5	—	24.8(2.5)	—		Вст3кп2	
г	L		L90×90×6	конструктивно				Вст3пс6-1	
д	—		Рифл. сталь δ=4	конструктивно				Вст3кп2	
	—		δ=8	конструктивно				Вст3кп2	

Привязан

Инв. № подл. | Подпись и дата | Взам. инв. №

Проволнение

Марка	Сечение: Эскиз	Поз.	Состав	Опорные усилия: M кНм(тсм)	N кН(тс)	Q кН(тс)	Группа констр.	Марка матер.	Примечание
				Лестница Л3					
С1	1.450.3-3, вып. 1, часть 2			СХ-34					1 шт. 2)
С2 3)	1.450.3-3, вып. 1, часть 2			СХ-22					1 шт. 2)
а	L		L50×50×5	конструктивно			4	Вст3кп2	
е	ГНL		L80×80×5	конструктивно				Вст3кп2	
ж	•		В-18	конструктивно				Вст3кп2	

Примечания

1) В графе „Примечание" приведено общее количество элементов лестниц Л1, Л2 по схемам расположения.

2) Стремянки С1, С2 выполнить шириной 700 мм.

3) Стремянку С2 (СХ-22) обрезать в нижней части на 700 мм и приварить опорные плиты 6×100×100 В ст 3 КП2 ГОСТ 19904-74*.

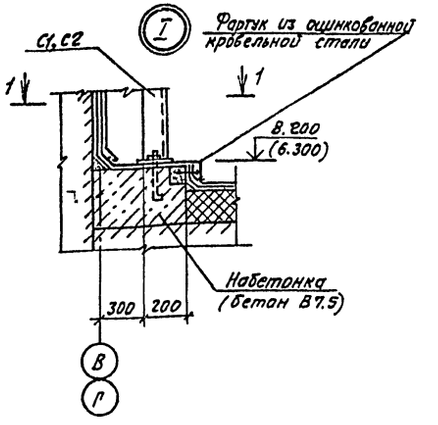

1-1

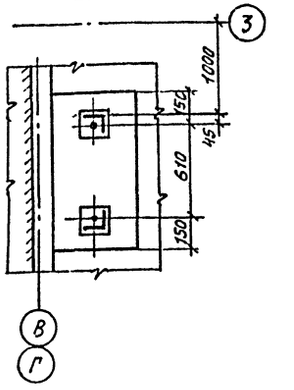

10027/2

ГИП	Евелев		03.88	ТП 503-4-55.88	КМ
Нач. отд.	Зильбертов		12.87		
Гл. констр.	Чупахин		12.87		
Рук. гр.	Орудзева		02.88	Производственный корпус станции технического обслуживания на 300 грузовых автомобилей	
Инж.	Виноградова		02.88		
				Производственные помещения	Стадия: Р; Лист: 5; Листов:
Н. контр.	Толмачева		03.88	Ведомость элементов к схемам расположения лестниц Л1÷Л3. Узел I	ГИПРОПРОМСЕЛЬСТРОЙ г. Саратов

Копировал: Леденева Формат А2

Схема расположения элементов лестницы Л1

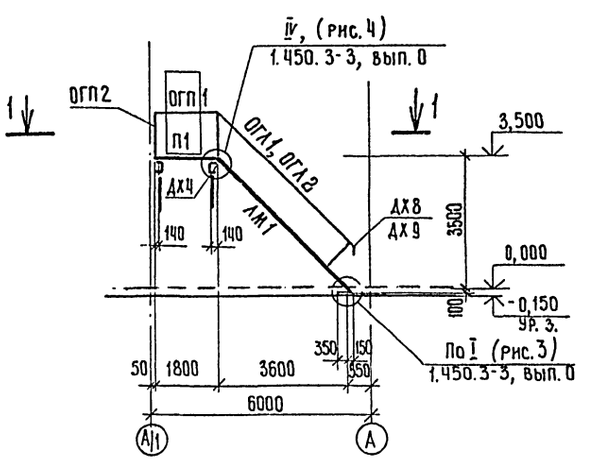

Схема расположения элементов лестницы Л2

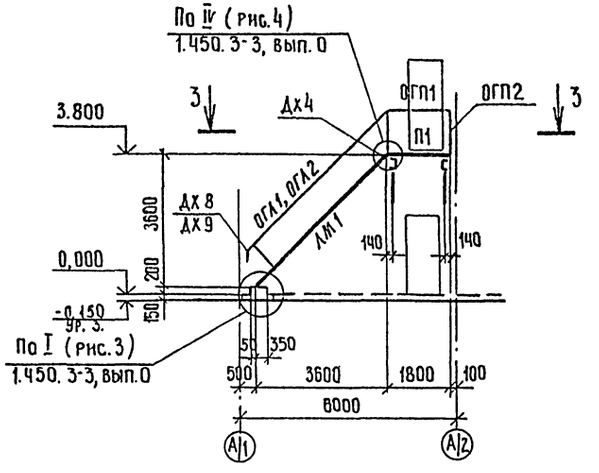

Схема расположения элементов лестницы Л3

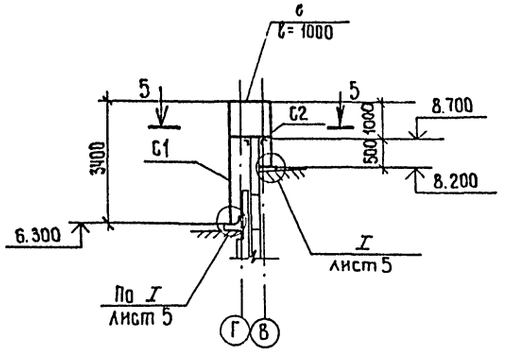

1-1

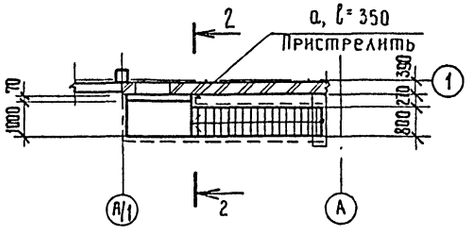

3-3

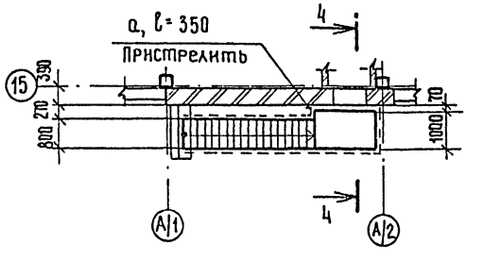

5-5

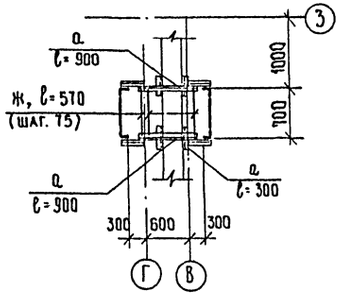

2-2

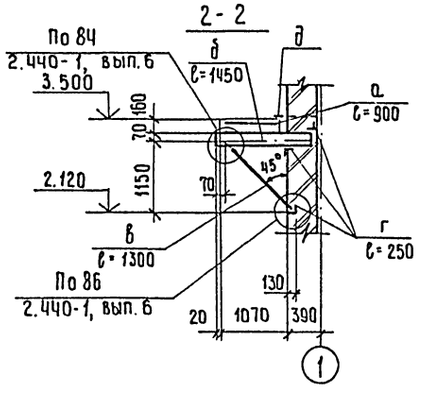

4-4

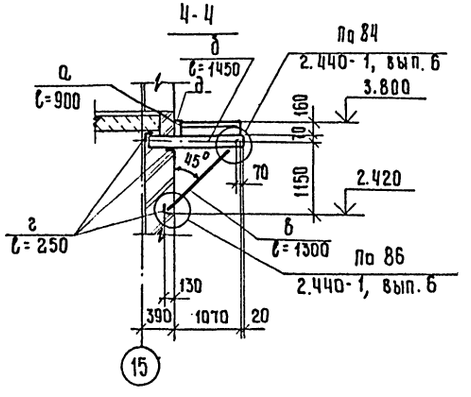

1. Конструкции лестничных маршей и площадок рассчитаны на действие нормативной временной нагрузки 3,92 кПа (400 кгс/м²).
2. Сечения 2-2 и 4-4 выполнять согласно рис. 10 серии 1.450.3-3, вып. 0.
3. Узлы крепления ограждений к площадкам см рис. 8 серии 1.450.3-3, вып. 0.
4. Монтажные болты – М12.

10027/2

ГИП	Евелев		12.88	ТП 503-4-55.88 КМ		
Нач. отд	Зильберглов		12.88			
Гл. констр.	Чупахин		12.88			
Рук. гр.	Оруджева		12.88	Производственный корпус станции технического обслуживания на 800 грузовых автомобилей		
Инж.	Виноградова		12.88	Производственные помещения	Стадия: Р	Лист: 6	Листов:
Н. контр.	Толмачева		12.88	Схемы расположения элементов лестниц Л1 ÷ Л3	ГИПРОПРОМСЕЛЬСТРОЙ г. Саратов	

Привязан

Инв. №

Копировал: Ильичева Формат А2

Инв. № подл. | Подпись и дата | Взам. инв. №

Альбом II

Типовой проект 503-4-55.88

Ведомость элементов

Марка	Сечение Эскиз	Поз.	Состав	Опорные усилия M кНм(тсм)	N кН(тс)	Q кН(тс)	Группа констр.	Марка металла	Примечание
М1	I		I24М	–	52(5,2)	–	1	ВСт3ГпсБ	ГОСТ 380-71*
М2	I		I 18	–	19(1,9)	–	1	ВСт3ГпсБ-1	ТУ14-1-3023-80
М3	I		I 18	–	17(1,7)	–	1	ВСт3ГпсБ-2	ТУ14-1-3023-80
Б1	I		I 26Б1				1	ВСт3ГпсБ-1	ТУ14-1-3023-80
У	∠		∠100х7	конструктивно			Ч	ВСт3ПсБ-1	ТУ14-1-3023-80
1	∠		∠100х7	конструктивно			Ч	ВСт3ПсБ-1	ТУ14-1-3023-80

Грузоподъёмность	Толщина планки Sпл 1 (мм)	Толщина планки Sпл 2 (мм)	Толщина стенки Sст (мм)	Диаметр болта (мм)	Номер схемы крановой нагрузки по 1.426.2-3
Q = 2т (М1)	14	12	8	16	23
Q = 1т (М2)	10	10	6	16	11
Q = 1т (М3)	10	—	—	12	—

1. Монтаж и изготовление конструкций подкрановых путей производить в соответствии с требованиями, приведенными в пояснительной записке серии 1.426.2-3 вып. 2 и 1.465.1-13 вып. 0
2. Фасонки выполнять из стали ВСт3 Гпс5-1 ТУ14-1-3023-80

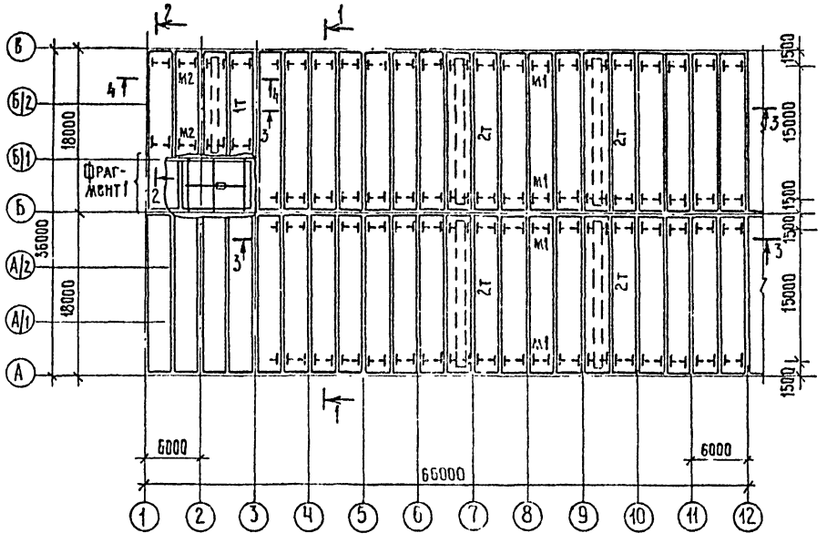

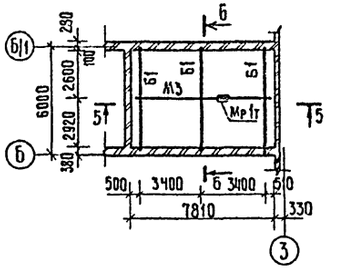

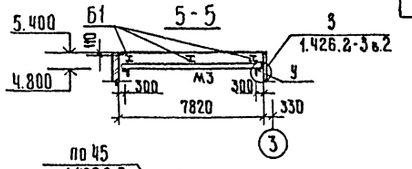

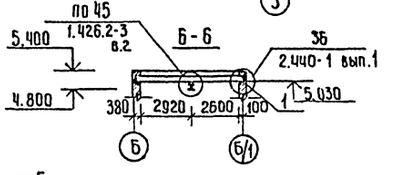

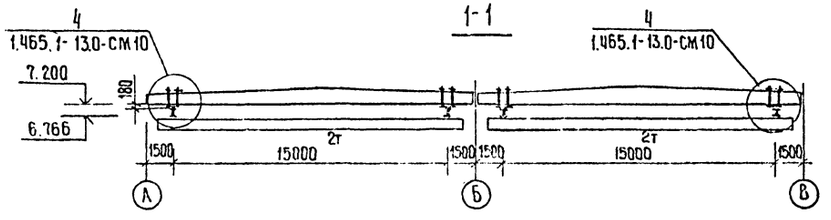

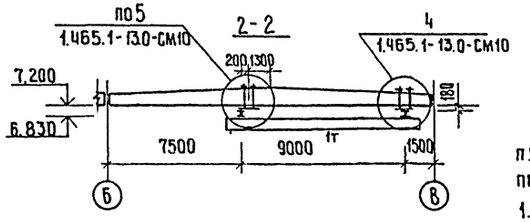

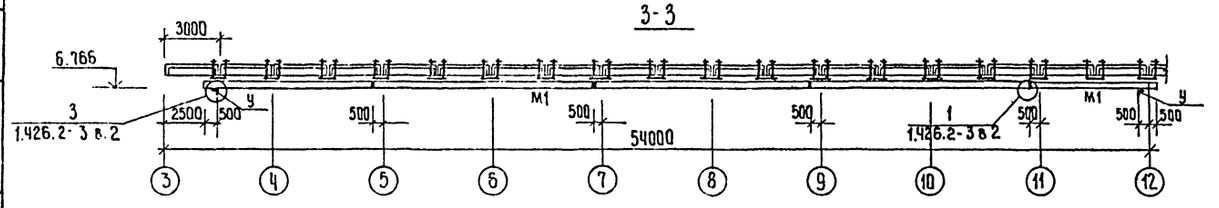

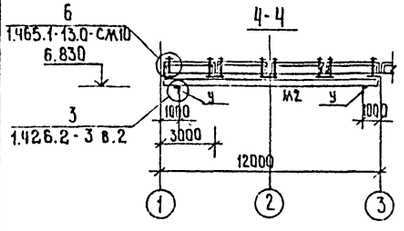

ГИП	Евелев		03.89	ТП 503-4-55.88 КМ	
Нач. отд.	Эльбертов		12.87		
Гл. констр.	Чупахин		12.86	Производственный корпус станции технического обслуживания на 800 грузовых автомобилей	
Рук. гр.	Оруджева		07.87		
Вед. инж.	Попова		01.88	Производственные помещения	Стадия: Р; Лист: 7; Листов:
Н. контр.	Голмачева		03.88	Схема расположения элементов подкрановых и монорельсового путей	ГИПРОПРОМСЕЛЬСТРОЙ г. Саратов

Привязан

Инв. №

Копировал: Ильичева

Формат А2

100271/2

Отпечатано
в Новосибирском филиале ЦИТП
630006, г.Новосибирск, ул.Лазарева 33/1
Выдано в печать 21.09 1989 г.
Заказ Т-3258 Тираж 60

Зак.880 Тир.3000 Нф ЦИТП 1989г.

gost.e-ecolog.ru