ТИПОВОЙ ПРОЕКТ
503-2-14.86

ФИЛИАЛ АВТОТРАНСПОРТНОГО ПРЕДПРИЯТИЯ НА 17 АВТОБУСОВ С ЗАКРЫТОЙ СТОЯНКОЙ ДЛЯ СЕЛЬСКОЙ МЕСТНОСТИ

АЛЬБОМ V

ЗАДАНИЕ ЗАВОДУ-ИЗГОТОВИТЕЛЮ НА ЭЛЕКТРООБОРУДОВАНИЕ И АВТОМАТИЗАЦИЮ САНИТАРНО-ТЕХНИЧЕСКИХ СИСТЕМ

				Привязан:
Инв.№				

gost.e-ecolog.ru

Отпечатано
в Новосибирском филиале ЦИТП
630064 г. Новосибирск пр. Карла Маркса 1
Выдано в печать 17.11.87 г.
Заказ 1-2511 Тираж 600

ТИПОВОЙ ПРОЕКТ
503-2-14.86

ФИЛИАЛ АВТОТРАНСПОРТНОГО ПРЕДПРИЯТИЯ НА 12 АВТОБУСОВ С ЗАКРЫТОЙ СТОЯНКОЙ ДЛЯ СЕЛЬСКОЙ МЕСТНОСТИ

АЛЬБОМ V

ЗАДАНИЕ ЗАВОДУ-ИЗГОТОВИТЕЛЮ НА ЭЛЕКТРООБОРУДОВАНИЕ И АВТОМАТИЗАЦИЮ САНИТАРНО-ТЕХНИЧЕСКИХ СИСТЕМ

РАЗРАБОТАН НОВОСИБИРСКИМ ФИЛИАЛОМ ИНСТИТУТА „ГИПРОАВТОТРАНС"

ГЛАВНЫЙ ИНЖЕНЕР ФИЛИАЛА Я.И.ВИЛЬБЕРГЕР

ГЛАВНЫЙ ИНЖЕНЕР ПРОЕКТА Ю.В.НИКИТИН

УТВЕРЖДЕН МИНАВТОТРАНСОМ РСФСР 05.02.86
ПРОТОКОЛ N 3
ВВЕДЕН В ДЕЙСТВИЕ

				Привязан
Инв.N:				

Альбом V

Типовой проект 503

Начало

Наименование	Марка листа	№ страницы
Содержание альбома	1	2
Перечень комплектных устройств	АСС1, ЭМ1-1	3
Шкаф учета электроэнергии. Технические	ЭМ1-1	4
данные аппаратов (на 2х листах)	ЭМ1-2	5
Шкаф учета электроэнергии. Чертеж		
общего вида	ЭМ1-3	
Шкаф учета электроэнергии. Схема		
электрическая соединений	ЭМ1-4	6
Приточная система П1. Щит управления	АСС1-	7
Технические данные аппаратов (на 2х листах)	2	
Приточная система П1. Щит управления	АСС1-	8
Чертеж общего вида	3	
Приточная система П1. Щит управления	АСС1-	9

Окончание

Наименование	Марка листа	№ страницы
Схема электрическая соединений (на 2х листах)	4	
Приточная система П1. Щит управления	АСС1-	10
Таблица перечня надписей (на 2х листах)	5	
Приточная система П2. Щит управления	АСС1-	11
Технические данные аппаратов (на 2х листах)	6	12
Приточная система П2. Щит управления.	АСС1-	
Чертеж общего вида	7	13
Приточная система П2. Щит управления	АСС1-	
Схема электрическая соединений (на 2х листах)	8	14
Приточная система П2. Щит управления	АСС1-	
Таблица перечня надписей	9	16

Инв. № подл. | Подпись и дата | Взам. инв. №

Инв. №

ГИП	Никитин	
Нач. отд.	Архипов	
Рук. гр.	Смирнова	
Ст. инж.	Коновалова	
Н. контр.	Комиссаров	

Привязан

503-2-14.86

Филиал автотранспортного предприятия на 17 автобусов с закрытой стоянкой в сельской местности

Здание филиала

Стадия	Лист	Листов
РП	1	1

Содержание альбома

ГИПРОАВТОТРАНС
Новосибирский филиал

Копировал: Сунтеева

Формат А3

Альбом V

Типовой проект 503

Наименование	Кол. НКУ	Кол. приведенных панелей	Обозначение таблицы аппаратов	Примечание
1. Щит управления приточной системой П1, П2.	2	2	АСС1-2, АСС1-6	
2. Шкаф учета электроэнергии	1	1	ЭМ1-2	

Инв. № подл. | Подпись и дата | Взам. инв. №

ГИП	Никитин		503-2-14.86 —АСС1, ЭМ1
Нач. отд.	Архипов		Филиал автотранспортного предприятия на 170 автобусов с закрытой стоянкой для сельхозмашин.
Рук. гр.	Смирнова		Здание филиала
Ст. инж.	Коновалова		Стадия: РП; Лист: 1; Листов:
			Перечень комплектных устройств.
			ГИПРОАВТОТРАНС Новосибирский филиал

Наименование	Кол. НКУ	Кол. приведенных панелей	Обозначение таблицы аппаратов	Примечание

503-2-14.86 Лист

Копировал: Сунтеева формата А

Альбом V

Типовой проект 503

Формат	Зона	Позиция	Обозначение	Наименование	Количество	Примечание
				Документация		
А3			503-2-4 ЭМ1-3	Чертеж общего вида	01	
А3			503-2-4 ЭМ1-4	Схема электрическая соединений	01	
				Сборочные единицы		
				Н1 01		
		01		Выключатель АЕ-2056М-100У3 Jр 100А	01	QF
		02		Счетчик активной энергии СА4У-11672 ПУ. V ~ 380В. 5А	01	PI
		03		Трансформатор тока ТК-40У3.100/5А	03	ТА1.ТА2. ТА3

ГИП	Никитин		503-2-14.86 -ЭМ1
Нач.отд.	Архипов		Филиал автотранспортного предприятия на 17 автобусов с закрытой стоянкой для сельской местности.
Рук.гр.	Смирнова		
Ст.инж.	Коновалова		Здание филиала
			Шкаф учета электроэнергии. Технические данные аппаратов.

Стадия	Лист	Листов
РП	2-1	

ГИПРОАВТОТРАНС
Новосибирский филиал

Инв. № подл. | Подпись и дата | Взам. инв. №

4

Формат	Зона	Позиция	Обозначение	Наименование	Количество	Примечание
				Зажим наборный 3Н24 на ток 100А	04	X

503-2-14.86 -ЭМ1

Лист 2-2

Копировал: Сунтеева

Формат А3

Альбом V

Типовой проект 503

Инв. № подл. | Подпись и дата | Взам. инв. №

Вид спереди
Дверь не показана

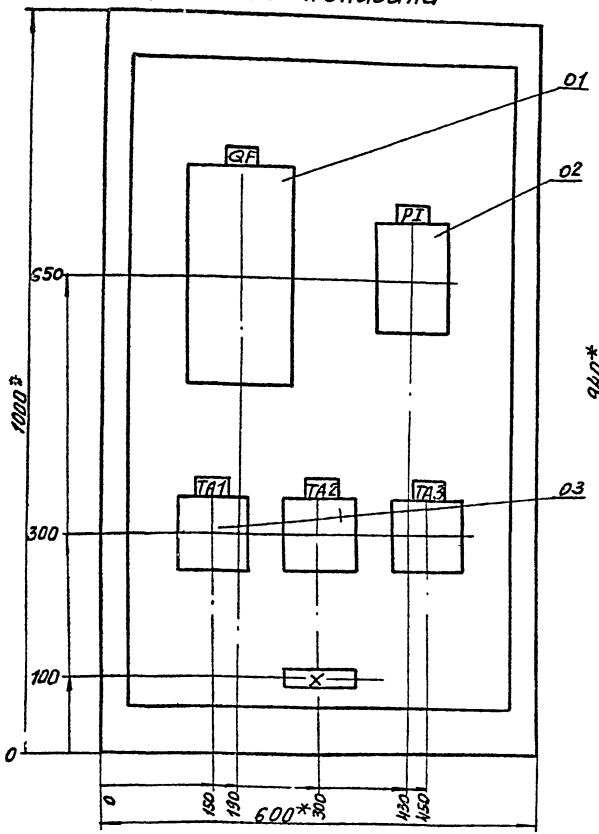

Дверь ящика
Вид спереди

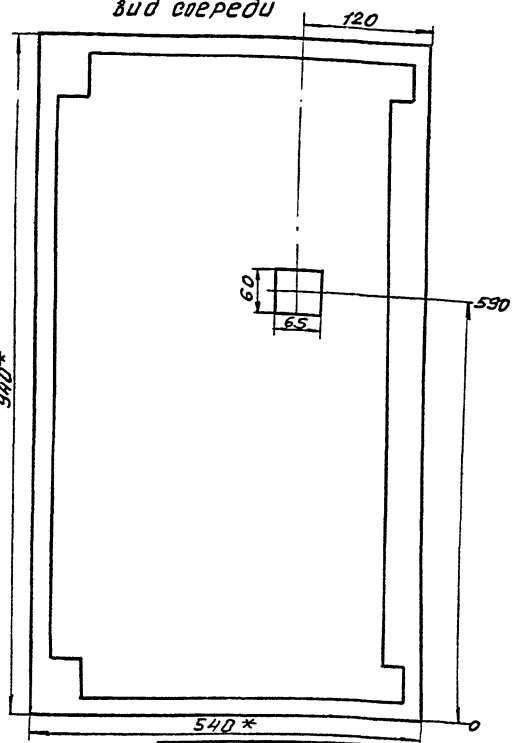

1.* Размеры для справок.
2 Вырез в двери уточнить по месту.

ГИП	Никитин		
Нач.отд.	Архипов		
Рук.гр.	Смирнова		
Ст.инж.	Коноволова		

503-2-14.86 – ЭМ1

Филиал автотранспортного предприятия на 14 автобусов с открытой стоянкой для сельской местности

Здание филиала

Стадия	Лист	Листов
РП	3	

Шкаф учета электроэнергии. Чертеж общего вида.

ГИПРОАВТОТРАНС
Новосибирский филиал

Копировал Филиппова

Формат А3

Альбом V

Типовой проект 503

Инв. № подл. | Подпись и дата | Взам. инв. №

Вид спереди

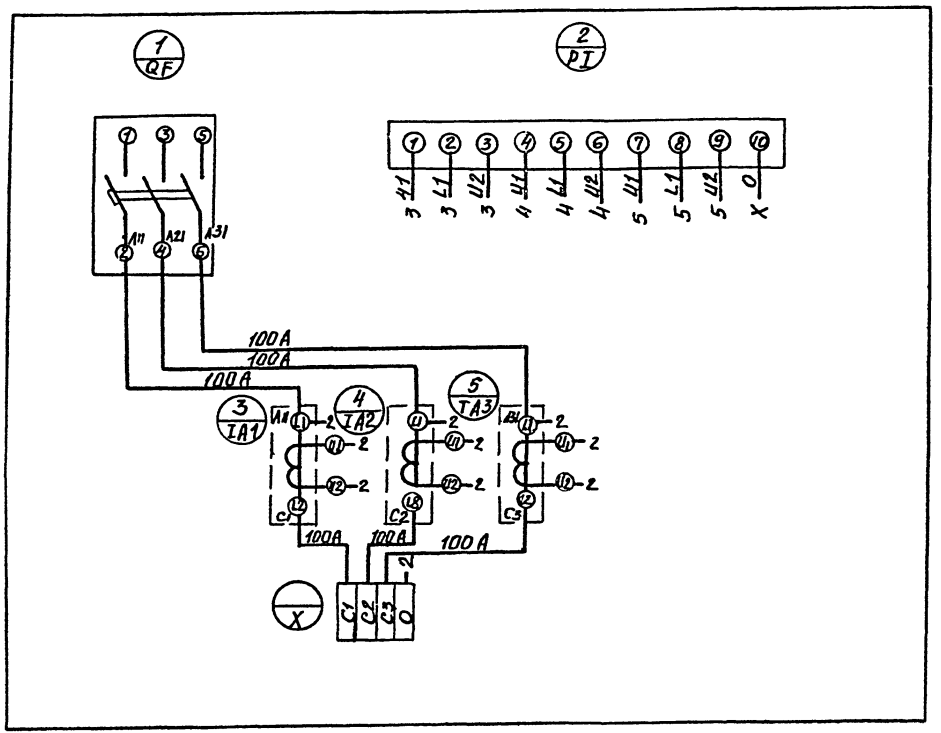

ГИП	Никитин		503-2-14.86 ЭМ1	
Нач.отд	Архипов		Филиал автотранспортного предприятия на 11 автобусов с открытой стоянкой для сельской местности	
Рук.гр.	Смирнова		Здание филиала	Стадия: РП; Лист: 4; Листов:
Ст.инж.	Коновалов		Шкаф учета электроэнергии. Схема электрическая соединений.	ГИПРОАВТОТРАНС Новосибирский филиал

Копировал: Синтеева

Формат А2

Типовой проект 503

Формат	Зона	Позиция	Обозначение	Наименование	Кол.	Примечание
				Документация		
А3			503-2-4 АСС1-3	Чертеж общего вида	01	
А3			503-2-4 АСС1-4	Схема электрических соединений	02	
А4			503-2-4 АСС1-5	Таблица перечня надписей	02	
				Сборочные единицы		
				Н1 01		
		01		Выключатель А63-МУ3, Iр=2А, ОТС 10	01	SF
		02		Реле времени РВП12-3121-00УЧ, ~ 220В	01	КТ
		03		Реле РПУ2-364023УЗ, ~ 220В	01	К1
		04		Реле РПУ2-362003УЗ, ~ 220В	01	К8
		05		Реле РПУ2-362023УЗ ~ 220В	06	кг...К7
		06		Предохранитель ПП7-10УЗ, пл. вст. ВТФ6УЗ	01	FU
				Н51 01		
		07		Переключатель УП5312-С86УЗ	01	SA1
		08		Переключатель УП5311-А225УЗ	01	SA4
		09		Переключатель ПП2-10/Н2 УЧ исп.1	01	SA5
		10		Выключатель ПВ1-10УЧ. исп. 1	02	SA2. SA3
		11		Кнопка КЕ011УЗ, исп.5 толк. красн.	04	SB1.SB3, SB7.SB8
		12		Кнопка КЕ011УЗ, исп.2 толк. черн.	02	SB5, SB6
		13		Кнопка КЕ011УЗ, исп. 4 толк. черн.	03	SB2.SB4, SB9
		14		Арматура АСЛ11У2, ~220В. оранж.	01	HL1
		15		Арматура АСЛ11У2, ~220В. зел.	01	HL2
				Блок из 10 зажимов БЗ24	03	X1...X3

ГИП	Никитин	
Нач.отд	Архипов	
Рук.гр	Смирнова	
Ст.инж.	Коновалов	

503-2-14.86 -АСС1

Филиал автотранспортного предприятия на 100 легковых с закрытой стоянкой для сельской местности

Здание филиала

Стадия	Лист	Листов
РП	2-1	2

Приточная система П-1 Щит управления. Технические данные аппаратов.

ГИПРОАВТОТРАНС Новосибирский филиал

503-2-14.86 -АСС1 Лист 2-2

Копировал: Сунтеева Формат А3

Инв.№ подл. | Подпись и дата | Взам.инв.№

Типовой проект 503 Альбом V

Вид спереди
Дверь не показана

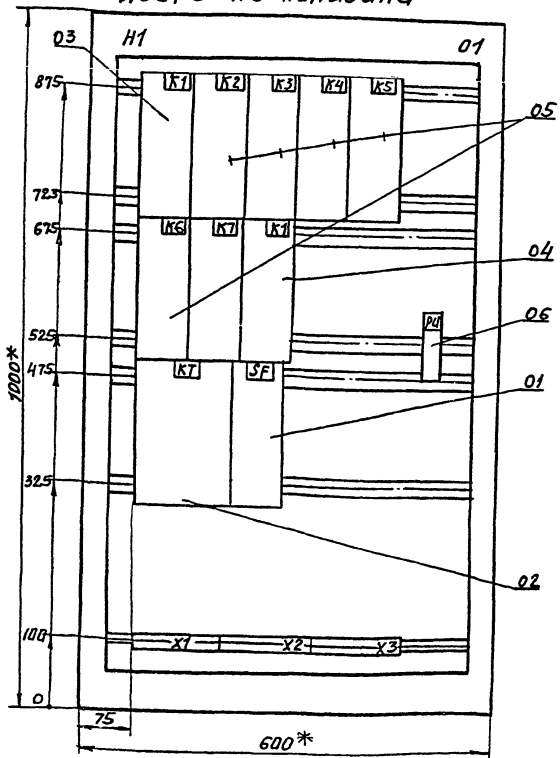

Дверь ящика
Вид спереди

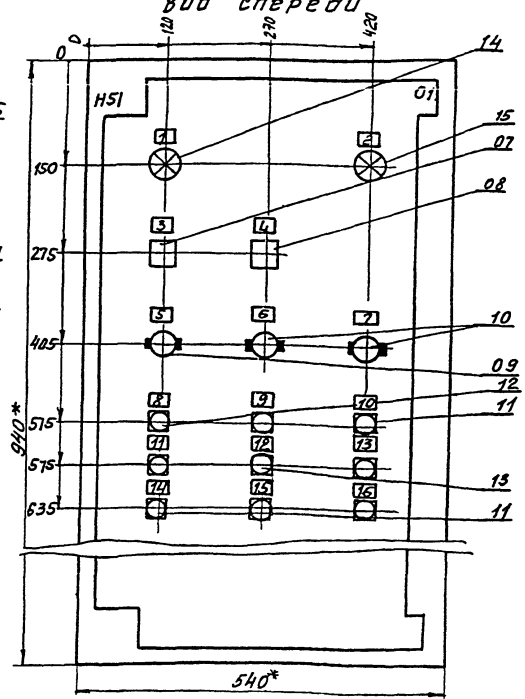

1* Размеры для справок
2. В контуре табличек и аппаратов указаны. номера надписей по перечню надписей.
3. Глубина ящика 350мм.

ГИП	Никитин		503-2.14.86 -АСС1
Нач.отд.	Архипов		Филиал автотранспортного предприятия на 17 автобусов с закрытой стоянкой для сельской местности
Рук.гр.	Смирнова		
Ст.инж.	Коновалова		Здание филиала
			Стадия: РП; Лист: 3; Листов:
			Приточная система п1. Щит управления. Чертеж общего вида.
			ГИПРОАВТОТРАНС Новосибирский филиал

Инв.№ подл. | Подпись и дата | Взам.инв.№

Копировал Сунтеева

Формат А3

Типовой проект 503

Альбом

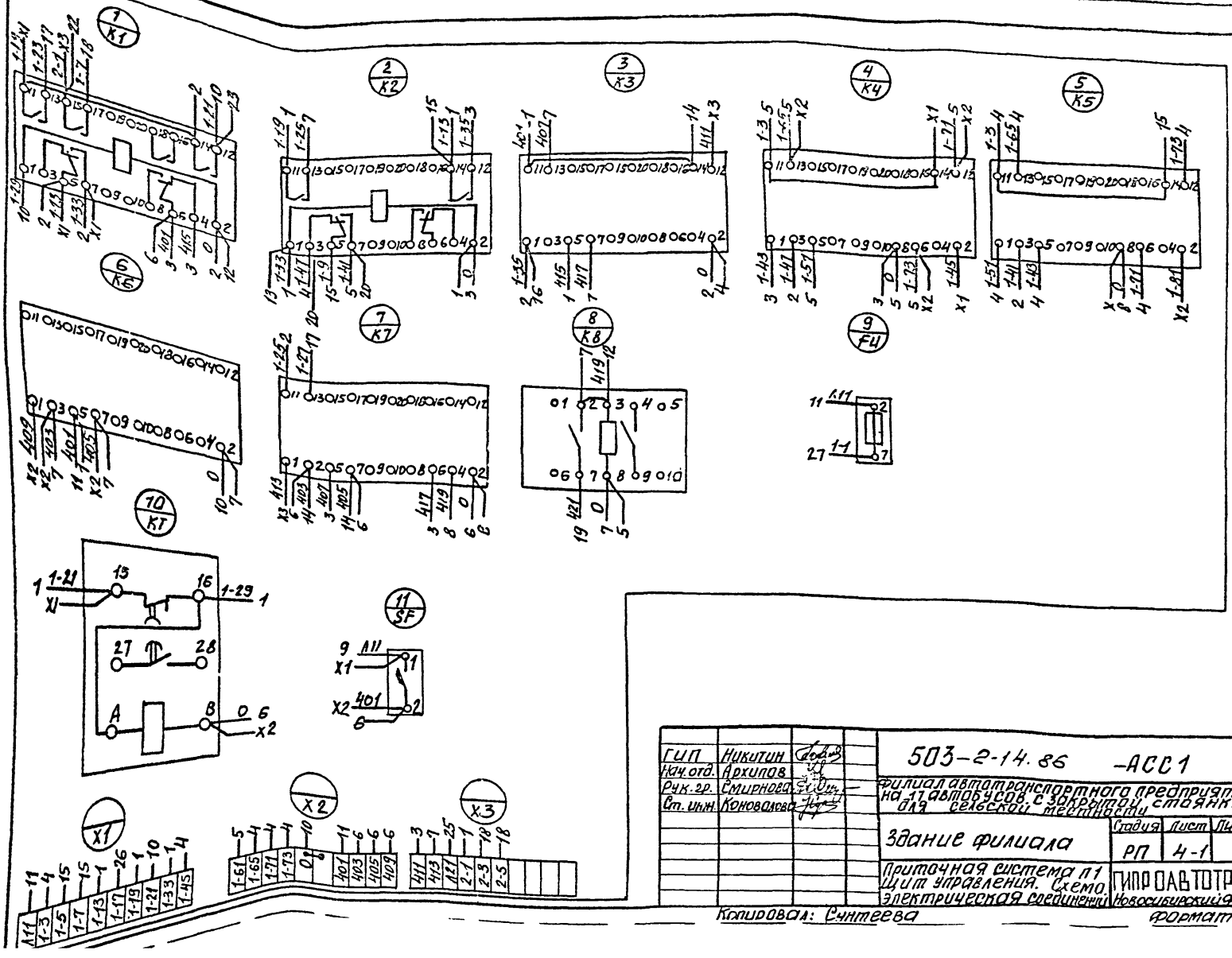

ГИП	Никитин		
Нач. отд.	Архипов		
Рук. гр.	Смирнова		
Ст. инж.	Коновалова		

503-2-14.86 -АСС1

Филиал автотранспортного предприятия на 17 автобусов с закрытой стоянкой для сельской местности

Здание филиала

Стадия	Лист	Листов
РП	4-1	2

Приточная система П1 Щит управления. Схема электрическая соединений

ГИПРОАВТОТРАНС Новосибирский филиал

Копировал: Сунтеева

Формат А3

Подпись и дата | Взам. инв. №

Типовой проект 503 Альбом V

Инв. № подл. | Подпись и дата | Взам. инв. №

Дверь (вид со стороны монтажа)

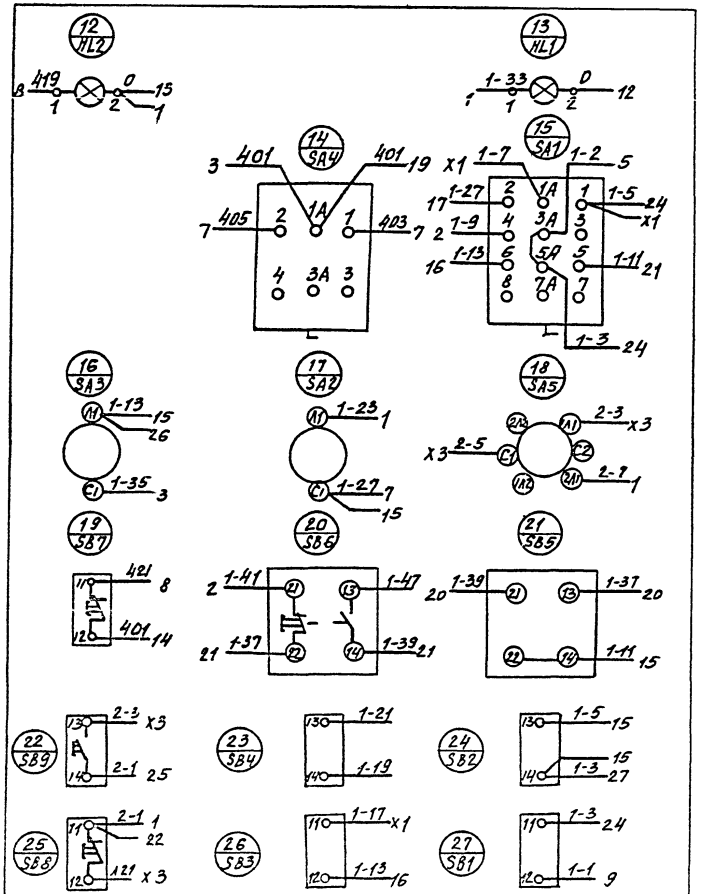

ГИП	Никитин		503-2-14.86 -АСС1	
Нач. отд.	Архипов			
Рук. гр.	Смирнова		Филиал автотранспортного предприятия на 17 автобусов с закрытой стоянкой для сельской местности	
Ст. инж.	Коновалова		Здание филиала	Стадия: РП; Лист: 4-2; Листов:
			Приточная система П1. Щит управления. Схема электрическая соединений	ГИПРОАВТОТРАНС Новосибирский филиал

Копировал: Сунтеева

Формат А3

Альбом V

Типовой проект 503

Панель	Строка	Надпись	Поз. обозначение	Место надписи	Текст	Кол.	Вид шрифта	Заготовка
		1	HL1	Табличка	Нормальная работа	01		
		2	HL2	То же	Авария	01		
		3	SA1	"	Управление системой „Опроб.-Отк.-Дист"	01		
		4	SA4	"	Температура „Повысить-Понизить"	01		
		5	SA5	"	Управление нагревателем „Опроб-Откл.-Авт"	01		
		6	SA2	"	Режим „Зима-Лето"	01		
		7	SA3	"	Схема регулирования „Включить"	01		
		8	SB5	"	Клапан наружного воздуха „Открыть"	01		
		9	SB6	"	Клапан наружного воздуха „Закрыть"	01		
		10	SB7	"	Сем аварийного сигнала	01		
		11	SB2	"	Опробование системы „Включить"	01		
		12	SB4	"	Управление системой „Включить"	01		
		13	SB9	Табличка	Нагреватель „Включить"	01		
		14	SB1	То же	Опробование системы „Отключить"	01		
		15	SB3	"	Управление системой „Отключить"	01		
		16	SB8	"	Нагреватель „Отключить"	01		

Инв. № подл. | Подпись и дата | Взам. инв. №

ГИП	Никитин	
Нач. отд.	Архипов	
Рук. гр.	Смирнова	
Ст. инж.	Коновалова	

503-2-14.86 -АСС1

Филиал автотранспортного предприятия на 27 автобусов в закрытой стоянкой для сельской местности.

Здание филиала

Стадия	Лист	Листов
РП	5-1	2

Приточная система П1. Щит управления. Таблица перечня надписей.

ГИПРОАВТОТРАНС Новосибирский филиал

503-2-14.86 -АСС 1

Лист 5-2

Копировал: Сунтеева

Формат А3

Альбом V

Типовой проект 503

Формат	Зона	Поз.	Обозначение	Наименование	Кол.	Примечание
				Документация		
А5			503 - АСС1-7	Чертеж общего вида	01	
А3			503 - АСС1-8	Схема электрическая соединений	02	
А4			503 - АСС1-9	Таблица перечня надписей	01	
				Сборочные единицы		
				Н1 01		
		01		Выключатель А63-МУ3, 2×10, ~220В	01	SF
		02		Реле РПУ2-362023У3, ~220В	07	К1...К7
		03		Реле РПУ2-362003У3, ~220В	01	К8
		04		Реле РВП72-3121-00У4, ~220В	01	КТ
		05		Реле РПУ2-360203У3, ~220В	01	К9

ГИП	Никитин		
Нач.отд.	Архипов		
Рук.гр.	Смирнова		
Ст.инж.	Коновалова		10.85

503-2-14.86 АСС1

Филиал автотранспортного предприятия на 17 автобусов с закрытой стоянкой для сельской местности

Здание филиала

Стадия	Лист	Листов
РП	6-1	2

Приточная система П2
Щит управления. Технические данные аппаратов

ГИПРОАВТОТРАНС
Новосибирский филиал

Формат А4

Взам. инв. №
Подпись и дата
Инв. № подл.

Формат	Зона	Поз.	Обозначение	Наименование	Кол.	Примечание
		06		Предохранитель ППТ-10У3, пл. вст ВТФ6У3	01	FU
				Н51 01		
		07		Переключатель УП5311-А225У3	01	SA4
		08		Переключатель УП5312-С86У3	01	SA1
		09		Выключатель ПВ1-10У4, исп. 1	02	SA2, SA3
		10		Кнопка КЕ011У3, исп.4, толк. черн.	02	SB2, SB4
		11		Кнопка КЕ011У3, исп.5, толк. красн.	03	SB1, SB3, SB7
		12		Кнопка КЕ011У3, исп.2, толк. черн.	02	SB5, SB6
		13		Арматура АСЛ11У2, ~220В	01	HL1
		14		Арматура АСЛ11У2, ~220В	01	HL2
				Блок из 10 зажимов 6324	03	X1...X3

503-2-14.86 АСС1 Лист 6-2

Копировал Груз- Формат А4

Взам. инв. №
Подпись и дата
Инв. № подл.

Альбом V

Типовой проект 503-

Инв.№ подл. | Подпись и дата | Взам.инв.№

Вид спереди
Дверь не показана

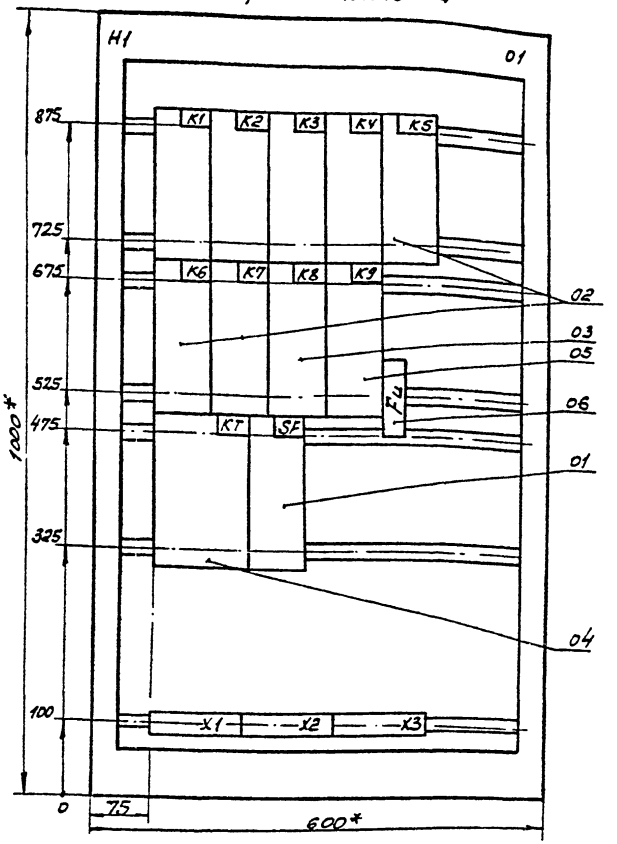

Дверь ящика
Вид спереди

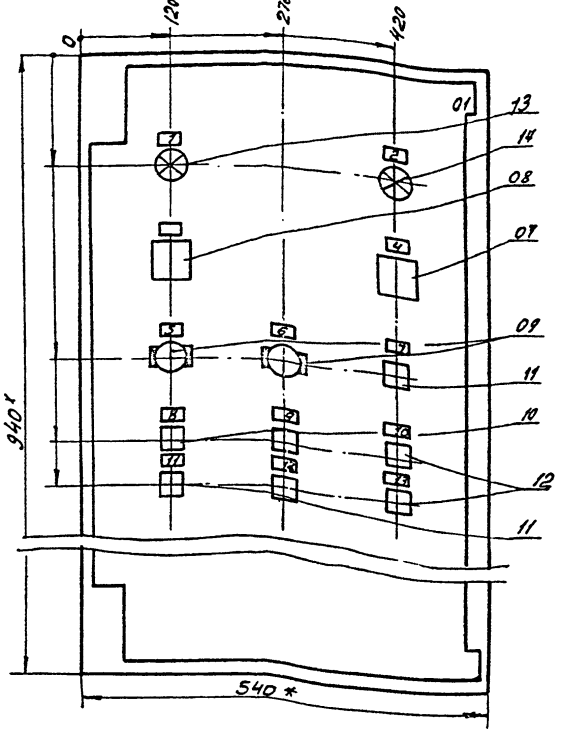

1.* Размеры для справок.
2. В контуре табличек и аппаратов указаны номера надписей по перечню надписей.
3. Глубина ящика 350 мм.

ГИП	Никитин		
Нач.отд.	Архипов		
Рук. гр.	Смирнова		
Ст. инж.	Коновалова		10.86

503-2-14.86 АСС1

Филиал автотранспортного предприятия на 17 автобусов с закрытой стоянкой для сельской местности

Здание филиала

Стадия	Лист	Листов
РП	7	

Приточная система П2. Щит управления. Чертеж общего вида

ГИПРОАВТОТРАНС Новосибирский филиал

Копировал

Формат А2

Альбом V

Типовой проект 503

Инв.№подл. | Подп. и дата | Взам.инв.№

Вид спереди

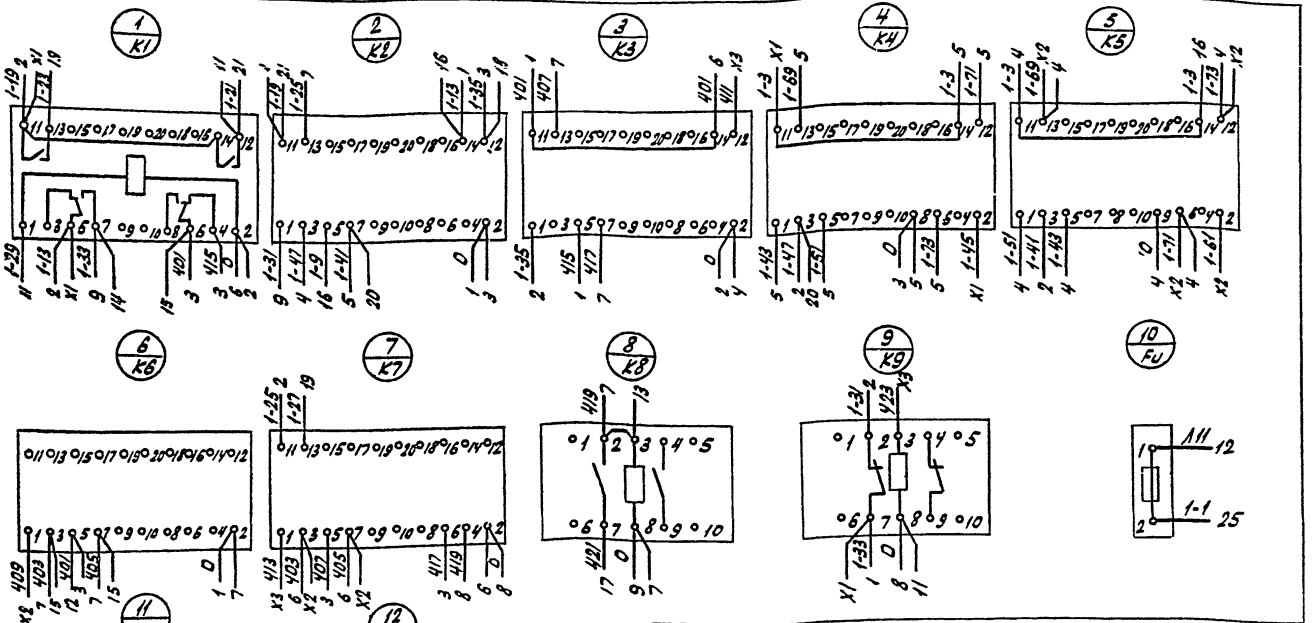

ГИП	Никитин		503-2-14.86 АСС1
Нач.отд	Архипов		Филиал автотранспортного предприятия на 17 автобусов с закрытой стоянкой для сельской местности
Рук. гр	Смирнова		
Ст. инж	Коноболова	10.85	Здание филиала

Стадия	Лист	Листов
РП	8-1	2

Приточная система П2. Щит управления. Схема электрическая соединений

ГИПРОАВТОТРАНС Новосибирский филиал

Альбом V

Типовой проект 503

Инв. № подл. | Подпись и дата | Взам. инв. №

Дверь ящика
Вид со стороны монтажа

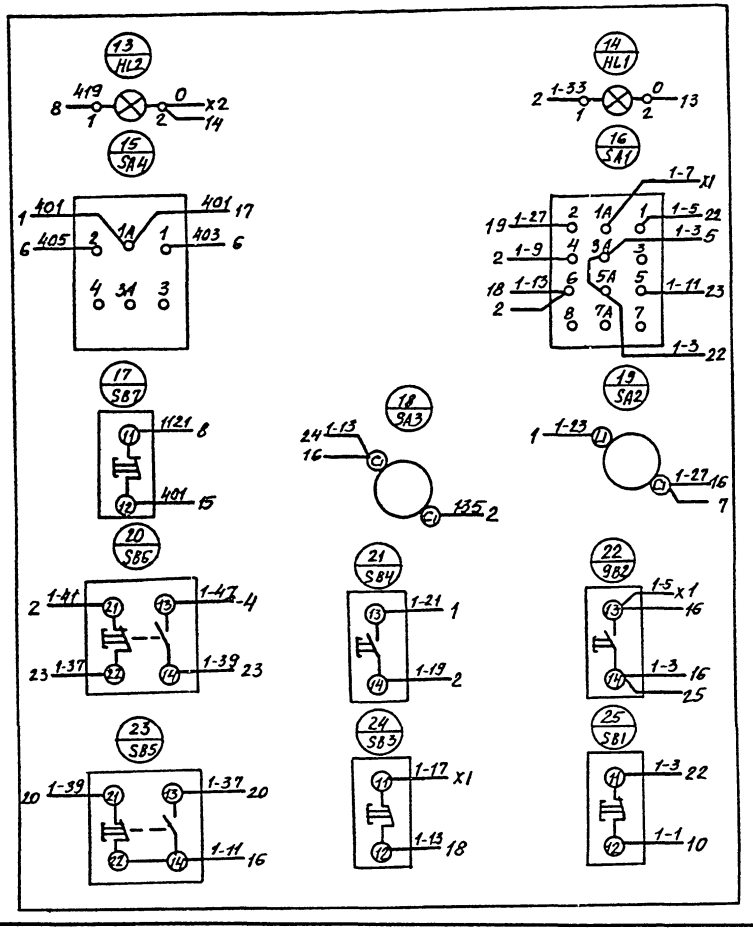

ГИП	Никитин		503-2-14.86 АСС 1	
Нач.отд	Архипов		Филиал автотранспортного предприятия на 4 автобусов с закрытой стоянкой для сельской местности	
Рук. гр.	Смирнова		Здание филиала	Стадия: РП; Лист: 8-2; Листов:
Ст. инж.	Коновалова		Приточная система П2. Щит управления. Схема электрическая соединений	ГИПРОАВТОТРАНС Новосибирский филиал

Копировал: Сунтеева

Формат А 3

Панель	Строка	Надпись	Поз. обозначение	Место надписи	Текст	Кол.	Вид шрифта	Заготовка
		1	HL1	Табличка	Нормальная работа	01		
		2	HL2	То же	Авария	01		
		3	SA1	"	Управление системой П2. „Опроб.-Откл.-Дист."	01		
		4	SA4	"	Температура „Повы-сить-Понизить"	01		
		5	SA2	"	Режим работы „Зима-лето"	01		
		6	SA3	"	Схема регулирования „Включить"	01		
		7	SB7	"	Сигнал аварийного сигнала	01		
		8	SB2	"	Опробование системы „Включить"	01		
		9	SB4	"	Управление системой „Включить"	01		
		10	SB5	"	Клапан наружного воздуха „Открыть"	01		
		11	SB1	"	Опробование системы „Отключить"	01		
		12	SB3	"	Управление системы „Отключить"	01		
		13	SB6	"	Клапан наружного воз-духа „Закрыть"	01		

Инв. № подл. | Подпись и дата | Взам. инв. №

ГИП	Никитин	
Нач. отд.	Архипов	
Рук. гр.	Смирнова	

503-2-14.86 —АСС1

Филиал автотранспортного предприятия на 1 автобусов с гаражом-стоянкой для сельской местности

Здание филиала

Стадия	Лист	Листов
РП	9	

Приточная система П2
Щит управления. Таблица перечня надписей

ГИПРОАВТОТРАНС
Новосибирский филиал

gost.e-ecolog.ru

Панель	Строка	Надпись	Поз. обозначение	Место надписи	Текст	Кол.	Вид шрифта	Заготовка

Инв. № подл. | Подпись и дата | Взам. инв. №

503-2-14.86

Лист

Копировал: Сунтеева

Формат А3