ТИПОВОЙ ПРОЕКТ
503-2-14.86

ФИЛИАЛ АВТОТРАНСПОРТНОГО ПРЕДПРИЯТИЯ НА 17 АВТОБУСОВ С ЗАКРЫТОЙ СТОЯНКОЙ ДЛЯ СЕЛЬСКОЙ МЕСТНОСТИ

АЛЬБОМ III

СТРОИТЕЛЬНЫЕ ИЗДЕЛИЯ

				Привязан	
Инв. №					

gost.e-ecolog.ru

Отпечатано
в Новосибирском филиале ЦИИТП
630064 г. Новосибирск пр. Карла Маркса 1

Выдано в печать 17.11.1987 г.
Заказ Г-2309 Тираж 600

ТИПОВОЙ ПРОЕКТ
503-2-14-86

ФИЛИАЛ АВТОТРАНСПОРТНОГО ПРЕДПРИЯТИЯ НА 12 АВТОБУСОВ С ЗАКРЫТОЙ СТОЯНКОЙ ДЛЯ СЕЛЬСКОЙ МЕСТНОСТИ

АЛЬБОМ III

СТРОИТЕЛЬНЫЕ ИЗДЕЛИЯ

РАЗРАБОТАН НОВОСИБИРСКИМ ФИЛИАЛОМ ИНСТИТУТА „ГИПРОАВТОТРАНС"

ГЛАВНЫЙ ИНЖЕНЕР ФИЛИАЛА Яи/ ЯИ.ВИЛЬБЕРГЕР
ГЛАВНЫЙ ИНЖЕНЕР ПРОЕКТА ЮВ.НИКИТИН

УТВЕРЖДЕН МИНАВТОТРАНСОМ РСФСР 05.02.86 ПРОТОКОЛ № 3 И ВВЕДЕН В ДЕЙСТВИЕ

				Привязан
Инв.№				

Альбом IV

Типовой проект 503

Обозначение	Наименование	Примечан.
-КЖИ	Опись чертежей	2
-КЖИ	Пояснительная записка	3
-КЖИ-К42-9-1	Колонна К42-9-1	4
-КЖИ-К42-3-1	К42-3-1	5
-КЖИ-К42-3-2	К42-3-2	6
-КЖИ-К42-3-3	К42-3-3	7
-КЖИ-К42-3-4	К42-3-4	8
-КЖИ-1КФ55-1-Н-1	1КФ55-1-Н-1	9
-КЖИ-1БДР18-3АУТ-1; 1БДР18-4АУТ-1	Балки 1БДР18-3АУТ-1; 1БДР18-4АУТ-1	10
-КЖИ-1БДР18-3АУТ-2; 1БДР18-4АУТ-2	1БДР18-3АУТ-2; 1БДР18-4АУТ-2	11
-КЖИ-1ПГ-2АтУТ-110ЯН-500П-1; 1ПГ-3АтУТ-110ЯН-500П-1	Плиты 1ПГ-2АтУТ-110ЯН-500П-1; 1ПГ-3АтУТ-110ЯН-500П-1	12
-КЖИ-1ПГ-2АтУТ-110ЯН-500П-2; 1ПГ-3АтУТ-110ЯН-500П-2	1ПГ-2АтУТ-110ЯН-500П-2; 1ПГ-3АтУТ-110ЯН-500П-2	13
-КЖИ-1ПГ-2АтУТ-110ЯН-500П-3; 1ПГ-3АтУТ-110ЯН-500П-3	1ПГ-2АтУТ-110ЯН; 500П-3; 1ПГ-3АтУТ-110ЯН-500П-3	14
-КЖИ-1ПГ-3АтУТ-150ЯН-500П-1; 1ПГ-3АтУТ-200ЯН-500П-1	1ПГ-3АтУТ-150ЯН-500П-1; 1ПГ-3АтУТ-200ЯН-500П-1	15
-КЖИ-1ПГ-3АтУТ-150ЯН-500П-2; 1ПГ-3АтУТ-200ЯН-500П-2	1ПГ-3АтУТ-150ЯН-500П-2; 1ПГ-3АтУТ-200ЯН-500П-2	16
-КЖИ-1ПГ-3АтУТ-150ЯН-500П-3; 1ПГ-3АтУТ-200ЯН-500П-3	1ПГ-3АтУТ-150ЯН-500П-3; 1ПГ-3АтУТ-200ЯН-500П-3	17
-КЖИ-1ПГ-3АтУТ-160ЯН-500П-1; 1ПГ-4АтУТ-200ЯН-500П-1	1ПГ-3АтУТ-160ЯН-500П-1; 1ПГ-4АтУТ-200ЯН-500П-1	18
-КЖИ-1ПГ-3тУТ-160ЯН-500П-2; 1ПГ-4АтУТ-200ЯН-500П-2	1ПГ-3АтУТ-160ЯН-500П-2; 1ПГ-4АтУТ-200ЯН-500П-2	19
-КЖИ-1ПГ-3АтУТ-160ЯН-500П-3; 1ПГ-4АтУТ-200ЯН-500П-3	1ПГ-3АтУТ-160ЯН-500П-3; 1ПГ-4АтУТ-200ЯН-500П-3	20
-КЖИ-1ПВ4-3АтУТ-150ЯН-500П-1; 1ПВ4-4АтУТ-150ЯН-500П-1	1ПВ4-3АтУТ-150ЯН-500П-1; 1ПВ4-4АтУТ-150ЯН-500П-1	21
-КЖИ-1ПВ4-3АтУТ-150ЯН-500П-2; 1ПВ4-4АтУТ-150ЯН-500П-2	1ПВ4-3АтУТ-150ЯН-500П-2; 1ПВ4-4АтУТ-150ЯН-500П-2	22
-КЖИ-1ПВ7-4АтУТ-150ЯН-500П-1	1ПВ7-4АтУТ-150ЯН-500П-1	23
-КЖИ-1ПВ4-4АтУТ-200ЯН-500П-2	1ПВ4-4АтУТ-200ЯН-500П-2	24

ГИП	Никитин	
Нач.отд.	Сидорова	
Гл.спец	Стрехнин	
Рук.гр.	Пяткова	
Вед.инж	Сартисон	
Техник	Старостина	
Н-контр	Комиссарова	

503-2-14.86 КЖИ

Опись чертежей

Стадия	Лист	Листов
РП	1	2

ГИПРОЛЕТОТРАНС
Новосибирский филиал

Инв.№ подл. | Подпись и дата | Взам.инв.№

Обозначение	Наименование	Примечан.
-КЖИ-1ПВ7-4АтУТ-200ЯН-500П-1; 1ПВ4-4АтУТ-200ЯН-500П-1	1ПВ7-4АтУТ-200ЯН-500П-1; 1ПВ4-4АтУТ-200ЯН-500П-1	25
-КЖИ-1ПВ10-3АтУТ-110ЯН-500П-1; 1ПВ10-4АтУТ-110ЯН-500П-1	1ПВ10-3АтУТ-110ЯН-500П-1; 1ПВ10-4АтУТ-110ЯН-500П-1	26
-КЖИ-1ПВ10-4АтУТ-160ЯН-500П-1	1ПВ10-4АтУТ-160ЯН-500П-1	27
-КЖИ-ПС63.12.2,5-3Л-1,36-1; ПС63.12.3,0-3Л-1,36-1	Панели ПС63.12.2,5-3Л-1,36-1; ПС63.12.3,0-3Л-1,36-1	28
-КЖИ-ПС63.12.2,5-3Л-2,37-1; ПС63.12.3,0-3Л-2,37-1	ПС63.12.2,5-3Л-237-1; ПС63.12.3,0-3Л-237-1	29
-КЖИ-ПС60.12.2,5-3Л-47-1; ПС60.12.3,0-3Л-47-1	ПС60.12.2,5-3Л-47-1; ПС60.12.3,0-3Л-47-1	30
-КЖИ-ПС60.12.2,5-5Л-48-1; ПС60.12.3,0-3Л-48-1	ПС-60.12.2,5-5Л-48-1; ПС60.12.3,0-3Л-48-1	31
-КЖИ-2ПС18.12.2,5-Л-73-1	2ПС18.12.2,5-Л-73-1	32
-КЖИ-2ПС15.12.2,0-Л-58-1	2ПС15.12.2,0-Л-58-1	33
-КЖИ-2ПС15.12.2,5Л-58-1; 2ПС15.12.3,0Л-58-1	2ПС15.12.2,5Л-58-1; 2ПС15.12.3,0-Л-58-1	34
-КЖИ-2ПС15.12.2,0-Л-58-2	2ПС15.12.2,0-Л-58-2	35
-КЖИ-2ПС15.12.2,5-Л-58-2; 2ПС15.12.3,0-Л-58-2	2ПС15.12.2,5-Л-58-2, 2ПС15.12.3,0-Л-58-2	36
-КЖИ-МН1	Изделие закладное МН1	37
-КЖИ-МН2	МН2	37
-КЖИ-МН3	МН3	38
-КЖИ-МН4	МН4	38
-КЖИ-МН5	МН5	39
-КЖИ-МН6	МН6	39
-КЖИ-МН7	МН7	40
-КЖИ-Щ1	Щит Щ1	40
-КЖИ-С1	Сетка арматурная С1	41
-КЖИ-Р1	Решетка Р1	41
-КЖИ-ОГ-1	Ограждения ОГ1	42

503-2-14.86 КЖИ

2

Альбом II

Типовой проект 503-

1. Настоящий альбом содержит опалубочные чертежи колонн, плит, балок и панелей с дополнительными закладными изделиями, чертежи сварных арматурных каркасов, сеток и закладных изделий.
2. Арматурные и закладные изделия должны изготовляться в соответствии с требованиями следующих документов: ГОСТ 10922-75 „Арматурные изделия и закладные детали сварные для железобетонных конструкций. Технические требования и методы испытаний"; ГОСТ 14098-68 „Соединения сварные арматуры железобетонных изделий и конструкций. Контактная и ванная сварка. Основные типы и конструктивные элементы"; СН 393-78 „Инструкция по сварке соединений арматуры и закладных деталей железобетонных конструкций"; СН 313-65* Инструкция по технологии изготовления и установке стальных закладных деталей в сборных железобетонных и бетонных изделиях"; ГОСТ 19292-73 „Соединения сварных элементов закладных деталей железобетонных конструкций. Контактная и автоматическая сварка плавлением. Основные типы и конструктивные элементы."
3. Изготовление сеток должно выполняться на многоточечных машинах при помощи контактной сварки стержней во всех точках пересечения.
4. Соединения элементов закладных изделий производить в соответствии с чертежами электродуговой сваркой электродами типа Э-42 по ГОСТ 9467-75.
5. Приварку стержней к прокатной стали втавр выполнять под слоем флюса.
6. Толщину сварных швов принять по наименьшей толщине свариваемых элементов. Пережог металла не допускается. Все наплывы и набрызки на лицевой стороне изделий должны быть удалены.
7. Для арматуры класса А I марка стали СТ3 СП3, класса А II - ВСТ5СП2, класса А III - 35гс.
8. Для изготовления закладных изделий принят прокат из хорошо свариваемой стали класса С38/23 марки ВСТ3ПС6, ВСТ3КП2 по ГОСТ 380-71*.
9. При транспортировке и хранении изделий необходимо оградить их от механических повреждений и загрязнений.

Инв. № подл.	Дата и подпись	Взам. инв. №

503-2-14.86
Пояснительная записка

Лист 3

Альбом IV

Типовой проект 503-

1-1

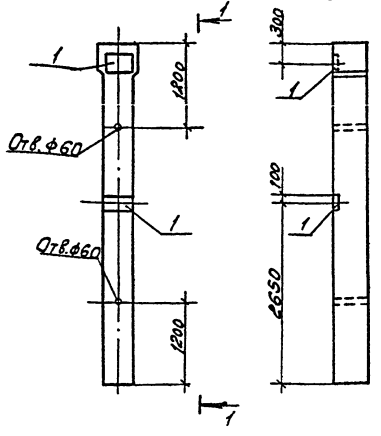

Формат	Зона	Поз.	Обозначение	Наименование	Кол.	Примечание
				Документация		
			1.423.3 вып.1	Пояснительная записка		
			1.423.3 вып.1	Чертеж колонны К42-9		
				Дополнительные сборочные единицы		
				Изделия закладные		
		1	1.423-3, вып.2	М1-12	2	

Ведомость расхода стали на дополнительные закладные изделия на элемент, кг

Марка элемента	Изделия закладные						Всего	Общий расход
	Арматура класса AIII			Прокат марки ВСт3кп2 ВСт3пс6				
	ГОСТ 5781-82			ГОСТ 103-76				
	ф12		Итого	-200х10		Итого		
К42-9-1	2,8		2,8	9,2		9,2	12,0	12,0

1. Колонна К42-9-1 отличается от колонны К42-9 по серии 1.423-3 вып.1 только постановкой дополнительных закладных изделий. Арматурно-опалубочные чертежи и технические условия изготовления см. вышеуказанную серию.
2. Закладные изделия, предусмотренные серией, на чертеже колонны не показаны.

ГИП	Никитин		503-2-14.86	КЖИ-К42-9.1	
Начотд	Сидорова				
Гл.спец	Стрельцин		Колонна К42-9-1	Стадия: РП; Масса: 1200; Масштаб: 1:50	
Рук.гр	Петкова			Лист 1; Листов 1	
Ведущ.	Саитхон		Железобетон	ГИПРОАВТОТРАНС Новосибирский филиал	
Техник	Старостина				

Инв.№ подл. | Подпись и дата | Взам.инв.№

Альбом IV

Типовой проект 503-

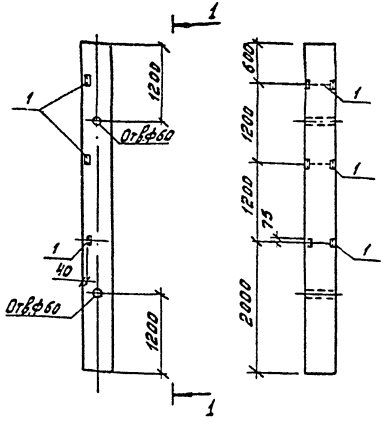

			Обозначение	Наименование	кол.	Примечание
				Документация		
			1.423-3, вып.1	Пояснительная записка		
			1.423-3, вып.1	Чертеж колонны		
				К42-3		
				Дополнительные сборочные единицы		
				Изделия закладные		
		1	1.423-3, вып.2	М1-13	3	

Ведомость расхода стали на дополнительные закладные изделия на элемент, кг

Марка элемента	Изделия закладные							Общий расход
	Арматура класса			Прокат марки			Всего	
	А III			ВСТ3кп2 ВСТ3пс6				
	ГОСТ 5781-82			ГОСТ 103-76*				
	ф12		итого	L63x5		итого		
К42-3-1	0,72		0,72	4,32		4,32	5,04	5,04

1. Колонна К42-3-1 отличается от колонны К42-3 по серии 1.423-3 вып.1 только постановкой дополнительных закладных изделий.
Арматурно-опалубочные чертежи и технические условия изготовления см. вышеуказанную серию.
2. Закладные изделия, предусмотренные серией на чертеже колонны не показаны.

ГИП	Никитин		503-2-14.86 -кжи-К42-3-1
Нач.отд.	Сидорова		
Гл.спец.	Стрехнин		Колонна К42-3-1
Рук.гр.	Пяткова		
Вед.инж.	Сартисон		
Техник	Старостина		

Стадия	Масса	Масштаб
РП	1100	1:50
лист 1	листов 1	

Железобетон

ГИПРОАВТОТРАНС
Новосибирский филиал

Инв. № подл. | Подпись и дата | Взам. инв. №

копировал Мустолина Формат А3

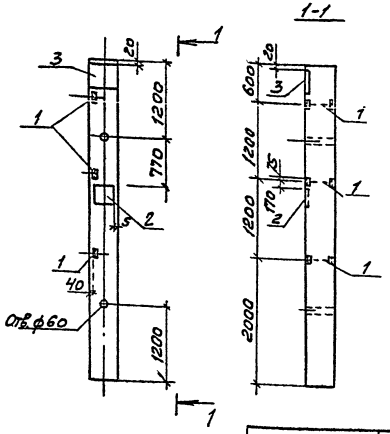

Формат	Зона	Поз.	Обозначение	Наименование	Кол.	Примечание
				Документация		
			1.423-3, вып. 1	Пояснительная записка		
			1.423-3, вып. 1	Чертеж колонны		
				К 42-3		
				Дополнительные сборочные единицы		
				Изделия закладные		
		1	1.423-3, вып. 2	М1-13	3	
		2	1.423-8, вып. 2	НМ1-1	1	
		3	1.431-20 вып. 7 ч. 2	МН27	1	–

Ведомость расхода стали
На дополнительные закладные изделия на элемент, кг

Марка элемента	Изделия закладные																		Общий расход
	Арматура класса										Прокат марки								
	А I				А III						В ст 3 кп 2; В Ст 3 пс 6							Всего	
	ГОСТ 5781-82										ГОСТ 8509-72*			ГОСТ 103-76*					
	ф6			Итого	ф10	ф12	ф14	ф22		Итого	∠63×5		Итого	-50×10	-300×10		Итого		
К42-3-2	0,2			0,2	0,6	0,72	3,9	1,4		6,62	4,32		4,32	0,8	18,6		19,4	30,54	30,54

1. Колонна К42-3-2 отличается от колонны К42-3 по серии 1.423-3, вып. 1 только постановкой дополнительных закладных изделий.
Арматурно-опалубочные чертежи и технические условия изготовления см. вышеуказанную серию.
2. Закладные изделия, не затаркированные на чертеже, учтены в серии.

ГИП	Никитин	
Нач.отд.	Сидорова	
Гл.спец.	Стрехнин	
Рук.гр.	Пяткова	
Вед.инж.	Сартисон	
Техник	Старостина	

503-2-14.86 -КЖИ- К42-3-2

Колонна К 42-3-2

Стадия	Масса	Масштаб
РП	1100	1:50

Лист 1 Листов 1

Железобетон

ГИПРОАВТОТРАНС Новосибирский филиал

Копировал [illegible]

Формат А3

Типовой проект 503-

Альбом III

Инв.№ подл. | Подпись и дата | Взам. | Инв.№

Типовой проект 503-

1:1 альбом №

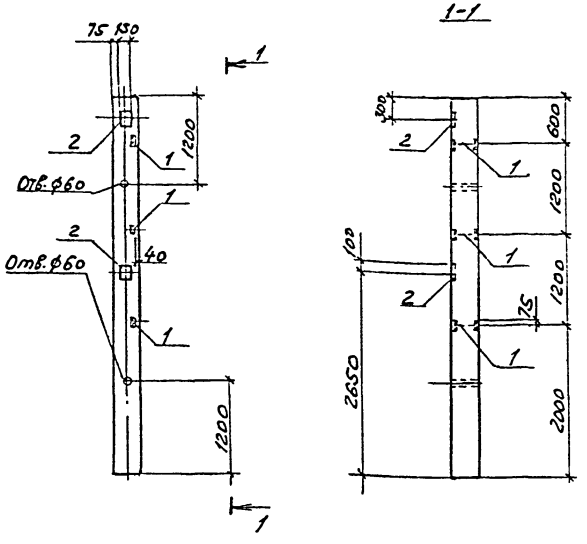

Формат	Зона	Поз.	Обозначение	Наименование	Кол.	Примечание
				Документация		
			1.423-3, вып.1	Пояснительная записка		
			1.423-3, вып.1	Чертеж колонны К 42-3		
				Дополнительные сборочные единицы		
				Изделия закладные		
		1	1.423-3, вып.2	М1-13	3	
		2	1.423-3, вып.2	М1-12	2	

Ведомость расхода стали на дополнительные закладные изделия на элемент, кг

Марка элемента	Изделия закладные									Всего	Общий расход
	Арматура класса			Прокат марки							
	AIII			ВСт3кп2; ВСт3пс6							
	ГОСТ 5781-82			ГОСТ 103-76*			ГОСТ 8509-72*				
	ф12		Итого	-200×10		Итого	∠63×5		Итого		
К 42-3-3	3,5		3,5	9,2		9,2	4,3		4,3	17,0	17,0

1. Колонна К42-3-3 отличается от колонны К 42-3 по серии 1.423-3 вып. 1 только постановкой дополнительных закладных изделий. Арматурно-опалубочные чертежи и технические условия см. вышеуказанную серию.
2. Закладные изделия, предусмотренные серией, на чертеже колонны не показаны.

ГИП	Никулин		503-2-14.86 -КЖИ - К 42-3-3
Нач.отд	Сидорова		
Гл.спец	Стрехнин		Колонна К 42-3-3
Рук.гр	Пяткова		
Ведущ.	Сартисон		
Техник	Старостина		

Стадия	Масса	Масштаб
РП	1100	1:50
Лист 1	Листов 1	

Железобетон

ГИПРОАВТОТРАНС Новосибирский филиал

Копировал Формат А3

Инв.№ подл. | Подпись и дата | Взам. инв.№

Типовой проект 503-... Альбом III

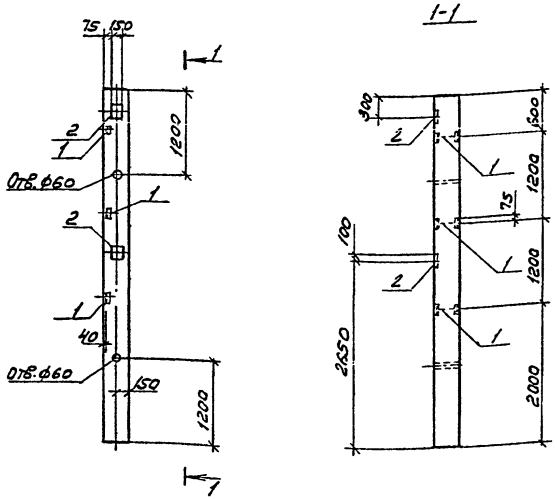

Формат	Зона	Поз.	Обозначение	Наименование	Кол.	Примечание
				Документация		
			1.423-3, вып.1	Пояснительная записка		
			1.423-3, вып.1	Чертеж колонны К42-3		
				Дополнительные сборочные единицы		
				Изделия закладные		
		1	1.423-3, вып.2	М1-13	3	
		2	1.423-3, вып.2	М1-12	2	

Ведомость расхода стали на дополнительные закладные изделия на элемент, кг

Марка элемента	Изделия закладные									Всего	Общий расход
	Арматура класса			Прокат марки							
	A III			ВСт3кп2; ВСт3пс6							
	ГОСТ 5781-82			ГОСТ 103-76*			ГОСТ 8509-72*				
	ф12		Итого	200 на		Итого	L63×5		Итого		
К42-3-4	3,5		3,5	9,2		9,2	4,3		4,3	17,0	17,0

1. Колонна К42-3-4 отличается от колонны К42-3 по серии 1.423-3 вып.1 только постановкой дополнительных закладных изделий. Арматурно-опалубочные чертежи и технические условия см. вышеуказанную серию.
2. Закладные изделия, предусмотренные серией, на чертеже колонны не показаны.

ГИП	Никитин		503-2-14.86 -КЖИ- К42-3-4
Нач.отд	Сиборова		
Гл.спец.	Стрехнин		Колонна К42-3-4
Рук.гр.	Пятково		Стадия: РП; Масса: 1100; Масштаб: 1:50
Ведущий	Саргусян		Лист 1; Листов 1
Техник	Старостина		Железобетон
			ГИПРОАВТОТРАНС Новосибирский филиал

Инв.№ подл. | Подпись и дата | Взам.инв.№

Формат А3

Альбом 18

Типовой проект 503

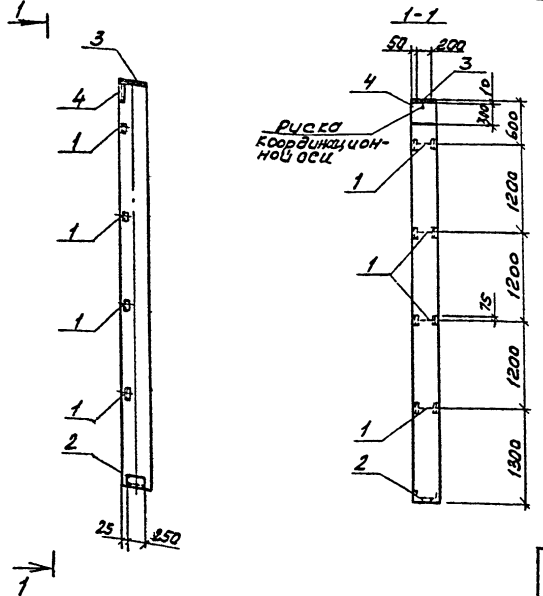

Формат	Зона	Поз.	Обозначение	Наименование	Кол.	Примечание
				Документация		
			1.427.1-3, Вып.1	Пояснительная записка		
			1.427.1-3, Вып.1	Чертеж колонны 1КФ55-1-Н		
				Дополнительные сборочные единицы		
				Изделия закладные		
		1	1.427.1-3, Вып.2	МН28	4	
		2	1.427.1-3, Вып.2	МН7	1	
		3	1.427.1-3, Вып.2	МН2	1	
		4	1.427.1-3, Вып.2	МН1	1	

Ведомость расхода стали на дополнительные закладные изделия на элемент, кг

Марка элемента	Изделия закладные												Всего	Общий расход
	Арматура класса					Прокат марки								
	AIII					ВСт3кп2; ВСт3пс6								
	ГОСТ 5781-82					ГОСТ 103-76*			ГОСТ 8509-72*					
	ф10	ф12	ф14		Итого	300х8	300х10	Итого	∠63х5	⌶90х6		Итого		
1КФ55-1-Н-1	3,3	0,8	2,1		6,2	5,7	4,7	10,4	5,6	4,2		9,8	26,4	26,4

1. Колонна 1КФ55-1-Н-1 отличается от колонны 1КФ55-1-Н по серии 1.427.1-3 вып.1 только постановкой дополнительных закладных изделий. Арматурно-опалубочные чертежи и технические условия см. вышеуказанную серию.
2. Строповочное отверстие, предусмотренное серией, на чертеже колонны не показано.

ГИП	Никитин		503-2-14.86 -КЖН- 1КФ55-1-Н-1
Нач.отд.	Сидоров		
Гл.спец.	Стрехнин		Колонна 1КФ55-1-Н-1
Рук.гр.	Пятков		
Вед.инж.	Сартисон		
Техник	Сарапкина		

Стадия	Масса	Масштаб
РП	1200	1:50
Лист 1	Листов 1	

Железобетон

ГИПРОАВТОТРАНС Новосибирский филиал

Копировал

Формат А3

Альбом VII

Типовой проект 503

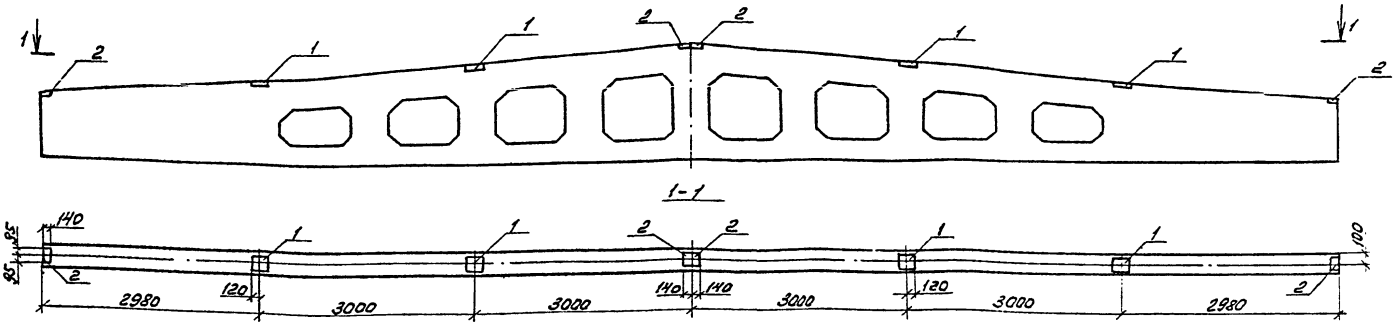

Формат	Зона	Поз.	Обозначение	Наименование	Кол.	Примечание
				Документация		
			1.462.1-3/80 Вып.0.1	Пояснительная записка		
			1.462.1-3/80 Вып.1	Чертеж балки		
				1БДР18-3АIVТ 1БДР18-4АIVТ		
				Дополнительные сборочные единицы		
				Изделия закладные		
		1	1.400-6/76 Вып.1	МН-3-3	4	
		2	1.400-6/76 Вып.1	МН-1-2	4	

Ведомость расхода стали на дополнительные закладные изделия на элемент, кг

Марка элемента	Изделия закладные								Всего	Общий расход
	Арматуракласса AIII ГОСТ 5781-82				Прокат марки ВСт3кп2, ВСт3пс ГОСТ 103-76*					
	ф8			Итого	-6×140	-6×190		Итого		
1БДР18-3АIVТ-1	1,2			1,2	5,2	8,8		14,0	15,2	15,2
1БДР18-4АIVТ-1	1,2			1,2	5,2	8,8		14,0	15,2	15,2

1. Балки 1БДР18-3АIVТ-1, 1БДР18-4АIVТ-1 отличаются от балок 1БДР18-3АIVТ, 1БДР18-4АIVТ по серии 1.462.1-3/80 вып.1 наличием дополнительных закладных изделий.

ГИП	Никитин		503-2-14.86-КЖИ-1БДР18-3АIVТ-1, 1БДР18-4АIVТ-1
Нач.отд.	Сидорова		
Гл.спец.	Стрекнин		Балки 1БДР18-3АIVТ-1, 1БДР18-4АIVТ-1
Рук.гр.	Латкова		
Вед.инж.	Сартисон		Железобетон

Стадия	Масса	Масштаб
РП	8400	1:50
Лист 1	Листов 1	

ГИПРОАВТОТРАНС Новосибирский филиал

Инв.№ подл. | Подпись и дата | Взам.инв.№

Альбом III

Типовой проект 503-

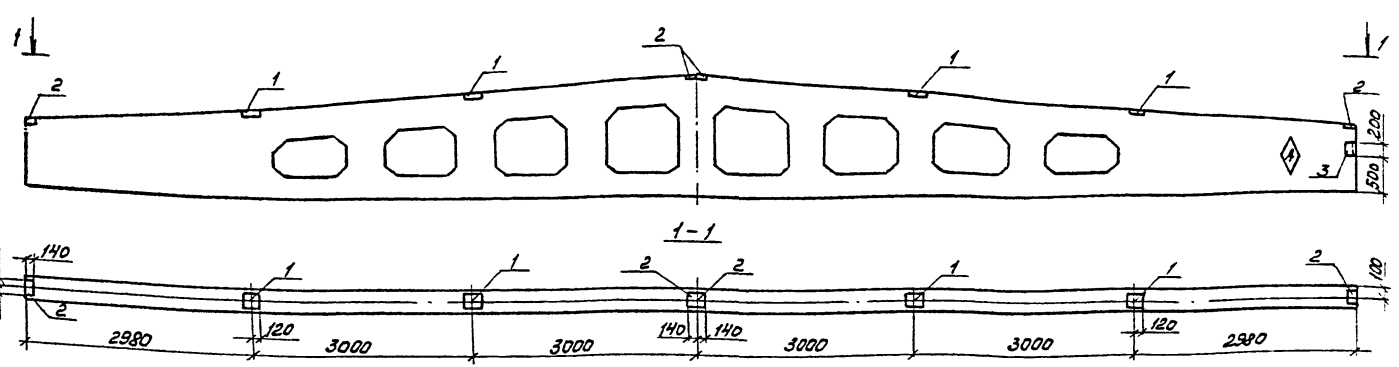

Формат	Зона	Поз.	Обозначение	Наименование	Кол.	Примечание
				Документация		
			1.462.1-3/80 Вып. 0.1	Пояснительная записка		
			1.462.1-3/80 Вып. 1	Чертеж балки		
				1БДР18-3АVТ 1БДР18-4АVТ		
				Дополнительные сборочные единицы		
				Изделия закладные		
		1	1.400-6/76 Вып. 1	МЧ-3-3	4	
		2	1.400-6/76 Вып. 1	МЧ-1-2	4	
		3	1.030.1-1 Вып. 0-3	МД-1	1	

Ведомость расхода стали на дополнительные закладные изделия на элемент, кг

Марка элемента	Изделия закладные										Общий расход
	Арматура класса				Прокат марки					Всего	
	AIII		AI		Вст3кп2, Вст3пс6						
	ГОСТ 5781-82				ГОСТ 8510-72*		ГОСТ 103-76				
	ф8	Итого	ф6	Итого	180х50х8	Итого	6х140	6х190	Итого		
1БДР18-3АVТ-2	1,72	1,72	0,06	0,06	2,36	2,36	5,2	8,8	14,0	18,14	18,14
1БДР18-4АVТ-2	1,72	1,72	0,06	0,06	2,36	2,36	5,2	8,8	14,0	18,14	18,14

1. Балки 1БДР18-3АVТ-2; 1БДР18-4АVТ-2 отличаются от балок 1БДР18-3АIVТ; 1БДР18-4АIVТ по серии 1.462.1-3/80 вып.1 наличием дополнительных закладных изделий.

ГИП	Никитин	
Нач.отд.	Сидорова	
Гл.спец.	Стрехнин	
Рук.гр.	Пяткова	
Вед.инж.	Сартисон	

503-2-14.86 КЖИ-1БДР18-3АVТ-2
1БДР18-4АVТ-2

Балки
1БДР18-3АVТ-2
1БДР18-4АVТ-2

Стадия	Масса	Масштаб
РП	8400	1:50
Лист 1	Листов 1	

Железобетон

ГИПРОАВТОТРАНС
Новосибирский филиал

Копировал Формат А3

Инв.№подл. | Подпись и дата | Взам.инв.№

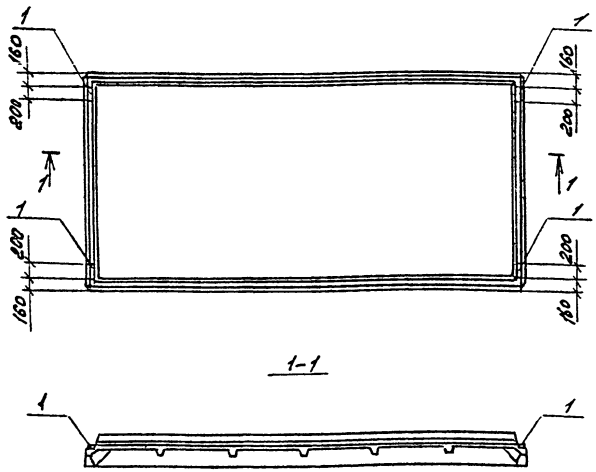

Поз.	Обозначение	Наименование	Кол.	Примечание
		Документация		
	1.465.1-10/82, Вып.1; ГОСТ 22701.0-77; ГОСТ 22701.1-77*	Пояснительная записка		
		Чертеж плит		
		1ПГ-2АтУТ-110.9Н-500П		
		1ПГ-3АтУТ-110.9Н-500П		
		Дополнительные сборочные единицы		
		Изделие закладное		
1	ГОСТ 22701.5-77*	М8	4	

1. Плиты 1ПГ-2АтУТ-110.9Н-500П-1; 1ПГ-3АтУТ-110.9Н-500П-1 отличаются от плит 1ПГ-2АтУТ-110.9Н-500П; 1ПГ-3АтУТ-110.9Н-500П по серии 1.465.1-10/82, вып.1 и ГОСТ 22701.1-77* только постановкой дополнительных закладных изделий. Арматурно-опалубочные чертежи и технические условия изготовления см. вышеуказанные серию и ГОСТ.
2. Закладные изделия, предусмотренные ГОСТом, на чертеже плиты не показаны.

Ведомость расхода стали на дополнительные закладные изделия на элемент, кг

Марка элемента	Изделия закладные							Общий расход
	Арматура класса AIII ГОСТ 5781-82				Прокат марки ВСт3сп5 ГОСТ 103-76*		Всего	
	ф10			Итого	8 и 10	Итого		
1ПГ-2АтУТ-110.9Н-500П-1	1,6			1,6	5,2	5,2	6,8	6,8
1ПГ-3АтУТ-110.9Н-500П-1	1,6			1,6	5,2	5,2	6,8	6,8

ГИП	Никитин	
Нач.отд	Сидоров	
Гл.спец	Стрекин	
Рук.гр.	Пятков	
Вед.инж.	Сартисон	
Техник	Старостина	

503-2-14.86 -КЖИ- 1ПГ-2АтУТ-110.9Н-500П-1, 1ПГ-3АтУТ-110.9Н-500П-1

Плиты 1ПГ-2АтУТ-110.9Н-500П-1, 1ПГ-3АтУТ-110.9Н-500П-1

Стадия	Масса	Масштаб
РП	4060	1:50
Лист 1	Листов 1	

Железобетон

ГИПРОАВТОТРАНС Новосибирский филиал

Копировал Формат А3

Инв.№подл. | Подпись и дата | Взам.инв.№

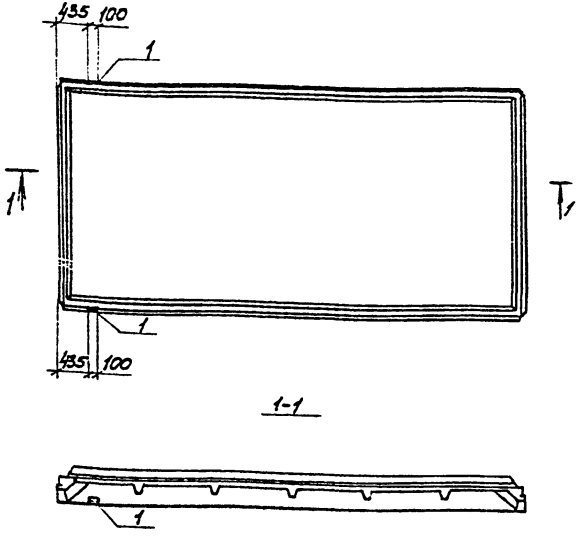

Формат	Зона	Поз.	Обозначение	Наименование	Кол.	Примечание
				Документация		
			1.465.1-10/82 Вып.1; ГОСТ 22701.1-77*	Пояснительная записка		
			1.465.1-10/82 Вып.1 ГОСТ 22701.1-77*	Чертеж плит		
				1ПГ-2АтVТ-110.9Н-500П		
				1ПГ-3АтVТ-110.9Н-500П		
				Дополнительные сборочные единицы		
				Изделие закладное		
		1	ГОСТ 22701.5-77*	М9	2	

1. Плиты 1ПГ-2АтVТ-110.9Н-500П-2; 1ПГ-3АтVТ-110.9Н-500П-2 отличаются от плит 1ПГ-2АтVТ-110.9Н-500П; 1ПГ-3АтVТ-110.9Н-500П по серии 1.465.1-10/82, Вып. 1 и ГОСТ 22701.1-77* только постановкой дополнительных закладных изделий. Арматурно опалубочные чертежи и технические условия изготовления см. вышеуказанные серию и ГОСТ.
2. Закладные изделия, предусмотренные ГОСТом, на чертеже плиты не показаны.

Ведомость расхода стали на дополнительные закладные изделия на элемент, кг

Марка элемента	Изделия закладные								Общий расход
	Арматура класса				Прокат марки			Всего	
	AIII				ВСт3кп2				
	ГОСТ 5781-82				ГОСТ 8509-72*				
	ф10	ф14		Итого	∠70×8		Итого		
1ПГ2АтVТ-110.9Н-500П-2	0,6	0,2		0,3	1,7		1,7	2,5	2,5
1ПГ3АтVТ-110.9Н-500П-2	0,6	0,2		0,3	1,7		1,7	2,5	2,5

ГИП	Никитин		503-2-14.86-КЖИ. 1ПГ-2АтVТ-110.9Н-500П-2 1ПГ-3АтVТ-110.9Н-500П-2
Нач. отд.	Сиворобов		
Гл. спец.	Стрекнин		
Рук. гр.	Пятков		Плиты 1ПГ-2АтVТ-110.9Н-500П-2 1ПГ-3АтVТ-110.9Н-500П-2
Ведущ.	Сартисон		Стадия: РП; Масса: Ново; Масштаб: 1:50
Техник	Старастина		Лист 1; Листов 1
			Железобетон
			ГИПРОАВТОТРАНС Новосибирский филиал

Копировал

Формат А3

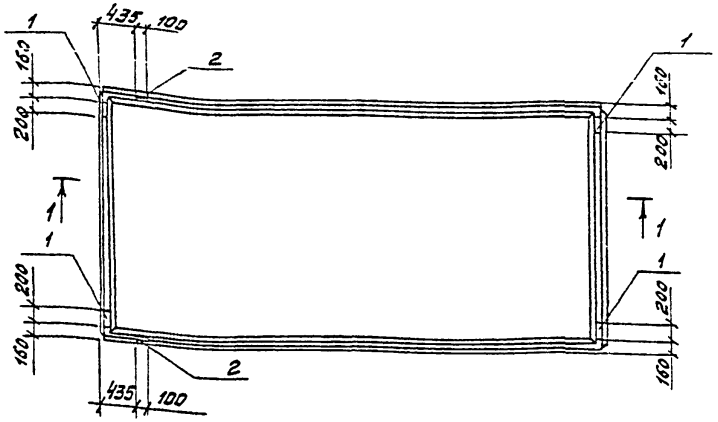

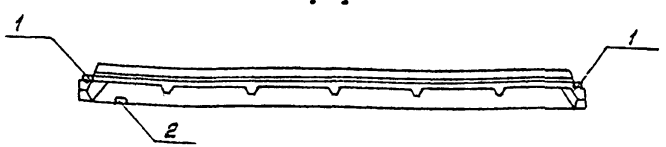

Формат	Зона	Поз.	Обозначение	Наименование	Кол.	Примечание
				Документация		
			1.465.1-10/82, вып.1; ГОСТ 22701.0-77* ГОСТ 22701.1-77*	Пояснительная записка		
			1.465.1-10/82 вып.1; ГОСТ 22701.1-77*	Чертеж плит		
				1ПГ-2АтУТ-110АН-500П		
				1ПГ-3АтУТ-110АН-500П		
				Дополнительные сборочные единицы		
				Изделия закладные		
		1	ГОСТ 22701.5-77*	М8	4	
		2	ГОСТ 22701.5-77*	М9	2	

Ведомость расхода стали на дополнительные закладные изделия на элемент, кг.

Марка элемента	Изделия закладные											Общий расход
	Арматура класса AIII ГОСТ 5781-82					Прокат марки ВСт3кп2; ВСт3пс6 ГОСТ 103-76* ГОСТ 8509-72*					Всего	
	Ф10	Ф14			Итого	8х100		Итого	L70х8	Итого		
1ПГ-2АтУТ110АН-500П-3	2,2	0,2			2,4	5,2		5,2	1,7	1,7	6,9	9,3
1ПГ-3АтУТ-110АН-500П-3	2,2	0,2			2,4	5,2		5,2	1,7	1,7	6,9	9,3

1. Плиты 1ПГ-2АтУТ-110АН-500П-3; 1ПГ-3АтУТ-110АН-500П-3 отличаются от плит 1ПГ-2АтУТ-110АН-500П; 1ПГ-3АтУТ-110АН-500П по серии 1.465.1-10/82, вып.1 и ГОСТ 22701.1-77* только постановкой дополнительных закладных изделий. Арматурно-опалубочные чертежи и технические условия изготовления см. вышеуказанные серию и ГОСТ.
2. Закладные изделия, предусмотренные ГОСТом, на чертеже плиты не показаны.

ГИП	Никитин		503-2-14.86-КЖИ 1ПГ-2АтУТ-110АН-500П-3 1ПГ-3АтУТ-110АН-500П-3
Нач.отд.	Сидорова		
Гл.спец.	Строхнин		
Рук.гр.	Пяткова		Плиты 1ПГ-2АтУТ-110АН-500П-3 1ПГ-3АтУТ-110АН-500П-3
Ведущ.	Сартисан		
Техник	Старостина		
			железобетон

Стадия	Масса	Масштаб
РП	4060	1:50
Лист 1	Листов 1	

ГИПРОАВТОТРАНС
Новосибирский филиал

Инв.№ подл. | Подпись и дата | Взам.инв.№

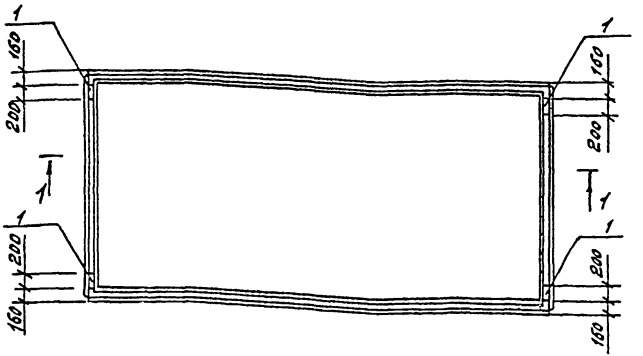

1-1



1. Плиты 1ПГ-3АтVТ-150АН-500п-1; 1ПГ-3АтVТ-200АН-500п-1 отличаются от плит 1ПГ-3АтVТ-150АН-500п; 1ПГ-3АтVТ-200АН-500п по серии 1.465.1-10/82, вып.1 и ГОСТ 22701.1-77* только постановкой дополнительных закладных изделий. Арматурно-опалубочные чертежи и технические условия изготовления см. вышеуказанные серию и ГОСТ.
2. Закладные изделия, предусмотренные ГОСТом, на чертеже плиты не показаны.

Формат	Зона	Поз.	Обозначение	Наименование	Кол.	Примечание
				Документация		
			1.465.1-10/82 вып.1; ГОСТ 22701.0-77*	Пояснительная записка		
			1.465.1-10/82 вып.1 ГОСТ 22701.0-77*	Чертежи плит		
				1ПГ-3АтVТ-150АН-500П		
				1ПГ-3АтVТ-200АН-500		
				Дополнительные сборочные единицы		
				Изделие закладное		
		1	ГОСТ 22701.5-77*	М8	4	

Ведомость расхода стали на дополнительные закладные изделия на элемент, кг

Марка элемента	Изделия закладные							Всего	Общий расход
	Арматура класса AIII ГОСТ 5781-82				Прокат марки ВСт3кп2, ВСт3пс6 ГОСТ 103-76				
	ф10			итого	-8х100		итого		
1ПГ-3АтVТ-150АН-500п-1	1,6			1,6	5,2		5,2	6,8	6,8
1ПГ-3АтVТ-200АН-500п-1	1,6			1,6	5,2		5,2	6,8	6,8

ГИП	Никитин		503-2-14.86 – каж. 1ПГ-3АтVТ-150АН-500п-1, 1ПГ-3АтVТ-200АН-500п-1
Нач.отд.	Сиборова		
Гл.спец.	Стрехнин		
Рук.гр.	Пяткова		Плиты 1ПГ-3АтVТ-150АН-500п-1 1ПГ-3АтVТ-200АН-500п-1
Вед.инж.	Сартисон		
Техник	Старостина		

Стадия	Масса	Масштаб
РП	4390 4790	1:50
Лист 1	Листов 1	

железобетон

ГИПРОАВТОТРАНС Новосибирский филиал

Инв.№ подл. | Подпись и дата | Взам. инв.№

Альбом III

Типовой проект 503

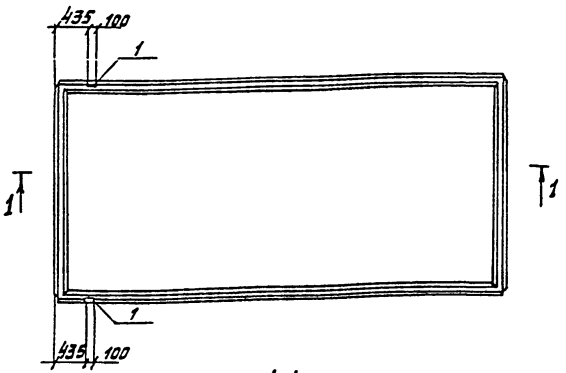

1-1

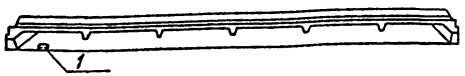

1. Плиты 1ПГ-3АтVТ-150АН-500П-2; 1ПГ-3АтVТ-200АН-500П-2 отличаются от плит 1ПГ-3АтVТ-150АН-500П; 1ПГ-3АтVТ-200АН-500П по серии 1.465.1-10/82 вып.1 и ГОСТ 22701.1-77* только постановкой дополнительных закладных изделий. Арматурно-опалубочные чертежи и технические условия изготовления см. выше-указанные серию и ГОСТ.
2. Закладные изделия, предусмотренные ГОСТом, на чертеже плиты не показаны.

Формат	Зона	Поз.	Обозначение	Наименование	Кол.	Примечание
				Документация		
			1.465.1-10/82 вып.1; ГОСТ 22701.0-77*; ГОСТ 22701.1-77*	Пояснительная записка		
			1.465.1-10/82 вып.1; ГОСТ 22701.1-77*	Чертеж плит		
				1ПГ-3АтVТ-150АН-500П		
				1ПГ-3АтVТ-200АН-500П		
				Дополнительные сборочные единицы		
				Изделие закладное		
		1	ГОСТ 22701.5-77*	М9	2	

Ведомость расхода стали на дополнительные закладные изделия на элемент, кг

Марка элемента	Изделия закладные							Всего	Общий расход
	Арматура класса AIII				Прокат марки ВСт3кп2, ВСт3пс6				
	ГОСТ 5781-82				ГОСТ 8509-72*				
	ф10	ф14		итого	∠70×8		итого		
1ПГ-3АтVТ-150АН-500П-2	0,6	0,2		0,8	1,7		1,7	2,5	2,5
1ПГ-3АтVТ-200АН-500П-2	0,6	0,2		0,8	1,7		1,7	2,5	2,5

ГИП	Никитин		503-2-14.86-КЖИ 1ПГ-3АтVТ-150АН-500П-2; 1ПГ-3АтVТ-200АН-500П-2
Нач.отд.	Сидорова		
Гл.спец.	Стрехнин		Плиты 1ПГ-3АтVТ-150АН-500П-2 1ПГ-3АтVТ-200АН-500П-2
Рук.гр.	Пяткова		
Ведущ.	Сартисон		
Техник	Старостина		

Стадия	Масса	Масштаб
РП	4390 4790	1:50
Лист 1	Листов 1	

железобетон

ГИПРОАВТОТРАНС Новосибирский филиал

Инв. № подл. | Подпись и дата | Взам. инв. №

Альбом IV

Типовой проект 503

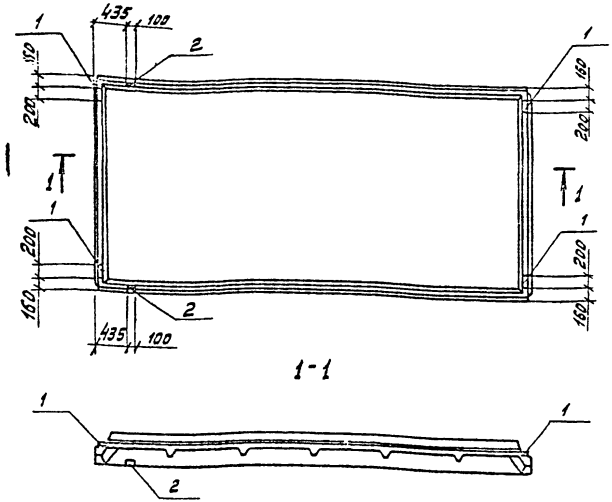

Формат	Зона	Поз.	Обозначение	Наименование	кол.	Примечание
				Документация		
			1.465.1-10/82, вып.1; ГОСТ 22701.0-77*; ГОСТ 22701.1-77*	Пояснительная записка		
			1.465.1-10/82, вып.1; ГОСТ 22701.1-77*	Чертеж плит		
				1ПГ-3АтVТ-150ЯН-500п		
				1ПГ-3АтVТ-200ЯН-500п		
				Дополнительные сборочные единицы		
				Изделия закладные		
		1	ГОСТ 22701.5-77*	М8	4	
		2	ГОСТ 22701.5-77*	М9	2	

Ведомость расхода стали на дополнительные закладные изделия на элемент, кг.

Марка элемента	Изделия закладные												Общий расход
	Арматура класса					Прокат марки						Всего	
	А III					ВСт3кп2; ВСт3пс6							
	ГОСТ 5781-82					ГОСТ 103-76*			ГОСТ 8509-72*				
	Ф10	Ф14			итого	-8х100		итого	170х8		итого		
1ПГ-3АтVТ-150ЯН-500п-3	2,2	0,2			2,4	5,2		5,2	1,7		1,7	6,9	9,3
1ПГ-3АтVТ-200ЯН-500п-3	2,2	0,2			2,4	5,2		5,2	1,7		1,7	6,9	9,3

1. Плиты 1ПГ-3АтVТ-150ЯН-500п-3; 1ПГ-3АтVТ-200ЯН-500п-3 отличаются от плит 1ПГ-3АтVТ-150ЯН-500п; 1ПГ-3АтVТ-200ЯН-500п по серии 1.465.1-10/82, вып. 1 и ГОСТ 22701.1-77* только постановкой дополнительных закладных изделий. Арматурно-опалубочные чертежи и технические условия изготовления см. вышеуказанные серию и ГОСТ.
2. Закладные изделия, предусмотренные ГОСТом, на чертеже плиты не показаны.

ГИП	Никитин		
Нач.отд.	Сидорова		
Гл.спец.	Стрехнин		
Рук.гр.	Пяткова		
Вед.инж.	Сартисон		
Техник	Старостина		

503-2-14.86 - кжи 1ПГ-3АтVТ-150ЯН-500п-3, 1ПГ-3АтVТ-200ЯН-500п-3

Плиты 1ПГ-3АтVТ-150ЯН-500п-3, 1ПГ-3АтVТ-200ЯН-500п-3

Стадия	Масса	Масштаб
РП	4390, 4790	1:50

Лист 1 | Листов 1

железобетон

ГИПРОАВТОТРАНС Новосибирский филиал

Инв. № подл. | Подпись и дата | Взам. инв. №

копировал: [illegible]

Альбом III

Типовой проект 503

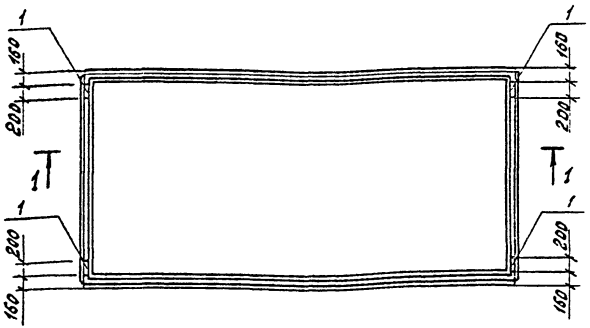

1-1



Формат	Зона	Поз.	Обозначение	Наименование	Кол.	Примечание
				Документация		
			1.465.1-10/82, вып.1; ГОСТ 22701.0-77*; ГОСТ 22701.1-77*	Пояснительная записка		
			1.465.1-10/82, вып.1; ГОСТ 22701.0-77*	Чертеж плит		
				1ПГ-3АтVT-160ЯН-500П		
				1ПГ-4АтVT-200ЯН-500П		
				Дополнительные сборочные единицы		
				Изделие закладное		
		1	ГОСТ 22701.5-77*	М8	4	

Ведомость расхода стали на дополнительные закладные изделия на элемент, кг

Марка элемента	Изделия закладные								Общий расход
	Арматура класса А III				Прокат марки ВСт3КП2, ВСт3ПС6			Всего	
	ГОСТ 5781-82				ГОСТ 103-76*				
	Ф10			итого	-8х100		итого		
1ПГ-3АтVT-160ЯН500П1	1,6			1,6	5,2		5,2	6,8	6,8
1ПГ-4АтVT-200ЯН-500П-1	1,6			1,6	5,2		5,2	6,8	6,8

1. Плиты 1ПГ-3АтVT-160ЯН-500П-1; 1ПГ4АтVT-200ЯН-500П-1 отличаются от плит 1ПГ-3АтVT-160ЯН-500П; 1ПГ-4АтVT-200ЯН-500П по серии 1.465.1-10/82, вып.1 и ГОСТ 22701.1-77* только постановкой дополнительных закладных изделий. Арматурно-опалубочные чертежи и технические условия изготовления см. вышеуказанные серию и ГОСТ.
2. Закладные изделия, предусмотренные ГОСТом, на чертеже плиты не показаны.

ГИП	Никитин		
Нач.отд.	Сидорова		
Гл.спец.	Стрехнин		
Рук.гр.	Пяткова		
Вед.инж.	Сартисон		
Техник	Старостина		

503-2-14.86 -кжи- 1ПГ-3АтVT-160ЯН-500П-1, 1ПГ-4АтVT-200ЯН-500П-1

Плиты 1ПГ-3АтVT-160ЯН-500П-1, 1ПГ-4АтVT-200ЯН-500П-1

Стадия	Масса	Масштаб
РП	4470, 4790	1:50
Лист 1	Листов 1	

железобетон

ГИПРОАВТОТРАНС Новосибирский филиал

Инв.№ подл. | Подпись и дат. | Взам.инв.№

Альбом III

Типовой проект 503

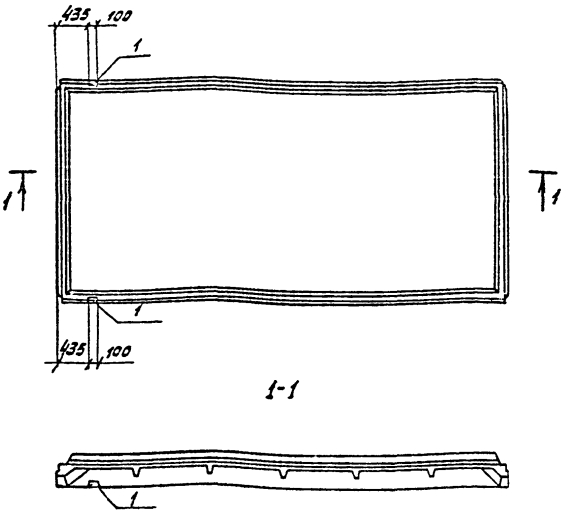

			Обозначение	Наименование	Кол.	Примечание
				Документация		
			1.465.1-10/82, вып. 1; ГОСТ 22701.0-77*; ГОСТ 22701.1-77*	Пояснительная записка		
			1.465.1-10/82, вып. 1; ГОСТ 22701.1-77*	Чертежи плит		
				1ПГ-3АтУТ-160АН-500 П		
				1ПГ-4АтУТ-200АН-500 П		
				Дополнительные сборочные единицы		
				Изделие закладное		
		1	ГОСТ 22701.5-77*	М9	2	

Ведомость расхода стали на дополнительные закладные изделия на элемент, кг

Марка элемента	Изделия закладные							Общий расход
	Арматура класса AIII				Прокат марки ВСт3кп2 ВСт3пс6		Всего	
	ГОСТ 5781-82				ГОСТ 8509-72*			
	Ф10	Ф14		итого	∠70х8	итого		
1ПГ-3АтУТ-160АН-500П-2	0,6	0,2		0,8	1,7	1,7	2,5	2,5
1ПГ-4АтУТ-200АН-500П-2	0,6	0,2		0,8	1,7	1,7	2,5	2,5

1. Плиты 1ПГ-3АтУТ-160АН-500П-2; 1ПГ-4АтУТ-200АН-500П-2 отличаются от плит 1ПГ-3АтУТ-160АН-500П, 1ПГ-4АтУТ-200АН-500П по серии 1.465.1-10/82, вып. 1 и ГОСТ 22701.1-77* только постановкой дополнительных закладных изделий. Арматурно-опалубочные чертежи и технические условия изготовления см. вышеуказанные серию и ГОСТ.
2. Закладные изделия, предусмотренные ГОСТом, на чертеже плиты не показаны.

ГИП	Никитин		503-2-14.86 -КЖИ- 1ПГ-3АтУТ-160АН-500П-2 1ПГ-4АтУТ-200АН-500П-2
Нач. отд.	Сидорова		
Гл. специалист			
Рук. гр.	Лятковский		Плиты 1ПГ-3АтУТ-160АН-500П-2 1ПГ-4АтУТ-200АН-500П-2
Разраб.	Сартисон		
Техник	Старостина		

Стадия	Масса	Масштаб
РП	4470 4790	1:50
Лист 1	Листов 1	

железобетон

ГИПРОДОРТРАНС Новосибирский филиал

Инв. № подл. | Подпись и дата | Взам. инв. №

Копировал | Формат А3

Альбом III

Типовой проект 503

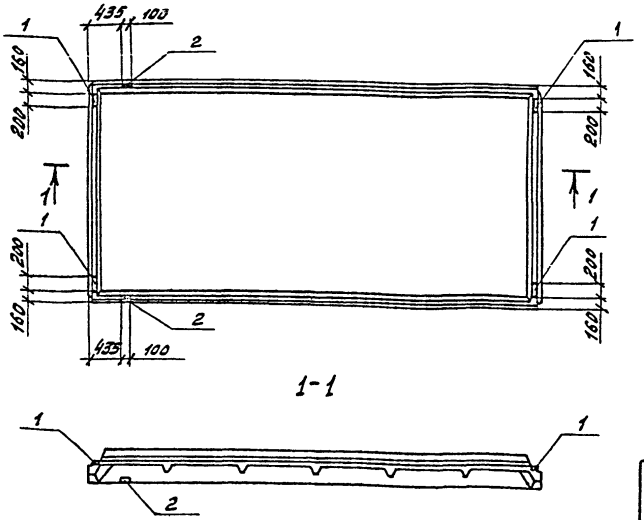

Формат	Зона	Поз.	Обозначение	Наименование	Кол.	Примечание
				Документация		
			1.465.1-10/82, Вып.1, ГОСТ 22701.0-77* ГОСТ 22701.1-77*	Пояснительная записка		
			1.465.1-10/82, Вып.1, ГОСТ 22701.1-77*	Чертеж плит		
				1ПГ-3АтVТ-160АН-500П		
				1ПГ-4АтVТ-200АН-500П		
				Дополнительные сборочные единицы		
				Изделия закладные		
		1	ГОСТ 22701.5-77*	М8	1	
		2	ГОСТ 22701.5-77*	М9	2	

Ведомость расхода стали на дополнительные закладные изделия на элемент, кг.

Марка элемента	Изделия закладные												Общий расход
	Арматура класса AIII ГОСТ 5781-82					Прокат марки Вст3кп2, Вст3пс6 ГОСТ 103-76*			ГОСТ 8509-72*			Всего	
	ф10	ф14			итого	-8х100		итого	L70х8		итого		
1ПГ-3АтVТ-160АН-500П-3	2,2	0,2			2,4	5,2		5,2	1,7		1,7	6,9	9,3
1ПГ-4АтVТ-200АН-500П-3	2,2	0,2			2,4	5,2		5,2	1,7		1,7	6,9	9,3

1. Плиты 1ПГ-3АтVТ-160АН-500П-3; 1ПГ-4АтVТ-200АН-500-3 отличаются от плит 1ПГ-3АтVТ-160АН-500П; 1ПГ-4АтVТ-200АН-500П по серии 1.465.1-10/82, Вып.1 и ГОСТ 22701.1-77* только постановкой дополнительных закладных изделий. Арматурно-опалубочные чертежи и технические условия изготовления см. вышеуказанные серию и ГОСТ.
2. Закладные изделия, предусмотренные ГОСТом, на чертеже плиты не показаны.

ГИП	Никитин	
Нач.отд	Сиборова	
Гл.спец.	Стрехнин	
Рук.гр.	Пяткова	
Ведущ.	Сартисон	
Техник	Старостина	

503-2-14.86 -КЖСИ- 1ПГ-3АтVТ-160АН-500П-3 1ПГ-4АтVТ-200АН-500П-3

Плиты 1ПГ-3АтVТ-160АН-500П-3 1ПГ-4АтVТ-200АН-500П-3

Стадия	Масса	Масштаб
РП	4470 4790	1:50
Лист 1	Листов 1	

железобетон

ГИПРОАВТОТРАНС Новосибирский филиал

Инв. № подл. | Подпись и дата | Взам. инв. №

Альбом III

Типовой проект 503

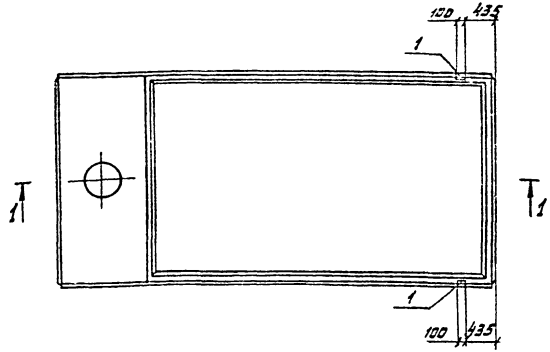

1-1

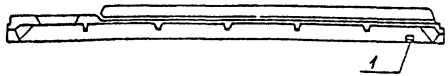

1. Плиты 1ПВ4-3АтVT-150ЯН-500П-1; 1ПВ4-4АтVT-150ЯН-500П-1 отличаются от плит 1ПВ4-3АтVT-150ЯН-500П; 1ПВ4-4АтVT-150ЯН-500П по серии 1.465.1-10/82, вып. 1 и ГОСТ 22701.2-77* только постановкой дополнительных закладных изделий. Арматурно-опалубочные чертежи и технические условия изготовления см. вышеуказанные серию и ГОСТ.
2. Закладные изделия, предусмотренные ГОСТом, на чертеже плиты не показаны.

Формат	Зона	Поз.	Обозначение	Наименование	Кол.	Примечание
				Документация		
			1.465.1-10/82, вып. 1; ГОСТ 22701.0-77* ГОСТ 22701.2-77*	Пояснительная записка		
			1.465.1-10/82, вып. 1 ГОСТ 22701.2-77*	Чертеж плит		
				1ПВ4-3АтVT-150ЯН-500П-1		
				1ПВ4-4АтVT-150ЯН-500П-1		
				Дополнительные сборочные единицы		
				Изделие закладное		
		1	ГОСТ 22701.5-77*	М9	2	

Ведомость расхода стали на дополнительные закладные изделия на элемент, кг.

Марка элемента	Изделия закладные								Общий расход
	Арматура класса АIII				Прокат марки ВСТ3КП2 ВСТ3ПС3			Всего	
	ГОСТ 5781-82				ГОСТ 8509-72*				
	ф10	ф14		итого	L70x8		итого		
1ПВ4-3АтVT-150ЯН-500П-1	0,6	0,2		0,8	1,7		1,7	2,5	2,5
1ПВ4-4АтVT-150ЯН-500П-1	0,6	0,2		0,8	1,7		1,7	2,5	2,5

ГИП	Никитин	
Нач.отд.	Сидорова	
Гл.спец.	Стрехнин	
Рук.гр.	Пяткова	
Ведущ.	Сартисон	
Техник	Старостина	

503-2-14.86 -кжи 1ПВ4-3АтVT-150ЯН-500П-1 1ПВ4-4АтVT-150ЯН-500П-1

Плиты 1ПВ4-3АтVT-150ЯН-500П-1 1ПВ4-4АтVT-150ЯН-500П-1

Стадия	Масса	Масштаб
РП	4420	1:50
лист 1	листов 1	

железобетон

ГИПРОАВТОТРАНС Новосибирский филиал

Инв. № подл. | Подпись и дата | Взам. инв. №

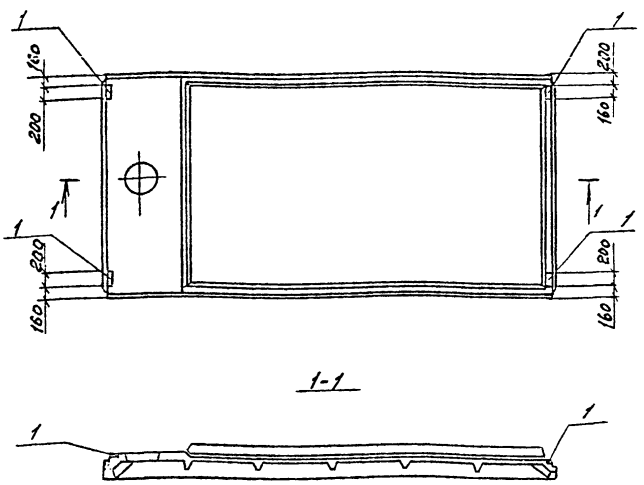
1
1
1

Типовой проект 503-

Альбом IV

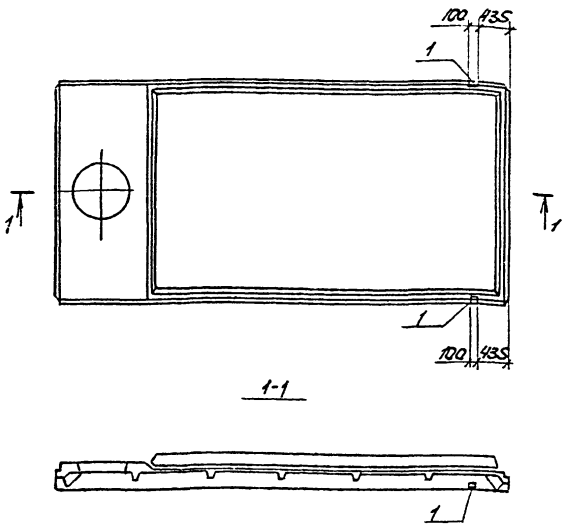

Формат	Зона	Поз.	Обозначение	Наименование	Кол.	Примечание
				Документация		
			1.465.1-10/82 вып.1, ГОСТ 22701.0-77* ГОСТ 22701.2-77*	Пояснительная записка		
			1.465.1-10/82 вып.1 ГОСТ 22701.2-77*	Чертеж плит		
				1П87-4АтVT-150ЯН-500П		
				Дополнительные сборочные единицы		
				Изделие закладное		
		1	ГОСТ 22701.5-77*	М9	2	

Ведомость расхода стали на дополнительные закладные изделия на элемент, кг.

Марка элемента	Изделия закладные								Общий расход
	Арматура класса				Прокат марки			Всего	
	А III				В Ст3 кп2; В Ст3 пс6				
	ГОСТ 5781-82				ГОСТ 8509-72*				
	ф10	ф14		Итого	170×8		Итого		
1П87-4АтVT-150ЯН-500П-1	0,6	0,2		0,8	1.7		1.7	2.5	2.5

1. Плита 1П87-4АтVT-150ЯН-500П-1 отличается от 1П87-4АтVT-150ЯН-500П по серии 1.465.1-10/82, вып.1 и ГОСТ 22701.2-77* только постановкой дополнительных закладных изделий. Арматурно-опалубочные чертежи и технические условия изготовления см. вышеуказанные серию и ГОСТ.
2. Закладные изделия, предусмотренные ГОСТом, на чертеже плиты не показаны.

ГИП	Никитин		503-2-14.86-КЖИ-1П87-4АтVT-150ЯН-500П-1
Нач. отд.	Сидорова		
Гл. спец.	Стрехнин		Плиты 1П87-4АтVT-150ЯН-500П-1
Рук. гр.	Пяткова		
Вед. инж.	Сартисон		
Техн.	Старостина		

Стадия	Масса	Масштаб
РП	4520	1:50
Лист 1	Листов 1	

Железобетон

ГИПРОАВТОТРАНС Новосибирский филиал

Инв. № подл. | Подпись и дата | Взам. инв. №

Копировал [illegible] - Формат А3

Альбом III

Типовой проект 3.03-

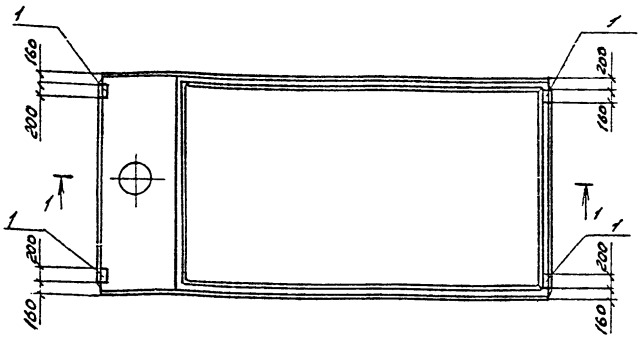

1-1



1. Плита 1ПВ4-4Ат V т-200ЯН-500П-2 отличается от 1ПВУ-4Ат V т-200ЯН-500П по серии 1.465.1-10/82 вып.1 и ГОСТ 22701.2-77* только постановкой дополнительных закладных изделий. Арматурно-опалубочные чертежи и технические условия изготовления см. вышеуказанные серию и ГОСТ.
2. Закладные изделия, предусмотренные ГОСТом на чертеже не показаны

Формат	Зона	Поз.	Обозначение	Наименование	Кол.	Примечание
				Документация		
			1.465.1-10/82 вып.1; ГОСТ 22701.0-77*; ГОСТ 22701.0-77*	Пояснительная записка		
			1.465.1-10/82 вып.1; ГОСТ 22701.2-77*	Чертеж плит		
				1ПВУ-4Ат V т-200ЯН-500П		
				Дополнительные сборочные единицы		
				Изделие закладное		
		1	ГОСТ 22701.5-77*	М9	2	

Ведомость расхода стали на дополнительные закладные изделия на элемент, кг

Марка элемента	Изделия закладные								Общий расход
	Арматура класса				Прокат марки			Всего	
	А III				ВСт3 кп2, ВСт3 пс6				
	ГОСТ 5781-82				ГОСТ 8509-72*				
	ф10	ф14		Итого	L70x8		Итого		
1ПВУ-4Ат V т-200ЯН-500П-2	0,6	0,2		0,8	1,7		1,7	2,5	2,5

ГИП	Никитин	[signature]	
Нач.отд.	Сидорова	[signature]	
Гл.спец.	Стрехнин	[signature]	
Рук.гр.	Пяткова	[signature]	
Вед.инж.	Сартисон	[signature]	
Техник	Старостина	[signature]	

503-2-14.86 -КЖН-1ПВУ-4Ат V т-200ЯН-500П-2

Плиты 1ПВУ-4Ат V т-200ЯН-500П-2

Стадия	Масса	Масштаб
РП	4740	1:50

Лист 1 | Листов 1

Железобетон

ГИПРОАВТОТРАНС
Новосибирский филиал

Инв.№ подл. | Подпись и дата | Взам. инв.№

Копировал [signature] Формат А3

Альбом IV

Типовой проект 503-

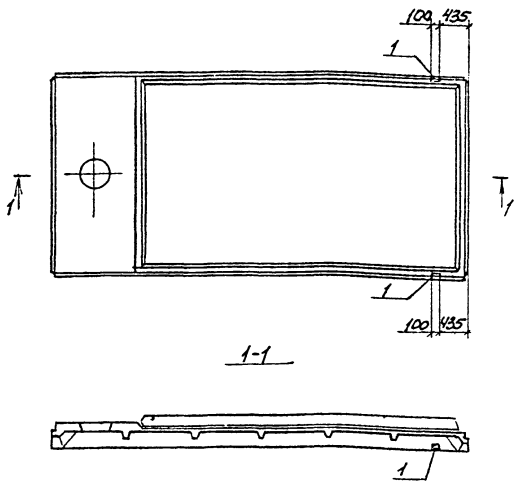

Формат	Зона	Поз.	Обозначение	Наименование	Кол.	Примечание
				Документация		
			1.465.1-10/82, вып. 1 ГОСТ 22701.0-77* ГОСТ 22701.2-77*	Пояснительная записка		
			1.465.1-10/82, вып. 1 ГОСТ 22701.2-77*	Чертеж плит		
				1ПВ7-4АтVт-200ЯН-500п		
				1ПВ4-4АтVт-200ЯН-500п		
				Дополнительные сборочные единицы		
				Изделие закладное		
		1	ГОСТ 22701.5-77*	М9	2	

Ведомость расхода стали на дополнительные закладные изделия на элемент, кг

Марка элемента	Изделия закладные								Общий расход
	Арматура класса А III				Прокат марки ВСт3 кп2, ВСт3 пс6			Всего	
	ГОСТ 5781-82				ГОСТ 8509-72*				
	ф10	ф14		Итого	170х8		Итого		
1ПВ7-4АтVт-200ЯН-500п-1	0,6	0,2		0,8	1,7		1,7	2,5	2,5
1ПВ4-4АтVт-200ЯН-500п-1	0,6	0,2		0,8	1,7		1,7	2,5	2,5

1. Плиты 1ПВ7-4АтVт-200ЯН-500п-1; 1ПВ4-4АтVт-200ЯН-500п-1 отличаются от плит 1ПВ7-4АтVт-200ЯН-500п; 1ПВ4-4АтVт-200ЯН-500п по серии 1.465.1-10/82, вып. 1 и ГОСТ 22701.2-77* только постановкой дополнительных закладных изделий. Арматурно-опалубочные чертежи и технические условия изготовления см. вышеуказанные серию и ГОСТ.
2. Закладные изделия, предусмотренные ГОСТом, на чертеже плиты не показаны.

ГИП	Никитин		
Нач.отд.	Сидорова		
Гл.спец.	Стрехнин		
Рук.гр.	Пяткова		
Ведущ.	Сартисон		
Техник	Старостина		

503-2-14.86-КЖИ-1ПВ7-4АтVт-200ЯН-500п-1, 1ПВ4-4АтVт-200ЯН-500п-1

Плиты 1ПВ7-4АтVт-200ЯН-500п-1, 1ПВ4-4АтVт-200ЯН-500п-1

Ставр.	Масса	Масштаб
РП	4840, 4740	1:50

Лист 1 | Листов 1

Железобетон

ГИПРОАВТОТРАНС Новосибирский филиал

Инв.№ подл. | Подпись и дата | Взам.инв.№

Копировал [illegible]

Альбом III

Типовой проект 503

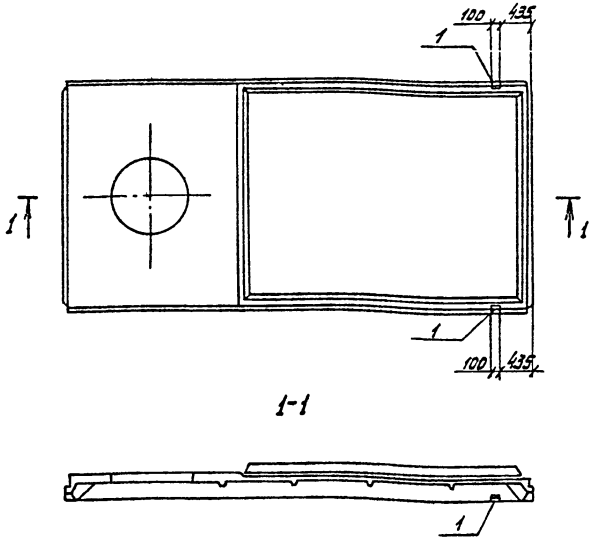

1-1

Формат	Зона	Поз.	Обозначение	Наименование	Кол.	Примечание
				Документация		
			1.465.1-10/82 вып.1; ГОСТ 22701.2-77*; ГОСТ 22701.0-77*	Пояснительная записка		
			1.465.1-10/82 вып.1; ГОСТ 22701.0-77*	Чертеж плит		
				1ПВ10-3АтVТ-110АН-500П		
				1ПВ10-4АтVТ-110АН-500		
				Дополнительные сборочные единицы		
				Изделие закладное		
		1	ГОСТ 22701.5-77*	М9	2	

Ведомость расхода стали на дополнительные закладные изделия на элемент, кг

Марка элемента	Изделия закладные						Всего	Общий расход
	Арматура класса AIII ГОСТ 5781-82			Прокат марки ВСт3кп2 ГОСТ 8509-72*				
	ф10	ф14	итого	L 70х8		итого		
1ПВ10-3АтVТ-110АН-500П1	0,5	0,2	0,8	1,7		1,7	2,5	2,5
1ПВ10-4АтVТ-110АН-500П1	0,6	0,2	0,8	1,7		1,7	2,5	2,5

1. Плиты 1ПВ10-3АтVТ-110АН-500П-1; 1ПВ10-4АтVТ-110АН-500П отличаются от плит 1ПВ10-3АтVТ-110АН-500П; 1ПВ10-4АтVТ-110АН-500П по серии 1.465.1-10/82 вып.1. и ГОСТ 22701.2-77* только постановкой дополнительных закладных изделий. Арматурно-опалубочные чертежи и технические условия изготовления см. вышеуказанные серию и ГОСТ.
2. Закладные изделия, предусмотренные ГОСТом, на чертеже плиты не показаны.

ГИП	Никитин		503-2-14.86-КЖИ	1ПВ10-3АтVТ-110АН-500П-1 1ПВ10-4АтVТ-110АН-500П-1
Нач.отд.	Сидорова			
Гл.спец.	Стрехнин		Плиты 1ПВ10-3АтVТ-110АН-500П-1 1ПВ10-4АтVТ-110АН-500П-1	Стадия: РП; Масса: 4670; Масштаб: 1:50
Рук.гр.	Пяткова			Лист 1; Листов 1
Ведущ.	Сартисон		железобетон	ГИПРОАВТОТРАНС Новосибирский филиал
Техник	Старостина			

Инв.№ подл. | Подпись и дата | Взам.инв.№

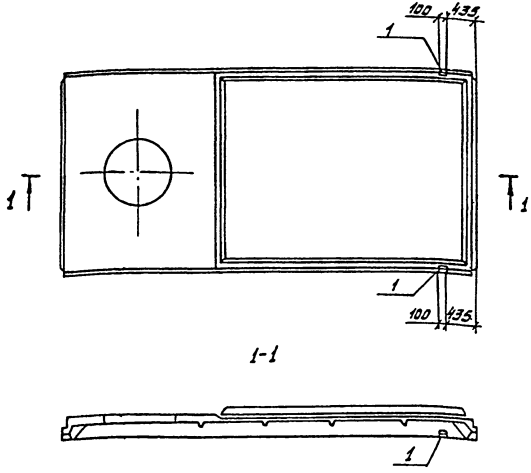

Формат	Зона	Поз.	Обозначение	Наименование	Кол.	Примечание
				Документация		
			1.465.1-10/82 Вып.1, ГОСТ 22701.2-77*	Пояснительная записка		
			1.465.1-10/82 Вып.1, ГОСТ 22701.0-77*	Чертежи плит		
				1ПВ10-4АтVТ-160АН-500П		
				Дополнительные сборочные единицы		
				Изделие закладное		
		1	ГОСТ 22701.5-77*	М9	2	

Ведомость расхода стали на дополнительные закладные изделия на элемент, кг

Марка элемента	Изделия закладные							Общий расход
	Арматура класса AIII				Прокат марки ВСт3кп2, ВСт3пс6		Всего	
	ГОСТ 5781-82				ГОСТ 8509-72			
	Ф10	Ф14		Итого	Ст0	Итого		
1ПВ10-4АтVТ-160АН-500П	0,6	0,2		0,8	1,7	1,7	2,5	2,5

1. Плита 1ПВ10-4АтVТ-160АН-500П-1 отличается от 1ПГ-4АтVТ-160АН-500П по серии 1.465.1-10/82 Вып.1 и ГОСТ 22701.2-77 только постановкой дополнительных закладных изделий. Арматурно-опалубочные чертежи и технические условия изготовления см. вышеуказанные серию и ГОСТ.
2. Закладные изделия, предусмотренные ГОСТом, на чертеже плиты не показаны.

ГИП	Никитин		503-2-14.86-кжи-1ПВ10-4АтVТ-160АН-500П-1
Нач.отд.	Сидорова		
Гл.спец.	Стрехнин		Плиты 1ПВ10-4АтVТ-160АН-500П-1
Рук.гр.	Латкова		Стадия: Р.П; Масса: 4980; Масштаб: 1:50
Ведущ.	Сартисон		Лист 1; Листов 1
Техник	Старостина		железобетон
			ГИПРОАВТОТРАНС Новосибирский филиал

Копировал Миртазина Формат А3

Инв.№ подл. | Подпись и дата | Взам.инв.№

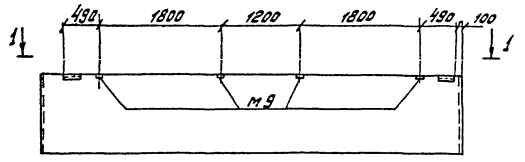

1-1

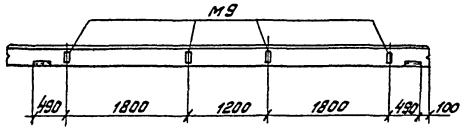

Формат	Зона	Поз.	Обозначения	Наименование	кол.	Примеч.
				Документация		
			1.030.1-1, вып. 0-3	Пояснительная записка		
			1.030.1-1, вып. 1-1	Чертеж панели		
				ПС63.12.2.5-3.Л.-1.36		
				ПС63.5.12.3.0-3Л-1.36		

1. Панели ПС63.12.2,5-3Л-1.36-1, ПС63.5.12.3,0-3Л-1.36-1 отличаются от панелей ПС63.12.2,5-3Л-1.36 ПС63.5.12.3.0-3Л-1.36 по серии 1.030.1-1, вып. 1-1 только местоположением закладных изделий м9.

ГИП	Никитин		
Нач.отд.	Сидорова		
Гл.спец.	Стрехнин		
Рук.гр.	Пяткова		
Вед.инж.	Сартисон		
Техник	Старостина		

503-2-14.86 -кжи- ПС63.12.2,5-3Л-1.36.1 ПС63.5.12.3,0-3Л-1.36.1

Панели ПС63.12.2,5-3.Л-1.36-1 ПС63.5.12.3.0-3Л-1.36-1

Стадия	Масса	Масштаб
РП	2230 2660	1:50

Лист 1 | Листов 1

железобетон

ГИПРОАВТОТРАНС Новосибирский филиал

Типовой проект 503

Инв. № подл. | Подпись и дата | Взам. инв.

Альбом III

Типовой проект 503

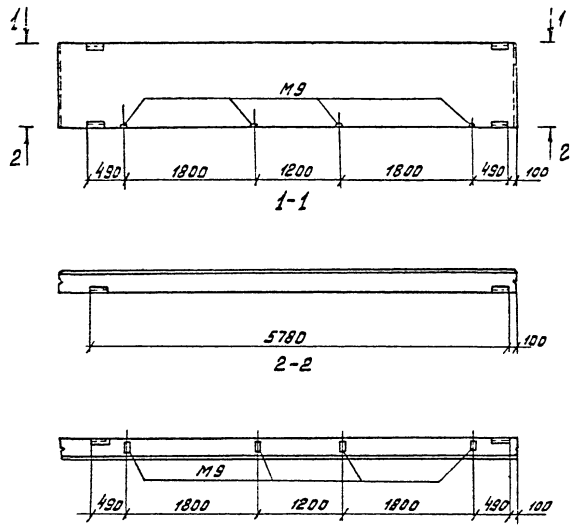

1. Панели ПС63.12.2,5-3.л-2.37-1; ПС63.5.12.3,0-3.л-2,37-1 отличаются от панелей ПС63. 12.2,5-3.л-2.37 ПС63.5.12.3.0-3.л-2,37 по серии 1.030.1-1 вып. 1-1 только местоположением закладных изделий М9.

Формат	Зона	Поз.	Обозначения	Наименование	кол.	Примеч.
				Документация		
			1.030.1-1, вып. 0-3	Пояснительная записка		
			1.030.1-1, вып. 1-1	Чертеж панели		
				ПС63.12.2,5-3.л-2.37		
				ПС63,5.12.3,0-3.л-2.37		

ГИП	Никитин		503-2-14.86	-кжи. ПС63.12.2,5-3.л-2.37-1 ПС63.5.12.3,0-3.л-2,37-1		
Нач.отд.	Сидорова					
Гл.спец	Стрекнин		Панели ПС63.12.2,5-3.л-2.37-1 ПС63,5.12.3.0-3.л-2.37-1	Стадия	Масса	Масштаб
Рук.гр	Пяткова			РП	2230 2660	1:50
Вед.инж.	Сартисон					
Техник	Старостина			лист 1	листов 1	
			железобетон	ГИПРОАВТОТРАНС Новосибирский филиал		

Инв.№ подл. | Подпись и дата | Взам.инв.№

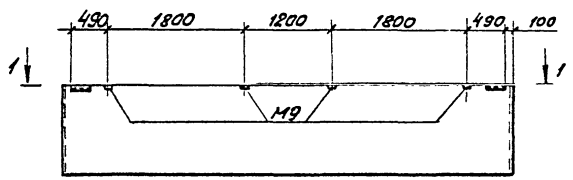

1-1

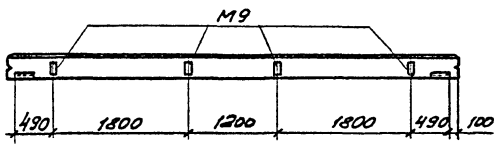

Формат	Зона	Поз.	Обозначение	Наименование	Кол.	Примеч.
				Документация		
			1.030.1-1. вып. 0-3	Пояснительная записка		
			1.030.1-1. вып. 1-1	Чертеж панели		
				ПС60.12.2,5-3.1-47		
				ПС60.12.3,0-3.1-47		

1. Панели ПС60.12.2,5-3.1-47 и ПС60.12.3,0-3.1-47-1 отличаются от панелей ПС60.12.2,5-3.1-47 ПС60.12.3,0-3.1-47 по серии 1.030.1-1, вып. 1-1 только местоположением закладных изделий М9.

ГИП	Никитин		503-2-14.86 -КЖИ-	ПС60.12.2,5-3.1-47-1 ПС60.12.3,0-3.1-47-1		
Нач.отд.	Сидорова			Стадия	Масса	Масштаб
Гл.спец.	Стрехнин		Панели ПС60.12.2,5-3.1-47-1 ПС60.12.3,0-3.1-47-1	РП	2120 2510	1:50
Рук.гр.	Пяткова			Лист 1	Листов 1	
Вед.инж.	Сартисон		Железобетон	ГИПРОАВТОТРАНС Новосибирский филиал		
Техник	Строгонин					

Инв.№ подл. | Подпись и дата | Взам.инв.№

Альбом III

Типовой проект 503-

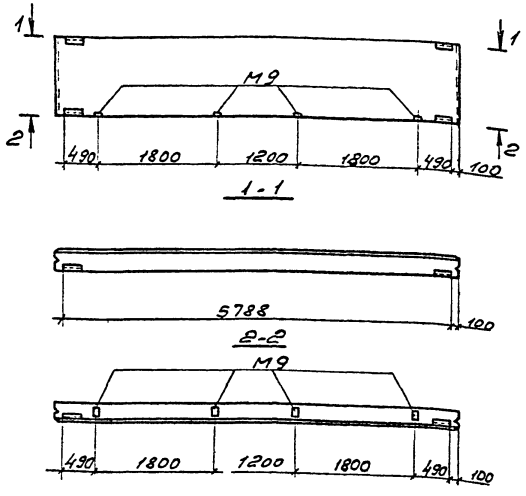

1. Панели ПС60.12.2,5-3Л-48-1; ПС60.12.3.0-3.Л-48-1 отличаются от панелей ПС60.12.2.5-3Л-48 ПС60.12.3.0-3Л.-48 по серии 1.030.1-1, вып.1-1 только местоположением закладных изделий М9.

Формат	Зона	Поз.	Обозначение	Наименование	Кол	Примечание
				Документация		
			1.0301-1, вып. 0-3	Пояснительная записка		
			1.030.1-1, вып. 1-1	Чертеж панели		
				ПС60.12.2,5-3.Л-48		
				ПС60.12.3.0-3Л-48		

ГИП	Никитин		
Нач.отд.	Сидорова		
Гл.спец.	Стрехнин		
Рук.гр.	Пяткова		
Вед.инж.	Гартисон		
Техник	Старостина		

503-2-14.86 -КЖИ- ПС60.12.2,5-3.Л-48-1 ПС60.12.3.0-3.Л-48-1

Панель ПС60.12.2,5-3.Л-48-1 ПС60.12.3.0-3.Л-48-1

Стадия	Масса	Масштаб
РП	2120 2510	1:50

Лист 1 | Листов 1

Железобетон

ГИПРОАВТОТРАНС Новосибирский филиал

Инв. Аподл. | Подпись и дата | Взам. инв.

Копировал

Формат 3

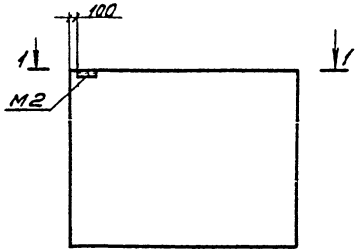

1 – 1

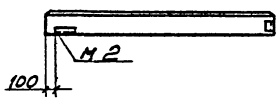

Формат	Зона	Поз.	Обозначение	Наименование	Кол.	Примеч.
				Документация		
			1.030.1-1, вып.0-3	Пояснительная записка		
			1.030.1-1, вып.1-1	Чертеж панели 2ПС 18.12.25-1-73		

1. Панель 2ПС 18.12.25-1.-73-1 отличается от панели 2ПС 18·12 25-1.-73 по серии 1.030.1-1, вып. 1-1 только местоположением закладных изделий М2.

ГИП	Никитин		503-2-14-86 - КЖИ-2ПС18.12.25-1-73-1
Нач.отд.	Сидорова		
Гл.спец.	Стрехнин		Панель 2ПС 18.12 25-1-73-1
Рук.гр.	Пяткова		
Вед.инж.	Сартисон		
Техник	Старостина		

Стадия	Масса	Масштаб
РП	620	1:50

Лист 1 | Листов 1

железобетон

ГИПРОАВТОТРАНС
Новосибирский филиал

Инв. № подл. | Подпись и дата | Взам. инв. №

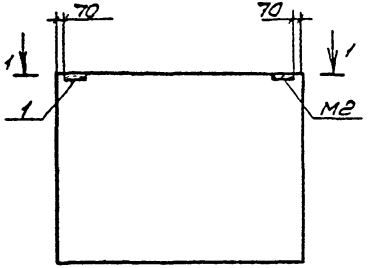

1 - 1

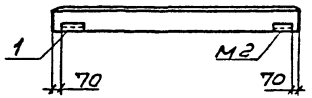

Формат	Зона	Поз.	Обозначение	Наименование	Кол.	Примеч.
				Документация		
			1.030.1-1, вып. 0-3	Пояснительная записка		
			1.030.1-1, вып. 1-1	Чертеж панели		
				2ПС15.12.2.0-Л.-58		
				Дополнительные закладные изделия		
				Изделие закладное		
		1	1.030.1-1, вып. 1-3	М2	1	

Ведомость расхода стали на дополнительные закладные изделия на элемент, кг

Марка элемента	Изделия закладные									Всего	Общий расход
	Арматура класса			Прокат марки							
	А III			ВСт3кп2; ВСт3пс6							
	ГОСТ 5781-82			ГОСТ 8509-72*			ГОСТ 103-76*				
	ф10		Итого	L63x6		Итого	6x60		Итого		
2ПС 15.12.20-Л-58	0,2		0,2	1,4		1,4	0,6		0,6	2,2	2,2

1. Панель 2ПС.15.12.2.0-Л-58-1 отличается от панели 2ПС15.12.2.0-Л-58 по серии 1.030.1-1 вып. 1-1 наличием дополнительного закладного изделия М2.

ГИП	Никитин		
Нач.отд.	Сидорова		
Гл.спец.	Стрехнин		
Рук.гр.	Пяткова		
Вед.инж.	Сартисон		
Техник	Старостина		

503-2-14.86 -КЖИ-2ПС15.12.20-Л-58-1

Панель 2ПС-15.12.2.0-Л.-58-1

Стадия	Масса	Масштаб
РП	430	1:50

Лист 1 | Листов 1

Железобетон

ГИПРОАВТОТРАНС Новосибирский филиал

Альбом III

Типовой проект 503-

Инв. № подл. | Подпись и дата | Взам. инв. №

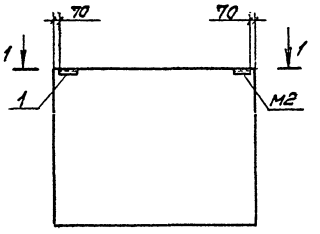

1-1

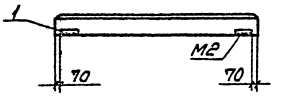

1. Панели 2ПС15.12.25-1-58-1; 2ПС15.12.30-1-58-1 отличается от панелей 2ПС15.12.25-1-58 2ПС-15.12.30-1-58 по серии 1.030.1-1 вып. 1-1 наличием дополнительного закладного изделия М2.

Арм.	Зак.	Поз.	Обозначение	Наименование	Кол.	Примеч.
				Документация		
			1.030.1-1 вып. 0-3	Пояснительная записка		
			1.030.1-1 вып. 1-1	Чертеж панели		
				2ПС15.12.25-1-58		
				2ПС15.12.30-1-58		
				Дополнительные сборочные единицы		
				Изделие закладное		
		1	1.030.1-1, вып. 1-3	М2	1	

Ведомость расхода стали на дополнительные закладные изделия на элемент, кг

Марка элемента	Изделия закладные								Всего	Общий расход
	Арматура класса A III			Прокат марки ВСт3кп2; ВСт3пс6						
	ГОСТ 5781-82			ГОСТ 8509-72*		ГОСТ 103-76*				
	ф10		Итого	L63x6		Итого	-616а	Итого		
2ПС15.12.25-1-58	0,2		0,2	1,4		1,4	0,6	0,6	2,2	2,2
2ПС15.12.30-1-58	0,2		0,2	1,4		1,4	0,6	0,6	2,2	2,2

ГИП	Никитин		503-2-14.86 - КЖИ - 2ПС15.12.25-1-58-1, 2ПС15.12.30-1-58-1
Нач.отд.	Сидорова		
Гл.спец.	Стрелкин		
Рук.гр.	Пяткова		Панель 2ПС15.12.25-1-58-1, 2ПС15.12.30-1-58-1
Ведущ.	Сартисон		Стадия: РП; Масса: 530, 6.20; Масштаб: 1:50
Техник	Старостина		Лист 1; Листов 1
			Железобетон
			ГИПРОАВТОТРАНС Новосибирский филиал

Инв. № подл. | Подпись и дата | Взам. инв. №

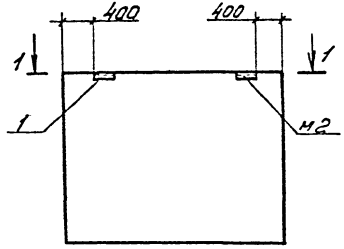

1-1

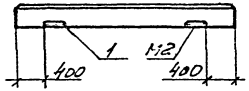

1. Панель 2ПС15.12.20-л.-58-2 отличается от панели 2ПС15.12.20-л.-58 по серии 1.030.1-1, вып. 1-1 наличием дополнительного закладного изделия М2.

Формат	Зона	Поз.	Обозначение	Наименование	Кол.	Примеч.
				Документация		
			1.030.1-1, вып. 0-3	Пояснительная записка		
			1.030.1-1, вып. 1-1	Чертеж панели		
				2ПС.15.12.20-л.-58		
				Дополнительные сборочные единицы		
				Изделие закладное		
		1	1.030.1-1, вып. 1-3	М2	1	

Ведомость расхода стали на дополнительные закладные изделия на элемент, кг

Марка элемента	Изделия закладные									Общий расход
	Арматура класса			Прокат марки					Всего	
	А-III			ВСт3кп2; ВСт3пс6						
	ГОСТ 5781-82			ГОСТ 8509-72			ГОСТ 103-76*			
	ф10		Итого	Л63б		Итого	-6х60	Итого		
2ПС.15.12.20-л-58	0,2		0,2	1,4		1,4	0,6	0,6	2,2	2,2

ГИП	Никитин		503-2-14.86 -КЖИ-2ПС15.12.20-л.-58.2
Нач.отд.	Сидорова		
Гл.спец.	Стрехнин		Панель 2ПС 15.12.20-л.-58-2
Рук.гр.	Патхова		
Вед.инж.	Сартисон		Железобетон
Техник	Старостина		

Стадия	Масса	Масштаб
РП	430	1:50
Лист 1	Листов 1	

ГИПРОАВТОТРАНС Новосибирский филиал

Инв.№ подл. | Подпись и дата | Взам. инв.№

Калькировал

Формат А3

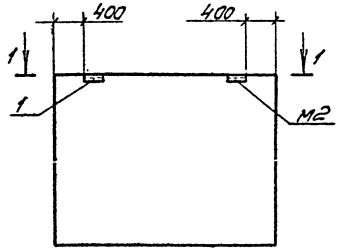

1-1

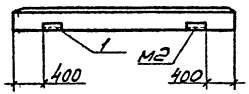

1. Панели 2ПС15.12.2,5-1-58-2; 2ПС15.12.3,0-1-58-2 отличаются от панелей 2ПС15.12.2,5-1-58, 2ПС15.12.3,0-1-58 по серии 1.030.1-1 Вып. 1-1 наличием дополнительного закладного изделия М2.

Формат	Зона	Поз.	Обозначение	Наименование	Кол.	Примеч.
				Документация		
			1.030.1-1, Вып. 0-3	Пояснительная записка		
			1.030.1-1, Вып. 1-1	Чертеж панели		
				2ПС15.12.2,5-1.-58		
				2ПС15.12.3,0-1-58		
				Дополнительные сборочные единицы		
				Изделие закладное		
		1	1.030.1-1, Вып. 1-3	М2	1	

Ведомость расхода стали на дополнительные закладные изделия на элемент, кг

Марка элемента	Изделия закладные									Общий расход
	Арматура класса AIII			Прокат марки					Всего	
	ГОСТ 5781-82			ВСт3кп2; ВСт3пс6 ГОСТ 8509-72			ГОСТ 103-76*			
	ф10		Итого	L63х6		Итого	-6х60	Итого		
2ПС.15.12.2,5Л.-58	0,2		0,2	1,4		1,4	0,6	0,6	2,2	2,2
2ПС.15.12.3,0-1-58	0,2		0,2	1,4		1,4	0,6	0,6	2,2	2,2

ГИП	Никитин		503-2-14.86 -КЖИ- 2ПС15.12.2,5-1-58-2, 2ПС15.12.3,0-1-58-2
Нач.отд.	Сидорова		
Гл.спец.	Стрехнин		
Рук.гр.	Пяткова		Панели 2ПС15.12.2,5-1-58-2, 2ПС15.12.3,0-1-58-2
Вед.инж.	Сартисон		Стадия: РП; Масса: 530, 620; Масштаб: 1:50
Техник	Стафостина		Лист 1; Листов 1
			Железобетон
			ГИПРОАВТОТРАНС Новосибирский филиал

Инв.№ подл. | Подпись и дата | Взам.инв.№

Альбом III

Типовой проект 503

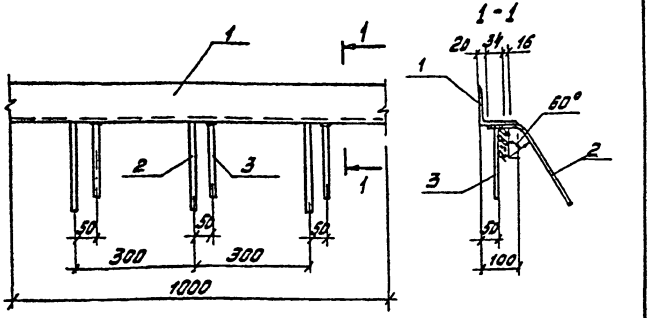

Формат	Зона	Поз.	Обозначение	Наименование	Кол.	Примеч.
		1		L100x10 ГОСТ 8509-72*, ℓ=1000	1	15.1 кг
		2		Ф8А III ГОСТ 5781-82, ℓ=300	4	0,5 кг
		3		Ф8А III ГОСТ 5781-82, ℓ=200	4	0,3 кг

ГИП	Никитин		
Нач.отд.	Сидорова		
Гл.спец.	Стрехнин		
Рук.гр.	Пяткова		
Вед.инж.	Сартисон		
Инж.	Атрашкевич		

503-2-14.86 -КЖИ-МН1

Изделие закладное МН-1

Стадия	Масса	Масштаб
РП	15.9	1:10

Лист 1 Листов 1

Сталь

ГИПРОАВТОТРАНС Новосибирский филиал

Взам.инв.№ | Подпись и дата | Инв.№ подл.

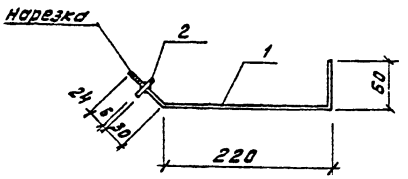

Формат	Зона	Поз.	Обозначение	Наименование	Кол.	Примечан.
		1		Ф10АI ГОСТ 5781-82 ℓ=340	1	0,2 кг
		2		-60x6 ГОСТ 103-76* ℓ=60	1	0,2 кг

ГИП	Никитин		
Нач.отд.	Сидорова		
Гл.спец.	Стрехнин		
Рук.гр.	Пяткова		
Вед.инж.	Сартисон		
Инж.	Атрашкевич		

503-2-14.86 -КЖИ-МН2

Изделие закладное МН2

Стадия	Масса	Масштаб
РП	0.4	1:5

Лист 1 Листов 1

Сталь

ГИПРОАВТОТРАНС Новосибирский филиал

Взам.инв.№ | Подпись и дата | Инв.№ подл.

Альбом IF

Типовой проект 503

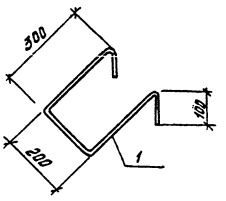

Формат	Зона	Поз.	Обозначение	Наименование	Кол.	Прим
		1		Ф20 АI, ГОСТ 5781-82, ℓ=1000	1	2,5 кг

ГИП	Никитин		503-2-14.86 -КЖСИ-МН3			
Нач. отд.	Сидорова					
Гл. спец.	Стрехнин					
Рук. гр.	Пяткова		Изделие закладное МН3	Стадия	Масса	Масштаб
Ведущ.	Сортисон			РП	2,5	1:10
Инж.	Игрошкевич			Лист 1	Листов 1	
			Сталь	ГИПРОАВТОТРАНС Новосибирский филиал		

Инв. № подл. | Подпись и дата | Взам. инв. №

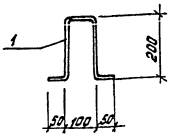

Формат	Зона	Поз.	Обозначение	Наименование	Кол.	Прим
		1		ФБАI, ГОСТ 5781-82, ℓ=600	1	0,13 кг

ГИП	Никитин		503-2-14.86 -КЖСИ-МН4			
Нач. отд.	Сидорова					
Гл. спец.	Стрехнин					
Рук. гр.	Пяткова		Изделие закладное МН4	Стадия	Масса	
Вед. инж.	Сортисон			РП	0,13	1:10
Инж.	Игрошкевич			Лист 1	Листов 1	
			Сталь	ГИПРОАВТОТРАНС Новосибирский филиал		

Инв. № подл. | Подпись и дата | Взам. инв. №

Альбом IV

Типовой проект 503

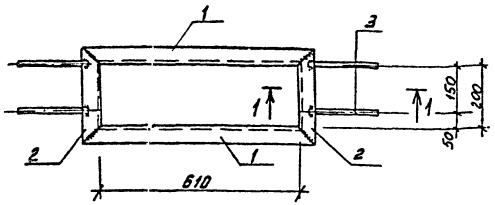

1-1

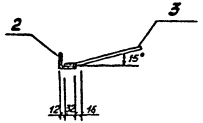

Формат	Зона	Поз.	Обозначение	Наименование	Кол.	Прим.
		1		L50x5 ГОСТ8509-72*, ℓ=710	2	5,4кг
		2		L50x5, ГОСТ8509-72*, ℓ=300	2	2,3кг
		3		Ф8АIII, ГОСТ5781-82, ℓ=250	4	0,4кг

ГИП	Никитин		
Нач.отд.	Сидорова		
Гл.спец.	Стрехнин		
Рук.гр.	Пяткова		
Вед.инж.	Сартисон		
Инж.	Атрашкевич		

503-2-14.86 -КЖИ-МН5

Изделие закладное МН5

Стадия	Масса	Масштаб
РП	8,1	1:10

Лист 1 | Листов 1

Сталь

ГИПРОАВТОТРАНС Новосибирский филиал

Инв. № подл. | Подпись и дата | Взам. инв. №

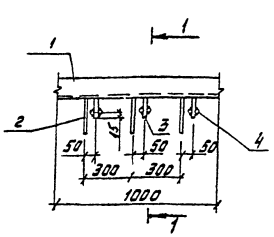

1-1

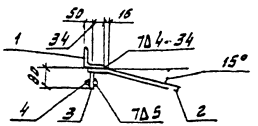

Формат	Зона	Поз.	Обозначение	Наименование	Кол.	Примечание
		1		L100x8 ГОСТ8509-72*, ℓ=100	1	12,20 г
		2		Ф8АIII ГОСТ5781-82, ℓ=250	3	0,30кг
		3		Ф8АIII ГОСТ5781-82 ℓ=80	3	0,09кг
		4		Ф12АIII ГОСТ5781-82, ℓ=20	6	0,12кг

ГИП	Никитин		
Нач.отд.	Сидорова		
Гл.спец.	Стрехнин		
Рук.гр.	Пяткова		
Вед.инж.	Сартисон		

503-2-14.86 -КЖИ-МН6

Изделие закладное МН6

Стадия	Масса	Масштаб
РП	12,71	1:20

Лист 1 | Листов 1

Сталь

ГИПРОАВТОТРАНС Новосибирский филиал

Инв. № подл. | Подпись и дата | Взам. инв. №

Копировал Муртазина

Формат 96

Типовой проект 503 Альбом IX

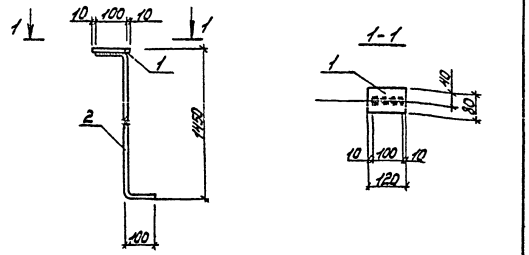

Формат	Зона	Поз.	Обозначение	Наименование	Кол.	Примеч.
А4				МН 7		
		1		ф10 AII, ГОСТ 5781-82		
				ℓ=1650	1	1,0 кг
		2		-6×80 ГОСТ 103-76*		
				ℓ=120	1	0,5 кг

Инв.№ подл. | Подп. и дата | Взам. инв.№

ГИП	Никитин		
Нач. отд.	Сидорова		
Гл. спец.	Стреянин		
Рук. гр.	Бахтурина		
Вед. инж.	Сартисон		

503-2-14.86 КЖИ-МН7

Изделия закладные МН7

Стадия	Масса	Масштаб
РП	1,5	1:10
Лист 1	Листов 1	

Сталь

ГИПРОАВТОТРАНС Новосибирский филиал

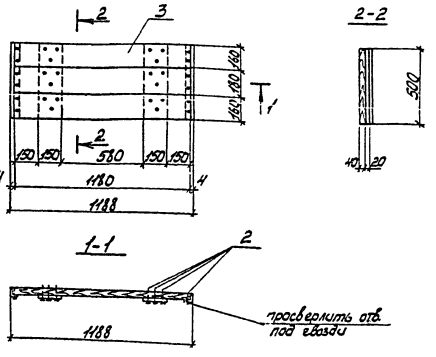

Формат	Зона	Поз.	Обозначение	Наименование	Кол.	Примеч.
		1		L 40×4, ГОСТ 8509-72*, ℓ=500	2	2,4
		2		Гвозди ГОСТ 4028-63*	30	0,12
		3		Древесина ГОСТ 2695-83	0,003	м³

Инв.№ подл. | Подп. и дата | Взам. инв.№

ГИП	Никитин		
Нач. отд.	Сидорова		
Гл. спец.	Стреянин		
Рук. гр.	Пяткова		
Вед. инж.	Сартисон		
Инж.	Атрашкевич		

503-2-14-86 КЖИ-Щ1

Щит Щ1

Стадия	Масса	Масштаб
РП		1:20
Лист 1	Листов 1	

Дерево

ГИПРОАВТОТРАНС Новосибирский филиал

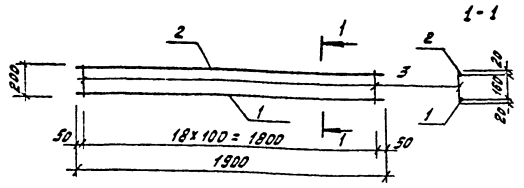

Формат	Зона	Поз.	Обозначение	Наименование	Кол.	Прим.
		1		Ф12 AIII ГОСТ 5781-82, ℓ=1900	1	1,7 кг
		2		Ф8 AI ГОСТ 5781-82, ℓ=1900	1	0,8 кг
		3		Ф6 AI ГОСТ 5781-82, ℓ=200	19	0,8 кг

ГИП	Никитин		503-2-14.86 -КЖСИ-С-1
Нач.отд.	Сидорова		
Гл.спец.	Стрехнин		Сетка арматурная С-1
Рук.гр.	Пяткова		Стадия: РП; Масса: 3,3; Масштаб: 1:20
Ведущ.	Сартисен		Лист 1; Листов 1
Инж.	Атрошкевич		Сталь
			ГИПРОАВТОТРАНС Новосибирский филиал

Инв.№ подл. | Подпись и дата | Взам.инв.№

Копировал Муртазина Формат А3

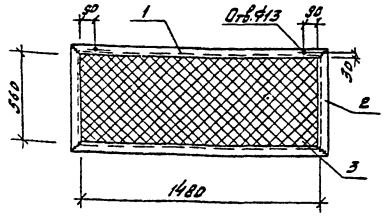

Формат	Зона	Поз.	Обозначение	Наименование	Кол.	Примеч.
		1		L 50×5; ГОСТ 8509-72*; ℓ=1580	2	12,0 кг
		2		L 50×5; ГОСТ 8509-72*; ℓ=660	2	5,0 кг
		3		Сетка Р-12-1,6; ГОСТ 5336-80	0,8 м²	2,1 кг

ГИП	Никитин		503-2-14.86 -КЖСИ-Р-1
Нач.отд.	Сидорова		
Гл.спец.	Стрехнин		Решетка Р1
Рук.гр.	Пяткова		Стадия: РП; Масса: 19,1; Масштаб: 1:20
Ведущ.	Сартисен		Лист 1; Листов 1
Инж.	Атрошкевич		Сталь
			ГИПРОАВТОТРАНС Новосибирский филиал

Инв.№ подл. | Подпись и дата | Взам.инв.№

Копировал Муртазина Формат А3

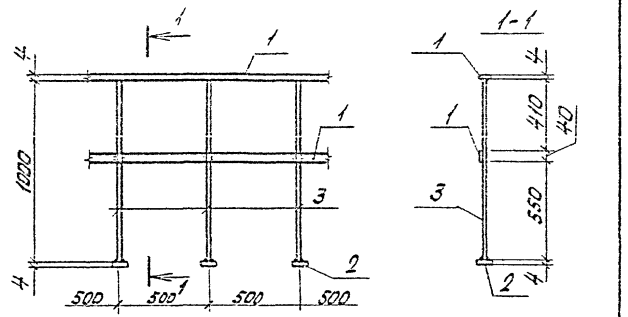

Формат	Зона	Поз.	Обозначение	Наименование	Кол.	Прим.
		1		-4х40 ГОСТ103-76* ℓ=1000	2	2,5кг
		2		-4х80 ГОСТ103-76* ℓ=100	3	0,8кг
		3		ф 22АI ГОСТ5781-82 ℓ=1000	3	9,0кг

Типовой проект 503

Инв.№ подл. | Подпись и дата | Взам.инв.№

ГИП	Никитин		503-2-14.86 КНИ-ОГ1
Нач.отд.	Сидоров		
Гл.спец.	Стрехнин		Ограждение ОГ1
Рук.гр.	Пяткова		
Инж.	Прошкевич		Сталь

Стадия	Масса	Масштаб
РП	12,3	1:20

Лист 1 Листов 1:

ГИПРОАВТОТРАНС Новосибирский филиал

gost.e-ecolog.ru

Инв.№ подл. | Подпись и дата | Взам.инв.№