ТИПОВОЙ ПРОЕКТ
503-2-14.86

ФИЛИАЛ АВТОТРАНСПОРТНОГО ПРЕДПРИЯТИЯ НА 17 АВТОБУСОВ С ЗАКРЫТОЙ СТОЯНКОЙ ДЛЯ СЕЛЬСКОЙ МЕСТНОСТИ

АЛЬБОМ II

АРХИТЕКТУРНЫЕ РЕШЕНИЯ
КОНСТРУКЦИИ ЖЕЛЕЗОБЕТОННЫЕ
ОТОПЛЕНИЕ И ВЕНТИЛЯЦИЯ
ВНУТРЕННИЕ ВОДОПРОВОД И КАНАЛИЗАЦИЯ

Привязан

gost.e-ecolog.ru

Отпечатано
в Новосибирском филиале ЦИИТП
630064 г. Новосибирск пр. Карла Маркса 1
Выдано в печать 17" IX 1977г
Заказ 1-2308 тираж 600

ТИПОВОЙ ПРОЕКТ
503-2 14-86

ФИЛИАЛ АВТОТРАНСПОРТНОГО ПРЕДПРИЯТИЯ НА 17 АВТОБУСОВ С ЗАКРЫТОЙ СТОЯНКОЙ ДЛЯ СЕЛЬСКОЙ МЕСТНОСТИ

АЛЬБОМ II

СОСТАВ ПРОЕКТА:

АЛЬБОМ I ПОЯСНИТЕЛЬНАЯ ЗАПИСКА, СХЕМА ГЕНПЛАНА, ТЕХНОЛОГИЯ ПРОИЗВОДСТВА, СИЛОВОЕ ЭЛЕКТРООБОРУДОВАНИЕ, ЭЛЕКТРИЧЕСКОЕ ОСВЕЩЕНИЕ, АВТОМАТИЗАЦИЯ САНИТАРНО-ТЕХНИЧЕСКИХ СИСТЕМ СВЯЗЬ И СИГНАЛИЗАЦИЯ

АЛЬБОМ II АРХИТЕКТУРНЫЕ РЕШЕНИЯ, КОНСТРУКЦИИ ЖЕЛЕЗОБЕТОННЫЕ, ОТОПЛЕНИЕ И ВЕНТИЛЯЦИЯ, ВНУТРЕННИЕ ВОДОПРОВОД И КАНАЛИЗАЦИЯ

АЛЬБОМ III СТРОИТЕЛЬНЫЕ ИЗДЕЛИЯ

АЛЬБОМ IV СПЕЦИФИКАЦИЯ ОБОРУДОВАНИЯ

АЛЬБОМ V ЗАДАНИЕ ЗАВОДУ-ИЗГОТОВИТЕЛЮ НА ЭЛЕКТРООБОРУДОВАНИЕ И АВТОМАТИЗАЦИЮ САНИТАРНО-ТЕХНИЧЕСКИХ СИСТЕМ

АЛЬБОМ VI ВЕДОМОСТИ ПОТРЕБНОСТИ В МАТЕРИАЛАХ

АЛЬБОМ VII СМЕТЫ

АЛЬБОМ VIII ПРОЕКТНАЯ ДОКУМЕНТАЦИЯ ПО ПЕРЕВОДУ ПОМЕЩЕНИЙ I ЭТАЖА ФИЛИАЛА ПОД ПРУ

РАЗРАБОТАН НОВОСИБИРСКИМ ФИЛИАЛОМ ИНСТИТУТА ГИПРОАВТОТРАНС

ГЛАВНЫЙ ИНЖЕНЕР ФИЛИАЛА Я.И.ВИЛЬБЕРГЕР
ГЛАВНЫЙ ИНЖЕНЕР ПРОЕКТА Ю.В.НИКИТИН

УТВЕРЖДЕН И ВВЕДЕН В ДЕЙСТВИЕ МИНАВТОТРАНСОМ РСФСР 05.02.86г.
ПРОТОКОЛ №3

Инв.№ | Привязан:

Альбом I

Типовой проект 503-

(начало)

Наименование	Марка листа	Стр.
Титульный лист		
Содержание альбома		2
Архитектурные решения		
Общие данные (начало)	АР-1	3
Общие данные (окончание)	АР-2	4
План. Фрагмент I. Узел I.	АР-3	5
Разрезы 1-1, 2-2. Фрагмент II	АР-4	6
Фасады. Схемы заполнения оконных проемов.	АР-5	7
План кровли. План молниезащиты		
План полов	АР-6	8
План расположения отверстий и перемычек	АР-7	9
План щитовой перегородки, перекрытие душевой и санузлов, барьер диспетчерской	АР-8	10
Конструкции железобетонные		
Общие данные (начало)	КЖ-1	11
Общие данные (окончание)	КЖ-2	12
Схема расположения элементов подземного хозяйства.	КЖ-3	13
Подземное хозяйство. Каналы 1,2. Фрагменты плана 1; 2. Сечения 1-1... 8-8.	КЖ-4	14
Подземное хозяйство. Канал 3. Сечения 1...8-8.	КЖ-5	15
Подземное хозяйство. Фундамент Ф01. Схемы расположения на отм. 0.000 и ниже 0.000	КЖ-6	16
Подземное хозяйство. Фундамент Ф01. Разрезы 1-1... 6-6. Узлы 1...3.	КЖ-7	17
Подземное хозяйство. Фундамент Ф02. Сечение.	КЖ-8	18
Схема расположения элементов эстакады		
Разрезы 1-1... 3-3.	КЖ-9	19
Схема расположения элементов фундаментов	КЖ-10	20

(продолжение)

Наименование	Марка листа	Стр.
Узлы элементов фундаментов N1... N15.	КЖ-11	21
Узлы элементов фундаментов N6... N9	КЖ-12	22
Узлы элементов фундаментов N10... N15	КЖ-13	23
Арматурно-опалубочные чертежи фундаментов ФА2-1; ФА2-1-1	КЖ-14	24
Арматурно-опалубочные чертежи фундаментов ФА2-1-2; ФА2-1-3	КЖ-15	25
Арматурно-опалубочный чертеж фундамента ФФ1-1		
Фундаменты Фм8; Фм9.	КЖ-16	26
Арматурно-опалубочный чертеж фундамента ФФ1-1-1. Фундамент Фм7.	КЖ-17	27
Схема расположения колонн, балок и плит перекрытия	КЖ-18	28
Схема расположения элементов плит покрытия	КЖ-19	29
Схемы расположения стеновых панелей, стоек фахверка и насадок.	КЖ-20	30
Схемы расположения узлов крепления стеновых панелей. Фрагменты 1... 23	КЖ-21	31
Спецификация к схемам расположения элементов стеновых панелей	КЖ-22	32
Отопление и вентиляция		
Общие данные (начало)	ОВ-1	33
Общие данные (окончание)	ОВ-2	34
Отопление. План на отм. 0.000	ОВ-3	35
Вентиляция. План на отм. 0.000	ОВ-4	36
Схема системы отопления ($t_н$=-30°С)	ОВ-5	37
Схема системы отопления ($t_н$=-40°С)	ОВ-6	38
Схема системы теплоснабжения установок П1, П2. Схемы систем П1, П2 ВЕ1... ВЕ6	ОВ-7	39
Установки систем П1, П2	ОВ-8	40
Узел управления. План на отм. 0.000	ОВ-9	41
Разрезы 1-1... 3-3.		
Узел управления. Принципиальная схема трубопроводов. Спецификация установок	ОВ-10	42

(окончание)

Наименование	Марка листа	Стр.
Водопровод и канализация		
Общие данные (начало)	ВК-1	43
Общие данные (окончание)	ВК-2	44
План на отм. 0.000 с сетями водопровода и канализации		
План кровли	ВК-3	45
Схемы систем В0, Т3, В4, В5, К3.	ВК-4	46
Схемы систем К1, К2.	ВК-5	47
Отстойный колодец с маслоуловителем. План, разрез.	ВК-6	48
Прочистка в лючке. Гидрозатвор. План, разрез.	ВК-7	(49)

Инв.№ подл. | Подпись и дата | Взам.инв.№

ГИП	Борщунов				503-2-14.86 АР		
Нач.отд.	Лаврева						
Начальник	Яликсеич				Филиал автотранспортного предприятия на 17 автобусов с закрытой стоянкой для снегоуборочной техники		
					Здание филиала	Стадия: РП	Лист: 1	Листов: 1
					Содержание альбома	ГИПРОАВТОТРАНС Новосибирский филиал	

Типовой проект 503 Альбом II

Ведомость рабочих чертежей основного комплекта АР

Лист	Наименование	Примечание
1	Общие данные (начало)	
2	Общие данные (окончание)	
3	План. Фрагмент I Узел I	
4	Разрезы 1-1. 2-2. Фрагмент II	
5	Фасады. Схемы заполнения оконных проемов	
6	План кровли. План молниезащиты. План полов	
7	План расположения отверстий и перемычек	
8	План шитовой перегородки, перекрытие душевой и санузлов, барьер диспетчерской	

Ведомость ссылочных и прилагаемых документов (начало)

Обозначение	Наименование	Примечание
	Ссылочные документы	
ГОСТ 6629-74*	Двери деревянные внутренние для жилых и общественных зданий	
ГОСТ 12506-81	Окна деревянные для производственных зданий	
ГОСТ 17280-79	Доски подоконные деревянные	
ГОСТ 24698-81	Двери деревянные наружные для жилых и общественных зданий.	
Серия ИИ-03-02 Альбом 15-64	Железобетонные изделия. Плиты: ребристые с люком, плоские, приямка, парапетные, опорная. Элементы входов, цветочниц.	
Серия ИИ-03-03 Альбом 71-64	Рабочие чертежи металлических изделий.	
Серия 1.136.5-17	Окна и балконные двери деревянные с тройным остеклением для жилых зданий.	
Серия 1.138-10 Вып. 1	Перемычки железобетонные для зданий с кирпичными стенами Перемычки брусковые	
Серия 1.236-6 вып.1 часть I	Окна и балконные двери общественных зданий. Окна и балконные двери со спаренными и раздельными переплетами и полотнами по ГОСТ 11214-78.	
Серия 1.271-4 вып. 2 части I и II вып. 6	Встроенно-пристроенное и стационарное оборудование для предприятий общественного питания Стойки кафетерийные. Сборочные спецификации. Вешалки для гардеробов. Сборочные. Спецификации	
Серия 1.431-6	Кирпичные перегородки для одноэтажных и многоэтажных производственных зданий. Материалы для проектирования.	
Серия 1.431-10 вып.2	Перегородки консольные сетчатые стальные. Материалы для проектирования. Монтажные схемы. Узлы.	

Ведомость ссылочных и прилагаемых документов (окончание)

Обозначение	Наименование	Примечание
Серия 1.435.9-17 Вып. 0.1	Ворота распашные. Материалы для проектирования. Ворота из трубчатого профиля	
Серия 1.444-1 Вып.1	Конструкции полов производственных зданий автомобильной промышленности. Конструкции полов	
Серия 1.494-27 Вып. 7	Воздухопритемные устройства с поворотными утепленными клапанами. Воздухоприемные устройства к окнам деревянным для зданий промышленных предприятий по ГОСТ 12506-81.	
Серия 2.130-1 Вып.11	Детали стен и перегородок жилых зданий. Наружные входы.	
Серия 2.244-1 Вып.4	Детали полов общественных зданий. Примыкания полов. Полы	
Серия 2.236-2 Вып. 1	Детали примыкания оконных и дверных блоков в общественных зданиях. Примыкания оконных и дверных блоков к стенам и перегородкам каркасно-панельных и кирпичных зданий	
Серия 2.435-6 Вып.5	Противопожарные двери и ворота промышленных зданий. Противотаранные двери деревянные, пропитанные антипиренами.	
Серия 2.436-14 Вып. 1	Узлы окон с деревянными переплетами по ГОСТ 12506-81 Рабочие чертежи.	
Серия 2.460-18 Вып. 2	Узлы покрытий одноэтажных производственных зданий с рулонными кровлями и железобетонными плитами Узлы при уклонах кровель более 10%. Рабочие чертежи	
	Прилагаемые документы	
Альбом III	Строительные изделия	
Альбом IV	Спецификации оборудования	
Альбом VI	Ведомости потребности материалов	

Ведомость спецификаций

Лист	Наименование	Примечание
4	Спецификация козырьков входа	
5	Спецификация элементов заполнения проемов.	
6	Спецификация стали на молниезащиту	
7	Спецификация перемычек	
8	Спецификация на перекрытие душевой и санузлов	
8	Спецификация элементов шитовой перегородки	
8	Спецификация элементов для утепления венткамеры.	
8	Спецификация на барьер диспетчерской	
8	Спецификация стальных изделий	

Основные строительные показатели

Номер	Наименование показателей	Единицы измер.	Количество $t_н=-30°$	Количество $t_н=-40°$
1	Общая площадь	$м^2$	1280.0	1280.0
2	Площадь застройки	$м^2$	1340.0	1347.0
3	Строительный объем	$м^3$	7959.6	8074.0

Проект разработан в соответствии с действующими нормами и правилами и предусматривает мероприятия, обеспечивающие взрывную, взрывопожарную и пожарную безопасность п.14 эксплуатации здания.

Главный инженер проекта (Никитин Ю.В.)

Нормоконтроль

Инв. № подл. | Подпись и дата | Взам. инв. № | Инв. № дубл. | Подпись и дата

Привязан:

Инв. №

ГИП	Никитин		503-2-14.86 -АР
Нач. отд.	Сидорова		
Гл. арх.	Серебров		Филиал автотранспортного предприятия на 100 автобусов с открытой стоянкой для сезонной эксплуатации
Рук. гр.	Шумников		Здание филиала
Арх.	Самсонов		

Стадия	Лист	Листов
Р.П	1	8

Общие данные (начало)

ГИПРОАВТОТРАНС Новосибирский филиал

Копировал: Сунтеева

Формат А2

Альбом II

Типовой проект 503

Ведомость отделки помещений площадь в м²

Наименование или номер помещения	Потолок: Площадь	Потолок: Вид отделки	Стены или перегородки колонны: Площадь	Стены или перегородки колонны: Вид отделки	Низ стен или перегородок (панель), колонн: Площадь	Низ стен или перегородок (панель), колонн: Вид отделки	Высота, мм	Примечание
2	110	Затирка, окраска масляной краской колер №51	55/23	Затирка штукатурка окраска масляной краской колер №51	57	Облицовка стеклянной плиткой по ТУ21-23-62-75	3000	
7	2		2/4		12		1500	
6	31	Затирка, окраска водоэмульсионной краской, колер №51	57/36	Затирка штукатурка окраска водоэмульсионной краской колер №51	35	Облицовка стеклянной плиткой по ТУ-21-23-62-75	1500	
10	3		2/8		13			
11	3		—/10		13			
1	817	Затирка, известковая окраска	563/36	Затирка штукатурка известковая окраска	—	—	—	
3	361		864/50		—			
4	52		44/114		—			
5	20		101/7		—			
8	9	Затирка, известковая окраска колер №51	11/55	Затирка штукатурка известковая окраска колер №51	10	Окраска масляной краской колер №59	1500	
9	3/7		—/9/16		5			
12	22		40/46		18			
13	11		47/26		15			
14	10		48/18		14			
16	4		18/20		9			
15	7	Затирка	—/44	Штукатурка по сетке ГОСТ 5336-80	—	—	—	

В числителе приведена площадь затирки железобетонных панелей в знаменателе-площадь штукатурки кирпичных участков.
Площадь известковой окраски балок покрытия 450м².

Общие указания

Типовой проект разработан для строительства в II, III климатических районах и подрайона IВ. с расчетной температурой наружного воздуха -30°(основной вариант) и -40°С, сейсмичностью не более 6 баллов.

Класс здания - II, степень огнестойкости - II.

Наружные стены здания из керамзитобетонных (γ=900 кг/м³) панелей толщиной А и В; кирпича С Кр 100/1650/15 ГОСТ 530-80; утеплитель кровли-газобетон, γ=500 кг/м³, толщиной Д и Е

Температуры наружного воздуха °С	Толщина, мм: А	В	С	Д	Е
-30	250	200	510	150	110
-40	300	200	640	200	160

Все стальные закладные и крепежные элементы, накладки и сварные соединения, не защищенные бетоном или раствором, должны иметь заводское цинковое покрытие с толщиной слоя не менее 12 мк. В соответствии со СНиП 2.03.11-85

Горизонтальную гидроизоляцию стен выполнить из цементно-песчаного раствора состава 1:2 толщиной 30 мм.

Вокруг здания выполнить асфальтобетонную отмостку шириной 1000 мм с уклоном 0,010 от стены на щебеночном основании.

При производстве работ в зимнее время необходимо руководствоваться указаниями СНиП III-16-80 „Бетонные и железобетонные конструкции сборные", СНиП III-17-78 „Каменные конструкции."

Работы в зимних условиях должны выполняться по специальному проекту производства работ и обосновываться технико-экономическим расчетом.

Подлежащий разработке грунт должен быть предварительно подготовлен: предохранен от промерзания или разрыхлен.

Прочность бетона монолитных бетонных фундаментов на время монтажа колонн должна быть не менее 70% от проектной. Для приготовления бетонных смесей применять быстротвердеющие портландцементы.

Температура твердения должна быть не менее 5°С.

Выполнение зимней кладки из кирпича вести на растворе марку не ниже 50С противоморозными добавками, не вызывающими коррозии материалов кладки и твердеющих на морозе без обогрева.

Внутренние малярные работы производить в утепленных и отапливаемых помещениях с температурой воздуха и поверхностей не ниже 8°С.

Расчетный вес снегового покрова $\frac{100\ кгс/м^2}{0.98\ кПа}$ — основной вариант и $\frac{150\ кгс/м^2}{1.47\ кПа}$

Скоростной напор ветра $\frac{27\ кгс/м^2}{0.26\ кПа}$ - основной вариант и $\frac{35\ кгс/м^2}{0.34\ кПа}$.

Стеновые панели отделываются в заводских условиях окраской цементноперхлорвиниловыми красками ЦПХВ (колер №57)

Кирпичные участки наружных стен облицевать силикатным кирпичом КР75/1650/15 ГОСТ 530-80.

Козырек входа окрасить краской ЦПХВ белого цвета.

Оконные переплеты, полотна ворот и дверей, рамы ворот, жалюзийные решетки окрасить масляной краской (колер №115) за 2 раза.

Номера колеров соответствуют эталонам в альбоме колеров, выпущенном в 1983. Ленинградским отделением „Стройиздата" под редакцией В.К. Крауклис.

Относительной отметке пола 0.000 соответствует абсолютная [ ]

ГИП	Никитин	
Нач.отд.	Сидорова	
Гл.арх.	Серебров	
Рук.гр.	Плужников	
Арх.	Самсонов	
Вед.инж.	Сартисан	
Н.контр.	Комиссаров	

Привязан

Инв.№

503-2-14.86 -АР

Филиал автотранспортного предприятия на 17 автобусов с закрытой стоянкой для сельской местности

Здание филиала

Стадия	Лист	Листов
РП	2	

Общие данные (окончание)

ГИПРОАВТОТРАНС
Новосибирский филиал

Взам.инв.№ | Подп. и дата | Инв.№ под.

Альбом III

Типовой проект 503

План

Рис. 9 1.435.9-17 вып. 0

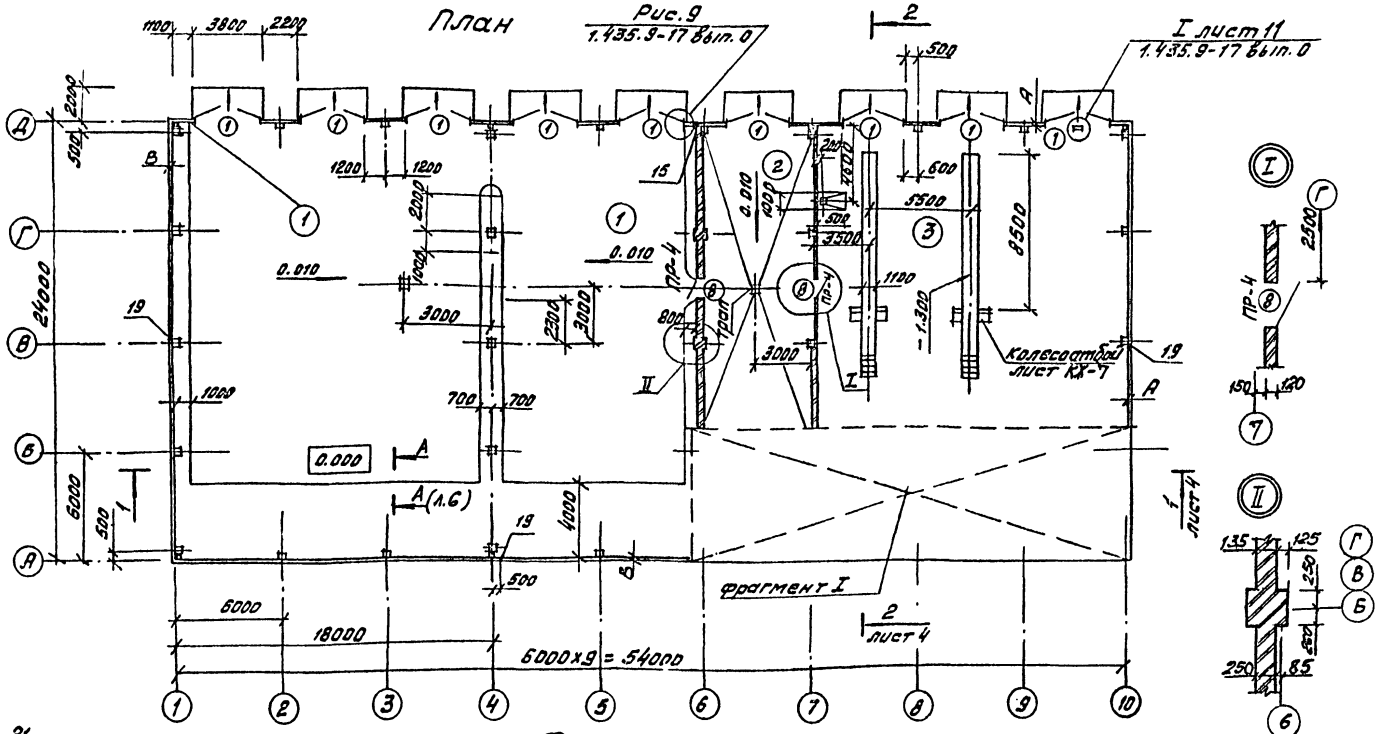

Фрагмент I

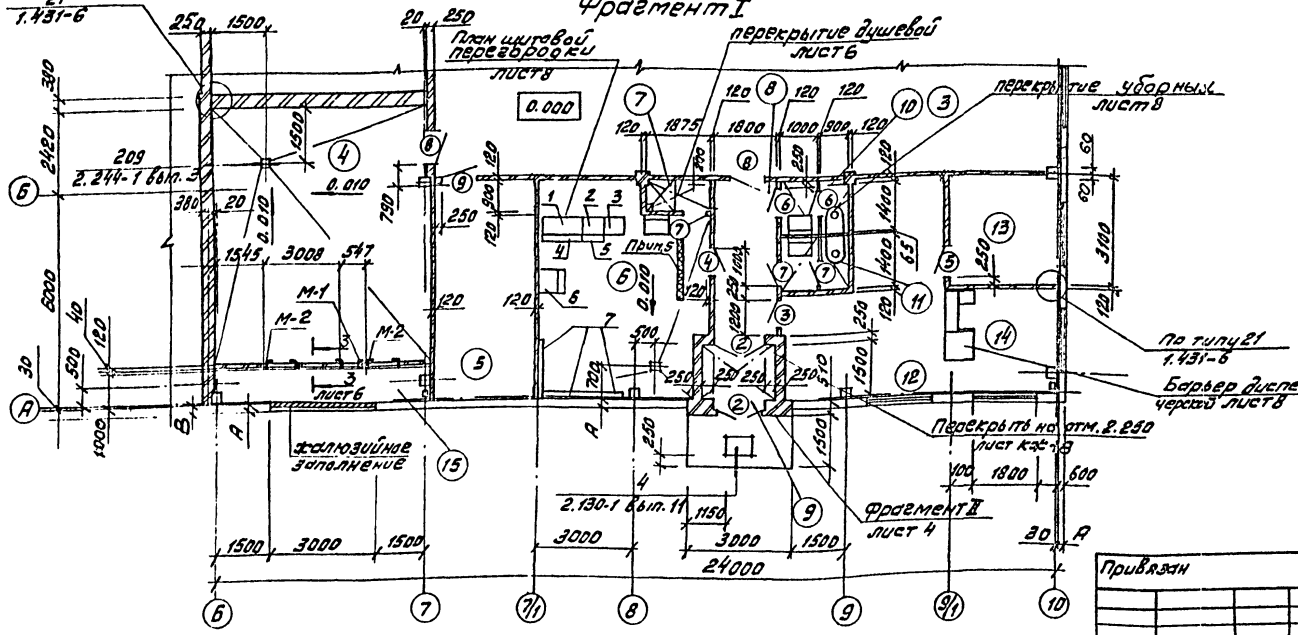

Экспликация помещений

Номер на плане	Наименование	Площадь м²	Категория производства по взрывной взрыво-пожарной и пожарной опасности
1	Стоянка на 13 автобусов	716,9	
2	Пост мойки	36,1	Д
3	Мастерская	316,4	В
4	Венткамера	45,8	Д
5	Кладовая	17,9	В
6	Гардероб уличной домашней и специальной одежды	27,5	
7	Душевая	1,7	
8	Коридор	8,0	
9	Тамбур	3,1/4,9	
10	Женская уборная	2,7	
11	Мужская уборная	2,7	
12	Водительская	19,0	
13	Кабинет начальника	9,8	
14	Диспетчерская	8,8	
15	Воздухозаборная часть венткамеры	6,0	

Ведомость проемов ворот и дверей

Марка поз.	Размер проема в кладке мм, h×b	Марка поз.	Размер проема в кладке, мм
1	3600 × 3600	6	2070 × 810
2	2070 × 1510	7	2070 × 710
3	2070 × 1010	8	2070 × 710
4	2070 × 1010	9	2070 × 1020
5	2070 × 810	10	2070 × 1020

1. Отверстия и перемычки даны на листе 7.
2. Спецификация гардеробного оборудования в альбоме спецификации оборудования.
3. "Отв. 19 только для варианта выпуска на рельеф.
4. Перегородки толщиной 120 мм выполнять из кирпича М75 (ГОСТ 530-71*) на растворе М50 с армированием 2ф6 АI через 4 ряда кладки по высоте.
5. Ширма четырёхстворчатая Т-451/П изготавливается предприятиями министерства лесной и деревообрабатывающей промышленности СССР.

Согласовано

Нач. СТО	Иванцов	
Нач. ТО	Дашкиев	
ОДС ком.	Попов	

Инв. № подл. | Подпись и дата | Взам. инв. №

ГИП	Никитин		
Нач. от	Сидоров		
Гл. арх.	Серебров		
Рис. 20	Плужников		
Арх.	Самсонов		

503-2-14.86 АР

Филиал автотранспортного предприятия на 170 автобусов с открытой стоянкой для сельской местности

Здание филиала

План, фрагмент I, узел I

Стадия	Лист	Листов
РП	3	

ГИПРОАВТОТРАНС Новосибирский филиал

Привязан

Инв. №

Альбом I

Типовой проект 503-

Состав 1
1 слой рубероида с крупнозернистой посыпкой антисептированного дегтевого марки РКД-350 (ТУ 21-27-28-71) на битумной мастике марки МБК-Г-75, в местах примыканий - МБК-Г-85 (ГОСТ 2889-80) - 3,5 мм
Утеплитель - газобетон γ=500 кг/м^3 - 110 мм
2 слоя рубероида подкладочного с пылевидной посыпкой марки РПП-350В (ГОСТ 10923-82) на битумной мастике марки МБК-Г-75 (МБК-Г-85) ГОСТ 2889-80 - 7 мм.

Состав 2

Разрез 1-1

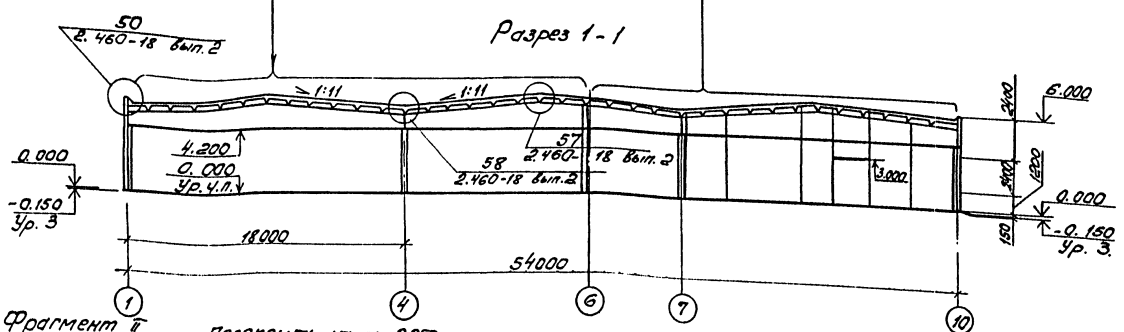

Фрагмент II

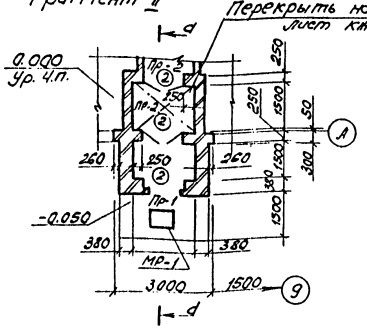

Разрез 2-2

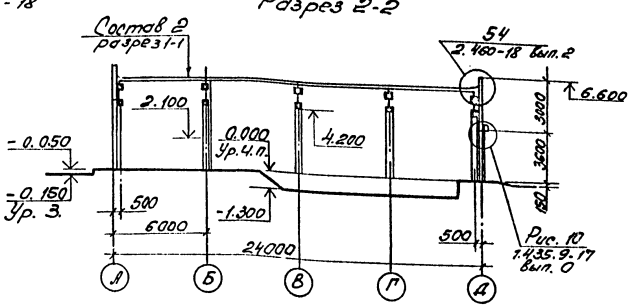

1. Фрагмент 2 и сечение 1-1 разработаны на $t_н$ = -40°С
2. Конек кровли усилить 1 слоем рубероида РКМ-350В ГОСТ 10923-76 на ширину 25 см. в обе стороны уклонов
3. В ендовах на ширину 750мм уложить 2 слоя рубероида РКМ-350В, защитный слой гравия ГОСТ 8268-82 толщиной 10мм на горячей битумной мастике марки МБК-Г-85 толщиной слоя 2мм.
4. В осях 6-10 принимается состав 2 кровли (утеплитель - газобетон γ=500 кг/м^3 - 150 мм), остальные составляющие - по составу 1.

Привязан

Инв. №

ГИП	Никитин		503-2-14.86 АР	
Нач. отд.	Сидоров		Филиал автотранспортного предприятия на 17 автобусов с закрытой стоянкой для сезонной местности	
Гл. арх.	Серебров		Здание филиала	Стадия: РП; Лист: 4; Листов:
Рук. пр.	Плужников			
Арх.	Самсонов		Разрезы 1-1, 2-2. Фрагмент II.	ГИПРОАВТОТРАНС Новосибирский филиал

Согласовано

Инв. № подл. | Подпись и дата | Взам. инв. №

Альбом I

Типовой проект 503

Инв. № подл. | Подпись и дата | Взам. инв. №

Фасад 1-10

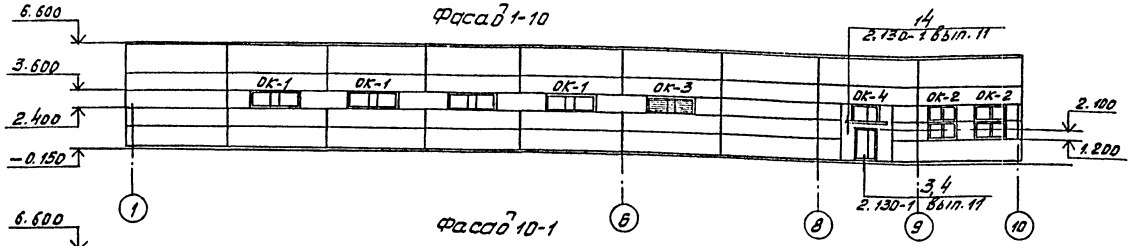

Фасад 10-1

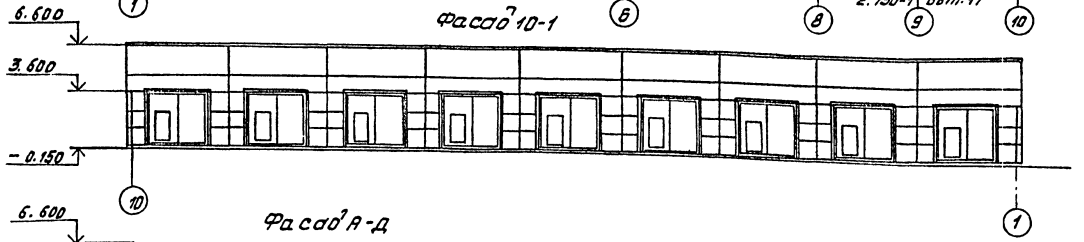

Фасад А-Д

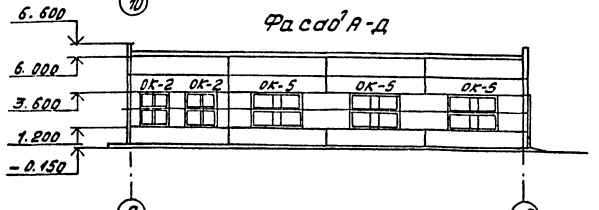

Фасад Д-А

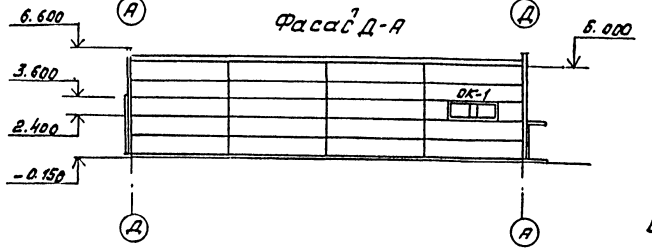

ОК-1

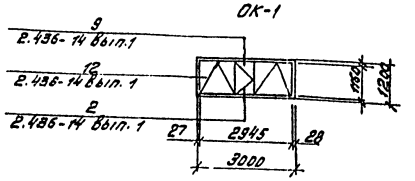

ОК-2

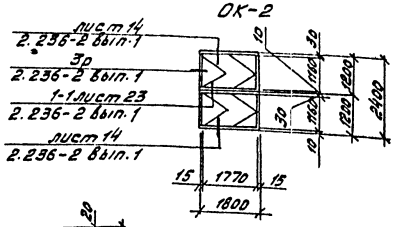

Схемы заполнения оконных проемов

ОК-3

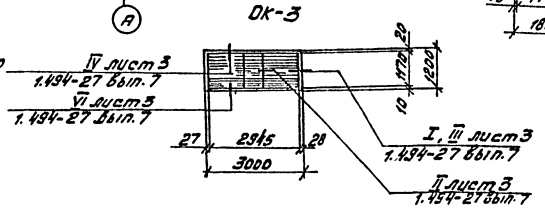

ОК-4

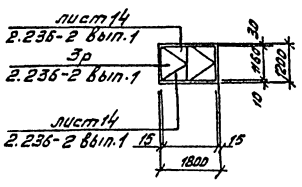

ОК-5

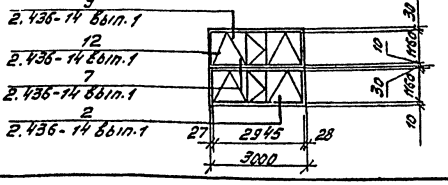

Спецификация элементов заполнения проемов

Марка поз.	Обозначение	Наименование	кол.	Масса ед.кг.	Прим.
		Для $t_н$=-30,-40°С			
ОК-1	ГОСТ 12506-81	окно ПВД 12-30.1	5		
ОК-3	ГОСТ 12506-81	окно ПГО 12-30.1	1		заполн. фотопл.
ОК-5	ГОСТ 12506-81	окно ПВД 12-30.1(2 штука)	3		
1	1.435.9-17 Вып.1	Ворота ВРЗ6Х36-Т	9	635	
2	ГОСТ 24698-81	Дверной блок ДН21-15БГП4	2		
3	ГОСТ 6629-74	Дверной блок ДО 21-10 Л	1		
4	то же	Дверной блок ДГ 21-10	1		
5	"	Дверной блок ДГ 21-8	1		
6	"	Дверной блок ДГ 21-7 Л	2		
7	"	Дверной блок ДГ 21-7	4		
8	2.435-6 Вып.5	Дверной блок ПД-5	4		
9	2.435-6 Вып.5	Дверной блок ПД-5 Л	1		
		Для $t_н$=-30°С			
ОК-2	1.236-6 Вып.1	окно ОР12-18 (штук 2)	4		
	ГОСТ 17280-79	Подоконная доска ПД16-20	4		
ОК-4	1.236-6 Вып.1	окно ОР12-18	1		
		Для $t_н$=-40°С			
ОК-2	1.136.5-17	окно ОРС 12-9Я (штук 4)	4		
	ГОСТ 17280-79	Подоконная доска ПД16-20	4		
ОК-4	1.136.5-17	окно ОРС 12-9Я (штук 2)	1		
2	ГОСТ 24698-81	Дверной блок ДН21-15БГП4	3		

Привязан

Инв. №

ГИП	Никитин		503-2-14.86 АР
Нач. отд.	Сидоров		Филиал автотранспортного предприятия на 175 автомобилей с закрытой стоянкой для сельской местности
Гл. арх.	Середов		
Рук. гр.	Плужников		Здание филиала
Арх.	Самсонов		Стадия: РП; Лист: 5; Листов:
			Фасады, схемы заполнения оконных проемов
			ГИПРОАВТОТРАНС Новосибирский филиал

Альбом II

Типовой проект 503

План кровли

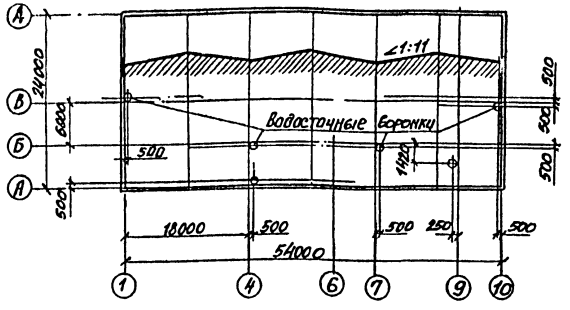

План молниезащиты

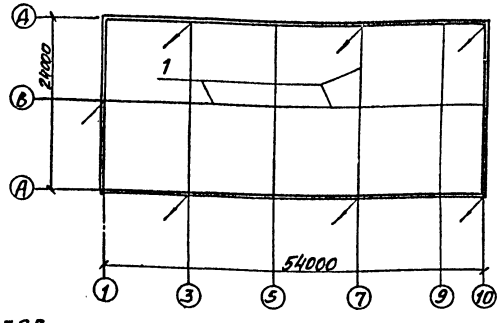

План полов

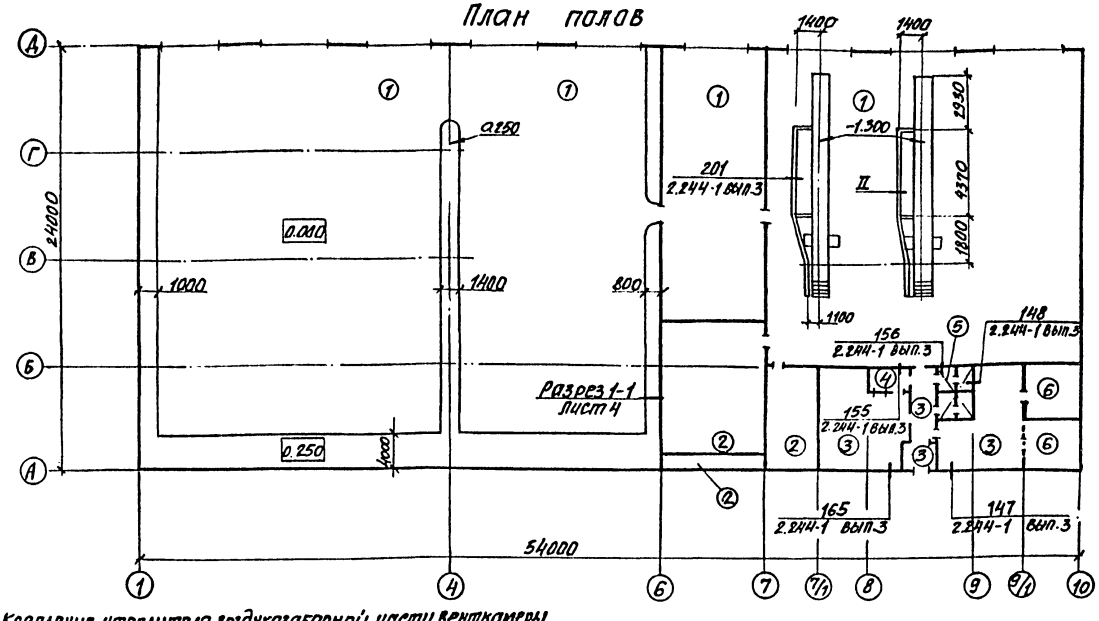

Экспликация полов

Наименование или номер помещения	Тип пола	Схема пола или номер узла по серии	Элементы пола и их толщина	Площадь пола м²
1.2.3	1	Узел 10 1.444-1 вып.1	Подстилающий слой – бетон М200 – 120 мм	1129
4.5.15	2	Узел 10 1.444-1 вып.1	Подстилающий слой – бетон М200 – 100 мм	70
6.8.9.12	3	Узел 245 2.244-1 вып.4		58
7	4	Узел 250 2.244-1 вып.4	Покрытие – керамическая плитка по ГОСТ 6787-80 – 10 мм Гидроизоляция – 2 слоя гидроизола марки ГИ-I ГОСТ 7415-74* ГОСТ 7415-74 на прослойке из битумной мастики мм	2
10.11	5	Узел 240 2.244-1 вып.4	Покрытие – керамическая плитка по ГОСТ 6787-80 – 10 мм	5
13.14	6	Узел 225 2.244-1 вып.4	Покрытие – линолеум поливинилхлоридный на тканевой основе по ГОСТ 7251-77 – 2,5 мм	19

Спецификация стали на молниезащиту

Марка поз.	Обозначение	Наименование	Кол.	Масса ед.кг	Прим.
1	ГОСТ 5781-82	АI Ф6 ℓ=306000	1	67.9	

1. На плане молниезащиты стрелками указаны места соединения сетки с размером ячеек 12×12 м с молниеотводами. Молниезащиту выполнить наложением молниеприемной сетки под слой пароизоляции.
2. Спецификация элементов для утепления венткамеры на листе 8.
3. Уклоны полов даны на листе 3.

Сечение штрабы (II)

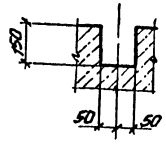

Крепление утеплителя воздухозаборной части венткамеры

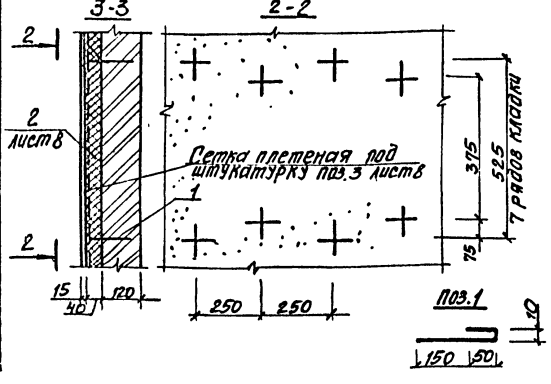

А-А (л.3)

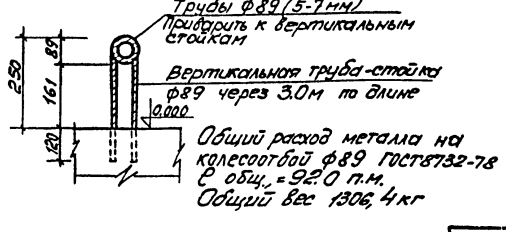

Общий расход металла на колесоотбой ф89 ГОСТ 8732-78 ℓ общ. = 92.0 п.м.
Общий вес 1306,4 кг

ГИП	Никитин		
Нач.отд.	Сидорова		
Гл.арх.	Серебров		
Рук.гр	Плужников		
Арх.	Самсонов		

503-2-14.86 -АР

Филиал автотранспортного предприятия на 17 автобусов с закрытой стоянкой в Сельской местности.

Здание филиала

Стадия	Лист	Листов
РП	6	

План кровли. План молниезащиты. План полов

ГИПРОАВТОТРАНС

Привязан

Инв. №

Согласовано: Нач. СТО, Нач. ЭТО, Нач. ТО; Взам. инв. №; Подпись и дата; Инв. № подл.

Альбом II

Типовой проект 503-

План расположения отверстий и перемычек

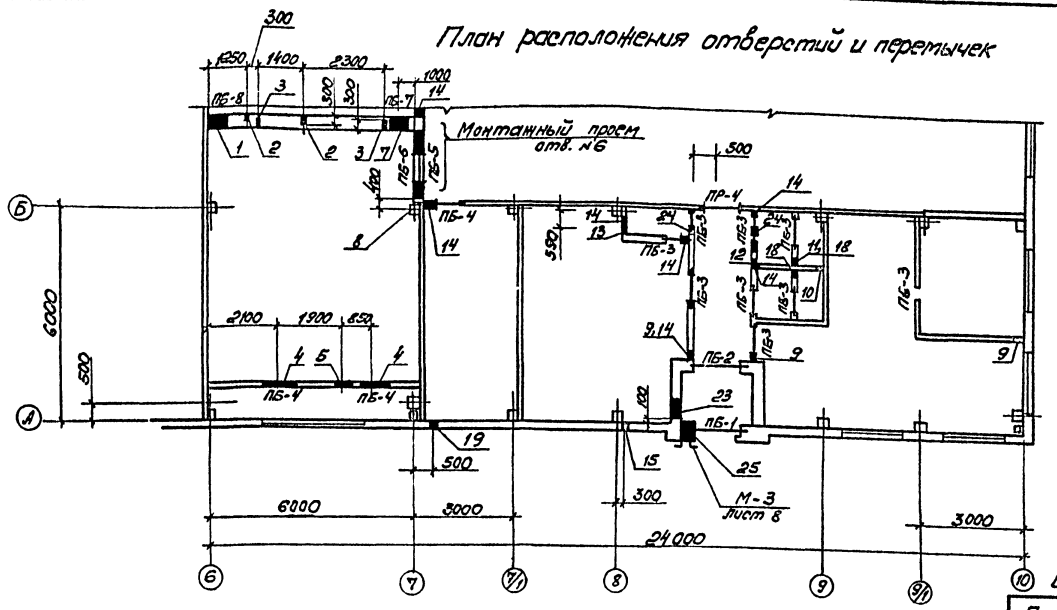

Спецификация перемычек

Марка, поз.	Обозначение	Наименование	Кол.	Всего	Масса ед., кг	Прим.
		для $t_н = -30°C$				
1	1.138-10 вып. 1	1ПР8-18.12.22У	1			
2	1.138-10 вып. 1	1ПР3-19.12.14	3			
		для $t_н = -40°C$				
1	1.138-10 вып. 1	1ПР8-18.12.22У	1			
2	1.138-10 вып. 1	1ПР3-19.12.14	8			
		для $t_н = -30°; -40°C$				
2	1.138-10 вып. 1	1ПР3-19.12.14	2			
3	1.138-10 вып. 1	1ПР1-12.12.6	10			
4	1.138-10 вып. 1	1ПР1-10.12.6	11			
5	1.138-10 вып. 1	1ПР3-24.12.14	2			

Ведомость отверстий (начало) (продолжение) (окончание)

Поз.	Размер в×h, мм	отм. низа	Поз.	Размер в×h, мм	Отм. низа	Поз.	Размер в×h, мм	Отм. низа
1	700×310	2.900	9	300×300	0.000	17	100×100	2.450
2	150×400	2.400	10	170×170	4.150	18	50×50	2.170
3	150×750	1.450	11	250×350	4.150	19	200×200	0.300
4	1110×1603	0.235	12	350×350	4.150	20	680×680	0.970
5	505×1255	0.300	13	170×170	4.000	21	170×170	4.300
6	2020×2500	0.000	14	100×200	2.150	22	210×122	2.800
7	950×950	3.200	15	100×100	0.140	23	550×350	2.500
8	300×300	2.900	16	100×100	0.250	24	350×350	4.300
						25	500×300	2.500

1. На листе 3 замаркированы 2 перемычки ПР-4 на узле I и на плане.
2. Закладные рамки для отверстий 4 замаркированы на листе 3.

Ведомость перемычек (начало) (продолжение) (окончание)

Марка, поз.	Схема сечения	Марка, поз.	Схема сечения	Марка, поз.	Схема сечения
	Для $t_н = -30°C$		Для $t_н = -30°; -40°C$		
ПБ-1	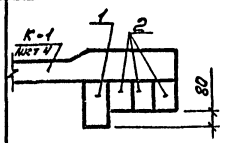	ПБ-2		ПБ-6	
		ПБ-3		ПБ-7	
	Для $t_н = -40°C$	ПБ-4		ПБ-8	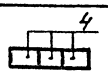
ПБ-1	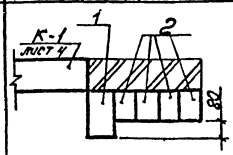	ПБ-5			

Согласовано
Нач. СТО Адзиковичь
Нач. ЭТО Архипов
Взам. Инв. №
Подпись и дата
Инв. № подл.

Гип	Никитин	
Нач. отд.	Сидорова	
Гл. арх.	Серебров	
Рук. гр.	Плужников	
Арх.	Самсонов	

Привязан

Инв. №

503-2-14.86 - АР

Филиал автотранспортного предприятия на 17 автобусов с закрытой стоянкой для сельской местности

Здание филиала

Стадия	Лист	Листов
РП	7	

План расположения отверстий и перемычек

ГИПРОАВТОТРАНС

Альбом II

Типовой проект 503

Схема №2.
Перекрытие душевой

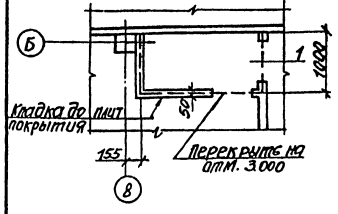

Барьер диспетчерской

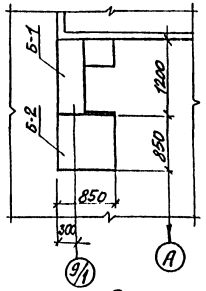

Схема №4
Перекрытие уборных

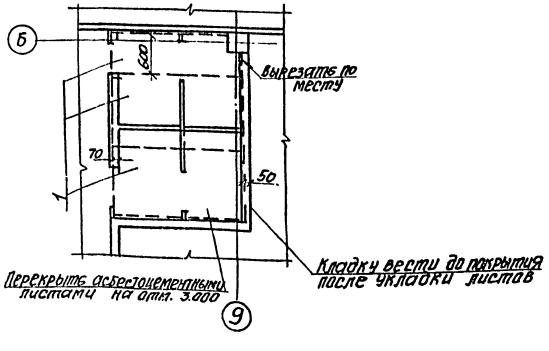

Спецификация элементов щитовой перегородки

Марка, поз.	Обозначение	Наименование	Кол.	Масса ед.кг	Примечание
1	1.431-10 вып.2	Щит 1.0×1.8 Щпг	1	18.3	
2	1.431-10 вып.2	Створка дверная 0.7×1.8 АГГ-1	1	15.6	
3	1.431-10 вып.2	Стойка дверная 1.8 АКГ-П	1	8.3	
4	1.431-10 вып.2	Створка дверная 0.7×1.8 АПГ-П	1	16.1	
5	1.431-10 вып.2	Стойка дверная 1.8 АКГ-Л	1	8.3	

Спецификация на перекрытие душевой и санузлов

Марка поз.	Обозначение	Наименование	Кол.	Масса ед.кг	Примечание
		На схему 2			
1	ГОСТ 18124-75*	ЛП-П-2.0×1.2-8	1	41	
		На схему 4			
1	ГОСТ 18124-75*	ЛП-П-2.0×1.2-8	3	41	

Спецификация элементов для утепления венткамеры

Марка поз.	Обозначение	Наименование	Кол.	Масса ед.кг	Примечание
1	ГОСТ 5781-82	⌀6 AI ℓ=260		0.057	
2	ГОСТ 9573-82	Плита ПП5-1000.1000.70	44		
3	ГОСТ 5336-80	Сетка Р-15-1.6		113.1	44м²

Спецификация на барьер диспетчерской (начало)

Марка, поз.	Обозначение	Наименование	Кол.	Масса ед.кг	Примечание
Б-1	1.271-4 вып.2 часть II	К.06.00.00.00	1		
1	К.06.01.00.00	Плинтус	1		
3	К.01.04.00.00	Подлокотник	1		
5	К.01.16.00.00	Щит лицевой	1		
17	К.01.05.00.00	Щит	1		
18	К.01.00.02.00	Щит	1		
19	К.06.00.01.00	Щит	1		
20	К.06.00.02.00	Щит	2		
21	К06.00.03.00	Полка	1		
22	К06.00.04.00	Щит	1		
23	К.06.00.05.00	Щит	1		
24	К06.00.08.00	Брусок плинтуса	1		
26	М.01	Крючок	2		
27	М.02	Уголок	9		
34	ГОСТ 1145-80	Шуруп А4×40	18		
34	ГОСТ 1144-80	Шуруп А4×20	22		
35	2.1-А.01	Стяжка винтовая	1		
36	5.4-А	Полкодержатель	4		
37	8.1-А	Шайба	6		

(окончание)

Марка поз.	Обозначение	Наименование	Кол.	Масса ед.кг.	Примечание
Б-2	1.271-4 вып.2 часть II	К-08.00.00.00	1		
1	К-08.01.00.00	Плинтус	1		
3	К-08.03.00.00	Плинтус	1		
4	К-07.04.00.00	Подлокотник	2		
5	К.08.00.01.00	Щит	1		
6	К.08.00.02.00	Щит	1		
7	К.08.00.03.00	Щит	1		
8	К.08.00.04.00	Щит	2		
9	К.07.00.06.00	Щит лицевой	1		
10	К.01.16.01.00	Щит декоративный	2		
12	К.01.08.01.00	Короб декоративный	3		
13	К01.08.01.00	Щит декоративный	1		
14	К.01.08.09.00	Щит декоративный	2		
15	К.01.13.01.00	Щит декоративный	1		
16	К.01.14.01.00	Щит декоративный	2		
17	К.01.15.01.00	Щит декоративный	1		
18	К.01.11.01.00	Щит декоративный	1		
21	М.01	Крючок	2		
22	ГОСТ 1145-80	Шуруп А4×40	21		
23	ГОСТ 1144-80	Шуруп А4×20	6		

Спецификация стальных изделий

Марка поз.	Обозначение	Наименование	Кол.	Масса ед.кг	Примечание
М-1	503-2-14.86 - КНИ-МН	Закладная рамка МН-	1	15.9	
М-2	503-2-14.86 - КНИ-МН	Закладная рамка МН-	2	21.8	
М-3	503-2-14.86 - КНИ-МН	Закладная рамка МН-	1	2.5	
МР-1	ШИ-03-03 Альбом 11-61	Решетка для вытяжной	1	12.71	

1. Узел крепления утеплителя венткамеры дан на листе 3
2. Барьер по схеме 3 выполнить по серии 1.271-4 вып. 2.

Привязан

Инв. №

ГИП	Никитин	
Нач.отд.	Сидорова	
Гл.арх.	Серебров	
Рук.гр.	Пахников	
Арх.	Самсонов	

503-2-14.86 -АР

Филиал автотранспортного предприятия на 17 автобусов с закрытой стоянкой в сельской местности

Здание филиала

Стадия	Лист	Листов
РП	8	

План щитовой, перегородки, перекрытие душевой и санузлов, барьер диспетчерской

ГИПРОАВТОТРАНС

Инв. № подл. | Подпись и дата | Взам. инв. №

Альбом II

Типовой проект 503

Ведомость рабочих чертежей основного комплекта марки КЖ

Лист	Наименование	Примеч.
1	Общие данные (начало)	
2	Общие данные (окончание)	
3	Схема расположения элементов подземного хозяйства	
4	Подземное хозяйство. Каналы 1, 2. Фрагменты плана 1; 2. Сечения 1-1...8-8.	
5	Подземное хозяйство. Канал 3. Сечения 1-1...8-8	
6	Подземное хозяйство. Фундамент Ф01. Схемы расположения на отм. 0.000 и ниже 0.000	
7	Подземное хозяйство. Фундамент Ф01. Разрезы 1-1...6-6. Узлы 1...3	
8	Подземное хозяйство. Фундамент Ф02. Сечение.	
9	Схема расположения элементов эстакады. Разрезы 1-1...3-3.	
10	Схема расположения элементов фундаментов	
11	Узлы элементов фундаментов 1...5	
12	Узлы элементов фундаментов 6...9	
13	Узлы элементов фундаментов 10...15	
14	Арматурно-опалубочные чертежи фундаментов ФА2-1, ФА2-1-2	
15	Арматурно-опалубочные чертежи фундаментов ФА2-1-1, ФА2-1-3	
16	Арматурно-опалубочный чертеж фундамента ФФ1-1 Фундаменты Фм8;	
17	Арматурно-опалубочный чертеж фундамента ФФ1-1-1. Фундамент Фм7	
18	Схема расположения колонн, балок и плит перекрытия	
19	Схема расположения элементов плит покрытия	
20	Схемы расположения стеновых панелей, стоек фахверка и насадок	
21	Схемы расположения узлов крепления стеновых панелей. Фрагменты 1...23	
22	Спецификация к схемам расположения элементов стеновых панелей	

Типовой проект разработан в соответствии с действующими нормами и правилами и предусматривает мероприятия, обеспечивающие взрывную, взрывопожарную и пожарную безопасность при эксплуатации здания.

Главный инженер проекта Никитин Ю.В.

Инв. № подл. | Подп. и дата | Взам. инв. №

Ведомость ссылочных и прилагаемых документов (начало)

Обозначение	Наименование	Примеч.
	Ссылочные документы:	
1.030.1-1	Стены наружные из однослойных панелей для каркасных общественных зданий, производственных и вспомогательных зданий промышленных предприятий:	
Вып.0-0	-состав серии, общие указания по применению изделия;	
Вып.0-3	-материалы для проектирования стен одноэтажных производственных зданий;	
Вып.0-4	-ведомости расхода материалов;	
Вып.1-1	-панели из легких и ячеистых бетонов	
Вып.1-2	-панели из легких и ячеистых бетонов пространственные каркасы:	
Вып.1-3	-панели из легких и ячеистых бетонов, арматурные и закладные изделия;	
Вып.3-3	-монтажные узлы стен одноэтажных производственных зданий;	
Вып.4-1	-изделия соединительные стальные;	
Вып.4-2	-стальные изделия элементов фахверка;	
1.138-10	Перемычки железобетонные для зданий с кирпичными стенами:	
Вып.1	-перемычки брусковые;	
1.400-6/76	Унифицированные закладные детали сборных железобетонных конструкций зданий промышленных предприятий:	
Вып.1	закладные детали конструкций одноэтажных зданий. Рабочие чертежи	
1.400-7	Стальные изделия для сопряжения сборных железобетонных конструкций одноэтажных промышленных зданий	
1.400-9	Унифицированные строповочные петли для подъема сборных железобетонных конструкций зданий и сооружений промышленных предприятий	
1.400-15	Унифицированные закладные изделия железобетонных конструкций для крепления технологических коммуникаций и устройств	
Вып.1	Унифицированные арматурные изделия для монолитных железобетонных конструкций - арматурные сетки	
1.412.1-4	Монолитные железобетонные фундаменты на естественном основании под железобетонные стойки фахверка. Материалы для проектирования и рабочие чертежи	

(продолжение)

Обозначение	Наименование	Примеч.
1.412.1-5	Монолитные железобетонные фундаменты под типовые колонны одноэтажных и многоэтажных промышленных зданий с применением в подошвах арматуры класса АIII Материалы для проектирования.	
1.412-1/77	Монолитные железобетонные фундаменты под типовые колонны прямоугольного сечения:	
Вып.1	-материал для проектирования;	
Вып.2	-рабочие чертежи;	
Вып.3	-арматурные изделия. Рабочие чертежи;	
1.415-1	Железобетонные фундаментные балки для стен производственных зданий:	
Вып.1	-фундаментные балки для стен с шагом колонн 6м;	
доп. к вып.1	-ведомости расхода материала;	
1.423-3	Железобетонные колонны прямоугольного сечения для одноэтажных производственных зданий без мостовых кранов высотой до 9,6м;	
Вып.0-1	-материалы для проектирования;	
Вып.1	-рабочие чертежи колонны;	
доп. к вып.1	-ведомости расхода материалов;	
Вып.2	-арматурные и закладные изделия Рабочие чертежи:	
1.427.1-3	Колонны железобетонные прямоугольного сечения для продольного и торцового фахверка одноэтажных производственных зданий высотой 3,0-14,4м;	
Вып.0	-материалы для проектирования;	
1.030.9-2 вып.7 часть 2	Перегородки панельные зданий промышленных и сельскохозяйственных предприятий	

Инв. №

ГИП	Никитин	
Нач.отд.	Сидорова	
Гл.спец.	Стрехнина	
Рук.гр.	Пяткова	
Вед.инж.	Гартисон	
Техник	Старостина	
Н-контр.	Комиссарова	

Привязан:

503-2-14.86 КЖ

Филиал автотранспортного предприятия на 17 автобусов с закрытой стоянкой для сельской местности

	Стадия	Лист	Листов
Здание филиала	РП	1	22

Общие данные (начало)

ГИПРОАВТОТРАНС Новосибирский филиал

Альбом II

Типовой проект 503-

Ведомость ссылочных и прилагаемых документов (продолжение)

Обозначение	Наименование	Примеч.
1.427.1-3, вып. 1	-Колонны. Рабочие чертежи;	
вып. 2	-арматурные и закладные изделия, стальные элементы колонн. Рабочие чертежи;	
1.410-38.1	Унифицированные арматурные изделия для монолитных железобетонных конструкций:	
вып. 1	Арматурные сетки.	
1.462.1-3/80	Железобетонные стропильные решетчатые балки для покрытий одноэтажных зданий	
вып. 0	-материалы для проектирования;	
вып. 1	-балки пролетом 12 и 18 м. Рабочие чертежи	
вып. 3	-арматурные и закладные изделия для балок пролетом 18 м. Рабочие чертежи	
1.465.1-10/82	Комплексные железобетонные плиты покрытий одноэтажных промышленных зданий:	
вып. 0	-материалы для проектирования;	
вып. 1	-комплексные плиты с несущей основой из железобетонных ребристых плит длиной 6 м	
1.494-24	Стаканы для крепления крышных вентиляторов, дефлекторов и зонтов:	
вып. 1	-железобетонные стаканы с отверстиями диаметром 400, 700, 1000, 1200 и 1450 мм.	
2.420-1	Монтажные детали сборных железобетонных колонн и подкрановых балок одноэтажных промышленных зданий:	
вып. 1	рабочие чертежи типовых монтажных деталей	
2.460-2	Монтажные детали сборных железобетонных конструкций покрытий одноэтажных промышленных зданий:	
вып. 0	Указания по применению типовых монтажных деталей	
вып. 2	типовые монтажные детали плит и температурных швов.	
2.460-14	Типовые узлы покрытий промышленных зданий в местах пропуска вентиляционных шахт:	
вып. 1	-рабочие чертежи типовых узлов;	
вып. 0	указания по применению типовых узлов.	

(окончание)

Обозначение	Наименование	Примеч.
3.006.1-2/82	Сборные железобетонные каналы и тоннели из лотковых элементов:	
вып. 1-1; 1-2	Лотки. Плиты. Рабочие чертежи	
вып. 1-3; 1-4	Лотки. Плиты. Арматурные и закладные изделия. Рабочие чертежи.	
5.900-2	Сальники набивные Ду 50...1400 для пропуска труб через стены. Рабочие чертежи	
ГОСТ 22701.1-77*- -ГОСТ 22701.5-77*	Плиты железобетонные ребристые предварительно напряженные размерами 6×3 м. для покрытий производственных зданий.	
	Прилагаемые документы	
Альбом IV	Строительные изделия	
Альбом VI	Ведомость потребности в материалах	

Таблица нагрузок в Н на 1 м² покрытия

Нагрузка	Коэффиц. перегрузки	t = -30°C, Снеговой район III, $g^н$	III, g	IV, $g^н$	IV, g	t = -40°C, Снеговой район III, $g^н$	III, g	IV, $g^н$	IV, g
Гравий, втопленный в мастику	1,2	200	240	200	240	200	240	200	240
4 слоя рубероида на мастике	1,2	140	168	140	168	140	168	140	168
Цементно-песчаная стяжка толщиной δ = 15 мм, γ = 18000 Н/м³	1,2	270	324	270	324	270	324	270	324
Плитный утеплитель газобетон γ = 5000 Н/м³ h = 110 мм t = -30°C } в осях 1...6; h = 150 мм t = -40°C } в осях 6...10; h = 160 мм t = -30°C } в осях 6...10; h = 200 мм t = -40°C }	1,2	550 800	660 960	550 800	660 960	750 1000	900 1200	750 1000	900 1200
1 слой рубероида	1,2	30	36	30	36	30	36	30	36
Сборные железобетонные плиты	1,1	1650	1820	1650	1820	1650	1820	1650	1820
Снеговая нагрузка	1,4	1000	1400	1500	2100	1000	1400	1500	2100
Суммарная нагрузка в осях 1...6		3840	4648	4340	5348	4040	4888	4540	5588
Суммарная нагрузка в осях 6...10		4080	4948	4590	5648	4290	5188	4790	5888

Ведомость спецификаций

Лист	Наименование	Примеч.
3	Спецификация к схеме расположения элементов подземного хозяйства.	
6	Спецификация к схеме расположения элементов фундамента Ф01.	
9	Спецификация к схеме расположения элементов эстакады.	
10	Спецификация к схеме расположения элементов фундаментов.	
18	Спецификация к схемам расположения колонн, балок и плит перекрытия.	
19	Спецификация к схемам расположения элементов плит покрытия.	
22	Спецификация к схемам расположения элементов стеновых панелей.	

Ведомость объемов сборных бетонных и железобетонных конструкций по рабочим чертежам основного комплекта марки КЖ

N п/п	Наименования группы элементов конструкций	Код	Кол. м³	Примечание
1.	Фундаментные балки	582 400	18,05	
2	Лотки и плиты каналов	585 800	3,16	
3	Колонны	582 100	15,3	
4	Балки покрытия	582 210	51,9	
5	Перемычки	582 800	0,14	
6	Плиты покрытий	584 100	79,6	
7	Стаканы вентиляционных устройств	589 600	0,98	
8	Панели стеновые	583 100	176,54	
	Всего железобетона		345,67	

Взам. Инв. №

Подпись и дата

Инв. № подл.

ГИП	Никитин	
Нач. отд.	Сидорова	
Гл. спец.	Стрехнин	
Рук. гр.	Пяткова	
Вед. инж.	Сартисон	
Техник	Старостина	

Привязан

Инв. №

503-2-14.86 -КЖ

Филиал автотранспортного предприятия на 17 автобусов с закрытой стоянкой для сельской местности

Здание филиала

Стадия	Лист	Листов
РП	2	

Общие данные (окончание)

ГИПРОАВТОТРАНС Новосибирский филиал

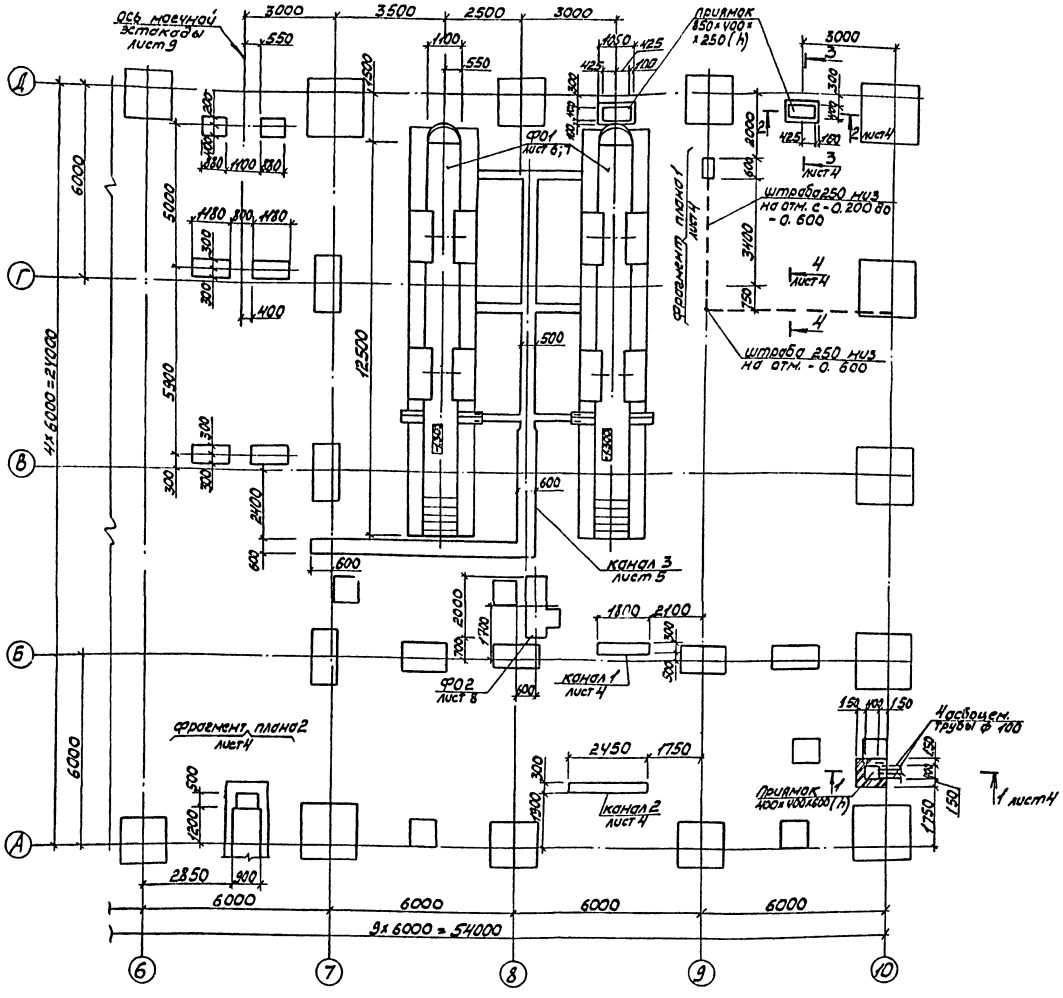

1. Стенки каналов и приямков, соприкасающиеся с грунтом, обмазать горячим битумом за 2 раза.
2. Асбоцементные трубы ф 100 см. электротехнические чертежи.
3. Сборные железобетонные лотки уложить на предварительно уплотненную песчаную подсыпку.

Спецификация к схеме расположения элементов подземного хозяйства

Марка поз.	Обозначение	Наименование	Кол.	Масса ед. кг	Примечание
		Фундаменты под оборудование			
ФО1	КЖ-6, КЖ-7	ФО1	2		
ФО2	КЖ-8	ФО2	1		
		Плиты			
ПТ1	3.006.1-2/82 вып.1-2	П5-8	1	1.10	
ПТ2	3.006.1-2/82 вып.1-2	П5в-8	20	1.00	
ПТ3	3.006.1-2/82 вып.1-2	П1-8	17	1.40	
ПТ4	3.006.1-2/82 вып.1-2	П7в-3	1	1.50	
		Лотки			
ЛК1	3.006.1-2/82 вып.1-1	Л5в8	11	2.30	
ЛК2	3.006.1-2/82 вып.1-1	Л1в-8	5	1.10	
		Перемычки			
ПБ1	1.138-10 вып.1	1ПР1-12.12.6	2	2.5	
		Изделия закладные			
1	1.400-15.81 550-04	МН555	50 кг	5.3	
2	1.400-15.81 550.06	МН553	7.8 кг	4.1	
5	1.400-15.81.005	У-38, l=800	1	7.53	
3		ф8АТ, ГОСТ 5781-82* l=850	3	0.34	
4		Уголок сталь В ст 6 пс ГОСТ 8509-72*	0.64	30.1	

4. Участки стен каналов выполнить из бетона марки 100. Расход бетона на стены равен 3,3 м³.
5. Днище каналов и приямков выполнить из бетона марки 100. Общий расход бетона марки 100 равен 2,5 м³.
6. Монолитные участки, в перекрытии канала, заделать по месту бетоном марки 150, армировать арматурой ф8А-I шаг 100×200. Расход бетона на монолитные участки – 0,05 м³, арматуры – 7,3 кг.

ГИП	Никитин		503-2-14.86 -КЖ
Нач. отд.	Сидорова		Филиал автотранспортного предприятия на 17 автобусов с закрытой стоянкой для сельского местного
Гл. спец.	Стрелкин		Здание филиала — Стадия: РП; Лист: 3; Листов:
Рук. гр.	Гаткова		Схема расположения элементов подземного хозяйства
Вед. инж.	Сартисон		ГИПРОАВТОТРАНС Новосибирский филиал
Инж.	Атрошкевич		

Привязан

Инв. №

Альбом II

Типовой проект 503

Согласовано

Нач. тех. отд. Сидорова
Гл. спец. отд. Стрелкин
Нач. ПТО Шилов
Нач. ПА Гаткова

Инв. № подл. | Подп. и дата | Взам. инв. №

Альбом I

Типовой проект 503-

Согласовано

Инв. № подл. | Подпись и дата | Взам. инв. №

1-1

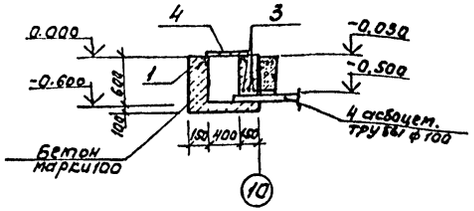

2-2

3-3

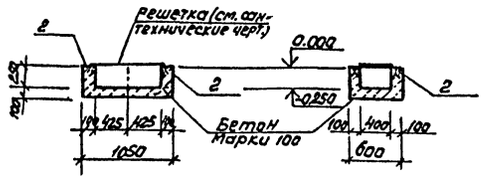

4-4

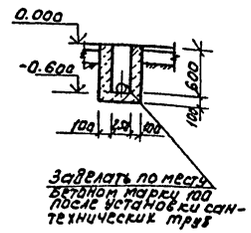

5-5

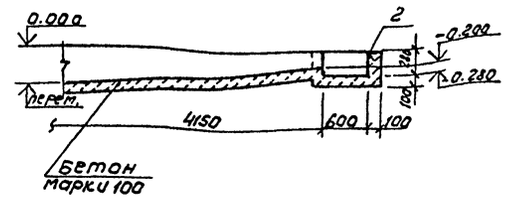

Канал 1

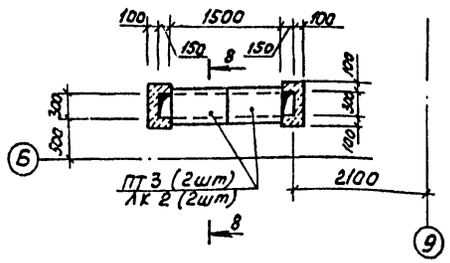

Канал 2

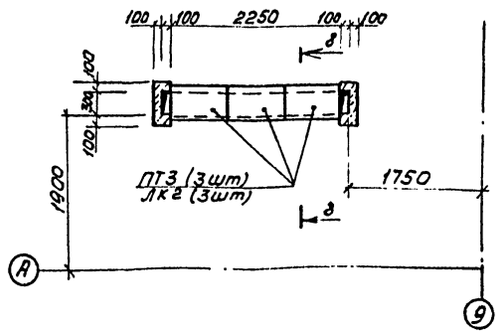

6-6

7-7

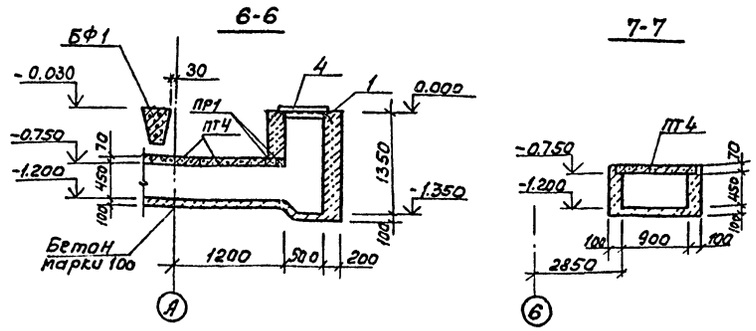

Фрагмент плана 1

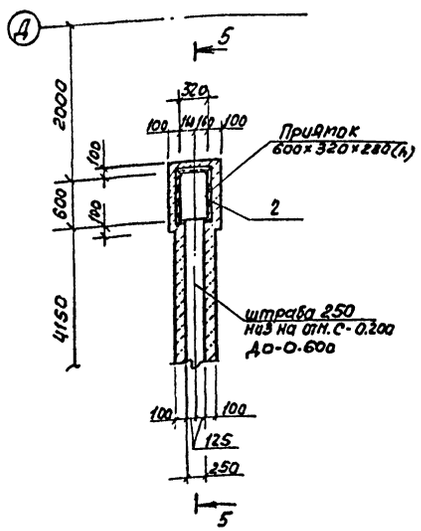

Фрагмент плана 2

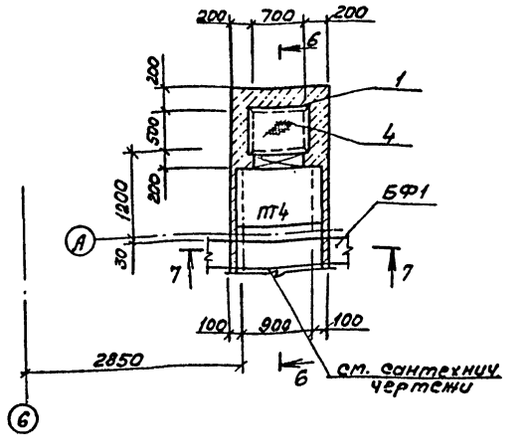

8-8

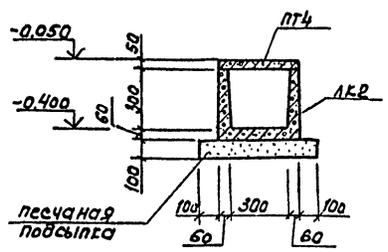

Примечания см. на листе 3

Привязан

ГИП	Никитин	
Нач. отд.	Сидорова	
Гл. спец.	Стрехнин	
Рук. гр.	Пяткова	
Вед. инж.	Сартисон	
Инж.	Атрашкевич	

503-2-14.86 -КЖ

Филиал автотранспортного предприятия на 17 автобусов с закрытой стоянкой для сельской местности

Здание филиала

Стадия	Лист	Листов
РП	4	

Подземное хозяйство. Каналы 1, 2. Фрагменты

ГИПРОАВТОТРАНС

Альбом II

Типовой проект 503-

Согласовано

Инв. № подл. | Подпись и дата | Взам. инв. №

Канал 3

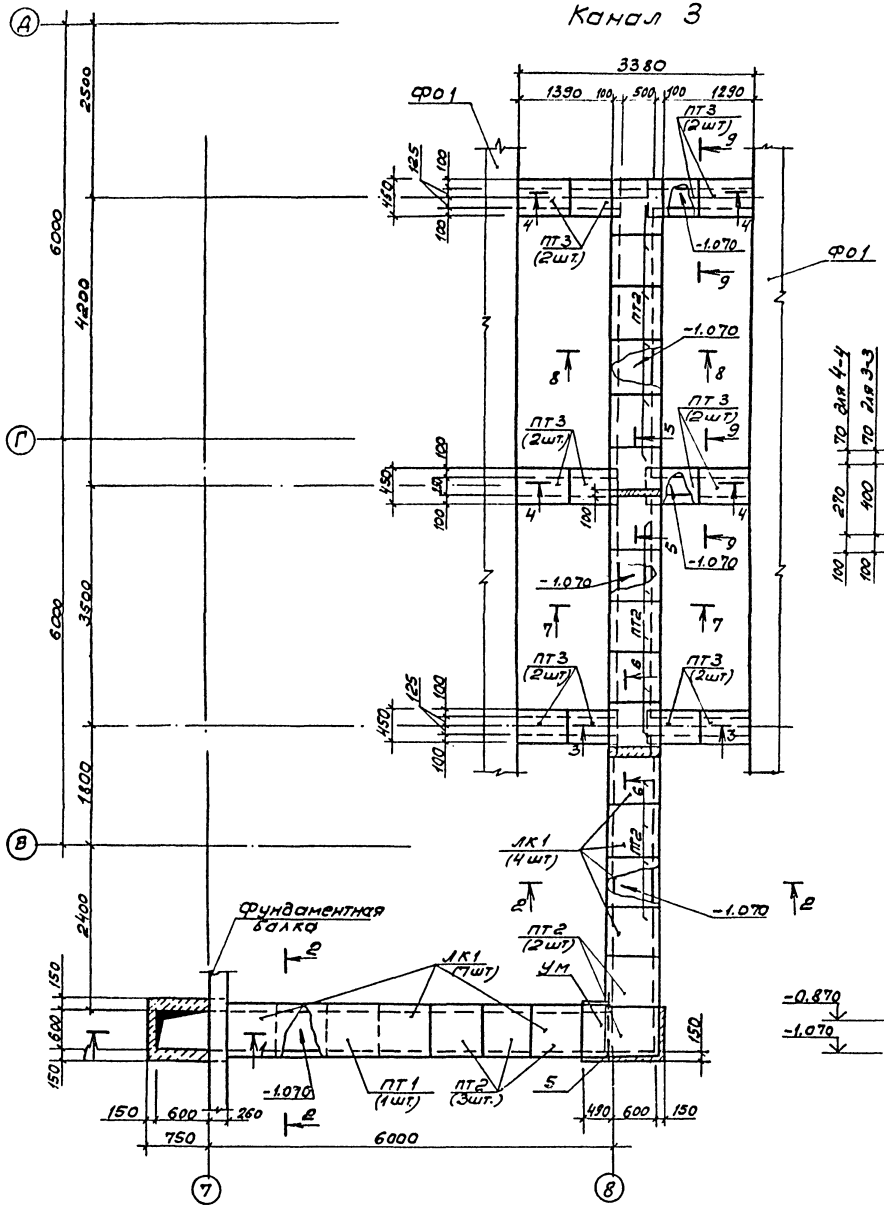

1-1

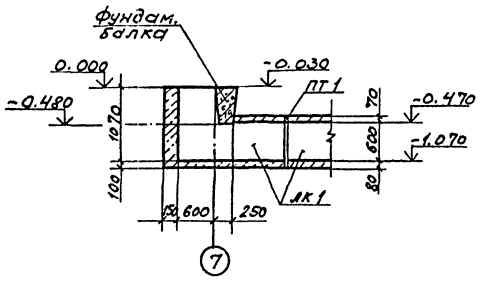

2-2

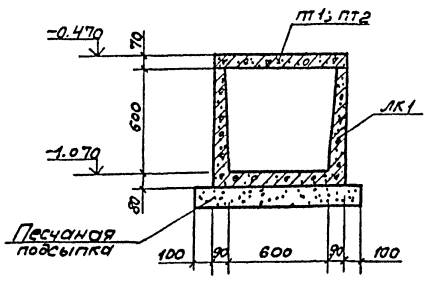

3-3; 4-4

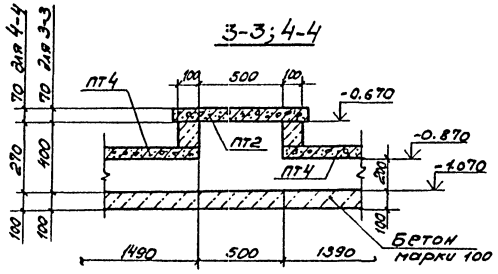

5-5

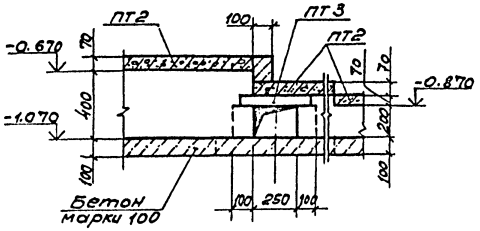

6-6

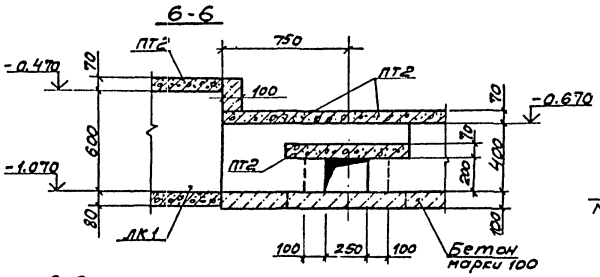

7-7; 8-8

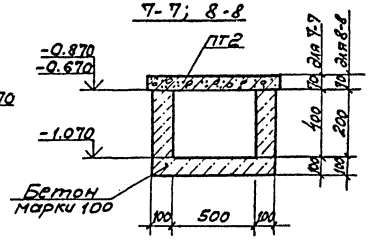

9-9

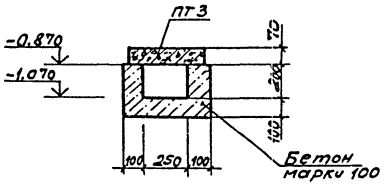

Примечания см. на листе 3.

ГИП	Никитин		503-2-14.86 - КН
Нач. отд.	Сидорова		Филиал автотранспортного предприятия на 17 автобусов с закрытой стоянкой для сезонной местности
Гл. спец.	Стрехнин		
Рук. гр.	Пяткова		Здание филиала
Вед. инж.	Саратских		Стадия: РП; Лист: 5; Листов: 6
Инж.	Атрашкевич		Подземное хозяйство. Канал 3. Сечения 1-1 ... 8-8.
Привязан			ГИПРОАВТОТРАНС Новосибирский филиал
Инв. №			

Альбом II

Типовой проект 503

Схема расположения на отм. 0.000

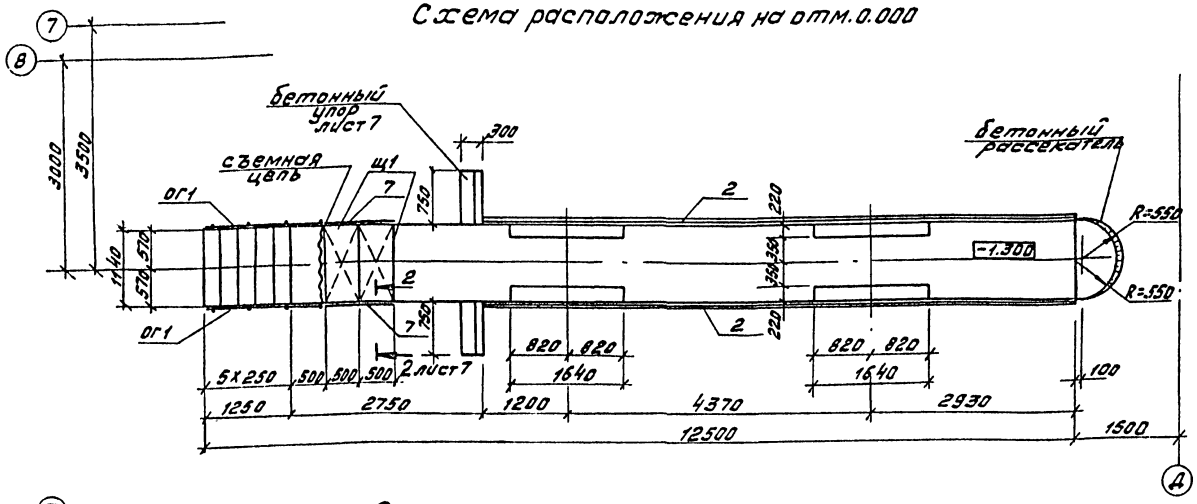

Схема расположения на отм. ниже 0.000

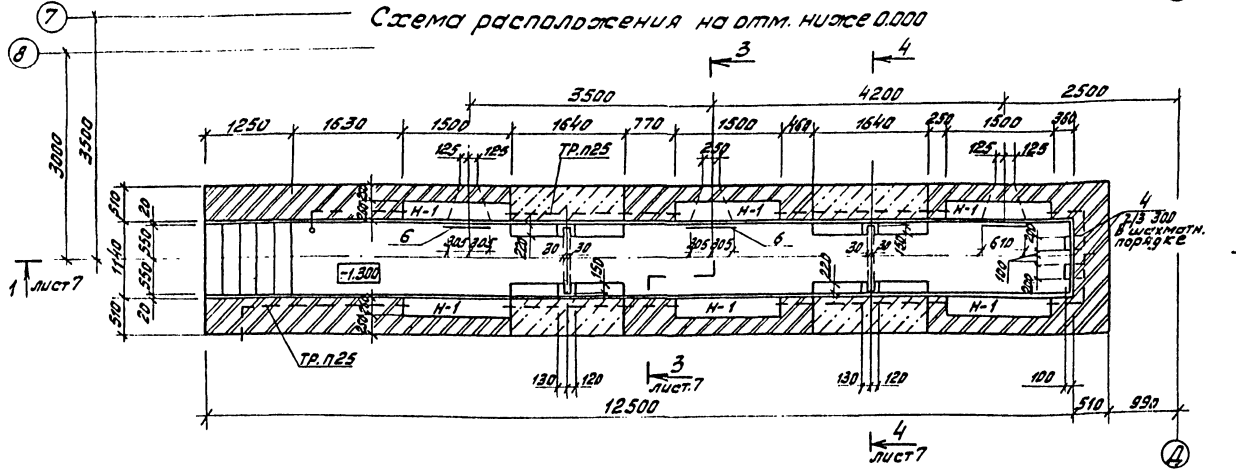

Спецификация к схеме расположения элементов фундамента Ф01

Марка	Обозначение	Наименование	Кол.	Масса ед. кг.	Примеч.
ог-1	503-2-14.86 Альбом IV КЖСИ-ОГ1	Ограждение ог1	3,5пм	12,3	
Щ1	503-2-14.86 КЖСИ-Щ1	Щит Щ1	2	—	
Р1	503-2-14.86 КЖСИ-Р1	Решетка Р1	6	19,1	
ПР1	1.138-10 вып. 1	Перемычки 1ПР1-10.12.6	12	25,0	

Спецификация на фундамент Ф01

Формат	Зона	Поз.	Обозначение	Наименование	Кол.	Прим.
				Фундамент Ф01 - шт. 1		
				Сборочные единицы		
				сетки арматурные		
		1	503-2-14.86 Альбом IV КЖСИ-С1	С1	12	
				изделия закладные		
		2	503-2-14.86 Альбом IV КЖСИ-МН1	МН1	10 пм	
		3	503-2-14.86 КЖСИ-МН2	МН2	12	
		4	503-2-14.86 КЖСИ-МН3	МН3	4	
		5	503-2-14.86 КЖСИ-МН4	МН4	6	
		6	503-2-14.86 КЖСИ-МН5	МН5	3	
		7	1.400-19.81. 550-05	МН-554	2,0пм	
				Детали		
				Ф6 А I ГОСТ 5781-82*		
		8		ℓ = 240	132	0.053кг
		9		ℓ = 150	12	0.033кг
				Материал:		
				Бетон марки 150		14.3м³

Ведомость расхода стали на элемент, кг

Марка элемента	Изделия арматурные							Изделия закладные													Общий расход
	Арматура класса						Всего	Арматура класса							Прокат марки					Всего	
	А-I			А-III				А-I				А-III			Вст3кп2; Вст3пс6						
	ГОСТ 5781-82*							ГОСТ 5781-82*							ГОСТ 8509-72**			ГОСТ 103-76			
	Ф6		Итого	Ф8	Ф12	Итого		Ф6	Ф10	Ф20	Итого	Ф8		Итого	L50х5	L100х10	Итого	-60х6		Итого	
Ф01	17.0		17.0	9.6	20.4	30.0	47.0	0.8	2.4	10.0	13.2	15.9		15.9	30.7	256.7	287.4	2.4		2.4	318.9	365.9

Н-1 — ниши для светильников.

ГИП	Никитин		503-2-14.86 -КЖС
Нач. отд.	Сидорова		Филиала автотранспортного предприятия на 170 автобусов с закрытой стоянкой для сельской местности
Гл. спец.	Стрехнин		
Рук. гр.	Пяткова		Здание филиала
Вед. инж.	Сартисон		Стадия: РП; Лист: 6; Листов:
Инженер	Прошкина		Подземное хозяйство. Фундамент Ф01. Схемы расположения на отм. 0.000 и ниже 0.000. Ведомость расхода стали на элемент
			ГИПРОАВТОТРАНС

Привязан

Инв. № подл. | Подпись и дата | Взам. инв. №

Согласовано:

Альбом II

Типовой проект 503-

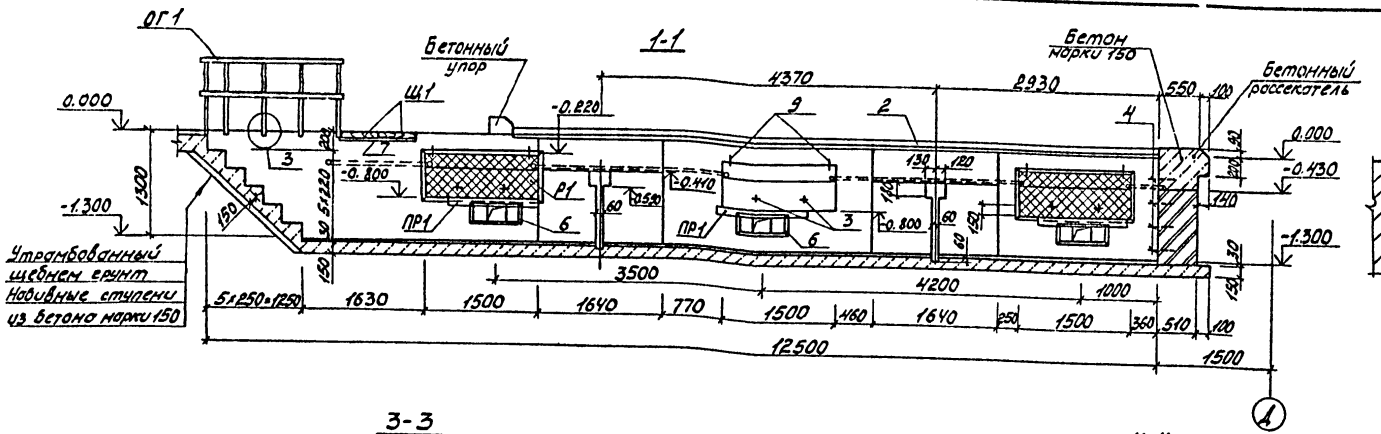

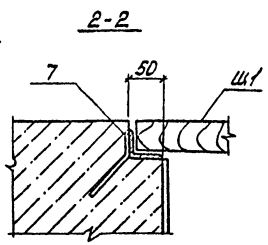

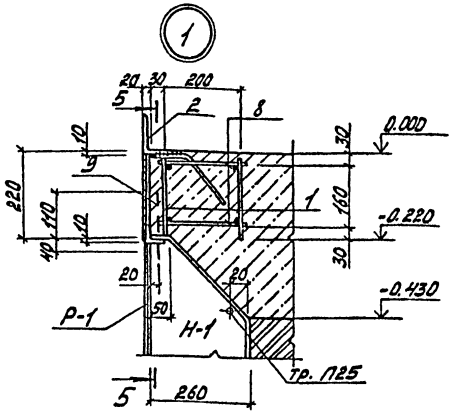

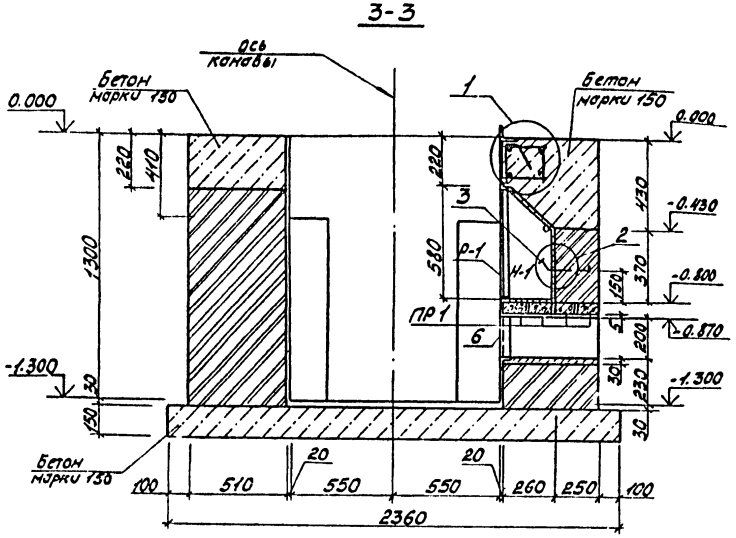

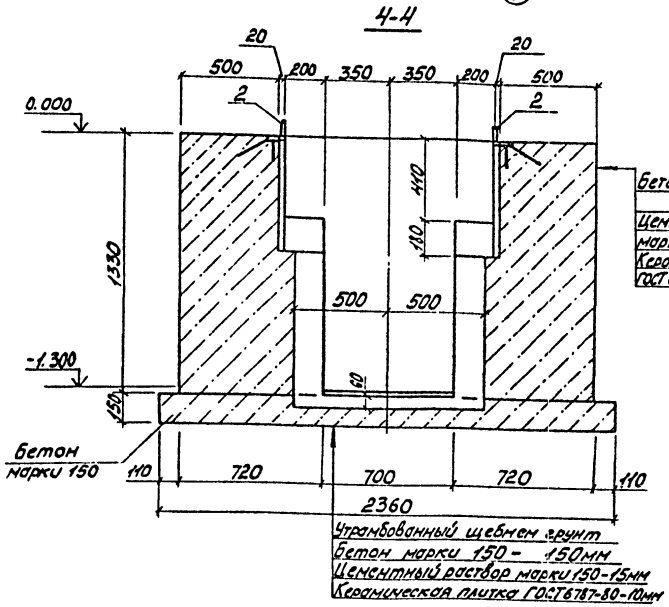

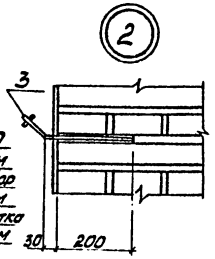

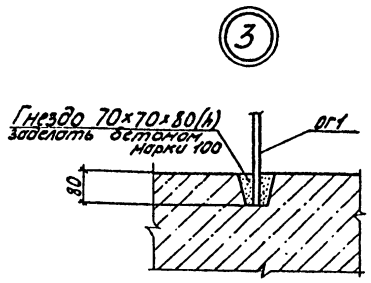

1. Данный лист см. совместно с листом КЖ-6.
2. Кладку стен вести из красного полнотелого кирпича КР 100/1650/25 ГОСТ 530-80 на растворе марки 50.
3. Внутренние поверхности стен и ниш освещения облицевать керамической плиткой светлых тонов по ГОСТ 6141-82, полы - цветной керамической плиткой.
4. Стены канавы, соприкасающиеся с грунтом, обмазать горячим битумом за 2 раза.
5. Поверхности необетонируемых закладных деталей окрасить эмалью ПФ133 по ГОСТ 926-82 по огрунтовке ГФ-020 по ТУ 6 10-1642-77.
6. Трубы П25 по ТУ6-16-051-249-79. Общая длина 33 п.м.

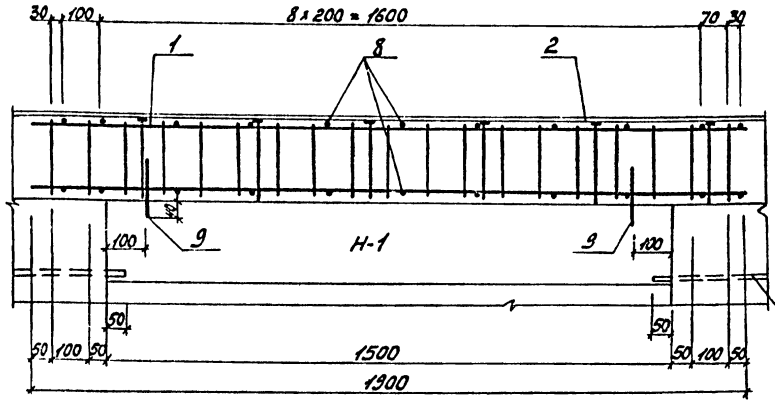

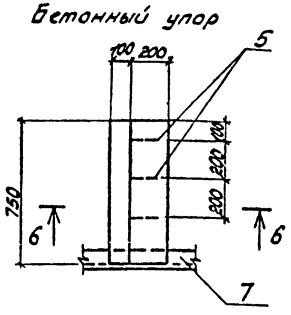

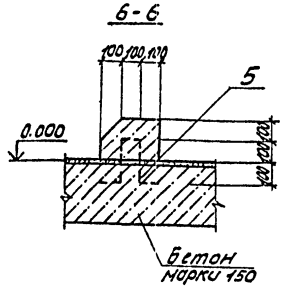

ГИП	Никитин	
Нач.отд.	Сайфарова	
Гл.спец.	Стрехнин	
Рук.гр.	Паткова	
Вед.инж.	Сергисон	
Инж.	Трошкевич	

Привязан

503-2-14.86 КЖ

Филиал автотранспортного предприятия на 17 автобусов с закрытой стоянкой для сельской местности

Здание филиала

Стадия	Лист	Листов
РП	7	

Подземное хозяйство. Фундамент Ф01. Разрезы 1-1...6-6, узлы 1...3.

ГИПРОАВТОТРАНС Новосибирский филиал

Инв. № подл. | Подп. и дата | Взам. инв. №

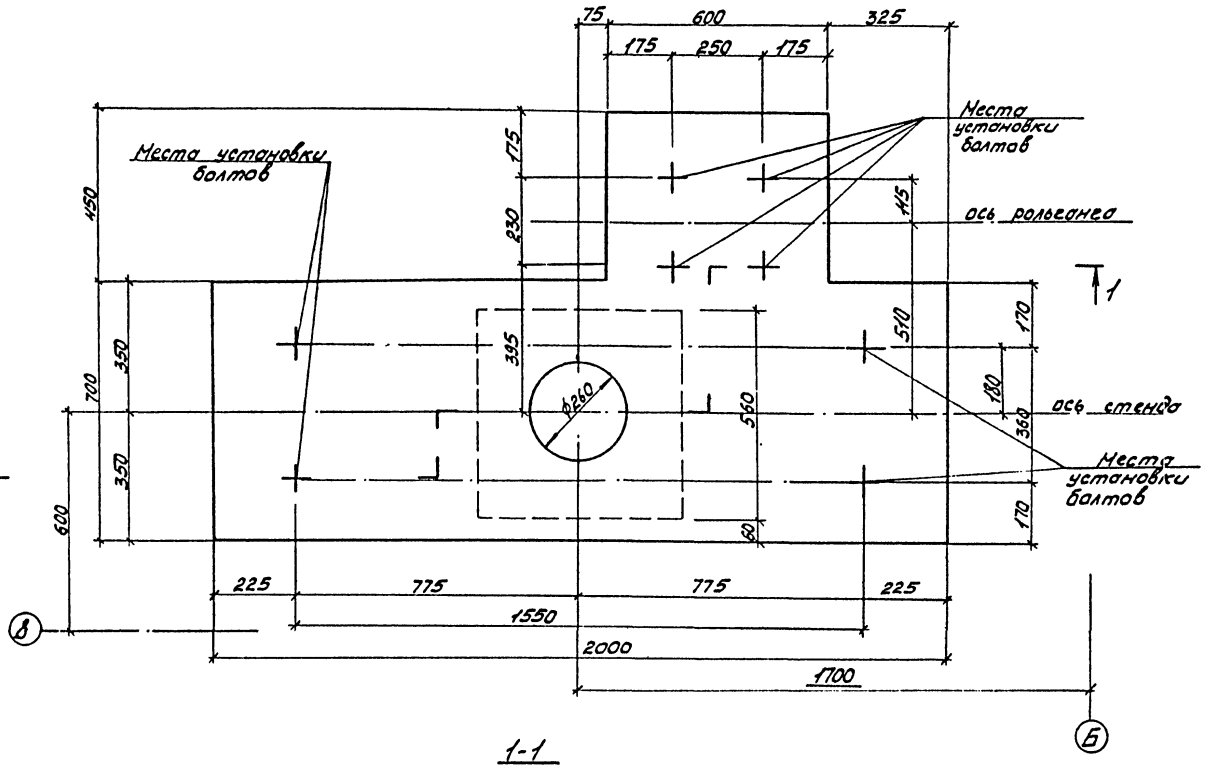

1-1

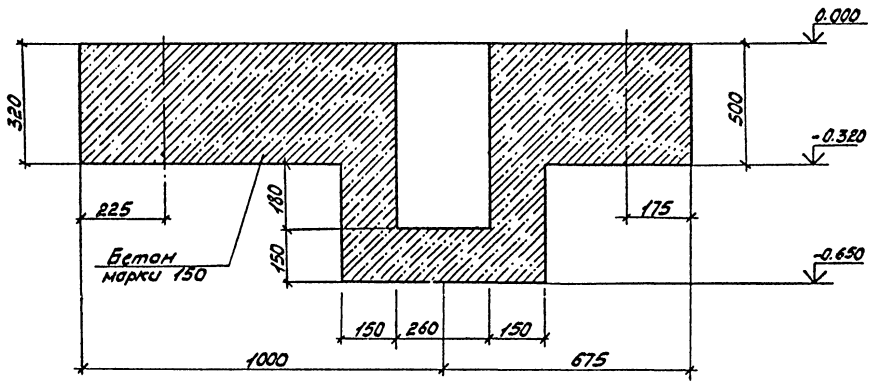

Спецификация на фундамент Ф02

Формат	Зона	Поз.	Обозначение	Наименование	Кол.	Примеч.
				Ф02		
				Материал:		
				Бетон марки 150		0,6 м³

1. Схему расположения фундамента см. лист 3.
2. Скважины под болты выполнить при установке оборудования.

Согласовано:
Инв. № подл. | Подп. и дата | Взам. инв. №

ГИП	Никитин		503-2-14.86 КЖ
Нач. отд.	Субоpова		Филиал автотранспортного предприятия на 17 автобусов с закрытой стоянкой для сельской местности
Гл. спец.	Стретнин		
Рук. гр.	Пяткова		Здание филиала — Стадия: РП; Лист: 8; Листов:
Вед. инж.	Сартисон		
Инж.	Архипкевич		Подземное хозяйство. Фундамент Ф02. Сечение.
Техник	Старостина		ГИПРОАВТОТРАНС

Привязан

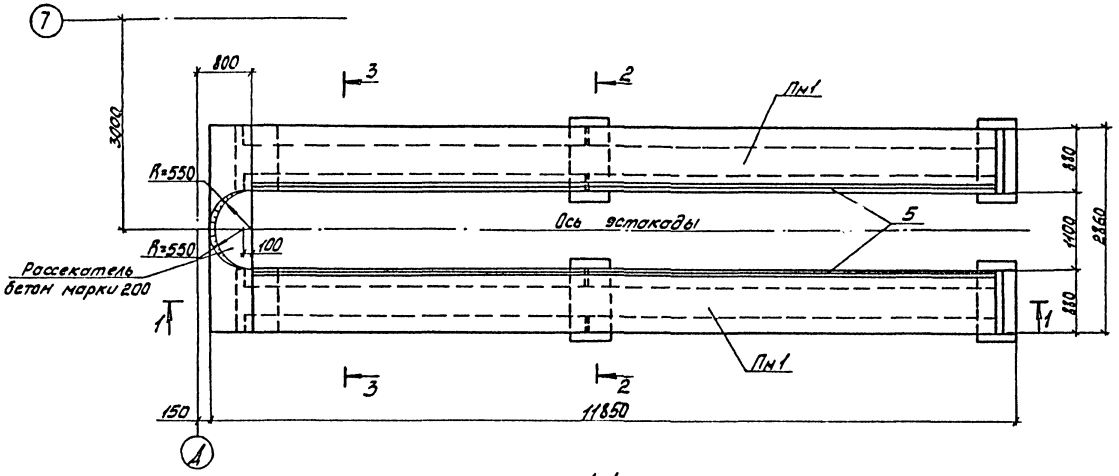

1-1

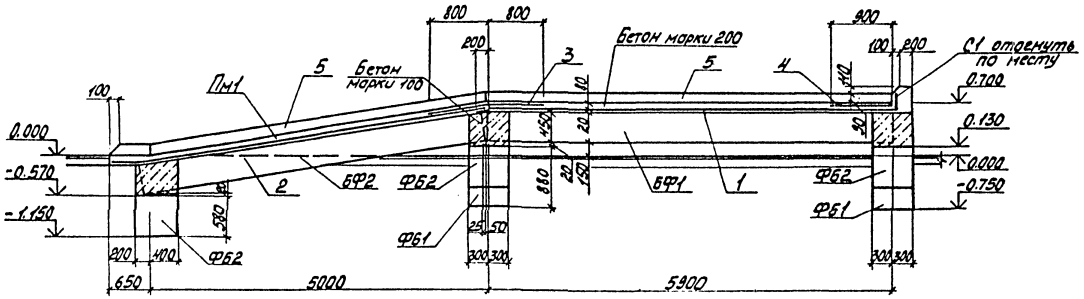

2-2

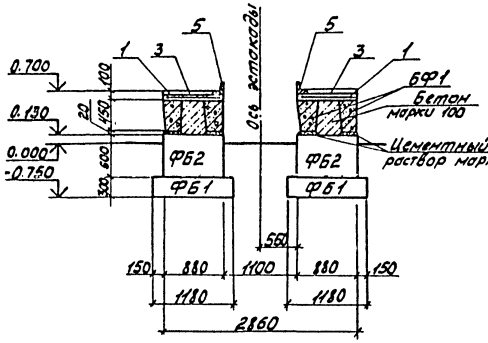

3-3

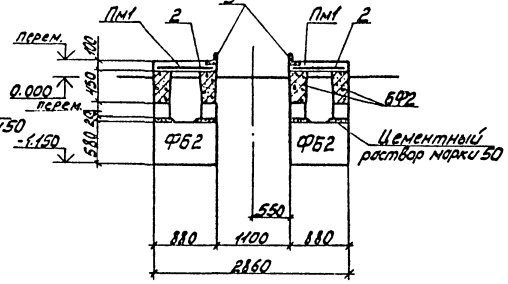

Спецификация к схеме расположения элементов эстакады

Марка, поз.	Обозначение	Наименование	Кол.	Масса ед., кг	Примечание
		Блоки			
ФБ1	ГОСТ 13579-78	ФБС 12.6.3-Т	4	460	
ФБ2	ГОСТ 13579-78	ФБС 9.6.6-Т	6	700	
		Балки фундаментные			
БФ1	1.415-1, вып. 1	ФБ6-6	4	1600	
БФ2	1.415-1, вып. 1	ФБ6-2	4	1300	
ПМ1	КЖ-9	Плита монолитная ПМ1	2	—	

Спецификация плиты ПМ1

Формат	Зона	Поз.	Обозначение	Наименование	Кол.	Примечание
				Плита ПМ1-шт		
				Сборочные единицы		
				Сетки арматурные ГОСТ 8478-81		
		1		С 4Вр1-200/4Вр1-200 1660×6100 100/30	1	
		2		С 4Вр1-200/4Вр1-200 1660×5700 100/30	1	
		3		С 4Вр1-200/4Вр1-200 1660×1600 100/30	1	
		4		С 4Вр1-200/4Вр1-200 1660×900 100/30	1	
		5	503-2-14.86 -КЖИ-МН6	Изделие закладное МН6	10,9	п.м
				Материалы		
				Бетон марки 200		1,0 м³
				Бетон марки 100		0,25 м³

Ведомость расхода стали на элемент, кг

Марка элемента	Изделия арматурные				Изделия закладные						Общий расход
	Арматура класса Вр-I, ГОСТ 6727-80			Всего	Арматура класса A III, ГОСТ 5781-82*				Прокат марки ВСт3 КП2; ВСт3 ПС6, ГОСТ 8509-72*		
	ф4		Итого		ф8	ф12		Итого	L100×8	Итого	Всего
ПМ1	25,0		25,0	25,0	4,2	1,3		5,5	133,0	133,0	138,5	163,5

1. Под сборные бетонные блоки выполнить песчаную подготовку h=100 мм.
2. Конструкции эстакады рассчитаны на автобусы ЛАЗ-4202.

ГИП	Никитин		503-2-14.86 КЖ
Нач. отд.	Сидорова		Филиал автотранспортного предприятия на 17 автобусов с закрытой стоянкой для сельской местности
Гл. спец.	Стрезнин		Здание филиала — Стадия: РП; Лист: 9; Листов:
Рук. гр.	Пяткова		Схема расположения элементов эстакады. Разрезы 1-1 ... 3-3.
Вед. инж.	Сартисон		ГИПРОАВТОТРАНС, Новосибирский филиал
Инж.	Чучелина		

Привязан

Инв. №

Согласовано:
Инв. № подл. | Подп. и дата | Взам. инв. №

Альбом II

Типовой проект 503

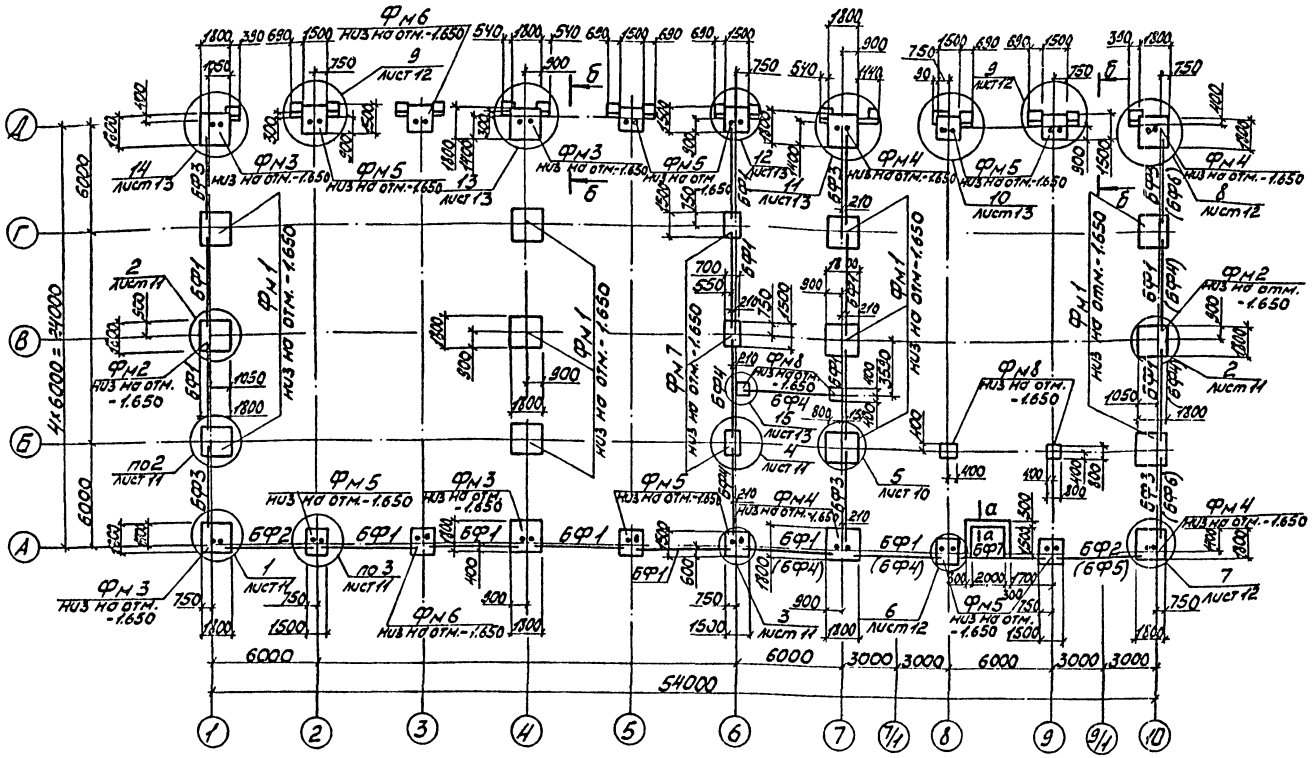

Спецификация к схеме расположения элементов фундаментов

Марка, поз.	Обозначение	Наименование	Кол.	Масса ед.,кг	Примечание
		Фундаменты			
Фм1	КЖ-14	ФА2-1	10		
Фм2	КЖ-14	ФА2-1-1	2		
Фм3	КЖ-15	ФА2-1-2	4		
Фм4	КЖ-15	ФА2-1-3	4		
Фм5	КЖ-16	ФФ1-1	10		
Фм6	КЖ-17	ФФ1-1-1	2		
Фм7	КЖ-17	Фм7	3		
Фм8	КЖ-16	Фм8	4		
1	1.030.9-2.7-2-0.300	Соединительные изделия стр.38	12	22	
		Фундаментные балки			
		t=-30°C			
БФ1	1.415-1, вып.1	ФБ6-2	14	1300	
БФ2	1.415-1, вып.1	ФБ6-3	2	1200	
БФ3	1.415-1, вып.1	ФБ6-4	6	1200	
БФ4	1.415-1, вып.1	ФБ6-12	3	1500	
БФ7	1.415-1, вып.1	ФБ6-29	1	1900	
		t=-40°C			
БФ1	1.415-1, вып.1	ФБ6-2	10	1300	
БФ2	1.415-1, вып.1	ФБ6-3	1	1200	
БФ3	1.415-1, вып.1	ФБ6-4	4	1500	
БФ4	1.415-1, вып.1	ФБ6-12	7	1500	
БФ5	1.415-1, вып.1	ФБ6-13	1	1400	
БФ6	1.415-1, вып.1	ФБ6-14	2	1300	
БФ7	1.415-1, вып.1	ФБ6-29	1	1900	

Деталь установки кирпичной перегородки на подбетонку

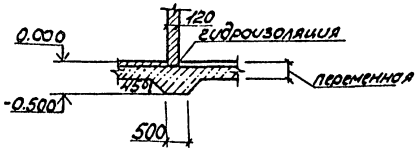

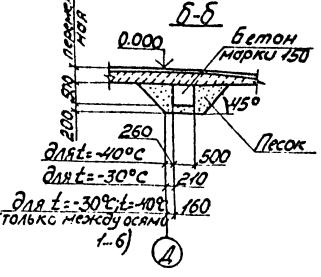

1. За относительную отметку 0.000, соответствующую абсолютной отметке ____ по генплану, принят уровень чистого пола корпуса.
2. Основанием фундаментов приняты сухие непучинистые, непросадочные грунты со следующими характеристиками: $\varphi = 28°$; $C = 0{,}02$ кгс/см^2; $E = 150$ кг/см^2; $\gamma = 1{,}8$ т/м^3.
3. В проекте фундаменты разработаны для следующих условий: для температуры минус 30°С, ветровой район-I; снеговой район-III
4. Грунтовые воды отсутствуют.
5. Под монолитные железобетонные фундаменты выполнить бетонную подготовку из бетона марки 50 толщиной 100мм, превышающую габарит подошвы фундамента на 100мм в каждую сторону.
6. Набетонки на фундаментах выполнять из бетона марки 150 одновременно с бетонированием фундаментов.
7. Фундаментные балки укладывать на слой цементного раствора марки 150 толщиной 20мм, зазоры между торцами балок и фундаментом заделать бетоном марки 150.
8. Горизонтальную гидроизоляцию стен выполнять из цементного раствора 1:2 толщиной 30мм на отм. -0.030 и -0.330.
9. Обратную засыпку пазух фундаментов производить грунтом без включения строительного мусора и растительного грунта с уплотнением слоями не более 200мм до $\gamma_{ск} = 1{,}5$ т/м^3.
10. Маркировка фундаментных балок в скобках дана для температуры минус 40°С.
11. Схему расположения ленточного фундамента под тамбур для температуры минус 40°С см. лист 11.

Привязан

Инв.№

Инв.№ подл. | Подп. и дата | Взам.инв.№

ГИП	Никитин		503-2.14.86 КЖ	
Нач.отд.	Сидорова		Филиал автотранспортного предприятия на 100 грузовых с закрытой стоянкой для сельской местности	
Гл.спец.	Стрекнин			
Рук.гр.	Пяткова		Здание филиала	Стадия: РП; Лист: 10; Листов:
Вед.инж.	Сортисон		Схема расположения элементов фундаментов	ГИПРОАВТОТРАНС Новосибирский филиал

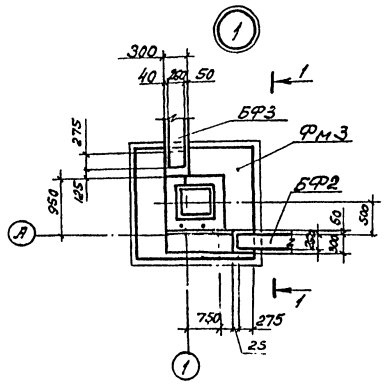

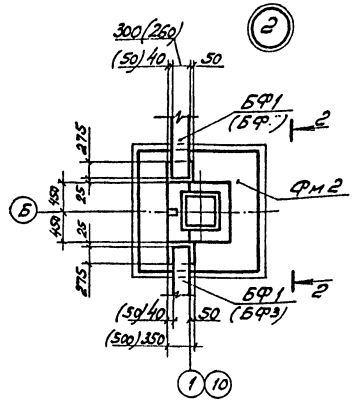

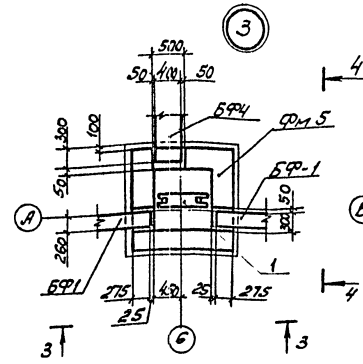

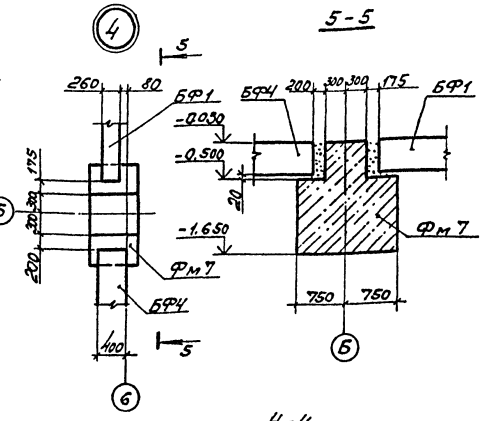

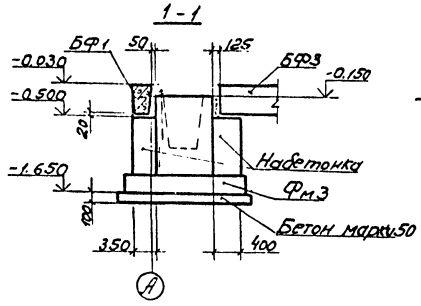

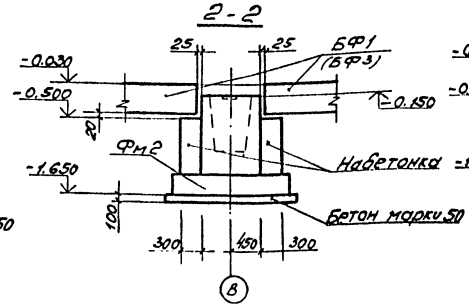

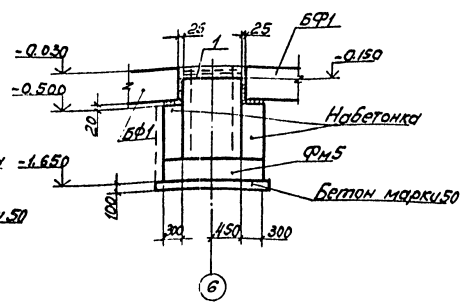

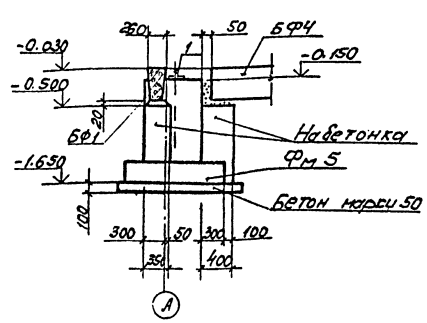

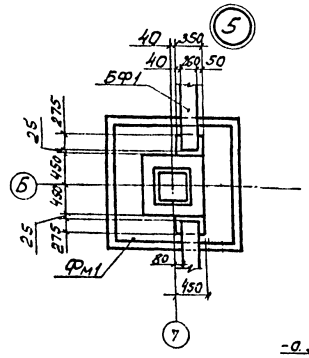

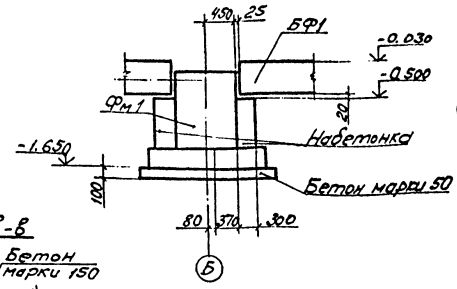

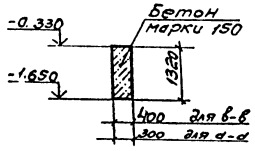

Схема расположения ленточного фундамента под тамбур для $t_н$ = -40°С

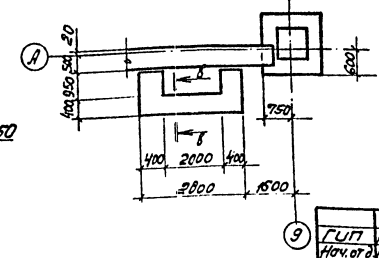

1. Примечания см. на листе 10.
2. Марки фундаментных балок и размеры в скобках для температуры минус 40°С.

ГИП	Никитин		503-2-14.86 - КЖ	
Нач. от.	Гидорова		Филиал автотранспортного предприятия на 17 автобусов с закрытой стоянкой для сельской местности	
Гл. спец.	Стрехнин		Здание филиала	Стадия: РП; Лист: 11; Листов:
Рук. гр.	Пяткова		Узлы элементов фундаментов 1... 5.	Гипроавтотранс
Вед. инж.	Сарайкин			

Привязан

Инв. № подл. | Подпись и дата | Взам. инв. №

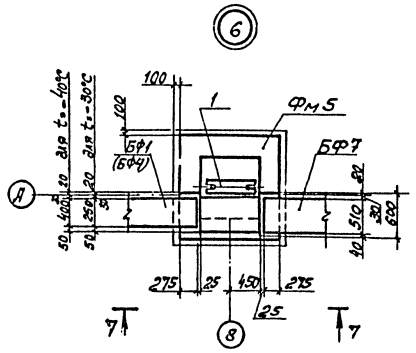

7-7

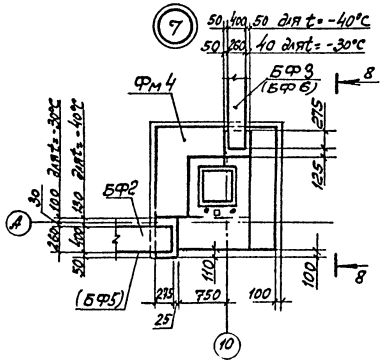

8-8

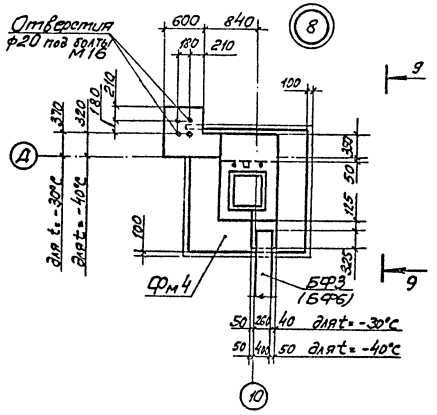

9-9

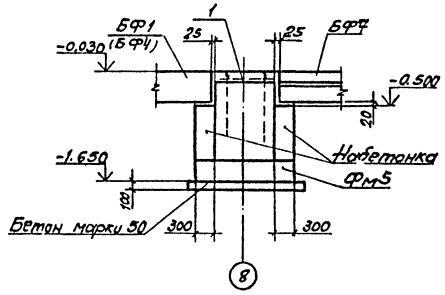

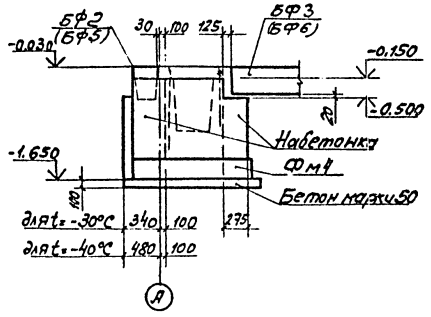

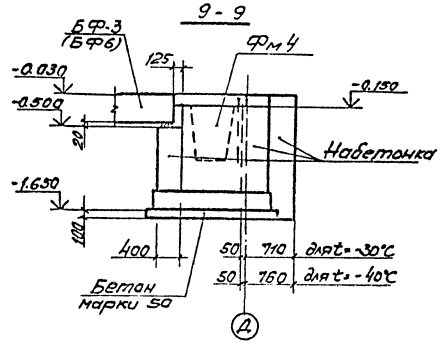

Примечания см. на листе 10.
2. Марки фундаментных балок и размеры в скобках для температуры минус 40°С.

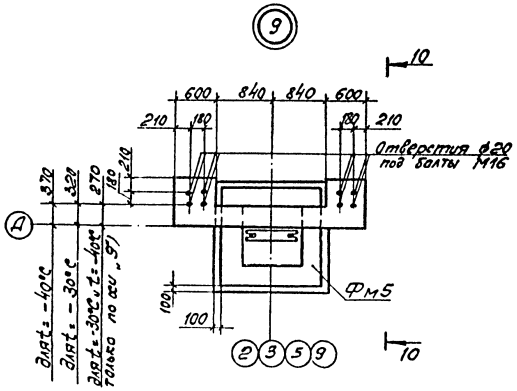

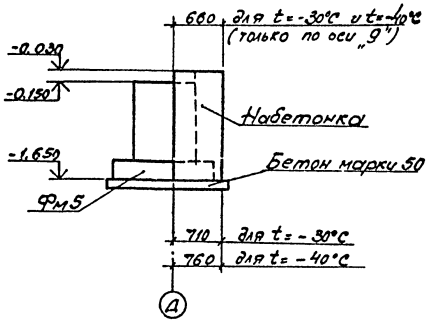

10-10

Привязан				503-2-14.86 -КЖ	
	ГИП	Никитин		Филиал автотранспортного предприятия на 17 автобусов с закрытой стоянкой для сельской местности	
	Нач.отд	Сибарова			
	Гл.спец	Стрекнин		Здание филиала	Стадия: РП; Лист: 12; Листов:
	Рук.гр	Паткова			
	Вед.инж	Сартисон		Узлы элементов фун-	ГИПРОАВТОТРАНС

Инв.№ подл. | Подпись и дата | Взам.инв.№

Альбом II

Типовой проект 503

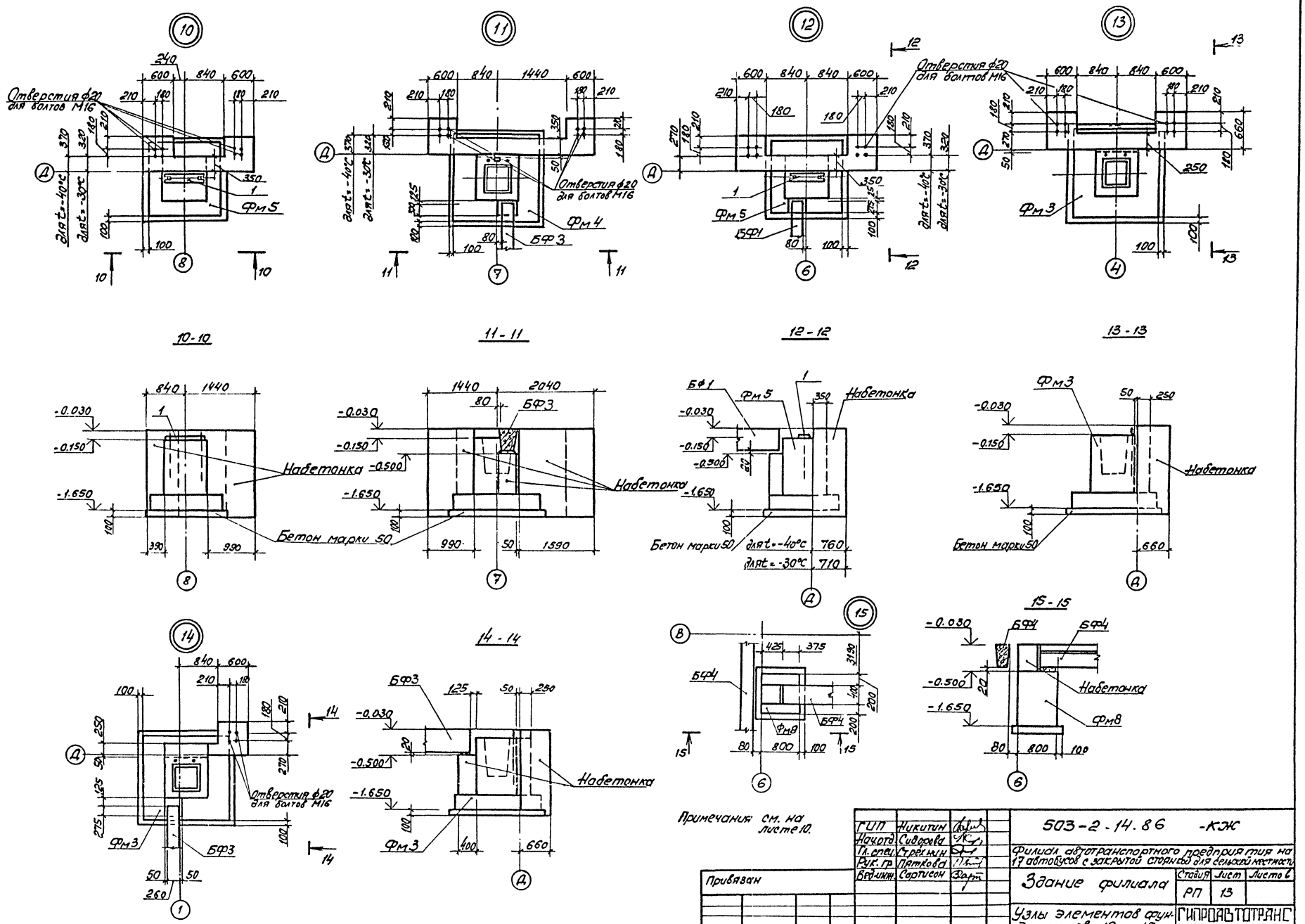

ГИП	Никитин		503-2-14.86 -КЖ
Нач.отд.	Сидорова		Филиал автотранспортного предприятия на 17 автобусов с закрытой стоянкой для сельской местности
Гл.спец.	Стрехнин		
Рук.гр.	Пяткова		Здание филиала
Вед.инж.	Сартисон		Стадия: РП; Лист: 13; Листов:
Привязан			Узлы элементов фундаментов 10... 15
Инв.№			ГИПРОАВТОТРАНС Новосибирский филиал

Инв.№ подл. | Подпись и дата | Взам. инв.№

Альбом II

Типовой проект 503

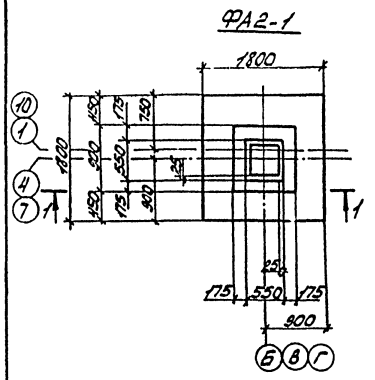
ФА2-1

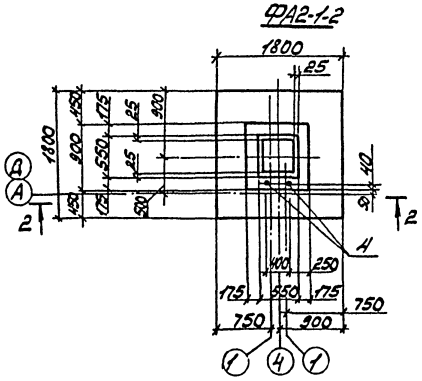
ФА2-1-2

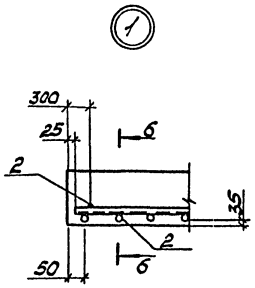

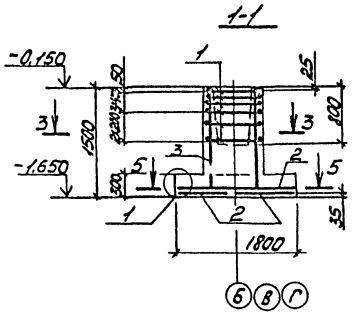
1-1

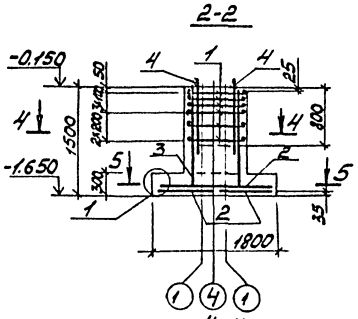
2-2

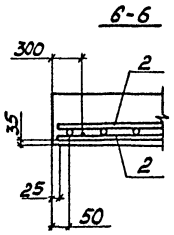
6-6

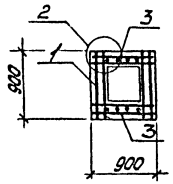
3-3

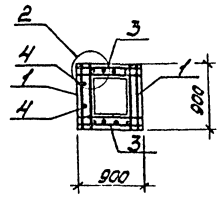
4-4

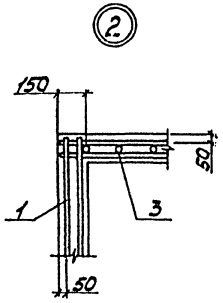

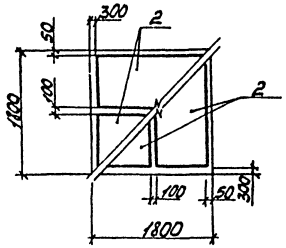
5-5

Спецификация монолитных железобетонных фундаментов

Формат	Зона	Поз.	Обозначение	Наименование	Кол.	Примечание
				ФА2-1		
				Сборочные единицы		
				Сетки арматурные		
		1	1.412-1/77 вып.3	СА-8 AI	6	
		2	1.410-3 вып.1	1С $\frac{10AIII}{6AIII}$ 85×175	4	
		3	1.412-1/77 вып.3	СН12AII-6×15	2	
				Материалы		
				Бетон марки 150	1,4	м³
				ФА2-1-2		
				Сборочные единицы		
				Сетки арматурные		
		1	1.412-1/77 вып.3	СА-8 AI	6	
		2	1.410-3 вып.1	1С $\frac{10AIII}{6AIII}$ 85×175	4	
		3	1.412-1/77 вып.3	СН12AII-6×15	2	
				Изделие закладное		
		4	ГОСТ 24379.1-80	Болт 1,1 М24×1000	2	
				Материалы:		
				Бетон марки 150	1,4	м³

Ведомость расхода стали на элемент, кг

Марка элемента	Изделия арматурные										Изделия закладные				Общий расход
	Арматура класса									Всего	Болт			Всего	
	AI			AII			AIII				ВСт3пс2				
	ГОСТ 5781-82*										ГОСТ 24379.1-80				
		ф8	Итого	ф12		Итого	ф10	ф6	Итого		1,1М24×1000		Итого		
ФА2-1		17,8	17,8	10,4		10,4	21,6	2,4	24,0	52,2					52,2
ФА2-1-2		17,8	17,8	10,4		10,4	21,6	2,4	24,0	52,2	8,2		8,2	8,2	604,4

Таблица нагрузок на фундаменты

Марка	Схема	Расчетные нагрузки				
		N кН	Qx кН	Qy кН	Mx кНм	My кНм
ФА2-1	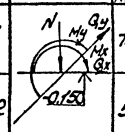	730	2,3	2,2	23,7	8,0
ФА2-1-2		516	1,2	6,3	10,7	72,0

ГИП	Никитин		
Нач.отд.	Сиборова		
Гл.спец.	Стрелкин		
Рук.ер.	Пяткова		
Вед.инж.	Сартисон		
Техник	Старостина		

503-2-14.86 КЖ

Филиал автотранспортного предприятия на 17 автобусов с закрытой стоянкой для сельской местности

Здание филиала

Стадия	Лист	Листов
РП	14	

Арматурно-опалубочные чертежи фундаментов ФА2-1, ФА2-1-2

ГИПРОАВТОТРАНС Новосибирский филиал

Привязан

Инв. №

Инв. № подл. | Подп. и дата | Взам. инв. №

Типовой проект 503-

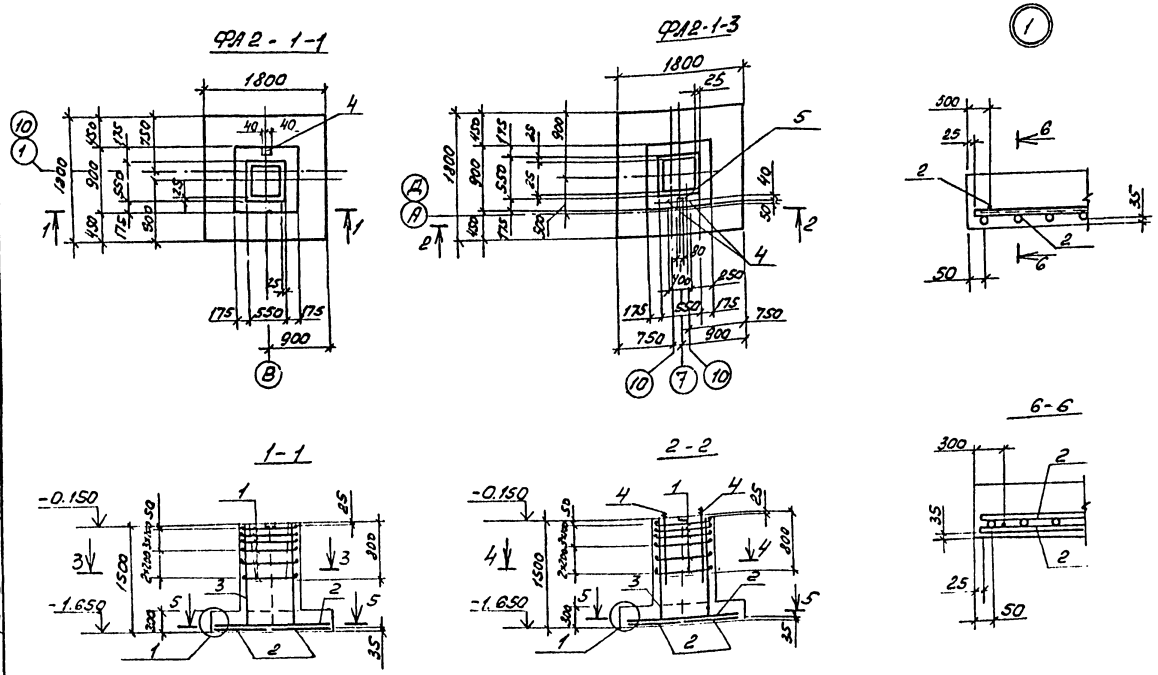

Спецификация монолитных железобетонных фундаментов

Формат	Зона	Поз.	Обозначение	Наименование	Кол.	Примечание
				ФА2-1-1		
				Сборочные единицы		
				Сетки арматурные		
		1	1.412-1/77 вып.3	СА-8 AI	6	
		2	1.410-3 вып.1	1С $\frac{10АIII}{6АIII}$ 85×175	4	
		3	1.412-1/77 вып.3	СН 12АII-6×15	2	
		4	503-2-14.86-КЖИ-МН7	Изделие закладное МН-7	1	
				Материалы		
				Бетон марки 150	1,4	м³
				ФА2-1-3		
				Сборочные единицы		
				Сетки арматурные		
		1	1.412-1/77 вып.3	СА-8 AI	6	
		2	1.410-3 вып.1	1С $\frac{10АIII}{6АIII}$ 85×175	4	
		3	1.412-1/77 вып.3	СН 12АII-6×15	2	
				Изделие закладное		
		4	ГОСТ 24379.1-80	Болт 1.1 М24×1000	2	
		5	503-2-14.86-КЖИ-МН7	Изделие закладное МН7	1	
				Материалы:		
				Бетон марки 150	1,4	м³

Ведомость расхода стали на элемент, кг

Марка элемента	Изделия арматурные										Изделия закладные							Общий расход
	Арматура класса									Всего	Прокат		Арматура класса		Болт		Всего	
	AI			AII			AIII				ВСт3кп2 ВСт3пс6		AII		ВСт3пс2			
	ГОСТ 5781-82*										ГОСТ 19903-74*		ГОСТ 5781-82*		ГОСТ 24379.1-80			
	ф8		Итого	ф12		Итого	ф6	ф10		Итого	-6×80	Итого	ф10	Итого	1,7м 24×1000	Итого		
ФА2-1-1	17,8		17,8	10,4		10,4	2,4	21,6		24,0	52,2	0,5	0,5	1,0	1,0			1,5	53,7
ФА2-1-3	17,8		17,8	10,4		10,4	2,4	21,6		24,0	52,2	0,5	0,5	1,0	1,0	8,2	8,2	9,7	61,9

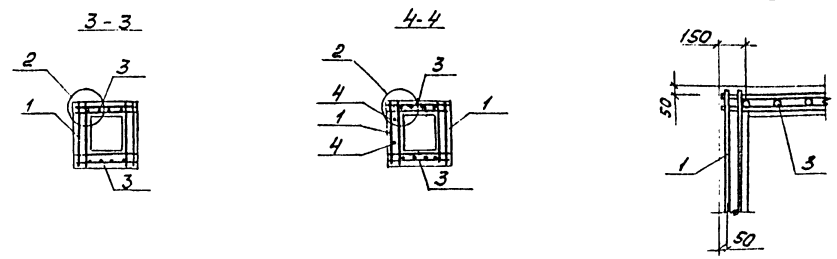

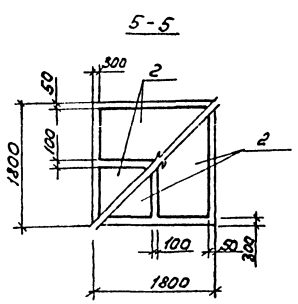

Таблица нагрузок на фундаменты

Марка	Схема	Расчетные нагрузки				
		N кН	Qx кН	Qy кН	Mx кНм	My кНм
ФА2-1-1		730	2,3	2,2	23,7	8,0
ФА2-1-3		516	1,2	6,3	10,7	72,0

Закладное изделие МН7 приварить к арматуре фундамента

ГИП	Никитин		503-2-14.86 -КЖ
Нач отд	Сидорова		Филиал автотранспортного предприятия на 17 автобусов с закрытой стоянкой для сельской местности
Гл.спец	Стрехнин		
Рук.гр.	Пяткова		Здание филиала
Вед.инж	Сартисон		Стадия: РП; Лист: 15; Листов:
Техн	Старостина		Арматурно-опалубочные чертежи фундаментов ФА2-1-1; ФА2-1-3

ГИПРОАВТОТРАНС

Инв.№ подл. | Подпись и дата | Взам.инв.№

Привязан

Инв.№

Типовой проект 503-

Альбом II

ФФ1-1

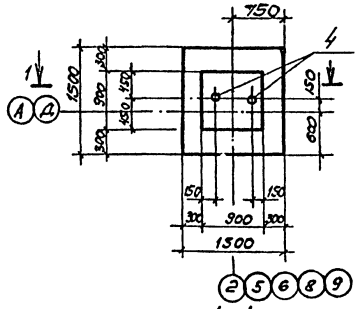

2-2

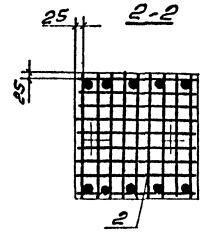

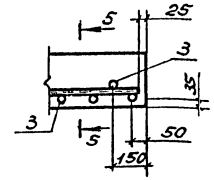

1-1

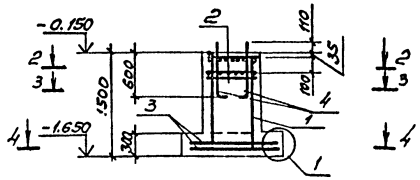

3-3

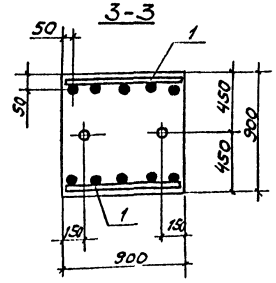

5-5

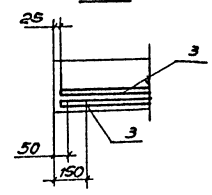

4-4

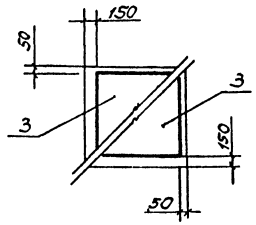

ФМ8

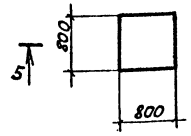

5-5

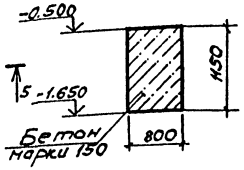

Спецификация монолитных железобетонных фундаментов

Формат	Зона	Поз.	Обозначение	Наименование	Кол.	Примечание
				ФФ 1-1		
				Сборочные единицы		
				Сетки арматурные		
		1	1.410-3 вып.1	1С $\frac{12AII}{6AI}$ 85×145	2	
		2	1.412.1-4, 050	СН-6АI	2	
		3	1.410-3 вып.1	1С $\frac{10AIII}{6AI}$ 145×145	2	
		4	1.412.1-4.060	Закладной элемент МН1	2	
				Соединительные элементы		
			1.412.1-4.080	ММ1	4	
			1.412.1-4.080-01	ММ2	4	
			1.412.1-4.080-02	ММ3	4	
				Материалы:		
				Бетон марки 150	1,6	м³
				ФМ8		
				Материалы:		
				Бетон марки 150	0,71	м³

Ведомость расхода стали на элемент, кг

Марка элемента	Изделия арматурные							Изделия закладные									Общий расход
	Арматура класса						Всего	Арматура класса	Прокат марки							Всего	
	А-I		А-III					А-I	ВСт3кп2		ВСт3пс2						
	ГОСТ 5781-82*							ГОСТ 5781-82*	ГОСТ 19903-74*		ГОСТ 2590-71*		ГОСТ 5915-70				
	Ф6	Итого	Ф10	Ф12	Ф6	Итого		Ф10	Итого	Болт М24	Итого	Болт М24	Итого	Гайка М24	Итого		
ФФ1-1	7,0	7,0	14,4	12,8	3,2	30,4	37,4	8,5	8,5	0,9	0,9	5,5	5,5	0,4	0,4	15,3	52,7

Схему сборки пространственного каркаса вертикальной армирования подколонника фундамента смотреть серию 1.412-1-4.070.

Таблица нагрузок на фундамент

Марка	Схема	Расчетные нагрузки N кН	Qx кН	Qy кН	Mx кНм	My кНм
ФФ1.1	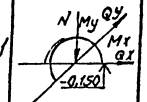	118	—	5,3	—	32,0

Инв. № подл. | Подпись и дата | Взам. инв. №

Привязан

Инв. №

ГИП	Никитин		503-2-14.86 КМ
Нач. отд.	Сидорова		Филиал автотранспортного предприятия на 17 автобусов с закрытой стоянкой для сезонной эксплуатации
Гл. спец.	Стрежнин		Здание филиала
Рук. гр.	Паткова		Стадия: РП; Лист: 16; Листов:
Вед. инж.	Сартисон		Арматурно-опалубочный чертеж фундамента ФФ1-1. Фундаменты ФМ8.

ГИПРОСЕЛЬТОТРАНС

ФФ1-1-1

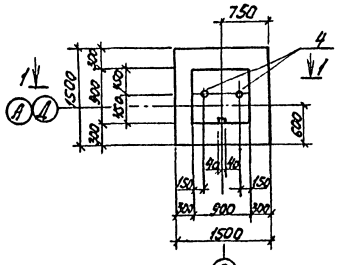
750
1500
900
300
600
150
150
150

Альбом II

Типовой проект 503

Схема расположения колонн и балок

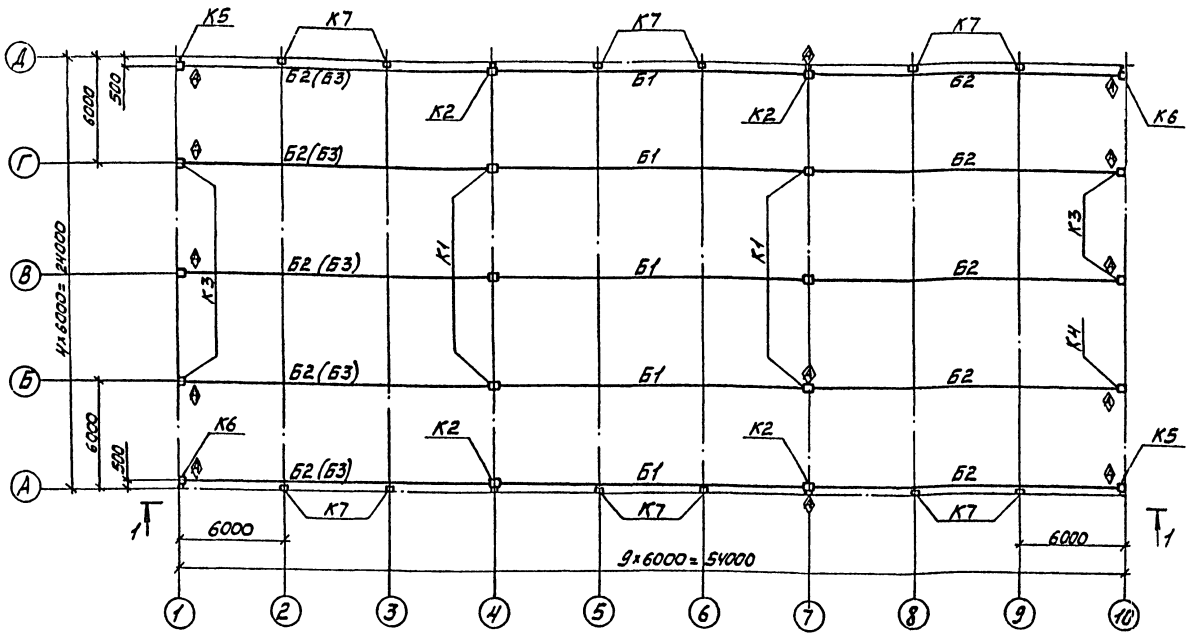

Спецификация к схемам расположения колонн, балок и плит перекрытия

Марка, поз	Обозначение	Наименование	Кол.	Масса ед, кг	Примечание
		Колонны			
		Ветровая нагрузка I, II			
К1	1.423-3, вып. 1, вып. 2	К42-9	6	1200	
К2	503-2-14.86-КЖИ-К42-9-1	К42-9-1	4	1200	
К3	503-2-14.86-КЖИ-К42-3-1	К42-3-1	5	1100	
К4	503-2-14.86-КЖИ-К42-3-2	К42-3-2	1	1100	
К5	503-2-14.86-КЖИ-К42-3-3	К42-3-3	2	1100	
К6	503-2-14.86-КЖИ-К42-3-4	К42-3-4	2	1100	
К7	503-2-14.86-КЖИ-1КФ55-1-Н-1	1КФ55-1-Н-1	12	1200	
		Плиты			
		$t = -30°C$			
П1	3.006.1-2/82 вып. 1-2	П-20д-3	2	640	
		$t \geq -40°C$			
П-1	3.006.1-2/82 вып. 1-2	П-20д-3	4	640	
		Соединительные элементы			
1	1.400-7	МН20	12	6,3	
2	1.427.1-3, вып. 2	2СФ1	12	10,7	
		Балки			
		$t = -30°C$			
		Снеговая нагрузка			
		$P^н = 1000$ кг/м²	$P^н = 1500$ кг/м²		
Б1	503-2-14.86-КЖИ-1БДР18-3АУТ-1 / 1БДР18-4АУТ-1	1БДР18-3АУТ-1	1БДР18-3АУТ-1	5	8400
Б2	503-2-14.86-КЖИ-1БДР18-3АУТ-2 / 1БДР18-4АУТ-2	1БДР18-3АУТ-2	1БДР18-3АУТ-2	10	8400
		$t = -40°C$			
		Снеговая нагрузка			
		$P^н = 1000$ кг/м²	$P^н = 1500$ кг/м²		
Б1	503-2-14.86-КЖИ-1БДР18-3АУТ-1 / 1БДР18-4АУТ-1	1БДР18-3АУТ-1	1БДР18-4АУТ-1	5	8400
Б2	503-2-14.86-КЖИ-1БДР18-3АУТ-2 / 1БДР18-4АУТ-2	1БДР18-3АУТ-2	1БДР18-4АУТ-2	5	8400
Б3	503-2-14.86-КЖИ-1БДР18-3АУТ-2 / 1БДР18-4АУТ-2	1БДР18-3АУТ-2	1БДР18-3АУТ-2	5	8400

1-1

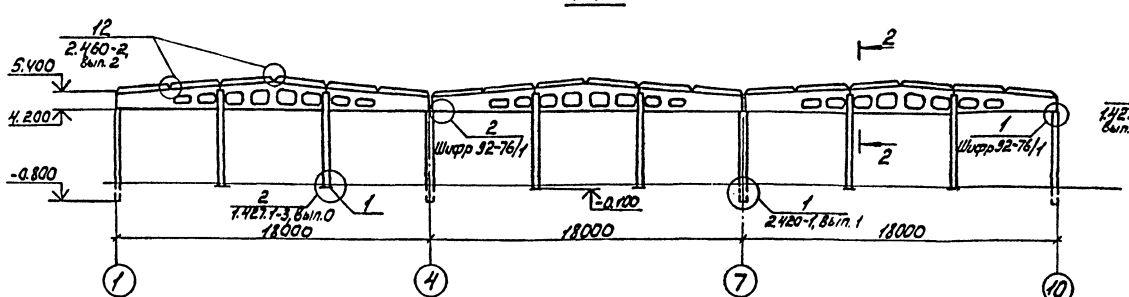

2-2

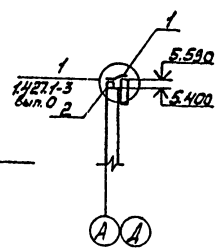

Схемы расположения плит перекрытия на отм. 2.200

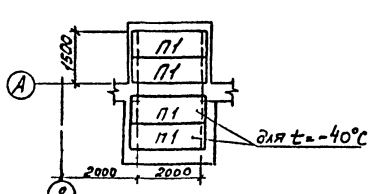

1. Монтаж балок и колонн со знаком Ⓐ вести в соответствии с расположением этого знака на схеме.
2. Монтажные швы приняты $h_{шв} = 6$мм и выполняются после окончательной выверки конструкций.
3. Сварку производить электродами Э42 по ГОСТ 9467-75.
4. Монтаж железобетонных конструкций вести в соответствии с указаниями серии 1.423-3; 1.427.1-3 и 1.462.1-3/80 и СНиП III-16-80.

Привязан

Инв. №

ГИП	Никитин	
Нач. отд.	Судорова	
Гл. спец.	Стрекнин	
Рук. гр.	Паткова	
Вед. инж.	Сартисан	
Техник	Старосгина	

503-2-14.86 КЖ

Филиал автотранспортного предприятия на 44 автобусов с закрытой стоянкой для сельской местности

Здание филиала

Стадия	Лист	Листов
РП	13	

Схема расположения колонн балок и плит перекрытия

ГИПРОАВТОТРАНС Новосибирский филиал

Инв. № подл. | Подп. и дата | Взам. инв. №

Альбом II

Типовой проект 503

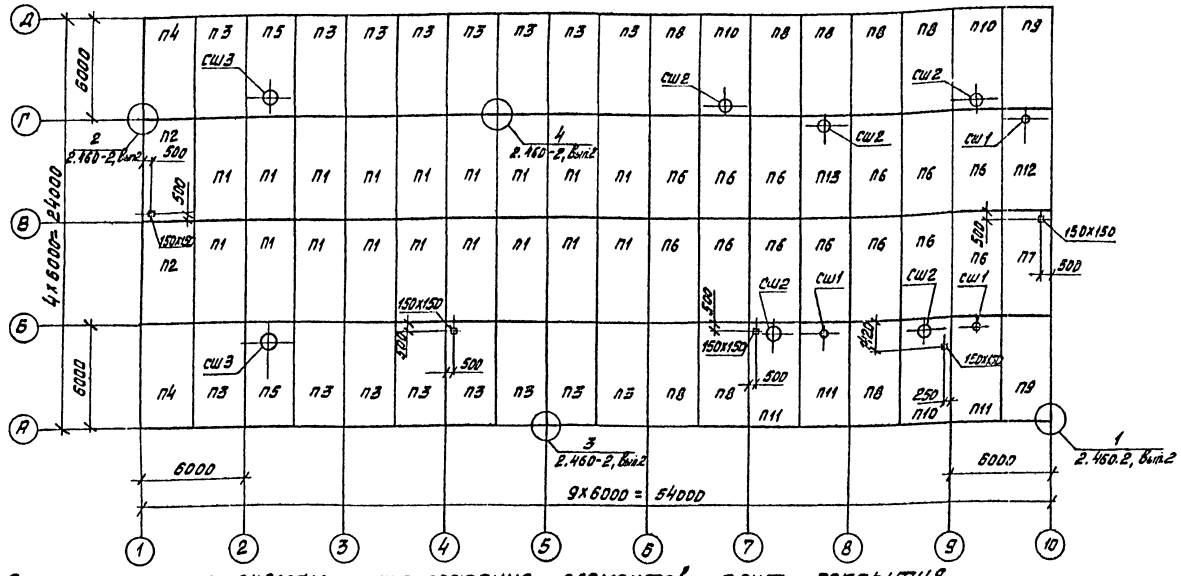

Спецификация к схемам расположения элементов плит покрытия

(начало)

Марка, поз.	Обозначение	Наименование	кол.	Масса ед. кг.	Примечание
		Плиты			
		t=-30°С			
		Снеговой район III			
П1	ГОСТ 22701.1-77, 1.465.1-10/82 Вып.1	1ПГ-2АтVТ-110АН-500П	18	4060	
П2	503-2-14.86 К-СШ1	1ПГ-2АтVТ-110АН-500П-1	2	4060	
П3	503-2-14.86 К-СШ1	1ПГ-2АтVТ-110АН-500П-2	16	4060	
П4	503-2-14.86 К-СШ1	1ПГ-2АтVТ-110АН-500П-3	2	4060	
П5	503-2-14.86 К-СШ1	1ПВ10-3АтVТ-110АН-500П-1	2	4670	
П6	ГОСТ 22701.1-77, 1.465.1-10/82 Вып.1	1ПГ-3АтVТ-150АН-500П	13	4390	
П7	503-2-14.86 К-СШ1	1ПГ-3АтVТ-150АН-500П-1	1	4390	
П8	503-2-14.86 К-СШ1	1ПГ-3АтVТ-150АН-500П-2	8	4390	
П9	503-2-14.86 К-СШ1	1ПГ-3АтVТ-150АН-500П-3	2	4390	
П10	503-2-14.86 К-СШ1	1ПВ7-4АтVТ-150АН-500П-1	3	4520	
П11	503-2-14.86 К-СШ1	1ПВ4-3АтVТ-150АН-500П-1	3	4420	
П12	503-2-14.86 К-СШ1	1ПВ4-3АтVТ-150АН-500П-2	1	4420	

(продолжение)

Марка, поз.	Обозначение	Наименование	кол.	Масса ед. кг.	Примечание
П13	ГОСТ 22701.2-77, 1.465.1-10/82 Вып.1	1ПВ7-4АтVТ-150АН-500П	1	4521	
		Снеговой район IV			
П1	ГОСТ 22701.1-77, 1.465.1-10/82 Вып.1	1ПГ-3АтVТ-110АН-500П	18	4060	
П2	503-2-14.86 К-СШ1	1ПГ-3АтVТ-110АН-500П-1	2	4060	
П3	503-2-14.86 К-СШ1	1ПГ-3АтVТ-110АН-500П-2	16	4060	
П4	503-2-14.86 К-СШ1	1ПГ-3АтVТ-110АН-500П-3	2	4060	
П5	503-2-14.86 К-СШ1	1ПВ10-4АтVТ-110АН-500П-1	2	4670	
П6	ГОСТ 22701.1-77, 1.465.1-10/82 Вып.1	1ПГ-3АтVТ-150АН-500П	13	4390	
П7	503-2-14.86 К-СШ1	1ПГ-3АтVТ-150АН-500П-1	1	4390	
П8	503-2-14.86 К-СШ1	1ПГ-3АтVТ-150АН-500П-2	8	4390	
П9	503-2-14.86 К-СШ1	1ПГ-3АтVТ-150АН-500П-3	2	4390	
П10	503-2-14.86 К-СШ1	1ПВ7-4АтVТ-150АН-500П-1	3	4520	
П11	503-2-14.86 К-СШ1	1ПВ4-4АтVТ-150АН-500П-1	3	4420	
П12	503-2-14.86 К-СШ1	1ПВ4-4АтVТ-150АН-500П-2	1	4420	
П13	ГОСТ 22701.2-77, 1.465.1-10/82 Вып.1	1ПВ7-4АтVТ-150АН-500П	1	4520	

(окончание)

Марка, поз.	Обозначение	Наименование	кол.	Масса ед. кг.	Примечание
		t=-40°С			
		Снеговой район III			
П1	ГОСТ 22701.1-77, 1.465.1-10/82 Вып.1	1ПГ-3АтVТ-150АН-500П	18	4470	
П2	503-2-14.86 К-СШ1	1ПГ-3АтVТ-150АН-500П-1	2	4470	
П3	503-2-14.86 К-СШ1	1ПГ-3АтVТ-150АН-500П-2	16	4470	
П4	503-2-14.86 К-СШ1	1ПГ-3АтVТ-150АН-500П-3	2	4470	
П5	503-2-14.86 К-СШ1	1ПВ10-4АтVТ-150АН-500П-1	2	4980	
П6	ГОСТ 22701.1-77, 1.465.1-10/82 Вып.1	1ПГ-3АтVТ-200АН-500П	13	4790	
П7	503-2-14.86 К-СШ1	1ПГ-3АтVТ-200АН-500П-1	1	4790	
П8	503-2-14.86 К-СШ1	1ПГ-3АтVТ-200АН-500П-2	8	4790	
П9	503-2-14.86 К-СШ1	1ПГ-3АтVТ-200АН-500П-3	2	4790	
П10	503-2-14.86 К-СШ1	1ПВ7-4АтVТ-200АН-500П-1	3	4840	
П11	503-2-14.86 К-СШ1	1ПВ4-4АтVТ-200АН-500П-1	3	4740	
П12	503-2-14.86 К-СШ1	1ПВ4-4АтVТ-200АН-500П-2	1	4740	
П13	ГОСТ 22701.2-77, 1.465.1-10/82 Вып.1	1ПВ7-4АтVТ-200АН-500П	1	4840	
		t=-30°С; -40°С			
СШ1	1.494-24 Вып.1	Стаканы СБ46-1	3	16.0	
СШ2	1.494-24 Вып.1	СБ75-2	5	32.0	
СШ3	1.494.24 Вып.1	СБ10В-2	2	280	

1. Вес отверстия сечением 150х150 выполнить по месту методом сверления.
2. Монтаж плит вести в соответствии с указаниями серии 1.465.1-10/82; 2.460-2, Вып. 0; 2.460-14 Вып. 0.1; СНиП II-15-80.

Согласовано:

Инв. № подл. | Подпись и дата | Взам. инв. №

Привязан

Инв. №

ГИП	Никитин		503-2-14.86 КЖС
Нач.отд.	Сидорова		Филиал автотранспортного предприятия на 17 автобусов с закрытой стоянкой в сельской местности
Гл.спец.	Стрекнин		
Рук.гр.	Паткова		Здание филиала — Стадия: РП; Лист: 13; Листов:
Ведущ.	Сартисон		
Техник	Старостина		Схема расположения элементов плит покрытия — ГИПРОАВТОТРАНС Новосибирский филиал

По оси А

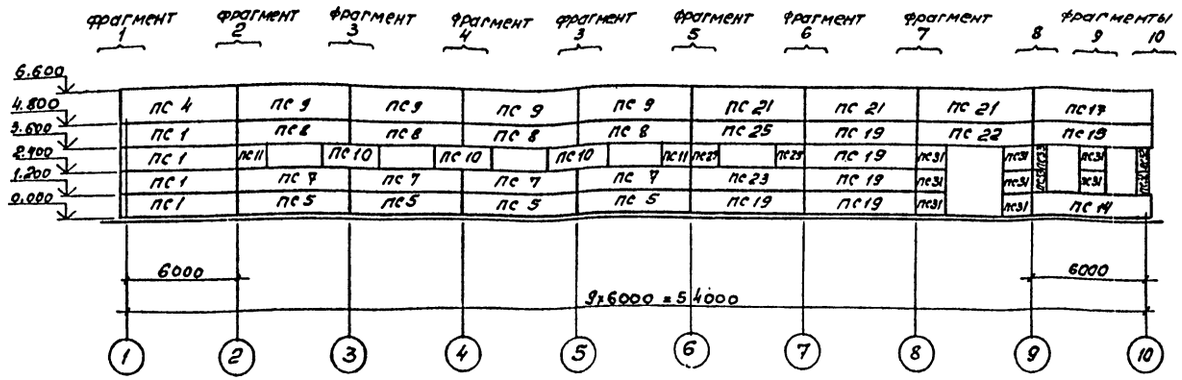

По оси 10

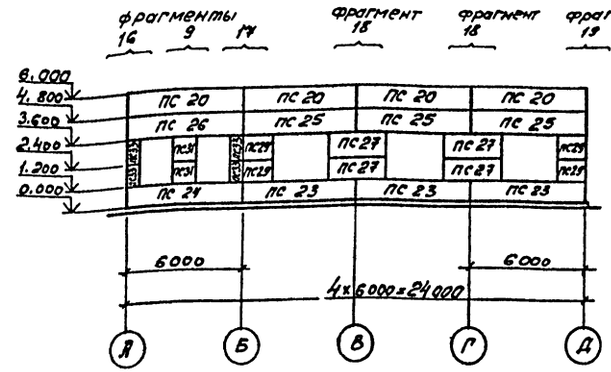

По оси Д

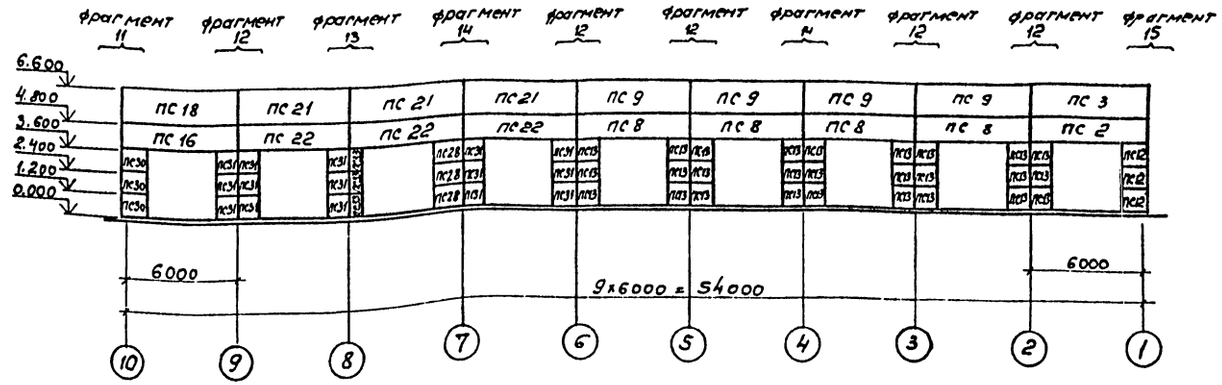

По оси 1

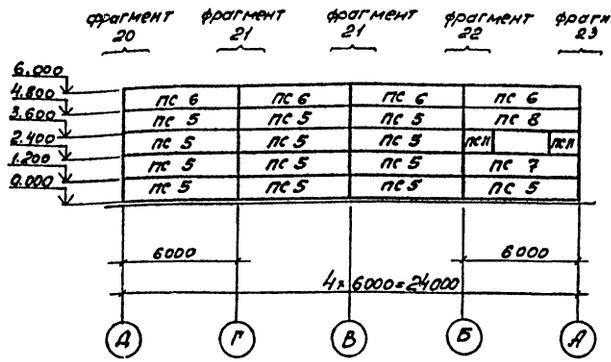

Схема расположения стальных стоек фахверка и насадок по осям А;Д

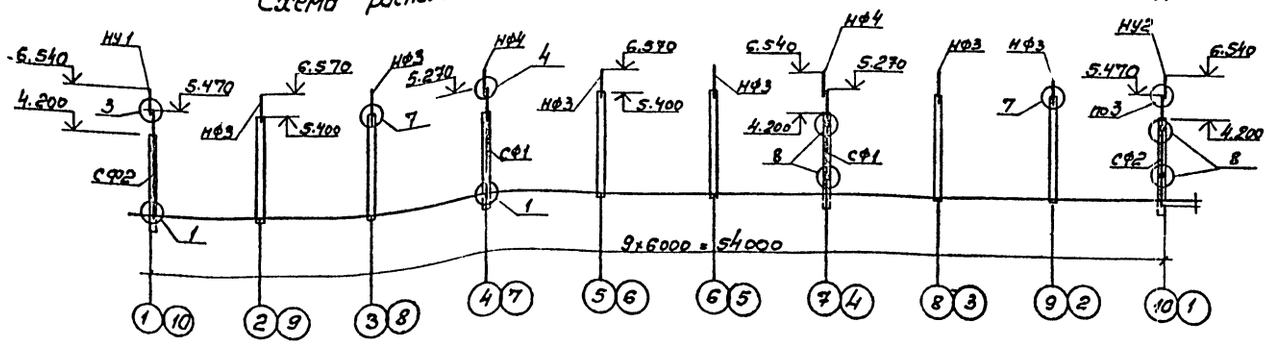

1. Узлы замаркированы по серии 1.030.1-1 вып. 0-3 и приведены в выпуске 3-3
2. Спецификацию на стеновые панели, стойки насадки, соединительные элементы см. лист 22
3. Фрагменты 1... 23 см. на листе 21.

Привязан

ГИП	Никитин		
Нач. отд.	Сидорова		
Гл. спец.	Строхина		
Рук. гр.	Паткова		
Вед. инж.	Артикон		

503-2-14.86 -КЖ

Филиала автотранспортного предприятия на 12 автобусов с закрытой стоянкой для сельской местности

Здание филиала

Стадия	Лист	Листов
РП	20	

Схемы расположения стеновых панелей стоек

ГИПРОАВТОТРАНС

Инв. № подл. | Подпись и дата | Взам. инв. №

Альбом II

Типовой проект 503-

Инв. № подл. | Подпись и дата | Взам. инв. №

фрагмент 1

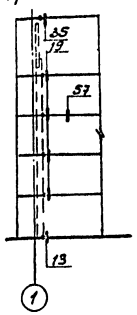

фрагмент 2

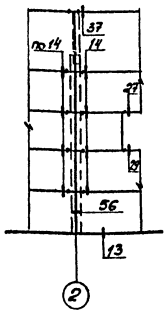

фрагмент 3

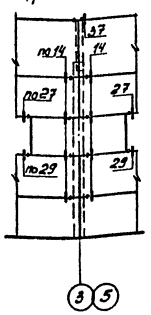

фрагмент 4

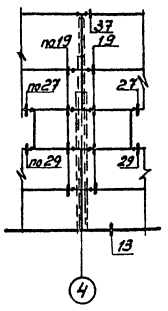

фрагмент 5

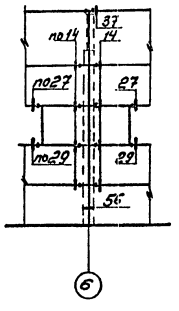

фрагмент 6

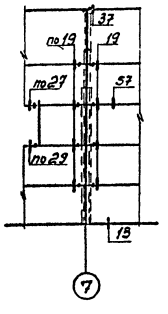

фрагмент 7

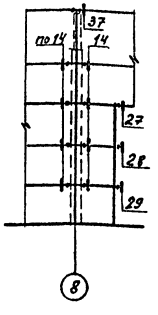

фрагмент 8

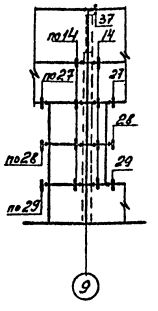

фрагмент 9

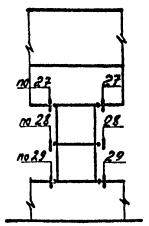

фрагмент 10

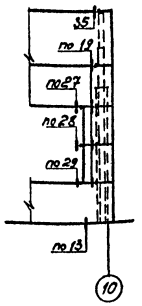

фрагмент 11

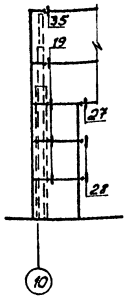

фрагмент 12

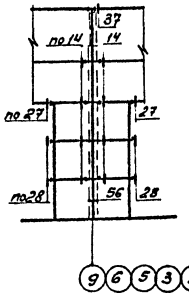

фрагмент 13

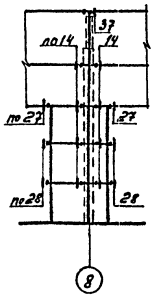

фрагмент 14

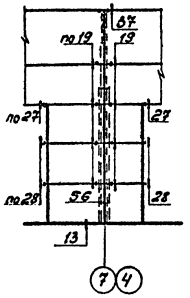

фрагмент 15

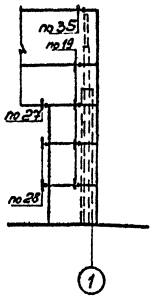

фрагмент 16

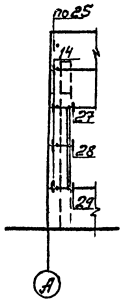

фрагмент 17

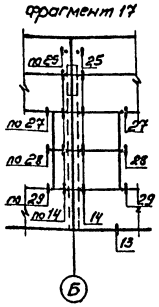

фрагмент 18

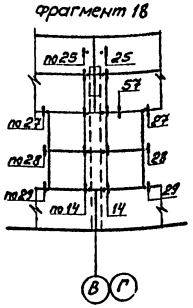

фрагмент 19

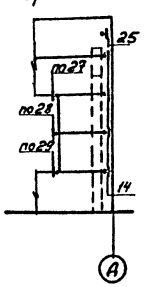

фрагмент 20

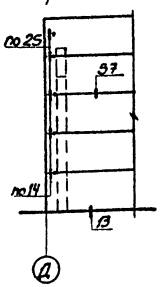

фрагмент 21

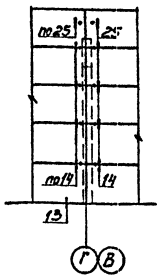

фрагмент 22

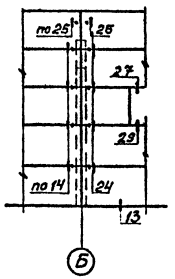

фрагмент 23

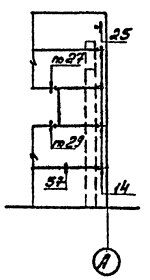

1. Узлы замаркированы по серии 1.030.1-1 выпуск 0-3.
2. Схему расположения фрагментов см. лист 20
3 Примечания см. на листе 22.

ГИП	Никитин		503-2-14.86 КЖС
Нач.отд	Сидорова		
Гл.спец	Строгин		Филиал автотранспортного предприятия на 17 автобусов с закрытой стоянкой для сельской местности
Рук.гр.	Патрова		Здание филиала — Стадия: РП; Лист: 21; Листов:
Вед.инж.	Карпухин		Схемы расположения узлов крепления стеновых панелей. Фрагменты 23 — ГИПРОАВТОТРАНС

Привязан

Инв. №

Альбом II

Типовой проект 503

(начало)

Марка поз.	Обозначение	Наименование	Кол.	Масса ед.кг	Прим.
		Стеновые панели			
		t=-30°C; -40°C			
пс1	1.030.1-1.1-115-03	пс62,5.12.2,0-2.л-2.31	4	1810	
пс2	1.030.1-1.1-115-04	пс62,5.12.2,0-4.л-1.43	1	1840	
пс3	1.030.1-1.1-115-06	пс62,5.18.2,0-1.л-1.31	1	2720	
пс4	1.030.1-1.1-1.15-06	пс62,5.18.2,0-1.л-2.31	1	2720	
пс5	1.030.1-1.1-1.05	пс60.12.2,0-2л-31	17	1740	
пс6	1.030.1-1.1-1.05	пс60.12.2,0-2.л-34	4	1740	
пс7	1.030.1-1.1-1.05-01	пс60.12.2,0-4.л-47	5	1760	
пс8	1.030.1-1.1-1.05-01	пс60.12.2,0-4л-48	9	1760	
пс9	1.030.1-1.1-1.07	пс60.18.2,0-1.л-31	8	2610	
пс10	1.030.1-1.1-101-09	пс30.12.2.0-6.л-57	3	870	
пс11	503-2-14.86 кжи-2пс15.12.2,0л-58-1	2пс15.12.2,0-л-58-1	4	430	
пс12	503-2-14.86 кжи-2пс15.12.2,0л-58-2	2пс15.12.2,0-л-58-2	3	430	
пс13	1.030.1-1.1-160	2пс12.12.2.0-л-59	27	340	
		Стеновые панели			
		t=-30°C			
пс14	503-2-14.86 кжи пс63.12.2.5-3л-1.36-1 пс63,5.12.3.0-3л-2.36-1	пс63.12.2,5-3.л-1.36-1	1	2230	
пс15	503-2-14.86 пс63.12.2.5-3л-2.37-1 пс63,5.12.3.0-3л-1.37-1	пс63.12.2,5-3л-2.37-1	1	2230	
пс16	1.030.1-1.1-116-03	пс63.12-2,5-3л-1.37	1	2230	
пс17	1.030.1-1.1-116-06	пс63.18.2,5-2л-1.31	1	3350	
пс18	1.030.1-1.1-116-06	пс63.18.2,5-2л-2.31	1	3350	
пс19	1.030.1-1.1-105-03	пс60.12.2,5-3.л-31	5	2120	
пс20	1.030.1-1,1-105-03	пс60.12.2,5-3л-34	4	2120	
пс21	1.030.1-1.1-107-05	пс60.18.2,5-2л-34	6	3190	
пс22	1.030.1-1.1-105-03	пс60.12.2,5-3л-37	3	2120	
пс23	1.030.1.-1.1-105-03	пс60.12.2,5-3л-47	4	2120	
пс24	503-2-14.86 кжи пс60.12.2.5-3л-47-1 пс60.12.3.0-3л-47-1	пс60.12.2,5-3л-47-1	1	2120	
пс25	1.030.1-1.1-105-03	пс60.12.2,5-3л-48	4	2120	
пс26	503-2-14.86 кжи пс60.12.2.5-3л-48-1 пс60.12.3.0-3л-48-1	пс60.12.2,5-3л-48-1	1	2120	
пс27	1.030.1-1.1-101-10	пс30.12.2.5-6.л-57	4	1060	
пс28	503-2-14.86 кжи-2пс18.12.2,5л-73-1	2пс18.12.2,5-л-73-1	3	620	
пс29	503-2-14.86 кжи 2пс15.12.2,5л-58-1 2пс15.12.3.0л-58-1	2пс15.12.2,5-л-58-1	6	530	

(продолжение)

Марка, поз.	Обозначение	Наименование	Кол.	Масса, ед.кг	Прим.
пс30	503-2-14.86 кжи 2пс15.12.2,5-л-58-2 2пс15.12.3.0-л-58-2	2пс15.12.2,5-л-58-2	3	530	
пс31	1.030.1-1.1-160-01	2пс12.12.2,5-л-59	25	420	
пс32	1.030.1-1.1-164-03	2пс9.12.2,5-л-72	2	320	
пс33	1.030.1-1.1-158-01	2пс6.12.2,5-л	9	210	
		Стеновые панели			
		t=-40°C			
пс14	503-2-14.86 кжи пс63.12.2,5-3л-1.36-1 пс63,5.12.3.0-3л-2.36-1	пс63,5.12.3,0-3л-2.36-1	1	2660	
пс15	503-2-14.86 кжи пс63.12.2,5-3л-2.37-1 пс63,5.12.3.0-3л-1.37-1	пс63,5.12.3,0-3л-1.37-1	1	2660	
пс16	1.030.1-1.1-117-01	пс63,5.12.3,0-3.л-2.37	1	2660	
пс17	1.030.1-1.1-117-03	пс63,5.18.3,0-2.л-1.31	1	3990	
пс18	1.030.1-1.1-117-03	пс63,5.18.3.0-2.л-2.31	1	3390	
пс19	1.030.1-1.1-105-06	пс60.12.3.0-3.л.-31	5	2510	
пс20	1.030.1-1.1-105-06	пс60.12.3.0-3.л-34	4	2510	
пс21	1.030.1-1.1-107-08	пс60.18.3.0-2.л-34	6	3760	
пс22	1.030.1-1.1-105-07	пс60.12.3.0-3.л-37	3	2510	
пс23	1.030.1-1.1-105-07	пс60.12.3.0-3.л-47	4	2510	
пс24	503-2-14.86 кжи пс60.12.2,5-3л-47-1 пс60.12.2,5-3л-47-1	пс60.12.3.0-3.л-47-1	1	2510	
пс25	1.030.1-1.1-105-07	пс60.12.3.0-3.л-48	4	2510	
пс26	503-2-14.86 кжи пс60.12.2,5-3л-48-1 пс60.12.3.0-3л-48-1	пс60.12.3.0-3.л-48-1	1	2510	
пс27	1.030.1-1.1-101-11	пс30.12.3.0-6л-57	4	1250	
пс28	503-2-14.86 кжи-2пс18.12.2,5л-73-1	2пс18-12.2,5л-73-1	3	620	
пс29	503-2-14.86 кжи 2пс15.12.2,5л-58-1 2пс15.12.3.0л-58-1	2пс15.12.3,0-л-58-1	6	620	
пс30	503-2-14.86 кжи 2пс15.12.2,5л-58-2 2пс15.12.3.0-л-58-2	2пс15.12.3.0-л-58-2	3	620	
пс31	1.030.1-1.1-160-02	2пс12.12.3.0-л-59	25	500	
пс32	1.030.1-1.1-164-06	2пс9.3.12.3,0-л-72	2	390	
пс33	1.030.1-1.1-158-02	2пс6.12.3,0-л	9	250	
		Стальные изделия			
		t=-30°C; -40°C			
		Стойки фахверковые			
сф1	1.030.1-1 вып. 4-2	сф1	4	285.7	
сф2	1.030.1-1 вып. 4-2	сф2	4	300.4	

(окончание)

Марка, поз.	Обозначение	Наименование	Кол.	Масса ед.кг.	Прим.
		Насадки			
НУ1	1.030.1-1 вып. 4-1	НУ1	2	25.2	
НУ2	1.030.1-1 вып. 4-1	НУ2	2	25,2	
НФ3	1.030.1-1 вып. 4-1	НФ3	12	42.0	
НФ4	1.030.1-1 вып. 4-1	НФ4	4	35.2	
		Элементы крепления			
Т3	1.030.1-1 вып. 4-1	Т3	205	0,4	
Т8	1.030.1-1 вып. 4-1	Т8	40	0.5	
Т19	1.030.1-1 вып. 4-1	Т19	16	0,5	
Т24	1.030.1-1 вып. 4-1	Т24	16	0,2	
	1.030.1-1.3-2-514	Лист 8×80×140 ГОСТ 19903-74*	76	0,7	
	1.030-1-1.3-2-515	Лист 8×140×140 ГОСТ 19903-74*	51	1,2	
	ГОСТ 7798-70*	Болт М12	16	0.009	
	ГОСТ 5915-70*	Гайка М12	16	0,015	
	ГОСТ 11371-78	Шайба М12	16	0,006	
	ГОСТ 5915-70*	Гайка М24	16	0,1	
	1.030.1-1 вып. 4-1	Полоса 20×70 ГОСТ 103-76 ℓ=70	16	0,7	

1. Стеновые панели приняты из бетона на пористом заполнителе (керамзите) с объемным весом бетона в сухом состоянии $\gamma_{сб}$ = 900 кг/м³
2. Закладные детали панелей соединительные элементы, сварные швы и участки закладных изделий с нарушенным защитным покрытием, оцинковать методом металлизации толщиной слоя 0,12 мм.
3. Монтаж стеновых панелей осуществлять в соответствии с указаниями СНИП III-16-80 и серии 1.030.1-1 вып. 0-3 вып. 3-3.
4. Сварку производить электродами типа Э-42 по ГОСТ 9467-75.*

Подпись и дата взам. инв. №

Привязан

ГИП	Никитин	
Нач.отд.	Сидорова	
Гл.спец.	Стрехнин	
Рук.гр.	Пяткова	
Вед.инж.	Сартисон	
Техник	Старостина	

503-2-14.86 кж

Филиал автотраспортного предприятия на 17 автобусов с закрытой стоянкой для сельской местности

Здание филиала

Стадия	лист	листов
РП	22	

Спецификация к схемам расположения элементов

ГИПРОАВТОТРАНС

Альбом II

Типовой проект 503

Ведомость рабочих чертежей основного комплекта ОВ

Лист	Наименование	Примечание
1	Общие данные (начало)	
2	Общие данные (окончание)	
3	Отопление. План на отм. 0.000	
4	Вентиляция. План на отм. 0.000	
5	Схема системы отопления ($t_н$ = -30°С)	
6	Схема системы отопления ($t_н$ = -40°С)	
7	Схема системы теплоснабжения установок П1, П2	
	Схемы систем П1; П2; ВЕ1...ВЕ6	
8	Установки систем П1; П2	
9	Ц.Т.П. План на отм. 0.000. Разрезы 1-1...3-3	
10	Ц.Т.П. Принципиальная схема трубопроводов	

Ведомость ссылочных и прилагаемых документов

Начало

Обозначение	Наименование	Примечание
	Ссылочные документы	
Серия 5.904-12	Приточные вентиляционные камеры	
вып. 1-2; 1-3; 1-16; 1-17;	производительностью от 3,5 до	
1-29; 1-30; 1-35	125 тыс. м³/ч	
Серия 1.494-27 вып. 7	Воздухоприемные устройства с	
	подвесными утепленными клапанами	
Серия 1.494-8	Решетки воздухоприточные. Тип РР	
Серия 1.494-10	Решетки щелевые регулирующие. Тип Р	
Серия 1.494-38 вып. 1	Воздухораспределители эжекционные	
	панельные штампованные ВЭПш	
Серия 4.904-68 вып. 2	Воздухораспределитель ВГК для подачи	
	воздуха компактной струей	
Серия 3.904-18 вып. 1	Клапаны и заслонки для вентиляционных	
	систем взрывоопасных производств	
Серия 5.903-1	Узлы обвязки регулирующих клапанов	
	на трубопроводах теплоснабжения	
	калориферных установок	
Серия 5.904-10	Узлы прохода общего назначения	
Серия 1.494-32	Зонты и дефлекторы вентиляционных систем	
Серия 5.904-5	Гибкие вставки к центробежным вентиляторам	
Серия 5.904-4	Двери и люки для вентиляционных камер	

Проект разработан в соответствии с действующими нормами и правилами и предусматривает мероприятия, обеспечивающие взрывную, взрывопожарную и пожарную безопасность при эксплуатации здания.

Главный инженер проекта Никитин Ю.В.

Окончание

Обозначение	Наименование	Примечание
Серия 1.469-7 вып. 2	Покрытия зданий с крышными вентиляторами для безфонарных зданий	
	и зданий с зенитными фонарями	
Серия 5.903-2 вып. 1	Воздухосборники для систем отопления и теплоснабжения вентиляционных установок	
Серия 5.904-13 вып. 1-1	Заслонки воздушные унифицированные для систем вентиляции	
Серия 1.494-21	Крепление решеток воздухоприточных типа „РР" и щелевых регулирующих типа „Р" к	
	воздуховодам и строительным конструкциям	
Серия 4.904-69	Детали крепления санитарно-технических	
	приборов и трубопроводов	
Серия 5.904-1	Детали крепления воздуховодов	
	Автоматизированные индивидуальные тепловые	
903-04-13 альбом 1	пункты (ИТП) зданий жилищно-гражданского	
	и производственного назначения	
Серия 4.903-10 вып. 6	Изделия и детали трубопроводов тепловых сетей	
	Прилагаемые документы:	
503- 08.СО	Спецификация оборудования	Альбом IV
503- 08.ВМ	Ведомость потребности в материалах	Альбом VI

Общие указания

Проект отопления и вентиляции корпуса разработан для районов с расчетной температурой наружного воздуха минус 30°С и минус 40°С.

Теплоснабжение корпуса предусматривается от внешних сетей.

Теплоноситель для нужд отопления, вентиляции и горячего водоснабжения - вода с температурой 95-70°С.

Приготовление горячей воды с температурой 60°С осуществляется в водоводяных подогревателях, установленных в вент. камере. Водоподогреватели, коллекторы и трубопроводы узла управления изолировать матами минераловатными прошивными в обкладке из металлической сетки. Покровный слой для водоподогревателей и коллекторов - штукатурка асбестоцементным раствором с последующим покрытием хлопчатобумажной тканью и окраской масляной краской, для трубопроводов - стеклопластик рулонный РСТ.

Отопление

Отопление корпуса запроектировано водяное и воздушное, совмещенное с приточной вентиляцией. Система отопления - однотрубная с нижней разводкой, проточно-регулируемая. В качестве нагревательных приборов приняты конвекторы типа „Комфорт", ребристые трубы. Отопление мастерской, поста мойки и стоянки предусматривается в нерабочее время:

- местными нагревательными приборами, в рабочее время - местными нагревательными приборами и перегревом приточного воздуха, в остальных помещениях - местными нагревательными приборами. Трубопроводы системы отопления, прокладываемые в каналах, изолируются шнуром теплоизоляционным из минеральной ваты в чулке из нити стеклянной $\delta_{из}$ = 30мм и покрываются стеклопластиком рулонным РСТ. Потери напора в системе отопления: при $t_н$ = -30°С - 33700 Па (3370 $\frac{кгс}{м^2}$); при $t_н$ = -40°С - 38800 Па (3880 $\frac{кгс}{м^2}$), в системе теплоснабжения установок П1 и П2 - 120000 Па (12000 $\frac{кгс}{м^2}$).

Вентиляция

Вентиляция корпуса запроектирована приточно-вытяжная с механическим и естественным побуждением. Основной вредностью являются окислы азота. Воздухообмен в стоянке, мойке, мастерской определен из условия растворения окислов азота до ПДК, в остальных помещениях - по кратностям. Подача воздуха в мастерской - в канавы, в мойке и стоянке в верхнюю зону. Воздуховоды выполняются из тонколистовой стали и окрашиваются масляной краской за 1 раз. Патрубки между утепленными заслонками и приемными секциями установок П1, П2 и трубу ВЕ5 покрыть матами минераловатными прошивными δ = 40мм в обкладке из металлической сетки с последующей оберткой рулонным стеклопластиком РСТ. Все трубопроводы, неподлежащие изоляции, окрашиваются масляной краской за 2 раза. Автоматизация приточных установок П1, П2 решена в электротехнической части проекта. Монтаж и приемку систем отопления и вентиляции вести в соответствии со СНиП III-28-75.

Расчет рассеивания в атмосфере вредных веществ, содержащихся в вентиляционных выбросах произведен на ЭВМЕС-1020 в программе УПРЗА-I-ЕС. Расчетом установлено, что максимальная концентрация окислов азота от всех источников находится в точке с координатами X-200 y = 0 составляет 0,0213 мг/м³ (ПДК - 0,085 мг/м³), окиси углерода - в точке с координатами X = 200 y = 0 и составляет 0,0552 мг/м³ (ПДК - 5 мг/м³). За центр координат принят угол здания в осях А-1. Ось X совпадает с осью А, ось Ю А, ось У с осью 1.

Инв. №			Привязан:	
ГИП	Никитин		503-2-14.86 ОВ	
Нач. отд.	Айзикович		Филиал автотранспортного предприятия на 17 автобусов с закрытой стоянкой для сельской местности	
Гл. спец.	Голубев			
Рук. гр.	Ус		Здание филиала	Стадия: РП; Лист: 1; Листов: 10
Инж.	Павлова			
Н. контр.	Комиссаров		Общие данные (начало)	ГИПРОАВТОТРАНС Новосибирский филиал

Инв. № подл. | Подпись и дата | Взам. инв. №

План-схема

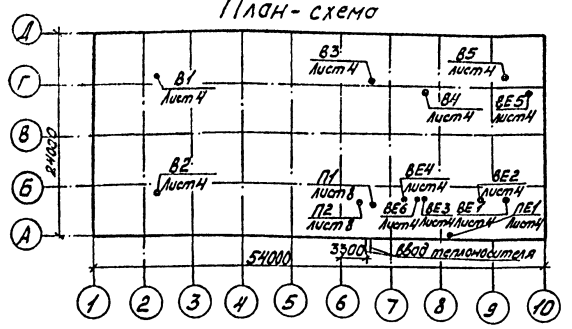

Характеристика отопительно-вентиляционных систем

Обозначение системы	Кол. систем	Наименование обслуживаемого помещения (технологического оборудования)	Тип установки	Вентилятор: Тип, исполнение по взрывозащите	Вентилятор: №	Вентилятор: Схема исполнения	Вентилятор: Схема расположения	Вентилятор: L, м³/ч	Вентилятор: Δp (кгс/м²)	Вентилятор: n об/мин	Электрооборудование: Тип, исполнение по взрывозащите	Электрооборудование: N кВт	Электрооборудование: n об/мин	Воздухонагреватель: Тип	Воздухонагреватель: №	Воздухонагреватель: Кол.	Воздухонагреватель: Т-ра нагрева, °С от	Воздухонагреватель: Т-ра нагрева, °С до	Воздухонагреватель: Расход тепла, Вт (ккал/ч)	Воздухонагреватель: Δp (кгс/м²)	Примечание
П1	1	Мастерская, пост мойки, венткамера, гардероб, коридор	А8-5о	В-Ц-70	8	1	Пр0	18300	800 (80)	970	4А132М6	7,5	970	КВБ-П	10	3	-30	+25	3148810 (2713390)	3,18 (3,18)	2ЛК20
														КВБ-П	10	3	-40	+25	372050 (320730)	4,26 (4,26)	
П2	1	Стоянка автобусов	А10-3	В-Ц-70	10	1	10°	27522	590 (59)	730	4А160S8	7,5	730	КВБ-П	12	1	-30	+20	4208340 (362790)	33,3 (3,33)	2ЛК31,5
														КВБ-П	12	1	-40	+20	505005 (435350)	44,7 (4,47)	
В1; В2	2	Стоянка автобусов	осевой крышный	—	8-В	—	—	14400	65 (6,5)	920	4А80В6У2	1,1	920								
В3	1	Пост мойки	осевой крышный	—	6,3	—	—	7560	95 (9,5)	1420	4А80А4У2	1,1	1420								
В4; В5	2	Мастерская	осевой крышный	—	4	—	—	2250	45 (4,5)	1365	4А63В4У2	0,37	1365								
ВЕ1	1	Водительская	Дефлектор		Д00,000			200													
ВЕ2	1	Уборные	Дефлектор		Д00,000			100													
ВЕ3	1	Душевая	Дефлектор		Д00,000			120													
ВЕ4	1	Кладовая	Дефлектор		Д00,000-03			90													
ВЕ5	1	Мастерская	Зонт		ЗК00.000			500													* для дымоудаления
ВЕ6	1	Помещение для 24 укрывочек	Дефлектор		Д00,000-01			360													
ПЕ1	1	Помещение для 24 укрывочек						360													

* расходы воздуха приведены с коэффициентом 1,1.

Основные показатели по чертежам отопления и вентиляции

Наименование здания (сооружения), помещения	Объем, м³	Периоды года при t н, °С	Расход тепла, Вт (ккал/ч): На отопление	На вентиляцию	На горячее водоснабжение	Общий	Расход холода, Вт (ккал/ч)	Установл. элем. мощн. эл. двигат. квт
Автотранспортное предприятие на 17 автобусов	6480	-30	199405 (171900)	560590 (483270)	93620* (80700*)	853610 (735870)	—	19,04
	6480	-40	228290 (196800)	711870 (613680)	93620* (80700*)	1033780 (891180)	—	19,04

* в том числе на технологические нужды 60140 вт (51840) ккал/ч

Местные отсосы от технологического оборудования

Технологическое оборудование: Поз.	Технологическое оборудование: Наименование	Технологическое оборудование: Кол.	Характеристика выделяющихся вредностей	Объем вытяжки, м³/ч: На ед. оборуд.	Объем вытяжки, м³/ч: Всего	Характеристика местного отсоса: Обозначение	Характеристика местного отсоса: Применяемые документы	Обозначение системы	Примечание
	Посты обслуживания	1	Выхлопные газы	500	500	шланговый отсос модель 6.9253		ВЕ5	

Расчет воздухообменов по вредностям

Наименование помещения	Источник выделения вредностей	Вредные вещества	Данные для определения количества вредных веществ: Кол-во выездов в час	Данные для определения количества вредных веществ: Мощн. двигателей л.с.	Данные для определения количества вредных веществ: Удельные выбросы г/л.с. ч (табл.)	Количество вредных веществ, выделяющихся в помещении г/ч: По формуле 2·n·c·мк	Количество вредных веществ, выделяющихся в помещении г/ч: Прорыв от шланговых отсосов	Количество вредных веществ, выделяющихся в помещении г/ч: Поступление с технологическим оборудованием	Количество вредных веществ, выделяющихся в помещении г/ч: Всего	Коэффициент стационарности	Коэффициент, учитывающий поступление вредностей с приточным воздухом	Воздухообмен: Формула для расчета L = Σ·10³ / Сух-Сп	Воздухообмен: Объем воздуха м³/ч	Примечания
Стоянка автобусов	автобус	окислы азота	4	180	0,2	144	—	—	144	5	0	144·10³ / 5	28800	Lпр = 25020 м³/ч
Пост мойки	автобус	окислы азота	3	180	0,07	37,8	—	—	37,8	5	0	37,8·10³ / 5	7560	Lпр = 11340 м³/ч
Мастерская	автобус	окислы азота	1	180	0,16	14,4	5,76	—	20,16	5	0	20,16·10³ / 5	4032	Lпр = 5000 м³/ч по канавам

* к - коэффициент, учитывающий количество выездов.

Привязан

Инв. № подл. | Подп. и дата | Взам. инв. №

ГИП	Никитин		503-2-14.86 ОВ
Нач. отд.	Айзикович		Филиал автотранспортного предприятия на 17 автобусов с закрытой стоянкой для сельской местности
Гл. спец.	Голубев		
Рук. гр.	Чс	12.85	Здание филиала
Инж.	Павлова		Стадия: РП; Лист: 2; Листов:
Н. контр.	Комиссарова		ГИПРОАВТОТРАНС (Новочеркасский филиал)
			Общие данные (окончание)

Альбом II

Типовой проект 503

Альбом II

Типовой проект

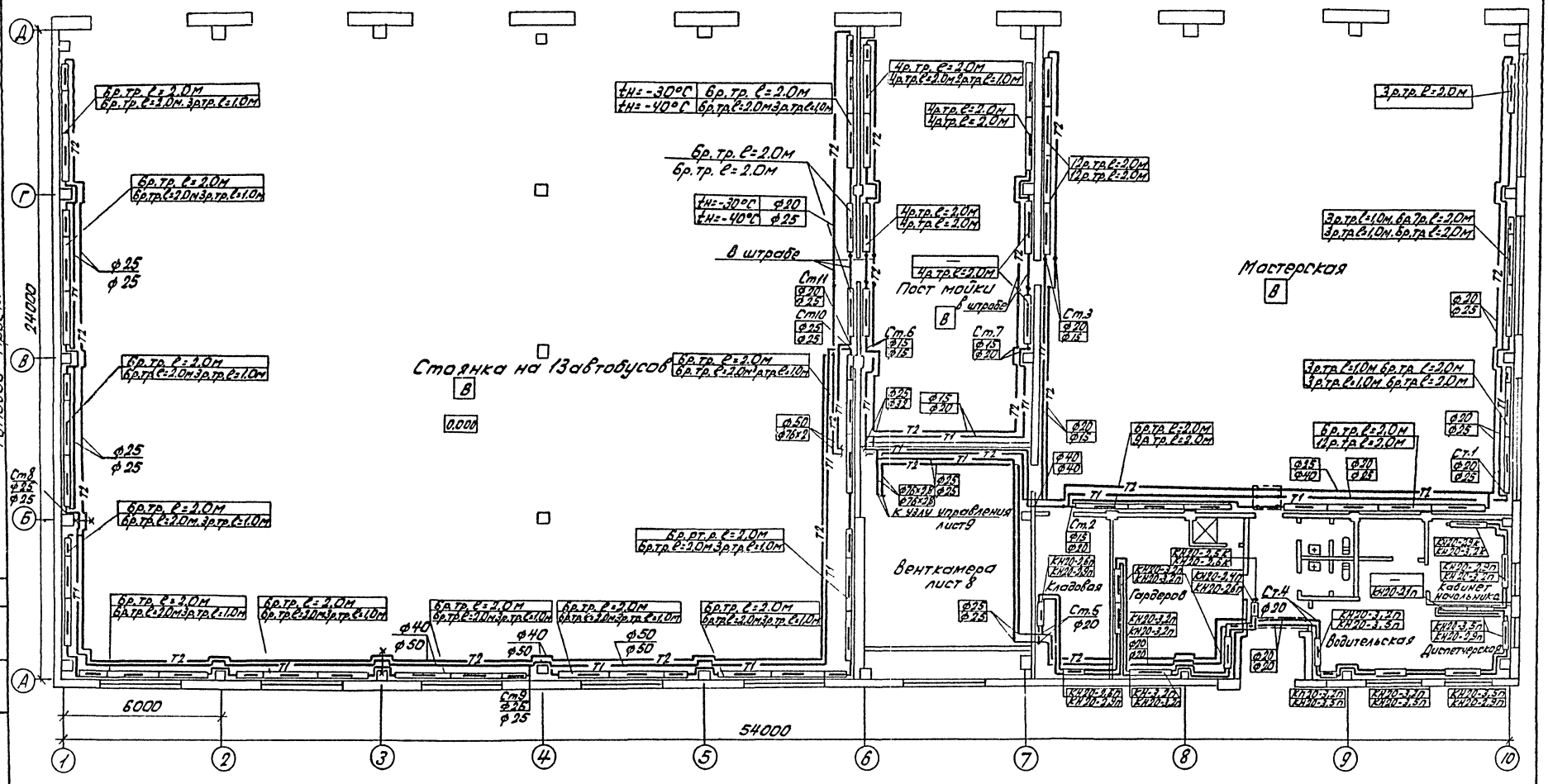

1. Трубопроводы систем отопления отнесены от стен условно.

Согласовано

Инв. № подл. | Подпись и дата | Взам. инв. №

ГИП	Никитин		
Нач. отд.	Дуйкова		
Гл. спец.	Голубев		
Рук. гр.			
Инж.	Павлова		

503-2-14.86 ОВ

Филиал автотранспортного предприятия на 150 автобусов с закрытой стоянкой для сельской местности

Здание филиала | Стадия: РП | Лист: 3 | Листов:

Отопление. План на отм. 0.000

ГИПРОАВТОТРАНС Новосибирский филиал

Привязан:

Инв. №

Альбом 4

Типовой проект 503

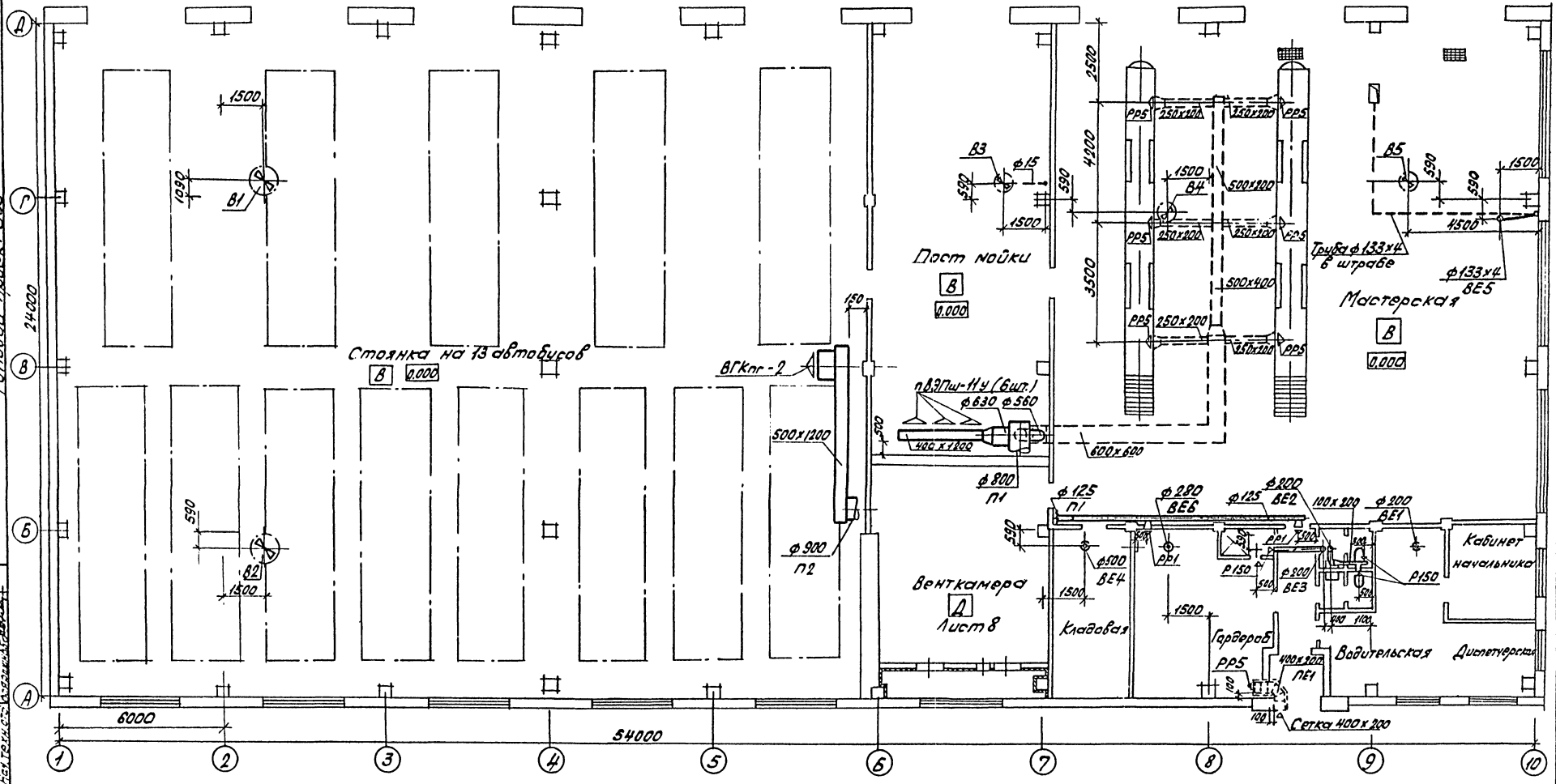

ГИП	Никитин		08.85	503-2-14.86 08
Нач.отд.	Айзикович		08.85	Филиал автотранспортного предприятия на 17 автобусов с закрытой стоянкой для сельской местности
Гл.спец.	Голубев		08.85	
Рук.гр.	Ус		05.85	Здание филиала
Инж.	Павлова		05.85	Стадия: РП; Лист: 4; Листов:
Привязан:				Вентиляция. План на отм. 0.000
				ГИПРОАВТОТРАНС

Согласовано
Нач.стр.отд. Сидорова
Нач.эл.отд. Архипов
Нач.техн.отд. Борзенко
Подп. и дата
Взам.инв.№
Инв.№

Альбом I

Типовой проект 503

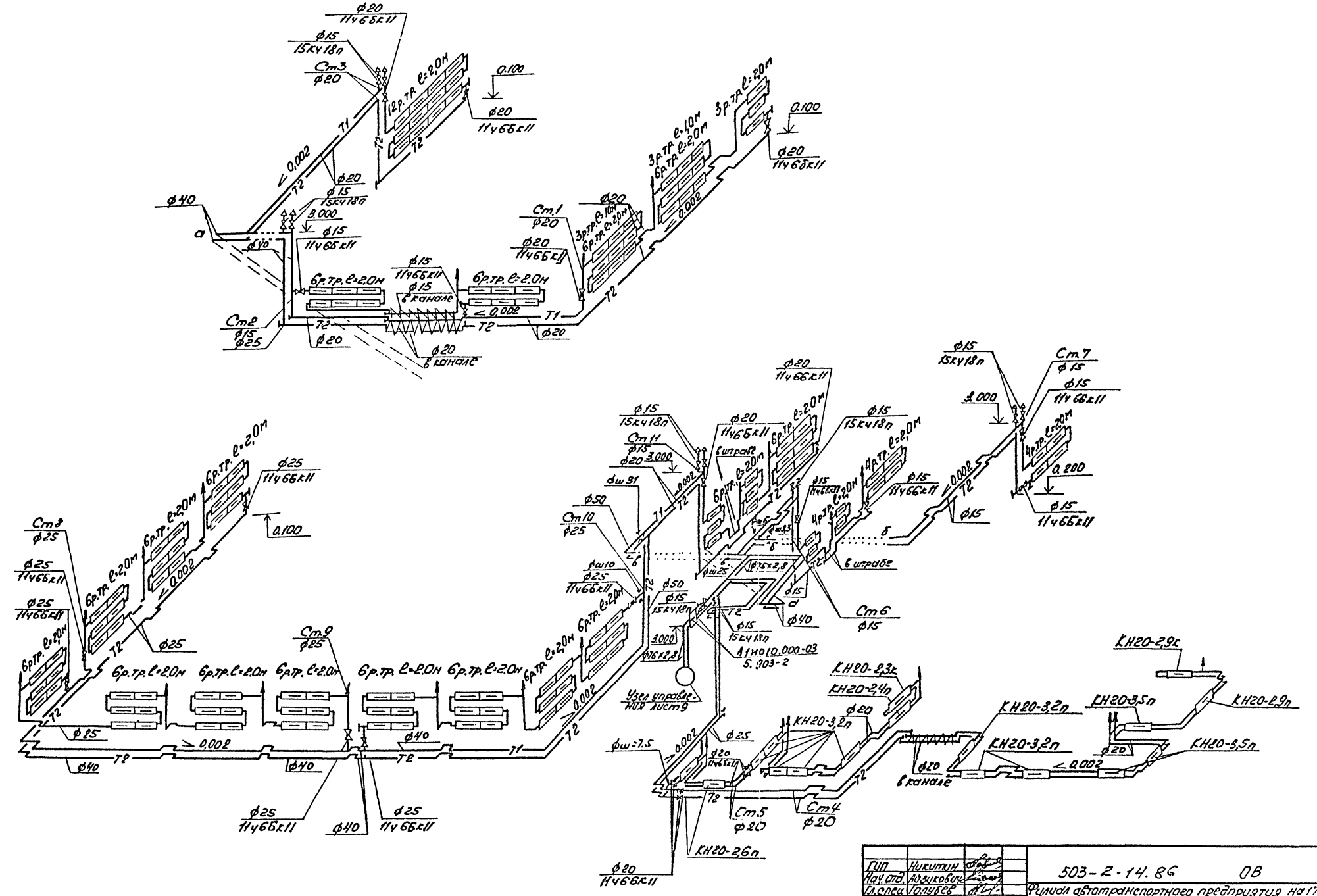

ГИП	Никитин		503-2-14.86 ОВ	
Нач. отд.	Музыкович		Филиала автотранспортного предприятия на 17 автобусов с закрытой стоянкой для сельской местности	
Гл. спец.	Голубев			
Рук. гр.	Ус			
Инж.	Павлова		Здание филиала	Стадия: РП; Лист: 5; Листов:
Привязан			Схема системы	ГИПРОАВТОТРАНС

Инв. № подл. | Подпись и дата | Взам. инв. №

Альбом II
Типовой проект 503
Инв. № подл. | Подп. и дата | Взам. инв. №

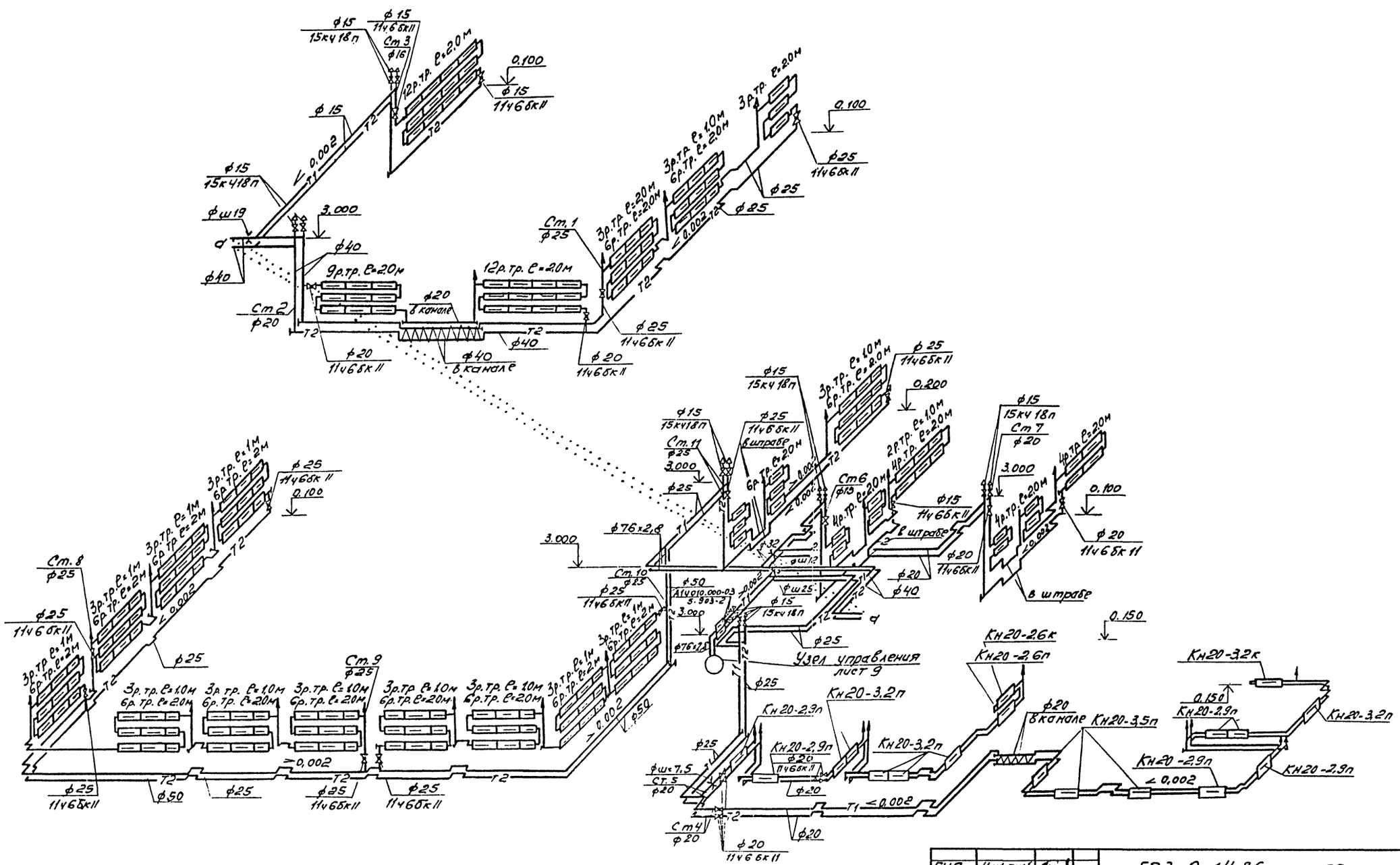

ГИП	Никитин		503-2-14.86	ОВ
Нач.отд	Айзикович		Филиал автотранспортного предприятия на 17 автобусов с закрытой стоянкой для г.Ерской местности	
Гл.спец.	Голубев		Здание филиала	Стадия: РП; Лист: 6; Листов:
Рук.гр	Ус		Схема системы отопления ($t_н$ = -40°С)	ГИПРОАВТОТРАНС Новосибирский филиал
Инж.	Павлова			

Привязан:

Инв. №

Альбом V

Типовой проект 503

Инв.№ подл. | Подп. и дата | Взам.инв.№

Система теплоснабжения установок П1, П2

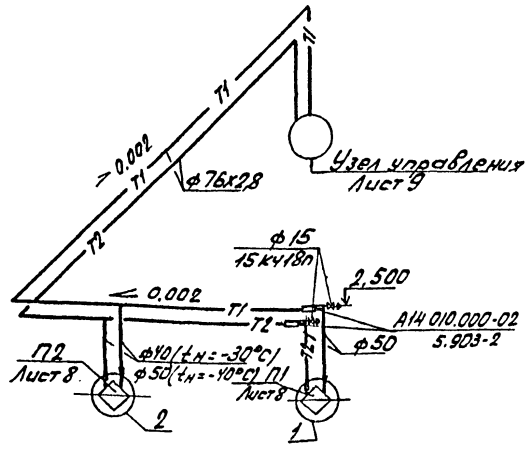

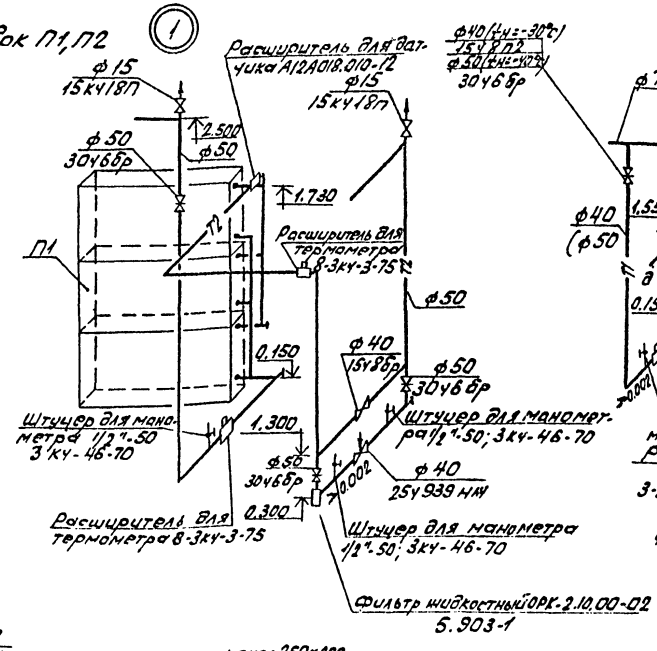

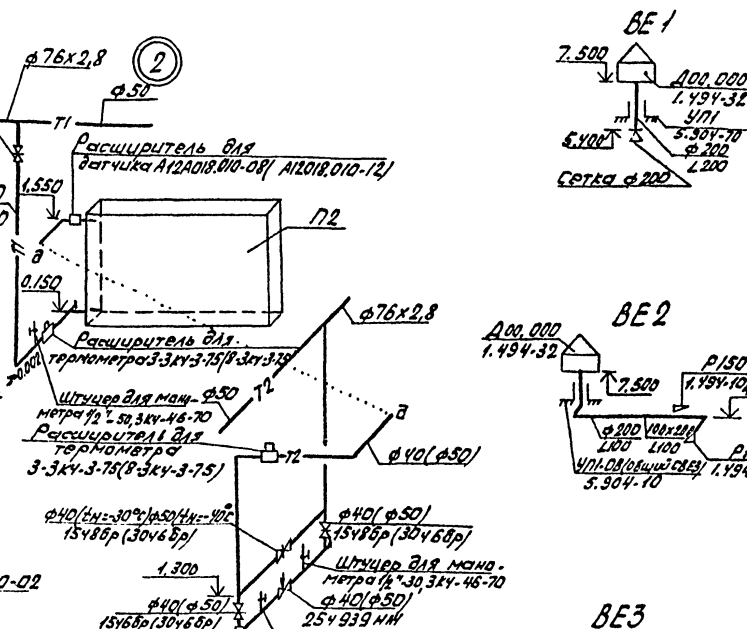

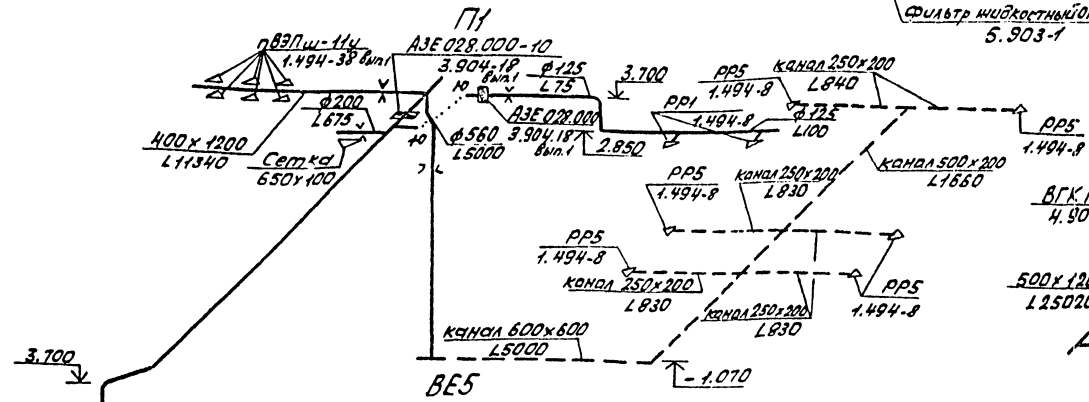

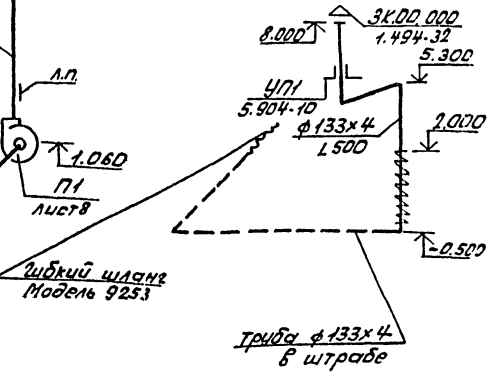

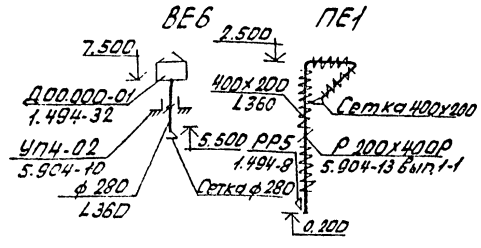

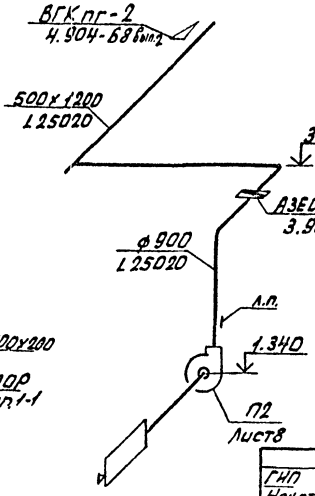

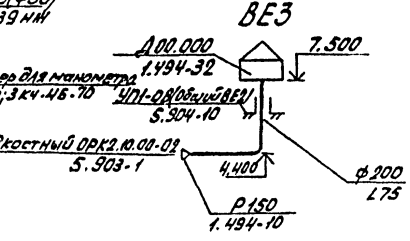

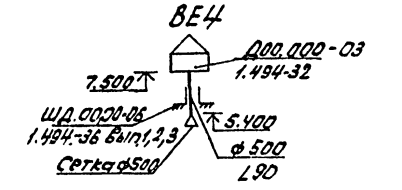

Системы ВЕ6 и ПЕ1 работают только в ремиме ПРУ. Диаметры шайб определяются при монтажной регулировке систем.

ГИП	Никитин			503-2-14.86	08
Нач.отд	Айзикович				
Гл.спец	Голубев			Филиал автотранспортного предприятия на 17 автобусов с закрытой стоянкой для сезонной эксплуатации	
Рук.гр	Ус				
Инж	Павлова			Здание филиала	Стадия: РП; Лист: 7; Листов:
Привязан:				Схема системы теплоснабжения установок П1, П2. Схемы систем П1, П2, ВЕ1, ВЕ6	ГИПРОАВТОТРАНС Новосибирский филиал
Инв.№					

Альбом II

Типовой проект 503

Разрез 1-1

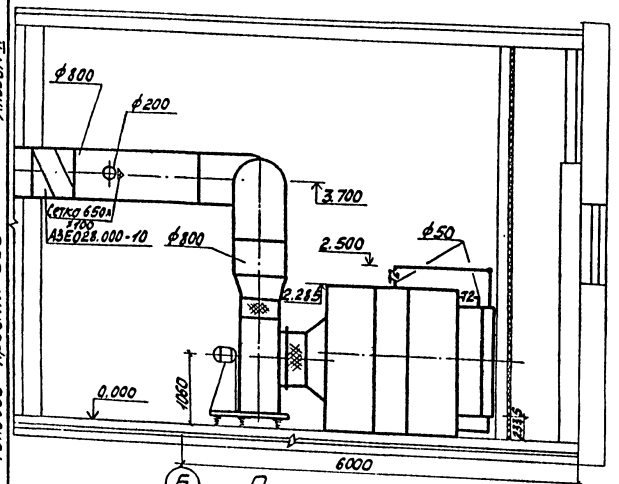

План 1:50

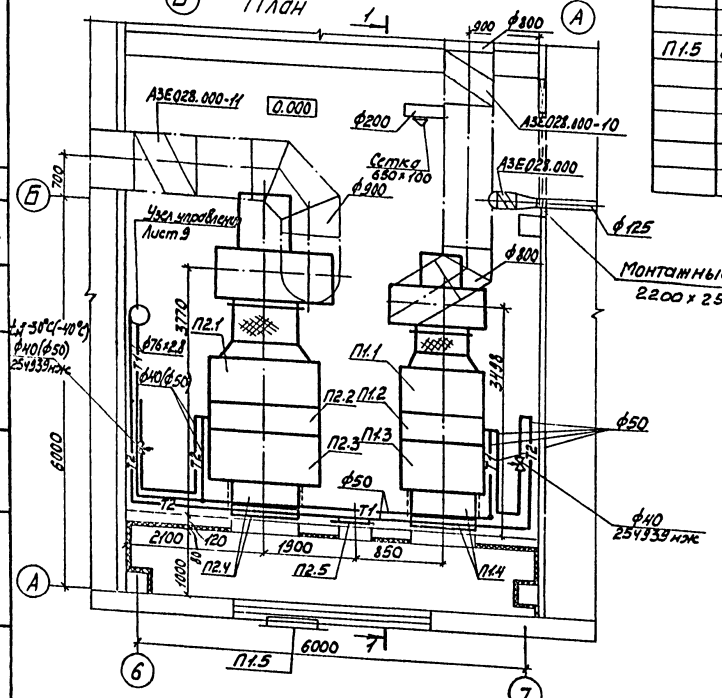

Монтажный проем 2200 х 2500 h

Спецификация отопительно-вентиляционных установок

начало

Марка, поз.	Обозначение	Наименование	Кол.	Масса ед., кг	Примечание
		П1(2ЛК20, правое исполнение)			
П1.1	серия 5.904-12 вып. 1-2	Секция соединительная			
		А1А.181.000 с вентагрегатом			
		АВ-5а, с гибкими вставками	1	475	
П1.2	серия 5.904-12 вып. 1-16	Секция калориферная			
		для $t_н$=-30°С; А1А.189.000-02			
		с калориферами			
		КВС10Б-ПУ3 (3шт)	1	425	
		для $t_н$=-40°С; А1А.189.000-03			
		с калориферами			
		КВБ10Б-ПУ3 (3шт)	1	520	
П1.3	серия 5.904-12 вып. 1-29	Секция приемная			
		А1А.226.000	1	148,5	
П1.4	по типу серии	Установка утепленной			
	5.904-12 вып. 1-35	заслонки КВУ600х1000Ну2			
		А1ЧМ036.000-02	1	160,4	
П1.5	серия 1.494-27 вып. 7	Устройство воздухо-			
		приемное без			
		утепленного клапана			
		5Сп.Н.000.000-02	2	17,1	
		5Сп.Н.000.000-04	1	23,6	

окончание

Марка, поз.	Обозначение	Наименование	Кол.	Масса ед., кг	Примечание
		П2(2ЛК31,5, левое исполнение)			
П2.1	серия 5.904-12 вып 1-3	Секция соединительн.			
		А1А.182.000 с вентагрега-			
		тон А10-3, с гибкими			
		вставками	1	1035	
П2.2	серия 5.904-12 вып. 1-17	Секция калориферная			
		А1А.190.000-02 с			
		калорифером КВС12Б-ПУ3			
		(для $t_н$=-30°С; -40°С)	1	520	
П2.3	серия 5.904-12 вып. 1-30	Секция приемная			
		А1А 227.000-01	1	169	
П2.4	по типу серии	Установка утепленной			
	5.904-12 вып. 1-35	заслонки П1600х1000Э			
		А1ЧМ036.000-03	1	114,3	
П2.5	серия 5.904-4	Дверь герметическая			
		утепленная Дус 1,25х0,5	1	33,6	

Согласовано

Инв. № подл. | Подп. и дата | Взам. инв. № | Инв. № дубл. | Подп. и дата

Привязан

Инв. №

ГИП	Никитин			503-2-14.86 ОВ
Нач. отд.	Абызкович			Филиала автотранспортного предприятия на 1 автобусов с закрытой стоянкой для сельской местности
Гл. спец.	Голубев			
Рук. гр.	Чо			Здание филиала
Инж.	Павлова			Установки систем П1,П2

Стадия	Лист	Листов
РП	8	

ГИПРОАВТОТРАНС Новосибирский филиал

Альбом II

Типовой проект 503

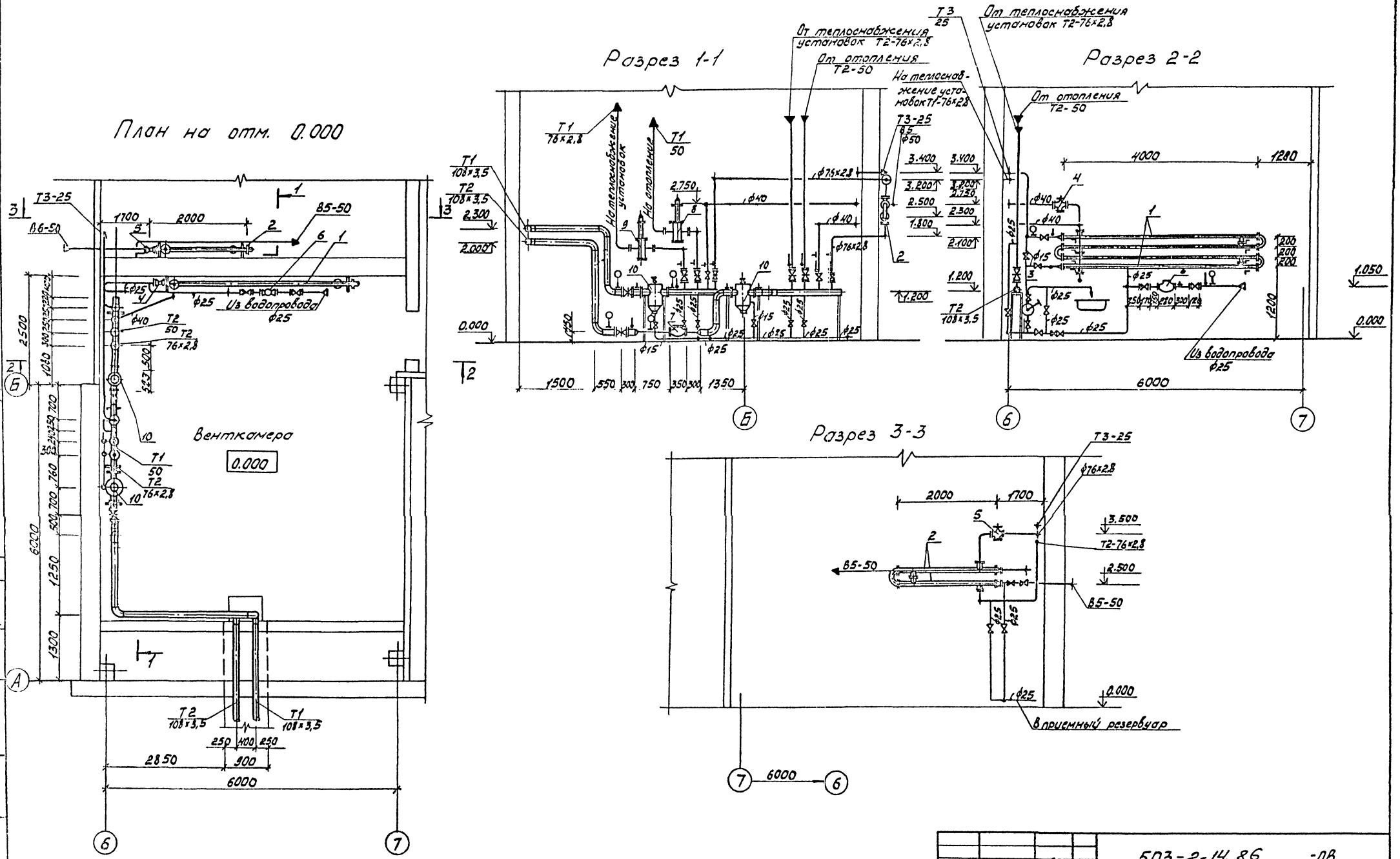

ГИП	Никитин		08.85	503-2-14.86 -ОВ
Нач. отд.	Айзикович		08.85	Филиал автотранспортного предприятия на 17 автобусов с закрытой стоянкой для сельской местности
Гл. спец.	Голубев		08.85	
Рук. гр.	Полявка		08.85	Здание филиала — Стадия: РП; Лист: 9; Листов:
Ст. техн.	Смотракова		08.85	
				Ц.Т.П. План на отм. 0.000 Разрезы 1-1...3-3 — ГИПРОАВТОТРАНС Новосибирский филиал

Привязан

Инв. №

Согласовано
Нач. стр. отд. Сидорова
Нач. эл. тех. отд. Архипов
Взамен инв.
Подп. и дата
Инв. № подл.

Принципиальная схема трубопроводов

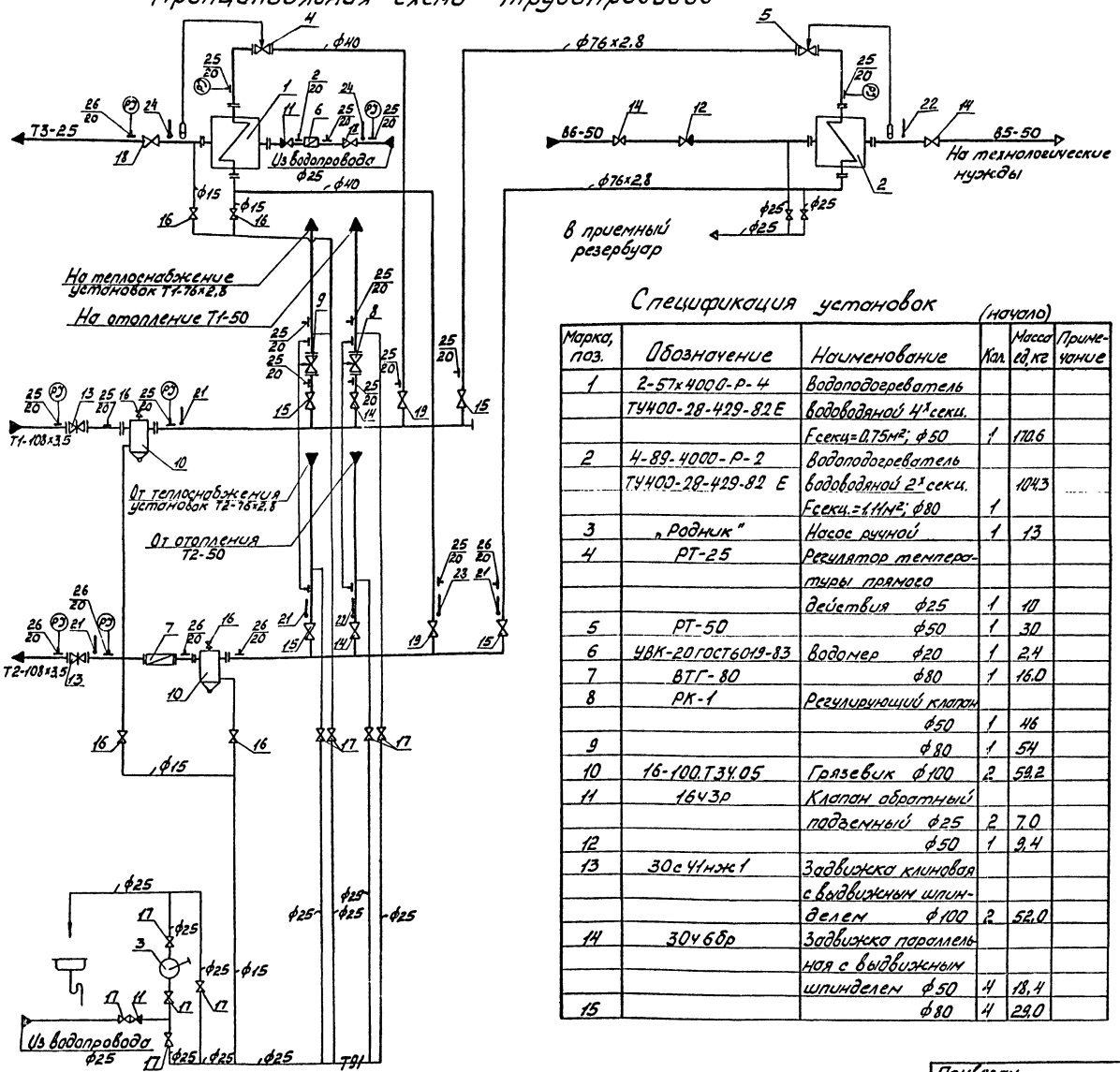

Спецификация установок

(начало)

Марка, поз.	Обозначение	Наименование	Кол.	Масса ед, кг	Примечание
1	2-57х4000-Р-4	Водоподогреватель			
	ТУ400-28-429-82Е	водоводяной 4х секц.			
		Fсекц=0,75м²; ф50	1	170,6	
2	4-89-4000-Р-2	Водоподогреватель			
	ТУ400-28-429-82 Е	водоводяной 2х секц.		104,3	
		Fсекц.=1,11м²; ф80	1		
3	„Родник"	Насос ручной	1	13	
4	РТ-25	Регулятор температуры прямого			
		действия ф25	1	10	
5	РТ-50	ф50	1	30	
6	УВК-20ГОСТ6019-83	Водомер ф20	1	2,4	
7	ВТГ-80	ф80	1	16,0	
8	РК-1	Регулирующий клапан			
		ф50	1	46	
9		ф80	1	54	
10	16-100.Т34.05	Грязевик ф100	2	59,2	
11	16ч3р	Клапан обратный			
		подъемный ф25	2	7,0	
12		ф50	1	9,4	
13	30с41нж1	Задвижка клиновая			
		с выдвижным шпин-			
		делем ф100	2	52,0	
14	30ч6бр	Задвижка параллель-			
		ная с выдвижным			
		шпинделем ф50	4	18,4	
15		ф80	4	29,0	

(окончание)

Марка, поз.	Обозначение	Наименование	Кол.	Масса, ед, кг	Примечание
16	15ч8р2	Вентиль запорный			
		ф15	6	0,75	
17		ф25	12	1,75	
18	15ч8п2	Вентиль запорный ф25	1	1,75	
19		ф40	2	4,15	
20	14М1-00-000	Кран трехходовой			
		для манометра ф15	21	0,26	
21		Закладная деталь			
		для установки			
		термометра			
		10-3КЧ-1-75	4		
22		8-3КЧ-3-75	2		
23		3-3КЧ-3-75	1		
24		6Ч-3КЧ-2-75	2		
25		Закладная деталь			
		для установки			
		манометра			
		3КЧ-45-70	11		
26		3КЧ-46-70	10		

Альбом II

Типовой проект 503

ГИП	Никитин		08.86
Нач.отд.	Айзикович		08.85
Гл.спец.	Голубев		08.85
Рук.гр.	Полявка		05.85
Ст.техн.	Смотракова		05.85

503-2-14.86 -ОВ

Филиал автотранспортного предприятия на 17 автобусов с закрытой стоянкой для сельской местности

Здание филиала

Стадия	Лист	Листов
РП	10	

Ц.Т.П. Принципиальная схема трубопроводов

ГИПРОАВТОТРАНС Новосибирский филиал

Привязан

Инв. №

Инв. № подл. | Подп. и дата | Взам. инв. №

Альбом II

Типовой проект 503

Ведомость рабочих чертежей основного комплекта марки ВК

Лист	Наименование	Примечание
1	Общие данные /начало/	
2	Общие данные /окончание/	
3	План на отметке 0.000 с сетями водопровода и канализации. План кровли	
4	Схемы систем В0, Т3, В4, В5, К3	
5	Схемы систем К1, К2	
6	Отстойный колодец с маслоуловителем План, разрез	
7	Прочистка в лючке. Гидрозатвор. План, разрез.	

Ведомость ссылочных и прилагаемых документов

Обозначение	Наименование	Примечание
	Ссылочные документы	
серия 4.900-8 вып. I-IV	Внутреннее санитарно-техническое оборудование	
	Очистные сооружения для сточных вод от мойки автомобилей до 1,5 л/с	
ТП 902-2-416.86		
тпр.902-09-22.84 ал. I, II	Колодцы канализационные	
ТП 902-9-1 вып.6, ал.2	Дождеприемные колодцы	
серия 3.900-3 вып.7 ч.1	Сборные железобетонные конструкции емкостных сооружений для водоснабжения и канализации	
	Прилагаемые документы	
альбом IV	Спецификация оборудования	
альбом VI	Ведомость потребности в материалах	

Условные обозначения

—во— хозяйственно-питьевой, производственный, противопожарный водопровод

—в— вентиляционный трубопровод

Общие указания

1. Исходными данными для разработки рабочих чертежей являются задания технологического и строительного отделов.
2. Расчет систем водопровода и канализации выполнен на основании строительных норм и правил: СНиП 2.04.01-85; 2.04.02-84; 2.04.03-85 СН 478-80.
3. Основные показатели по чертежам водопровода и канализации сведены в таблицу 1.
4. Монтаж внутренних санитарно-технических систем производить в соответствии со СНиП 3.05.01-85.
5. Системы В0 и Т3 проложить с уклоном 0,002 к водоразборным и спускным кранам.
6. Системы В0 и Т3 выполнить из стальных водогазопроводных труб по ГОСТ 3262-75.*

Систему К1 выполнить из пластмассовых канализационных труб по ГОСТ 22689.3-77.

Систему В4 выполнить из чугунных напорных труб ф150 по ГОСТ 9583-75.

Систему В5 выполнить из чугунных напорных труб ф100 по ГОСТ 9583-75 и стальных электросварных труб ф57×2,8 по ГОСТ 10704-76*.

Систему К2 выполнить из чугунных канализационных труб ф100 мм ГОСТ 6942.3-80 (подвесная сеть), из асбестоцементных труб ГОСТ 539-80 (стояки) и полиэтиленовых труб (сети, проклабываемые в земле). Систему В0, проходящую над воротами, изолировать полуцилиндрами минераловатными на синтетическом связующем δ=50мм, с покровным слоем из стеклопластика рулонного δ=2мм.

Таблица 1

Наименование системы	Потребный напор на вводе, м/па	Расчетный расход				Установленная мощн. электродвигателей, кВт	Примечание
		м³/сут	м³/ч	л/с	при пожаре, л/с		
1. Хоз-питьевой, производственный противопожарный водопровод							
а) хозяйственно-питьевые и душевые расходы	18/18·10⁴	1,63	0,67	0,86	0,67	0,18	
б) мытье пола		1,08	—	—	—		
в) производственные расходы	15/15·10⁴	1,00	0,26	0,106	—		
г) Полив территории	10/10·10⁴						
-асфальтовые покрытия		0,55	—	—	—		
-зеленые насаждения		1,37	—	—	—		
д) внутреннее пожаротушение	22/22·10⁴				10,0		
е) наружное пожаротушение	10/10·10⁴				15,0		
Всего:		5,63	0,93	0,966	25,67	0,18	
2. Оборотное водоснабжение		9,6	2,4	1,0	—	1,1	
3. Бытовая канализация		1,63	0,67	2,46	—		
4. Производственная канализация		1,08	—	—	—		
5. Горячее водоснабжение		2,40	0,35	0,36			

Проект разработан в соответствии с действующими нормами и правилами и предусматривает мероприятия, обеспечивающие взрывную, взрывопожарную и пожарную безопасность при эксплуатации здания.

Главный инженер проекта Ю.В. Никитин

Инв. № подл. | Подп. и дата | Взам. инв. №

Привязан

Инв. №

ГИП	Никитин		
Нач.отд.	Айзикович		
Гл.спец.	Кучинова		7.86
Рук.гр.	Кржановская		7.86
Инж.	Шильнина		7.86
Н.контр.	Комиссарова		

503-2.14.86 -ВК

Филиал автотранспортного предприятия на 17 автобусов с закрытой стоянкой для сельской местности

Здание филиала	Стадия	Лист	Листов
	РП	1	7

Общие данные (начало)

ГИПРОАВТОТРАНС

Типовой проект 503-

Альбом II

Данные по производственному водопотреблению и водоотведению

№ потребителя по плану	Наименование потребителя	Количество потребителей	Количество часов работы в сутки	Водопотребление: Требования к качеству воды	Потребный напор у потребителя	Режим водопотребления	Расход воды на одного потребителя м³/ч	Из водопровода м³/сут	м³/ч	л/с	Из оборотного водоснабжения м³/сут	м³/ч	л/с	Водоотведение: Характеристика сточных вод	Режим водоотведения	Сброс в канализацию м³/сут	м³/ч	л/с	Концентрация загрязнений сточных вод после локальных сооружений мг/л	Примечание
	Мастерская																			
2-1	Установка смазочно-заправочная С101-1	1	2	техническая	5	непрерывный	0,02	0,04	0,02	0,006	—	—	—	—	—	—	—	—	—	
	Пост мойки																			
21-2	Установка моечная шланговая 1112	1	4	техническая	5	непрерывный	2,40	0,96	0,24	0,1	9,6	2,4	1,0	Взвешанные вещества 1600 мг/л нефтепродукты 850 мг/л БПК20 80 мг/л	непрерывный	—	—	—	Взвешанные вещества 40 мг/л нефтепродукты 15 мг/л	Сброс в очистные сооружения
	Итого:							1,00	0,26	0,106	9,6	2,4	1,0							
	Мытье пола	—	1	техническая	10	периодический	—	1,08	—	—	—	—	—	Взвешанные вещества 60 мг/л нефтепродукты 10 мг/л	периодический	1,08	—	—	Взвешанные вещества 40 мг/л нефтепродукты 4,9 мг/л	сброс в колодец ок/му

Таблица колодцев

№ колодца по плану	Марка колодца по рабочим условиям	Марка колодца	Полная глубина колодца по профилю, Нмм	Диаметр колодца Дк, мм	Глубина лотка hл, мм	Высота рабочей части, Нр мм	Высота горловины, hг мм	Расход материалов: Днище: Объем бетона на лоток, м³	Днище: КЦД-10	КЦД-15	КЦД-20	Рабочая часть: КЦ-10-3	КЦ-10-6	КЦ-10-9	КЦ-10-9А	КЦ-15-9	КЦ-20-6	КЦ-20-9	Плита перекрытия: сборные железобетонные элементы серия 3.900-3 выпуск 7: КЦП1-10-1	КЦП1-10-2	КЦП1-12,5-2	КЦП1-15-1	КЦП1-15-2	КЦП2-15-1	КЦП2-15-2	КЦП3-15-1	КЦП3-15-2	КЦП1-20-1	КЦП1-20-2	КЦП2-20-1	КЦП2-20-2	КЦП3-20-1	КЦП3-20-2	Горловина: КЦ0-1	КЦ0-2	КЦ0-3	КЦ0-4	КЦ-7-3	КЦ-7-9	КЦ-10-3	КЦ-10-6	КЦ-10-9	Кирпичная кладка, ряды	Тип люка	Стремянка	Гидроизоляция	Скобы, шт
1		3	4	5	6	7	8	9	10	11	12	13	14	15	16	17	18	19	20	21	22	23	24	25	26	27	28	29	30	31	32	33	34	35	36	37	38	39	40	41	42	43	44	45	46	47	
2		ДК	1050	1000	—	600	450	0,07	1	—	—	—	1	—	—	—	—	—	1	—	—	—	—	—	—	—	—	—	—	—	—	—	—	2	—	—	—	—	—	—	—	—	—	Рн	—	—	2
		ДК	680	1000	—	300	380	0,07	1	—	—	1	—	—	—	—	—	—	1	—	—	—	—	—	—	—	—	—	—	—	—	—	—	1	—	—	—	—	—	—	—	—	—	Рн	—	—	2
3		КСУ-1	1040	1000	300	300	440	0,45	1	—	—	1	—	—	—	—	—	—	1	—	—	—	—	—	—	—	—	—	—	—	—	—	—	2	—	—	—	—	—	—	—	—	—	Т	—	—	2
ОК МУ			2310	1000	—	1800	510	—	1	—	—	—	—	1	1	—	—	—	1	—	—	—	—	—	—	—	—	—	—	—	—	—	—	3	—	—	—	—	—	—	—	—	—	Т	—	—	7
							Итого	0,59	4			2	1	1	1				4															8										4			13

Привязан

Инв. №

ГИП	Никитин	[подпись]	8.85
Нач. отд.	Айзикович	[подпись]	8.85
Гл. спец.	Кучумова	[подпись]	8.85
Рук. гр.	Крыжановская	[подпись]	8.85
Инженер	Шульмина	[подпись]	8.85

503-2-14.86 -ВК

Филиал автотранспортного предприятия на 17 автобусов с закрытой стоянкой для сельской местности

Здание филиала

Стадия	Лист	Листов
РП	2	

ГИПРОАВТОТРАНС

Инв. № подл. | Подп. и дата | Взам. инв. №

Типовой проект 503 Альбом II

План на отметке 0.000

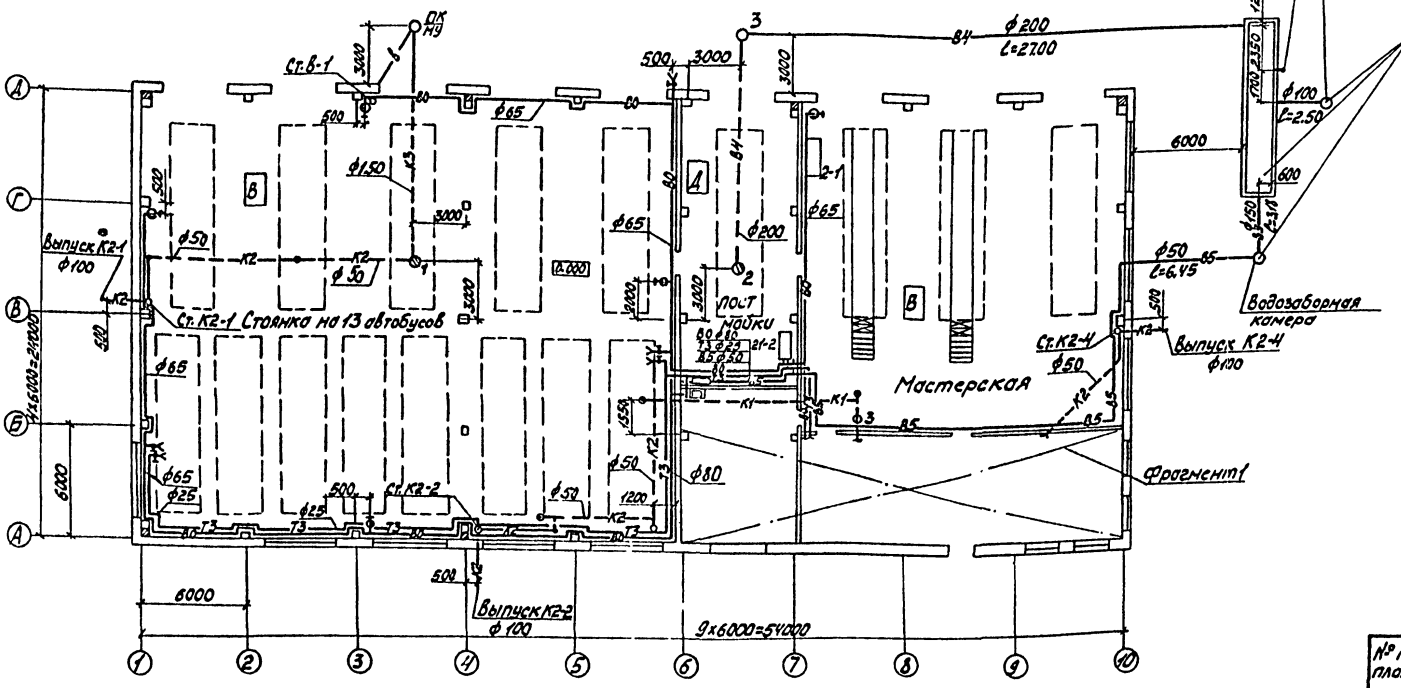

План кровли

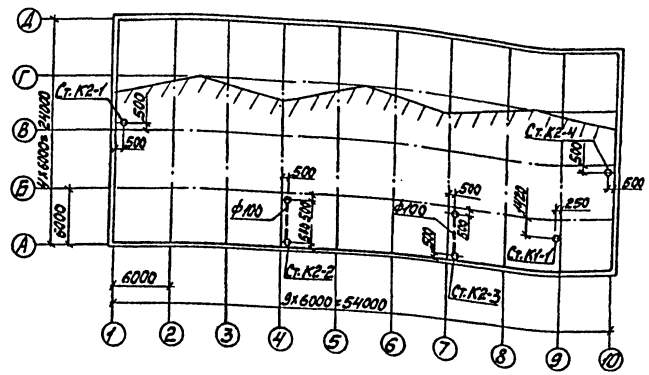

Фрагмент 1

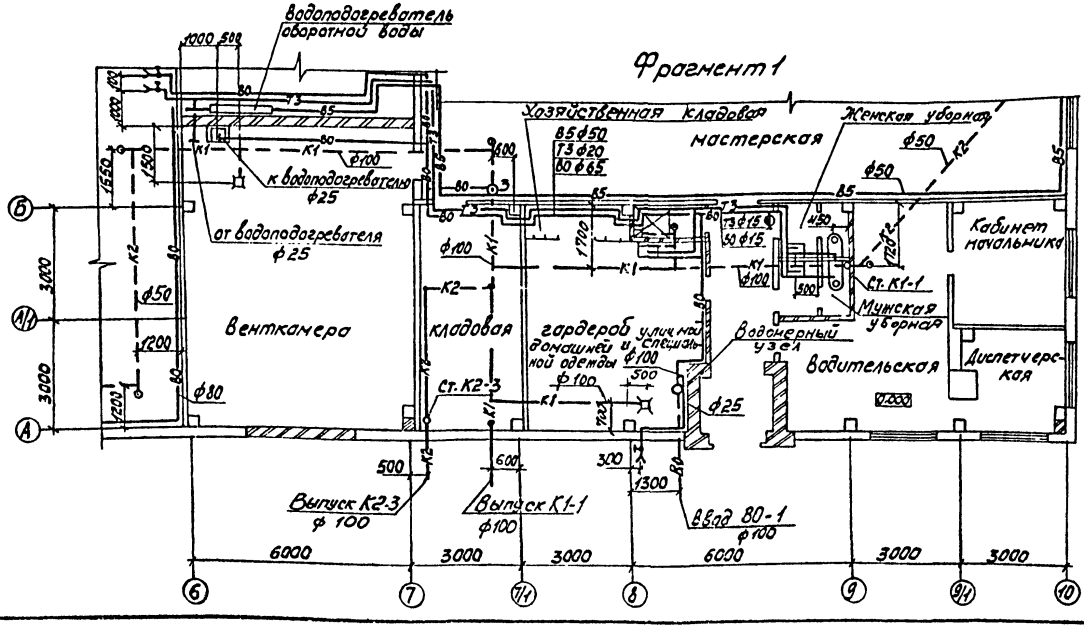

Экспликация оборудования

№ по плану	Наименование	Примечание
2-1	Установка смазочно-заправочная модель С101-1	
21-2	Установка моечная шланговая, модель 1412	
3	Питьевой фонтанчик	

Привязан

Инв. №

Согласовано

ЖСУ 150	Кирпич 570
Нач. ЭТО	Арматура 2,5 т
Нач. ПТО	Бетон 12,5 м³

ГИП	Никитин		8.85
Нач. отд.	Айвикович		8.85
Гл. спец.	Кучумова		8.85
Рук. гр.	Бульба		8.85
Инж.	Шульмина		8.85

503-2-14.86 -ВК

Филиал автотранспортного предприятия на 150 автобусов с закрытой стоянкой для сельской местности

Здание филиала

Стадия	Лист	Листов
РП	3	

План на отметке 0.000 с сетями водопровода и канализации. План кровли.

ГИПРОАВТОТРАНС Новосибирский филиал

Инв. № подл. | Подп. и дата | Взам. инв. №

Альбом II

Типовой проект 503-

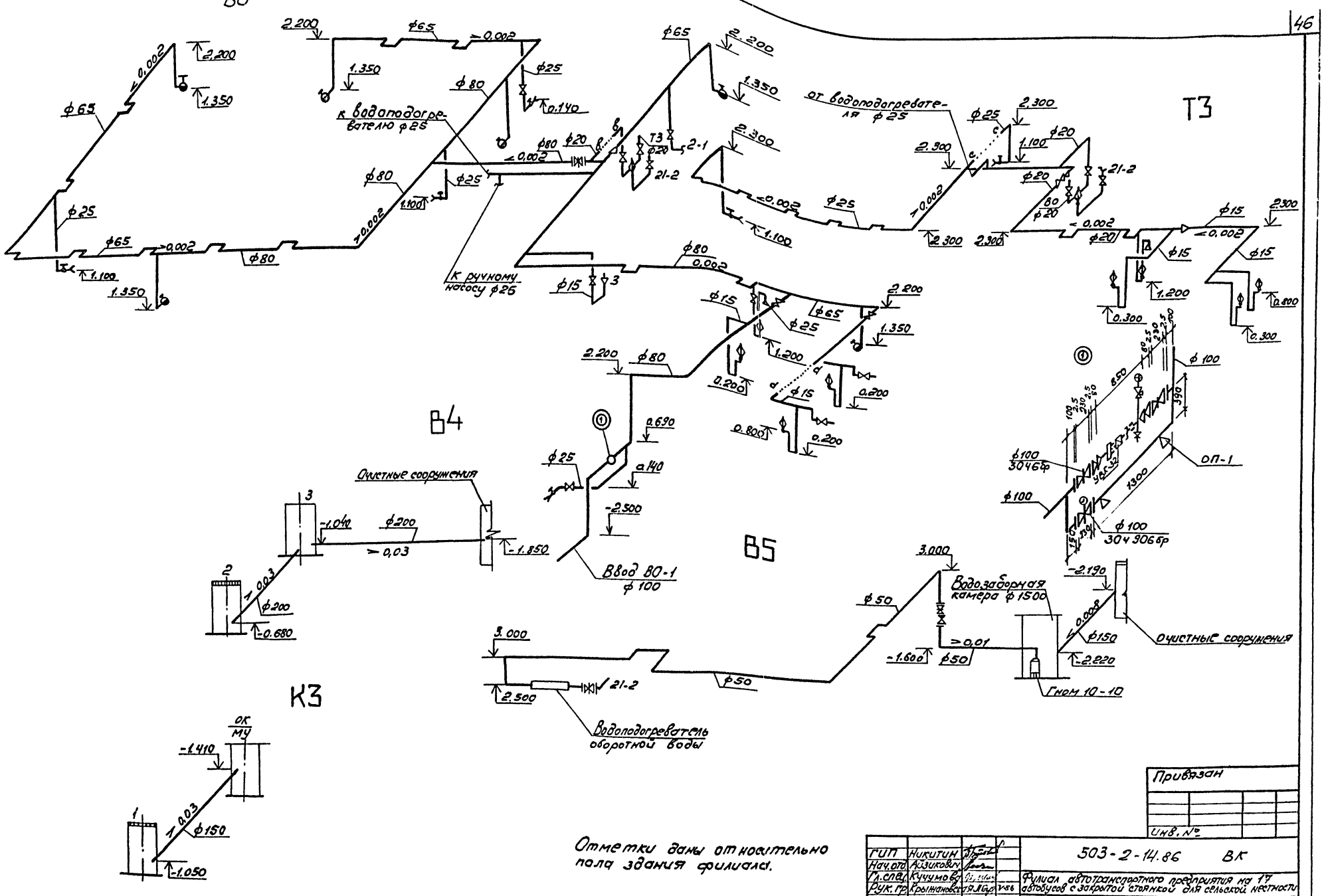

Отметки даны относительно пола здания филиала.

Привязан			
Инв. №			
ГИП	Никитин		503-2-14.86 ВК
Нач.отд.	Айзикович		Филиал автотранспортного предприятия на 17 автобусов с закрытой стоянкой для сельской местности
Гл.спец.	Кучумова		
Рук.гр.	Крыжановская	7.86	Здание филиала — Стадия: РП; Лист: 4; Листов:
Инжен.	Шульмина	7.86	Схемы систем ВО, Т3, В4, В5. — ГИПРОАВТОТРАНС Новосибирский филиал

Инв. № подл. | Подпись и дата | Взам. инв.

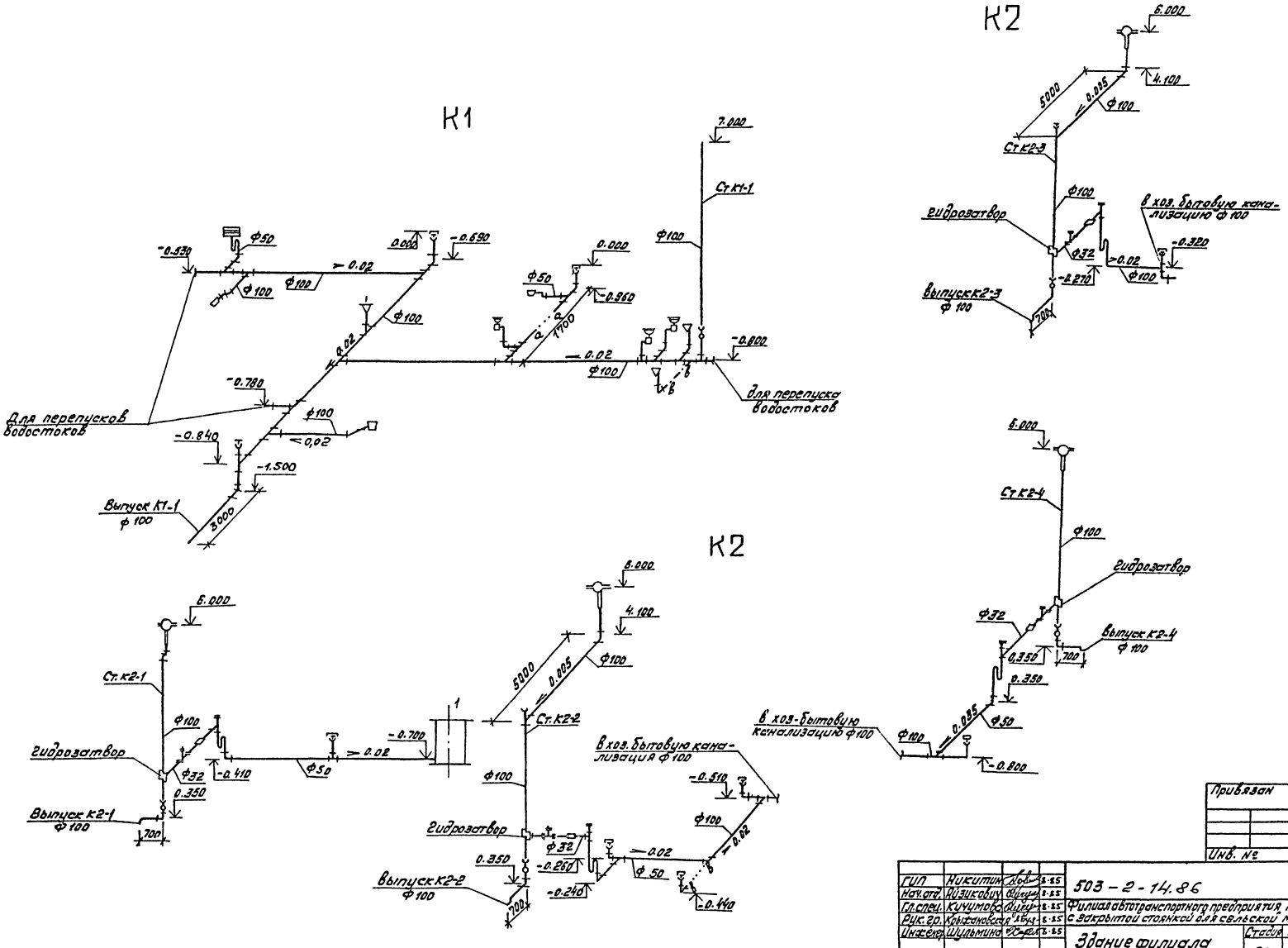

Привязан

Инв. №

ГИП	Никитин		8.85	503-2-14.86 ВК	
Нач. отд.	Низиковцу		8.85	Филиал автотранспортного предприятия на 17 автобусов с закрытой стоянкой для сельской местности	
Гл. спец.	Кучумов		8.85		
Рук. гр.	Конфедерова		8.85		
Инженер	Шульмина		8.85	Здание филиала	Стадия: РП; Лист: 5; Листов:
				Схемы систем К1, К2.	ГИПРОАВТОТРАНС Новосибирский филиал

Типовой проект 503-2-14.86 Альбом III

1-1

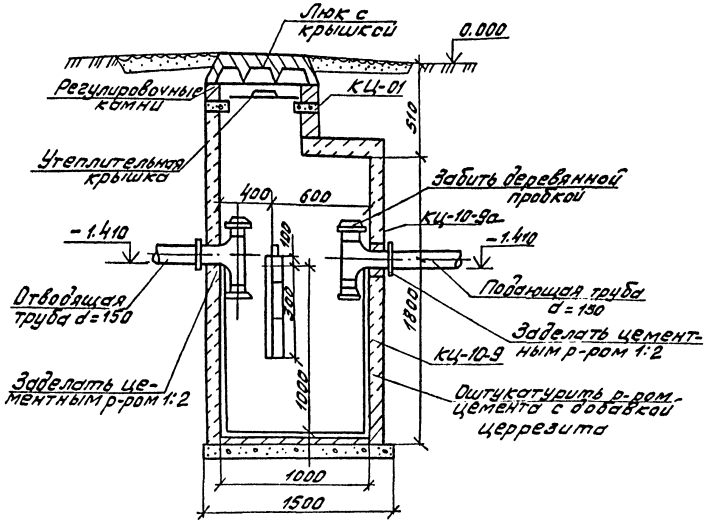

2-2

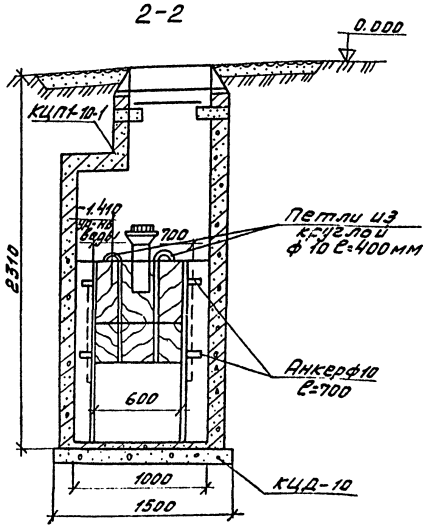

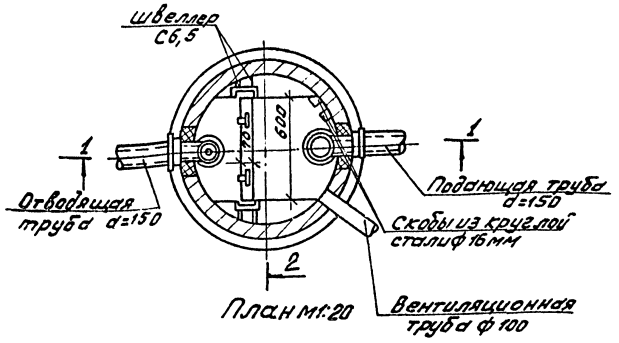

1. Очистка колодца производится насосом НЦС-3.
2. Отметки даны относительно пола здания филиала.

Привязан

Инв. №

				503-2-14.86 ВК	
ГИП	Никитин		8.85	Филиал автотранспортного предприятия на 17 автобусов с закрытой стоянкой для сельской местности	
Нач.отд.	Давыдкович		8.85		
Гл.спец.	Кучумова		8.85		
Рук.гр.	Сильва		8.85	Здание филиала	Стадия: РП; Лист: 6; Листов:
Инженер	Шульмина		8.85		
				Отстойный колодец с маслоуловителем. План. Разрез.	ГИПРОАВТОТРАНС Новосибирский филиал

Инв. № подл. | Подпись и дата | Взам. инв. №

Албом II

Типовой проект 503-

Прочистка в лючке

1-1

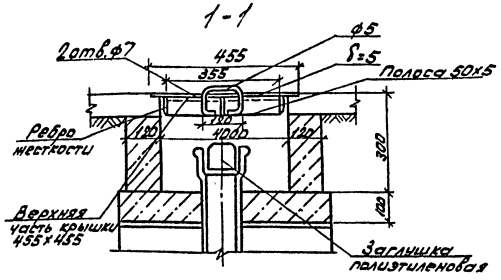

План

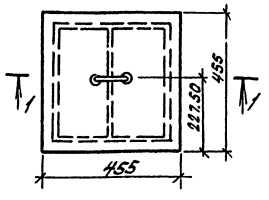

1. Верхнюю часть крышки изготовить из листовой стали δ=5 мм.
2. Ребро жесткости изготовить из листовой стали δ=5 мм.
3. Ручку изготовить из круглой листовой стали δ=5 мм.
4. Среда нейтральная, непожароопасная. Температура стоков не более 25°С.

Гидрозатвор

1-1

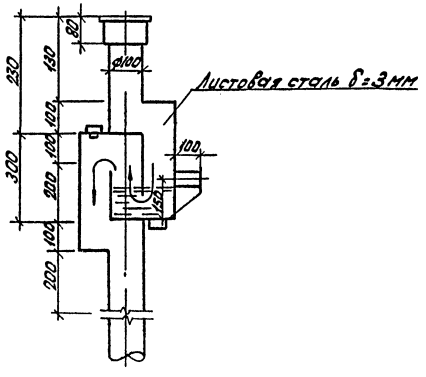

План

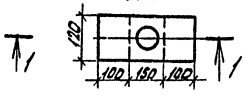

1. Гидрозатвор изготовить из листовой стали δ=3 мм.
2. Среда нейтральная, непожароопасная. Температура стоков не более 25°С.
3. Гидрозатвор окрасить масляной краской за два раза.

Привязан:

Инв.№

ГИП	Никитин		3.85	503-2-14.86
Нач.отд.	Айзикович		3.85	Филиал автотранспортного предприятия на 17 автобусов с закрытой стоянкой для сельской местности
Гл.спец.	Кучумова		3.85	
Рук.гр.	Крыжановская		3.85	
Инж.	Шульмина		3.85	Здание филиала. Стадия: РП. Лист: 7. Листов:
				Прочистка в лючке. Гидрозатвор. План,
				ГИПРОАВТОТРАНС

Инв.№ | Подп. | Дата | Взам.инв.

gost.e-ecolog.ru