ЗОНАЛЬНЫЙ ТИПОВОЙ ПРОЕКТ

503-1-80.13.90

ЗАКРЫТАЯ СТОЯНКА НА 99 ГРУЗОВЫХ АВТОМОБИЛЕЙ

ДЛЯ СТРОИТЕЛЬСТВА В ЗАПАДНО-СИБИРСКОЙ ЗОНЕ РСФСР

АЛЬБОМ 2

КНИГИ СТРОИТЕЛЬНЫЕ ИЗДЕЛИЯ

Нф 1636/02

gost.e-ecolog.ru

ЗОНАЛЬНЫЙ ТИПОВОЙ ПРОЕКТ
503-1-80.13.90

ЗАКРЫТАЯ СТОЯНКА НА 99 ГРУЗОВЫХ АВТОМОБИЛЕЙ ДЛЯ СТРОИТЕЛЬСТВА В ЗАПАДНО-СИБИРСКОЙ ЗОНЕ РСФСР

АЛЬБОМ 2
КЖИ СТРОИТЕЛЬНЫЕ ИЗДЕЛИЯ

РАЗРАБОТАН
НОВОСИБИРСКИМ ФИЛИАЛОМ
ИНСТИТУТА ГИПРОАВТОТРАНС
ГЛАВНЫЙ ИНЖЕНЕР ФИЛИАЛА Я.И. ВИЛЬБЕРГЕР
ГЛАВНЫЙ ИНЖЕНЕР ПРОЕКТА В.Ф. БЕТЕХТИН

УТВЕРЖДЕН И ВВЕДЕН В ДЕЙСТВИЕ
НОВОСИБИРСКИМ ОБЛИСПОЛКОМОМ
ПРОТОКОЛ ОТ 4.02.91 № 2

Альбом 2

Обозначение	Наименование	Примечание стр.
503-1-80.13.90 – КЖИ	Содержание альбома	2
КЖИ Т.Т.	Технические требования	3
КЖИ К1...К4	Колонна К1... К4	4
КЖИ К5...К7	Колонна К5... К7	5
КЖИ К8, К9	Колонна К8, К9	6
КЖИ К10, К11	Колонна К10, К11	7
КЖИ К12, К13	Колонна К12, К13	8
КЖИ К1...К13	Выборка дополнительных закладных изделий колонн	9
КЖИ К1...К13	Ведомость расхода стали на дополнительные закладные изделия колонн	10
КЖИ Фс1, Фс2	Ферма Фс1, Фс2	11
КЖИ П2...П4	Плита П2... П4	12
КЖИ П5...П7	Плита П5... П7	13
КЖИ П2...П7	Выборка закладных изделий плит покрытия. Ведомость расхода стали на дополнительные закладные изделия плит покрытия.	14
КЖИ ПС1...ПС4	Панель стеновая ПС1... ПС4	15
КЖИ ПС5...ПС8	Панель стеновая ПС5... ПС8	16
КЖИ ПС9...ПС12	Панель стеновая ПС9... ПС12	17
КЖИ ПС13...ПС16	Панель стеновая ПС13... ПС16	18
КЖИ ПС17...ПС20	Панель стеновая ПС17... ПС20	19
КЖИ ПС21...ПС24	Панель стеновая ПС21... ПС24	20
КЖИ ПС25...ПС28	Панель стеновая ПС25... ПС28	21
КЖИ ПС29...ПС31	Панель стеновая ПС29... ПС31	22
503-1-80.13.90 КЖИ ПС32...ПС34	Панель стеновая ПС32... ПС34	23
КЖИ ПС1...ПС34	Выборка закладных изделий стеновых панелей ПС1... ПС34	24
КЖИ ПС1...ПС34	Ведомость расхода стали на дополнительные закладные стеновых панелей ПС1...ПС34 (начало)	25
КЖИ ПС1...ПС34	Ведомость расхода стали на дополнительные закладные стеновых панелей ПС1... ПС34 (окончание)	26
КЖИ С1, С2	Сетка С1, С2	27
КЖИ МН1, МН2	Изделия закладные МН1, МН2	28
КЖИ НС1, КМ1	Крышка КМ1	29
	Насадка НС1	(29)

Инв. № подл. | Подпись и дата | Взам. инв. №

ГИП	Бетехтин		503-1-80.13.90 –	КЖИ
Рук. бр	Сиворова		Содержание альбома	Стадия: РП; Лист: 1; Листов: 29
Гл. спец.	Литвев	09.90		ГИПРОАВТОТРАНС Новосибирский филиал
Рук. гр.	Пятковой			
Вед. инж.	Белоглазов			

Копировал Формат А3

Альбом 2

1. Настоящий альбом содержит рабочие чертежи конструкций: плит покрытий, колонн, стеновых панелей; ферм с дополнительными закладными изделиями, изделия закладные, сетки, каркасы

2. Сборные конструкции, арматурные и закладные изделия должны изготовляться в соответствии с требованиями следующих документов СНиП 2.03.01-84* „Бетонные и железобетонные конструкции," СНиП III-4-80* „техника безопасности в строительстве."

ГОСТ 10922-75 „Арматурные изделия и закладные детали сварные для железобетонных конструкций. Технические требования и методы испытаний."

ГОСТ 14098-85 „Соединения сварные арматуры железобетонных изделий и конструкций. Контактная и ванная сварка. Основные типы и конструктивные элементы."

СН 393-78 „Инструкция по сварке соединений арматуры и закладных деталей железобетонных конструкций."

ГОСТ 19222-84 „Соединения сварных элементов закладных деталей сборных железобетонных конструкций. Контактная автоматическая сварка плавлением. Основные типы и конструктивные элементы."

3. Соединение элементов закладных изделий производить в соответствии с чертежами электродуговой сваркой электродами типа Э-42 по ГОСТ 9467-75.*
Качество их должно соответствовать требованиям ГОСТ 10922-75.

4. Приварку стержней к прокатной стали производить в тавр под слоем флюса.

5. Толщину сварных швов принять по наименьшей толщине свариваемых элементов. Пережог металла не допускается. Все наплывы и набрызги на лицевой стороне изделий должны быть удалены.

6. Транспортировка и хранение изделий должны быть организованы таким образом, чтобы оградить их от механических повреждений и загрязнений.

7. Все металлические изделия должны поставляться заводом изготовителем с обязательным указанием марки изделий.

ГИП	Бетехтин			503-1-80.13.90-		КЖИТ-Т	
Рук.бр.	Сидорова			Технические требования	Стадия	Лист	Листов
Гл.спец.	Питьев		09.90		РП		
Рук.гр.	Пятко				ГИПРОАВТОТРАНС		
Инж.	Белоглазов				Новосибирский филиал		

Инв. № подл. | Подпись и дата | Взам. инв.

Формат А3

Альбом 2

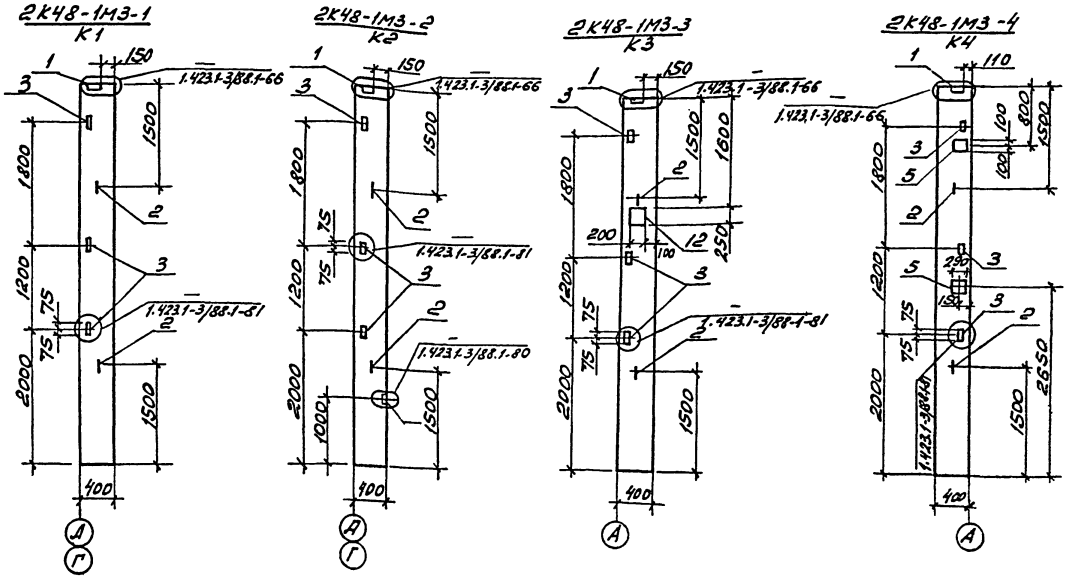

1. В маркировке колонн в знаменателе дана условная марка колонн, принятая на схеме расположения колонн.
2. Опалубочный чертеж колонны 2К48-1М3 см. серию 1.423.1-3/88.1-8
3. Колонны К1...К4 отличаются от колонны 2К48-1М3 наличием дополнительных закладных изделий.
4. Технические требования см. серию 1.423.1-3/88.1-ТТ.
5. Ведомость расхода стали на дополнительные закладные изделия см. КЖИ К1...К13 лист 2,3.

Привязан

Инв. № подл. | Подпись и дата | Взам. инв. №

ГИП	Бетехтин		
Рук.бр	Сидорова		
Гл.спец	Питьев		09.90
Рук.гр	Пяткова		
Вед.ин.	Белоглазова		
Инж.	Барсукова		

503-1-80.13.90 -КЖИ-К1...К4

Колонна К1...К4

Железобетон

Стадия	Масса	Масштаб
РП	1700	

Лист 1 | Листов

ГИПРОАВТОТРАНС
Новосибирский филиал

Альбом 2

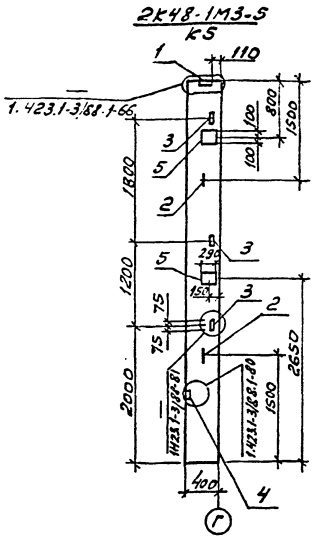

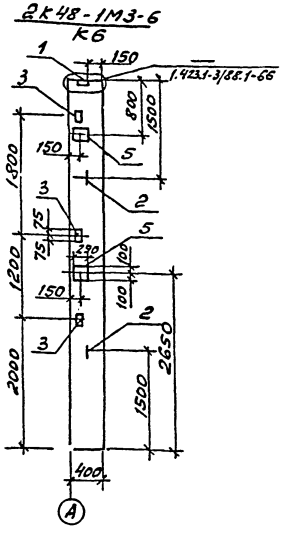

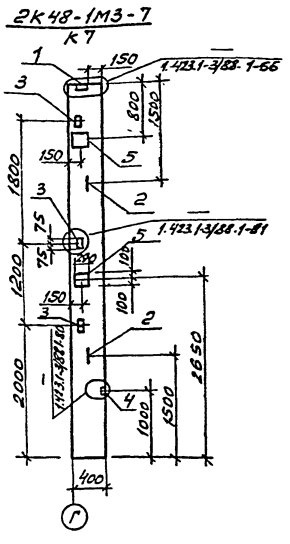

1. В маркировке колонн в знаменателе дана условная марка колонн, принятая по схеме расположения колонн.
2. Опалубочный чертеж колонны 2К48-1М3 см. серию 1.423.1-3/88.1-8
3. Колонны К5... К7 отличаются от колонны 2К48-1М3 наличием дополнительных закладных изделий.
4. Технические требования см. серию 1.423.1-3/88-ТТ
5. Ведомость расхода стали на дополнительные закладные изделия см. КЖИ К1... К13 лист 2,3.

Привязан

Инв.№

ГИП	Бетехтин		
Рук.бр.	Сиворов		
Гл.спец.	Питьев		09.90
Рук.гр.	Пяткова		
Вед.инж.	Белоглазов		
Инж.	Барсуков		

503-1-80.13.90 - КЖИ-К5... К7

Колонна К5... К7

Железобетон

Стадия	Масса	Масштаб
РП	1700	
Лист 1	Листов 1	

ГИПРОАВТОТРАНС НИВосибирский филиал

Формат А3

Инв.№ подл. | Подпись и дата | Взам.инв.№

Альбом 2

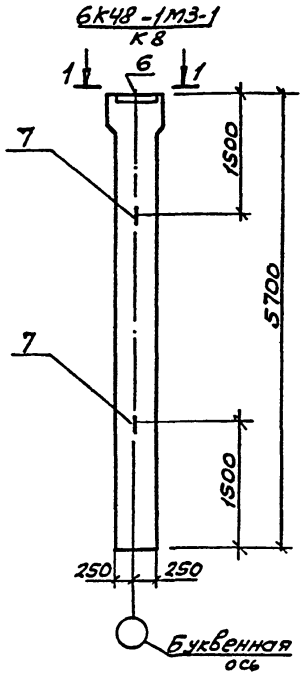

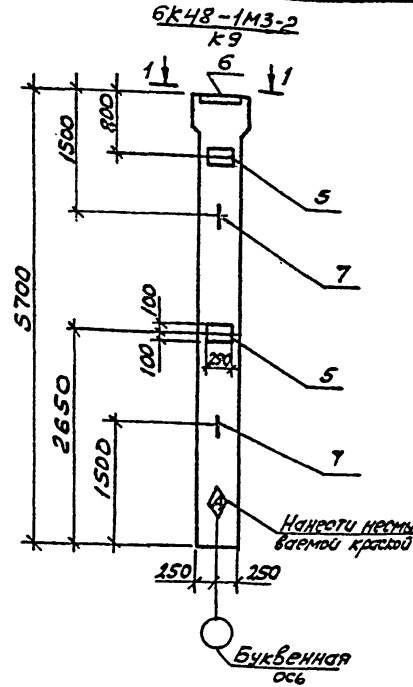

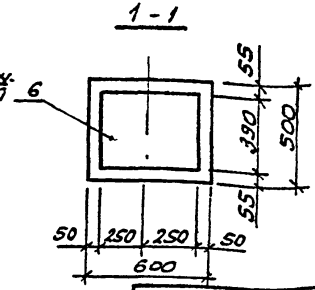

1. В маркировке колонн в знаменателе дана условная марка колонн, принятая по схеме расположения колонн.
2. Опалубочный чертеж колонны 6К48-1м³ см серию 1.423.1-3/88.1-12.
3. Колонны 6К48-1М3-1 и 6К48-1М3-2 отличаются от колонны 6К48-1М3 наличием дополнительных закладных изделий.
4. Технические требования см. серию 1.423.1-3/88.1-тт
5. Ведомость расхода стали на дополнительные закладные изделия см. КЖИ К1... К13 лист 2, 3.

Привязан			
Инв. №			
ГИП	Бетехтин		
Рук.бр.	Сидорова		
Гл.спец	Питьев		09.90.
Рук.гр.	Пяткова		
Вед.ин.	Белоглазова		
Инж.	Барсукова		

503-1-80.13.90 -КЖИ-К8, К9

Колонна К8, К9

Железобетон

Стадия	Масса	Масштаб
РП	3700	
Лист 1	Листов	

ГИПРОАВТОТРАНС Новосибирский филиал

Копировал [illegible] Формат А3

Инв. № подл. | Подп. и дата | Взам. инв.

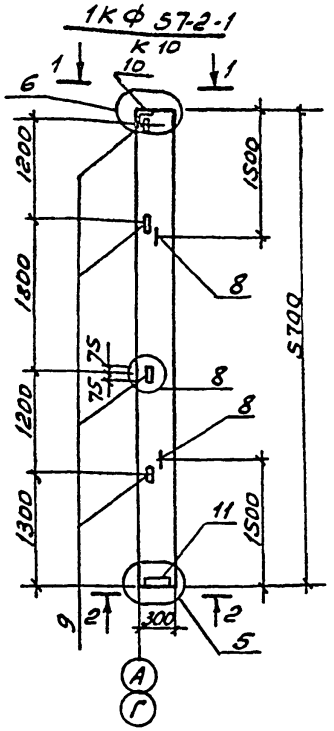

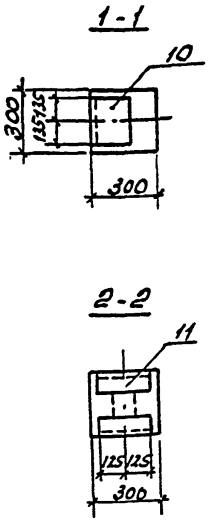

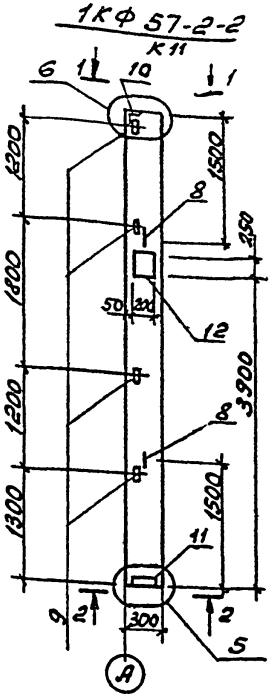

1. В маркировке колонн в знаменателе дана условная марка колонн, принятая по схеме расположения колонн. Опалубочный чертеж колонны 1КФ57-2 см. серию 1.427.1-3.1/87-2
3. Колонны 1КФ57-2-1 и 1КФ57-2-2 отличаются от колонны 1КФ57-2 наличием дополнительных закладных изделий
4. Технические требования см. серию 1.427.1-3.1/87-1ТУ
5. Узлы замаркированы по серии 1.427.1-3.1/87
6. Ведомость расхода стали на дополнительные закладные изделия см. КЖИ К1...К13 лист 2,3.

Инв.№ подл.	Подпись и дата	Взам. инв.

ГИП	Бетехтин	
Рук.бр.	Сидорова	
Гл.спец.	Питьев	
Рук.гр.	Пяткова	
Вед.инж.	Белоглазов	
Инж.	Барсукова	

Привязан

Инв.№

503-1-80.13.90- - КЖИ-К10, К11

Колонна К10, К11

Стадия	Масса	Масштаб
РП	1300	

Лист 1 | Листов

Железобетон

ГИПРОАВТОТРАНС Новосибирский филиал

Копировал

Формат А3

6КФ73-2-1 / К12

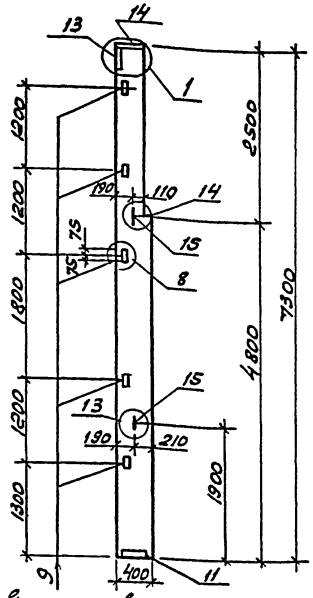

6КФ73-2-2 / К13

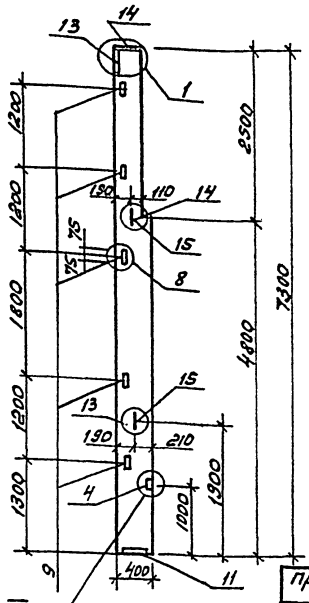

1. В маркировке колонн в знаменателе дана условная марка колонн, принятая по схеме расположения колонн.
2. Опалубочный чертеж колонны 6КФ73-2 см. серия 1.427.1-3.1/87-10
3. Колонны 6КФ73-2-1 и 6КФ73-2-2 отличаются от колонны 6КФ73-2 наличием дополнительных закладных изделий
4. Технические требования см. серию 1.427.1-3.1/87-1ТУ.
5. Узлы замаркированы по серии 1.427-1-3.1/87
6. Ведомость расхода стали на дополнительные закладные изделия см. КЖИ К1... К13 лист 2,3

1.423.1-3/88.1-80

Привязан

Инв. №

ГИП	Бетехтин		503-1-80.13.90 – КЖИ-К12,. К13
Рук. бр.	Сиборова		
Гл. спец.	Питьев		0490
Рук. гр.	Пяткова		Колонна К12, К13
Вед. ин.	Белоглазов		
Инж.	Барсукова		

Стадия	Масса	Масштаб
РП	2000	
Лист 1	Листов	

Железобетон

ГИПРОАВТОТРАНС Новосибирский филиал

Копировал

Формат А3

Инв. № подл. | Подпись и дата | Взам. инв. №

Альбом 2

Поз.	Наименование	Количество на колонну													Обозначение документа
		1	2	3	4	5	6	7	8	9	10	11	12	13	
1	Изделие закладное МН1	1	1	1	1	1	1	1	—	—	—	—	—	—	1.423.1-3/88 вып. 2-239
2	М12-150	2	2	2	2	2	2	2	—	—	—	—	—	—	1.423.1-3/88 вып. 2-285
3	М1-13	3	3	3	3	3	3	3	—	—	—	—	—	—	1.423.1-3/88 вып. 2-256
4	МН 11	—	2	—	—	2	—	2	—	—	—	—	—	2	1.423.1-3/88 вып. 2-253
5	М1-12-1	—	—	—	2	2	2	2	—	2	—	—	—	—	1.423.1-3/88 вып. 2-255
6	М2-33	—	—	—	—	—	—	—	1	1	—	—	—	—	1.423.1-3/88 вып. 2-258
7	М16-200	—	—	—	—	—	—	—	2	2	—	—	—	—	1.423.1-3/88 вып. 2-285
8	УП2-2	—	—	—	—	—	—	—	—	—	2	2	—	—	1.400-9 вып. 1
9	МН28	—	—	—	—	—	—	—	—	—	4	4	5	5	1.427.1-3 вып. 2/87-133
10	МН9	—	—	—	—	—	—	—	—	—	1	1	—	—	1.427.1-3 вып. 2/87-126
11	МН7	—	—	—	—	—	—	—	—	—	1	1	1	1	1.427.1-3 вып. 2/87-125
12	МН13	—	—	1	—	—	—	—	—	—	—	1	—	—	1.427.1-3 вып. 2/87-128
13	МН1	—	—	—	—	—	—	—	—	—	—	—	1	1	1.427.1-3 вып. 2/87-119
14	МН2	—	—	—	—	—	—	—	—	—	—	—	1	1	1.427.1-3 вып. 2/87-120
15	УП2-4	—	—	—	—	—	—	—	—	—	—	—	2	2	1.400-9 вып. 1

Инв. № подл. | Подпись и дата | Взам. инв. №

Привязан

Инв. №

ГИП	Бетехтин		
Рук. бр.	Сидорова		
Гл. спец.	Пичуев		11.90
Рук. гр.	Пятакова		
Н. эл. ин.	Белоглазов		
Т. инж.	Барсукова		

503-1-80.13.90 -КЖИ-К1... К13

Выборка дополнительных изделий колонн

Стадия	Лист	Листов
РП	2	

ГИПРОАВТОТРАНС г. Новосибирский филиал

Альбом 2

Марка элемента	Изделия закладные																									Общий расход, кг
	Арматура класса										Прокат марки															
	AI, Вст3сп2					AIII, 35ГС					Вст3пс6-1															
	ГОСТ 5781-82*										ГОСТ 8509-72*					ГОСТ 82-70*										
	ф10	ф12	ф16		Итого	ф10	ф12		ф25		Итого	L73×5	L90×6	L180×11		Итого	-8×50	-8×200	-8×300	-10×200	-10×390	-14×140	-10×300	Итого	Всего	
К1	—	1,26	—		1,26	—	2,16		—		2,16	4,5	—	—		4,5	—	—	—	—	—	4,5	—	4,5	12,42	12,42
К2	—	1,26	—		1,26	—	2,16		0,8		2,96	4,5	—	—		4,5	0,6	—	—	—	—	4,5	—	5,1	13,82	13,82
К3	—	1,26	—		1,26	—	3,66		—		3,66	4,5	—	—		4,5	—	6,4	—	—	—	4,5	—	10,9	20,32	20,32
К4	—	1,26	—		1,26	—	5,04		—		5,04	4,5	—	—		4,5	—	—	—	9,2	—	4,5	—	13,7	24,5	24,5
К5	—	1,26	—		1,26	—	5,04		0,8		5,84	4,5	—	—		4,5	0,6	—	—	9,2	—	4,5	—	14,3	25,90	25,90
К6	—	1,26	—		1,26	—	5,04		—		5,04	4,5	—	—		4,5	—	—	—	9,2	—	4,5	—	13,7	24,5	24,5
К7	—	1,26	—		1,26	—	5,04		0,8		5,84	4,5	—	—		4,5	0,6	—	—	9,2	—	4,5	—	14,3	25,90	25,90
К8	—	—	2,78		2,78	—	2,56		—		2,56	—	—	—		—	—	—	—	—	15,3	—	—	15,3	20,64	20,64
К9	—	—	2,78		2,78	—	5,44		—		5,44	—	—	—		—	—	—	—	9,2	15,3	—	—	24,5	32,72	32,72
К10	1,18	2,82	—		4,00	1,67	2,64		—		4,31	5,76	4,2	8,2		18,16	—	—	—	—	—	—	—	—	26,47	26,47
К11	1,18	2,82	—		4,00	1,67	4,14		—		5,81	5,76	4,2	8,2		18,16	—	6,4	—	—	—	—	—	6,4	34,37	34,37
К12	—	3,16	—		3,16	3,14	—	2,04	—		5,18	7,2	4,2	—		11,4	—	—	5,7	—	—	—	4,7	10,4	30,14	30,14
К13	—	3,16	—		3,16	3,14	—	2,04	0,8		5,98	7,2	4,2	—		11,4	0,6	—	5,7	—	—	—	4,7	11,0	31,54	31,54

Подпись и дата | Взам. инв. №

Привязан

Инв. №

ГИП	Бетехтин		
Рук. бр.	Сидорова		
Гл. спец.	Питьев		19.90
Рук. гр.	Пяткова		
Вед. инж.	Белоглазова		
Инж.	Барсукова		

503-1-80:13.90 - КЖИ К1... К13

Ведомость расхода стали на дополнительные закладные изделия колонн

Стадия	Лист	Листов
РП	3	

ГИПРОАВТОТРАНС Новосибирский филиал

Копировал [подпись] Формат А3

Альбом 2

$\frac{\text{ЗФБС18-8АIV-1}}{\text{Фс 1}}$, $\frac{\text{ЗФБС18-8АIV-2}}{\text{Фс 2}}$

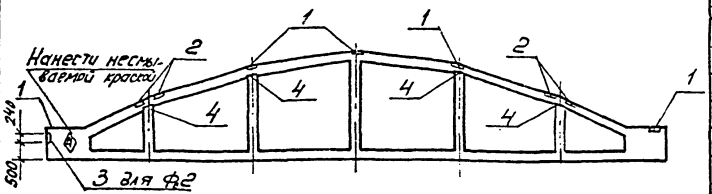

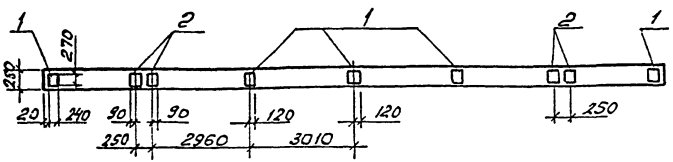

Формат	Зона	Поз.	Обозначение	Наименование	Кол.	Примечание
				Документация		
			1.463.1-3/87.1-1ПЗ	Пояснительная записка		
				чертеж фермы		
			1.463.1-3/87.2-1	ЗФБС18-8АIV		
				Дополнительные сборочные единицы		
				Фс 1		
		1	1.400-6/76 вып.1 л.85	М4-6-1	5	
		2	1.400-6/76 вып.1 л.90	М4-15	4	
		4	3.400-7 вып. 1/87	М16-200	4	
				Фс 2		
		1	1.400-6/76 вып.1 л.85	М4-6-1	5	
		2	1.400-6/76 вып.1 л.90	М4-15	4	
		3	1.400-6/76 вып.1 л.88	М4-10-3	1	
		4	3.400-7 вып 1/87	М16-20	4	

Ведомость расхода стали на дополнительные закладные изделия на элемент, кг

Марка элемента	Изделия закладные													Общий расход
	Арматура класса							Прокат марки					Всего	
	АI, Вст3сп2			АIII, 35 ГС				Вст3 пс 6-1						
	ГОСТ 5781-82*			ГОСТ 5781-82*				ГОСТ 8509-86			ГОСТ 103-76*			
	ф16		Итого	ф8	ф10		Итого	-80×7		Итого	-260×6		Итого		
Фс 1	5,76		5,76	1,8	—		1,8	—		—	24,7		24,7	32,26	32,26
Фс 2	5,76		5,76	2,2	0,3		2,5	3,4		3,4	24,7		24,7	36,36	36,36

1. В маркировке ферм в знаменателе дана условная марка ферм, принятая по схеме расположения ферм.
2. Фермы ЗФБС 18-8АIV-1 и ЗФБС18-8АIV-2 отличаются от фермы ЗФБС18-8АIV по серии 1.463.1-3/87.2-1 дополнительными закладными изделиями.

ГИП	Бетехтин		
Рук.бр.	Сидорова		
Гл.спец.	Питьев		09.30
Рук.гр.	Пяткова		
Вед.инж.	Белоглазова		
Инж.	Барсукова		

503-1-80.13.90 -КЖИ-Фс1, Фс2

Ферма Фс 1, Фс 2

Стадия	Масса	Масштаб
РП	9200	
Лист	Листов	

Железобетон

ГИПРОАВТОТРАНС Новосибирский филиал

Инв.№ подл. | Подпись и дата | Взам. инв.№

Альбом 2

2ПГ12-4АIIIВТ-80ПФН-75П-а
П-3

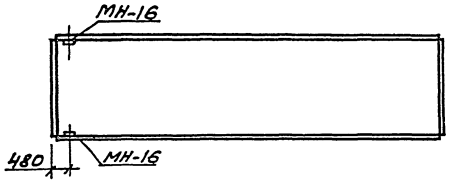

2ПГ12-4АIIIВТ-80ПФН-75П-б
П-2

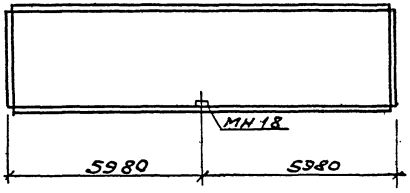

2ПГ12-4АIIIВТ-80ПФН-75П-в
П-4

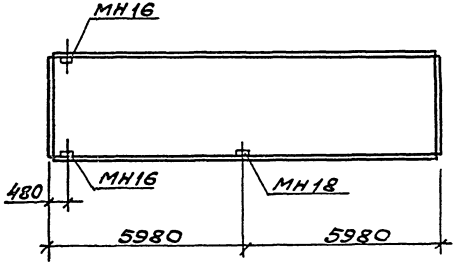

Рабочие чертежи дополнительных закладных изделий для плит приведены в серии 1.465.1-15.0-МСЗ, вып. 8

Инв. № подл. | Подп. и дата | Взам. инв. №

ГИП	Бегехтин		
Рук. Бр.	Сидорова		
Гл. спец.	Питьев		
Рук. гр.	Пяткова		
Вед. инж.	Белоглазова		
Инж.	Белоусов		

Привязан

Инв. №

503-1-80.13.90 -КЧИ-П2... П4

Плиты П2... П4

Стадия	Масса	Масштаб
РП	9180	
Лист 1	Листов	

Железобетон

ГИПРОАВТОТРАНС
Новосибирский филиал

Копировал

Формат А3

Альбом 2

2ПВ12-5АIIIВТ-80ПФН-75П-10а
П-7

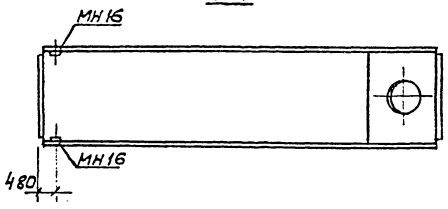

2ПГ12-4АIIIВТ-80ПФН-75П-В-1
П-5

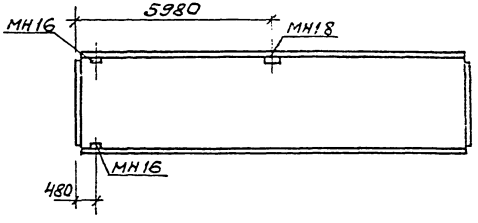

2ПВ12-5АIIIВТ-80ПФН-75П-10а-1
П-6

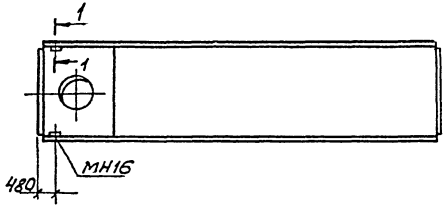

Рабочие чертежи дополнительных закладных изделий для плит приведены в серии 1.465.1-15.0-МС3 вып. 8

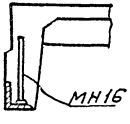

				ГИП	Бетехтин		
				Разбр.	Сидорова		
				Пров.	Пятков		19.90
Привязан				Разбр.	Пятков		
				Разбр.	Пятков		
				Инж.	Белоросова		
Инв. №							

503-1-80.13.90 - КЖИ-П5...П7

Плиты П5...П7

Стадия	Масса	Масштаб
РП	9120 9540	
Лист 1	Листов	

Железобетон

ГИПРОАВТОТРАНС
Новосибирский филиал

Инв. № подл. | Подпись и дата | Взам. инв.

Альбом 2

Выборка закладных изделий плит покрытия

Поз.	Обозначение	Колич. на плиту П-2	П-3	П-4	П-5	П-6	П-7					Обозначение документа
1	МН 16		2	2	2	2	2					1.465.1-15 в.8
2	МН 18	1		1	1							1.465.1-15 в.8

Ведомость расхода стали на элемент, кг

Марка элемента	Изделия закладные: Арматура А III-35ГС ГОСТ 5781-82* ф12	ф10	Итого	Прокат марки ВСт3 пс 6-1 ГОСТ 103-76* б=10	Итого	ГОСТ 8509-72* L 90×8	Итого	Всего	Общий расход
П-2	0,8	0,6	1,4	1,02	1,02			2,42	2,42
П-3		0,9	0,9			2,2	2,2	3,10	3,10
П-4	0,8	1,5	2,3	1,02	1,02	2,2	2,2	5,52	5,52
П-5	0,8	1,5	2,3	1,02	1,02	2,2	2,2	5,52	5,52
П-6		0,9	0,9			2,2	2,2	3,10	3,10
П-7		0,9	0,9			2,2	2,2	3,10	3,10

Инв.№ подл. | Подпись и дата | Взам. инв.№

Привязан

Инв. №

ГИП	Бертухин		
Рук.бр.	Сидорова		
Гл.спец.	Питьева		12.90
Рук.гр.	Патькова		
Вед.инж.	Белоглазова		
Инж.	Белорусова		

503-1-80.13.90 - КЖИ-П2... ЛТ

Выборка закладных изделий плит покрытия. Ведомость расхода стали на дополнительные закладные изделия плит покрытия

Стадия	Лист	Листов
РП	2	

ГИПРОАВТОТРАНС Новосибирский филиал

Копировал

Формат А3

Альбом 2

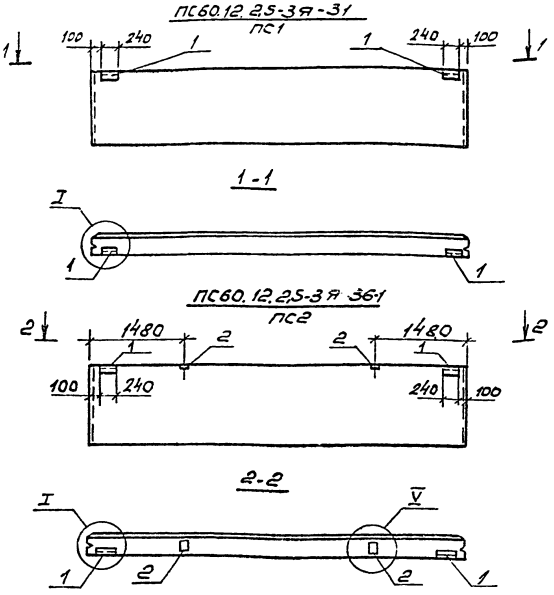

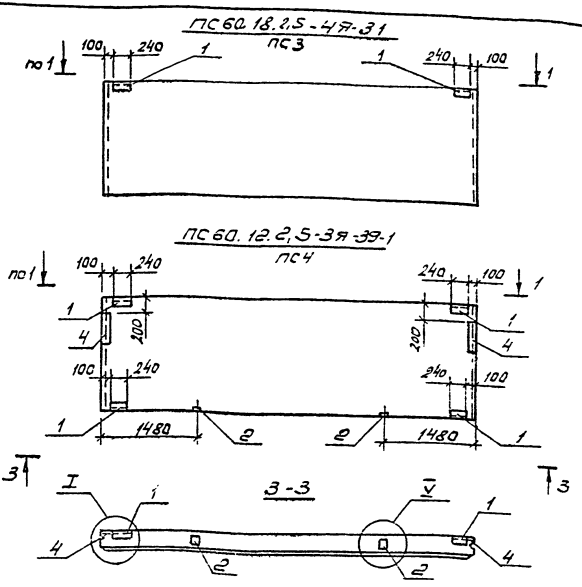

1. Технические требования см. 1.030.1-1, 1-1 0070.
2. Опалубочные чертежи панелей см. серию 1.030.1-1 вып.1-1
3. В маркировке панелей в знаменателе дана условная марка, принятая по схеме расположения панелей.
4. Панели отличаются от серийных наличием дополнительных закладных изделий.
5. Узлы см. серию 1.030.1-1 вып. 0-3

ГИП	Бертехтин		
	Дидорова		
	Питьев		1990
	Четкова		

Привязан

Инв. №

503-1-80.13.90 -КЖИ-ПС1 ... ПС4

Панели стеновые ПС1 ... ПС4

Железобетон

Стадия	Масса	Масштаб
РП		

Лист 1 | Листов

ГИПРОАВТОТРАНС Новосибирский филиал

Инв. № подл. | Подп. и дата | Взам. инв. №

Копировал | Формат А3

Альбом 2

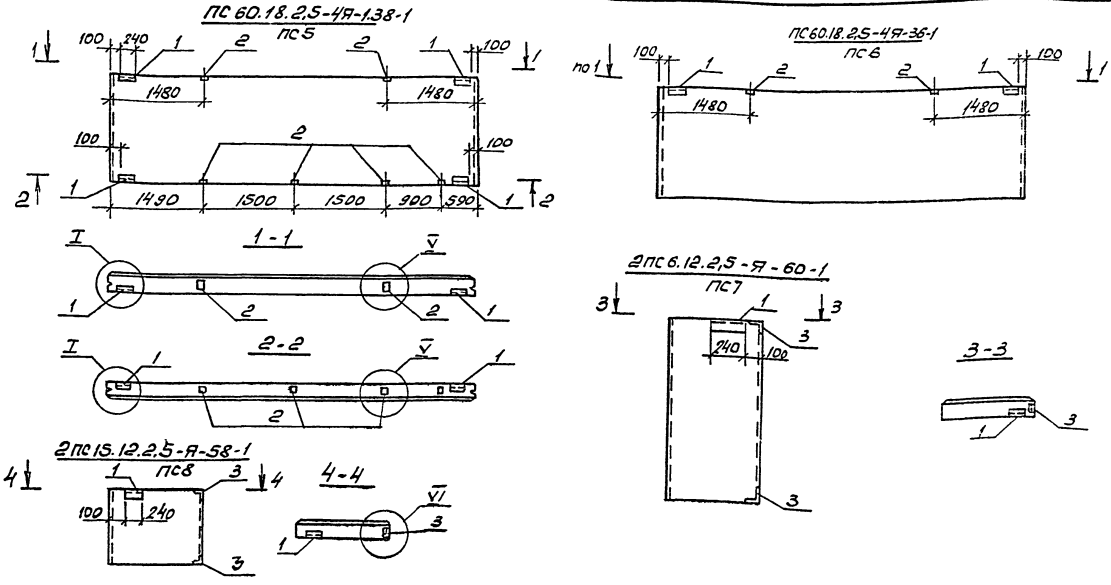

1. Технические требования см. 1.030.1-1.1-1 ООТО.
2. Опалубочные чертежи панелей см. серию 1.030.1-1 вып.1
3. В маркировке панелей в знаменателе дана условная марка, принятая по схеме расположения панелей.
4. Панели отличаются от серийных наличием дополнительных закладных изделий.
5. Узлы см. серию 1.030.1-1 вып. 0-3

ГИП	Бетехтин		
Рук.бр.	Сидорова		
Гл.спец.	Питьев		08.90
Рук.гр.	Пяткова		
Вед.инж.	Белоглазова		
Инж.	Смельчакова		

Привязан

Инв. №

503-1-80.13.90 – КЖИ-ПС5... ПС8

Панели стеновые ПС5... ПС8

Железобетон

Стадия	Масса	Масштаб
РП		

Лист 1 Листов

ГИПРОАВТОТРАНС Новосибирский филиал

Контрольный Фирма 13

Альбом 2

2ПС12.12.2,5-Я-59-1
ПС9

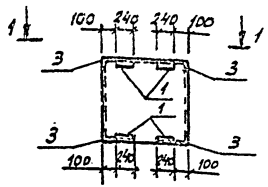

2ПС12.18.2,5-Я-59-1
ПС10

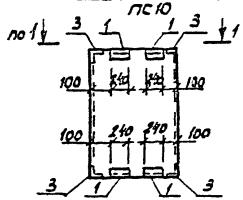

2ПС15.12.2,5-Я-58-2
ПС11

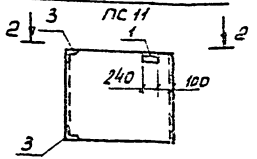

1-1

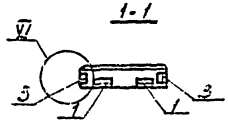

2-2

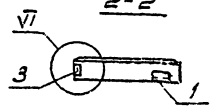

ПС30.12.2,5-6Я-1.54-1
ПС2

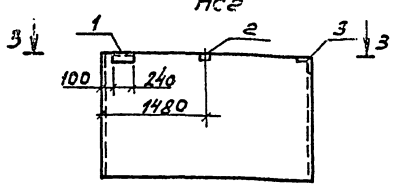

3-3

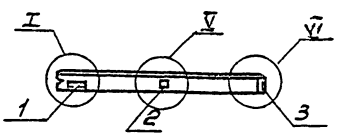

1. Технические требования см. 1.030.1-1.1-100 ТО.
2. Опалубочные чертежи панелей см. серию 1.030.1-1 вып.1-1
3. В маркировке панелей в знаменателе дана условная марка, принятая по схеме расположения панелей.
4. Панели отличаются от серийных наличием дополнительных закладных изделий.
5. Узлы см. серию 1.030.1-1 вып. 0-3.

ГИП	Бетехтин		
Рук.бр.	Сидорова		
Гл.спец.	Питьёв		28.80
Рук.гр.	Пятково		
Вед.инж.	Белоглазова		
Инж.	Смельчаков		

Привязан

Инв. №

503-1-80.13.90 – кжи-пс9...пс12

Панели стеновые ПС9... ПС12

Железобетон

Стадия	Масса	Масшт.
РП		

Лист 1 Листов

ГИПРОАВТОТРАНС
Новосибирский филиал

Инв.№ подл. | Подп. и дата | Взам. инв.№

Копировал

Формат А3

Альбом 2

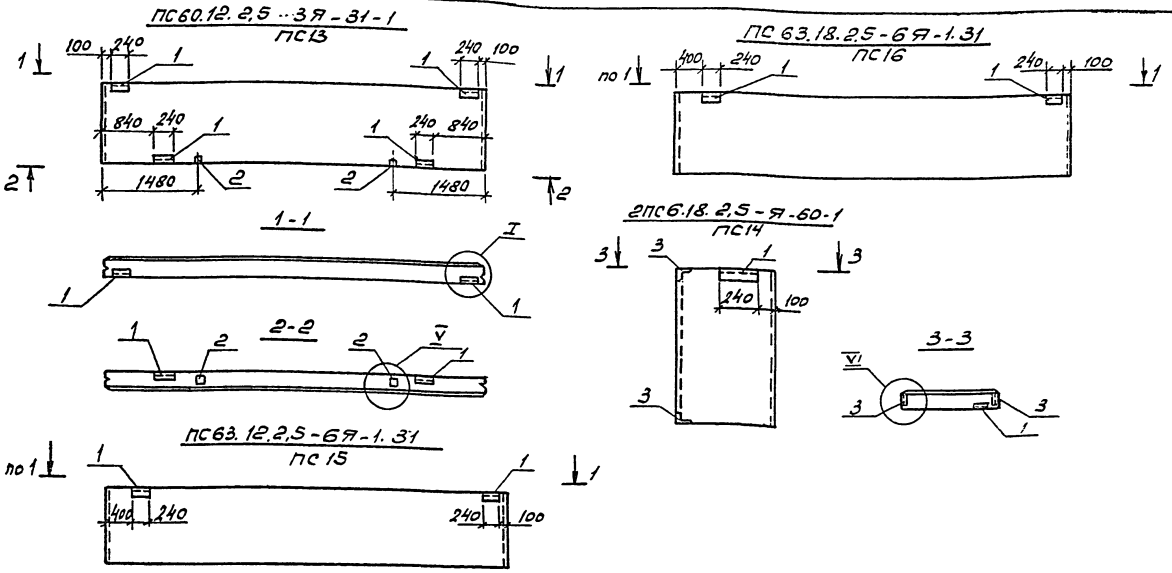

1. Технические требования см. 1.030.1-1.1-100ТО.
2. Опалубочные чертежи панелей см. серию 1.030.1-1 вып.1-1
3. В маркировке панелей в знаменателе дана условная марка, принятая по схеме расположения панелей.
4. Панели отличаются от серийных наличием дополнительных закладных изделий
5. Узлы см. серию 1.030.1-1 вып.0-3

ГИП	Бетехтин		
Рук.бр	Сидорова		
Гл.спец	Питьев		09.90
Рук.гр	Пяткова		
Вед.ин	Белоглазова		
Инж.	Смельчакова		

Привязан

Инв. №

503-1-80.13.90 - КЖИ - ПС13... ПС16

Панели стеновые ПС13... ПС16

Стадия	Масса	Масштаб
РП		

Лист 1 Листов

Железобетон

ГИПРОАВТОТРАНС
Новосибирский филиал

Копировал

Формат А3

Инв. № подл. | Подпись и дата | Взам. инв. №

Альбом 2

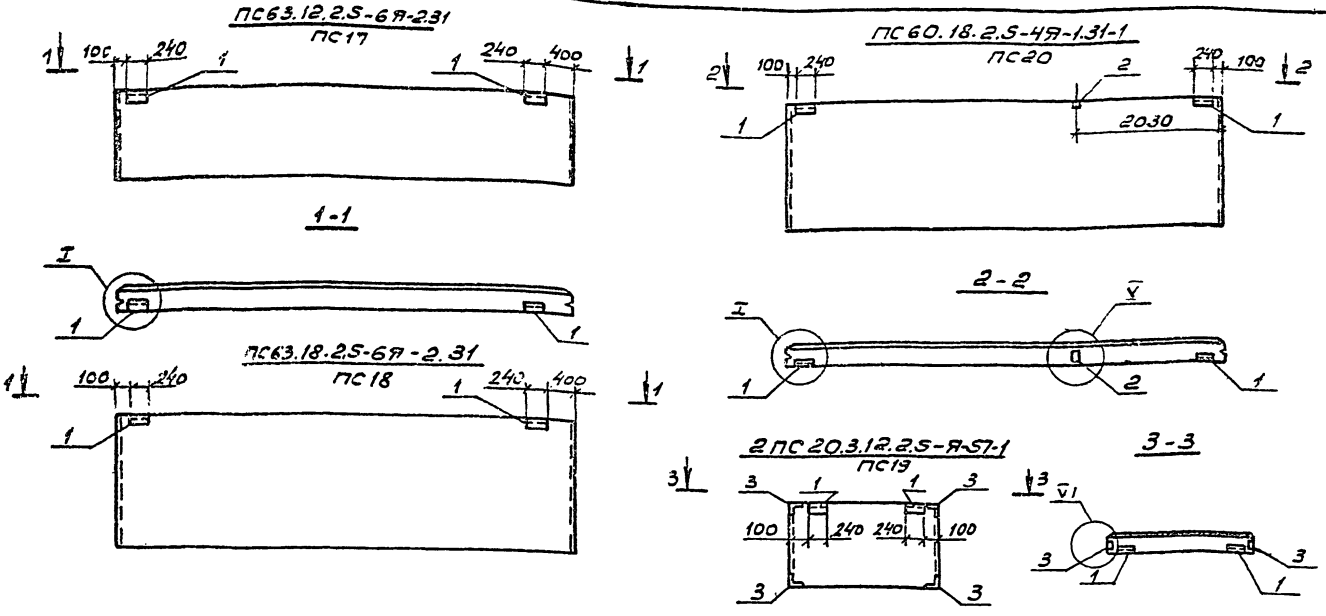

1. Технические требования см. 1.030.1-1. 1-1 ОО ТО.
2. Опалубочные чертежи панелей см. серию 1.030.1-1 вып.1-1
3. В маркировке панелей в знаменателе дана условная марка, принятая по схеме расположения панелей.
4. Панели отличаются от серийных наличием дополнительных закладных изделий.
5. Узлы см. серию 1.030.1-1 вып. 0-3

ГИП	Бетехтин		
Рук.бр.	Сидорова		
Гл.смеч.	Питьева		
Рук.гр.	Пяткова		
Вед.ин.	Белоглазова		
Инж.	Смелчакова		

Привязан

Инв. №

503-1-80.13.90 - КЖИ-ПС17... ПС20

Панели стеновые ПС17 ... ПС20

Стадия	Масса	Масштаб
РП		

Лист 1 | Листов

Железобетон

ГИПРОАВТОТРАНС Новосибирский филиал

Копировал

Формат А3

Инв.№ подл. | Подпись и дата | Взам.инв.№

ПС 63.18.2.5-6Я-1.31-1
ПС 21

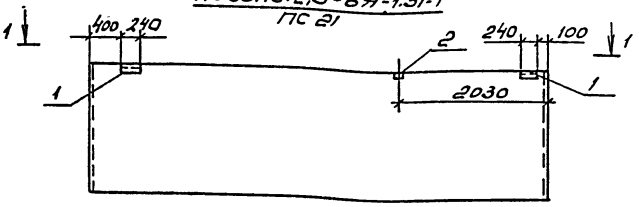

ПС 60.12.2.5-3Я-39-1
ПС 23

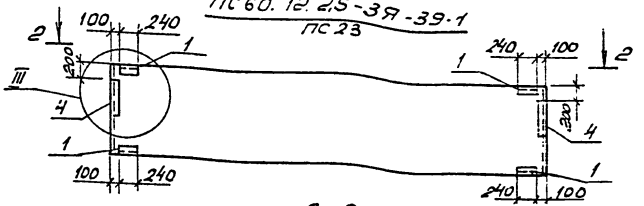

1-1

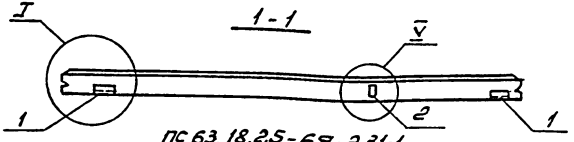

2-2

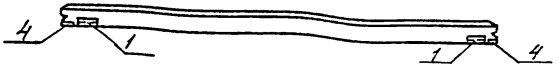

ПС 63.18.2.5-6Я-2.31-1
ПС 22

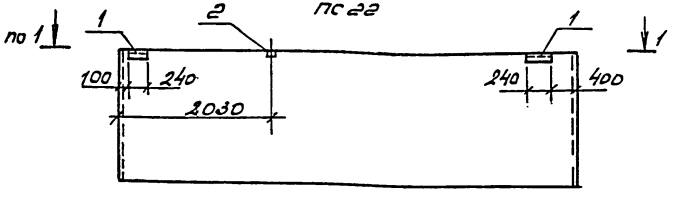

2ПС15.12.2.5-Я-59-1
ПС 24

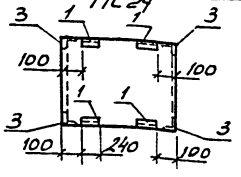

3-3

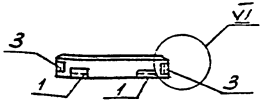

1. Технические требования см. 1.030.1-1.1.1-1 ОТО.
2. Опалубочные чертежи панелей см. серию 1.030.1-1 вып. 1-1
3. В маркировке панелей в знаменателе дана условная марка, принятая по схеме расположения панелей.
4. Панели отличаются от серийных наличием дополнительных закладных изделий.
5. Узлы см. серию 1.030.1-1 вып. 0-3

ГИП	Бетехтин	
Рук. бр	Сидорова	
Гл. спец.	Питьева	
Рук. гр.	Пяткова	
Вед. ин.	Белоглазова	
Инж.	Смельчакова	

503-1-80.13.90 – КЖИ – ПС21... ПС24

Панели стеновые ПС21... ПС24

Железобетон

Стадия	Масса	Масштаб
РП		
Лист 1	Листов	

ГИПРОАВТОТРАНС Новосибирский филиал

Привязан

Инв. N

Копировал

Формат А3

Инв. N подл. | Подпись и дата | Взам. инв. N

Альбом 2

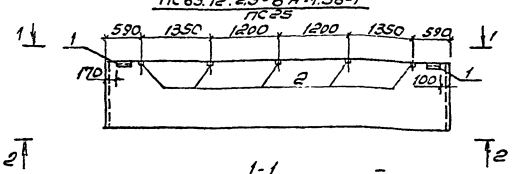
ПС63.12.2.5-6Я-1.36-1
ПС25

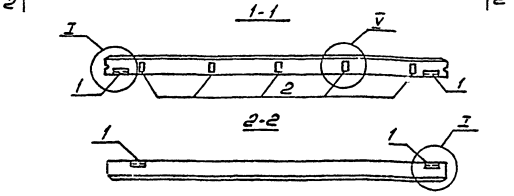

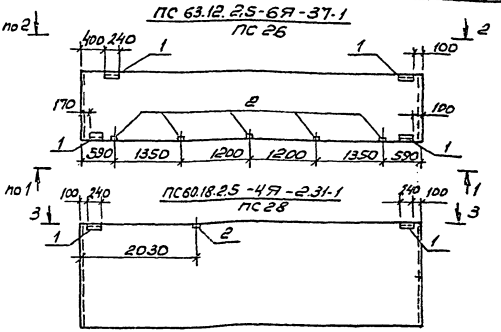
ПС 63.12.2.5-6Я-37-1
ПС 26

ПС60.18.2.5-4Я-2.31-1
ПС28

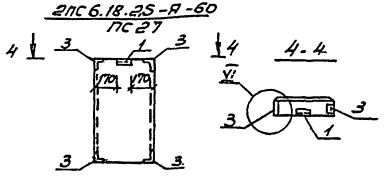
2ПС6.18.2.5-Я-60
ПС27

1. Технические требования см. 1.030.1-1.1-1 ООТО
2. Опалубочные чертежи панелей см. серию 1.030.1-1 вып. 1-1.
3. В маркировке панелей в знаменателе дана условная марка, принятая по схеме расположения панелей.
4. Панели отличаются от серийных наличием дополнительных закладных изделий.
5. Узлы см. серию 1.030.1-1 вып. 0-3

Привязан

Инв. №

ГИП	Бетехтин	
Рук.бр.	Сидорова	
Гл.спец.	Питьев	
Рук.гр.	Пяткова	
Вед.инж.	Белоглазова	
Инжен.	Смельчакова	

503-1-80.13.90 - КЖИ-ПС25...ПС28

Панели стеновые ПС25... ПС28

Стадия	Масса	Масштаб
РП		

Лист 1 Листов

Железобетон

ГИПРОАВТОТРАНС Новосибирский филиал

Копировал

Формат А3

Инв. № подл. | Подпись и дата | Взам. инв.

ПС 63.12.2.5-6Я-2.37-1

ПС 29

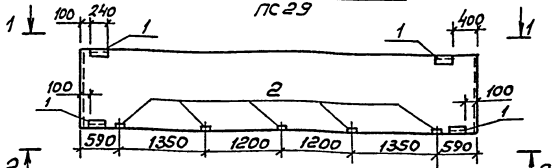

1-1

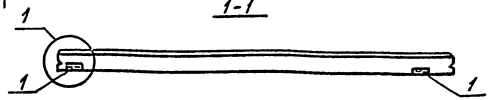

2-2

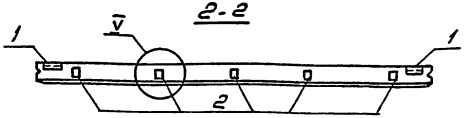

ПС 60.18.25-4Я-38-3

ПС 30

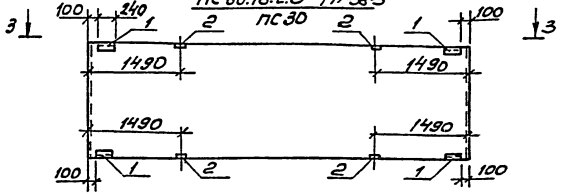

2ПС 6.18.25-Я-60-2

ПС 31

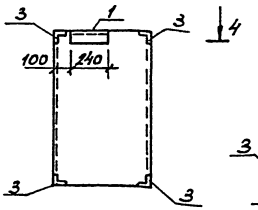

4-4

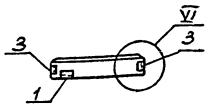

3-3

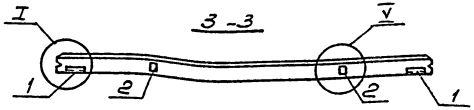

1. Технические требования см. 1.030.1-1.1-1 ОТО.
2. Опалубочные чертежи панелей см. серию 1.030.1-1 вып.1-1
3. В маркировке панелей в знаменателе дана условная марка, принятая по схеме расположения панелей.
4. Панели отличаются от серийных наличием дополнительных закладных изделий.
5. Узлы см. серию 1.030.1-1 вып. 0-3

Привязан

Инв.№

ГИП	Бетехтин		
Рук. гр.	Сафронова		
Гл. спец.	Питьев		11.90
Рук. гр.	Пяткова		
Гл. инж.	Белоглазов		
Гл. инж.	Емельянов		

503-1-80.13.90 -КЖИ-ПС 29... ПС 31

Панели стеновые ПС 29... ПС 31

Железобетон

Стадия	Масса	Масшт.
РП		
Лист 1	Листов	

ГИПРОАВТОТРАНС Новосибирский филиал

Копировал

Формат А3

Инв.№ подл. | Подпись и дата | Взам.инв.№

Альбом 2

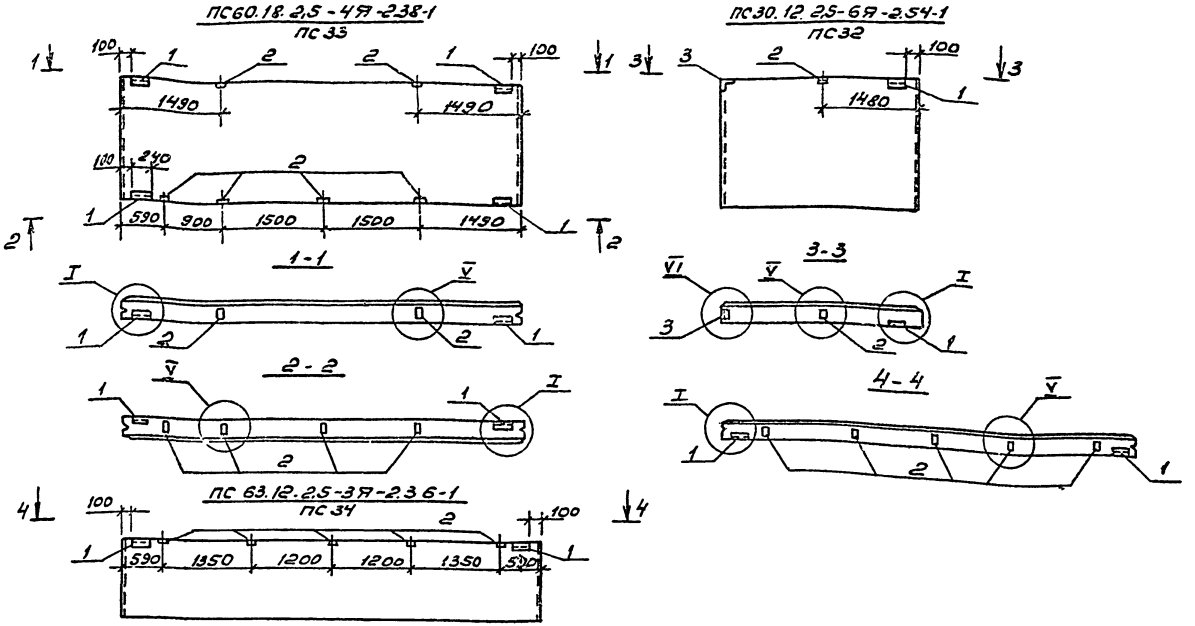

1. Технические требования см. 1.030.1-1.1-1 ООТО
2. Опалубочные чертежи панелей см. серию 1.030.1-1 вып.1
3. В маркировке панелей в знаменателе дана условная марка, принятая по схеме расположения панелей.
4. Панели отличаются от серийных наличием дополнительных закладных изделий.
5. Узлы см. серию 1.030.1-1 вып. 0-3.

ГИП	Бетехтин		
Рук.бр.	Сидорова		
Гл.спец.	Путье		09.90
Рук.гр.	Пятковa		
Вед.инж.	Белоглазова		
Инж.	Смельчакова		

Привязан

Инв. №

503-1-80.13.90 -КЖИ-ПС32...ПС34

Панели стеновые ПС32... ПС34

Железобетон

Стадия	Масса	Масштаб
РП		

Лист 1 | Листов

ГИПРОАВТОТРАНС
Новосибирский филиал

Копировал

Формат А3

Альбом 2

Поз.	Наименование	Кол, на панель ПС, 2ПС																																				Обозначение документа
		ПС1	ПС2	ПС3	ПС4	ПС5	ПС6	ПС7	ПС8	ПС9	ПС10	ПС11	ПС12	ПС13	ПС14	ПС15	ПС16	ПС17	ПС18	ПС19	ПС20	ПС21	ПС22	ПС23	ПС24	ПС25	ПС26	ПС27	ПС28	ПС29	ПС30	ПС31	ПС32	ПС33	ПС34		
1	Изделие закладное М2	2	2	2	4	4	2	1	1	4	4	1	1	4	1	2	2	2	2	2	2	2	2	4	4	2	4	1	2	4	4	1	1	4	2		1.030.1-1.1-3.30-01
2	М9		2		2	6	2						1	2							1	1	1			5	5		1	5	4		1	6	5		1.030.1-1.1-336
3	М11							2	2	4	4	2	1		2					4					4			4				4					1.030.1-1.1-335-01
4	М14				2																			2													1.030.1-1.1-334-01

Инв. № подл. | Подпись и дата | Взам. инв. №

Привязан

Инв. №

ГИП	Бетехтин		
Рук. бр.	Сидорова		
Гл. спец.	Питьев		09.90
Рук. гр.	Пяткова		
Вед. инж.	Белоглазова		
Инж.	Смельчакова		

503-1-80.13.90 - КЖИ - ПС1... ПС34

Выборка закладных изделий стеновых панелей ПС1... ПС34

Стадия	Лист	Листов
РП	2	

ГИПРОАВТОТРАНС Новосибирский филиал

Копировал [подпись] Формат А3

Альбом 2

(начало)

Марка элемента	Изделия закладные										Общий расход
	Арматура классы А III			Прокат марки						Всего	
	ГОСТ 5781-82*			ГОСТ 8509-86			ГОСТ 19903-74*				
	Ф10		Итого	1,63×6		Итого	6×60	8×100		Итого	
ПС 1	0,4		0,4	2,74		2,74	1,12			1,12	4,26	4,26
ПС 2	1,16		1,16	2,74		2,74	1,12	2,0		3,12	7,02	7,02
ПС 3	0,4		0,4	2,74		2,74	1,12			1,12	4,26	4,26
ПС 4	2,28		2,28	5,48		5,48	3,60	8,28		11,88	19,64	19,64
ПС 5	3,08		3,08	5,48		5,48	2,24	6,0		8,24	16,8	16,8
ПС 6	1,16		1,16	2,74		2,74	1,12	2,0		3,12	7,02	7,02
ПС 7	1,08		1,08	3,21		3,21	0,56			0,56	4,85	4,85
ПС 8	1,08		1,08	3,21		3,21	0,56			0,56	4,85	4,85
ПС 9	2,56		2,56	9,16		9,16	2,24			2,24	13,96	13,96
ПС 10	2,56		2,56	9,16		9,16	2,24			2,24	13,96	13,96
ПС 11	1,08		1,08	3,21		3,21	0,56			0,56	4,85	4,85
ПС 12	1,02		1,02	2,29		2,29	0,56	1,0		1,56	4,87	4,87
ПС 13	1,56		1,56	5,48		5,48	2,24	2,0		4,24	11,28	11,28
ПС 14	1,96		1,96	5,05		5,05	0,56			0,56	7,57	7,57
ПС 15	0,4		0,4	2,74		2,74	1,12			1,12	4,26	4,26
ПС 16	0,4		0,4	2,74		2,74	1,12			1,12	4,26	4,26
ПС 17	0,4		0,4	2,74		2,74	1,12			1,12	4,26	4,26
ПС 18	0,4		0,4	2,74		2,74	1,12			1,12	4,26	4,26

Инв. № подл. | Подпись и дата | Взам. инв. №

Привязан

Инв. №

ГИП	Бетехтин		
Рук.бр.	Сидорова		
Гл.спец	Питьев		09.90
Рук.гр.	Пяткова		
Вед.инж.	Белоглазова		
Инжен	Смельчакова		

503-1-80.13.90 - кжи-ПС1...ПС34

Ведомость расхода дополнительной стали на стеновые панели ПС1...ПС34 (начало)

Стадия	Лист	Листов
РП	3	

ГИПРОАВТОТРАНС Новосибирский филиал

Копировал

Формат А3

Альбом 2

(окончание)

Марка элемента	Изделия закладные										Общий расход
	Арматура класса			Прокат марки						Всего	
	А III			Вст3 пс 6-1							
	ГОСТ 5781-82*			ГОСТ 8509-86			ГОСТ 19903-74*				
	ф10		Итого	L63×6		Итого	-6×60	-8×100		Итого	
ПС19	2,16		2,16	6,42		6,42	1,12			1,12	9,7	9,7
ПС20	0,78		0,78	2,74		2,74	1,12	1,0		2,12	5,64	5,64
ПС21	0,78		0,78	2,74		2,74	1,12	1,0		2,12	5,64	5,64
ПС22	0,78		0,78	2,74		2,74	1,12	1,0		2,12	5,64	5,64
ПС23	1,52		1,52	5,48		5,48	3,6	6,28		9,88	16,88	16,88
ПС24	2,56		2,56	9,16		9,16	2,24			2,24	13,96	13,96
ПС25	2,3		2,3	2,74		2,74	1,12	5,0		6,12	11,16	11,16
ПС26	2,7		2,7	5,48		5,48	2,24	5,0		7,24	15,42	15,42
ПС27	1,96		1,96	5,05		5,05	0,56			0,56	7,57	7,57
ПС28	0,78		0,78	2,74		2,74	1,12	1,0		2,12	5,64	5,64
ПС29	2,7		2,7	5,48		5,48	2,24	5,0		7,24	15,42	15,42
ПС30	2,32		2,32	5,48		5,48	2,24	4,0		6,24	14,04	14,04
ПС31	1,96		1,96	5,05		5,05	0,56			0,56	7,57	7,57
ПС32	1,02		1,02	2,29		2,29	0,56	1,0		1,56	4,87	4,87
ПС33	3,08		3,08	5,48		5,48	2,24	6,0		2,24	16,8	16,8
ПС34	2,3		2,3	2,74		2,74	1,12	5,0		6,12	11,16	11,16

Инв. № подл. | Подпись и дата | Взам. инв. №

Привязан

Инв. №

ГИП	Бетехтин	
Рук. бр.	Сидорова	
Гл. спец.	Питьёв	
Рук. гр.	Пяткова	
Ведущ.	Белоглазов	
Инж.	Сенельчаков	

503-1-80.13.90 - КЖИ-ПС1...ПС34

Ведомость расхода дополнительной стали на стеновые панели ПС1...ПС34 (окончание).

Стадия	Лист	Листов
РП	3	

ГИПРОАВТОТРАНС
Новосибирский филиал

Копировал

Формат А3

Альбом 2

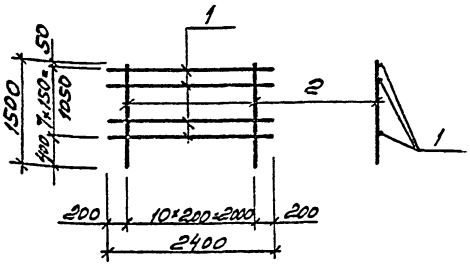

Формат	Зона	Поз.	Обозначение	Наименование	Кол.	Прим.
		1		ф12АII, ГОСТ 5781-82*, ℓ=2400	8	17.1 кг
		2		ф12АII, ГОСТ 5781-82*, ℓ=1500	11	14.7 кг

Привязан

Инв. №

Инв.№подл. | Подпись и дата | Взам.инв.№

ГИП	Бетехтин		
Рук.бр.	Сидорова		
Ст.спец.	Литьев		11.90
Рук.гр.	Пяткова		
Нач.отд.	Белоглазова		
Инж.	Рябенко		

503-1-80.13.90 – КЖИ-С1

Сетка арматурная С1

Стадия	Масса	Масштаб
РП	31.8	
Лист	Листов	

Сталь ВСт5сп2

ГИПРОАВТОТРАНС Новосибирский филиал

Формат А4

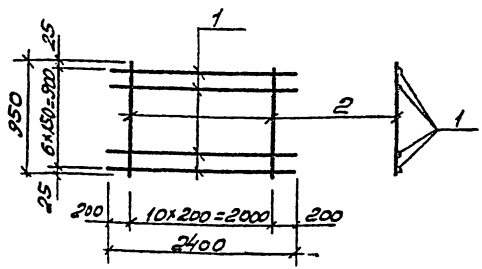

Формат	Зона	Поз.	Обозначение	Наименование	Кол.	Прим.
		1		ф12АII, ГОСТ 5781-82*, ℓ=2400	7	15.0 кг
		2		ф12АI, ГОСТ 5781-82*, ℓ=950	11	9.3 кг

Привязан

Инв. №

Инв.№подл. | Подпись и дата | Взам.инв.№

ГИП	Бетехтин		
Рук.бр.	Сидорова		
Ст.спец.	Литьев		11.90
Рук.гр.	Пяткова		
Нач.отд.	Белоглазова		
Инж.	Рябенко		

503-1-80.13.90 – КЖИ-С2

Сетка арматурная С2

Стадия	Масса	Масштаб
РП	24.3	
Лист	Листов	

Сталь ВСт5сп2

ГИПРОАВТОТРАНС Новосибирский филиал

Копировал

Формат А4

Альбом 2

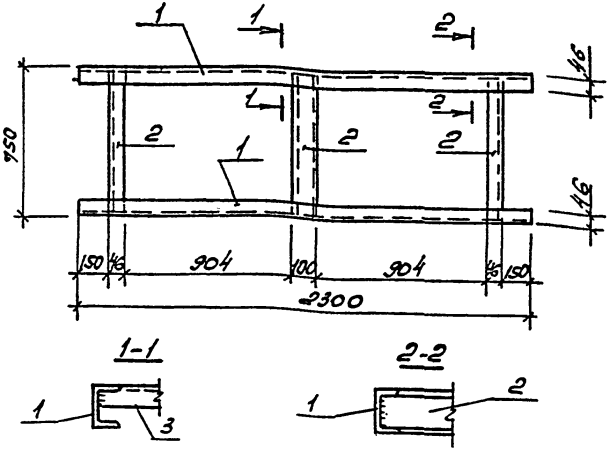

Формат	Зона	Поз.	Обозначение	Наименование	Кол.	Прим.
				С10 ГОСТ 8240-72*		
		1		ℓ= 2300	2	39,5кг
		2		ℓ= 740	3	19,1кг

Привязан

Инв. №

Инв. № подл. | Подпись и дата | Взам. инв. №

ГИП	Бетехтин		
Рук. бр	Сидорова		
Гл. сп.	Питьев		11.90
Рук. гр.	Пяткова		
Зав. ин.	Белоглазкина		
Инженер	Рябенко		

503-1-80.13.90 КЖИ - МН1

Изделие закладное МН1

Стадия	Масса	Масштаб
Р.П.	58.6	
Лист	Листов	

Сталь Вст3сп6

ГИПРОАВТОТРАНС Новосибирский филиал

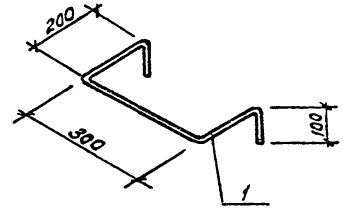

Формат	Зона	Поз.	Обозначение	Наименование	Кол	Прим.
		1		ф 20 AI, ГОСТ 5781-82, ℓ=900	1	2,2кг

Привязан

Инв. №

Инв. № подл. | Подпись и дата | Взам. инв. №

ГИП	Бетехтин		
Рук. бр.	Сидорова		
Гл. спец.	Питьев		11.90
Рук. гр.	Пяткова		
Вед. инж.	Белоглазкина		
Инженер	Рябенко		

503-1-80.13.90 КЖИ - МН2

Изделие закладное МН2

Стадия	Масса	Масштаб
РП	2,2	
Лист	Листов	

сталь Вст3сп6

ГИПРОАВТОТРАНС Новосибирский филиал

Копировал Формат А4

Альбом 2

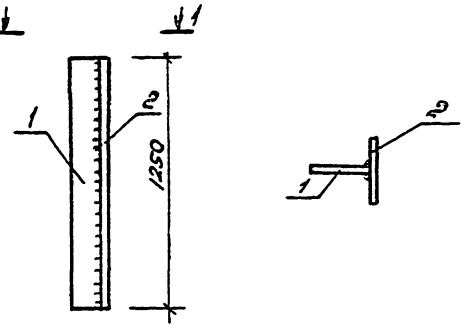

Формат	Зона	Поз	Обозначение	Наименование	Кол.	Примечание
		1		-10 x 140 ГОСТ 103-76* ℓ=1250	1	2,75кг
		2		-10x180 ГОСТ 103-76* ℓ=1250	1	3,53кг

Привязан

Инв. №

ГИП	Бетехтин		
Рук. бр.	Сидорова		
Гл. спец.	Питьев		09.90
Рук. гр.	Пяткова		
Вед. инж.	Белоглазова		

503-1-80.13.90 КЖИ- НС-1

Насадка НС1

Стадия	Масса	Масштаб
РП	6,28	
Лист	Листов	

Сталь вст3 пс6-1

ГИПРОАВТОТРАНС Новосибирский филиал

Инв. № подл. | Подпись и дата | Взам. инв. №

Формат А4

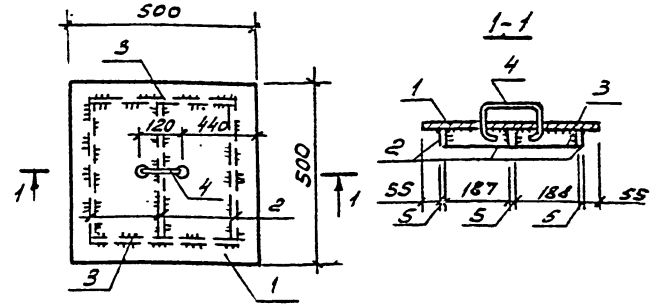

Формат	Зона	Поз.	Обозначение	Наименование	Кол.	Примечание
		1		-5x500 ГОСТ 19903-74* ℓ=500	1	9,83
		2		-5x50 ГОСТ 19903-74* ℓ=380	3	2,24
		3		-5x50 ГОСТ 19903-74* ℓ=390	2	1,53
		4		ф5А I ГОСТ 5781-82* ℓ=370	1	0,06

Привязан

Инв. №

ГИП	Бетехтин		
Рук. бр.	Сидорова		
Гл. спец.	Питьев		09.90
Рук. гр.	Пяткова		
Вед. инж.	Белоглазова		

503-1-80.13.90 -КЖИ - КМ1

Крышка металлическая КМ1

Стадия	Масса	Масштаб
РП	13,66	
Лист	Листов	

Сталь марки вст3кп2 по ГОСТ 380-71**

ГИПРОАВТОТРАНС Новосибирский филиал

Инв. № подл. | Подпись и дата | Взам. инв. №

Копировал

Формат А4

О Т П Е Ч А Т А Н О

в АП СИБТИПРОЕКТ

630006, г.Новосибирск, ул.Лазарева 33/I

Выдано в печать "4" XII 1991г.

Заказ 1075 Тираж 100

Цена руб. коп.

gost.e-ecolog.ru