ТИПОВЫЕ ПРОЕКТНЫЕ РЕШЕНИЯ

503-1-077.90

ГАРАЖ НА 22 СПЕЦМАШИНЫ И 12 МЕХАНИЗМОВ

БЛОКА ПРОИЗВОДСТВЕННО-ТЕХНИЧЕСКОГО ОБСЛУЖИВАНИЯ
ЖИЛИЩНОГО ФОНДА ОТ 300 ДО 600 ТЫС. КВ.М
ЖИЛОЙ ПЛОЩАДИ

АЛЬБОМ 3

КЖ.И Строительные изделия стр. 2÷23

24325-03

gost.e-ecolog.ru

ТИПОВЫЕ ПРОЕКТНЫЕ РЕШЕНИЯ

503-1-077.90

ГАРАЖ НА 22 СПЕЦМАШИНЫ И 12 МЕХАНИЗМОВ БЛОКА ПРОИЗВОДСТВЕННО-ТЕХНИЧЕСКОГО ОБСЛУЖИВАНИЯ ЖИЛИЩНОГО ФОНДА ОТ 300 ДО 600 ТЫС. КВ.М ЖИЛОЙ ПЛОЩАДИ

АЛЬБОМ 3

КЖ.И Строительные изделия

Разработан
Гипрокоммунстроем

Главный инженер института О.С. Кузнецов
Главный инженер проекта Ю.М. Гусев

Утвержден и введен в действие
Минжилкомхозом РСФСР
Приказ от 6.10.88 № 252

© ЦИТП Госстроя СССР, 1990

Альбом 3

Содержание альбома (начало)

Обозначение	Наименование	Примечание
	Перечень чертежей	
КЖ.И-ТУ	Технические условия	стр. 23
КЖ.И-01.00.0	Панель (ПС 60.12.□-3л-1)	стр. 3
КЖ.И-02.00.0	(2ПС 12.12.□-л-1)	стр. 4
КЖ.И-03.00.0	(2ПС 6.12.□-л-1)	стр. 5
КЖ.И-04.00.0	(ПС 65.5.12.2,5-3л-1.1)	стр. 6
КЖ.И-05.00.0	(ПС 66.12.3,0-3л-1.1)	стр. 7
КЖ.И-06.00.0	(ПС 65.5.12.2,5-3л-2.1)	стр. 8
КЖ.И-07.00.0	(ПС 66.12.3,0-3л-2.1)	стр. 9
КЖ.И-08.00.0	(ПС 60.12.□-3л-2)	стр. 10
КЖ.И-09.00.0	(2ПС 9.12.2,5-3л-1)	стр. 11
КЖ.И-10.00.0	(2ПС 9,3·12.3,0-3л-1)	стр. 12
КЖ.И-11.00.0	(ПС 30.12.□-6л-1)	стр. 13
КЖ.И-12.00.0	Перегородки панельные (ПГ 60.18-1-Т-1)	стр. 14
КЖ.И-13.00.0	Балки фундаментные (2БФ6-12АIIIВа / 2БФ6-12АIIIВб)	стр. 15
КЖ.И-14.00.0	Плита (2ПГ6-4АIVт-1)	стр. 16
КЖ.И-15.00.0	Сетки арматурные (С1, С4)	стр. 17
КЖ.И-16.00.0	С2	стр. 18
КЖ.И-17.00.0	С3	стр. 17
КЖ.И-18.00.0	Каркас плоский КР1	стр. 18

Содержание альбома (окончание)

Обозначение	Наименование	Примечание
КЖ.И-19.00.0	Щит металлический Щ1	стр. 19
КЖ.И-20.00.0	Щ2	стр. 19
КЖ.И-21.00.0	Щ3	стр. 20
КЖ.И-22.00.0	Щ4	стр. 20
КЖ.И-23.00.0	Изделие закладное МН2	стр. 21
КЖ.И-24.00.0	МН3	стр. 22
КЖ.И-25.00.0	МН4	стр. 23
КЖ.И-26.00.0	Решетка РШ1	стр. 21
КЖ.И-27.00.0	Сетка арматурная С4	стр. 22
КЖ.И-ТУ	Технические условия	стр. 23

Инв. № подл. | Подпись и дата | Взам. инв. №

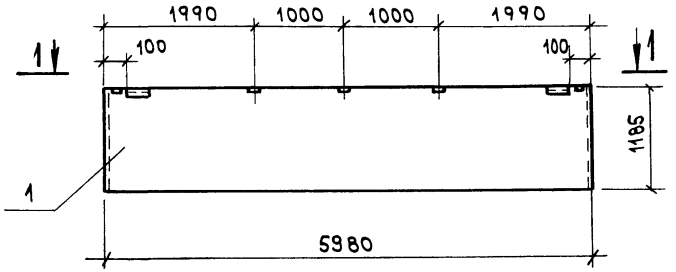

1—1

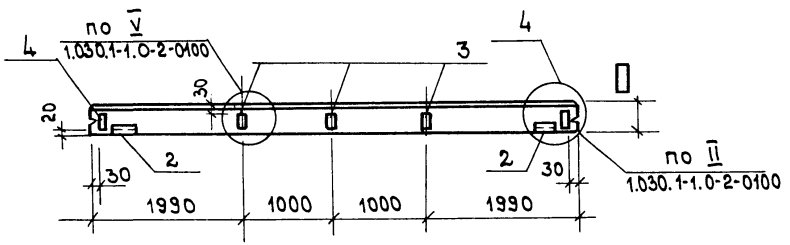

Формат	Зона	Поз.	Обозначение	Наименование	Кол-во	Примечание
				Документация		
			1.030.1-1	Стены наружные из однослойных панелей для каркасных общественных зданий производственных и вспомогательных зданий промышленных предприятий		
				Сборочные единицы		
А3		1	1.030.1-1.1-1	ПС60.12□-3л	1	
А4		2	1.030.1-1.1-3 30-01	Изделие закладное М2	2	
А4		3	1.030.1-1.1-3 36	Изделие закладное М9	3	
А4		4	1.030.1-1.1-3 33	Изделие закладное М6	2	

Ведомость расхода стали на закладные элементы, кг

Марка элемента	Изделия закладные							Всего
	Арматура класса			Прокат марки				
	A III			Вст3кп2				
	ГОСТ 5781-82*			ГОСТ 19903-74*				
	ф10		Итого	L63×6	Б=8	Б=6	Итого	
ПС60.12□-3л-1	7.28		7.3	2.7	1.3	3.0	7.0	14.3

Н.контр.	Перов	
Нач.отд	Зоркин	
Гл.конст	Титов	
Гл.спец	Перов	
Исполн	Хазина	
Провер.	Ровинская	

Привязан:

Инв N

КЖИ-01.00.0

Панель (ПС60.12□-3л-1)

Стадия	Масса	Масштаб
Р	2100	1:50
Лист	Листов	

ГИПРОКОММУНСТРОЙ г. Москва

24325-03 4

Коп.

Формат А3

Инв.N подл. | Подпись и дата | Взам. инв.N

Альбом 3

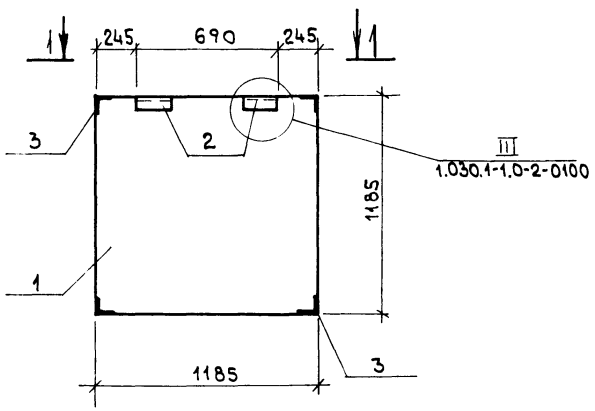

1–1

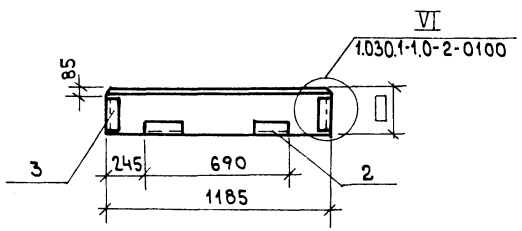

Формат	Зона	Поз.	Обозначение	Наименование	Кол-во	Примечание
				Документация		
			1.030.1-1.1-1	Стены наружные из однослойных панелей для каркасных общественных зданий, производственных и вспомогательных зданий промышленных предприятий		
				Сборочные единицы		
А3		1	1.030.1-1.1-1 ч.I	2ПС12.12-□-Л	1	
Д4		2	1.030.1-1.1-3. 30-01	Изделие закладное М2	2	
Д4		3	1.030.1-1.1-3 35-01	Изделие закладное М11	4	

Ведомость расхода стали на закладные изделия, кг

Марка элемента	Изделия закладные						Всего
	Арматура класса			Прокат марки			
	A III			В ст.3 кп2			
	ГОСТ 5781-82*			ГОСТ 19903-74*			
	ф10		Итого	Ø3-6		Итого	
2ПС12.12-□-Л-1	1.3		1.3	3.6		3.6	4.9

Н.контр.	Перов		
Нач.отд.	Зоркин		
Гл.конст.	Титов		
Гл.спец.	Перов		
Исполн.	Хазина		
Провер.	Ровинская		

Привязан:

Инв.№

КЖИ-02.00.0

Панель (2ПС12.12-□-Л-1)

Стадия	Масса	Масштаб
Р	400 500	—
Лист	Листов	

ГИПРОКОММУНСТРОЙ г. Москва

Взам.инв.№ | Подпись и дата | Инв.№ подл.

24325-03 5

Коп. | Формат А3

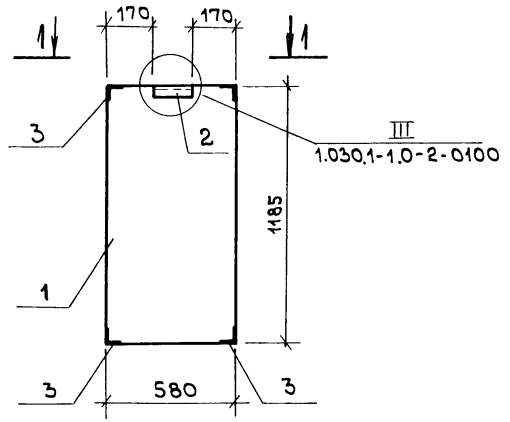

1 – 1

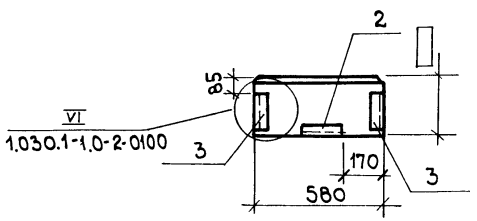

Формат	Зона	Поз.	Обозначение	Наименование	Кол-во	Примечание
				Документация		
			1.030.1-1.1-1	Стены наружные из однослойных панелей для каркасных общественных зданий производственных и вспомогательных зданий промышленных предприятий		
				Сборочные единицы		
А3		1	1.030.1-1.1-1 ч.I	2ПС6.12.□-Л	1	
А4		2	1.030.1-1.1-3 30-01	Изделие закладное М2	1	
А4		3	1.030.1-1.1-3 35-01	Изделие закладное М11	4	

Ведомость расхода стали на закладные изделия, кг

Марка элемента	Изделия закладные						
	Арматура класса			Прокат марки			Всего
	A III			Вст3 кп2			
	ГОСТ 5781-82			ГОСТ 19903-74			
	ф10		Итого	L63×6		Итого	
2ПС6.12.□-Л-1	2.0		2.0	5.0		5.0	7.0

Н.контр	Перов	
Нач.отд	Зоркин	
Гл.конст	Титов	
Гл.спец	Перов	
Исполн	Хазина	
Провер.	Ровинская	

Привязан:

Инв.N

КЖИ-03.00.0

Панель (2ПС6.12.□-Л-1)

Стадия	Масса	Масштаб
Р	0.2т	
Лист	Листов	

Гипрокоммунстрой г. Москва

24325-03 6

Коп.

Формат А3

Взам. инв.N | Подпись и дата | Инв.N подл

Альбом 3

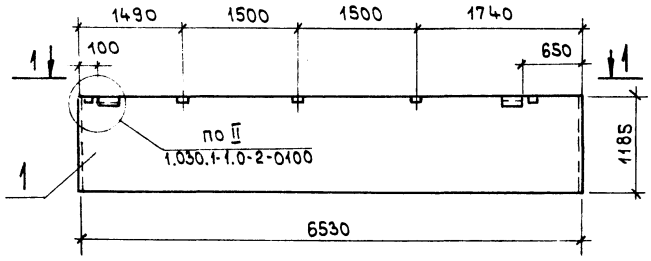

1—1

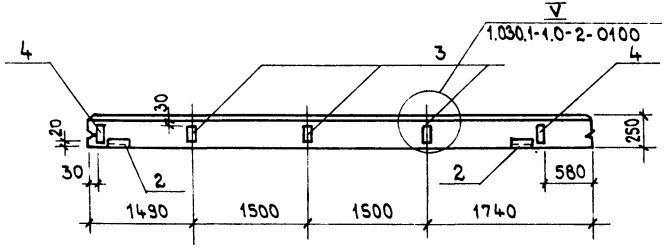

Формат	Зона	Поз	Обозначение	Наименование	Кол-во	Примечание
				Документация		
			1.030.1-1.1-1	Стены наружные из однослойных панелей для каркасных общественных зданий, производственных и вспомогательных зданий промышленных предприятий		
				Сборочные единицы		
А3		1	1.030.1-1.1-1	ПС 65,5.12.2,5-3л	1	
А4		2	1.030.1-1.1-3 30-01	Изделие закладное М2	2	
А4		3	1.030.1-1.1-3 36	Изделие закладное М9	3	
А4		4	1.030.1-1.1-3 33	Изделие закладное М6	2	

Ведомость расхода стали на закладные элементы, кг

Марка элемента	Изделия закладные							
	Арматура класса			Прокат марки				Всего
	A III			Вст3 кп2				
	ГОСТ 5781-82*			ГОСТ 19903-74				
	ф10		Итого	L63×6	б=8	б=6	Итого	
ПС 65,5.12.2,5-3л-1.1	7.3		7.3	2.7	1.3	3.0	7.0	14.3

Н.контр.	Перов		КЖИ-04.00.0
Нач.ОТД	Зоркин		
Гл.конст	Титов		Панель (ПС 65,5.12.2,5-3л-1.1)
Гл.спец.	Перов		
Исполн.	Хазина		
Провер.	Ровинская		

Стадия	Масса	Масштаб
Р	2300	1:50
Лист	Листов	

ГИПРОКОММУНСТРОЙ г. Москва

Привязан:

Инв.N

Взам. инв.N | Подпись и дата | Инв.N подл.

24325-03 7

Коп.

Формат А3

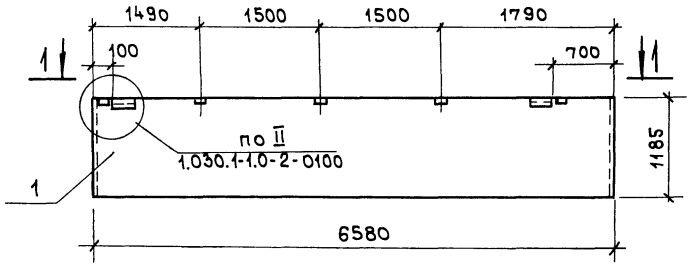

1—1

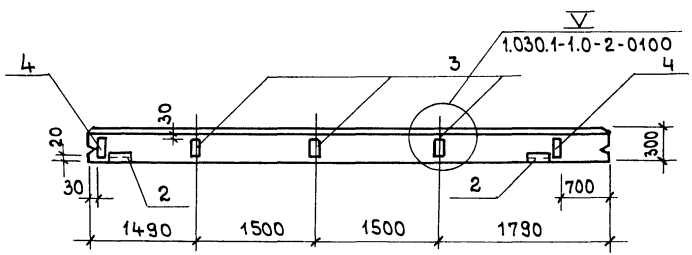

Формат	Зона	Поз	Обозначение		Наименование	Кол-во	Приме-чание
					Документация		
			1.030.1-1.1-1		Стены наружные из однослойных панелей для каркасных общественных зданий, производственных и вспомогательных зданий промышленных предприятий		
					Сборочные единицы		
А3		1	1.030.1-1.1-1		ПС 66.12.30-3л	1	
А4		2	1.030.1-1.1-3	30-01	Изделие закладное М2	2	
А4		3	1.030.1-1.1-3	36	Изделие закладное М9	3	
А4		4	1.030.1-1.1-3	33	Изделие закладное М6	2	

Ведомость расхода стали на закладные элементы, кг

Марка элемента	Изделия закладные							Всего
	Арматура класса			Прокат марки				
	A III			Вст3кп2				
	ГОСТ 5781-82*			ГОСТ 19903-74				
	Ф10		Итого	Б63×6	Б=8	Б=6	Итого	
ПС66.12.3.0-3л-1.1	7.3		7.3	2.7	1.3	3.0	7.0	14.3

Н.контр.	Перов	
Нач.отд.	Зоркин	
Гл.конст.	Титов	
Гл.спец.	Перов	
Исполн.	Хазина	
Провер.	Ровинская	

Привязан:

Инв.№

КЖИ-05.00.0

Панель (ПС 66.12.3.0-3л-1.1)

Стадия	Масса	Масштаб
Р	2800	1:50
Лист	Листов	

ГИПРОКОММУНСТРОЙ г. Москва

Инв.№ подл. | Подпись и дата | Взам.инв.№

24325-03 8

Коп. ВФ

Формат А3

Альбом 3

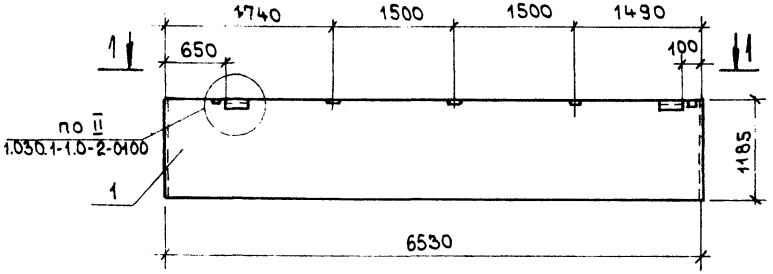

1—1

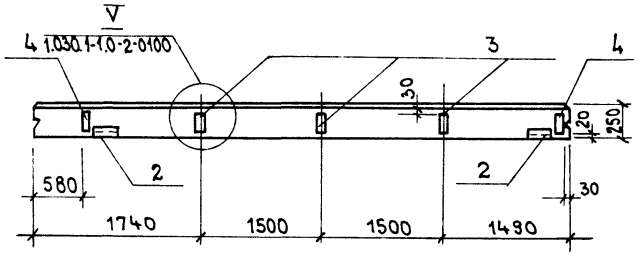

Формат	Зона	Поз.	Обозначение		Наименование	Кол-во	Примечание
					Документация		
			1.030.1-1.1-1		Стены наружные из однослойных панелей для каркасных общественных зданий производственных и вспомогательных зданий промышленных предприятий		
					Сборочные единицы		
А3		1	1.030.1-1.1-1		ПС.65,5.12.2,5-3л	1	
А4		2	1.030.1-1.1-3	30-01	Изделие закладное М2	2	
А4		3	1.030.1-1.1-3	36	Изделие закладное М9	3	
А4		4	1.030.1-1.1-3	33	Изделие закладное М6	2	

Ведомость расхода стали на закладные изделия, кг

Марка элемента	Изделия закладные							Всего
	Арматура класса AIII ГОСТ 5781-82*			Прокат марки Вст3 кп2 ГОСТ 19903-74*				
	ф10		Итого	L63×6	б=8	б=6	Итого	
ПС 65,5.12.2,5-3к-2.1	7.3		7.3	2.7	1.3	3.0	7.0	14.3

Н.контр.	Перов		КЖИ-06.00.0
Нач.отд.	Зоркин		
Гл.конст	Титов		
Гл.спец	Перов		
Исполн.	Хазина		Панель (ПС 65.5.12.2,5-3л-2.1)
Провер.	Ровинская		

Стадия	Масса	Масштаб
Р	2300	1:50
Лист	Листов	

ГИПРОКОММУНСТРОЙ г. Москва

Привязан:

Инв.N

Взам.инв.N | Подпись и дата | Инв.N подл.

24325-03 9

Коп. В.Фл

Формат А3

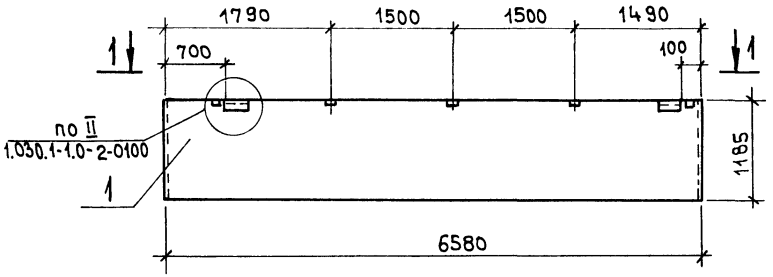

1—1

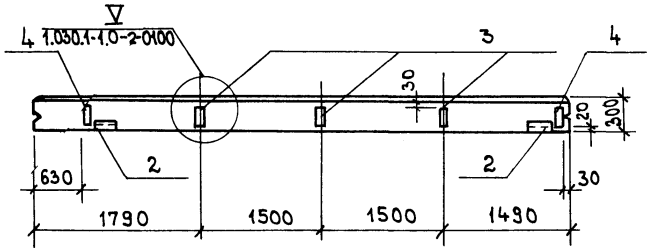

Формат	Зона	Поз	Обозначение	Наименование	Кол-во	Примечание
				Документация		
			1.030.1-1.1-1	Стены наружные из однослойных панелей для каркасных общественных зданий производственных и вспомогательных зданий промышленных предприятий		
				Сборочные единицы		
А3		1	1.030.1-1.1-1	ПС 66.12.3,0-3л	1	
А4		2	1.030.1-1.1-3 30-01	Изделие закладное М2	2	
А4		3	1.030.1-1.1-3 36	Изделие закладное М9	3	
А4		4	1.030.1-1.1-3 33	Изделие закладное М6	2	

Ведомость расхода стали на закладные изделия, кг

Марка элемента	Изделия закладные							Всего
	Арматура класса			Прокат марки				
	AIII			Вст3 кп2				
	ГОСТ 5781-82*			ГОСТ 19903-74*				
	ф10		Итого	L63×6	Б=8	Б=6	Итого	
ПС 66.12.3,0-3л-2.1	7.3		7.3	2.7	1.3	3.0	7.0	14.3

Н.контр.	Перов	
Нач.отд.	Зоркин	
Гл.конст.	Титов	
Гл.спец.	Перов	
Исполн.	Хазина	
Провер.	Ровинская	

КЖИ-07.00.0

Панель (ПС 66.12.3,0-3л-2.1)

Стадия	Масса	Масштаб
Р	2800	1:50
Лист	Листов	

ГИПРОКОММУНСТРОЙ г. Москва

Привязан:

Инв.N

Инв.N подл. | Подпись и дата | Взам.инв.N

Альбом 3

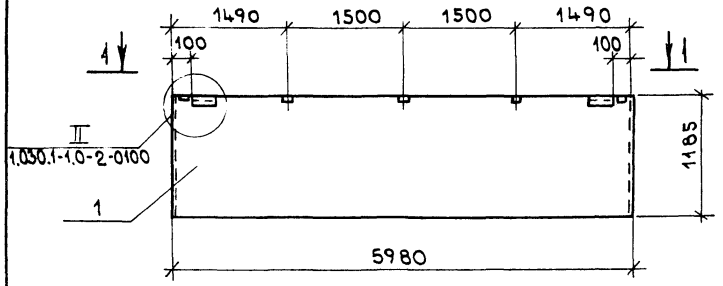

1—1

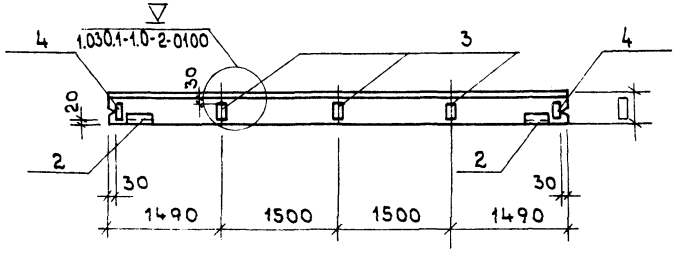

Формат	Зона	Поз.	Обозначение	Наименование	Кол-во	Примечание
				Документация		
			1.030.1-1 В.1-1	Стены наружные из однослойных панелей для каркасных общественных зданий, производственных и вспомогательных зданий промышленных предприятий		
				Сборочные единицы		
А3		1	1.030.1-1.1-1	ПС 60.12.□-3л	1	
А4		2	1.030.1-1.1-3 30-01	Изделие закладное М2	2	
А4		3	1.030.1-1.1-3 36	Изделие закладное М9	3	
А4		4	1.030.1-1.1-3 33	Изделие закладное М6	2	

Ведомость расхода стали на закладные элементы, кг

Марка элемента	Закладные изделия							
	Арматура класса А III			Прокат марки Вст3 кп2				Всего
	ГОСТ 5781-82*			ГОСТ 19903-74*				
	ф10		Итого	L63×6	б=8	б=6	Итого	
ПС 60.12.□-3л-2	7.3		7.3	2.7	1.3	3.0	7.0	14.3

Н.контр	Перов	
Нач.отд	Зоркин	
Гл.конст	Титов	
Гл.спец	Перов	
Исполн	Хазина	
Провер.	Ровинская	

Привязан.

Инв. N

КЖИ-08.00.0

Панель (ПС 60.12□-3л-2)

Стадия	Масса	Масштаб
Р	2100 2500	1:50

Лист | Листов

ГИПРОКОММУНСТРОЙ г. Москва

Инв. N подл | Подпись и дата | Взам. инв. N

24325-03 11

Коп. В. [signature]

Формат А3

Альбом 3

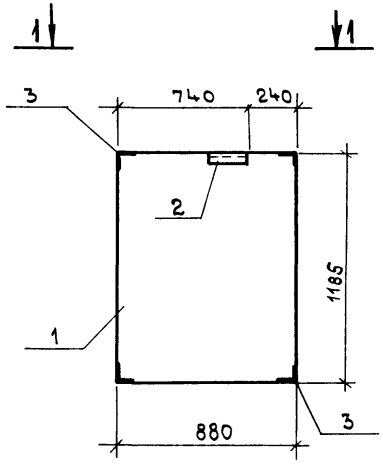

1—1

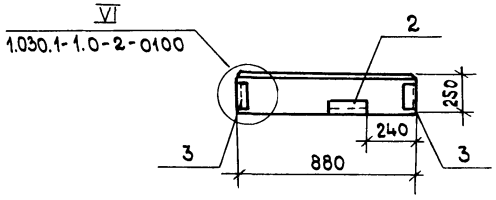

Формат	Зона	Поз.	Обозначение	Наименование	Кол-во	Примечание
				Документация		
			1.030.1-1.1-1	Стены наружные из однослойных панелей для каркасных общественных зданий, производственных и вспомогательных зданий промышленных предприятий		
				Сборочные единицы		
А3		1	1.030.1-1.1-1 ч.Т	2ПС9.12.2,5-3л	1	
А4		2	1.030.1-1.1-3 30-01	Изделие закладное М2	1	
А4		3	1.030.1-1.1-3 35-01	Изделие закладное М11	4	

Ведомость расхода стали на закладные изделия, кг

Марка элемента	Изделия закладные						Всего
	Арматура класса AIII			Прокат марки Вст3кп2			
	ГОСТ 5781-82*			ГОСТ 19903-74*			
	Ф10		Итого	L63×6		Итого	
2ПС9.12.2,5-3л-1	2.0		2.0	5.0		5.0	7.0

Н.контр.	Перов	
Нач.отд	Зоркин	
Гл.конст	Титов	
Гл.спец	Перов	
Исполн	Хазина	
Провер.	Ровинская	

Привязан:

Инв.N

Инв.N подл. | Подпись и дата | Взам.инв.N

КЖИ-09.00.0

Панель (2ПС.9.12.2,5-3л-1)

Стадия	Масса	Масштаб
Р	300	—
Лист	Листов	

ГИПРОКОММУНСТРОЙ г. Москва

24325-03 12

Коп. Формат А3

Альбом 3

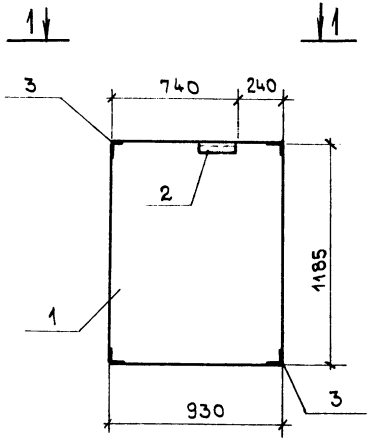

1—1

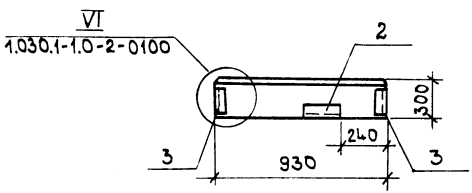

Формат	Зона	Поз.	Обозначение	Наименование	Кол-во	Примечание
				Документация		
			1.030.1-1. 1-1	Стены наружные из однослойных панелей для каркасных общественных зданий, производственных и вспомогательных зданий промышленных предприятий		
				Сборочные единицы		
А3		1	1.030.1-1. 1-1 ч.I	2ПС 9.3.12.30-3 л	1	
А4		2	1.030.1-1. 1-3 30-01	Изделие закладное М2	1	
А4		3	1.030.1-1. 1-3 35-01	Изделие закладное М11	4	

Ведомость расхода стали на закладные изделия, кг

Марка элемента	Изделия закладные						Всего
	Арматура класса AIII			Прокат марки Вст3кп2			
	ГОСТ 5781-82*			ГОСТ 19903-74*			
	ф10		Итого	Б3-6		Итого	
2ПС 9.3.12.3.0-3л-1	2.0		2.0	5.0		5.0	7.0

Н.контр.	Перов		
Нач.отд.	Зоркин		
Гл.конст.	Титов		
Гл.спец.	Перов		
Исполн.	Хазина		
Провер.	Ровинская		

Привязан:

Инв.N

КЖИ-10.00.0

Панель (2ПС 9.3.12.3.0-3л-1)

Стадия	Масса	Масштаб
Р	400	—
Лист	Листов	

ГИПРОКОММУНСТРОЙ г. Москва

Инв.N подл. | Подпись и дата | Взам. инв.N

24325-03 13

Коп В Фф

Формат А3

Альбом 3

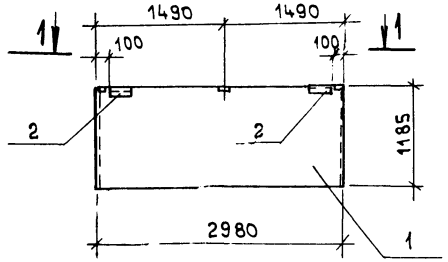

1—1

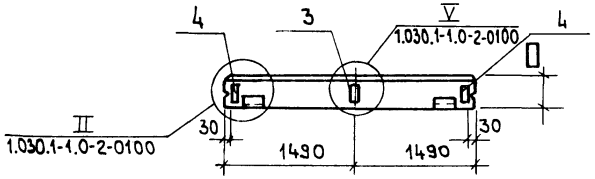

Формат	Зона	Поз.	Обозначение	Наименование	Кол-во	Примечание
				Документация		
			1.030.1-1.1-1	Стены наружные из однослойных панелей для каркасных общественных зданий, производственных и вспомогательных зданий промышленных предприятий		
				Сборочные единицы		
А3		1	1.030.1-1.1-1 ч.I	ПС30.12.□-6л		
А4		2	1.030.1-1.1-3 30-01	Изделие закладное М2	2	
А4		3	1.030.1-1.1-3 36	Изделие закладное М9	1	
А4		4	1.030.1-1.1-3 33	Изделие закладное М6	2	

Ведомость расхода стали на закладные элементы, кг

Марка элемента	Изделия закладные							Всего
	Арматура класса			Прокат марки				
	AIII			Вст3кп2				
	ГОСТ 5781-82			ГОСТ 19903-74*				
	ф10		Итого	Lб3×6	δ=8	δ=6	Итого	
ПС30.12.□-6л-1	1.8		1.8	2.7	1.0	1.3	5.0	6.8

Инв.№ подл. | Подпись и дата | Взам. инв.№

Привязан:

Инв.№

Н.контр	Перов		
Нач.отд	Зоркин		
Гл.конст	Титов		
Гл.спец	Перов		
Исполн.	Хазина		

КЖИ-11.00.0

Панель (ПС30.12.□-6л-1

Стадия	Масса	Масштаб
Р	1060 1450	—
Лист	Листов	

ГИПРОКОММУНСТРОЙ г. Москва

24325-03 14

Коп. ВЗуд

Формат А3

Альбом 3

Рис.1

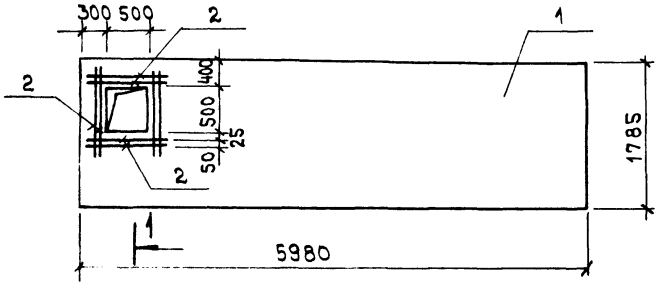

1-1

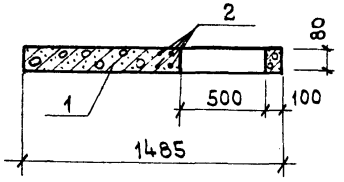

Формат	Зона	Поз.	Обозначение	Наименование	Кол-во на исп. КЖИ-		Примечание
				Документация			
			1.030.9-2	Перегородки панельные зданий промышленных и сельскохозяйственных предприятий			
		1	1.030.9-2.1-05.0-005	ПГ60.18-1-Т	1		
				Детали			
		2		А III-10-ГОСТ 5781-82 ℓ=700	16		
						ПГ60.15-1-Т-1	

Ведомость расхода стали на арматурные изделия, кг

Марка элемента	Изделия арматурные			Всего
	Арматура класса А III ГОСТ 5781-82*			
	Ф10		Итого	
ПГ60.18-1-Т-1	8.1		8.1	8.1

Н.контр	Перов	
Нач.отд	Зоркин	
Гл.конст	Титов	
Гл.спец	Перов	
Исполн	Хазина	
Провер.	Ровинская	

Привязан:

Инв.N

КЖИ-12.00.0

Перегородки панельные (ПГ60.18-1-Т-1)

Стадия	Масса	Масштаб
Р		1:50
Лист	Листов	

ГИПРОКОММУНСТРОЙ г. Москва

Инв.N подл. | Подпись и дата | Взам.инв.N

Рис.1

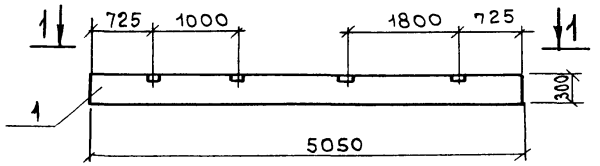

1—1

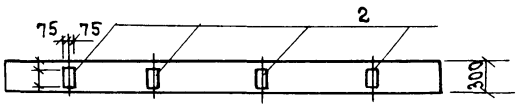

Рис.2

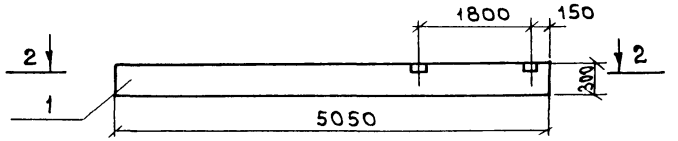

2—2

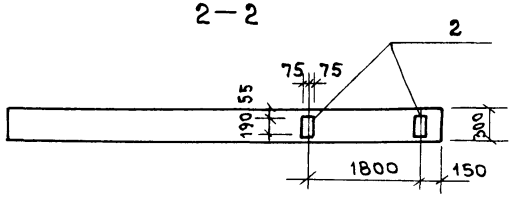

Формат	Зона	Поз.	Обозначение	Наименование	Кол. на изд. кж.и-		Примечание
				Документация			
			1.415.1-2 в.1	Железобетонные фундаментные балки для стен производственных зданий			
				Сборочные единицы			
А3		1	1.415.1-2 в.1	2БФ6-12А$\overline{\text{III}}$в	1	1	
А4		2	1.400-6/76 в.1	Изделие закладное М4-31	4	2	
					2БФ6-12А$\overline{\text{III}}$в^{а}	2БФ6-12А$\overline{\text{III}}$в^{б}	

Ведомость расхода стали на закладные изделия, кг

Марка элемента	Изделия закладные						Всего
	Арматура класса А$\overline{\text{III}}$ ГОСТ 5781-82*			Прокат марки Вст3 кп2 ГОСТ 19903-74*			
	ф12		Итого	δ=8		Итого	
2БФ6-12А$\overline{\text{III}}$в^{а}	3.6		3.6	7.2		7.2	10.8
2БФ6-12А$\overline{\text{III}}$в^{б}	1.8		1.8	3.6		3.6	5.4

Обозначение	Марка	Рис.
КЖ.И-13.00.0	2БФ6-12А$\overline{\text{III}}$в^{а}	1
КЖ.И-13.00.-01	2БФ6-12А$\overline{\text{III}}$в^{б}	2

Н.контр.	Перов	
Нач.отд.	Зоркин	
Гл.конст	Титов	
Гл.спец	Перов	
Исполн	Хазина	
Провер.	Ровинская	

Привязан:

Инв.№

КЖ.И-13.00.0

Балки фундаментные (2БФ6-12А$\overline{\text{III}}$в^{а} 2БФ6-12А$\overline{\text{III}}$в^{б})

Стадия	Масса	Масштаб
Р	900	1:50
Лист	Листов	

ГИПРОКОММУНСТРОЙ г. Москва

24325-03 16

Коп. Формат А3

Инв.№ подл. | Подпись и дата | Взам.инв.№

Альбом 3

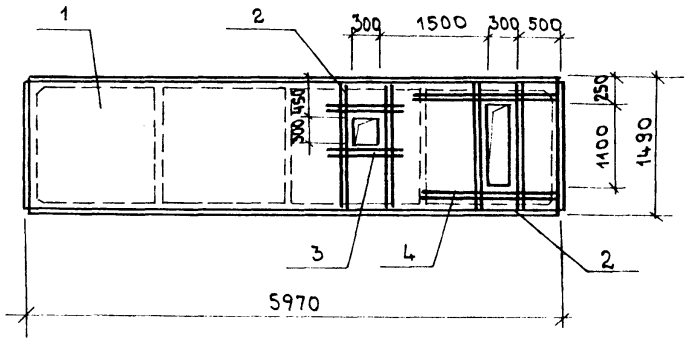

Формат	Зона	Поз.	Обозначение	Наименование	Кол-во	Примечание
				Документация		
			1.465.1-7/84	Плиты покрытий железобетонные предварительно напряженные ребристые размером 1.5×6 м для одноэтажных зданий		
				Сборочные единицы		
А3		1	1.465.1-7/84 в.3	2ПГ6-4А$\overline{IV}$т	1	
Бч		2		А$\overline{III}$-10-ГОСТ 5781-82* ℓ=1430	8	
Бч		3		А$\overline{III}$-10-ГОСТ 5781-82* ℓ=760	4	
Бч		4		А$\overline{III}$-10-ГОСТ 5781-82* ℓ=1455	4	

Ведомость расхода стали на элемент, кг

Марка элемента	Изделия арматурные				Всего
	Арматура класса А$\overline{III}$ ГОСТ 5781-82*				
	ф10			Итого	
2ПГ6-4А$\overline{IV}$т-1	12.0			12.0	12.0

Н.контр	Перов	
Нач.ОТД	Зоркин	
Гл.конст	Титов	
Гл.спец	Перов	
Исполн.	Хазина	
Провер.	Ровинская	

Привязан

Инв N

Инв.N подл. | Подпись и дата | Взам. инв.N

КЖИ-14.00.0

Плита 2ПГ6-4А$\overline{IV}$т-1

Стадия	Масса	Масштаб
Р	1500	1:50
Лист	Листов	

ГИПРОКОММУНСТРОЙ г. Москва

Альбом 3

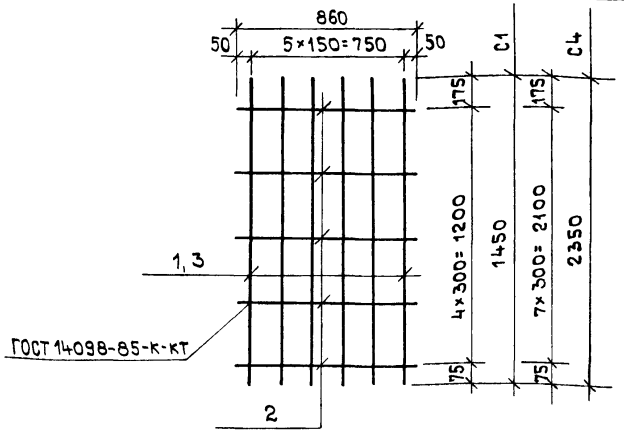

Формат	Зона	Поз.	Обозначение	Наименование	Кол-во	Примечание
				Документация		
			КЖИ-ТУ	Технические условия		
				C1		
				Детали		
Б4		1		AIII-12-ГОСТ 5781-82* l=1450	6	1.4 кг
Б4		2		AI-8-ГОСТ 5781-82* l=850	5	0.3 кг
				C4		
				Детали		
Б4		2		AI-8 ГОСТ 5781-82* l=850	8	0.34 кг
Б4		3		AIII-12 ГОСТ 5781-82* l=2350	6	2.12 кг

Взам. инв. N | Подпись и дата | Инв. N подл.

Н. контр.	Титов	
Нач. отд.	Зоркин	
Гл. спец.	Перов	
Исполн.	Хазина	
Провер.	Ровинская	

КЖИ-15.00.0

Сетка арматурная C1, C4

Стадия	Масса	Масштаб
Р	8.7 / 15.9	Б/м

Лист | Листов

ГИПРОКОММУНСТРОЙ г. Москва

Формат А4

Альбом

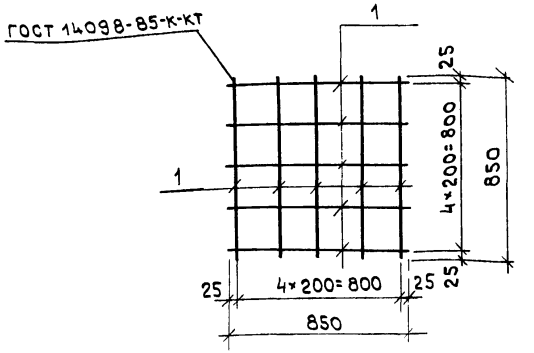

Формат	Зона	Поз.	Обозначение	Наименование	Кол-во	Примечание
				Документация		
			КЖИ-ТУ	Технические условия		
				Детали		
Б4		1		AI-8-ГОСТ 5781-82* l=850	10	0.3 кг

Привязан

Инв. N

Взам. инв. N | Подпись и дата | Инв. N подл.

Н. контр.	Титов	
Нач. отд.	Зоркин	
Гл. конст.	Титов	
Гл. спец.	Перов	
Исполн.	Хазина	
Провер.	Ровинская	

КЖИ-17.00.0

Сетка арматурная C3

Стадия	Масса	Масштаб
Р	3.0	Б/м

Лист | Листов

ГИПРОКОММУНСТРОЙ г. Москва

24325-03 18

Коп. [illegible]

Формат [illegible]

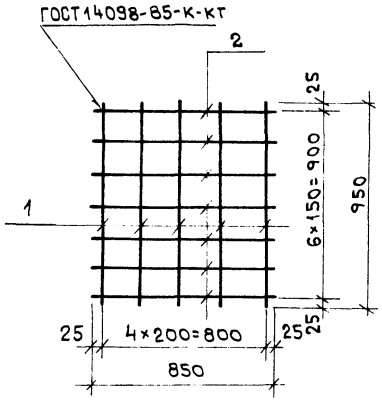

Формат	Зона	Поз.	Обозначение	Наименование	Кол-во	Примечание
				Документация		
			КЖИ-ТУ	Технические условия		
				Детали		
Б4		1		АI-8-ГОСТ 5781-82* ℓ=950	7	0.4кг
Б4		2		АI-8-ГОСТ 5781-82* ℓ=850	5	0.3кг

Взам. инв.N | Подпись и дата | Инв.N подл.

Н.контр	Перов	
Нач.отд	Зоркин	
Гл.конст	Титов	
Гл.спец	Перов	
Исполн	Хазина	

КЖИ-16.00.0

Сетка арматурная С2

Стадия	Масса	Масштаб
Р	4.3	б/м
Лист	Листов	

ГИПРОКОММУНСТРОЙ г. Москва

Формат А4

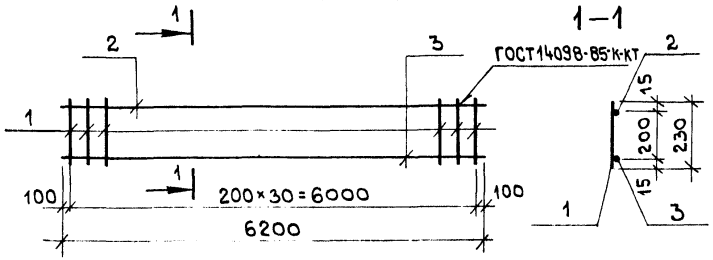

Формат	Зона	Поз.	Обозначение	Наименование	Кол-во	Примечание
				Документация		
			КЖИ-ТУ	Технические условия		
				Детали		
		1		АI-8-ГОСТ 5781-82* ℓ=230	32	0.1
		2		АIII-12-ГОСТ 5781-82* ℓ=6200	1	5.7
		3		АIII-16-ГОСТ 5781-82* ℓ=6200	1	10.1

Привязан

Инв.N

Взам. инв.N | Подпись и дата | Инв.N подл.

Н.контр	Перов	
Нач.отд	Зоркин	
Гл.конст	Титов	
Гл.спец	Перов	
Исполн.	Хазина	
Провер.	Ровинская	

КЖИ-18.00.0

Каркас плоский КР1

Стадия	Масса	Масштаб
Р	19.0	—
Лист	Листов	

ГИПРОКОММУНСТРОЙ г. Москва

24325-03 19

Коп.

Формат А4

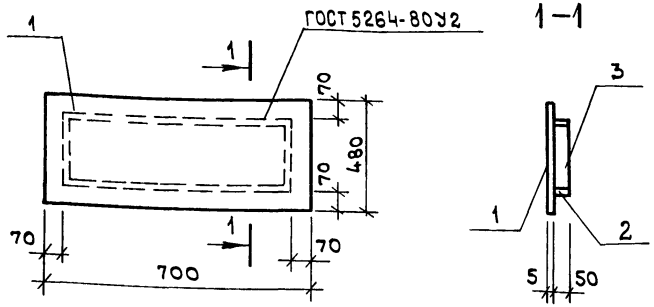

Формат	Зона	Поз.	Обозначение	Наименование	Кол-во	Примечание
				Документация		
			КЖИ-ТУ	Технические условия		
				Детали		
Б4		1		Лист ромб 5×700×480	1	16.9 кг
Б4		2		Полоса 5-5×50 ГОСТ 103-76* Вст3кп2 ГОСТ 535-79* ℓ=560	2	1.2 кг
Б4		3		Полоса 5-5×50 ГОСТ 103-76* Вст3кп2 ГОСТ 535-79* ℓ=340	2	0.6 кг

Взам. инв. N | Подпись и дата | Инв. N подл.

Н. контр.	Перов	
Нач. отд.	Зоркин	
Гл. конст.	Титов	
Гл. спец.	Перов	
Исполн.	Хазина	
Провер.	Ровинская	

КЖИ-19.00.0

Щит металлический Щ1

Стадия	Масса	Масштаб
Р	20.5	—
Лист	Листов	

ГИПРОКОММУНСТРОЙ г. Москва

Формат А4

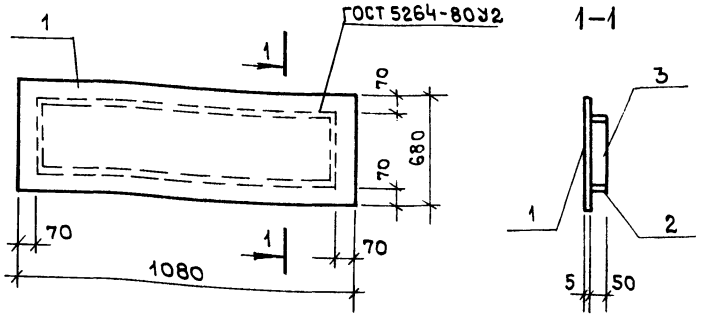

Формат	Зона	Поз.	Обозначение	Наименование	Кол-во	Примечание
				Документация		
			КЖИ-ТУ	Технические условия		
				Детали		
Б4		1		Лист ромб 5×680×1080	1	33.8 кг
Б4		2		Полоса 5-5×50 ГОСТ 103-76* Вст3кп2 ГОСТ 535-79* ℓ=940	2	1.8 кг
Б4		3		Полоса 5-5×50 ГОСТ 103-76* Вст3кп2 ГОСТ 535-79* ℓ=540	2	1.1 кг

Привязан:

Инв. N

Взам. инв. N | Подпись и дата | Инв. N подл.

Н. контр.	Перов	
Нач. отд.	Зоркин	
Гл. конст.	Титов	
Гл. спец.	Перов	
Исполн.	Хазина	
Провер.	Ровинская	

КЖИ-20.00.0

Щит металлический Щ2

Стадия	Масса	Масштаб
Р	39.6	—
Лист	Листов	

ГИПРОКОММУНСТРОЙ г. Москва

Коп.

Формат А4

Альбом 3

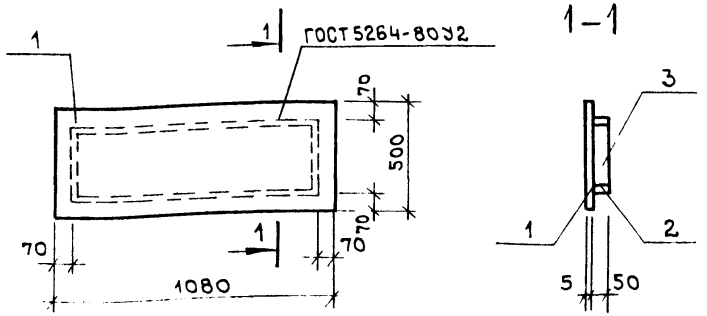

Формат	Зона	Поз.	Обозначение	Наименование	Кол-во	Примечание
				Документация		
			КЖИ-ТУ	Технические условия		
				Детали		
БЧ		1		Лист ромб 1080×500×5	1	25.4 кг
БЧ		2		Полоса $\frac{Б\text{-}5\times50\ ГОСТ\ 103\text{-}76^*}{Вст3кп2\ ГОСТ\ 535\text{-}79^*}$ l=940	2	1.8 кг
БЧ		3		Полоса $\frac{Б\text{-}5\times50\ ГОСТ\ 103\text{-}76^*}{Вст3кп2\ ГОСТ\ 535\text{-}79^*}$ l=360	2	0.8 кг

Взам. инв. №

Подпись и дата

Инв. № подл.

Н. контр.	Перов	
Нач. отд.	Зоркин	
Гл. конст.	Титов	
Гл. спец.	Перов	
Исполн.	Хазина	
Провер.	Ровинская	

КЖИ-21.00.0

Щит металлический Щ3

Стадия	Масса	Масштаб
Р	30.6	—
Лист	Листов	

ГИПРОКОММУНСТРОЙ г. Москва

Формат А4

Альбом 3

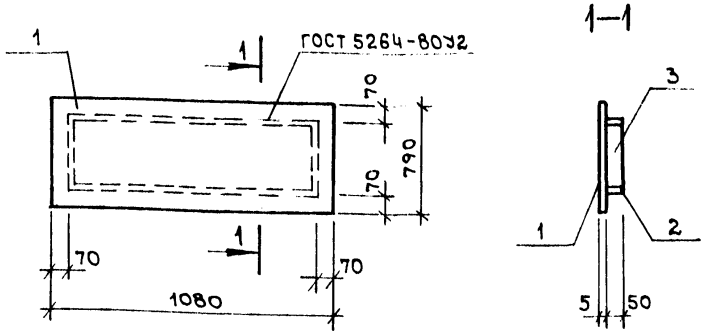

Формат	Зона	Поз.	Обозначение	Наименование	Кол-во	Примечание
				Документация		
			КЖИ-ТУ	Технические условия		
				Детали		
БЧ		1		Лист ромб 5×790×1080	1	38.1 кг
БЧ		2		Полоса $\frac{Б\text{-}5\times50\ ГОСТ\ 103\text{-}76^*}{Вст3кп2\ ГОСТ\ 535\text{-}79^*}$ l=650	2	1.4 кг
БЧ		3		Полоса $\frac{Б\text{-}5\times50\ ГОСТ\ 103\text{-}76^*}{Вст3кп2\ ГОСТ\ 535\text{-}79^*}$ l=940	2	2.0 кг

Привязан:

Инв. №

Взам. инв. №

Подпись и дата

Инв. № подл.

Н. контр.	Перов	
Нач. отд.	Зоркин	
Гл. конст.	Титов	
Гл. спец.	Перов	
Исполн.	Хазина	
Провер.	Ровинская	

КЖИ-22.00.0

Щит металлический Щ4

Стадия	Масса	Масштаб
Р	44.9	—
Лист	Листов	

ГИПРОКОММУНСТРОЙ г. Москва

24325-03 21

Коп. В.Дуя

Формат А4

Альбом 3

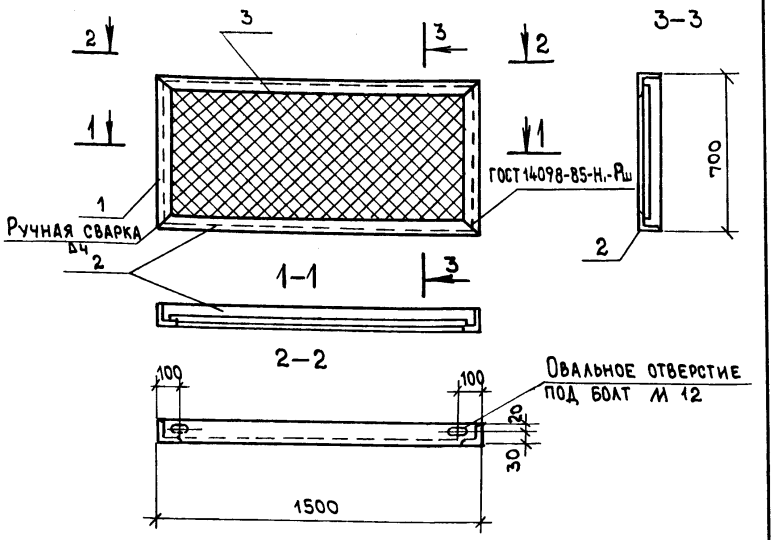

Формат	Зона	Поз.	Обозначение	Наименование	Кол-во	Приме-чание
				Документация		
			КЖИ-ТУ	Технические условия		
				Детали		
БЧ		1		Уголок 6-50×5 ГОСТ 8509-72* / Вст3кп2 ГОСТ 535-79* ℓ=780	2	5.6 кг
БЧ		2		Уголок 6-50×5 ГОСТ 8509-72* / Вст3кп2 ГОСТ 535-79* ℓ=700	2	2.6 кг
БЧ		3		Сетка №20×1.6 Гост 5336-80* F=11.3		3.2 кг

Взам. инв. N | Подпись и дата | Инв. N подл.

Н.контр.	Перов	
Нач.отд.	Зоркин	
Гл.конст.	Титов	
Гл.спец.	Перов	
Исполн	Хазина	
Провер.	Ровинская	

КЖИ-26.00.0

Стадия	Масса	Масштаб
Р	19.6	1:20
Лист	Листов	

Решетка РШ1

ГИПРОКОММУНСТРОЙ г. Москва

Формат А4

Альбом

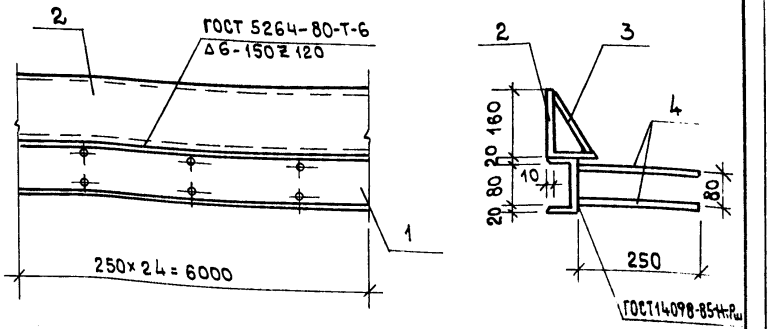

Формат	Зона	Поз.	Обозначение	Наименование	Кол-во	Приме-чание
				Документация		
			КЖИ-ТУ	Технические условия		
				Детали		
БЧ		1		Швеллер 14 ГОСТ 8240-72* / Вст3кп2 ГОСТ 535-79* ℓ=3750	1	12.3 кг
БЧ		2		Уголок 5-160×100×10 ГОСТ 8510-72* / Вст3кп2 ГОСТ 535-79* ℓ=3750	1	19.8 кг
БЧ		3		Полоса 5-6×140 ГОСТ 103-76 / Вст3кп2 ГОСТ 535-79* ℓ=3750	1	6.6 кг
БЧ		4		А III-8-ГОСТ 5781-82* ℓ=250	48	0.1 кг

Привязан:

Инв. N

Взам. инв. N | Подпись и дата | Инв. N подл.

Н.контр.	Перов	
Нач.отд.	Зоркин	
Гл.конст.	Титов	
Гл.спец.	Перов	
Исполн	Хазина	
Провер.	Ровинская	

КЖИ-23.00.0

Стадия	Масса	Масштаб
Р	43.5	—
Лист	Листов	

Изделие закладное МН2

ГИПРОКОММУНСТРОЙ г. Москва

24325-03 22

Коп.

Формат А4

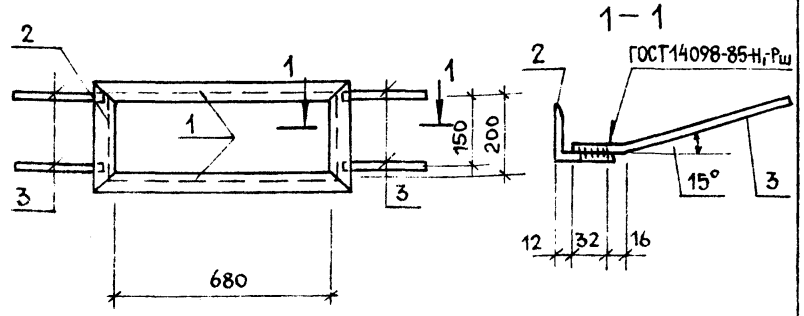

Формат	Зона	Поз.	Обозначение	Наименование	Кол-во	Примечание
				Документация		
			КЖИ-ТУ	Технические условия		
				Детали		
БЧ		1		Уголок $\frac{Б\text{-}50\times5\ ГОСТ\ 8509\text{-}72^*}{Вст\,3кп2\ ГОСТ\ 535\text{-}79^*}$ ℓ=780	2	2.94 кг
БЧ		2		Уголок $\frac{Б\text{-}50\times5\ ГОСТ\ 8509\text{-}72^*}{Вст\,3кп2\ ГОСТ\ 535\text{-}79^*}$ ℓ=300	2	1.13 кг
БЧ		3		А III-8-ГОСТ 5781-82* ℓ=250	4	0.1 кг

Привязан:

Инв. N

Взам. инв. N | Подп. и дата | Инв. N подл.

Н. контр.	Титов	
Нач. отд.	Зоркин	
Гл. конст.	Титов	
Гл. спец.	Перов	
Исполн.	Хазина	
Провер.	Ровинская	

КЖИ-24.00.0

Изделие закладное МН3

Стадия	Масса	Масштаб
Р	8.5	—
Лист	Листов	

ГИПРОКОММУНСТРОЙ г. Москва

Формат А4

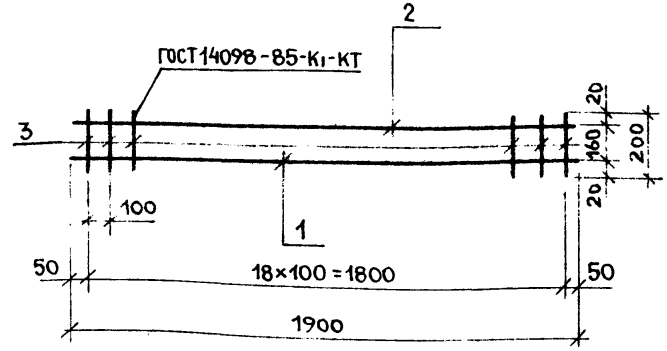

Формат	Зона	Поз.	Обозначение	Наименование	Кол-во	Примечание
				Документация		
			КЖИ-ТУ	Технические условия		
				Детали		
БЧ		1		А III-12-ГОСТ 5781-82* ℓ=1900	1	1.7 кг
БЧ		2		А III-8-ГОСТ 5781-82* ℓ=1900	1	0.8 кг
БЧ		3		А I-6-ГОСТ 5781-82* ℓ=200	19	0.04 кг

Взам. инв. N | Подп. и дата | Инв. N подл.

Н. контр.	Титов	
Нач. отд.	Зоркин	
Гл. конст.	Титов	
Гл. спец.	Перов	
Исполн.	Хазина	
Провер.	Ровинская	

КЖИ-27.00.0

Сетка арматурная С4

Стадия	Масса	Масштаб
Р	3.3	—
Лист	Листов	

ГИПРОКОММУНСТРОЙ г. Москва

Технические условия.

Плоские арматурные изделия следует изготовлять при помощи контактной точечной сварки.
Сварку каркасов и сеток производить во всех точках пересечения стержней.
Объединение плоских каркасов в пространственные производить в кондукторах при помощи сварочных клещей.
Размеры каркасов и сеток даны по осям и торцам стержней. Сварку следует производить в соответствии с ГОСТ 18292-73. „Соединение сварных элементов закладных деталей сборных железобетонных конструкций" и с „Указаниями по сварке соединений арматуры и закладных деталей железобетонных конструкций" СН 393-78.
Для соединения внахлестку арматурных стержней с плоскими элементами проката в заводских условиях, рекомендуется применять контактную точечную сварку.
Для соединения в тавр арматурных стержней с плоскими элементами проката следует применять автоматическую дуговую сварку под слоем флюса.
Материал прокатной стали закладных изделий принят марки Вст3кп2 для сварных конструкций по ГОСТ 380-71*.

Н.контр.	Перов	КЖИ-ТУ		
Нач.отд.	Зоркин			
Исполн.	Хазина	Технические условия	Стадия: Р; Лист: 2; Листов:	
			ГИПРОКОММУНСТРОЙ г. Москва	

Взам. инв. N | Подп. и дата | Инв. N подл.

gost.e-ecolog.ru

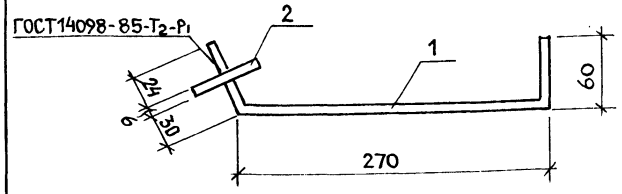

Формат	Зона	Поз.	Обозначение	Наименование	Кол-во	Примечание
				Документация		
			КЖИ-ТУ	Технические условия		
				Детали		
БЧ		1		А III-10-ГОСТ5781-82* ℓ=390	1	0.2 кг
БЧ		2		Полоса 5-6х60 ГОСТ 103-76* Вст3кп2 ГОСТ 535-79* ℓ=60	1	0.2 кг

Привязан:

Инв. N

Н.контр.	Титов	КЖИ-25.00.0		
Нач.отд.	Зоркин			
Гл.конст.	Титов			
Гл.спец.	Перов	Изделие закладное МН4	Стадия: Р; Масса: 0.4; Масштаб: —	
Исполн.	Хазина		Лист: ; Листов:	
Провер.	Ровинская		ГИПРОКОММУНСТРОЙ г. Москва	

Взам. инв. N | Подп. и дата | Инв. N подл.

Коп.