ТИПОВЫЕ ПРОЕКТНЫЕ РЕШЕНИЯ

503-1-077.90

ГАРАЖ НА 22 СПЕЦМАШИНЫ И 12 МЕХАНИЗМОВ

БЛОКА ПРОИЗВОДСТВЕННО-ТЕХНИЧЕСКОГО ОБСЛУЖИВАНИЯ ЖИЛИЩНОГО ФОНДА
ОТ 300 ДО 600 ТЫС. КВ.М ЖИЛОЙ ПЛОЩАДИ

АЛЬБОМ 1

ПЗ	Пояснительная записка	стр. 3÷7
ТХ	Технологические чертежи	стр. 8÷25
АР	Архитектурные решения	стр. 26÷37
КЖ	Конструкции железобетонные	стр. 38÷55
КМ	Конструкции металлические	стр. 56÷67

24325-01

gost.e-ecolog.ru

ТИПОВЫЕ ПРОЕКТНЫЕ РЕШЕНИЯ

503-1-077.90

ГАРАЖ НА 22 СПЕЦМАШИНЫ И 12 МЕХАНИЗМОВ

БЛОКА ПРОИЗВОДСТВЕННО-ТЕХНИЧЕСКОГО ОБСЛУЖИВАНИЯ ЖИЛИЩНОГО ФОНДА
ОТ 300 ДО 600 ТЫС. КВ.М ЖИЛОЙ ПЛОЩАДИ

АЛЬБОМ 1

ПЕРЕЧЕНЬ АЛЬБОМОВ

Альбом 1	ПЗ	Пояснительная записка
	ТХ	Технология производства
	АР	Архитектурные решения
	КЖ	Конструкции железобетонные
	КМ	Конструкции металлические
Альбом 2	ВК	Внутренний водопровод и канализация
	ОВ	Отопление и вентиляция
	ЭМ.ЭО	Силовое электрооборудование и электрическое освещение
	СС	Связь и сигнализация
	АОВ	Автоматизация санитарно-технических систем
Альбом 3	КЖ.И	Строительные изделия
Альбом 4	СО	Спецификации оборудования
Альбом 5	ВМ	Ведомости потребности в материалах
Альбом 6	С	Смета

Разработан
Гипрокоммунстроем

Главный инженер института О.С. Кузнецов

Главный инженер проекта Ю.М. Гусев

Утвержден и введен в действие
Минжилкомхозом РСФСР
Приказ от 6.10.88г. N 252

© ЦИТП Госстроя СССР, 1990

Содержание альбома №1

NN листов	Наименование листа	Стр.
	Обложка	
	Титульный лист	
	Содержание альбома	2
	Пояснительная записка	3÷7
	Технологические чертежи	
1	Общие данные	8
2	План расположения технологического оборудования	9
	Эскизные чертежи общего вида	
1	Верстак слесарный	10
2	Подставка под оборудование	11
3	Стеллаж секционный	12
4	Стеллаж для щеток	13
5	Стеллаж для деталей и узлов	14
6	Ванна для дистилированной воды	15
7	Верстак для ремонта аккумуляторов	16
8	Ванна для промывки деталей аккумуляторов	17
9	Шкаф для хранения инструментов и материалов	18
10	Шкаф вытяжной для зарядки аккумуляторных батарей	19
11	Стеллаж для узлов и деталей	20
12	Ванна для проверки камер	21
13	Вешалка для камер	22
14	Стеллаж для покрышек	23
15	Стеллаж для нормалей и мелких деталей	24
16	Стеллаж для гидроусилителей рулевых механизмов	24
17	Стеллаж для рессорных листов	25
18	Стеллаж для рулей и карданных валов	25

NN листов	Наименование листа	Стр.
	Архитектурные решения	
1, 2	Общие данные	26, 27
3	План на отм. 0.000. Разрез 1-1; 2-2. Фрагмент плана 1. Ведомость проемов ворот и дверей. Ведомость перемычек	28
4	План отверстий в осях 2÷4. План венткамеры в осях 2-3 на отм. 2.900. Детали	29
5	План венткамеры в осях 3÷5 на отм. 2.900. Виды „А", „Б", „В" Экспликация отверстий	30
6	Фасады в осях 1÷8; 8÷1; Д-А; А-Д. Схемы заполнения оконных проемов	31
7	Схемы расположения трехслойных стеновых панелей	32
8	Детали I, II. Спецификация элементов заполнения проемов и перемычек	33
9	Раскладка доборных трехслойных стеновых панелей. Детали III, IV. Тетивы Тр-1÷Тр-4	34
10	Спецификация фасонных и крепежных элементов	35
11	Планы полов на отм. 0.000. Планы полов венткамер на отм. 2.900. План кровли. Экспликация полов	36
12	Ведомость отделки помещений	37
	Конструкции железобетонные	
1	Общие данные	38
2	Схема расположения фундаментов и фундаментных балок	39
3	Узлы 1÷5	40
4	Фундаменты Фм-1÷Фм4; Фм11, Фм13	41
5	Фундаменты Фм5÷Фм10, Фм12	42
6	Спецификация элементов монолитной конструкции	43
7	Ведомость расхода стали на элемент. Таблица нагрузок на фундаменты	44
8	Схема расположения элементов подземной конструкции. Сечения 1-1÷6-6	45
9	Приямки ПР1, ПР2	46

NN листов	Наименование листа	Стр.
10	Осмотровая канава План на отм. 0.000 и -4.000. Разрез 1-1.	47
11	Осмотровая канава. Разрез 2-2. Узлы, сечения	48
12	Схемы расположения плит перекрытия на отм. 2.900. Разрезы 1-1÷5-5	49
13	Монолитные участки Ум1÷Ум4 Сечения 1-1÷6-6	50
14	Спецификация элементов монолитных участков	51
15	Схемы расположения стеновых панелей. Узлы	52
16	Схема расположения элементов перегородок	53
17	Схемы раскладок панелей железобетонных перегородок и фрагмент дверного проема	54
18	Узлы 1÷6	55
	Конструкции металлические	
1	Общие данные	56
2÷5	Техническая спецификация стали	57-60
6	Схема расположения элементов каркаса. Разрезы 1-1; 2-2; 3-3	61
7	Схемы расположения ригелей фахверка по осям А, Д, 1, 8 и разрезы 1-1÷5-5	62
8	Схема расположения элементов вентплощадок и стоек фахверка	63
9	Схема расположения путей подвесного транспорта	64
10	Узлы 8÷16	65
11	Схема расположения листов профилированного настила	66
12	Схемы расположения элементов лестниц и площадок	67

Альбом 1

Типовые проектные решения 503-1-077.90

Инв. N подл. | Подп. и дата | Взам. инв. N

24325 01 3

Коп. В. Фук

Формат А2

Общая часть

Типовой проект „Гараж спецмашин и механизмов блока производственно-технического обслуживания жилого фонда от 300 до 600 тыс. м² жилой площади" разработан в соответствии с планом типового проектирования Госстроя СССР на 1986-1987 г. и на основании задания, выданного Минжилкомхозом РСФСР от 10.11.86 г.

Область применения

В соответствии с инструкцией по типовому проектированию СН 227-82 рабочие чертежи разработаны применительно к следующим условиям строительства:

1. Климатические районы - II, III и подрайон - 1В;
2. Расчетная температура наружного воздуха минус 20°; 30° (основное решение); 40°С;
3. Инженерно-геологические условия - обычные;
4. Грунтовые воды отсутствуют;
5. Площадка со спокойным рельефом;
6. Основанием под фундаменты служат грунты непросадочные со следующими нормативными характеристиками: $\varphi^н = 0.49$ рад (28°); $C^н = 2$ кПа (0.02 кгс/см²), $E = 14.7$ мПа (150 кгс/см²); $\gamma = 1.8$ т/м³;
7. Нормативное значение веса снеговой нагрузки 1.0 кПа (100 кгс/м²);
8. Нормативное значение ветрового давления 0.23 кПа (23 кгс/м²);
9. Здание не рассчитано на строительство в районах с сейсмичностью более 6 баллов и на территориях с подработкой горными выработками.

Назначение

Гараж предназначен для хранения технического обслуживания спецмашин и тротуароуборочных машин, эксплуатируемых блоком производственно-технического обслуживания жилого фонда от 300 до 600 тыс. м² жилой площади.

Программа

Перечень и количество обслуживающих машин и механизмов.

NN пп	Наименование машин	Тип базового шасси	Кол-во
1	Бортовые	ЗИЛ-130	5
2	Самосвалы	ЗИЛ ММЗ-555	5
3	Тротуароуборочные	на базе УАЗ-469	12
	Итого:		22

Подвижной состав и режим эксплуатации

NN пп	Наименование машин	Эксплуат. период	Суточный пробег км	Суточный пробег маш. час
1	Бортовые	круглогодично	150	-
2	Самосвалы	"	150	—
3	Тротуароуборочные	"	—	12

Режим работы производственных подразделений - односменный. Количество рабочих дней в году - 260. Продолжительность рабочего дня - 8 часов.

Основные положения по организации производства

Техническое обслуживание парка машин и механизмов производится по планово-предупредительной системе и состоит из ежедневного и двух технических обслуживаний.

Ежедневное обслуживание выполняется водителем один раз в сутки после окончания работы машины на линии и включает в себя работы: контрольные, уборочно-моечные и смазочные.

Первое техническое обслуживание выполняется после определенного пробега машины водителем совместно со слесарем и включает в себя все работы по ежедневному обслуживанию и регулировочные, крепежные, электротехнические и другие необходимые работы согласно требований завода изготовителя.

Работы выполняются без разборки узлов и агрегатов.

Второе техническое обслуживание и текущий ремонт выполняются слесарем совместно с водителем. Машина на этот период снимается с линии. Это обслуживание включает в себя все вышеперечисленные работы и дополнительно углубленный осмотр для выявления скрытых дефектов с частичной разборкой узлов и агрегатов.

Текущий ремонт производится путем замены узлов и агрегатов.

Для выполнения работ по техническому обслуживанию и текущему ремонту предусмотрен один универсальный пост, оснащенный необходимым технологическим оборудованием с осмотровой канавой тупикового типа.

В гараже предусмотрены участки: перемотки щеток, ремонта приборов питания, шиномонтажный, кладовая запчастей, ремонта аккумуляторов с зарядной зона технического обслуживания и текущего ремонта, ремонта электрооборудования, мойка, стоянка на 12 спецмашин.

Заправка горючим осуществляется на АЗС общего пользования.

Мойка машин осуществляется на тупиковом посту с помощью установки для шланговой мойки автомобилей.

Штаты гаража

NN пп	Наименование специальностей	Количество работающих	Группа производств. процессов
1	Механик гаража	1	I в
2	Слесарь по намотке щеток	1	I в
3	Слесари-ремонтники	2	I в
4	Шиномонтажник	1	III б
5	Слесарь-аккумуляторщик	1	III а
6	Водители тротуароуборочных машин	12	I б
7	Водители автомобилей	11	I б
	Всего по гаражу	29	

ГИП	Титов		503-1-077.90 ПЗ
Состав	Никишина		
Н. контр	Листошенкова		
			Пояснительная записка
			Стадия Р; Лист 1; Листов 5
			ГИПРОКОММУНСТРОЙ г. Москва

Инв. N подл. | Подп. и дата | Взам. инв. N

Объемно-планировочные решения

Класс здания-II

Степень огнестойкости-IIIа.

Здание гаража запроектировано одноэтажным с размерами в плане 24.0×42.0м с высотой до низа балок 4.8м

В здании размещены участки: шиномонтажный, ремонта приборов питания, ремонта электрооборудования и аккумуляторов, перемотки щеток, мойки машин, зона ТО-1 и ТО-2, стоянка на 12 спецмашин, кладовые запчастей и инструментов. На отм. 2.9м расположены венткамеры.

Здание отапливаемое.

Освещение через оконные проемы.

Для проветривания помещений предусмотрены открывающиеся фрамуги в оконных проемах

Кровля рулонная, двускатная, с внутренним водостоком.

Стены из трехслойных стеновых панелей со стальными обшивками по шифру 172 км5 поставляются на стройплощадку с отделкой полной заводской готовности.

Бытовые помещения запроектировать в соответствии с СНиП 2.09.04-87 и рассчитаны на обслуживание работающих непосредственно в гараже.

По санитарной характеристике производственные процессы относятся к категориям Iб, Iв; IIа; IIIа.

Предусматривается закрытый способ хранения одежды.

Расчет оборудования бытовых помещений произведен согласно штатного расписания.

Каркас здания решен в легких металлических конструкциях типа „Канск" по серии 1.420.3-15

Фундаменты под колонны-монолитные железобетонные стаканного типа с учетом нулевого цикла производства работ.

Фундаментные балки по серии 1.415.1-2

Фундаменты под внутренние стены-ленточные из сборных бетонных блоков.

Антикоррозийная защита

Антикоррозийную защиту конструкций выполнять в соответствии с указаниями СНиП 2.03.11-85 „Защита строительных конструкций от коррозии" в зависимости от местных условий эксплуатации.

Противопожарные мероприятия

Типы противопожарных преград и пределы огнестойкости принятых в проекте конструкций соответствуют требованиям табл.2 СНиП 2.01.02-85 „Противопожарные нормы".

В качестве утеплителя наружных стен и кровли приняты минераловатные плиты повышенной жесткости на синтетическом связующем по ГОСТ 9573-82, который относится к разряду трудносгораемых материалов.

Водопровод и канализация

В здании гаража запроектированы следующие системы:

1. Водопровод хоз-питьевой и противопожарный;
2. Водопровод горячей воды;
3. Канализация бытовая;
4. Канализация производственная;

За источник водоснабжения принят городской водопровод, который обеспечивает здание гаража по расходу и напору. Подаваемая вода должна соответствовать требованиям ГОСТ 2874-82.

Ввод в здание ф100мм.

Наружное пожаротушение осуществляется от подземных гидрантов на кольцевой сети городского водопровода расходом 15л/с. Расчетный расход на наружное пожаротушение определен в соответствии со СНиП 2.04.02-84.

Расчетный расход воды на внутреннее пожаротушение согласно СНиП 2.04-01-85 равен 10л/с (2 струи по 5л/с.

Водопровод горячей воды проектируется для бытовых нужд. Горячее водоснабжение централизованное. Во внутренние сети горячая вода подается от теплового пункта, расположенного в производственно-складском корпусе.

Канализация бытовая отводит сточные воды от санитарных приборов в наружную сеть канализации.

Канализация производственная отводит сточные воды от технологического оборудования в сеть бытовой канализации

Теплоснабжение и вентиляция

Теплоснабжение гаража запроектировано от наружных тепловых сетей. Теплоноситель-вода с параметрами 150°-70°С.

Отопление-комбинированное: местными нагревательными приборами за счет поступления тепла от технологического оборудования.

В качестве нагревательных приборов приняты радиаторы с гладкой поверхностью.

Система отопления запроектирована с нижней разводкой магистральных трубопроводов с попутным движением теплоносителя. Для удаления воздуха из системы в верхних точках нагревательных приборов устанавливаются воздушные краны. Для спуска воды из системы в нижних точках системы устанавливаются спускные краны

Магистральные трубопроводы и стояки прокладываются под окнами у пола и, частично, в подпольных каналах.

Для создания нормативных параметров воздушной среды во всех производственных помещениях запроектирована приточно-вытяжная вентиляция с механическим и естественным побуждением. Технологическое оборудование, выделяющее вредности, снабжается местной вытяжной вентиляцией.

Вентустановки, обслуживающие помещения категории „В" снабжены огнезадерживающими клапанами в перегородках.

Приточный воздух в холодный период года подогревается в калориферных установках.

Проектом предусмотрено автоматическое регулирование температуры подаваемого воздуха и предохранение калориферов от замораживания

Для ремонтных работ и технического обслуживания вентоборудования проектом предусматривается подъемно-транспортное средство (таль ручная червячная грузоподъемностью 1тс)

Мероприятия по защите от шума и вибраций

Для снижения шума и вибраций в помещениях вентиляционных камер предусматриваются следующие мероприятия:

1. Вентиляционные установки размещаются в обособленных помещениях

Коп. В. Фур Формат А2

Инв. № подл. | Подпись и дата | Взам. инв.

2. Вентиляторы устанавливаются на виброизоляционных основаниях.

3. Нагнетательные и всасывающие патрубки вентиляторов соединены с воздуховодами с помощью мягких вставок;

4. Ограждения вентиляционных камер бытовых помещений принимаются из шумопоглощающих материалов

Антикоррозийная защита трубопроводов, воздухопроводов и оборудования. Тепловая изоляция

Для защиты от коррозии предусматривается:

— окраска неизолированных трубопроводов с высокотемпературными параметрами- битумным лаком;
— окраска металлических воздуховодов систем вентиляции масляной краской снаружи и внутри;
— окраска отопительно-вентиляционного оборудования масляной краской с предварительной грунтовкой;
— трубопроводы систем отопления и нагревательные приборы окрашиваются масляной краской за 2 раза.

Трубопроводы теплоснабжения калориферов и отопления, прокладываемые в подпольном канале изолируются шнуром из минеральной ваты в хлопчатобумажной оплетке. Толщина изоляции 30мм.

Все изолированные трубопроводы покрываются рулонным стеклопластиком

Противопожарные мероприятия в системах отопления и вентиляции

Все производственные помещения, имеющие различную категорию пожарной опасности, обслуживаются самостоятельными системами приточно-вытяжной вентиляции.

При пересечении воздуховодами противопожарных перегородок устанавливаются огнезадерживающие клапаны. В случае возникновения пожара клапан на воздуховоде автоматически закрывается, а система отключается.

При пожаре отключаются приточные и вытяжные системы, обслуживающие помещения категорий „В".

Воздуховоды приточно-вытяжной вентиляции, обслуживающие помещения категории „В" и проходящие транзитом по другим помещениям, покрываются огнезадерживающим покрытием ВПМ-2 толщиной-4мм. по фенольной грунтовке.

Все воздуховоды и оборудование, обслуживающие помещения категории „А" -заземляются.

Электрооборудование и электроосвещение

По степени надежности электроснабжения потребители относятся к III категории.

Электроснабжение настоящего корпуса осуществляется от распределительного щита 0.4/0.23кВ трансформаторной подстанции промплощадки. Подсчет нагрузки произведен методом коэффициента использования.

Для защиты людей от поражения электрическим током при нарушении изоляции в электроустановках 380/220В предусматривается защитное зануление. Занулению подлежат корпуса щитков, шкафов, электродвигателей, светильников и другие металлические конструкции электроустановок, нормально не находящиеся под напряжением. Весь монтаж должен быть выполнен в соответствии с ПУЭ и инструкциями.

В соответствии с СН305-77 п.1.4 молниезащита настоящего корпуса не оборудуется.

Проектом разработаны следующие виды электроосвещения: рабочее (местное и общее) и эвакуационное.

Величины освещенностей в помещениях выбраны на основании СНиП II-4-79.

Светильники выбраны в соответствии с существующими номенклатурными типами, характеристикой среды и назначением помещений.

Электроосвещение-лампами накаливания и люминесцентное.

Связь и сигнализация

В здании гаража предусматривается оборудовать следующие сети:

— комплексную распределительную емкостью 20×2 с возможностью подключения 5 аппаратов учреждениско-производственной телефонной связи,
4 вторичных электрочасов и 4 лучей пожарной сигнализации с 66 извещателями;
— радиотрансляции с оборудованием 4-х абонентских точек.

В помещениях категории „В" оборудуется сеть пожарной сигнализации

Автоматизация

В рабочей документации предусматривается следующее:

1. Автоматическая защита от замораживания приточных систем П1÷П5
2. Управление работой вытяжной системы В3.
3. Отключение вентсистем при пожаре.

Для размещения электроаппаратуры управления предусмотрен ящик по ОСТ 160.684.116-74.

Монтаж защитного зануления должен быть выполнен согласно инструкции по монтажу защитного зануления и заземления ВСН-296-81 ММСС СССР и ПУЭ

Технико-экономические показатели

Номер п/п	Наименование показателей	Единица измерения	Показатели	
			по рассчетному проекту гараж на 22 автомашины	по проекту-аналогу гараж по т.п 503-1-19.83
1	2	3	4	5
1	Мощность предприятия	1 шт.	22	22
2	Площадь застройки	м²	980.40	1119.3
3	Общая площадь здания	м²	1062.30	1209.5
4	Строительный объем здания	м³	6373.80	7275.5
5	Общая сметная стоимость	тыс.руб	146.63	159.4
6	в т.ч. СМР	тыс.руб	127.63	140.0
7	оборудования	тыс.руб	19.0	19.41
8	Трудозатраты постоянные	чел.час.	22528	25752
9	Цемент, приведенный к М-400	тн	93.20	74.50
10	Сталь, приведенная к классам А-1 и Ст3	тн	93.81	75.5

Инв.№ подл. | Подпись и дата | Взам.инв.№

24325-01 б
Коп. В. Фур
Формат А2

Альбом 1

Технико-экономические показатели (продолжение)

1	2	3	4	5
11	Лесоматериалы, приведенные к круглому лесу	$м^3$	21.48	29.2
12	Кирпич	тыс.шт	35.46	96.5
13	Расход воды, годовой	$м^3$	3256.0	2976.10
14	Расход тепла, годовой	гдж	3278.10	8901.0
15	Расход электроэнергии, годовой	мвт.ч	141.2	103.2
16	Режим работы:			
	-рабочих дней в году	день	260	260
	-смен в сутки	смена	1	1
	число часов в смену	час	8	8

Организация строительства

I. Общая часть

При разработке ПОСа использованы следующие нормативные и проектные материалы:

1) СНиП 3.01.01-85 „Организация строительного производства".
2. СНиП 1.04.03-85 „Нормы продолжительности строительства и задела в строительстве предприятий, зданий и сооружений".
3. СНиП III-4-80 „Техника безопасности в строительстве".
4. Материалы рабочего проекта.

II Срок строительства

Продолжительность строительства определена на основании СНиП 1.04.03-85. Срок строительства гаража, объемом равным 6374$м^3$ составляет 13 месяцев. Срок строительства определен без учета дополнительных работ и коэффициентов.

III. Основные положения по производству строительно-монтажных работ

1. Работы подготовительного периода.

В подготовительный период выполняются следующие работы:

— ограждается территория строительства;
— производится геодезическая разбивка основных осей здания;
— сооружаются временные дороги и площадки складирования, необходимые для обеспечения строительства;
— сооружаются служебные, складские и бытовые помещения для обслуживания работающих на объекте;
— оформляется площадка предупреждающими и указательными знаками.

2. Устройство монолитных фундаментов.

Объем монолитных работ составляет 115$м^3$. Работы по устройству фундаментов выполнять в теплое время года.

При производстве бетонных работ рекомендуется применять многооборачиваемую щитовую опалубку.

Укладка монолитного бетона и арматурных каркасов производится с помощью автокрана грузоподъемностью 10т.

Укладка бетонной смеси производится послойно с толщиной укладываемого слоя H=1.25 рабочей части вибратора. Уплотнение бетонной смеси производить глубинными вибраторами. Работы по устройству фундаментов выполнять в соответствии со СНиП 3.03.01-87

3. Монтаж сборных строительных конструкций.

Объемы строительных конструкций составляют: железобетонных - 60$м^3$; стальных - 65т. Максимальный вес монтируемых конструкций - 2.8т (стеновая панель). Максимальная высота здания - 6.6м. Монтаж сборных строительных конструкций выполнять автокраном грузоподъемностью 16т. Монтажные работы вести в соответствии со СНиП 3.03.01-87 и СНиП III-18-75.

4. Производство работ в зимнее время.

По всем строительным работам, включенным в план проведения работ в зимних условиях необходимо разработать следующие мероприятия, подлежащие выполнению до наступления зимы с указанием исполнителей и сроков их исполнения;

— подготовить помещения рабочих, заготовить запасы утепляющих материалов;
— подготовить закрытые склады для хранения цемента, гипса и других материалов;
— подготовить инвентарь и приспособления для производства работ, утеплить тару для доставки бетонов и растворов с расчетом наименьших потерь при транспортировании и применении.

IV. Охрана труда

Генеральный подрядчик обязан с участием заказчика и субподрядных организаций разработать и утвердить мероприятия по технике безопасности и производственной санитарии обязательные для всех организаций, участвующих в строительстве.

1. Техника безопасности.

При производстве строительно-монтажных работ строго соблюдать нормы и правила техники безопасности, изложенные в СНиП III-4-80;

а) во избежание доступа посторонних лиц на территорию стройплощадки, ее оградить инвентарными ограждениями, удовлетворяющими требованиям ГОСТ23407-78;

б) складирование материалов и конструкций производить в строго отведенных местах и в соответствии с правилами техники безопасности;

в) предусмотреть мероприятия, обеспечивающие полную безопасность работ вблизи ЛЭП и электрокабелей.

2. Производственная санитария.

Для санитарно-гигиенического обслуживания работающих на строительстве предусмотреть санитарно-бытовые помещения.

Электросварочные работы производить в соответствии с правилами техники безопасности и производственной санитарии.

3. Пожарная безопасность

При производстве СМР руководствоваться „Правилами пожарной безопасности при производстве СМР утвержденными ГУПО МВД СССР.

Инв.№подл. | Подп. и дата | Взам.инв.№

Альбом 1

График производства работ

	Наименование работ	Объемы работ: ед. изм.	Объемы работ: кол-во	Затраты труда: ч/час	Затраты труда: ч/день	Число рабочих в смену	Продолжительность работ: дни	Продолжительность работ: мес.
I	Общестроительные работы	тыс. руб. 1000	103.98	17873	2625			
	1. Земляные работы	$м^3$	2.231	1853	272	6	45	2
	2. Фундаменты	$м^3$	130.5	856	126	3	42	2
	3. Подземное хозяйство	$м^3$	15.61	475	70	2	35	1,6
	4. Перекрытие	$м^2$	108	104	15	2	7.5	4
	5. Стальные конструкции	т	65	3385	497	6	83	
	6. Стены	$м^2/м^3$	160.38/45.3	3580	525	6	88	4
	7. Перегородки	$м^2$	448	843	124	3	42	2
	8. Кровля	$м^2$	1008	1818	267	6	44	2
	9. Проемы дверные и оконные	$м^2$	48.2	336	50	2	25	1.2
	10. Полы	$м^2$	678	1349	198	3	66	3
	11. Внутренняя отделка	$м^3$	6548	3109	456	6	76	3.5
	12. Прочие работы	$м^3$	6548	165	25	2	12.5	0.5
II	Сантехнические работы	тыс. руб.	14.73	2236	328	6	55	2,5
III	Монтаж технологического оборудования	"	18.13	633	93	2	46.5	2
IV	Электромонтажные работы	"	7.97	1236	182	3	61	2.8
V	Автоматика, связь и сигнализация	"	1.82	550	81	2	40.5	1.9

График работ

Месяцы: 1 2 3 4 5 6 7 8 9 10 11 12 13

Схема стройгенплана

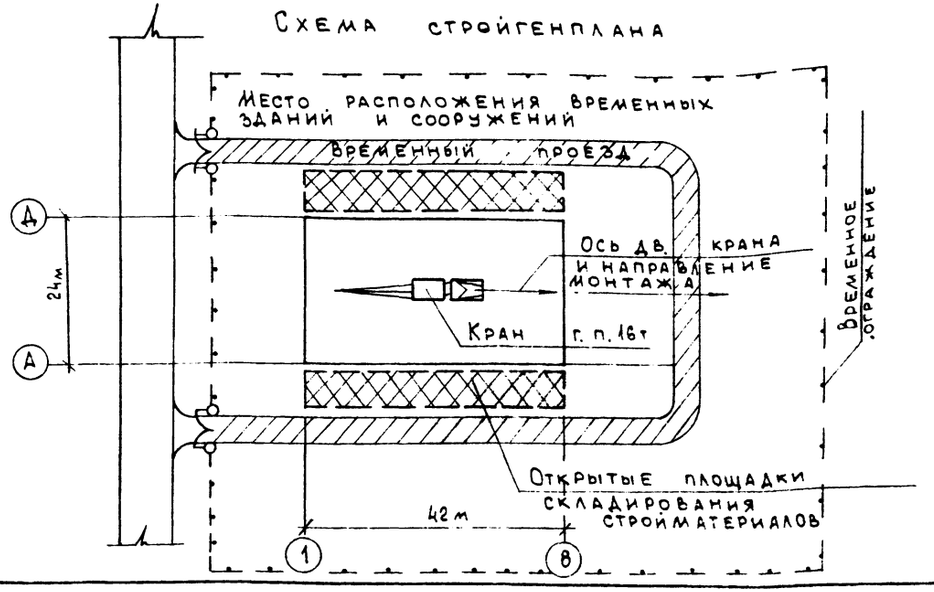

Инв. N подл. | Подп. и дата | Взам. инв. N

503-1-077.90 ПЗ

Лист 5

24325-01 8

Коп. В. [signature]

Формат А2

Альбом 1

Ведомость рабочих чертежей основного комплекта ТХ

Лист	Наименование	Примечание
ТХ-1	Общие данные	
ТХ-2	План расположения технологического	
	оборудования	

Ведомость прилагаемых документов

Обозначение	Наименование	Примечание
ТХН-1	Верстак слесарный	
ТХН-2	Подставка под оборудование	
ТХН-3	Стеллаж секционный	
ТХН-4	Стеллаж для щёток	
ТХН-5	Стеллаж для деталей и узлов	
ТХН-6	Ванна дистилированной воды	
ТХН-7	Верстак для ремонта аккумуляторов	
ТХН-8	Ванна для промывки деталей аккумуляторов	
ТХН-9	Шкаф для хранения инструмента и материалов.	
ТХН-10	Шкаф вытяжной для зарядки аккумуляторов	
ТХН-11	Стеллаж для узлов и деталей	
ТХН-12	Ванна для проверки камер	
ТХН-13	Вешалка для камер	
ТХН-14	Стеллаж для покрышек	
ТХН-15	Стеллаж для нормалей и мелких деталей	
ТХН-16	Стеллаж для гидроусилителей рулевых механизмов	
ТХН-17	Стеллаж для рессорных листов	
ТХН-18	Стеллаж для рулей и карданных валов	
ТХ-СО	Спецификация оборудования	Альбом 4
ТХ-ВМ	Ведомости потребности в материалах	Альбом 5

Типовой проект разработан в соответствии с действующими нормами и правилами и предусматривает мероприятия, обеспечивающие взрывную, взрывопожарную и пожарную безопасность при эксплуатации здания

Главный инженер проекта /Копылов/

Взам. инв. №

Подп. и дата

Инв. № подл.

Инв. №

ГИП	Копылов	
Н.контр	Ларичев	
Нач.отд	Растегаев	
Гл.спец	Морозов	
Рук.гр.	Никитич	

Привязан:

503-1-077.90 ТХ

Блок производственно-технического обслуживания жилого фонда от 300 до 600 тыс. м² жилой площади

Гараж спецмашин и механизмов

Стадия	Лист	Листов
Р	1	2

Общие данные

Гипрокоммунстрой г. Москва

24325-01 9

Коп.

Формат А3

Альбом 1

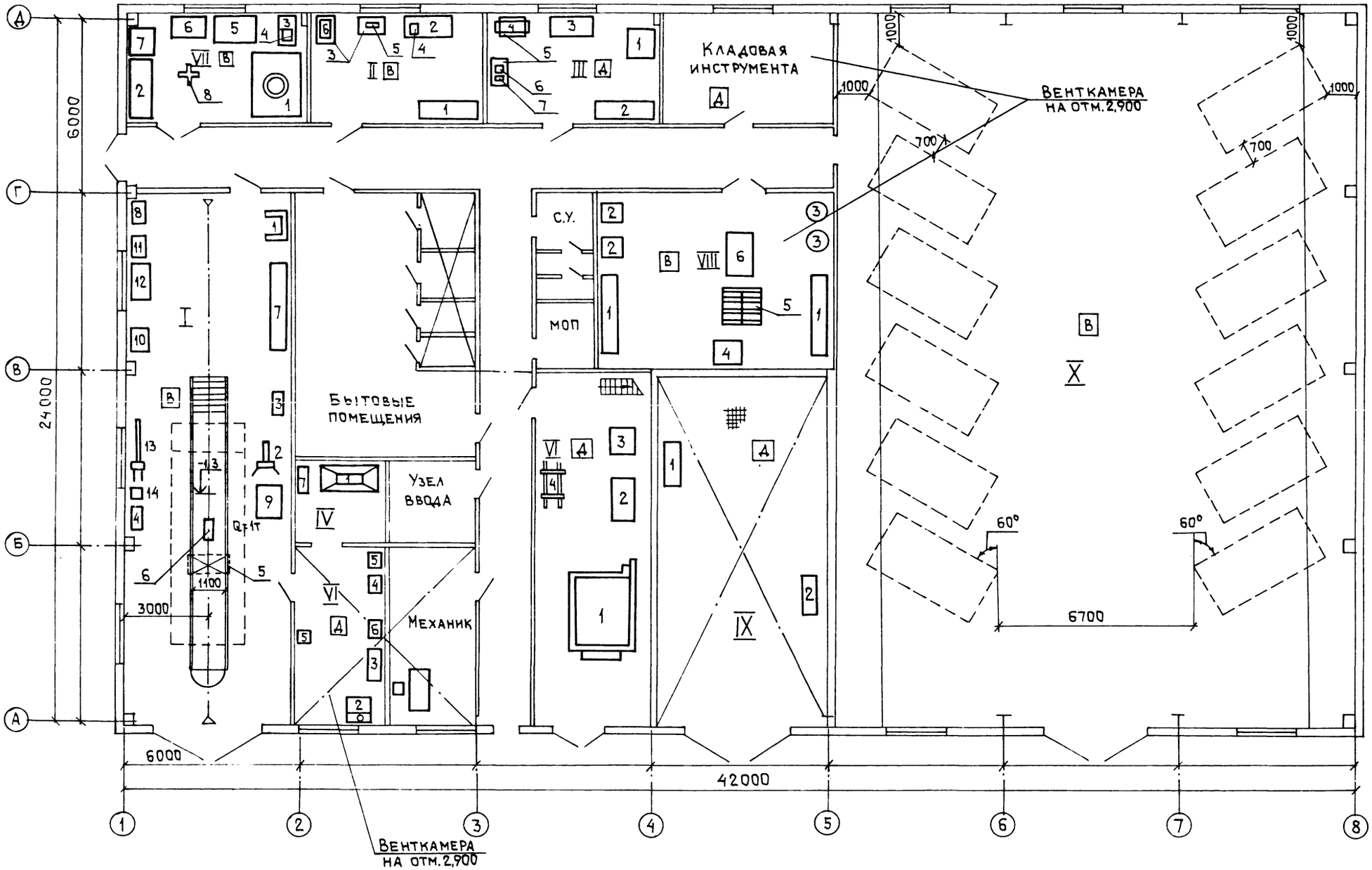

Экспликация помещений

№ п/п	Наименование
I	Зона ТО и ТР
II	Участок ремонта приборов системы питания
III	Участок ремонта электрооборудования
IV	Зарядная
V	Участок ремонта аккумуляторов
VI	Участок перемотки щеток
VII	Шиномонтажный участок
VIII	Кладовая запчастей
IX	Участок мойки
X	Стоянка на 12 спецмашин

СОГЛАСОВАНО
Группа Э Александров
Группа АО Бажан
Группа АС Титов
Группа ОВ Опарина
Группа ВК Пушкина

Взам. инв. № | Подп. и дата | Инв. № подл.

ГИП	Марков	
Н. контр.	Ларичев	
Нач. отд.	Растегаев	
Рук. гр.	Мильруд	
Исполн.	Назанский	

Привязан

Инв. №

503-1-077.90 ТХ

Блок производственно-технического обслуживания жилищного фонда от 300 до 600 тыс. м² жилой площади

Гараж спецмашин и механизмов

Стадия	Лист	Листов
Р	2	

План расположения технологического оборудования

Гипрокоммунстрой г. Москва

24325-01 10

Коп.

Формат А2

Альбом 1

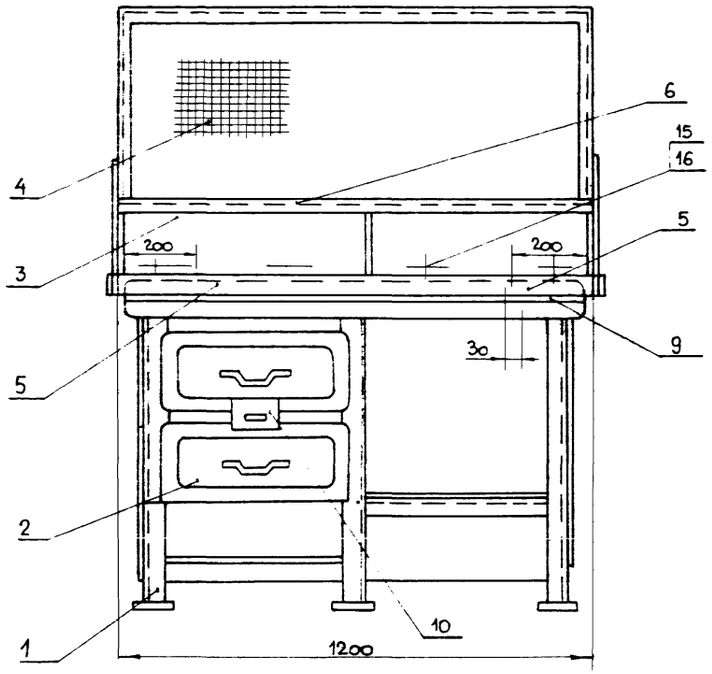

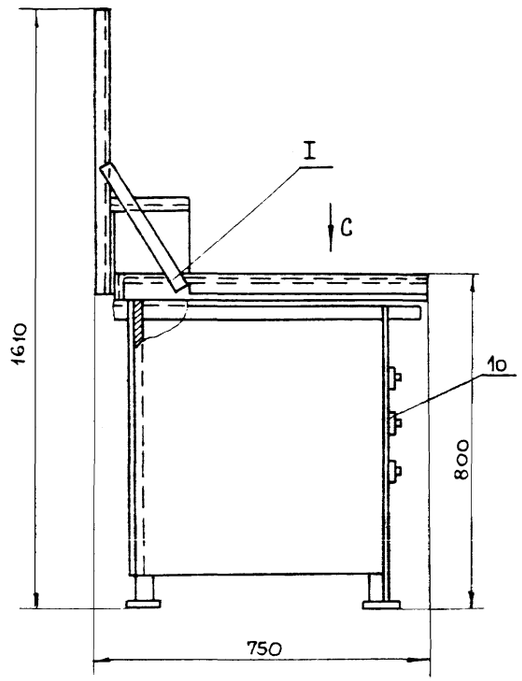

А — А

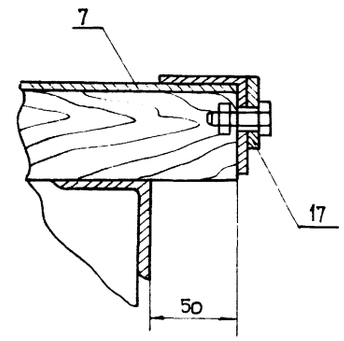

Вид С

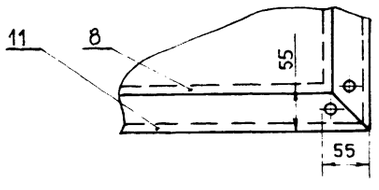

II

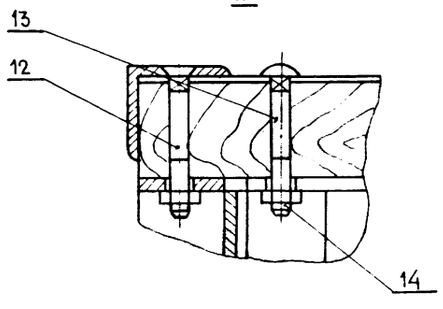

I

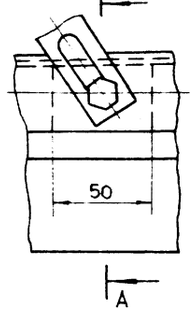

Техническая характеристика

Габаритные размеры, мм 1200×750×1610.

Вес, кг. 131,5

NN поз.	Наименование	Ед. изм.	ГОСТ материал	Кол.	Вес	Примечание
17	Шайба пружинная 8.65Г	"	ГОСТ 6402-70	2		
16	Гайка М8	"	ГОСТ 5915-70	6	0,1	
15	Болт М8×25	"	ГОСТ 7798-70	6	0.2	
14	Гайка М10	"	ГОСТ 5915-70	16	0.1	
13	Болт М10×70	"	ГОСТ 7802-72	8	0.1	
12	Болт М10×70	"	ГОСТ 7785-72	8	0.3	
11	Рама	"		1	0.4	
10	Прижим	"		1	0.5	
9	Доска 1190×191×50	"		4		
8	Гвоздь 1.8×3.0	"	ГОСТ 4028-63	36	—	
7	Лист 1190×790×0.8	"	ГОСТ 19903-74	1	5.9	
6	Доска 1190×192×150	"		4	10.0	
5	Клин 190×50×25×22	"		2	1.2	
4	Сетка защитная	"		1	9.2	
3	Полка	"		1	6.8	
2	Ящик	"		2	21	
1	Каркас	шт.		1	76.1	

ГИП	Марков	
Н.контр.	Ларичев	
Нач.отд.	Растегаев	
Гл.спец.	Морозов	
Рук. гр.	Микитин	

503-1-077.90 ТХН-1

Блок производственно-технического обслуживания жилого фонда от 300 до 600 тыс. м² жилой площади.

Гараж спецмашин и механизмов	Стадия	Лист	Листов
	Р		1

Верстак слесарный
Эскизный чертеж общего вида

ГИПРОКОММУНСТРОЙ г. Москва

Привязан

Инв. №

Инв. № подл. | Подп. и дата | Взам. инв. №

24325-01 11

Коп Фелея

Формат А2

Альбом 1

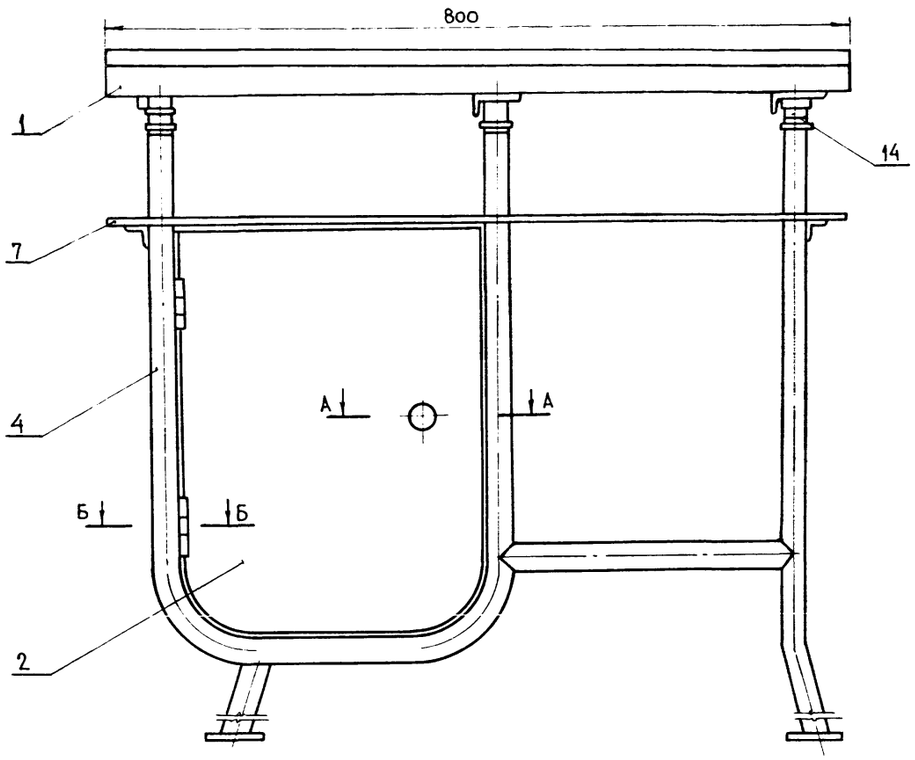

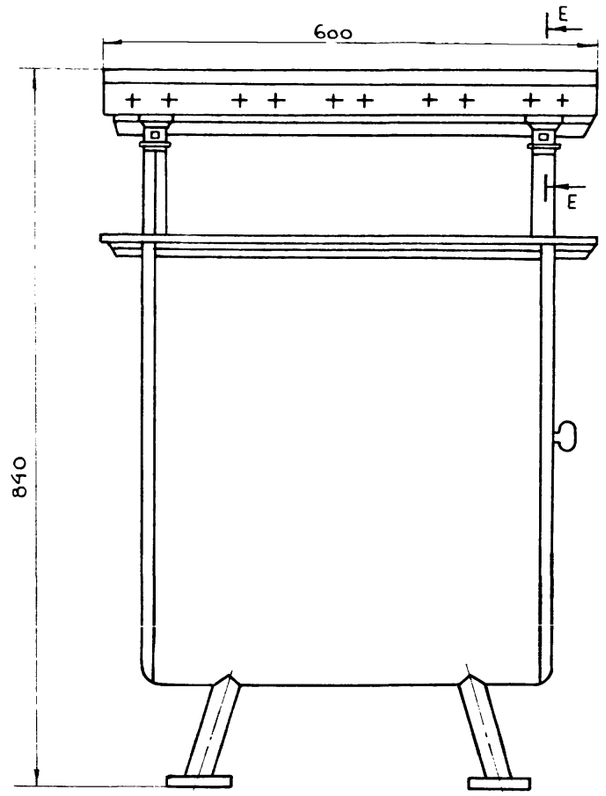

Б — Б

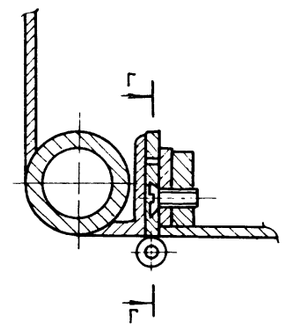

Общий вес 57 кг.

№ поз.	Наименование	Ед. изм.	Материал	Кол.	Вес	Примечание
21	Шарик ф 103	шт.	ГОСТ 3722-81	1	0,004	
20	Шуруп А5×25	шт.	ГОСТ 1145-80	20	0,03	
19	Контргайка 25	шт.	ГОСТ 8961-75*	6	0,254	
18	Гайка М10	шт.	ГОСТ 5915-70*	1	0,011	
17	Шайба 10-010	шт.	ГОСТ 11371-78	1	0,006	
16	Винт М6×12-010	шт.	ГОСТ 1491-80	4	0,003	
15	Винт М6×12-010	шт.	ГОСТ 1491-80	2	0,003	
14	Муфта короткая 25	шт.	ГОСТ 8954-75*	6	0,402	
13	Петля	шт.	Ст.3 ГОСТ 19903-74*	2	0,03	
12	Пружина	шт.	65Г ГОСТ 2402-77	1	0,175	
11	Пробка	шт.	Ст.3 ГОСТ 2590-71*	1	0,025	
10	Доска 40×120×900	шт.	ГОСТ 8486-66*	5	14,7	
9	Лист 2×600×800	шт.	ГОСТ 19903-74	1	20908	
8	Петля	шт.		2	0,02	
7	Лист 2×600×800	шт.	ГОСТ 19903-74	1	5,4	
6	Ручка	шт.		1	0,2	
5	Ось, круг ф5×85	шт.	ГОСТ 7417-75	2	0,011	
4	Тумба	шт.		1	2,7	
3	Корпус защелки	шт.		1	0,112	
2	Дверца, лист 2×500×350	шт.	ГОСТ 19903-74	1	3,304	
1	Стол	шт.		1	8,7	

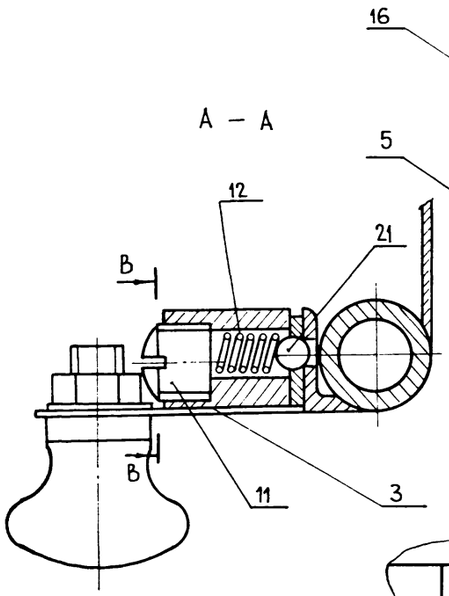

А — А

Г — Г

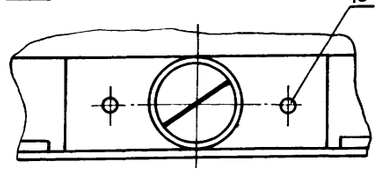

В — В

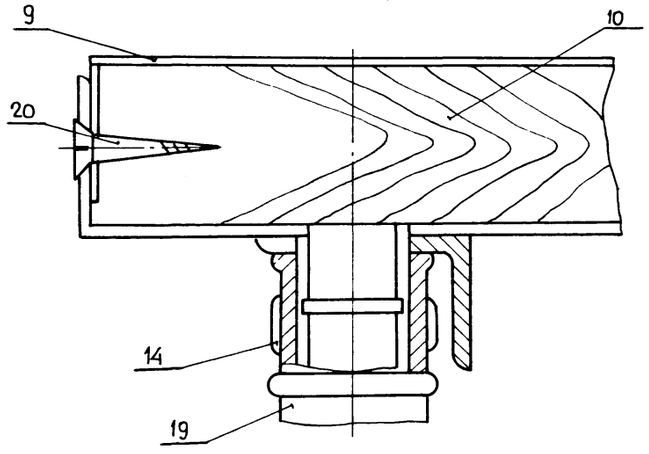

Е — Е

Техническая характеристика.

Габаритные размеры, мм 600×800×840

Вес, кг. 57

ГИП	Марков	503-1-077.90	ТХН-2
Н.контр.	Ларичев		
Нач.отд.	Растегаев	Блок производственно-технического обслуживания жилого фонда от 300 до 600 тыс. м² жилой площади.	
Гл.спец.	Морозов		
Рук. гр.	Микитин	Гараж спецмашин и механизмов	Стадия: Р; Лист: ; Листов: 1
		Подставка под оборудование. Эскизный чертеж общего вида	Гипрокоммунстрой г. Москва

Привязан:

Инв. №

Инв. № подл. | Подп. и дата | Взам. инв. №

24325-01 12

Коп. Дейч

Формат А2

Альбом 1

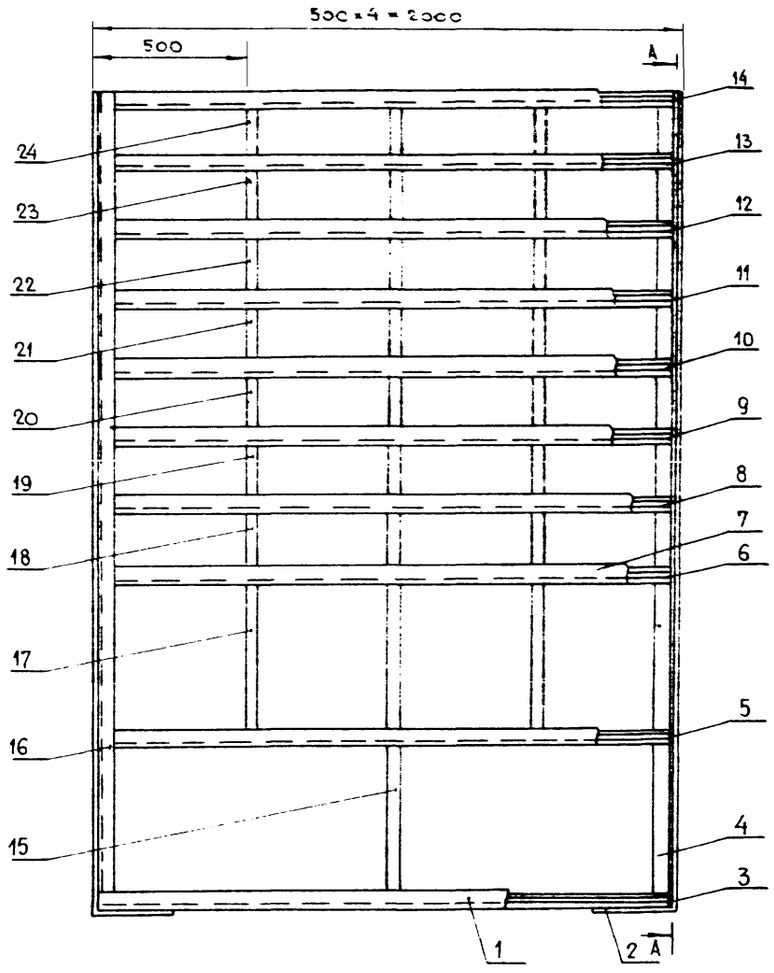

А — А

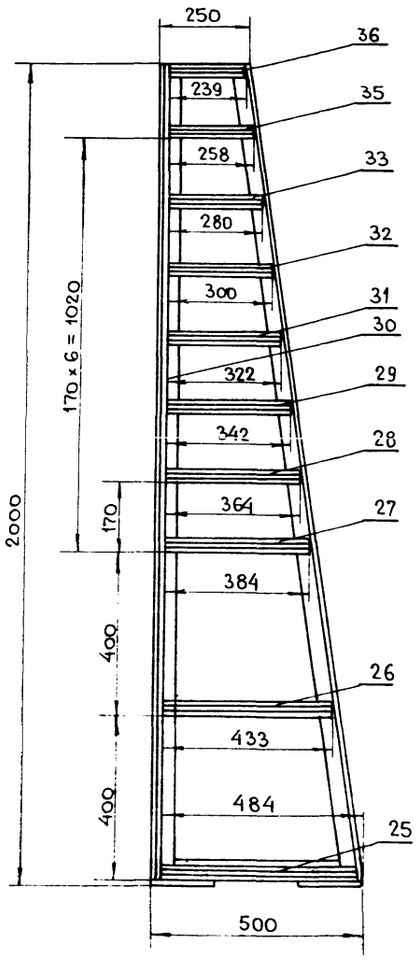

Поз.	Наименование деталей	Кол.	Материал	Вес. 1 шт.	Вес. общ.
37	Уголок L15 45×45×5×1385	1	Ст 3	4,7	4,7
36	Полка 10 345×233×10	4	Фанера	0,5	2 0
35	Полка 9 345×252×10	4	Фанера	0,5	2,0
34	Лист	2	Ст. 3	8	16
33	Полка 345×270×10	4	Фанера	0,6	2,4
32	Полка 7 345×294×10	4	Фанера	0,6	2,4
31	Полка 6 345×316×10	4	Фанера	0,7	2,8
30	Лист задний 1925×1385	1	Ст. 3	21	21
29	Полка 5 345×336×10	4	Фанера	0,7	2,8
28	Полка 4 345×358×10	4	Фанера	07	2,8
27	Полка 3 345×378×10	4	Фанера	0,8	3,2
26	Полка 2 345×497×10	4	Фанера	0,9	3,6
25	Полка 1 690×470×10	2	Фанера	2	4
24	Перегородка 9	3	Ст. 3	0,3	0,9
23	Перегородка 8	3	Ст 3	0,3	0,9
22	Перегородка 7	3	Ст. 3	0,3	0,9
21	Перегородка 6	3	Ст. 3	0,4	1.2
20	Перегородка 5	3	Ст. 3	0,4	1.2
19	Перегородка 4	3	Ст. 3	0,4	1.2
18	Перегородка 3	3	Ст. 3	0,4	1,2
17	Перегородка 2	3	Ст. 3	0,5	1.5
16	Уголок L14 45×45×5×200	3	Ст. 3	6,7	13,4
15	Перегородка 1	1	Ст. 3	1	1
14	Уголок L 13 25×25×3×189	2	Ст. 3	0,2	0,4
13	Уголок L 12 25×25×3×200	2	Ст. 3	0,2	0,4
12	Уголок L 11 25×25×3×230	2	Ст. 3	0,3	0,6
11	Уголок L 10 25×25×3×250	2	Ст. 3	0,3	0,6
10	Уголок L 9 25×25×3×272	2	Ст. 3	0,3	0,6
9	Уголок L8 25×25×3×292	2	Ст. 3	03	0.6
8	Уголок L7 25×25×3×314	2	Ст. 3	0,4	0,8
7	Уголок L6 25×25×3×1380	18	Ст. 3	1,5	27
6	Уголок L5 25×25×3×334	2	Ст. 3	0,4	0,8
5	Уголок L4 25×25×3×383	2	Ст. 3	0,4	0,8
4	Уголок L3 45×45×5×1990	2	Ст. 3	6,7	13,4
3	Уголок L 2 45×45×5×405	2	Ст. 3	1,4	2,8
2	Опора 120×120×6	4	Ст. 3	0,7	2.8
1	Уголок L1 45×45×5×1398	1	Ст. 3	4,7	4.7

Техническая характеристика

Габаритные размеры, мм. 500 × 2000 × 2000

Вес, кг. 337

Гип	Марков		503-1-077.90 ТХН-3
Н контр.	Ларичев		
Нач.отд.	Растегаев		Блок производственно-технического обслуживания жилого фонда от 3000 до 8000 тыс. м² жилой площади
Гл.спец.	Морозов		
Рук. гр.	Микитин		Гараж спецмашин и механизмов. Стадия: Р; Лист: ; Листов: 1
Привязан			Стемаж секционный. Эскизный чертеж общего вида. Гипрокоммунстрой г. Москва
Инв. №			

Взам. инв. № | Подп. и дата | Инв. № подл.

24325-01 13

Коп. Лейт

Формат А2

Альбом 1

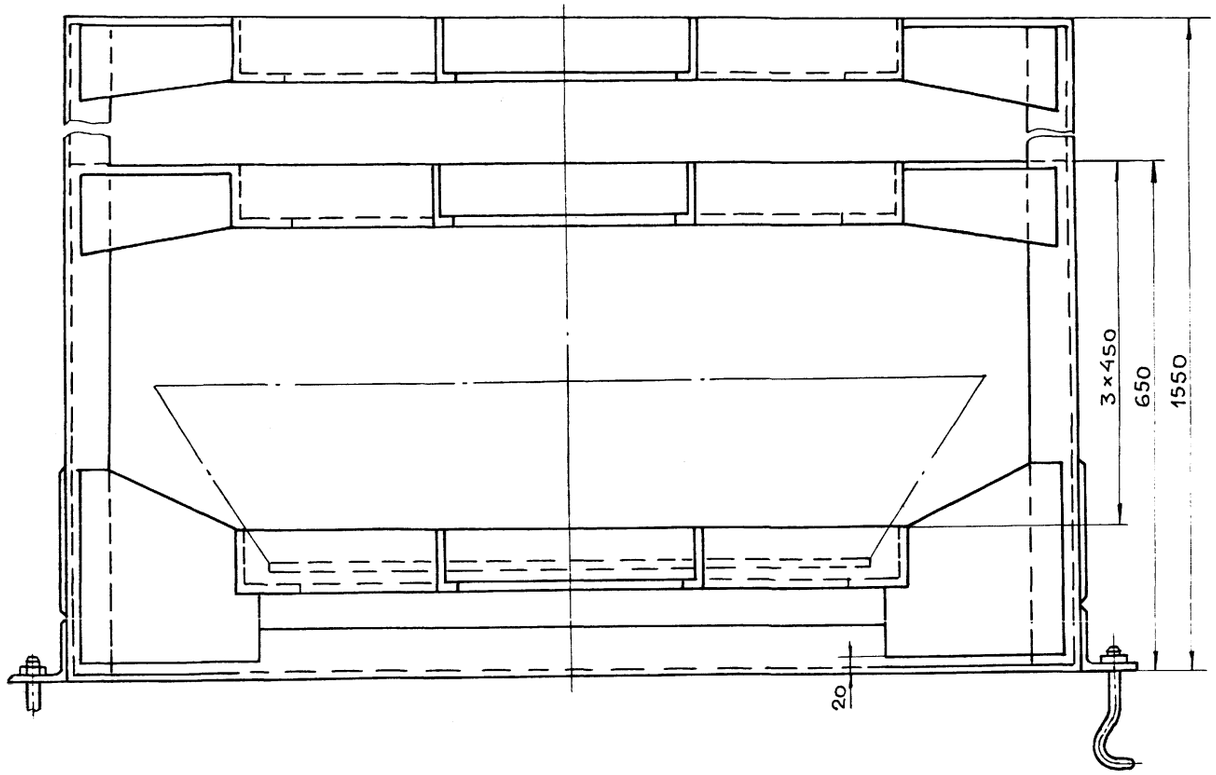

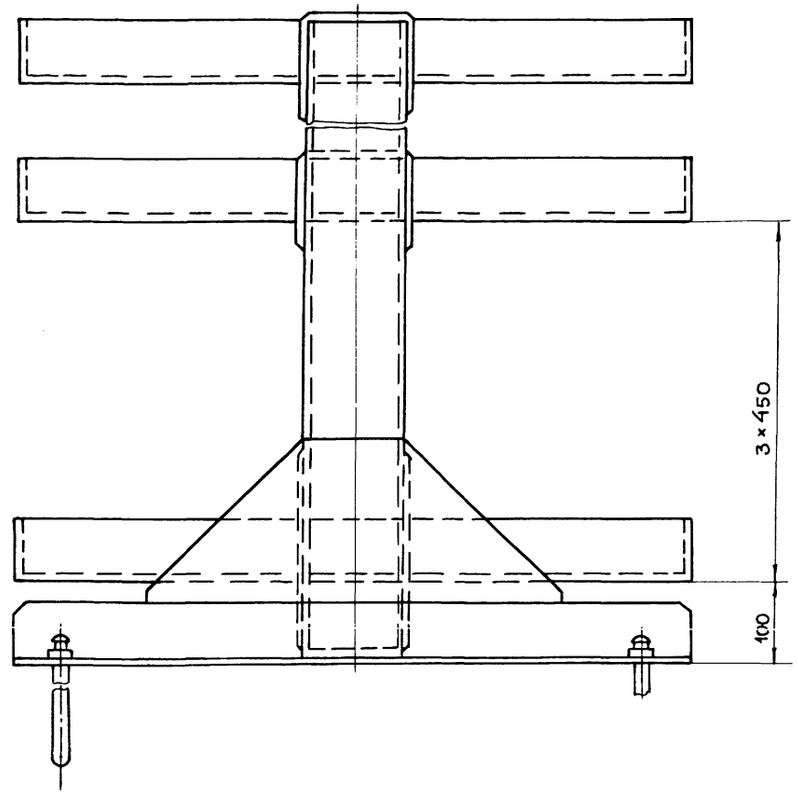

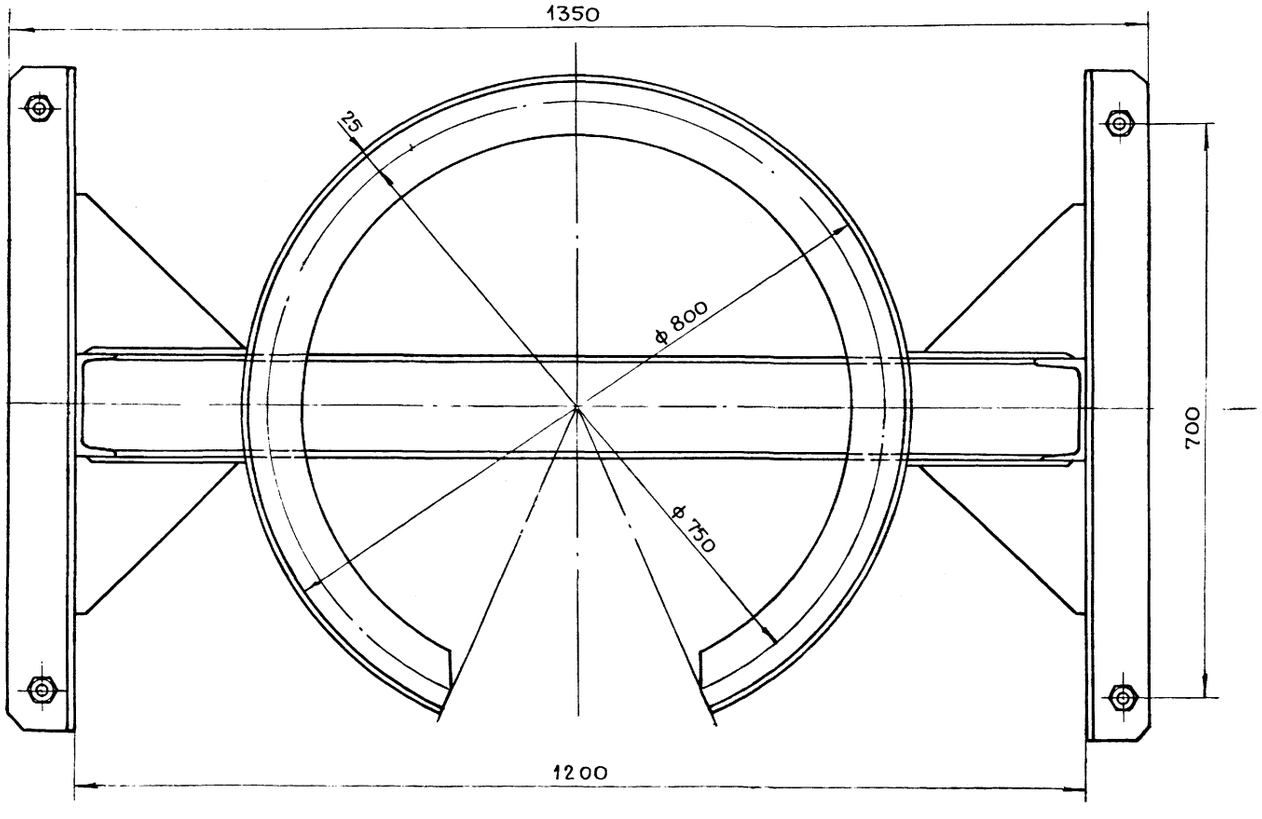

Техническая характеристика

Габаритные размеры, мм.
700 × 1200 × 1550

Вес, кг. 160

N п.п.	Наименование	Ед. изм.	ГОСТ Материал	Кол.	Вес	Примечан.
3	Лист стальной		ГОСТ 19904-74		20	
2	Швеллер 12 ГОСТ 8278-83 / Ст.3 ГОСТ 535-79		ГОСТ 8278-83		25	
1	Уголок 50×50×5 / Ст.3 ГОСТ 535-79		ГОСТ 8509-79		115	

ГИП	Марков	
Н.контр.	Ларичев	
Нач.отд.	Растегаев	
Гл.спец.	Морозов	
Рук.гр.	Микитин	

503-1-077.90 ТХН-4

Блок производственно-технического обслуживания жилого фонда от 300 до 600 тыс. м² жилой площади

Гараж спецмашин и механизмов

Стадия	Лист	Листов
Р		1

Стеллаж для щеток. Эскизный чертеж общего вида

ГИПРОКОММУНСТРОЙ г. Москва

Привязан

Инв. №

Взам. инв. №

Подп. и дата

Инв. № подл.

24325-01 14

Коп. Фейг

Формат А2

Альбом 1

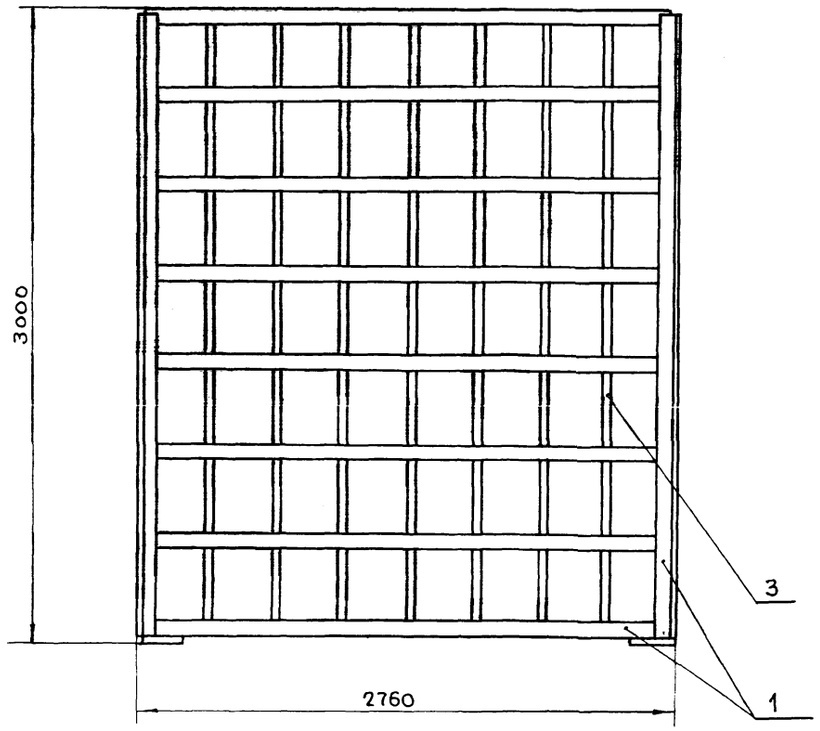

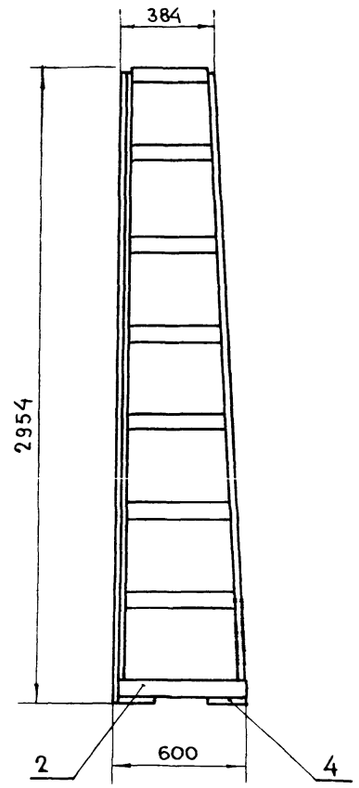

Техническая характеристика

1. Тип — стационарный
2. Габаритные размеры, мм. 2760 × 600 × 300
3. Масса, кг. — 414

№ поз.	Наименование	Ед. изм.	ГОСТ материал	Кол.	Вес	Примечан.
4	Лист 5×60×60			4	0,51	
3	Полоса стальная горячекатанная		ГОСТ 103-76	7	13,3	
2	Уголок Б-40×40×5 / Ст.3 ГОСТ 535-79		ГОСТ 8509-79	16	28,7	
1	Уголок Б-25×25×4 / Ст.3 ГОСТ 535-79		ГОСТ 8509-79	18	63,2	

ГИП	Марков	
Н.контр.	Ларичев	
Нач.отд.	Растегаев	
Гл.спец.	Морозов	
Рук.гр.	Микитин	

503-1-077.90 ТХН-5

Блок производственно-технического обслуживания жилого фонда от 300 до 600 тыс. м² жилой площади.

Гараж спецмашин и механизмов.

Стадия	Лист	Листов
Р		1

Стеллаж для деталей и узлов. Эскизный чертеж общего вида.

ГИПРОКОММУНСТРОЙ г. Москва

Привязан

Инв. №

Взам. инв. № | Подп. и дата | Инв. № подл.

24325-01 15

Коп. Дейч

Формат А2

Альбом 1

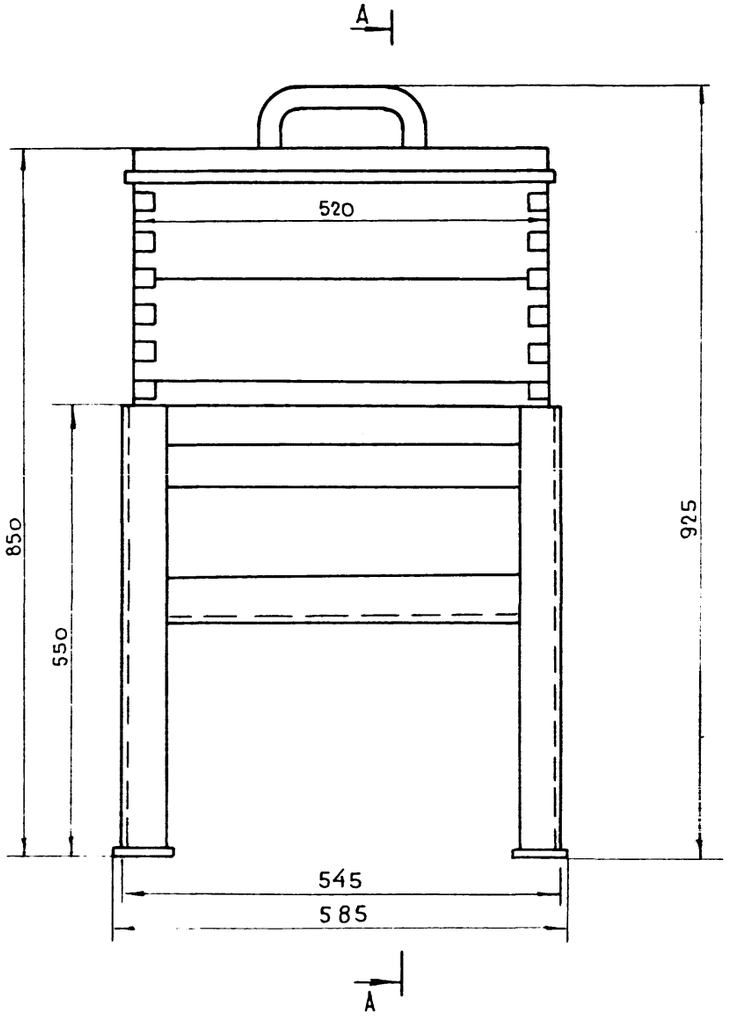

А — А

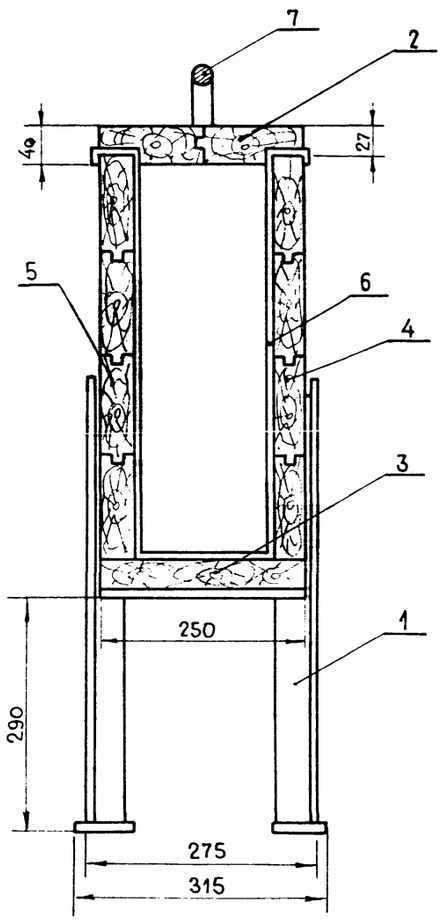

Техническая характеристика

Тип	стационарный
Емкость ванны	35 л.
Габаритные размеры, мм.	585 × 315 × 925
Вес, кг.	34,5

N п.п.	Наименование	Ед. изм.	ГОСТ материал	Кол	Вес	Примечан.
7	Ручка		Фанера березов. ГОСТ 3016-69	1	0,05	
6	Облицовка		Сталь ГОСТ 5.1317-72	1	12,7	
5	Стенка		—	2	1,75	
4	Стенка		—	2	3,9	
3	Дно		—	1	1,9	
2	Крышка		—	1	2,3	
1	Каркас уголок Б 40×40×5 Ст3 ГОСТ 535-79		ГОСТ 19771-74	1	11,9	

ГИП	Марков	
Н.контр.	Аричев	
Нач.отд.	Растегаев	
Гл.спец.	Морозов	
Рук.гр.	Микитин	

503-1-077.90 ТХН-Б

Блок производственно-технического обслуживания жилого фонда от 300 до 600 тыс м². жилой площади.

Гараж спецмашин и механизмов

Стадия	Лист	Листов
Р		1

Ванна для дистиллированной воды. Эскизный чертеж общего вида

Гипрокоммунстрой г Москва

Привязан

Инв №

Инв. № подл. | Подп. и дата | Взам. инв. №

24325-01 16

Коп. Дейн

Формат А2

Альбом 1

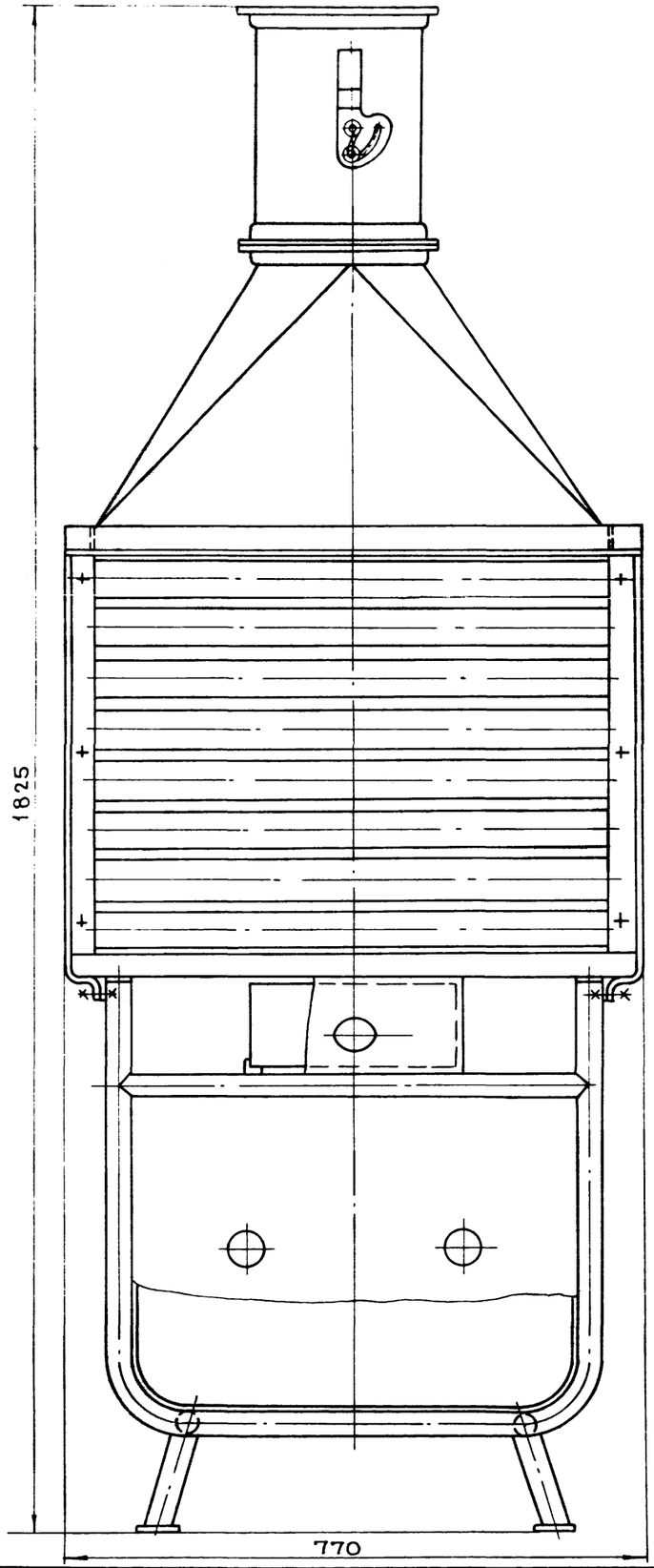

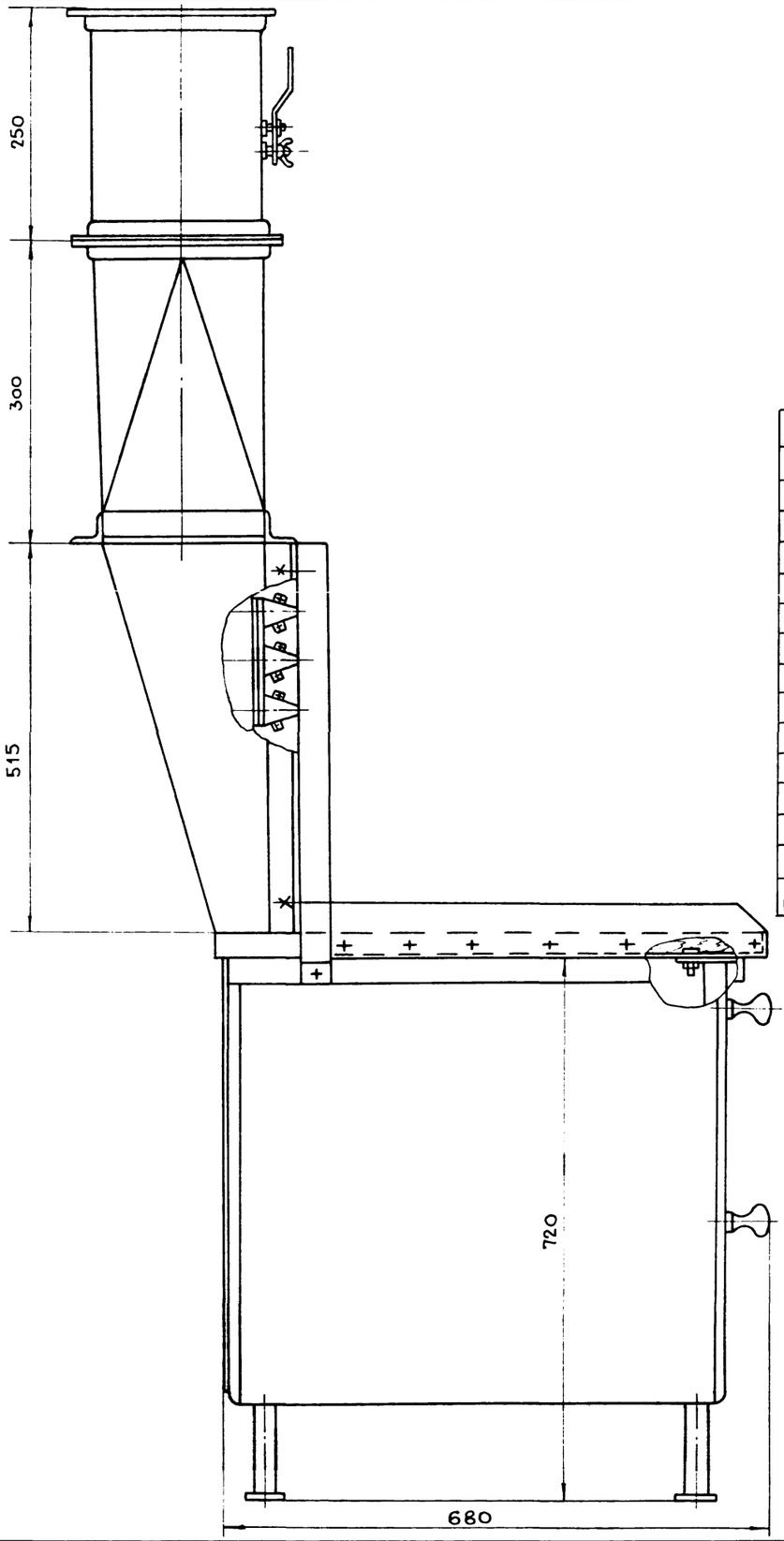

Техническая характеристика

1. Габаритные размеры, мм 680×770×1825
2. Вес, кг. 89

N п.п.	Наименование	Ед. изм.	ГОСТ Материал	Кол.	Вес	Примечан
15	Шнур резиновый 25×4 ГОСТ 6467-59		Резина ГОСТ 7333-65	1,6	—	
14	Болт М6×20×011 ГОСТ 7796-70		—	8	0,007	
13	Гайка М8-011 ГОСТ 5915-70		—	2	0,009	
12	Гайка М12-011 ГОСТ 5915-70		—	4	0,024	
11	Гайка М6-011 ГОСТ 5919-70		—	8	0,003	
10	Болт М8×20-011 ГОСТ 7796-70		—	8	0,007	
9	Лист 0,8×620×590 ГОСТ 19903-74		Ст 3 ГОСТ 380-60	1	2,3	б/ч
8	Лист		Ст 3 ГОСТ 380-60	2	2,9	
7	Уголок		Ст 3 ГОСТ 380-71	2	1,3	
6	Дроссель		—	1	4,2	
5	Панель равномерного отсоса воздуха.		—	1	28,2	
4	Стол		—	1	10,9	
3	Ящик для инструмента		—	1	7.05	
2	Ящик для отходов		—	1.	12.5	
1	Каркас		—	1	16,2	

Привязан

Инв. №

ГИП	Марков	503-1-077.90 ТХН-7	
Н.контр.	Ларичев	Блок производственно-технического обслуживания жилого фонда от 300 до 600 тыс. м² жилой площади.	
Нач.ОТД.	Растегаев	Гараж спецмашин и механизмов.	Стадия: Р; Лист: ; Листов: 1
Гл.спец.	Морозов		
Рук.гр.	Микитин	Верстак для ремонта аккумуляторов. Эскизный чертеж общего вида.	ГИПРОКОММУНСТРОЙ г. Москва

Инв.№подл. | Подп. и дата | Взам. инв.№

24325-01 17

Кол. дела

Формат А2

Альбом 1

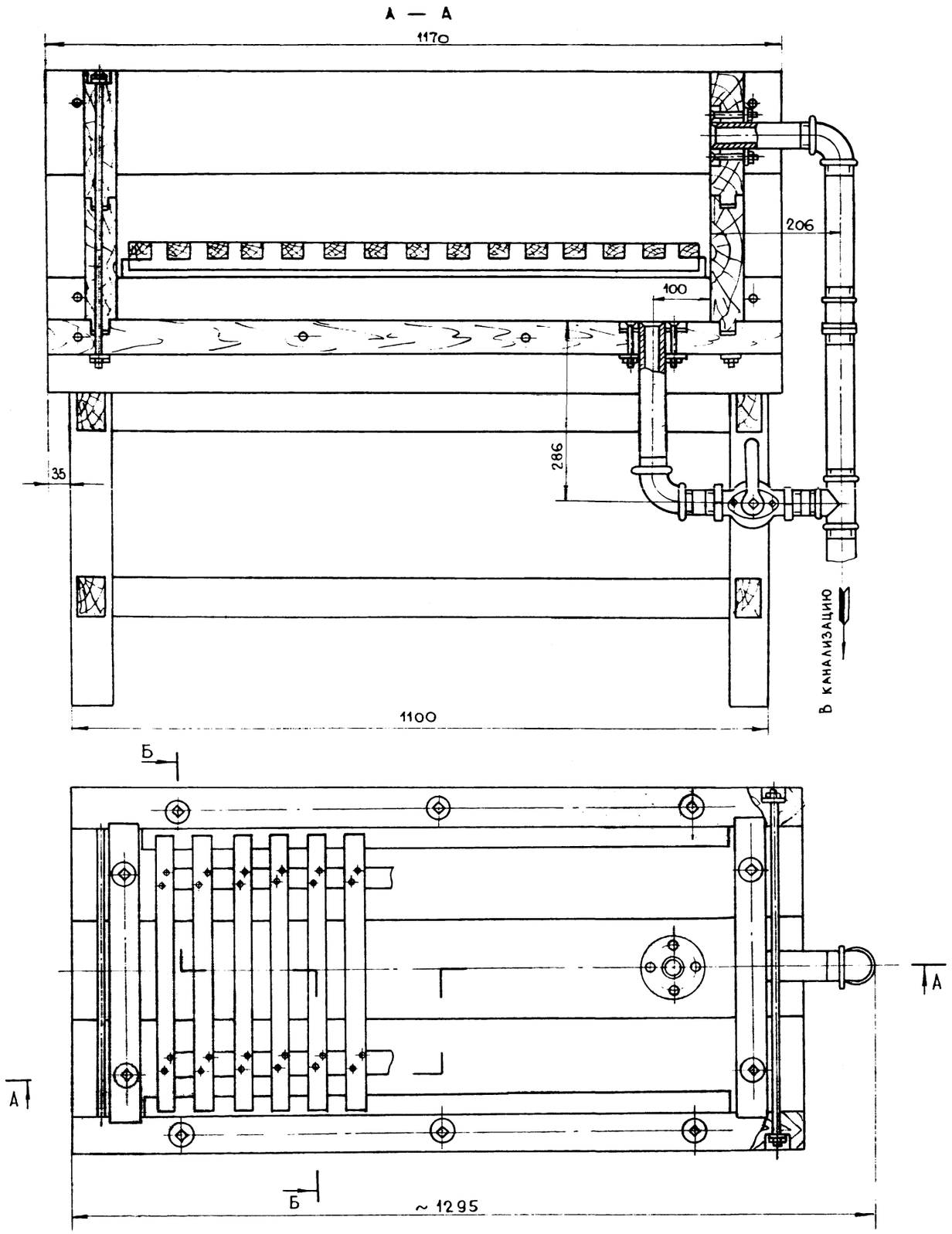

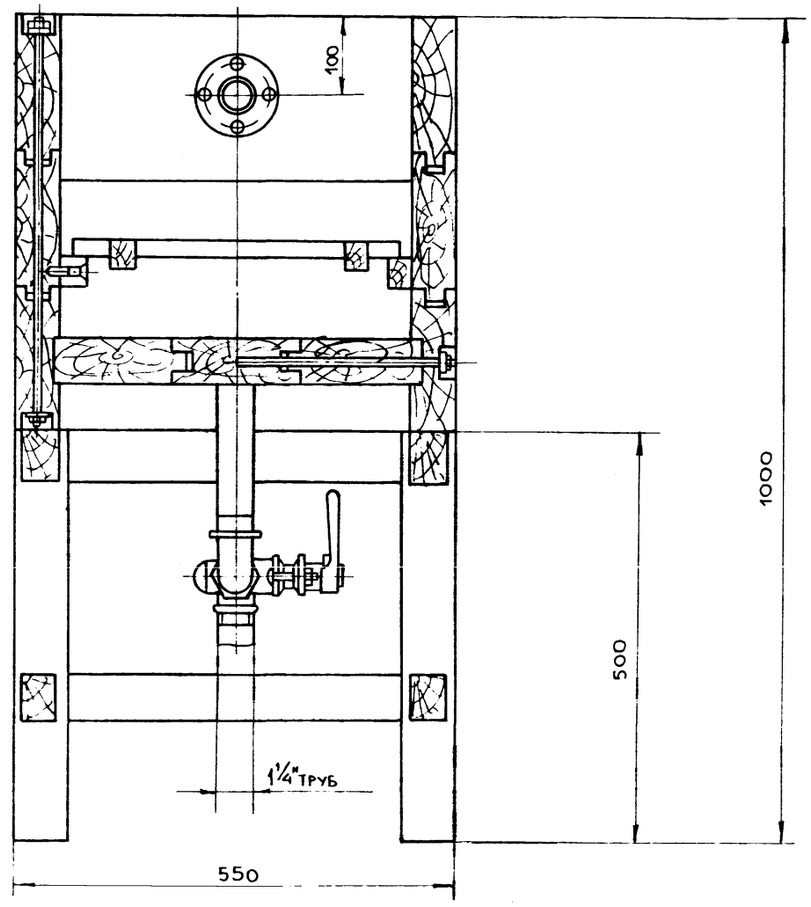

Техническая характеристика

1. Габаритные размеры, мм. 550×1295×1000
2. Вес, кг. 147

№ п.п.	Наименование	Ед. изм	Гост материал	Кол.	Вес	Примечан.
3	Трубопроводы сливные		Труба стальная ф30мм. ГОСТ3262-75		15	После сборки покрыть перхлорвиниловым лаком
2	Подставка		Доска березовая ГОСТ 3016-69		84,5	После сборки покрыть
1	Ванна		Доска березовая ГОСТ 3016-69		47,5	Кислотоупорной краской

Гип	Марков	
Н контр	Ларичев	
Нач отд	Растегаев	
Гл спец.	Морозов	
Рук. гр.	Микитин	

503-1-077.90 ТХН-8

Блок производственно-технического обслуживания жилого фонда от 300 до 600 тыс. м² жилой площади.

Гараж спецмашин и механизмов.

Стадия	Лист	Листов
Р		1

Ванна для промывки деталей аккумуляторов. Эскизный чертеж общего вида

Гипрокоммунстрой г. Москва

Привязан

Инв. №

Взам. инв. № | Подп. и дата | Инв. № подл.

24325-01 18

Коп. Дейк

Формат А2

Альбом 1

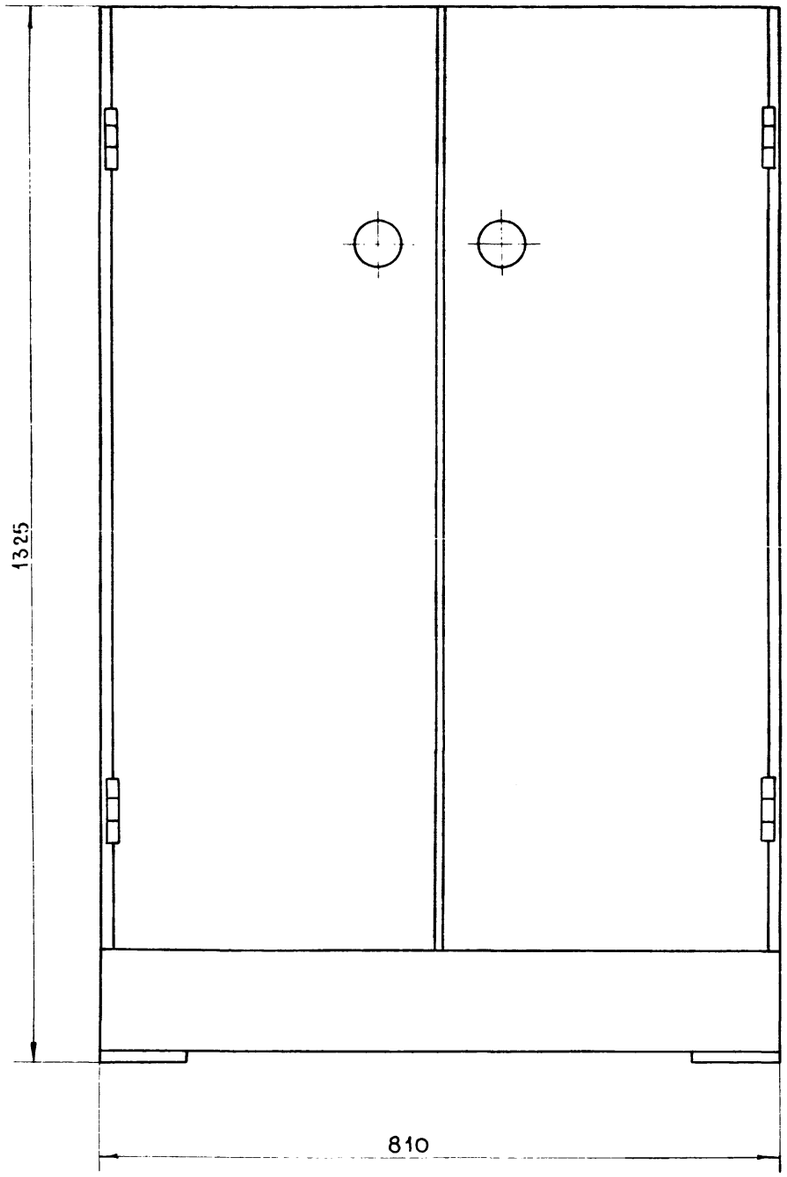

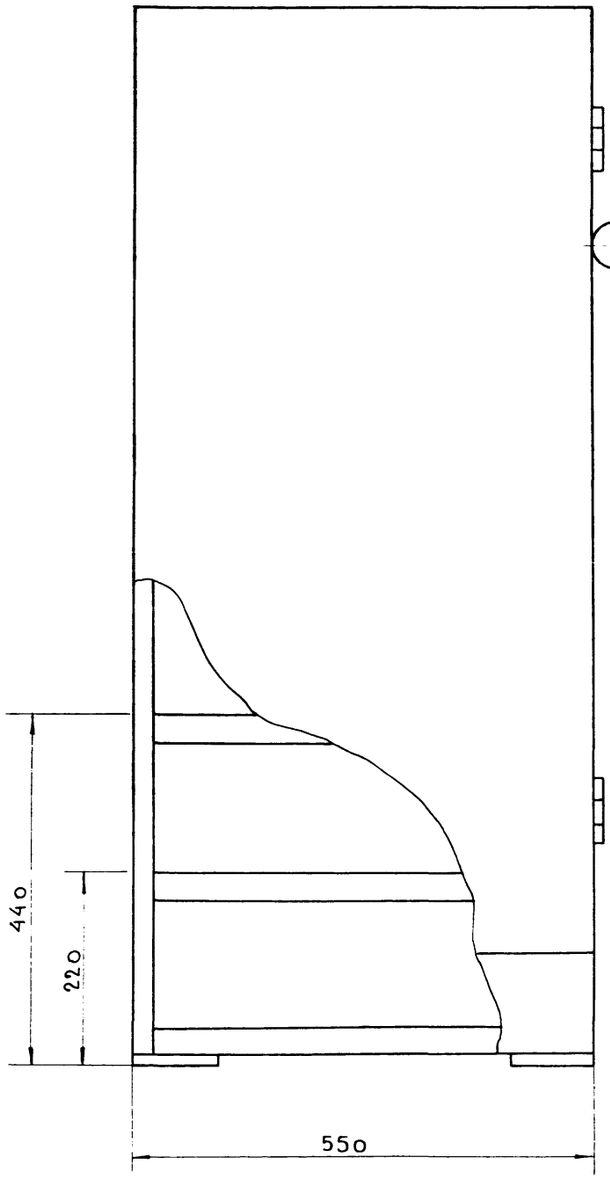

Техническая характеристика

Габаритные размеры, мм. 550 × 810 × 1325

Вес, кг. 110

№ поз.	Наименование	Ед. изм.	ГОСТ материал	Кол.	Вес	Примечан
5	Лист 5×60×60		ГОСТ 19903-74	4	0,56	
4	Ручка			2	0,04	
3	Петли			4	0,4	
2	Лист 2×850×570		ГОСТ 19903-74	7	52,8	
1	Лист 2×1325×2720		ГОСТ 19903-74	1	56,2	

ГИП	Марков	
Н. контр.	Ларичев	
Нач. отд.	Растегаев	
Гл. спец.	Морозов	
Рук. гр.	Микитин	

503-1-077.90 ТХН-9

Блок производственно-технического обслуживания жилого фонда от 300 до 600 тыс. м² жилой площади

Гараж спецмашин и механизмов.

Стадия	Лист	Листов
Р		1

Шкаф для хранения инструментов и материалов. Эскизный чертеж общего вида.

ГИПРОКОММУНСТРОЙ г. Москва

Привязан

Инв. №

Взам. инв. №

Подп. и дата

Инв. № подл.

24325-01 19

Коп. Дейч

Формат А2

Альбом 1

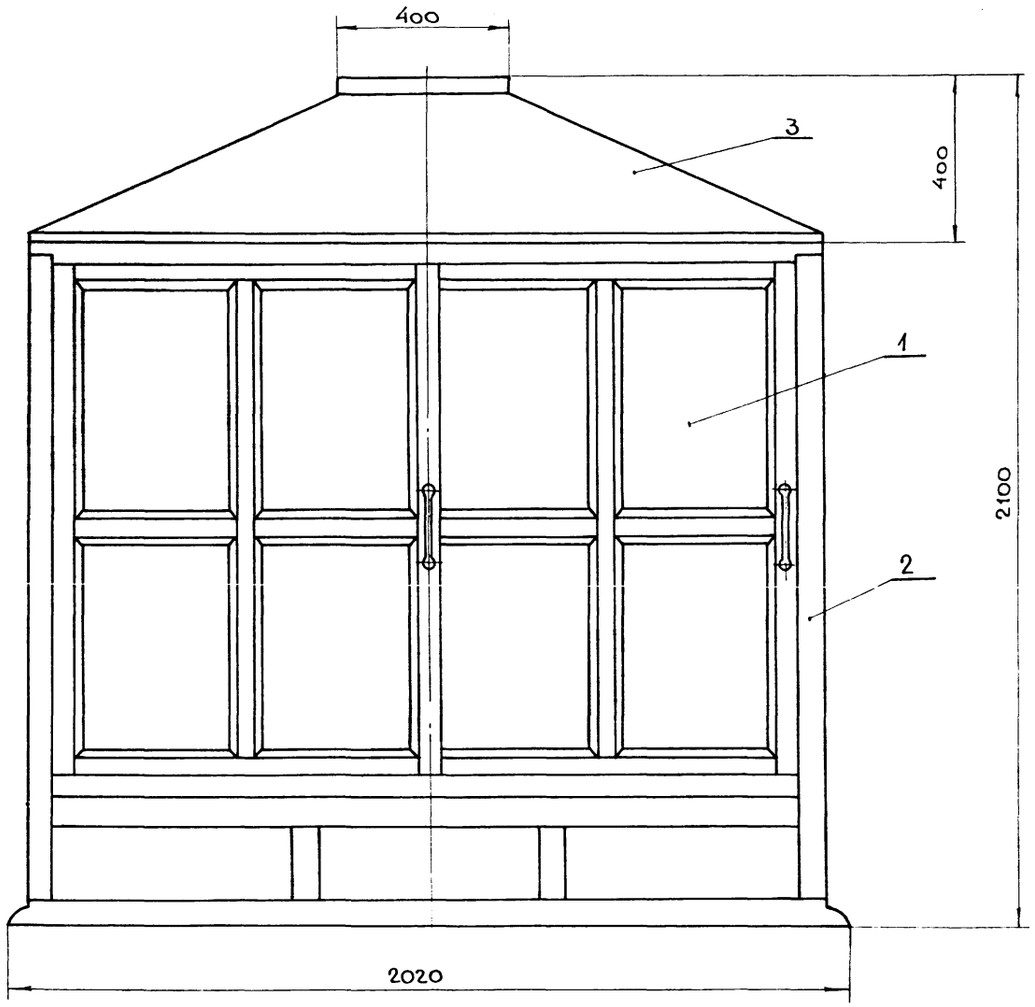

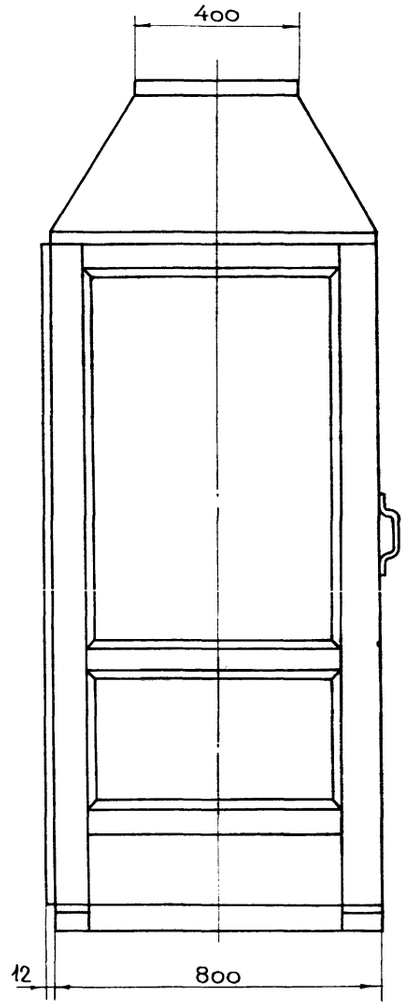

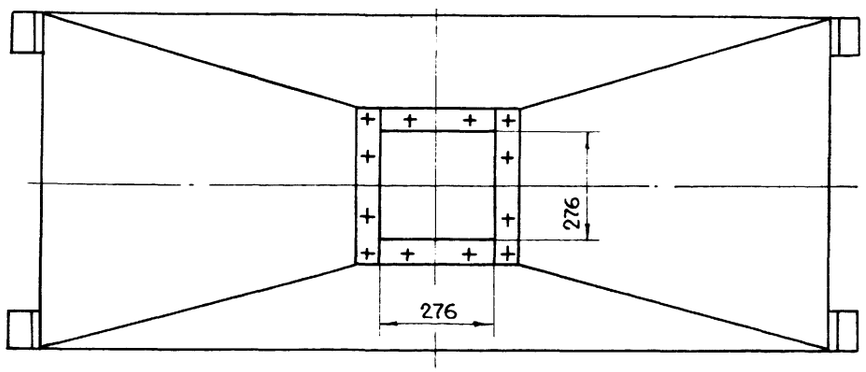

Техническая характеристика

1. Габаритные размеры, мм 800 × 2020 × 2100
2. Вес, кг. 197

N п.п.	Наименование	Ед. изм.	ГОСТ Материал	Кол.	Вес	Примечан.
3	Вытяжной колпак	шт.	Ст.3 ГОСТ 380-71	1	24.0	
2	Шкаф	шт.	Ст.3 ГОСТ 380-71	1	133,95	
1	Дверца	шт.	Ст.3 ГОСТ 380-71	2	32.8	

ГИП	Марков	
Н.контр.	Ларичев	
Нач.отд.	Растегаев	
Гл.спец.	Морозов	
Рук.гр.	Микитин	

503-1-077.90 ТХН-10

Блок производственно-технического обслуживания жилого фонда от 300 до 600 тыс. м² жилой площади.

Гараж спецмашин и механизмов.

Стадия	Лист	Листов
Р		1

Шкаф вытяжной для зарядки аккумуляторных батарей. Эскизный чертеж общего вида

ГИПРОКОММУНСТРОЙ г. Москва

Привязан

Инв. №

Взам. инв. №

Подп. и дата

Инв. № подл.

24325-01 20

Копировал

Формат А2

Альбом 1

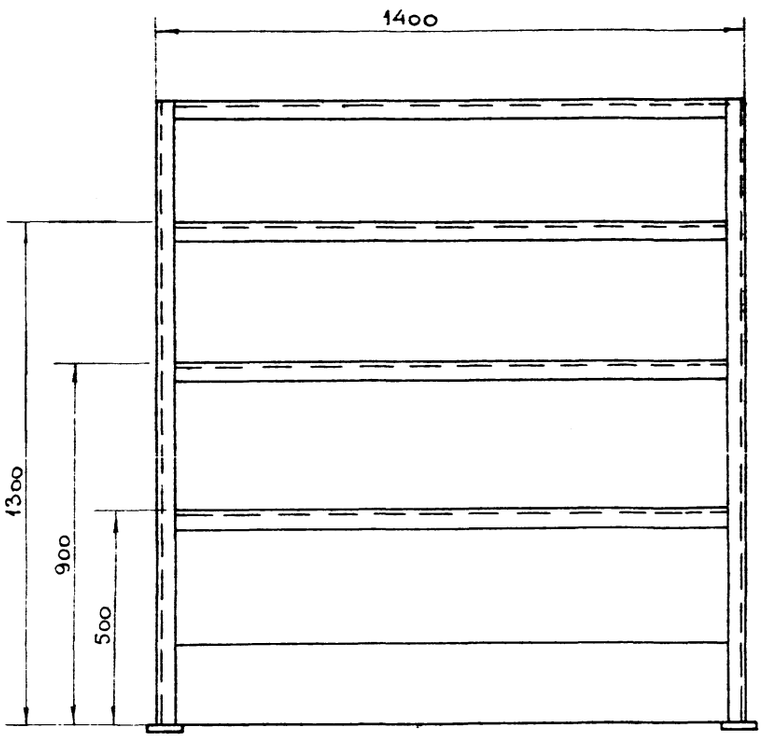

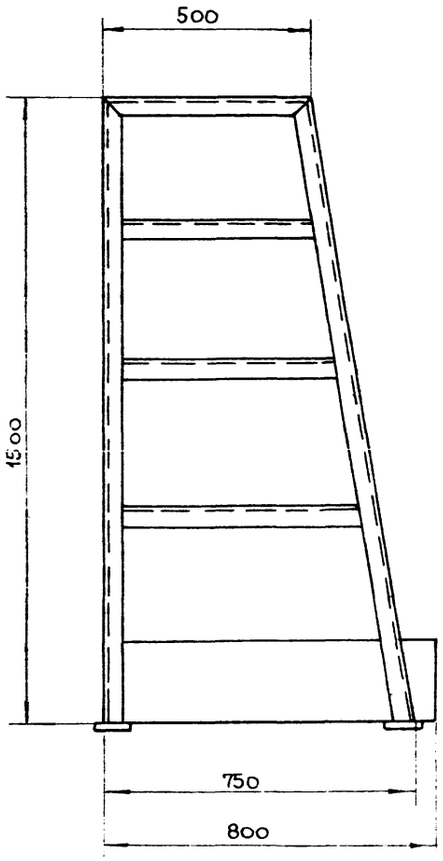

Техническая характеристика

Габаритные размеры, мм	
Длина	800
Ширина	1400
Высота	1500
Вес, кг.	~ 88

№ п.п	Наименование	Ед. изм.	ГОСТ материал	Кол.	Вес	Примечан.
4	Лист 5×60×60		ГОСТ 19903-74		0,14	
3	Лист 1,5×1800×1200		ГОСТ 19903-74		25,3	
2	Лист 1,5×1400×2210		ГОСТ 19903-74		36,2	
1	Уголок Б-25×25×4 ГОСТ 8509-72 / Ст.3 сп ГОСТ 535-79				26,7	ℓ=18,3 м.

ГИП	Марков	
Н.контр	Ларичев	
Нач.отд	Растегаев	
Гл.спец	Морозов	
Рук.гр	Микитин	

503-1-077.90 ТХН-11

Блок производственно-технического обслуживания жилого фонда от 300 до 600 тыс м². жилой площади

Гараж спецмашин и механизмов

Стадия	Лист	Листов
Р		1

Стеллаж для узлов и деталей. Эскизный чертеж общего вида

ГИПРОКОММУНСТРОЙ г. Москва

Привязан

Инв №

Инв.№ подл. | Подп. и дата | Взам.инв.№

24325-01 21

Коп. Дейц

Формат А2

Альбом 1

Подъемник пневматический не показан

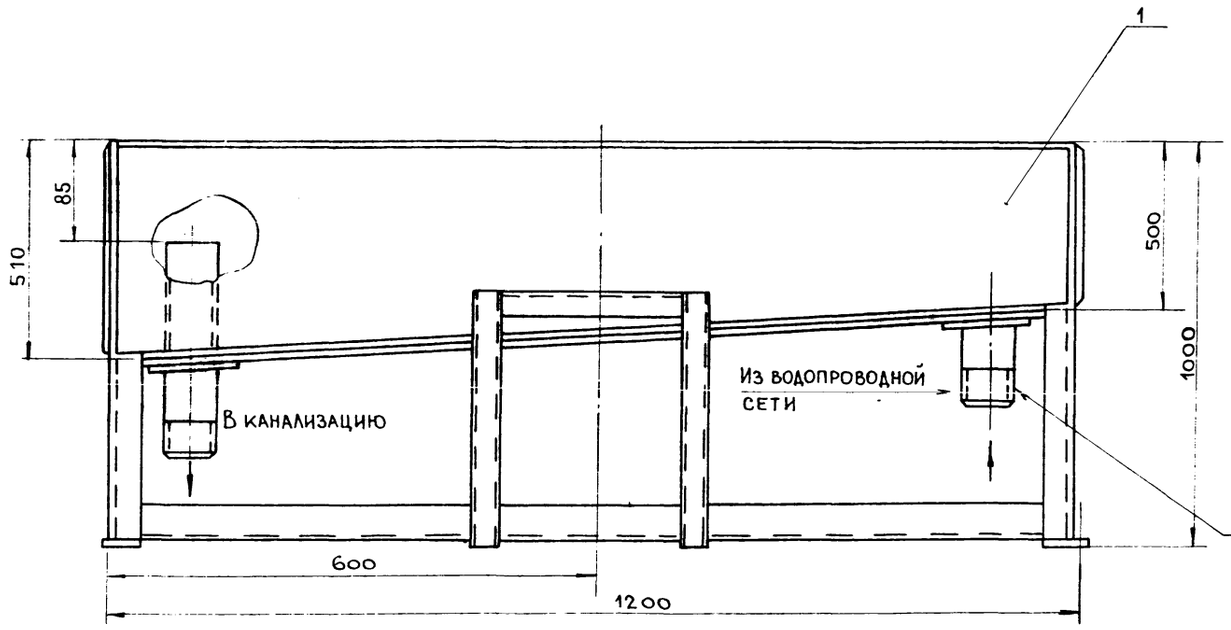

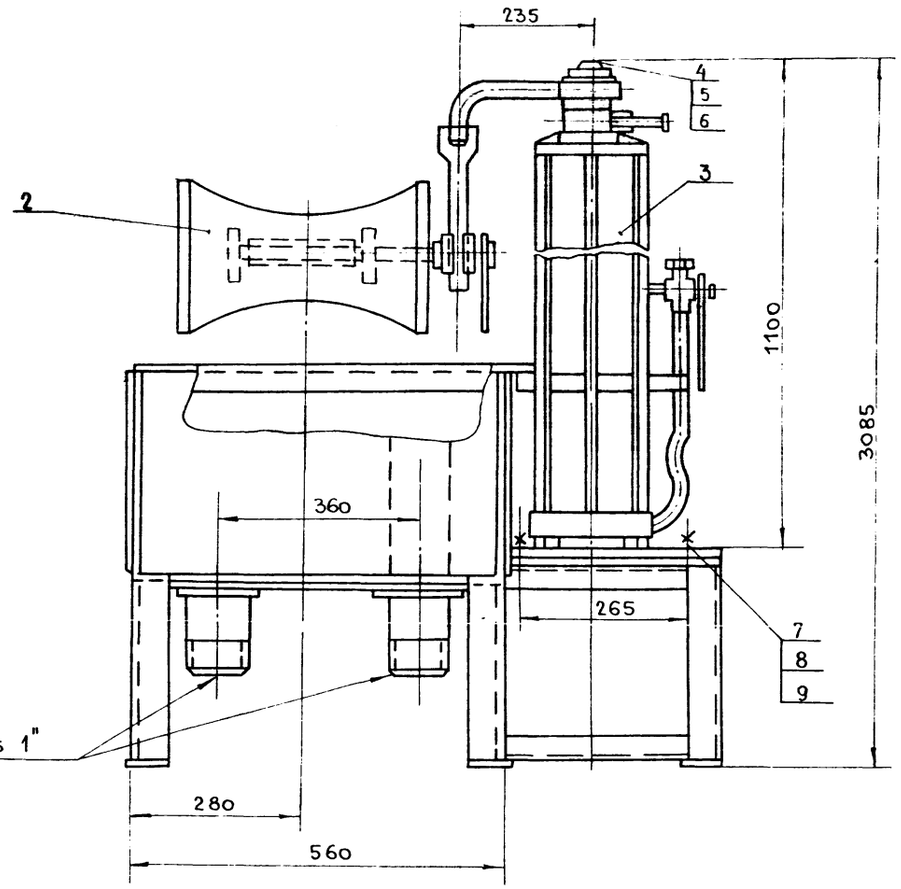

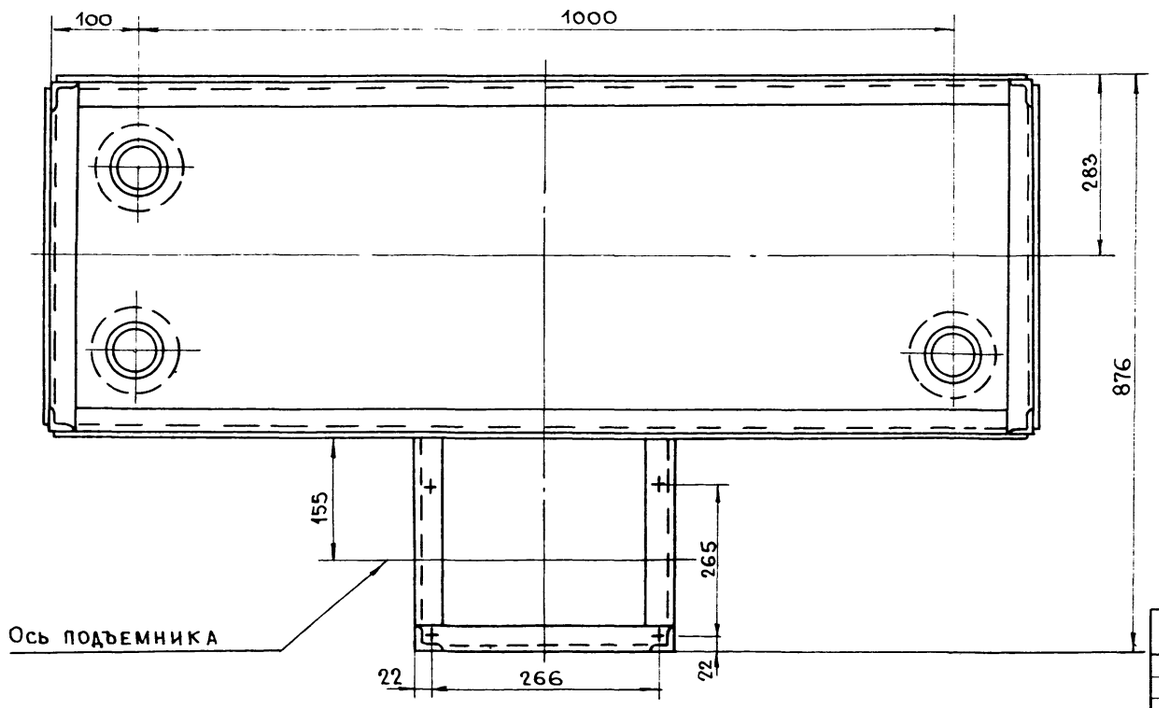

Поз.	Обозначение	Наименование	Кол.	Вес	Материал	Лист	Примечание
9		Шайба 16-050 ГОСТ 11371-78	4	0,01			
8		Гайка М16-050 ГОСТ 5915-70	4	0,03			
7		Болт М16×35-050 ГОСТ 7796-70	4	0,08			
6		Шплинт 4×36-050 ГОСТ 397-79	1	0,004			
5		Гайка М20-050 ГОСТ 2528-70	1	0,09			
4		Шайба 20-050 ГОСТ 11371-78	1	0,057			
3	-0300000	Подъемник пневматический стационарный	1	38,240			
2	-0200000	Кронштейн	1	17,0			
1	-0100000	Ванна	1	93			

ГИП	Марков		503-1-077.90 ТХН-12
Н.контр.	Ларичев		Блок производственно-технического обслуживания жилого фонда от 300 до 600 тыс. м² жилой площади.
Нач.отд.	Растегаев		Гараж спецмашин и механизмов. Стадия: Р; Лист: ; Листов: 1
Гл.спец.	Морозов		Ванна для проверки камер. Эскизный чертеж общего вида. Гипрокоммунстрой г. Москва
Рук.гр.	Микитин		

Привязан

Инв. №

Взам. инв. №

Подп. и дата

Инв. № подл.

24325-01 22

Коп. Дейг

Формат А2

Альбом 1

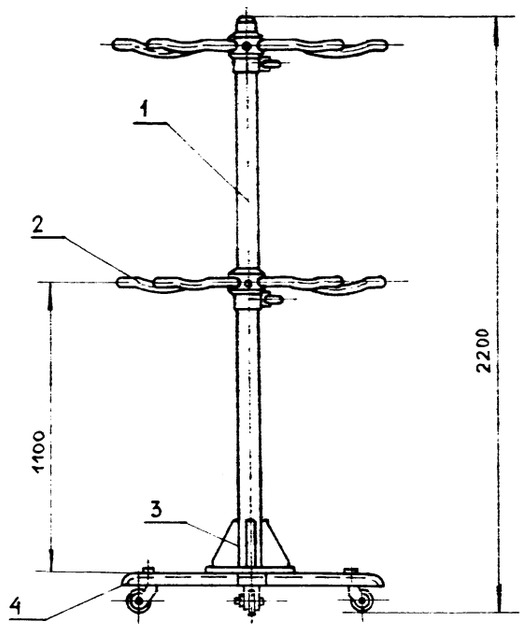

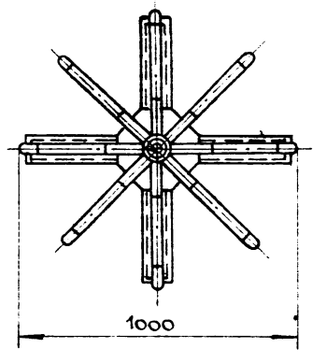

Техническая характеристика

Габаритные размеры, мм ф 1000х 2200

Вес, кг 65

№ поз.	Наименование	Ед. изм.	ГОСТ материал	Кол	Вес	Примечан.
4	Швеллер		ГОСТ 8509-82		10,4	
3	Лист		ГОСТ 19903-74		5,7	
2	Труба стальная ф 14х400		ГОСТ 8734-75	8	14,6	
1	Труба стальная ф 25х2000		ГОСТ 8732-70	1	16.8	

ГИП	Марков	
Н.контр	Ларичев	
Нач. отд.	Растегаев	
Гл. спец.	Морозов	
Рук. гр.	Микитин	

503-1-077.90 ТХН-13

Блок производственно-технического обслуживания жилищного фонда от 300 до 600 тыс м² жилой площади

Гараж спецмашин и механизмов

Стадия	Лист	Листов
Р		1

Вешалка для камер

Эскизный чертеж общего вида

Гипрокоммунстрой г. Москва

Привязан:

Инв. №

Взам. инв. №

Подп. и дата

Инв. № подл.

24325-01 23

Коп

Формат А2

Альбом 1

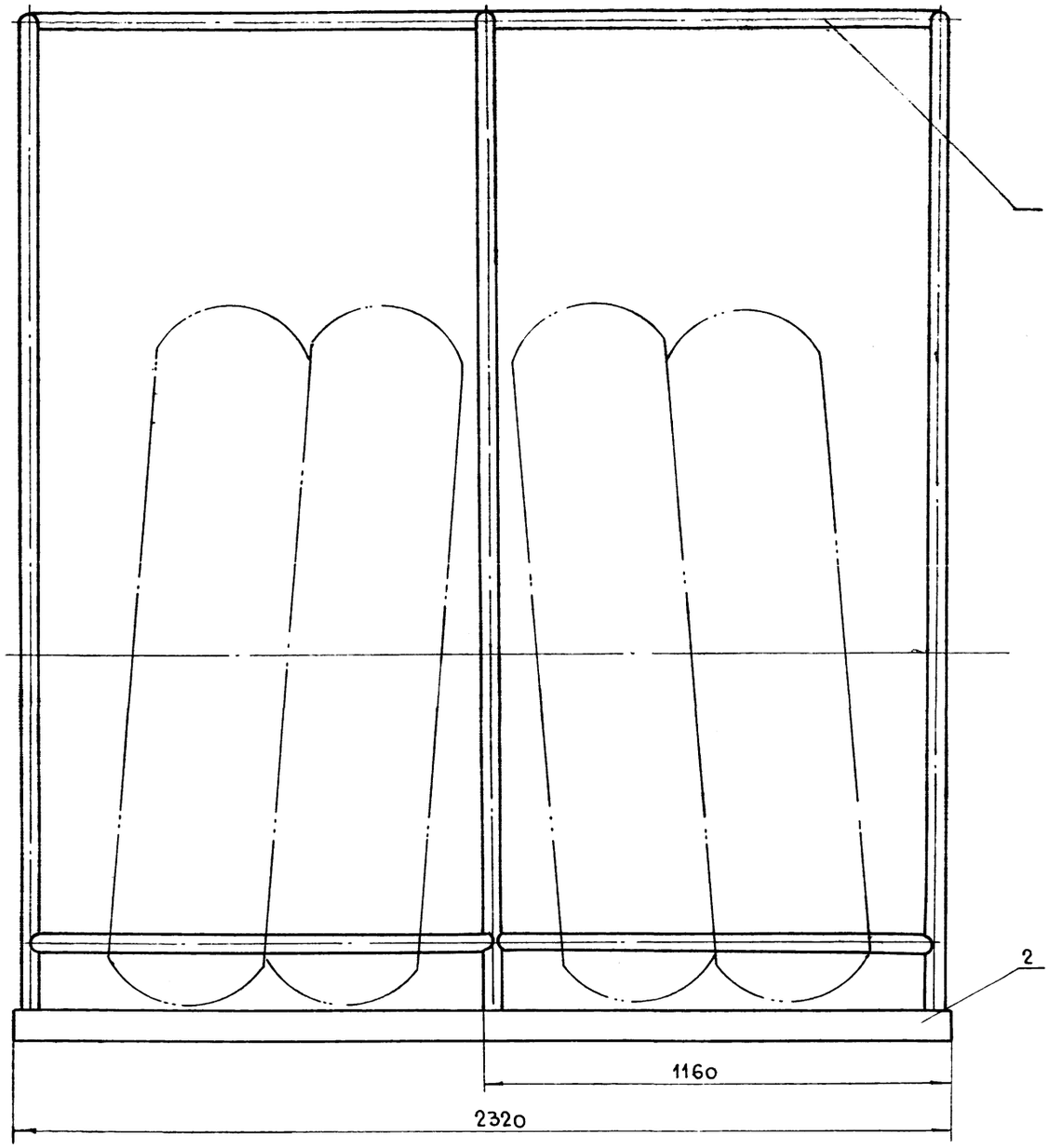

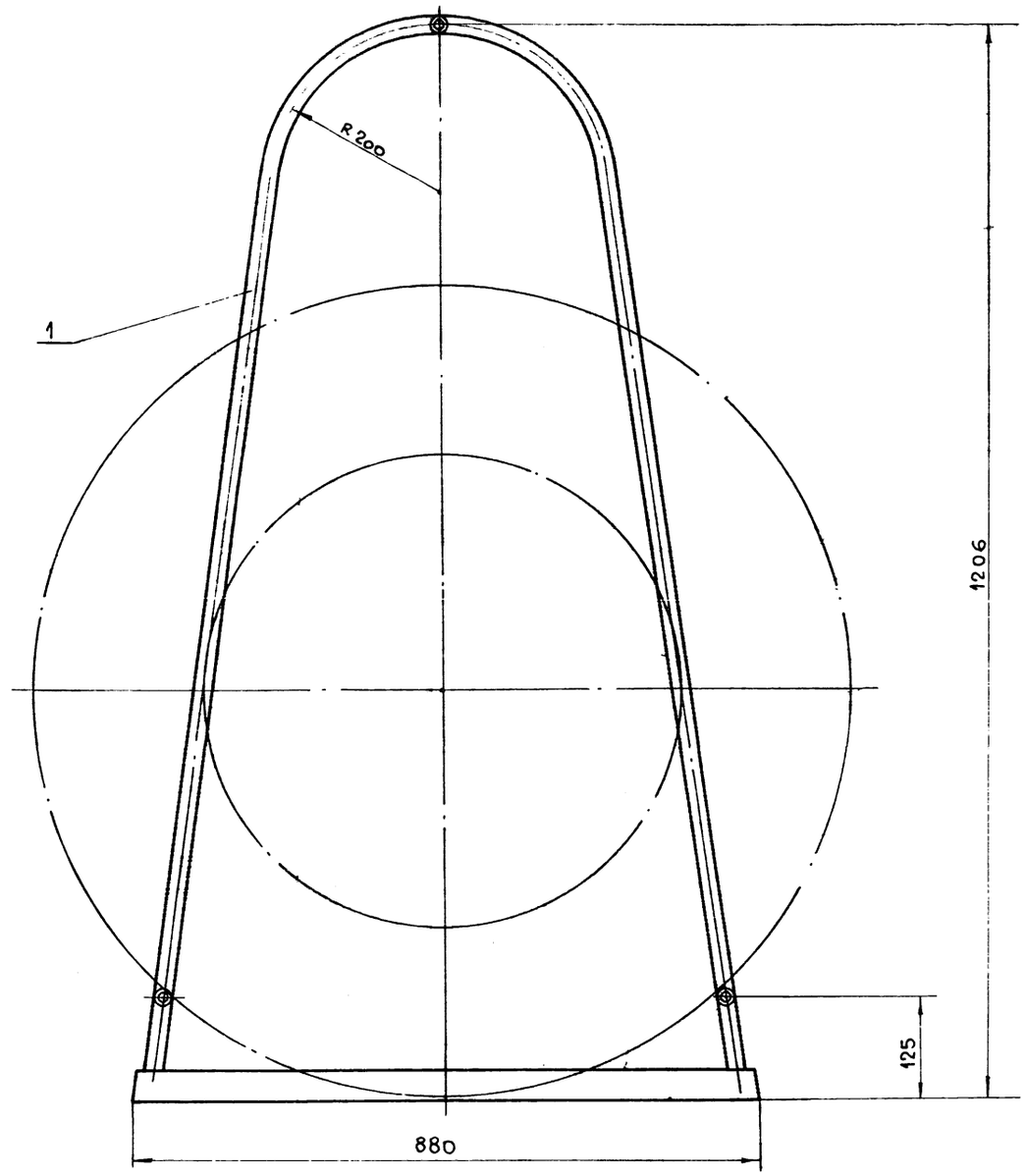

№ п.п.	Наименование	Ед. изм.	ГОСТ Материал	Кол.	Вес	Примечан.
3	Распорка		Ст3 ГОСТ 535-79	4	13	
2	Опора уголок 50×50×5 / Ст3 ГОСТ 535-79		ГОСТ 8509-79	4	30	
1	Стойка		Ст.3 ГОСТ 535-79	3	80	

Техническая характеристика

1. Габаритные размеры, мм. 2320 × 880 × 1206
2. Вес, кг 123

ГИП	Марков	
Н.контр.	Ларичев	
Нач.отд.	Растегаев	
Гл.конст.	Морозов	
Рук. гр.	Микитин	

503-1-077.90 ТХН-14

Блок производственно-технического обслуживания жилого фонда от 300 до 600 тыс. м² жилой площади

Гараж спецмашин и механизмов.

Стадия	Лист	Листов
Р		1

Стеллаж для покрышек. Эскизный чертеж общего вида

Гипрокоммунстрой г. Москва

Привязан

Инв. №

Инв. № подл. | Подп. и дата | Взам. инв. №

24325-01 24

Коп. Дейч

Формат А2

Альбом 1

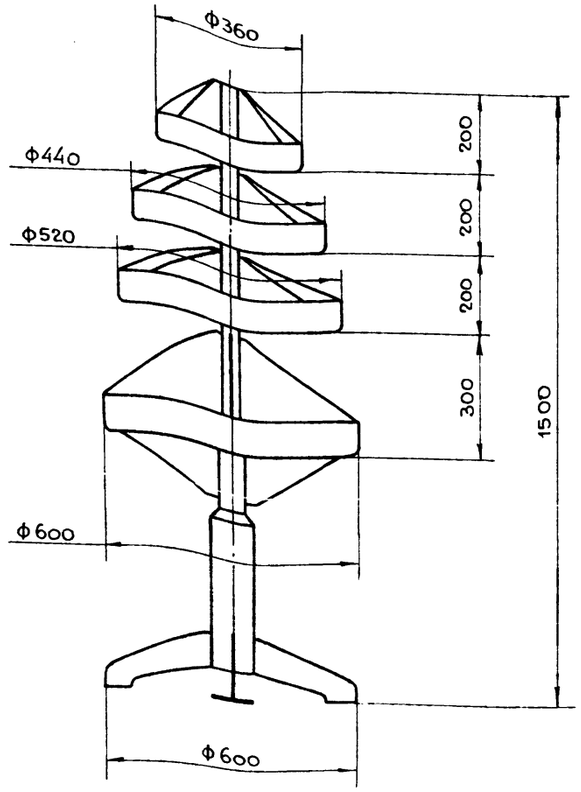

Техническая характеристика

1. Габаритные размеры, мм
   Ф 600 × 1500
2. Вес, кг 39

№ п.п.	Наименование	Ед. изм.	ГОСТ материал	Кол-во	Вес	Примечан.
4	Труба стальная 40×6		ГОСТ 8734-75		8	
3	Труба стальная 70×6		ГОСТ 8734-75		3	
2	Труба стальная 100×6		ГОСТ 8734-75		8	
1	Лист стальной		ГОСТ 19904-74		20	

ГИП	Марков	
Н.контр.	Ларичев	
Нач.отд.	Растегаев	
Гл.спец.	Морозов	
Рук.гр.	Микитин	

503-1-077.90 ТХН-15

Блок производственно-технического обслуживания жилого фонда от 300 до 600 тыс. м² жилой площади

Гараж спецмашин и механизмов.

Стадия	Лист	Листов
Р		1

Стелаж для нормалей и мелких деталей. Эскизный чертеж общего вида

ГИПРОКОММУНСТРОЙ г. Москва

Привязан

Инв. №

Инв. № подл. | Подп. и дата | Взам. инв. №

Альбом 1

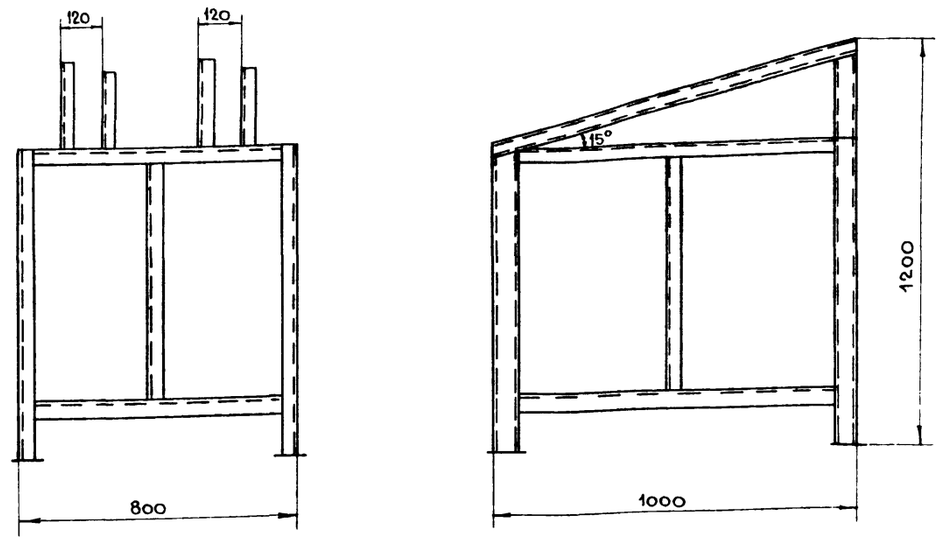

Техническая характеристика

1. Габаритные размеры, мм.
   800 × 1000 × 1200
2. Вес, кг. 50

№ п.п.	Наименование	Ед. изм.	ГОСТ материал	Кол-во	Вес	Примечан.
2	Лист стальной		ГОСТ 19904-74		2	
1	Уголок 50×50×5 / Ст.3 ГОСТ 535-79		ГОСТ 8509-79		48	

ГИП	Марков	
Н.контр.	Ларичев	
Нач.отд.	Растегаев	
Гл.спец.	Морозов	
Рук.гр.	Микитин	

503-1-077.90 ТХН-16

Блок производственно-технического обслуживания жилого фонда от 300 до 600 тыс. м² жилой площади

Гараж спецмашин и механизмов.

Стадия	Лист	Листов
Р		1

Стелаж для гидроусилителей рулевых механизмов. Эскизный чертеж общего вида.

ГИПРОКОММУНСТРОЙ г. Москва

Привязан

Инв. №

Инв. № подл. | Подп. и дата | Взам. инв. №

24325-01 25

Коп. Дейч

Формат А2

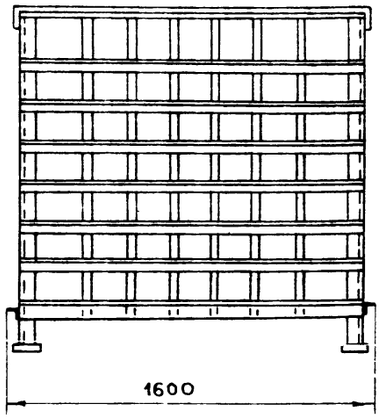

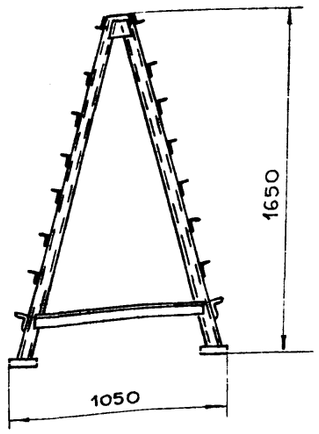

Техническая характеристика

1. Габаритные размеры, мм.
   1600×1050×1650
2. Вес, кг. 82

N п.п.	Наименование	Ед. изм.	ГОСТ материал	Кол-во	Вес	Примеч.
2	Лист стальной		ГОСТ 19904-74		6	
1	Уголок 50×50×5 / Ст.3 ГОСТ 8535-79		ГОСТ 8509-79		76	

ГИП	Марков	
Н.контр.	Ларичев	
Нач.отд.	Растегаев	
Гл.спец.	Морозов	
Рук.гр.	Микитин	

503-1-077.90 ТХН-17

Блок производственно-технического обслуживания жилого фонда от 300 до 600 тыс. м² жилой площади

Гараж спецмашин и механизмов

Стадия	Лист	Листов
Р		1

Стеллаж для рессорных листов. Эскизный чертеж общего вида.

Гипрокоммунстрой г. Москва.

Привязан

Инв. №

Инв. № подл. | Подп. и дата | Взам. инв. №

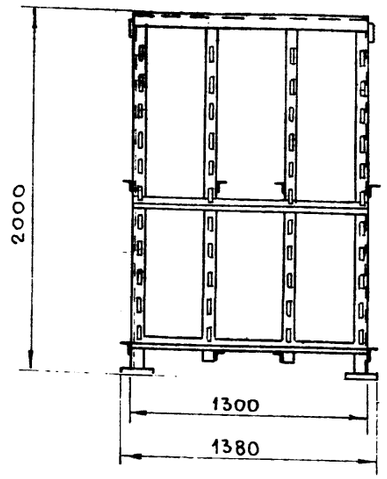

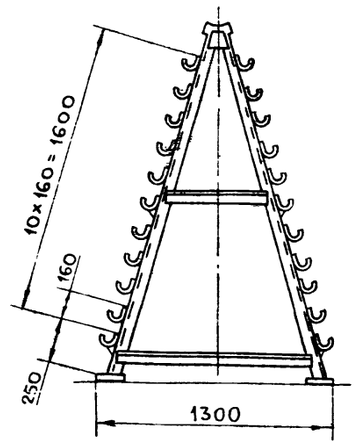

Техническая характеристика

1. Габаритные размеры, мм.
   1380×1300×2000
2. Вес, кг. 100

N п.п.	Наименование	Ед. изм.	ГОСТ материал	Кол-во	Вес	Примеч.
3	Лист стальной		ГОСТ 19904-74		8	
2	Пруток кругл. Ø15 ГОСТ 2590-71 / Ст.3 ГОСТ 535-79		ГОСТ 2590-71		18	
1	Уголок 50×50×5 / Ст.3 ГОСТ 535-79		ГОСТ 8509-79		74	

ГИП	Марков	
Н.контр.	Ларичев	
Нач.отд.	Растегаев	
Гл.спец.	Морозов	
Рук.гр.	Микитин	

503-1-077.90 ТХН-18

Блок производственно-технического обслуживания жилого фонда от 300 до 600 тыс. м² жилой площади.

Гараж спецмашин и механизмов.

Стадия	Лист	Листов
Р		1

Стеллаж для рулей и карданных валов. Эскизный чертеж общего вида

Гипрокоммунстрой г. Москва

Привязан

Инв. №

Инв. № подл. | Подп. и дата | Взам. инв. №

24325-01 26

Коп. Дейч

Формат А2

Альбом 1

Ведомость основных комплектов рабочих чертежей

Обозначение	Наименование	Примечание
ТХ	Технология производства	
АР	Архитектурные решения	
КЖ	Конструкции железобетонные	
КМ	Конструкции металлические	
ВК	Внутренние водопровод и канализация	
ОВ	Отопление, вентиляция и кондиционирование воздуха	
ЭО	Электрическое освещение	
ЭМ	Электроснабжение	
СС	Связь и сигнализация	
АОВ	Автоматизация санитарно-технических систем	

Ведомость спецификаций

Лист	Наименование	Примечание
5	Спецификация металла на венткамеры	
9	Спецификация трехслойных стеновых панелей	
8	Спецификация элементов заполнения проемов и перемычек	
10	Спецификация фасонных и крепежных элементов для крепления трехслойных стеновых панелей	
10	Спецификация на металлические тетивы	
10	Спецификация фасонных и крепежных элементов для крепления окон	

Ведомость рабочих чертежей основного комплекта

Лист	Наименование	Примечание
1	Общие данные /начало/	
2	Общие данные /окончание/	
3	План на отм.0,000. Разрезы 1-1; 2-2	
	Фрагмент плана,1. Ведомость проемов ворот и дверей. Ведомость перемычек.	
4	План отверстий в осях 2÷4. План венткамеры в осях 2-3 на отм. 2,900. Детали	
5	План венткамеры в осях 3÷5 на отм.2,900	
	Виды А; Б; В. Экспликация отверстий	
6	Фасады в осях 1÷8; 8÷1; Д÷А; А÷Д. Схемы заполнения оконных проемов	
7	Схемы расположения трехслойных стеновых панелей	
8	Детали I; II. Спецификация элементов заполнения проемов и перемычек	
9	Раскладка доборных стеновых панелей	
	Детали III; IV. Тетивы Тр1÷Тр4	
10	Спецификация фасонных и крепежных элементов	
11	Планы полов на отм.0,000	
	Планы полов венткамер на отм.2,900	
	План кровли	
	Экспликация полов	
12	Ведомость отделки помещений	

1. В знаках [ ] указанных на чертежах при привязке проекта проставляются соответственно значения толщин стен и утеплителя в зависимости от климатических условий строительства (см. таблицу на листе 6)
2. За условную отметку 0,000 принята отметка чистого пола здания, что соответствует абсолютной отметке [ ]
3. Категории производства по взрывной, взрывопожарной и пожарной опасности В; Д. Степень огнестойкости здания IIIа.
4. Наружные стены - трехслойные металлические панели с минераловатным утеплителем (с отделкой) полной заводской готовности; цоколь (h=1200мм) - крупноразмерные керамзитобетонные панели γ=1000 кг/м^3
5. Внутренние стены и перегородки:
   а) панельные самонесущие из тяжелого бетона В15 толщиной 80мм;
   б) панели асбестоцементные экструзионные γ=168 кг/м^3 толщиной 80мм;
   в) кирпичные из кирпича керамического рядового полнотелого обыкновенного КР100/1650/35/ГОСТ 530-80 на растворе М25 Кладку кирпичных перегородок вести в пустошовку
6. Горизонтальная гидроизоляция стен выполняется на отм.-0,030 из цементно-песчаного раствора состава 1:2 толщиной 30мм
7. Кровля - в качестве утеплителя принять минераловатные плиты на синтетическом связующем (ГОСТ9573-82). Для гидроизоляции принять рубероид марки РКМ-350Б (ГОСТ10925-82) на битумной мастике марки [ ] (принять по таблице 3 СНиП II-26-76) при привязке проекта. Поверх рулонного ковра защитный слой гравия (ГОСТ8268-82) с размером зерен 5÷10мм на горячей битумной мастике
   Производство работ по устройству кровли вести в соответствии с указаниями СНиП III-20-74 „Кровля, гидроизоляция, пароизоляция и теплоизоляция"
8. Наружные трехслойные стеновые панели имеют отделку заводской готовности
9. Все деревянные изделия окрашиваются масляной краской за 2 раза - цвет назначается при привязке проекта
10. Оконные стальные переплеты окрасить перхлорвиниловой эмалью ХВ-1100 по грунтовке за 2 раза
11. По периметру здания устроить асфальтовую отмостку по щебеночному основанию толщиной 100мм

Проект соответствует действующим нормам и правилам и обеспечивает безопасную эксплуатацию здания при соблюдении предусмотренных проектом мероприятий

Главный инженер проекта /Гусев/

Инв.N подл. | Подпись и дата | Взам.инв.N

Привязан:

Инв.N

ГИП	Гусев	
Н.контр.	Савельев	
Нач.отд.	Растегаев	
Гл.конс.	Титов	
Рук.гр.	Савельев	
Исполн.	Бажан	

503-1-077.90 АР

База производственно-технического обслуживания жилищного фонда от 300 до 600 тыс.м^2 жилой площади

Гараж спецмашин и механизмов

Стадия	Лист	Листов
Р	1	12

Общие данные /начало/

ГИПРОКОММУНСТРОЙ г. Москва

24325-01 27

Коп. Формат А2

Альбом 1

Ведомость ссылочных и прилагаемых документов / начало /

Обозначение	Наименование	Примечание
	Ссылочные документы	
ГОСТ 6787-80	Плитки керамические для полов	
ГОСТ 6141-82	Плитки керамические для внутренней облицовки стен	
ГОСТ 9573-82	Плиты минераловатные на синтетическом связующем	
ГОСТ 22415-77	Шкафы деревянные для хранения одежды в санитарно-бытовых помещениях промышленных предприятий	
ГОСТ 6629-88	Двери деревянные внутренние для жилых и общественных зданий	
ГОСТ 14624-84	Двери деревянные для производственных зданий	
ГОСТ 14632-79	Линолеум поливинилхлоридный многослойный	
1.435.9-17 в.0.1	Ворота распашные Вр. 3.6×3.6т; Вр 3.0×3.0т	
2.436-19 в.0,1	Узлы окон со стальными переплетами по серии 1.436.3-21	
2.460-17 в.0,1,2	Узлы покрытий одноэтажных производственных зданий с рулонными кровлями и стальными профилированными настилами	
1.444-1 в.1	Детали полов производственных зданий автомобильной промышленности	
1.436.3-19 в.0,1	Двери с применением гнутых профилей из тонколистовой стали	

Окончание

Обозначение	Наименование	Примечание
Шифр 172 КМ5	Панели стеновые трехслойные с обшивками из стальных профилированных листов толщиной 0.7 мм и минераловатным утеплителем для производственных зданий	
1.100.2-5	Изделия металлические	
1.038.1-1 в.1	Перемычки железобетонные	
1.436.3-21	Окна с переплетами из спаренных прямоугольных стальных труб и механизмы открывания	
2.244-1; в.4	Детали полов общественных зданий	
2.435-6 в.5	Противопожарные двери и ворота промышленных зданий	
	Прилагаемые документы	
АР.СО	Спецификация гардеробного оборудования	Альбом 4
АР.ВМ	Ведомости потребности в материалах	Альбом 5

Таблица подбора толщин стен и утеплителя в зависимости от расчетной зимней температуры

Наименование помещений	Материал ограждения	t°C (при влажности воздуха в помещении до 60%)		
		-20°C	-30°C	-40°C
Служебные помещения	Трехслойные стеновые панели с минераловатным утеплителем	110 (до -26°C)	130 (до -40°C)	130 (до -40°C)
	Цоколь-панель H=1200 керамзитобетон γ=1100 кг/м³	300	300	300
	Утеплитель кровли - минераловатные полужесткие плиты на синтетическом связующем γ=200 кг/м³	60	80	100
	Утеплитель пола венткамер (пенобетон; керамзитобетон и др.) γ=400 кг/м³	100	140	180
	Утеплитель стен венткамер минераловатные полужесткие плиты на синтетическом связующем γ=200 кг/м³	60	80	100

Основные строительные показатели

Наименование	Строительный объем, м³	Площадь застройки м²	Общая площадь м²
Служебные помещения	6373,8	980.4	1062.3

ГИП	Гусев	
Н.контр	Савельев	
Нач.отд	Лаут	
Гл.конст	Титов	
Рук гр	Савельев	
Исполн.	Бажан	

Привязан:

Инв. №

503-1-077.90 АР

Блок производственно-технического обслуживания жилищного фонда от 300 до 600 тыс.м² жилой площади

	Стадия	Лист	Листов
Гараж спецмашин и механизмов	Р	2	
Общие данные (окончание)	ТИПРОКОММУНСТРОЙ г. Москва		

24325-01 28

Коп. В. Гуф

Формат А2

Взам. инв. № | Подпись и дата | Инв. № подл.

Альбом 1

План на отм. 0.000

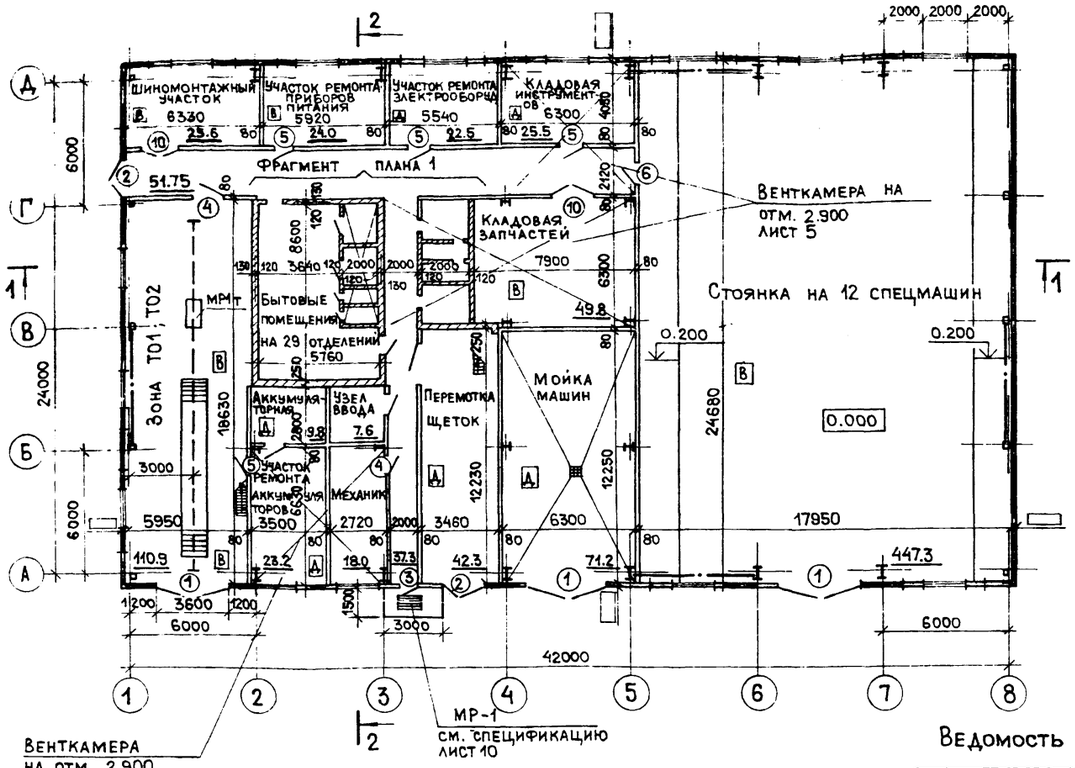

Фрагмент плана 1

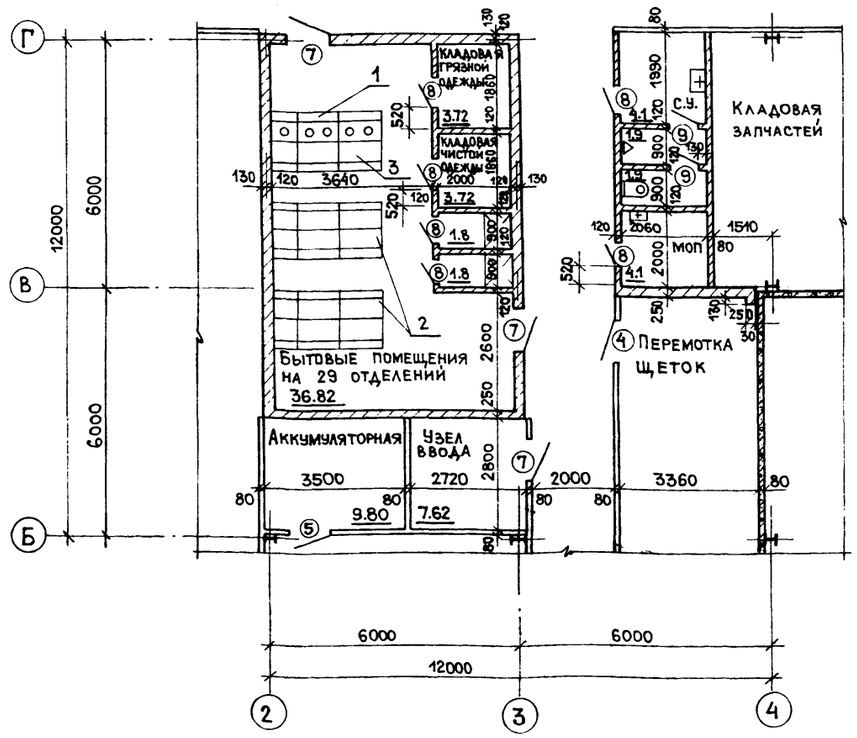

Разрез 1-1

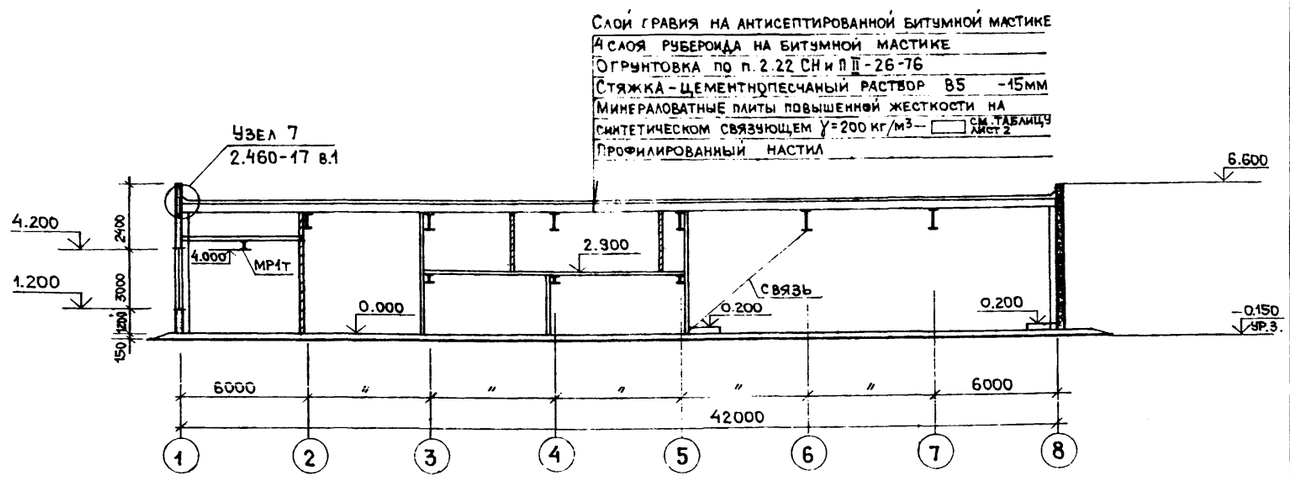

Разрез 2-2

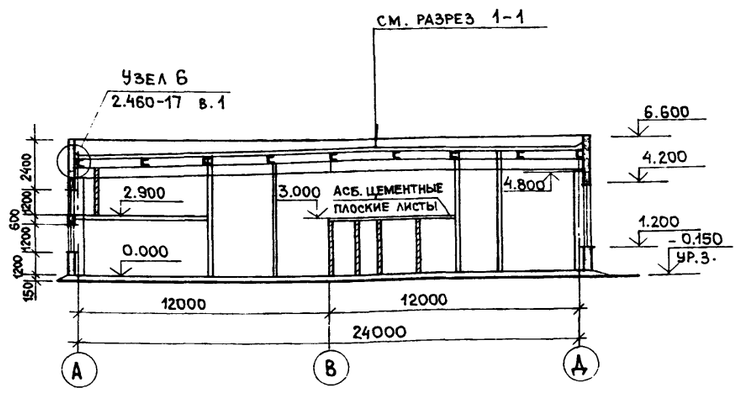

Ведомость перемычек

ПР1	1
ПР2	2
ПР3	2

Ведомость проемов ворот и дверей

Марка позиц.	Размеры проема в мм
1	3600 × 3600
2	1900 × 2100
3	900 × 2100
4	1010 × 2070
5	1010 × 2070
6	1020 × 2070
7	1010 × 2070
8	710 × 2070
9	710 × 2070
10	1510 × 2370

Согласовано: Группа ОВ Опарина; Группа ВК Пушкина; Группа ТП Левина; Группа ТХ Морозов; Группа ЭО Александров

Взам. инв. N | Подп. и дата | Инв. N подл.

Привязан:

Инв. N

ГИП	Марков	
Н. контр.	Савельев	
Нач. отд.	Растегаев	
Гл. конст.	Титов	
Рук. гр.	Савельев	
Исполн.	Бажан	

503-1-077.90 АР

Блок производственно-технического обслуживания жилищного фонда от 300 до 600 тыс. м² жилой площади

Гараж спецмашин и механизмов

Стадия	Лист	Листов
Р	3	

План на отм. 0.000. Разрез 1-1; 2-2. Фрагмент плана 1. Ведомость проемов ворот и дверей. Ведомость перемычек

ГИПРОКОММУНСТРОЙ г. Москва

24325-01 29

Коп.

Формат А2

Альбом 1

План отверстий в осях 2÷4

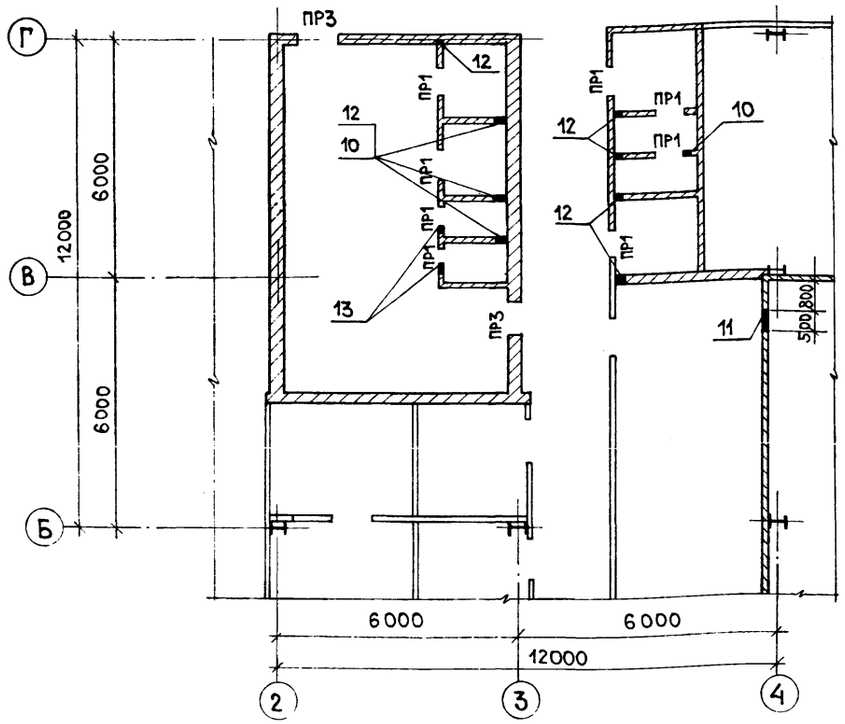

План венткамеры в осях 2-3 на отм. 2.900 для $t_{н.в.}$=-20°; -30°С

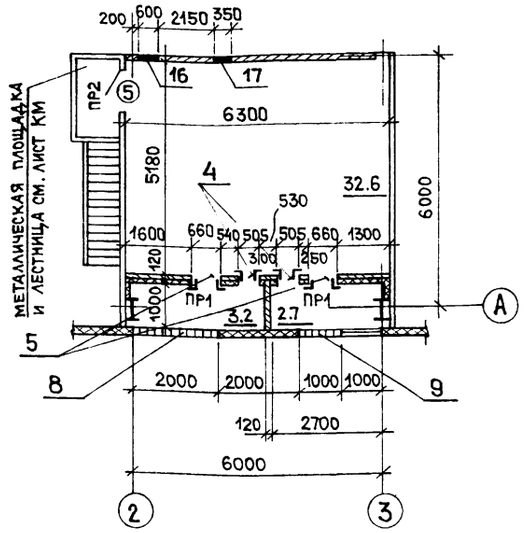

План венткамеры в осях 2-3 на отм. 2.900 для $t_{н.в.}$=-40°С

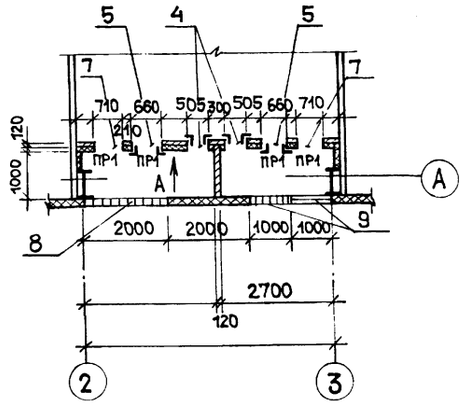

1. Данный лист см. совместно с листом 5.
2. Экспликацию отверстий см. лист 5.
3. Ведомость проемов ворот и дверей см. лист 3.
4. Ведомость перемычек см. лист 3.
5. Кладку кирпичных перегородок δ= 120 мм армировать двумя стержнями 6AI через 5 рядов кладки.

Деталь утепления венткамер

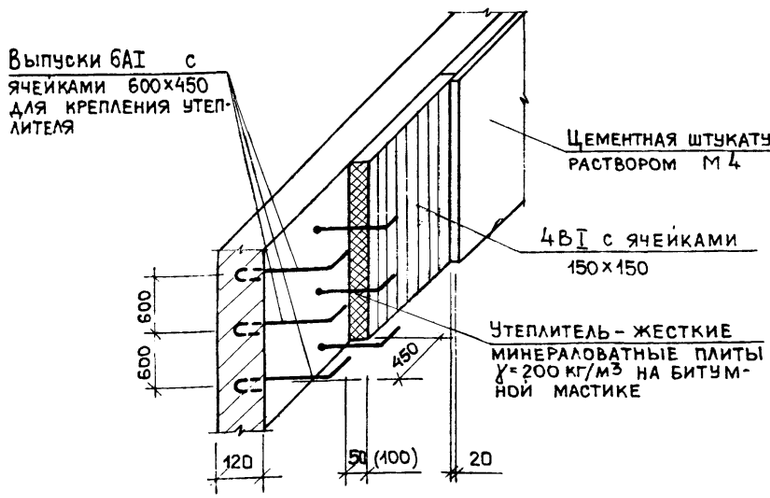

Детали обрамления отверстий

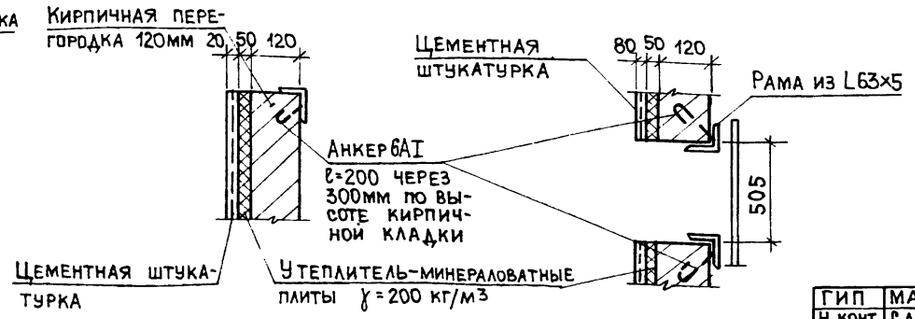

ГИП	Марков		
Н.конт.	Савельев		
Нач.отд	Растегаев		
Гл.конст	Титов		
Рук.гр.	Савельев		
Исполн.	Бажан		

Привязан:

Инв.№

503-1-077.90 АР

Блок производственно-технического обслуживания жилищного фонда от 300 до 600 тыс.м² жилой площади

Гараж спецмашин и механизмов

Стадия	Лист	Листов
Р	4	

План отверстий в осях 2÷4. План венткамеры в осях 2-3 на отм. 2.900. Детали.

ГИПРОКОММУНСТРОЙ г. Москва

24325-01 30

Согласовано: Группа ОВ Опарина; Группа ВК Пушкина

Инв.№подл. | Подп. и дата | Взам. инв.№

Коп.

Формат А2

Альбом 1

План венткамеры в осях 3÷5 на отм. 2.900 для $t_{н.в}$ = -20°С; -30°С

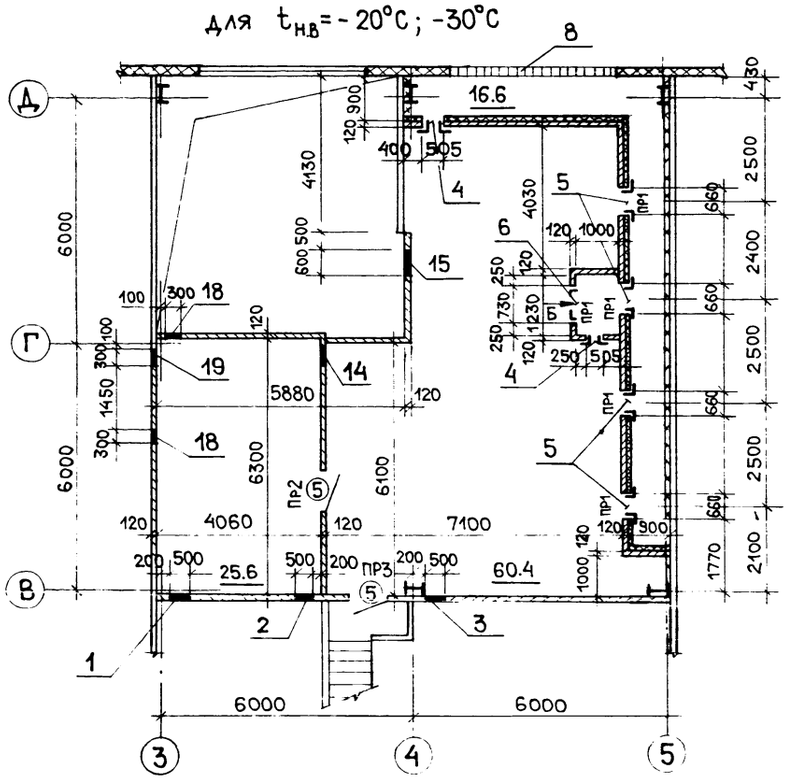

Фрагмент венткамеры для $t_{н.в}$ = -40°С

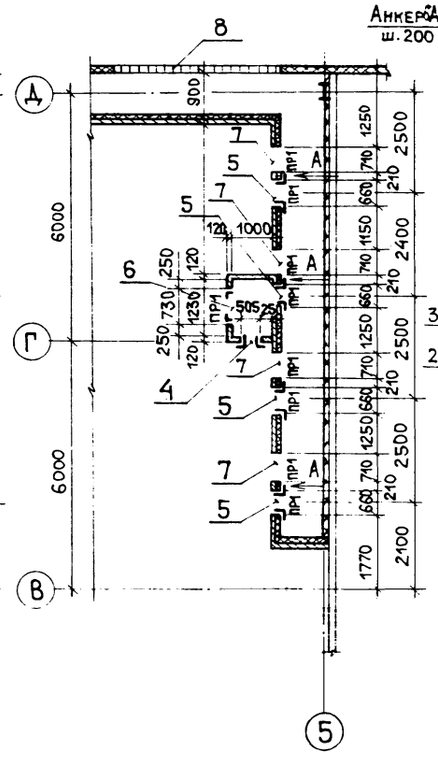

Вид В

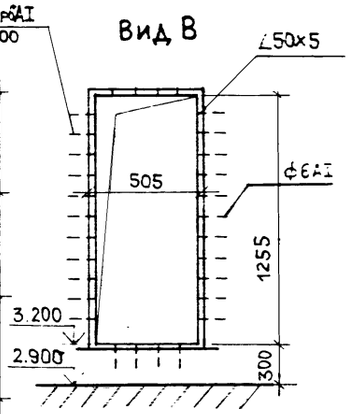

Болт М12

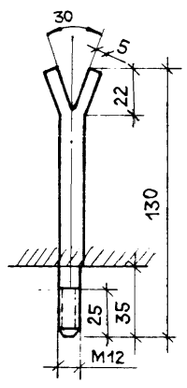

Вид А

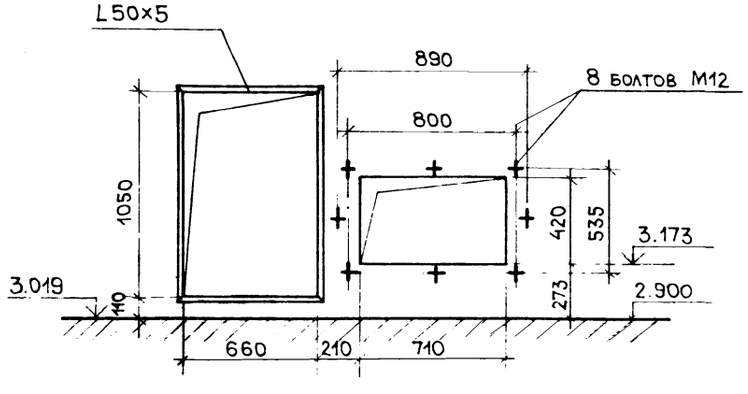

Вид Б

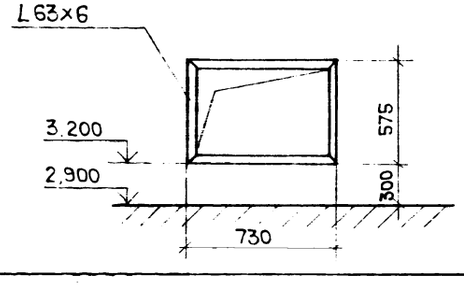

Экспликация отверстий

Марка	Размер отв. в мм В	Размер отв. в мм Н	Отметка низа м	Назначение
1	500	500	4.300	Отв. ОВ
2	500	500	4.800	
3	500	500	5.100	
4	505	1255	3.200	отв. под герметическую дверь
5	660	1050	3.019	Отв. ОВ
6	730	575	3.200	
7	710	420	3.173	
8	2000	1200	3.000	Отв. под жалюзийную решетку *
9	1000	1200	3.000	
10	300	300	2.300	Отв. ОВ
11	500	800	3.500	
12	100	100	2.500	Отв. ВК
13	200	200	2.300	Отв. ОВ
14	300	300	4.500	
15	600	600	4.200	
16	600	600	4.800	
17	350	350	4.800	
18	300	300	4.150	

Спецификация металла на венткамеры

Марка	Обозначение	Наименование	Кол.	Масса ед. кг	Примеч.
		Для $t_{н.в}$ = -20°С; -30°С			
	ГОСТ 8509-86	Уголок 63×5	3.0 м	14.4	
	ГОСТ 8509-86	Уголок 50×5	37.0 м	139.9	
	ГОСТ 5781-82*	Анкер 6АI ℓ=250	200	0.06	
	ГОСТ 5781-82*	Анкер 6АI ℓ=350	330	0.08	
		Для $t_{н.в.}$ = -40°С			
	ГОСТ 8509-86*	Уголок 63×5	3.0 м	14.4	
	ГОСТ 8509-86	Уголок 50×5	53.7 м	202.5	
	ГОСТ 5781-82*	Анкер 6АI ℓ=250	280	0.06	
	ГОСТ 5781-82*	Анкер 6АI ℓ=350	330	0.08	

Данный лист см. совместно с листом 4.

Ведомость проемов ворот и дверей см. лист 3.

Ведомость перемычек см. лист 3.

Над проемами меньше 600 мм в кирпичных перегородках устраиваются из арматурной стали 10АI в шве толщиной 30 мм.

После укладки утеплителя стены оштукатурить по сетке.

Согласовано: Группа ОВ Опарина

Взам. инв. N | Подп. и дата | Инв. N подл.

ГИП	Марков		503-1-077.90 АР
Н.контр.	Савельев		Блок производственно-технического обслуживания жилищного фонда от 300 до 600 тыс. м² жилой площади
Нач.отд.	Растегаев		Гараж спецмашин и механизмов — Стадия: Р; Лист: 5; Листов:
Гл.конст.	Титов		План венткамеры в осях 3÷5 на отм. 2.900. Виды "А", "Б", "В". Экспликация отверстий — Гипрокоммунстрой г. Москва
Рук. гр.	Савельев		
Исполн.	Бажан		

Привязан:

Инв. N

24325 01 31

Коп.

Формат А2

Альбом 1

Фасад в осях 1-8

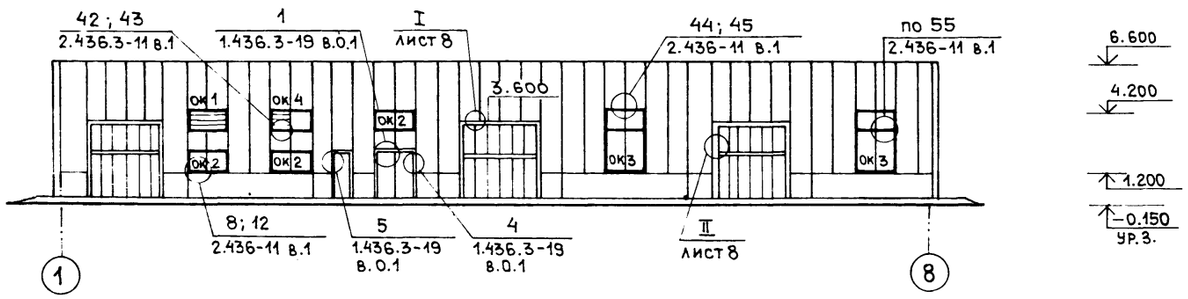

Фасад в осях Д-А

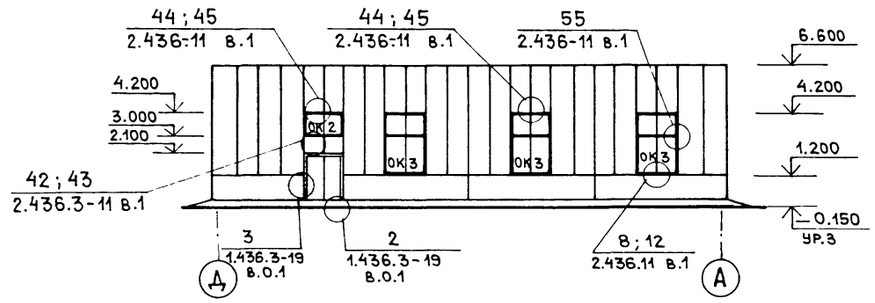

Фасад в осях 8-1

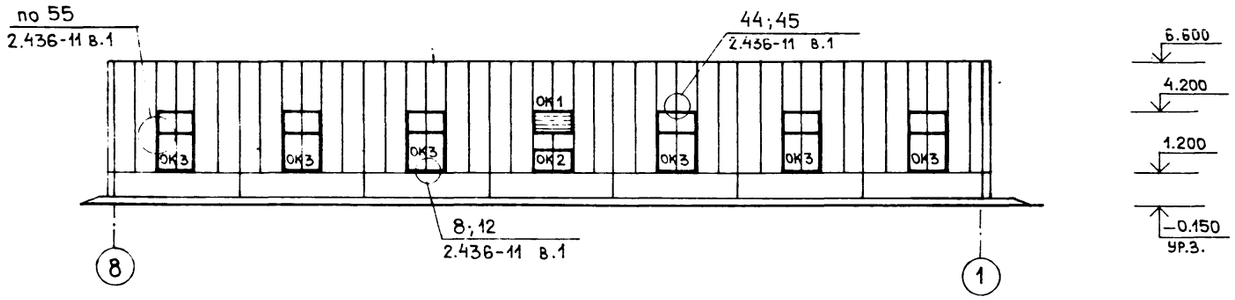

Фасад в осях А-Д

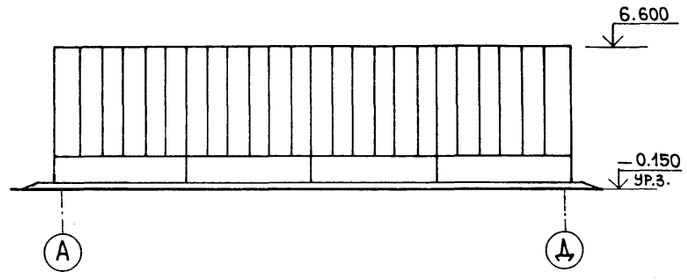

ОК3

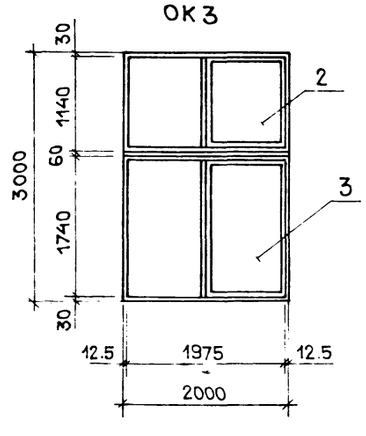

ОК1

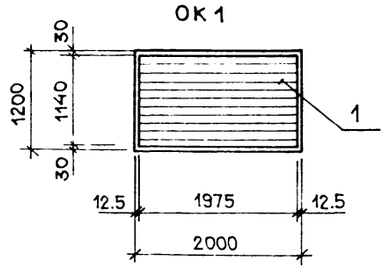

ОК2

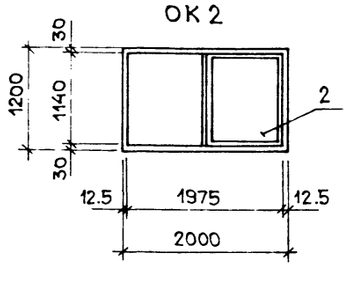

ОК4

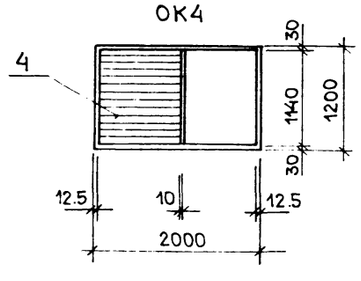

ГИП	Копылов		
Н.контр.	Савельев		
Нач.отд.	Растегаев		
Гл.конст.	Титов		
Рук.гр.	Савельев		
Исполн.	Бажан		

Привязан:

Инв.N

503-1-077.90 АР

Блок производственно-технического обслуживания жилищного фонда от 300 до 600 тыс.м² жилой площади

Гараж спецмашин и механизмов

Стадия	Лист	Листов
Р	6	

Фасады в осях 1÷8; 8÷1; Д-А; А-Д. Схемы заполнения оконных проемов

ГИПРОКОММУНСТРОЙ г. Москва

24325-01 32

Инв.N подл. | Подп. и дата | Взам.инв.N

Коп.

Формат А2

Альбом 1

Схема расположения трехслойных стеновых панелей в осях 1÷8

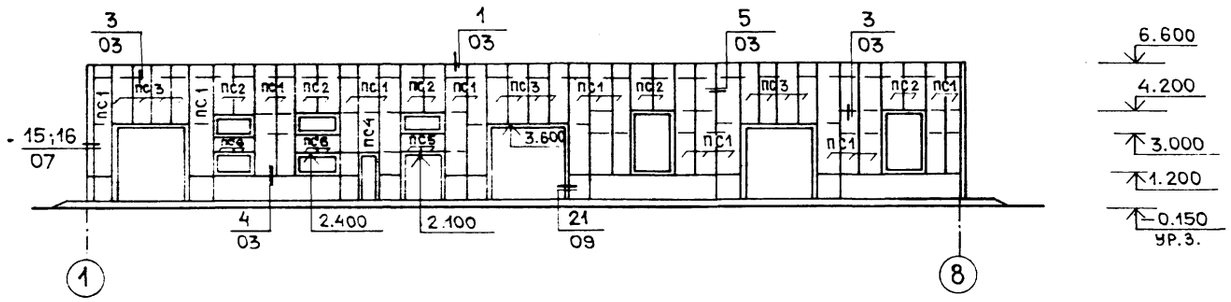

Схема расположения трехслойных стеновых панелей в осях Д-А

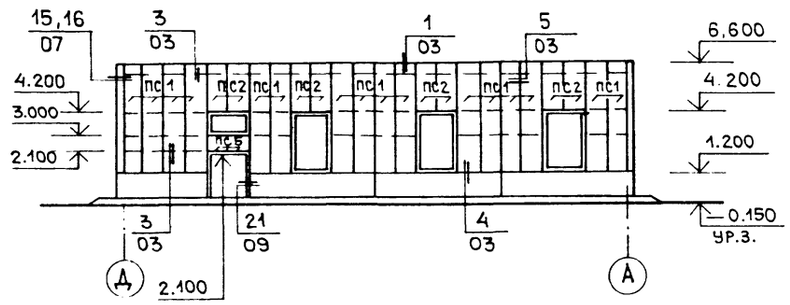

Схема расположения трехслойных стеновых панелей в осях 8÷1

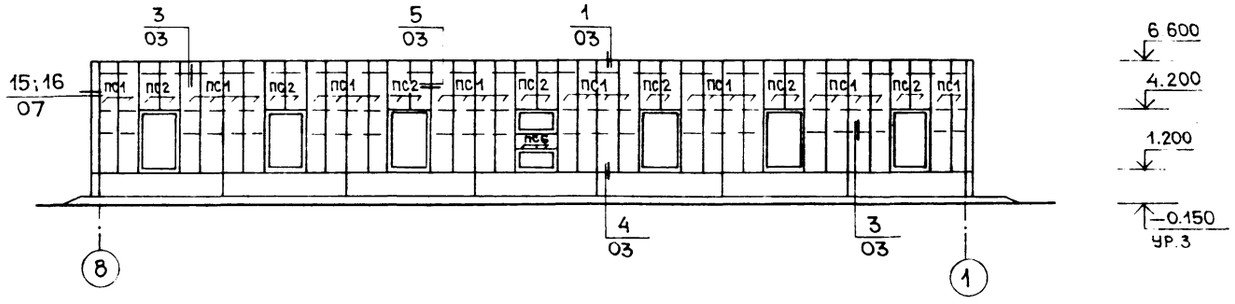

Схема расположения трехслойных стеновых панелей в осях А-Д

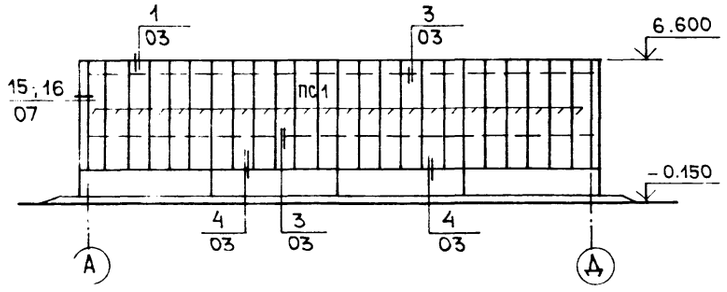

1. Узлы, замаркированные на листе см. шифр 172 КМ5.
2. Спецификацию трехслойных стеновых панелей см. лист 9.

ГИП	Копылов		503-1-077.90 АР		
Н.контр.	Савельев		Блок производственно-технического обслуживания жилищного фонда от 300 до 600 тыс. м² жилой площади		
Нач.отд.	Растегаев		Гараж спецмашин и механизмов	Стадия	Лист	Листов
Гл.конст.	Титов			Р	7	
Рук.гр.	Савельев		Схемы расположения трехслойных стеновых панелей	ГИПРОКОММУНСТРОЙ г. Москва		
Исполн	Бажан					

Привязан:

Инв.№

Инв.№ подл. | Подп. и дата | Взам.инв.№

24325-01 33

Коп.

Формат А2

Альбом 1

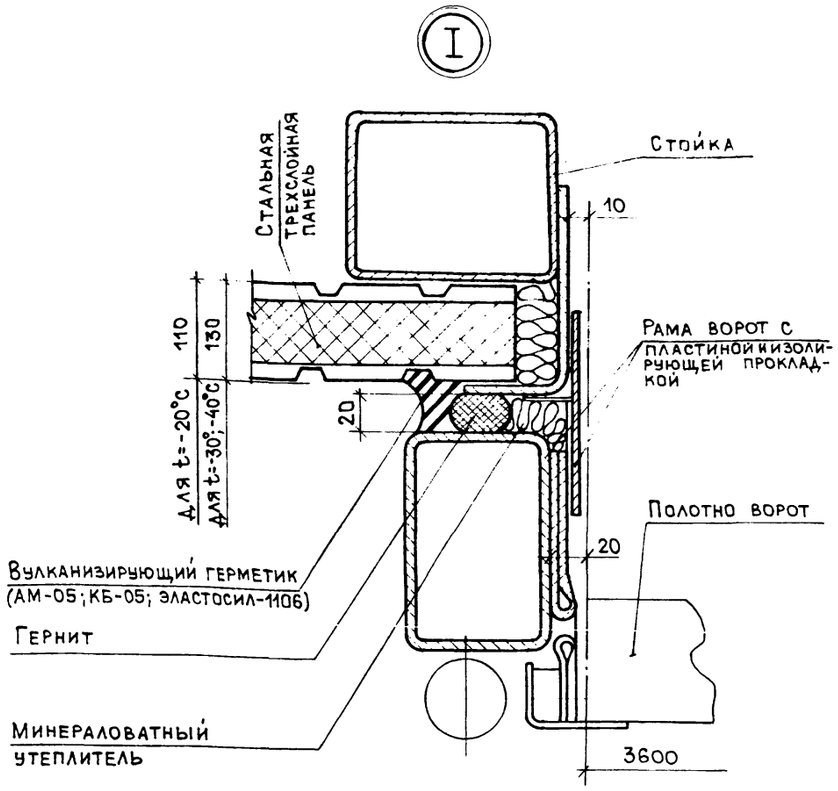

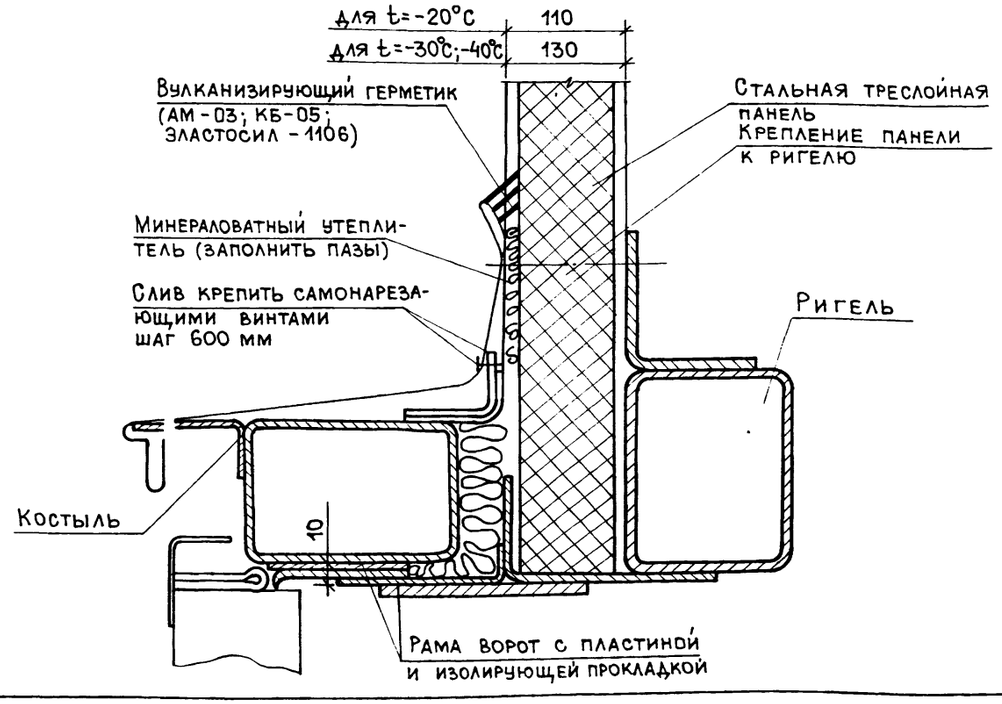

Спецификация элементов заполнения проемов и перемычек

Марка поз.	Обозначение	Наименование	Кол-во 1	Кол-во 2	Всего	Масса ед.кг	Примечание
1	1.435.9-17 в.0,1	Ворота ВР 36×36	3	—	3		
2	1.436.3-19.12.12.00.00.00	Дверной блок ДНС19-21 2Г	2	—	2	11.40	
3	12.11.00.00.00	ДНС 9-21Г	1	—	1	57.6	
4	ГОСТ 14624-84	ДВГ21-10Л	2	—	2		
5	ГОСТ 14624-84	ДВГ21-10	5	3	8		
6	2.435-6 в.5	ПДИ - 5	1	—	1	73.0	
7	ГОСТ 6629-88	ДГ21 - 10	3	—	3		
8	ГОСТ 6629-88	ДГ21 - 7п	6	—	6		
9	ГОСТ 6629-88	ДГ21 - 7Лп	2	—	2		
10	ГОСТ 6629-88	ДГО24 - 15	2	—	2		
		Окна					
1	1.436.3-21	ОСН 20.12	2	—	2	45.6*	
2	1.436.3-21	ОДР 20.12	16	—	16	86.0	
3	1.436.3-21	ОДР 20.18	11	—	11	121.5	
4	1.436.3-21	ОСН 20.12-а	—	1	1	45.6*	
		Перемычки					
1	1.038.1-1 010000	1ПБ10-1	8	13	21	20	
2	020000-03	2ПБ13-1-П	—	7	7	54	
МР-1	1.100.2-5	Решетка для вытирания ног	1	—	1		

* Заполнить жалюзийные решетки по чертежам ОВ.

ГИП	Копылов	
Н.контр.	Савельев	
Нач.отд.	Растегаев	
Гл.конст.	Титов	
Рук.гр.	Савельев	
Исполн.	Бажан	

Привязан:

Инв.N

503-1-077.90 АР

Блок производственно-технического обслуживания жилищного фонда от 300 до 600 тыс.м² жилой площади

Гараж спецмашин и механизмов

Стадия	Лист	Листов
Р	8	

Детали I; II. Спецификация элементов заполнения проемов и перемычек

ГИПРОКОММУНСТРОЙ г. Москва

24325-01 34

Коп.

Формат А2

Инв.N подл. | Подп. и дата | Взам.инв.N

Раскладка доборных трехслойных стеновых панелей

1ПТС 538.1000.110(130)-С0.7
шт. 1
(ПС-4 шт. 1)
(ПС-5 шт. 1)

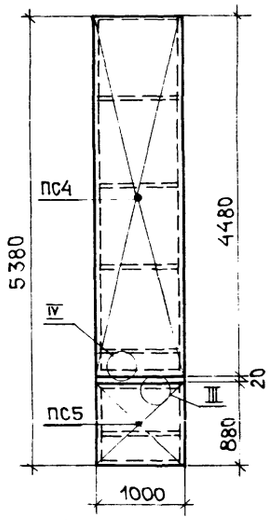

1ПТС 418.1000.110(130)-С0.7
шт.1
(ПС-5 шт. 3)
(ПС-6 шт. 2)

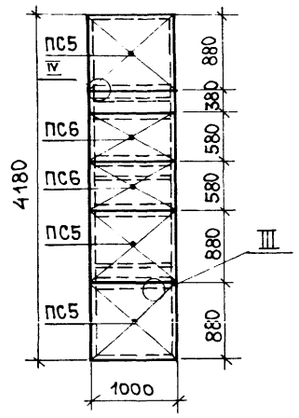

1ПТС 238.1000.110(130)-С0.7
шт.1
(ПС6 - шт.4)

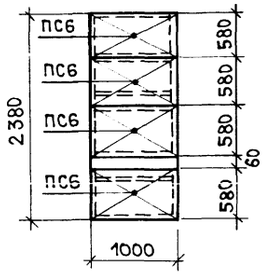

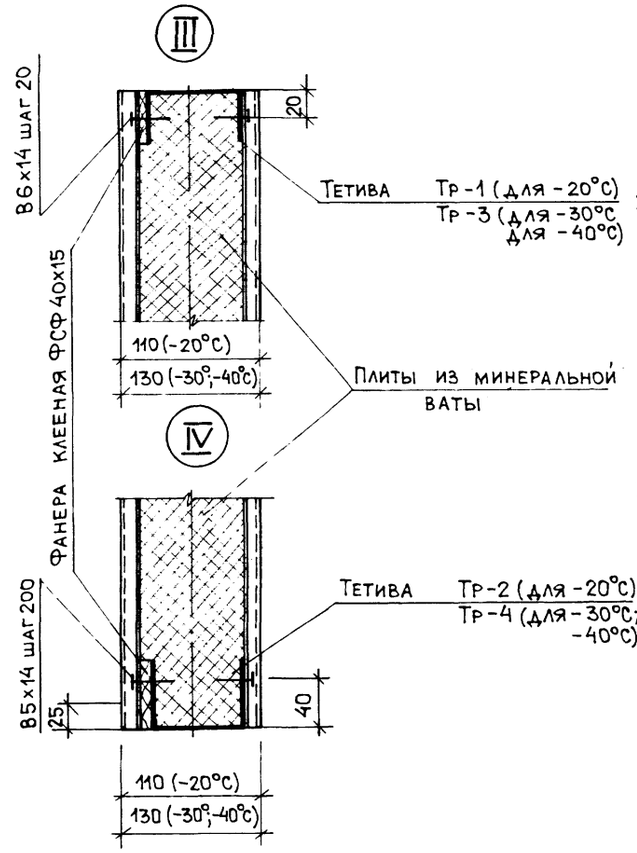

Тр-1 Тр-3

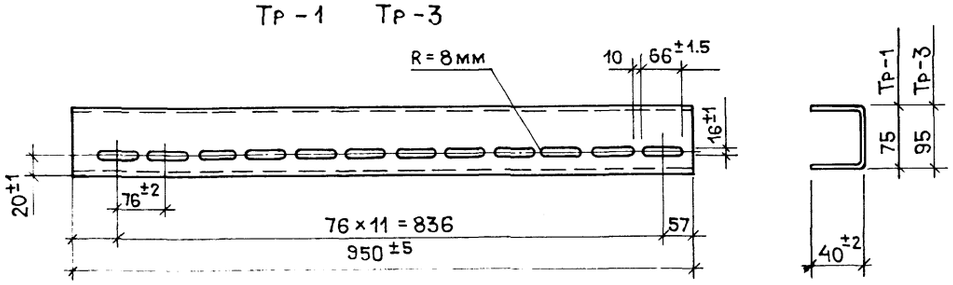

Тр-2 Тр-4

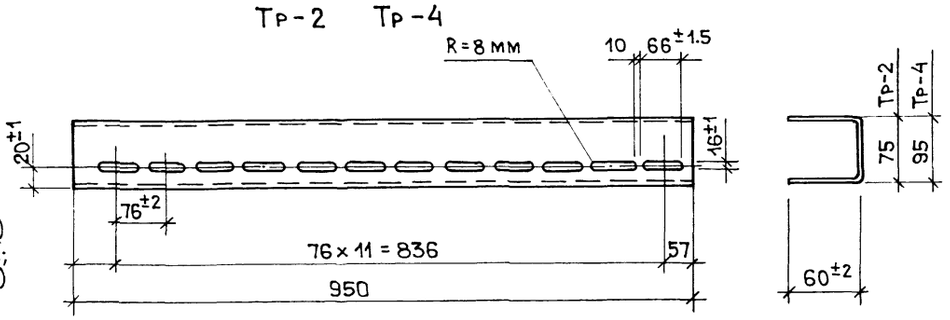

Спецификация трехслойных стеновых панелей

Марка поз.	Обозначение	Наименование	Кол.	Масса ед.кг	Примечание
	Панели трехслойные стеновые для t=-20°С				
ПС1а	Шифр 172 КМ5	1ПТС 538.1000.110-С0.7	87	159.6	89.7
ПС2а	—"—	1ПТС 238.1000.110-С0.7	32	71.2	41.8
ПС3а	—"—	1ПТС 298.1000.110-С0.7	12	87.0	60.5
ПС4а	См. данный лист	ПТСД 448.1000.110-С0.7	1	134.0	90.9
ПС5а	—"—	ПТСД 088.1000.110-С0.7	4	53.2	36.1
ПС6а	—"—	ПТСД 058.1000.110-С0.7	6	17.3	12.1
	Панели трехслойные стеновые для t=-30°С; -40°С				
ПС1б	Шифр 172 КМ5	1ПТС 538.1000.130-С0.7	87	174.0	91.6
ПС2б	—"—	1ПТС 238.1000.130-С0.7	32	79.8	43.0
ПС3б	—"—	1ПТС 298.1000.130-С0.7	12	97.1	51.3
ПС4б	См. данный лист	ПТСД 448.1000.130-С0.7	1	146.9	118.2
ПС5б	—"—	ПТСД 088.1000.130-С0.7	4	58.4	47.0
ПС6б	—"—	ПТСД 058.1000.130-С0.7	6	19.0	15.3

В спецификации трехслойных стеновых панелей в графе „Масса" дана общая масса панели, в графе „Примечание"- расход стали на панель в кг.

Спецификацию на металлические тетивы Тр-1÷Тр-4 и крепежные элементы см. лист 12.

Общий расход стеновых панелей для изготовления доборных: для $t_н$=-20°С - 1ПТС 538.1000.110-С0.7-1шт; 1ПТС 238.1000.110-С0.7-1шт; 1ПТС 418.1000.110-С0.7-1шт. Для $t_н$=-30°С; -40°С - 1ПТС 538.1000.130-С0.7--1шт; 1ПТС 418.1000.130-С0.7-1шт; 1ПТС 238.1000.130-С0.7-1шт.

Марки стеновых панелей с индексом „а" даны для $t_н$=-20°С; с индексом „б" - для $t_н$=-30°С; -40°С.

ГИП	Копылов	
Н.контр.	Савельев	
Нач.отд.	Растегаев	
Гл.конст.	Титов	
Рук.гр.	Савельев	
Исполн.	Бажан	

503-1-077.90 АР

Блок производственно-технического обслуживания жилищного фонда от 300 до 600тыс.м² жилой площади

Гараж спецмашин и механизмов

Стадия	Лист	Листов
Р	9	

Раскладка доборных трехслойных стеновых панелей. Детали III; IV. Тетивы Тр-1÷Тр-4

ГИПРОКОММУНСТРОЙ г. Москва

Привязан:

Инв.N

Инв.N подл. | Подп. и дата | Взам. инв.N

24325-01 35

Коп.

Формат А2

Альбом 1

Спецификация фасонных и крепежных элементов для крепления трехслойных стеновых панелей

Марка поз.	Обозначение	Наименование	Кол.	Масса ед. кг	Примечание
		Фасонные элементы			
Д1	ТУ 36-2336-80	Нащельник Д-1×2500×0,7	68	6,25	
Д4	"	Д-4×2500×0,7	68	9,25	
Д7	"	Д-7×2500×0,7	42	2,35	
Д8	"	Д-8×2500×0,7	42	2,73	
Д11	"	Д-11×50×2	2100	0,084	
Д30	"	Д-30×2500×0,7	73	3,83	
Д31	"	Д-31×2500×0,7	12	2,95	
Д32	"	Д-32×2500×0,7	12	6,78	
		Элементы крепежные			
	ГОСТ 7798-70	Болт М10-8g×120.56.019	1290		для t=20°С
	"	Болт М10-8g×140.56.019	1290		для t=-30°С -40°С
	ГОСТ 5915-70	Гайка М10-7Н 5019	1290		
	ГОСТ 11371-70	Шайба 10.01.08кл 019	1290		
	ТУ 36-2336-80	Заклепка 3К-12	3040		
		Винт В6×25	340		
		Материалы			
Л1	Шифр 172.КМБ-17	Обшивка Л1 ℓ=5400	4		
Л2	"	Л2 ℓ=5400	4		
	ГОСТ 19177-81	Прокладка резиновая 40×60	120		

Спецификация на металлические тетивы*

Марка поз.	Обозначение	Наименование	Кол.	Масса ед. кг	Примечание
		для t°=-20°С			
ТР-1	Лист 10	Тетива рядовая ТР-1	23	2,04	
ТР-2	Лист 10	" ТР-2	23	2,62	
ТУ-1	Шифр 172.км 5-16	Тетива угловая ТУ-1	4	0,57	
		для t°=-30°С; -40°С			
ТР-3	Лист 10	Тетива рядовая ТР-3	23	2,31	
ТР-4	Лист 10	" ТР-4	23	2,91	
ТУ-2	Шифр 172.км 5-16	Тетива угловая ТУ-2	4	0,68	

* Поставляются заказчиком

Спецификация фасонных и крепежных элементов для крепления окон (начало)

Марка поз.	Обозначение	Наименование	Кол.	Масса ед. кг	Примечание
1	2	3	4	5	6
		Фасонные элементы			
М2	1.436.2-15 в.2	Сухарь М2	42	0,12	
М3	"	" М3	26	0,027	
А1.20	"	Нащельник А1.20	14	2.00	
А3.20	"	" А3.20	13	1.71	
А2.20	1.436.2-15 в.2	Слив А2.20	14	4.02	
Н1.18	1.436.2-15 в.2	Нащельник Н1.18	26	3.75	
Н1.12	"	" Н1.12	36	2.48	
Н5.20	2.436.-11 в.1	" Н5.20	3	2,82	
Н6.20	"	" Н6.20	17	2.44	
Н7.20	"	" Н7.20	3	1.43	
Н8.20	"	" Н8.20	17	1.80	
Л-4	Шифр 773-74 в.21.11	Слив Л-4	3.0		м.п.
		Элементы крепления			
ЭК6	2.436.-11 в.1	ЭК6	51	0,134	
ЭК7	"	ЭК7	51	0,191	
ЭК9	"	ЭК9	52	0,120	
Д12	Шифр 773-74 в.21.11	Д12	9	0,4	
Д13		Д13	9	0,8	

(окончание)

1	2	3	4	5	6
	ОСТ 3413-017-78	Заклепка комбинированная	200		
	"	Болт самонарезающий	70		
		Материалы			
	ГОСТ 9573-82	Минераловатная плита мягкая	1.2		м³
	ГОСТ 14791-79	Мастика нетвердеющая	0,03		м³
	ГОСТ 10174-74	Прокладки уплотняющие пенополиуретановые	55		мп

1. Данный лист см. совместно с листами 7,8,9

Взам. инв.№ | Подпись и дата | Инв.№ подл.

Привязан:

Инв.№

ГИП	Копылов	
Н.контр.	Савельев	
Нач.отд	Растегаев	
Гл.конс.	Титов	
Рук.гр.	Савельев	
Исполн.	Бажан	

503-1-077.90 АР

Блок производственно-технического обслуживания жилищного фонда от 300 до 600 тыс.м² жилой площади

Гараж спецмашин и механизмов

Стадия	Лист	Листов
Р	10	

Спецификация фасонных и крепежных элементов

ГИПРОКОММУНСТРОЙ г.Москва

24325-01 36

Коп

Формат А2

Альбом 1

План полов на отм. 0.000

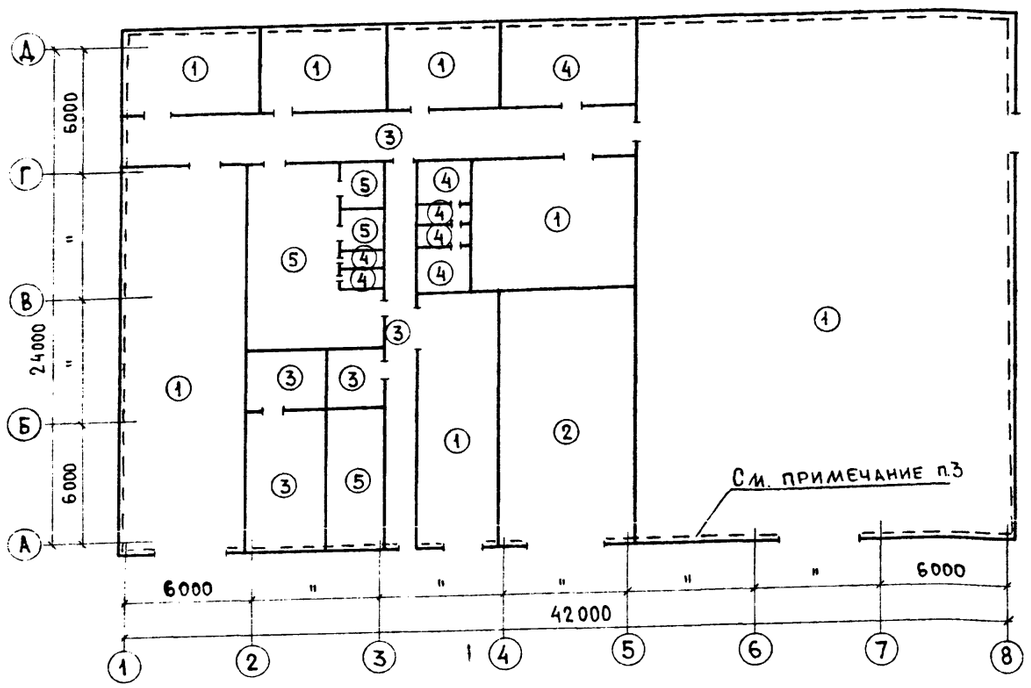

Планы полов венткамер на отм. 2.900

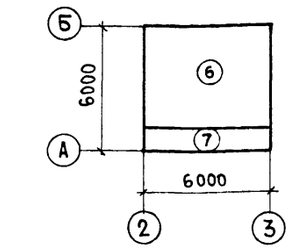

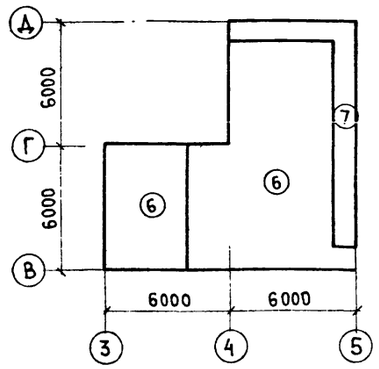

План кровли (м-б 1:400)

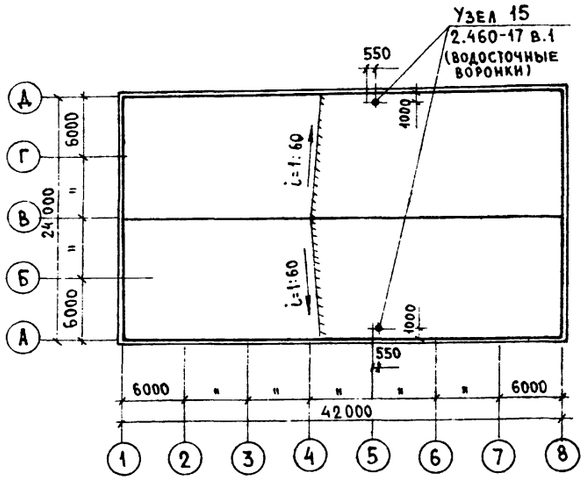

1. Полы выполнить в соответствии с требованиями СНиП 3.04.01-87 „Полы. Правила производства работ"
2. В мокрых помещениях полы выполнять с уклоном к трапам 0.01 - 0.015.
3. В зонах примыкания полов к наружным стенам для утепления полов предусмотреть укладку по грунту основания под конструкцию пола на ширину 0,8 м слоя керамзита толщиной 200 мм.

Экспликация полов

Наименование или номер помещения по проекту	Тип пола по проекту	Схема пола или номер узла по серии	Элементы пола и их толщина	Площадь пола м²
Зона ТО 1; ТО 2 Шиномонтажный участок; участок ремонта приборов; электрооборудования, кладовая запчастей, стоянка на 12 спецмашин, перемотка щеток	1	10 1.444-1 в.1	Покрытие - бетон В25 с пропиткой флюатами - 25мм подстилающий слой - бетон В12,5 - 125мм основание - слой щебня 40÷60, вдавленный в грунт	225.3
Участок мойки машин	2		Покрытие - мозаичное (терраццо) с известковым щебнем, бетон В25 - 25мм 4 слоя изола (ГОСТ 10296-79) на битумной мастике (ГОСТ 2889-80) цементно-песчаная стяжка В15 - 40 подстилающий слой - бетон В25 - 110	71.2
Тамбур, коридор, узел ввода, аккумуляторная, участок ремонта аккумуляторов	3	14 1.444-1	Покрытие - мозаичное (терраццо) с известковым щебнем, бетон В25 - 25мм стяжка - цементный раствор В15 - 20мм	129.7
Кладовые МОП; санузлы, преддушевые, душевые	4	250 А 2.244-1 в.4	Покрытие - керамические плитки ГОСТ 6787-80 - 10÷13мм гидроизол ГОСТ 7415-74*	41.1
Кладовые чистой и грязной одежды, бытовые помещения, комната механика	5	229 2.244-1 в.4	Покрытие - линолеум поливинилхлоридный многослойный ГОСТ 14632-79 - 2.5мм	69.3
Венткамеры на отм. 2.900	6	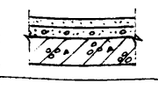	Покрытие - цементно-песчаный раствор В5 - 20мм армированный бетон В12.5 - 30мм железобетонные плиты перекрытия	118.6
Воздухозаборные шахты	7	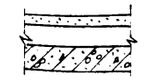	Покрытие - цементно-песчаный р-р В5 - 20мм пенобетон γ = 400 кг/м³ см. таблицу — ☐ железобетонные плиты перекрытия	22.5

Согласовано:
Группа ВК Пушкина
Взам. инв.№
Подпись и дата
Инв.№ подл.

ГИП	Копылов	
Н.контр.	Савельев	
Нач.отд.	Растегаев	
Гл.конс.	Титов	
Рук.гр.	Савельев	
Исполн.	Бажан	

Привязан

Инв.№

503-1-077.90 АР

Блок производственно-технического обслуживания жилищного фонда от 300 до 600 тыс. м² жилой площади

Гараж спецмашин и механизмов

Стадия	Лист	Листов
Р	11	

Планы полов на отм. 0.000; планы полов венткамер на отм. 2.900 План кровли. Экспликация полов.

ГИПРОКОММУНСТРОЙ г. Москва

24325-01 37

Коп.

Формат А2

Ведомость отделки помещений

Наименование или номер помещения	Потолок		Стены или перегородки		Низ стен или перегородок (панель)			Колонны		Примечание
	площадь	вид отделки	площадь м²	вид отделки	площадь м²	вид отделки	высота м	вид отделки	площадь м²	
Стоянка на 12 спецмашин: зона ТО1; ТО2	558,2	окраска эмалью полиакрилатной (ТУ6-10-1008-75) белого цвета	808,7	Трехслойные наружные панели	—	—	—	окраска полиакрилатной эмалью (ТУ6-10-1008-75) кобальт синий светлый	93,6	на всю высоту
Шиномонтажный участок, участок ремонта приборов, участок ремонта электрооборудования, кладовая запчастей, отделение перемотки щеток, кладовые одежды, кладовая инструментов	196,2	Затирка швов окраска водоэмульсионной краской белого цвета (ГОСТ 19214-80)	787,2	окрасить эмалью полиакрилатной (ТУ6-10-1008-75) кобальт синий светлый	—	—	—	окраска полиакрилатной эмалью (ТУ6-10-1008-75) кобальт синий светлый	56,2	на всю высоту
Аккумуляторная, узел ввода, участок ремонта аккумуляторов	66,1	Затирка швов, известковая побелка	265,6	Затирка швов кирпичных и сборных стен и перегородок, окраска эмалью	—	—	—	окраска полиакрилатной эмалью (ТУ6-10-1008-75) кобальт синий светлый	8,9	на всю высоту
Комнаты МОП, механика, бытовые помещения	22,1	Затирка швов, окраска водоэмульсионной краской белого цвета (ГОСТ 19214-80)	88,4	полиакрилатной кобальт синий, светлый	—	—	—	окраска полиакрилатной эмалью (ТУ6-10-1008-75) кобальт синий, светлый	8,9	на всю высоту
Венткамеры на отм. 2.900	141,1	Окраска эмалью полиакрилатной (ТУ6-10-1008-75) белого цвета	564,4	трехслойные наружные панели окрасить эмалью полиакрилатной (ТУ6-10-1008-75) кобальт синий светлый.	—	—	—	—	—	на всю высоту

Продолжение

Наименование или номер помещения	Потолок		Стены или перегородки		Низ стен или перегородок (панель)			Колонны		Примечание
	площадь м²	вид отделки	площадь м²	вид отделки	площадь м²	вид отделки	высота м	вид отделки	площадь м²	
Санузлы	6.9	Затирка швов, окраска масляной краской белого цвета	46.3	штукатурка стен, окраска масляной краской белого цвета	24.1	керамическая глазурованная плитка	2.00	—	—	—
Коридоры	89.5	Затирка швов, окраска водоэмульсионной краской белого цвета (ГОСТ 19214-80)	361,3		127,5	штукатурка и затирка кирпичных и сборных перегородок, клеевая окраска кобальт синий светлый	2100	окраска полиакрилатной эмалью (ТУ6-10-1008-75) кобальт синий, светлый	—	на всю высоту
Мойка машин	71.2	Затирка швов, окраска масляной краской белого цвета	284,4	Затирка швов сборных перегородок, окраска масляной краской белого цвета	—	—	—	окраска полиакрилатной эмалью (ТУ6-10-1008-75) кобальт синий, светлый	14.4	
— Душевые	3,6	окраска водоэмульсионной краской белого цвета	31.4	штукатурка кирпичных стен, окраска масляной краской белого цвета	21.6	керамическая глазурованная плитка	2.00	—	—	—

ГИП	Копылов		503-1-077.90 АР
Н.контр.	Савельев		Блок производственно-технического обслуживания жилищного фонда от 300 до 600 тыс. м² жилой площади
Нач.отд.	Растегаев		
Гл.конс.	Титов		
Рук.гр.	Савельев		
Исполн.	Бажан		

Гараж спецмашин и механизмов	Стадия	Лист	Листов
	Р	12	
Ведомость отделки помещений	Гипрокоммунстрой г. Москва		

Привязан

Инв.N

Инв.№ подл. | Подпись и дата | Взам. инв.N

24325-01 38

Коп.

Формат А2

Альбом 1

Ведомость рабочих чертежей основного комплекта

Лист	Наименование	Примечание
1	Общие данные	
2	Схема расположения фундаментов и фундаментных балок	
3	Узлы 1÷5	
4	Фундаменты Фм1÷Фм4; Фм11; Фм13	
5	Фундаменты Фм5÷Фм10; Фм12	
6	Спецификация элементов монолитной конструкции	
7	Ведомость расхода стали на элемент	
	Таблица нагрузок на фундаменты	
8	Схема расположения элементов подземной конструкции. Сечения 1-1÷6-6	
9	Приямки ПР1, ПР2	
10	Осмотровая канава	
	План на отм. 0,000; -0,400 Разрез 1-1	
11	Осмотровая канава	
	Разрез 2-2. Узлы и сечения	
12	Схемы расположения плит перекрытия на	
	отм. 2,900 Разрезы 1-1÷5-5	
13	Монолитные участки Ум1÷Ум4	
	Сечения 1-1÷6-6	
14	Спецификация элементов монолитных участков	
15	Схемы расположения стеновых панелей	
	Узлы	
16	Схема расположения элементов перегородок	
17	Схема раскладок панелей железобетонных перегородок и фрагмент дверного проема	
18	Узлы 1÷6	

Ведомость ссылочных и прилагаемых документов

Обозначение	Наименование	Примечание
	Ссылочные документы	
1.415.1-2 вып.1	Железобетонные фундаментные балки для стен производственных зданий	
1.038.1-1 вып.1	Перемычки железобетонные для зданий с кирпичными стенами	
1.030.9-2 вып.1	Перегородки панельные зданий промышленных и сельскохозяйственных предприятий	
3.006.1-2.87 вып.1,2	Сборные железобетонные каналы и тоннели из лотковых элементов	
5.900-2	Сальники набивные Ду50, 1400 для пропуска труб через стены	
1.465.1-7/84 вып.1,2	Плиты покрытий железобетонные предварительно напряженные ребристые размером 1.5×6м для одноэтажных зданий	
1.410-3 вып.1	Сетки сварные для армирования железобетонных конструкций	
1.400-6/76 вып.1	Унифицированные закладные детали сборных железобетонных конструкций зданий пром. предприятий	
1.030.1-1 вып.1-1, 1-3, 4-1	Стены наружные из однослойных панелей для каркасных общественных производственных и вспомогательных зданий промышленных предприятий	
1.000.8-1	Панели/плиты/асбестоцементные экструзионные для стен покрытий и перегородок зданий различного назначения	
1.430.8-3/86	Перегородки из асбестоцементных экструзионных панелей для многоэтажных зданий промышленных предприятий	
1.450.3-6 вып.0-1, 2, 3, 4	Стальные лестницы, площадки, стремянки и ограждения	
	Прилагаемые документы	
	Комплект чертежей марки КЖ.И	Альбом 3
кж. вм	Ведомость потребности в материалах	Альбом 5

Ведомость спецификаций

Лист	Наименование	Примечание
2	Спецификация к схеме расположения фундаментов и фундаментных блоков	
6	Спецификация элементов монолитной конструкции	
8	Спецификация к схеме расположения элементов подземных конструкций	
9	Спецификация элементов в монолитной конструкции	
10	Спецификация к конструкции осмотровой канавы	
	Спецификация к схемам расположения плит	
12	Перекрытия на отм. 2,900	
14	Спецификация элементов монолитных участков	
16	Спецификация к схеме расположения элементов перегородок	

Ведомость объемов сборных бетонных и железобетонных конструкций по рабочим чертежам основного комплекта

N п/п	Название группы элементов конструкции	Код	Кол-во, м³	Примечание
1	Фундаментные балки	581220	6.6	
2	Плиты перекрытий	584100	7.4	
3	Стеновые панели	583112	28.7	
4	Перегородки панельные	583200	12.1	
5	Перемычки	582800	0.18	
6	Плиты канала		1.44	
7	Лотки		2.31	

Проект соответствует действующим нормам и правилам и обеспечивает безопасную эксплуатацию здания при соблюдении предусмотренных проектом мероприятий

Главный инженер проекта /Гусев/

Инв. N подл. | Подпись и дата | Взам. инв. N

Инв. N°			
ГИП	Гусев		
Н.контр	Перов		
Нач.отд	Лаут		
Гл.конс	Титов		
Гл.спец	Перов		
Исполн	Хазина		
Провер.	Ровинская		

Привязан:

503-1-077.90 КЖ

Блок производственно-технического обслуживания жилищного фонда от 300 до 600 тыс. м² жилой площади

Гараж спецмашин и механизмов

Стадия	Лист	Листов
Р	1	18

Общие данные

Гипрокоммунстрой г. Москва

24325-01 39

Коп. Ф. Фф

Формат А2

Альбом 1

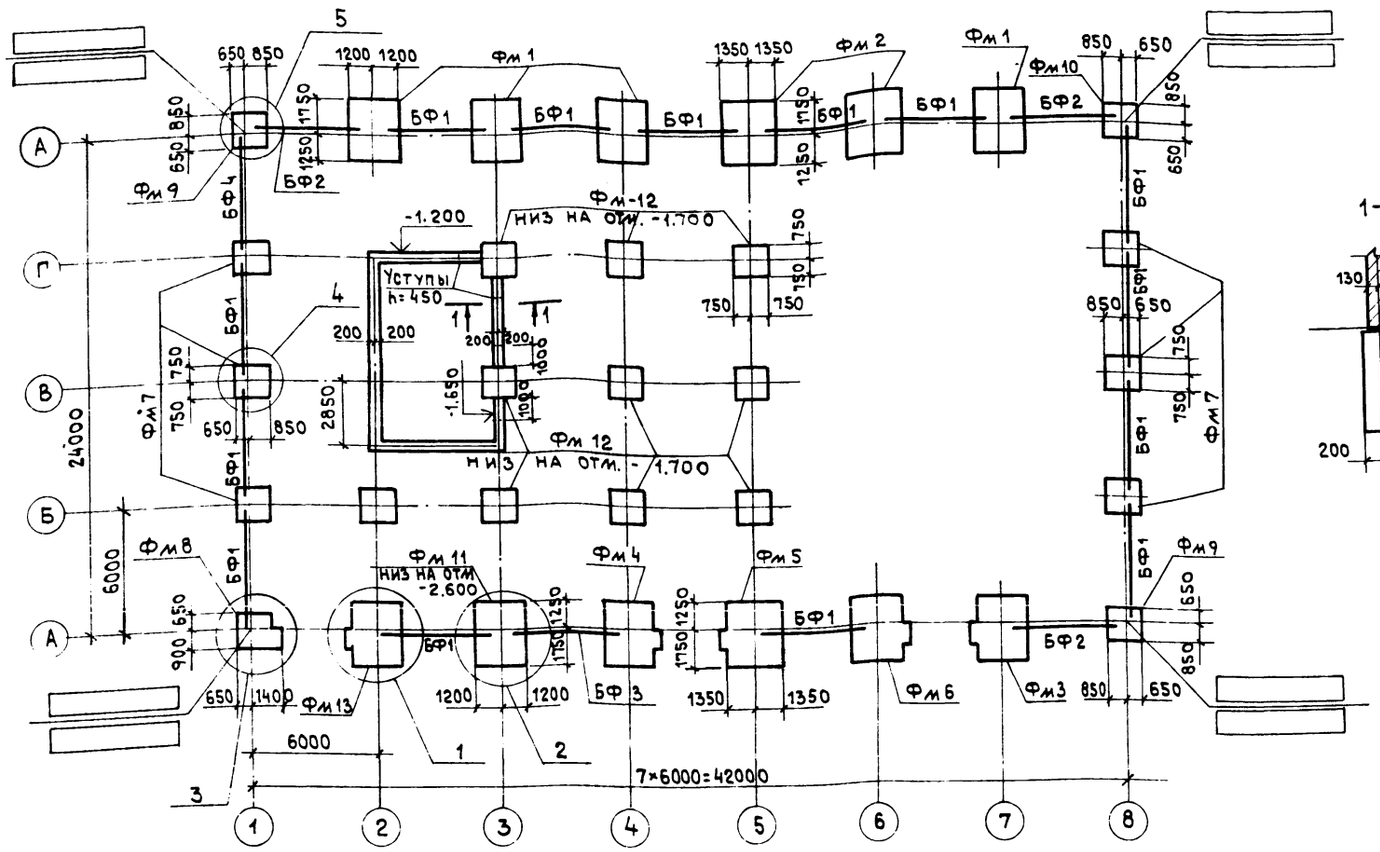

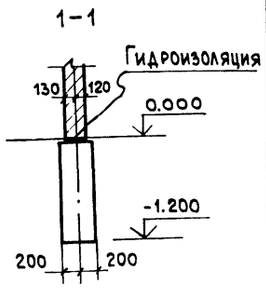

Спецификация к схеме расположения элементов фундаментов

Марка	Обозначение	Наименование	Кол-во	Масса ед.кг	Приме-чание
		Монолитные железо-			
		бетонные конструкции			
Фм 1	КЖ-4	Фундаменты Фм 1	4		
Фм 2	КЖ-4	Фм 2	2		
Фм 3	КЖ-4	Фм 3	1		
Фм 4	КЖ-4	Фм 4	1		
Фм 5	КЖ-5	Фм 5	1		
Фм 6	КЖ-5	Фм 6	1		
Фм 7	КЖ-5	Фм 7	6		
Фм 8	КЖ-5	Фм 8	1		
Фм 9	КЖ-5	Фм 9	2		
Фм 10	КЖ-5	Фм 10	1		
Фм 11	КЖ-4	Фм 11	1		
Фм 12	КЖ-5	Фм 12	10		
Фм 13	КЖ-5	Фм 13	1		
	Сборные железобетонные конструкции				
БФ1	1.415.1-2 Вып.1	Фундаментные балки 2БФ6-12АIIIВ	14	850	
БФ2	1.415.1-2 Вып.1	2БФ6-17АIIIВ	3	800	
БФ3	КЖИ-13	2БФ6-12АIIIВ^{а}	1	850	
БФ4	КЖИ-13	2БФ6-12АIIIВ^{б}	1	850	

1. За условную отметку 0.000 принята отметка чистого пола гаража и соответствует абсолютной отметке
2. Конструкции фундаментов разработаны для применения в районах с расчетной зимней температурой наружного воздуха -20°С, -30°С (основное решение) и -40°С; расположенных в зоне нормальной влажности при снеговой нагрузке III района и ветровой нагрузке I района.
3. Основанием фундаментов служат грунты непросадочные, непучинистые со следующими нормативными характеристиками: $\varphi^{н}$=0.49 рад и 28°; $C^{н}$=2кПа (0.02 кгс/см²); Е=14.7мПа (150кгс/см²); γ=1.8 т/м³; Кг=1. Грунтовые воды отсутствуют.
4. Монолитные фундаменты запроектированы из бетона класса В15. Под фундаментами устраивается бетонная подготовка из бетона класса В5 толщиной 100мм.
5. Отметка заложения подошв фундаментов, кроме оговоренных, -1.700 м.
6. Горизонтальная гидроизоляция выполняется на отм.-0.030 из цементно-песчаного раствора состава 1:2 толщиной 30мм.
7. Обратную засыпку пазух фундаментов производить местным непучинистым грунтом с уплотнением слоями не более 200мм до $\gamma_{ск}$=1.6 т/м³.

ГИП	Гусев	
Н.контр.	Перов	
Нач.отд.	Зоркин	
Гл.конст.	Титов	
Гл.спец.	Перов	
Вед.инж.	Ровинская	

Привязан:

Инв. №

503-1-077.90 КЖ

Блок производственно-технического обслуживания жилищного фонда от 300 до 600 тыс.м² жилой площади

Гараж спецмашин и механизмов

Стадия	Лист	Листов
Р	2	

Схема расположения фундаментов и фундаментных балок

ГИПРОКОММУНСТРОЙ г. Москва

24325-01 40

Инв.№ подл. | Подпись и дата | Взам.инв.№

Кол. В.Фуд

Формат А2

Альбом 1

1 — 1

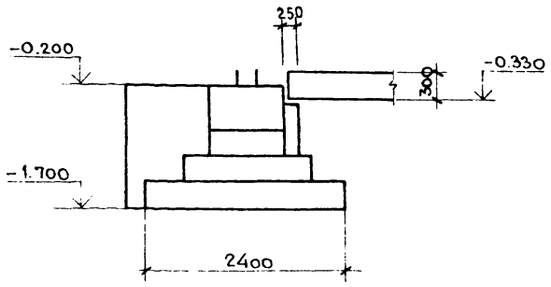

2 — 2

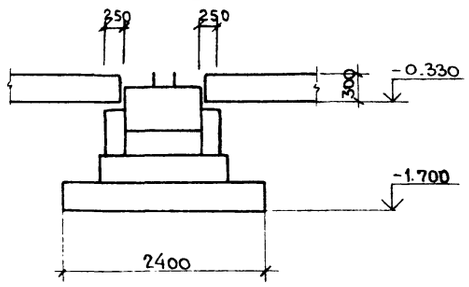

3 — 3

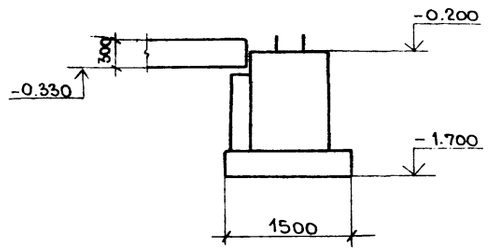

4 — 4

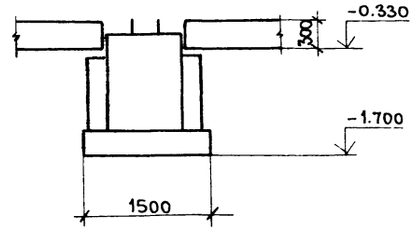

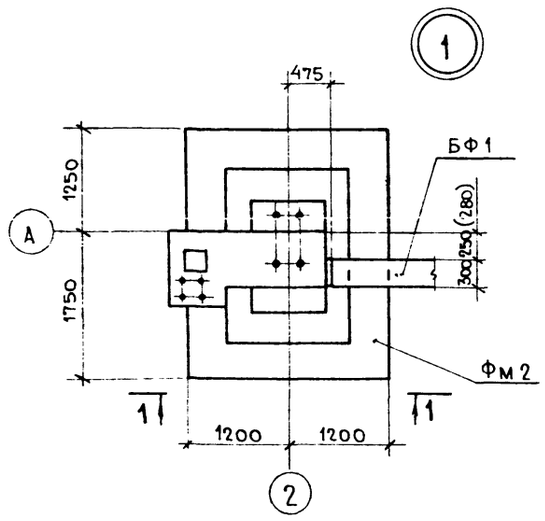

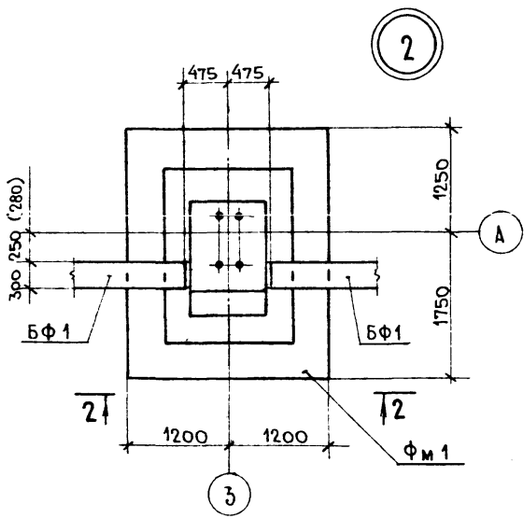

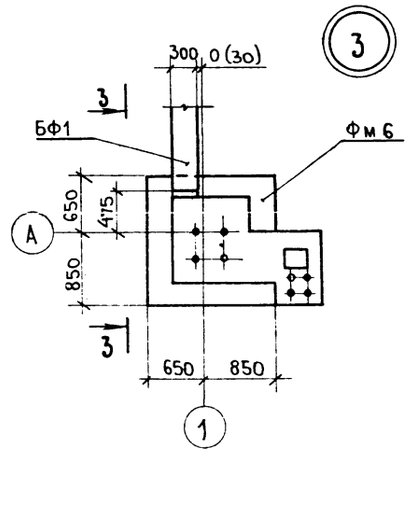

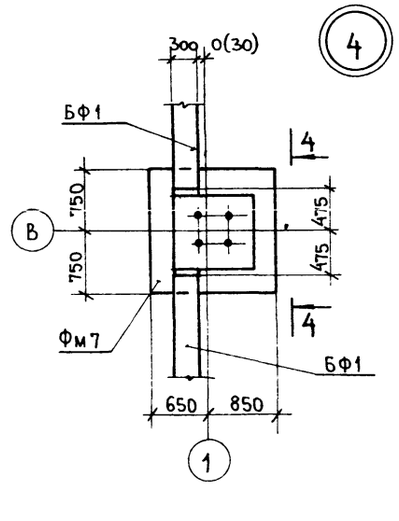

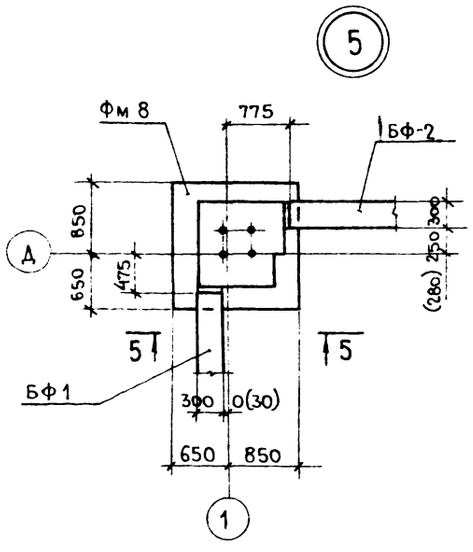

5 — 5

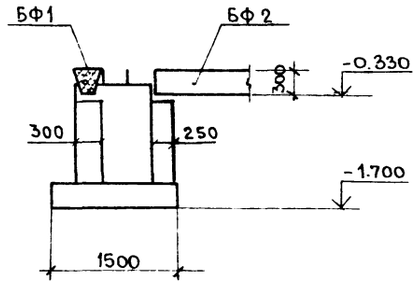

ГИП	Копылов		
Н.контр.	Перов		
Нач.отд.	Зоркин		
Гл.конст.	Титов		
Гл.спец.	Перов		
Вед.инж.	Ровинская		

503-1-077.90 КЖ

Блок производственно-технического обслуживания жилищного фонда от 300 до 600 тыс. м² жилой площади

Гараж спецмашин и механизмов.

Стадия	Лист	Листов
Р	3	

Узлы 1÷5

ГИПРОКОММУНСТРОЙ г. Москва

Привязан

Инв. №

Взам. инв. №

Подп. и дата

Инв. № подл.

24325-01 41

Коп. Фейз

Формат А2

Альбом 1

1 — 1

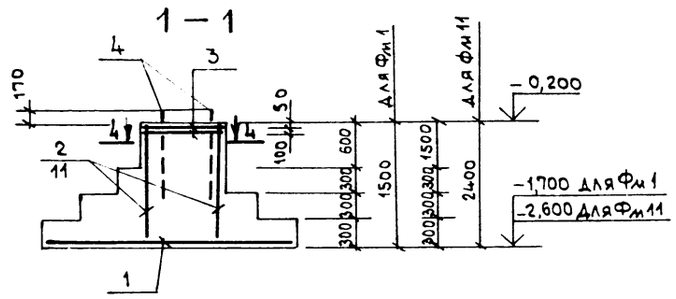

2 — 2

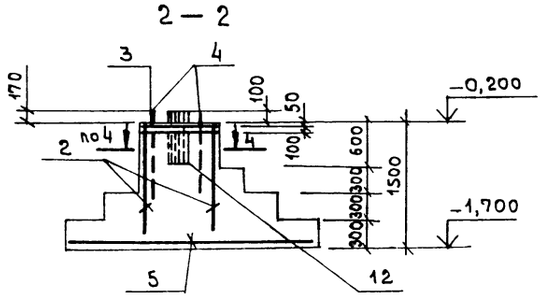

3 — 3

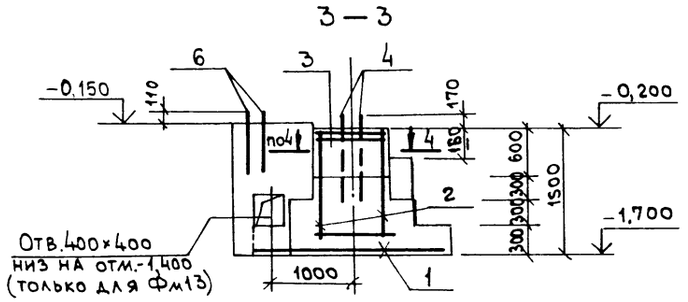

Фм1, Фм 11 (зеркален)

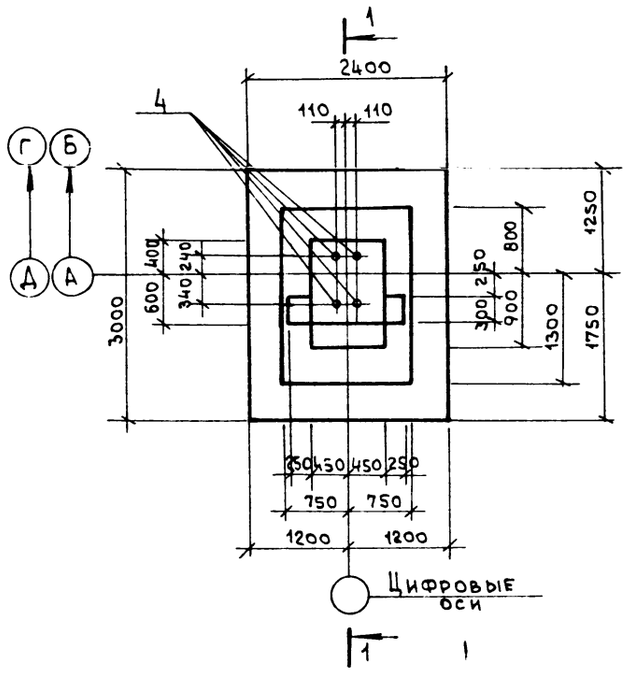

Фм2

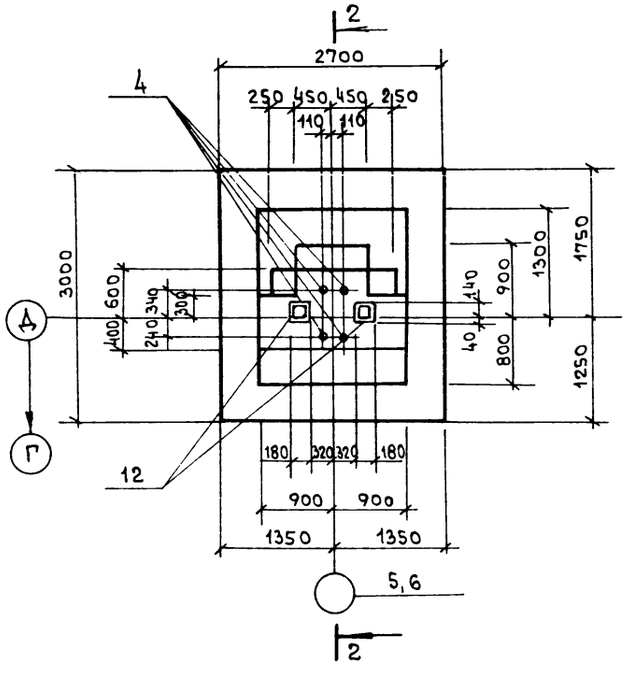

Фм3, Фм13, Фм4 (зеркален)

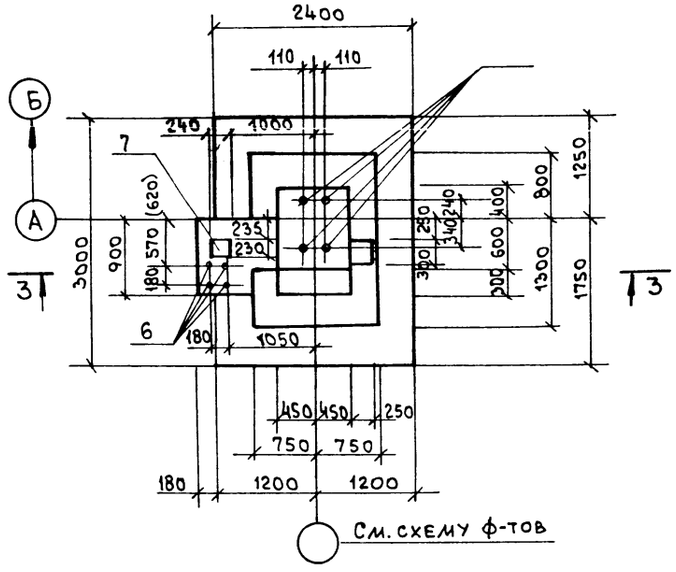

1. Размеры в круглых скобках даны для $t_{н.в}$=-40°С
2. Защитный слой бетона для рабочей арматуры нижних сеток принят 35мм
3. Спецификацию элементов монолитной конструкции см. лист КЖ-6
4. Изделия МН5 (поз. 12) перед бетонированием окрасить кузбасс-лаком за 2 раза
5. Подбетонки под фундаментные балки бетонировать из бетона класса В15 при тщательно очищенной и насеченной поверхности фундаментов

4 — 4

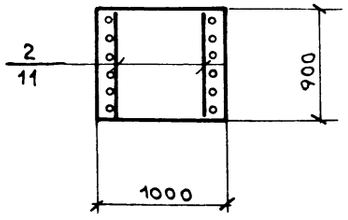

МН5

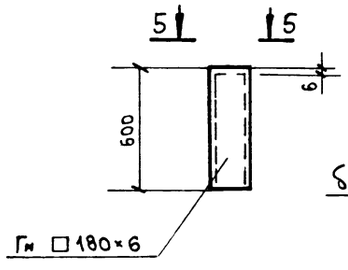

5 — 5

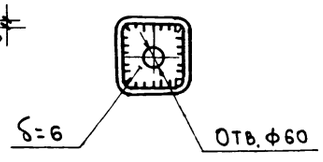

Гип	Гусев		
Н.контр	Перов		
Нач.отд	Лаут		
Гл.конст	Титов		
Гл.спец	Перов		
Вед.инж	Ровинская		

503-1-077.90 КЖ

Блок производственно-технического обслуживания жилищного фонда от 300 до 600 тыс. м² жилой площади

Гараж спецмашин и механизмов

Стадия	Лист	Листов
Р	4	

Фундаменты Фм1÷Фм4 Фм 11, Фм 13

ГИПРОКОММУНСТРОЙ г. Москва

Привязан:

Инв. №

Инв. № подл. | Подпись и дата | Взам. инв. №

24325-01 42

Коп. В. Фур

Формат А2

Альбом 1

1 — 1

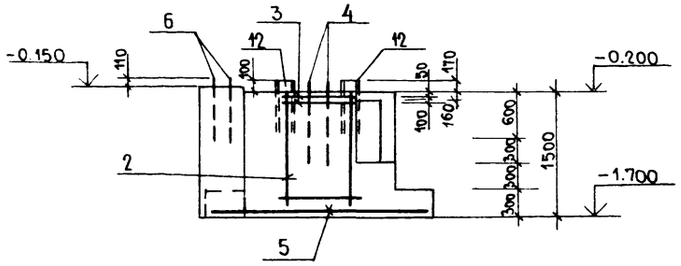

2 — 2

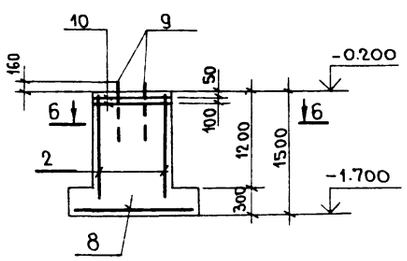

3 — 3

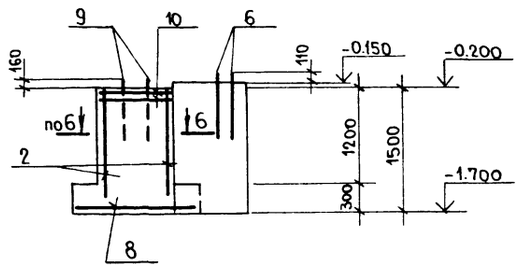

4 — 4

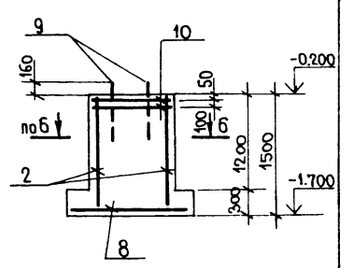

Фм 5, Фм 6 (зеркален)

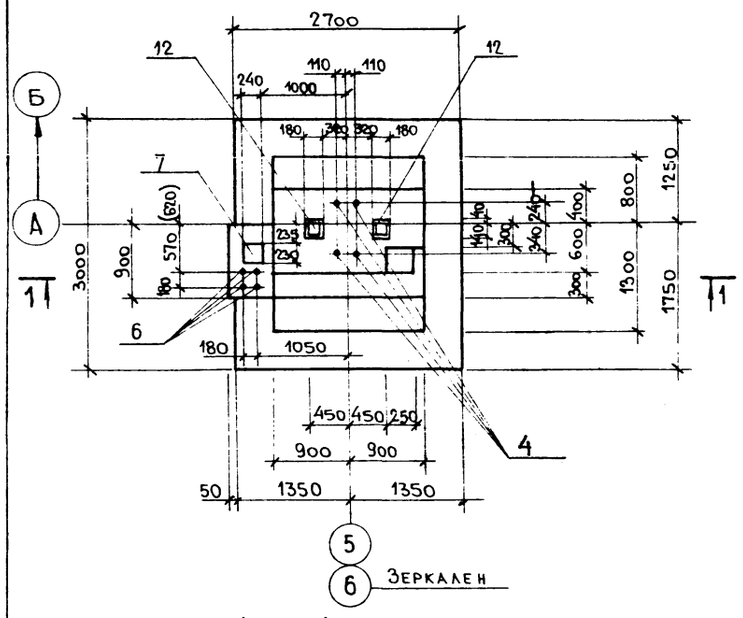

Фм 7

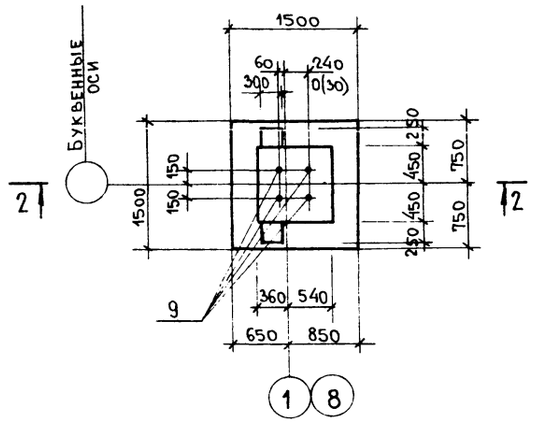

Фм 8

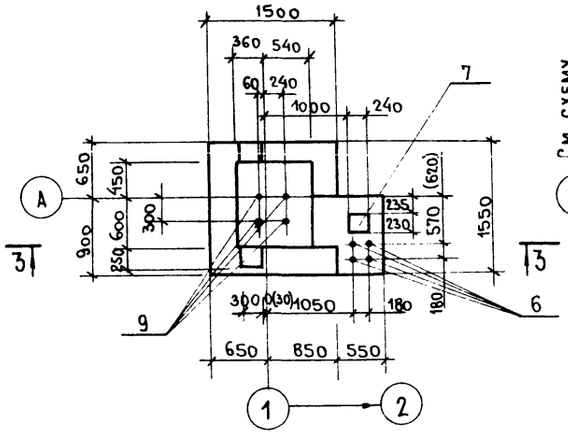

Фм 12

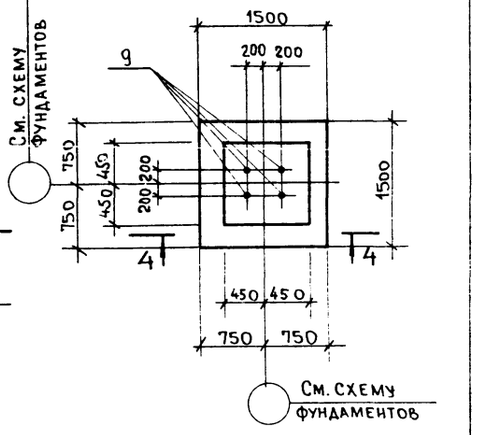

Данный лист рассматривать совместно с листом КЖ-4

Фм 9, Фм 10 (зеркален)

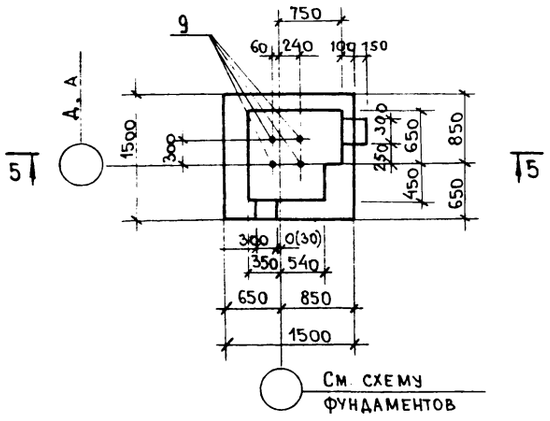

5 — 5

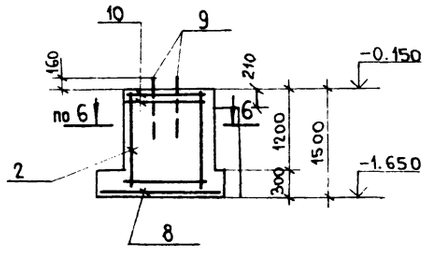

6 — 6

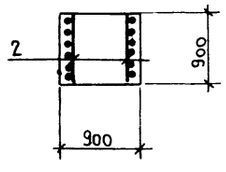

ГИП	Копылов		503-1-077.90 КЖ		
Н.контр.	Перов		Блок производственно-технического обслуживания жилищного фонда от 300 до 600 тыс. м² жилой площади		
Нач.отд.	Зоркин		Гараж спецмашин и механизмов.	Стадия	Лист	Листов
Гл.конст.	Титов			Р	5	
Гл.спец.	Перов		Фундаменты Фм 5 ÷ Фм 10 Фм 12.	Гипрокоммунстрой г. Москва		
Вед.инж.	Ровинская					

Привязан

Инв. №

Инв.№ подл. | Подп. и дата | Взам.инв.№

24325-01 43

Коп Фейз

Формат А2

Альбом 1

Формат	Зона	Поз.	Обозначение	Наименование	Кол-во	Примечание
				Фм 1		
				Сборочные единицы		
				Сетки арматурные		
		1	1.410-3 Вып.1	2С $\frac{12А\,III}{12А\,III}$ 235×295	1	
		2	КЖИ-15.00.0	С1	2	
		3	КЖИ-16.00.0	С2	2	
		4		Болт 2.1М48×1000 09Г2С-6 ГОСТ 24379.1-80	4	
				Материалы		
				Бетон класса В15		4.1 м³
				Фм 2		
				Сборочные единицы		
				Сетки арматурные		
		5	1.410-3 Вып.1	2С $\frac{12А\,III}{12А\,III}$ 265×295	1	
		2	КЖИ-15.00.0	С1	2	
		3	КЖИ-16.00.0	С2	2	
		4		Болт 2.1М48×1000 09Г2С-6 ГОСТ 24379.1-80	4	
		12	КЖ-4	Изделие закладное МН5	2	
				Материалы		
				Бетон класса В15		4.7 м³
				Фм 3, Фм 4		
				Сборочные единицы		
				Сетки арматурные		
		1	1.410-3 Вып.1	2С $\frac{12А\,III}{12А\,III}$ 235×295	1	
		2	КЖИ-15.00.0	С1	2	
		3	КЖИ-16.00.0	С2	2	
		4		Болт 2.1М48×1000 09Г2С-6 ГОСТ 24379.1-80	4	
		6		Болт 1.1М16×710 ВСт3кп2 ГОСТ 24379.1-80	4	
		7	1.400-6/76 Вып.1	Изделие закладное М4-37	1	ВСт3кп2
				Материалы		
				Бетон класса В15		5.8 м³
				Фм 5, Фм 6		
				Сборочные единицы		
				Сетки арматурные		
		5	1.410-3 Вып.1	2С $\frac{12А\,III}{12А\,III}$ 265×295	1	
		2	КЖИ-15.00.0	С1	2	
		3	КЖИ-16.00.0	С2	2	
		4		Болт 2.1М48×1000 09Г2С-6 ГОСТ 24379.1-80	4	

Формат	Зона	Поз.	Обозначение	Наименование	Кол-во	Примечание
		6		Болт 1.1М16×710 ВСт3кп2 ГОСТ 24379.1-80	4	
		7	1.400-6/76 Вып.1	Изделие закладное М4-37	1	
		12	КЖ-4	Изделие закладное МН5	2	
				Материалы		
				Бетон класса В15		6.5 м³
				Фм 7, Фм 12		
				Сборочные единицы		
				Сетки арматурные		
		8	1.410-3 Вып.1	2С $\frac{10А\,III}{10А\,III}$ 145×145	1	
		2	КЖИ-15.00.0	С1	2	
		10	КЖИ-17.00.0	С3	2	
		9		Болт 1.1М24×710 09Г2С-6 ГОСТ 24379.1-80	4	
				Материалы		
				Бетон класса В15		1.7 м³
				Фм 8		
				Сборочные единицы		
				Сетки арматурные		
		8	1.410-3 Вып.1	2С $\frac{10А\,III}{10А\,III}$ 145×145	1	
		2	КЖИ-15.00.0	С1	2	
		10	КЖИ-17.00.0	С3	2	
		6		Болт 1.1М16×710 ВСт3кп2 ГОСТ 24379.1-80	4	
		7	1.400-6/76 Вып.1 л 85	Изделие закладное М4-37	1	
		9		Болт 1.1М24×710 09Г2С-6 ГОСТ 24379.1-80	4	
				Материалы		
				Бетон класса В15		2.9 м³
				Фм 9, Фм 10		
				Сборочные единицы		
				Сетки арматурные		
		8	1.410-3 Вып.1	2С $\frac{10А\,III}{10А\,III}$ 145×145	1	
		2	КЖИ-15.00.0	С1	2	
		10	КЖИ-17.00.0	С3	2	
		9		Болт 1.1М24×710 09Г2С-6 ГОСТ 24379.1-80	4	
				Материалы		
				Бетон класса В15		3.0 м³

Формат	Зона	Поз.	Обозначение	Наименование	Кол-во	Примечание
				Фм 11		
				Сборочные единицы		
				Сетки арматурные		
		1	1.410-3 Вып.1	2С $\frac{12А\,III}{12А\,III}$ 235×295	1	
		11	КЖИ-15.000	С4	2	
		3	КЖИ-16.00.0	С2	2	
		4		Болт 2.1М48×1000 09Г2С-6 ГОСТ 24379.1-80	4	
				Материалы		
				Бетон класса В15		4.54 м³

Привязан:

Инв. №

Взам. инв. № | Подпись и дата | Инв. № подл.

ГИП	Копылов		503-1-077.90 КЖ
Н.контр.	Перов		Блок производственно-технического обслуживания жилищного фонда от 300 до 600 тыс. м² жилой площади
Нач.отд.	Зоркин		Гараж спецмашин и механизмов — Стадия: Р; Лист: 6; Листов:
Гл.конст.	Титов		Спецификация элементов монолитной конструкции — ГИПРОКОММУНСТРОЙ г. Москва
Гл.спец.	Перов		
Вед.инж.	Ровинская		

24325-01 44

Коп

Формат А2

Альбом 1

Ведомость расхода стали на элемент

Марка элемента	Изделия арматурные							Изделия закладные										Всего	Общий расход
	Арматура класса						Итого	Арматура класса			Прокат марки								
	AI			AIII				AIII			Вст3 кп2		09Г2С-6						
	ГОСТ 5781-82*							ГОСТ 5781-82*			ГОСТ 103-76*		ГОСТ 24379.1-80				ГОСТ 19282-73		
	ф8		Итого	ф12	ф10		Итого	ф12		Итого	-230×8	Итого	М16	М24	М48	Итого	Гн.□ 180×6	Итого		
Фм 1	8.9		8.9	68.3			68.3	77.2							104.4	104.4			104.4	181.6
Фм 2	8.9		8.9	77.6			77.6	86.5							104.4	104.4	19.0	19.0	123.4	209.9
Фм 3, Фм 13	8.9		8.9	68.3			68.3	77.2	1.1		1.1	3.5	3.5	7.2		104.4	111.6			116.2	193.4
Фм 4	8.9		8.9	68.3			68.3	77.2	1.1		1.1	3.5	3.5	7.2		104.4	111.6			116.2	193.4
Фм 5	8.9		8.9	77.6			77.6	86.5	1.1		1.1	3.5	3.5	7.2		104.4	111.6	19.0	19.0	135.2	221.7
Фм 6	8.9		8.9	77.6			77.6	86.5	1.1		1.1	3.5	3.5	7.2		104.4	111.6	19.0	19.0	135.2	221.7
Фм 7, Фм 12	6.0		6.0	5.6	14.4		20.0	26.0							16.4		16.4			16.4	42.4
Фм 8	6.0		6.0	5.6	14.4		20.0	26.0	1.1		1.1	3.5	3.5	7.2	16.4		23.6			28.2	54.2
Фм 9	6.0		6.0	5.6	14.4		20.0	26.0							16.4		16.4			16.4	42.4
Фм 10	6.0		6.0	5.6	14.4		20.0	26.0							16.4		16.4			16.4	42.4
Фм 11	6.0		6.0	5.6	14.4		20.0	26.0							16.4		16.4			16.4	42.4

Таблица нагрузок на один фундамент

Марка фундамента	Расчетная схема	Вид усилия				
		Nкн	Q^xкн	M^xкнм	M^yкнм	Q^yкн
Фм 1	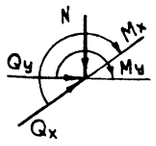	198.0	126.0	225.0		
Фм 2		226.0	126.0	225.0	88.0	16.5
Фм 3, Фм 13		198.0	126.0	225.0		
Фм 4		228.0	126.0	225.0	5.6	
Фм 5		226.0	126.0	225.0	88.0	16.5
Фм 6		226.0	126.0	225.0	82.0	16.5
Фм 7		105.4		21.6	13.8	
Фм 8		57.0		15.7	15.7	
Фм 9		57.0		15.7	15.7	
Фм 10		57.0		15.7	15.7	
Фм 11		226.0	126.0	225.0	21.0	
Фм 12		276.0				

Данный лист рассматривать совместно с листами КЖ-4 и КЖ-5

Инв. № подл. | Подпись и дата | Взам. инв. №

ГИП	Копылов	
Н.контр.	Перов	
Нач.отд.	Зоркин	
Гл.конст.	Титов	
Гл.спец.	Перов	
Исполн.	Хазина	
Провер.	Робинская	

Привязан:

Инв. №

503-1-077.90 КЖ

Блок производственно-технического обслуживания жилищного фонда от 300 до 600 тыс. м² жилой площади

Гараж спецмашин и механизмов

Стадия	Лист	Листов
Р	7	

Ведомость расхода стали на элемент, таблица нагрузок на фундаменты

ГИПРОКОММУНСТРОЙ г. Москва

24325-01 45

Коп. ВФ

Формат А2

Схема расположения элементов подземной конструкции

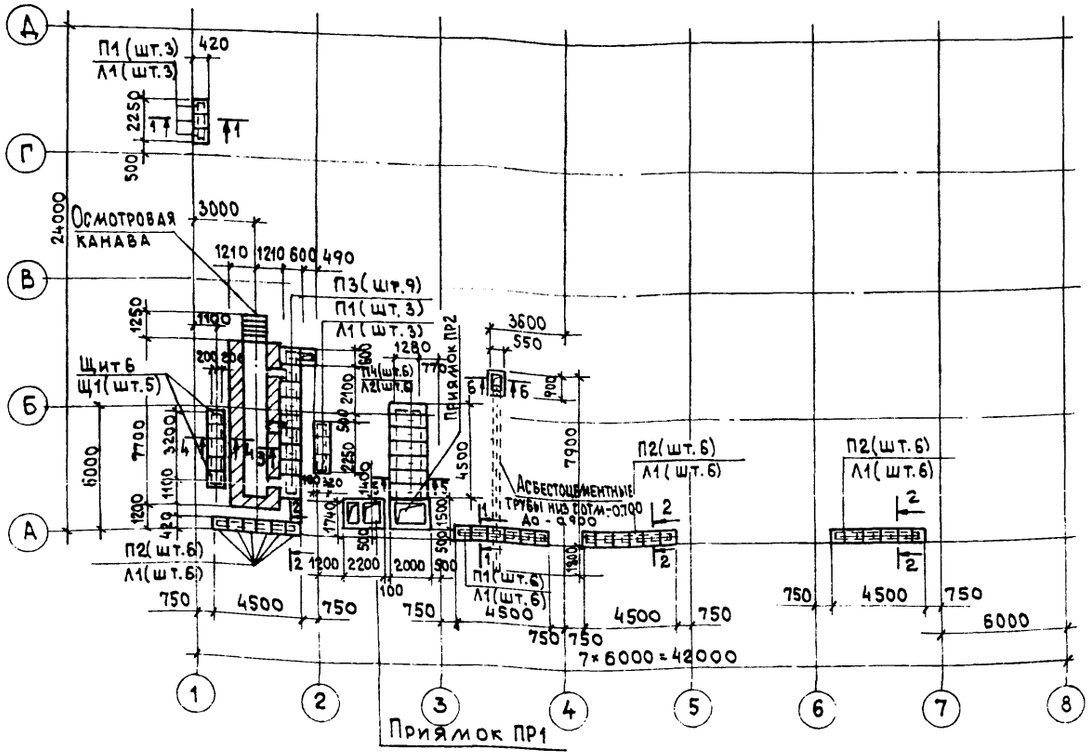

Спецификация к схеме расположения элементов подземных конструкций

Марка	Обозначение	Наименование	Кол-во	Масса ед.кг	Примечание
		Плита канала			
П1	3.006.1-2.87.2-1	П1-8	12	40	
П2	3.006.1-2.87.2-2	П2-15	18	80	
П3	3.006.1-2.87.2-3	П3-8	9	50	
П4	3.006.1-2.87.2-10	П10д-3	6	190	
		Лоток			
Л1	3.006.1-2.87.1-2	Л1д-8	30	110	
Л2	3.006.1-2.87.1-22	Л11д-3	6	450	
ПР1	КЖ-9	Нейтрализатор с приямком	1		
ПР2	КЖ-9	Приямок	1		
	КЖ-10	Смотровая канава	1		
		Стальные элементы			
Щ1	КЖИ-19.00.0	Щит из рифленой стали Щ1	5	20.5	
Щ2	КЖИ-20.00.0	Щ2	1	39.6	
Щ3	КЖИ-21.00.0	Щ3	1	30.6	
Щ4	КЖИ-22.00	Щ4	2	44.9	
МН1	КЖ-8	Изделие закладное МН1			8.1 пм
		Тр. асбестоцем. ф100			
		ГОСТ 1839-80, ℓ=8900	2		

6-6

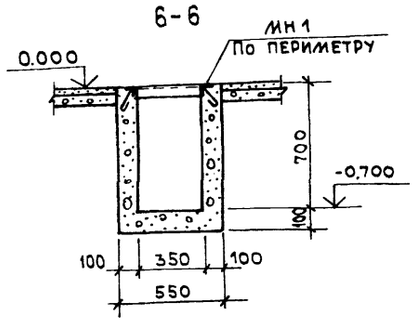

1-1, 2-2

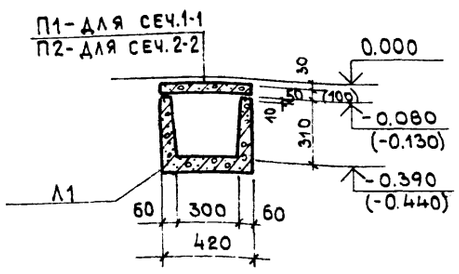

3-3

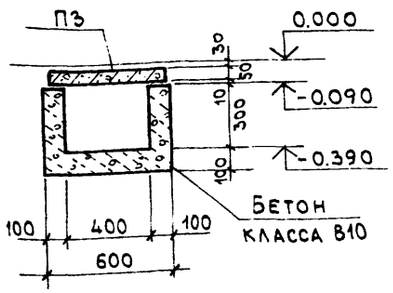

4-4

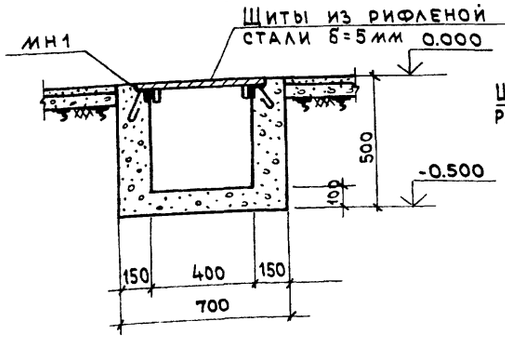

5-5

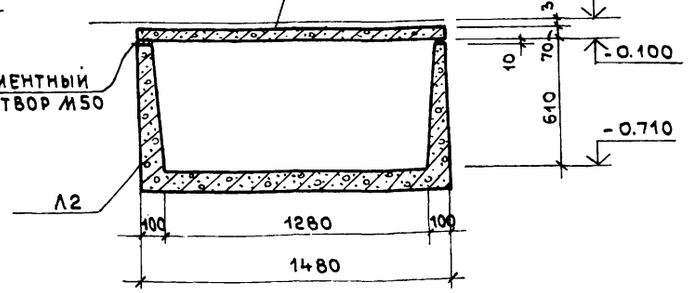

МН1

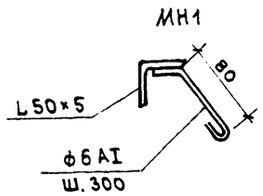

1. Под всеми из сборных ж.бетонных лотков устраивается песчаная подготовка толщиной 100 мм.
2. Каналы из монолитного бетона выполнять по втрамбованному в грунт щебню.
3. Подземные конструкции каналов окрасить горячим битумом за 2 раза

Согласовано:
Группа ОВ Опарина
Группа ВК Пушкина
Группа ЭТО Александров

Инв.№ подл. | Подпись и дата | Взам.инв.№ | Группа ОВ | Группа ВК | Группа ЭТО

ГИП	Копылов	
Н.контр.	Перов	
Нач.отд.	Зоркин	
Гл.конст.	Титов	
Гл.спец.	Перов	
Вед.инж.	Ровинская	

Привязан:

Инв.№

503-1-077.90 Кж

Блок производственно-технического обслуживания жилищного фонда от 300 до 600 тыс.м² жилой площади

Гараж спецмашин и механизмов

Стадия	Лист	Листов
Р	8	

Схема расположения элементов подземной конструкции. Сечения 1-1÷6-6

Гипрокоммунстрой г. Москва

24325-01 46

Коп.

Формат А2

Приямок ПР1

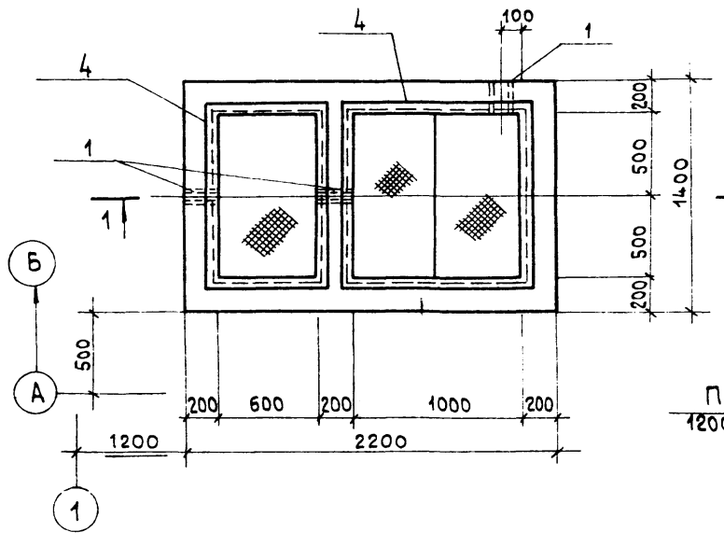

Приямок ПР2

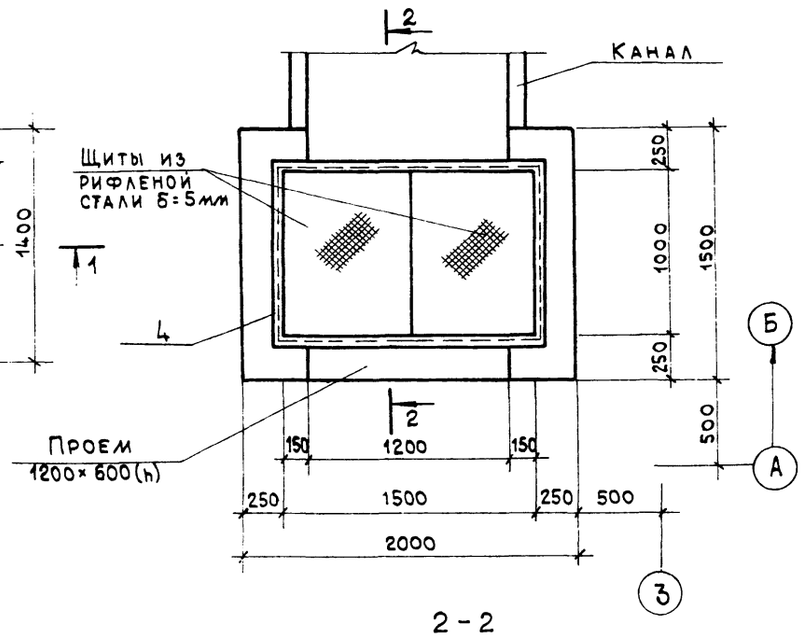

Спецификация элементов монолитной конструкции

Формат	Зона	Поз.	Обозначение	Наименование	Кол-во	Примечание
				Нейтрализатор с приямком НПР1		
		1	5.900-2	Сальник Ду50 ℓ=300	3	5.2 кг
		2	КЖИ-20.00.0	Щит Щ2	1	
		3	КЖИ-21.00.0	Щит Щ3	2	
		4	КЖ-8	Изделие закладное МН1		3,5 пм
				Материалы		
				Бетон класса В15		2.2 м³
				Приямок ПР1		
		5		16AIII-ГОСТ5781-82* ℓ=1700	8	
		6		6AI-ГОСТ5781-82* ℓ=220	18	
		4	КЖ-8	Изделие закладное МН1	—	5.2 пм
		7	КЖИ-22.00.0	Щит Щ4	2	
				Материалы		
				Бетон класса В15		2.9 м³

1-1

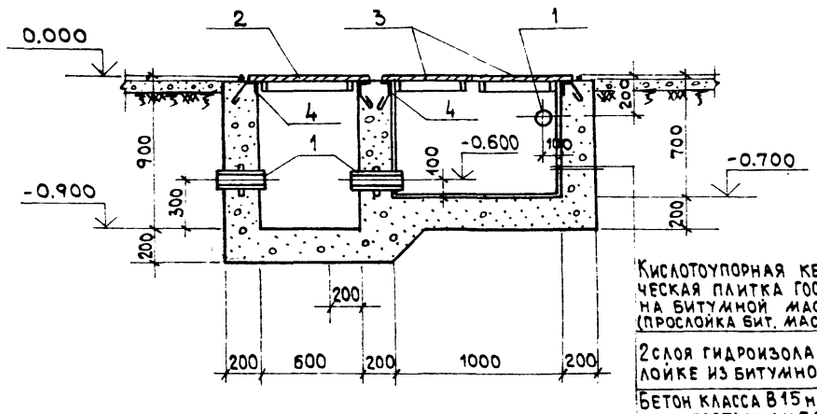

Кислотоупорная керамическая плитка ГОСТ 961-78 на битумной мастике (прослойка бит. мастики-3мм)

2 слоя гидроизола на прослойке из битумной мастики

Бетон класса В15 на кислотостойком портландцементе. Марка бетона по водонепроницаемости В6

2-2

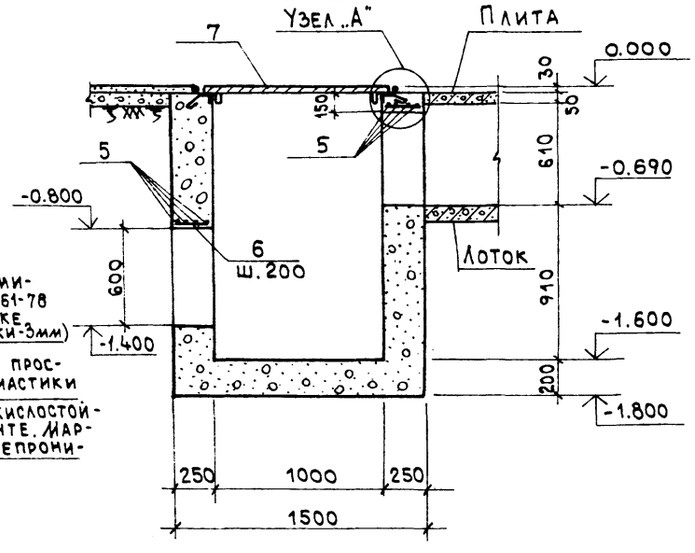

Узел „А"

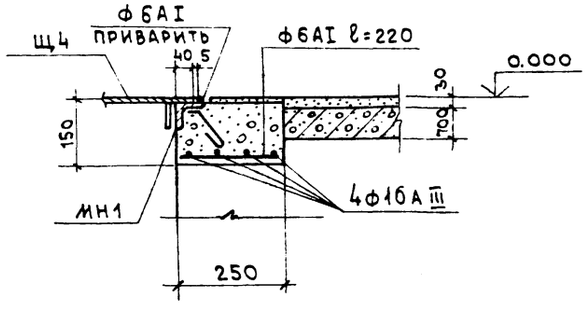

Данный лист рассматривать совместно с листом КЖ-8.

Согласовано:
Гр. сант. ОВ Опарина
Гр. сант. ВК Пушкина

Инв. N подл. | Подпись и дата | Взам. инв. N

ГИП	Копылов		503-1-077.90 КЖ
Н.контр	Перов		Блок производственно-технического обслуживания жилищного фонда от 300 до 600 тыс. м² жилой площади
Нач.отд	Зоркин		Гараж спецмашин и механизмов
Гл.конст	Титов		Стадия Р; Лист 9; Листов
Гл.спец	Перов		Приямки ПР1, ПР2
Вед.инж	Ровинская		Гипрокоммунстрой г. Москва

Привязан:

Инв. N°

24325-01 47

Коп.

Формат А2

Альбом 1

План на отм. 0.000

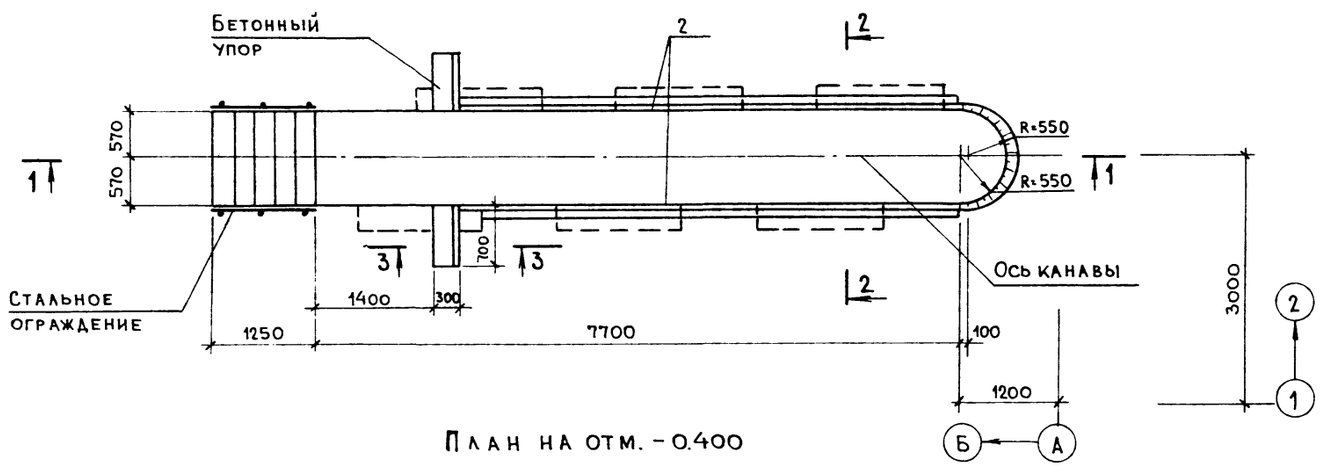

План на отм. -0.400

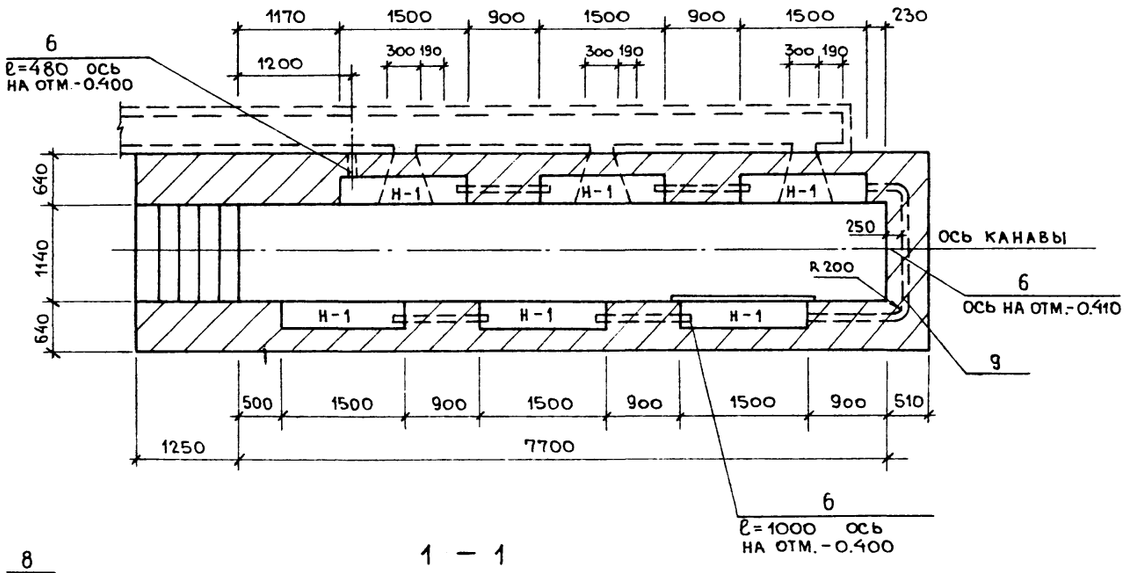

1 — 1

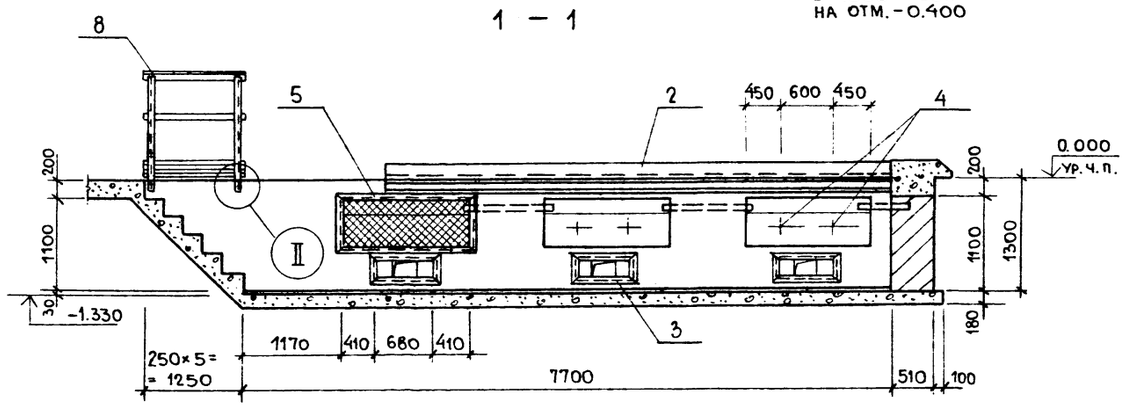

Спецификация элементов осмотровой канавы

Марка	Обозначение	Наименование	Кол.	Масса ед.кг.	Примечание
		Сборные железобетонные элементы			
1.	1.038.1-1 в.1	Перемычка 1ПБ10-1	15	20	
		Стальные элементы			
2	КЖИ – 23	Закладной элемент МН2	2		
3	КЖИ – 24	Закладной элемент МН3	3		
4	КЖИ – 25	" МН4	12		
5	КЖИ – 26	Решетка РШ1	6		
6		Тр.Ф20×2,5 ГОСТ3262-75 ℓ=7000			
7	КЖИ – 27	Сетка С4	12		
8	1.450.3-6	Ограждение ОГПМХ9Б-10.12	2	12,5	
9	ГОСТ 3262-75*	Труба 20×2,8 ℓ=3450	1	5,7	
10		6АТ-ГОСТ5781-82 ℓ=240	132	0,05	
11		6АТ-ГОСТ5781-82 ℓ=150	12	0,03	

1. Кладку стен канавы вести из кирпича керамического рядового полнотелого обыкновенного КР100/1650/35 ГОСТ 530-80. на цементном растворе М50.
2. Дно канавы и ступени лестниц выполнять из бетона класса В10, участки стен над нишами для освещения — — из бетона класса В15.
3. Стены и пол канавы после монтажа электропроводки облицевать керамической плиткой: стены – белой, пол – цветной.
4. Все стальные элементы окрасить масляной краской за 2 раза по грунту из железного сурика.
5. Стены канавы, соприкасающиеся с грунтом, обмазать горячим битумом за 2 раза.
6. Сечения см. лист КЖ-11.

Согласовано

Группа ЭТО	Александров	
Группа ТХ	Морозов	
Группа ОВ	Опарина	

Инв.№ подл. | Подп. и дата | Взам. инв.№

ГИП	Копылов		
Н.контр.	Перов		
Нач.отд.	Зоркин		
Гл.конст.	Титов		
Гл.спец.	Перов		
Вед.инж.	Ровинская		
Исполн.	Хазина		

503-1-077.90 КЖ

Блок производственно-технического обслуживания жилищного фонда от 300 до 600 тыс.м² жилой площади.

Гараж спецмашин и механизмов.

Стадия	Лист	Листов
Р	10	

Осмотровая канава. План на отм. 0.000 и -0.400. Разрез 1-1.

Гипрокоммунстрой г. Москва

Привязан

Инв.№

24325-01 48

Коп. Фейг

Формат А2

Альбом 1

2 — 2

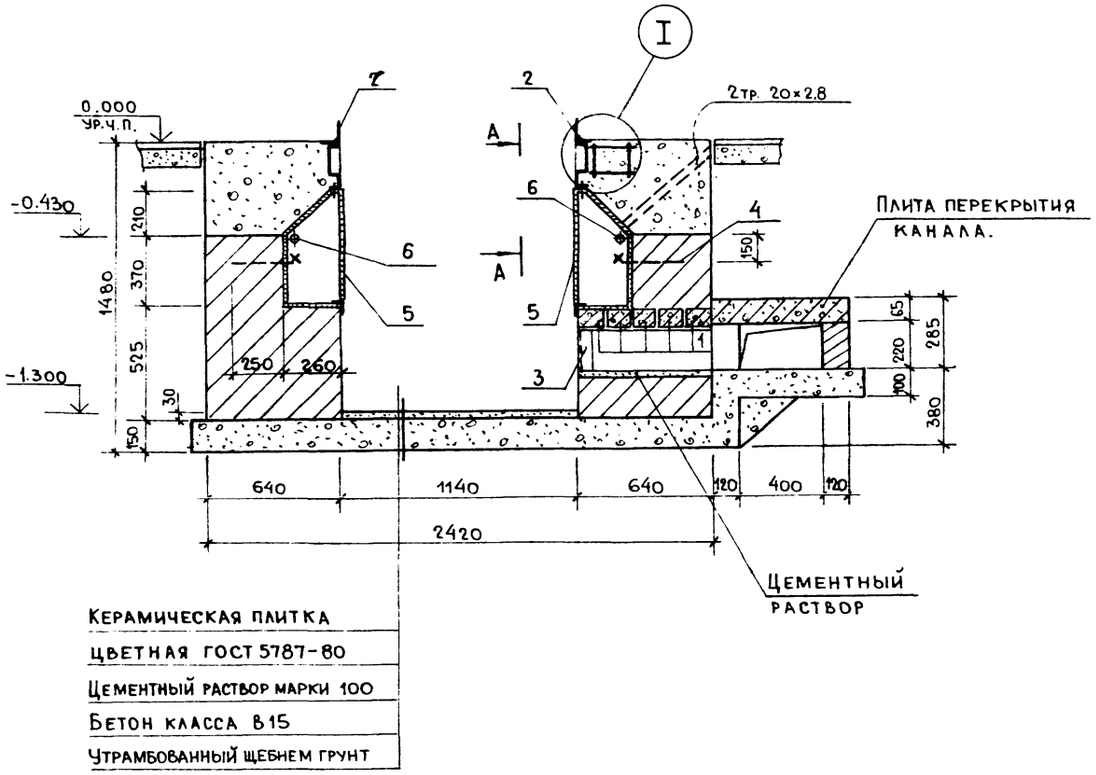

Керамическая плитка
цветная ГОСТ 5787-80
Цементный раствор марки 100
Бетон класса В15
Утрамбованный щебнем грунт

А — А

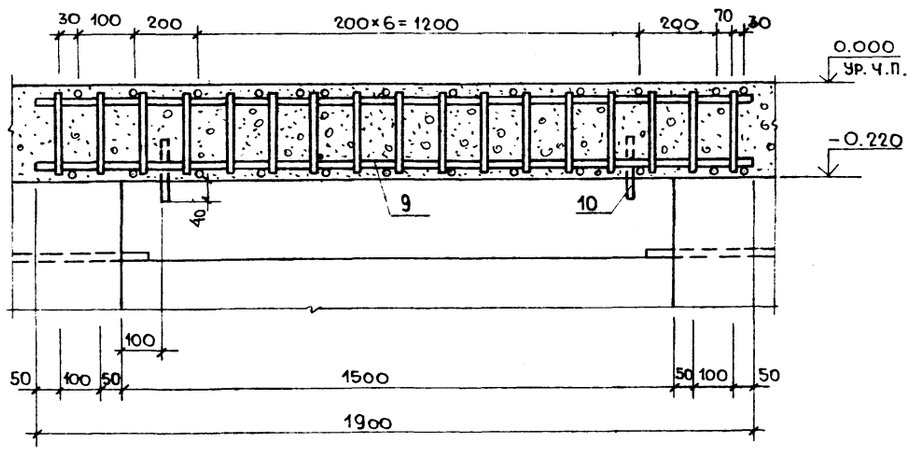

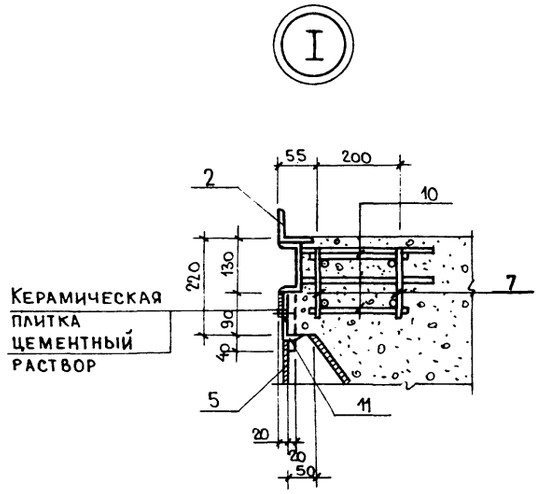

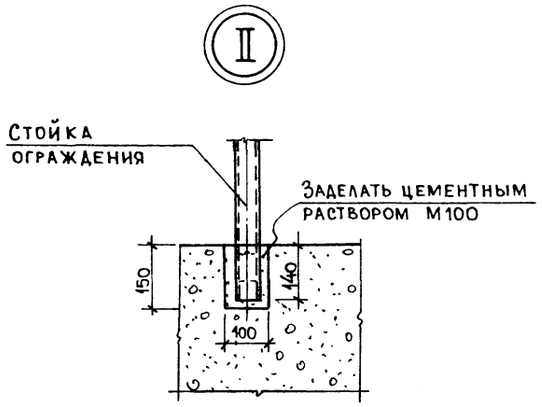

3 — 3

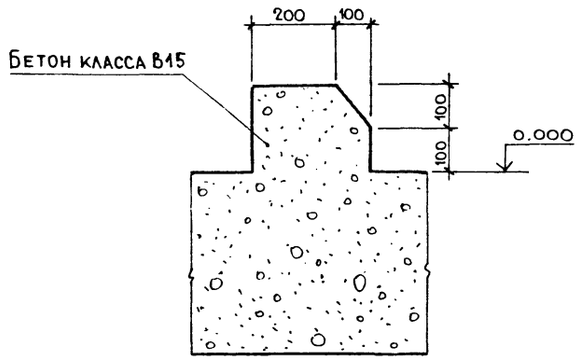

ГИП	Копылов		
Н.контр.	Перов		
Нач.отд.	Зоркин		
Гл.конст.	Титов		
Гл.спец.	Перов		
Вед.инж.	Ровинская		
Исполн.	Хазина		

Привязан

Инв. №

503-1-077.90 КЖ

Блок производственно-технического обслуживания жилищного фонда от 300 до 600 тыс. м². жилой площади

Гараж спецмашин и механизмов.

Стадия	Лист	Листов
Р	11	

Осмотровая канава. Разрез 2-2. Узлы, сечения.

ГИПРОКОММУНСТРОЙ г. Москва

24325-01 49

Инв. № подл. | Подп. и дата | Взам. инв. №

Коп. Дей

Формат А2

Альбом 1

Схемы расположения плит перекрытия на отм. 2.900

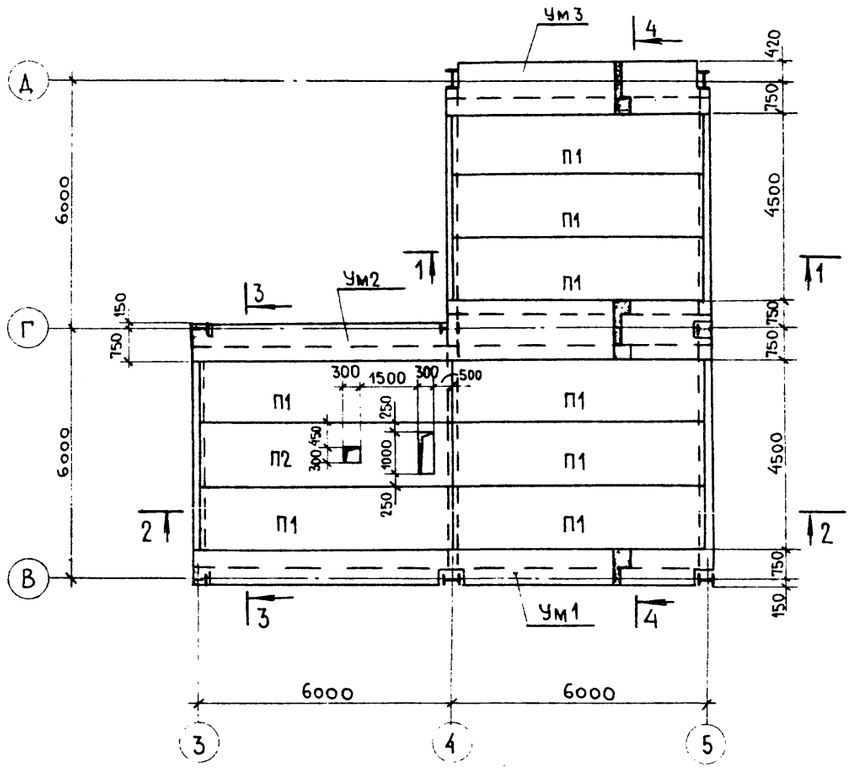

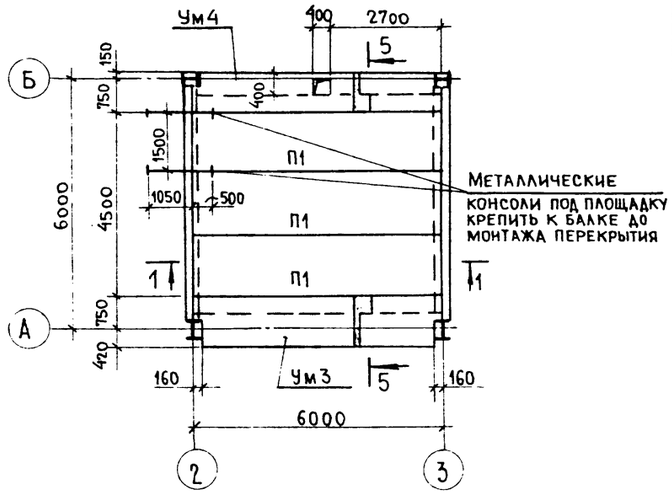

Спецификация к схемам расположения плит перекрытия

Марка	Обозначение	Наименование	Кол.	Масса ед.кг.	Примечание
		Плиты			
П1	1.465.1÷7/84 вып. 1	2ПГ6-4А IV Т	11	1500	
П2	КЖИ-14.00.0	2ПГ6-4А IV Т-1	1	1500	
		Монолитные участки			
Ум1	КЖ-13	Ум1	1		
Ум2	КЖ-13	Ум2	1		
Ум3	КЖ-13	Ум3	2		
Ум4	КЖ-13	Ум4	1		
		Сетка армат. С $\frac{4Вр1-200}{4Вр1-200}$ 1440×50000 $\frac{С_1}{20}$			
		ГОСТ 8478-81			

5 — 5

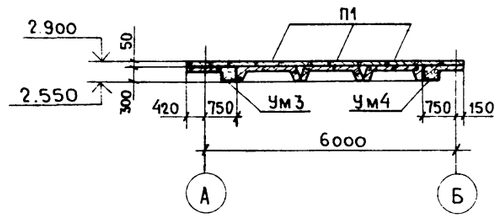

1. Железобетонные плиты приваривать не менее, чем по трем углам электродами типа Э-42 ГОСТ 9467-75; высота сварных швов 6 мм.
2. Швы между плитами заполнить бетоном класса В 15 на мелком заполнителе.
3. Перед устройством пола поверх плит в слое бетона толщиной 30мм уложить арматурную сетку из стержней ф5В1 с ячейками 150×150мм.

1 — 1

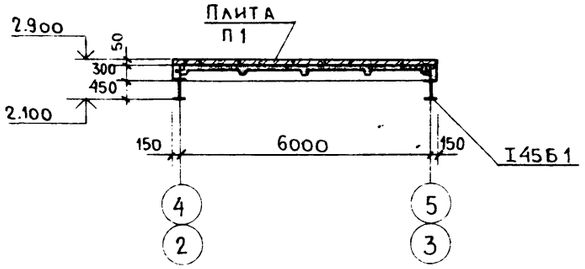

2 — 2

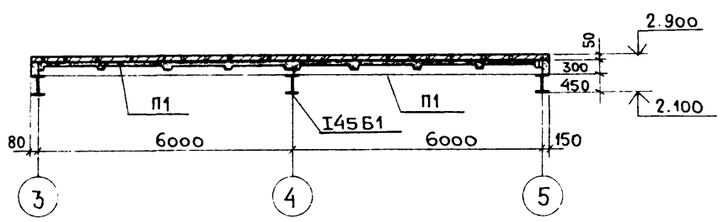

3 — 3

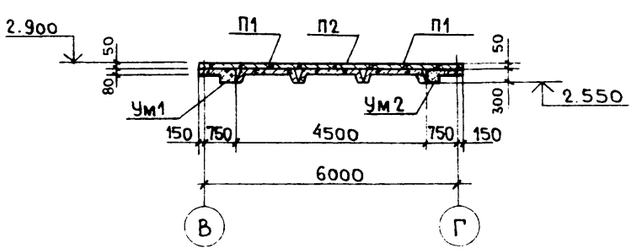

4 — 4

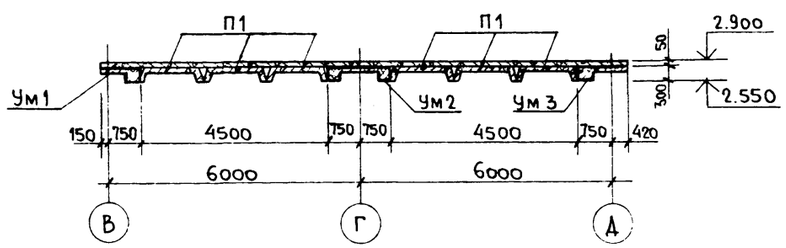

Согласовано

Гр. сант ОВ | Опарина

Взам инв №

Подп и дата

Инв № подл

Привязан

Инв. №

Гип	Копылов	
Н.контр.	Перов	
Нач.отд.	Зоркин	
Гл.конст.	Титов	
Гл.спец.	Перов	
Вед.инж.	Ровинская	

503-1-077.90 КЖ

Блок производственно-технического обслуживания жилищного фонда от 300 до 600 тыс. м² жилой площади.

Гараж спецмашин и механизмов.

Стадия	Лист	Листов
Р	12	

Схемы расположения плит перекрытия на отм. 2.900 Разрезы 1-1 ÷ 5-5.

ГИПРОКОММУНСТРОЙ г. Москва

24325-01 50

Коп. Deis

Формат А2

Альбом 1

Монолитный участок Ум1

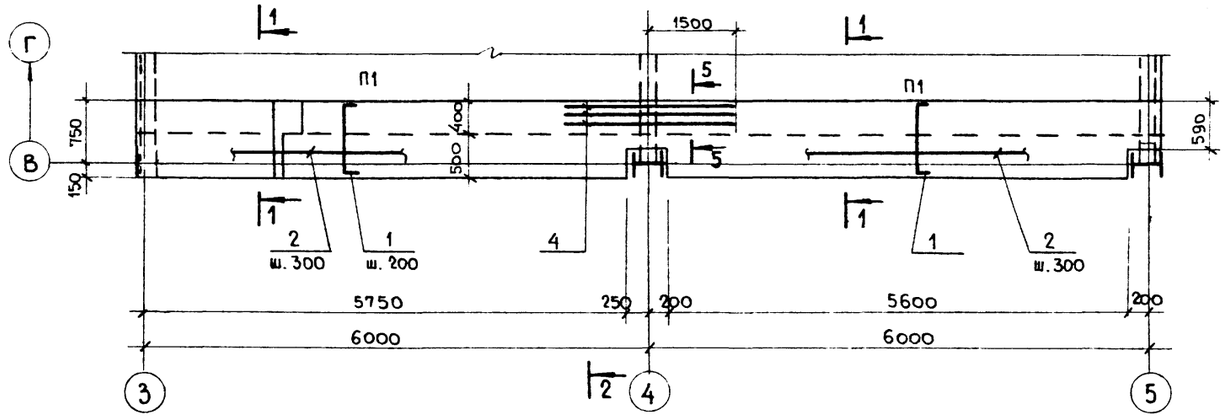

Монолитный участок Ум2

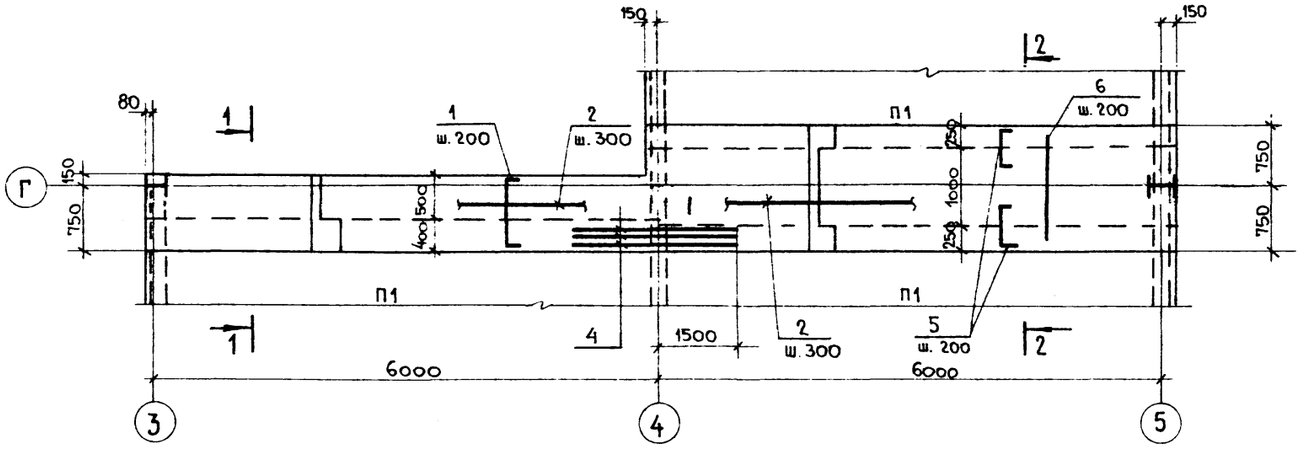

Монолитный участок Ум3

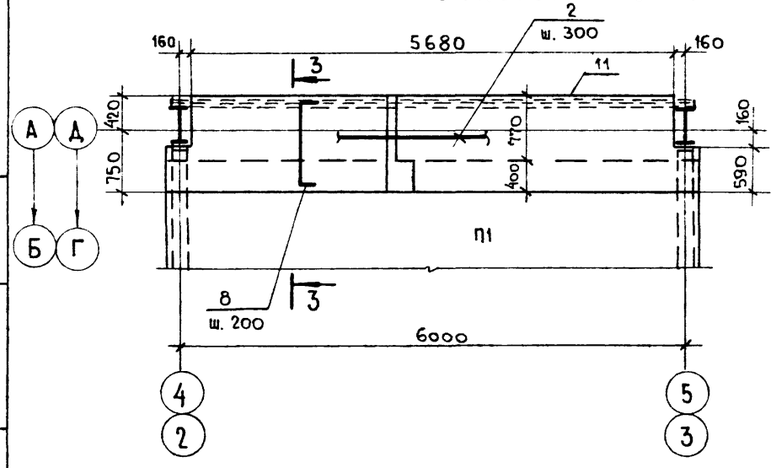

Монолитный участок Ум4

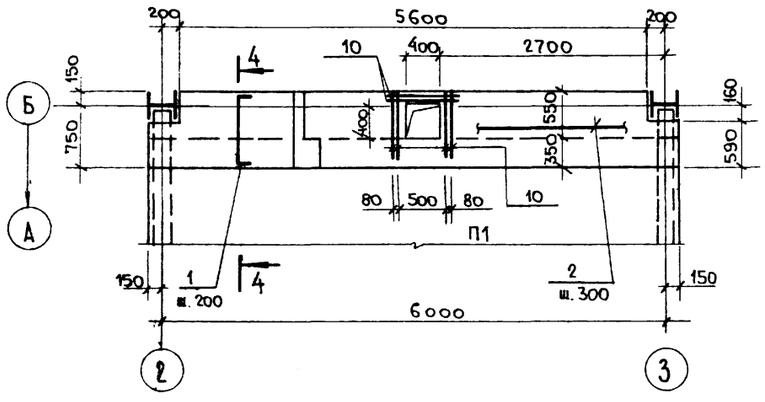

1 — 1

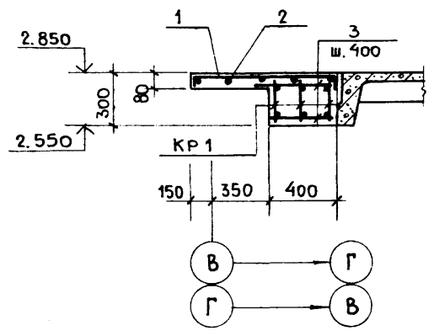

2 — 2

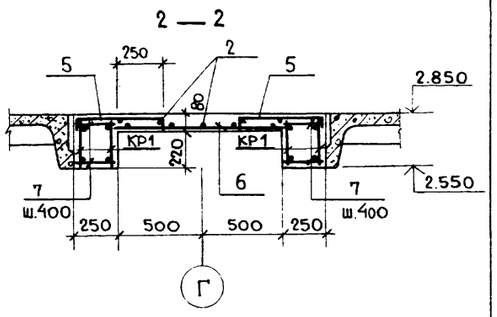

3 — 3

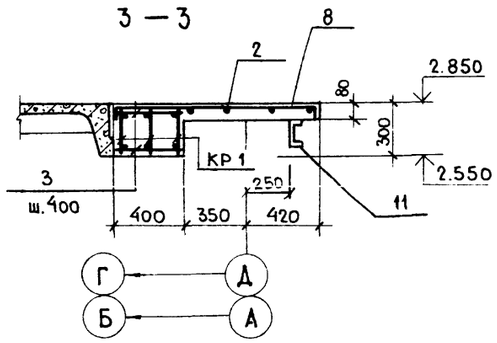

4 — 4

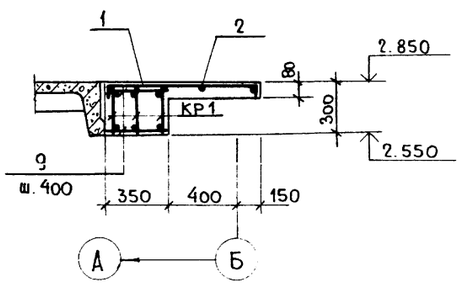

5 — 5

(АРМАТУРА ПЛИТЫ УСЛОВНО НЕ ПОКАЗАНА)

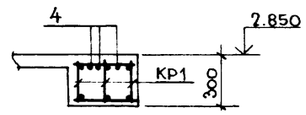

Данный лист рассматривать совместно с листом КЖ-12 и КЖ-14.

Привязан

Инв. №

ГИП	Копылов		
Н.контр.	Перов		
Нач.отд.	Зоркин		
Гл.конст.	Титов		
Гл.спец.	Перов		
Вед.инж.	Ровинская		

503-1-077.90 КЖ

Блок производственно-технического обслуживания жилищного фонда от 300 до 600 тыс. м² жилой площади.

Гараж спецмашин и механизмов

Стадия	Лист	Листов
Р	13	

Монолитные участки Ум1 ÷ Ум4. Сечения 1-1 ÷ 6-6.

ГИПРОКОММУНСТРОЙ г. Москва

24325-01 51

Коп. Дейч

Формат А2

Взам.инв.№ | Подп. и дата | Инв.№ подл.

Формат	Зона	Поз.	Обозначение	Наименование	Кол-во	Примечание
				Ум1		
				Сборочные единицы		
			КЖИ-18.00.0	Каркас плоский КР1	6	
				Детали		
		1		8AIII- ГОСТ 5781-82* ℓ=1010	58	
		2		6AI - ГОСТ 5781-82*		60.0 п.м
		3		6AI - ГОСТ 5781-82* ℓ=370	62	
		4		16AIII - ГОСТ 5781-82* ℓ=3000	3	
				Материалы		
				Бетон класса В15		1.93 м³
				Ум2		
				Сборочные единицы		
			КЖИ-18.00.0	Каркас плоский КР1	7	
				Детали		
		1		8AIII - ГОСТ 5781-82* ℓ=1010	28	
		2		6AI - ГОСТ 5781-82*		96.0 п.м
		3		6AI - ГОСТ 5781-82* ℓ=370	32	
		5		8AIII - ГОСТ 5781-82* ℓ=610	64	
		6		12AIII - ГОСТ 5781-82* ℓ=1140	32	
		7		6AI - ГОСТ 5781-82* ℓ=220	64	
		4		12AIII - ГОСТ 5781-82* ℓ=3000	3	
				Материалы		
				Бетон класса В15		2.37 м³
				Ум3		
				Сборочные единицы		
			КЖИ-18.00.0	Каркас плоский КР1	3	
				Детали		
		2		6AI - ГОСТ 5781-82*		37.2 п.м
		3		6AI - ГОСТ 5781-82* ℓ=370	32	
		8		8AIII - ГОСТ 5781-82* ℓ=1240	32	
		11		С14 ГОСТ 8240-72 ℓ=6200	1	
				Материалы		
				Бетон класса В15		1.08 м³

Формат	Зона	Поз.	Обозначение	Наименование	Кол-во	Примечание
				Ум4		
				Сборочные единицы		
			КЖИ-18.00.0	Каркас плоский КР1	3	
				Детали		
		1		8AIII - ГОСТ 5781-82* ℓ=1010	32	
		2		6AI - ГОСТ 5781-82*		30.0 п.м
		9		8AI - ГОСТ 5781-82* ℓ=320	32	
		10		10AI - ГОСТ 5781-82* ℓ=880	6	
				Материалы		
				Бетон класса В15		0.91 м³

Ведомость деталей

Поз.	Эскиз
1	70 | 870 | 70
5	70 | 470 | 70
8	70 | 1100 | 70

Ведомость расхода стали на элемент, кг

Марка элемента	Изделия арматурные									
	Арматура класса									
	AI				AIII					
	ГОСТ 5781-82*									
	ф6	ф8		Итого	ф8	ф12	ф16		Итого	
Ум1	22.0	18.6		40.6	25.0	44.4	58.8		128.2	168.8
Ум2	46.0	21.7		67.7	21.3	71.4	69.2		161.9	229.6
Ум3	15.0	9.6		24.6	9.0	43.0	30.3		82.3	106.9
Ум4	10.3	9.6		19.9	12.8	17.1	30.3		60.2	80.1

Монолитные участки Ум1÷Ум4 разработаны на листе КЖ-13

ГИП	Копылов		503-1-077.90 КЖ
Н.контр.	Перов		
Нач.отд.	Зоркин		Блок производственно-технического обслуживания жилищного фонда от 300 до 600 тыс.м² жилой площади
Гл.конт.	Титов		
Гл.спец.	Перов		Гараж спецмашин и механизмов — Стадия: Р; Лист: 14; Листов:
Исполн.	Хазина		Спецификация элементов монолитных участков — ГИПРОКОММУНСТРОЙ г. Москва
Провер.	Робинская		

Привязан:

Инв.№

Инв.№ подл. | Подпись и дата | Взам. инв.№

Коп.

Формат А2

Альбом 1

Схемы расположения стеновых панелей

по оси А

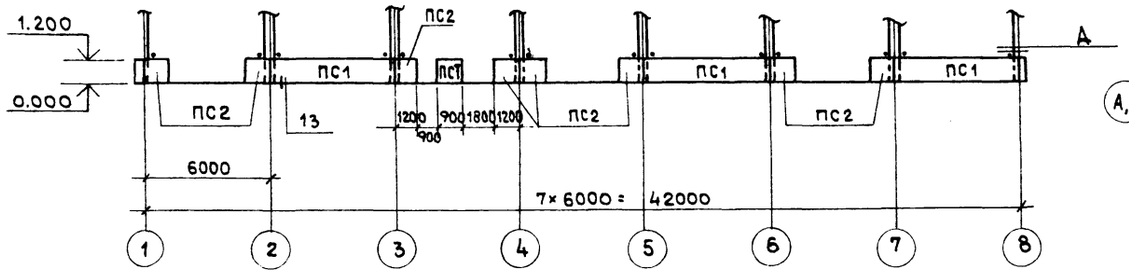

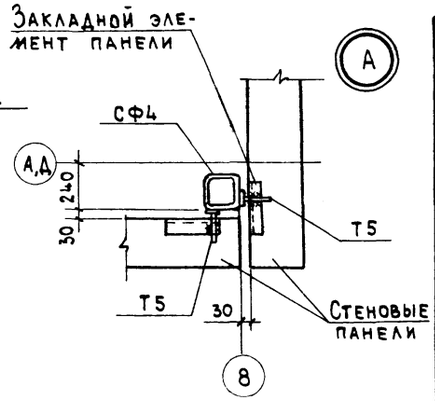

по оси Д

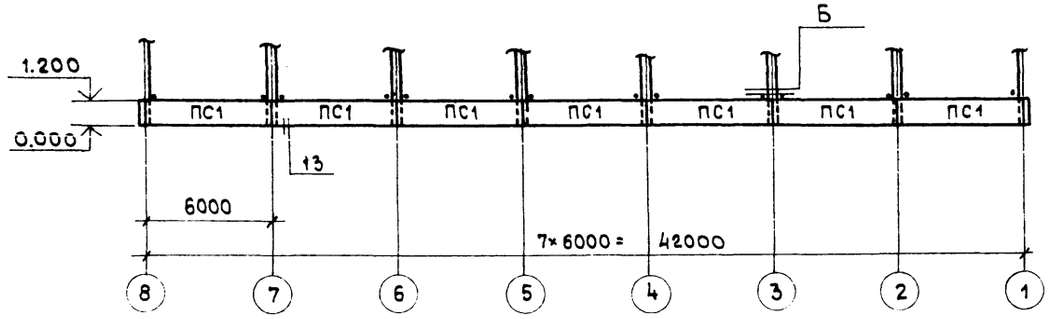

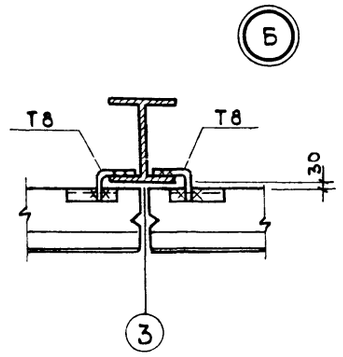

по оси 1

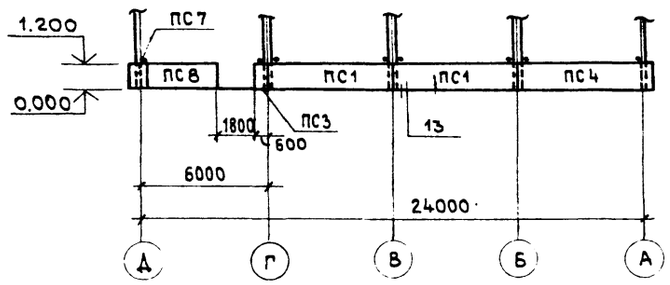

по оси 8

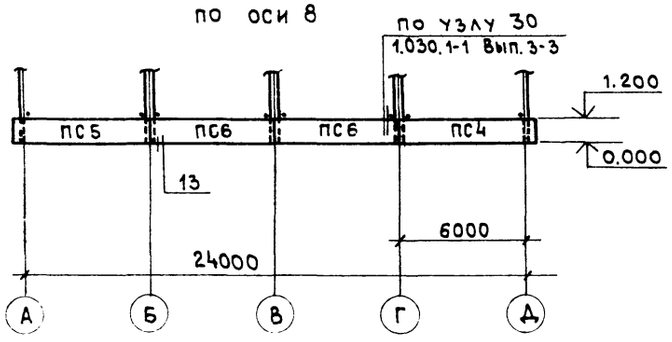

Спецификация к схемам расположения стеновых панелей

Марка	Обозначение	Наименование	Кол-во	Масса ед. кг	Примечание
		Стеновые панели			
		Для $t_{н.в.}$ = -20, -30°С			
ПС1	КЖИ-01.00.0	ПС60.12.2.5-3Л-1	12	2120	
ПС2	КЖИ-02.00.0	2ПС12.12.2.5-Л-1	8	420	
ПС3	КЖИ-03.00.0	2ПС6.12.2.5-Л-1	1	210	
ПС4	КЖИ-04.00.0	ПС65.5.12.2.5-3Л-1.1	2	2320	
ПС5	КЖИ-06.00.0	ПС65.5.12.2.5-3Л-2.1	1	2320	
ПС6	КЖИ-08.00.0	ПС60.12.2.5-3Л-2	2	2120	
ПС7	КЖИ-09.00.0	2ПС9.12.2.5-Л-1	2	320	
ПС8	КЖИ-11.00.0	ПС30.12.2.5-6Л-1	1	1060	
		Для $t_{н.в.}$ = -40°С			
ПС1	КЖИ-01.00.0	ПС60.12.3.0-3Л-1	12	2510	
ПС2	КЖИ-02.00.0	2ПС12.12.3.0-Л-1	8	500	
ПС3	КЖИ-03.00.0	2ПС6.12.3.0-Л-1	1	250	
ПС4	КЖИ-05.00.0	ПС66.12.3.0-3Л-1.1	2	2770	
ПС5	КЖИ-07.00.0	ПС66.12.3.0-3Л-2.1	1	2770	
ПС6	КЖИ-08.00.0	ПС60.12.3.0-3Л-2	2	2510	
ПС7	КЖИ-10.00.0	2ПС9.3.12.3.0-Л-1	2	390	
ПС8	КЖИ-11.00.0	ПС30.12.3.0-6Л-1	1	1250	
	Соединительные элементы				
Т3	1.030.1-1.4-1-120	Деталь крепления Т3	12	0.4	
Т5	1.030.1-1.4-1-130	Деталь крепления Т5	8	0.4	
Т8	1.030.1-1.4-1-140	Деталь крепления Т8	24	0.5	

1. Материал стеновых панелей-керамзитобетон с объемным весом γ=1000 кгс/м^3.
2. Швы между панелями должны заполняться цементным раствором и упругими синтетическими прокладками (пороизол, гермит) и герметизирующими мастиками АМ-0.5 ГОСТ 13489-79. Заполнение швов следует производить в соответствии с „Указаниями по герметизации стыков при монтаже строительных конструкций." С внутренней стороны швы между панелями затираются.
3. Защиту от коррозии стальных закладных и соединительных элементов следует выполнять в соответствии с п.3.18* СНиП II-28-73, при привязке проекта в зависимости от местных условий эксплуатации. Антикоррозийные покрытия, поврежденные при сварке, в процессе монтажа конструкции должны восстанавливаться методом металлизации.

ГИП	Гусев		
Н.контр	Перов		
Нач.отд	Зоркин		
Гл.конст	Титов		
Гл.спец	Перов		
Вед.инж	Ровинская		

503-1-077.90 КЖ

Блок производственно-технического обслуживания жилищного фонда от 300 до 600 тыс.м^2 жилой площади

Гараж спецмашин и механизмов

Стадия	Лист	Листов
Р	15	

Схемы расположения стеновых панелей. Узлы

Гипрокоммунстрой г. Москва

Привязан:

Инв. №

Инв. № подл. | Подпись и дата | Взам. инв. №

24325-01 53

Коп. В. Дуб

Формат А2

Альбом 1

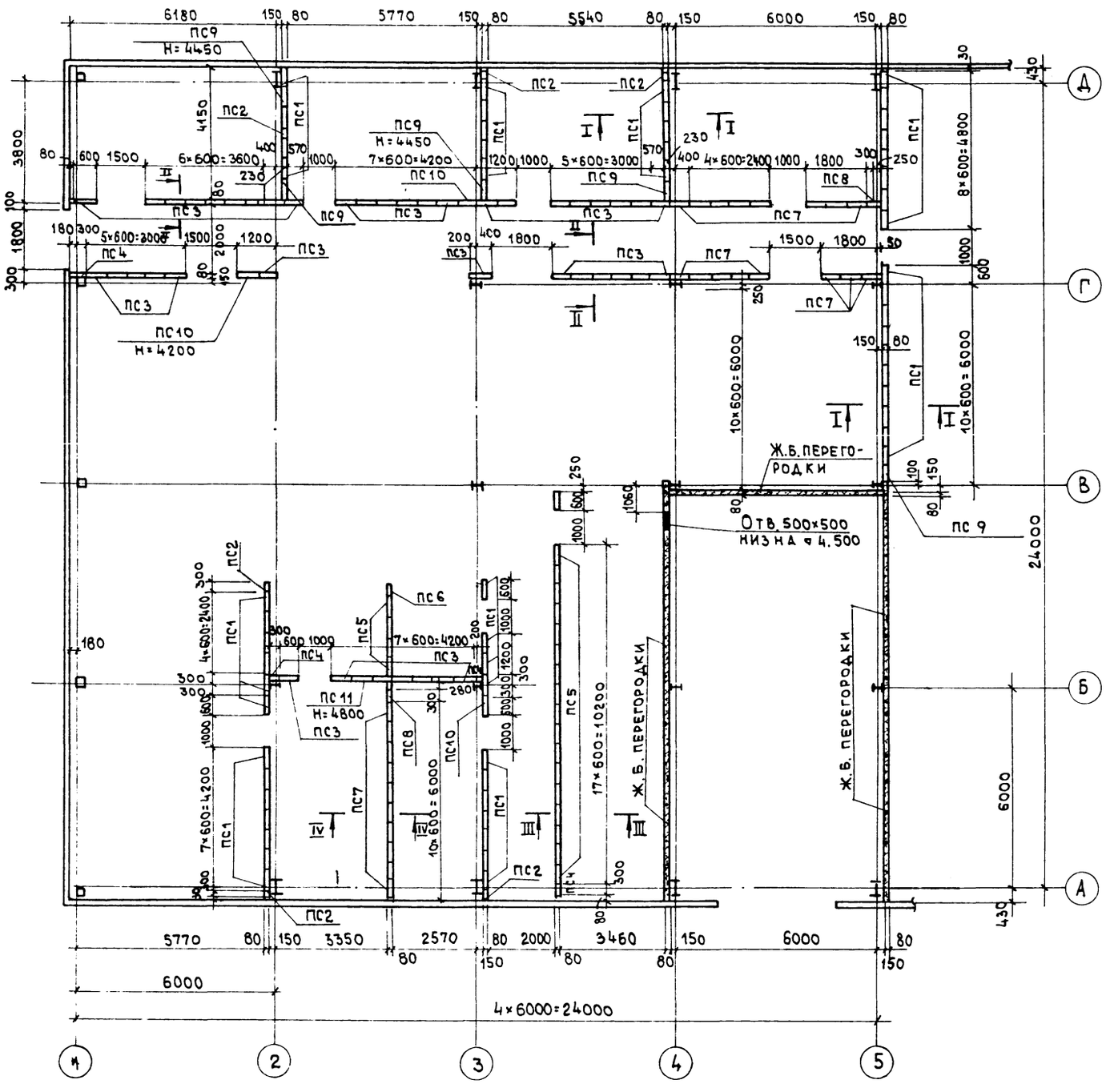

Спецификация к схеме расположения элементов перегородок

Марка	Обозначение	Наименование	Кол-во	Масса ед.кг	Примечание
		Железобетонные			
		панели перегородок			
ПП1	1.030.9-2.1-05.0	ПГ60.18-1-Т	13	2000	
ПП2	1.030.9-2.1-05.0-005	ПГ60.12-1-Т	4	1370	
ПП3	КЖИ-12.00.0	ПГ60.18-1-Т-1	1	1900	
		Экструзионные			
		перегородки			
ПС1	1.000.8-1	ПГЭА-510-60.8	58	180.0	
ПС2	1.000.8-1	ПГЭА-510-30.8	8	94.0	
ПС3	1.000.8-1	ПГЭА-570-60.8	43	202.0	
ПС4	1.000.8-1	ПГЭА-570-30.8	5	105.0	
ПС5	1.000.8-1	ПГЭА-570÷590-60.8	21	204.5	
ПС6	1.000.8-1	ПГЭА-590-30.8	1	109.0	
ПС7	1.000.8-1	ПГЭА-255-60.8	26	90.5	
ПС8	1.000.8-1	ПГЭА-255-30.8	1	47.0	
ПС9	1.000.8-1	ПГЭА-445-60.8	4	157.1	
ПС10	1.000.8-1	ПГЭА-420-60.8	3	149.0	
ПС11	1.000.8-1	ПГЭА-480-60.8	1	170.0	
		L100×8 ГОСТ 8509-86		1.0т	
		L 100×63×6 ГОСТ 8510-86		0.71т	
		L 125×80×7 ГОСТ 8510-86		1.13т	
		Гн. С100×50×3 ГОСТ 11474-75		0.55т	

1. Раскладку панелей железобетонных перегородок и фрагмент дверного проема см. лист КЖ-17.
2. В стыках между экструзионными панелями устанавливаются герметизирующие прокладки из гернита, пороизола. Прокладки крепятся в пазах панелей (по ширине шипа) до их монтажа при помощи клеющих мастик КН-2 или КН-3.

Согласовано:
Гр. сант. ОВ Опарина
Гр. сант. ВК Пушкина
Взам. инв. N
Подпись и дата
Инв. № подл.

Привязан:
Инв. №

ГИП	Копылов	
Н. контр	Перов	
Нач. отд	Зоркин	
Гл. конст	Титов	
Гл. спец	Перов	
Вед. инж	Ровинская	

503-1-077.90 КЖ

Блок производственно-технического обслуживания жилищного фонда от 300 до 600 тыс. м² жилой площади

Гараж спецмашин и механизмов

Стадия	Лист	Листов
Р	16	

Схема расположения элементов перегородок

ГИПРОКОММУНИСТРОЙ г. Москва

Альбом 1

Схемы расположения панельных железобетонных перегородок

у оси „5"

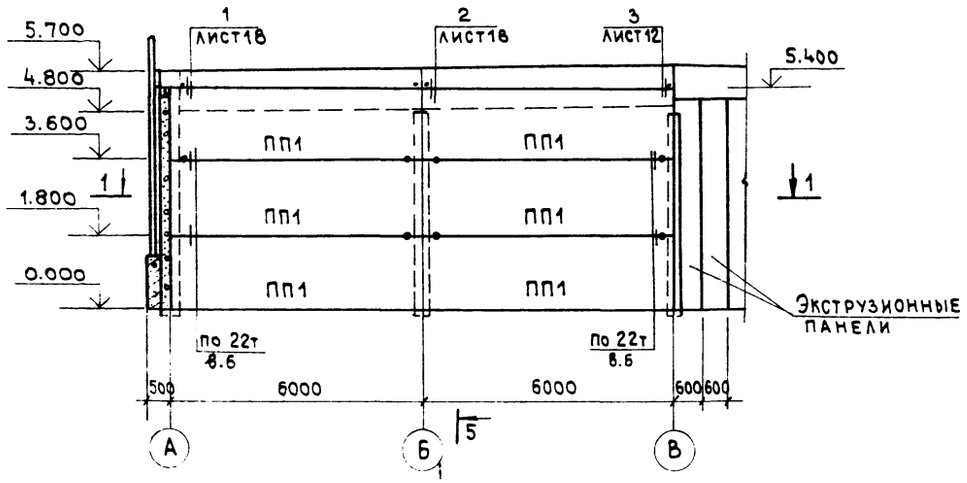

у оси „4"

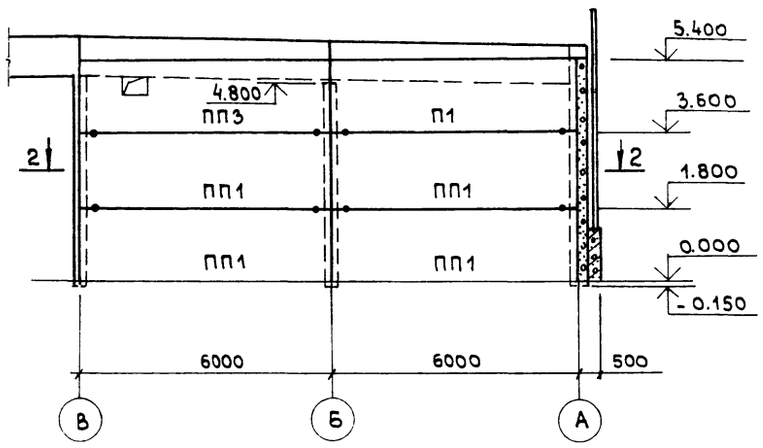

1-1

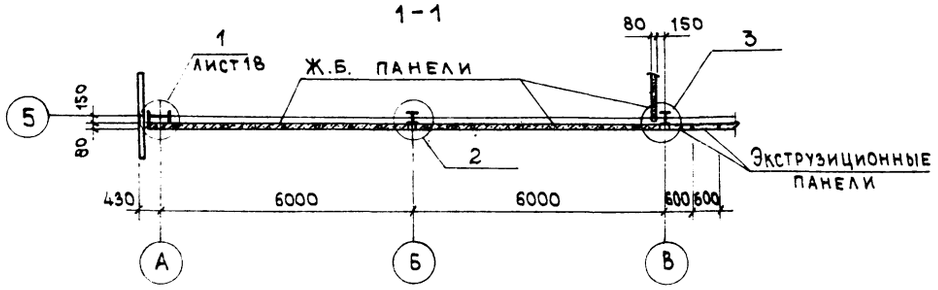

2-2

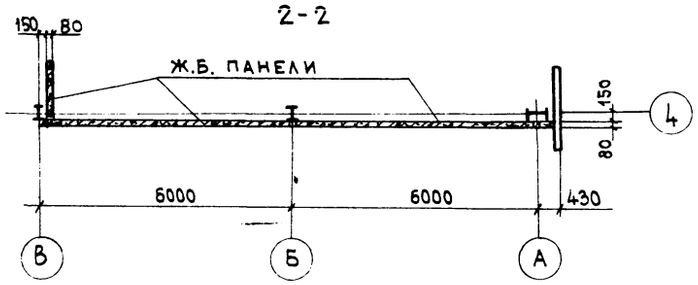

Фрагмент перегородки из экструзионных панелей с дверным проемом

У оси „В"

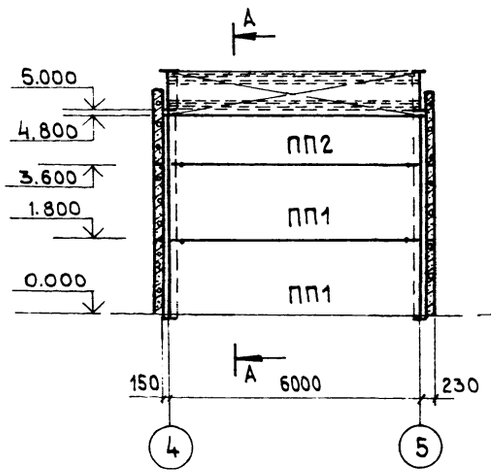

А-А

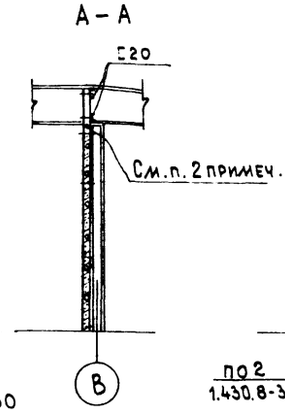

Б-Б

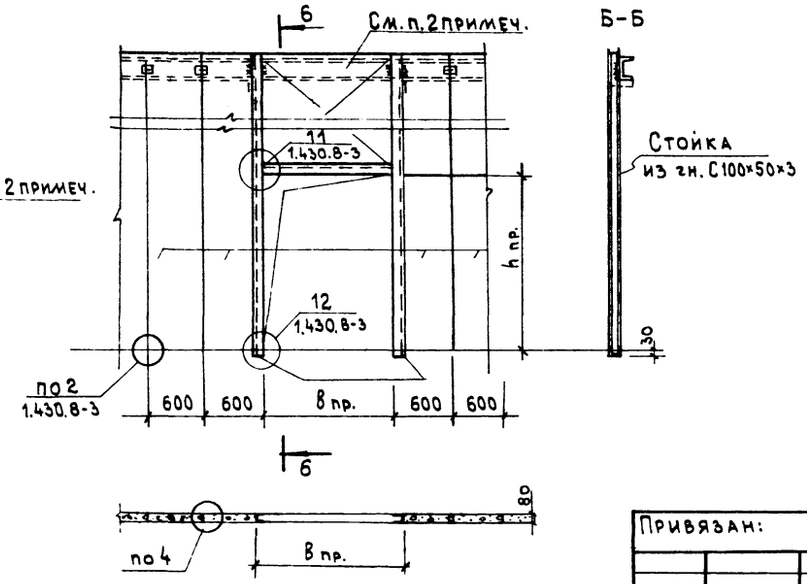

1. Узлы крепления железобетонных перегородок с металлическими стойками смотри лист КЖ-18.
2. Проемы над дверями и в пролете 4-5 заделываются плоскими асбестоцементными листами по деревянному каркасу с заполнением полужесткими минераловатными плитами.

Согласовано: Гр. сант. об. Шарина

Взам. инв. №

Подпись и дата

Инв. № подл.

ГИП	Копылов		
Н. контр.	Перов		
Нач. отд.	Зоркин		
Гл. конст.	Титов		
Гл. спец.	Перов		
Вед. инж.	Ровинская		

Привязан:

Инв. №

503-1-077.90 КЖ

Блок производственно-технического обслуживания жилищного фонда от 300 до 600 тыс. м² жилой площади

Гараж спецмашин и механизмов

Стадия	Лист	Листов
Р	17	

Схемы раскладок панелей железобетонных перегородок и фрагмент дверного проема

Гипрокоммунстрой г. Москва

24325-01 55

Коп.

Формат А2

Альбом 1

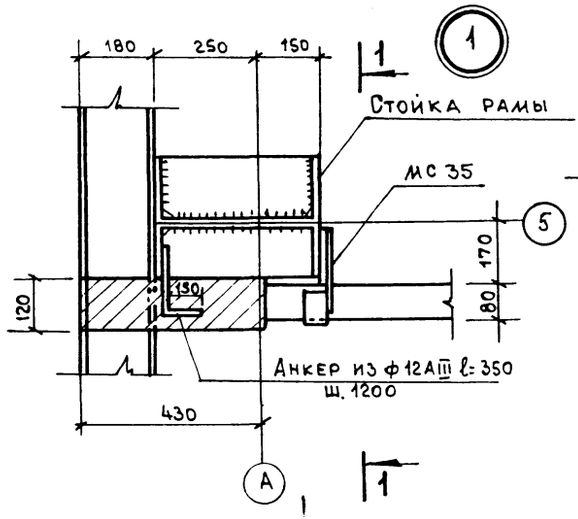

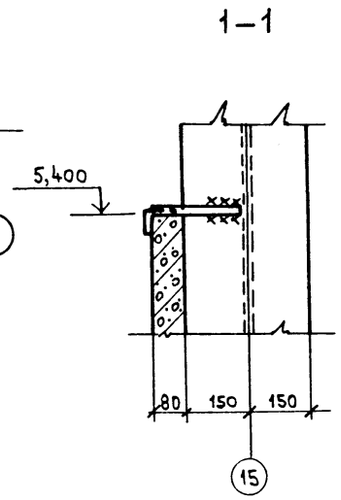

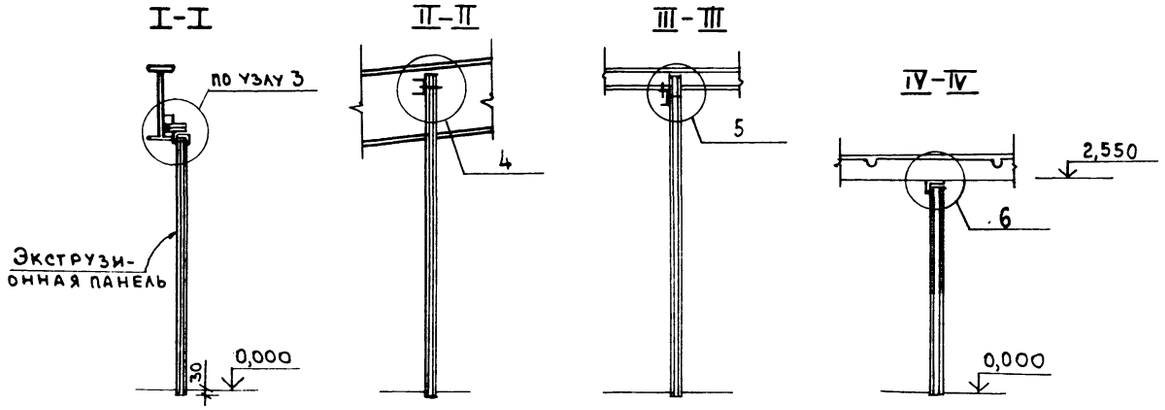

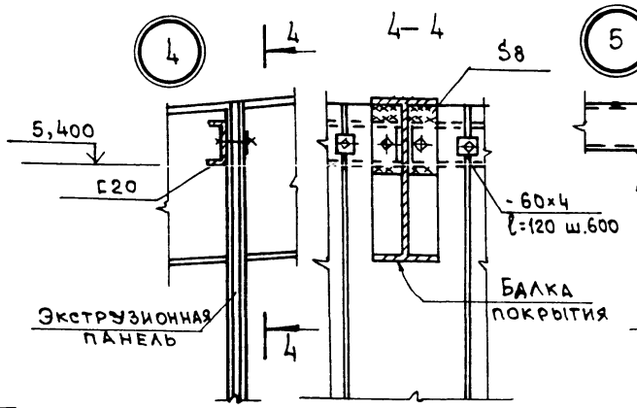

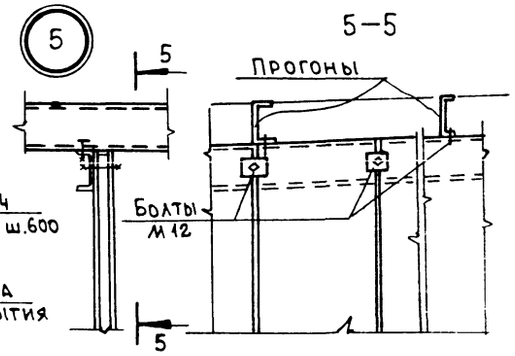

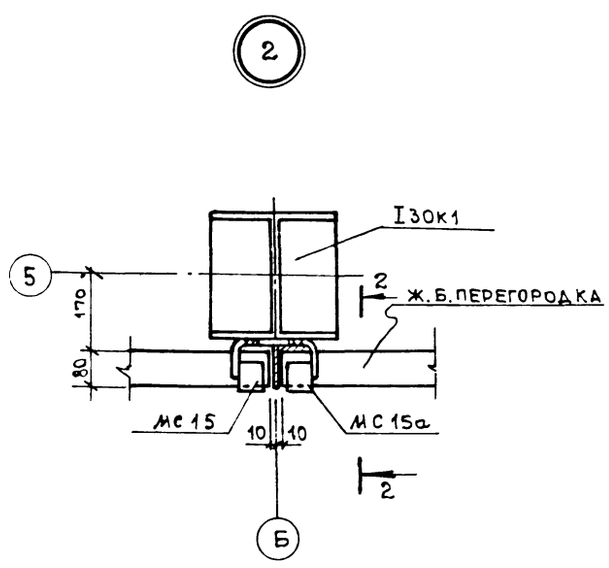

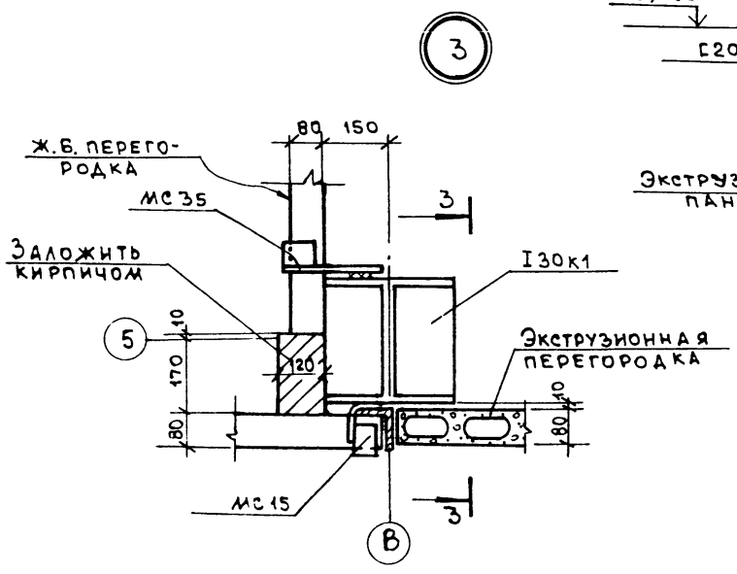

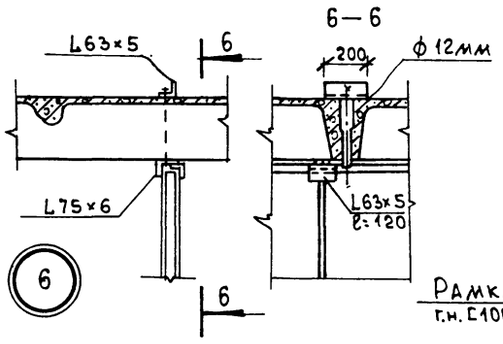

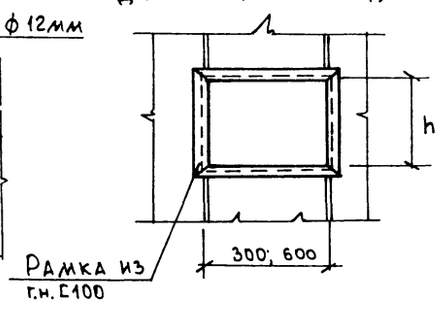

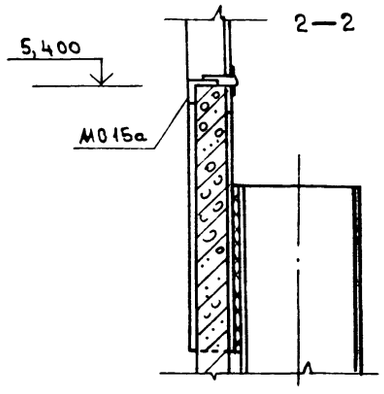

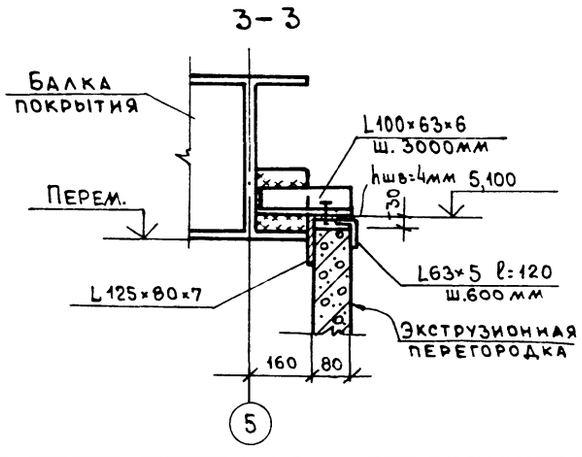

Инв. № подл. | Подпись и дата | Взам. инв. №

ГИП	Гусев		
Н.контр	Перов		
Нач.отд	Лаут		
Гл.конст	Титов		
Гл.спец	Перов		
Вед.инж	Ровинская		

Привязан:

Инв. №

503-1-077.90 КЖ

Блок производственно-технического обслуживания жилищного фонда от 300 до 600 тыс. м² жилой площади

Гараж спецмашин и механизмов

Стадия	Лист	Листов
Р	18	

Узлы 1÷6

Гипрокоммунстрой г. Москва

24325-01 56

Коп. Формат А2

Ведомость чертежей основного комплекта

Лист	Наименование	Примечание
1	Общие данные	
2	Техническая спецификация стали /начало/	
3	Техническая спецификация стали/продолжение/	
4	Техническая спецификация стали /продолжение/	
5	Техническая спецификация стали/оконч	
6	Схема расположения элементов каркаса	
	Разрезы 1-1; 2-2; 3-3	
7	Схемы расположения ригелей фахверка по осям А, Д, 1,8 Разрезы 1-1 ÷ 5-5	
8	Схема расположения элементов вент-площадок и стоек фахверка	
9	Схема расположения путей подвесного транспорта	
10	Узлы 8÷16	
11	Схемы расположения листов профилированного настила	
12	Схемы расположения элементов лестниц и площадок	

Ведомость ссылочных и прилагаемых документов

Обозначение	Наименование	Примечание
	Ссылочные документы	
1.432.2-17 вып.0-1,02; 2; 3; 4; 5-1, 5-2	Стены одноэтажных промышленных зданий из металлических трехслойных панелей с утеплителем из пенополиуретана	
1.494-24 вып. 2	Стаканы для крепления крышних вентиляторов, дефлекторов и зонтов	
1.450.3-6 вып.0-1; 1; 2; 3, 4	Стальные лестницы, площадки, стремянки и ограждения	

Ведомость металлоконструкций по видам профилей

Наименование конструкций по номенклатуре прейскуранта №01-22	Позиции по прейскуранту	N п/п	Код конструкций	Масса конструкции, т												Количество шт.	Серия типовых конструкций
				Всего стали повышенной и высокой прочности	По видам профилей стали										Всего		
					Балки и швеллеры	Крупносортная сталь	Среднесортная сталь	Мелкосортная сталь	Толстолистовая сталь	Универсальная сталь	Конволитовая сталь	Гнутые и гнуто-сварные	Трубы	Прочие			
1	2	3	4	5	6	7	8	9	10	11	12	13	14	15	16	17	18
Типовые конструкции																	
Колонны одноэтажных производственных зданий	301-12	1			7.9				1.97						9.8		1.420.3-15 В.1
Балки покрытия	306-3	2							15.6						15.5		1.420.3-15 В.1
Связи по колоннам	307-1	3										0.56			0.55		1.420.3-15 В.1
Фахверки одноэтажных зданий	308-2; 302-3; 302-13	4				0.9	0.82	5.97			0.1	2.20			9.90		1.420.3-15 В.1 1.432.2-17 В.0-2 2.5-2 1.435.9-17 В.0
Кровельные панели из профилированного настила	308-8	5												10.56	10.44		ГОСТ 24045-86
Лестницы, площадки, ограждения	112-276; 302-30.5; 102-44	6			С.16						0.1	0.08			0.34		1.450.3-3 В.1, 2, 3
Стаканы крышных вентиляторов									0.15						0.14		1.494-24 В.2
Нетиповые конструкции																	
Площадки под установку вентоборудования	309-14; 309-24				5.05	0.27			0.09						5.40		
Монорельсовые пути	303-25				2.21										2.19		
Настил покрытия					10.54										10.44		
Итого					25.86	1.17	0.82	5.97	17.81		0.2	2.84		10.56	64.7		
Контрольная сумма																	

1. Стальные конструкции разработаны на стадии КМ и являются исходным материалом для разработки чертежей марки КМД
2. Для стальных конструкций применена сталь класса С38/23 Указания по применению марок сталей даны в технической спецификации
3. Изготовление и монтаж конструкций производить в соответствии со СНиП 3.03.01-87 „Металлические конструкции. Правила производства и приемки работ"
4. Все заводские соединения сварные. Монтажные соединения выполняются на болтах нормальной точности М16 и монтажной сварке
5. Стальные конструкции находящиеся ниже отметки 0,000 обетонировать бетоном класса В15
6. За условную отметку 0,000 принята отметка чистого пола главного корпуса.
7. Стальные конструкции, кроме конструкции п.8 окрасить масляной краской за 2 раза по масляному грунту с железным суриком
8. Стальные конструкции помещения мойки машин окрасить за два раза эмалью ВЛ-515

Условные обозначения

- Отверстие для болта
- Болт постоянный
- Болт временный
- Шов сварной заводской
- Шов сварной монтажный

Проект соответствует действующим нормам и правилам и обеспечивает безопасную эксплуатацию здания при соблюдении предусмотренных проектом мероприятий

Главный инженер проекта /Гусев/

Инв. N подл. | Подпись и дата | Взам. инв.

Инв. N			
ГИП	Гусев		
Н.контр.	Перов		
Нач. отд.	Лаут		
Гл. конст.	Титов		
Гл. спец.	Перов		
Исполн.	Хазина		
Провер.	Ровинская		

Привязан:

503-1-077.90 КМ

Блок производственно-технического обслуживания жилищного фонда от 300 до 600 тыс. м² жилой площади

Гараж спецмашин и механизмов

Стадия	Лист	Листов
Р	1	12

Общие данные

ГИПРОКОММУНСТРОЙ г. Москва

Коп. Формат А2

Альбом 1

Вид профиля и ГОСТ, ТУ	Марка стали и ГОСТ	Обозначение и размер профиля мм	№ п/п	Код: Марка стали	Код: Вид профиля	Код: Размеры профиля	Количество шт	Длина мм	Масса стали по элементам конструкции, т: Колонны одноэтажных каркасов	Фахверк одноэтажных каркасов	Балки покрытий	Связи по колоннам одноэтажных каркасов	Настил покрытия	Рабочие площадки зданий	Монорельсовые пути и балки их поддержив	Общая масса, т	Суммарная площадь поверхности прокатных профилей кв.м	Масса потребности в стали по кварталам (заполняется изготовителем): I	II	III	IV	Заполняется ВЦ
									Код элемента конструкции													
1	2	3	4	5	6	7	8	9	526111	526112	526153	526161		526233	526235							
Двутавры с параллельными гранями полок ГОСТ 26020-83	09Г2С-6 ГОСТ 19282-73	I40Ш2	1						7,6							7,6						
		Итого	2						7,6							7,6						
	ВСт3сп5-1 ТУ14-1-3023-80	I45Б1	3											2,5		2,5						
		Итого	4											2,5		2,5						
	ВСт3пс6 ГОСТ 380-71*	I23К1	5											0,7		0,7						
		I30К1	6											1,7		1,7						
		Итого	7											2,4		2,4						
	ВСт3пс6 ТУ14-1-3023-80	I23Б1	8												0,7	0,7						
		Итого	9												0,7	0,7						
Всего профиля			10						7,6					4,9	0,7	13,2						
Балки двутавровые по ГОСТ 8239-72*	ВСт3сп5-2 ТУ14-1-3023-80	I18	11												0,4	0,4						
		I20	12												0,6	0,6						
		Итого	13												1,0	1,0						
Всего профиля			14												1,0	1,0						
Швеллеры по ГОСТ 8240-72*	ВСт3пс6 ГОСТ 380-71*	С20	15												0,33	0,33						
		С22	16										1,0			1,0						
		Итого	17										1,0		0,33	1,33						
	ВСт3кп2 ГОСТ 380-71*	С20	18										1,6		0,1	1,70						
		С22	19										6,3			6,30						
		С12											1,24			1,24						
		Итого	20										9,14		0,1	9,24						
	ВСт3пс6-1 ТУ14-1-3023-80	С18	21											0,01		0,01						
		Итого	22											0,01		0,01						
Всего профиля			23										10,14	0,01	0,43	10,58						

ГИП	Копылов	
Н.контр.	Перов	
Нач.отд.	Зоркин	
Гл.конст	Титов	
Гл.спец.	Перов	
Вед.инж.	Ровинская	

Привязан

Инв. №

503-1-077.90 КМ

Блок производственно-технического обслуживания жилищного фонда от 300 до 600 тыс. м² жилой площади

Гараж спецмашин и механизмов

Стадия	Лист	Листов
Р	2	

Техническая спецификация стали (начало)

ГИПРОКОММУНСТРОЙ г. Москва

24325-01 58

Инв. № подл. | Подп. и дата | Взам. инв. №

Коп. Фрост

Формат А2

Альбом 1

Вид профиля и ГОСТ, ТУ	Марка стали и ГОСТ	Обозначение и размер профиля мм	№ п/п	Код: Марка стали	Код: Вид профиля	Код: Размеры профиля	Количество шт	Длина мм	Масса стали по элементам конструкции, т: Колонны одноэтажных каркасов	Фахверк одноэтажных каркасов	Балки покрытий	Связи по колоннам одноэтажных каркасов	Настил покрытия	Рабочие площадки зданий	Монорельсовые пути и балки их поддержив.	Общая масса, т	Суммарная площадь поверхности прокатных профилей кв.м	Масса потребности в стали по кварталам (заполняется изготовителем): I	II	III	IV	Заполняется ВЦ
									Код элемента конструкции													
1	2	3	4	5	6	7	8	9	526111	526112	526153	526161		526233	526235							
Сталь прокатная угловая равнополочная по ГОСТ 8509-86	ВСт3пс6-1 ТУ14-1-3023-80	L100×7	24											0,01		0,01						
		L100×8	25											0,09		0,09						
		Итого	26											0,10		0,1						
	ВСт3кп2 ГОСТ380-71*	L45×4	27							0,36						0,36						
		L63×5	28							0,30				0,16		0,46						
		Итого	29							0,66				0,16		0,82						
Всего профиля			30							0,66				0,26		0,92						
Сталь прокатная угловая неравнополочная по ГОСТ 8510-86	ВСт3кп2 ГОСТ380-71*	L63×40×5	31							0,43						0,43						
		L100×63×6	32							0,47						0,47						
		L160×100×10	33							0,11						0,11						
		Итого	34							1,01						1,01						
Всего профиля			35							1,01						1,01						
Гнутые замкнутые сварные профили, квадратные и прямоугольные по ТУ36-2287-80	09Г2С-6 ГОСТ19282-73	Гн□180×6	36							1,8						1,8						
		Итого	37							1,8						1,8						
	ВСт3кп2 ГОСТ380-71*	Гн□120×3	38									0,2				0,2						
		Гн□160×5	39							4,0						4,0						
		Гн□180×4	40									0,34				0,34						
		Итого	41							4,0		0,54				4,54						
Всего профиля			42							5,8		0,54				6,34						
Швеллеры стальные гнутые равнополочные по ГОСТ8278-83	09Г2С-2 ГОСТ19282-73	Гн[100×50×4	43							0,14						0,14						
		Гн[160×60×4	44							2,00						2,00						
		Итого	45							2,14						2,14						
Всего профиля			46							2,14						2,14						

ГИП	Копылов	
Н.контр.	Перов	
Нач.отд.	Зоркин	
Гл.конст.	Титов	
Гл.спец.	Перов	
Вед.инж.	Ровинская	

Привязан

Инв.№

503-1-077.90 КМ

Блок производственно-технического обслуживания жилищного фонда от 300 до 600 тыс. м² жилой площади

Гараж спецмашин и механизмов

Стадия	Лист	Листов
Р	3	

Техническая спецификация стали (продолжение)

ГИПРОКОММУНСТРОЙ г. Москва

24325-01 59

Инв.№подл. | Подп.и дата | Взам.инв.№

Коп. [illegible] Формат А2

Альбом 1

Вид профиля и ГОСТ, ТУ	Марка стали и ГОСТ	Обозначение и размер профиля мм	№ п/п	Код: Марка стали	Код: Вид профиля	Код: Размеры профиля	Количество шт	Длина мм	Масса стали по элементам конструкции, т: Код элемента конструкции 526111 (Колонны одноэтажных каркасов)	526112 (Фахверк одноэтажных каркасов)	526153 (Балки покрытий)	526161 (Связи по колоннам одноэтажных каркасов)	(Настил покрытия)	526233 (Рабочие площадки зданий)	526235 (Монорельсовые пути и балки их подвижек)	Общая масса, т	Суммарная площадь поверхности прокатных профилей кв.м	Масса потребности в стали по кварталам (заполняется изготовителем): I	II	III	IV	Заполняется ВЦ
1	2	3	4	5	6	7	8	9														
Сталь листовая горячекатаная по ГОСТ 19903-74*	09Г2С-6 ГОСТ 19282-73	δ=6	47								6,1					6,1						
		δ=14	48								8,9					8,9						
		δ=55	49						1,81							1,81						
		Итого	50						1,81		15,0					16,81						
	ВСт3кп2 ГОСТ 380-71*																					
		δ=25	51						0,1	0,1						0,2						
		Итого	52						0,1	0,1						0,2						
	ВСт3пс6-1 ТУ14-1-3023-80	δ=16	53											0,05		0,05						
		δ=20	54											0,04		0,04						
		Итого	55											0,09		0,09						
Всего профиля			56						1,91	0,1	15,0			0,09		17,1						
Итого масса стали			57						9,51	9,71	15,0	0,54	10,14	5,26	2,13	51,29						
Лестницы, площадки, ограждения Серия 1.450.3-6 вып.1,2,3	Лист №5		58													0,38						
Профилированные листы по ГОСТ 24045-86	Лист №11		59													10,69						
Стальные стаканы Серия 1.494-24 в.2	Лист №11		60													1,07						
Всего масса стали			61													63,43						
В том числе по маркам:	09Г2С-6		62													26,45						
	09Г2С-2		63													2,14						
	ВСт3сп5-1		64													2,50						
	ВСт3сп5-2		65													1,00						
	ВСт3пс6		66													4,43						
	ВСт3пс6-1		67													0,2						
	ВСт3кп2		68													15,81						
Масса поставки элементов по кварталам, т (заполняется заказчиком)		I																				
		II																				
		III																				
		IV																				

Взам. инв. №

Подп. и дата

Инв. № подл.

ГИП	Копылов	
Н. контр.	Перов	
Нач. отд.	Зоркин	
Гл. конст.	Титов	
Гл. спец.	Перов	
Вед. инж.	Ровинская	

Привязан

Инв. №

503-1-077.90 КМ

Блок производственно-технического обслуживания жилищного фонда от 300 до 600 тыс. м² жилой площади

Гараж спецмашин и механизмов

Стадия	Лист	Листов
Р	4	

Техническая спецификация стали (продолжение)

ГИПРОКОММУНСТРОЙ г. Москва

24325-01 60

Коп. Ровин

Формат А2

Альбом 1

Вид профиля ГОСТ, ТУ	Марка стали и ГОСТ	Обозначение и размер профиля, мм	N п/п	Код: Марка стали	Код: Вид профиля	Код: Размер профиля	Количество шт	Длина, мм	Масса металла по элементам конструкции: Лестницы	Площадки	Ограждения	Общая масса, т	Суммарная площадь поверхности прокатных профилей кв.м	Масса потребности в стали по кварталам (заполняется изготовителем): I	II	III	IV	Заполняется ВЦ
									Код элемента конструкц. 526242	526243	526244							
1	2	3	4	5	6	7	8	9										
Швеллеры ГОСТ 8278-83	Вст3кп2 ГОСТ 11474-76	[160×50×4								0,041		0,041	1,66					
		[180×50×4							0,109			0,109	4,28					
		Итого							0,109	0,041		0,150	5,94					
Всего профиля									0,109	0,041		0,150	5,94					
Сталь толстолистовая ГОСТ 19903-74	Вст3кп2 ГОСТ 14637-79	δ=4								0,002		0,002	0,13					
										0,002		0,002	0,13					
		Итого								0,002		0,002	0,13					
Всего профиля									0,011	0,019		0,030	1,32					
Сталь угловая равнополочная ГОСТ 8509-86	Вст3кп2 ГОСТ 535-79	∠75×6									0,015	0,015	1,30					
		∠25×3							0,011	0,019	0,015	0,045	2,62					
	Итого								0,011	0,019	0,015	0,045	2,62					
Всего профиля											0,060	0,060	6,14					
Профиль гнутый ГОСТ 8281-80	Вст3кп2 ГОСТ 11474-76	[50×40×12×2,5									0,060	0,060	6,14					
	Итого										0,060	0,060	6,14					
Всего профиля											0,016	0,016	1,36					
Профиль гнутый 4МТУ2-130-70	Вст3кп2 ГОСТ 16523-70	{ 90×30×2,5×3									0,016	0,016	1,36					
											0,016	0,016	1,36					
	Итого										0,016	0,016	1,36					
Всего профиля									0,011			0,011	23,0					
Сталь тонколистовая ГОСТ 19903-74	Вст3кп2 ГОСТ 14637-79	δ=1							0,054	0,036		0,090	11,5					
		δ=2							0,065	0,036		0,101	34,5					
	Итого								0,065	0,036		0,101	34,5					
Всего профиля									0,185	0,098	0,091	0,374	50,69					
Итого масса стали									0,185	0,098	0,091	0,374	50,69					
В том числе по маркам																		
Масса поставки элементов по кварталам, т (заполняется заказчиком)	I																	
	II																	
	III																	
	IV																	

Взам. инв. N | Подп. и дата | Инв. N подл.

ГИП	Копылов		
Н. контр.	Перов		
Нач. отд.	Зоркин		
Гл. конст.	Титов		
Гл. спец.	Перов		
Исполн.	Хазина		
Провер.	Зенова		

Привязан

Инв. №

5о3-1-077.90 КМ

Блок производственно-технического обслуживания жилищного фонда от 300 до 600 тыс. м² жилой площади

Гараж спецмашин и механизмов

Стадия	Лист	Листов
Р	5	

Техническая спецификация стали (окончание)

ГИПРОКОММУНСТРОЙ г. Москва

24325-01 61

Коп. Власй

Формат А2

Альбом 1

Схема расположения элементов каркаса и покрытия

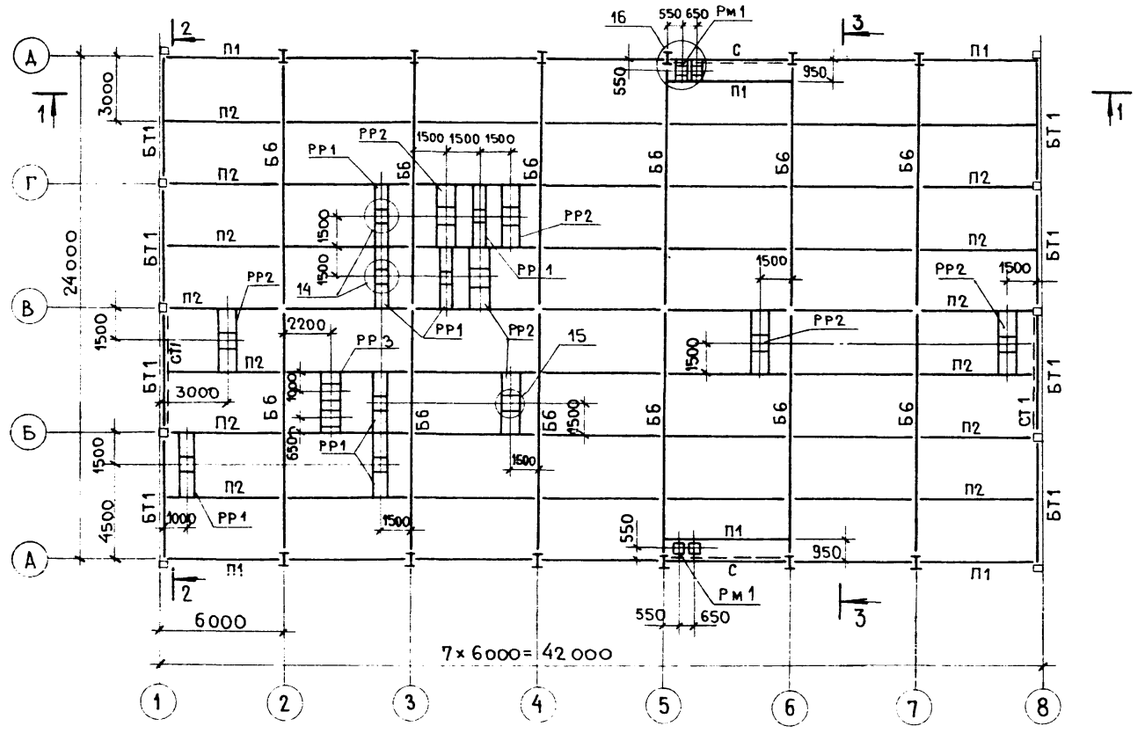

1 — 1

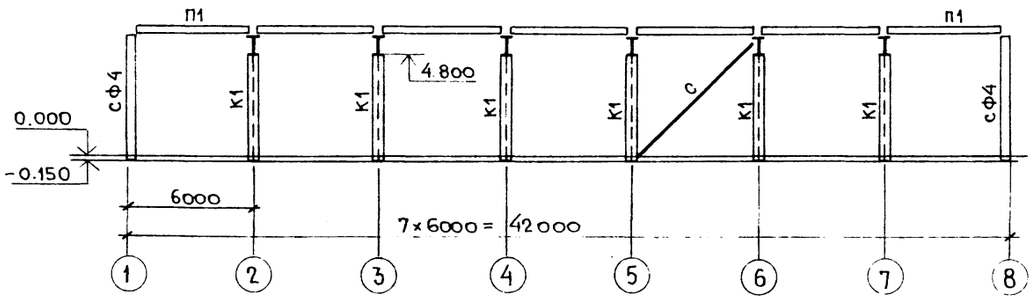

2 — 2

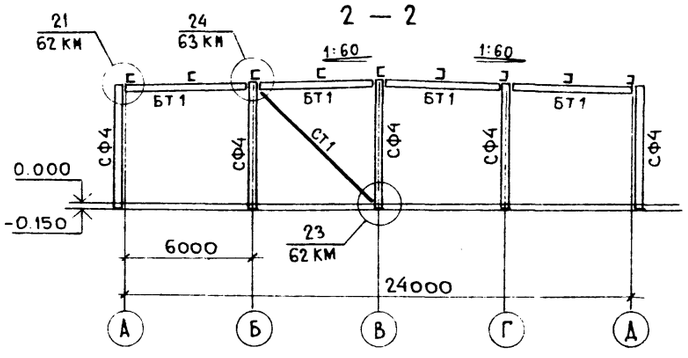

3 — 3

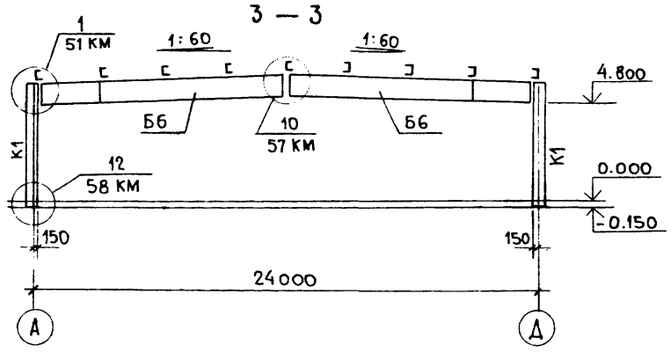

Ведомость элементов

Марка	Сечение: Эскиз	Поз	Состав	Опорные усилия: M кн.м	N кн	Q кн	Группа констр.	Марка металла	Примечание
К1	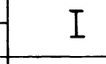		I40Ш2				3	09Г2С-6	
Б6	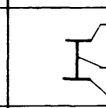	1	-900×6				2	09Г2С-6-2	
		2	2-280×14						
СФ4	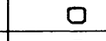		Гн□180×6				3	09Г2С-6	
БТ1	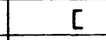		С22				2	ВСт3пс6	
П1			С20				2	ВСт3кп2	
П2	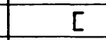		С22						
СТ1	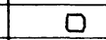		Гн□120×3				4		
С	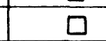		Гн□180×4						
РР1	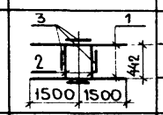	1	С12	конструктивно			4	ВСт3кп2	
		2	С12						
		3	∠63×5						
РР2	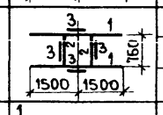	1	С12	конструктивно			4	ВСт3кп2	
		2	С12						
		3	∠63×5						
РР3	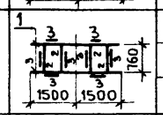	1	С12	конструктивно			4	ВСт3кп2	
		2	С12						
		3	∠63×5						
Рм1	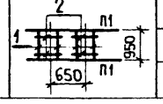	1	∠63×5	конструктивно			4	ВСт3кп2	
		2	∠63×5						

1. Типовые узлы приняты по серии 1.420.3-15 вып. 1.
2. Узлы 14 ÷ 16 см. на листе КМ-10.

Привязан

Инв. №

ГИП	Копыпов		
Н.контр.	Перов		
Нач.отд.	Зоркин		
Гл.конст.	Титов		
Гл.спец.	Перов		
Вед.инж.	Ровинская		

503-1-077.90 КМ

Блок производственно-технического обслуживания жилищного фонда от 300 до 600 тыс. м² жилой площади.

Гараж спецмашин и механизмов.

Стадия	Лист	Листов
Р	6	

Схема расположения элементов каркаса. Разрезы 1-1, 2-2, 3-3.

ГИПРОКОММУНСТРОЙ г. Москва

24325-01 62

Коп. Дейч

Формат А2

Инв.№ подл. | Подп. и дата | Взам. инв. №

Альбом 1

Схема расположения ригелей фахверка по оси „А"

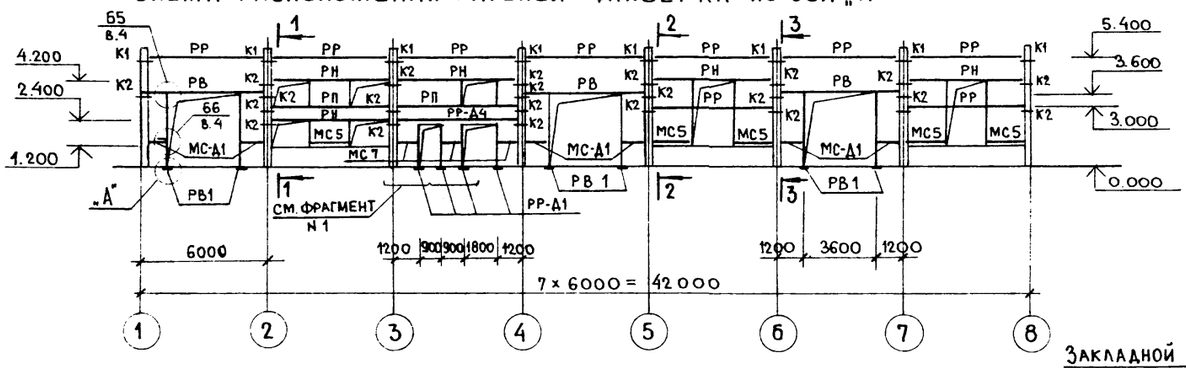

1 – 1

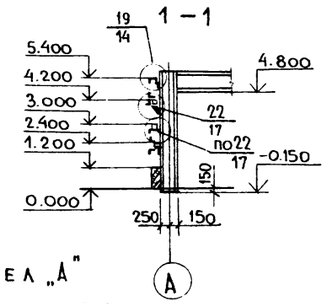

Узел „А"

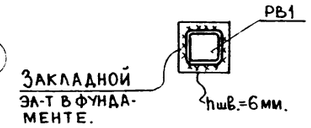

по оси „Д"

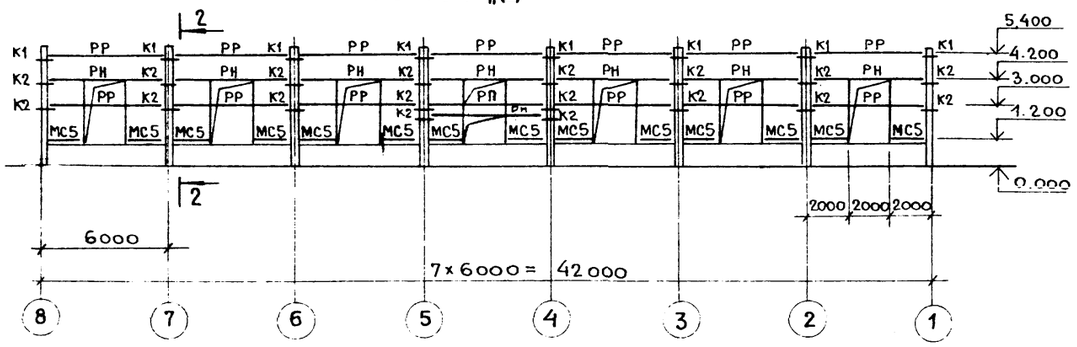

2 – 2

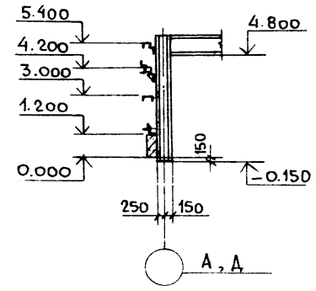

Ведомость элементов

Марка поз.	Сечение: Эскиз	Поз	Состав	Опорные усилия: M кн.м	N кн.	Q, кн.	Марка металла	Примечание
РР			Гн [160×60×4				Вст3кп2	
РР-Д1			Гн [160×60×4					ℓ=2400мм
РН		1	Гн □160×5					
		2	L 63×40×5					
		3	L 45×4					
РП		1	Гн □160×5					
		3	L 45×4					
РЦ		4	Гн [100×50×4					
		5	L 63×5					
РР-Д4			Гн [160×60×4				Вст3кп2	
МС-Д1; МС7		6	L100×63×6					
		2	L 63×40×5					
МС5		6	L100×63×6					
		5	L 63×5					
К1			L160×100×10				Вст3кп2	ℓ=200
К2		7	L160×100×10					ℓ=200
		8	-80×10					ℓ=140мм.
РВ1			Гн □160×5					
РВ		1	Гн □160×5					
		3	L 45×4					
		5	L 63×5					
		6	L100×63×6					
1			L125×80×7				Вст3кп2	ℓ=120мм.
2			-6×60					ℓ=100мм.
3			-8×100					ℓ=125мм.
4			Гн [160×60×4					ℓ=900 ℓ=1800

1.432.2-17 вып. 0-2, 2 — 1.432.2-17 вып. 0-2; 5-2 — 1.435.9-17 вып. 0 — 1.432.2-17 вып. 2 — 1.432.2-17 вып. 0-2

Узлы крепления ригелей с колоннами см. серию 1.432.2-17 вып. 4

по оси „1"

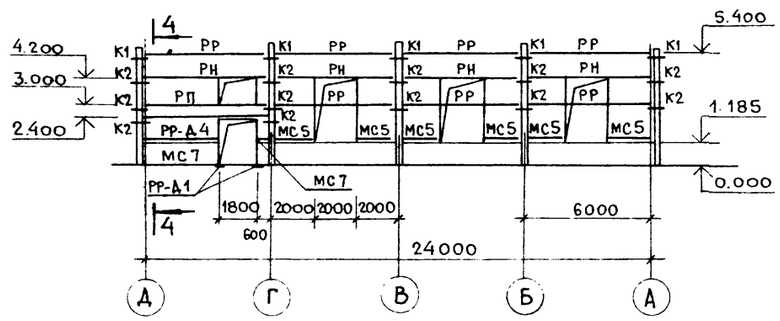

по оси „8"

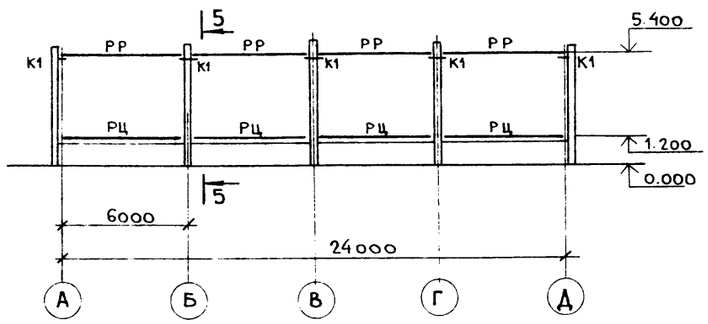

Фрагмент №1

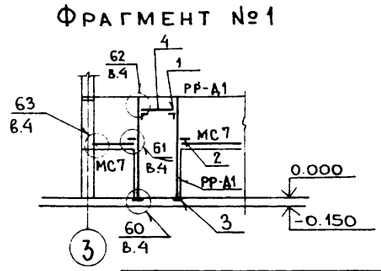

3 – 3

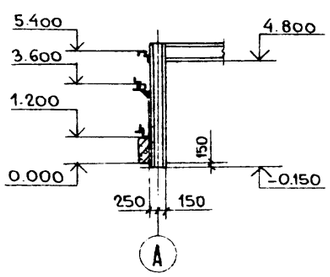

4 – 4

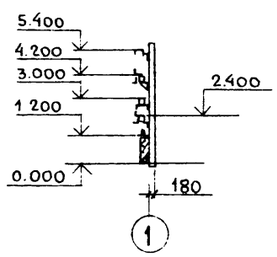

5 – 5

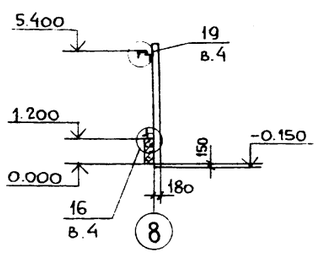

Привязан

Инв. №

ГИП	Копылов		
Н.контр.	Перов		
Нач.отд.	Зоркин		
Гл.конст.	Титов		
Гл.спец.	Перов		
Вед.инж.	Ровинская		

503-1-077.90 КМ.

Блок производственно-технического обслуживания жилищного фонда от 300 до 600 тыс.м² жилой площади.

Гараж спецмашин и механизмов.

Стадия	Лист	Листов
Р	7	

Схемы расположения ригелей фахверка по осям А, Д, 1, 8 и разрезы 1-1 ÷ 5-5.

ГИПРОКОММУНСТРОЙ г. Москва

24325-01 63

Копировал

Формат А2

Взам. инв. № | Подп. и дата | Инв. № подл.

Альбом 1

Схема расположения элементов вентплощадок и стоек фахверка

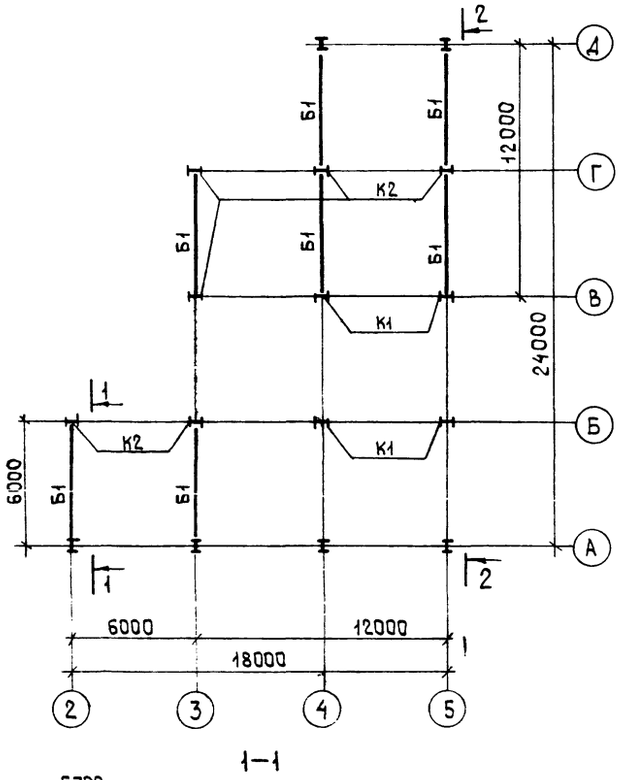

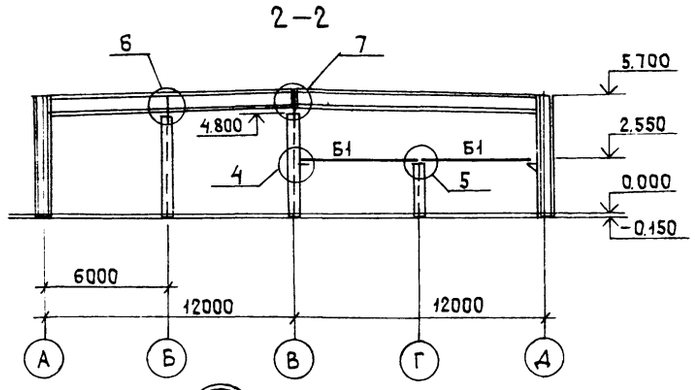

1

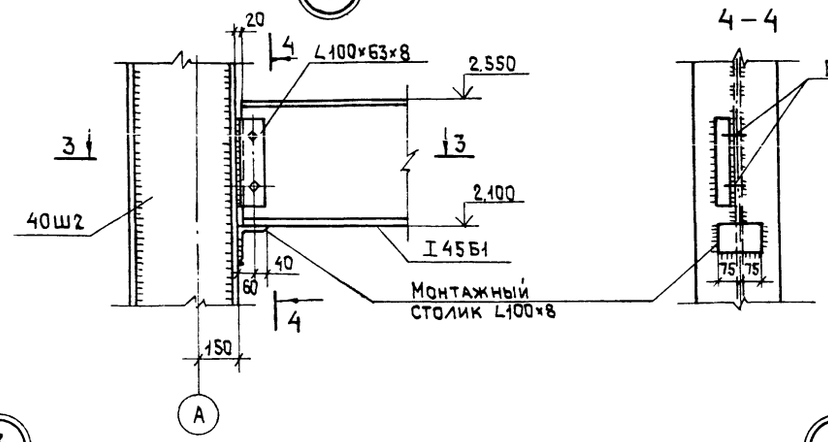

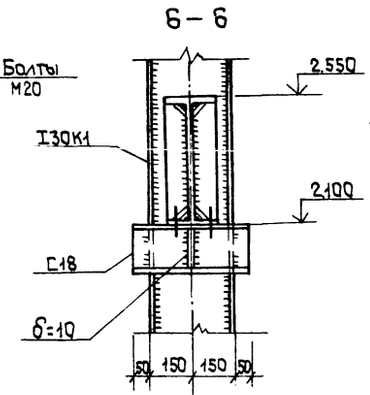

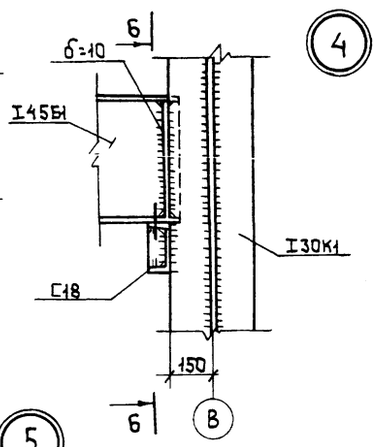

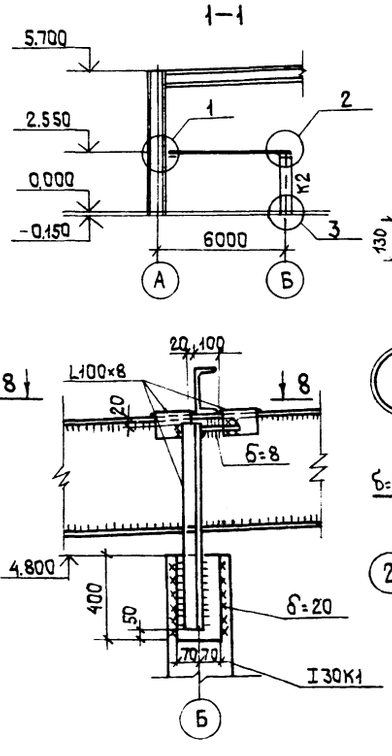

3

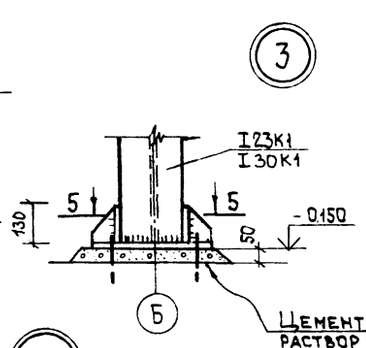

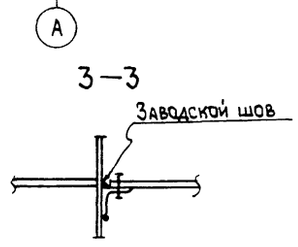

2

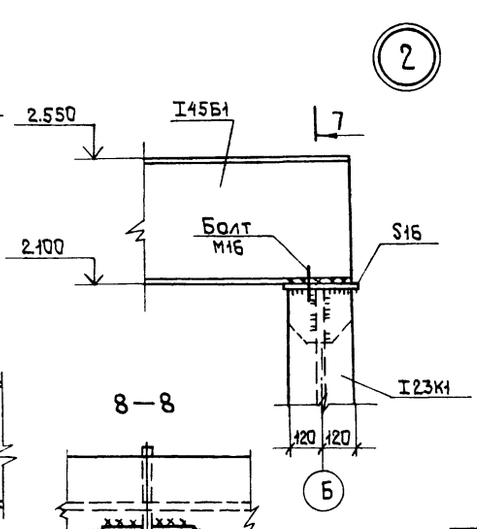

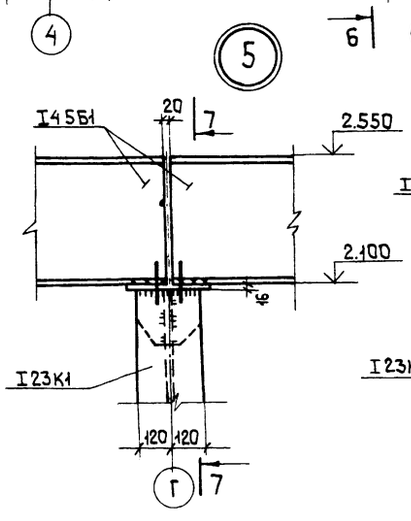

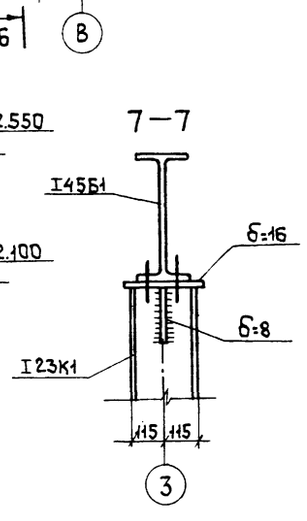

6

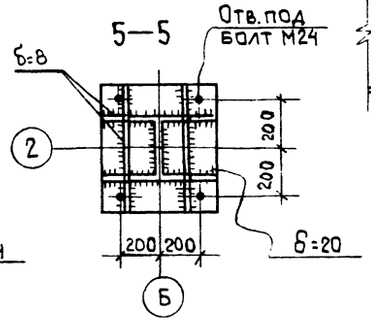

7

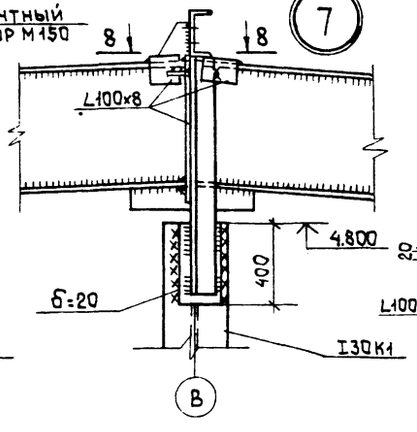

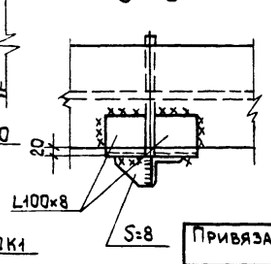

Марка	Сечение			Опорные усилия			Группа констр.	Марка стали	Примечание
	Эскиз	Поз.	Состав	Мкн.м	N кн	Q кн			
К1	I		I30К1	32.0	162.0		3	ВСт3пс6	
К2			I23К1		243.0				
Б1			I45Б1	243.0	—	27.0	2	ВСт3сп5	

Ведомость элементов

ГИП	Копылов		
Н.контр.	Перов		
Нач.отд.	Зоркин		
Гл.конст.	Титов		
Гл.спец.	Перов		
Вед.инж.	Ровинская		

Привязан

Инв.№

503-1-077.90 КМ

Блок производственно-технического обслуживания жилищного фонда от 300 до 600 тыс.м² жилой площади

Гараж спецмашин и механизмов

Стадия	Лист	Листов
Р	8	

Схема расположения элементов вентплощадок и стоек фахверка

ГИПРОКОММУНСТРОЙ г. Москва

24325-01 64

Коп. Ивасй

Формат А2

Инв.№подл. | Подп. и дата | Взам.инв.№

Альбом 1

Схема расположения путей подвесного транспорта между осями 1-2

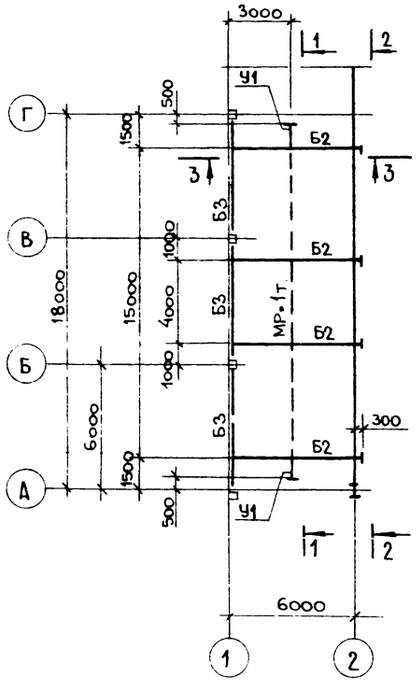

1 — 1

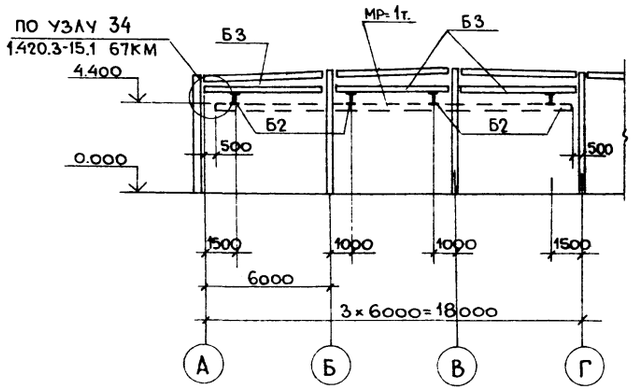

4 — 4

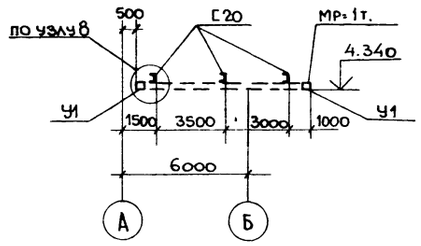

Ведомость элементов

Марка	Сечение			Опорные усилия			Группа констр.	Марка металла	Примечание
	Эскиз	Поз	Состав	M кнм.	N кн.	Q кн.			
Б2	I		I 23Б1	27,0	16.0			Вст3Гпс5	
Б3	[		[20	9,0		6,0		Вст3пс6	
МР=0,3т	I		I 18	13,5	9,0		1	Вст3пс5-2	
МР=1т.	I		I 20	25,5	17.0			Вст3пс5-2	
У1	L		L 90×7	КОНСТРУКТИВНО			4	Вст3пс5-2	
У2	1 2	1	L 63×5	КОНСТРУКТИВНО					
		2	S8	КОНСТРУКТИВНО					

2 — 2

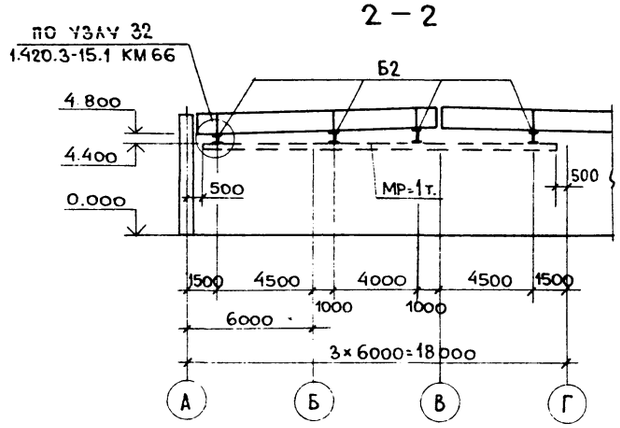

5 — 5

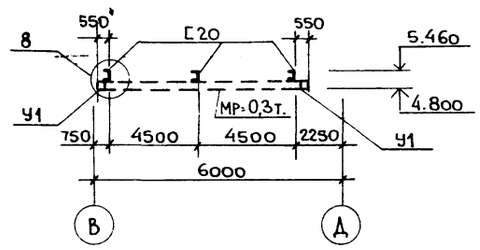

6 — 6

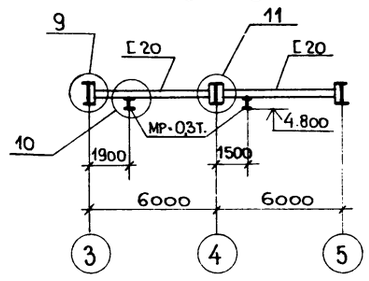

3 — 3

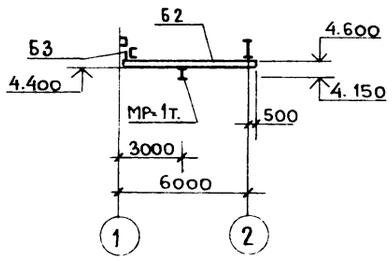

7 — 7

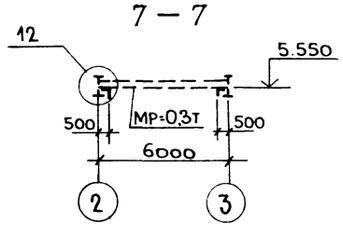

8 — 8

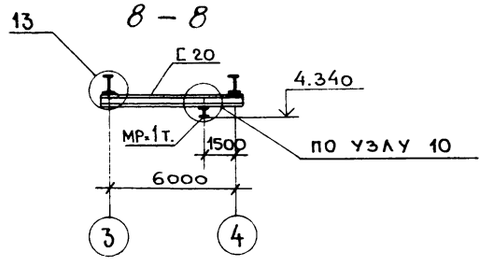

Между осями 3-4

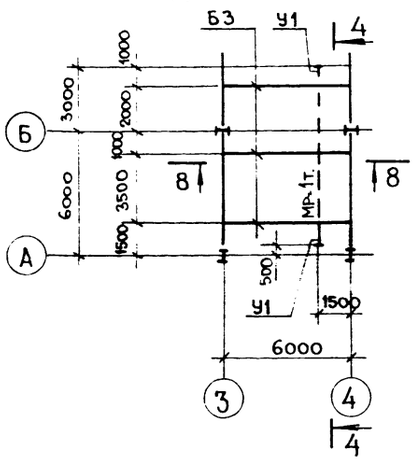

Между осями 3-5

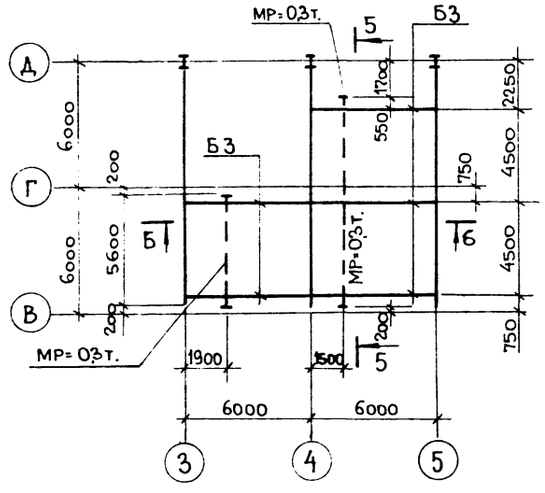

Между осями 2-3

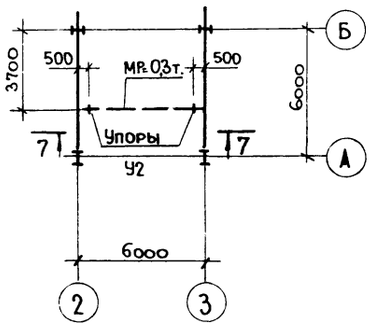

1. Узлы с 8 ÷ 13 смотри на листе КМ-10

Привязан

Инв. №

ГИП	Копылов		
Н.контр.	Перов		
Нач.отд.	Зоркин		
Гл.конст.	Титов		
Гл.спец.	Перов		
Вед.инж.	Ровинская		

503-1-077.90 КМ

Блок производственно-технического обслуживания жилищного фонда от 300 до 600 тыс. м² жилой площади.

Гараж спецмашин и механизмов.

Стадия	Лист	Листов
Р	9	

Схема расположения путей подвесного транспорта.

ГИПРОКОММУНСТРОЙ г. Москва

Согласовано: Группа сант. ОВ Ларина; Гр. технологов Морозов

Инв. № подл. | Подп. и дата | Взам. инв. №

24325-01 65

Коп. Дейч

Формат А2

Альбом 1

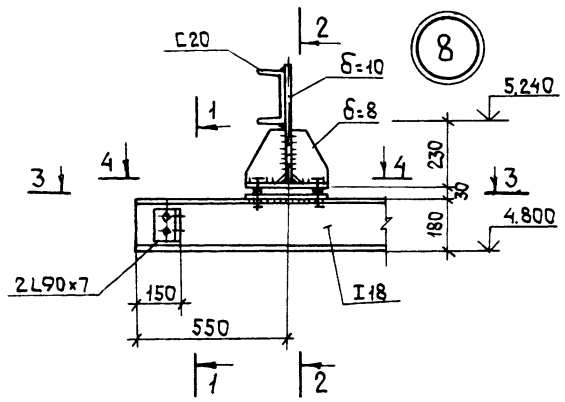

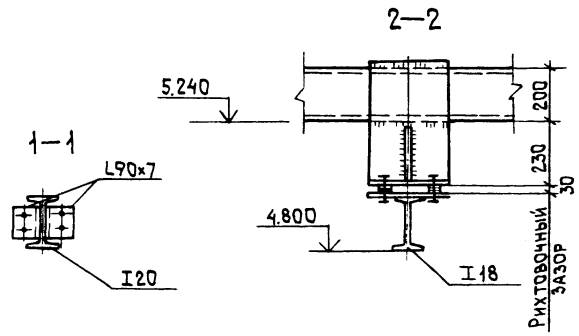

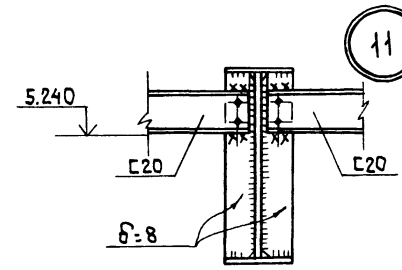

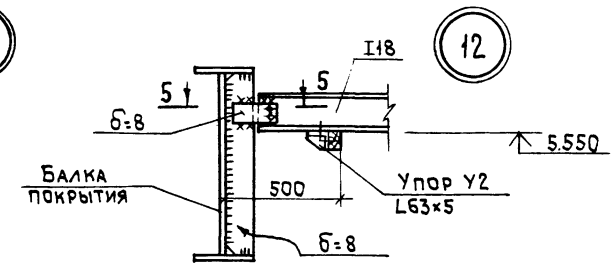

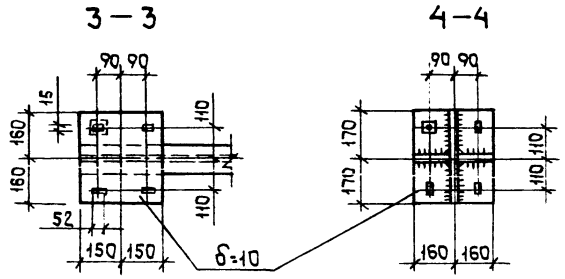

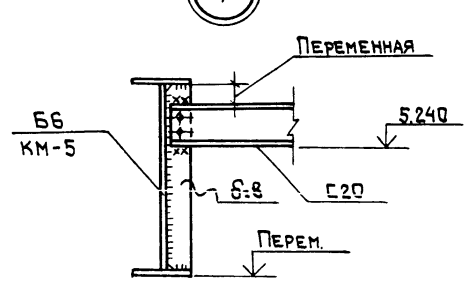

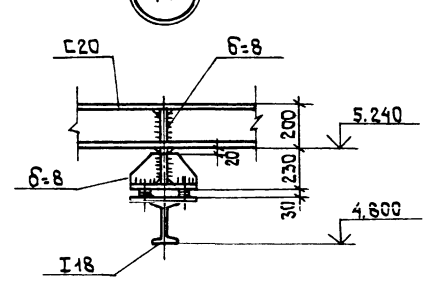

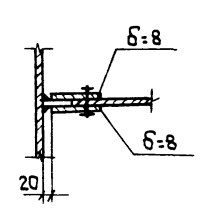

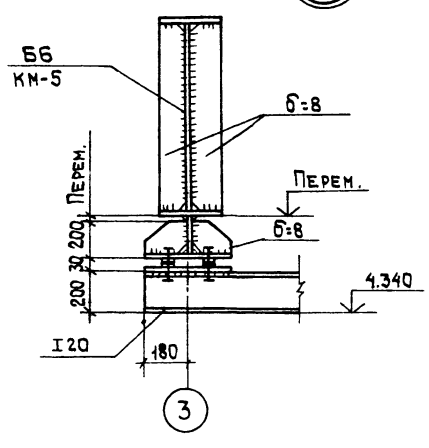

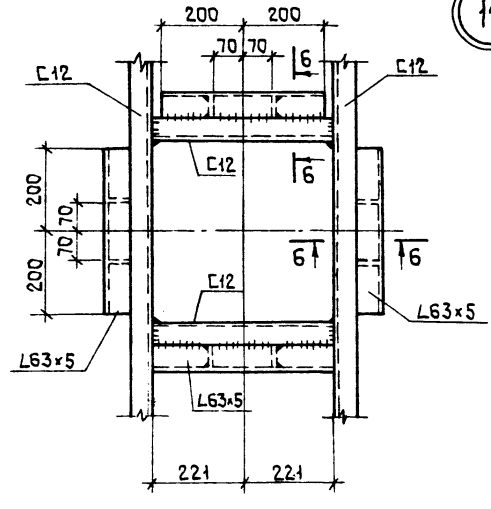

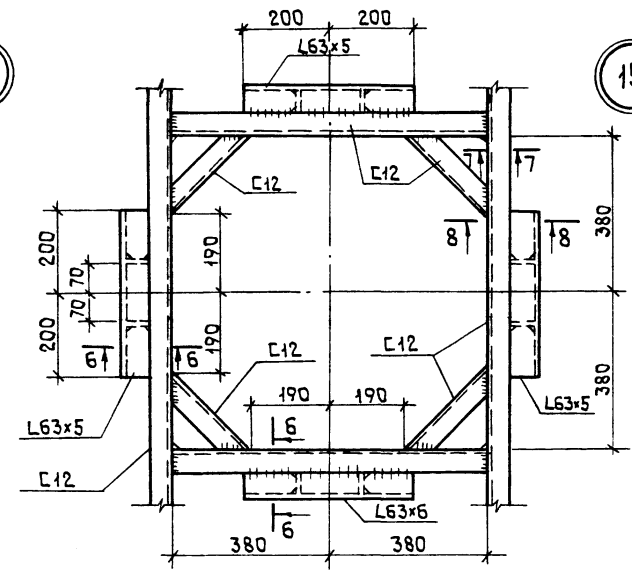

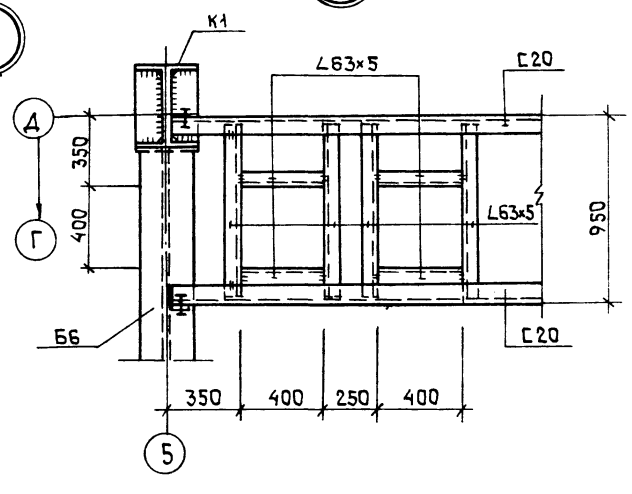

Узлы замаркированы на листах КМ-6, КМ-9

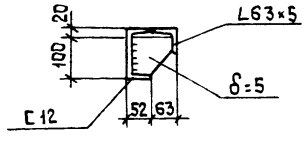

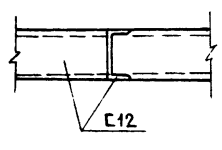

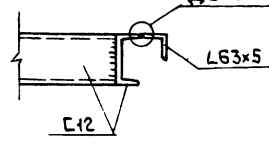

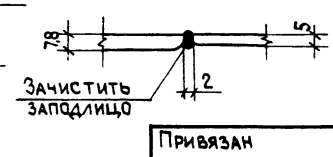

ГИП	Копылов		
Н.контр.	Перов		
Нач.отд.	Зоркин		
Гл.конст.	Титов		
Гл.спец.	Перов		
Вед.инж.	Ровинская		

Привязан

Инв.№

503-1-077.90 КМ

Блок производственно-технического обслуживания жилищного фонда от 300 до 600 тыс. м² жилой площади

Гараж спецмашин и механизмов

Стадия	Лист	Листов
Р	10	

Узлы 8÷16

ГИПРОКОММУНСТРОЙ г. Москва

Инв.№подл. | Подп. и дата | Взам.инв.№

24325-01 66

Коп. Формат А2

Альбом 1

Схема расположения листов профилированного настила

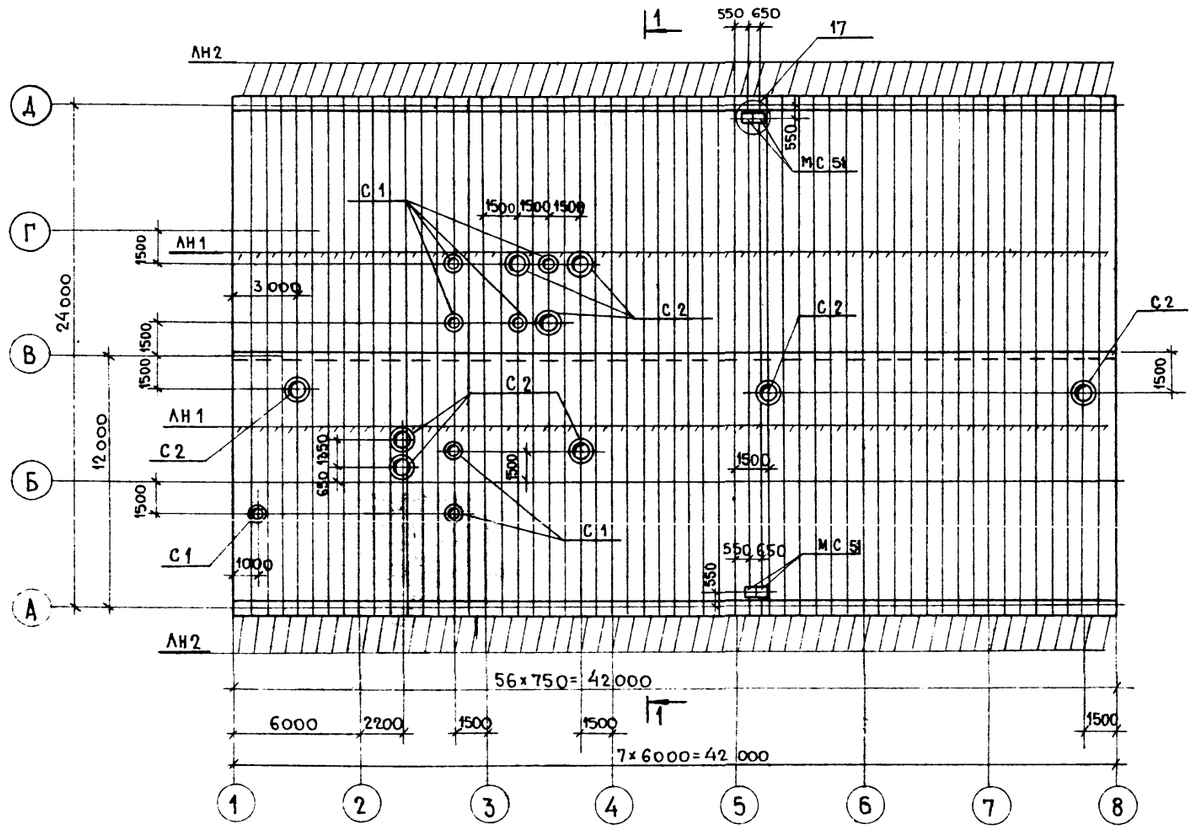

1 — 1

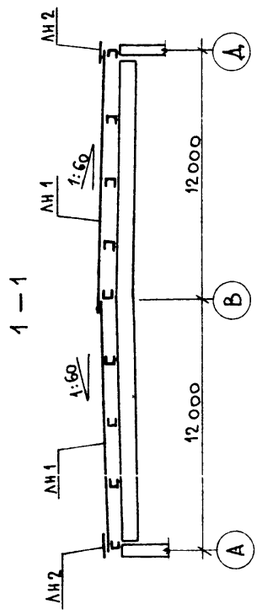

Спецификация к схеме расположения профилированного настила

Марка поз.	Обозначение	Наименование	Кол.	Масса ед. кг.	Примечание.
		Профилированные			
		листы Н57-750-0,8			
ЛН1	ГОСТ 24045-86	ℓ = 12300	112	91,0	
ЛН2	ГОСТ 24045-86	ℓ = 600	112	4,4	
		Стальные стаканы			
С1	1.494-24 вып.2	С1	7	42	
С2	1.494-24 вып.2	С2	9	86	
МС51	2.460-17.2 25	Поддон МС51	4	7.86	

1. Крепление настила к прогонам покрытия осуществляется самонарезающими винтами марки 86×25.01.016 ГОСТ10621-80, устанавливаемыми через волну.
   Крепление настила между собой производится комбинированными заклепками ЗК-12 (ТУ36-2088-78) с шагом 500 мм.
   В крайних двух шагах (у торцов) настил крепится к прогонам в каждой волне, а между собой через 300 мм.
2. В местах установки стаканов профилированный настил вырезать по месту до устройства кровли.
3. Подвеска инженерных коммуникаций к настилу покрытия не допускается.

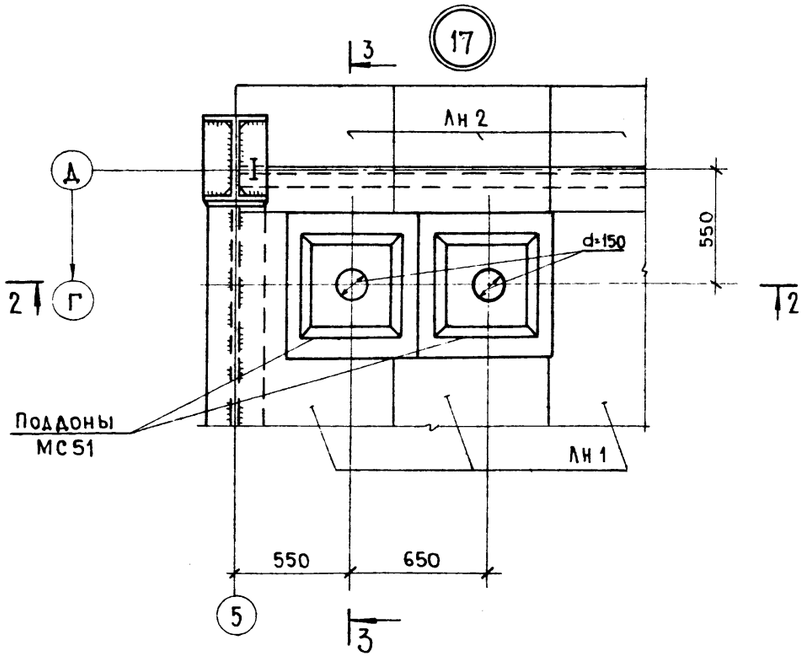

2 — 2

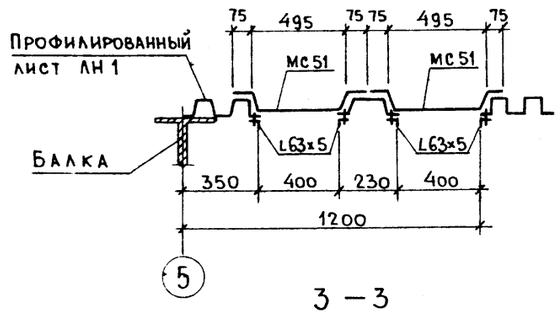

3 — 3

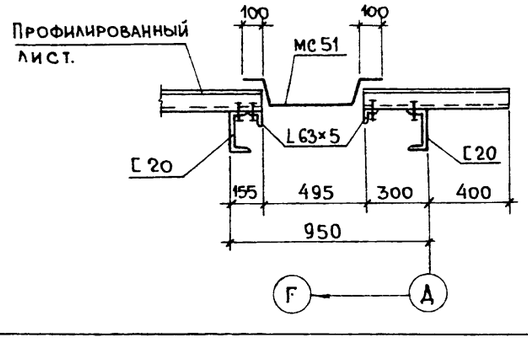

Привязан

Инв. №

ГИП	Копылов		
Н.контр.	Перов		
Нач.отд.	Зоркин		
Гл.констр.	Титов		
Гл.спец.	Перов		
Вед.инж.	Ровинская		

503-1-077.90 КМ

Блок производственно-технического обслуживания жилищного фонда от 300 до 600 тыс.м² жилой площади

Гараж спецмашин и механизмов.

Стадия	Лист	Листов
Р	11	

Схема расположения листов профилированного настила.

ГИПРОКОММУНСТРОЙ г. Москва

Согласовано: Гр.сант.ОВ. Опарина; Гр.сант.ВК. Пушкина

Инв.№ подл. | Подп. и дата | Взам.инв.№

24325-01 67

Коп. Р ейс

Формат А2

Альбом 1

Схемы расположения элементов лестниц и площадок

в осях А-Б у оси „2" — у оси В и 4

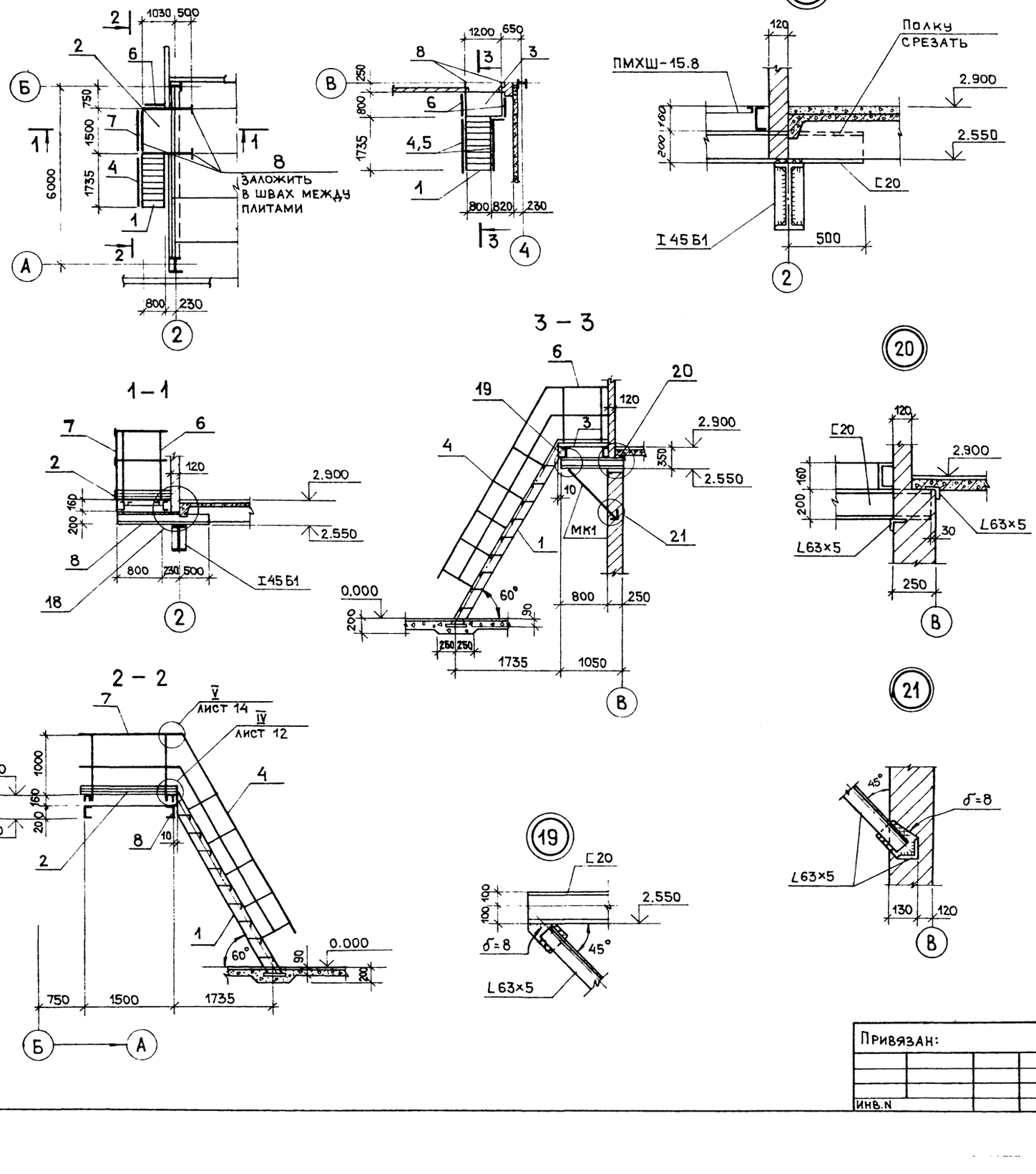

Спецификация к схемам расположения лестниц

Ведомость элементов

Марка поз.	Сечение: Эскиз	Поз.	Состав	Опорные усилия: Кн.м М	Кн N	Кн Q	Группа констр.	Марка металла	Примечание
1	1.450.3-6		1.2.1.0.0-09; МЛХШ60-30.8						
2	1.450.3-6		2.1.1.0.0-07 ПМХШ-15.8						
3	1.450.3-6		2.1.1.0.0-04 ПМХШ-12.8						
4	1.450.3-6		4.1.2.1.0.0-03 ОГл МЛХ60-10.30						
5	1.450.3-6		4.1.2.1.0.0-012 ОГп МЛХ60-10.30						
6	1.450.3-6		5.1.0.1.0 ОГПМХЭб-10.9						
7	1.450.3-6		5.1.0.1.0-03 ОГПМХЭб-10.15						
8	[		[20 Конструктивно					ВСт3кп2	
МК1	10 / 9	10	[20 Конструктивно				4	ВСт3кп2	
		9	L 63×5 Конструктивно						

1. Высоту сварных швов принимать равной наименьшей из толщин свариваемых элементов. Сварку производить электродами типа Э-42 ГОСТ 9467-75.
2. Все стальные конструкции окрасить масляной краской (ГОСТ 695-77) за 2 раза по масляному грунту с железным суриком.
3. Узлы IV; V см. серию 1.450.3-6, вып.0-1

ГИП	Марков		503-1-077.90 КМ
Н.контр.	Перов		Блок производственно-технического обслуживания жилищного фонда от 300 до 600 тыс.м² жилой площади
Нач.отд.	Зоркин		Гараж спецмашин и механизмов — Стадия: Р; Лист: 12; Листов:
Гл.конст.	Титов		Схемы расположения элементов лестниц и площадок — ГИПРОКОММУНСТРОЙ г. Москва
Гл.спец.	Перов		
Вед.инж	Ровинская		

Привязан:

Инв.N

Инв.N подл. | Подп. и дата | Взам. инв.N

gost.e-ecolog.ru