типовой проект
503-1-33.85

ПРОИЗВОДСТВЕННЫЙ КОРПУС АВТОТРАНСПОРТНОГО ПРЕДПРИЯТИЯ НА 300 ГРУЗОВЫХ АВТОМОБИЛЕЙ С ОТКРЫТОЙ СТОЯНКОЙ

АЛЬБОМ VI

ЗАДАНИЕ ЗАВОДУ-ИЗГОТОВИТЕЛЮ НА ЭЛЕКТРООБОРУДОВАНИЕ И АВТОМАТИЗАЦИЮ САНИТАРНО-ТЕХНИЧЕСКИХ СИСТЕМ

				Привязан:	
Инв. №					

Копир. Бумага — Формат А2

gost.e-ecolog.ru

Отпечатано
в Новосибирском филиале ЦИТП
630064 г. Новосибирск пр. Карла Маркса 1
Выдано в печать 7 " V 1988 г
Заказ [illegible] Тираж 250

ТИПОВОЙ ПРОЕКТ
503-1-33.85

ПРОИЗВОДСТВЕННЫЙ КОРПУС АВТОТРАНСПОРТНОГО ПРЕДПРИЯТИЯ НА 300 ГРУЗОВЫХ АВТОМОБИЛЕЙ С ОТКРЫТОЙ СТОЯНКОЙ

АЛЬБОМ VI

ЗАДАНИЕ ЗАВОДУ-ИЗГОТОВИТЕЛЮ
НА ЭЛЕКТРООБОРУДОВАНИЕ И АВТОМАТИЗАЦИЮ
САНИТАРНО-ТЕХНИЧЕСКИХ СИСТЕМ

РАЗРАБОТАН
новосибирским
филиалом
„ГИПРОАВТОТРАНС"

УТВЕРЖДЕН И ВВЕДЕН
В ДЕЙСТВИЕ
МИНАВТОТРАНСОМ РСФСР
10.07.84г. ПРОТОКОЛ № 49

ГЛАВНЫЙ ИНЖЕНЕР ФИЛИАЛА Я.И. ВИЛЬБЕРГЕР
ГЛАВНЫЙ ИНЖЕНЕР ПРОЕКТА Ю.В. НИКИТИН

Привязан:

Инв. №

Типовой проект 503-1-33.85 Альбом VII

Начало

Наименование	Марка листа	№ страницы
Содержание альбома (на 2 листах)	АСС-1	2,3
Приточная система П1(П3,П4,П6,П9). Щит управления. Технические данные аппаратов (на 2 листах)	АСС-2	4
Приточная система П1(П3,П4,П6,П9). Щит управления. Чертеж общего вида	АСС-3	5
Приточная система П1(П3,П4,П6,П9) Щит управления. Схема электрическая соединений (на 2 листах)	АСС-4	6,7
Приточная система П1(П3,П4,П6,П9) Щит управления Таблица перечня надписей (на 2 листах)	АСС-5	8
Приточная система П2. Щит управления. Технические данные аппаратов (на 2 листах)	АСС-6	9
Приточная система П2. Щит управления Чертеж общего вида	АСС-7	10
Приточная система П2. Щит управления Схема электрическая соединений (на 2 листах)	АСС-8	11,12

Продолжение

Наименование	Марка листа	№ страницы
Приточная система П2. Щит управления Таблица перечня надписей	АСС-9	13
Приточная система П5(П8). Щит управления Технические данные аппаратов (на 2 листах)	АСС-10	14
Приточная система П5(П8). Щит управления Чертеж общего вида	АСС-11	15
Приточная система П5(П8). Щит управления Схема электрическая соединений (на 2 листах)	АСС-12	16,17
Приточная система П5(П8). Щит управления Таблица перечня надписей (на 2 листах)	АСС-13	18
Приточная система П7. Щит управления Технические данные аппаратов (на 2 листах)	АСС-14	19
Приточная система П7. Щит управления Чертеж общего вида	АСС-15	20

Инв.№ подл. | Подп. и дата | Взам.инв.№ | Инв.№ дубл. | Подп. и дата

Привязан

Инв.№

ГИП	Никитин	
Нач.отд.	Архипов	
Гл.спец.	Богданов	
Рук.гр.	Смирнова	
Ст.инж.	Суслов	

503-1-33.85 АСС

Автотранспортное предприятие на 300 грузовых автомобилей с открытой стоянкой

Производственный корпус

Стадия	Лист	Листов
РП	1	2

Задание заводу-изготовителю Содержание альбома

ГИПРОАВТОТРАНС Новосибирский филиал

копировал Матовилов формат А3

Продолжение

Наименование	Марка листа	№ страницы
Приточная система П7. Щит управления		
Схема электрическая соединений (на 2 листах)	АСС-16	21,22
Приточная система П7. Щит управления		
Таблица перечня надписей (на 2 листах)	АСС-17	23
Щит управления ЩУ1 (ЩУ2, ЩУ3, ЩУ4) Технические данные аппаратов (на 2 листах)	АСС-18	24
Щит управления ЩУ1 (ЩУ2, ЩУ3, ЩУ4). Чертеж общего вида	АСС-19	25
Щит управления ЩУ1 (ЩУ2; ЩУ3; ЩУ4). Схема электрическая соединений	АСС-20	26
Щит управления ЩУ1 (ЩУ2; ЩУ3; ЩУ4). Таблица перечня надписей	АСС-21	27
Отключение вентиляции при пожаре. Щит управления. Технические данные аппаратов (на 2 листах)	АСС-22	28

Окончание

Наименование	Марка листа	№ страницы
Отключение вентиляции при пожаре		
Щит управления. Чертеж общего вида	АСС-23	29
Отключение вентиляции при пожаре. Щит управления. Схема электрическая соединений	АСС-24	30
Отключение вентиляции при пожаре. Щит управления. Таблица перечня надписей	АСС-25	(31)

Типовой проект 503-1-33.85 Альбом VII

Формат	Зона	Позиция	Обозначение	Наименование	Количество	Примечание
				Документация		
А3			503 -АСС3	Чертеж общего вида	1	
А3			503 -АСС4	Схема электрическая соединений	2	
А4			503 -АСС5	Таблица перечня надписей	2	
				Сборочные единицы		
				Н1 01		
		01		Выключатель А63-НУ3		
				U~220В, Тр-2А, отс. 10	01	SF
		02		Реле 8С-10-3304,		
				U~220В,	01	К7
		03		Реле РПУ2-36402303,		
				U~220В,	05	К1...К5
		04		Реле РПУ2-36202303,		
				U~220В	02	К6; К7

Инв. № подл. | Подп. и дата | Взам. инв. №

ГИП	Никитин		503-1-33.85 АСС
Нач. отд.	Архипов		Автотранспортное предприятие на 300 грузовых автомобилей с открытой стоянкой
Гл. спец.	Богданов		Производственный корпус
Рук. гр.	Сучкова		Стадия: РП; Лист: 2-1; Листов: 2
Ст. инж.	Суслов		Приточная система П1 (П3, П4, П6, П9). Щит управления. Технические данные аппаратов
			ГИПРОАВТОТРАНС Новосибирский филиал

Формат	Зона	Позиция	Обозначение	Наименование	Количество	Примечание
		05		Предохранитель ППТ-10,		
				У3, плавкая вставка ВТФ6У3	01	FU
				Н51 01		
		06		Переключатель		
				УП 5312-С86У3	01	SA1
		07		Переключатель		
				УП 5311-А225У3	01	SA3
		08		Переключатель		
				ПП2-10/Н2 У3 исп. 1	01	SA5
		09		Выключатель		
				ПВ1-10У3 исп. 1	02	SA2; SA4
		10		Кнопка КЕ 011У3		SB2; SB4
				исполн. 4	03	SB7
		11		Кнопка КЕ011У3		SB1, SB3
				исп. 5, толк., красн.	04	SB5, SB6
		12		Арматура светосигнальная АСЛ 11		
				У2,		
				цвет „зеленый"	01	HL1
		13		цвет „оранжевый"	01	HL2
				Блок из 10 зажимов 6324	03	X1, X2, X3

Инв. № подл. | Подп. и дата | Взам. инв. №

Типовой проект 503-1-33.85 Альбом VII

Вид спереди
Дверь не показана

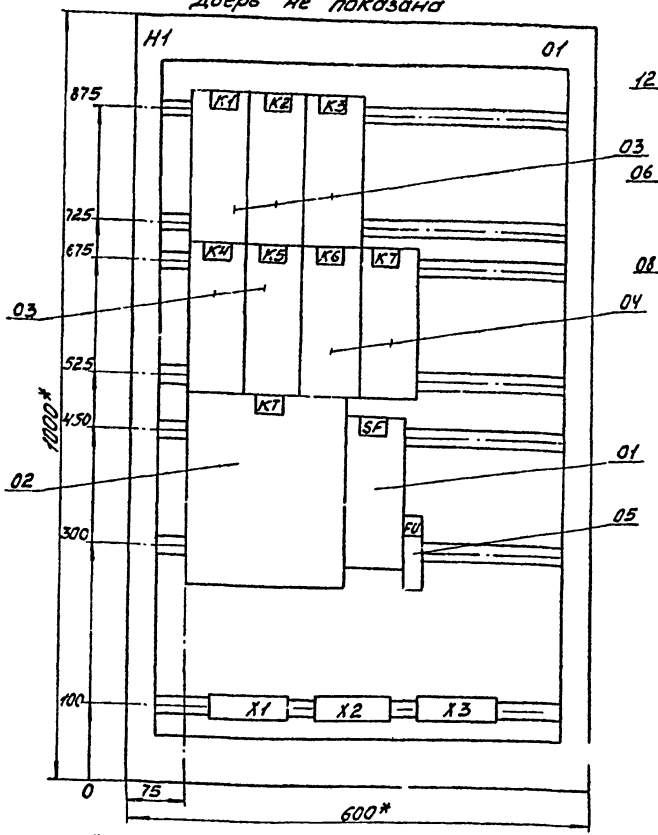

Дверь ящика (вид спереди)

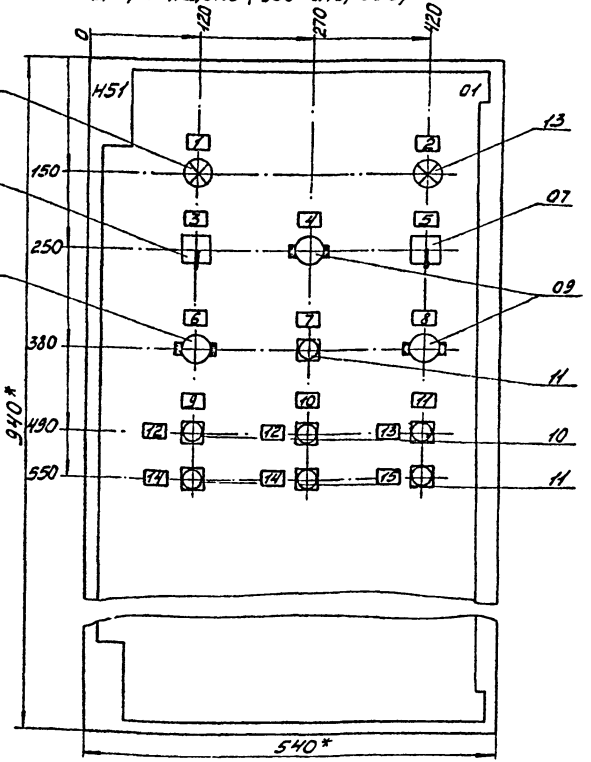

1.* Размеры для справок
2. В контуре табличек и аппаратов указаны номера надписей по перечню надписей
3. Глубина ящика 350 мм
4. По данным чертежам изготовить 5 щитов.

ГИП	Никитин	
Нач. отд.	Архипов	
Гл. спец.	Богданов	
Рук. гр.	Смирнова	
Ст. инж.	Суслов	

503-1-33.85 АСС

Автотранспортное предприятие на 300 грузовых автомобилей с открытой стоянкой

Производственный корпус

Стадия: РП | Лист: 3 | Листов:

Приточная система П1, П3, П4, П6, П9. Щит управления. Чертеж общего вида

ГИПРОАВТОТРАНС Новосибирский филиал

Инв. № подл. | Подп. и дата | Взам. инв. №

копировал Матвилов формат А3

Типовой проект 503-1-33.85 Альбом VI

Вид спереди

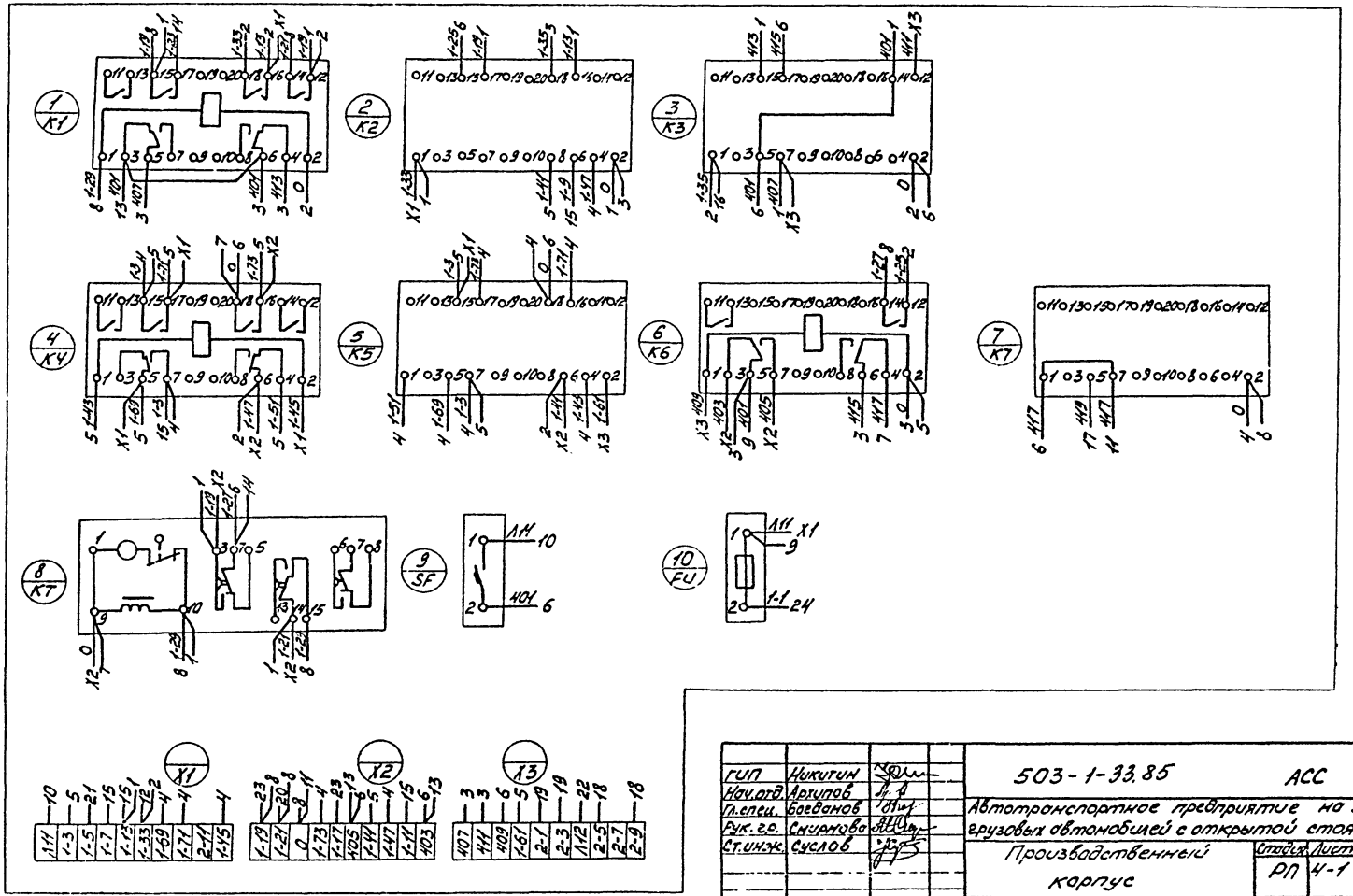

ГИП	Никитин		
Нач.отд.	Архипов		
Гл.спец.	Богданов		
Рук.гр.	Смирнова		
Ст.инж.	Суслов		

503-1-33.85 АСС

Автотранспортное предприятие на 300 грузовых автомобилей с открытой стоянкой

Производственный корпус

Стадия	Лист	Листов
РП	4-1	2

Приточная система П1(П3,П4,П6,П9) Щит управления. Схема электрическая соединений

ГИПРОАВТОТРАНС Новосибирский филиал

Инв. № подл. | Подп. и дата | Взам. инв. №

Типовой проект 503-1-33.85 Альбом VI

Дверь ящика
Вид со стороны монтажа

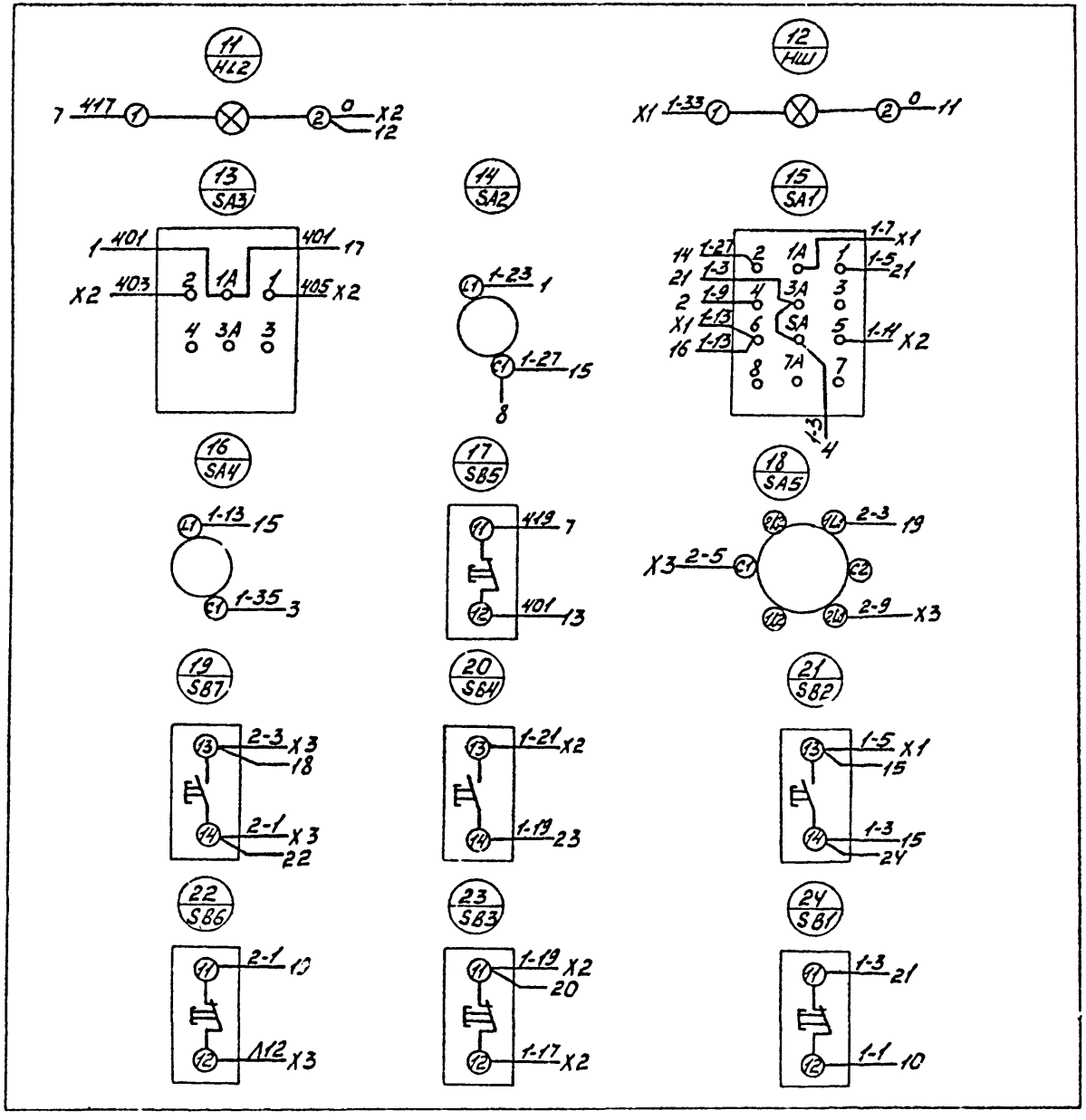

Инв. № подл.	Подп. и дата	Взам. инв. №

Типовой проект 503-1-33.85 Альбом VI

Панель	Строка	Надпись	Поз. обозначение	Место надписи	Текст	Кол.	Вид шрифта	Заготовка
		1	HL1	Табличка	Нормальная работа	01		
		2	HL2	То же	Авария	01		
		3	SA1	"	Управление системой „Местное"-„Откл."-„Дистанционное"	01		
		4	SA2	"	Режим „Зима"-„Лето"	01		
		5	SA3	"	Температура „Понизить"-„Откл"-„Повысить"	01		
		6	SA5	"	Электронагреватель „Местное-Дистанционное"	01		
		7	SB5	"	Съем аварийного сигнала	01		
		8	SA4	"	Промежуточное реле „Включить-„Выключить"	01		
		9		"	Местное управление системой	01		
		10		"	Автоматическое управление системой	01		
		11		"	Местное управление электронагревателем	01		
		12	SB2, SB4	"	Пуск	02		
		13	SB7	"	Включить	01		

ГИП	Никитин	
Нач.отд.	Архипов	
Гл.спец.	Богданов	
Рук.гр.	Смирнова	
Ст.инж.	Суслов	

503-1-33.85 АСС

Автотранспортное предприятие на 300 грузовых автомобилей с открытой стоянкой

Производственный корпус

Стадия	Лист	Листов
РП	5-1	2

Приточная система П1 (П3, П4, П6, П9). Щит управления. Таблица перечня надписей

ГИПРОАВТОТРАНС Новосибирский филиал

Взам. инв. № | Подп. и дата | Инв. № подл.

Панель	Строка	Надпись	Поз. обозначение	Место надписи	Текст	Кол.	Вид шрифта	Заготовка
		14	SB1, SB3	Табличка	Стоп	02		
		15	SB6	То же	Отключить	01		

Взам. инв. № | Подп. и дата | Инв. № подл.

503-1-33.85 АСС

Лист 5-2

Альбом VI

Типовой проект 503-1-33.85

Формат	Зона	Позиция	Обозначение	Наименование	Кол.	Примечание
				Документация		
А3			503 - АСС7	Чертеж общего вида	1	
А3			503 - АСС8	Схема электрическая соединений	2	
А4			503 - АСС9	Таблица перечня надписей	1	
				Сборочные единицы		
				Н1 01		
		01		Выключатель А63-НУ3		
				U~220В, Iр=2А, опс. 10	01	SF
		02		Реле ВС-10-33У4,		
				U~220В	01	КТ
		03		Реле РПУ2-364023У3,		
				U~220В	05	К1... К5
		04		Реле РПУ2-362023У3,		
				U~220В	02	К6, К7

ГИП	Никитин	
Нач.отд.	Архипов	
Гл.спец.	Богдунов	
Рук.гр.	Смирнова	
Ст.инж.	Суслов	

503-1-33.85 АСС

Автотранспортное предприятие на 300 грузовых автомобилей с открытой стоянкой

Производственный корпус

Стадия	Лист	Листов
РП	6-1	2

Приточная система П2. Щит управления. Технические данные аппаратов

ГИПРОАВТОТРАНС Новосибирский филиал

Формат А4

Взам. инв. №

Подпись и дата

Инв. № подл.

Формат	Зона	Позиция	Обозначение	Наименование	Кол.	Примечание
		05		Предохранитель ППТ-10		
				У3, плавкая вставка ВТФ6У3	01	FU
				Н51 01		
		06		Переключатель		
				УП5312-С86У3	01	SA1
		07		Переключатель		
				УП5311-А225У3	01	SA3
		08		Выключатель		
				ПВ1-10У3, исп. 1	02	SA2, SA4
		09		Кнопка КЕ011У3,		
				исполн. 4	02	SB2, SB4
		10		Кнопка КЕ011У3,		SB1, SB3,
				исп. 5, толк. красн.	03	SB5
		11		Арматура светосигнальная АСЛ11У2		
				цвет зеленый	01	HL1
		12		цвет оранжевый	01	HL2
				Блок из 10 зажимов		
				Б324	03	X1, X2, X3

Взам. инв. №

Подпись и дата

Инв. № подл.

503-1-33.85 АСС

Лист 6-2

Копировал

Формат А4

Альбом VI

Типовой проект 503-1-33.85

Инв. № подл. | Подпись и дата | Взам. инв. №

Вид спереди
Дверь не показана

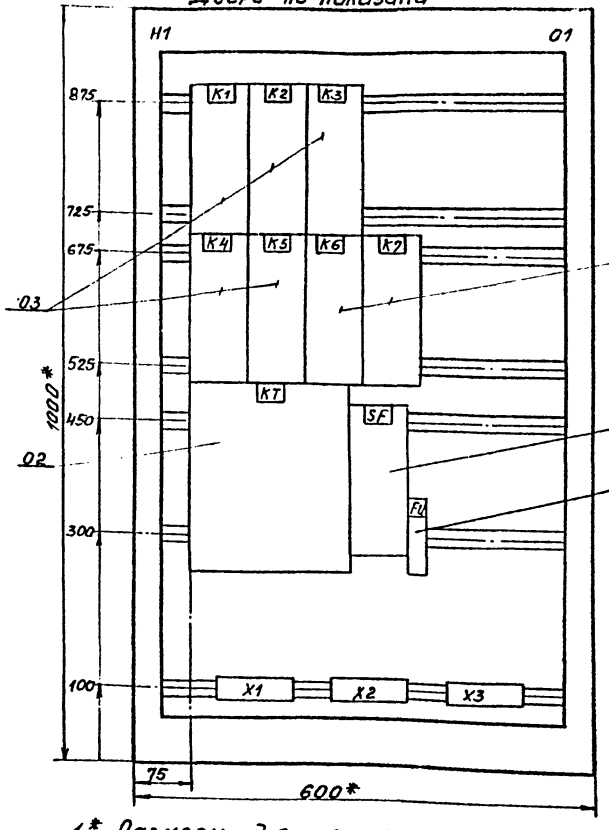

Дверь ящика (вид спереди)

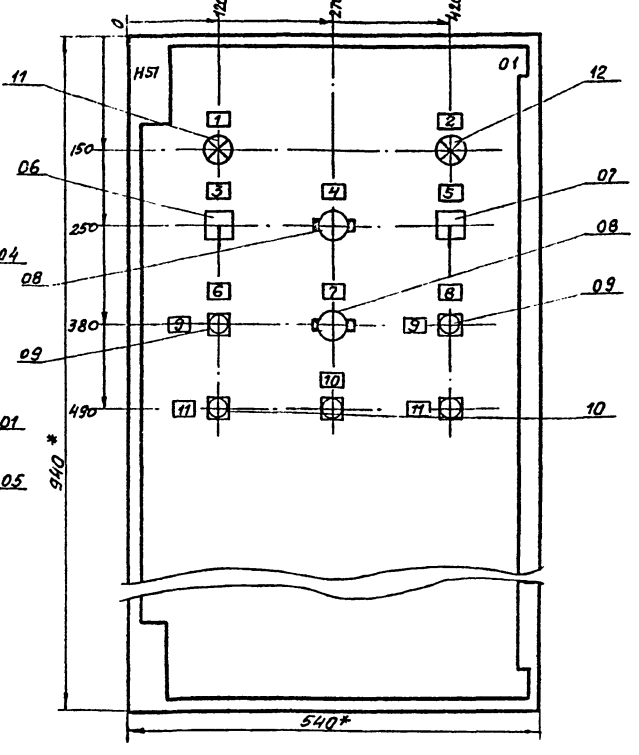

1.* Размеры для справок
2. В контуре табличек и аппаратов указаны номера надписей по перечню надписей.
3. Глубина ящика 350 мм.

ГИП	Никитин		503-1-33.85 АСС		
Нач. отд.	Архипов		Автотранспортное предприятие на 300 грузовых автомобилей с открытой стоянкой		
Гл. спец.	Богданов		Производственный корпус.	Стадия	Лист	Листов
Рук. гр.	Смирнова			РП	7	
Ст. инж.	Суслов		Приточная система П2. Щит управления. Чертеж общего вида	ГИПРОАВТОТРАНС Новосибирский филиал		

Копировала: Воронова

Типовой проект 503-1-33.85 Альбом VI

Вид спереди

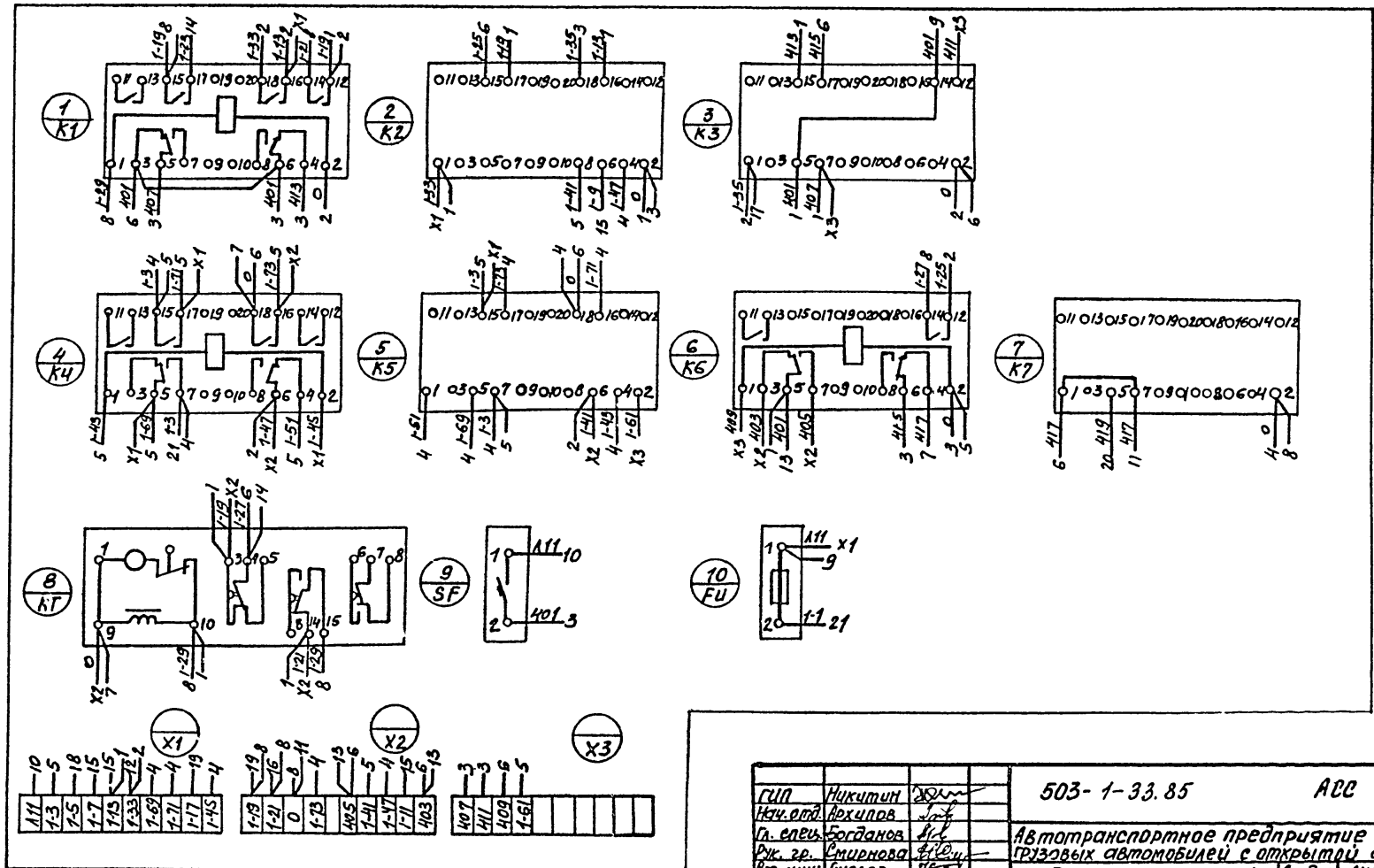

ГИП	Никитин		503-1-33.85 АОС	
Нач. отд.	Архипов		Автотранспортное предприятие на 300 грузовых автомобилей с открытой стоянкой	
Гл. спец.	Богданов		Производственный корпус	Стадия: РП; Лист: 8-1; Листов: 2
Рук. гр.	Смирнова		Приточная система П2 Щит управления. Схема электрическая соединений	ГИПРОАВТОТРАНС Новосибирский филиал
Ст. инж.	Суслов			

Инв. № подл. | Подпись и дата | Взам. инв. №

Альбом VI

Типовой проект 503-1-33.85

Дверь ящика
Вид со стороны монтажа

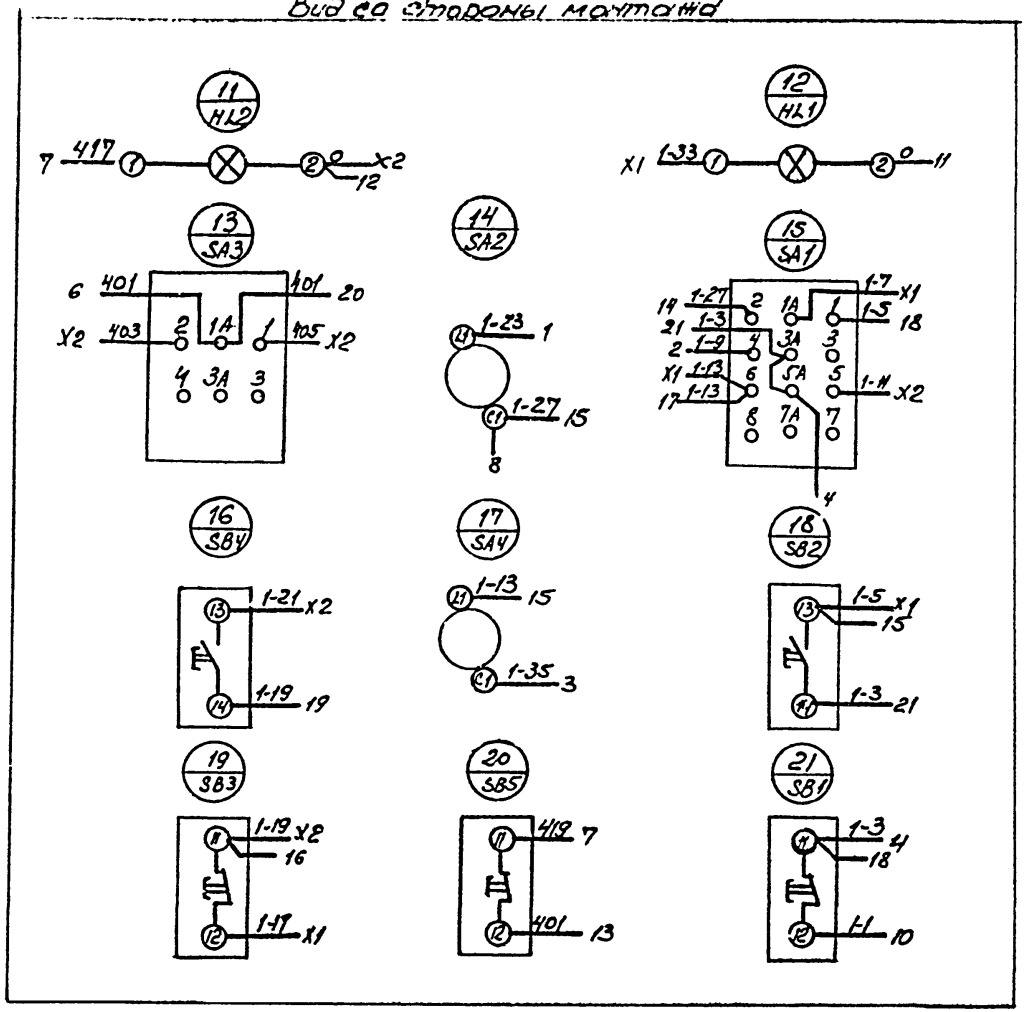

Инв.№ подл. | Подпись и дата | Взам. инв.№

Типовой проект 503-1-33.85 Альбом VII

Панель	Строка	Надпись	Поз. обозначение	Место надписи	Текст	Кол.	Вид шрифта	Заготовка
		1	HL1	Табличка	Нормальная работа	01		
		2	HL2	То же	Авария	01		
		3	SA1	"	Управление системой			
					„Местное - Откл - Дистанционное"	01		
		4	SA2	"	Режим „Зима - Лето"	01		
		5	SA3	"	Температура			
					„Понизить - Откл - Повысить"	01		
		6		"	Местное управление системой	01		
		7	SA4	"	Промежуточное реле „Включить - Выключить"	01		
		8		"	Автоматическое управление системой	01		
		9	SB2, SB4	"	Пуск	02		
		10	SB5	"	Свет аварийного сигнала	01		
		11	SB1, SB3	"	Стоп	02		

ГИП	Никитин		503-1-33.85 АСС
Нач. отд.	Архипов		Автотранспортное предприятие на 300 грузовых автомобилей с открытой стоянкой
Гл. спец.	Богатинов		Производственный корпус. Приточная система П2 Щит управления. Таблица перечня надписей
Рук. гр.	Смирнова		Стадия: РП; Лист: 9; Листов:
Ст. инж.	Суслов		ГИПРОАВТОТРАНС Новосибирский филиал

Инв. № подл. | Подпись и дата | Взам. инв. №

Панель	Строка	Надпись	Поз. обозначение	Место надписи	Текст	Кол.	Вид шрифта	Заготовка

Инв. № подл. | Подпись и дата | Взам. инв. №

Лист

Альбом VI

Типовой проект 503-1-33.85

Формат	Зона	Позиция	Обозначение	Наименование	Кол.	Примечание
				Документация		
А3			503- АСС11	Чертеж общего вида	1	
А3			503- АСС12	Схема электрическая соединений	2	
А4			503- АСС13	Таблица перечня надписей	2	
				Сборочные единицы		
				Н1 01		
		01		Выключатель А63-МУ3		
				U~220В, Iр=2А, отс.10	01	SF
		02		Реле ВС-10-33У4,		
				U~220В	01	КТ1
		03		Реле РВЛ72-3121-00У4		
				U~220В	01	КТ2
		04		Реле РПУ2-364023У3		
				U~220В	10	К1...К10

ГИП	Никитин	
Нач. отд.	Архипов	
Гл. спец.	Богданов	
Рук. гр.	Смирнова	
Ст. инж.	Суслов	

503-1-33.85 АСС

Автотранспортное предприятие на 300 грузовых автомобилей с открытой стоянкой

Производственный корпус

Стадия	Лист	Листов
РП	10-1	2

Приточная система П5(П8). Щит управления. Технические данные аппаратов

ГИПРОАВТОТРАНС Новосибирский филиал

Формат А4

Взам. инв. №

Подпись и дата

Инв. № подл.

Формат	Зона	Позиция	Обозначение	Наименование	Кол.	Примечание
		05		Предохранитель ППТ-10У3,		
				плавкая вставка ВТФ6У3	04	FU1...FU4
				Н51 01		
		06		Переключатель		
				УП5312-Ф105У3	01	SA1
		07		Переключатель		
				УП5311-С225У3	01	SA2
		08		Переключатель		
				УП5311-А225У3	01	SA4
		09		Переключатель		
				ПП2-10/Н2У3, исп.1	01	SA5
		10		Выключатель ПВ1-10У3		
				исп.1	01	SA3
		11		Кнопка КЕ011У3,		SB2, SB4,
				исполн. 4	04	SB6, SB9
		12		Кнопка КЕ011У3,		SB1, SB3, SB5,
				исп.5, толк. красн.	05	SB7, SB8
		13		Арматура светосигнальная АСЛ 11У2		
				цвет зеленый	01	HL1
		14		цвет оранжевый	01	HL2
				Блок из 10 зажимов		
				Б324	04	Х1...Х4

503-1-33.85 АСС

Лист 10-2

Копир. Брук. Формат А4

Взам. инв. №

Подпись и дата

Инв. № подл.

Альбом VI

Типовой проект 503-1-33.85

Вид спереди (дверь не показана)

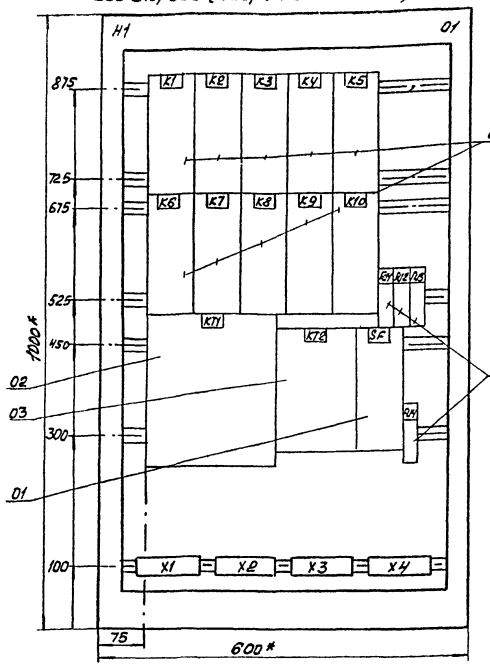

Дверь ящика (вид спереди)

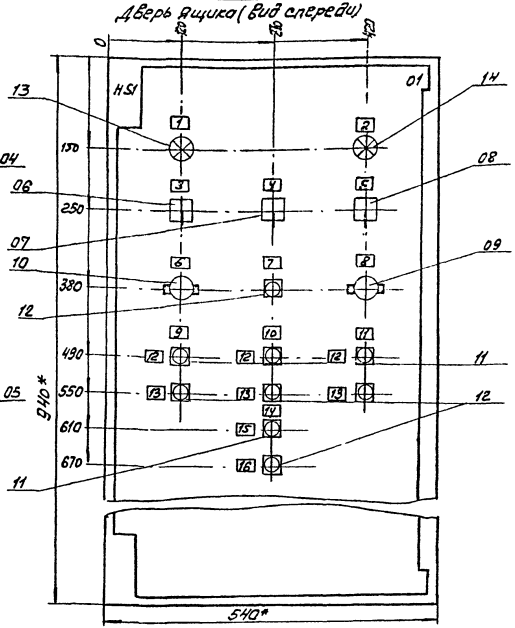

1.* Размеры для справок
2. В контуре табличек и аппаратов указаны номера надписей по перечню надписей
3. Глубина ящика 350 мм.
4. По данным чертежам изготовить 2 щита.

ГИП	Никитин	
Нач. отд.	Архипов	
Гл. спец.	Богданов	
Рук. гр.	Смирнова	
Ст. инж.	Суслов	

503-1-33.85 АСС

Автотранспортное предприятие на 300 грузовых автомобилей с открытой стоянкой

Производственный корпус

Стадия	Лист	Листов
РП	11	

Приточная система П5 (П8). Щит управления. Чертеж общего вида

ГИПРОАВТОТРАНС Новосибирский филиал

Копировал

Формат А3

Инв. № подл. | Подпись и дата | Взам. инв. №

Вид спереди

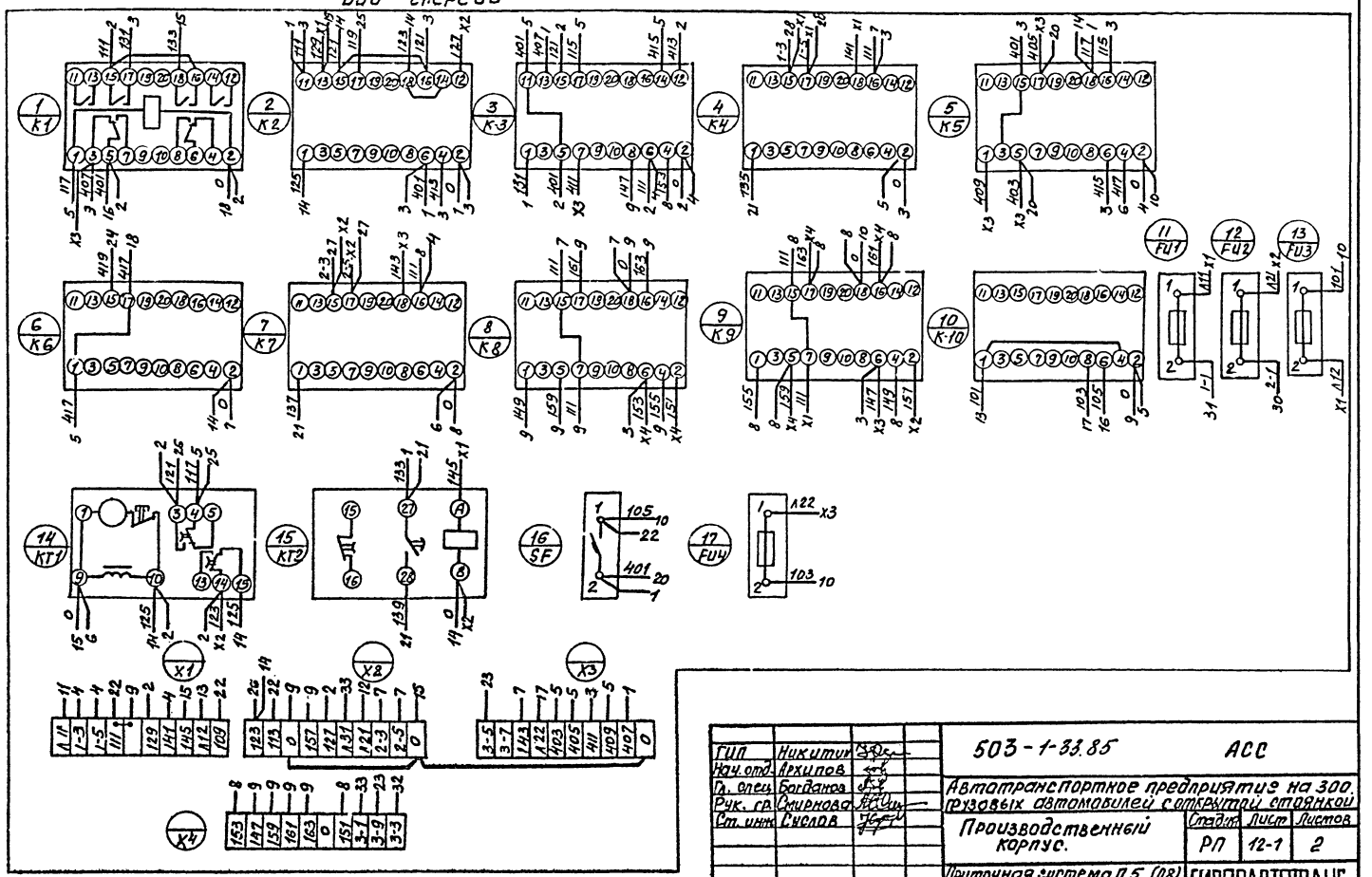

Типовой проект 503-1-33.85 Альбом VII

Инв. № подл. | Подпись и дата | Взам. инв. №

ГИП	Никитин		503-1-33.85 АСС	
Нач. отд.	Архипов		Автотранспортное предприятие на 300 грузовых автомобилей с открытой стоянкой	
Гл. спец.	Богданов		Производственный корпус.	Стадия: РП; Лист: 12-1; Листов: 2
Рук. гр.	Смирнова		Приточная система П5 (П8) Щит управления. Схема электрическая соединений	ГИПРОАВТОТРАНС Новосибирский филиал
Ст. инж.	Суслов			

Копировала: Воробьева

Дверь ящика
Вид со стороны монтажа

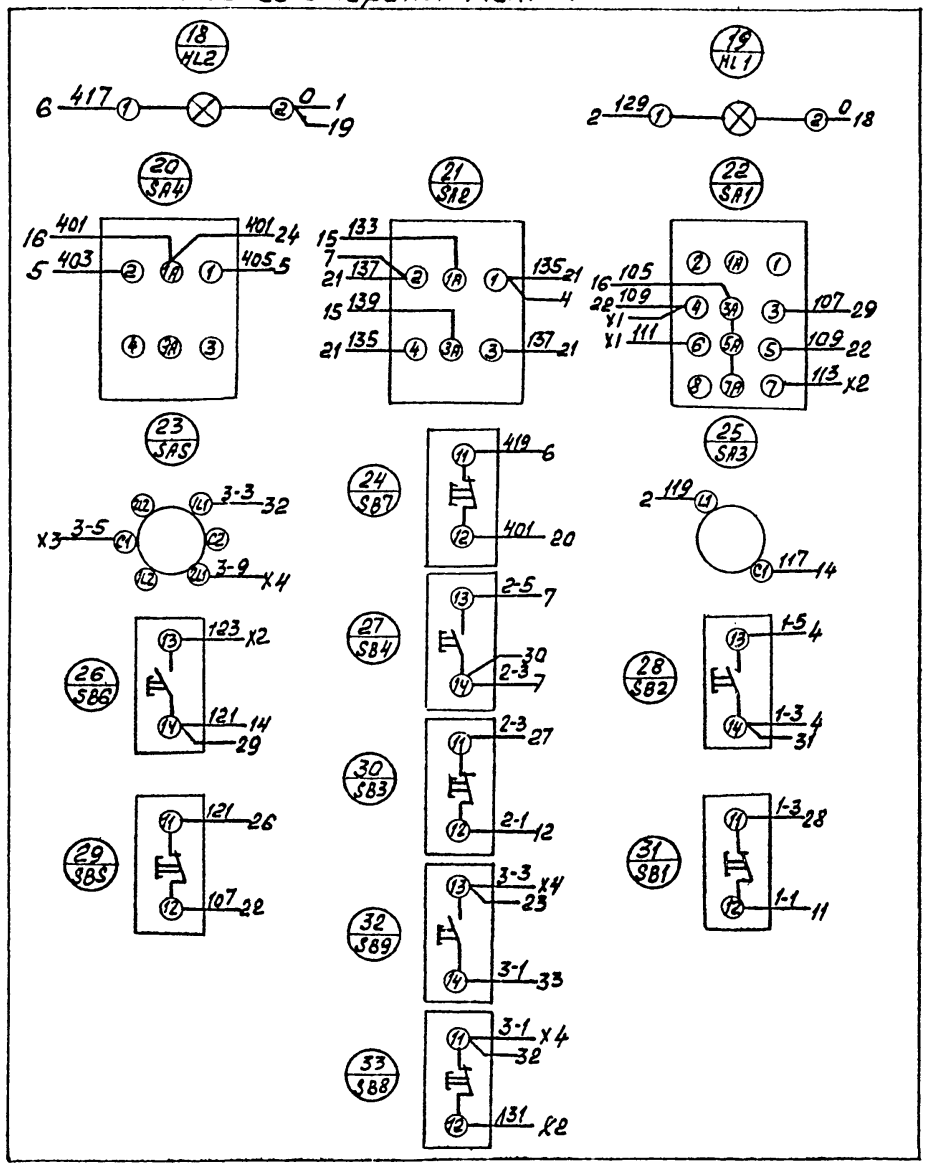

Типовой проект 503-1-33.85 Альбом VI

Инв. № подл. | Подпись и дата | Взам. инв. №

503-1-33.85 АСС-

Лист 12-2

Альбом VI

Типовой проект 503-1-33.85

Панель	Строка	Надпись	Поз. обозначение	Место надписи	Текст	Кол	Вид шрифта	Заготовка
	1	HL1		Табличка	Нормальная работа	01		
	2	HL2		То же	Авария	01		
	3	SA1		"	Управление системой „Откл.-Местное-Ручное-Дистанционное"	01		
	4	SA2		"	Выбор рабочего вентилятора „1-Откл.-2"	01		
	5	SA4		"	Температура „Понизить-Откл.-Повысить"	01		
	6	SA3		"	Режим „Зима-Лето"	01		
	7	SB7		"	Сброс аварийного сигнала	01		
	8	SA5		"	Электронагреватель „Местное-Дистанционное"	01		
	9			"	Вентилятор 1	01		
	10			"	Вентилятор 2	01		
	11			"	Автоматическое управление системой	01		
	12	SB2,SB4, SB6		"	Пуск	03		
	13	SB1, SB3, SB5		"	Стоп	03		
	14			Табличка	Электронагреватель	01		
	15	SB9		То же	Включить	01		
	16	SB8		"	Отключить	01		

Инв. № подл. | Подпись и дата | Взам. инв. №

Инв. № дубл. | Подпись и дата | Взам. инв. №

ГИП	Никитин	
Нач. отд.	Архипов	
Гл. спец.	Богданов	
Рук. гр.	Смирнова	
Ст. инж.	Суслов	

503-1-33.85 АОС

Автотранспортное предприятие на 300 грузовых автомобилей с открытой стоянкой

Производственный корпус.

Стадия	Лист	Листов
РП	13-1	2

Приточная система П5 (Л8). Щит управления. Таблица перечня надписей.

ГИПРОАВТОТРАНС Новосибирский филиал

503-1-33.85 АОС

Лист 13-2

Типовой проект 503-1-33.85 Альбом VI

Формат	Зона	Позиция	Обозначение	Наименование	Кол	Примечание
				Документация		
А3			503- АСС 15	Чертеж общего вида	1	
А3			503- АСС 16	Схема электрическая соединений	2	
А4			503- АСС 17	Таблица перечня надписей	2	
				Сборочные единицы		
				М1 01		
		01		Выключатель А63-М У3		
				V~220В, Iр=2А, отс.10	01	SF
		02		Реле РС-10-33 УЧ.		
				U~220В	01	KT
		03		Реле РПУ2-364023 У3		
				U~220В	05	K1...K5
		04		Реле РПУ2-362023 У3,		
				V~220В	04	K6...K9
		05		Прерыватель СИП-01УМ		

Инв.№ подл. | Подпись и дата | Взам. инв.№

ГИП	Никитин		503-1-33.85 АСС
Нач. отд	Архипов		Автотранспортное предприятие на 300 грузовых автомобилей с открытой стоянкой
Гл. спец.	Богданов		Производственный корпус. Стадия: РП; Лист: 14-1; Листов: 2
Рук. гр.	Смирнова		Приточная система П7. Щит управления. Технические данные аппаратов.
Ст. инж.	Суслов		ГИПРОАВТОТРАНС Новосибирский филиал

Формат	Зона	Позиция	Обозначение	Наименование	Кол.	Примечание
				V~220В	01	P
		06		Предохранитель		
				ПРТ-10 У3, плавкая		
				вставка ВТФ 6 У3	01	FU
				Н51 01		
		07		Переключатель		
				УП5312-Е86 У3	01	SA1
		08		Переключатель		
				УП5311-А225 У3	01	SA3
		09		Переключатель		
				УП5311-С225 У3	01	SA5
		10		Переключатель		SA6.
				ПП2-10/М2 У3. исп.1	02	SA7
		11		Выключатель ПВ1-10 У3		SA2.
				исп.1	02	SA4
		12		Кнопка КЕ 011 У3. исполн.1	03	SB2 SB7 SB4
		13		Кнопка КЕ 011 У3. исполн.5		SB1. SB3.
				толк. красн.	04	SB5. SB6
		14		Арматура светосигнальная АСЛ 11 У2		
				цвет зеленый	01	HL1
		15		цвет оранжевый	01	HL2
				Блок из 10 зажимов Б324	04	X1...X4

Инв.№ подл. | Подпись и дата | Взам. инв.№

Типовой проект 503-1-33.85 Альбом VI

Вид спереди (дверь не показана)

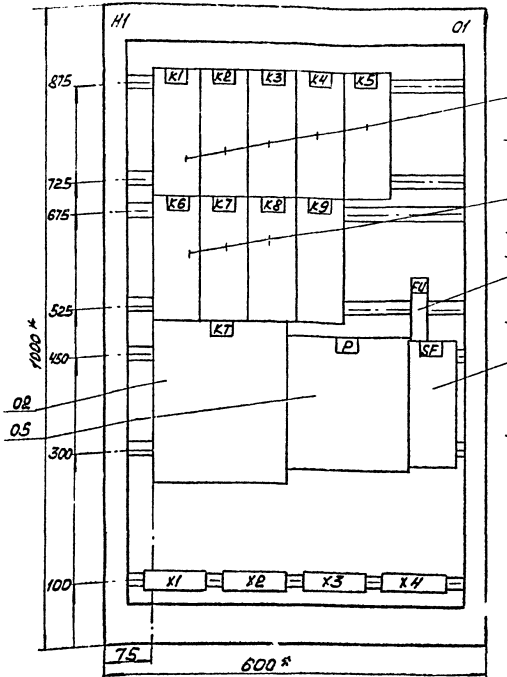

Дверь ящика (вид спереди)

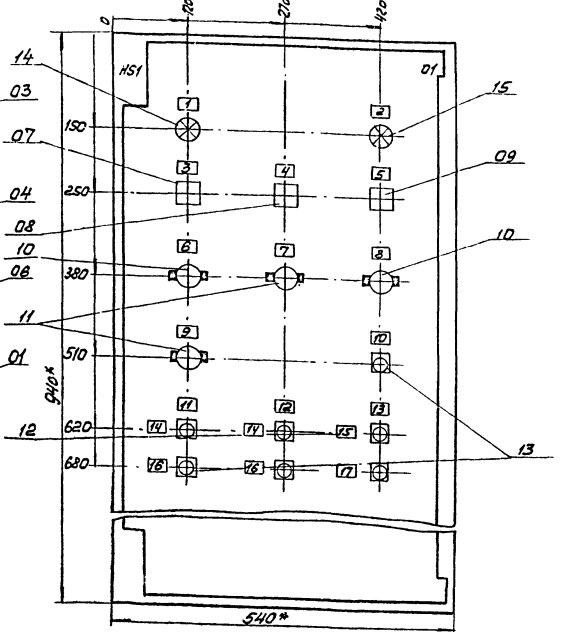

1.* Размеры для справок
2. В контуре табличек и аппаратов указаны номера надписей по перечню надписей
3. Глубина ящика 350мм.

ГИП	Никитин		
Нач.отд.	Архипов		
Гл.спец.	Богданов		
Рук.гр.	Смирнов		
Ст.инж.	Суслов		

503-1-33.85 -АСС

Автотранспортное предприятие на 300 грузовых автомобилей с открытой стоянкой

Производственный корпус

Стадия	Лист	Листов
РП	15	

Приточная система П7. Щит управления. Чертеж общего вида

ГИПРОАВТОТРАНС Новосибирский филиал

Формат А3

Копировал друз -

Инв.№ подл. | Подпись и дата | Взам.инв.№

Альбом VI

Типовой проект 503-1-33.85

Инв. № подл. | Подпись и дата | Взам. инв. №

Вид спереди

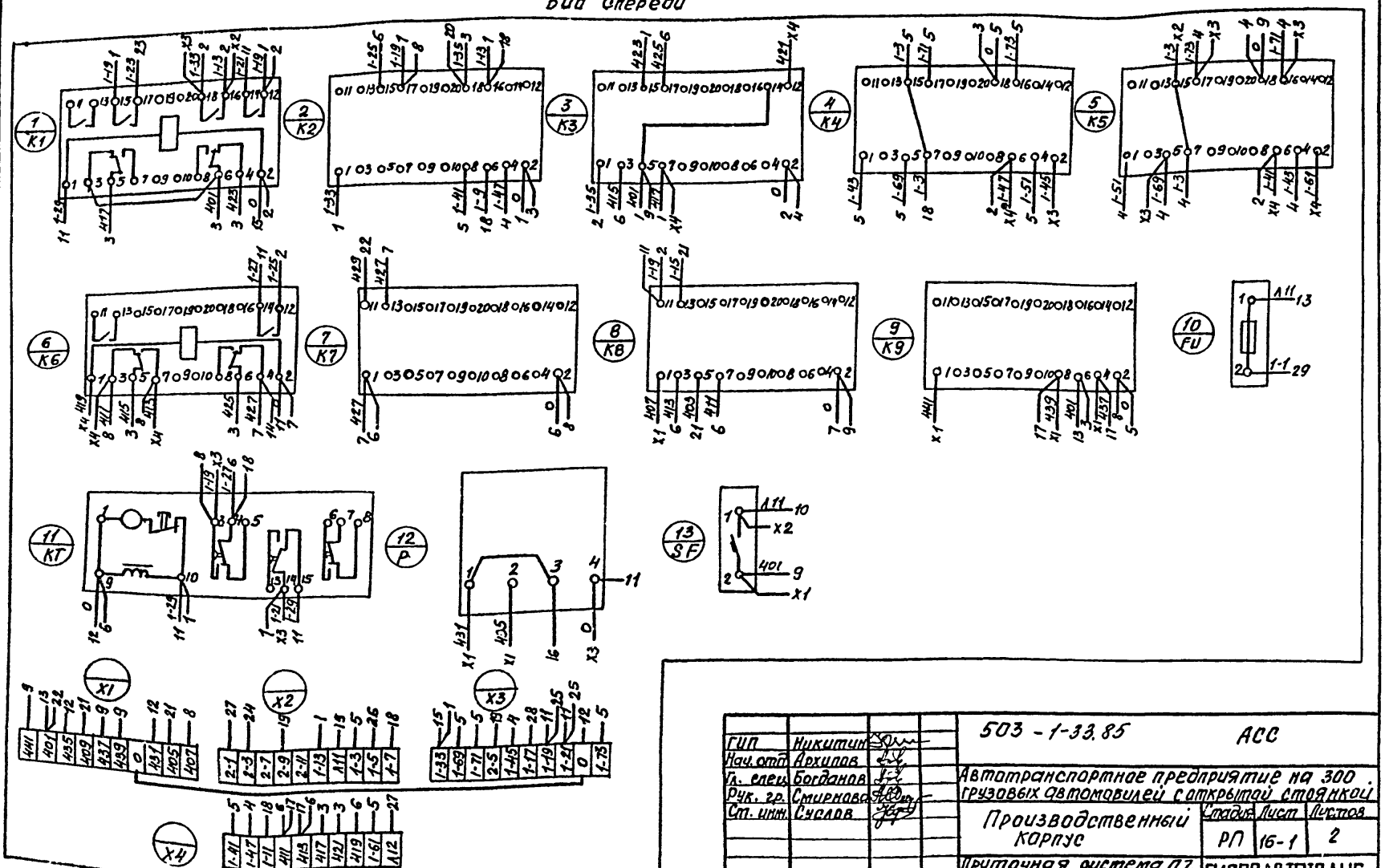

ГИП	Никитин		503-1-33.85 АСС
Нач. отд.	Архипов		Автотранспортное предприятие на 300 грузовых автомобилей с открытой стоянкой
Гл. спец.	Богданов		Производственный корпус — Стадия: РП; Лист: 16-1; Листов: 2
Рук. гр.	Смирнова		Приточная система П7, Щит управления. Схема электрическая соединений
Ст. инж.	Суслов		ГИПРОАВТОТРАНС Новосибирский филиал

Копировала: Воролаева

Типовой проект 503-1-33.85 Альбом VII

Инв.№ подл. | Подпись и дата | Взам. инв.№

Дверь ящика
Вид со стороны монтажа

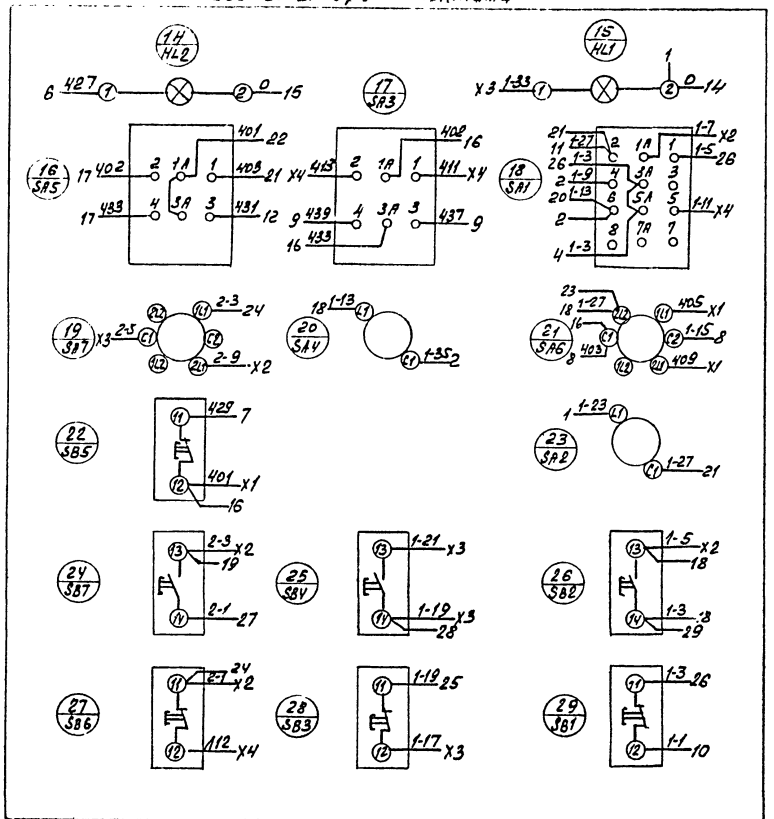

Альбом

Типовой проект 503-1-33.85

Панель	Строка	Надпись	Поз. обозначение	Место надписи	Текст	Кол.	Вид шрифта	Заготовка
		1	HL1	Табличка	Нормальная работа	01		
		2	HL2	То же	Авария	01		
		3	SA1	"	Управление системой „Местное-Откл-Дистанционное"	01		
		4	SA3	"	Температура „Понизить-Откл-Повысить"	01		
		5	SA5	"	„Ручное-Откл.-Автомат."	01		
		6	SA6	"	Режим „Рабочий-Нерабочий"	01		
		7	SA4	"	Промежуточное реле „Включить-Выключить"	01		
		8	SA7	"	Электронагреватель „Местное-Дистанционное"	01		
		9	SA2	"	Режим „Зима-Лето"	01		
		10	SB5	"	Съем аварийного сигнала	01		
		11		"	Местное управление системой	01		
		12		"	Автоматическое управление системой	01		
		13		"	Местное управление электронагревателем	01		

ГИП	Никитин		503-1-33.85 АСС
Нач.отд	Архипов		Автотранспортное предприятие на 300 грузовых автомобилей с открытой стоянкой
Гл.спец.	Богданов		Производственный корпус. Стадия: РП; Лист: 17-1; Листов:
Рук. гр.	Смирнова		Приточная система ПУ. Щит управления. Таблица перечня надписей.
Ст.инж.	Суслов		ГИПРОАВТОТРАНС Новосибирский филиал

Инв.№ подл. | Подпись и дата | Взам.инв.№

Панель	Строка	Надпись	Поз. обозначение	Место надписи	Текст	Кол.	Вид шрифта	Заготовка
		14	SB2.SB	Табличка	Пуск	02		
		15	SB7	То же	Включить	01		
		16	SB1.SB3	"	Стоп	02		
		17	SB6	"	Выключить	01		

503-1-33.85 АСС Лист 17-2

Копир А4 Формат А3

Альбом VII

Типовой проект 503-1-33.85

Формат	Зона	Позиция	Обозначение	Наименование	Кол.	Примечание
				Документация		
А3			503- АСС19	Чертеж общего вида	1	
А3			503- АСС20	Схема электрическая соединений	1	
А4			503- АСС21	Таблица перечня надписей	1	
				Сборочные единицы		
				Н1 01		
		01		Реле РПУ2-36Ч02ЗУ3		
				U~220В	01	К
				Н51 01		
		02		Переключатель		
				ПП2-10/Н2У3, исп. 1	01	SA
		03		Кнопка КЕ011У3		SB2, SB4,
				исп. 4	04	SB5, SB6

ГИП	Никитин		
Нач.отд.	Архипов		
Гл.спец.	Богданов		
Рук.гр.	Смирнова		
Ст.инж.	Суслов		

503- 1-33.85 -АСС

Автотранспортное предприятие на 300 грузовых автомобилей с открытой стоянкой

Производственный корпус

Стадия	Лист	Листов
РП	18-1	2

Щит управления щу1 (щу2, щу3, щу4). Технические данные аппаратов

ГИПРОАВТОТРАНС Новосибирский филиал

Формат А4

Взам. инв.№ | Подпись и дата | Инв.№ подл.

Формат	Зона	Позиция	Обозначение	Наименование	Кол.	Примечание
		04		Кнопка КЕ011У3 исп.5		
				толк. красн.	02	SB1, SB3
				Блок из 10 зажимов		
				Б324	02	X1, X2

503- 1-33.85 -АСС

Лист 18-2

Копировал Друз- Формат А4

Взам. инв.№ | Подпись и дата | Инв.№ подл.

Вид спереди
Дверь не показана

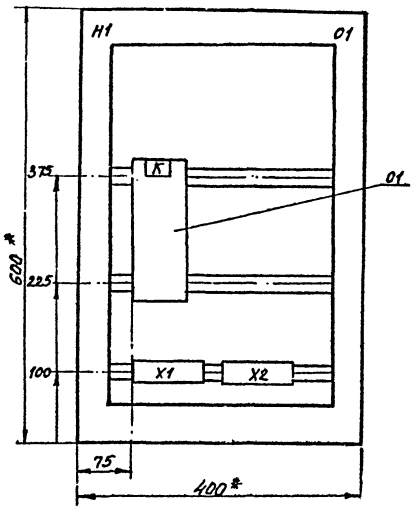

Дверь ящика
Вид спереди

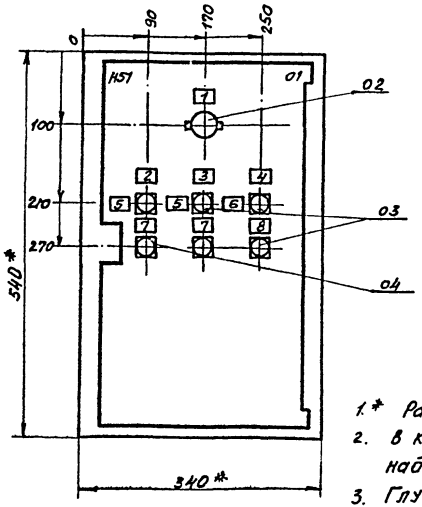

1.* Размеры для справок.
2. В контуре табличек указаны номера надписей по таблице перечня надписей.
3. Глубина ящика 350 мм.
4. По данному чертежу изготовить 4 ящика.

ГИП	Никитин		503-1-33.85 -АСС	
Нач. отд.	Архипов		Автотранспортное предприятие на 300 грузовых автомобилей с открытой стоянкой	
Гл. спец.	Бородина		Производственный корпус.	Стадия: РП; Лист: 19; Листов:
Рук. гр.	Окунева		Щит управления ЩУ-1 (ЩУ2, ЩУ3, ЩУ4) Чертеж общего вида	ГИПРОАВТОТРАНС Новосибирский филиал
Ст. инж.	Суслов			

Копировала: Воропаева.

Инв. № подл. | Подпись и дата | Взам. инв. №

Типовой проект 503-1-33.85 Альбом VII

Вид спереди

Дверь ящика
Вид со стороны монтажа

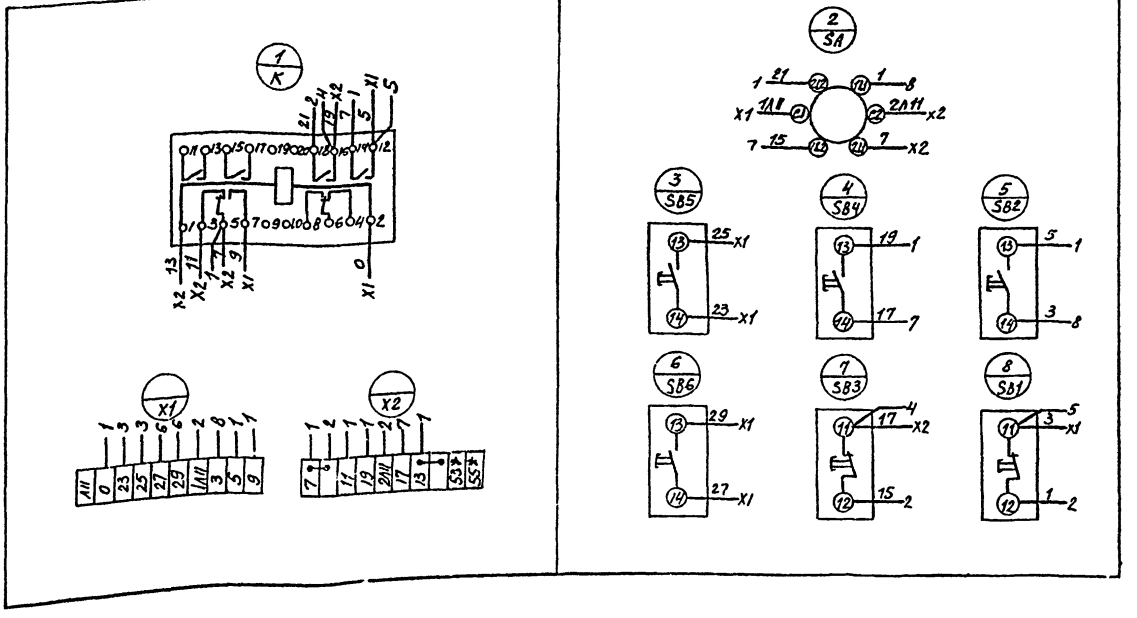

* Только для щита щу2.

ГИП	Никитин		503-1-33.85 АСС
Нач.отд.	Архипов		Автотранспортное предприятие на 300 грузовых автомобилей с открытой стоянкой
Гл.спец.	Богданов		Производственный корпус. Стадия: РП; Лист: 20; Листов:
Рук.гр.	Ермилова		Щит управления щу1 (щу2; щу3, щу4) Схема электрическая соединений
Ст.инж.	Суслов		ГИПРОАВТОТРАНС Новосибирский филиал.

Копировал: Воробьева.

Инв.№ подл. | Подпись и дата | Взам.инв.№

Альбом VII

Типовой проект 503-1-33.85

Панель	Строка	Надпись	Поз. обозначение	Место надписи	Текст	Кол.	Вид шрифта	Заготовка
		1	SA	Табличка	Управление ВТЗ			
					„Местное - Автоматическое"	01		
		2		То же	Вентилятор 1	01		
		3		"	Вентилятор 2	01		
		4		"	Управление воротами	01		
		5	SB2 SB4	"	Пуск	02		
		6	SB5	"	Открыть	01		
		7	SB1 SB3	"	Стоп	02		
		8	SB6	"	Закрыть	01		

Инв. № подл. | Подпись и дата | Взам. инв. №

ГИП	Никитин	
Нач. отд.	Архипов	
Гл. спец.	Богданов	
Рук. гр.	Стирнова	
Ст. инж.	Суслов	

503-1-33.85 АСС

Автотранспортное предприятие на 300 грузовых автомобилей с открытой стоянкой

Производственный корпус.

Стадия	Лист	Листов
РП	21	

Щит управления ЩУ1 (ЩУ2, ЩУ3, ЩУ4) Таблица перечня надписей.

ГИПРОАВТОТРАНС Новосибирский филиал

Панель	Строка	Надпись	Поз. обозначение	Место надписи	Текст	Кол.	Вид шрифта	Заготовка

Инв. № подл. | Подпись и дата | Взам. инв. №

Лист

Альбом VI

Типовой проект 503-1-33.85

Формат	Зона	Позиция	Обозначение	Наименование	Кол.	Примечание
				Документация		
А3			503 - АСС 23	Чертеж общего вида	1	
А3			503 - АСС 24	Схема электрическая соединений	1	
А4			503 - АСС 25	Таблица перечня надписей	1	
				Сборочные единицы		
				Н1 01		
		01		Реле РПУ2-362Ч03У3		
				U =230 В	01	К
				Н51 01		
		02		Переключатель		
				ПП2-10/Н2У3, исп.1	01	SA
		03		Кнопка КЕ 011У3,		
				исполн. 4	01	SB2

ГИП	Никитин	
Нач. отд.	Архипов	
Гл. спец.	Богданов	
Рук. гр.	Смирнова	
Ст. инж.	Суслов	

503 - 1-33.85 АСС

Автотранспортное предприятие на 300 грузовых автомобилей с открытой стоянкой

Производственный корпус

Стадия	Лист	Листов
РП	22-1	2

Отключение вентиляции при пожаре. Щит управления. Технические данные аппаратов

ГИПРОАВТОТРАНС Новосибирский филиал

Формат А4

Формат	Зона	Позиция	Обозначение	Наименование	Кол.	Примечание
		04		Кнопка КЕ 011У3, исп.5		
				толк. красн.	01	SB1
				Блок из 10 зажимов		
				Б324	01	Х1

Инв. № подл. | Подпись и дата | Взам. инв. №

503 - 1-33.85 АСС

Лист 22-2

Копировал бруз - Формат А4

Типовой проект 503-1-33.85 Альбом VII

Инв. № подл. | Подпись и дата | Взам. инв. №

Вид спереди
Дверь не показана

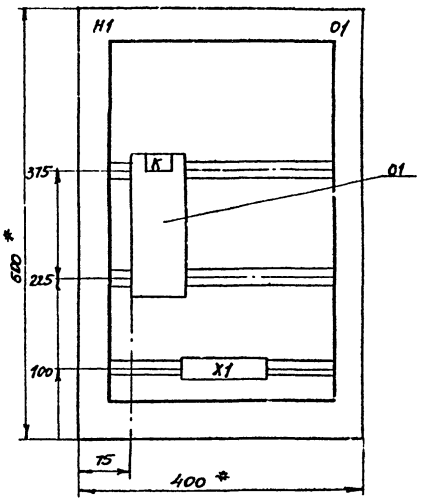

Дверь ящика
Вид спереди

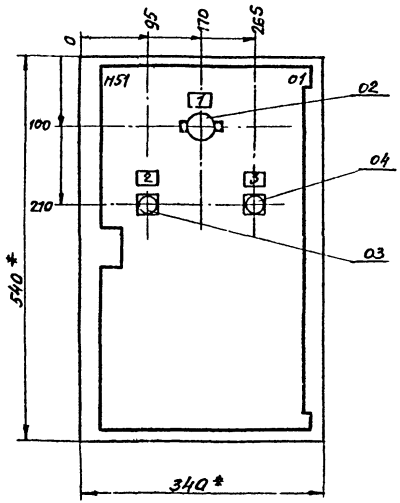

1* Размеры для справок.
2. В контуре табличек указаны номера надписей по таблице перечня надписей.
3. Глубина ящика 350 мм.

ГИП	Никитин		503-1-33.85 АСС	
Нач. отд.	Архипов			
Гл. спец.	Богданов		Автотранспортное предприятие на 300 грузовых автомобилей с открытой стоянкой	
Рук. гр.	Сешенова		Производственный корпус	Стадия: РП; Лист: 23; Листов:
Ст. инж.	Суслов		Отключение вентиляции при пожаре. Щит управления. Чертеж общего вида	ГИПРОАВТОТРАНС Новосибирский филиал

Копировала: Воропаева

Альбом VI

Типовой проект 503-1-33.85

Вид спереди

Дверь ящика
Вид со стороны монтажа

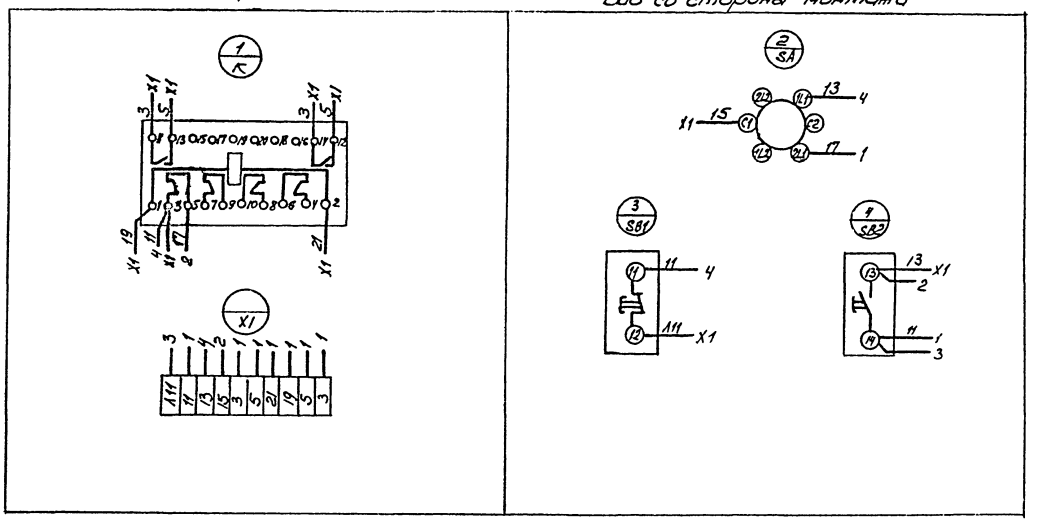
1
K
X1
3
5
19
11
17
21
2
4
X1
3
1
1
1

Типовой проект 503-1-33.85 Альбом VI

Панель	Строка	Надпись	Поз. обозначение	Место надписи	Текст	Кол.	Вид шрифта	Заготовка
		1	SA	Табличка	Отключение вентиляции			
					„Местное - Автоматическое"	a1		
		2	SB2	То же	Включить	Q1		
		3	SB1	"	Отключить	Q1		

Панель	Строка	Надпись	Поз. обозначение	Место надписи	Текст.	Кол.	Вид шрифта	Заготовка

Подпись и дата | Взам. инв. №

Инв. № подл.

ГИП	Никитин	
Нач. отд.	Архипов	
Гл. спец.	Богданов	
Рук. гр.	Смирнова	
Ст. инж.	Суслов	

503-1-33.85 АСС

Автотранспортное предприятие на 300 грузовых автомобилей с открытой стоянкой

Производственный корпус.

Стадия	Лист	Листов
РП	25	

Отключение вентиляции при пожаре. Щит управления.

Таблица перечня надписей

ГИПРОАВТОТРАНС Новосибирский филиал

gost.e-ecolog.ru

Инв. № подл. | Подпись и дата | Взам. инв. №

Лист