ТИПОВОЙ ПРОЕКТ
503-1-33.85

ПРОИЗВОДСТВЕННЫЙ КОРПУС АВТОТРАНСПОРТНОГО ПРЕДПРИЯТИЯ НА 300 ГРУЗОВЫХ АВТОМОБИЛЕЙ С ОТКРЫТОЙ СТОЯНКОЙ

АЛЬБОМ IV

СТРОИТЕЛЬНЫЕ ИЗДЕЛИЯ

				Привязан:	
Инв.№					

Копировал Друз- Формат А3

gost.e-ecolog.ru

Отпечатано
в Новосибирском филиале ЦИТП
630064 г. Новосибирск пр. Карла Маркса 1
Выдана в печать 12 " № 1986 г.
Заказ 1008 Тираж 250

типовой проект
503-1-33.85

ПРОИЗВОДСТВЕННЫЙ КОРПУС АВТОТРАНСПОРТНОГО ПРЕДПРИЯТИЯ НА 300 ГРУЗОВЫХ АВТОМОБИЛЕЙ С ОТКРЫТОЙ СТОЯНКОЙ

АЛЬБОМ IV

СТРОИТЕЛЬНЫЕ ИЗДЕЛИЯ

РАЗРАБОТАН
новосибирским
филиалом
„ГИПРОАВТОТРАНС"

утвержден и введен
в действие
минавтотрансом РСФСР
10.07.84г. ПРОТОКОЛ № 49

ГЛАВНЫЙ ИНЖЕНЕР ФИЛИАЛА Я.И.ВИЛЬБЕРГЕР
ГЛАВНЫЙ ИНЖЕНЕР ПРОЕКТА Ю.В.НИКИТИН

Привязан:

Инв.№

Типовой проект 503-1-33.85 Альбом IV

Формат	Обозначение	Наименование	Стр.	Прим.
А3	503- -КЖИ-	Общие данные (начало)	2	
А3	503- -КЖИ-	Общие данные (продолжение)	3	
А3	503- -КЖИ-	Общие данные (продолжение)	4	
А3	503- -КЖИ-	Общие данные (окончание)	5	
А3	503- -КЖИ- К72-3-1 / К72-4-1	Колонна К72-3-1, К72-4-1	6	
А3	503- -КЖИ- К72-3-2 / К72-4-2	К72-3-2, К72-4-2	7	
А3	503- -КЖИ- К72-3-3 / К72-4-3	К72-3-3, К72-4-3	8	
А3	503- -КЖИ- К72-3-4 / К72-4-4	К72-3-4, К72-4-4	9	
А3	503- -КЖИ- К72-3-5 / К72-4-5	К72-3-5, К72-4-5	10	
А3	503- -КЖИ- К72-3-6 / К72-4-6	К72-3-6, К72-4-6	11	
А3	503- -КЖИ- К72-3-7 / К72-4-7	К72-3-7, К72-4-7	12	
А3	503- -КЖИ- К72-3-8 / К72-4-8	К72-3-8, К72-4-8	13	
А3	503- -КЖИ- К72-3-9 / К72-4-9	К72-3-9, К72-4-9	14	
А3	503- -КЖИ- К72-3-10 / К72-4-10	К72-3-10, К72-4-10	15	
А3	503- -КЖИ- К72-27а-1 / К72-30а-1	К72-27а-1, К72-30а-1	16	
А3	503- -КЖИ- К72-27а-2 / К72-30а-2	К72-27а-2, К72-30а-2	17	
А3	503- -КЖИ- К72-27а-3 / К72-30а-3	К72-27а-3, К72-30а-3	18	
А3	503- -КЖИ- К72-27а-4 / К72-30а-4	К72-27а-4, К72-30а-4	19	
А3	503- -КЖИ- К72-27а-5 / К72-30а-5	К72-27а-5, К72-30а-5	20	
А3	503- -КЖИ- К72-27а-6 / К72-30а-6	К72-27а-6, К72-30а-6	21	
А3	503- -КЖИ- К72-27а-7 / К72-30а-7	К72-27а-7, К72-30а-7	22	
А3	503- -КЖИ- К72-27а-8 / К72-30а-8	К72-27а-8, К72-30а-8	23	
А3	503- -КЖИ- 7КФ97-1-Н1 / 7КФ97-2-Н1	Колонна 7КФ97-1-Н1, 7КФ97-2-Н1	24	
А3	503- -КЖИ- 7КФ97-1-Н2 / 7КФ97-2-Н2	7КФ97-1-Н2, 7КФ97-2-Н2	25	
А3	503- -КЖИ- 7КФ97-1-Н3 / 7КФ97-2-Н3	7КФ97-1-Н3, 7КФ97-2-Н3	26	
А3	503- -КЖИ- 7КФ97-1-Н4 / 7КФ97-2-Н4	7КФ97-1-Н4, 7КФ97-2-Н4	27	
А3	503- -КЖИ- 7КФ97-1-Н5 / 7КФ97-2-Н5	7КФ97-1-Н5, 7КФ97-2-Н5	28	
А3	503- -КЖИ- 7КФ97-1-Н6 / 7КФ97-2-Н6	7КФ97-1-Н6, 7КФ97-2-Н6	29	
А3	503- -КЖИ- 7КФ97-1-Н7 / 7КФ97-2-Н7	7КФ97-1-Н7, 7КФ97-2-Н7	30	
А3	503- -КЖИ- 7КФ97-1-Н8 / 7КФ97-2-Н8	7КФ97-1-Н8, 7КФ97-2-Н8	31	
А3	503- -КЖИ- 7КФ97-1-Н9 / 7КФ97-2-Н9	7КФ97-1-Н9, 7КФ97-2-Н9	32	

Формат	Обозначение	Наименование	Стр.	Прим.
А3	503- -КЖИ- 7КФ103-1-Н1 / 7КФ103-2-Н1	Колонна 7КФ103-1-Н1, 7КФ103-2-Н1	33	
А3	503- -КЖИ- 7КФ103-1-Н2 / 7КФ103-2-Н2	7КФ103-1-Н2, 7КФ103-2-Н2	34	
А3	503- -КЖИ- 7КФ103-1-Н3 / 7КФ103-2-Н3	7КФ103-1-Н3, 7КФ103-2-Н3	35	
А3	503- -КЖИ- 7КФ103-1-Н4 / 7КФ103-2-Н4	7КФ103-1-Н4, 7КФ103-2-Н4	36	
А3	503- -КЖИ- 7КФ103-1-Н5 / 7КФ103-2-Н5	7КФ103-1-Н5, 7КФ103-2-Н5	37	
А3	503- -КЖИ- 2КБО Ч.У8-2.17-1	Колонна 2КБО Ч.У8-2.17-1	38	
А3	503- -КЖИ- 2КБД Ч.У8-2.17-2	2КБД Ч.У8-2.17-2	39	
А3	503- -КЖИ- 2КБО Ч.У8-2.17-3	2КБО Ч.У8-2.17-3	40	
А3	503- -КЖИ- 2КБО Ч.У8-2.17-4	2КБО Ч.У8-2.17-4	41	
А3	503- -КЖИ- 2КБО Ч.У8-2.17-5	2КБО Ч.У8-2.17-5	42	
А3	503- -КЖИ- 2КБО Ч.У8-2.17-6	2КБО Ч.У8-2.17-6	43	
А3	503- -КЖИ- 2КБО Ч.У8-2.17-7	2КБО Ч.У8-2.17-2	44	
А3	503- -КЖИ- 2КБО Ч.У8-2.17-8	2КБО Ч.У8-2.17-8	45	
А3	503- -КЖИ- 2КБД Ч.У8-2.17-9	2КБД Ч.У8-2.17-9	46	
А3	503- -КЖИ- 2КБД Ч.У8-2.17-10	2КБД Ч.У8-2.17-10	47	
А3	503- -КЖИ- 2КБО Ч.У8-2.17-11	2КБО Ч.У8-2.17-11	48	
А3	503- -КЖИ- КБ9-1	Колонна КБ9-1	49	
А3	503- -КЖИ- КБ9-2	КБ9-2	50	
А3	503- -КЖИ- КБ11-1	КБ11-1	51	
А3	503- -КЖИ- КБ11-2	КБ11-2	52	
А3	503- -КЖИ- КБ11-3	КБ11-3	53	
А3	503- -КЖИ- КБ11-4	КБ11-4	54	
А3	503- -КЖИ- КБ11-5	КБ11-5	55	
А3	503- -КЖИ- КБ11-6	КБ11-6	56	
А3	503- -КЖИ- КБ11-7	КБ11-7	57	
А3	503- -КЖИ- КБ11-8	КБ11-8	58	

Инв.№подл. | Подпись и дата | Взам.инв.№

ГИП	Никитин	
Нач.отд.	Сидорова	
Гл.спец.	Орехнин	
Рук.гр.	Бахтурин	
Вед.инж.	Сартисон	

503-1-33.85 -КЖИ

Общие данные (начало)

Стадия	Лист	Листов
РП	1	4

ГИПРОАВТОТРАНС
Новосибирский филиал

Копировал Формат А3

Типовой проект 503-1-33.85 Альбом V

Формат	Обозначение	Наименование	Стр.	Прим.
А3	503- -КЖИ-1РДП4.56-110АтV-1	Ригели 1РДП4.56-110АтV-1	59	
А3	503- -КЖИ-1РДП4.56-110АтV-2	1РДП4.56-110АтV-2	60	
А3	503- -КЖИ-1РДП4.56-110АтV-3	1РДП4.56-110АтV-3	61	
А3	503- -КЖИ-1РДП4.56-110АтV-4	1РДП4.56-110АтV-4	62	
А3	503- -КЖИ-1РДП4.56-110АтV-5	1РДП4.56-110АтV-5	63	
А3	503- -КЖИ-1РДП4.56-110АтV-6	1РДП4.56-110АтV-6	64	
А3	503- -КЖИ-1РДП4.56-110АтV-7	1РДП4.56-110АтV-7	65	
А3	503- -КЖИ-1РДП4.56-110АтV-8	1РДП4.56-110АтV-8	66	
А3	503- -КЖИ-1РДП4.56-110АтV-9	1РДП4.56-110АтV-9	67	
А3	503- -КЖИ-1РОП4.56-59АтV-1	1РОП4.56-59АтV-1	68	
А3	503- -КЖИ-1РОП4.56-59АтV-2	1РОП4.56-59АтV-2	69	
А3	503- -КЖИ-1РОП4.56-59АтV-3	1РОП4.56-59АтV-3	70	
А3	503- -КЖИ-1РОП4.56-59АтV-4	1РОП4.56-59АтV-4	71	
А3	503- -КЖИ-ФБ24VII-3АIV-1 ФБ24VII-4АIV-4	Фермы ФБ24VII-3АIV-1, ФБ24VII-4АIV-4	72	
А3	503- -КЖИ-ФБ24VII-3АIV-2 ФБ24VII-4АIV-5	ФБ24VII-3АIV-2, ФБ24VII-4АIV-5	73	
А3	503- -КЖИ-ФБ24VII-4АIV-1 ФБ24VII-5АIV-6	ФБ24VII-4АIV-1, ФБ24VII-5АIV-6	74	
А3	503- -КЖИ-ФБ24VII-4АIV-2 ФБ24VII-5АIV-7	ФБ24VII-4АIV-2, ФБ24VII-5АIV-7	75	
А3	503- -КЖИ-ФБ24VII-4АIV-3 ФБ24VII-5АIV-8	ФБ24VII-4АIV-3, ФБ24VII-5АIV-8	76	
А3	503- -КЖИ-ФБ24VII-5АIV-1 ФБ24VII-6АIV-1	ФБ24VII-5АIV-1, ФБ24-6АIV-1	77	
А3	503- -КЖИ-ФБ24VII-5АIV-2 ФБ24VII-6АIV-2	ФБ24VII-5АIV-2, ФБ24VII-6АIV-2	78	
А3	503- -КЖИ-ФБ24VII-5АIV-3 ФБ24VII-6АIV-3	ФБ24VII-5АIV-3, ФБ24VII-6АIV-3	79	
А3	503- -КЖИ-ФБ24VII-5АIV-4 ФБ24VII-6АIV-4	ФБ24VII-5АIV-4, ФБ24VII-6АIV-4	80	
А3	503- -КЖИ-ФБ24VII-5АIV-5 ФБ24VII-6АIV-5	ФБ24VII-5АIV-5, ФБ24VII-6АIV-5	81	
А3	503- -КЖИ 1ПГ-2АтIVТ-130ЯН-500П-1 1ПГ-3АтIVТ-130ЯН-500П-1	Плита 1ПГ-2АтIVТ-130ЯН-500П-1 1ПГ-3АтIVТ-130ЯН-500П-1	82	
А3	503- -КЖИ 1ПГ-2АтIVТ-170ЯН-500П-1 1ПГ-3АтIVТ-170ЯН-500П-1	1ПГ-2АтIVТ-170ЯН-500П-1 1ПГ-3АтIVТ-170ЯН-500П-1	83	
А3	503- -КЖИ 1ПГ-2АтIVТ-130ЯН-500П-2 1ПГ-3АтIVТ-130ЯН-500П-2	1ПГ-2АтIVТ-130ЯН-500П-2 1ПГ-3АтIVТ-130ЯН-500П-2	84	
А3	503- -КЖИ 1ПГ-2АтIVТ-170ЯН-500П-2 1ПГ-3АтIVТ-170ЯН-500П-2	1ПГ-2АтIVТ-170ЯН-500П-2 1ПГ-3АтIVТ-170ЯН-500П-2	85	
А3	503- -КЖИ 1ПГ-2АтIVТ-130ЯН-500П-3 1ПГ-3АтIVТ-130ЯН-500П-3	1ПГ-2АтIVТ-130ЯН-500П-3 1ПГ-3АтIVТ-130ЯН-500П-3	86	
А3	503- -КЖИ 1ПГ-2АтIVТ-170ЯН-500П-3 1ПГ-3АтIVТ-170ЯН-500П-3	1ПГ-2АтIVТ-170ЯН-500П-3 1ПГ-3АтIVТ-170ЯН-500П-3	87	
А3	503- -КЖИ 1ПВ4-3АтIVТ-130ЯН-500П-1 1ПВ4-4АтIVТ-130ЯН-500П-1	1ПВ4-3АтIVТ-130ЯН-500П-1 1ПВ4-4АтIVТ-130ЯН-500П-1	88	
А3	503- -КЖИ 1ПВ4-3АтIVТ-170ЯН-500П-1 1ПВ4-4АтIVТ-170ЯН-500П-1	1ПВ4-3АтIVТ-170ЯН-500П-1 1ПВ4-4АтIVТ-170ЯН-500П-1	89	
А3	503 -КЖИ 1ПВ7-3АтIVТ-130ЯН-500П-1 1ПВ7-4АтIVТ-130ЯН-500П-1	1ПВ7-3АтIVТ-130ЯН-500П-1 1ПВ7-4АтIVТ-130ЯН-500П-1	90	

Формат	Обозначение	Наименование	Стр.	Прим.
А3	503- -КЖИ 1ПВ7-3АтIVТ-170ЯН-500П-1 1ПВ7-4АтIVТ-170ЯН-500П-1	Плита 1ПВ7-3АтIVТ-170ЯН-500П-1 1ПВ7-4АтIVТ-170ЯН-500П-1	91	
А3	503- -КЖИ 1ПВ7-3АтIVТ-130ЯН-500П-2 1ПВ7-4АтIVТ-130ЯН-500П-2	1ПВ7-3АтIVТ-130ЯН-500П-2 1ПВ7-4АтIVТ-130ЯН-500П-2	92	
А3	503 -КЖИ 1ПВ7-3АтIVТ-170ЯН-500П-2 1ПВ7-4АтIVТ-170ЯН-500П-2	1ПВ7-3АтIVТ-170ЯН-500П-2 1ПВ7-4АтIVТ-170ЯН-500П-2	93	
А3	503- -КЖИ-ПРС56.15-16АIVТ-3	Плита ПРС56.15-16АIVТ-3	94	
А3	503- -КЖИ-ПРС56.15-16АIVТ-4	ПРС56.15-16АIVТ-4	95	
А3	503- -КЖИ-ПРС56.15-16АIVТ-5	ПРС56.15-16АIVТ-5	96	
А3	503- -КЖИ-ПРС56.15-16АIVТ-6	ПРС56.15-16АIVТ-6	97	
А3	503- -КЖИ-ПРС56.15-16АIVТ-7	ПРС56.15-16АIVТ-7	98	
А3	503- -КЖИ-ППБ-1/5.98×2.985-1	Панель ППБ-1/5.98×2.985-1	99	
А3	503- -КЖИ-ППБ-1/5.98×2.985-2	ППБ-1/5.98×2.985-2	100	
А3	503- -КЖИ-ППБ-1/5.98×2.985-3	ППБ-1/5.98×2.985-3	101	
А3	503- -КЖИ-ППБ-1/5.98×2.985-4	ППБ-1/5.98×2.985-4	102	
А3	503- -КЖИ-ППБ-1/5.98×2.985-5	ППБ-1/5.98×2.985-5	103	
А3	503- -КЖИ-ППБ-5/5.77×2.985-1	ППБ-5/5.77×2.985-1	104	
А3	503- -КЖИ-ППБ-5/5.77×2.985-2	ППБ-5/5.77×2.985-2	105	
А3	503- -КЖИ-ППБ-8/5.77×1.185-1	ППБ-8/5.77×1.185-1	106	
А3	503- -КЖИ-ППБ-11-8/5.56×1.485-1	ППБ-11-8/5.56×1.485-1	107	
А3	503- -КЖИ-ППБ-12/5.27×1.485-1	ППБ-12/5.27×1.485-1	108	
А3	503- -КЖИ-ППБ-13/5.27×1.185-1	ППБ-13/5.27×1.185-1	109	
А3	503- -КЖИ-ППБ-13-8/5.27×1.185-1	ППБ-13-8/5.27×1.185-1	110	
А3	503 -КЖИ-ППБ-18/4.88×1.485-1	ППБ-18/4.88×1.485-1	111	
А3	503 -КЖИ-ППБ-18/4.88×1.485-2	ППБ-18/4.88×1.485-2	112	
А3	503- -КЖИ-ППБ-19/4.88×1.185-1	ППБ-19/4.88×1.185-1	113	
А3	503- -КЖИ-ППБ-19/4.88×1.185-2	ППБ-19/4.88×1.185-2	114	
А3	503- -КЖИ-ППБ-19/4.88×1.185-3	ППБ-19/4.88×1.185-3	115	
А3	503- -КЖИ-ППБ-19/4.88×1.185-4	ППБ-19/4.88×1.185-4	116	
А3	503- -КЖИ-ППБ-19/4.88×1.185-5	ППБ-19/4.88×1.185-5	117	
А3	503- -КЖИ-ППБ-19/4.88×1.185-6	ППБ-19/4.88×1.185-6	118	

Общие данные (продолжение)

Лист 2

Инв. № подл. | Дата и подпись | Взам. инв. №

Копировал: Сев.

Формат: А3

Альбом IV

Типовой проект 503-1-33.85

Формат	Обозначение	Наименование	Стр.	Прим.
А4	503-КЖИ-Т23-1	Насадка Т23-1	119	
А3	503-КЖИ-Т23-1	Т24-1	119	
А4	503-КЖИ-Т24-2	Т24-2	120	
А4	503-КЖИ-Т24-3	Т24-3	120	
А4	503-КЖИ-Т25-1	Т25-1	121	
А4	503-КЖИ-Т25-2	Т25-2	121	
А4	503-КЖИ-Т25-3	Т25-3	122	
А4	503-КЖИ-Т39-1	Т39-1	122	
А4	503-КЖИ-РКТ1	Опорная консоль РКТ1	123	
А4	503-КЖИ-РКТ2	РКТ2	123	
А4	503-КЖИ-РКМ1	РКМ1	124	
А4	503-КЖИ-РКМ2	РКМ2	124	
А4	503-КЖИ-Щ1	Щит Щ1	125	
А4	503-КЖИ-Щ2	Щ2	125	
А4	503-КЖИ-МС1	Изделие соединительное МС1	126	
А4	503-КЖИ-МС2	МС2	126	
А4	503-КЖИ-МС3	МС3	127	
А4	503-КЖИ-МС4	МС4	127	
А4	503-КЖИ-МС5	МС5	128	
А4	503-КЖИ-ОГ1	Ограждение ОГ1	128	
А4	503-КЖИ-Р1	Решетка Р1	129	
А4	503-КЖИ-Р2	Р2	129	
А3	503-КЖИ-Р3,Р4	Р3,Р4	130	
А4	503-КЖИ-МН1	Изделие закладное МН1	131	
А4	503-КЖИ-МН2	МН2	131	
А4	503-КЖИ-МН3	МН3	132	
А4	503-КЖИ-МН4	МН4	132	
А4	503-КЖИ-МН5	МН5	133	
А4	503-КЖИ-МН6	МН6	133	
А4	503-КЖИ-МН7	МН7	134	
А4	503-КЖИ-МН8	МН8	134	
А4	503-КЖИ-МН9	МН9	135	
А4	503-КЖИ-МН10	МН10	135	
А4	503-КЖИ-МН11	МН11	136	
А4	503-КЖИ-МН12	МН12	136	
А4	503-КЖИ-МН13	МН13	137	
А4	503-КЖИ-МН14	Изделие закладное МН14	137	
А4	503-КЖИ-МН15	МН15	138	
А4	503-КЖИ-МН16	МН16	138	
А4	503-КЖИ-МН17	МН17	139	
А4	503-КЖИ-МН18	МН18	139	
А4	503-КЖИ-МН19	МН19	140	
А4	503-КЖИ-МН20	МН20	140	
А4	503-КЖИ-МН21	МН21	141	
А4	503-КЖИ-МН22	МН22	141	
А4	503-КЖИ-МН23,МН24	МН23,МН24	142	
А4	503-КЖИ-МН25	МН25	142	
А4	503-КЖИ-МН26	МН26	143	
А4	503-КЖИ-МН27	МН27	143	
А4	503-КЖИ-МН28	МН28	144	
А4	503-КЖИ-МН29	МН29	144	
А4	503-КЖИ-МН30	МН30	145	
А4	503-КЖИ-МН31	МН31	145	
А4	503-КЖИ-МН32	МН32	146	
А4	503-КЖИ-МН33	МН33	146	
А4	503-КЖИ-МН34	МН34	147	
А4	503-КЖИ-КП1	Каркас пространственный КП1	148	
А4	503-КЖИ-КП2	КП2	148	
А4	503-КЖИ-КП3	КП3	149	
А4	503-КЖИ-КП4	КП4	149	
А4	503-КЖИ-С1	Сетка арматурная С1	150	
А4	503-КЖИ-С2	С2	150	
А4	503-КЖИ-С3	С3	151	
А4	503-КЖИ-С4	С4	151	
А4	503-КЖИ-С5	С5	152	
А4	503-КЖИ-С6	С6	153	
А4	503-КЖИ-С7	С7	153	

Общие данные (продолжение)

Лист 3

Инв.№ подл. | Подп. и дата | Взам.инв.№

Копировал: Сев.

Формат А3

Альбом IV

Типовой проект 503-1-33.85

Формат	Обозначение	Наименование	Стр.	Прим.
А3	503- -КЖИ ПС 600.9.20-П-1-1; ПС 600.9.25-П-1-1	Стеновая панель ПС 600.9.20-П-1-1; ПС 600.9.25-П-1-1	154	
А3	503- -КЖИ ПС 625.9.20-П-12-1; ПС 630.9.25-П-12-1	ПС 625.9.20-П-12-1; ПС 630.9.25-П-12-1	155	
А3	503- -КЖИ ПС 625.9.20-П-11-1; ПС 630.9.25-П-11-2	ПС 625.9.20-П-11-1; ПС 630.9.25-П-11-1	156	
А4	503- -КЖИ ПС 600.12.20-П-3-1; ПС 600.12.25-П-3-1	ПС 600.12.20-П-3-1; ПС 600.12.25-П-3-1	157	
А4	503 -КЖИ - НС1	Насадка НС1	157	

1. Настоящий альбом содержит рабочие чертежи колонн, плит и ферм с дополнительными закладными изделиями, чертежи сварных арматурных каркасов, сеток и закладных изделий.
2. Арматурные и закладные изделия должны изготовляться в соответствии с требованиями следующих документов: ГОСТ 10922-75 „Арматурные изделия и закладные детали, сварные для железобетонных конструкций. Технические требования и методы испытаний."; ГОСТ 14098-68 „Соединения сварные арматуры железобетонных изделий и конструкций. Контактная и ванная сварка. Основные типы и конструктивные элементы"; СН 393-78 „Инструкция по сварке соединений арматуры и закладных деталей железобетонных конструкций"; СН 313-65* „Инструкция по технологии изготовления и установке стальных закладных деталей в сборных железобетонных и бетонных изделиях"; ГОСТ 19292-73 „Соединения сварных элементов закладных деталей железобетонных конструкций. Контактная и автоматическая сварка плавлением. Основные типы и конструктивные элементы."
3. Изготовление сеток должно выполняться на многоточечных машинах при помощи контактной сварки стержней во всех точках пересечения.
4. Соединения элементов закладных изделий производить в соответствии с чертежами электродуговой сваркой электродами типа Э42 по ГОСТ 9467-75.
5. Приварку стержней к прокатной стали втавр выполнять под слоем флюса.
6. Толщину сварных швов принять по наименьшей толщине свариваемых элементов. Пережое металла не допускается. Все наплывы и набрызги на лицевой стороне изделий должны быть удалены.
7. Для арматуры класса А I марка стали СТ3СП3, класса А II - ВСТ5СП2, класса А III - 35ГС.
8. Для изготовления закладных изделий принят прокат из хорошо свариваемой стали класса С38/23 марки ВСТ3ПС6, ВСТ3КП2 по ГОСТ 380-71*.
9. При транспортировке и хранении изделий необходимо оградить их от механических повреждений и загрязнений.

ГИП	Никитин		
Нач.отд	Сидорова		
Гл.спец	Стрехнин		
Рук.гр.	Бахтурина		
Вед.инж.	Сартисон		

503-1-33.85 -КЖИ

Общие данные (окончание)

Стадия	Лист	Листов
РП	4	

ГИПРОАВТОТРАНС Новосибирский филиал

Копировал Брудя- Формат А3

Инв. № подл. | Подпись и дата | Взам. инв. №

Типовой проект 503-1-33.85 Альбом IV

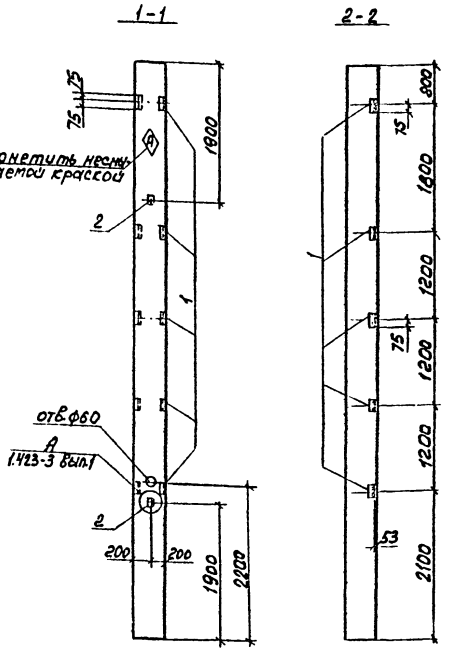

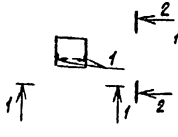

1. Колонны К72-3-1 и К72-4-1 отличаются от колонн К72-3 и К72-4 по серии 1.423-3, вып.1 только постановкой дополнительных закладных изделий. Арматурно-опалубочные чертежи и технические условия изготовления см. выше указанную серию.
2. Закладные изделия, предусмотренные серией, на чертеже колонны не показаны.

Формат	Зона	Поз.	Обозначение	Наименование	Кол.	Примечание
				Документация		
			1.423-3, вып.1	Пояснительная записка		
				Чертеж колонн		
			1.423-3, вып.1	К72-3; К72-4		
				Дополнительные сборочные единицы		
				Изделие закладное		
		1	1.423-3, вып.2	М1-14	5	
		2	1.423-3, вып.2	М16-200	2	

Ведомость расхода стали на дополнительные закладные изделия на элемент, кг

Марка элемента	Изделия закладные										Общий расход
	Арматура класса						Прокат марки			Всего	
	АI			АIII			ВСТ3 кп2; ВСТ3 пс6				
	ГОСТ 5781-82						ГОСТ 8509-72*				
	ф16		итого	ф12		итого	∠63×5		итого		
К72-3-1	2,78		2,78	1,65		1,65	7,2		7,2	11,63	11,63
К72-4-1	2,78		2,78	1,65		1,65	7,2		7,2	11,63	11,63

ГИП	Никитин	
Нач.отд.	Сидорова	
Гл.спец.	Стрехнина	
Рук.гр.	Бахтурина	
Вед.инж.	Сартисон	
Инж.	Чучелина	

503-1-33.85 -КЖИ- К72-3-1 К72-4-1

Колонны К72-3-1; К72-4-1

Стадия	Масса	Масштаб
РП	3300	1:50

Лист 1 Листов 1

Железобетон

ГИПРОАВТОТРАНС Новосибирский филиал

Копировал Фрунзе

Формат А3

Инв.№ подл. | Подпись и дата | Взам.инв.№

Типовой проект 503-1-33.85 Альбом III

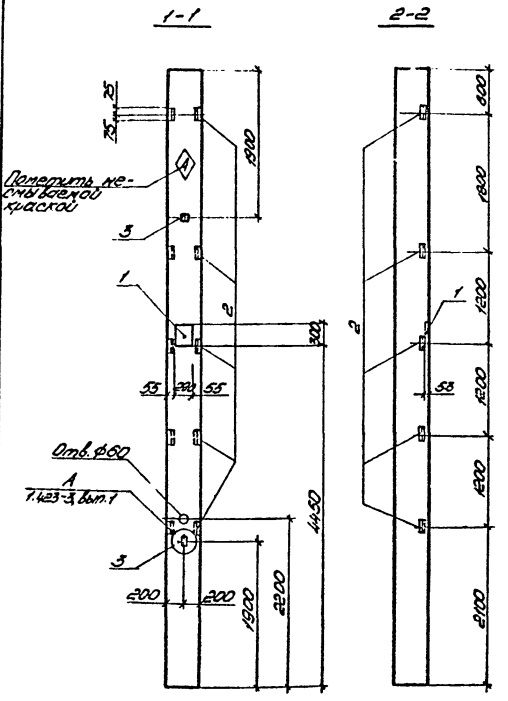

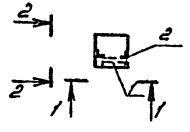

1. Колонны К72-3-2 и К72-4-2 отличаются от колонн К72-3 и К72-4 по серии 1.423-3, вып. 1 только постановкой дополнительных закладных изделий. Арматурно-опалубочные чертежи и технические условия изготовления см. выше указанную серию.
2. Закладные изделия, предусмотренные серией, на чертеже колонны не показаны.

Формат	Зона	Поз.	Обозначение	Наименование	Кол.	Примечание
				Документация		
			1.423-3, вып.1	Пояснительная записка		
				Чертеж колонн		
			1.423-3, вып.1	К72-3; К72-4		
				Дополнительные сборочные единицы		
				Изделие закладное		
		1	1.423-3, вып.2	НМ 1-4-1	1	
		2	1.423-3, вып.2	М1-14	5	
		3	1.423-3, вып.2	М16-200	2	

Ведомость расхода стали на дополнительные закладные изделия на элемент, кг

Марка элемента	Изделия закладные															Общий расход
	Арматура класса								Прокат марки						Всего	
	АI				АIII				ВСт3кп2; ВСт3пс6							
	ГОСТ 5781-82								ГОСТ 8509-72*			ГОСТ 82-70*				
	⌀6	⌀16		Итого	⌀12	⌀14	⌀22	Итого	L63×5		Итого	10×300		Итого		
К72-3-2	0,20	2,78		2,98	1,65	2,80	1,40	5,85	7,20		7,20	6,80		6,80	22,83	22,83
К72-4-2	0,20	2,78		2,98	1,65	2,80	1,40	5,85	7,20		7,20	6,80		6,80	22,83	22,83

ГИП	Никитин		503-1-33.85 -КЖИ-К72-3-2 К72-4-2
Нач.отд.	Сидорова		
Гл.спец.	Стрежнин		Колонны К72-3-2; К72-4-2
Рук.ер.	Бахтурина		
Вед.инж.	Сартисон		
Инженер	Чучемина		

Стадия	Масса	Масштаб
РП	3300	1:50

Лист 1 Листов 1

Железобетон

ГИПРОАВТОТРАНС Новосибирский филиал

Инв. № подл. | Подпись и дата | Взам. инв. №

Копировал Черезова Формат А3

Типовой проект 503-1-33.85 Альбом IV

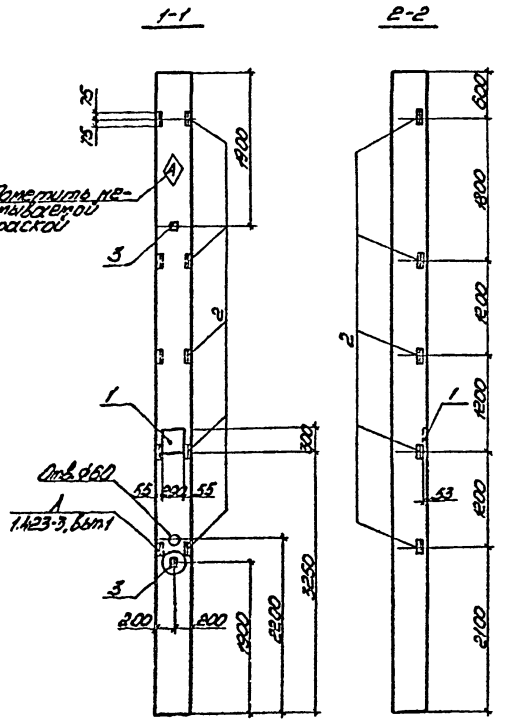

Формат	Зона	Поз.	Обозначение	Наименование	Кол.	Примечание
				Документация		
			1.423-3, вып.1	Пояснительная записка		
				Чертеж колонн		
			1.423-3, вып.1	К72-3; К72-4		
				Дополнительные сборочные единицы		
				Изделие закладное		
		1	1.423-3, вып.2	МН1-4-1	1	
		2	1.423-3, вып.2	М1-14	5	
		3	1.423-3, вып.2	М16-200	2	

Ведомость расхода стали на дополнительные закладные изделия на элемент, кг

Марка элемента	Изделия закладные															Всего	Общий расход
	Арматура класса								Прокат марки								
	AI				AIII				ВСт3кп2; ВСт3пс6								
	ГОСТ 5781-82								ГОСТ 8509-72*			ГОСТ 82-70*					
	⌀6	⌀16		Итого	⌀12	⌀14	⌀22	Итого	Б3×5		Итого	40×300		Итого			
К72-3-3	0,20	2,78		2,98	1,65	2,80	1,40	5,85	7,20		7,20	0,80		6,80		22,83	22,83
К72-4-3	0,20	2,78		2,98	1,65	2,80	1,40	5,85	7,20		7,20	6,80		6,80		22,83	22,83

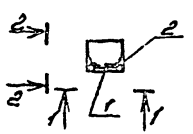

1. Колонны К72-3-3 и К72-4-3 отличаются от колонн К72-3 и К72-4 по серии 1.423-3, вып.1 только постановкой дополнительных закладных изделий. Арматурно-опалубочные чертежи и технические условия изготовления см. выше указанную серию.
2. Закладные изделия, предусмотренные серией, на чертежах колонны не показаны.

ГИП	Никитин		503-1-33.85	-КЖИ-К72-3-3 К72-4-3
Нач.отд.	Сидорова			
Гл.спец.	Сергеичин			
Рук.гр.	Бахтурина		Колонны К72-3-3; К72-4-3	Стадия: РП; Масса: 3300; Масштаб: 1:50
Ведущ.	Сарыкин			Лист 1; Листов 1
Инженер	Ушелина		Железобетон	ГИПРОАВТОТРАНС Новосибирский филиал

Копировал Черезова Формат А3

Альбом III

Типовой проект 503-1-33.85

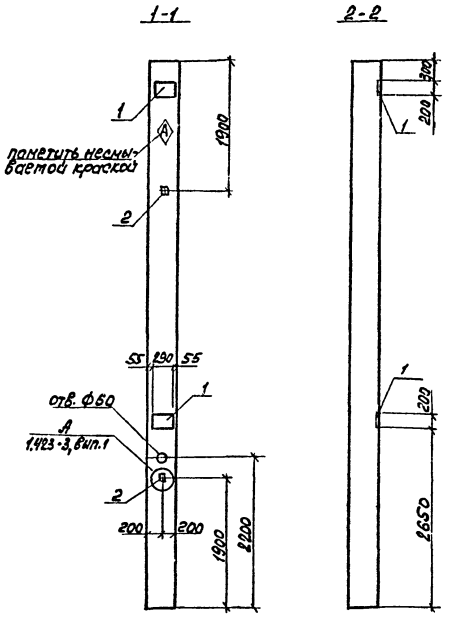

Формат	Зона	Поз.	Обозначение	Наименование	Кол.	Примечание
				Документация		
			1.423-3, вып. 1	Пояснительная записка		
				Чертеж колонн		
			1.423-3, вып. 1	К72-3; К72-4		
				Дополнительные сборочные единицы		
				Изделие закладное		
		1	1.423-3, вып. 2	М1-12-1	2	
		2	1.423-3, вып. 2	М16-200	2	

Ведомость расхода стали на дополнительные закладные изделия на элемент, кг

Марка элемента	Изделия закладные										Общий расход
	Арматура класса						Прокат марки			Всего	
	АI			АIII			ВСт3кп2; ВСт3пс6				
	ГОСТ 5781-82						ГОСТ 82-70*				
	Ф16		ИТОГО	Ф12		ИТОГО	-10х200		ИТОГО		
К72-3-4	2,78		2,78	2,80		2,80	9,20		9,20	14,78	14,78
К72-4-4	2,78		2,78	2,80		2,80	9,20		9,20	14,78	14,78

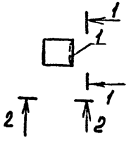

1. Колонны К72-3-4 и К72-4-4 отличаются от колонн К72-3 и К72-4 по серии 1.423-3, вып. 1 только постановкой дополнительных закладных изделий. Арматурно-опалубочные чертежи и технические условия изготовления см. выше указанную серию.
2. Закладные изделия, предусмотренные серией, на чертеже колонны не показаны.

ГИП	Никитин		503-1-33.85 -КЖИ - К72-3-4 К72-4-4
Нач.отд.	Сиборова		
Гл.спец.	Стрехнин		Колонны К72-3-4; К72-4-4
Рук.гр.	Бахтурина		
Вед.инж.	Сортисон		
Инж.	Чучелина		

Стадия	Масса	Масштаб
РП	3300	1:50
Лист 1	Листов 1	

Железобетон

ГИПРОАВТОТРАНС
Новосибирский филиал

Инв.№ подл. | Подпись и дата | Взам. инв.№

Копировал Бруз-

Формат А3

Альбом IV

Типовой проект 503-1-33.85

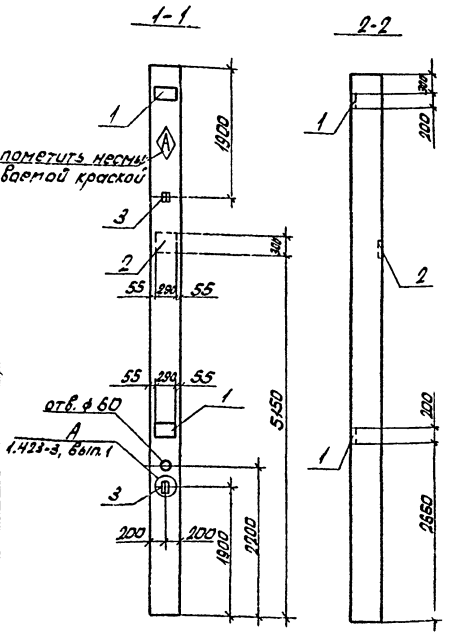

Формат	Зона	Поз.	Обозначение	Наименование	Кол.	Примечание
				Документация		
			1.423-3, вып.1	Пояснительная записка		
				Чертеж колонн		
			1.423-3, вып.1	К72-3; К72-4		
				Дополнительные сборочные единицы		
				Изделие закладное		
		1	1.423-3, вып.2	М1-12	2	
		2	1.423-3, вып.2	МН1-4-1	1	
		3	1.423-3, вып.2	М16-200	2	

Ведомость расхода стали на дополнительные закладные изделия на элемент, кг

Марка элемента	Изделия закладные														Общий расход
	Арматура класса									Прокат марки				Всего	
	А I				А III					ВСт3Кп2; ВСт3пс6					
	ГОСТ 5781-82									ГОСТ 82-70 *					
	ф6	ф16		Итого	ф12	ф14	ф22		Итого	-10х200	-10х300		Итого		
К72-3-5	0,20	2,78		2,98	2,8	2,8	1,4		7,0	9,2	6,8		16,0	25,98	25,98
К72-4-5	0,20	2,78		2,98	2,8	2,8	1,4		7,0	9,2	6,8		16,0	25,98	25,98

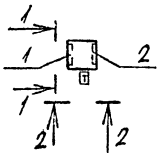

1. Колонны К72-3-5 и К72-4-5 отличаются от колонн К72-3 и К72-4 по серии 1.423-3, вып.1 только постановкой дополнительных закладных изделий. Арматурно-опалубочные чертежи и технические условия изготовления см. выше указанную серию.
2. Закладные изделия, предусмотренные серией, на чертеже колонны не показаны.

ГИП	Никитин	
Нач.отд.	Сидорова	
Гл.спец.	Стрехнин	
Рук.гр.	Бахтурина	
Вед.инж.	Сартисон	
Инженер	Чучелина	

503-1-33.85 - КЖИ-К72-3-5; К72-4-5

Колонны К72-3-5; К72-4-5

Стадия	Масса	Масштаб
РП	3300	1:50

Лист 1 | Листов 1

Железобетон

ГИПРОАВТОТРАНС
Новосибирский филиал

Инв. № подл. | Подпись и дата | Взам. инв. №

Копировал: Л.С. Формат: А3

Альбом IV

Типовой проект 503-1-33.85

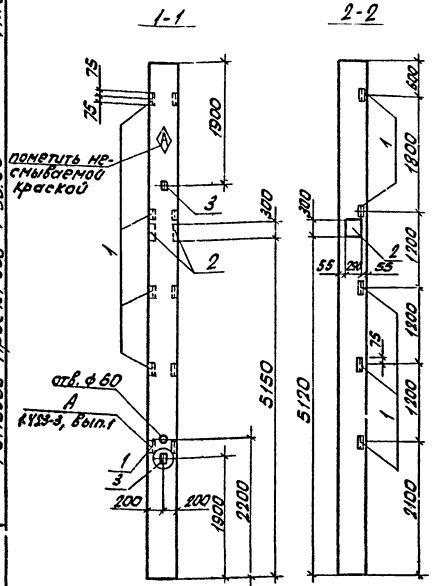

Формат	Зона	Поз.	Обозначение	Наименование	Кол.	Примечание
				Документация		
			1.423-3. вып.1	Пояснительная записка		
				Чертеж колонн		
			1.423-3. вып.1	К72-3; К72-4		
				Дополнительные сборочные единицы		
				Изделие закладное		
		1	1.423-3. вып.2	М1-14	5	
		2	1.423-3. вып.2	НМ1-4-1	2	
		3	1.423-3. вып.2	М16-200	2	

Ведомость расхода стали на дополнительные закладные изделия на элемент, кг

Марка элемента	Изделия закладные															Общий расход
	Арматура класса								Прокат марки						Всего	
	А I				А III				В Ст3 кп 2; В Ст3 пс6							
	ГОСТ 5781-82								ГОСТ 8509-72*			ГОСТ 82-70*				
	ф6	ф16		Итого	ф12	ф14	ф22	Итого	163×5		Итого	-10×300		Итого		
К72-3-6	0,4	2,78		3,18	1,65	5,60	2,80	10,05	7,20		7,20	13,60		13,60	34,03	34,03
К72-4-6	0,4	2,78		3,18	1,65	5,60	2,80	10,05	7,20		7,20	13,60		13,60	34,03	34,03

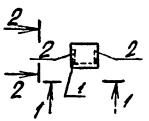

1. Колонны К72-3-6 и К72-4-6 отличаются от колонн К72-3 и К72-4 по серии 1.423-3, вып.1 только постановкой дополнительных закладных изделий. Арматурно-опалубочные чертежи и технические условия изготовления см. выше указанную серию.
2. Закладные изделия, предусмотренные серией, на чертеже колонны не показаны.

ГИП	Никитин		503-1-33.85 - КЖИ-К72-3-6; К72-4-6
Нач.отд	Сидорова		
Гл.спец	Стрехнин		Колонны К72-3-6; К72-4-6
Рук.тр	Бактурина		
Вед.инж	Сартисон		
Инж.	Чучелина		

Стадия	Масса	Масштаб
РП	3300	1:50

Лист 1 Листов 1

Железобетон

ГИПРОАВТОТРАНС Новосибирский филиал

Инв. № подл. | Подпись и дата | Взам. инв. №

Копировал: Л.С. Формат: А3

Альбом III

Типовой проект 503-1-33.85

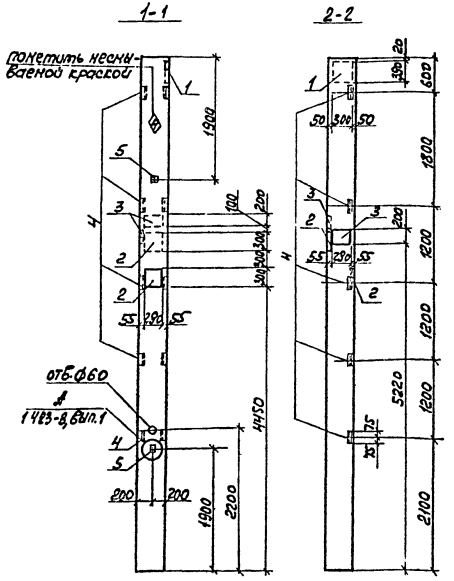

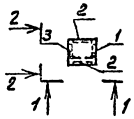

1. Колонны К72-3-7 и К72-4-7 отличаются от колонн К72-3 и К72-4 по серии 1.423-3, Вып.1 только постановкой дополнительных закладных изделий. Арматурно-опалубочные чертежи и технические условия изготовления см. выше указанную серию.
2. Закладные изделия, предусмотренные серией, на чертеже колонны не показаны.

Формат	Зона	Поз.	Обозначение	Наименование	Кол.	Примечание
				Документация		
			1.423-3, Вып. 1	Пояснительная записка		
				Чертежи колонн		
			1.423-3, Вып.1	К72-3; К72-4		
				Дополнительные сборочные единицы		
				Изделие закладное		
		1	1.423-3, Вып. 2	НН1-10	1	
		2	1.423-3, Вып. 2	НН1-4-1	2	
		3	1.423-3, Вып. 2	М1-12-1	2	
		4	1.423-3, Вып. 2	М1-14	5	
		5	1.423-3, Вып. 2	М16-200	2	

Ведомость расхода стали на дополнительные закладные изделия на элемент:

Марка элемента	Изделия закладные													Общий расход
	Арматура класса							Прокат марки					Всего	
	AI			AIII				ВСт3кп2; ВСт3пс6						
	ГОСТ 5781-82							ГОСТ 82-70*			ГОСТ 8509-72*			
	ф6	ф16	Итого	ф12	ф14	ф22	Итого	10-т200	10-т300	Итого	L63×5	Итого		
К72-3-7	0,6	2,78	3,38	4,45	8,40	4,20	17,05	9,20	22,8	32,0	7,20	7,20	59,63	59,63
К72-4-7	0,6	2,78	3,38	4,45	8,40	4,20	17,05	9,20	22,8	32,0	7,20	7,20	59,63	59,63

ГИП	Никулин		503-1-33.85 -КЖИ- К72-3-7; К72-4-7
Нач.отд.	Сидорова		
Гл.спец.	Стрехнин		
Рук.гр.	Бахтурина		Колонны К72-3-7; К72-4-7
Вед.инж.	Тартисон		
Инж.	Чучелина		Железобетон

Стадия	Масса	Масштаб
РП	3300	1:50
Лист 1	Листов 1	

ГИПРОАВТОТРАНС
Новосибирский филиал

Копировал Брыя Формат А3

Инв.№ подл. | Подпись и дата | Взам.инв.№

Альбом IV

Типовой проект 503-1-33.85

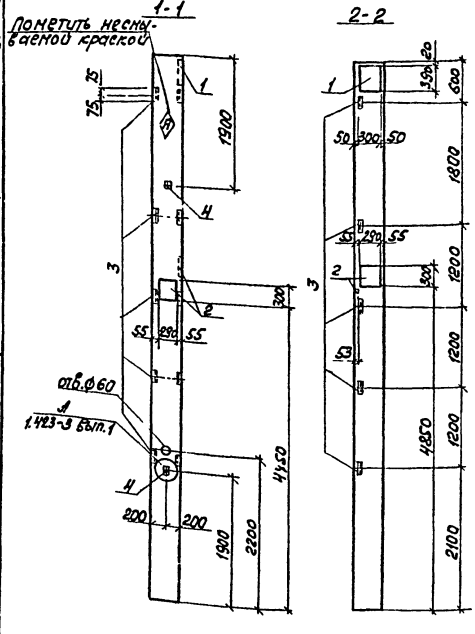

Формат	Зона	Поз	Обозначение	Наименование	Кол	Примечание
				Документация		
			1.423-3, вып. 1	Пояснительная записка		
				Чертеж колонн		
			1.423-3, вып. 1	К72-3; К72-4		
				Дополнительные сборочные единицы		
				Изделие закладное		
		1	1.423-3, вып. 2	НМ1-10	1	
		2	1.423-3, вып. 2	НМ1-4-1	2	
		3	1.423-3, вып. 2	М1-14	5	
		4	1.423-3, вып. 2	М16-200	2	

Ведомость расхода стали на дополнительные закладные изделия на элемент, кг

Марка элемента	Изделия закладные															Общий расход
	Арматура класса								Прокат марки						Всего	
	А I				А III				ВСт3кп2; ВСт3пс6							
	ГОСТ 5781-82								ГОСТ 82-70*			ГОСТ 8509-72*				
	ф6	ф16		ИТО20	ф12	ф14	ф22	ИТО20	10х300		ИТО20	163х5		ИТО20		
К72-3-8	0,40	2,98		3,38	1,65	8,40	4,20	14,25	22,8		22,8	7,20		7,20	47,63	47,63
К72-4-8	0,40	2,98		3,38	1,65	8,40	4,20	14,25	22,8		22,8	7,20		7,20	47,63	47,63

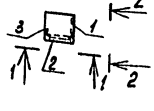

1. Колонны К72-3-8 и К72-4-8 отличаются от колонн К72-3 и К72-4 по серии 1.423-3, вып. 1 только постановкой дополнительных закладных изделий. Арматурно-опалубочные чертежи и технические условия изготовления см. выше указанную серию.
2. Закладные изделия, предусмотренные серией на чертеже колонны не показаны.

ГИП	Никитин	
Нач.отд.	Сиборова	
Гл.спец.	Стрехнин	
Рук.гр.	Бахтурина	
Вед.инж.	Сартисон	
Инж.	Чучелина	

503-1-33.85 -КЖИ- К72-3-8, К72-4-8

Колонны К72-3-8; К72-4-8

Стадия	Масса	Масштаб
Р.П	3300	1:50

Лист 1 Листов 1

Железобетон

ГИПРОАВТОТРАНС Новосибирский филиал

Копировал [illegible] Формат А3

Инв.№ подл. | Подпись и дата | Взам. инв.№

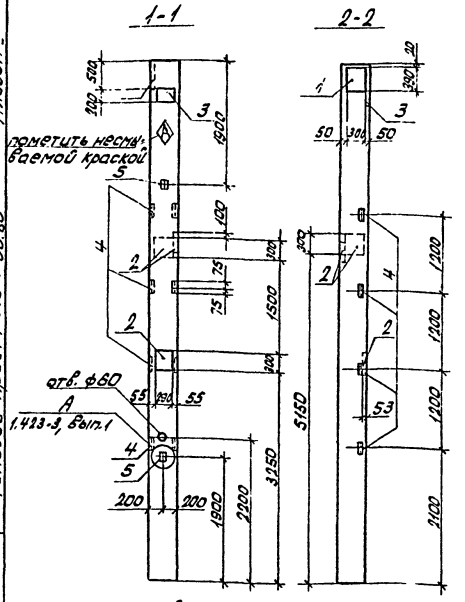

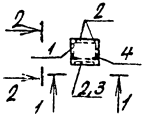

Формат	Зона	Поз.	Обозначение	Наименование	Кол.	Примечание
				Документация		
			1.423-3. Вып.1	Пояснительная записка		
				Чертеж колонн		
			1.423-3, Вып.1	К72-3; К72-4		
				Дополнительные сборочные единицы		
				Изделие закладное		
		1	1.423-3. Вып. 2	НМ1-10	1	
		2	1.423-3. Вып. 2	НМ1-4-1	3	
		3	1.423-3. Вып. 2	М1-12-1	1	
		4	1.423-3, Вып 2	М1-14	4	
		5	1.423-3. Вып 2	М16-200	2	

Ведомость расхода стали дополнительные закладные изделия на элемент, кг

Марка элемента	Изделия закладные												Все-го	Общий расход
	Арматура класса							Прокат марки						
	AI			AIII				ВСт3кп2; ВСт3пс6						
	ГОСТ 5781-82							ГОСТ 83-70*; ГОСТ 8509-72*						
	ф6	ф16	Итого	ф12	ф14	ф22	Итого	-18×318	-10×318	Итого	L63×5	Итого		
К72-3-9	0,80	2,78	3,58	2,72	11,20	5,60	19,52	4,60	29,60	34,20	5,76	5,76	63,06	63,06
К72-4-9	0,80	2,78	3,58	2,72	11,20	5,60	19,52	4,60	29,80	34,20	5,76	5,76	63,06	63,06

1. Колонны К72-3-9 и К72-4-9 отличаются от колонн К72-3 и К72-4 по серии 1.423-3, Вып.1 только постановкой дополнительных закладных изделий. Арматурно-опалубочные чертежи и технические условия изготовления см. выше указанную серию.
2. Закладные изделия, предусмотренные серией на чертеже колонны не показаны.

ГИП	Никитин		503-1-33.85 -КЖИ-К72-3-9, К72-4-9
Нач.отд	Гидорова		
Гл.спец.	Стрехнюк		
Рук.гр.	Бахтурина		Колонны К72-3-9, К72-4-9
Вед.инж	Сартисон		
Инженер	Чучелина		
			Железобетон

Стадия	Масса	Масштаб
РП	3300	1:50
Лист 1	Листов 1	

ГИПРОАВТОТРАНС
Новосибирский филиал

Альбом V

Типовой проект 503-1-33.85

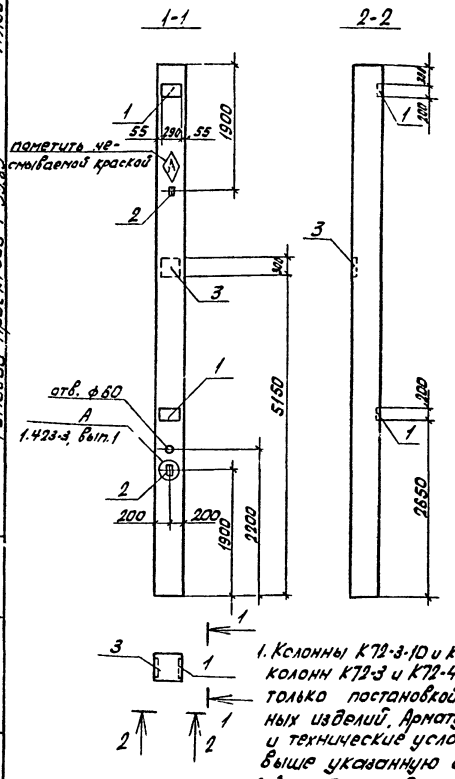

Формат	Зона	Поз.	Обозначение	Наименование	Кол.	Примечание
				Документация		
			1.423-3, Вып.1	Пояснительная записка		
				Чертеж колонн		
			1.423-3, Вып.1	К72-3; К72-4		
				Дополнительные сборочные единицы		
				Изделие закладное		
		1	1.423-3, Вып. 2	М1-12-1	2	
		2	1.423-3, Вып. 2	М16-200	2	
		3	1.423-3, Вып. 2	НМ1-4-1	1	

Ведомость расхода стали на дополнительные закладные изделия на элемент, кг

Марка элемента	Изделия закладные										Всего	Общий расход
	Арматура класса							Прокат марки				
	А-I			А-III				ВСт3кп2; ВСт3псб				
	ГОСТ 5781-82							ГОСТ 82-70*				
	ф6	ф16	Итого	ф12	ф14	ф22	Итого	Ш100	Ш300	Итого		
К72-3-10	0,2	2,8	3,0	2,8	2,8	1,4	7,0	9,2	6,8	16,0	26,0	26,0
К72-4-10	0,2	2,8	3,0	2,8	2,8	1,4	7,0	9,2	6,8	16,0	26,0	26,0

1. Колонны К72-3-10 и К72-4-10 отличаются от колонн К72-3 и К72-4 по серии 1.423-3, вып.1 только постановкой дополнительных закладных изделий. Арматурно-опалубочные чертежи и технические условия изготовления см. выше указанную серию.
2. Закладные изделия, предусмотренные серией, на чертеже колонны не показаны.

ГИП	Никитин		503-1-33.85 - КЖИ-К72-3-10 К72-4-10
Нач.отд	Сидорова		
Гл.спец.	Стрекнин		Колонны К72-3-10; К72-4-10
Рук.гр	Бахтурина		Стадия: РП; Масса: 3300; Масштаб: 1:50
Нач.ПМК	Сартисон		Лист 1; Листов 1
Инженер	Усачева		Железобетон
			ГИПРОАВТОТРАНС Новосибирский филиал

Инв.№подл. | Подпись и дата | Взам.инв.№

Копировал: Л.С. Формат: А3

Типовой проект 503-1-33.85 Альбом IV

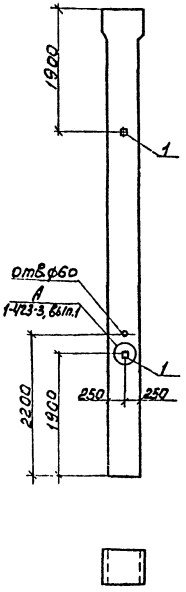

Формат	Зона	Поз.	Обозначение	Наименование	Кол.	Примечание
				Документация		
			1.423-3, вып.1	Пояснительная записка		
				Чертеж колонн		
			1.423-3, вып.1	К72-27а К72-30а		
				Дополнительные сборочные единицы		
				Изделие закладное		
		1	1.423-3, вып.2	М16-200	2	

Ведомость расхода стали на дополнительные закладные изделия на элемент, кг

Марка элемента	Изделия закладные				Общий расход
	Арматура класса АI ГОСТ 5781-82			Всего	
	ф16		итого		
К72-27а1	2,8		2,8	2,8	2,8
К72-30а1	2,8		2,8	2,8	2,8

1. Колонны К72-27а1 и К72-30а1 отличаются от колонн К72-27а и К72-30а по серии 1.423-3, вып.1, только постановкой дополнительных закладных изделий. Арматурно-опалубочные чертежи и технические условия изготовления см. выше указанную серию.
2. Закладные изделия, предусмотренные серией, на чертеже колонны не показаны.

ГИП	Никитин		503-1-33.85 -КЖИ-К72-27а1 К72-30а1
Нач.отд.	Сидорова		
Гл.спец.	Стрехнин		Колонны К72-27а1; К72-30а1
Рук.гр.	Бахтурина		
Вед.инж.	Сартисон		
Инж.	Чучелина		

Стадия	Масса	Масштаб
РП	4700	1:50
Листов	Листов 1	

Железобетон

ГИПРОАВТОТРАНС Новосибирский филиал

Формат А3

Инв.№ подл. | Подпись и дата | Взам.инв.№

Типовой проект 503-1-33.85 Альбом IV

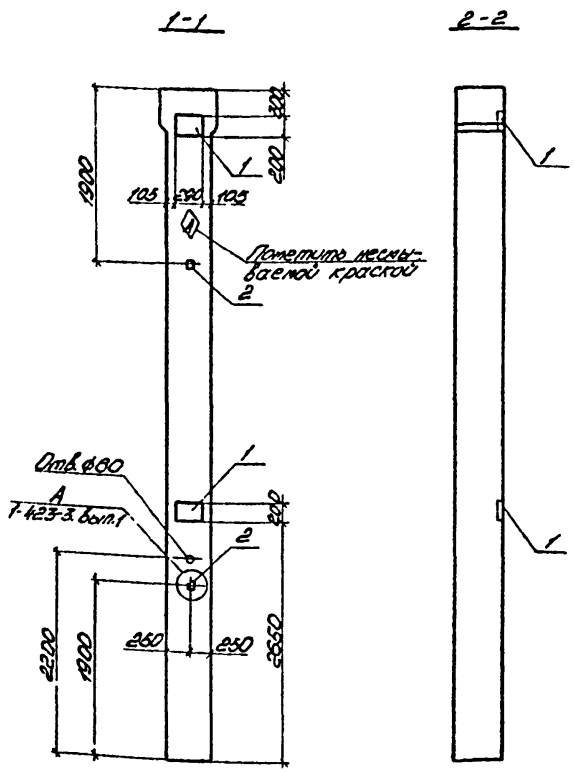

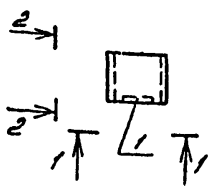

1. Колонны К72-27а2 и К72-30а2 отличаются от колонн К72-27а и К72-30а по серии 1.423-3, вып.1 только постановкой дополнительных закладных изделий. Арматурно-опалубочные чертежи и технические условия изготовления см. выше указанную серию.
2. Закладные изделия, предусмотренные серией, на чертеже колонны не показаны.

Формат	Зона	Поз.	Обозначение	Наименование	Кол.	Примечание
				Документация		
			1.423-3, вып.1	Пояснительная записка		
				Чертеж колонн		
			1.423-3, вып.1	К72-27а К72-30а		
				Дополнительные сборочные единицы		
				Изделие закладное		
		1	1.423-3, вып.2	М1-12-1	2	
		2	1.423-3, вып.2	М16-200	2	

Ведомость расхода стали на дополнительные закладные изделия на элемент, кг.

Марка элемента	Изделия закладные										Общий расход
	Арматура класса						Прокат марки			Всего	
	AI			AIII			ВСт3 кп2; ВСт3 пс6				
	ГОСТ 5781-82						ГОСТ 82-70*				
	ф16		Итого	ф12		Итого	10х200		Итого		
К72-27а2	2,8		2,8	2,8		2,8	9,2		9,2	14,8	14,8
К72-30а2	2,8		2,8	2,8		2,8	9,2		9,2	14,8	14,8

ГИП	Никитин	
Нач.отд.	Сидорова	
Гл.спец.	Стрелкин	
Рук.ер.	Бектурина	
Вед.инж.	Сартисон	
Инженер	Чучелина	

503-1-33.85 -КЖИ- К72-27а2 К72-30а2

Колонны К72-27а2; К72-30а2

Стадия	Масса	Масштаб
РП	4700	1:50

Лист 1 Листов 1

Железобетон

ГИПРОАВТОТРАНС Новосибирский филиал

Копировал Черезова Формат А3

Инв.№ подл. | Подпись и дата | Взам.инв.№

Альбом IV

Типовой проект 503-1-33.85

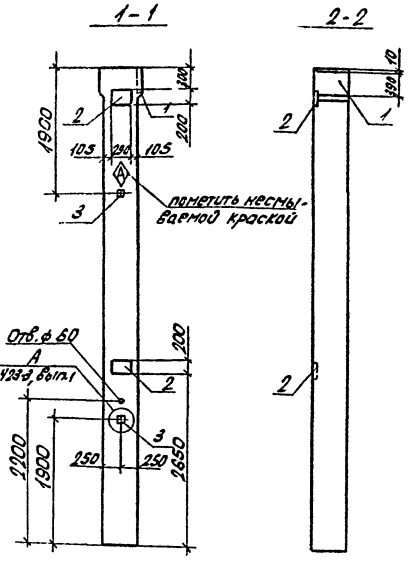

Формат	Зона	Поз.	Обозначение	Наименование	Кол.	Примечание
				Документация		
			1.423-3, Вып. 1	Пояснительная записка		
				Чертеж колонн		
			1.423-3, Вып. 1	К72-27а ; К72-30а		
				Дополнительные сборочные единицы		
				Изделие закладное		
		1	503- -КЖН-МН26	МН-26	1	
		2	1.423-3, Вып. 2	М1-12-1	2	
		3	1.423-3, Вып. 2	М16-200	2	

Ведомость расхода стали на дополнительные закладные изделия на элемент, кг

Марка элемента	Изделия закладные												Всего	Общий расход
	Арматура класса						Прокат марки							
	AI			AIII			ВСт3кп2; ВСт3пс6							
	ГОСТ 5781-82						ГОСТ 82-70*			ГОСТ 103-76				
	ф16	Итого	ф10	ф12	ф16	Итого	-10×700	-10×390	Итого	-10×50	Итого			
К72-27а-3	2,8	2,8	0,2	2,80	5,8	8,8	9,2	15,3	24,5	2,0	2,0		38,1	38,1
К72-30а-3	2,8	2,8	0,2	2,80	5,8	8,8	9,2	15,3	24,5	2,0	2,0		38,1	38,1

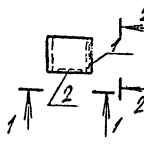

1. Колонны К72-27а-3 и К72-30а-3 отличаются от колонн К72-27а и К72-30а по серии 1.423-3, вып.1 только постановкой дополнительных закладных изделий. Арматурно-опалубочные чертежи и технические условия изготовления см. выше указанную серию.
2. Закладные изделия, предусмотренные серией на чертеже колонны не показаны.

ГИП	Никитин		503-1-33.85 -КЖН-К72-27а-3 К72-30а-3
Нач.отд	Сидорова		
Гл.спец	Стрехнин		
Рук.гр	Бахтурина		Колонны К72-27а-3; К72-30а-3
Ведущ.	Сартисон		Железобетон
Инж.	Чучелина		Стадия: Р; Масса: 4700; Масштаб: 1:50; Лист 1; Листов 1
			ГИПРОАВТОТРАНС Новосибирский филиал

Инв.№ подл. | Подпись и дата | Взам.инв.№

Копировал: Л.С. Формат: А3

Альбом IV

Типовой проект 503-1-33.85

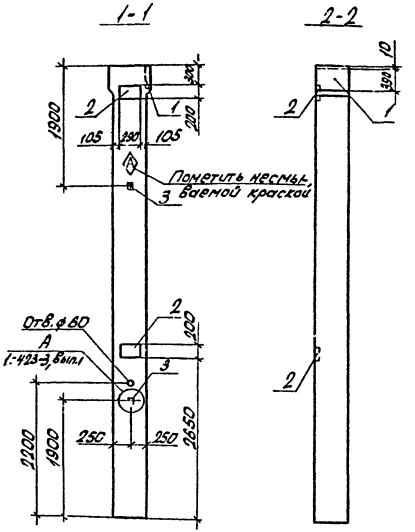

Формат	Зона	Поз.	Обозначение	Наименование	Кол.	Примечание
				Документация		
			1.423-3, вып. 1	Пояснительная записка		
				Чертеж колонн		
			1.423-3, вып. 1	К72-27а; К72-30а		
				Дополнительные сборочные единицы		
				Изделие закладное		
		1	503- -КЖИ-МН-26	МН-26	1	
		2	1.423-3, вып. 2	М1-12-1	2	
		3	1.423-3, вып. 2	М16-200	2	

Ведомость расхода стали на дополнительные закладные изделия на элемент, кг

Марка элемента	Изделия закладные																Общий расход
	Арматура класса								Прокат марки							Всего	
	А I			А III					В ст3 кп2; В ст3 пс6								
	ГОСТ 5781-82								ГОСТ 82-70*				ГОСТ 103-76				
	ф16		Итого	ф10	ф12	ф16		Итого	-10х200	-10х390		Итого	-10х50		Итого		
К72-27а-4	2,8		2,8	0,2	2,8	5,8		8,8	9,2	15,3		24,5	2,0		2,0	38,1	38,1
К72-30а-4	2,8		2,8	0,2	2,8	5,8		8,8	9,2	15,3		24,5	2,0		2,0	38,1	38,1

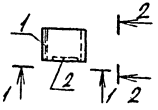

1. Колонны К72-27а-4 и К72-30а-4 отличаются от колонн К72-27а и К72-30а по серии 1.423-3, вып. 1 только постановкой дополнительных закладных изделий. Арматурно-опалубочные чертежи и технические условия изготовления см. выше указанную серию.
2. Закладные изделия, предусмотренные серией, на чертеже колонны не показаны.

ГИП	Никитин	
Нач. отд.	Сидорова	
Гл. спец.	Стрехнин	
Рук. гр.	Бактурина	
Вед. инж.	Сартисон	
Инж.	Чучелина	

503-1-33.85 -КЖИ-К72-27а-4 К72-30а-4

Колонны К72-27а-4; К72-30а-4

Стадия	Масса	Масштаб
РП	4700	1:50

Лист 1 | Листов 1

Железобетон

ГИПРОАВТОТРАНС Новосибирский филиал

Инв. № подл. | Подпись и дата | Взам. инв. №

Копировал: Сев. Формат: А3

Альбом V

Типовой проект 503-1-33.85

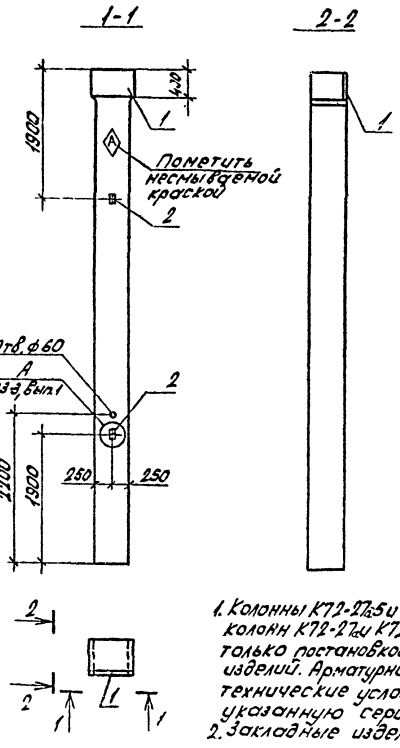

Формат	Зона	Поз.	Обозначение	Наименование	Кол.	Примечание
				Документация		
			1.423-3, Вып.1	Пояснительная записка		
				Чертеж колонн		
			1.423-3, Вып.1	К72-27$_{д}$; К72-30$_{д}$		
				Дополнительные сборочные единицы		
				Изделие закладное		
		1	503- -КЖН-МН28	МН-28	1	
		2	1.423-3, Вып.2	М16-200	2	

Ведомость расхода стали на дополнительные закладные изделия на элемент.

Марка элемента	Изделия закладные												Всего	Общий расход
	Арматура класса						Прокат марки							
	AI			AIII			ВСт3кп2; ВСт3пс6							
	ГОСТ 5781-82						ГОСТ 82-70*			ГОСТ 103-76				
	ф16		Итого	ф10	ф16	Итого	-10×40		Итого	-10×150		Итого		
К72-27$_{д}$5	2,8		2,8	0,2	5,8	6,0	18,8		18,8	2,0		2,0	29,6	29,6
К72-30$_{д}$5	2,8		2,8	0,2	5,8	6,0	18,8		18,8	2,0		2,0	29,6	29,6

1. Колонны К72-27$_{д}$5 и К72-30$_{д}$5 отличаются от колонн К72-27$_{д}$ и К72-30$_{д}$ по серии 1.423-3, вып.1 только постановкой дополнительных закладных изделий. Арматурно-опалубочные чертежи и технические условия изготовления см. выше указанную серию.
2. Закладные изделия, предусмотренные серией, на чертеже колонны не показаны.

ГИП	Никитин		503-1-33.85 -КЖН-К72-27$_{д}$5 К72-30$_{д}$5
Нач. отд.	Сидорова		
Гл. спец.	Стрехнин		Колонны К72-27$_{д}$5; К72-30$_{д}$5
Рук. гр.	Бахтурина		Железобетон
Вед. инж.	Сартисон		Стадия: РП; Масса: 4700; Масштаб: 1:50
Инж.	Чучелина		Лист 1; Листов 1
			ГИПРОАВТОТРАНС Новосибирский филиал

Инв.№ подл. | Подпись и дата | Взам. инв.№

Копировал: Сев Формат: А3

Альбом IV

Типовой проект 503-1-33.85

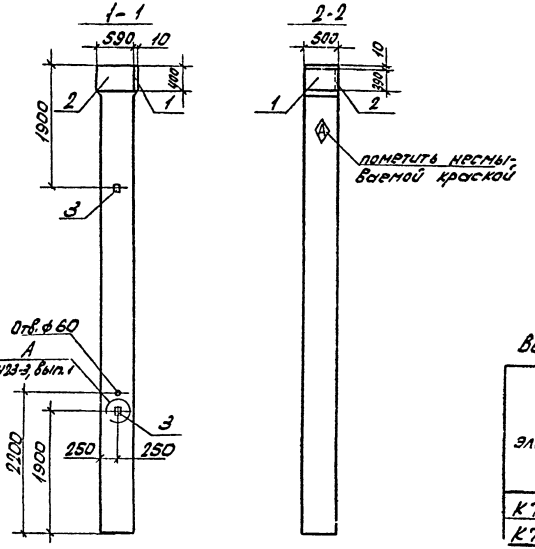

Формат	Зона	Поз.	Обозначение	Наименование	Кол.	Примечание
				Документация		
			1.423-3, вып. 1	Пояснительная записка		
				Чертеж колонн		
			1.423-3, вып. 1	К72-27а К72-30а		
				Дополнительные сборочные единицы		
				Изделие закладное		
		1	503- -КЖИ-МН26	МН26	1	
		2	503- -КЖИ-МН27	МН27	1	
		3	1.423-3, вып. 2	М16-200	2	

Ведомость расхода стали на дополнительные закладные изделия на элемент, кг

Марка элемента	Изделия закладные														Общий расход
	Арматура класса							Прокат марки						Всего	
	АI			АIII				ВСт3кп2; ВСт3пс6							
	ГОСТ 5781-82							ГОСТ 82-70*			ГОСТ 103-76				
	ф16		Итого	ф10	ф16		Итого	-10х390	-10х400	Итого	-10х50		Итого		
К72-27а6	2,8		2,8	0,4	11,6		12,0	15,3	18,5	33,8	4,0		4,0	52,6	52,60
К72-30а6	2,8		2,8	0,4	11,6		12,0	15,3	18,5	33,8	4,0		4,0	52,6	52,60

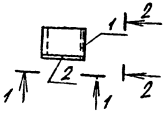

1. Колонны К72-27а6 и К72-30а6 отличаются от колонн К72-27а и К72-30а по серии 1.423-3, вып. 1, только постановкой дополнительных закладных изделий. Арматурно-опалубочные чертежи и технические условия изготовления см. выше указанную серию.
2. Закладные изделия, предусмотренные серией на чертеже колонны не показаны.

ГИП	Никитин		503-1-33.85 -КЖИ-К72 27а6 К72 30а6
Нач. отд.	Сидорова		
Гл. спец.	Стрехнин		Колонны К72-27а6; К72-30а6
Рук. гр.	Бахтурина		
Вед. инж.	Сартисон		
Инж.	Чучелина		

Стадия	Масса	Масштаб
РП	4700	1:50
Лист 1	Листов 1	

Железобетон

ГИПРОАВТОТРАНС Новосибирский филиал

Инв. № подл. | Подпись и дата | Взам. инв. №

Копировал: Л.С. Формат А3

Типовой проект 503-1-33.85 Альбом IV

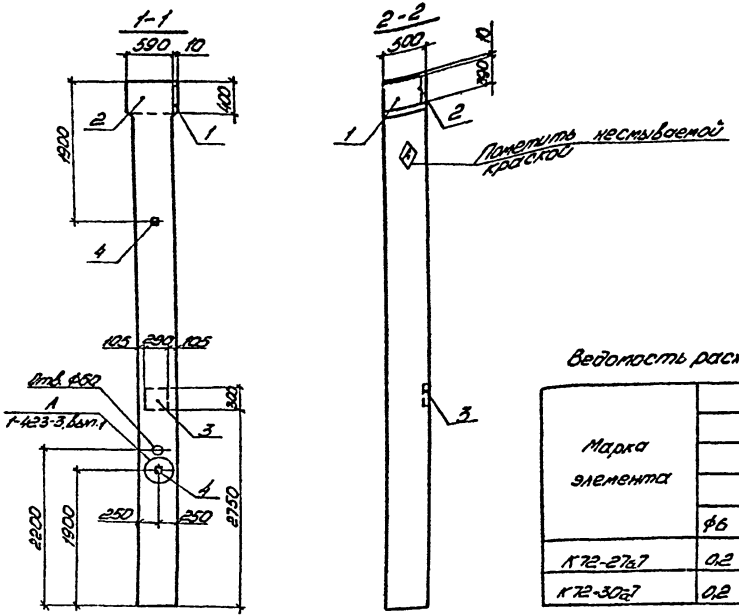

Формат	Зона	Поз.	Обозначение	Наименование	Кол.	Примечание
				Документация		
			1.423-3, вып.1	Пояснительная записка		
				Чертеж колонн		
			1.423-3, вып.1	К72-27а К72-30а		
				Дополнительные сборочные единицы		
				Изделие закладное		
		1	503- -КЖИ-МН26	МН26	1	
		2	503- -КЖИ-МН27	МН27	1	
		3	1.423-3, вып.2	НМ1-4-1	1	
		4	1.423-3, вып.2	М16-200	2	

Ведомость расхода стали дополнительные закладные изделия на элемент, кг

Марка элемента	Изделия закладные																Общий расход
	Арматура класса								Прокат марки							Всего	
	AI			AIII					ВСт3 кп2; ВСт3 пс6								
	ГОСТ 5781-82								ГОСТ 82-70*				ГОСТ 103-76				
	Ф6	Ф16	Итого	Ф10	Ф14	Ф16	Ф22	Итого	-10×300	-10×390	-10×400	Итого	-10×50		Итого		
К72-27а7	0,2	2,8	3,0	0,4	2,8	11,6	1,4	16,2	6,8	15,3	18,5	40,6	4,0		4,0	63,8	63,8
К72-30а7	0,2	2,8	3,0	0,4	2,8	11,6	1,4	16,2	6,8	15,3	18,5	40,6	4,0		4,0	63,8	63,8

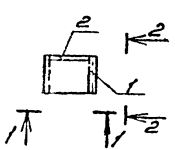

1. Колонны К72-27а7 и К72-30а7 отличаются от колонн К72-27а и К72-30а по серии 1.423-3, вып.1 только постановкой дополнительных закладных изделий. Арматурно-опалубочные чертежи и технические условия изготовления см. выше указанную серию.
2. Закладные изделия, предусмотренные серией, на чертеже колонны не показаны.

ГИП	Никитин	
Нач.отд.	Сидорова	
Гл.спец.	Стрехнин	
Рук.гр.	Гахтурина	
Вед.инж.	Сартисон	
Инженер	Чучелина	

503-1-33.85 -КЖИ-К72-27а7 К72-30а7

Колонны К72-27а7; К72-30а7

Стадия	Масса	Масштаб
РП	4700	1:50

Лист 1 Листов 1

Железобетон

ГИПРОАВТОТРАНС Новосибирский филиал

Копировал Черезова Формат А3

Типовой проект 503-1-33.85 Альбом IV

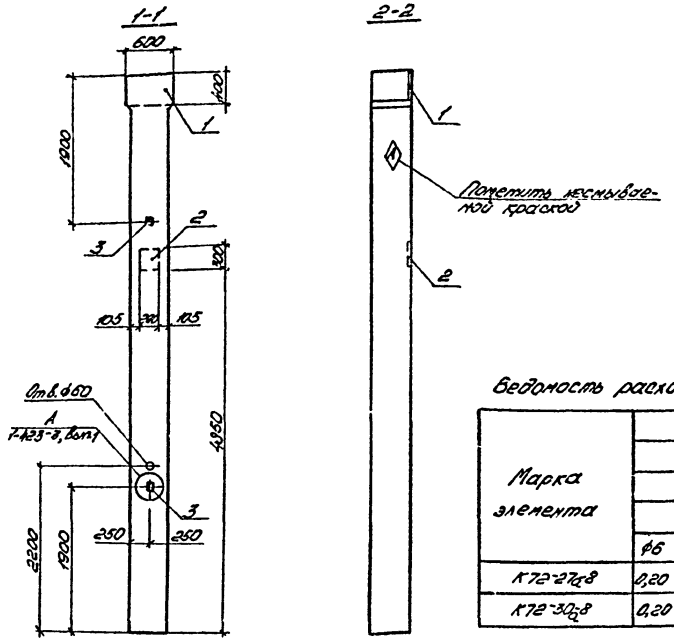

Формат	Зона	Поз.	Обозначение	Наименование	Кол.	Примечание
				Документация		
			1.423-3, вып.1	Пояснительная записка		
				Чертеж колонн		
			1.423-3, вып.1	К72-27а; К72-30а		
				Дополнительные сборочные единицы		
				Изделие закладное		
		1	503- -КЖИ-МН28	МН28	1	
		2	1.423-3, вып.2	НМ1-4-1	1	
		3	1.423-3, вып.2	М16-200	2	

Ведомость расхода стали на дополнительные закладные изделия на элемент, кг

Марка элемента	Изделия закладные																	Общий расход
	Арматура класса										Прокат марки						Всего	
	А I				А III						ВСт3 кп 6; ВСт3 пс 6							
	ГОСТ 5781-82										ГОСТ 82-70*			ГОСТ 103-76				
	ф6	ф16		Итого	ф10	ф14	ф16	ф22		Итого	-10х300	-10х400	Итого	-10х50		Итого		
К72-27а-8	0,20	2,78		2,98	0,20	2,80	5,80	1,40		10,20	6,80	18,84	25,64	2,0		2,0	40,82	40,82
К72-30а-8	0,20	2,78		2,9[illegible]	0,20	2,80	5,80	1,40		10,20	6,80	18,84	25,64	2,0		2,0	40,82	40,82

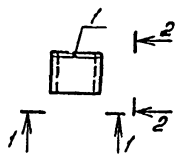

1. Колонны К72-27а-8 и К72-30а-8 отличаются от колонн К72-27а и К72-30а по серии 1.423-3, вып.1 только постановкой дополнительных закладных изделий. Арматурно-опалубочные чертежи и технические условия изготовления см. выше указанную серию.
2. Закладные изделия, предусмотренные серией, на чертеже колонны не показаны.

Гип.	Никитин	
Нач.отд.	Сидорова	
Гл.спец.	Стрешнин	
Рук.гр.	Батурина	
Вед.инж.	Гарпикон	
Инженер	Чучелина	

503-1-33.85 -КЖИ-К72-27а-8 К72-30а-8

Колонны К72-27а-8; К72-30а-8

Стадия	Масса	Масштаб
РП	4700	1:50

Лист 1 Листов 1

Железобетон

ГИПРОАВТОТРАНС Новосибирский филиал

Инв. № подл. | Подпись и дата | Взам. инв. №

Копировал Черезова Формат А3

Альбом IV

Типовой проект 503-1-33.85

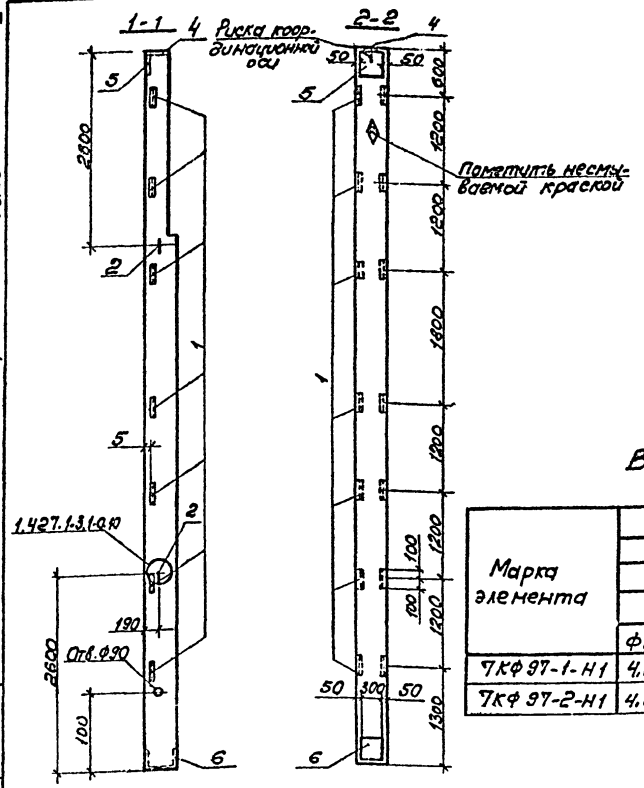

Формат	Зона	Поз.	Обозначение	Наименование	Кол.	Примечание
				Документация		
			1.427.1-3, вып.0	Пояснительная записка		
				Чертеж колонн		
			1.427.1-3, вып.1	7КФ97-1-Н; 7КФ97-2-Н		
				Дополнительные сборочные единицы		
				Изделие закладное		
		1	1.427.1-3, вып.2	МН30	7	
		2	1.427.1-3, вып.2	МН35	2	
		4	1.427.1-3, вып.2	МН3	1	
		5	1.427.1-3, вып.2	МН1	1	
		6	1.427.1-3, вып.2	МН8	1	

Ведомость расхода стали на дополнительные закладные изделия на элемент, кг.

Марка элемента	Изделия закладные																Всего	Общий расход
	Арматура класса								Прокат марки									
	АI			А III					ВСТ3 кп2 ; ВСТ3 пс6									
	ГОСТ 5781-82								ГОСТ 82-70*				ГОСТ 8509-72*					
	Ф16		Итого	Ф10	Ф12	Ф14		Итого	-8×300	-10×300		Итого	L63×5	-10×30		Итого		
7КФ97-1-Н1	4,2		4,2	3,5	2,8	3,0		9,3	5,7	4,7		10,4	13,3	5		18,3	42,2	42,2
7КФ97-2-Н1	4,2		4,2	3,5	2,8	3,0		9,3	5,7	4,7		10,4	13,3	5		18,3	42,2	42,2

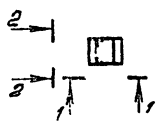

1. Колонны 7КФ97-1-Н1 и 7КФ97-2-Н1 отличаются от колонн 7КФ97-1-Н и 7КФ97-2-Н по серии 1.427.1-3 в. 1 только постановкой дополнительных закладных изделий. Арматурно-опалубочные чертежи и технические условия изготовления см. вышеуказанную серию.
2. Закладные изделия, предусмотренные серией, на чертеже колонны не показаны.

ГИП	Никитин	
Нач.отд	Сидорова	
Гл.спец.	Стрехнин	
Рук.гр.	Сартисон	
Вед.инж.	Белоглазова	
Техник	Старостина	

503-1-33.85 - КЖИ-7КФ97-1-Н1
7КФ97-2-Н1

Колонны 7КФ97-1-Н1; 7КФ-97-2-Н1

Стадия	Масса	Масштаб
РП	3600	1:50

Лист 1 | Листов 1

железобетон

ГИПРОАВТОТРАНС
Новосибирский филиал

Инв. N подл. | Подпись и дата | Взам. инв. N

Копировал

Формат А3

Альбом IV

Типовой проект 503-1-33.85

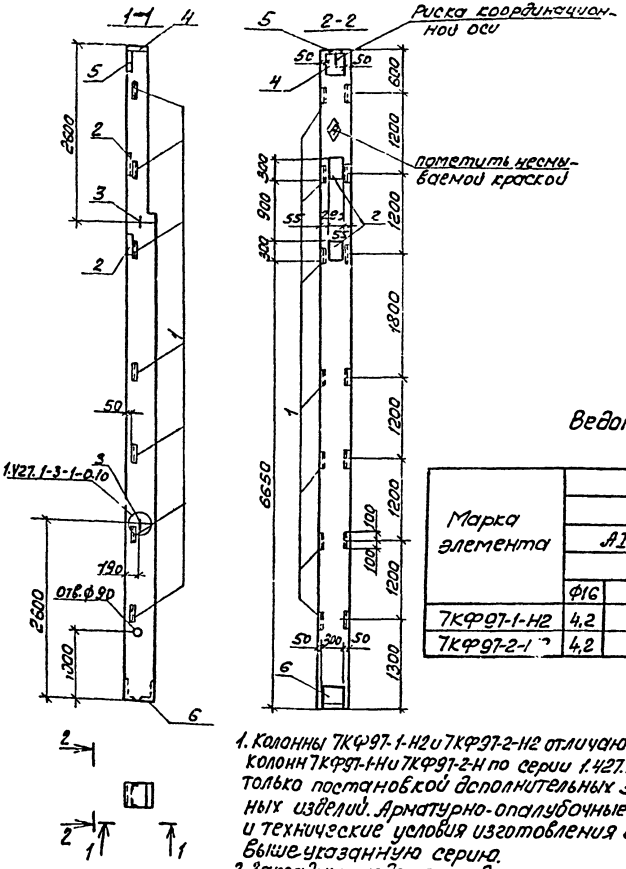

Формат	Зона	Поз.	Обозначение	Наименование	Кол.	Примечание
				Документация		
			1.427.1-3, вып. 0	Пояснительная записка		
				Чертеж колонн		
			1.427.1-3, вып.1	7КФ97-1-Н; 7КФ97-2-Н		
				Дополнительные сборочные единицы		
				Изделие закладное		
		1	1.427.1-3, вып.2	МН30	7	
		2	1.427.1-3, вып.2	МН24	2	
		3	1.427.1-3, вып.2	МН35	2	
		4	1.427.1-3, вып.2	МН3	1	
		5	1.427.1-3, вып.2	МН1	1	
		6	1.427.1-3, вып.2	МН8	1	

Ведомость расхода стали на дополнительные закладные изделия на элемент, кг

Марка элемента	Изделия закладные																	Общий расход
	Арматура класса								Прокат марки								Всего	
	АI			АIII					ВСт3кп2; ВСт3пс6									
	ГОСТ 5781-82								ГОСТ 82-70*				ГОСТ 8509-72*					
	ф16		Итого	ф10	ф12	ф14		Итого	-8×300	-10×300		Итого	∠63×5	∠90×6		Итого		
7КФ97-1-Н2	4,2		4,2	3,5	2,8	10,4		16,7	5,7	14,3		20,0	13,3	5		18,3	59,2	59,2
7КФ97-2-Н2	4,2		4,2	3,5	2,8	10,4		16,7	5,7	14,3		20,0	13,3	5		18,3	59,2	59,2

1. Колонны 7КФ97-1-Н2 и 7КФ97-2-Н2 отличаются от колонн 7КФ97-1-Н и 7КФ97-2-Н по серии 1.427.1-3 в.1 только постановкой дополнительных закладных изделий. Арматурно-опалубочные чертежи и технические условия изготовления см. выше указанную серию.
2. Закладные изделия, предусмотренные серией, на чертеже колонны не показаны

ГИП	Никитин	
Нач.отд.	Сидорова	
Гл.спец.	Стрехнин	
Рук.гр.	Сартисон	
Вед.инж.	Белоглазов	
Техник	Старостина	

503-1-33.85 -КЖИ-7КФ97-1-Н2, 7КФ97-2-Н2

Колонны 7КФ97-1-Н2, 7КФ97-2-Н2

Стадия	Масса	Масштаб
РП	3600	1:50

Лист 1 Листов 1

Железобетон

ГИПРОАВТОТРАНС Новосибирский филиал

Инв.№ подл. | Подпись и дата | Взам.инв.№

Копировал [illegible] Формат А3

Типовой проект 503-1-33.85 Альбом IV

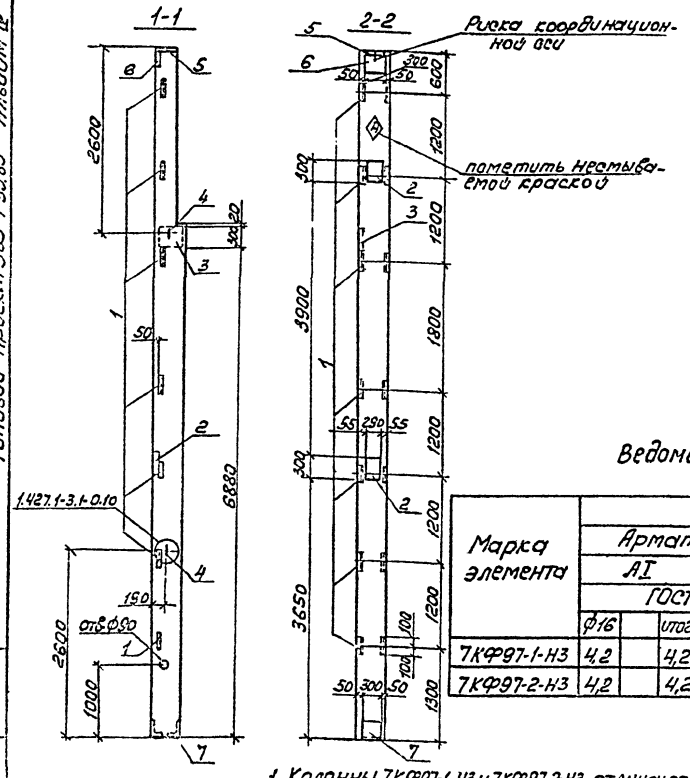

Формат	Зона	Поз.	Обозначение	Наименование	Кол.	Примечание
				Документация		
			1.427.1-3, Вып 0	Пояснительная записка		
				Чертеж колонн		
			1.427.1-3, Вып. 1	7КФ97-1-Н; 7КФ97-2-Н		
				Дополнительные сборочные единицы		
				Изделие закладное		
		1	1.427.1-3, Вып. 2	МН30	7	
		2	1.427.1-3, Вып. 2	МН24	2	
		3	1.427.1-3, Вып. 2	М1-1-2	1	
		4	1.427.1-3, Вып. 2	МН35	2	
		5	1.427.1-3, Вып. 2	МН3	1	
		6	1.427.1-3, Вып. 2	МН1	1	
		7	1.427.1-3, Вып. 2	МН8	1	

Ведомость расхода стали на дополнительные закладные изделия на элемент, кг

Марка элемента	Изделия закладные																		Общий расход
	Арматура класса								Прокат марки									Всего	
	А I			А III					ВСт3кп2				ВСт3пс6						
	ГОСТ 5781-82								ГОСТ 103-76		ГОСТ 82-70*			ГОСТ 8509-72*					
	ф16		Итого	ф10	ф12	ф14		Итого	-10×50	Итого	-8×300	-10×300	Итого	L63×5	L90×6		Итого		
7КФ97-1-Н3	4,2		4,2	3,5	2,8	12,6		18,9	1,2	1,2	5,7	23,5	29,2	13,3	5,0		18,3	71,8	71,8
7КФ97-2-Н3	4,2		4,2	3,5	2,8	12,6		18,9	1,2	1,2	5,7	23,5	29,2	13,3	5,0		18,3	71,8	71,8

1. Колонны 7КФ97-1-Н3 и 7КФ97-2-Н3 отличаются от колонн 7КФ97-1-Н и 7КФ97-2-Н по серии 1.427.1-3, вып.2 только постановкой дополнительных закладных изделий. Арматурно-опалубочные чертежи и технические условия изготовления см. выше указанную серию.
2. Закладные изделия, предусмотренные серией, на чертеже колонны не показаны.

ГИП	Никитин	
Нач.отд.	Сидорова	
Гл.спец.	Стрехнин	
Рук.гр.	Сартисон	
Вед.инж.	Белоглазова	
Инж.	Чучелина	

503-1-33.85 -КЖИ-7КФ97-1-Н3 7КФ97-2-Н3

Колонны 7КФ97-1-Н3, 7КФ97-2-Н3

Стадия	Масса	Масштаб
РП	3600	1:50

Лист 1 Листов 1

Железобетон

ГИПРОАВТОТРАНС Новосибирский филиал

Копировал [illegible] Формат А3

Инв.№ подл. | Подпись и дата | Взам. инв.№

Типовой проект 503-1-33.85 Альбом IV

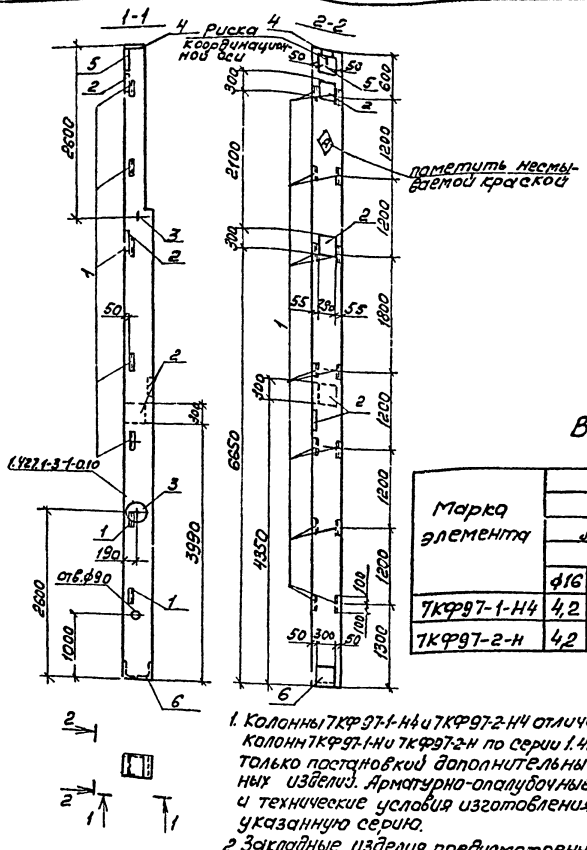

Формат	Зона	Поз.	Обозначение	Наименование	Кол.	Примечание
				Документация		
			1.427.1-3; вып.0	Пояснительная записка		
				Чертеж колонн		
			1.427.1-3; вып.1	7КФ97-1-Н; 7КФ97-2-Н		
				Дополнительные сборочные единицы		
				Изделие закладное		
		1	1.427.1-3; вып.2	МН30	7	
		2	1.427.1-3; вып.2	МН24	4	
		3	1.427.1-3; вып.2	МН35	2	
		4	1.427.1-3; вып.2	МН3	1	
		5	1.427.1-3; вып.2	МН1	1	
		6	1.427.1-3; вып.2	МН8	1	

Ведомость расхода стали на дополнительные закладные изделия на элемент, кг

Марка элемента	Изделия закладные																	Общий расход
	Арматура класса								Прокат марки								Всего	
	А I			А III					В Ст3кп2; В Ст3пс6									
	ГОСТ 5781-82								ГОСТ 82-70*				ГОСТ 8509-72*					
	ф16		Итого	ф10	ф12	ф14		Итого	-10х300	-8х300		Итого	L63х5	L90х6		Итого		
7КФ97-1-Н4	4,2		4,2	3,5	2,8	17,8		23,1	23,9	5,7		29,6	13,3	5		18,3	76,2	76,2
7КФ97-2-Н	4,2		4,2	3,5	2,8	17,8		23,1	23,9	5,7		29,6	13,3	5		18,3	76,2	76,2

1. Колонны 7КФ97-1-Н4 и 7КФ97-2-Н4 отличаются от колонн 7КФ97-1-Н и 7КФ97-2-Н по серии 1.427.1-3,в.1 только постановкой дополнительных закладных изделий. Арматурно-опалубочные чертежи и технические условия изготовления см. выше указанную серию.
2. Закладные изделия, предусмотренные серией, на чертеже колонны не показаны.

ГИП	Никитин	
Нач.отд.	Сидорова	
Гл.спец.	Стрехнин	
Рук.гр.	Сартисон	
Вед.инж.	Белоглазов	
Техник	Старостина	

503-1-33.85 - КЖН-7КФ97-1-Н4, 7КФ97-2-Н4

Колонны 7КФ97-1-Н4, 7КФ97-2-Н4

Стадия	Масса	Масштаб
РП	3600	1:50

Лист 1 Листов 1

Железобетон

ГИПРОАВТОТРАНС Новосибирский филиал

Инв.№ подл. | Подпись и дата | Взам. инв.

Копировал Груз- Формат А3

Типовой проект 503-1-33.85 Альбом IV

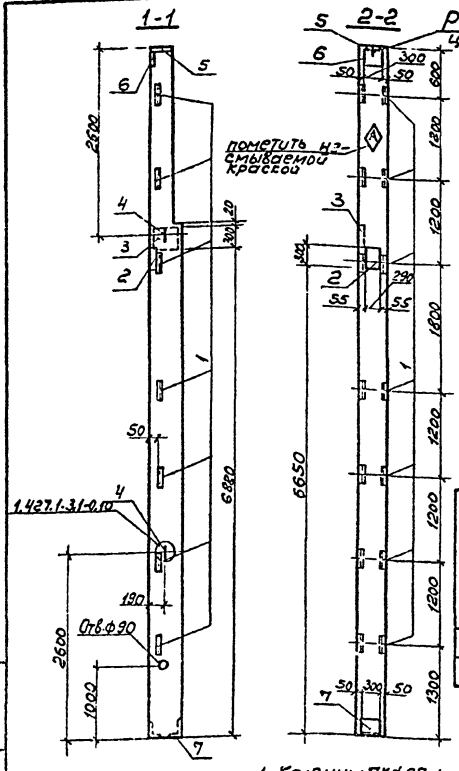

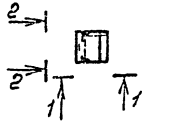

Формат	Зона	Поз	Обозначение	Наименование	Кол.	Примечание
				Документация		
			1.427.1-3, вып.0	Пояснительная записка		
				Чертёж колонн		
			1.427.1-3, вып.1	7КФ97-1-Н; 7КФ97-2-Н		
				Дополнительные сборочные единицы		
				Изделие закладное		
		1	1.427.1-3, вып.2	МН30	7	
		2	1.427.1-3, вып.2	МН24	1	
		3	1.400-6/76, вып.1	М1-1-2	1	
		4	1.427.1-3, вып.2	МН35	2	
		5	1.427.1-3, вып.2	МН3	1	
		6	1.427.1-3, вып.2	МН1	1	
		7	1.427.1-3, вып.2	МН8	1	

Ведомость расхода стали на дополнительные закладные изделия на элемент

Марка элемента	Изделия закладные																		Всего	Общий расход
	Арматура класса							Прокат марки												
	AI			AIII				ВСт3кп2; ВСт3пс6												
	ГОСТ 5781-82							ГОСТ 103-76			ГОСТ 82-70*			ГОСТ 8509-72*						
	ф16		Итого	ф10	ф12	ф14		Итого	-10×50		Итого	-8×300	-10×300	Итого	63×5	50×6		Итого		
7КФ97-1-Н5	4,2		4,2	3,5	2,8	9,0		15,3	1,2		1,2	5,7	18,7	24,4	13,3	5,0		18,3	63,4	63,4
7КФ97-2-Н5	4,2		4,2	3,5	2,8	9,0		15,3	1,2		1,2	5,7	18,7	24,4	13,3	5,0		18,3	63,4	63,4

1. Колонны 7КФ97-1-Н5 и 7КФ97-2-Н5 отличаются от колонн 7КФ97-1-Н и 7КФ97-2-Н по серии 1.427.1-3, вып.2 только постановкой дополнительных закладных изделий. Арматурно-опалубочные чертежи и технические условия изготовления см. выше указанную серию.
2. Закладные изделия, предусмотренные серией, на чертеже колонны не показаны.

ГИП	Никитин		503-1-33.85 - КЖИ-7КФ97-1-Н5 7КФ97-2-'5'
Нач.отд	Сидорова		
Гл.спец.	Стрехнин		Колонны 7КФ97-1-Н5; 7КФ97-2-Н5
Рук.гр	Сартисон		Стадия: Р/Т; Масса: 3600; Масштаб: 1:50
Вед.инж.	Белоглазов		Лист 1; Листов 1
Инж.	Чучелина		Железобетон
			ГИПРОАВТОТРАНС Новосибирский филиал

Инв.№ подл. | Подпись и дата | Взам.инв.№

Копировал А4- Формат А3

Типовой проект 503-1-33.85 Альбом IV

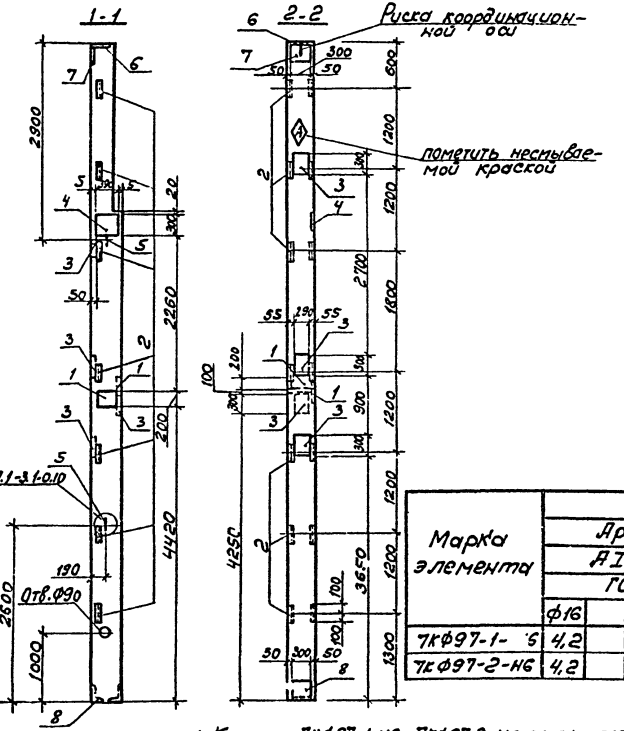

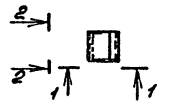

Формат	Зона	Поз.	Обозначение	Наименование	Кол.	Примечание
				Документация		
			1.427.1-3. Вып.0	Пояснительная записка		
				Чертёж колонн		
			1.427.1-3, Вып. 1	7КФ97-1-НГ; 7КФ97-2-НГ		
				Дополнительные сборочные единицы		
				Изделие закладное		
		1	1.427.1-3, Вып. 2	МН5	2	
		2	1.427.1-3, Вып. 2	МН30	7	
		3	1.427.1-3, Вып.2	МН24	4	
		4	1.400-6/76, Вып.1	М1-1.2	1	
		5	1.427.1-3, Вып.2	МН35	2	
		6	1.427.1-3, Вып.2	МН3	1	
		7	1.427.1-3, Вып.2	МН1	1	
		8	1.427.1-3, Вып.2	МН8	1	

Ведомость расхода стали на дополнительные закладные изделия на элемент, кг

Марка элемента	Изделия закладные																Всего	Общий расход
	Арматура класса							Прокат марки										
	AI			AIII				ВСт3кп2; ВСт3пс6										
	ГОСТ 5781-82							ГОСТ 103-76		ГОСТ 82-70*			ГОСТ 8509-72*					
	ф16		Итого	ф10	ф12	ф14	Итого	-10×50	Итого	-8×300	-10×300	Итого	L 90×6	L 63×5	Итого			
7КФ97-1-Г6	4,2		4,2	3,5	6,8	20,1	30,4	1,2	1,2	13,3	33,1	46,4	5,0	13,3	18,3		100,5	100,5
7КФ97-2-Н6	4,2		4,2	3,5	6,8	20,1	30,4	1,2	1,2	13,3	33,1	46,4	5,0	13,3	18,3		100,5	100,5

1. Колонны 7КФ97-1-Н6 и 7КФ97-2-Н6 отличаются от колонн 7КФ97-1-Н и 7КФ97-2-Н по серии 1.427.1-3, вып.1 только постановкой дополнительных закладных изделий. Арматурно-опалубочные чертежи и технические условия изготовления см. вышеуказанную серию.
2. Закладные изделия, предусмотренные серией, на чертеже колонны не показаны.

ГИП	Нилитин		503-1-33.85 - КЖИ-7КФ97-1-Н6 7КФ97-2-Н6
Нач.отд	Сидорова		
Гл.спец.	Стренин		Колонны 7КФ97-1-Н6; 7КФ97-2-Н6
Рук.гр.	Сартисон		Железобетон
Вед.инж.	Берсглазов		
Инж.	Чучулина		

Стадия	Масса	Масштаб
РП	3600	1:50
Лист 1	Листов 1	

ГИПРОАВТОТРАНС Новосибирский филиал

Инв.№ подл. | Подпись и дата | Взам. инв.№

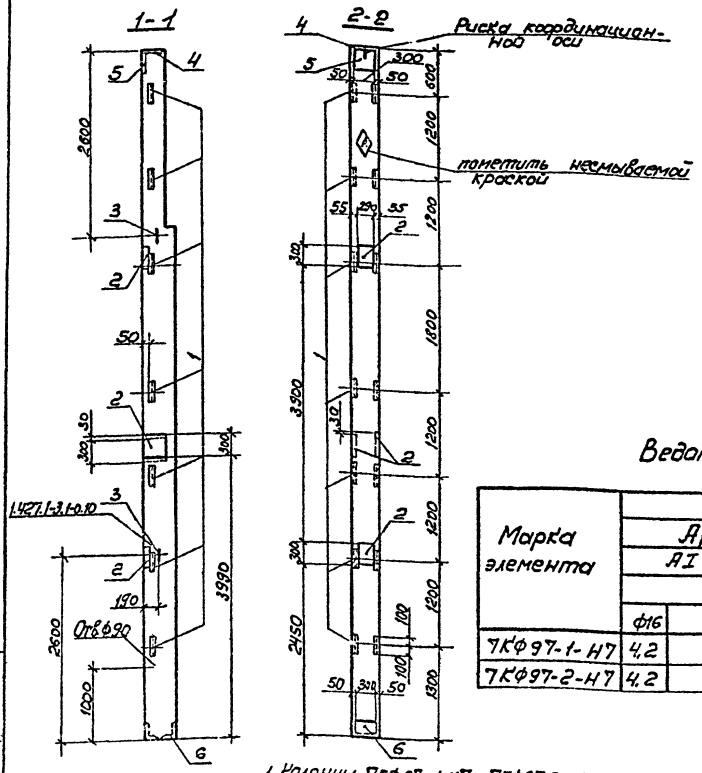

Формат	Зона	Поз.	Обозначение	Наименование	Кол	Примечание
				Документация		
			1.427.1-3, вып.0	Пояснительная записка		
				Чертёж колонн		
			1.427.1-3, вып.1	7КФ97-1-Н; 7КФ97-2-Н		
				Дополнительные сборочные единицы		
				Изделие закладное		
		1	1.427.1-3, вып.2	МН30	7	
		2	1.427.1-3, вып.2	МН24	4	
		3	1.427.1-3, вып.2	МН35	2	
		4	1.427.1-3, вып.2	МН3	1	
		5	1.427.1-3, вып.2	МН1	1	
		6	1.427.1-3, вып.2	МН8	1	

Ведомость расхода стали на дополнительные закладные изделия на элемент, кг

Марка элемента	Изделия закладные																	Общий расход
	Арматура класса								Прокат марки								Всего	
	А I			А III					ВСт3кп2; ВСт3пс6									
	ГОСТ 5781-82								ГОСТ 82-70*				ГОСТ 8509-72*					
	ф16		Итого	ф10	ф12	ф14		Итого	-8×300	-10×300		Итого	L63×5	L90×6		Итого		
7КФ97-1-Н7	4,2		4,2	3,5	2,8	17,8		24,1	5,7	23,9		29,6	13,3	5,0		18,3	76,2	76,2
7КФ97-2-Н7	4,2		4,2	3,5	2,8	17,8		24,1	5,7	23,9		29,6	13,3	5,0		18,3	76,2	76,2

1. Колонны 7КФ97-1-Н7 и 7КФ97-2-Н7 отличаются от колонн 7КФ97-1-Н и 7КФ97-2-Н по серии 1.427.1-3, в.1 только постановкой дополнительных закладных изделий. Арматурно-опалубочные чертежи и технические условия изготовления см. вышеуказанную серию.
2. Закладные изделия, предусмотренные серией, на чертеже колонны не показаны.

ГИП	Никитин		
Нач.отд	Сидорова		
Гл.спец.	Стрехнин		
Рук.гр.	Сартисон		
Вед.инж.	Белоглазова		
Инж.	Чучелина		

503-1-33.85-КЖИ-7КФ97-1-Н7
7КФ97-2-Н7

Колонны 7КФ97-1-Н7; 7КФ97-2-Н7

Стадия	Масса	Масштаб
РП	3600	1:50

Лист 1 | Листов 1

железобетон

ГИПРОАВТОТРАНС
Новосибирский филиал

Копировал

Формат А3

Типовой проект 503-1-33.85 Альбом IV

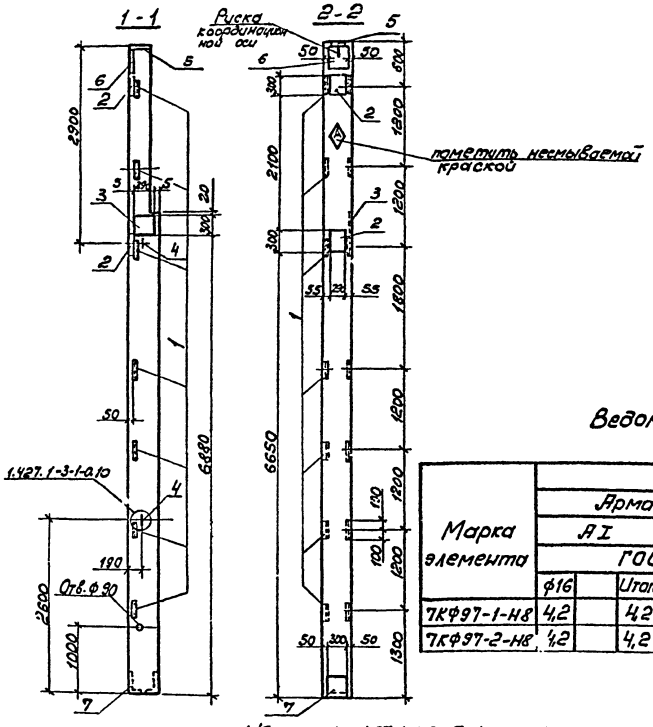

Формат	Зона	Поз.	Обозначение	Наименование	Кол	Примечание
				Документация		
			1.427.1-3, вып.0	Пояснительная записка		
				Чертёж колонн		
			1.427.1-3, вып.1	7КФ97-1-Н; 7КФ-97-2-Н		
				Дополнительные сборочные единицы		
				Изделие закладное		
		1	1.427.1-3, вып.2	МН30	7	
		2	1.427.1-3, вып.2	МН24	2	
		3	1.400-6/76, вып.1	М1-1-2	1	
		4	1.427.1-3, вып.2	МН35	2	
		5	1.427.1-3, вып.2	МН3	1	
		6	1.427.1-3, вып.2	МН1	1	
		7	1.427.1-3, вып.2	МН8	1	

Ведомость расхода стали на дополнительные закладные изделия на элемент, кг.

Марка элемента	Изделия закладные																		Общий расход
	Арматура класса								Прокат марки									Всего	
	А I			А III					ВСт3 кп2					ВСт3 пс 6					
	ГОСТ 5781-82								ГОСТ 103-76		ГОСТ 82-70*			ГОСТ 8509-72*					
	ф16		Итого	ф10	ф12	ф14		Итого	-50×10	Итого	-8×300	-10×300	Итого	L63×5	L90×6		Итого		
7КФ97-1-Н8	4,2		4,2	3,5	2,8	12,7		19,0	1,2	1,2	5,7	23,5	29,2	13,3	5		18,3	71,9	71,9
7КФ97-2-Н8	4,2		4,2	3,5	2,8	12,7		19,0	1,2	1,2	5,7	23,5	29,2	13,3	5		18,3	71,9	71,9

1. Колонны 7КФ97 1-Н8 и 7КФ97-2-Н8 отличаются от колонн 7КФ97-1Н и 7КФ97-2-Н по серии 1.427.1-3, в.1 только постановкой дополнительных закладных изделий. Арматурно-опалубочные чертежи и технические условия изготовления см. вышеуказанную серию
2. Закладные изделия, предусмотренные серией, на чертеже колонны не показаны.

ГИП	Никитин	
Нач.отд.	Сидорова	
Гл.спец.	Стрехнин	
Рук.гр.	Сергисон	
Вед.инж.	Белоглазов	
Техник	Старостина	

503-1-33.85 -КЖИ-7КФ-97-1-Н8 7КФ-97-2-Н8

Колонны 7КФ97-1-Н8; 7КФ97-2-Н8

Стадия	Масса	Масштаб
РП	3600	1:50

Лист | Листов 1

железобетон

ГИПРОАВТОТРАНС Новосибирский филиал

Инв.№ подл. | Подпись и дата | Взам.и

Копировал Ль-

Формат А3

Типовой проект 503-1-33.85 Альбом IV

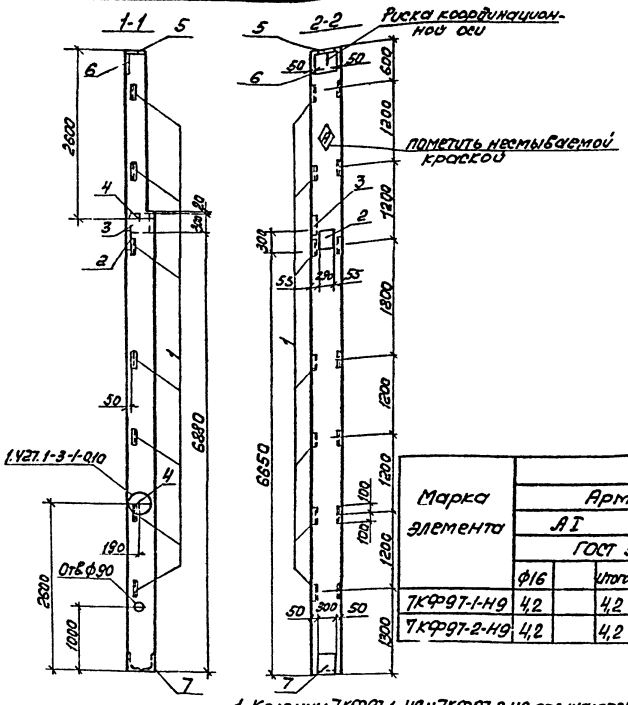

Формат	Зона	Поз.	Обозначение	Наименование	Кол.	Примечание
				Документация		
			1.427.1-3, Вып.0	Пояснительная записка		
				Чертеж колонн		
			1.427.1-3, Вып.1	7КФ97-1-Н; 7КФ97-2-Н		
				Дополнительные сборочные единицы		
				Изделие закладное		
		1	1.427.1-3, Вып.2	МН30	7	
		2	1.427.1-3, Вып.2	МН24	2	
		3	1.400-6/76, Вып.1	М1-1-2	1	
		4	1.427.1-3, Вып.2	МН35	2	
		5	1.427.1-3, Вып.2	МН3	1	
		6	1.427.1-3, Вып.2	МН1	1	
		7	1.427.1-3, Вып.2	МН8	1	

Ведомость расхода стали на дополнительные закладные изделия на элемент, кг

Марка элемента	Изделия закладные																		Общий расход
	Арматура класса								Прокат марки										
	А I			А III					ВСт3кп2					ВСт3пс6				Всего	
	ГОСТ 5781-82								ГОСТ 103-76		ГОСТ 82-70*			ГОСТ 8509-72*					
	ф16		Итого	ф10	ф12	ф14		Итого	-50×10	Итого	-8×300	-10×300	Итого	53×5	90×6		Итого		
7КФ97-1-Н9	4,2		4,2	3,5	2,8	12,7		19,0	1,2	1,2	5,7	23,5	29,2	13,3	5		18,3	71,9	71,9
7КФ97-2-Н9	4,2		4,2	3,5	2,8	12,7		19,0	1,2	1,2	5,7	23,5	29,2	13,3	5		18,3	71,9	71,9

1. Колонны 7КФ97-1-Н9 и 7КФ97-2-Н9 отличаются от колонн 7КФ97-1-Н и 7КФ97-2-Н по серии 1.427.1-3, в.1 только постановкой дополнительных закладных изделий. Арматурно-опалубочные чертежи и технические условия изготовления см. вышеуказанную серию.
2. Закладные изделия, предусмотренные серией, на чертеже колонны не показаны.

ГИП	Никитин	
Нач.отд.	Сидорова	
Гл.спец.	Стрехнин	
Рук.гр.	Сартисон	
Вед.инж.	Белоглазова	
Техник	Старостина	

503-1-33.85 - КЖН-7КФ97-1-Н9, 7КФ97-2-Н9

Колонны 7КФ97-1-Н9; 7КФ97-2-Н9

Стадия	Масса	Масштаб
РП	3600	1:50

Лист 1 Листов 1

Железобетон

ГИПРОАВТОТРАНС Новосибирский филиал

Копировал Груз. Формат А3

Типовой проект 503-1-33.85 Альбом IV

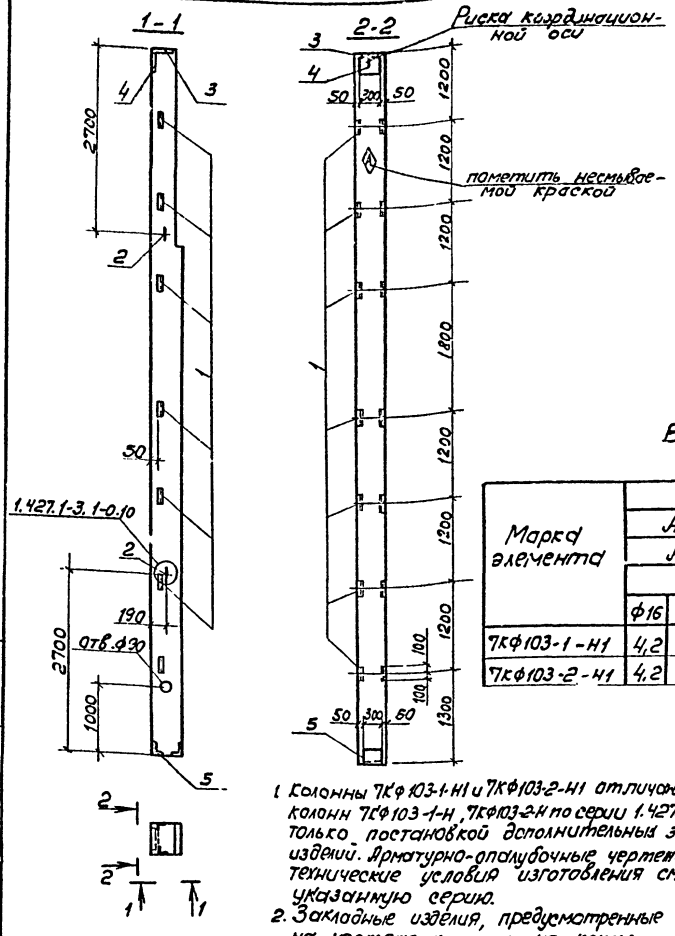

Формат	Зона	Поз.	Обозначение	Наименование	Кол.	Примечание
				Документация		
			1.427.1-3, вып. 0	Пояснительная записка		
				Чертёж колонн		
			1.427.1-3, вып. 1	7КФ103-1-Н; 7КФ103-2-Н		
				Дополнительные сборочные единицы		
				Изделие закладное		
		1	1.427.1-3, вып. 2	МН30	7	
		2	1.427.1-3, вып. 2	МН35	2	
		3	1.427.1-3, вып. 2	МН3	1	
		4	1.427.1-3, вып. 2	МН1	1	
		5	1.427.1-3, вып. 2	МН8	1	

Ведомость расхода стали на дополнительные закладные изделия на элемент, кг

Марка элемента	Изделия закладные																	Общий расход
	Арматура класса								Прокат марки								Всего	
	А I			А III					ВСт3кп2; ВСт3пс6									
	ГОСТ 5781-82								ГОСТ 8509-72*				ГОСТ 82-70*					
	ф16		Итого	ф10	ф12	ф14		Итого	L63x5	L90x6		Итого	-8x300	-10x300		Итого		
7КФ103-1-Н1	4,2		4,2	3,5	2,8	3,0		9,3	13,3	5,0		18,3	5,7	4,7		10,4	42,2	42,2
7КФ103-2-Н1	4,2		4,2	3,5	2,8	3,0		9,3	13,3	5,0		18,3	5,7	4,7		10,4	42,2	42,2

1. Колонны 7КФ103-1-Н1 и 7КФ103-2-Н1 отличаются от колонн 7КФ103-1-Н, 7КФ103-2-Н по серии 1.427.1-3, в 1 только постановкой дополнительных закладных изделий. Арматурно-опалубочные чертежи и технические условия изготовления см. вышеуказанную серию.
2. Закладные изделия, предусмотренные серией, на чертеже колонны не показаны.

ГИП	Никитин	
Нач.отд.	Сидорова	
Гл.спец.	Стрехнин	
Рук.гр.	Сартисон	
Вед.инж.	Белоглазов	
Инж.	Чучелина	

503-1-33.85 - КЖИ-7КФ103-1-Н1 7КФ103-2-Н1

Колонны 7КФ103-1-Н1; КФ103-2-Н1

Стадия	Масса	Масштаб
РП	3800	1:50

Лист 1 | Листов 1

Железобетон

ГИПРОАВТОТРАНС Новосибирский филиал

Инв. № подл. | Подпись и дата | Взам. инв. №

Копировал Ль- Формат А3

Типовой проект 503-1-33.85 Альбом IV

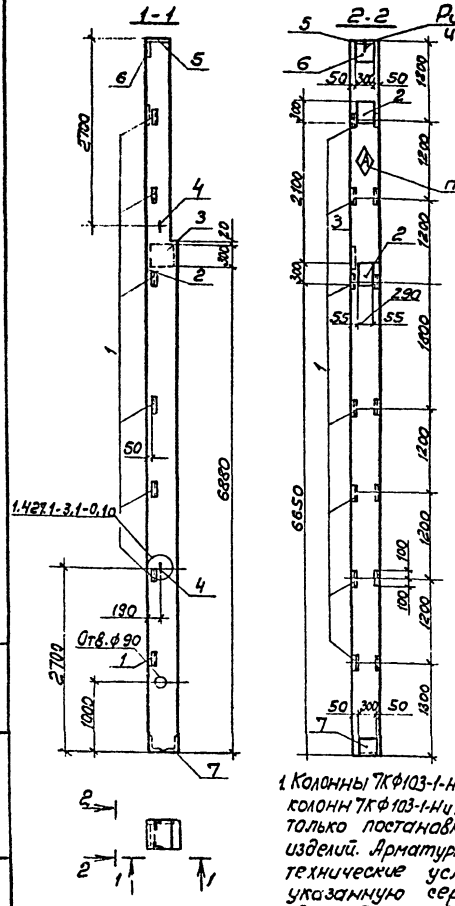

Формат	Зона	Поз.	Обозначение	Наименование	Кол.	Примечание
				Документация		
			1.427.1-3, вып.0	Пояснительная записка		
				Чертёж колонн		
			1.427.1-3, вып.1	7КФ103-1-Н; 7КФ103-2-Н		
				Дополнительные сборочные единицы		
				Изделие закладное		
		1	1.427.1-3, вып.2	МН30	7	
		2	1.427.1-3, вып.2	МН24	2	
		3	1.400-6/76, вып.1	М1-1-2	1	
		4	1.427.1-3, вып.2	МН35	2	
		5	1.427.1-3, вып.2	МН3	1	
		6	1.427.1-3, вып.2	МН1	1	
		7	1.427.1-3, вып.2	МН8	1	

Ведомость расхода стали на дополнительные закладные изделия на элемент, кг

Марка элемента	Изделия закладные																			Всего	Общий расход
	Арматура класса							Прокат марки													
	AI			AIII				ВСт3кп2; ВСт3пс6													
	ГОСТ 5781-82							ГОСТ 103-76	ГОСТ 82-70*			ГОСТ 8509-72*									
	ф16		Итого	ф10	ф12	ф14		Итого	-10×50	Итого	-8×300	-10×300	Итого	∠63×5	∠90×6		Итого				
7КФ103-1-Н2	4,2		4,2	3,5	2,8	12,7		19,0	1,2	1,2	5,7	23,5	29,2	13,3	5,0		18,3			71,9	71,9
7КФ103-2-Н2	4,2		4,2	3,5	2,8	12,7		19,0	1,2	1,2	5,7	23,5	29,2	13,3	5,0		18,3			71,9	71,9

1. Колонны 7КФ103-1-Н2 и 7КФ103-2-Н2 отличаются от колонн 7КФ103-1-Н и 7КФ103-2-Н по серии 1.427.1-3, вып.1 только постановкой дополнительных закладных изделий. Арматурно-опалубочные чертежи и технические условия изготовления см. выше указанную серию.
2. Закладные изделия, предусмотренные серией, на чертеже колонны не показаны.

ГИП	Никитин		503-1-33.85 -КЖИ-7КФ103-1-Н2 7КФ103-2-Н2
Нач.отд.	Сидорова		
Гл.спец.	Стрехнин		
Рук.гр.	Сартисон		Колонны 7КФ103-1-Н2; 7КФ103-2-Н2
Вед.инж.	Белоглазова		Стадия: РП; Масса: 3800; Масштаб: 1:50
Инж.	Чучелина		Лист 1; Листов 1
			железобетон
			ГИПРОАВТОТРАНС Новосибирский филиал

Копировал

Формат А3

Инв.№ подл. | Подпись и дата | Взам. инв.№

Типовой проект 503-1-33.85 Альбом IV

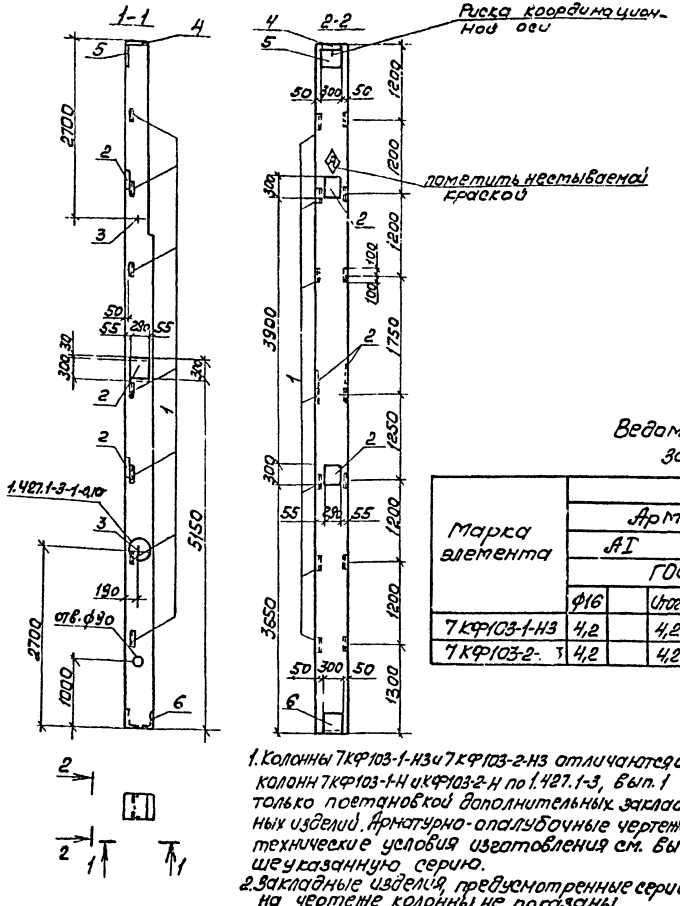

Формат	Зона	Поз.	Обозначение	Наименование	Кол.	Примечание
				Документация		
			1.427.1-3, вып.0	Пояснительная записка		
				Чертеж колонн		
			1.427.1-3, вып.1	7КФ103-1-Н, 7КФ103-2-Н		
				Дополнительные оборочные единицы		
				Изделие закладное		
		1	1.427.1-3, вып.2	МН30	7	
		2	1.427.1-3, вып.2	МН24	4	
		3	1.427.1-3, вып.2	МН35	2	
		4	1.427.1-3, вып.2	МН3	1	
		5	1.427.1-3, вып.2	МН1	1	
		6	1.427.1-3, вып.2	МН8	1	

Ведомость расхода стали на дополнительные заказные изделия на элемент, кг

Марка элемента	Изделия закладные																	Общий расход
	Арматура класса								Прокат марки								Всего	
	AI			AII					ВСт3кп2; ВСт3пс6									
	ГОСТ 5781-82								ГОСТ 82-70*				ГОСТ 8509-72*					
	ф16		Итого	ф10	ф12	ф14		Итого	-8x300	-10x300		Итого	∠90x6	∠63x5		Итого		
7КФ103-1-Н3	4,2		4,2	3,5	2,8	17,8		24,1	5,7	23,9		29,6	5	13,3		18,3	76,2	76,2
7КФ103-2-Н3	4,2		4,2	3,5	2,8	17,8		24,1	5,7	23,9		29,6	5	13,3		18,3	76,2	76,2

1. Колонны 7КФ103-1-Н3 и 7КФ103-2-Н3 отличаются от колонн 7КФ103-1-Н и КФ103-2-Н по 1.427.1-3, вып.1 только постановкой дополнительных закладных изделий. Арматурно-опалубочные чертежи технические условия изготовления см. вышеуказанную серию.
2. Закладные изделия, предусмотренные серией, на чертеже колонны не показаны.

ГИП	Никитин	
Нач.отд.	Сидорова	
Гл.спец.	Стрехнин	
Рук.гр.	Сартисон	
Ведущ.	Белпелаев	
Техник	Старостина	

503-1-33.85 - КЖИ-7КФ103-1-Н3, 7КФ103-2-Н3

Колонны 7КФ103-1-Н3, 7КФ103-2-Н3

Стадия	Масса	Масштаб
РП	3800	1:50

Лист 1 Листов 1

Железобетон

ГИПРОАВТОТРАНС Новосибирский филиал

Копировал [signature] Формат А3

Инв.№ подл. | Подпись и дата | Взам.инв.№

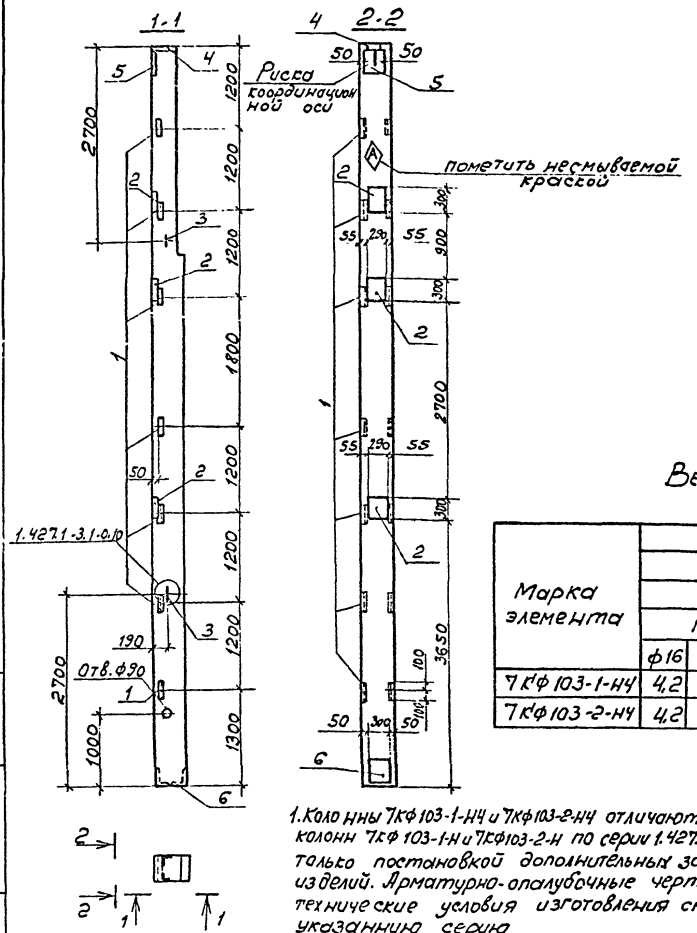

Формат	Зона	Поз.	Обозначение	Наименование	Кол.	Примечание
				Документация		
			1.427.1-3, вып.0	Пояснительная записка		
				Чертеж колонн		
			1.427.1-3, вып.1	7КФ103-1-Н, 7КФ103-2-Н		
				Дополнительные сборочные единицы		
				Изделие закладное		
		1	1.427.1-3, вып.2	МН30	7	
		2	1.427.1-3, вып.2	МН24	3	
		3	1.427.1-3, вып.2	МН35	2	
		4	1.427.1-3, вып.2	МН3	1	
		5	1.427.1-3, вып.2	МН1	1	
		6	1.427.1-3, вып.2	МН8	1	

Ведомость расхода стали на дополнительные закладные изделия на элемент, кг.

Марка элемента	Изделие закладное															Всего	Общий расход
	Арматура класса							Прокат марки									
	AI		AIII					ВСт3кп2; ВСт3пс6									
	ГОСТ 5781-82							ГОСТ 82-70*			ГОСТ 8509-72*						
	ф16		Итого	ф10	ф12	ф14	Итого	-8х300	-10х300	Итого	L63х5	L90х6		Итого			
7КФ103-1-Н4	4,2		4,2	3,4	2,8	14,2	20,4	5,7	19,1	24,8	13,3	5		18,3	67,7	67,7	
7КФ103-2-Н4	4,2		4,2	3,4	2,8	14,2	20,4	5,7	19,1	24,8	13,3	5		18,3	67,7	67,7	

1. Колонны 7КФ103-1-Н4 и 7КФ103-2-Н4 отличаются от колонн 7КФ103-1-Н и 7КФ103-2-Н по серии 1.427.1-3, в.1 только постановкой дополнительных закладных изделий. Арматурно-опалубочные чертежи и технические условия изготовления см. вышеуказанную серию
2. Закладные изделия, предусмотренные серией, на чертеже колонны не показаны.

ГИП	Никитин	
Нач.отд	Сидорова	
Гл.спец.	Стрехнин	
Рук.гр.	Сартисон	
Вед.инж.	Белоглазова	
Техник	Старостина	

503-1-33.85 -КЖИ 7КФ103-1-Н4 7КФ103-2-Н4

Колонны 7КФ103-1-Н4, 7КФ103-2-Н4

Стадия	Масса	Масштаб
РП	380,0	1:50
Лист 1	Листов 1	

Железобетон

ГИПРОАВТОТРАНС Новосибирский филиал

Типовой проект 503-1-33.85 Альбом IV

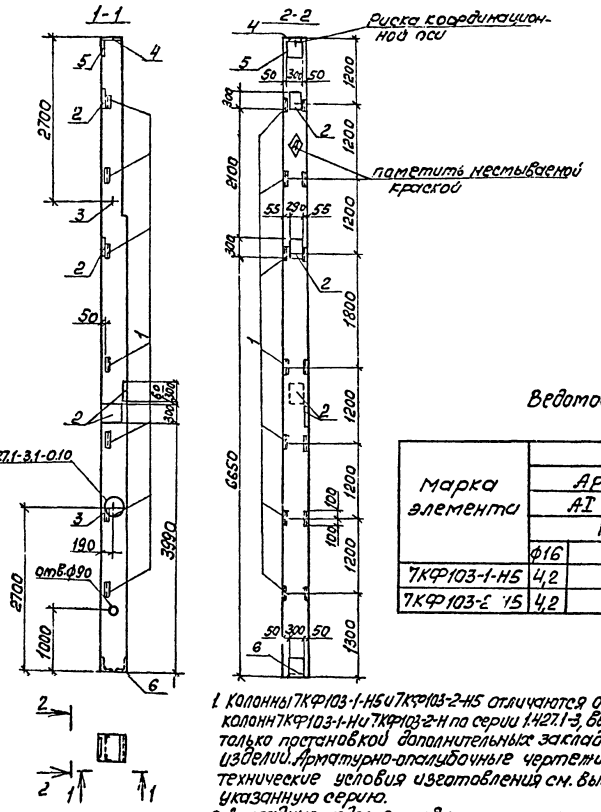

Формат	Зона	Поз.	Обозначение	Наименование	Кол.	Примечание
				Документация		
			1.427.1-3, Вып.0	Пояснительная записка		
				Чертеж колонн		
			1.427.1-3, Вып.1	7КФ103-1-Н, 7КФ103-2-Н		
				Дополнительные сборочные единицы		
				Изделие закладное		
		1	1.427.1-3, Вып.2	МН30	7	
		2	1.427.1-3, Вып.2	МН24	4	
		3	1.427.1-3, Вып.2	МН35	2	
		4	1.427.1-3, Вып.2	МН3	1	
		5	1.427.1-3, Вып.2	МН1	1	
		6	1.427.1-3, Вып.2	МН8	1	

Ведомость расхода стали на дополнительные закладные изделия на элемент, кг

Марка элемента	Изделия закладные														Все-го	Общий расход
	Арматура класса							Прокат марки								
	A-I		A-III					ВСт3кп2, ВСт3пс6				ВСт3пс6				
	ГОСТ 5781-82							ГОСТ 82-70*				ГОСТ 8509-72*				
	ф16	Итого	ф10	ф12	ф14	Итого		8×300	10×300	Итого		463×5	90×6	Итого		
7КФ103-1-Н5	4,2	4,2	3,5	2,8	17,8	24,1		5,7	23,9	29,6		13,3	5,0	18,3	76,2	76,2
7КФ103-2-Н5	4,2	4,2	3,5	2,8	17,8	24,1		5,7	23,9	29,6		13,3	5,0	18,3	76,2	76,2

1. Колонны 7КФ103-1-Н5 и 7КФ103-2-Н5 отличаются от колонн 7КФ103-1-Н и 7КФ103-2-Н по серии 1.427.1-3, Вып.1 только постановкой дополнительных закладных изделий. Арматурно-опалубочные чертежи и технические условия изготовления см. вышеуказанную серию.
2. Закладные изделия, предусмотренные серией на чертеже колонны не показаны.

ГИП	Никитин		503-1-33.85	-КНН-7КФ103-1-Н5 7КФ103-2-Н5
Нач.отд.	Сибирова			
Гл.спец.	Стрехнин			
Рук.гр.	Сартисон		Колонны 7КФ103-1-Н5, 7КФ103-2-Н5	Стадия: РП; Масса: 3800; Масштаб: 1:50
Ведущий инж.	Безгласова			Лист 1 Листов 1
Инж.	Чучелина		Железобетон	ГИПРОАВТОТРАНС Новосибирский филиал

Копировал Буяз - Формат А3

Инв.№ подл. | Подпись и дата | Взам.инв.№

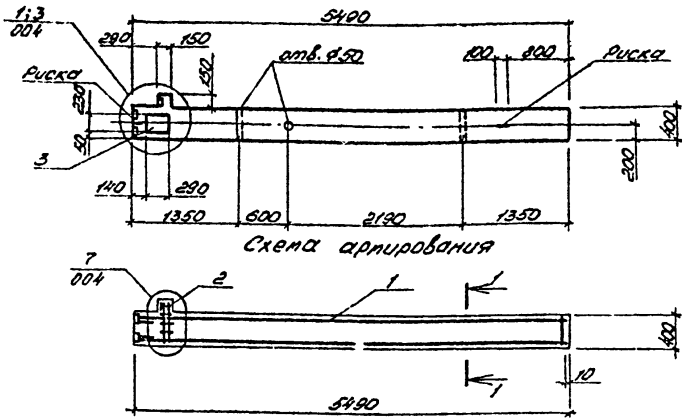

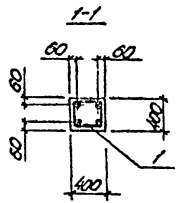

Формат	Зона	Поз.	Обозначение	Наименование	Кол.	Примечание
				Документация		
			503- -КЖИ-2КБО4.48-2.17-1	Сборочный чертеж		
				Сборочные единицы		
		1	503- -КЖИ-КП1	Пространственный каркас КП1	1	
		2	1.020-1. 2-5 01-02	сетка арматурная С-5	2	
		3	1.020-1. 2-5 14-05	Изделие закладное МН 18	1	
				Материал		
				бетон марки 300	0,80	м³

Ведомость расхода стали на элемент, кг

Марка элемента	Изделия арматурные									Изделия закладные								Всего	Общий расход
	Арматура класса						Арматурная работа		Всего	Арматура класса				Прокат марки					
	AIII				AI		AI			AIII				Вст3кп2; Вст.пс6					
	ГОСТ 5781-82						ГОСТ 6727-80			ГОСТ 5781-82				ГОСТ 103-76					
	ф16	ф10		Итого	ф6		Итого	ф4	Итого	ф28	ф16	ф12	Итого	-ю-80	-ю-60	-железо-16-65	Итого		
2КБО4.48-2.17-1	34,5	1,1		35,6	5,7		5,7	0,4	0,4	41,7	10,9	6,2	0,5	17,6	3,0	3,2	12,6	3,3	22,1	39,7	81,4

1. Колонну 2КБО4.48-2.17-1 выполнять в опалубке колонны 2КБО4.48-2.17 по с.эрии 1.020-1, в.2-3 с укорочением на 4350мм.
2. Технические условия на изготовление колонны смотреть выше указанную серию.
3. Узлы, закладированные на данном листе, см. серию 1.020-1, в. 2-3

ГИП	Жукотин		503-1-33.85-КЖИ-2КБО4.48-2.17-1
Нач.отд.	Сидорова		
Гл.спец.	Стрехнин		Колонна 2КБО 4.48-2.17-1
Рук.гр.	Бутурлина		Стадия: РП; Масса: 8225; Масштаб: 1:50
Вед.инж.	Белоглазова		Лист 1; Листов 2
Инженер	Петрушина		Железобетон
			ГИПРОАВТОТРАНС Новосибирский филиал

Копировал Черезова

Формат А3

Инв.№ подл. | Подпись и дата | Взам.инв.№

Альбом IV

Типовой проект 503-1-33.85

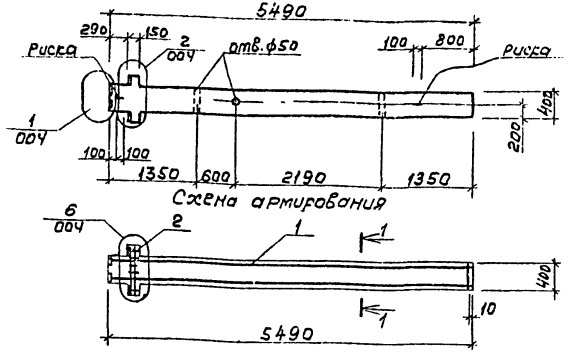

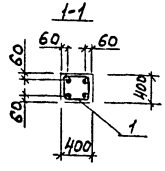

Формат	Зона	Поз.	Обозначение	Наименование	Кол.	Примечание
				Документация		
			503- -КЖИ-2КБД 4.48-2.17.2	Сборочный чертеж		
				Сборочные единицы		
		1	503- -КЖИ-КПР	Пространственный каркас КПР	1	
		2	1.020-1. 2-5 01-03	сетка арматурная С 6	2	
				Материал		
				Бетон марки 300	0,9	м³

Марка элемента	Вес стали расхода стали на элемент, кг																		Общий расход
	Изделия арматурные									Изделия закладные									
	Арматура класса						Арматурная проволока		Всего	Арматура класса				Прокат марки				Всего	
	AIII				AI		BI			AIII				ВСт3кп2; ВСт3пс6					
	ГОСТ 5781-82						ГОСТ 6727-80			ГОСТ 5781-82				ГОСТ 103-76					
	ф16	ф10		Итого	ф6		Итого	ф4	Итого	ф28	ф16		Итого	10×80	10×120	16×65	Итого		
2КБД 4.48-2.17-2	34,5	1,1		35,6	5,7		5,7	0,5	0,5	41,8	13,9	1,3		15,2	3,0	6,3	6,5	15,8	31,0	72,8

1. Колону 2КДБ 4.48-2.17-2 выполнять в опалубке колонны 2КДБ 4.48-2.17 по серии 1.020-1 в.2-3 с укорочением на 4360 мм.
2. Технические условия на изготовление колонны смотреть выше указанную серию.
3. Узлы, замаркированные на данном листе, см. серию 1.020-1, в. 2-3.

ГИП	Нисетин		503-1-33.85-КЖИ-2КБД 4.48-2.17-2
Нач. отд.	Сидорова		
Гл. спец.	Стрекнин		Колонна 2КБД 4.48-2.17-2
Рук. гр.	Бутурина		
Вед. инж.	Власова		Железобетон
Инж.	Петрушкина		

Стадия	Масса	Масштаб
РП	22,4 т	1:50
Лист 1	Листов 2	

ГИПРОАВТОТРАНС
Новосибирский филиал

Копировал Фруз - Формат А3

Инв. № подл. | Подпись и дата | Взам. инв. №

Альбом IV

Типовой проект 503-1-33.85

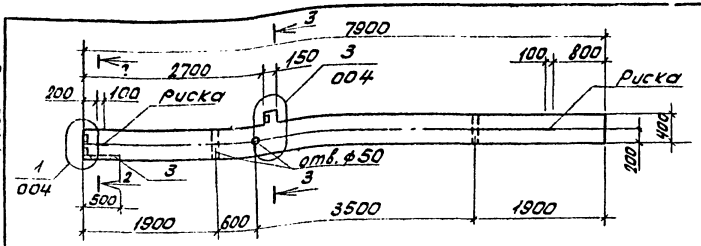

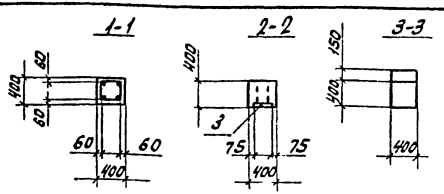

Схема армирования

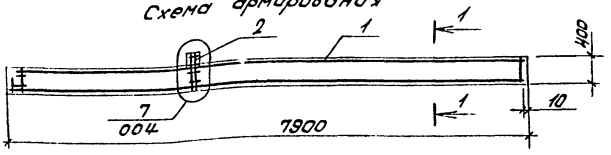

Формат	Зона	Поз.	Обозначение	Наименование	Кол.	Примечание
				Документация		
			503- -КЖИ-2КБ04.48-2.17-3	Сборочный чертеж		
				Сборочные единицы		
		1	503- -КЖИ-КП3	Пространственный каркас КП3	1	
		2	1.020-1. 2-5 01-02	Сетка арматурная С5	2	
		3	1.431-20, Вып. 7 ч. 2	Изделие закладное МН17	1	
				Материалы		
				Бетон марки 300	1,27	м3

Ведомость расхода стали на элемент, кг

Марка элемента	Изделия арматурные										Изделия закладные															Общий расход
	Арматура класса							Арматурная проволока		Всего	Арматура класса						Прокат марки							Всего	
	AIII				AI			BI			AIII						Вст3 кп2; Вст3ПС6								
	ГОСТ 5781-82							ГОСТ 6727-80			ГОСТ 5781-82						ГОСТ 103-76				ГОСТ 82-70				
	ф16	ф10		Итого	ф6		Итого	ф4	Итого		ф28	ф16	ф14	ф10		Итого	-10х50	-10х80	-10х120	-16х65	-10х250		Итого		
2КБ04.48-2.17-3	49,7	2,2		51,9	8,0		8,0	0,4	0,4	60,3	10,9	1,3	2,1	0,5		14,8	0,8	3,01	3,2	3,3	9,8		20,1	34,9	95,20

1. Колонну 2КБ04.48-2.17-3 выполнять в опалубке колонны 2КБ04.48-2.17 по сериц 1.020-1, в.2-3 с укорочением на 1950мм.
2. Технические условия на изготовление колонны смотреть выше указанную серию.
3. Узлы, замаркированные на данном листе, см. серию 1.020-1, в.2-3.

ГИП	Никитин	
Нач.отд.	Сидорова	
Гл.спец.	Стрехнин	
Рук.гр.	Бахтурина	
Вед.инж.	Белоглазова	

503-1-33.85-КЖИ-2КБ04.48-2.17-3

Колонна 2КБ04.48-2.17-3

Стадия	Масса	Масштаб
РП	3180	1:50

Лист 1 Листов 1

Железобетон

ГИПРОАВТОТРАНС Новосибирский филиал

Инв.№ подл. | Подпись и дата | Взам.инв.№

Копировал: Л.С. Формат: А3

Типовой проект 503-1-33.85 Альбом IV

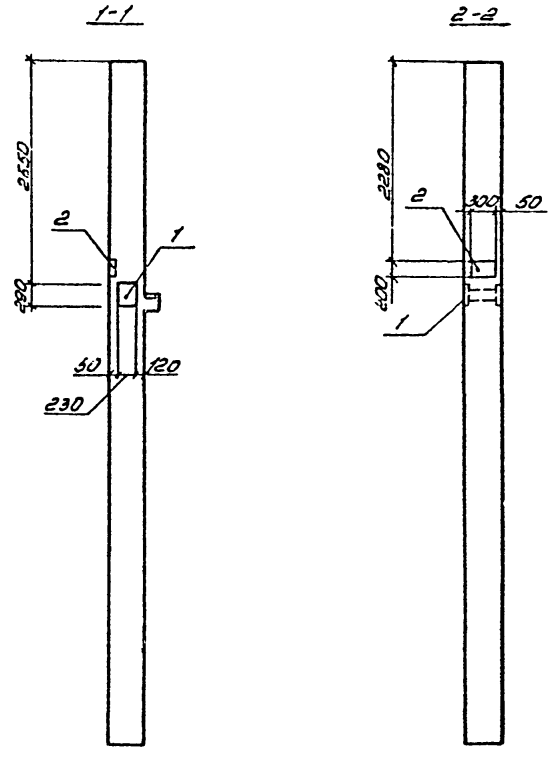

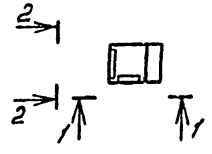

Формат	Зона	Поз.	Обозначение	Наименование	Кол	Примечание
				Документация		
			1.020-1, вып. 2-3	Пояснительная записка		
				Чертеж колонны		
			503- -КЖИ-2КБ04.48-2.17-3	2КБ04.48-2.17-3		
				Дополнительные		
				сборочные единицы		
		1	1.020-1.2-5 14-05	Изделие закладное МН18	1	
		2	1.431-20, вып. 7, 4.2	МН24	1	

Ведомость расхода стали на дополнительные закладные изделия на элемент, кг

Марка элемента	Изделия закладные										Общий расход
	Арматура класса				Прокат марки					Всего	
	А III				Вст3кп2; Вст3пс6						
	ГОСТ 5781-82				ГОСТ 103-76						
	ф12	ф16		Итого	-10х50	-10х200	-12х230		Итого		
2КБ04.48-2.17-4	2,4	3,8		6,2	1,2	4,7	12,6		18,5	24,7	24,6

Колонна 2КБ04.48-2.17-4 отличается от колонны 2КБ04.48-2.17-3 на листе 503- -КЖИ-2КБ04.48-2.17-3 наличием дополнительных закладных деталей

ГИП	Никитин		
Нач.отд.	Сидорова		
Гл.спец.	Стрехнин		
Рук.ер.	Бахтурина		
Вед.инж.	Белоглазова		

503-1-33.85-КЖИ-2КБ04.48-2.17-4

Колонна 2КБ04.48-2.17-4

Стадия	Масса	Масштаб
РП	3180	1:50

Лист 1 | Листов 1

Железобетон

ГИПРОАВТОТРАНС
Новосибирский филиал

Копировал Черезова

Формат А3

Инв. № подл. | Подпись и дата | Взам. инв. №

Типовой проект 503-1-33.85 Альбом IV

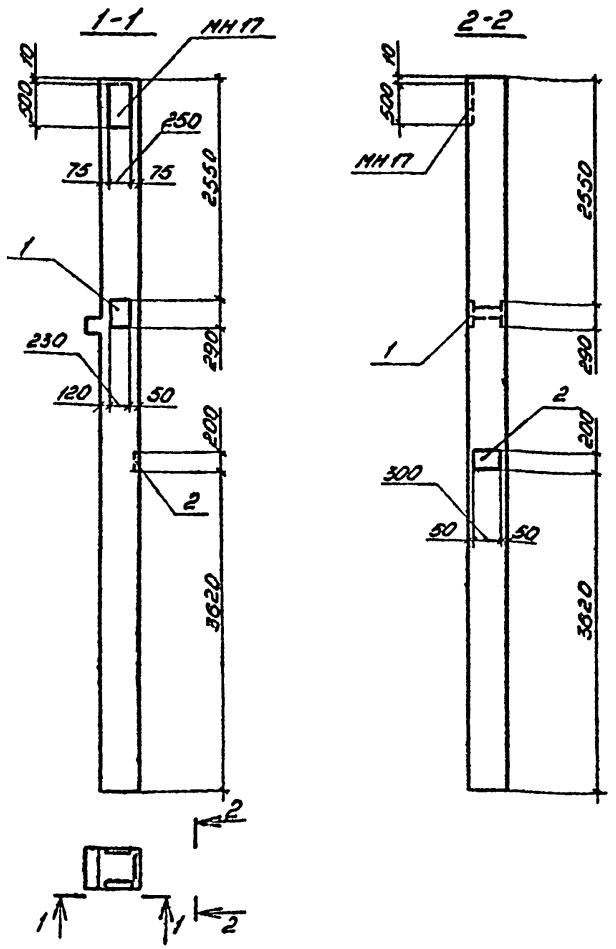

Формат	Зона	Поз.	Обозначение	Наименование	Кол.	Примечание
				Документация		
			1.020-1, вып. 2-3	Пояснительная записка		
				Чертеж колонны		
			503- -КЖИ-2КБ04.48-2.17-3	2КБ04.48-2.17-3		
				Дополнительные		
				сборочные единицы		
		1	1.020-1.2-5 14-05	Изделие закладное МН18	1	
		2	1.431-20, вып. 7.4.2	МН24	1	

Ведомость расхода стали на дополнительные закладные изделия на элемент, кг

Марка элемента	Изделия закладные									Всего
	Арматура класса				Прокат марки					
	AIII				Вст3кп2; Вст3пс6					
	ГОСТ 5781-82				ГОСТ 103-76					
	ф12	ф16		Итого	ю5б	ю6а	ю12а		Итого	
2КБ04.48-2.17.5	2,43	3,67		6,1	1,2	4,7	12,6		18,5	24,6

1. Колонна 2КБ04.48-2.17-5 отличается от колонны 2КБ04.48-2.17-3 на листе 503- -КЖИ-2КБ04.48-2.17-3 местоположением закладной детали МН17 и наличием дополнительных закладных деталей.

ГИП	Никишин		503-1-33.85 -КЖИ-2КБ04.48-2.17.5
Нач.отд.	Сидорова		
Гл.спец.	Стрекнин		
Рук.гр.	Бохтуриина		Колонна 2КБ04.48-2.17-5
Ведущ.инж.	Белоглазова		Стадия: РП; Масса: 3180; Масштаб: 1:50
Инженер	Петрушкина		Лист 1; Листов 1
			железобетон
			ГИПРОАВТОТРАНС Новосибирский филиал

Копировал [illegible] Формат А3

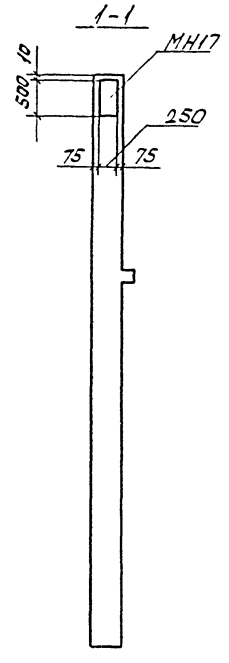

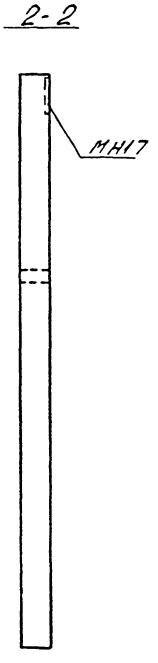

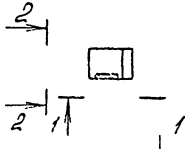

Формат	Зона	Поз.	Обозначение	Наименование	Кол.	Приме-чание
				Документация		
			1.020-1, Вып. 2-3	Пояснительная записка		
				Чертеж колонны		
			503- -КЖИ-2КБ04.48-2.17-3	2КБ04.48-2.17-3		

Колонна 2КБ04.48-2.17-6 отличается от колонны 2КБ04.48-2.17-3 на листе 503- -КЖИ-2КБ04.48-2.17-3 местоположением закладной детали МН17.

ГИП	Никитин		503-1-33.85 -КЖИ-2КБ04.48-2.17-6
Нач.отд.	Сидоров		
Гл.спец.	Стехник		
Рук.гр.	Бахтурина		Колонна 2КБ04.48-2.17-6
Констр.	Белоглазов		Железобетон
Инж.	Петрушкина		

Стадия	Масса	Масштаб
РП	3180	1:50
Лист 1	Листов 1	

ГИПРОАВТОТРАНС Новосибирский филиал

Копировал: Сев Формат: А3

Альбом IV

Типовой проект 503-1-33.85

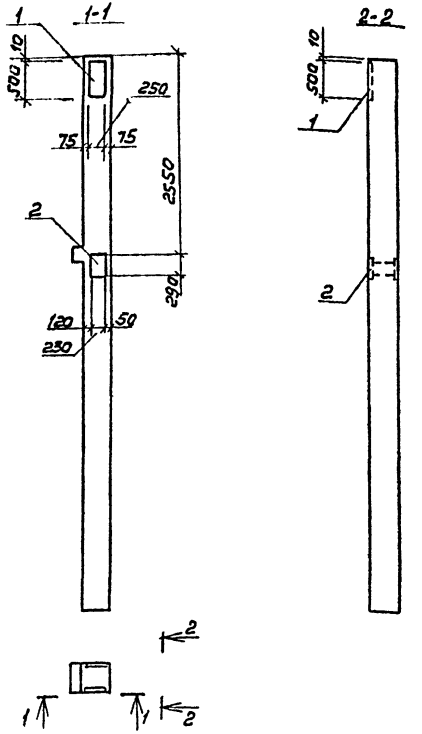

1. Колонна 2КБ04.48-2.17-7 отличается от колонны 2КБ04.48-2.17-3 на листе 503- -КЖИ-2КБ04.48-2.17-3 наличием дополнительной закладной детали.

	Обозначение	Наименование	Кол.	Примечание
		Документация		
	1.020-1, вып. 2-3	Пояснительная записка		
		Чертеж колонны		
	503- -КЖИ-2КБ04.48-2.17-3	2КБ04.48-2.17-3		
		Дополнительные		
		сборочные единицы		
1	1.431-20, вып.7 ч.2	Изделие закладное МН17	1	
2	1.020-1 2-5 14-05	МН18	1	

Ведомость расхода стали на дополнительные закладные изделия на элемент, кг

Марка элемента	Изделия закладные								Всего
	Арматура класса					Прокат марки			
	А III					ВСТ3кп2, ВСТ3пс6			
	ГОСТ 5781-82					ГОСТ 103-76			
	ф16	ф14	ф12	ф10	Итого	10×250	10×230	Итого	
2КБ04.48-2.17-7	3,7	2,1	0,5	0,5	6,8	10,6	12,6	23,2	30,0

ГИП	Никитин	
Нач.отд.	Сидорова	
Гл.спец.	Стрехнин	
Рук.гр.	Бахтурина	
Вед.инж.	Белоглазова	
Инж.	Петрушкина	

503-1-33.85 -КЖИ-2КБ04.48-2.17-7

Колонна 2КБ04.48-2.17-7

Стадия	Масса	Масштаб
РП	3180	1:50

Лист 1 Листов 1

Железобетон

ГИПРОАВТОТРАНС Новосибирский филиал

Инв.№ подл. | Подпись и дата | Взам. инв.№

Копировал [illegible]

Формат А3

Типовой проект 503-1-33.85 Альбом IV

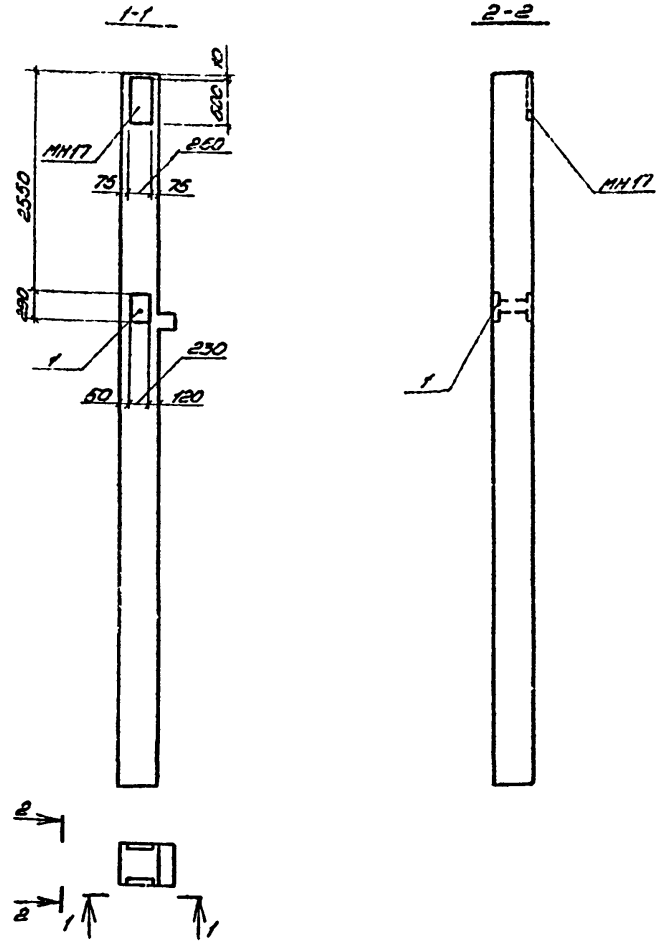

Формат	Зона	Поз.	Обозначение	Наименование	Кол.	Примечание
				Документация		
			1.020-1, вып. 2-3	Пояснительная записка		
				Чертеж колонны		
			503- -КЖИ-2КБО4.48-2.17-3	2КБО4.48-2.17-3		
				Дополнительные		
				сборочные единицы		
		1	1.020-1. 2-5 14-05	Изделие закладное МН18	1	

Ведомость расхода стали на дополнительные закладные изделия на элемент, кг

Марка элемента	Изделия закладные							Всего
	Арматура класса				Прокат марки			
	А III				Вст3кп2; Вст3пс6			
	ГОСТ 5781-82				ГОСТ 103-76			
	ф16	ф12		Итого	12х230		Итого	
2КБО4.48-2.17-8	3,67	0,53		4,2	12,6		12,6	16,8

Колонна 2КБО 4.48-2.17-8 отличается от колонны 2КБО 4.48-2.17-3 на листе 503- -КЖИ-2КБО4.48-2.17-3 местоположением закладной детали МН17 и наличием дополнительной закладной детали.

ГИП	Никитин		503-1-33.85 -КЖИ-2КБО 4.48-2.17-8
Нач.отд.	Сидорова		
Гл.спец.	Стрехнин		Колонна 2КБО 4.48-2.17-8
Рук.ср.	Бахлурина		
Вед.инж.	Белоглазова		
Инженер	Петрушкина		

Стадия	Масса	Масштаб
Р.П	3130	1:50

Лист 1 Листов 1

Железобетон

ГИПРОАВТОТРАНС Новосибирский филиал

Инв. № подл. | Подпись и дата | Взам. инв. №

Копировал Черезова

Формат А3

Альбом VI

Типовой проект 503-1-33.85

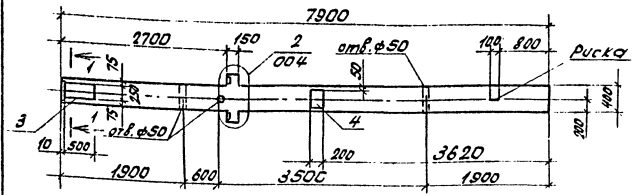

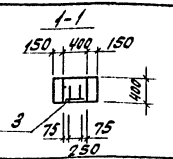

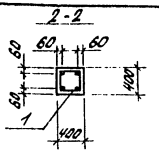

Схема армирования

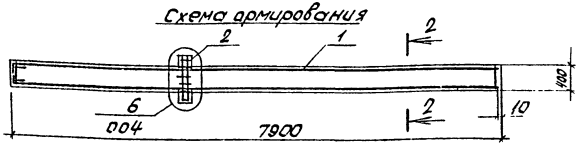

Формат	Зона	Поз.	Обозначение	Наименование	Кол.	Примечание
				Документация		
			503- -КЖИ-2КБД4.48-2.17-9	Сборочный чертеж		
				Сборочные единицы		
		1	503- -КЖИ-КП4	Пространственный каркас КП4	1	
		2	1.020-1. 2-5 01-03	Сетка арматурная С6	2	
		3	1.431-20. Вып.7 ч.2	Изделие закладное МН7	1	
		4	1.431-20. Вып.7 ч.2	МН24	1	
				Материал		
				Бетон марки 300	1,28	м3

Ведомость расхода стали на элемент, кг

Марка элемента	Изделия арматурные								Изделия закладные																Общий расход
	Арматура класса						Арматурная проволока	Всего	Арматура класса						Прокат марки									Всего	
	AIII			AI					AIII						ВСт3кп2; ВСт3пс6										
	ГОСТ 5781-82						ГОСТ 6727-80		ГОСТ 5781-82						ГОСТ 103-76										
	ф16	ф10		Итого	ф6		Итого	ф4	Итого		ф28	ф16	ф14	ф12	ф10		Итого	-10х50	-10х80	-10х120	-10х200	-10х250	-16х65	Итого		
2КБД4.48-2.17-9	49,7	2,1		51,8	8,0		8,0	0,5	0,5	60,3	13,9	1,3	2,1	1,9	0,5		19,7	2,0	3,0	6,3	4,7	9,8	6,5	32,3	52,0	112,3

1. Колонну 2КБД4.48-2.17-9 выполнять в опалубке колонны 2КБД4.48-2.17 по серии 1.020-1, в. 2-3 с укорочением на 1950 мм.
2. Технические условия на изготовление колонны смотреть выше указанную серию.
3. Узлы, замаркированные на данном листе, смотреть серию 1.020-1, в. 2-3.

ГИП	Никитин		503-1-33.85-КЖИ-2КБД4.48-2.17-9
Нач.отд	Сидорова		
Гл.спец	Стрехнин		
Рук.гр.	Боткрина		Колонна 2КБД4.48-2.17-9
Вед.инж.	Белоглазов		Железобетон

Стадия	Масса	Масштаб
РП	3205	1:50
Лист 1	Листов 1	

ГИПРОАВТОТРАНС Новосибирский филиал

Инв.№ подл. | Подпись и дата | Взам.инв.№

Копировал л.с. Формат А3

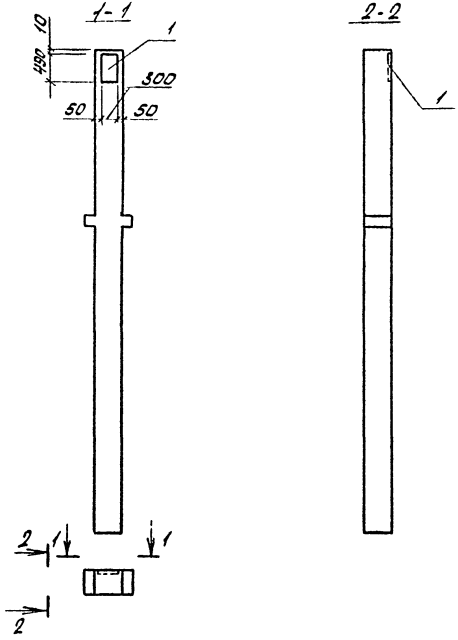

Формат	Зона	Поз.	Обозначение	Наименование	Кол.	Примечание
				Документация		
			1.020-1, Вып. 2-3	Пояснительная записка		
				Чертеж колонны:		
			503- -КНИ-2КБД4.48-2.17-9	2КБД4.48-2.17-9		
				Дополнительные		
				сборочные единицы		
		1	1.400-6/76, в.1	Изделие закладное №13-18	1	

Ведомость расхода стали на дополнительные закладные изделия на элемент, кг

Марка элемента	Изделия закладные						Всего
	Арматура класса			Прокат марки			
	A III			Вст3кп2; Вст3пс6			
	ГОСТ 5781-82			ГОСТ 103-76			
	ф16		Итого	-10х30		Итого	
2КБД4.48-2.17-10	3,4		3,4	13,1		13,1	16,5

Колонна 2КБД4.48-2.17-10 отличается от колонны 2КБД4.48-2.17-9 на листе 503- -КНИ-2КБД4.48-2.17-9 наличием дополнительной закладной детали.

ГИП	Никитин		503-1-33.85-КНИ-2КБД4.48-2.17-10
Нач.отд	Сидорова		
Гл.спец.	Стрехнина		Колонна 2КБД4.48-2.17-10
Рук.гр.	Бахтурина		Стадия: РП; Масса: 3205; Масштаб: 1:50
Ведущ.инж.	Белоглазов		Лист 1; Листов 1
Инженер	Петрушина		Железобетон
			ГИДРОАВТОТРАНС Новосибирский филиал

Инв.№подл. | Подпись и дата | Взам.инв.№

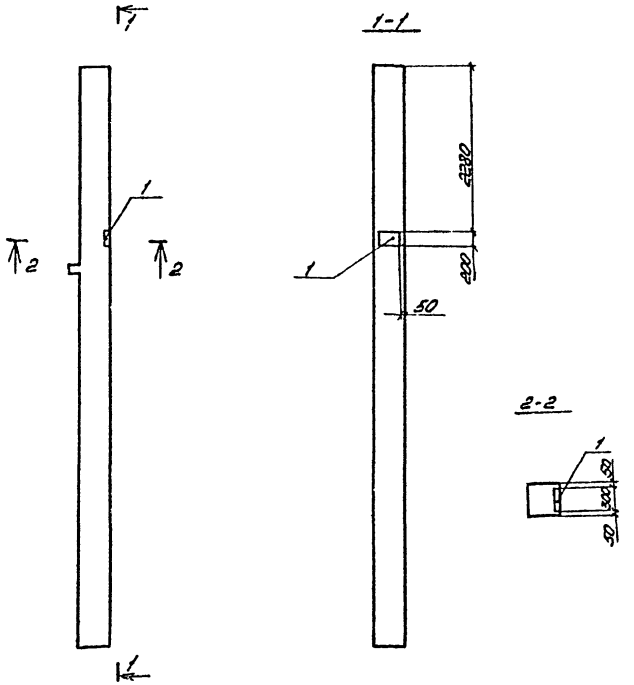

Формат	Зона	Поз.	Обозначение	Наименование	Кол.	Примечание
				Документация		
			1.020-1, вып. 8-3	Пояснительная записка		
				Чертеж колонны		
			503- -КЖИ-2КБО4.48-2.17-3	2КБО4.48-2.17-3		
				Дополнительные		
				сборочные единицы		
		1	1.431-20, вып. 7 ч.2	Изделие закладное МН24	1	

Ведомость расхода стали на дополнительные закладные детали, кг

Марка элемента	Изделия закладные							Всего
	Арматура класса				Прокат марки			
	А III				Вст3кп2; Вст3пс6			
	ГОСТ 5781-82				ГОСТ 103-76			
	ф12			Итого	-10х50	-10х200	Итого	
2КБО4.48-2.17-11	1.9			1,9	1,2	4,7	5,9	7,8

Колонна 2КБО4.48-2.17-11 отличается от колонны 2КБО4.48-2.17-3 наличием дополнительной закладной детали.

ГИП	Никитин		
Нач.отд.	Сидорова		
Гл.спец.	Стрехнин		
Рук.гр.	Бахтурина		
Вед.инж.	Белогалазова		

503-1-33.85 - КЖИ-2КБО4.48-2.17-11

Колонна 2КБО4.48-2.17-11

Стадия	Масса	Масштаб
РП	3180	1:50

Лист 1 | Листов 1

Железобетон

ГИПРОАВТОТРАНС
Новосибирский филиал

Типовой проект 503-1-33.85 Альбом IV

Инв. № подл. | Подпись и дата | Взам. инв. №

Копировал Черезова Формат А3

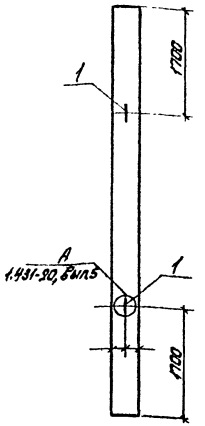

Формат	Зона	Поз.	Обозначение	Наименование	Кол.	Примечание
				Документация		
			1.431-20, вып.5	Пояснительная записка		
				Чертеж колонны КБ9		
			1.431-20, вып.5			
				Дополнительные сборочные единицы		
		1	1.400-9, вып.1	Петля УП2-4	2	

Ведомость расхода стали на дополнительные закладные изделия на элемент, кг

Марка элемента	Изделия закладные				Общий расход
	Арматура класса AI ГОСТ 5781-82			Всего	
	ф12		Итого		
КБ9-1	2,0		2,0	2,0	2,0

1. Колонна КБ9-1 отличается от колонны КБ9 по серии 1.431-20, вып.5 только постановкой дополнительных закладных изделий. Арматурно-опалубочные чертежи и технические условия изготовления см. выше указанную серию.

ГИП	Никитин		503-1-33.85 -КЖИ- КБ9-1	
Нач.отд.	Сидорова			
Н.спец.	Стерхина		Колонна КБ9-1	Стадия: РП; Масса: 1500; Масштаб: 1:50
Рук.гр.	Катурина			Лист 1; Листов 1
Ведущ.	Благосклонова		Железобетон	ГИПРОАВТОТРАНС Новосибирский филиал
Чертеж	Старостина			

Копировал: Сев. Формат: А3

Инв.№подл. | Подп. и дата | Взам.инв.№

Альбом IV

Типовой проект 503-1-33.85

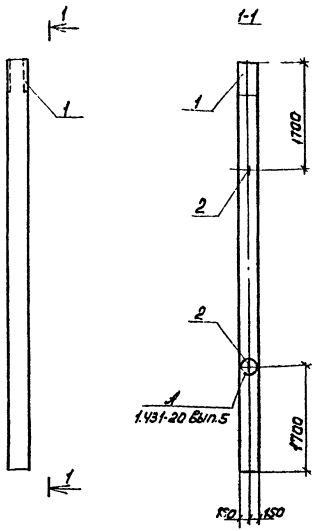

Формат	Зона	Поз.	Обозначение	Наименование	Кол.	Примечание
				Документация.		
			1.431-20 вып.5	Пояснительная записка		
				Чертеж колонны		
			1.431-20 вып.5	КБ9		
				Дополнительные		
				сборочные единицы		
		1	1.400-6/76	Изделие закладное МО-123	1	
		2	1.400-9. вып.1	петля УП2-4	2	

Ведомость расхода стали на дополнительные закладные изделия на элемент, кг

Марка элемента	Изделия закладные											Общий расход
	Арматура класса						Прокат марки				Всего	
	А I			А III			ВСт3кп2; ВСт3пс6					
	ГОСТ 5781-82						ГОСТ 103-76		ГОСТ 82-70*			
	ф12		Итого	ф16		Итого	-10х50		-10х300			
КБ9-2	2,0		2,0	3.4		3,4	1.6		11.5		18,5	18,5

1. Колонна КБ-9-2 отличается от колонны КБ9 по серии 1.431-20 вып.5 только постановкой дополнительных закладных изделий. Арматурно-опалубочные чертежи и технические условия изготовления см. выше указанную серию.
2. Не замаркированные на чертеже закладные изделия см. серию 1.431-20, вып.5.

ГИП	Никитин		503-1-33.85 КЖИ-КБ9-2
Нач.отд.	Сидорова		Колонна КБ9-2
Гл.спец.	Стрекнин		
Рук.гр.	Бахтурина		
Вед.инж.	Белоглазова		

Стадия	Масса	Масштаб
РП	1500	1:50
Лист 1	Листов 1	

Железобетон

ГИПРОАВТОТРАНС Новосибирский филиал

Копировал Брудя.

Формат А3

Инв.№ подл. | Подпись и дата | Взам.инв.№

Типовой проект 503-1-33.85 Альбом (?)

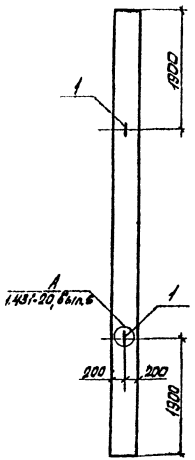

Формат	Зона	Поз	Обозначение	Наименование	Кол.	Примечание
				Документация		
			1.431-20, вып. 5	Пояснительная записка		
				Чертеж колонны		
			1.431-20, вып.5	КБ 11		
				Дополнительные		
				сборочные единицы		
		1	1.400-9, вып.1	Петля УП 2-4	2	

Ведомость расхода стали на дополнительные закладные изделия на элемент, кг

Марка элемента	Изделия закладные			Всего	Общий расход
	Арматура класса				
	AI				
	ГОСТ 5781-82				
	ф12		Итого		
КБ 11-1	2,0		2,0	2,0	2,0

Колонна КБ11-1 отличается от колонны КБ-11 по серии 1.431-20, вып.5 только постановкой дополнительных закладных изделий. Арматурно-опалубочные чертежи и технические условия изготовления см. выше указанную серию.

ГИП	Никитин		
Нач.отд.	Сидорова		
Гл.спец.	Стрехнин		
Рук.гр.	Бахтурина		
Ведущ.	Белоглазова		
Чертеж	Старостина		

503-1-33.85 -КЖИ-КБ11-1

Колонна КБ11-1

Стадия	Масса	Масштаб
РП	2200	1:50
Лист 1	Листов 1	

Железобетон

ГИПРОАВТОТРАНС
Новосибирский филиал

Инв.№ подл. | Подпись и дата | Взам.инв.№

Копировал: Сев. Формат: А3

Альбом IV

Типовой проект 503-1-33.85

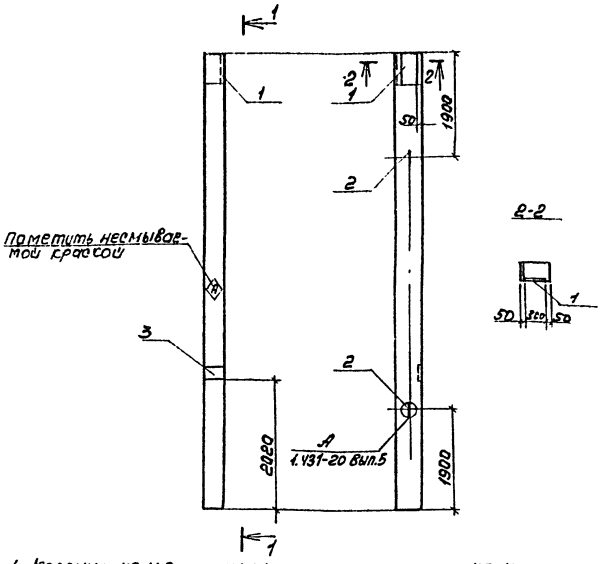

Формат	Зона	Поз.	Обозначение	Наименование	Кол.	Примечание
				Документация		
			1.431-20, вып.5	Пояснительная записка		
				Чертеж колонны		
			1.431-20, вып.5	КБ11		
				Дополнительные		
				сборочные единицы		
				Изделие закладное		
		1	1.400-6/76	МО-12-3	1	
		2	1.400-9, вып.1	Петля УП2-4	2	
		3	1.431-20, вып.7	МН-23	1	

Ведомость расхода стали на дополнительные закладные изделия на элемент, кг

Марка элемента	Изделия закладные											Общий расход
	Арматура класса						Прокат марки				Всего	
	А I			А III			Вст3кп2; Вст3пс6					
	ГОСТ 5781-82						ГОСТ 103-76		ГОСТ 82-70*			
	ф12		Итого	ф16	ф12	Итого	10х50	10х200	10х300			
К.Б 11-2	2,0		2,0	3,4	1,7	5,1	2,8	4,7	11,5		19,0	26,1

1. Колонна КБ11-2 отличается от колонны КБ-11 по серии 1.431-20, вып.5 только постановкой дополнительных закладных изделий. Арматурно-опалубочные чертежи и технические условия изготовления см. выше указанную серию.
2. Не замаркированные на чертеже закладные изделия см. серию 1.431-20, вып. 5.

ГИП	Никитин	
Нач.отд.	Сидорова	
Гл.спец.	Стрекнин	
Рук.гр.	Бахтурина	
Вед.инж.	Сартисон	
Черт.	Старостина	

503-1-33.85 КЖИ-КБ11-2

Колонна КБ11-2

Стадия	Масса	Масштаб
РП	2200	1:50

Лист 1 Листов 1

Железобетон

ГИПРОАВТОТРАНС Новосибирский филиал

Копировал Друг- Формат А3

Инв.№ подл. | Подпись и дата | Взам.инв.№

Альбом II

Типовой проект 503-1-33.85

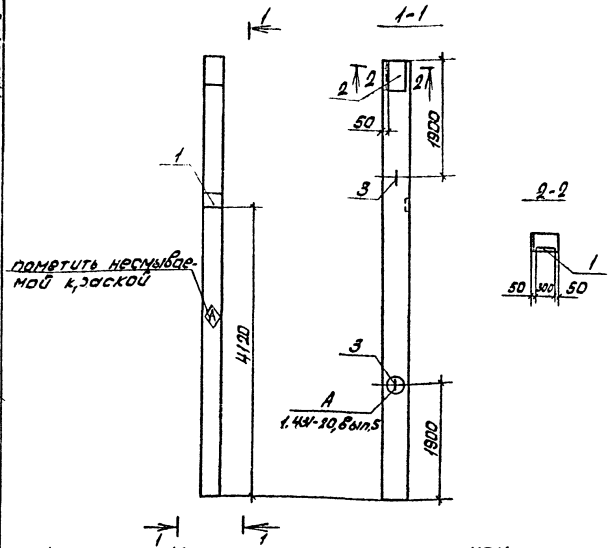

Формат	Зона	Поз.	Обозначение	Наименование	Кол.	Примечание
				Документация		
			1.431-20, вып.5	Пояснительная записка		
				Чертеж колонны		
			1.431-20, вып.5	КБ 11		
				Дополнительные		
				Сборочные единицы		
				Изделие закладное		
		1	1.431-20, вып.7	МН-23	1	
		2	1.400-6/76	МО-12-3	1	
		3	1.400-9, вып.1	Петля УП2-4	2	

Ведомость расхода стали на дополнительные закладные изделия на элемент КГ

Марка элемента	Изделия закладные											Общий расход
	Арматура класса						Прокат марки				Всего	
	А-I			А III			ВСТ3КП2; ВСТ3ПС6					
	ГОСТ 5781-82						ГОСТ 103-76		ГОСТ 82-70*			
	ф12		Итого	ф16	ф12	Итого	-10×50	-10×200	-10×300			
КБ11-3	2,0		2,0	3,4	1,7	5,1	2,8	4,7	11,5		26,1	26,1

1. Колонна КБ11-3 отличается от колонны КБ11 по серии 1.431-20, вып.5 только постановкой дополнительных закладных изделий. Арматурно-опалубочные чертежи и технические условия изготовления см. выше указанную серию.
2. Не замаркированные на чертеже закладные изделия см. серию 1.431-20. вып.5.

ГИП	Никитин		
Нач.отд	Сидорова		
Гл.спец	Стрекнин		
Рук.гр.	Бахтурина		
Вед.инж	Белоглазова		
Чертеж	Старостина		

503-1-33.85 - КЖИ КБ11-3

Колонна КБ11-3

Стадия	Масса	Масштаб
РП	2200	1:50

Лист 1 | Листов 1

Железобетон

ГИПРОАВТОТРАНС
Новосибирский филиал

Инв. № подл. | Подпись и дата | Взам. инв. №

Альбом II

Типовой проект 503-1-33.85

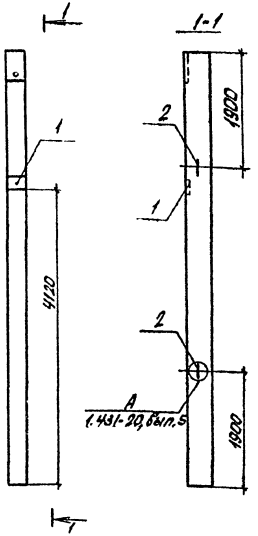

Позиция	Обозначение	Наименование	Кол.	Примечание
		Документация		
	1.431-20, вып.5	Пояснительная записка		
		Чертеж колонны		
	1.431-20, вып.5	КБ11		
		Дополнительные		
		Сборочные единицы		
		Изделие закладное		
1	1.431-20, вып.7	МН 23	1	
2	1.400-9, вып.1	Петля УП2-4	2	

Ведомость расхода стали на дополнительные закладные изделия на элемент, кг

Марка элемента	Изделия закладные										Всего	Общий расход
	Арматура класса						Прокат марки					
	A-I			A III			Вст3кп2; Вст3пс6					
	ГОСТ 5781-82						ГОСТ 103-76		ГОСТ 82-70*			
	ф12		Итого	ф12		Итого	-10×50	-10×214	-10×340			
КБ11-4	2,0		2,0	1,7		1,7	1,2	4,7	11,5		21,1	21,1

1. Колонна КБ11-4 отличается от колонны КБ11 по серии 1.431-20, вып.5 только постановкой дополнительных закладных изделий. Арматурно-опалубочные чертежи и технические условия изготовления см. выше указанную серию.
2. Не замаркированные на чертеже закладные изделия см. серию 1.431-20, вып.5.

ГИП	Никитин		503-1-33.85-КЖИ КБ11-4
Нач.отд	Сударова		
Гл.спец	Стрехнин		
Рук.гр.	Бахтурина		Колонна КБ11-4
Ведущ.	Белогородов		Стадия: РП; Масса: 2200; Масштаб: 1:50
Чертеж	Старостина		Лист 1 Листов 1
			Железобетон
			ГИПРОАВТОТРАНС Новосибирский филиал

Инв.№ подл. | Подпись и дата | Взам.инв.№

Копировал: Сев. Формат: А3

Альбом IV

Типовой проект 503-1-33.85

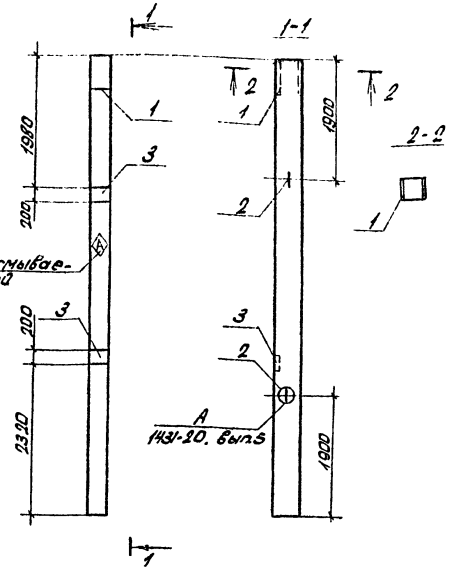

Формат	Зона	Поз.	Обозначение	Наименование	Кол.	Примечание
				Документация		
			1.431-20, вып.5	Пояснительная записка		
				Чертеж колонны		
			1.431-20, вып.5	КБ11		
				Дополнительные		
				сборочные единицы		
				Изделие закладное		
		1	1.400-6/76	МО-12-3	1	
		2	1.400-9, вып.1	Петля УП2-4	2	
		3	1.431-20, вып.7	МН 23	2	

Ведомость расхода стали на дополнительные закладные изделия на элемент, кг

Марка элемента	Изделия закладные											Общий расход
	Арматура класса						Прокат марки				Всего	
	А-I			А III			Вст3кп2; Вст3пс6					
	ГОСТ 5781-82						ГОСТ 103-76		ГОСТ 82-70*			
	ф12		Итого	ф16	ф12	Итого	-10х30	-10х200	-10х300			
КБ11-5	2,0		2,0	3,4	3,4	6,8	4,0	9,4	11,5		33,7	33,7

1. Колонна КБ11-5 отличается от колонны КБ11 по серии 1.431-20 вып.5 только постановкой дополнительных закладных изделий. Арматурно-опалубочные чертежи и технические условия изготовления см. выше указанную серию.
2. Не замаркированные на чертеже закладные изделия см. серию 1.431-20, вып.5.

ГИП	Никитин		503-1-33.85-КЖИ КБ11-5
Нач.отд	Сидорова		
Гл.спец	Стрехнин		Колонна КБ11-5
Рук.гр.	Бахтурина		
Ведущ	Белоглазова		
Чертеж	Старостина		

Стадия	Масса	Масштаб
РП	2200	1:50
Лист	Листов 1	

Железобетон

ГИПРОАВТОТРАНС
Новосибирский филиал

Инв. № подл. | Подпись и дата | Взам. инв. №

Копировал: Л.С. Формат А3

Типовой проект 503-1-33.85 Альбом IV

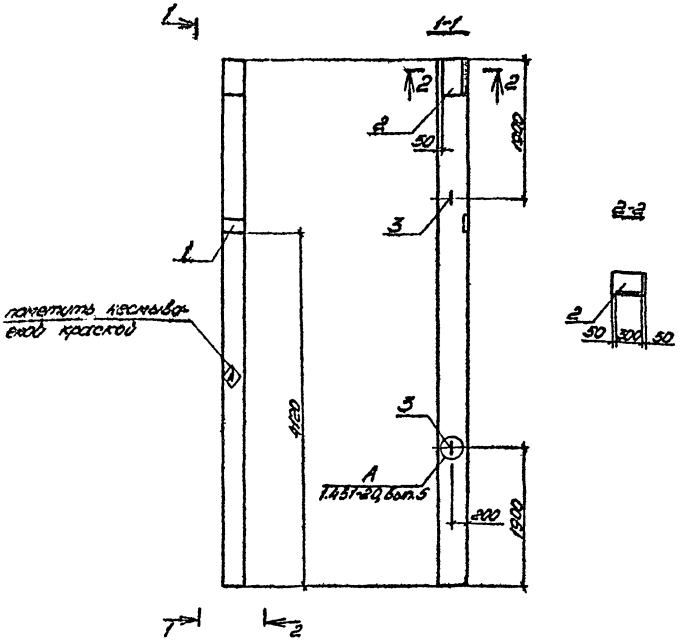

Формат	Зона	Поз.	Обозначение	Наименование	Кол.	Примечание
				Документация		
			1.431-20, вып.5	Пояснительная записка		
				Чертеж колонны		
			1.431-20, вып.5	КБ11		
				Дополнительные		
				сборочные единицы		
				изделие закладное		
		1	1.431-20, вып.7	МН-23	1	
		2	1.400-6/76	МО-12-3	1	
		3	1.400-9, вып.1	Петля УП2-4	2	

Ведомость расхода стали на дополнительные закладные изделия на элемент, кг

Марка элемента	Изделия закладные											Общий расход
	Арматура класса						Прокат марки				Всего	
	А-I			А III			Вст 3 кп2 Вст 3 пс.6					
	ГОСТ 5781-82						ГОСТ 103-76		ГОСТ 82-70*			
	ф12		Итого	ф16	ф12	Итого	-10х50	-10х200	-10х300			
КБ11-6	2,0		2,0	3,4	1,7	5,1	2,8	4,7	11,5		26,1	26,1

1. Колонна КБ11-6 отличается от колонны КБ11 по серии 1.431-20, вып.5 только постановкой дополнительных закладных изделий. Арматурно-опалубочные чертежи и технические условия изготовления см. выше. указанную серию.
2. Не замаркированные на чертеже закладные изделия см. серию 1.431-20, вып.5.

ГИП	Никитин		503-1-33.85-КЖИ КБ 11-6
Нач.отд.	Сидорова		
Гл.спец.	Стрехнин		
Рук.гр.	Бахтурина		Колонна КБ11-6
Вед.инж.	Белоглазова		
Чертежн.	Старостина		
			Железобетон

Стадия	Массы	Масштаб
РП	2200	1:50
Лист 1	Листов 1	

ГИПРОАВТОТРАНС
Новосибирский филиал

Копировал

Формат А-3

Инв.№ подл. | Подпись и дата | Взам.инв.№

Типовой проект 503-1-33.85 Альбом IV

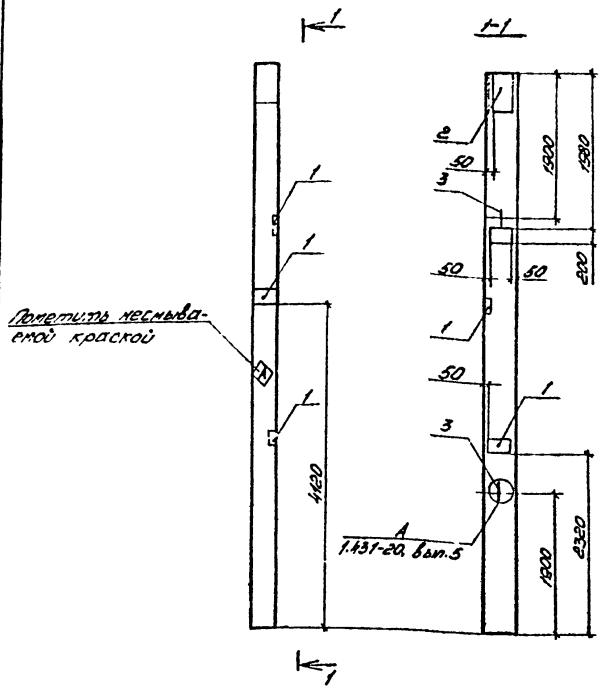

1. Колонна КБ11-7 отличается от колонны КБ11 по серии 1.431-20, вып.5 только постановкой дополнительных закладных изделий. Арматурно-опалубочные чертежи и технические условия изготовления см. выше указанную серию.
2. Не замаркированные на чертеже закладные изделия см. серию 1.431-20, вып.5.

Формат	Зона	Поз.	Обозначение	Наименование	Кол.	Примечание
				Документация		
			1.431-20, вып.5	Пояснительная записка		
				Чертеж колонны		
			1.431-20, вып.5	КБ11		
				Дополнительные		
				сборочные единицы		
				Изделие закладное		
		1	1.431-20, вып.7	МН23	3	
		2	1.400-6/76	МО-12-3	1	
		3	1.400-9, вып.1	Петля УП2-4	2	

Ведомость расхода стали на дополнительные закладные изделия на элемент КГ

Марка элемента	Изделия закладные											Общий расход
	Арматура класса						Прокат марки				Всего	
	А-I			А III			ВСт3кп2; ВСт3пс6					
	ГОСТ 5781-82						ГОСТ 103-76		ГОСТ 82-70*			
	ф12		Итого	ф16	ф12	Итого	-10×50	-10×200	-10×300			
КБ11-7	2.0		2,0	3,4	5,1	8,5	5,2	14,1	11,5		30,8	41,3

ГИП	Никитин			503-1-33.85 - КЖИ КБ11-7			
Нач.отд.	Сидорова						
Гл.спец.	Стрехнин			Колонна КБ11-7	Стадия	Масса	Масштаб
Рук.гр.	Болтурина				РП	2200	1:50
Вед.инж.	Белоглазова						
Чертежн.	Старостина						
				Железобетон	ГИПРОАВТОТРАНС Новосибирский филиал		

Инв.№подл. | Подпись и дата | Взам.инв.№

Копировал Черезова Формат А3

Альбом IV

Типовой проект 503-1-33.85

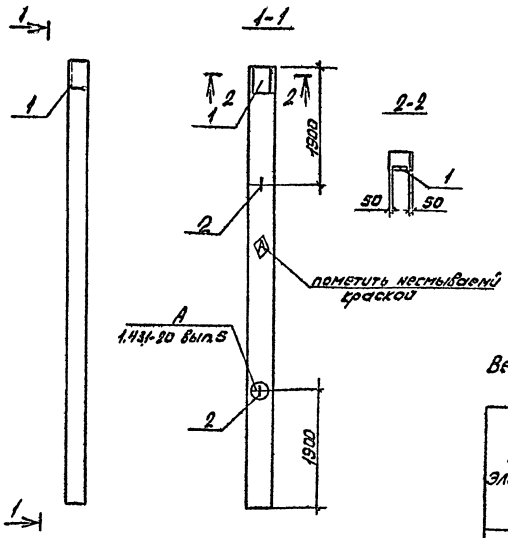

Формат	Зона	Поз.	Обозначение	Наименование	Кол.	Примечание
				Документация		
			1.431-20, вып.5	Пояснительная записка		
				Чертеж колонны		
			1.431-20, вып.5	КБ 11		
				Дополнительные		
				сборочные единицы		
				Изделие закладное		
		1	1.400-6/76	МО-12-3	1	
		2	1.400-9 вып.1	Петля УП2-4	2	

Ведомость расхода стали на дополнительные закладные изделия на элемент К2

Марка элемента	Изделия закладные											Общий расход
	Арматура класса						Прокат марки				Всего	
	А I			А III			ВСТ3 КП2; ВСТ3ПС6					
	ГОСТ 5781-82						ГОСТ 103-76		ГОСТ 82-70*			
	ф12		Итого	ф16		Итого	-10х50		-10х30			
КБ 11-8	2,0		2,0	3,4		3,4	1,6		11,5		18,5	18,5

1. Колонна КБ11-8 отличается от колонны КБ11 по серии 1.431-20, вып.5 только постановкой дополнительных закладных изделий. Арматурно-опалубочные чертежи и технические условия изготовления см. выше указанную серию.
2. Не замаркированные на чертеже закладные изделия см. серию 1.431-20, вып.5.

ГИП	Никитин		503-1-33.85-КЖИ-КБ11-8
Нач.отд.	Гиборова		
Гл.спец.	Стрехнин		Колонна КБ 11-8
Рук.гр.	Бахтурина		
Вед.инж.	Белоногова		

Стадия	Масса	Масштаб
РП	2200	1:50
Лист 1	Листов 1	

Железобетон

ГИПРОАВТОТРАНС
Новосибирский филиал

Копировал: Л.С. Формат: А3

Типовой проект 503-1-33.85 Альбом 5

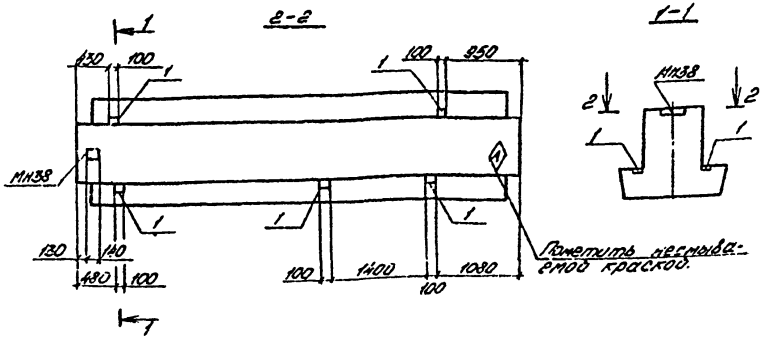

Формат	Зона	Поз.	Обозначение	Наименование	Кол.	Примечание
				Документация		
			1.020-1, Вып. 3-1	Пояснительная записка		
				Чертеж ригеля		
			1.020-1, Вып. 3-1	1РДП 4.56-110АтV		
				Дополнительные сборочные единицы		
				Изделие закладное		
		1	1.020-1, Вып. 3-7	МН-31	5	

1. Ригель 1РДП 4.56-110АтV-1 отличается от ригеля 1РДП 4.56-110АтV по серии 1.020-1, Вып.3-1 только постановкой дополнительных закладных изделий МН3, и местоположением закладного изделия МН38. Арматурно-опалубочные чертежи и технические условия изготовления см. выше указанную серию.
2. Закладные изделия, предусмотренные серией, на чертеже ригеля не показаны.

Ведомость расхода стали на дополнительные закладные изделия на элемент, кг

Марка элемента	Изделия закладное						Общий расход
	Арматура класса AIII			Прокат марки ВСт3кп2; ВСт3пс6			
	ГОСТ 5781-82			ГОСТ 103-76			
	ф10		Итого	Б=100		Итого	
1РДП4.56-110АтV-1	2.9		2.9	3.1		3.1	6.0	60

Инв.№ подл. | Подпись и дата | Взам.инв.№

			503-1-33.85 -КЖСИ-1РДП 4.56-110АтV-1			
ГИП	Никитин					
Нач.отд.	Сидорова					
Гл.спец.	Ахрехин		Ригель 1РДП 4.56-110АтV-1	Стадия	Масса	Масштаб
Рук.гр.	Катаурова			РП	24.75	1:50
Вед.инж.	Садыков			Лист 1	Листов 1	
Чертеж.	Старостина		Железобетон	ГИПРОАВТОТРАНС Новосибирский филиал		

Копировал Черезова. Формат А3

Типовой проект 503-1-33.85 Альбом IV

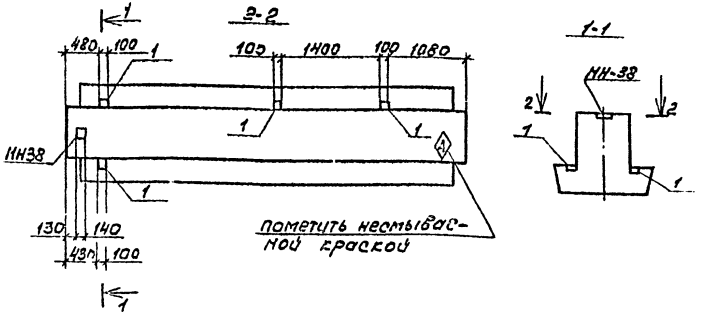

Формат	Зона	Поз.	Обозначение	Наименование	Кол.	Примечание
				Документация		
			1.020-1, Вып. 3-1	Пояснительная записка		
				Чертеж ригеля		
			1.020-1, Вып. 3-1	1РДП 4.56-110 Ат V		
				Дополнительные сборочные единицы		
				Изделие закладное		
		1	1.020-1, Вып. 3-7	МН-31	4	

1. Ригель 1РДП 4.56-110 Ат V-2 отличается от ригеля 1РДП 4.56-110 Ат V по серии 1.020-1 Вып. 3-1 только постановкой дополнительных закладных изделий МН31 и местоположением закладного изделия МН38. Арматурно-опалубочные чертежи и технические условия изготовления см. выше указанную серию.
2. Закладные изделия, предусмотренные серией, на чертеже ригеля не показаны.

Ведомость расхода стали на дополнительные закладные изделия на элемент, кг

Марка элемента	Изделия закладное						Общий расход
	Арматура класса			Прокат марки		Всего	
	A III			ВСт3кп2; ВСт3пс6			
	ГОСТ 5781-82			ГОСТ 103-76			
	ф10		Итого	-8×100	Итого		
1РДП 4.56-110 Ат V-2	2,3		2,3	2,5	2,5	4,8	4,8

ГИП	Никитин		503-1-33.85 -КНИ-1РДП 4.56-110 Ат V-2
Нач. отд.	Сидорова		
Гл. спец.	Стерхунин		Ригель 1РДП 4.56-110 Ат V-2
Рук. гр.	Бахтурина		
Вед. инж.	Сартисон		
Чертил	Сарсетина		

Стадия	Масса	Масштаб
РП	2475	1:50
Лист 1	Листов 1	

Железобетон

ГИПРОАВТОТРАНС Новосибирский филиал

Копировал бумага. Формат А3

Инв.№ подл. | Подпись и дата | Взам. инв.№ | Инв.№ дубл.

Типовой проект 503-1-33.85 Альбом IV

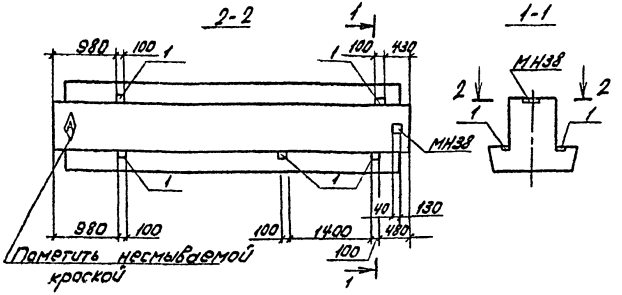

Формат	Зона	Поз.	Обозначение	Наименование	Кол.	Примечание
				Документация		
			1.020-1 Вып. 3-1	Пояснительная записка		
				Чертеж ригеля		
			1.020-1 Вып. 3-1	1РДП4.56-110Ат V		
				Дополнительные сборочные единицы		
				Изделие закладное		
		1	1.020-1 Вып. 3-7	МН-31	5	

1. Ригель 1РДП4.56-110Ат V-3 отличается от ригеля 1РДП4.56-110Ат V по серии 1.020-1 Вып. 3-1 только постановкой дополнительных закладных изделий МН31 и местоположением закладного изделия МН38 Арматурно-опалубочные чертежи и технические условия изготовления см. выше указанную серию.
2. Закладные изделия, предусмотренные серией, на чертеже ригеля не показаны.
3. Знак [Т] нанести несмываемой краской.

Ведомость расхода стали на дополнительные закладные изделия на элемент, кг

Марка элемента	Изделия закладные							Общий расход
	Арматура класса А III			Прокат марки ВСТ3КП2; ВСТ3ПС6			Всего	
	ГОСТ 5781-82			ГОСТ 103-76				
	Ф10		Итого	8×100		Итого		
1РДП4.56-110Ат V-3	2,9		2,9	3,1		3,1	6,0	6,0

ГИП	Никитин		
Нач.отд.	Сидорова		
Гл.спец.	Стрехнин		
Рук.гр.	Бахтурина		
Вед.инж.	Сортисон		
Чертеж.	Старостин		

503-1-33.85 -КЖИ-1РДП4.56-110Ат V-3

Ригель 1РДП4.56-110Ат V-3

Стадия	Масса	Масштаб
РП	2475	1:50
Лист 1	Листов	

Железобетон

ГИПРОАВТОТРАНС Новосибирский филиал

Инв.№ подл. | Подпись и дата | Взам.инв.№

Копировал: Сев. Формат А3

Типовой проект 503-1-33.85 Альбом IV

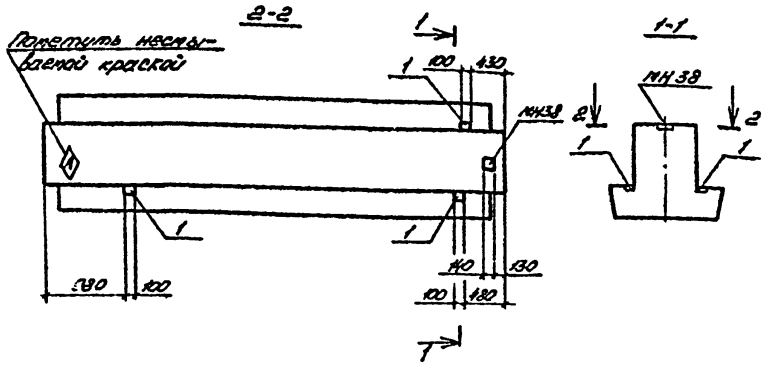

Формат	Зона	Поз.	Обозначение	Наименование	Кол.	Примечание
				Документация		
			1.020-1, вып. 3-1	Пояснительная записка		
				Чертеж ригеля		
			1.020-1, вып. 3-1	1РДП4.56-110Ат V		
				Дополнительные сборочные единицы		
				Изделие закладное		
		1	1.020-1, вып. 3-7	МН31	3	

1. Ригель 1РДП4.56-110Ат V-4 отличается от ригеля 1РДП4.56-110Ат V по серии 1.020-1 вып. 3-1 только постановкой дополнительных закладных изделий МН31 и местоположением закладного изделия МН38. Арматурно-опалубочные чертежи и технические условия изготовления см. выше указанную серию.
2. Закладные изделия, предусмотренные серией, на чертеже ригеля не показаны.

Ведомость расхода стали на дополнительные закладные изделия на элемент, кг

Марка элемента	Изделия закладное							Общий расход
	Арматура класса			Прокат марки			Всего	
	А III			ВСТ3КП2; ВСТ3ПС6				
	ГОСТ 5781-82			ГОСТ 103-76				
	ф10		Итого	8×100		Итого		
1РДП4.56-110Ат V-4	1,7		1,7	1,9		1,9	3,6	3,6

Гип	Никитин		
Нач. отд.	Сидорова		
Гл. спец.	Стрехнин		
Рук. гр.	Бахтурина		
Вед. инж.	Гартисон		
Чертежн.	Старостина		

503-1-33.85 -КЖИ-1РДП4.56-110Ат V-4

Ригель 1РДП4.56-110Ат V-4

Стадия	Масса	Масштаб
РП	2475	1:50

Лист 1 Листов 1

Железобетон

ГИПРОАВТОТРАНС Новосибирский филиал

Инв. № подл. | Подпись и дата | Взам. инв. №

Копировал Черезова Формат А3

Альбом IV

Типовой проект 503-1-33.85

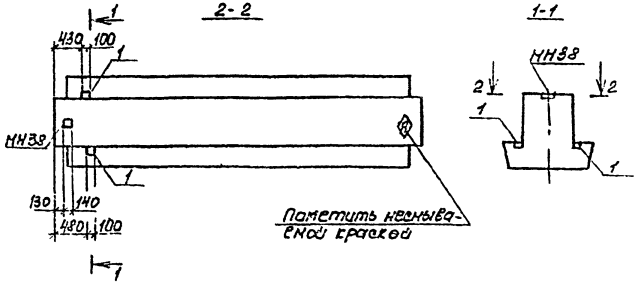

Формат	Зона	Поз.	Обозначение	Наименование	Кол.	Примечание
				Документация		
			1.020-1, вып. 3-1	Пояснительная записка		
				Чертеж ригеля		
			1.020-1, вып. 3-1	1РДП4.56-110АтV		
				Дополнительные сборочные единицы		
				Изделие закладное		
		1	1.020-1, вып. 3-7	МН-31	2	

1. Ригель 1РДП4.56-110АтV-5 отличается от ригеля 1РДП4.56-110АтV по серии 1.020-1 вып. 3-1 только постановкой дополнительных закладных изделий МН31 и местоположением закладного изделия МН38. Арматурно-опалубочные чертежи и технические условия изготовления см. выше указанную серию
2. Закладные изделия, предусмотренные серией, на чертеже ригеля не показаны.

Ведомость расхода стали на дополнительные закладные изделия на элемент, кг

Марка элемента	Изделия закладное							Общий расход
	Арматура класса			Прокат марки			Всего	
	А II			ВСТ3кп2; ВСТ3сп6				
	ГОСТ 5781-82			ГОСТ 103-76				
	ф10		ИТ020	8×100		ИТ020		
1РДП-4.56-110АтV-5	1,2		1,2	1,2		1,2	2,4	2,4

Инв. № подл.	Подпись и дата	Взам. инв. №

ГИП	Никитин		
Нач.отд.	Сидорова		
Гл.спец.	Стрежнин		
Рук.гр.	Бахтерина		
Вед.инж.	Сартисон		
Черт.	Старостина		

503-1-33.85 -КЖИ- 1РДП4.56-110АтV-5

Ригель 1РДП 4.56-110АтV-5

Стадия	Масса	Масштаб
РП	2475	1:50

Лист 1 Листов 1

Железобетон

ГИПРОАВТОТРАНС
Новосибирский филиал

Копировал [illegible]

Формат А3

Альбом IV

Типовой проект 503-1-33.85

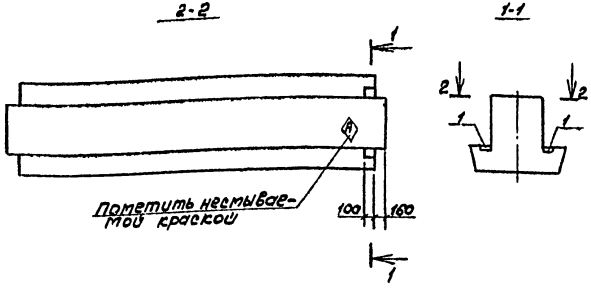

Формат	Зона	Поз.	Обозначение	Наименование	Кол.	Примечание
				Документация		
			1.020-1 Вып. 3-1	Пояснительная записка		
				Чертеж ригеля		
			1.020-1 Вып. 3-1	1РДП 4.56-110АтV		
				Дополнительные сборочные единицы		
				Изделие закладное		
		1	1.020-1 Вып. 3-7	МН-31	2	

1. Ригель 1РДП 4.56-110АтV-6 отличается от ригеля 1РДП 4.56-110АтV по серии 1.020-1 Вып. 3-1 только постановкой дополнительных закладных изделий МН31 и местоположением закладного изделия МН38. Арматурно-опалубочные чертежи и технические условия изготовления см. выше указанную серию.
2. Закладные изделия, предусмотренные серией, на чертеже ригеля не показаны.

Ведомость расхода стали на дополнительные закладные изделия на элемент, кг

Марка элемента	Изделия закладные						Общий расход
	Арматура класса			Прокат марки		Всего	
	AII			Вст3кп2; Вст3пс6			
	ГОСТ 5781-82			ГОСТ 103-76			
	ф10		итого	-8×100	итого		
1РДП 4.56-110АтV-6	1,2		1,2	1,2	1,2	2,4	2,4

ГИП	Никитин		503-1-33.85 -КМИ-1РДП 4.56-110АтV-6
Нач.отд.	Сидорова		
Гл.спец.	Стрехнин		Ригель 1РДП 4.56-110АтV-6
Рук.гр.	Бахтурина		Стадия: РП; Масса: 2475; Масштаб: 1:50
Вед.инж.	Сортисон		Лист 1; Листов 1
			Железобетон
			ГИПРОАВТОТРАНС Новосибирский филиал

Копировал Формат А3

Инв.№ подл. | Подпись и дата | Взам.инв.№

Типовой проект 503-1-33.85 Альбом IV

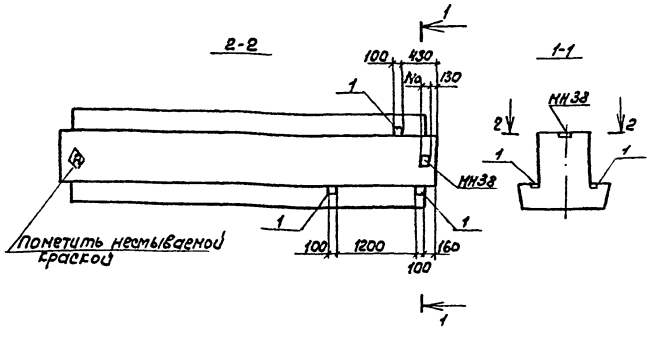

Формат	Зона	Поз.	Обозначение	Наименование	Кол.	Примечание
				Документация		
			1.020-1, вып. 3-1	Пояснительная записка		
				Чертеж ригеля		
			1.020-1, вып. 3-1	1РДП 4.56-110 АтV		
				Дополнительные сборочные единицы		
				Изделие закладное		
		1	1.020-1, вып. 3-7	МН 31	3	

1. Ригель 1РДП 4.56-110 АтV-7 отличается от ригеля 1РДП 4.56-110 АтV по серии 1.020-1 вып. 3-1 только постановкой дополнительных закладных изделий. Арматурно-опалубочные чертежи и технические условия изготовления см. выше указанную серию.
2. Закладные изделия, предусмотренные серией, на чертеже ригеля не показаны.

Ведомость расхода стали на дополнительные закладные изделия на элемент, кг

Марка элемента	Изделия закладные							Общий расход
	Арматура класса			Прокат марки			Всего	
	A III			Вст3кп2; Вст3пс6				
	ГОСТ 5781-82			ГОСТ 103-76				
	ф10		Итого	-8х100		Итого		
1РДП 4.56-110 АтV-7	1,7		1,7	1,9		1,9	3,6	3,6

Инв. № подл. | Подпись и дата | Взам. инв. №

			503-1-33.85	-КЖИ-1РДП 4.56-110 АтV-7		
ГИП	Никитин					
Нач. отд.	Сидорова					
Гл. спец.	Стрехнин		Ригель 1РДП 4.56-110 АтV-7	Стадия	Масса	Масштаб
Рук. гр.	Бакурина			РП	2175	1:50
Вед. инж.	Сартисон			Лист 1	Листов 1	
Черт.	Сарапина		Железобетон	ГИПРОАВТОТРАНС Новосибирский филиал		

Копировал Фрунз- Формат А3

Типовой проект 503-1-33.85 Альбом IV

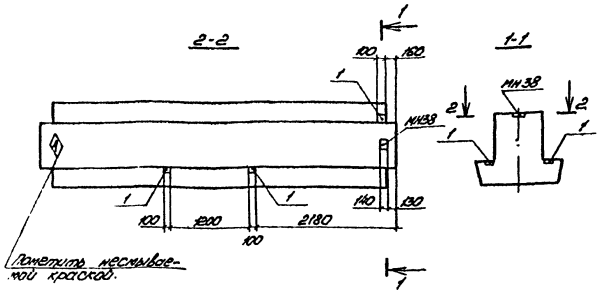

Формат	Зона	Поз	Обозначение	Наименование	Кол.	Примечание
				Документация		
			1.020-1, вып. 3-1	Пояснительная записка		
				Чертеж ригеля		
			1.020-1, вып. 3-1	1РДП 4.56-110 Ат V		
				Дополнительные сборочные единицы		
				Изделие закладное		
		1	1.020-1, вып. 3-7	МН 31	3	

1. Ригель 1РДП 4.56-110Ат V-8 отличается от ригеля 1РДП 4.56-110Ат V по серии 1.020-1 вып. 3-1 только постановкой дополнительных закладных изделий МН31 и местоположением закладного изделия МН38. Арматурно-опалубочные чертежи и технические условия изготовления см. выше указанную серию.
2. Закладные изделия, предусмотренные серией, на на чертеже ригеля не показаны.

Ведомость расхода стали на дополнительные закладные изделия на элемент, кг

Марка элемента	Изделия закладное							Общий расход
	Арматура класса А III			Прокат марки ВСТ3 кп2, ВСТ3 пс6			Всего	
	ГОСТ 5781-82			ГОСТ 103-76				
	ф10		Итого	8х100		Итого		
1РДП 4.56-110Ат V-8	1.7		1.7	1.9		1.9	3.6	3.6

Гип.	Никитин			503-1-33.85	-КЖИ- 1РДП 4.56-110Ат V 8		
Нач.отд.	Сидорова						
Гл.спец.	Стрешнин			Ригель 1РДП 4.56-110Ат V-8	Стадия	Масса	Масштаб
Рук.ер.	Гатурина				РП	2475	1:50
Вед.инж.	Сапрыкин				Лист 1	Листов 1	
Чертеж.	Прасостина			Железобетон	ГИПРОАВТОТРАНС Новосибирский филиал		

Копировал Черезова Формат А3

Альбом IV

Типовой проект 503-1-33.85

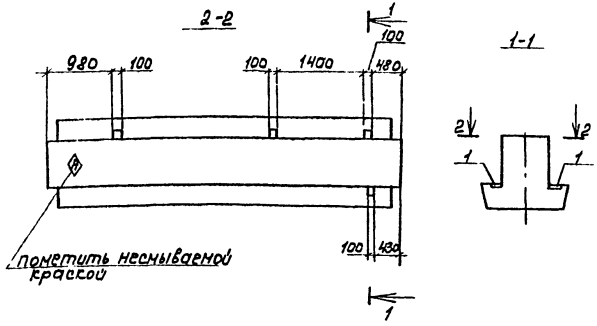

Формат	Зона	Поз.	Обозначение	Наименование	Кол.	Примечание
				Документация		
			1.020-1 Вып.3-1	Пояснительная записка		
				Чертеж ригеля		
			1.020-1 Вып. 3-1	1РДП4.56-110Ат V		
				Дополнительные сборочные единицы		
				Изделие закладное		
		1	1.020-1 Вып. 3-1	МН-31	4	

1. Ригель 1РДП4.56-110Ат V-3 отличается от ригеля 1РДП4.56-110Ат V по серии 1.020-1 Вып.3-1 только постановкой дополнительных закладных изделий МН31 и местоположением закладного изделия МН38. Арматурно-опалубочные чертежи и технические условия изготовления см. выше указанную серию.
2. Закладные изделия, предусмотренные серией, на чертеже ригеля не показаны.

Ведомость расхода стали на дополнительные закладные изделия на элемент, кг

Марка элемента	Изделия закладные							Общий расход
	Арматура класса			Прокат марки			Всего	
	А III			ВСт3кп2; ВСт3пс6				
	ГОСТ 5781-82			ГОСТ 103-76				
	Ф10		Итого	8×100		Итого		
1РДП4.56-110Ат V-9	2,3		2,3	2,5		2,5	4,8	4,8

ГИП	Никитин	[signature]	503-1-33.85			-КЖИ-1РДП4.56-110Ат V-9	
Нач.отд.	Сидорова	[signature]					
Гл.спец.	Стрехнин	[signature]	Ригель 1РДП4.56-110Ат V-9	Стадия	Масса	Масштаб	
Рук.гр.	Екатурина	[signature]		РП	2475	1:50	
Вед.инж.	Сортисон	[signature]		Лист 1		Листов 1	
			Железобетон	ГИПРОАВТОТРАНС Новосибирский филиал			

Инв.№ подл. | Подпись и дата | Взам.инв.№

Копировал [signature] Формат А3

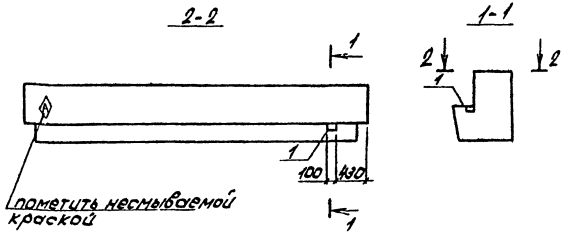

Позиция	Зона	Поз.	Обозначение	Наименование	Кол.	Примечание
				Документация		
			1.020-1, вып. 3-1	Пояснительная записка		
				Чертеж ригеля		
			1.020-1, вып. 3-1	1РОП4.56-59АтV		
				Дополнительные сборочные единицы		
				Изделие закладное		
		1	1.020-1, вып. 3-7	МН-31	1	

1. Ригель 1РОП4.56-59Ат-V-1 отличается от ригеля 1РОП4.56-59Ат-V по серии 1.020.1 вып. 3-1 только постановкой дополнительных закладных изделий. Арматурно-опалубочные чертежи и технические условия изготовления см. выше указанную серию.
2. Закладные изделия, предусмотренные серией, на чертеже ригеля не показаны.

Ведомость расхода стали на дополнительные закладные изделия на элемент, кг

Марка элемента	Изделия закладные						Общий расход
	Арматура класса AIII			Прокат марки ВСт3кп2; ВСт3пс6		Всего	
	ГОСТ 5781-82			ГОСТ 103-76			
	ф10		Итого	8 и более	Итого		
1РОП4.56-59АтV-1	0,6		0,6	0,6	0,6	1,2	1,2

ГИП	Никитин		503-1-33.85 -КЖИ-1РОП4.56-59АтV-1
Нач.отд	Сидорова		
Д.спец.	Стрекнин		
Рук.гр.	Вахтурина		Ригель 1РОП4.56-59АтV-1
Ведущ.	Сертисон		Стадия: РП; Масса: 1870; Масштаб: 1:50
Чертеж	Старостин		Лист 1; Листов 1
			Железобетон
			ГИПРОАВТОТРАНС Новосибирский филиал

Копировал: Л.С. Формат: А3

Типовой проект 503-1-33.85 Альбом IV

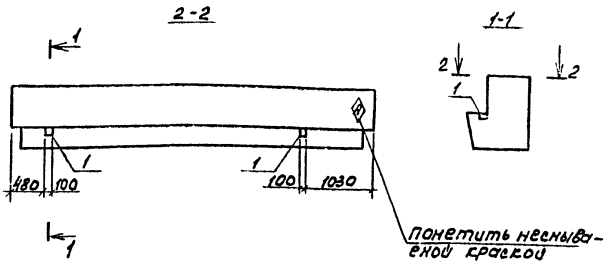

Формат	Зона	Поз.	Обозначение	Наименование	Кол.	Примечание
				Документация		
			1.020-1, вып. 3-1	Пояснительная записка		
				Чертеж ригеля		
			1.020-1, вып. 3-1	1РОП4.56-59 A_T V		
				Дополнительные сборочные единицы		
				Изделие закладное		
		1.	1.020-1, вып. 3-7	МН-31	2	

1. Ригель 1РОП4.56-59 A_T-V-3 отличается от ригеля 1РОП4.56-59 A_T V по серии 1.020, вып. 3-1 только постановкой дополнительных закладных изделий. Арматурно-опалубочные чертежи и технические условия изготовления см. выше указанную серию.
2. Закладные изделия, предусмотренные серией, на чертеже ригеля не показаны.

Ведомость расхода стали на дополнительные закладные изделия на элемент, кг

Марка элемента	Изделия закладные							Общий расход
	Арматура класса			Прокат марки			Всего	
	A III			ВСТ3кп2, ВСТ3пс6				
	ГОСТ 5781-82			ГОСТ 103-76				
	ф10		итого	-8×100		итого		
1РОП4.56-59 A_T V-2	1,2		1,2	1,2		1,2	2,4	2,4

ГИП	Никитин		
Нач. отд.	Сидорова		
Гл. спец.	Серебров		
Рук. гр.	Бахтурина		
Вед. инж.	Сартисон		
Черт.	Старастина		

503-1-33.85 -КЖИ-1РОП4.56-59 A_T V-2

Ригель 1РОП4.56-59 A_T V-2

Стадия	Масса	Масштаб
РП	1870	1:50
Лист 1	Листов 1	

Железобетон

ГИПРОАВТОТРАНС Новосибирский филиал

Инв. № подл. | Подпись и дата | Взам. инв. №

Копировал Груз- Формат А3

Альбом IV

Типовой проект 503-1-33.85

Инв.№ подл. | Подп. и дата | Взам.инв.№

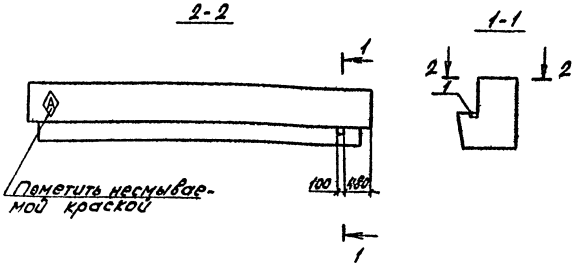

Поз.	Кол.	Обозначение	Наименование	Кол.	Примечание
			Документация		
		1.020-1, Вып. 3-1	Пояснительная записка		
			Чертеж ригеля		
		1.020-1, Вып. 3-1	1РОП4.56-59АтV		
			Дополнительные закладные изделия:		
			Изделие закладное		
	1	1.020-1, Вып. 3-7	МН-31	1	

1. Ригель 1РОП4.56-59АтV-3 отличается от ригеля 1РОП4.56-59АтV по серии 1.020, вып. 3-1 только постановкой дополнительных закладных изделий. Арматурно-опалубочные чертежи и технические условия изготовления см. выше указанную серию.
2. Закладные изделия, предусмотренные серией, на чертеже ригеля не показаны.

Ведомость расхода стали на дополнительные закладные изделия на элемент, кг

Марка элемента	Изделия закладные							Общий расход
	Арматура класса AIII ГОСТ 5781-82			Прокат марки ВСтЗпс6 ГОСТ 103-76			Всего	
	ф10		Итого	-8х100		Итого		
1РОП4.56-59АтV-3	0,6		0,6	0,6		0,6	1,2	1,20

ГИП	Никитин		503-1-33.85 -КЖИ-1РОП4.56-59АтV-3
Нач.отд.	Сидорова		
Д.спец.	Стефанчик		Ригель 1РОП4.56-59АтV-3
Рук.гр.	Бахтурина		Стадия: РП; Масса: 1870; Масштаб: 1:50
Вед.инж.	Сергиская		Лист 1; Листов 1
Чертеж.	Старостина		Железобетон
			ГИПРОАВТОТРАНС Новосибирский филиал

Копировал: Сев. Формат: А3

Альбом IV

Типовой проект 503-1-33.85

Инв.№ подл. | Подпись и дата | Взам.инв.№

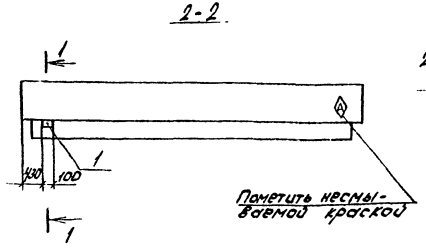

Обозначение	Наименование	Кол.	Примечание
	Документация		
1.020-1 Вып. 3-1	Пояснительная записка		
	Чертеж ригеля		
1.020-1 Вып. 3-1	1РОП4.56-59Ат-V		
	Дополнительные сборочные единицы		
	Изделие закладное		
1	1.020-1, Вып. 3-7 МН-31	1	

1. Ригель 1РОП4.56-59Ат-V-4 отличается от ригеля 1РОП4.56-59Ат-V по серии 1.020.1 Вып.3-1 только постановкой дополнительных закладных изделий. Арматурно-опалубочные чертежи и технические условия изготовления см. выше указанную серию.
2. Закладные изделия, предусмотренные серией, на чертеже ригеля не показаны.

Ведомость расхода стали на дополнительные закладные изделия на элемент, кг

Марка элемента	Изделия закладные							Общий расход
	Арматура класса AIII			Прокат марки Вст3кп2; Вст3пс6			Всего	
	ГОСТ 5781-82			ГОСТ 103-76				
	Ø10		Итого	-8100		Итого		
1РОП4.56-59Ат-V-4	0,6		0,6	0,6		0,6	1,20	1,2

ГИП	Никитин		503-1-33.85 -КЖИ-1РОП4.56-59Ат-V-4	
Нач.отд.	Сидорова			
Н.сект.	Стрептин		Ригель 1РОП4.56-59Ат-V-4	Стадия: РП; Масса: 1870; Масштаб: 1:50
Рук.гр.	Бахтурина			Лист 1; Листов 1
Ведущий	Сергиков		Железобетон	ГИПРОАВТОТРАНС Новосибирский филиал

Копировал: Сев. Формат: А3

Типовой проект 503-1-33.85 Альбом IV

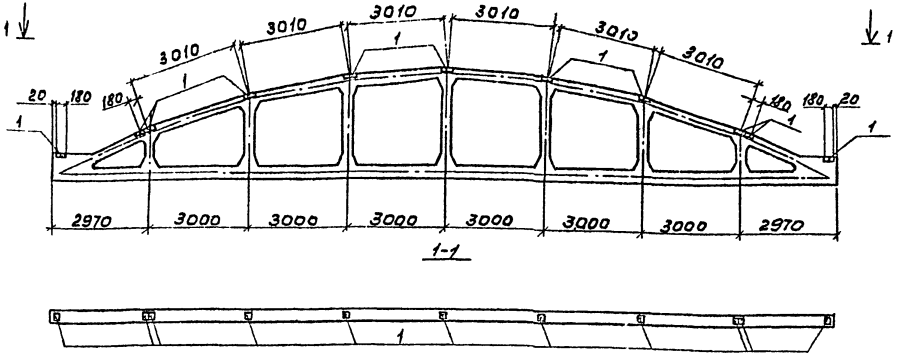

Формат	Зона	Поз	Обозначение	Наименование	Кол.	Примечание
				Документация		
			1.463-3, Вып. I, Вып. IV	Пояснительная записка		
			1.463-3, Вып. IV	Чертеж фермы ФБ24II-3АIV, ФБ24II-4АIV		
				Дополнительные сборочные единицы		
		1	1.400-6/76, Вып. 1	Изделие закладное М4-14	11	

Ведомость расхода стали на дополнительные закладные изделия на элемент, кг

Марка элемента	Изделия закладные						Общий расход
	Арматура класса			Прокат марки		Всего	
	AIII ГОСТ 5781-82			Ст3кп2 Ст3пс6 ГОСТ 103-76			
	ф8	итого		-6×180	итого		
ФБ24II-3АIV-1	2,2	2,2		22,0	22,0	24,2	24,2
ФБ24II-4АIV-4	2,2	2,2		22,0	22,0	24,2	24,2

1. Фермы ФБ24II-3АIV-1, ФБ24II-4АIV-4 отличаются от ферм ФБ24II-3АIV, ФБ24II-4АIV по серии 1.463-3 Вып. IV только постановкой дополнительных закладных изделий. Арматурно-опалубочные чертежи и технические условия изготовления см. выше указанную серию.
2. Закладные изделия, предусмотренные серией, на чертеже фермы не показаны.

ГИП	Никитин		503-1-33.85-КЖИ-ФБ24II-3АIV-1, ФБ24II-4АIV-4	
Нач.отд.	Сибирова			
Н.контр.	Стрехнин			
Рук.гр.	Бапурина			
Вед.инж.	Картисон		Фермы ФБ24II-3АIV-1; ФБ24II-4АIV-4	Стадия: РП; Масса: 10500; Масштаб: 1:100; Лист 1; Листов 1
Чертеж	Старостина		Железобетон	ГИПРОАВТОТРАНС Новосибирский филиал

Копировал Формат А3

Альбом IV

Типовой проект 503-1-33.85

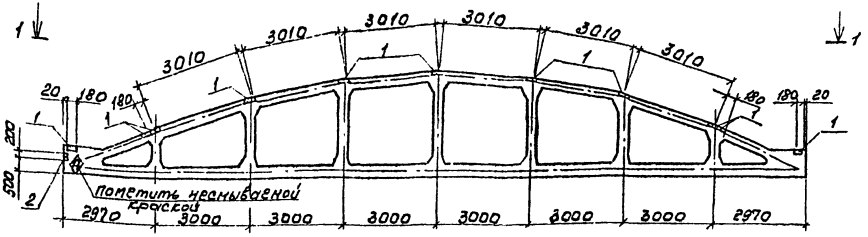

1-1

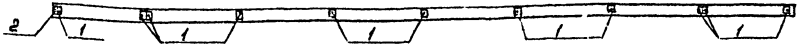

Ведомость расхода стали на дополнительные закладные изделия на элемент, кг

Марка элемента	Изделия закладные										Общий расход
	Арматура класса				Прокат марки					Всего	
	А-I		А-II		ВСт3кп2; ВСт3пс6						
	ГОСТ 5781-82				ГОСТ 103-76			ГОСТ 8510-72*			
	ф6	итого	ф8	итого	-6×180		итого	∠80×50×6		итого	
ФБ24II-3АIV-2	0,1	0,1	2,6	2,6	22,0		22,0	2,4		2,4	27,1	27,1
ФБ24III-4АIV-5	0,1	0,1	2,6	2,6	22,0		22,0	2,4		2,4	27,1	27,1

Формат	Зона	Поз.	Обозначение	Наименование	Кол.	Примечание
				Документация		
			1.463-3, Вып. I, Вып. IV	Пояснительная записка		
			1.463-3, Вып. IV	Чертеж фермы ФБ24II-3АIV,		
				ФБ24II-4АIV		
				Дополнительные сборочные единицы		
				Изделие закладное		
		1	1.400-6/76, Вып.1	М4-14	11	
		2	2.432-1; Вып.0	МД3	1	

1. Фермы ФБ24II-3АIV-2; ФБ24II-4АIV-5 отличаются от ферм ФБ24II-3АIV, ФБ24II-4АIV по серии 1.463-3 Вып.IV только постановкой дополнительных закладных изделий. Арматурно-спалубочные чертежи и технические условия изготовления см. выше указанную серию.
2. Закладные изделия, предусмотренные серией, на чертеже фермы не показаны.

ГИП	Никитин		503-1-33.85 -КЖИ-ФБ24II-3АIV-2, ФБ24III-4АIV-5
Нач.отд.	Сидорова		
Гл.спец.	Стрехнин		Фермы ФБ24II-3АIV-2; ФБ24II-4АIV-5
Рук.гр.	Бахтурина		
Вед.инж.	Сартисон		
Черт.	Старостина		

Стадия	Масса	Масштаб
РП	10500	1:100

Лист 1 Листов 1

Железобетон

ГИПРОАВТОТРАНС
Новосибирский филиал

Инв.№ подл. | Подпись и дата | Взам.инв.№

Копировал Друз- Формат А3

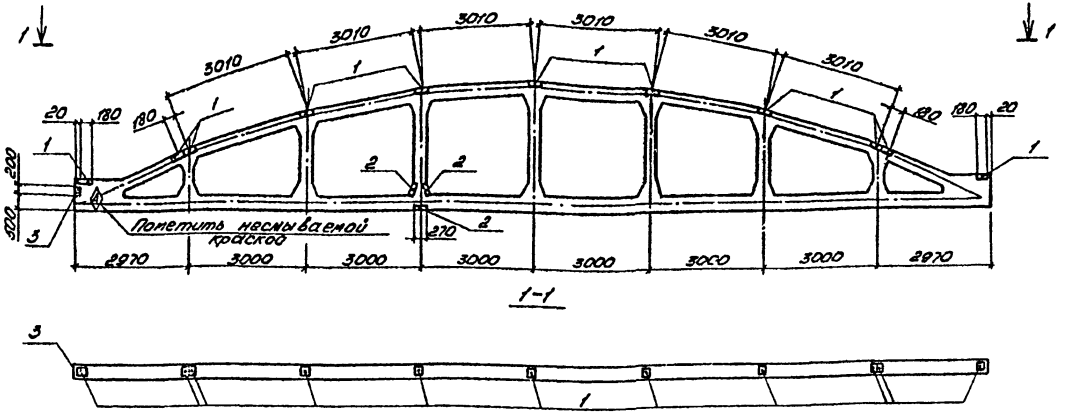

Ведомость расхода стали на дополнительные закладные изделия на элемент, кг

Марка элемента	Изделия закладные											Общий расход
	Арматура класса				Прокат марки						Всего	
	AI		AIII		Вст3 кп2, Вст3 пс6							
	ГОСТ 5781-82				ГОСТ 103-76			ГОСТ 8510-72*				
	ф6	Итого	ф8	Итого	-6×180	-6×240	Итого	L80×50×6		Итого		
ФБ24II-4АIV-1	0,1	0,1	3,2	3,2	22,0	9,3	31,3	2,4		2,4	37,0	37,0
ФБ24III-5АIV-6	0,1	0,1	3,2	3,2	22,0	9,3	31,3	2,4		2,4	37,0	37,0

Формат	Зона	Поз.	Обозначение	Наименование	Кол.	Примечание
				Документация		
			1.463-3, вып. I, вып. IV	Пояснительная записка		
			1.463-3, вып. IV	Чертеж фермы ФБ24II-4АIV		
				ФБ24III-5АIV.		
				Дополнительные сборочные единицы		
				Изделие закладное		
		1	1.400-6/76, вып. 1	М4-14	11	
		2	1.400-6/76, вып. 1	М4-6-1	3	
		3	2.432-1, вып. 0	МД3	1	

1. Фермы ФБ24II-4АIV-1; ФБ24III-5АIV-6 отличаются от ферм ФБ24II-4АIV; ФБ24III-5АIV по серии 1.463-3 вып. IV только постановкой дополнительных закладных изделий. Арматурно-опалубочные чертежи и технические условия изготовления ст. выше указанную серию.
2. Закладные изделия, предусмотренные серией, на чертеже фермы не показаны.

ГИП	Никитин	
Нач. отд.	Сидорова	
Гл. спец.	Стрехнин	
Рук. ер.	Бахтурина	
Вед. инж.	Сарпикон	
Чертежн.	Старостина	

503-1-33.85 - КЖИ-ФБ24II-4АIV-1; ФБ24III-5АIV-6.

Фермы ФБ24II-4АIV-1, ФБ24III-5АIV-6

Стадия	масса	масштаб
РП	10500 / 1700	1:100

Лист 1 | Листов 1

Железобетон

ГИПРОАВТОТРАНС Новосибирский филиал

Копировал Черезова

Формат А3

Типовой проект 503-1-33.85 Альбом IV

Инв. № подл. | Подпись и дата | Взам. инв. №

Типовой проект 503-1-33.85 Альбом IV

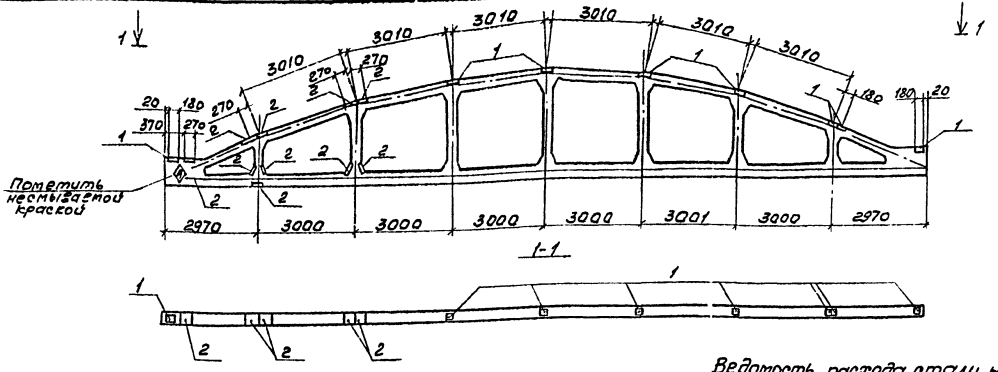

Формат	Зона	Поз.	Обозначение	Наименование	Кол.	Примечание
				Документация		
			1.463-3, Вып.I, Вып.IV	Пояснительная записка		
			1.463-3, Вып. IV	Чертеж фермы ФБ24II-4АIV,		
				ФБ24III-5АIV		
				Дополнительные сборочные единицы		
				Изделие закладное		
		1	1.400-6/76, Вып.1	МН-14	8	
		2	1.400-6/76, Вып.1	МН-6-1	10	

1. Фермы ФБ24II-4АIV-2, ФБ24III-5АIV-7 отличаются от ферм ФБ24II-4АIV, ФБ24III-5АIV по серии 1.463-3 Вып.IV только постановкой дополнительных закладных изделий. Арматурно-опалубочные чертежи и технические условия изготовления см. выше указанную серию.
2. Закладные изделия, предусмотренные серией, на чертеже фермы не показаны.

Ведомость расхода стали на дополнительные закладные изделия на элемент, кг

Марка элемента	Изделия закладные						Всего	Общий расход
	Арматура класса A III ГОСТ 5781-82			Прокат марки ВСт3кп2 ВСт3пс6 ГОСТ 103-76				
	ф8		Итого	-6х180	-6х210	Итого		
ФБ24II-4АIV-2	3,6		3,6	16,0	31,0	47,0	50,6	50,6
ФБ24III-5АIV-7	3,8		3,6	16,0	31,0	47,0	50,6	50,6

ГИП	Никитин		503-1-33.85 -КЖИ-ФБ24II-4АIV-2, ФБ24III-5АIV-7
Нач.отд.	Сдорово		
Гл.спец.	Стрекнин		
Рук.гр.	Бокгурина		Фермы ФБ24II-4АIV-2, ФБ24III-5АIV-7
Вед.инж.	Сортисон		
Чертил	Старостина		

Стадия	Масса	Масштаб
РП	10500, 11700	1:100
Лист 1	Листов 1	

Железобетон

ГИПРОАВТОТРАНС Новосибирский филиал

Копировал Формат А3

Инв.№ подл. | Подпись и дата | Взам.инв.№

Альбом V

Типовой проект 503-1-33.85

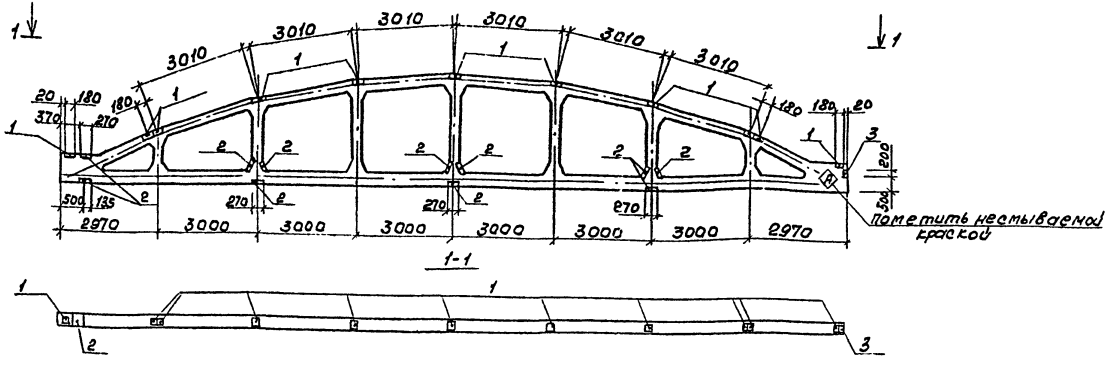

Ведомость расхода стали на дополнительные закладные изделия на элемент, кг

Марка элемента	Изделия закладные									Всего	Общий расход
	Арматура класса				Прокат марки						
	A I		A III		Вст3кп2, Вст3пс6						
	ГОСТ 5781-82				ГОСТ 103-76			ГОСТ 8510-72*			
	ф6	итого	ф8	итого	6×130	6×210	итого	180×5016	итого		
ФБ24III-4АIV-3	0,1	0,1	4,8	4,8	22,0	34,1	56,1	2,4	2,4	63,4	63,4
ФБ24III-5АIV-8	0,1	0,1	4,8	4,8	22,0	34,1	56,1	2,4	2,4	63,4	63,4

Формат	Зона	Поз.	Обозначение	Наименование	Кол.	Примечание
				Документация		
			1.463-3, Вып. I, Вып IV	Пояснительная записка		
			1.463-3, Вып. IV	чертеж фермы ФБ24III-4АIV		
				ф ФБ24III-5АIV		
				Дополнительные сборочные единицы		
				Изделие закладное		
		1	1.400-6/76, Вып.1	М4-14	11	
		2	1.400-6/76, Вып.1	М4-6-1	11	
		3	2.432-1, Вып.0	МДЗ	1	

1. Фермы ФБ24III-4АIV-3, ФБ24III-5АIV-8 отличаются от ферм ФБ24III-4АIV, ФБ24III-5АIV по серии 1.463-3 Вып. IV только постановкой дополнительных закладных изделий. Арматурно-опалубочные чертежи и технические условия изготовления см. выше указанную серию.
2. Закладные изделия, предусмотренные серией, на чертеже фермы не показаны.

ГИП	Никитин	
Нач.отд	Сидорова	
Гл.спец.	Стрехнин	
Рук.гр.	Бахтырина	
Вед.инж.	Сартисон	
Чертеж	Старостина	

503-1-33.85-КЖИ-ФБ24III-4АIV-3, ФБ24III-5АIV-8

Фермы ФБ24III-4АIV-3, ФБ24III-5АIV-8

Стадия	Масса	Масштаб
РП	10500 11700	1:100
Лист 1	Листов 1	

Железобетон

ГИПРОАВТОТРАНС Новосибирский филиал

Копировал [illegible] Формат А3

Инв.№ подл. | Подпись и дата | Взам. инв.№

Типовой проект 503-1-33.85 Альбом IV

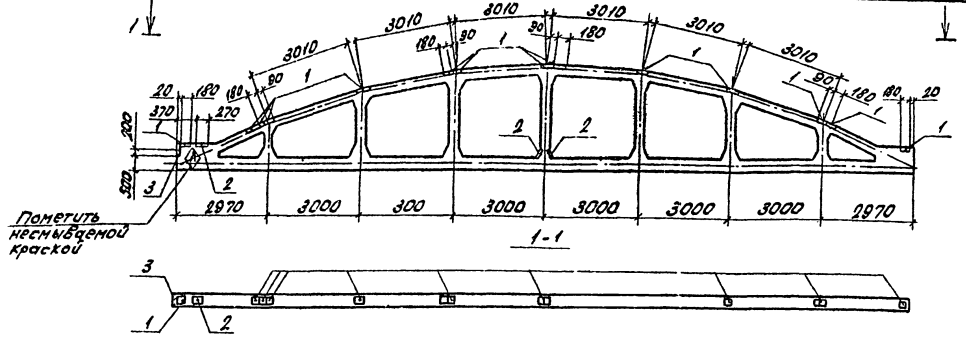

Формат	Зона	Поз.	Обозначение	Наименование	Кол.	Примечание
				Документация		
			1.463-3. вып. I, вып. IV	Пояснительная записка		
			1.463-3. вып. IV	Чертеж фермы ФБ24III-5АIV		
				ФБ24III-6АIV		
				Дополнительные сборочные единицы		
				Изделие закладное		
		1	1.400-6/76, вып.1	МН-14	14	
		2	1.400-6/76, вып.1	МН-6-1	2	
		3	2.432-1, вып.0	МД3	1	

1. Фермы ФБ24III-5АIV-1, ФБ24III-6АIV-1 отличаются от ферм ФБ24III-5АIV ФБ24III-6АIV по серии 1.463-3, вып.IV только постановкой дополнительных закладных изделий. Арматурно-опалубочные чертежи и технические условия изготовления см. выше указанную серию.
2. Закладные изделия, предусмотренные серией, на чертеже фермы не показаны.

Ведомость расхода стали на дополнительные закладные изделия на элемент, кг

Марка элемента	Изделия закладные										Общий расход
	Арматура класса				Прокат марки					Всего	
	A-I		A-III		В ст3кп2; Вст3пс6						
	ГОСТ 5781-82				ГОСТ 103-76			ГОСТ 8510-93*			
	ф6	Итого	ф8	Итого	-6х180	-8х140	Итого	180х 50х6	Итого		
ФБ24III-5АIV-1	0,1	0,1	3,8	3,8	28,0	9,3	37,3	2,4	2,4	43,6	43,6
ФБ24III-6АIV-1	0,1	0,1	3,8	3,8	28,0	9,3	37,3	2,4	2,4	43,6	43,6

ГИП	Чикитин		503-1-33.85 - КЖИ-ФБ24III-5АIV-1; ФБ24III-6АIV-1	
Нач.отд.	Гидрова			
Пр.пер.	Стрехнин			
Рук.гр.	Сигурина		Фермы ФБ24III-5АIV-1, ФБ24III-6АIV-1	Стадия: РП; Масса: 11700; Масштаб: 1:100
Ведущ.	Сергисон			Лист 1; Листов 1
Чертеж.	Уторостина		Железобетон	ГИПРОАВТОТРАНС Новосибирский филиал

Инв.№ подл. | Подпись и дата | Взам.инв.№

Копировал: Сев. Формат: А3

Альбом IV

Типовой проект 503-1-33.85

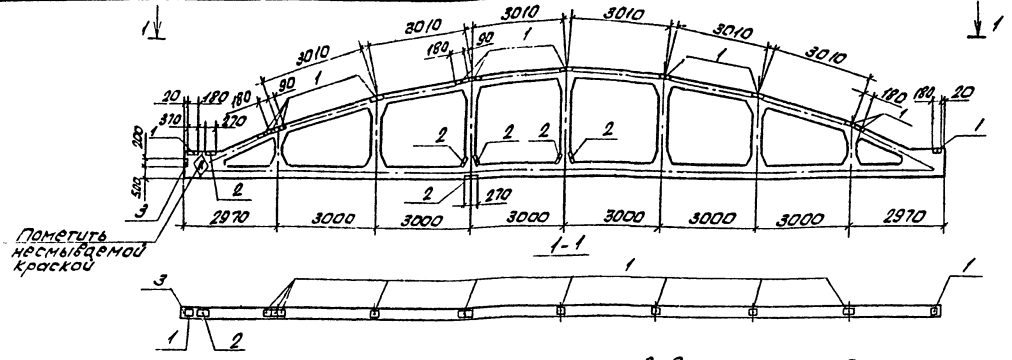

Ведомость расхода стали на дополнительные закладные изделия на элемент, кг

Марка элемента	Изделия закладные											Общий расход
	Арматура класса				Прокат марки						Всего	
	А-I		А-III		В СТ3 КП2, В СТ3ПС6							
	ГОСТ 5781-82				ГОСТ 103-76			ГОСТ 8510-72*				
	ф6	Итого	ф8	Итого	-6х180	-6х240	Итого	180х х50х6		Итого		
ФБ24III-5АIV-2	0,1	0,1	4,2	4,2	26,0	18,6	44,6	2,4		2,4	51,3	51,3
ФБ24III-6АIV-2	0,1	0,1	4,2	4,2	26,0	18,6	44,6	2,4		2,4	51,3	51,3

Формат	Зона	Поз.	Обозначение	Наименование	Кол.	Примечание
				Документация		
			1.463-3, Вып. I, Вып. IV	Пояснительная записка		
			1.463-3, Вып. IV	Чертеж фермы ФБ24III-5АIV, ФБ24III-6АIV		
				Дополнительные сборочные единицы		
				Изделие закладное		
		1	1.400-6/76, Вып.1	М4-14	13	
		2	1.400-6/76, Вып.1	М4-6-1	6	
		3	2.432-1, Вып.0	МД3	1	

1. Фермы ФБ24III-5АIV-2, ФБ24III-6АIV-2 отличаются от ферм ФБ24III-5АIV, ФБ24III-6АIV по серии 1.463-3, Вып.IV только постановкой дополнительных закладных изделий. Арматурно-опалубочные чертежи и технические условия изготовления см. выше указанную серию.
2. Закладные изделия, предусмотренные серией, на чертеже фермы не показаны.

ГИП	Никитин	
Нач.отд	Сидорова	
Гл.спец	Стрехнин	
Рук.гр.	Бахтурина	
Вед.инж	Сартисон	
Черт.	Старостина	

503-1-33.85 - КЖИ-ФБ24III-5АIV-2; ФБ24III-6АIV-2

Фермы ФБ24III-5АIV-2, ФБ24III-6АIV-2

Стадия	Масса	Масштаб
РП	11700	1:100
Лист 1	Листов 1	

Железобетон

ГИПРОАВТОТРАНС Новосибирский филиал

Инв.№ подл. | Подпись и дата | Взам.инв.№

Копировал: Сев. Формат: А3

Альбом IV

Типовой проект 503-1-33.85

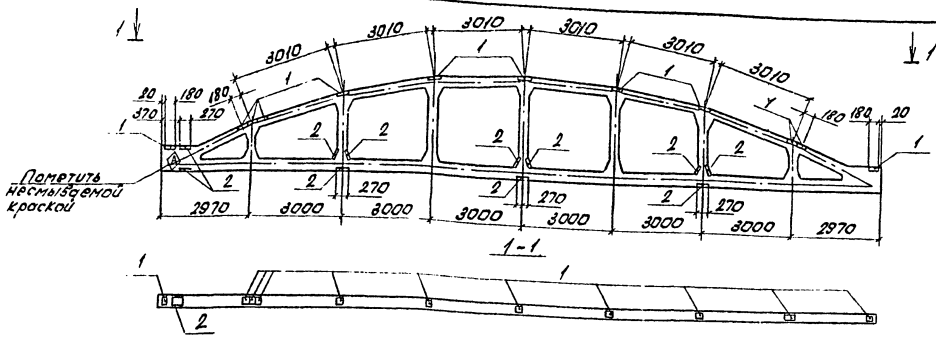

Формат	Зона	Поз.	Обозначение	Наименование	Кол	Примечание
				Документация		
			1.463-3, вып. I, вып. IV	Пояснительная записка		
			1.463-3, вып. IV	Чертеж фермы ФБ24III-5АIV,		
				ФБ24III-6АIV		
				Дополнительные сборочные единицы		
				Изделие закладное		
		1	1.400-6/76, вып. 1	М4-14	12	
		2	1.400-6/76, вып. 1	М4-6-1	11	

1. Фермы ФБ24III-5АIV-3, ФБ24III-6АIV-3 отличаются от ферм ФБ24III-5АIV, ФБ24III-5АIV по серии 1.463-3 вып. IV только постановкой дополнительных закладных изделий. Арматурно-опалубочные чертежи и технические условия изготовления см. выше указанную серию.
2. Закладные изделия, предусмотренные серией, на чертеже фермы не показаны.

Ведомость расхода стали на дополнительные закладные изделия на элемент, кг

Марка элемента	Изделия закладные							Общий расход
	Арматура класса А-III			Прокат марки В ст3 КП2 В ст3 ПС6			Всего	
	ГОСТ 5781-82			ГОСТ 103-76				
	ф8		Итого	-6х180	-6х240	Итого		
ФБ24III-5АIV-3	4,6		4,6	24,0	34,1	58,1	62,7	62,7
ФБ24III-6АIV-3	4,6		4,6	24,0	34,1	58,1	62,7	62,7

ГИП	Никитин	
Нач.отд.	Сидорова	
Л.спец.	Стрехнин	
Рук.гр.	Бахтурина	
Вед.инж.	Сартисон	
Чертеж.	Старостина	

503-1-33.85 КЖИ-ФБ24III-5АIV-3, ФБ24III-6АIV-3

Фермы ФБ24III-5АIV-3, ФБ24III-6АIV-3

Стадия	Масса	Масштаб
РП	11700	1:100
Лист 1	Листов 1	

Железобетон

ГИПРОАВТОТРАНС Новосибирский филиал

Инв.№ подл. | Подпись и дата | Взам.инв.№

Копировал: Сев. Формат: А3

Типовой проект 503-1-33.85 Альбом IV

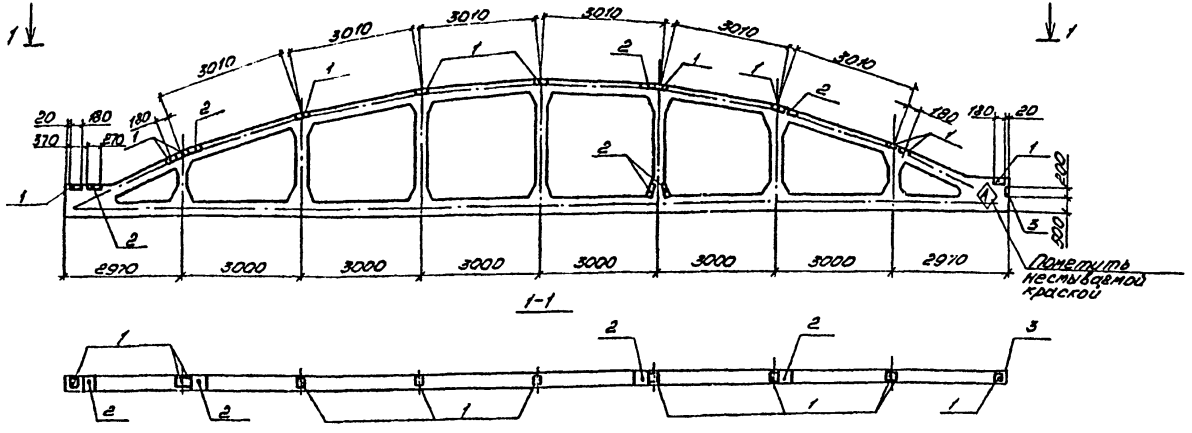

Формат	Зона	Поз.	Обозначение	Наименование	Кол.	Примечание
				Документация		
			1.463-3, Вып.I, Вып.III	Пояснительная записка		
			1.463-3, Вып. IV	Чертеж фермы ФБ24III-6АV, ФБ24III-6АV.		
				Дополнительные сборочные единицы		
				Изделие закладное		
		1	1.400-6/76, Вып. 1	М4-14	11	
		2	1.400-6/76, Вып. 1	М4-6-1	6	
		3	2.432-1, Вып. 0	МД3	1	

1. Фермы ФБ24III-5АV-4, ФБ24III-6АV-4 отличаются от ферм ФБ24III-5АV, ФБ24III-6АV по серии 1.463-3, вып.II только постановкой дополнительных закладных изделий. Арматурно-опалубочные чертежи и технические условия изготовления см. выше указанную серию.
2. Закладные изделия, предусмотренные серией, на чертеже фермы не показаны.

Ведомость расхода стали на дополнительные закладные изделия на элемент, кг

Марка элемента	Изделия закладные									Всего	Общий расход
	Арматура класса				Прокат марки						
	A-I		A-III		Вст3кп2, Вст3пс6						
	ГОСТ 5781-82				ГОСТ 103-76			ГОСТ 8510-72*			
	ф6	Итого	ф8	Итого	6х80	6х280	Итого	L 80х50х6	Итого		
ФБ24III-5АV-4	0,1	0,1	3,8	3,8	22,0	18,6	40,6	2,4	2,4	46,9	46,9
ФБ24III-6АV-4	0,1	0,1	3,8	3,8	22,0	18,6	40,6	2,4	2,4	46,9	46,9

ГИП	Никитин		503-1-33.85 - Узлы ФБ24III-5АV-4, ФБ24III-6АV-4.	
Нач.отд.	Суворова			
Гл.спец.	Стрехнин			
Рук.гр.	Бахтурина		Фермы ФБ24III-5АV-4, ФБ24III-6АV-4	Стадия: РП; Масса: 4700; Масштаб: 1:100
Вед.инж.	Артемисов			Лист 1; Листов 1
Чертеж.	Спасокукоцкая		Железобетон	ГПРОАВТОТРАНС Новосибирский филиал

Копировал Черезова

Формат А3

Типовой проект 503-1-33.85 Альбом IV

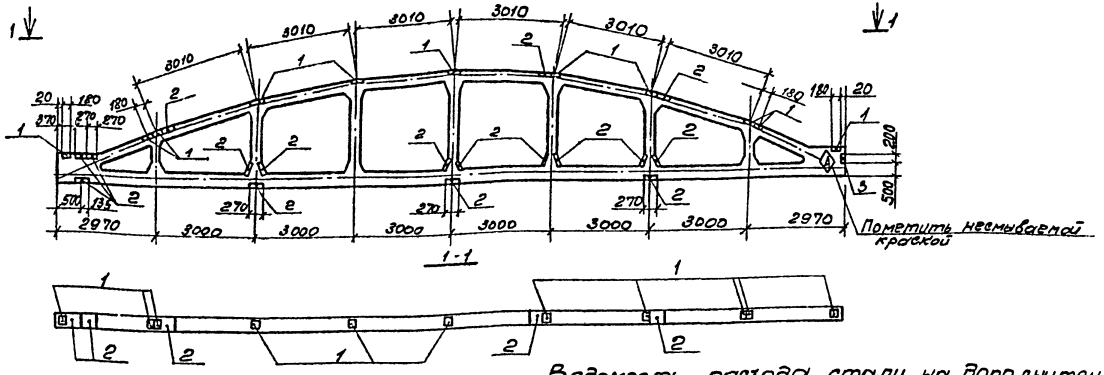

Ведомость расхода стали на дополнительные закладные изделия на элемент, кг

Марка элемента	Изделия закладные											Общий расход
	Арматура класса				Прокат марки						Всего	
	А-I		А-III		ВСт3кп2; ВСт3пс6							
	ГОСТ 5781-82				ГОСТ 103-76			ГОСТ 8510-72*				
	ф6	Итого	ф8	Итого	-6×180	-6×240	Итого	L80×50×6		Итого		
ФБ24III-5АIV-5	0,1	0,1	6,0	6,0	22,0	52,7	74,7	2,4		2,4	83,2	83,2
ФБ24III-6АIV-5	0,1	0,1	6,0	6,0	22,0	52,7	74,7	2,4		2,4	83,2	83,2

Формат	Зона	Поз.	Обозначение	Наименование	Кол.	Примечание
				Документация		
			1.463-3, вып. I, вып. IV	Пояснительная записка		
			1.463-3, вып. IV	Чертеж фермы ФБ24III-5АIV-5		
				ФБ24III-6АIV.		
				Дополнительные сборочные единицы		
				Изделие закладное		
		1	1.400-6/76, вып. 1	М4-14	11	
		2	1.400-6/76, вып 1	М4-6-1	17	
		3	2.432-1, вып. 0	МД 3	1	

1. Фермы ФБ24III-5АIV-5, ФБ24III-6АIV-5 отличаются от ферм ФБ24III-5АIV, ФБ24III-6АIV по серии 1.463-3, вып. IV только постановкой дополнительных закладных изделий. Арматурно-опалубочные чертежи и технические условия изготовления см. выше указанную серию.
2. Закладные изделия, предусмотренные серией, на чертеже фермы не показаны.

ГИП	Никитин		
Нач.отд.	Сидорова		
Гл.спец.	Стрехнин		
Рук.гр.	Балтурина		
Вед.инж.	Сартисон		
Чертеж	Старостин		

503-1-33.85 - КЖИ - ФБ24III-5АIV-5, ФБ24III-6АIV-5

Фермы ФБ24III-5АIV-5, ФБ24III-6АIV-5

Стадия	Масса	Масштаб
РП	11700	1:100

Лист 1 | Листов 1

Железобетон

ГИПРОАВТОТРАНС Новосибирский филиал

Инв.№ подл. | Подпись и дата | Взам.инв.№

Копировал

Формат А3

Типовой проект 503-1-33.85 Альбом IV

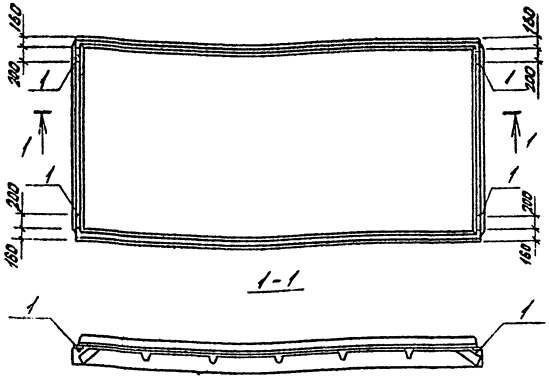

Ф-ат	Зона	Поз.	Обозначение	Наименование	Кол.	Примечание
				Документация		
			1.465.1-10/82 вып.1, ГОСТ 22701.1-77, ГОСТ 22701.0-77	Пояснительная записка		
			1.465.1-10/82 вып.1 ГОСТ 22701.1-77	Чертеж плит		
				1ПГ-2АтIVТ-130ЯН-500П		
				1ПГ-3АтIVТ-130ЯН-500П		
				Дополнительные сборочные единицы		
				Изделие закладные		
		1	ГОСТ 22701.5-77	М8	4	

Ведомость расхода стали на дополнительные закладные изделия на элемент, кг

Марка элемента	Изделия закладные								Общий расход
	Арматура класса А III				Прокат марки ВСТ3КП2			Всего	
	ГОСТ 5781-82				ГОСТ 103-76				
	ф10			Итого	-8х100		Итого		
ПГ-2АтIVТ-130ЯН-500П-1	1,6			1,6	5,2		5,2	6,8	6,8
ПГ-3АтIVТ-130ЯН-500П-1	1,6			1,6	5,2		5,2	6,8	6,8

1. Плиты 1ПГ-2АтIVТ-130ЯН-500П-1, 1ПГ-3АтIVТ-130ЯН-500П-1 отличаются от плит 1ПГ-2АтIVТ-130ЯН-500П, 1ПГ-3АтIVТ-130ЯН-500П по серии 1.465.1-10/82 вып.1 и ГОСТ 22701.1-77 только постановкой дополнительных закладных изделий. Арматурно-опалубочные чертежи и технические условия изготовления см. выше указанные серию и ГОСТ.
2. Закладные изделия, предусмотренные ГОСТом на чертеже плиты не показаны.

ГИП	Никитин		503-1-33.85
Нач.отд.	Сидорова		
Гл.спец.	Стрекнин		
Рук.гр.	Балтурина		
Вед.инж.	Сартисон		
Черт.	Старостина		

-КЖИ- 1ПГ-2АтIVТ-130ЯН-500П-1, 1ПГ-3АтIVТ-130ЯН-500П-1

Плиты 1ПГ-2АтIVТ-130ЯН-500П-1, 1ПГ-3АтIVТ-130ЯН-500П-1

Стадия	Масса	Масштаб
РП	4220	1:50
Лист 1	Листов 1	

Железобетон

ГИПРОАВТОТРАНС Новосибирский филиал

Инв.№ подл. | Подп. и дата | Взам.инв.№

Копировал: Л.Сев. Формат: А3

Типовой проект 503-1-33.85 Альбом IV

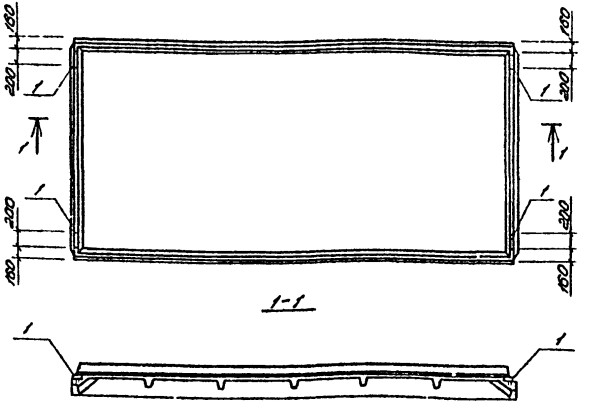

Формат	Зона	Поз.	Обозначение	Наименование	Кол.	Примечание
				Документация		
			1.465.1-10/82, вып.1 ГОСТ 22701.1-77 ГОСТ 22701.0-77	Пояснительная записка		
			1.465.1-10/82 вып.1 ГОСТ 2270.1-1-77	Чертеж плит		
				1ПГ-2АтIVТ-170ЯН-500П		
				1ПГ-3АтIVТ-170ЯН-500П		
				Дополнительные сборочные единицы		
				Изделие закладные		
		1	ГОСТ 22701.5-77	М8	4	

Ведомость расхода стали на дополнительные закладные изделия на элемент, кг

Марка элемента	Изделия закладные								Общий расход
	Арматура класса				Прокат марки			Всего	
	А III				ВСТ3 ПС6				
	ГОСТ 5781-82				ГОСТ 103-76				
	ф10			Итого	8×100		Итого		
1ПГ-2АтIVТ-170ЯН-500П-1	1,6			1,6	5,2		5,2	6,8	6,8
1ПГ-3АтIVТ-170ЯН-500П1	1,6			1,6	5,2		5,2	6,8	6,8

1. Плиты 1ПГ-2АтIVТ-170ЯН-500П-1; 1ПГ-3АтIVТ-170ЯН-500П-1 отличаются от плит 1ПГ-2АтIVТ-170ЯН-500П, 1ПГ-3АтIVТ-170ЯН-500П по серии 1.465.1-10/82, вып.1 и ГОСТ 22701-77 только постановкой дополнительных закладных изделий. Арматурно-опалубочные чертежи и технические условия изготовления см. выше указанные серию и ГОСТ.
2. Закладные изделия, предусмотренные ГОСТом, на чертеже плиты не показаны.

ГИП	Никитин		
Нач.отд.	Сидорова		
Л.спец.	Стрехнин		
Рук.ер.	Бантурина		
Вед.инж.	Сартисон		
Черт.	Старостина		

503-1-33.85 -КЖИ 1ПГ-2АтIVТ-170ЯН-500П-1 1ПГ-3АтIVТ-170ЯН-500П-1

Плиты 1ПГ-2АтIVТ-170ЯН-500П-1 1ПГ-3АтIVТ-170ЯН-500П-1

Стадия	Масса	Масштаб
РП	4550	1:50

Лист 1 Листов 1

Железобетон

ГИПРОАВТОТРАНС Новосибирский филиал

Копировал Черезова

Формат А3

Инв.№ подл. | Подпись и дата | Взам.инв.№

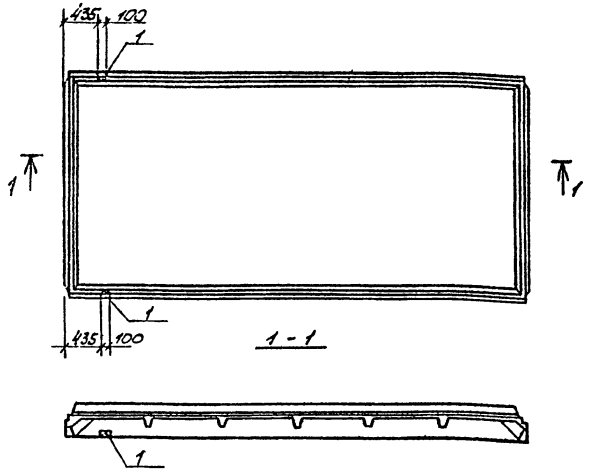

Формат	Зона	Поз.	Обозначение	Наименование	Кол.	Примечание
				Документация		
			1.465.1-10/82 вып.1; ГОСТ 22701-1-77; ГОСТ 22701.0-77	Пояснительная записка		
			1.465.1-10/82, вып.1; ГОСТ 22701.1-77.	Чертеж плит		
				1ПГ-2АтIVТ-130АН-500П		
				1ПГ-3АтIVТ-130АН-500П		
				Дополнительные сборочные единицы		
				Изделия закладные		
		1	ГОСТ 22701.5-77	М9	2	

Ведомость расхода стали на дополнительные закладные изделия на элемент, кг

Марка элемента	Изделия закладные							Общий расход
	Арматура класса A III			Прокат марки ВСт3кп2			Всего	
	ГОСТ 5781-82			ГОСТ 8509-72				
	ф10	ф14		Итого	L70x8	Итого		
1ПГ-2АтIVТ-130АН-500П-2	0,6	0,2		0,8	1,7	1,7	2,5	2,5
1ПГ-3АтIVТ-130АН-500П2	0,6	0,2		0,8	1,7	1,7	2,5	2,5

1. Плиты 1ПГ-2АтIVТ-130АН-500П-2, 1ПГ-3АтIVТ-130АН-500П-2 отличаются от плит 1ПГ-2АтIVТ-130АН-500П, 1ПГ-3АтIVТ-130АН-500П по серии 1.465.1-10/82 вып.1 и ГОСТ 22701.1-77 только постановкой дополнительных закладных изделий. Арматурно-опалубочные чертежи и технические условия изготовления см. выше указанные серию и ГОСТ.
2. Закладные изделия, предусмотренные ГОСТом, на чертеже плиты не показаны.

ГИП	Никитин		503-1-33.85 - КЖИ - 1ПГ-2АтIVТ-130АН-500П-2; 1ПГ-3АтIVТ-130АН-500П2
Нач.отд	Сидорова		
Гл.спец	Стрехнин		
Рук.гр	Бахтурина		Плиты 1ПГ-2АтIVТ-130АН-500П-2; 1ПГ-3АтIVТ-130АН-500П-2
Вед.инж	Сартисон		Стадия: РП; Масса: 4220; Масштаб: 1:50
Черт.	Старосилк		Лист 1; Листов 1
			Железобетон
			ГИПРОАВТОТРАНС Новосибирский филиал

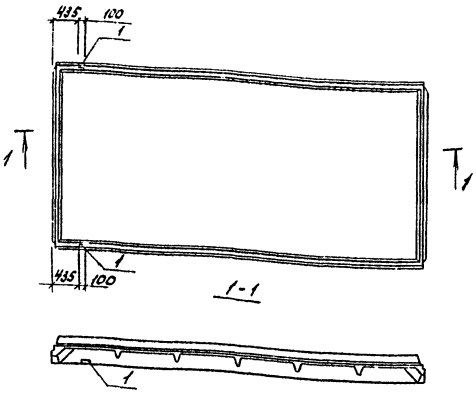

Формат	Зона	Поз.	Обозначение	Наименование	Кол.	Примечание
				Документация		
			1.465.1-10/82 Вып.1; ГОСТ 22701.0-77; СОСТ 22701.0-77	Пояснительная записка		
			1.465.1-10/82, Вып.1; ГОСТ 22701.1-77	Чертеж плит		
				1ПГ-2АтIVТ-17ОЯН-500П		
				1ПГ-3АтIVТ-17ОЯН-500П		
				Дополнительные сварочные единицы		
				Изделие закладные		
		1	ГОСТ 22701.5-77	М9	2	

1. Плиты 1ПГ-2АтIVТ-17ОЯН-500П-2, 1ПГ-3АтIVТ-17ОЯН-500П-2 отличаются от плит 1ПГ-2АтIVТ-17ОЯН-500П, 1ПГ-3АтIVТ-17ОЯН-500П по серии 1.465.1-10/82 Вып.1 и ГОСТ 22701.1-77 только постановкой дополнительных закладных изделий. Арматурно-опалубочные чертежи и технические условия изготовления см. выше указанные серию и ГОСТ.
2. Закладные изделия, предусмотренные ГОСТом, на чертеже плиты не показаны.

Ведомость расхода стали на дополнительные закладные изделия на элемент, кг

Марка элемента	Изделия закладные							Всего	Общий расход
	Арматура класса AIII ГОСТ 5781-82			Итого	Прокат марки ВСт3ГСб ГОСТ 8509-72*		Итого		
	ф10	ф14			Ш70×8				
1ПГ-2АтIVТ-17ОЯН-500П-2	0,6	0,2		0,8	1,7		1,7	2,5	2,5
1ПГ-3АтIVТ-17ОЯН-500П-2	0,6	0,2		0,8	1,7		1,7	2,5	2,5

ГИП	Никитин		503-1-33.85 -КЖИ	1ПГ-2АтIVТ-17ОЯН-500П-2 1ПГ-3АтIVТ-17ОЯН-500П-2	
Нач.отд.	Сидорова				
Гл.спец.	Стрекнин		Плиты 1ПГ-2АтIVТ-17ОЯН-500П-2, 1ПГ-3АтIVТ-17ОЯН-500П-2	Стадия	Масса / Масштаб
Рук.гр.	Балтурина			РП	4550 / 1:50
Ведущ.	Сотисон			Лист 1	Листов 1
Черт.	Старостина		Железобетон	ГИПРОАВТОТРАНС Новосибирский филиал	

Инв.№ подл. | Подпись и дата | Взам.инв.№

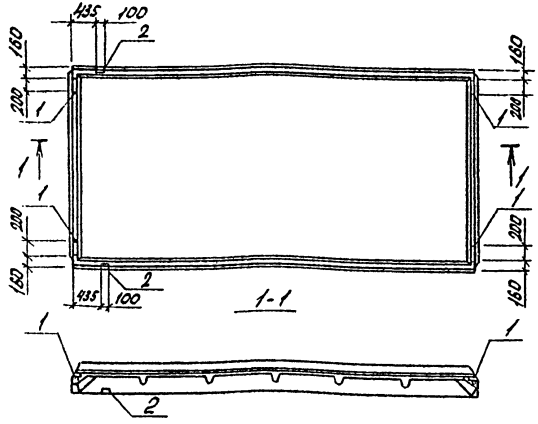

Формат	Зона	Поз.	Обозначение	Наименование	Кол.	Примечание
				Документация		
			1.465.1-10/83 Вып.1; ГОСТ 22701.1-77; ГОСТ 22701.0-77	Пояснительная записка		
			1.465.1-10/83 Вып.1; ГОСТ 22701.1-77	Чертеж плит		
				1ПГ-2АтIVТ-130.8Н-500П,		
				1ПГ-3АтIVТ-130.8Н-500П		
				Дополнительные сборочные единицы		
				Изделия закладные		
		1	ГОСТ 22701.5-77	М8	4	
		2	ГОСТ 22701.5-77	М9	2	

Ведомость расхода стали на дополнительные закладные изделия на элемент, кг

Марка элемента	Изделия закладные									Всего	Общий расход
	Арматура класса AIII				Прокат марки ВСт3кп2						
	ГОСТ 5781-82				ГОСТ 103-76		ГОСТ 8509-72*				
	ф10	ф14		Итого	8-100		Итого	70х8	Итого		
1ПГ-2АтIVТ-130.8Н-500П-3	2,2	0,2		2,4	5,2		5,2	1,7	1,7	9,3	9,3
1ПГ-3АтIVТ-130.8Н-500П-3	2,2	0,2		2,4	5,2		5,2	1,7	1,7	9,3	9,3

1. Плиты 1ПГ-2АтIVТ-130.8Н-500П-3; 1ПГ-3АтIVТ-130.8Н-500П-3 отличаются от плит 1ПГ-2АтIVТ-130.8Н-500П 1ПГ-3АтIVТ-130.8Н-500П по серии 1.465.1-10/82 Вып.1 и ГОСТ 22701.1-77 только постановкой дополнительных закладных изделий. Арматурно-опалубочные чертежи и технические условия изготовления см. выше указанные серию и ГОСТ.
2. Закладные изделия, предусмотренные ГОСТом, на чертеже плиты не показаны.

ГИП	Никитин		503-1-33.85 -КМ1 1ПГ-2АтIVТ-130.8Н-500П-3 1ПГ-3АтIVТ-130.8Н-500П-3
Нач.отд.	Сиборова		
Гл.рук.	Стрехнин		
Рук.гр.	Бахтурина		Плиты 1ПГ-2АтIVТ-130.8Н-500П-3, 1ПГ-3АтIVТ-130.8Н-500П-3
Ведущ.	Сартисон		Стадия: РП; Масса: 4220; Масштаб: 1:50
Черт.	Старостина		Лист 1; Листов 1
			Железобетон
			ГИПРОАВТОТРАНС Новосибирский филиал

Инв.№ подл. | Подпись и дата | Взам.инв.№

Копировал: Сев. Формат: А3

Альбом IV

Типовой проект 503-1-33.85

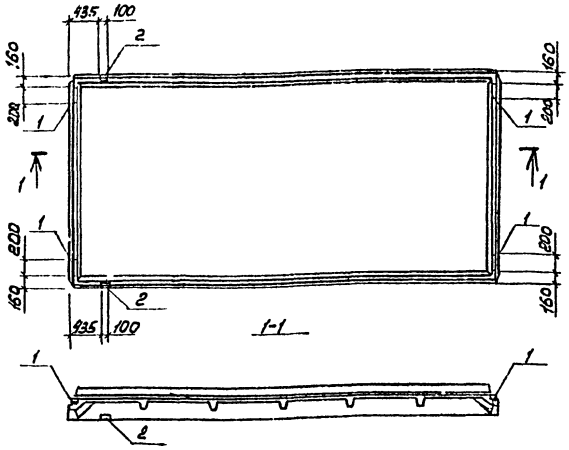

Формат	Зона	Поз	Обозначение	Наименование	Кол.	Примечание
				Документация		
			1.465.1-10/82 вып.1; ГОСТ 22701.1-77; ГОСТ 22701.0-77	Пояснительная записка		
			1.465.1-10/82, вып.1; ГОСТ 22701-1-77	Чертеж плит		
				1ПГ-2АтIVТ-170ЯН-500П		
				1ПГ-3АтIVТ-170ЯН-500П		
				Дополнительные сборочные единицы		
				Изделия закладные		
		1	ГОСТ 22701.5-77	М8	4	
		2	ГОСТ 22701.5-77	М9	2	

Ведомость расхода стали на дополнительные закладные изделия на элемент, кг

Марка элемента	Изделие закладные											Общий расход
	Арматура класса А III				Прокат марки ВСт3 кп2, ВСт3 пс6						Всего	
	ГОСТ 5781-82				ГОСТ 103-76			ГОСТ 8509-72*				
	Ф10	Ф14		Итого	-8×100		Итого	∠10×8		Итого		
1ПГ-2АтIVТ-170ЯН-500П-3	2,2	0,2		2,4	5,2		5,2	1,7		1,7	9,3	9,3
1ПГ-3АтIVТ-170ЯН-500П-3	2,2	0,2		2,4	5,2		5,2	1,7		1,7	9,3	9,3

1. Плиты 1ПГ-2АтIVТ-170ЯН-500П-3, 1ПГ-3АтIVТ-170ЯН-500П-3 отличаются от плит 1ПГ-2АтIVТ-170ЯН-500П, 1ПГ-3АтIVТ-170ЯН-500П по серии 1.465.1-10/82 вып.1 и ГОСТ 22701.1-77 только постановкой дополнительных закладных изделий. Арматурно-опалубочные чертежи и технические условия изготовления см. выше указанные серию и ГОСТ.
2. Закладные изделия, предусмотренные ГОСТом, на чертеже плиты не показаны.

ГИП	Никитин	
Нач.отд.	Сидорова	
Гл.спец.	Стрехнин	
Рук.гр.	Бахтурина	
Вед.инж.	Сартисов	
Черт.	Старостина	

503-1-33.85 -КЖИ 1ПГ-2АтIVТ-170ЯН-500П-3 1ПГ-3АтIVТ-170ЯН-500П-3

Плиты 1ПГ-2АтIVТ-170ЯН-500П-3, 1ПГ-3АтIVТ-170ЯН-500П-3

Стадия	Масса	Масштаб
РП	4550	1:50

Лист 1 Листов 1

Железобетон

ГИПРОАВТОТРАНС Новосибирский филиал

Инв.№ подл. | Подпись и дата | Взам.инв.№

Копировал [illegible] Формат А3

Типовой проект 503-1-33.85 Альбом IX

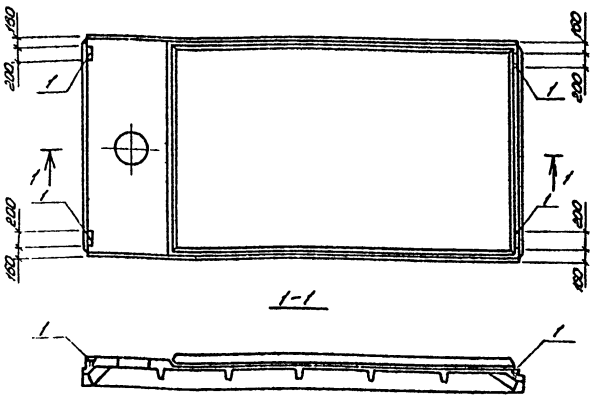

Позиция	Зона	Лист	Обозначение	Наименование	Кол.	Примечание
				Документация		
			1.465.1-10/82 Вып1; ГОСТ 22701.2-77	Пояснительная записка		
			ГОСТ 22701.0-77			
			1.465.1-10/82 Вып 1; ГОСТ 22701.2-77	Чертеж плит		
				1ПВ4-3АтVТ-130ЯН-500П		
				1ПВ4-4АтVТ-130ЯН-500П		
				Дополнительные сборочные единицы		
				Изделия закладные		
		1	ГОСТ 22701.5-77	М8	4	

Ведомость расхода стали на дополнительные закладные изделия на элемент, кг

Марка элемента	Изделия закладные							Всего	Общий расход
	Арматура класса AIII				Прокат марки ВСт3кп2				
	ГОСТ 5781-82				ГОСТ 103-76*				
	ф10			Итого	8х100		Итого		
1ПВ4-3АтVТ-130ЯН-500П-1	1,6			1,6	5,2		5,2	6,8	6,8
1ПВ4-4АтVТ-130ЯН-500П-1	1,6			1,6	5,2		5,2	6,8	6,8

1. Плиты 1ПВ4-3АтVТ-130ЯН-500П-1, 1ПВ4-4АтVТ-130ЯН-500П-1 отличаются от плит 1ПВ4-3АтVТ-130ЯН-500П, 1ПВ4-4АтVТ-130ЯН-500П по серии 1.465.1-10/82 вып. 1 и ГОСТ 22701.2-77 только постановкой дополнительных закладных изделий. Арматурно-опалубочные чертежи и технические условия изготовления см. выше указанные серию и ГОСТ.
2. Закладные изделия, предусмотренные ГОСТом, на чертеже плиты не показаны.

ГИП	Жилистин		503-1-33.85 КЖИ	1ПВ4-3АтVТ-130ЯН-500П-1; 1ПВ4-4АтVТ-130ЯН-500П-1	
Нач. отд.	Сидорова				
Н. спец.	Стрелкин		Плиты 1ПВ4-3АтVТ-130ЯН-500П-1, 1ПВ4-4АтVТ-130ЯН-500П-1	Стадия: РП	Масса: 44,90
Рук. гр.	Бахтурина				Масштаб: 1:50
Разраб.	Сартисон			Лист 1	Листов 1
Утв.	Подосинова		Железобетон	ГИПРОАВТОТРАНС Новосибирский филиал	

Копировал Черезова

Формат А3

Инв. № подл. | Подпись и дата | Взам. инв. №

Типовой проект 503-1-33.85 Альбом IV

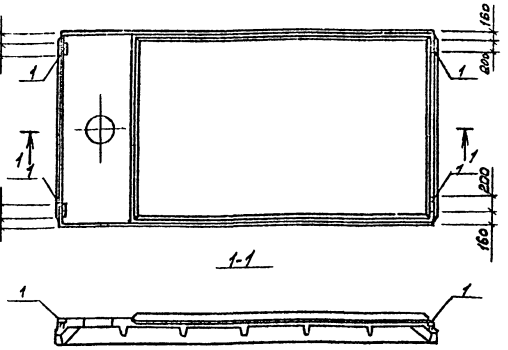

Формат	Зона	Поз.	Обозначение	Наименование	Кол.	Примечание
				Документация		
			1.465.1-10/82, вып.1, ГОСТ 22701.2-77 ГОСТ 22701.0-77	Пояснительная записка		
			1.463-1-10/82, вып.1; ГОСТ 22701.2-77	Чертеж плит		
				1ПВ4-3АтIVТ-170ЯН-500П		
				1ПВ4-4АтIVТ-170ЯН-500П		
				Дополнительные сборочные единицы		
				Изделия закладные		
		1	ГОСТ 22701.6-77	М8	4	

Ведомость расхода стали на дополнительные закладные изделия на элемент, кг

Марка элемента	Изделия закладные								Общий расход
	Арматура класса				Прокат марки			Всего	
	А III				ВСТ3ПС6				
	ГОСТ 5781-82				ГОСТ 103-76				
	Ф10			итого	-8×100		итого		
1ПВ4-3АтIVТ-170ЯН-500П-1	1,6			1,6	5,2		5,2	6,8	6,8
1ПВ4-4АтIVТ-170ЯН-500П-1	1,6			1,6	5,2		5,2	6,8	6,8

1. Плиты 1ПВ4-3АтIVТ-170ЯН-500П-1, 1ПВ4-4АтIVТ-170ЯН-500П-1 отличаются от плит 1ПВ4-3АтIVТ-170ЯН-500П, 1ПВ4-4АтIVТ-170ЯН-500П по серии 1.465.1-10/82, вып. 1 и ГОСТ 22701.2-77 только постановкой дополнительных закладных изделий. Арматурно-опалубочные чертежи и технические условия изготовления см. выше указанные серию и ГОСТ.
2. Закладные изделия, предусмотренные ГОСТом, на чертеже плиты не показаны.

ГИП	Никитин	
Нач. отд.	Сидорова	
Гл. спец.	Стрехнин	
Рук. гр.	Батырина	
Вед. инж.	Сартисон	
Черт.	Старостина	

503-1-33.85 - КЖИ - 1ПВ4-3АтIVТ-170ЯН-500П-1, 1ПВ4-4АтIVТ-170ЯН-500П-1

Плиты 1ПВ4-3АтIVТ-170ЯН-500П-1, 1ПВ4-4АтIVТ-170ЯН-500П-1

Стадия	Масса	Масштаб
РП	4490	1:50

Лист 1 | Листов 1

Железобетон

ГИПРОАВТОТРАНС Новосибирский филиал

Копировал Друз- Формат А3

Инв. № подл. | Подпись и дата | Взам. инв. №

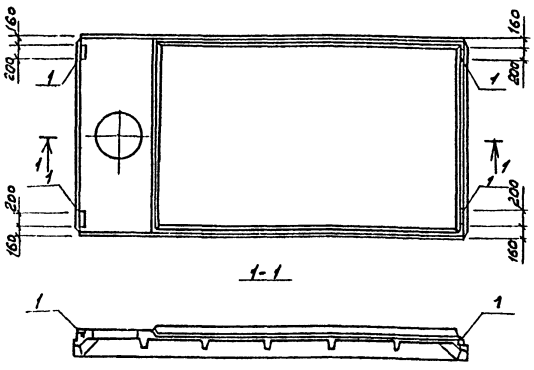

Формат	Зона	Поз.	Обозначение	Наименование	Кол.	Примечание
				Документация		
			1.465.1-10/82 вып.1; ГОСТ 22701.0-77	Пояснительная записка		
			1.465.1-10/82 вып1; ГОСТ 22701.2-77	Чертеж плит		
				1ПВ7-3АтVТ-130ЯН-500П		
				1ПВ7-4АтVТ-130ЯН-500П		
				Дополнительные сборочные единицы		
				Изделия закладные		
		1	ГОСТ 22701.5-77	М8	4	

Ведомость расхода стали на дополнительные закладные изделия на элемент, кг

Марка элемента	Изделия закладные								
	Арматура класса			Прокат марки			Всего	Общий расход
	AIII			ВСт3КП2				
	ГОСТ 5781-82			ГОСТ 103-76				
	ф10		итого	-8×100		итого		
1ПВ7-3АтVТ-130ЯН-500П-1	1,6		1,6	5,2		5,2	6,8	6,8
1ПВ7-4АтVТ-130ЯН-500П-1	1,6		1,8	5,2		5,2	8,8	8,8

1. Плиты 1ПВ7-3АтVТ-130ЯН-500П-1, 1ПВ7-4АтVТ-130ЯН-500П-1 отличаются от плит 1ПВ7-3АтVТ-130ЯН-500П, 1ПВ7-4АтVТ-130ЯН-500П по серии 1.465.1-10/82 вып. 1 и ГОСТ 22701.2-77 только постановкой дополнительных закладных изделий. Арматурно-опалубочные чертежи и технические условия изготовления см. выше указанные серию и ГОСТ.
2. Закладные изделия, предусмотренные ГОСТом, на чертеже плиты не показаны.

ГИП	Никитин		503-1-33.85 КЖИ- 1ПВ7-3АтVТ-130ЯН-500П-1; 1ПВ7-4АтVТ-130ЯН-500П-1
Нач.отд.	Суворова		
Гл.спец.	Стрехнина		Плиты 1ПВ7-3АтVТ-130ЯН-500П-1 1ПВ7-4АтVТ-130ЯН-500П-1
Рук.гр.	Бантурина		
Вед.инж.	Сартисон		
Черт.	Старостина		

Стадия	Масса	Масштаб
РП	4390	1:50
Лист 1	Листов 1	

Железобетон

ГИПРОАВТОТРАНС Новосибирский филиал

Копировал друз- Формат А3

Инв.№ подл. | Подпись и дата | Взам.инв.№

Альбом IV

Типовой проект 503-1-33.85

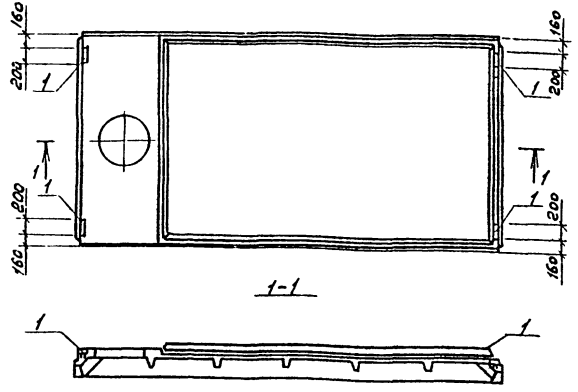

Формат	Зона	Поз.	Обозначение	Наименование	Кол.	Примечание
				Документация		
			1.465.1-10/82 вып.1; ГОСТ 22701.2-77 ГОСТ 22701.0-77	Пояснительная записка		
			1.465.1-10/82 вып.1; ГОСТ 22701.2-77	чертеж плит		
				1ПВ7-3АтIVТ-170ЯН-500П		
				1ПВ7-4АтIVТ-170ЯН-500П		
				Дополнительные сборочные единицы		
				изделия закладные		
		1	ГОСТ 22701.5-77	М8	4	

Ведомость расхода стали на дополнительная закладные изделия на элемент, кг

Марка элемента	Изделия закладные								Общий расход
	Арматура класса				Прокат марки			Всего	
	А III				ВСТ3КП2 ВСТ3ПС6				
	ГОСТ 5781-82				ГОСТ 103-76				
	ф10			ИТОГО	-8×100		ИТОГО		
1ПВ7-3АтIVТ-170ЯН-500П-1	1,6			1,6	5,2		5,2	6,8	6,8
1ПВ7-4АтIVТ-170ЯН-500П-1	1,6			1,6	5,2		5,2	6,8	6,8

1. Плиты 1ПВ7-3АтIVТ-170ЯН-500П-1, 1ПВ7-4АтIVТ-170ЯН-500П-1 отличаются от плит 1ПВ7-3АтIVТ-170ЯН-500П, 1ПВ7-4АтIVТ-130ЯН-500П по серии 1.465.1-10/82 вып.1 и ГОСТ 22701.2-77 только постановкой дополнительных закладных изделий. Арматурно-опалубочные чертежи и технические условия изготовления см. выше указанные серию и ГОСТ.
2. Закладные изделия, предусмотренные ГОСТом, на чертеже плиты не показаны.

ГИП	Никитин		
Нач.отд.	Сидорова		
Гл.спец.	Стрехнин		
Рук.гр.	Бахтурина		
Вед.инж.	Сартисон		
Черт.	Старостина		

503-1-33.85 КЖИ-1ПВ7-3АтIVТ-170ЯН-500П-1, 1ПВ7-4АтIVТ-170ЯН-500П-1

Плиты 1ПВ7-3АтIVТ-170ЯН-500П-1, 1ПВ7-4АтIVТ-170ЯН-500П-1

Стадия	Масса	Масштаб
РП	4650	1:50

Лист 1 | Листов 1

Железобетон

ГИПРОАВТОТРАНС Новосибирский филиал

Инв.№ подл. | Подпись и дата | Взам. инв.№

Копировал Брудя- Формат А3

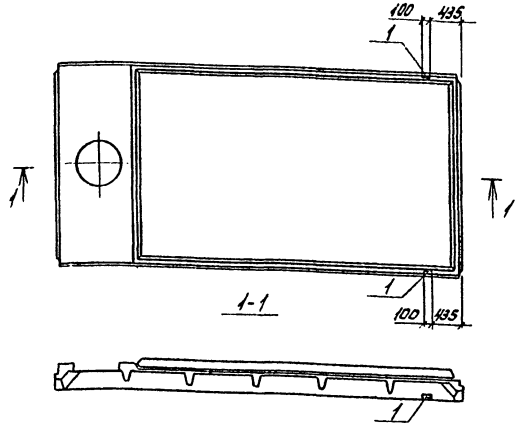

Формат	Зона	Поз.	Обозначение	Наименование	Кол.	Примечание
				Документация		
			1.465.1-10/82 Вып.1; ГОСТ 22701.2-77 ГОСТ 22701.0-77 1.465.1-10/82 Вып.1; ГОСТ 22701.2-77	Пояснительная записка		
				Чертеж плит		
				1ПВ7-3АтVТ-130ЯН-500П		
				1ПВ7-4АтVТ-130ЯН-500П		
				Дополнительные сборочные единицы		
				Изделия закладные		
		1	ГОСТ 22701.5-77	М9	2	

1. Плиты 1ПВ7-3АтVТ-130ЯН-500П-2; 1ПВ7-4АтVТ-130ЯН-500П-2 отличаются от плит 1ПВ7-3АтVТ-130ЯН-500П, 1ПВ7-4АтVТ-130ЯН-500П по серии 1.465.1-10/82 Вып.1 и ГОСТ 22701.2-77 только постановкой дополнительных закладных изделий. Арматурно-опалубочные чертежи и технические условия изготовления см. выше указанные серию и ГОСТ.
2. Закладные изделия предусмотренные ГОСТом, на чертеже плиты не показаны.

Ведомость расхода стали на дополнительные закладные изделия на элемент, кг

Марка элемента	Изделия закладные						Всего	Общий расход
	Арматура класса A III ГОСТ 5781-82				Прокат марки ВСт3 КП2 ГОСТ 8509-72*			
	ф10	ф14		Итого	L70х8	Итого		
1ПВ7-3АтVТ-130ЯН-500П-2	0,6	0,2		0,8	1,7	1,7	2,5	2,5
1ПВ7-4АтVТ-130ЯН-500П-2	0,6	0,2		0,8	1,7	1,7	2,5	2,5

ГИП	Никитин		503-1-33.85 - КЖИ 1ПВ7-3АтVТ-130ЯН-500П-2; 1ПВ7-4АтVТ-130ЯН-500П-2
Нач.отд.	Сидорова		
Гл.спец.	Стрехнин		Плиты 1ПВ7-3АтVТ-130ЯН-500П-2, 1ПВ7-4АтVТ-130ЯН-500П-2
Рук.гр.	Бахтурина		Стадия: РП; Масса: 4390; Масштаб: 1:50
Ведущ.	Сартисов		Лист 1; Листов 1
Черт.	Старостина		Железобетон
			ГИПРОАВТОТРАНС Новосибирский филиал

Инв.№подл. | Подп. и дата | Взам.инв.№

Типовой проект 503-1-33.85 Альбом IV

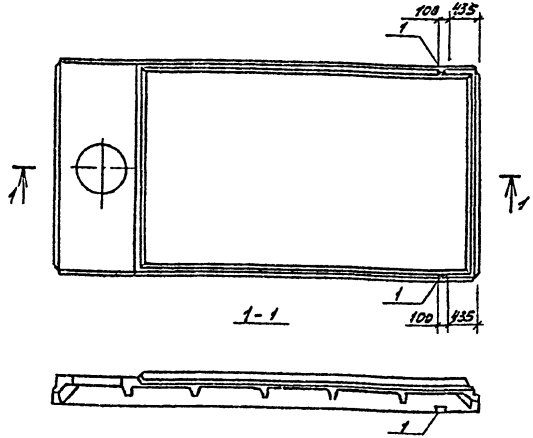

Формат	Зона	Поз	Обозначение	Наименование	Кол.	Примечание
				Документация		
			1.465.1-10/82 вып.1; ГОСТ 22701.2-77 ГОСТ 22701.0-77	Пояснительная записка		
			1.465.1-10/82 вып.1; ГОСТ 22701.2-77	Чертеж плит		
				1ПВ7-3АтIVТ-170ЯН-500П		
				1ПВ7-4АтIVТ-170ЯН-500П		
				Дополнительные сборочные единицы		
				Изделия закладные		
		1	ГОСТ 22701.5-77	М9	2	

Ведомость расхода стали на дополнительные закладные изделия на элемент, кг

Марка элемента	Изделия закладные								Общий расход
	Арматура класса А III ГОСТ 5781-82				Прокат марки ВСТ3 ПС6 ГОСТ 8509-72*			Всего	
	ф10	ф14		Итого	L70×6		Итого		
1ПВ7-3АтIVТ-170ЯН-500П-2	0,6	0,2		0,8	1,7		1,7	2,5	2,5
1ПВ7-4АтIVТ-170ЯН-500П-2	0,6	0,2		0,8	1,7		1,7	2,5	2,5

1. Плиты 1ПВ7-3АтIVТ-170ЯН-500П-2, 1ПВ7-4АтIVТ-170ЯН-500П-2 отличаются от плит 1ПВ7-3АтIVТ-170ЯН-500П, 1ПВ7-4АтIVТ-170ЯН-500П по серии 1.465.1-10/82 вып.1 и ГОСТ 227012-77 только постановкой дополнительных закладных изделий. Арматурно-опалубочные чертежи и технические условия изготовления см. выше указанные серию и ГОСТ.
2. Закладные изделия, предусмотренные ГОСТом, на чертеже плиты не показаны.

ГИП	Никитин	
Нач. отд.	Сидорова	
Гл. спец.	Стрехнин	
Рук. гр.	Бахтурина	
Вед. инж.	Сартисон	
Черт.	Старостина	

503-1-33.85 КЖИ 1ПВ7-3АтIVТ-170ЯН-500П-2, 1ПВ7-3АтIVТ-170ЯН-500П-2

Плиты 1ПВ7-3АтIVТ-170ЯН-500П-2, 1ПВ7-4АтIVТ-170ЯН-500П-2

Стадия	Масса	Масштаб
РП	4650	1:50

Лист 1 Листов 1

Железобетон

ГИПРОАВТОТРАНС Новосибирский филиал

Инв. № подл. | Подпись и дата | Взам. инв. №

Копировал [signature] Формат А3

Типовой проект 503-1-33.85 Альбом IV

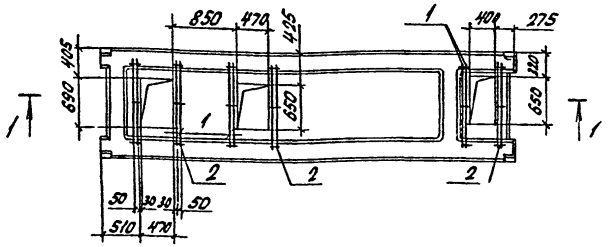

1-1

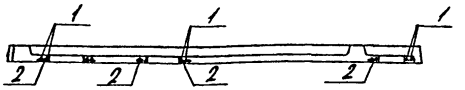

Формат	Зона	Поз.	Обозначение	Наименование	Кол.	Примечание
				Документация		
			1.041-1, Вып.4	Пояснительная записка		
				Чертеж плиты		
			1.041-1, Вып.4	ПРС56.15-16АIVт-3		
				Дополнительные сборочные единицы		
				Детали		
		1		ф10АIII, ГОСТ 5781-82, ℓ=1010	12	
		2		ф6АI, ГОСТ 5781-82, ℓ=100	18	

1. Плита ПРС56.15-16АIVт-3 отличается от плиты ПРС56.15-16АIVт по серии 1.041-1 Вып.4 только наличием отверстия. Арматурно-опалубочные чертежи и технические условия см. выше указанную серию.
2. Закладные изделия, предусмотренные серией на чертеже плиты не показаны.

Ведомость расхода стали на дополнительные закладные изделия на элемент, кг

Марка элемента	Изделия арматурные						Всего	Общий расход
	Арматура класса							
	А-I			А-III				
	ГОСТ 5781-82							
	ф6		Итого	ф10		Итого		
ПРС56.15-16АIVт-3	0,40		0,40	7,48		7,48	7,88	7,88

Инв.№ подл. | Подпись и дата | Взам.инв.№

ГИП	Никитин		503-1-33.85 КЖИ-ПРС56.15-16АIVт-3
Нач.отд	Сидорова		
Гл.спец	Стрехнин		Плита ПРС 56.15-16АIVт-3
Рук.гр.	Бахтурина		Стадия: РП; Масса: 2500; Масшт.: 1:50
Ведущ.	Сартисан		Лист 1; Листов 1
Чертеж	Старостина		Железобетон
			ГИПРОАВТОТРАНС Новосибирский филиал

Типовой проект 503-1-33.85 Альбом IV

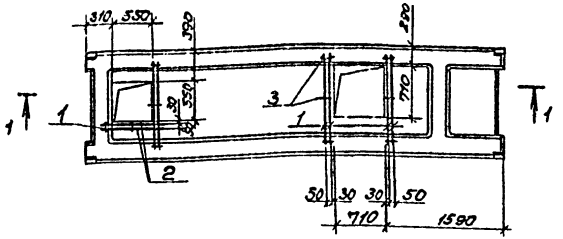

Формат	Зона	Поз.	Обозначение	Наименование	Кол.	Примечание
				Документация		
			1.041-1, вып.4	Пояснительная записка		
				Чертеж плиты		
			1.041-1, вып.4	ПРС 56.15-16 АIVт		
				Дополнительные сборочные единицы		
				Детали		
				ф10 AIII, ГОСТ 5781-82		
		1		ℓ = 1010	6	
		2		ℓ = 620	2	
		3		ф6 AI, ГОСТ 5781-82 ℓ=100	10	

1. Плита ПРС 56.15-16 АIVт-4 отличается от плиты ПРС 56.15-16 АIVт по серии 1.041-1 вып.4 только наличием отверстия. Арматурно-опалубочные чертежи и технические условия см. вышеуказанную серию.
2. Закладные изделия, предусмотренные серией, на чертеже плиты не показаны.

Ведомость расхода стали на дополнительные закладные изделия на элемент, кг.

Марка элемента	Изделия арматурные						Всего	Общий расход
	Арматура класса							
	A-I			A-III				
	ГОСТ 5781-82							
	ф6		Итого	ф10		Итого		
ПРС 56.15-16АIVт-4	0,04		0,04	7,56		7,56	7,60	7,60

ГИП	Никитин		503-1-33.85 КЖИ-ПРС 56.15-16АIVт-4	
Нач.отд	Сиборова			
Гл.спец	Стрехнин		Плита ПРС 56.15-16АIVт-4	Стадия: РП; Масса: 2500; Масштаб: 1:50
Рук.гр	Бахтурина			Лист 1; Листов 1
Вед.инж	Сартисон		Железобетон	ГИПРОАВТОТРАНС Новосибирский филиал
Чертил	Стрехнин			

Копировал А4 Формат А3

Типовой проект 503-1-33.85 Альбом IV

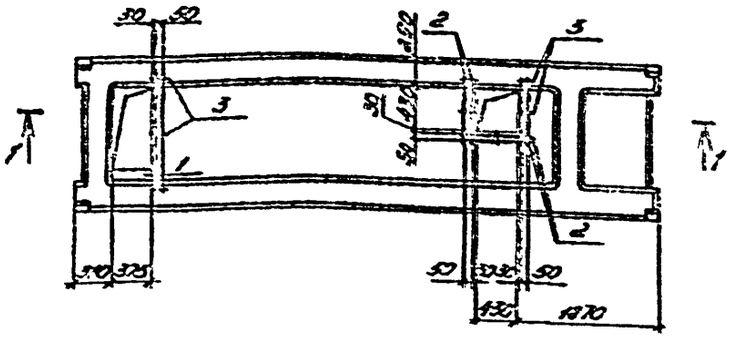

1-1

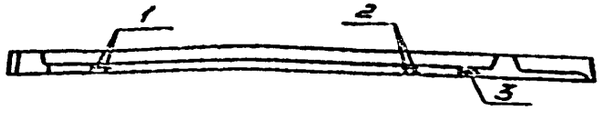

Формат	Зона	Поз.	Обозначение	Наименование	Кол.	Примечание
				Документация		
			1.041-1, вып. 4	Пояснительная записка		
				Чертеж плиты		
			1.041-1, вып. 4	ПРС56.15-16А IV т		
				Дополнительные сборочные единицы		
				Детали		
				ф10А III, ГОСТ 5781-82		
		1		ℓ=1010	2	
		2		ℓ=590	6	
		3		ф6I, ГОСТ 5781-82, ℓ=100	8	

1. Плита ПРС56.15-16А IV т-5 отличается от плиты ПРС56.15-16А IV т по серии 1.041-1 вып. 4 только наличием отверстия. Арматурно-опалубочные чертежи и технические условия см. выше указанную серию.
2. Закладные изделия, предусмотренные серией на чертеже плиты не показаны.

Ведомость расхода стали на дополнительные закладные изделия на элемент, кг.

Марка элемента	Изделия арматурные							Общий расход
	Арматура класса						Всего	
	А-I			А-II				
	ГОСТ 5781-82							
	ф6		Итого	ф10		Итого		
ПРС56.15-16А IV т-5	0,18		0,18	3,43		3,43	3,61	3,61

Гип	Никитин			503-1-33.85 КЖИ-ПРС56.15-16А IV т-5		
Нач.отд.	Сидорова					
Гл.спец.	Стрехнин			Плита ПРС56.15-16А IV т-5	Стадия	Масса	Масштаб
Рук.ер.	Бахтурина				РП	2500	1:50
Вед.инж.	Сартисон				Лист 1	Листов 1	
Чертеж	Старостина			Железобетон	ГИПРОАВТОТРАНС Новосибирский филиал		

Копировал Черезова

Формат А3

Инв. № подл. | Подпись и дата | Взам. инв. №

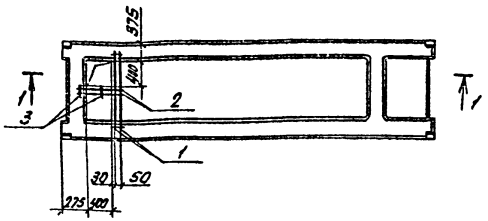

1-1

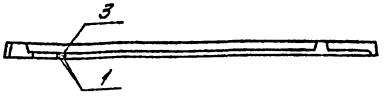

Формат	Зона	Поз.	Обозначение	Наименование	Кол.	Примечание
				Документация		
			1.041-1, Вып.4	Пояснительная записка		
				Чертежи плиты		
			1.041-1, Вып.4	ПРС 56.15-16АIVт		
				Дополнительные сборочные единицы		
				Детали		
				ф10 AIII ГОСТ 5781-82		
		1		ℓ=1010	2	
		2		ℓ=590	2	
		3		ф6 AI, ГОСТ 5781-82 ℓ=100	4	

1. Плита ПРС 56.15-16АIVт-6 отличается от плиты ПРС 56.15-16АIVт по серии 1.041-1 Вып.4 только наличием отверстия. Арматурно-опалубочные чертежи и технические условия см. выше указанную серию.
2. Закладные изделия предусмотренные серией на чертеже плиты не показаны.

Ведомость расхода стали на дополнительные закладные изделия на элемент, кг.

Марка элемента	Изделия арматурные						Общий расход
	Арматура класса				Всего		
	A-I		A-III				
	ГОСТ 5781-82						
	ф6	Итого	ф10	Итого			
ПРС 56.15-16АIVт-6	0,08	0,08	1,97	1,97	2,05		2,05

ГИП	Никитин		503-1-33.85	КЖИ- ПРС 56.15-16АIVт-6
Нач.отд.	Сидорова			
Гл.спец.	Стрекнева		Плита ПРС 56.15-16АIVт-6	Стадия: Р/Р; Масса: 2500; Масштаб: 1:50
Рук.гр.	Бахтурина			Листы: Листов: 1
Ведущ.	Сергисов		Железобетон	ГИПРОАВТОТРАНС Новосибирский филиал
Черт.	Старостина			

Инв.№ подл. | Подпись и дата | Взам.инв.№

Копировал: Гев. Формат: А3

Альбом IV

Типовой проект 503-1-33.85

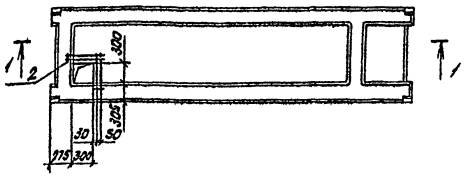

1-1

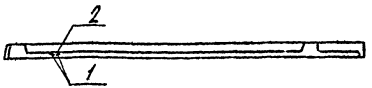

Формат	Зона	Поз.	Обозначение	Наименование	Кол.	Примечание
				Документация		
			1.041-1, вып.4	Пояснительная записка		
				Чертеж плиты		
			1.041-1, вып.4	ПРС56.15-16АIVт-7		
				Дополнительные сборочные единицы		
				Детали		
		1		ф10АIII, ГОСТ 5781-82, ℓ=480	4	
		2		ф6АI, ГОСТ 5781-82, ℓ=100	2	

1. Плита ПРС56.15-16АIVт-7 отличается от плиты ПРС56.15-16АIVт по серии 1.041-1 вып.4 только наличием отверстия. Арматурно-опалубочные чертежи и технические условия см. выше указанную серию.
2. Закладные изделия, предусмотренные серией на чертеже плиты не показаны.

Ведомость расхода стали на дополнительные закладные изделия на элемент, к2

Марка элемента	Изделия арматурные							Общий расход
	Арматура класса						Всего	
	АI			АIII				
	ГОСТ 5781-82							
	ф6		Итого	ф10		Итого		
ПРС56.15-16АIVт-7	0,04		0,04	1,18		1,18	1,22	1,22

ГИП	Никитин		
Нач.отд	Сидорова		
Гл.спец	Стрехнин		
Рук.гр	Бахтурина		
Вед.инж	Сартисон		
Чертеж	Старостина		

503-1-33.85 КЖИ- ПРС56.15-16АIVт-7

Плита ПРС56.15-16АIVт-7

Стадия	Масса	Масштаб
РП	2500	1:50

Лист 1 Листов 1

Железобетон

ГИПРОАВТОТРАНС Новосибирский филиал

Инв. № подл. | Подпись и дата | Взам.инв.№

Копировал: Сев. Формат: А3

Альбом IV

Типовой проект 503-1-33.85

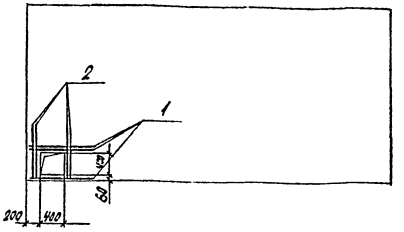

Ведомость расхода стали на дополнительные закладные изделия на элемент, кг

Марка элемента	Изделия арматурные				Общий расход
	Арматура класса А-III ГОСТ 5781-82			Всего	
	Ф12		Итого		
ППБ-1 / 5.98×2.985 -1	6,3		6,3	6,3	6,3

Формат	Зона	Поз.	Обозначение	Наименование	Кол.	Примечание
				Документация		
			1.431-20, вып.1	Пояснительная записка		
			1.431-20, вып.1	Чертеж панели ППБ-1 / 5.98×2.985		
				Дополнительные		
				сборочные единицы		
				Детали		
				ф12А-III ГОСТ 5781-82		
		1		l= 1100	3	
		2		l= 950	4	

1. Панель ППБ-1 / 5.98×2.985 -1 отличается от панели ППБ-1 / 5.98×2.985 по серии 1.431-20, вып.1 только наличием отверстия. Арматурно-опалубочные чертежи и технические условия см. выше указанную серию.
2. Закладные изделия предусмотренные серией; на чертеже панели не показаны.

ГИП	Никитин		
Нач.отд	Сидорова		
Гл.спец	Стрежнин		
Рук.гр	Бачтурина		
Вед.инж	Белоглазов		
Инж.	Евглевская		

503-1-33.85 - КЖИ- ППБ-1 / 5.98×2.985 -1

Панель ППБ-1 / 5.98×2.985 -1

Стадия	Масса	Масштаб
РП	3610	1:50

Лист 1 Листов 1

Железобетон

ГИПРОАВТОТРАНС Новосибирский филиал

Инв.№ подл. | Подпись и дата | Взам.инв.№

Копировал: Сев. Формат: А3

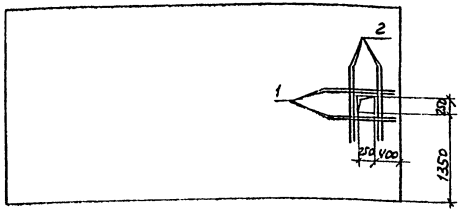

Формат	Зона	Поз.	Обозначение	Наименование	Кол.	Примечание
				Документация		
			1.431-20, Вып. 1	Пояснительная записка		
			1.431-20, Вып. 1	Чертеж панели ППБ-1 / 5.98×2.985		
				Дополнительные		
				сборочные единицы		
				детали		
				ф12 А III ГОСТ 5781-82		
		1		ℓ=1100	4	
		2		ℓ=1250	4	

Ведомость расхода стали на дополнительные закладные изделия на элемент, кг

Марка элемента	Изделия арматурные				Общий расход
	Арматура класса			Всего	
	A III				
	ГОСТ 5781-82				
	ф12		Итого		
ППБ-1 / 5.98×2.985-2	8.4		8.4	8.4	8.4

1. Панель ППБ-1 / 5.98×2.985-2 отличается от панели ППБ-1 / 5.98×2.985 по серии 1.431-20, Вып.1 только наличием отверстия. Арматурно-опалубочные чертежи и технические условия см. выше указанную серию.
2. Закладные изделия, предусмотренные серией, на чертеже панели не показаны.

ГИП	Никитин		503-1-33.85 -КЖИ- ППБ-1 / 5.98×2.985-2	
Нач.отд.	Сидорова			
Гл.спец.	Стрехнин			
Рук.гр.	Бахтурина		Панель ППБ-1 / 5.98×2.985-2	Стадия: РП; Масса: 3810; Масштаб: 1:50
Вед.инж.	Белоглазов			Лист 1; Листов 1
Инж.	Саблевская		Железобетон	ГИПРОАВТОТРАНС Новосибирский филиал

Копировал Друз- Формат А3

Инв.№ подл. | Подпись и дата | Взам.инв.№

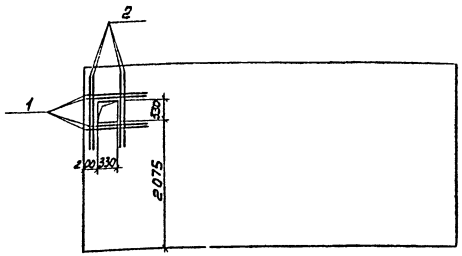

Формат	Зона	Поз	Обозначение	Наименование	Кол.	Примечание
				Документация		
			1.431-20, Вып. 1	Пояснительная записка		
			1.431-20, Вып. 1	Чертеж панели ППБ-1 / 5.98×2.985		
				Дополнительные		
				сборочные единицы		
				Детали		
				ф12 А III ГОСТ 5781-82		
		1		ℓ = 1000	4	
		2		ℓ = 1300	4	

Ведомость расхода стали на дополнительные закладные изделия на элемент, кг

Марка элемента	Изделия арматурные			Всего	Общий расход
	Арматура класса A III ГОСТ 5781-82				
	ф12		Итого		
ППБ-1 / 5.98×2.985 -3	8,2		8,2	8,2	8,2

1. Панель ППБ-1 / 5,98×2,985 -3 отличается от панели ППБ-1 / 5,98×2,985 по серии 1.431-20, Вып. 1 только наличием отверстия. Арматурно-опалубочные чертежи и технические условия см. выше указанную серию.
2. Закладные изделия, предусмотренные серией, на чертеже панели не показаны.

ГИП	Никитин		503-1-33.85 -КНИ - ППБ-1 / 5.98×2.985 -3
Нач.отд.	Суворова		
Гл.спец.	Стрекнинч		Панель ППБ-1 / 5.98×2.985 -3
Рук. гр.	Балтаруйка		Стадия: РП; Масса: 3610; Масштаб: 1:50
Вед.инж.	Сидорова		Лист 1; Листов 1
Инж.	Обель Валя		Железобетон
			ГИПРОАВТОТРАНС Новосибирский филиал

Копировал Друз- Формат А3

Инв.№ подл. | Подпись и дата | Взам.инв.№

Типовой проект 503-1-33.85 Альбом IV

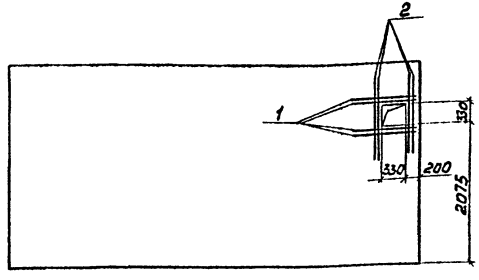

Формат	Зона	Поз.	Обозначение	Наименование	Кол.	Примечание
				Документация		
			1.431-20, вып. 1	Пояснительная записка		
			1.431-20, вып. 1	Чертеж панели $\frac{ППБ-1}{5.98\times2.985}$		
				Дополнительные		
				сборочные единицы		
				детали		
				ф12 А III ГОСТ 5781-82		
		1		l = 1000	4	
		2		l = 1300	4	

Ведомость расхода стали на дополнительные закладные изделия на элемент, кг

Марка элемента	Изделия арматурные			Всего	Общий расход
	Арматура класса А III ГОСТ 5781-82				
	ф12		Итого		
$\frac{ППБ-1}{5.98\times2.985}$-4	8.2		8.2	8.2	8.2

1. Панель $\frac{ППБ-1}{5.98\times2.985}$-4 отличается от панели $\frac{ППБ-1}{5.98\times2.985}$ по серии 1.431-20, вып. 1 только наличием отверстия. Арматурно-опалубочные чертежи и технические условия см. выше указанную серию.
2. Закладные изделия, предусмотренные серией, на чертежи панели не показаны.

ГИП	Никитин		
Нач. отд.	Сидорова		
Гл. спец.	Стрехнин		
Рук. гр.	Бахтурина		
Вед. инж.	Белоглазова		
Инж.	Евглевская		

503-1-33.85 -КЖИ- $\frac{ППБ-1}{5.98\times2.985}$-4

Панель $\frac{ППБ-1}{5.98\times2.985}$-4

Железобетон

Стадия	Масса	Масштаб
РП	3610	1:50

Лист 1 | Листов 1

ГИПРОАВТОТРАНС Новосибирский филиал

Копировал [illegible] Формат А3

Инв. № подл. | Подпись и дата | Взам. инв. №

Типовой проект 503-1-33.85 Альбом IV

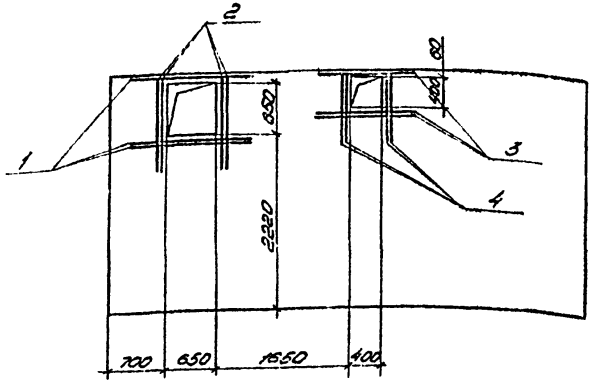

Ведомость расхода стали на дополнительные закладные изделия на элемент, кг

Марка элемента	Изделия арматурные				Общий расход
	Арматура класса			Всего	
	А III				
	ГОСТ 5781-82				
	ф12		Итого		
ППБ-1 / 5.98×2.985-5	15,6		15,6	15,6	15,6

Формат	Зона	Поз.	Обозначение	Наименование	Кол.	Примечание
				Документация		
			1.431-20, вып.1	Пояснительная записка		
			1.431-20, вып. 1	Чертеж панели ППБ-1 / 5.98×2.985		
				Дополнительные		
				сборочные единицы		
				Детали		
				ф12 А III ГОСТ 5781-82		
		1		ℓ = 1600	3	
		2		ℓ = 1200	4	
		3		ℓ = 1400	3	
		4		ℓ = 950	4	

1. Панель ППБ-1 / 5.98×2.985-5 отличается от панели ППБ-1 / 5.98×2.985 по серии 1.431-20, вып.1 только наличием отверстия. Арматурно-ополубочные чертежи и технические условия см. выше указанную серию.
2. Закладные изделия, предусмотренные серией, на чертеже панели не показаны.

ГИП	Никитин		
Нач. отд.	Сидорова		
Гл. спец.	Стрелкин		
Рук. гр.	Бахтурина		
Вед. инж.	Белоглазова		
Инж.	Евлевская		

503-1-33.85 -КЖИ- ППБ-1 / 5.98×2.985-5

Панель ППБ-1 / 5.98×2.985-5

Стадия	Масса	Масштаб
РП	3610	1:50

Лист 1 | Листов 1

железобетон

ГИПРОАВТОТРАНС
Новосибирский филиал

Инв. № подл. | Подпись и дата | Взам. инв. №

Копировал

Формат А-3

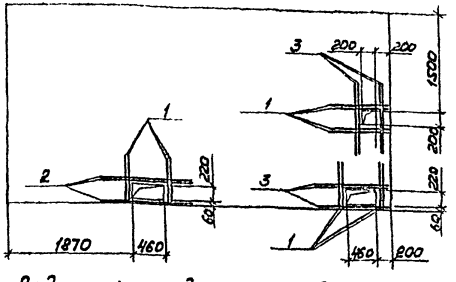

Ведомость расхода стали на дополнительные закладные изделия на элемент, кг

Марка элемента	Изделия арматурные			Всего	Общий расход
	Арматура класса A III				
	ГОСТ 5781-82				
	ф12		Итого		
ППБ-5 / 5.77×2.985 -1	20,8		20,8	20,8	20,8

Формат	Зона	Поз.	Обозначение	Наименование	кол.	Примечание
				Документация		
			1.431-20, Вып. 1	Пояснительная записка		
			1.431-20, Вып. 1	Чертеж панели ППБ-5 / 5.77×2.985		
				Дополнительные		
				сборочные единицы		
				детали		
				ф12 A III ГОСТ 5781-82		
		1		ℓ = 900	12	
		2		ℓ = 1400	3	
		3		ℓ = 1200	7	

1. Панель ППБ-5 / 5.77×2.985 -1 отличается от панели ППБ-5 / 5.77×2.985 по серии 1.431-20, Вып. 1 только наличием отверстий. Арматурно-опалубочные чертежи и технические условия см. выше указанную серию.
2. Закладные изделия, предусмотренные серией, на чертеже панели не показаны.

ГИП	Чикитин		503-1-33.85 -КЖИ- ППБ-5 / 5.77×2.985 -1
Нач. отд.	Сидорова		
Гл. спец.	Стрехнин		
Рук. гр.	Бахурина		Панель ППБ-5 / 5.77×2.985 -1
Ведущ. инж.	Белоглазова		
Инж.	Евлевская		

Стадия	Масса	Масштаб
РП	3480	1:50
Лист 1	Листов 1	

Железобетон

ГИПРОАВТОТРАНС Новосибирский филиал

Копировал Формат А3

Инв. № подл. | Подпись и дата | Взам. инв. №

Альбом IV

Типовой проект 503

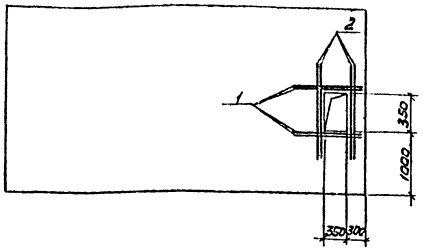

Ведомость расхода стали на дополнительные закладные изделия на элемент, кг

Марка элемента	Изделия арматурные				Общий расход
	Арматура класса			Всего	
	А III				
	ГОСТ 5781-82				
	ф12		Итого		
ППБ-5 / 5.77×2.985-2	8,5		8,5	8,5	8,5

Формат	Зона	Поз.	Обозначение	Наименование	Кол.	Примечание
				Документация		
			1.431.20, вып. 1	Пояснительная записка		
			1.431.20, вып. 1	Чертеж панели ППБ-5 / 5.77×2.985		
				Дополнительные		
				сборочные единицы		
				Детали		
				ф12 А III ГОСТ 5781-82		
		1		$l = 1100$	4	
		2		$l = 1300$	4	

1. Панель ППБ-5 / 5.77×2.985-2 отличается от панели ППБ-5 / 5.77×2.985 по серии 1.431-20, вып. 1 только наличием отверстия. Арматурно-опалубочные чертежи и технические условия см. выше указанную серию.
2. Закладные изделия, предусмотренные серией, на чертеже панели не показаны.

ГИП	Никитин	
Нач.отд.	Сидорова	
Гл.спец.	Стрехнин	
Рук.гр.	Бахтурина	
Вед.инж.	Белоглазова	
Инж.	Евглевская	

503-1-33.85 - КЖИ - ППБ-5 / 5.77×2.985-2

Панель ППБ-5 / 5.77×2.985-2

Стадия	Масса	Масштаб
РП	3480	1:50

Лист 1 | Листов 1

Железобетон

ГИПРОАВТОТРАНС
Новосибирский филиал

Копировал Бруяк

Формат А3

Инв.№ подл. | Подпись и дата | Взам.инв.№

Альбом IV

Типовой проект 503-1-33.85

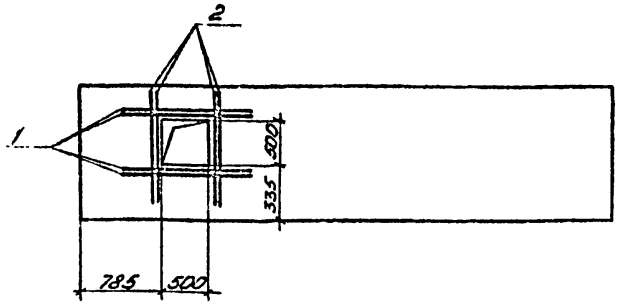

Формат	Зона	Поз.	Обозначение	Наименование	Кол.	Примечание
				Документация		
			1.431-20, вып. 1	Пояснительная записка		
			1.431-20, вып. 1	Чертеж панели $\frac{ППБ-8}{5.77\times1.185}$		
				Дополнительные		
				сборочные единицы		
				Детали		
				Ф12А III ГОСТ 5781-82		
		1		$\ell = 1500$	4	
		2		$\ell = 1100$	4	

Ведомость расхода стали на дополнительные закладные изделия на элемент, кг

Марка элемента	Изделия арматурные				Общий расход
	Арматура класса			Всего	
	А III				
	ГОСТ 5781-82				
	Ф12		Итого		
$\frac{ППБ-8}{5.77\times1.185}-1$	9.2		9.2	9.2	9.2

1. Панель $\frac{ППБ-8}{5.77\times1.185}-1$ отличается от панели $\frac{ППБ-8}{5.77\times1.185}$ по серии 1.431-20, вып. 1 только наличием отверстия. Арматурно-опалубочные чертежи и технические условия см. выше указанную серию.
2. Закладные изделия, предусмотренные серией, на чертеже панели не показаны.

ГИП	Никитин	
Нач.отд.	Сидорова	
Гл.спец.	Стрехнин	
Рук.гр.	Бачтурина	
Вед.инж.	Белоглазова	
Инж.	Евелевская	

503-1-33.85 -КЖИ- $\frac{ППБ-8}{5.77\times1.185}-1$

Панель $\frac{ППБ-8}{5.77\times1.185}-1$

Стадия	Масса	Масштаб
РП	1740	1:50

Лист 1 | Листов 1

железобетон

ГИПРОАВТОТРАНС
Новосибирский филиал

Инв. № подл. | Подпись и дата | Взам. инв. №

Копировал

Формат А-3

Альбом IV

Типовой проект 503-1-33.85

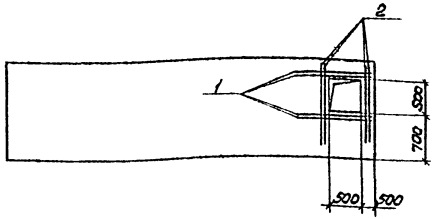

Формат	Зона	Поз.	Обозначение	Наименование	Кол.	Примечание
				Документация		
			1.431-20, вып. 1	Пояснительная записка		
			1.431-20, вып. 1	Чертеж панели $\frac{ППБ-11В}{5.56\times1.485}$		
				Дополнительные		
				сборочные единицы		
				детали		
				ф12 А III, ГОСТ 5781-82		
		1		l = 1200	4	
		2		l = 1300	4	

Ведомость расхода стали на дополнительные закладные изделия на элемент, кг

Марка элемента	Изделия арматурные			Всего	Общий расход
	Арматура класса А III ГОСТ 5781-82				
	ф12		Итого		
$\frac{ППБ-11-В}{5.56\times1.485}$-1	8,9		8,9	8,9	8,9

1. Панель $\frac{ППБ-11-В}{5,56\times1,485}$-1 отличается от панели $\frac{ППБ-11В}{5,56\times1.485}$ по серии 1.431-20, вып. 1. только наличием отверстия. Арматурно-опалубочные чертежи и технические условия см. выше указанную серию.
2. Закладные изделия, предусмотренные серией, на чертеже панели не показаны.

ГИП	Никитин		
Нач.отд.	Сидорова		
Гл.спец.	Стрехнин		
Рук.гр.	Бахтурина		
Вед.инж.	Белоглазова		
Инж.	Евглевская		

503-1-33.85 -КЖИ- $\frac{ППБ-11-В}{5.56\times1.485}$-1

Панель $\frac{ППБ-11-В}{5.56\times1.485}$-1

Железобетон

Стадия	Масса	Масштаб
РП	1870	1:50

Лист 1 | Листов 1

ГИПРОАВТОТРАНС
Новосибирский филиал

Инв.№ подл. | Подпись и дата | Взам.инв.№

Копировал Друдя.

Формат А3

Альбом IV

Типовой проект 503-1-33.85

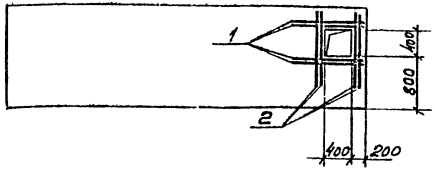

Формат	Зона	Поз.	Обозначение	Наименование	Кол	Примечание
				Документация		
			1.431-20, вып. 1	Пояснительная записка		
			1.431-20, вып. 1	Чертеж панели ППБ-12 / 5.27×1.485		
				Дополнительные		
				Сборочные единицы		
				Детали		
				ф12 А III ГОСТ 5781-82		
		1		e = 1100	4	
		2		e = 1200	4	

Ведомость расхода стали на дополнительные закладные изделия на элемент, кг

Марка элемента	Изделия арматурные				Общий расход
	Арматура класса А III ГОСТ 5781-82			Всего	
	ф12		Итого		
ППБ-12 / 5.27×1.485 -1	8,2		8,2	8,2	8,2

1. Панель ППБ-12 / 5,27×1,485 -1 отличается от панели ППБ-12 / 5.27×1.485 по серии 1.481-20, вып. 1 только наличием отверстия. Арматурно-опалубочные чертежи и технические условия см. выше указанную серию.
2. Закладные изделия, предусмотренные серией, на чертеже панели не показаны.

ГИП	Никитин		
Нач.отд	Сидорова		
Гл.спец	Стрехнин		
Рук.гр	Бахтурина		
Вед.инж	Белогазова		
Инж	Евсевская		

503-1-33.85 -КЖИ- ППБ-12 / 5.27×1.485 -1

Панель ППБ-12 / 5,27×1.485 -1

Стадия	Масса	Масштаб
РП	1600	1:50

Лист 1 | Листов 1

Железобетон

ГИПРОАВТОТРАНС Новосибирский филиал

Инв. № подл. | Подпись и дата | Взам. инв. №

Копировал Ль. Формат А3

Альбом IV

Типовой проект 503-1-33.85

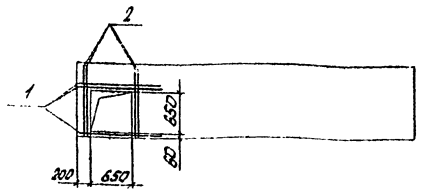

Формат	Зона	Поз.	Обозначение	Наименование	Кол.	Примечание
				Документация		
			1.431-20. Вып.1	Пояснительная записка		
			1.431-20. Вып.1	Чертеж панели $\frac{ППБ-13}{5,27\times1,185}$		
				Дополнительные		
				сборочные единицы		
				Детали		
				ф12АIII ГОСТ5781-82		
		1		$\ell=1300$	3	
		2		$\ell=1100$	4	

Ведомость расхода стали на дополнительные закладные изделия на элемент, кг

Марка элемента	Изделия арматурные				Общий расход
	Арматура класса АIII ГОСТ5781-82			Всего	
	ф12		Итого		
$\frac{ППБ-13}{5,27\times1,185}-1$	7,4		7,4	7,4	7,4

1. Панель $\frac{ППБ-13}{5,27\times1,185}-1$ отличается от панели $\frac{ППБ-13}{5,27\times1,185}$ по серии 1.431-20, вып.1 только наличием отверстия. Арматурно-опалубочные чертежи и технические условия см. выше указанную серию.
2. Закладные изделия, предусмотренные серией, на чертеже панели не показаны.

ГИП	Никитин		
Нач. отд.	Сидорова		
Гл. спец.	Стрёхнин		
Рук. гр.	Бактурина		
Вед. инж.	Белоглазова		
Инж.	Евглевская		

503-1-33.85 -КЖИ- $\frac{ППБ-13}{5,27\times1,185}-1$

Панель $\frac{ППБ-13}{5,27\times1,185}-1$

Железобетон

Стадия	Масса	Масштаб
РП	2070	1:50
Лист 1	Листов 1	

ГИПРОАВТОТРАНС Новосибирский филиал

Инв. № подл. | Подпись и дата | Взам. инв. №

Копировал: Сев. Формат: А3

Альбом IV

Типовой проект. 503-1-33.85

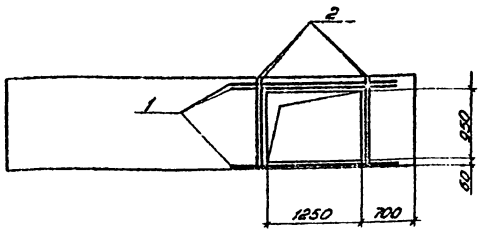

Формат	Зона	Поз.	Обозначение	Наименование	Кол.	Примечание
				Документация		
			1.431-20. вып. 1	Пояснительная записка		
			1.431-20. вып. 1	Чертеж панели $\frac{ППБ-13}{5.27\times1.185}$		
				Дополнительные		
				сборочные единицы		
				Детали		
				ф 12 А III ГОСТ 5781-82		
		1		l = 2200	3	
		2		l = 1100	4	

Ведомость расхода стали на дополнительные закладные изделия на элемент, кг

Марка элемента	Изделия арматурные			Всего	Общий расход
	Арматура класса				
	А III				
	ГОСТ 5781-82				
	ф12		Итого		
$\frac{ППБ-13-В}{5.27\times1.185}$-1	9.8		9.8	9.8	9.8

1. Панель $\frac{ППБ-13-В}{5.27\times1.185}$-1 отличается от панели $\frac{ППБ-13-В}{5.27\times1.185}$ по серии 1.431-20, вып. 1 только наличием отверстия. Арматурно-опалубочные чертежи и технические условия см. выше указанную серию.
2. Закладные изделия, предусмотренные серией, на чертеже панели не показаны.

ГИП	Никитин	
Нач. отд.	Сидорова	
Гл. спец.	Отрехнин	
Рук. гр.	Бахтурина	
Вед. инж.	Белоглазова	
Инж.	Ебелевская	

503-1-33.85 - КЖИ - $\frac{ППБ-13-В}{5.27\times1.185}$-1

Панель $\frac{ППБ-13-В}{5.27\times1.185}$-1

Стадия	Масса	Масштаб
РП	2070	1:50

Лист 1 | Листов 1

железобетон

ГИПРОАБТОТРАНС
Новосибирский филиал

Копировал

Формат А-3

Инв. № подл. | Подпись и дата | Взам. инв. №

Альбом IV

Типовой проект 503-1-33.85

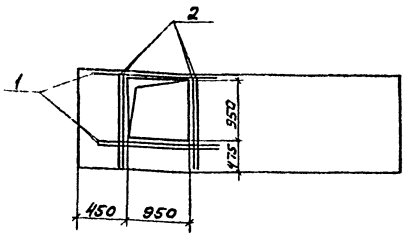

Формат	Зона	Поз.	Обозначение	Наименование	Кол.	Примечание
				Документация		
			1.431-20, вып. 1	Пояснительная записка		
			1.431-20, вып. 1	Чертеж панели $\frac{ППБ-18}{4.88\times1.485}$		
				Дополнительные		
				сборочные единицы		
				детали		
				ф12 А III ГОСТ 5781-82		
		1		l = 1950	3	
		2		l = 1400	4	

Ведомость расхода стали на дополнительные закладные изделия на элемент, кг.

Марка элемента	Изделия арматурные			Всего	Общий расход
	Арматура класса				
	А III				
	ГОСТ 5781-82				
	ф12		Итого		
$\frac{ППБ-18}{4.88\times1.485}$-1	10.2		10,2	10,2	10.2

1. Панель $\frac{ППБ-18}{4.88\times1.485}$-1 отличается от панели $\frac{ППБ-18}{4.88\times1.485}$ по серии 1.431-20, вып. 1 только наличием отверстия. Арматурно-опалубочные чертежи и технические условия см. выше указанную серию.
2. Закладные изделия, предусмотренные серией, на чертеже панели не показаны.

ГИП	Никитин		
Нач.отд.	Сидорова		
Гл.спец.	Стрехнин		
Рук.гр.	Бахтурина		
Вед.инж.	Белоглазова		
Инж.	Евглевская		

503-1-33.85 -КЖИ- $\frac{ППБ-18}{4.88\times1.485}$-1

Панель $\frac{ППБ-18}{4.88\times1.485}$-1

Стадия	Масса	Масштаб
РП	1470	1:50

Лист 1 Листов 1

Железобетон

ГИПРОАВТОТРАНС Новосибирский филиал

Копировал

Формат А3

Инв. № подл. | Подпись и дата | Взам. инв. №

Альбом IV

Типовой проект 503-1-33.85

Инв.№ подл. | Подп. и дата | Взам.инв.№

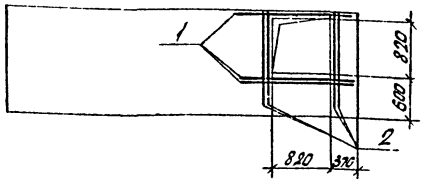

Формат	Зона	Поз.	Обозначение	Наименование	Кол.	Примечание
				Документация		
			1.431-20, Вып.1	Пояснительная записка		
			1.431-20, Вып.1	Чертеж панели ППБ-18 / 4.88х1.485		
				Дополнительные		
				сборочные единицы		
				Детали		
				ф12 А III ГОСТ 5781-82		
		1		ℓ = 1700	3	
		2		ℓ = 1400	4	

Ведомость расхода стали на дополнительные закладные изделия на элемент, кг

Марка элемента	Изделия арматурные			Всего	Общий расход
	Арматура класса A III ГОСТ 5781-82				
	ф12		Итого		
ППБ-18 / 4.88х1.485 -2	9,5		9,5	9,5	9,5

1. Панель ППБ-18 / 4.88х1.485 -2 отличается от панели ППБ-18 / 4.88х1.485 по серии 1.431-20 Вып.1 только наличием отверстия. Арматурно-опалубочные чертежи и технические условия см. выше указанную серию.
2. Закладные изделия, предусмотренные серией, на чертеже панели не показаны.

ГИП	Никитин		503-1-33.85 -КЖИ- ППБ-18 / 4.88х1.485 -2		
Нач.отд	Сиборова				
Гл.спец.	Стрекнина				
Рук.гр.	Бахтурина		Панель ППБ-18 / 4.88х1.485 -2	Стадия: РП	Масса: 1470	Масштаб: 1:50
Вед.инж.	Белоглазова			Лист 1	Листов 1
Инж.	Ефлаевская		Железобетон	ГИПРОАВТОТРАНС Новосибирский филиал	

Копировал

Формат А3

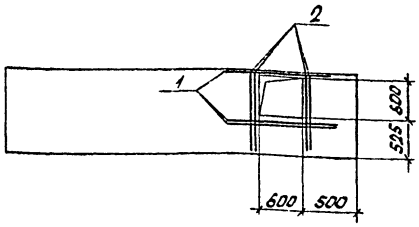

Формат	Зона	Поз.	Обозначение	Наименование	Кол.	Примечание
				Документация		
			1.431-20, вып.1	Пояснительная записка		
			1.431-20, вып.1	Чертеж панели ППБ-19 / 4.88×1.185		
				Дополнительные сборочные единицы		
				Детали		
				ф12 А III, ГОСТ 5781-82		
		1		ℓ = 1600	3	
		2		ℓ = 1100	4	

Ведомость расхода стали на дополнительные закладные изделия на элемент, кг

Марка элемента	Изделия арматурные			Всего	Общий расход
	Арматура класса A III ГОСТ 5781-82				
	ф12		Итого		
ППБ-19 / 4.88×1.185 -1	8,2		8,2	8,2	8,2

1. Панель ППБ-19 / 4.88×1.185 -1 отличается от панели ППБ-19 / 4.88×1.185 по серии 1.431-20, вып.1 только наличием отверстия. Арматурно-опалубочные чертежи и технические условия см. выше указанную серию
2. Закладные изделия, предусмотренные серией, на чертеже панели не показаны.

ГИП	Никитин		503-1-33.85 -КЖИ- ППБ-19 / 4.88×1.185 -1	
Нач. отд	Сидорова			
Гл. спец	Стрехнин			
Рук. гр.	Бахтурина		Панель ППБ-19 / 4.88×1.185 -1	Стадия: РП; Масса: 1160; Масштаб: 1:50
Ведущ.	Белогазова			Лист 1; Листов 1
Инж.	Евлевская		Железобетон	ГИПРОАВТОТРАНС Новосибирский филиал

Инв. № подл. | Подпись и дата | Взам. инв. №

Копировал: Сев. Формат: А3

Альбом IV

Типовой проект 503-1-33.85

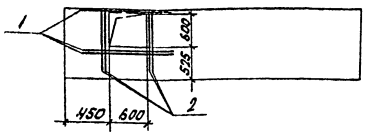

Формат	Зона	Поз.	Обозначение	Наименование	Кол.	Примечание
				Документация		
			1.431-20, вып. 1	Пояснительная записка		
			1.431-20, вып. 1	Чертеж панели $\frac{ППБ-19}{4,88 \times 1,185}$		
				Дополнительные		
				сборочные единицы		
				Детали		
				ф12А III ГОСТ 5781-82		
		1		$\ell = 1600$	3	
		2		$\ell = 1100$	4	

Ведомость расхода стали на дополнительные закладные изделия на элемент, кг

Марка элемента	Изделия арматурные				Общий расход
	Арматура класса			Всего	
	А III				
	ГОСТ 5781-82				
	ф12		Итого		
$\frac{ППБ-19}{4,88 \times 1,185}-2$	8,2		8,2	8,2	8,2

1. Панель $\frac{ППБ-19}{4,88 \times 1,185}-2$ отличается от панели $\frac{ППБ-19}{4,88 \times 1,185}$ по серии 1.431-20, вып. 1 только наличием отверстия. Арматурно-опалубочные чертежи и технические условия см. выше указанную серию.
2. Закладные изделия, предусмотренные серией, на чертеже панели не показаны.

ГИП	Никитин		
Нач. отд.	Сидорова		
Гл. спец.	Стрехнин		
Рук. гр.	Бахтурина		
Вед. инж.	Белоглазова		
Инж.	Евтлевская		

503-1-33.85 - КЖИ - $\frac{ППБ-19}{4,88 \times 1,185}-2$

Панель $\frac{ППБ-19}{4,88 \times 1,185}-2$

Стадия	Масса	Масштаб
РП	1160	1:50
Лист 1	Листов 1	

Железобетон

ГИПРОАВТОТРАНС
Новосибирский филиал

Инв. № подл. | Подпись и дата | Взам. инв. №

Копировал. Л.С. Формат А3

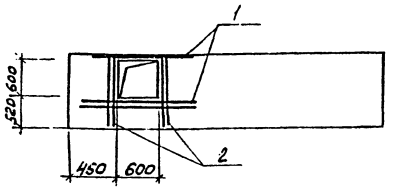

Формат	Зона	Поз.	Обозначение	Наименование	Кол.	Примечание
				Документация		
			1.431-20, Вып. 1	Пояснительная записка		
			1.431-20, Вып. 1	Чертеж панели ППБ-19 / 4.88×1.185		
				Дополнительные		
				сборочные единицы		
				детали		
				ф12 А III ГОСТ 5781-82		
		1		ℓ = 1600	3	
		2		ℓ = 1100	4	

Ведомость расхода стали на дополнительные закладные изделия на элемент, кг

Марка элемента	Изделия арматурные			Всего	Общий расход
	Арматура класса А III ГОСТ 5781-82				
	ф12		Итого		
ППБ-19 / 4.88×1.185-3	8,2		8,2	8,2	8,2

1. Панель ППБ-19 / 4.88×1.185-3 отличается от панели ППБ-19 / 4.88×1.185 по серии 1.431-20, Вып. 1 только наличием отверстия. Арматурно-опалубочные чертежи и технические условия см. выше указанную серию.
2. Закладные изделия, предусмотренные серией, на чертеже панели не показаны.

ГИП	Новитин		503-1-33.85 – КЖИ-ППБ-19 / 4.88×1.185-3	
Нач. отд.	Суворово			
Главн.	Стрехнин			
Рук. гр.	Бахтурина		Панель ППБ-19 / 4.88×1.185-3	Стадия: РП; Масса: 1160; Масштаб: 1:50
Вед. инж.	Белоглазова			Лист; Листов
Инж.	Беляевская		Железобетон	ГИПРОАВТОТРАНС Новосибирский филиал

Инв. № подл. | Подпись и дата | Взам. инв. №

Копировал друг. Формат А3

Альбом IV

Типовой проект 503-1-33.85

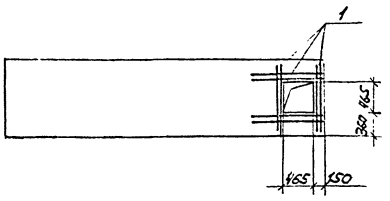

Формат	Зона	Поз.	Обозначение	Наименование	Кол.	Примечание
				Документация		
			1.431-20, вып. 1	Пояснительная записка		
			1.431-20, вып. 1	Чертеж панели ППБ-19 / 4.88×1.185		
				Дополнительные		
				сборочные единицы		
				Детали		
				ф12 А III ГОСТ 5781-82		
		1		ℓ = 1100	8	

Ведомость расхода стали на дополнительные закладные изделия на элемент, кг

Марка элемента	Изделия арматурные				Общий расход
	Арматура класса А III ГОСТ 5781-82			Всего	
	ф12		Итого		
ППБ-19 / 4.88×1.185 -4	7,8		7,8	7,8	7,8

1. Панель ППБ-19 / 4.88×1.185 -4 отличается от панели ППБ-19 / 4.88×1.185 по серии 1.431-20, вып. 1 только наличием отверстия. Арматурно-опалубочные чертежи и технические условия см. выше указанную серию.
2. Закладные изделия, предусмотренные серией, на чертеже панели не показаны.

ГИП	Никитин		503-1-33.85 -КЖИ- ППБ-19 / 4.88×1.185 -4	
Нач.отд.	Сидорова			
Гл.спец.	Стрехнин		Панель ППБ-19 / 4.88×1.185 -4	Стадия: РП; Масса: 1160; Масштаб: 1:50
Рук.гр.	Бахтурина			Лист 1; Листов 1
Вед.инж.	Белоглазова		Железобетон	ГИПРОПОТОТРАНС Новосибирский филиал
Инж	Евглевская			

Копировал [illegible] Формат А3

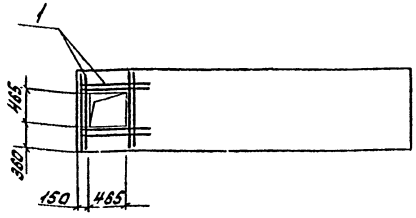

Формат	Зона	Поз.	Обозначение	Наименование	Кол.	Примечание
				Документация		
			1.431-20, Вып. 1	Пояснительная записка		
			1.431-20, Вып. 1	Чертеж панели $\frac{ППБ-19}{4,88 \times 1,185}$		
				Дополнительные		
				сборочные единицы		
				Детали		
				Ф12А III ГОСТ 5781-82		
		1		$l = 1100$	8	

Ведомость расхода стали на дополнительные закладные изделия на элемент, кг

Марка элемента	Изделия арматурные			Всего	Общий расход
	Арматура класса А III ГОСТ 5781-82				
	Ф12		Итого		
$\frac{ППБ-19}{4,88 \times 1,185}$ -5	7,8		7,8	7,8	7,8

1. Панель $\frac{ППБ-19}{4,88 \times 1,185}$-5 отличается от панели $\frac{ППБ-19}{4,88 \times 1,185}$ по серии 1.431-20, Вып. 1 только наличием отверстия. Арматурно-опалубочные чертежи и технические условия см. выше указанную серию.
2. Закладные изделия, предусмотренные серией, на чертеже панели не показаны.

ГИП	Никитин		
Нач. отд.	Сидорова		
Гл. спец.	Стрехнин		
Рук. гр.	Бахтурина		
Вед. инж.	Белоглазова		
Инж.	Евглевская		

503-1-33.85 - КЖИ- $\frac{ППБ-19}{4,88 \times 1,185}$-5

Панель $\frac{ППБ-19}{4,88 \times 1,185}$-5

Стадия	Масса	Масштаб
РП	1160	1:50

Лист 1 Листов 1

Железобетон

ГИПРОАВТОТРАНС Новосибирский филиал

Типовой проект 503-1-33.85 Альбом II

Инв. № подл. | Подпись и дата | Взам. инв. №

Копировал: Сев. Формат: А3

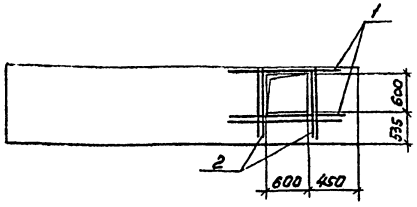

Формат	Зона	Поз.	Обозначение	Наименование	Кол.	Примечание
				Документация		
			1.431-20, Вып.1	Пояснительная записка		
			1.431-20, Вып.1	Чертеж панели ППБ-19 / 4.88×1.185		
				Дополнительные		
				сборочные единицы		
				Детали		
				ф12 A III ГОСТ 5781-82		
		1		ℓ = 1600	3	
		2		ℓ = 1100	4	

Ведомость расхода стали на дополнительные закладные изделия на элемент, кг

Марка элемента	Изделия арматурные			Всего	Общий расход
	Арматура класса A III ГОСТ 5781-82				
	ф12		итого		
ППБ-19 / 4.88×1.185-6	8,2		8,2	8,2	8,2

1. Панель ППБ-19 / 4.88×1.185-6 отличается от панели ППБ-19 / 4.88×1.185 по серии 1.431-20, Вып. 1 только наличием отверстия. Арматурно-опалубочные чертежи и технические условия см. выше указанную серию.
2. Закладные изделия, предусмотренные серией на чертеже панели не показаны.

			503-1-33.85 -КЖИ- ППБ-19 / 4.88×1.185-6			
ГИП	Никитин					
Нач. отд.	Судорова					
Гл. спец.	Стрекнин		Панель ППБ-19 / 4.88×1.185-6	Стадия	Масса	Масштаб
Рук. гр.	Бахтурина			РП	1160	1:50
Вед. инж.	Белоглазова			Лист 1	Листов 1	
Инж.	Евлевская		Железобетон	ГИПРОАВТОТРАНС Новосибирский филиал		

Копировал друг. Формат А3

Инв.№ подл. | Подпись и дата | Взам. инв.№

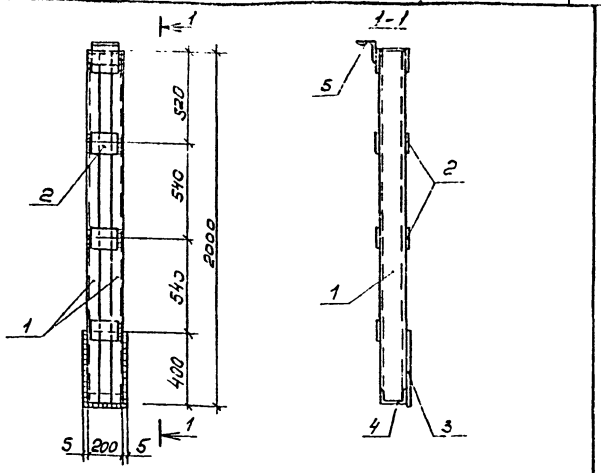

Формат	Зона	Поз.	Обозначение	Наименование	Кол.	Примечание
		1		[14, ГОСТ 8240-72, ℓ=2000	2	49.2
		2		-8×120, ГОСТ 103-76, ℓ=180	7	9,5
		3		-10×210, ГОСТ 103-76, ℓ=405	1	6.7
		4		[14, ГОСТ 8240-72, ℓ=190	1	2.3
		5		L50×6 ГОСТ 8509-72 ℓ=190	1	0,7

Насадка Т23-1 отличается от насадки Т23 по серии 1.431-20 вып.4 только укорочением длины на 1100 мм.

Инв.№ подл. | Подпись и дата | Взам. инв.№

ГИП	Никитин		503-1-33.85 -КЖИ-Т23-1	
Нач.отд	Сидорова			
Гл.спец.	Стрехнин			
Рук.гр.	Бахтурина		Насадка Т23-1	Стадия: РП; Масса: 68,4; Масштаб: 1:20
Вед.инж.	Белоглазов			Лист 1; Листов 1
			Сталь	ГИПРОАВТОТРАНС Новосибирский филиал

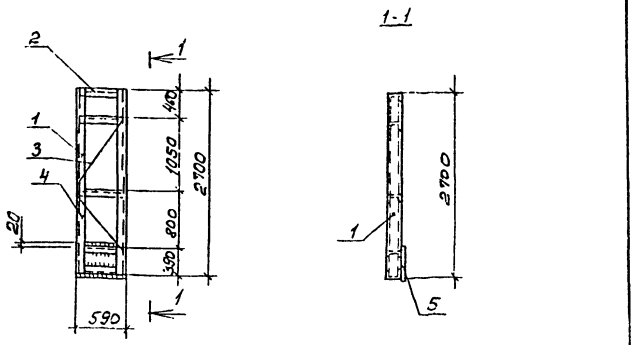

Формат	Зона	Поз.	Обозначение	Наименование	Кол.	Примечание
		1		[16, ГОСТ 8240-72, ℓ=2700	2	76.6
		2		[16 ГОСТ 8240-72, ℓ=680	5	41.2
		3		L50×5 ГОСТ 8509-72, ℓ=1450	2	8.7
		4		L50×5 ГОСТ 8509-72, ℓ=950	2	5.2
		5		-10×420 ГОСТ 103-76, ℓ=580	1	19.1

Насадка Т24-1 отличается от насадки Т24 по серии 1.431-20 вып.4 только укорочением длины на 1100 мм и уменьшением ширины насадки.

Инв.№ подл. | Подпись и дата | Взам. инв.№

ГИП	Никитин		503-1-33.85 КЖИ-Т24-1	
Нач.отд	Сидорова			
Гл.спец.	Стрехнин			
Рук.гр.	Бахтурина		Насадка Т24-1	Стадия: РП; Масса: 152.8; Масштаб: 1:50
Вед.инж.	Белоглазов			Лист 1; Листов 1
			Сталь	ГИПРОАВТОТРАНС Новосибирский филиал

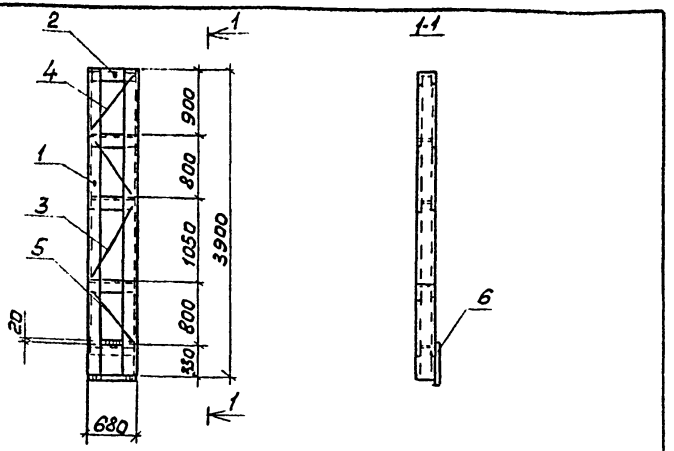

Формат	Зона	Поз.	Обозначение	Наименование	Кол.	Примечание
		1		L16, ГОСТ 8240-72, ℓ=3900	2	110,8
		2		L16, ГОСТ 8240-72, ℓ=670	5	47,6
		3		L50×5, ГОСТ 8509-72*, ℓ=1050	2	7,9
		4		L50×5, ГОСТ 8509-72*, ℓ=950	2	7,2
		5		L50×5, ГОСТ 8509-72*, ℓ=850	2	6,4
		6		-10×380, ГОСТ 103-76, ℓ=670	1	20,0

Насадка Т24-2 отличается от насадки Т25 серии 1.431-20 вып. 4 только увеличением длины на 100 мм

ГИП	Никитин		503-1-33.85 -КЖИ-Т24-2
Нач. отд.	Сидорова		
Гл. спец.	Стрехнин		
Рук. гр.	Бахтурина		Стадия: РП; Масса: 199.9; Масштаб: 1:50
Вед. инж.	Белоглазова		Лист 1; Листов 1
			Насадка Т24-2
			Сталь
			ГИПРОАВТОТРАНС Новосибирский филиал

Инв. № подл. | Подпись и дата | Взам. инв. №

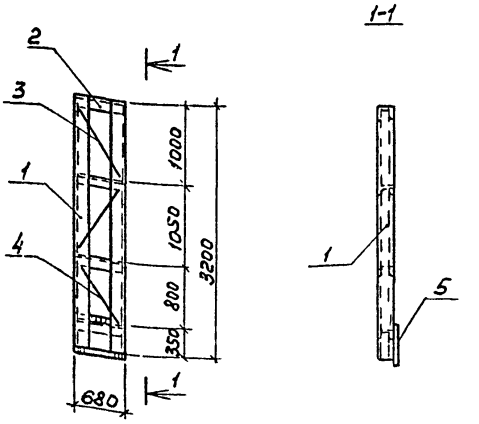

Формат	Зона	Поз.	Обозначение	Наименование	Кол.	Примечание
		1		L16, ГОСТ 8240-72, ℓ=3200	2	90.9
		2		L16, ГОСТ 8240-72, ℓ=670	4	38.0
		3		L50×5, ГОСТ 8509-72*, ℓ=1050	4	15.8
		4		L50×5, ГОСТ 8509-72*, ℓ=850	2	6.4
		5		-10×380, ГОСТ 103-76, ℓ=670	1	20.0

Насадка Т24-3 отличается от насадки Т24 серии 1.431-20 вып. 4 только укорочением длины на 600 мм.

ГИП	Никитин		503-1-33.85 -КЖИ-Т24-3
Нач. отд.	Сидорова		
Гл. спец.	Стрехнин		
Рук. гр.	Бахтурина		Стадия: РП; Масса: 171.1; Масштаб: 1:50
Вед. инж.	Белоглазова		Лист 1; Листов 1
			Насадка Т24-3
			Сталь
			ГИПРОАВТОТРАНС Новосибирский филиал

Инв. № подл. | Подпись и дата | Взам. инв. №

Типовой проект 503-1-33.85 Альбом II

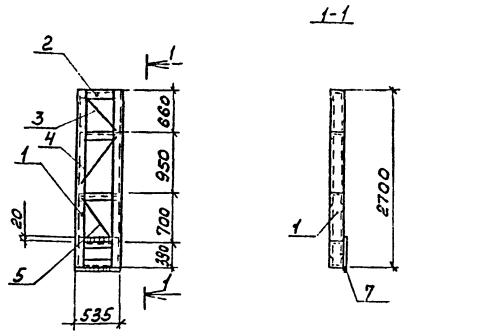

Формат	Зона	Поз.	Обозначение	Наименование	Кол.	Примечание
		1		L14, ГОСТ 8240-72, ℓ=2700	2	66,4
		2		L14, ГОСТ 8240-72, ℓ=520	5	32,0
		3		L50×5, ГОСТ 8509-72*, ℓ=700	2	5,3
		4		L50×5, ГОСТ 8509-72*, ℓ=900	2	6,8
		5		L50×5, ГОСТ 8509-72*, ℓ=800	2	6,0
		6		-10×420, ГОСТ 103-76, ℓ=525	1	17,3

Насадка Т25-1 отличается от насадки Т25 по серии 1.431-20 вып. 4 только укорочением длины на 1000мм

Инв.№ подл. | Подпись и дата | Взам. инв.№

ГИП	Никитин	
Нач. отд.	Сиборова	
Гл. спец.	Стрехнин	
Рук. гр.	Бакурина	
Вед. инж.	Белоглазова	

503-1-33.85 -КНИ-Т25-1

Насадка Т25-1

Стадия	Масса	Масштаб
РП	133,8	1:50

Лист 1 Листов 1

Сталь

ГИПРОАВТОТРАНС Новосибирский филиал

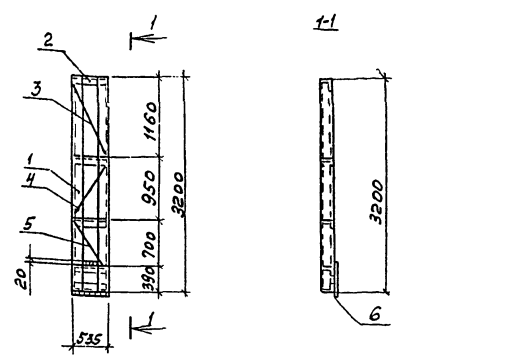

Формат	Зона	Поз.	Обозначение	Наименование	Кол.	Примечание
		1		L14, ГОСТ 8240-72, ℓ=3200	2	78,7
		2		L14, ГОСТ 8240-72, ℓ=520	5	32,0
		3		L50×5, ГОСТ 8509-72*, ℓ=1050	2	7,9
		4		L50×5, ГОСТ 8509-72*, ℓ=900	2	6,8
		5		L50×5 ГОСТ 8509-72*, ℓ=800	2	6,0
		6		-10×420, ГОСТ 103-76, ℓ=525	1	17,3

Насадка Т25-2 отличается от насадки Т25 серии 1.431-20 вып. 4 только укорочением длины на 500 мм

Инв.№ подл. | Подпись и дата | Взам. инв.№

ГИП	Никитин	
Нач. отд.	Сиборова	
Гл. спец.	Стрехнин	
Рук. гр.	Бакурина	
Вед. инж.	Белоглазова	

503-1-33.85 -КНИ-Т25-2

Насадка Т25-2

Стадия	Масса	Масштаб
РП	148,7	1:50

Лист 1 Листов 1

Сталь

ГИПРОАВТОТРАНС Новосибирский филиал

Копировал Бурд. Формат А3

Типовой проект 503-1-33.85 Альбом 2

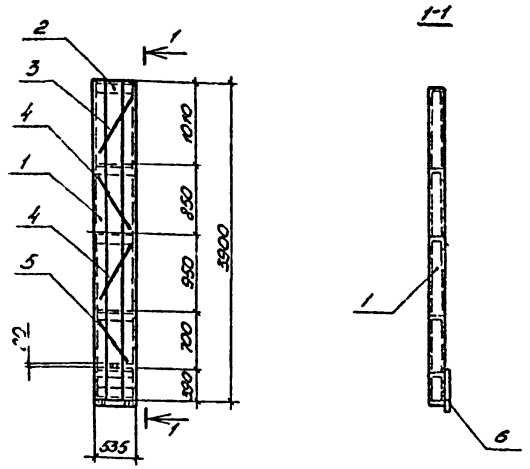

Формат	Зона	Поз.	Обозначение	Наименование	Кол.	Примечание
		1		[14, ГОСТ 8240-72, ℓ=3900	2	25,9
		2		[14, ГОСТ 8240-72, ℓ=520	6	38,4
		3		L50×5, ГОСТ 8509-72*, ℓ=950	2	7,2
		4		L50×5, ГОСТ 8509-72*, ℓ=900	4	13,6
		5		L50×5, ГОСТ 8509-72*, ℓ=800	2	6,0
		6		-10×420, ГОСТ 103-76, ℓ=525	1	17,3

Насадка Т25-3 отличается от насадки Т25 серии 1.431-20 вып. 4 увеличением длины на 100 мм.

ГИП	Никитин		503-1-33.85 -КЖН-Т25-3
Нач.отд.	Сидорова		
Гл.спец.	Стрехнин		Насадка Т25-3
Рук.гр.	Бахтурина		
Вед.инж.	Белоглазова		Сталь

Стадия	Масса	Масштаб
РП	178.4	1:50
Лист 1	Листов 1	

ГИПРОАВТОТРАНС
Новосибирский филиал

Инв. № подл. | Подпись и дата | Взам. инв. №

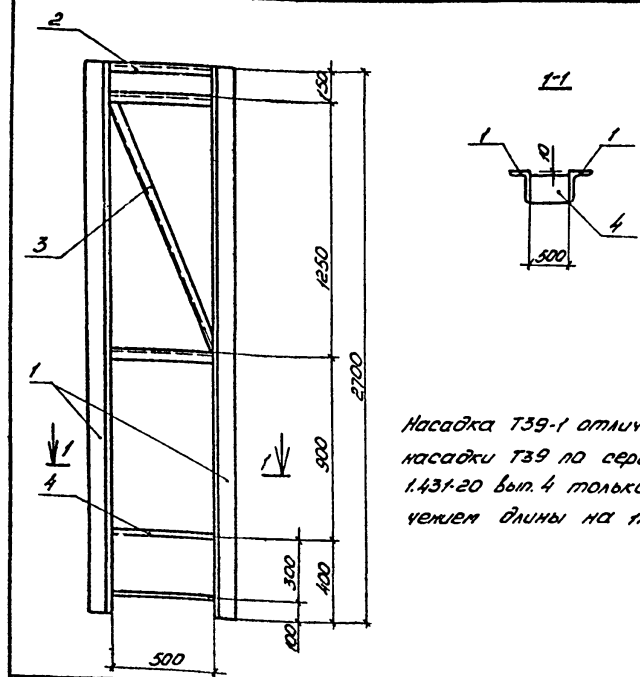

Насадка Т39-1 отличается от насадки Т39 по серии 1.431-20 вып. 4 только укорочением длины на 1100 мм.

Формат	Зона	Поз.	Обозначение	Наименование	Кол.	Примечание
		1		L160×100×10, ГОСТ 8510-72*, ℓ=2700	2	106,9
		2		L50×5, ГОСТ 8509-72*, ℓ=500	3	5,6
		3		L50×5, ГОСТ 8509-72*, ℓ=1300	1	4,9
		4		-10×100, ГОСТ 103-76, ℓ=500	2	11,8

ГИП	Никитин		503-1-33.85-КЖН-Т39-1
Нач.отд.	Сидорова		
Гл.спец.	Стрехнин		Насадка Т39-1
Рук.гр.	Бахтурина		
Вед.инж.	Белоглазова		Сталь

Стадия	Масса	Масштаб
РП	129.2	1:20
Лист 1	Листов 1	

ГИПРОАВТОТРАНС
Новосибирский филиал

Инв. № подл. | Подпись и дата | Взам. инв. №

Копировал Черезова

Формат А3

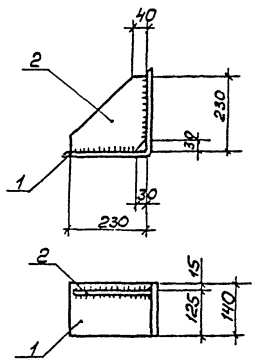

Формат	Зона	Поз.	Обозначение	Наименование	Кол	Примечание
		1		L250×16, ℓ=140, ГОСТ 8509-72*	1	8,6 кг
		2		-230×230×10, ГОСТ 103-76	1	4,2 кг

Толщина сварных швов $h_{шв}$ = 10 мм

ГИП	Никитин		503-1-33.85 -КЖИ-РК^{Т}-1		
Нач.отд	Сидорова		Опорная консоль РК^{Т} 1	Стадия	Масса	Масштаб
Гл.спец	Стрехнин			РП	12,8	
Рук.гр	Бахтурина			Лист 1	Листов 1
Вед.инж	Саргисян		сталь	ГИПРОАВТОТРАНС Новосибирский филиал	
Инж.	Чучелина				

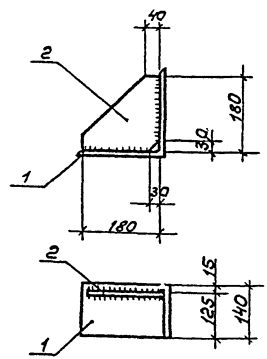

Формат	Зона	Поз.	Обозначение	Наименование	Кол.	Примечание
		1		L200×16, ℓ=140, ГОСТ 8509-72*	1	6,8 кг
		2		-180×180×10, ГОСТ 103-76	1	2,5 кг

Толщина сварных швов $h_{шв}$ = 10 мм

Инв.№подл. | Подпись и дата | Взам.инв.№

ГИП	Никитин		503-1-33.85 -КЖИ-РК^{Т}-2		
Нач.отд	Сиборова		Опорная консоль РК^{Т} 2	Стадия	Масса	Масштаб
Гл.спец	Стрехнин			РП	9,3	
Рук.гр	Бахтурина			Лист 1	Листов 1
Вед.инж	Саргисян		Сталь	ГИПРОАВТОТРАНС Новосибирский филиал	
Инж.	Чучелина				

Типовой проект 503-1-33.85 Альбом IV

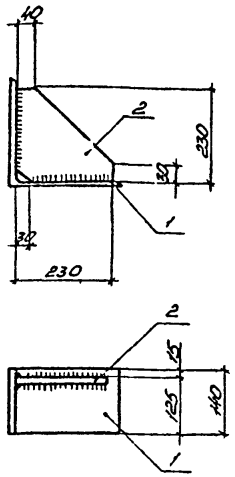

Формат	Зона	Поз.	Обозначение	Наименование	Кол.	Примечание
		1		L250×16, ℓ=140, ГОСТ 8509-72*	1	8,6 кг
		2		-230×230×10, ГОСТ 103-76	1	4,2 кг

Толщина сварных швов $h_{шв}$ = 10 мм

ГИП	Никитин		
Нач.отд.	Сидорова		
Гл.спец.	Стрехнин		
Рук.гр.	Бахтурина		
Вед.инж.	Гартисон		
Инженер	Чучелина		

503-1-33.85 -КЖИ-РК^{н}1

Опорная консоль РК^{н}1

Стадия	Масса	Масштаб
РП	12,8	1:10

Лист 1 Листов 1

Сталь

ГИПРОАВТОТРАНС Новосибирский филиал

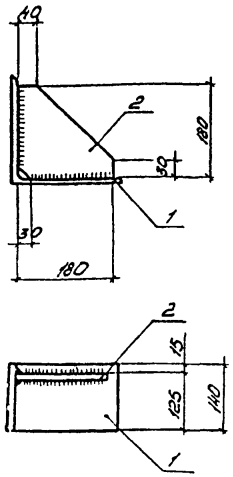

Формат	Зона	Поз.	Обозначение	Наименование	Кол.	Примечание
		1		L200×16, ℓ=140, ГОСТ 8509-72*	1	6,8 кг
		2		-180×180×10, ГОСТ 103-76	1	2,5 кг

Толщина сварных швов $h_{шв}$ = 10 мм

ГИП	Никитин		
Нач.отд.	Сидорова		
Гл.спец.	Стрехнин		
Рук.гр.	Бахтурина		
Вед.инж.	Гартисон		
Инженер	Чучелина		

503-1-33.85 -КЖИ-РК^{н}2

Опорная консоль РК^{н}2

Стадия	Масса	Масштаб
РП	9,3	1:2,5

Лист 1 Листов 1

Сталь

ГИПРОАВТОТРАНС Новосибирский филиал

Копировал Черезова Формат А3

Типовой проект 503-1-33.85 Альбом II

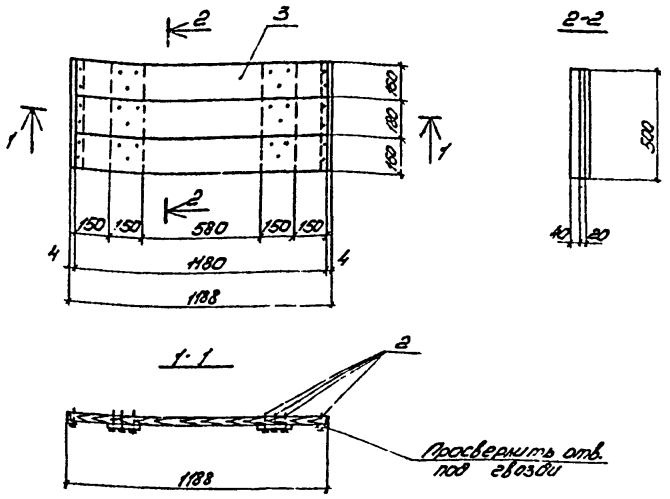

Формат	Зона	Поз.	Обозначение	Наименование	Кол.	Примечание
		1		L40×4, ГОСТ 8509-72*, ℓ=500	2	2,4
		2		Гвозди	30	4,0кг
		3		Древесина	0,003	м3

ГИП	Никитин		503-1-33.85 -КЖИ-Щ1
Нач.отд.	Сидорова		
Гл.спец.	Стрехнин		Щит - Щ1
Рук.гр.	Бахтурина		
Вед.инж.	Лапшина		

Стадия	Масса	Масштаб
РП		1:20

Лист | Листов

Дерево

ГИПРОАВТОТРАНС
Новосибирский филиал

Инв.№ подл. | Подпись и дата | Взам.инв.№

Копировал Черезова формат А4

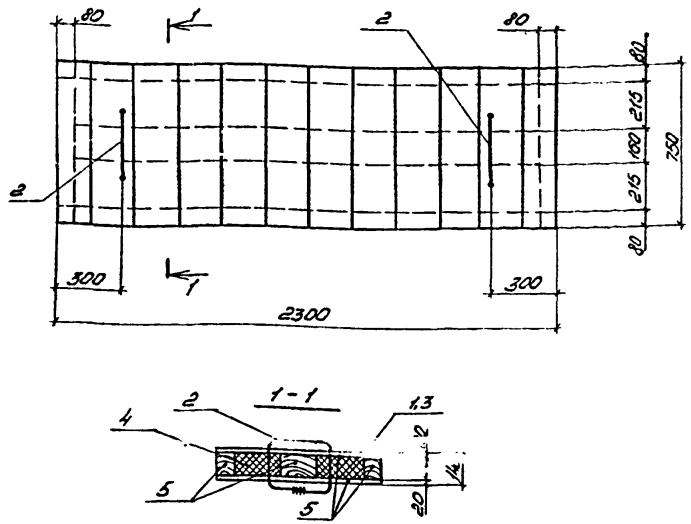

Формат	Зона	Поз.	Обозначение		Кол.	Примечание
А4		1	ГОСТ 17715-72	Сталь кровельная δ=0,25мм		3,4кг
		2		Ф20ЛI, ГОСТ 5781-82, ℓ=1600	2	7,9кг
		3	ГОСТ 2850-80	Асбестовый картон δ=5мм	3,5	м²
		4	ГОСТ 9573-82	Минеральная вата γ=100кг/м³	0,1	м³
		5	ГОСТ 2695-83	Древесина	0,05	м³

ГИП	Никитин		503-1-33.85 -КЖИ-Щ2
Нач.отд.	Сидорова		
Гл.спец.	Стрехнин		Щит Щ2
Рук.гр.	Бахтурина		
Вед.инж.	Гартисон		

Стадия	Масса	Масштаб
РП		1:20

Лист 1 | Листов 1

Дерево

ГИПРОАВТОТРАНС
Новосибирский филиал

Инв.№ подл. | Подпись и дата | Взам.инв.№

Копировал Черезова формат А4

Типовой проект 503-1-33.85 Альбом IV

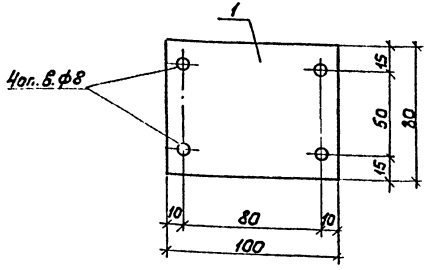

Формат	Зона	Поз.	Обозначение	Наименование	Кол.	Примечание
		1		-20×80 ГОСТ 19904-74, ℓ=100	1	1,3

ГИП	Никитин		503-1-33.85 КЖИ-МС1
Нач.отд.	Сидорова		
Гл.спец.	Стрехнин		Изделие соединительное МС1
Рук.гр.	Бактурина		Стадия: Р; Масса: 1,3; Масштаб: 1:50
Вед.инж.	Лапшина		Лист 1; Листов 1
			Сталь
			ГИПРОАВТОТРАНС Новосибирский филиал

Инв.№ подл. | Подпись и дата | Взам.инв.№

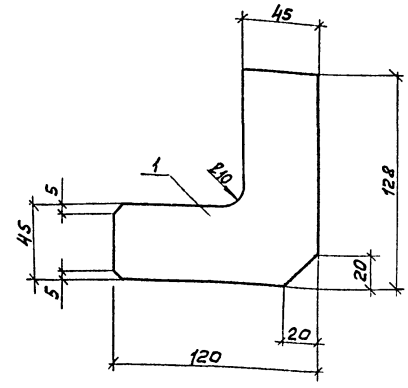

Формат	Зона	Поз.	Обозначение	Наименование	Кол.	Примечание
		1		-6×120 ГОСТ 103-76, ℓ=128	1	0,7

ГИП	Никитин		503-1-33.85 КЖИ-МС2
Нач.отд.	Сидорова		
Гл.спец.	Стрехнин		Изделие соединительное МС2
Рук.гр.	Бактурина		Стадия: Р; Масса: 0,7; Масштаб: 1:50
Вед.инж.	Лапшина		Лист 1; Листов 1
			Сталь
			ГИПРОАВТОТРАНС Новосибирский филиал

Инв.№ подл. | Подпись и дата | Взам.инв.№

Типовой проект 503-1-33.85 Альбом IV

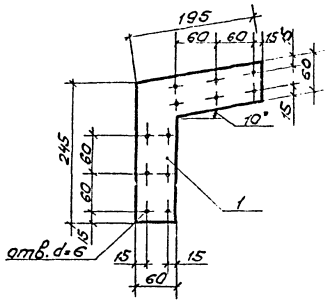

Формат	Зона	Поз.	Обозначение	Наименование	Кол.	Примечание
		1		-4-195, ГОСТ 103-76, Ст.Ст5	1	

ГИП	Никитин		503-1-33.85 -КЖИ-МС3	
Нач.отд	Сидорова			
Гл.спец	Стрехнин		Изделие соединительное МС 3	Стадия: РП; Масса: 1,7; Масштаб: 1:5
Рук.гр	Батурина			Лист 1; Листов 1
Вед.инж	Белоглазова		Сталь	ГИПРОАВТОТРАНС Новосибирский филиал
Чертил	Старостина			

Инв.№ подл. | Подпись и дата | Взам.инв.№

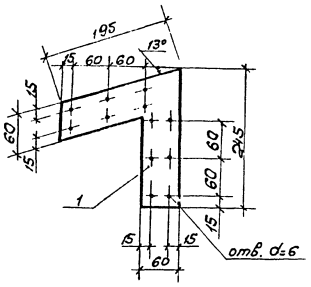

Формат	Зона	Поз.	Обозначение	Наименование	Кол.	Примечание
		1		-4-195, ГОСТ 103-76, В-245	1	

ГИП	Никитин		503-1-33.85 -КЖИ-МС4	
Нач.отд	Сидорова			
Гл.спец	Стрехнин		Изделие соединительное МС4	Стадия: РП; Масса: 1,15; Масштаб: 1:5
Рук.гр	Батурина			Лист 1; Листов 1
Вед.инж	Белоглазова		Сталь	ГИПРОАВТОТРАНС Новосибирский филиал
Чертил	Старостина			

Инв.№ подл. | Подпись и дата | Взам.инв.№

Копировал

Формат А3

Типовой проект 503-1-33.85 Альбом V

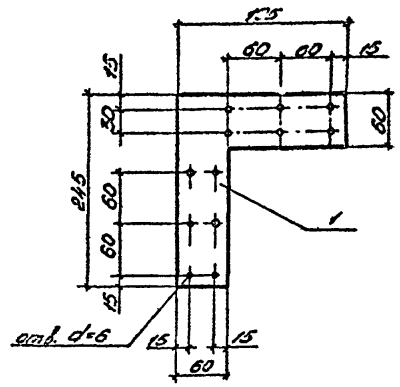

Формат	Зона	Поз.	Обозначение	Наименование	Кол.	Примечание
		1		-4х135, ГОСТ 103-76, ℓ=845	1	

ГИП	Никитин		503-1-33.85 -КЖСИ-МС5
Нач. отд.	Сидорова		
Гл. спец.	Стрехнин		Изделие соединительное МС5
Рук. гр.	Бахтурина		
Ред. инж.	Белоглазова		
Чертеж	Стрехнин		Сталь

Стадия	Масса	Масштаб
РП	1,5	1:5
Лист 1	Листов 1	

ГИПРОАВТОТРАНС новосибирский филиал

Инв. № подл. | Подпись и дата | Взам. инв. №

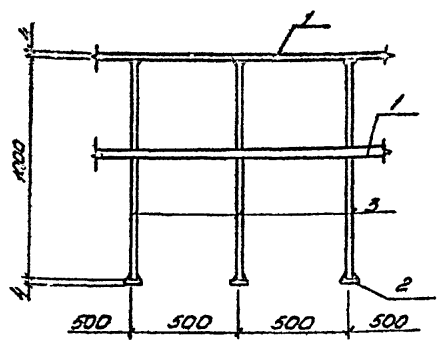

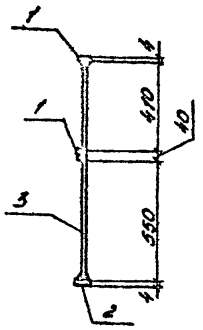

Формат	Зона	Поз.	Обозначение	Наименование	Кол.	Прим.
		1		-4х40, ГОСТ 103-76, ℓ=1000	2	2,5 кг
		2		-4х80, ГОСТ 103-76, ℓ=100	3	0,8 кг
		3		Ø22А3 ГОСТ 5781-82, ℓ=1000	5	6,0 кг

ГИП	Никитин		503-1-33.85 -КЖСИ-ОГ1
Нач. отд.	Сидорова		
Гл. спец.	Стрехнин		Ограждение ОГ1
Рук. гр.	Бахтурина		
Ведущ. инж.	Белоглазова		
Инж.	Крашкевич		Сталь

Стадия	Масса	Масштаб
РП	12,3	1:20
Лист 1	Листов 1	

ГИПРОАВТОТРАНС новосибирский филиал

Инв. № подл. | Подпись и дата | Взам. инв. №

Копировал Черезова Формат А3

Альбом IV

Типовой проект 503-1-33.85

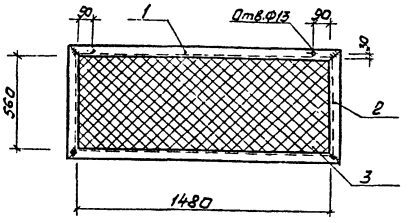

Формат	Зона	Поз.	Обозначение	Наименование	Кол.	Примечание
		1		L50×5 ГОСТ 8509-72* ℓ=1580	2	12,0 кг
		2		L50×5 ГОСТ 8509-72* ℓ=660	2	5,0 кг
		3		Сетка Р-12-1,6 ГОСТ 5336-80	0,8 м²	2,1 кг

ГИП	Никитин		503-1-33.85 -КЖИ-Р-1
Нач.отд.	Сидорова		
Гл.спец.	Стрекнин		Решетка Р-1
Рук.гр.	Бахтурина		
Вед.инж.	Белоглазова		Сталь
Инж.	Игрошкевич		

Стадия	Масса	Масштаб
РП	19,1	1:20
Лист 1	Листов 1	

ГИПРОАВТОТРАНС Новосибирский филиал

Инв.№ подл. | Подпись и дата | Взам.инв.№

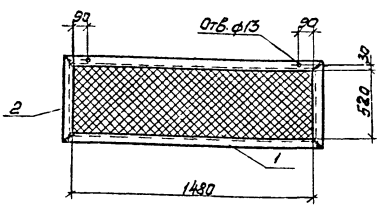

Формат	Зона	Поз.	Обозначение	Наименование	Кол.	Примечание
		1		L50×5 ГОСТ 8509-72* ℓ=1580	2	11,9 кг
		2		L50×5 ГОСТ 8509-72* ℓ=620	2	4,7 кг
		3		Сетка Р-12-1,6 ГОСТ 5336-80	0,6 м²	1,5 кг

ГИП	Никитин		503-1-33.85 -КЖИ-Р2
Нач.отд.	Сидорова		
Гл.спец.	Стрекнин		Решетка Р2
Рук.гр.	Бахтурина		
Вед.инж.	Полякова		Сталь

Стадия	Масса	Масштаб
РП	18,1	1:20
Лист 1	Листов 1	

ГИПРОАВТОТРАНС Новосибирский филиал

Инв.№ подл. | Подпись и дата | Взам.инв.№

Копировал Формат А3

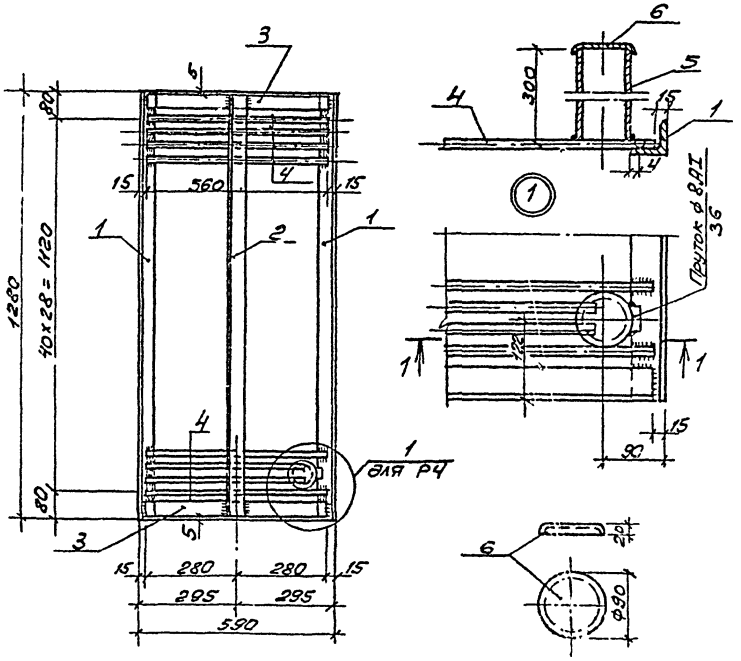

Формат	Зона	Поз.	Обозначение	Наименование	Кол.	Прим.
				Р3		
				50×5 ГОСТ 8509-72*		
		1		ℓ = 1280	2	9,7 кг
		2		ℓ = 1270	1	4,8 кг
		3		ℓ = 560	2	4,2 кг
		4		ФВАI ГОСТ 5781-82, ℓ=560	41	9,1 кг
				Р4		
				50×5 ГОСТ 8509-72*		
		1		ℓ = 1280	2	9,7 кг
		2		ℓ = 1270	1	4,8 кг
		3		ℓ = 560	2	4,2 кг
		4		ФВАI ГОСТ 5781-82, ℓ=560	41	9,1 кг
		5		труба d=80 ГОСТ 3262-75, ℓ=300	1	2,5 кг
		6		δ=0,5×130 ГОСТ 103-76 ℓ=130	1	0,1 кг

1. Решетка Р3 отличается от решетки Р4 только наличием трубы для шланга.

ГИП	Никитин		503-1-33.85-КНИ-Р3, Р4
Нач. отд.	Сидорова		
Гл. спец.	Трехнин		Решетки Р3, Р4
Рук. гр.	Бахтурина		
Вед. инж.	Саркисов		Сталь
Инженер	Чучелина		

Стадия	Масса	Масштаб
РП	27,8 / 30,4	1:10
Лист	Листов 1	
ГИПРОАВТОТРАНС Новосибирский филиал		

Копировал

Формат А3

Альбом IV

Типовой проект 503-1-33.85

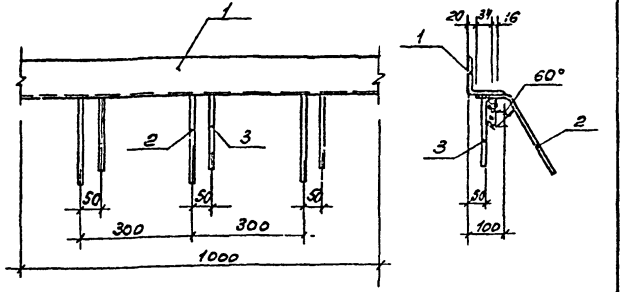

Формат	Зона	Поз.	Обозначение	Наименование	Кол.	Примечание
		1		100×10 ГОСТ 8509-72* ℓ=1000	1	15,1 кг
		2		ФВАIII ГОСТ 5781-82, ℓ=300	4	0,5 кг
		3		ФВАIII ГОСТ 5781-82, ℓ=200	4	0,3 кг

Инв.№ подл. | Подпись и дата | Взам.инв.№

ГИП	Никитин		503-1-33.85 -КЖИ-МН1
Нач.отд.	Сидорова		
Гл.спец.	Стрехнин		Изделие закладное МН1
Рук.гр.	Бахтурина		Стадия: РП; Масса: 15,9; Масштаб: 1:10
Вед.инж.	Белогазова		Лист 1; Листов 1
Инж.	Атрашкевич		Сталь
			ГИПРОАВТОТРАНС Новосибирский филиал

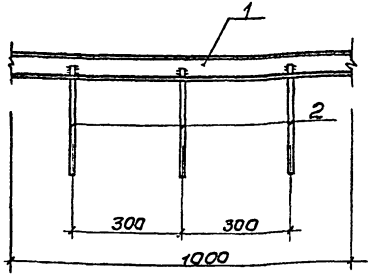

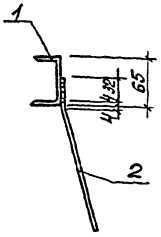

Формат	Зона	Поз.	Обозначение	Наименование	Кол.	Примечание
		1		6,5 ГОСТ 8240-72, ℓ=1000	1	5,9 кг
		2		ФВАIII ГОСТ 5781-82, ℓ=300	4	0,5 кг

Инв.№ подл. | Подпись и дата | Взам.инв.№

ГИП	Никитин		503-1-33.85 -КЖИ-МН-2
Нач.отд.	Сидорова		
Гл.спец.	Стрехнин		Изделие закладное МН2
Рук.гр.	Бахтурина		Стадия: РП; Масса: 6,4; Масштаб: 1:10, 1:5
Вед.инж.	Белогазова		Лист 1; Листов 1
Инж.	Атрашкевич		Сталь
			ГИПРОАВТОТРАНС Новосибирский филиал

Копировал

Формат А3

Типовой проект 503-1-33.85 Альбом IV

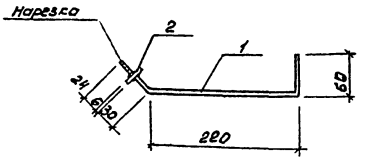

Формат	Зона	Поз.	Обозначение	Наименование	Кол.	Прим.
		1		ф10 AI ГОСТ 5781-82, ℓ=340	1	0,2 кг
		2		-60×6, ГОСТ 103-76, ℓ=60	1	0,2 кг

ГИП	Никитин		503-1-33.85 -КЖИ-МН 3
Нач.отд.	Сидорова		
Гл.спец.	Стрехнин		Изделие закладное МН 3
Рук.гр.	Бахтурина		
Вед.инж.	Белоглазов		Сталь
Инж.	Атрошкевич		

Стадия	Масса	Масштаб
РП	0,4	1:5
Лист 1	Листов 1	

ГИПРОАВТОТРАНС Новосибирский филиал

Инв.№подл. | Подпись и дата | Взам.инв.№

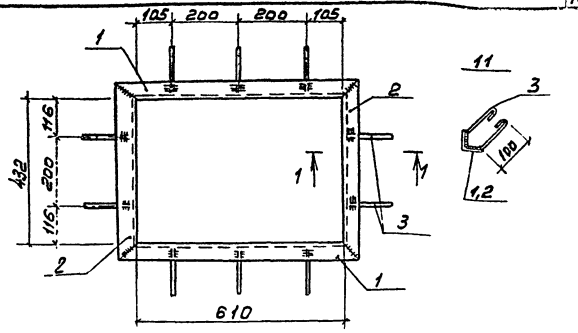

Формат	Зона	Поз.	Обозначение	Наименование	Кол.	Прим.
				L 50×5 ГОСТ 8509-72*		
		1		ℓ=710	2	5,4 кг
		2		ℓ=532	2	4,0 кг
		3		ф6 AI ГОСТ 5781-82, ℓ=350	10	0,8 кг

ГИП	Никитин		503-1-33.85 -КЖИ-МН 4
Нач.отд.	Сидорова		
Гл.спец.	Стрехнин		Изделие закладное МН 4
Рук.гр.	Бахтурина		
Вед.инж.	Белоглазов		Сталь
Инж.	Атрошкевич		

Стадия	Масса	Масштаб
РП	10,2	1:10
Лист 1	Листов 1	

ГИПРОАВТОТРАНС Новосибирский филиал

Инв.№подл. | Подпись и дата | Взам.инв.№

Альбом II

Типовой проект 503-1-33.85

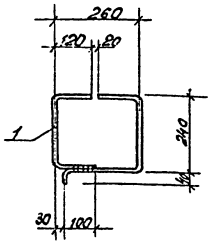

Формат	Зона	Поз.	Обозначение	Наименование	Кол.	Прим.
				ФБАI ГОСТ 5781-82, ℓ=1110	1	0,3 кг

ГИП	Никитин			503-1-33.85 КЖИ-МН-5
Нач.отд	Сидорова			
Гл.спец	Стрехнин			Изделие закладное МН 5
Рук.гр.	Бахтурина			
Вед.инж	Белоглазова			
Инж.	Атрашкевич			

Стадия	Масса	Масштаб
РП	0,3	1:10

Лист | Листов

Сталь

ГИПРОАВТОТРАНС Новосибирский филиал

Инв. № подл. | Подпись и дата | Взам. инв. №

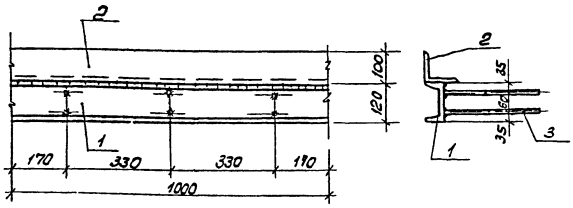

Формат	Зона	Поз.	Обозначение	Наименование	Кол.	Примечание
				С12, ГОСТ 8240-72, ℓ=1000	1	10,4 кг
				L100×10, ГОСТ 85 09-72*, ℓ=1000	1	15,1 кг
				ФКОА-III ГОСТ 5781-82, ℓ=300	6	1,1 кг

ГИП	Никитин			503-1-33.85 -КЖИ-М6
Гл.спец	Стрехнин			
Рук.гр.	Бахтурина			Изделие закладное МН6
Вед.инж	Полякова			
Вед.инж.	Белоглазова			

Стадия	Масса	Масштаб
РП	26,6	1:10

Лист | Листов

Сталь

ГИПРОАВТОТРАНС Новосибирский филиал

Инв. № подл. | Подпись и дата | Взам. инв. №

Копировал

Формат А3

Типовой проект 503-1-33.85 Альбом III

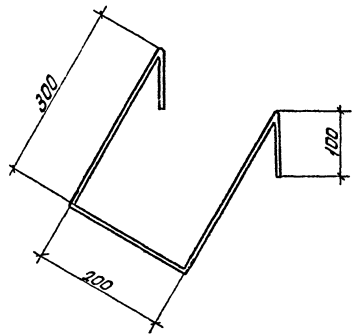

Формат	Зона	Поз.	Обозначение	Наименование	Кол.	Примеч.
		1		ф20АI, ГОСТ5781-82, ℓ=1000	1	2,5кг

ГИП	Никитин		503-1-33.85 КНИ-МН7		
Нач.отд	Сидорова				
Гл.спец.	Стрехнин		Закладное изделие МН 7	Стадия	Масса	Масштаб
Рук.гр.	Бахтурина			РП	2,5	1:10
Ведущ.	Платкова			Лист 1	Листов 1
Ведущ.	Белоглазова		Стол	ГИПРОАВТОТРАНС Новосибирский филиал	

Инв.№ подл. | Подпись и дата | Взам.инв.№

Копировал: Сев. Формат: А3

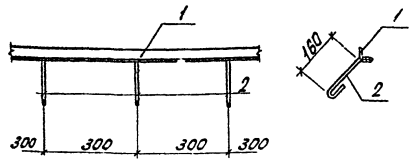

Формат	Зона	Поз.	Обозначение	Наименование	Кол.	Примеч.
		1		1.32.14, ГОСТ8509-72*, ℓ=1000	1	1,9кг
		2		ф6АI, ГОСТ5781-82, ℓ=300	4	0,3кг

ГИП	Никитин		503-1-33.85 КНИ-МН8		
Нач.отд	Сидорова				
Гл.спец.	Стрехнин		Закладное изделие МН 8	Стадия	Масса	Масштаб
Рук.гр.	Бахтурина			РП	2,2	1:10
Ведущ.	Платкова			Лист 1	Листов 1
Ведущ.	Белоглазова		Стол	ГИПРОАВТОТРАНС Новосибирский филиал	

Инв.№ подл. | Подпись и дата | Взам.инв.№

Копировал: Сев. Формат: А3

Типовой проект 503-1-33.85 Альбом IV

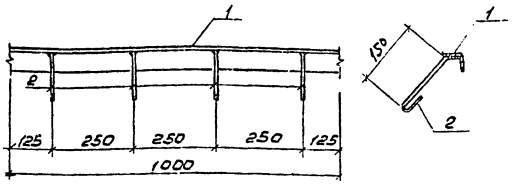

Формат	Зона	Поз.	Обозначение	Наименование	Кол.	Примеч.
		1		Ls346, ГОСТ 8509-72*, ℓ=1000	1	5,7 кг
		2		ФБАI ГОСТ 5781-82, ℓ=220	4	0,2 кг

ГИП	Никитин		
Нач.отд.	Субоpова		
Гл.спец.	Стрекнин		
Рук. гр.	Бахтурина		
Вед.инж.	Пяткова		
Вед.инж.	Белоглазов		

503-1-33.85 -КЖИ-МН9

Закладное изделие МН 9

Стадия	Масса	Масштаб
РП	5,9	1:10
Лист 1	Листов 1	

Сталь

ГИПРОАВТОТРАНС Новосибирский филиал

Инв.№ подл. | Подпись и дата | Взам. инв.№

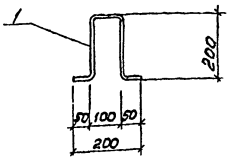

Формат	Зона	Поз.	Обозначение	Наименование	Кол.	Примеч.
				ФБАI ГОСТ 5781-82, ℓ=600	1	0,1 кг

ГИП	Никитин		
Нач.отд.	Субоpова		
Гл.спец.	Стрекнин		
Рук. гр.	Бахтурина		
Вед.инж.	Аспишина		
Вед.инж.	Белоглазов		

503-1-33.85 -КЖИ-МН10

Изделие закладное МН 10

Стадия	Масса	Масштаб
РП	0,1	1:10
Лист 1	Листов 1	

Сталь

ГИПРОАВТОТРАНС Новосибирский филиал

Инв.№ подл. | Подпись и дата | Взам. инв.№

Копировал Друзь- Формат А3

Типовой проект 503-1-33.85 Альбом VI

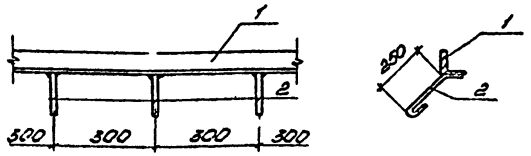

Формат	Зона	Поз.	Обозначение	Наименование	Кол.	Примечание
		1		L 75х5 ГОСТ 8509-72* ℓ=1000	1	5.8 кг
		2		ФБ А I ГОСТ 5781-82 ℓ=300	4	0.3 кг

ГИП	Никитин		503-1-33.85 -КЖСН-МН11
Нач. отд.	Сибирова		
Н. спец.	Горячкин		Закладное изделие МН11
Дж. гр.	Бакшурина		Сталь
Н. контр.	Новикова		Стадия: РП; Масса: 6.1; Масштаб: б/м; Лист 1; Листов 1
			ГИПРОАВТОТРАНС Новосибирский филиал

Копировал Черезова

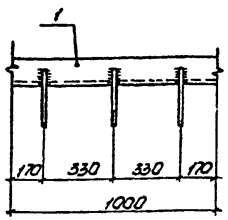

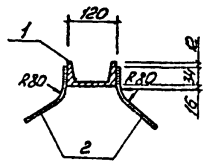

Формат	Зона	Поз.	Обозначение	Наименование	Кол.	Примечание
		1		∠12 ГОСТ 8240-72, ℓ=1000	1	10.4 кг
		2		ФВА-II ГОСТ 5781-82, ℓ=250	6	0.1 кг

ГИП	Никитин		503-1-33.85 -КЖСН-МН12
Нач. отд.	Сибирова		
Н. спец.	Горячкин		Изделие закладное МН12
Дж. гр.	Бакшурина		Сталь
Н. контр.	Новикова		Стадия: РП; Масса: 11.00; Масштаб: 1:50; Лист 1; Листов 1
			ГИПРОАВТОТРАНС Новосибирский филиал

Копировал Черезова

Формат А-3

Типовой проект 503-1-33.85 Альбом VI

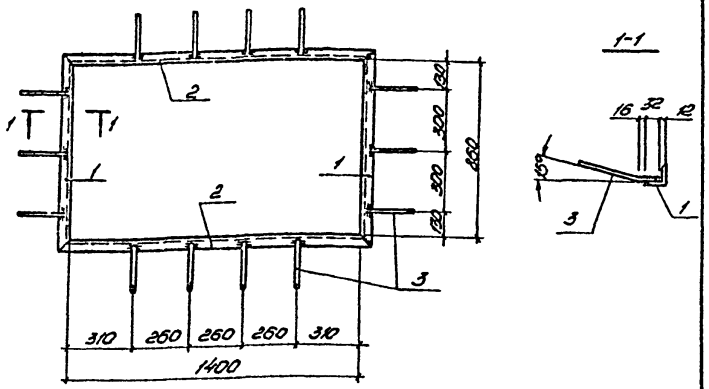

Формат	Зона	Поз.	Обозначение	Наименование	Кол.	Примечание
		1		L50×5, ГОСТ8509-72*, ℓ=980	2	7,2 кг
		2		L50×5, ГОСТ8509-72*, ℓ=1500	2	11,3 кг
		3		Ø24 AIII, ГОСТ5781-82, ℓ=200	14	1,1 кг

ГИП	Никитин		503-1-33.85 -КЖИ-МН13
Нач. отд.	Сухорова		
Гл. спец.	Стрекнин		Изделие закладное МН13
Рук. гр.	Бокшурина		
Вед. инж.	Полякова		Сталь

Стадия	Масса	Масштаб
РП	10,6	1:20
Лист 1	Листов 1	

ГИПРОАВТОТРАНС
Новосибирский филиал

Инв. № подл. | Подпись и дата | Взам. инв. №

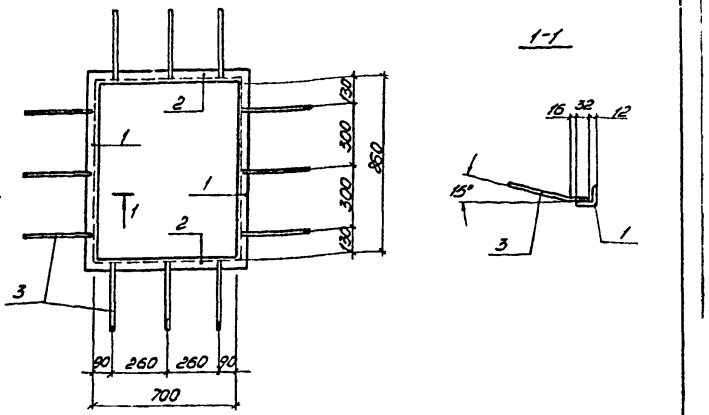

Формат	Зона	Поз.	Обозначение	Наименование	Кол.	Примечание
		1		L50×5, ГОСТ8509-72*, ℓ=860	2	6,7 кг
		2		L50×5, ГОСТ8509-72*, ℓ=800	2	6,0 кг
		3		Ø8 AI, ГОСТ5781-82, ℓ=200	12	0,9 кг

ГИП	Никитин		503-1-33.85 КЖИ-МН14
Нач. отд.	Сухорова		
Гл. спец.	Стрекнин		Изделие закладное МН14
Рук. гр.	Бокшурина		
Вед. инж.	Полякова		Сталь

Стадия	Масса	Масштаб
РП	13,6	1:20
Лист 1	Листов 1	

ГИПРОАВТОТРАНС
Новосибирский филиал

Инв. № подл. | Подпись и дата | Взам. инв. №

Копировал Черезова Формат А3

Типовой проект 503-1-33.85 Альбом III

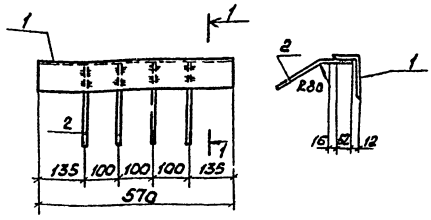

Формат	Зона	Поз.	Обозначение	Наименование	Кол.	Примечание
		1		L125×80×8, ГОСТ 8510-72*, ℓ=570	1	7,1 кг
		2		ф8А-III, ГОСТ 5781-82, ℓ=250	4	0,4 кг

Инв.№ подл. | Подпись и дата | Взам. инв.№

ГИП	Никитин		
Нач. отд	Сидорова		
Гл. спец.	Стрехнин		
Рук. гр.	Бахтурина		
Вед. инж.	Полякова		

503-1-33.85 -КЖИ-МН-15

Изделие закладное МН-15

Стадия	Масса	Масштаб
РП	7,5	1:10
Лист 1	Листов 1	

Сталь

ГИПРОАВТОТРАНС Новосибирский филиал

Копировал Формат А3

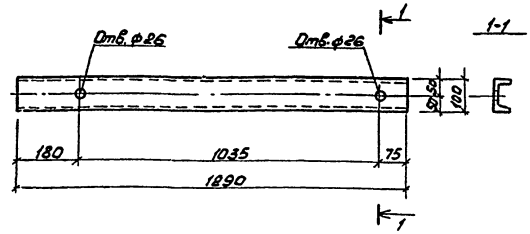

Формат	Зона	Поз.	Обозначение	Наименование	Кол.	Примечание
		1		L10, ГОСТ 8240-72, ℓ=1140	1	9,80 кг

Инв.№ подл. | Подпись и дата | Взам. инв.№

ГИП	Никитин		
Нач. отд	Сидорова		
Гл. спец.	Стрехнин		
Рук. гр.	Бахтурина		
Вед. инж.	Полякова		

503-1-33.85 -КЖИ-МН-16

Изделие закладное МН-16

Стадия	Масса	Масштаб
РП	9,8	1:10
Лист 1	Листов 1	

Сталь

ГИПРОАВТОТРАНС Новосибирский филиал

Копировал Формат А3

Альбом I

Типовой проект 503-1-33.85

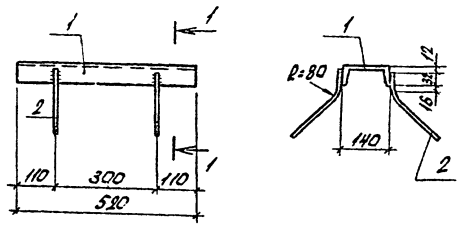

Формат	Зона	Поз	Обозначение	Наименование	Кол.	Примечание
		1		[14, ГОСТ 8240-72, ℓ=520	1	6,4 кг
		2		ф8 А-III, ГОСТ 5781-82, ℓ=250	4	0,4 кг

ГИП	Никитин		503-1-33.85 - КЖИ - МН17
Нач.отд	Сидорова		
Н.спец	Стрегунин		Изделия закладные МН17
Рук.гр	Бахтурина		
Вед.инж	Полякова		Сталь

Стадия	Масса	Масштаб
РП	6,8	1:10
Лист 1	Листов 1	

ГИПРОАВТОТРАНС Новосибирский филиал

Инв.№ подл. | Подпись и дата | Взам.инв.№

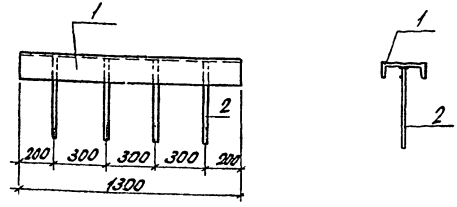

Формат	Зона	Поз	Обозначение	Наименование	Кол.	Примечание
		1		[5, ГОСТ 8240-72, ℓ=1300	1	6,3 кг
		2		ф8 А-III, ГОСТ 5781-82, ℓ=200	4	0,3 кг

ГИП	Никитин		503-1-33.85 - КЖИ - МН18
Нач.отд	Сидорова		
Н.спец	Стрекунин		Изделие закладное МН18
Рук.гр	Бахтурина		
Вед.инж	Полякова		Сталь

Стадия	Масса	Масштаб
РП	6,6	1:20
Лист 1	Листов 1	

ГИПРОАВТОТРАНС Новосибирский филиал

Инв.№ подл. | Подпись и дата | Взам.инв.№

Копировал: Сев. Формат: А3

Типовой проект 503-1-33.85 Альбом IV

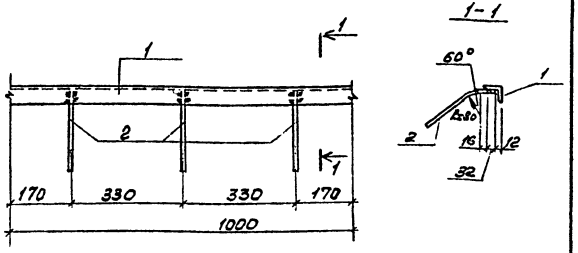

Формат	Зона	Поз.	Обозначение	Наименование	Кол.	Примечание
		1		∠75×60×5, ГОСТ 8510-72*, ℓ=1000	1	4,8 кг
		2		ф8 А-II, ГОСТ 5781-82, ℓ=250	3	0,3 кг

ГИП	Никитин		503-1-33.85 -КЖИ-МН-19
Нач. отд.	Сидорова		
Гл. спец.	Стрехнин		Изделие закладное МН19
Руч. гр.	Бахтурина		
Ведущ.	Полякова		Сталь

Стадия	Масса	Масштаб
РП	4,9	1:10
Лист 1	Листов 1	

ГИПРОАВТОТРАНС Новосибирский филиал

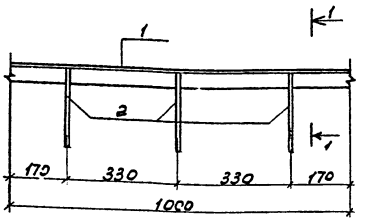

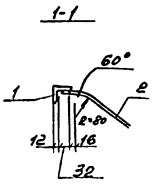

Формат	Зона	Поз.	Обозначение	Наименование	Кол.	Примечание
		1		∠50×5, ГОСТ 8509-72*, ℓ=1000	1	3,8 кг
		2		ф8 А-II, ГОСТ 5781-82, ℓ=250	3	0,3 кг

ГИП	Никитин		503-1-33.85 -КЖИ-МН 20
Нач. отд.	Сидорова		
Гл. спец.	Стрехнин		Изделие закладное МН 20
Руч. гр.	Бахтурина		
Ведущ.	Полякова		Сталь

Стадия	Масса	Масштаб
РП	4,1	1:10
Лист 1	Листов 1	

ГИПРОАВТОТРАНС Новосибирский филиал

Копировал

Типовой проект 503-1-33.85 Альбом IV

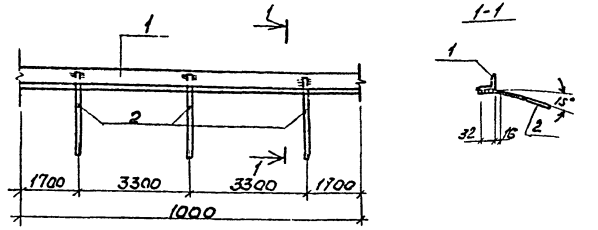

Формат	Зона	Поз.	Обозначение	Наименование	Кол.	Примечание
		1		L 50×5, ГОСТ 8509-72*, ℓ=1000	1	3,8
		2		ф8 А-III, ГОСТ 5781-82, ℓ=250	3	0,3

ГИП	Никитин		503-1-33.85 -КЖИ-МН-21			
Нач.отд	Сиборова					
Гл.спец	Стрекнин		Изделие закладное МН-21	Стадия	Масса	Масштаб
Рук.гр.	Бахтурина			РП	4,1	1:10
Вед.инж.	Полякова			Лист 1	Листов 1	
			Сталь	ГИПРОАВТОТРАНС Новосибирский филиал		

Инв.№ подл. | Подпись и дата | Взам.инв.№

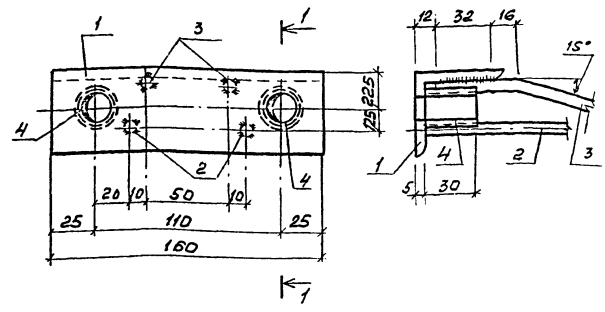

Формат	Зона	Поз.	Обозначение	Наименование	Кол.	Примечание
		1		L 50×5, ГОСТ 8509-72, ℓ=160	1	0,6кг
		2		ф8 А-III, ГОСТ 5781-82, ℓ=200	2	0,2кг
		3		ф8 А-III, ГОСТ 5781-82, ℓ=250	2	0,2кг
		4		ф25, ГОСТ 2590-71, ℓ=30	2	0,2кг

ГИП	Никитин		503-1-33.85 -КЖИ-МН-22			
Нач.отд	Сиборова					
Гл.спец	Стрекнин		Изделие закладное МН 22	Стадия	Масса	Масштаб
Рук.гр.	Бахтурина			РП	1,2	1:20
Вед.инж.	Полякова			Лист 1	Листов 1	
			Сталь	ГИПРОАВТОТРАНС Новосибирский филиал		

Инв.№ подл. | Подпись и дата | Взам.инв.№

Копировал Друз- Формат А3

Типовой проект 503-1-33.85 Альбом Б

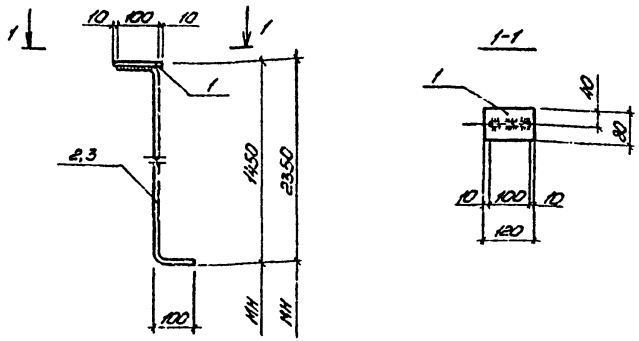

Формат	Зона	Поз.	Обозначение	Наименование	Кол.	Примечание
А4				МН 23		
		1		ф10АII, ГОСТ 5781-82		
				ℓ= 1650	1	1,0 кг
		2		-6×80 ГОСТ 103-76		
				ℓ=120	1	0,5 кг
А4				МН 24		
		3		ф10АII, ГОСТ 5781-82		
				ℓ=2550	1	1,6 кг
		2		-6×80 ГОСТ 103-76		
				ℓ=120	1	0,5 кг

Гип	Никитин		
Нач.отд.	Сидорова		
Гл.спец.	Стрехнин		
Рук.гр.	Бахтурина		
Вед.инж.	Сартисон		

503-1-33.85 КЖИ-МН23, МН24

Изделия закладные МН23, МН24

Стадия	Масса	Масштаб
РП	1,5 2,1	1:10

Лист 1 Листов 1

Сталь

ГИПРОАВТОТРАНС
Новосибирский филиал

Инв.№ подл. | Подпись и дата | Взам.инв.№

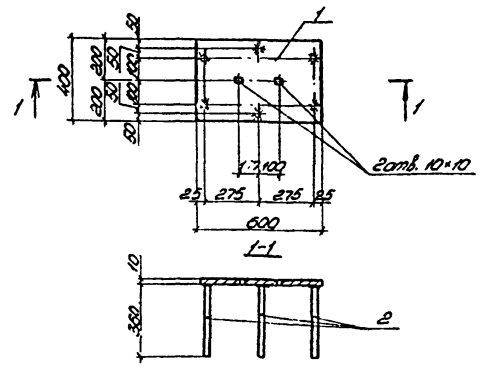

Формат	Зона	Поз.	Обозначение	Наименование	Кол.	Примечание
А4		1		-10×400, ГОСТ 82-70*		
				ℓ=600	1	18,8 кг
		2		ф12АIII ГОСТ 5781-82		
				ℓ=360	6	1,9 кг

Гип	Никитин		
Нач.отд.	Сидорова		
Гл.спец.	Стрехнин		
Рук.гр.	Бахтурина		
Вед.инж.	Сартисон		
Инженер	Чучелина		

503-1-33.85-КЖИ-МН25

Изделие закладное МН25

Стадия	Масса	Масштаб
РП	20,7	1:20

Лист 1 Листов 1

Сталь

ГИПРОАВТОТРАНС
Новосибирский филиал

Инв.№ подл. | Подпись и дата | Взам.инв.№

Кожрова Черезова

Формат А3

Альбом IV

Типовой проект 503-1-33.85

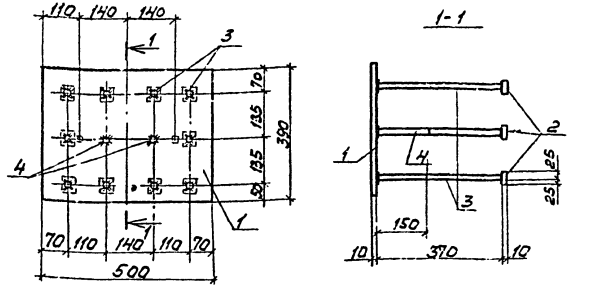

Формат	Зона	Поз.	Обозначение	Наименование	Кол.	Примечание
		1		-10×390, ГОСТ 82-70*, ℓ=500	1	15,3 кг
		2		-10×50, ГОСТ 103-76, ℓ=50	10	2,0 кг
		3		ф16 А III, ГОСТ 5781-82, ℓ=370	10	5,8 кг
		4		ф10 А III, ГОСТ 5781-82, ℓ=150	2	0,2 кг

ГИП	Никитин		503-1-33.85 -КЖИ-МН-26
Нач. отд	Сидорова		
Гл. спец.	Стрехнин		Изделие закладное МН-26
Рук. гр.	Бахтурина		Стадия: РП; Масса: 23,3; Масштаб: 1:10
Вед. инж.	Сартисон		Лист 1; Листов 1
Инж.	Чучелина		Сталь
			ГИПРОАВТОТРАНС Новосибирский филиал

Инв. № подл. | Подпись и дата | Взам. инв. №

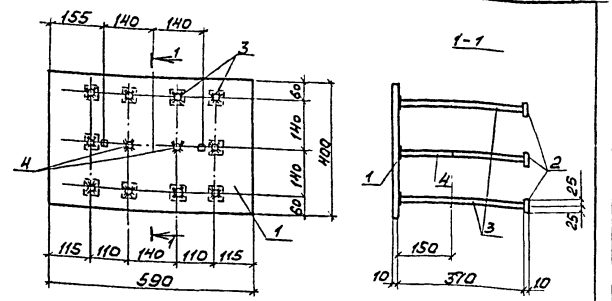

Формат	Зона	Поз.	Обозначение	Наименование	Кол.	Примечание
		1		-10×400, ГОСТ 82-70*, ℓ=590	1	18,5 кг
		2		-10×50, ГОСТ 103-76, ℓ=50	10	2,0 кг
		3		ф16 А III, ГОСТ 5781-82, ℓ=370	10	5,8 кг
		4		ф10 А III, ГОСТ 5781-82, ℓ=150	2	0,2 кг

ГИП	Никитин		503-1-33.85 -КЖИ-МН-27
Нач. отд	Сидорова		
Гл. спец.	Стрехнин		Изделие закладное МН 27
Рук. гр.	Бахтурина		Стадия: РП; Масса: 26,5; Масштаб: 1:10
Вед. инж.	Сартисон		Лист 1; Листов 1
Инж.	Чучелина		Сталь
			ГИПРОАВТОТРАНС Новосибирский филиал

Инв. № подл. | Подпись и дата | Взам. инв. №

Копировал Буш — Формат А3

Альбом II

Типовой проект 503-1-33.85

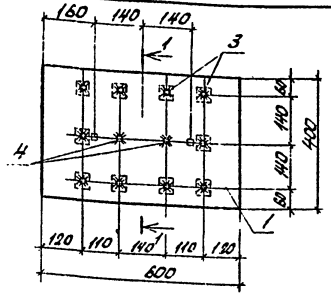

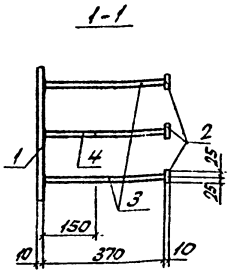

Формат	Зона	Поз.	Обозначение	Наименование	Кол.	Примечание
		1		-10×400, ГОСТ 82-70*, ℓ=600	1	18,8 кг
		2		-10×50, ГОСТ 103-76, ℓ=50	10	2,0 кг
		3		ф16 AIII, ГОСТ 5781-82, ℓ=370	10	5,8 кг
		4		ф10 AIII, ГОСТ 5781-82, ℓ=150	2	0,2 кг

ГИП	Никитин		503-1-33.85-КЖИ-МН28	
Нач.отд.	Сидорова			
Гл.спец.	Стрекнин		Изделие закладное МН28	Стадия: РП; Масса: 26,8; Масштаб: 1:10
Рук.гр.	Бахтурина			Лист 1; Листов 1
Ведущ.	Сартисов		Сталь	ГИПРОАВТОТРАНС Новосибирский филиал
Инж.	Чучелина			

Инв.№подл. | Подпись и дата | Взам.инв.№

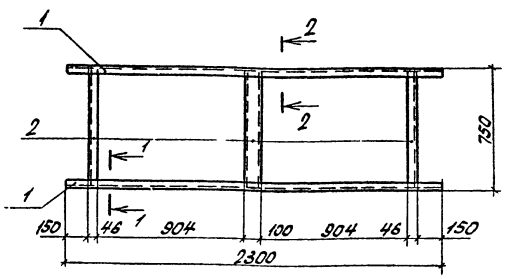

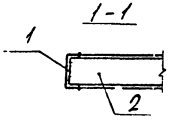

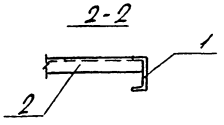

Формат	Зона	Поз.	Обозначение	Наименование	Кол.	Примечание
А4				[10, ГОСТ 8240-72		
		1		ℓ=2300	2	39,5 кг
		2		ℓ=740	3	19,1 кг

ГИП	Никитин		503-1-33.85-КЖИ-МН29	
Нач.отд.	Сидорова			
Гл.спец.	Стрекнин		Изделие закладное МН29	Стадия: РП; Масса: 58,6; Масштаб: 1:20, 1:10
Рук.гр.	Бахтурина			Лист 1; Листов 1
Ведущ.	Сартисов		Сталь	ГИПРОАВТОТРАНС Новосибирский филиал

Инв.№подл. | Подпись и дата | Взам.инв.№

Копировал: Сев. Формат: А4

Типовой проект 503-1-33.85 Альбом IV

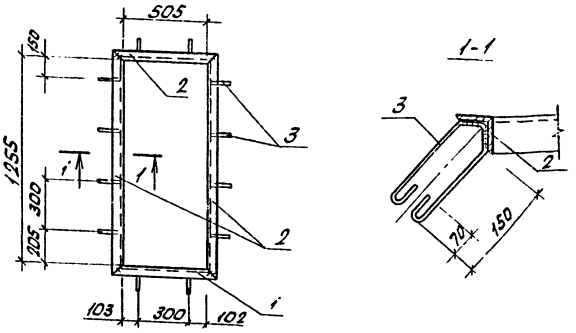

Формат	Зона	Поз.	Обозначение	Наименование	Кол.	Примеч.
				L50×5 ГОСТ 8509-72*		
		1		ℓ = 605 мм	2	4,56
		2		ℓ = 1355 мм	2	10,22
		3		⌀6 AI ГОСТ 5781-82; ℓ=540		1,44

			503-1-33.85 КНН-МН-30			
ГИП	Никитин		Изделие закладное МН-30	Стадия	Масса	Масштаб
Нач. отд.	Сидорова	АС-II		РП	16,22	1:20
Гл. арх.	Серебров	АС-II		Лист	Листов	
Рук. гр.	Власовская		Сталь	ГИПРОАВТОТРАНС Новосибирский филиал		
Вед. арх.	Евсюкова					
Арх.	Самсонов					

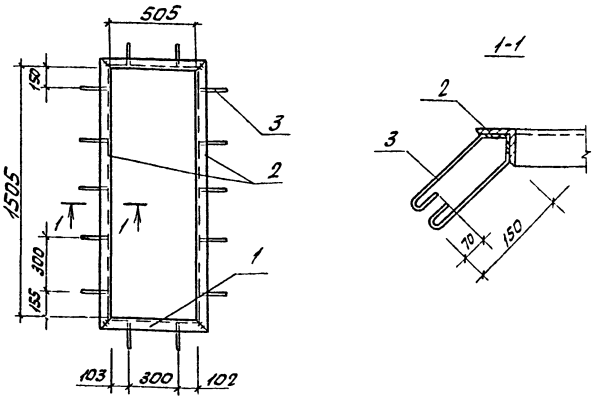

Формат	Зона	Поз.	Обозначение	Наименование	Кол.	Примеч.
				L50×5 ГОСТ 8509-72*		
		1		ℓ = 605 мм	2	4,56
		2		ℓ = 1605 мм	2	12,10
		3		⌀6 AI ГОСТ 5781-82; ℓ=540	14	1,68

			503-1-33.85 КНН-МН-31			
ГИП	Никитин		Изделие закладное МН-31	Стадия	Масса	Масштаб
Нач. отд.	Сидорова	АС-II		РП	18,34	1:20
Гл. арх.	Серебров	АС-II		Лист	Листов	
Рук. гр.	Власовская		Сталь	ГИПРОАВТОТРАНС Новосибирский филиал		
Вед. арх.	Евсюкова					
Арх.	Самсонов					

Инв. № подл. | Подпись и дата | Взам. инв. №

Копировал: Сев. Формат: А3

Типовой проект 503-1-33.85 Альбом II

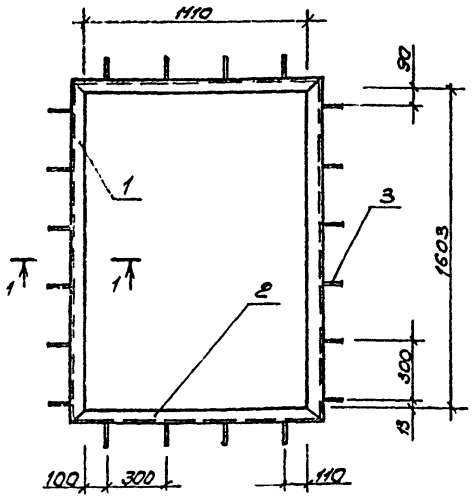

Формат	Зона	Поз.	Обозначение	Наименование	Кол.	Примеч.
				L50х5, ГОСТ 8509-72*		
		1		ℓ = 1703	2	12,84
		2		ℓ = 1210	2	9,12
		3		ф6АI, ГОСТ 5781-82, ℓ=540	20	2,40

ГИП	Никитин		503-1-33.85 КЖИ-МН-32
Нач.отд	Сидорова		
Гл. арх.	Серебров		Изделие закладное МН-32
Рук. гр	Власовский		Сталь
Вед. арх	Евсюкова		Стадия: РП; Масса: 24,44; Масштаб: 1:20; Лист; Листов
Арх.	Самсонов		ГИПРОАВТОТРАНС Новосибирский филиал

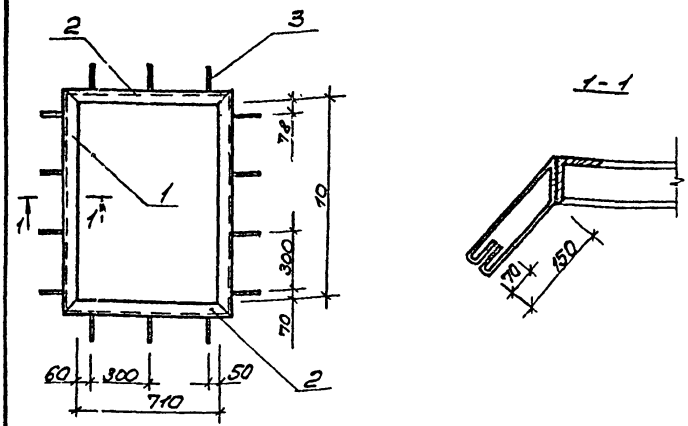

Формат	Зона	Поз.	Обозначение	Наименование	Кол.	Примеч.
				L50х5, ГОСТ 8509-72*		
		1		ℓ = 1148	2	8,66
		2		ℓ = 810	2	6,11
		3		ф6АI, ГОСТ 5781-82, ℓ=540	14	1,68

ГИП	Никитин		503-1-33.85 КЖИ-МН-33
Нач.отд	Сидорова		
Гл. арх.	Серебров		Изделие закладное МН-33
Рук. пр	Власовский		Сталь
Вед. арх	Евсюкова		Стадия: РП; Масса: 16,45; Масштаб: 1:20; Лист; Листов
Арх.	Самсонов		ГИПРОАВТОТРАНС Новосибирский филиал

Копир

Ф.т А3

Типовой проект 503-1-33.85 Альбом IV

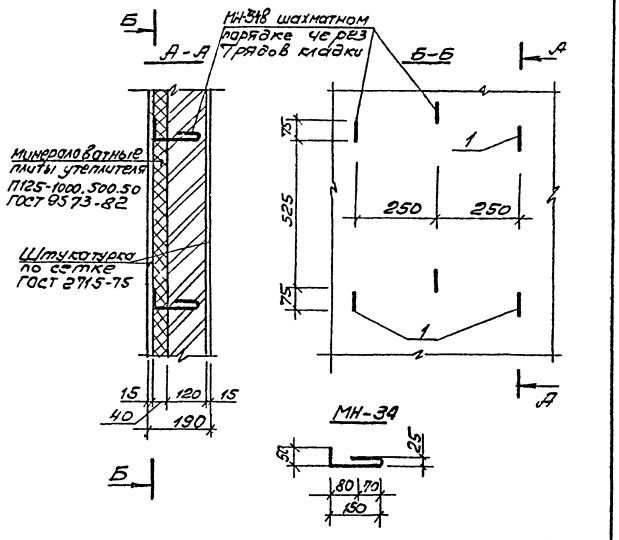

Обозначение	Наименование	Кол.	Примеч.
	ФБАI ГОСТ 5781-82		
1	С=300	1	0,066

ГИП	Никитин		503-1-33.85 КЖИ-МН-34
Нач.отд	Сидорова		
Гл. арх	Серебров		Изделие закладное МН-34
Рук. гр	Власовских		
Вед. арх	Евсюкова		Сталь
Арх.	Самсонов		

Стадия	Масса	Масштаб
РП	0,066	1:10
Лист	Листов 1	

ГИПРОАВТОТРАНС Новосибирский филиал

Инв.№подл. | Подпись и дата | Взам.инв.№

Инв.№подл. | Подпись и дата | Взам.инв.№

Стадия	Масса	Масштаб
Лист	Листов	

Типовой проект 503-1-33.85 Альбом IV

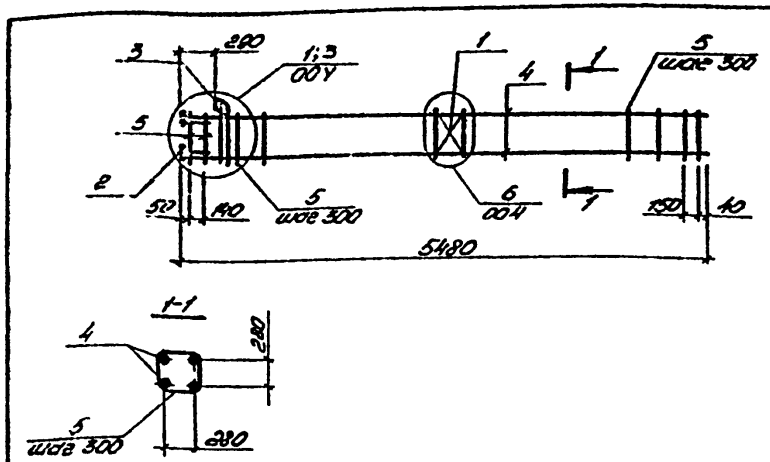

Формат	Зона	Поз.	Обозначение	Наименование	Кол.	Примечание
				Сборочные единицы		
		1	1.020-1.2-5 02-01	Сетка арматурная С-4	1	1,1 кг
		2	1.020-1 2-5 07-01	Изделие закладное МН-4	4	4,3 кг
		3	1.020-1 2-5 04-04	МН-7	1	18,5 кг
				Детали		
		4		⌀16АIII, ГОСТ 5781-82 ℓ=5460	4	34,5 кг
		5	1.020-1.2-5 03-03	⌀6АI, ГОСТ 5781-82 ℓ=1280	20	5,7 кг

1. Узлы смотреть серию 1.020-1, в.2-4

ГИП	Никитин		
Нач.отд.	Сидорова		
Гл.спец.	Стрехнин		
Рук.гр.	Бахтурина		
Вед.инж.	Белоглазова		
Инженер	Петрушкина		

503-1-33.85 - КЖН-КП1

Каркас пространственный КП1

Стадия	Масса	Масштаб
РП	64,1	1:50

Лист 2 Листов 2

Сталь

ГИПРОАВТОТРАНС Новосибирский филиал.

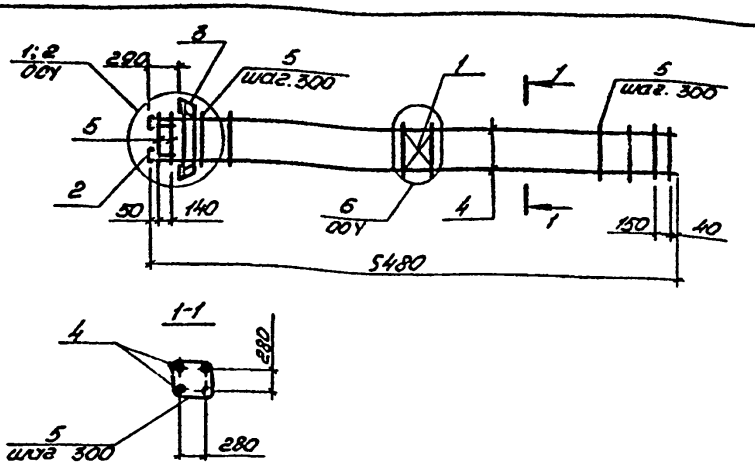

Формат	Зона	Поз.	Обозначение	Наименование	Кол.	Примечание
				Сборочные единицы		
		1	1.020-1 2-5 02-01	Сетка арматурная С-4	1	1.1 кг
		2	1.020-1 2-5 07-01	Изделие закладное МН-4	4	4.3 кг
		3	1.020-1 2-5 04-05	МН-8	1	26,8 кг
				Детали		
		4		⌀16АIII, ГОСТ 5781-82 ℓ=5460	4	34.5 кг
		5	1.020-1 2-5 03-03	⌀6АI, ГОСТ 5781-82 ℓ=1280	20	5,7 кг

1. Узлы смотреть серию 1.020-1, в.2-4

ГИП	Никитин		
Нач.отд.	Сидорова		
Гл.спец.	Стрехнин		
Рук.гр.	Бахтурина		
Вед.инж.	Белоглазова		
Инженер	Петрушкина		

503-1-33.85 - КЖН-КП2

Каркас пространственный КП2

Стадия	Масса	Масштаб
РП	72,3	1:50

Лист 2 Листов 2

Сталь

ГИПРОАВТОТРАНС Новосибирский филиал

Копировал Черезова Формат А3

Альбом IV

Типовой проект 503-1-33.85

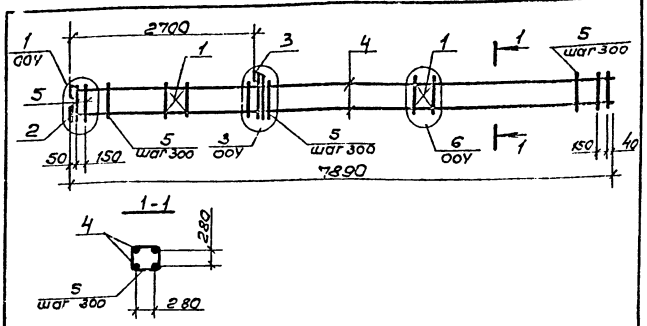

Формат	Зона	Поз.	Обозначение	Наименование	Кол.	Примечание
				Сборочные единицы		
		1	1.020-1 2-5 02-01	Сетка арматурная С-4	2	2,1 кг
		2	1.020-1 2-5 07-01	Изделие закладное МН-4	4	4,3 кг
		3	1.020-1 2-5 04-04	МН-7	1	18,9 кг
				Детали		
		4		ф16АIII, ГОСТ 5781-82 l=7888	4	49,7 кг
		5	1.020-1 2-5 03-03	ф6АI, ГОСТ 5781-82 l=1280	28	8,0 кг

1. Узлы смотреть серию 1.020-1, в. 2-4

ГИП	Никитин		503-1-33.85 КЖИ-КП3			
Нач.отд	Сидорова					
Гл.спец.	Стрехнин		Каркас пространственный КП3	Стадия	Масса	Масштаб
Рук.гр.	Бахтурина			РП	83,0	1:50
Вед.инж	Белоглазова			Лист 2	Листов 2	
Инж.	Петрушина		Сталь	ГИПРОАТОТРАНС Новосибирский филиал		

Инв.№ подл. | Подпись и дата | Взам. инв.№

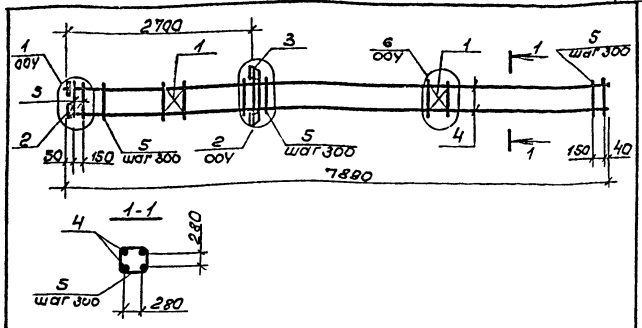

Формат	Зона	Поз.	Обозначение	Наименование	Кол.	Примечание
				Сборочные единицы		
		1	1.020-1 2-5 02-01	Сетка арматурная С-4	2	2,1 кг
		2	1.020-1 2-5 07-01	Изделие закладное МН-4	4	4,3 кг
		3	1.020-1 2-5 04-05	МН-8	1	27,8 кг
				Детали		
		4		ф16АIII, ГОСТ 5781-82 l=7870	4	49,7
		5	1.020-1 2-5 03-03	ф6АI, ГОСТ 5781-82 l=1280	28	8,0 кг

1. Узлы смотреть серию 1.020-1, в. 2-4

ГИП	Никитин		503-1-33.85 -КЖИ-КП4			
Нач.отд	Сидорова					
Гл.спец.	Стрехнин		Каркас пространственный КП4	Стадия	Масса	Масштаб
Рук.гр.	Бахтурина			РП	91,9	1:50
Вед.инж	Белоглазова			Лист 2	Листов 2	
Инж.	Петрушина		Сталь	ГИПРОАТОТРАНС Новосибирский филиал		

Инв.№ подл. | Подпись и дата | Взам. инв.№

Копировал

Формат А3

Альбом IV

Типовой проект 503-1-33.85

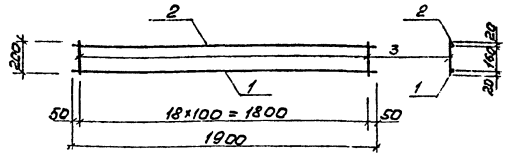

Формат	Зона	Поз.	Обозначение	Наименование	Кол.	Прим.
		1		ф12 AIII ГОСТ 5781-82, ℓ=1900	1	1,7 кг
		2		ф8 AIII ГОСТ 5781-82, ℓ=1900	1	0,8 кг
		3		ф6 AI ГОСТ 5781-82, ℓ=200	19	0,8 кг

ГИП	Никитин		503-1-33.85 -КНИ-С-1
Нач. отд.	Сибарова		
Гл. спец.	Стрехнин		Сетка арматурная С1
Рук. гр.	Бахтурина		Стадия: РП; Масса: 3,3; Масштаб: 1:20
Вед. инж.	Белоглазова		Лист 1; Листов 1
Инж.	Арашкевич		Сталь
			ГИПРОАВТОТРАНС Новосибирский филиал

Инв. № подл. | Подпись и дата | Взам. инв. №

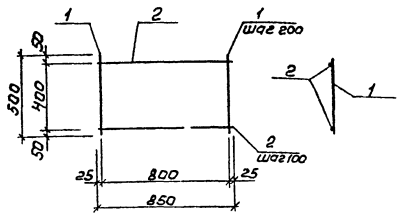

Формат	Зона	Поз.	Обозначение	Наименование	Кол.	Прим.
		1		ф6 AI ГОСТ 5781-82, ℓ=500	5	0,6 кг
		2		ф8 AIII ГОСТ 5781-82, ℓ=850	5	1,7 кг

ГИП	Никитин		503-1-33.85 -КНИ-С-2
Нач. отд.	Сибарова		
Гл. спец.	Стрехнин		Сетка арматурная С2
Рук. гр.	Бахтурина		Стадия: РП; Масса: 2,3; Масштаб: 1:20
Вед. инж.	Белоглазова		Лист 1; Листов 1
Инж.	Арашкевич		Сталь
			ГИПРОАВТОТРАНС Новосибирский филиал

Инв. № подл. | Подпись и дата | Взам. инв. №

Копировал друг

Формат А3

Типовой проект 503-1-33.85 Альбом IV

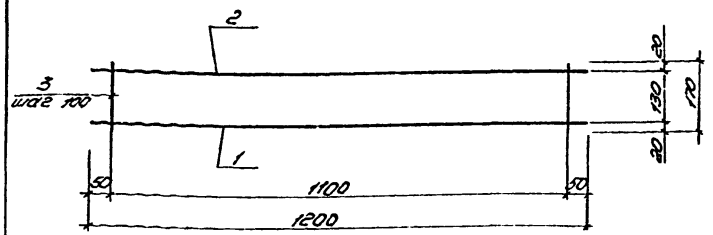

Формат	Зона	Поз.	Обозначение	Наименование	Кол.	Примечания
		1		ф10А-III, ГОСТ 5781-82, ℓ=1200	1	0,7 кг
		2		ф8А-III, ГОСТ 5781-82, ℓ=1200	1	0,5 кг
		3		ф6А-I, ГОСТ 5781-82, ℓ=170	12	0,4 кг

ГИП	Никитин		503-1-33.85 -КЖИ-С3			
Нач.отд.	Сидорова					
Гл.спец.	Стрекнин		Сетка арматурная С3	Стадия	Масса	Масштаб
Рук.гр.	Балтурина			РП	1,6	1:10
Вед.инж.	Лялякова			Лист 1	Листов 1	
			Сталь	ГИПРОАВТОТРАНС Новосибирский филиал		

Инв.№ подл. | Подпись и дата | Взам.инв.№

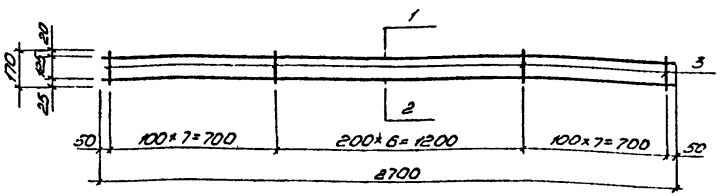

Формат	Зона	Поз.	Обозначение	Наименование	Кол.	Примечание
		1		ф8А-III, ГОСТ 5781-82, ℓ=2700	1	1,1 кг
		2		ф10А-III, ГОСТ 5.1459-75, ℓ=2700	1	5,4 кг
		3		ф10А-I, ГОСТ 5781-82, ℓ=170	21	2,2 кг

ГИП	Никитин		503-1-33.85 -КЖИ-С4			
Нач.отд.	Сидорова					
Гл.спец.	Стрекнин		Сетка арматурная С4	Стадия	Масса	Масштаб
Рук.гр.	Балтурина			РП	8,7	1:20
Вед.инж.	Лялякова			Лист 1	Листов 1	
			Сталь	ГИПРОАВТОТРАНС Новосибирский филиал		

Инв.№ подл. | Подпись и дата | Взам.инв.№

Копировал Черезова Формат А3

Альбом IV

Типовой проект 503-1-33.85

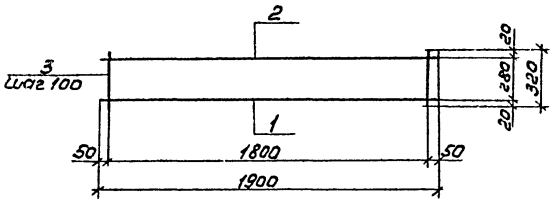

Формат	Зона	Поз.	Обозначение	Наименование	Кол.	Примечание
		1		ф10А-III, ГОСТ 5781-82, l=1900	1	1,2кг
		2		ф8А-III, ГОСТ 5781-82, l=1900	1	0,7кг
		3		ф6А-I, ГОСТ 5781-82, l=320	19	1,3кг

ГИП	Никитин	
Нач.отд.	Сидорова	
Гл.спец.	Стрехнин	
Рук.гр.	Бахтурина	
Вед.инж.	Полякова	

503-1-33.85 -КЖИ- С5

Сетка арматурная С5

Стадия	Масса	Масштаб
РП	3,2	1:20

Лист 1 | Листов 1

Сталь

ГИПРОАВТОТРАНС
Новосибирский филиал

Копировал Бруз- Формат А4

Альбом V

Типовой проект 503-1-33.85

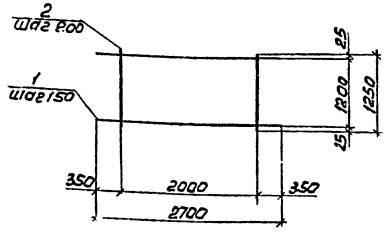

Формат	Зона	Поз.	Обозначение	Наименование	Кол.	Примечание
А4				ф12 AI, ГОСТ 5781-82		
		1		ℓ= 2700	9	21,6 кг
		2		ℓ=1260	11	12,2 кг

Инв.№ подл. | Подпись и дата | Взам. инв.№

ГИП	Никитин	
Нач.отд	Сивоброва	
Гл.спец.	Стрехнин	
Рук.гр.	Бахтурина	
Вед.инж.	Сартисон	

503-1-33.85 -КЖИ- С6

Сетка арматурная С6

Стадия	Масса	Масштаб
РП	33,8	1:50

Лист 1 Листов 1

Сталь

ГИПРОАВТОТРАНС Новосибирский филиал

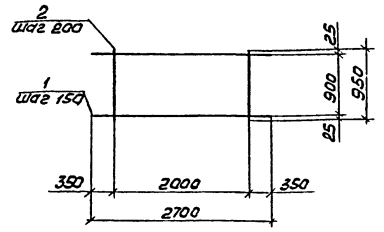

Формат	Зона	Поз.	Обозначение	Наименование	Кол.	Примечание
				ф12 AI, ГОСТ 5781-82		
		1		ℓ= 2700	7	16,8 кг
		2		ℓ= 950	11	9,3 кг

Инв.№ подл. | Подпись и дата | Взам. инв.№

ГИП	Никитин	
Нач.отд	Сивоброва	
Гл.спец.	Стрехнин	
Рук.гр.	Бахтурина	
Вед.инж.	Сартисон	

503-1-33.85 -КЖИ- С7

Сетка арматурная С7

Стадия	Масса	Масштаб
РП	26,1	1:50

Лист 1 Листов 1

Сталь

ГИПРОАВТОТРАНС Новосибирский филиал

Копировал Формат А3

Альбом IV

Типовой проект 503-1-33.85

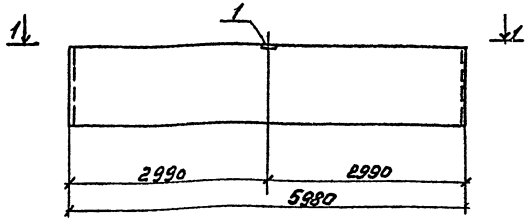

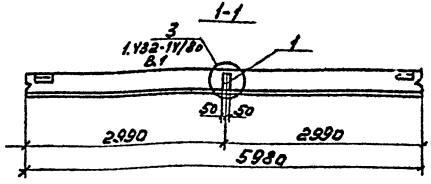

Формат	Зона	Поз.	Обозначение	Наименование	Кол.	Примеч.
				Документация		
			1.432-14/80, вып. 0	Пояснительная записка		
				Чертеж панели		
			1.432-14/80, вып. 1	ПС 600.9.20-П-1 ПС 600.9.25-П-1		
				Дополнительные сборочные элементы		
				Изделие закладное		
		1	1.432-14/80, вып. 3	М7	1	1,4

Ведомость расхода стали на дополнительные закладные изделия элемента, кг

Марка элемента	Изделие закладное										Общий расход
	Арматура класса					Прокат марки				Всего	
	А II					ВСт3кп2; ВСт3пс6					
	ГОСТ 5781-82					ГОСТ 103-76					
	ф/о				Итого	100х6			Итого		
ПС 600.9.20-П-1-1 ПС 600.9.25-П-1-1	1.0				1,0	0,4			0,4	1,4	1,4

Панели марки ПС 600.9.20-П-1-1 и ПС 600.9.25-П-1-1 отличаются от панелей марки ПС 600.9.20-П-1 и ПС 600.9.25-П-1 по серии 1.432-14/80 вып. 1 только наличием закладной детали М 7.

ГИП	Никитин	
Нач.отд.	Сидорова	
Гл.спец.	Стрехнин	
Рук.гр.	Батурина	
Вед.инж.	Сартисон	

503-1-33.85-КЖИ - ПС 600.12.20-П-1-1; ПС 600.12.25-П-1-1

Панель ПС 600.9.20-П-1-1 ПС 600.9.25-П-1-1

Стадия	Масса	Масштаб
РП	1700	1:50

Лист 1 Листов 1

Железобетон

ГИПРОАВТОТРАНС Новосибирский филиал

Копировал Друдя. Формат А3

Инв. № подл. | Подпись и дата | Взам. инв. №

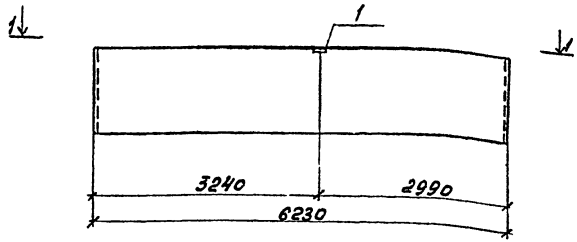

1-1

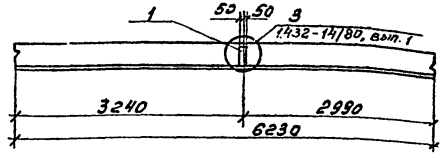

Формат	Зона	Позиция	Обозначение	Наименование	Кол.	Примеч.
				Документация		
			1.432-14/80, Вып. 0	Пояснительная записка		
				Чертеж панели		
			1.432-14/80, Вып. 1	ПС 625.9.20-П-1.2 ПС 630.9.25		
				Дополнительные сборочные элементы		
				Изделие закладное		
		1	1.432-14/80, Вып.3	М7	1	1.4

Ведомость расхода стали на дополнительные закладные изделия элемента, кг

Марка элемента	Изделие закладное										Всего	Общий расход
	Арматура класса					Прокат марки						
	AII					ВСт3кп2; ВСт3пс6						
	ГОСТ 5781-82					ГОСТ 103-76						
	ф10				Итого	100х6				Итого		
ПС 625.9.20-П-1.2-1 ПС 630.9.25-П-1.2-1	1,0				1,0	0,4				0,4	1,4	1,4

Панели марки ПС 625.9.20-П-1.2-1 и ПС 630.9.20-П-1.2-1 отличаются от панелей марки ПС 625.9.20-П-1.2 и ПС 630.9.25-П-1.2 по серии 1.432-14/80 вып. 1 только наличием закладной детали М7

ГИП	Мартин		ПС 630.12.20-П-12-1; 503-1-33.85 - КЖИ - ПС 625.12.25-П-12-1
Нач. отд.	Сидорова		
Гл. спец.	Строкнин		Панель ПС 625.9.20-П-1.2-1 ПС 630.9.25-П-1.2-1
Рук. гр.	Бахтурина		
Вед. инж.	Сергеев		Железобетон

Стадия	Масса	Масштаб
РП	1700	1:50
Лист 1	Листов 1	

ГИПРОАВТОТРАНС
Новосибирский филиал

Формат А3

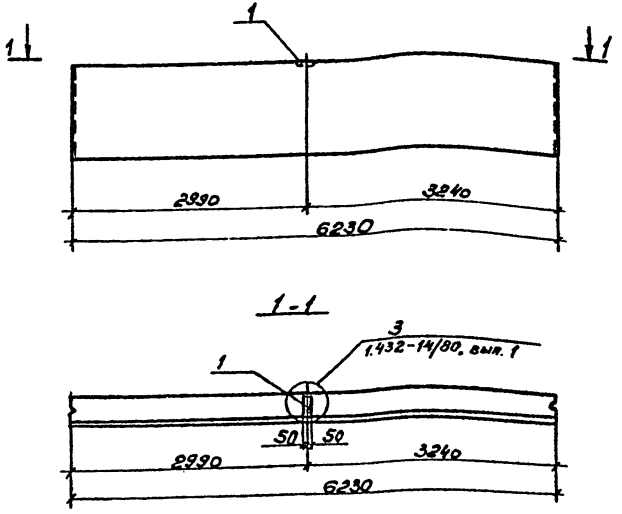

Формат	Зона	Позиция	Обозначение	Наименование	Кол.	Прим.
				Документация		
			1.432-14/80, Сып. 0	Пояснительная записка		
				Чертеж панели		
			1.432-14/80, Вып. 1	ПС 625.9.20-П-1.1 ПС 630.9.25-П-1.1		
				Дополнительные сборочные единицы		
				Изделие закладное		
		1	1.432-14/80, Вып.3	М7	1	1.4

Ведомость расхода стали на дополнительные закладные изделия элемента, кг

Марка элемента	Изделие закладное						Всего	Общий расход
	Арматура класса			Прокат марки				
	AII			ВСт3кп2; ВСт3пс6				
	ГОСТ 5781-82			ГОСТ 103-76				
	ф10		Итого	-100х8		Итого		
ПС 625.9.20-П-11-1 ПС 630.9.25-П-11-1	1.0		1.0	0.4		0.4	1.4	1.4

Панели марок ПС 625.9.20-П-11-1 и ПС 630.9.20-П-1.1-1 отличаются от панелей марки ПС 625.9.20-П-11 и ПС 630.9.25-П-1.1 по серии 1.432-14/80 Вып. 1 только наличием закладной детали М7.

ГИП	Никитин		503-1-33.85 КЖИ – ПС 625.9.20-П-11-1; ПС 630.9.25-П-11-1
Нач. отд	Сиворова		
Гл. спец.	Стрехнин		Панель ПС 625.9.20-П-11-1 ПС 630.9.25-П-1.1-1
Рук. гр.	Бахтурина		
Вед. инж.	Сартисов		
Железобетон			

Стадия	Масса	Масштаб
РП	1700	1:50
Лист 1	Листов 1	

ГИПРОАВТОТРАНС
Новосибирский филиал

Копировал А3- Формат А3

Альбом IV

Типовой проект 503-1-33.85

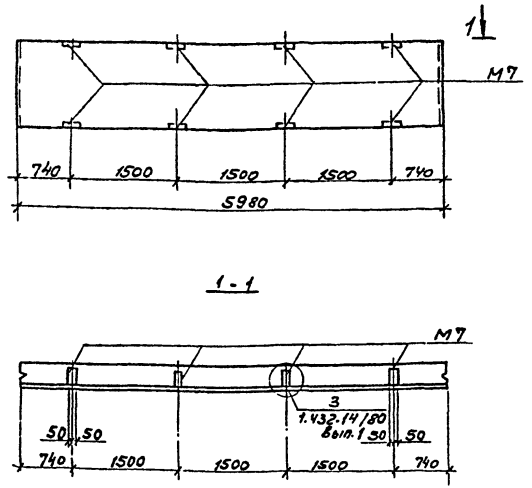

Панели марки ПС 600.12.20-П-3-1 и ПС 600.12.25-П-3-1 отличаются от панелей марки ПС 600.12.20-П-3 и ПС 600.12.25-П-3 по серии 1.432-14/80 вып.1 только разбивкой закладных изделий М7.

2. Все остальные закладные детали принимать по серии 1.432-14/80 вып. 1

ГИП	Никитин	
Нач.отд	Сидорова	
Гл.спец.	Стрехнин	
Рук.гр.	Бахтурина	
Вед.инж.	Сартисон	

503-1-33.85 КЖИ – ПС 600.12.20-П-3-1; ПС 600.12.25-П-3-1

Панель
ПС 600.12.20-П-3-1
ПС 600.12.25-П-3-1

Стадия	Масса	Масштаб
РП	1700	1:500

Лист 1 | Листов 1

Железобетон

ГИПРОАВТОТРАНС
Новосибирский филиал

Копировал

Формат А4

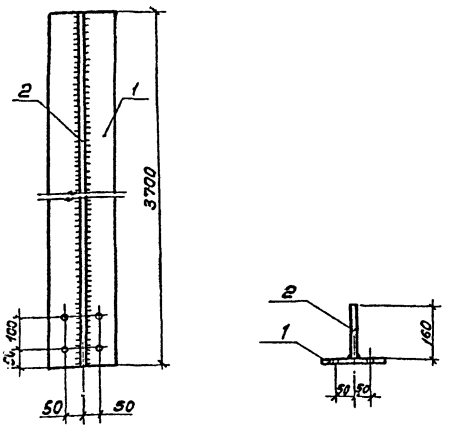

Формат	Зона	Поз.	Обозначение	Наименование	Кол.	Примечание
		1		-200×20 ГОСТ 103-76, ℓ=3700	1	116,18
		2		-160×10 ГОСТ 103-76, ℓ=3700	1	46,47

Толщина сварных швов h_w = 8мм

Диаметр отверстий 14мм

ГИП	Никитин	
Нач.отд	Сидорова	
Гл.спец.	Стрехнин	
Рук.гр.	Бахтурина	
Вед.инж.	Сартисон	

503-1-33.85 КЖИ – НС 1

Насадка
НС-1
сталь

Стадия	Масса	Масштаб
РП	162,6	1:10

Лист 1 | Листов 1

ГИПРОАВТОТРАНС
Новосибирский филиал

Копировал

Формат А2

gost.e-ecolog.ru