ТИПОВОЙ ПРОЕКТ
503-1-33.85

ПРОИЗВОДСТВЕННЫЙ КОРПУС АВТОТРАНСПОРТНОГО ПРЕДПРИЯТИЯ НА 300 ГРУЗОВЫХ АВТОМОБИЛЕЙ С ОТКРЫТОЙ СТОЯНКОЙ

АЛЬБОМ III

ЭЛЕКТРОТЕХНИЧЕСКИЕ ЧЕРТЕЖИ, ЧЕРТЕЖИ ПО АВТОМАТИЗАЦИИ САНИТАРНО-ТЕХНИЧЕСКИХ СИСТЕМ

Инв. №

Привязан:

Копировал

Формат А2

gost.e-ecolog.ru

Отпечатано
в Новосибирском филиале ЦИТИ
630064 г. Новосибирск пр. Карла Маркса 1
Выдано в печать 16 IV 1987 г.
Заказ 1-1090 Тираж 240

ТИПОВОЙ ПРОЕКТ
503-1-33.85

ПРОИЗВОДСТВЕННЫЙ КОРПУС АВТОТРАНСПОРТНОГО ПРЕДПРИЯТИЯ НА 300 ГРУЗОВЫХ АВТОМОБИЛЕЙ С ОТКРЫТОЙ СТОЯНКОЙ

АЛЬБОМ III

СОСТАВ ПРОЕКТА:

АЛЬБОМ I. ТЕХНОЛОГИЧЕСКИЕ И АРХИТЕКТУРНО-СТРОИТЕЛЬНЫЕ ЧЕРТЕЖИ
АЛЬБОМ II. ЧЕРТЕЖИ ПО ОТОПЛЕНИЮ И ВЕНТИЛЯЦИИ, ЧЕРТЕЖИ ПО ВОДОПРОВОДУ И КАНАЛИЗАЦИИ
АЛЬБОМ III. ЭЛЕКТРОТЕХНИЧЕСКИЕ ЧЕРТЕЖИ, ЧЕРТЕЖИ ПО АВТОМАТИЗАЦИИ САНИТАРНО-ТЕХНИЧЕСКИХ СИСТЕМ
АЛЬБОМ IV. СТРОИТЕЛЬНЫЕ ИЗДЕЛИЯ
АЛЬБОМ V. СПЕЦИФИКАЦИИ ОБОРУДОВАНИЯ
АЛЬБОМ VI. ЗАДАНИЕ ЗАВОДУ-ИЗГОТОВИТЕЛЮ НА ЭЛЕКТРООБОРУДОВАНИЕ И АВТОМАТИЗАЦИЮ САНИТАРНО-ТЕХНИЧЕСКИХ СИСТЕМ
АЛЬБОМ VII. СМЕТЫ /КНИГА 1,2/
АЛЬБОМ VIII. ВЕДОМОСТЬ ПОТРЕБНОСТИ В МАТЕРИАЛАХ

РАЗРАБОТАН
НОВОСИБИРСКИМ
ФИЛИАЛОМ
„ГИПРОАВТОТРАНС"

ГЛАВНЫЙ ИНЖЕНЕР ФИЛИАЛА Я.И. ВИЛЬБЕРГЕР
ГЛАВНЫЙ ИНЖЕНЕР ПРОЕКТА Ю.В. НИКИТИН

УТВЕРЖДЕН И ВВЕДЕН В ДЕЙСТВИЕ
МИНАВТОТРАНСОМ РСФСР 10.07.84г.
ПРОТОКОЛ № 49

Привязан:

Инв. №

Альбом III

Типовой проект 503-1-33.85

(начало)

Наименование	Марка листа	№ страницы
Общие данные (начало)	ЭМ-1	4
Общие данные (окончание)	ЭМ-2	5
КТП - 400 кВА. Принципиальная однолинейная схема. Расчёт электрических нагрузок	ЭМ-3	6
Опросный лист для заказа КТП-400 кВА	ЭМ-4	7
1РП, 2РП. Схема электрическая принципиальная ~ 380/220 В	ЭМ-5	8
1ШР, 2ШР. Схема электрическая принципиальная ~ 380/220В	ЭМ-6	9
3ШР, 4ШР (начало). Схема электрическая ~ 380/220В	ЭМ-7	10
4ШР (окончание), 5ШР, 6ШР (начало) Схема электрическая принципиального ~ 380/220 В	ЭМ-8	11
6 ШР (окончание), 7ШР. Схема электрическая принципиальная, ~380/220В	ЭМ-9	12
8 ШР, 9ШР. Схема электрическая принципиальная ~ 380/220В	ЭМ-10	13
10 ШР, 11ШР, Схема электрическая принципиальная, ~380/220 В	ЭМ-11	14
12 ШР. 13ШР. Схема электрическая принципиальная, ~ 380/220В	ЭМ-12	15
14 ШР, 15 ШР. Схема электрическая принципиальная, ~380/220В	ЭМ-13	16
16 ШР, 17ШР. (начало). Схема электрическая принципиальная ~380/220В	ЭМ-14	17
17 ШР (окончание), 18 ШР. Схема электрическая принципиальная ~380/220В	ЭМ-15	18
19 ШР. Схема электрическая принципиальная ~380/220В	ЭМ-16	19
План КТП. Ведомость комплектных узлов	ЭМ-17	20
План на отм. 0.000 в осях 1...7 и К...П	ЭМ-18	21
План на отм. 0.000 в осях 7...13 и К...П	ЭМ-19	22
План на отм. 0.000 в осях 1...7 и Д...К	ЭМ-20	23
План на отм. 0.000 в осях 7...13 и Д...К	ЭМ-21	24
План на отм. 0.000 в осях 1...7 и А...Д	ЭМ-22	25
План на отм. 0.000 в осях 7...13 и А...Д	ЭМ-23	26
План на отм. 4.800 в осях А...В и 1...3	ЭМ-24	27
План на отм. 4.800 в осях М...Н и 1...3	ЭМ-25	28
План на отм. 4.800 в осях А...Б, 11...13	ЭМ-26	29
План сетей на кровле в осях А...И, 1...13	ЭМ-27	30
План сетей на кровле в осях И...П, 1...13	ЭМ-28	31
Прокладка шинопроводов троллейных ШТМ-73	ЭМ-29	32
Молниезащита	ЭМ-30	33
Кабельный журнал (начало)	ЭМ-31	34
Кабельный журнал (продолжение)	ЭМ-32	35
Кабельный журнал (продолжение)	ЭМ-33	36
Кабельный журнал (продолжение)	ЭМ-34	37
Кабельный журнал (продолжение)	ЭМ-35	38
Кабельный журнал (продолжение)	ЭМ-36	39
Кабельный журнал (продолжение)	ЭМ-37	40
Кабельный журнал (окончание)	ЭМ-38	41
Общие данные	ВО-1	42
План на отм. 0.000 в осях 1...3, А...П	ЭО-2	43
План на отм. 0.000 в осях 3...11, А...Д	ЭО-3	44
План на отм. 0.000 в осях 3...11, Д...К	ЭО-4	45
План на отм. 0.000 в осях 3...11, К...П	ЭО-5	46
План на отм. 0.000 в осях 11...13, А...П	ЭО-6	47
План венткамер на отм. 4.800. Ведомость комплектных узлов	ЭО-7	48
План смотровых канав в осях 3...11, А...В; 11...12, В...Г	ЭО-8	49
План смотровых канав в осях 3...7, Д...И; 1...10, Н...П	ЭО-9	50
Общие данные (начало)	АОС-1	51
Общие данные (окончание)	АОС-2	52
Приточная система П1(П3, П4, П6, П9) Схема функциональная	АОС-3	53
Приточная система П1 (П3, П4, П6, П9) Схема электрическая принципиальная управления	АОС-4	54
приточная система П1 (П3, П4, П6, П9). Схема электрическая принципиальная регулирования	АОС-5	55
Приточная система П1 (П3, П4, П6, П9). Схема электрическая подключений	АОС-6	56
Приточная система П2. Схема функциональная	АОС-7	57

(продолжение)

(продолжение)

Инв.№ подл. | Подп. и дата | Взам. инв.№

Привязан

Инв.№

ГИП	Никитин		503-1-33.85
Нач. отд	Архипов		Автотранспортное предприятие на 300 грузовых автомобилей с открытой стоянкой
Гл. спец	Богданов		Производственный корпус — Стад. Р; Лист 1; Листов 2
Рук. гр	Мирнова		Содержание альбома (начало) — ГИПРОАВТОТРАНС Новосибирский филиал

Типовой проект 503-1-33.85 Альбом VII

Продолжение

Наименование	Чертеж листа	№ страницы
Приточная система П2. Схема электрическая принципиальная управления	Асс-8	58
Приточная система П2. Схема электрическая принципиальная регулирования	Асс-9	59
Приточная система П2. Схема электрическая подключений	Асс-10	60
Приточная система П5(п8). Схема функциональная	Асс-11	61
Приточная система П5(п8). Схема электрическая управления	Асс-12	62
Приточная система П5(п8). Схема электрическая принципиальная регулирования	Асс-13	63
Приточная система П5(п8). Схема электрическая подключений	Асс-14	64
Приточная система П7. Схема функциональная	Асс-15	65
Система утилизации П7-В1Ч...В20. Схема функциональная	Асс-16	66
Приточная система П7. Схема электрическая принципиальная управления	Асс-17	67
Приточная система П7. Схема электрическая принципиальная регулирования	Асс-18	68
Система утилизации П7-В1Ч...В20. Схема электрическая принципиальная регулирования	Асс-19	69
Приточная система П7. Схема электрическая подключений (начало)	Асс-20	70
Приточная система П7. Схема электрическая подключений (окончание)	Асс-21	71
Схема электрическая блокировки вентсистемы В33(В34) со станком поз. 13/7)	Асс-22	72
Схема электрическая подключений вентсистемы В33(В34) и станка поз. 13/7)	Асс-23	73
Блокировка зарядных агрегатов с вентилятором. Схема электрическая управления	Асс-24	74
Блокировка зарядных агрегатов с вентилятором. Схема электрическая подключений	Асс-25	75
Воздушно-тепловая завеса У1, У2(У3...У8) Схема функциональная и схема управления	Асс-26	76
Ворота. Схема электрическая управления	Асс-27	77
Щит управления ЩУ1(ЩУ2, ЩУ3, ЩУ4). Схема электрическая подключений	Асс-28	78
Ворота тамбурные. Схема электрическая управления	Асс-29	79
Ворота тамбурные. Схема электрическая подключений	Асс-30	80
Задвижка на обводной линии. Схема электрическая принципиальная управления	Асс-31	81
Задвижка на обводной линии. Схема электрическая подключений	Асс-32	82
Отключение вентиляции при пожаре. Схема управления и схема подключений	Асс-33	83
Схема управления циркуляционными насосами в ЦТП и системе утилизации	Асс-34	84
Дополнение к схеме управления конвейером модели П-537	Асс-35	85
Центральный тепловой пункт. Схема функциональная	Асс-36	86
Центральный тепловой пункт. Схема подключений	Асс-37	87
План на отм. 0.000 в осях 1...13 - А... У	Асс-38	88
План на отм. 0.000 в осях 1...13 - У... П	Асс-39	89
План на отм. 0.000 и 4.800	Асс-40	90
План на отм. 4.800 в осях 1...3 - А... В	Асс-41	91
План на отм. 4.800 в осях 1...3 - М... Н	Асс-42	92
Общие данные	СС-1	93
Схема организации связи	СС-2	94
План сетей комплексной связи и радиотрансляции на отм. 0.000 в осях А... У	СС-3	95
План сетей комплексной связи и радиотрансляции на отм. 0.000 в осях У... П	СС-4	96
Скелетная схема телефонизации	СС-5	97
Скелетная схема радиотрансляционных сетей	СС-6	98
План сетей пожарной сигнализации в осях А... У	СС-7	99
План сетей пожарной сигнализации в осях У... П	СС-8	100
Схема электрическая подключений	СС-9	101

Окончание

Привязан

Инв. №

Инв. № подл. | Подпись и дата | Взам. инв. №

ГИП	Никитин		503-1-33.85
Нач. отд.	Архипов		Автотранспортное предприятие на 300 грузовых автомобилей с открытой стоянкой
Гл. спец.	Богданов		
Рук. гр.	Смирнова		Производственный корпус

Стадия Р | Лист 2 | Листов

Содержание альбома (окончание)

ГИПРОАВТОТРАНС Новосибирский филиал

Копировал Филиал Формат А4

Типовой проект 503-1-33.85 Альб. III

Ведомость рабочих чертежей основного комплекта ЭМ

(начало)

Лист	Наименование	Примечание
ЭМ-1	Общие данные (начало)	
ЭМ-2	Общие данные (окончание)	
ЭМ-3	КТП-400 кВА. Принципиальная однолинейная схема. Расчет электрических нагрузок.	
ЭМ-4	Опросный лист для заказа КТП-400 кВА	
ЭМ-5	1РП, 2РП. Схема электрическая принципиальная ~380/220В.	
ЭМ-6	1шр. 2шр. Схема электрическая принципиальная ~ 380/220В.	
ЭМ-7	3шр. 4шр (начало) Схема электрическая принципиальная ~380/220В.	
ЭМ-8	4шр (окончание) 5шр. 6шр (начало) Схема электрическая принципиальная ~380/220В.	
ЭМ-9	6шр (окончание) 7шр. Схема электрическая принципиальная ~ 380/220В.	
ЭМ-10	8 шр. 9 шр. Схема электрическая принципиальная. ~380/220В.	
ЭМ-11	10 шр. 11 шр. Схема электрическая принципиальная. ~380/220В.	
ЭМ-12	12 шр. 13 шр. Схема электрическая принципиальная ~ 380/220В.	
ЭМ-13	14 шр. 15 шр. Схема электрическая принципиальная. ~380/220В.	
ЭМ-14	16 шр. 17 шр (начало) Схема электрическая принципиальная ~380/220В.	
ЭМ-15	17шр (окончание). 18 шр. Схема электрическая принципиальная ~380/220В.	

(окончание)

Лист	Наименование	Примечание
ЭМ-16	19 шр. Схема электрическая принципиальная ~380/220В.	
ЭМ-17	План КТП. Ведомость комплектных узлов.	
ЭМ-18	План на отм. 0.000 в осях 1...7 и К...П	
ЭМ-19	План на отм. 0.000 в осях 7...17 и К...П	
ЭМ-20	План на отм. 0.000 в осях 1...7 и А...К	
ЭМ-21	План на отм. 0.000 в осях 7...13 и А...К	
ЭМ-22	План на отм. 0.000 в осях 1...7 и А...А	
ЭМ-23	План на отм. 0.000 в осях 7...13 и А...А	
ЭМ-24	План на отм. 4.800 в осях А...В, 1...3	
ЭМ-25	План на отм. 4.800 в осях М...Н, 1...3	
ЭМ-26	План на отм. 4.800 в осях А...Б, 11...13	
ЭМ-27	План сетей на кровле в осях А...И, 1...13	
ЭМ-28	План сетей на кровле в осях И...П, 1...13	
ЭМ-29	Прокладка шинопроводов троллейных шттм-73 Прокладка лотков	
ЭМ-30	Молниезащита	
ЭМ-31	Кабельный журнал (начало)	
ЭМ-32	Кабельный журнал (продолжение)	
ЭМ-33	Кабельный журнал (продолжение)	
ЭМ-34	Кабельный журнал (продолжение)	
ЭМ-35	Кабельный журнал (продолжение)	
ЭМ-36	Кабельный журнал (продолжение)	
ЭМ-37	Кабельный журнал (продолжение)	
ЭМ-38	Кабельный журнал (окончание)	

Типовой проект разработан в соответствии с действующими нормами и правилами и предусматривает мероприятия, обеспечивающие взрывную, взрывопожарную и пожарную безопасность при эксплуатации здания.

Главный инженер проекта: Ю.В. Никитин

Привязан

Инв. №

ГИП	Никитин	
Нач. отд.	Архипов	
Гл. спец.	Богданов	
Рук. гр.	Смирнова	
Инж.	Шведова	

503-1-33.85 ЭМ

Автотранспортное предприятие на 300 грузовых автомобилей с открытой стоянкой

Производственный корпус

Стадия	Лист	Листов
РП	1	38

Общие данные (начало)

ГИПРОАВТОТРАНС Новосибирский филиал

Инв. № подл. | Подпись и дата | Взам. инв. №

Копировал Старикова

Типовой проект 503-1-33.85 Альбом III

Ведомость ссылочных и прилагаемых документов

Обозначение	Наименование	Примечание
	Ссылочные документы	
5.407-33 выпуск 1,2	Установка одиночных магнитных пускателей серии ПМЕ и токоподводы	
4.407-208	Установка аппаратуры и подвод питания к крышным вентиляторам	
4.407-235	Установка одиночных ящиков с рубильниками, автоматов, кнопок ПКЕ, ПКУ и сигнальных аппаратов	
4.407-249	Установка комплектов из ящиков с рубильниками, автоматов, кнопок ПКЕ, ПКУ и токоподводы	
4.407-265	Установка навесных и протяжных ящиков, клеммных коробок щитков освещения и токоподводы	
4.407-219	Установка комплектов из двух магнитных пускателей серии ПМЕ и токоподводы	
4.407-185	Установка распределительных щитов и шкафов	
5.407-34	Установка одиночных магнитных пускателей серии ПАЕ	
4.407-252	Прокладка троллейного шинопровода ШТМ-73 на 250А	
5.407-49	Прокладка кабелей и проводов на сварных лотках	
А60	Молниезащита зданий и сооружений промышленных предприятий	
5.407-11	Заземление и зануление электроустановок	
	Прилагаемые документы	
Альбом V	Спецификация оборудования	
Альбом VIII	Ведомость потребности в материалах	

Основные показатели (начало)

Напряжение питающей сети		10 (6) кв
Категория электроприемников		III
Источник электроснабжения		Встроенная комплектная однотрансформаторная подстанция мощностью 400кВА
Учет электроэнергии		На стороне 0,4кВ в шкафах ввода КТП установлены счетчики активной и реактивной энергии
cos φ	до компенсации	0,82
	после компенсации	0,96
Годовое число часов использования		2500
Годовой расход электроэнергии, тыс. кВт. час		918 при t° расч. = -30°С 973 при t° расч. = -40°С

Окончание

Способ прокладки сети		Кабель марки АВВГ по стенам, фермам и лоткам, провод марки АПВ в винипластовых трубах, провод марки ПВ1 в стальной трубе, провод марки ПВ2 в гибких вводах
Силовые шкафы		Серии ШР11
Пусковые аппараты		Магнитные пускатели серии ПМЛ, ПМЕ, ящики, управления ЯУ5100, шкафы управления комплектные
Защитное зануление	Части, подлежащие занулению	Металлические корпусы электрооборудования электродвигателей, распределительных шкафов, ящиков и т.д. вторичные обмотки понижающих трансформаторов.
	Зануляющие проводники	Четвертые жилы кабелей, специальный нулевой провод
	Особые указания при последовательном питании токоприемников (в цепочку)	Нулевые жилы кабелей до присоединения к заземляющему болту аппарата соединить между собой неразъемным соединением (сваркой, опрессовкой и т.п.) воизбежание разрыва цепи заземления при выполнении ремонтных работ

Расчет токов короткого замыкания в сети до 1000В

N п/п	Наименование и позиция электроприемника	Марка и сечение кабеля или провода	Длина участка l, км	Удельное сопротивление $Z_{пу}$, ом/км	Сопротивление участка $Z_{пу}-l$, ом	Сопротивление цепи $Z_{кз.з}$	Расчетный ток однофазного кз $I_{кз}=\frac{220}{Z_{кз}}$ А	Требуемый $Y_к$, мгн А	Обеспечение отключения $Y_{к.з.}>4Y_{м.п.в}$
	Машинная секция установки для безнапорной проверки карбюраторов	ПВ1-4(1×2)	0,012	29,64	0,353	0,68	324	160	324>160

Привязан

Инв. №

ГИП	Никитин	
Нач.отд.	Архипов	
Гл.спец.	Богданов	
Рук.гр.	Смирнова	
Инж.	Шведова	

503-1-33.85 ЭМ

Автотранспортное предприятие на 300 грузовых автомобилей с открытой стоянкой

	Стадия	Лист	Листов
Производственный корпус	РП	2	

Общие данные (окончание)

ГИПРОАВТОТРАНС Новосибирский ф...

Копировал Друз- Формат

Инв.№ подл. | Подпись и дата | Взам. инв.№

Типовой проект 503-1-33.85

Расчёт электрических нагрузок в сети трёхфазного тока до 1000 В

№	Наименование узлов питания и групп электроприемников	Количество электроприемников n	Установленная нагрузка: Одного электроприемника (наименьшего, наибольшего) $P_н$	Установленная нагрузка: Общая $P_н$	$\frac{P_н\ макс}{P_н\ мин}$	Коэффициент использования ки	$\frac{\cos\varphi}{tg\varphi}$	Средняя нагрузка за максимально загруженную смену: $P_{см}=K_и P_н$ кВт	$Q_{см}=P_{см}\cdot tg\varphi$ кВар	Эффективное число электроприемников $n_э=\frac{2\varepsilon P_н}{P_{наиб}}$ пэ	Коэффициент максимума км	Максимальная нагрузка: $P_м=K_м P_{см}$ кВт	$Q_м=K_м Q_{см}$ кВар	$S_м=\sqrt{P_м^2+Q_м^2}$ кВА	$\frac{I_п\text{-максим. ток}}{I_н\text{-ликовый ток}}$ А	Температура наружного воздуха
	Производственный корпус															
	Силовое электрооборудование	183	0,1-36	490,38	>3	0,45	0,75/0,89	221	197,1							-30°С
		183	0,1-36	532,78	>3	0,45	0,75/0,88	242	213,1							-40°С
	Электроосвещение			75,3		0,9	0,95/0,32	68	21,9							
	Итого	183	0,1-36	565,7	>3	0,51	0,79/0,76	289	219							-30°С
		183	0,1-36	608,1	>3	0,51	0,79/0,76	310	235							-40°С
	АБК															
	Силовое электрооборудование	28	0,13-10	51,86	>3	0,57	0,89/0,504	29,49	14,83							
	Электроосвещение			44,3		0,9	0,92/0,43	39,7	21,4							
	Итого	28	0,13-10	96,16	>3	0,72	0,88/0,52	69,19	36,23							
	Итого по КТП	211	0,13-36	661,86	>3	0,54	0,82/0,712	358,19	255,23							-30°С
		211	0,13-36	704,26	>3	0,54	0,82/0,715	379,19	271,23							-40°С
	Компенсация								216							
	потери в трансформаторе							9	31,9							-30°С
								9,5	34							-40°С
	Итого по КТП после компенсации	211	0,13-36	661,86	>3	0,55	0,98/0,193	367,16	71,13	37	1,12	412	71,13	417	632	-30°С
		211	0,13-36	704,26	>3	0,55	0,97/0,23	388,69	89,23	39	1,12	435	89,23	443	672	-40°С
	К установке принята КТП	мощностью 400 кВА с $K_з$=93,5 % (t=-20°С), $K_з$=99% (t=-30°С)														

Марка, сечение кабеля электроснабжения АБК выбираются при привязке проекта.

Принципиальная однолинейная схема

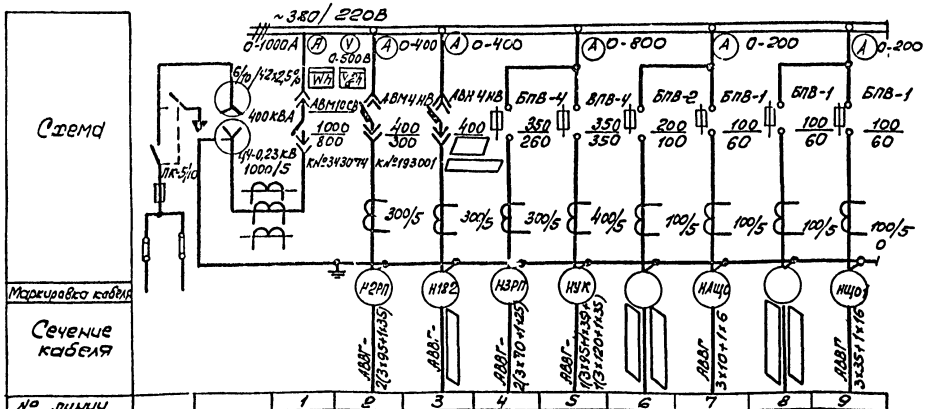

Схема

Маркировка кабеля

Сечение кабеля

№ линии			1	2	3	4	5	6	7	8	9
Наименование линии	Ввод В/В	Трансформатор 400кВ-А	Ввод от трансформатора	2РП в зоне КТП	1РП в зоне КТП	3РП в зоне КТП	Конденсаторная установка УКЛ-0,38-216 УЗ	АБК силовое электрооборуд.	АЩО Аварийное освещение корпуса	АБК освещение	Освещение корпуса
Расчетный ток линии			600	238		239	327	295	14	39,7	50
№ шкафа			1			2					
Тип шкафа	ВВ-2	ТМЗ-400	КН-2			КН-17					
№ черт. элементной схемы											

Данные для заполнения схемы (линия 3)

Температура наружного воздуха	Расцепитель автомата, А	Каталожный номер	Расчетный ток линии, А	Количество, сечение жил, кабеля
-30°С	250	190001	180	2(3×70+1×2,5)
-40°С	300	193001	240	2(3×95+1×35)

Инв. № подл. | Подпись и дата | Взам. инв. №

Привязан

Инв. №

ГИП	Никитин		503-1-33.85 ЭМ
Нач.отд.	Архипов		Автотранспортное предприятие на 300 грузовых автомобилей с открытой стоянкой
Гл.спец.	Богданов		
Рук.гр.	Смирнова		Производственный корпус — Стадия: РП; Лист: 3; Листов:
Инж.	Шведова		КТП-400кВА. Принципиальная однолинейная схема. Расчет электрических нагрузок — ГИПРОАВТОТРАНС Новосибирский филиал

Опросный лист №

для заказа комплектной трансформаторной подстанции мощностью 630 КВА

Запрашиваемые данные

Наименование и адрес	Заказчика	
	проектной организации	„Гипроавтотранс" Минавтотранса РСФСР Новосибирский филиал, Каменская, 54
	Объекта	Автотранспортное предприятие на 300 грузовых автомобилей с открытой стоянкой
Реквизиты заказчика	Платежные	
	Отгрузочные	
Установка подстанции (внутренняя или наружная)		Внутренняя
Исполнение подстанции однорядное (левое или правое) двухрядное (только для внутрен. установок)		Однорядное, правое
Трансформатор силовой	Номинальная мощность (КВА)	400
	Номинальное напряжение выше стороны (КВ)	10(6)±2×2.5%
Тип вводного устройства высокого напряжения		ВВ-2
Тип шкафа Н.Н		КН-2, КН-17
Помещение в котором будет установлена подстанция внутренней установки, отапливаемое или неотапливаемое		Отапливаемое
Количество подстанции		1

Заполняется заказчиком

Порядок номеров ячеек автоматов

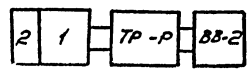

Фасад

Схема принципиальная однолинейная

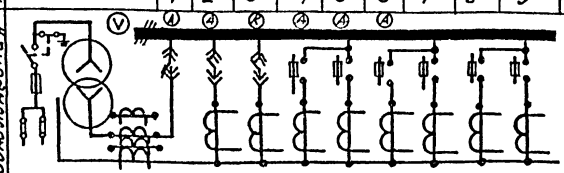

ВВ-2	ТР-Р	1	2

Подпись заказчика

Порядковый номер	Аппарат: Тип	Аппарат: Каталожный или ток плавкой в ставке	Возможная замена другим автоматом серии АВ: Тип	Возможная замена другим автоматом серии АВ: Каталожный номер	Номинальный ток трансформатора тока (А)	Шкала амперметра (А)
1	2	3	4	5	6	7
1	АВМ10СВ	343074			1000/5	0-1000
2	АВМ4НВ	178001			300/5	0-400
3	АВМ4НВ				300/5	0-400
4	БПВ-4	260			300/5	0-800
5	БПВ-4	350			400/5	
6	БПВ-2	100			100/5	0-200
7	БПВ-1	60			100/5	
8	БПВ-1	60			100/5	0-200
9	БПВ-1	60			100/5	

Заказ на изготовление подстанции типа КТП-400/6(10)/0,4 КВ по наряду № от „ 198 г.

Примечание: Опросный лист должен быть полностью заполнен, креплен. подписью и печатью и направлен в 2х экз. заводу-изготовителю.

Данные для заполнения таблицы

Температура наружного воздуха	Каталожный номер автомата № 3
−30°С	190 001
−40°С	193 001

ГИП	Никитин	
Нач. отд.	Архипов	
Гл. спец.	Богданов	
Рук. гр.	Смирнова	
Инж.	Шведова	

503-1-33.85 ЭМ

Автотранспортное предприятие на 300 грузовых автомобилей с открытой стоянкой

Производственный корпус

Стадия	Лист	Листов
РП	4	

Опросный лист для заказа КТП-400 КВА

ГИПРОАВТОТРАНС Новосибирский филиал

Инв. № подл. | Подп. и дата | Взам. инв. №

503-1-33.85

Альбом III

Альбом III

Типовой проект 503-1-33.85

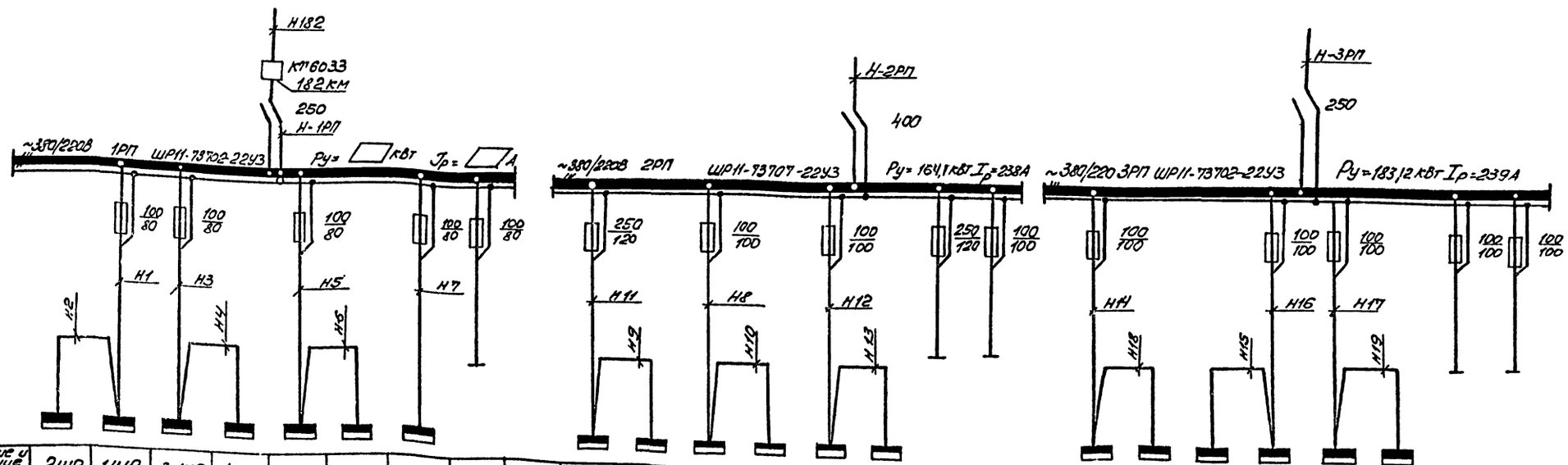

Обозначение и наименование установки	2ШР	1ШР	3 ШР	4 ШР	5 ШР	6 ШР	7 ШР	Резерв		11ШР	9ШР	8ШР	10ШР	12ШР	13ШР	Резерв	Резерв		14ШР	18ШР	15ШР	16 ШР	17ШР	19ШР	Резерв	Резерв
Установленная мощность, кВт	14,7			25,14	29,7	15,9				51,69	19,2	10,8	24,08	16,18	41,84				17,1	41,7	20,14	53,3	38,8	12,5		
Расчетный т. ок, А	20			35	42	23				120	30	16	40	24	50				23	68	27	95	52	23		

Данные для заполнения схемы

Расчетная температура воздуха, °С	Установленная мощность, кВт				Расчетный ток, А			
	1ШР	3ШР	7ШР	1РП	1ШР	3 ШР	7ШР	1РП
-30°	18,0	15,7	9,84	129	25	22	15	180
-40°	28,6	26,3	31,0	171	40	38	45	240

Привязан

Инв. №

ГИП	Никитин		503-1-33.85 ЭМ
Нач.отд	Архипов		Автотранспортное предприятие на 300 грузовых автомобилей с открытой стоянкой
Гл.спец	Богданов		Производственный корпус
Рук.гр	Смирнова		Стадия Р Лист 5 Листов
Инж.	Шведова		1РП, 2РП, 3РП. Схема электрическая принципиальная ~380/220В
Техник	Сенюк		ГИПРОАВТОТРАНС Новосибирский филиал

Инв.№ подл. | Подпись и дата | Взам. инв.№

Копировал

Формат А2

Альбом III

Типовой проект 503-1-33.85

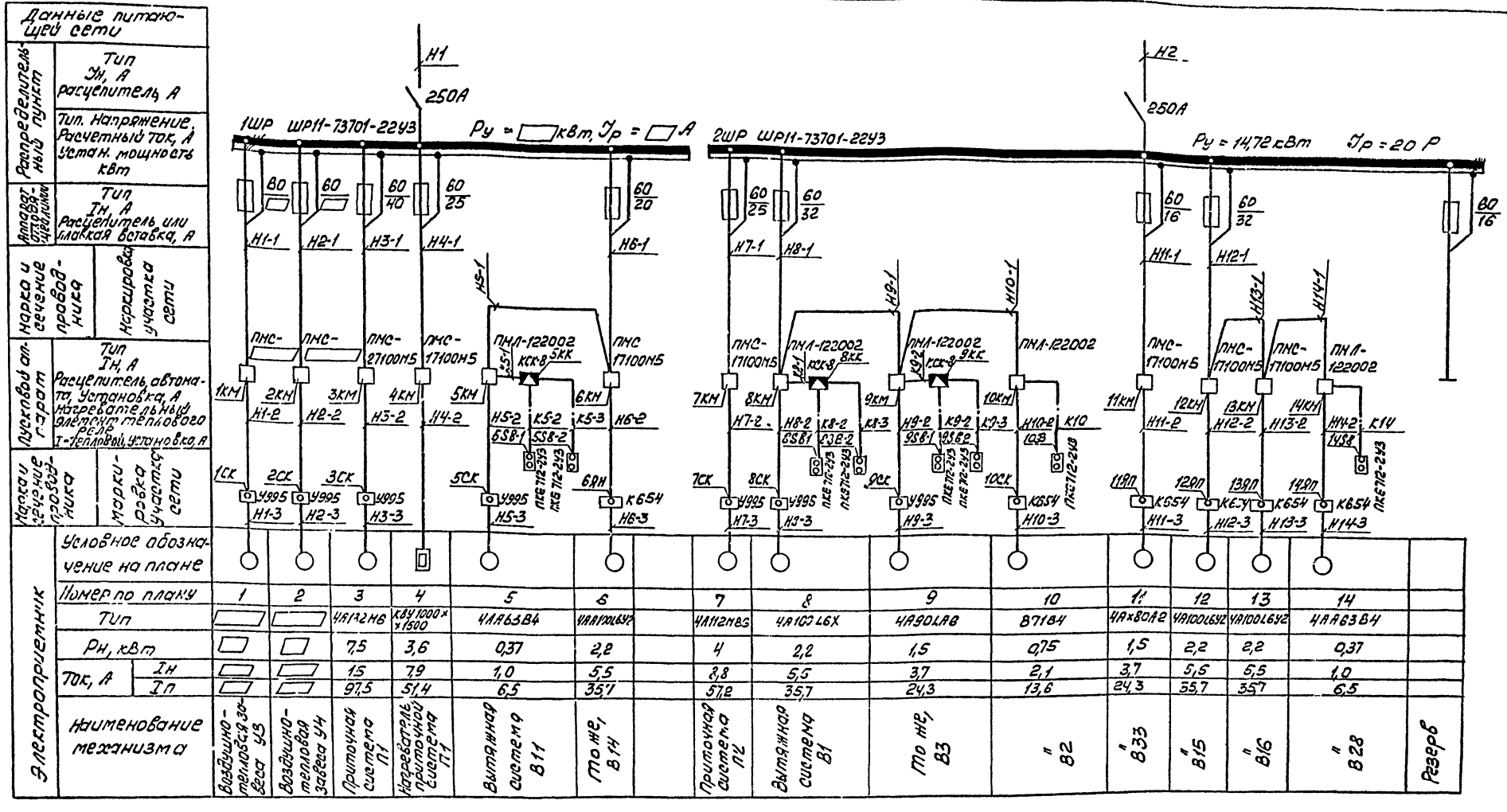

1. Схемы управления электрические принципиальные и схемы подключения электрических и трубных проводок для приточных систем П1, П2 - выполнены на листах АСС-4, АСС-6, АСС-8, АСС-10
для воздушно-тепловых завес У3, У4 - на листах АСС-26, АСС-28
для вентсистемы В33 - на листах АСС-22, АСС-23
2. Схемы управления электрические принципиальные электродвигателями вентсистем В1, В3, В11 выполнены на листе ЭМ-16.

Данные для заполнения схемы

Расчетная температура воздуха, °С	Электродвигатель У3	Электродвигатель У4	Мощность, кВт	Ток Iн/Iп	Предохранитель, А	Пускатель/тепловое реле, А	Нагрузка на 1ГШР Ру, кВт	Нагрузка на 1ГШР Ур, А
-30	4АА63В4У	4АА63В4У	2,2	5,5/35,15	16	ПМС 17100Н5	18,07	25
-40	4А100L6У	4А100L6У	7,5	15/97,5	40	ПМС 27100Н5	28,68	40

Привязан

Инв. №

ГИП	Никипин		503-1-33.85 -ЭМ
Нач. отд.	Архипов		Автотранспортное предприятие на 300 грузовых автомобилей с открытой стоянкой
Гл. спец.	Блиданов		Производственный корпус
Рук. гр.	Смирнова		Стадия: РП; Лист: 6; Листов:
Техник	Надонова		1ШР, 2ШР. Схема электрическая принципиальная 380/220В
			ГИПРОАВТОТРАНС Новосибирский филиал

Формат А2

Инв. № подл. | Подпись и дата | Взам. инв. №

Типовой проект 503-1-33.85

Альбом

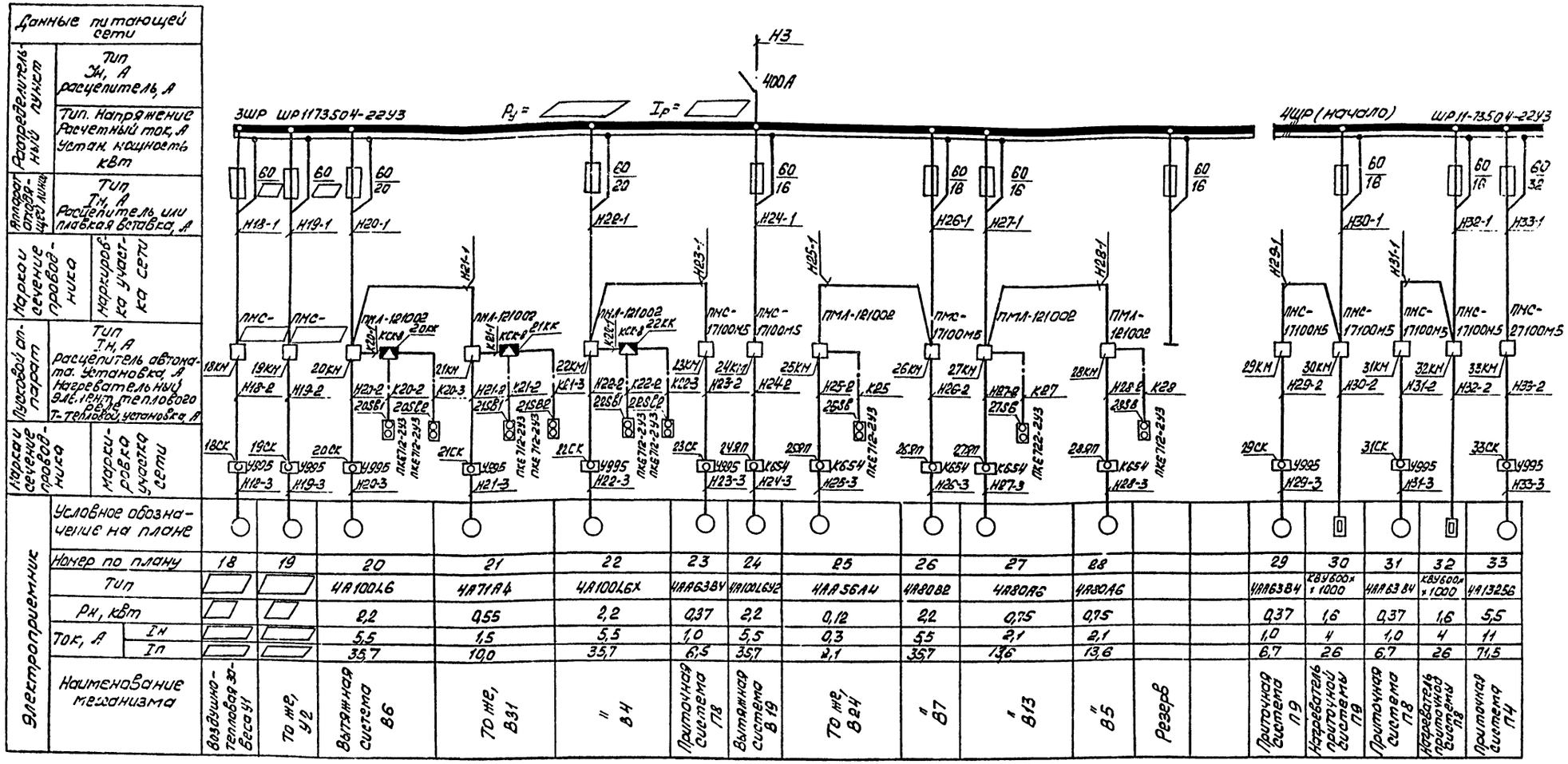

Номер по плану	18	19	20	21	22	23	24	25	26	27	28			29	30	31	32	33
Тип			4А100L6	4А71А4	4А100L6Х	4АА63В4	4А100L6У2	4АА56А4	4А80В2	4А80А6	4А80А6			4АА63В4	КВУ600×1000	4АА63В4	КВУ600×1000	4А13256
Pн, кВт			2,2	0,55	2,2	0,37	2,2	0,12	2,2	0,75	0,75			0,37	1,6	0,37	1,6	5,5
Ток, А Iн			5,5	1,5	5,5	1,0	5,5	0,3	5,5	2,1	2,1			1,0	4	1,0	4	11
Ток, А Iп			35,7	10,0	35,7	6,5	35,7	2,1	35,7	13,6	13,6			6,7	26	6,7	26	71,5
Наименование механизма	Воздушно-тепловая завеса У1	То же, У2	Вытяжная система В6	То же, В31	" В4	Приточная система П8	Вытяжная система В19	То же, В24	" В7	" В13	" В5	Резерв		Приточная система П9	Нагреватель приточной системы П9	Приточная система П8	Нагреватель приточной системы П8	Приточная система П4

1. Схемы управления электрические принципиальные и схемы подключения электрических и трубных проводок для приточных систем П4, П8, П9 выполнены на листах АСС-4, АСС-6, АСС-12, АСС-14, для воздушно-тепловых завес У1, У2 - на листах АСС-26, АСС-28
2. Схемы управления электрические принципиальные электродвигателями вентсистем В4, В6, В31 выполнены на листе ЭМ-16.

Данные для заполнения схемы

Расчетная температура воздуха, °С	Электродвигатель У1	Электродвигатель У2	Мощность, кВт	Ток Iн/Iп	Предохранитель А	Пускатель с тепловым реле, А	Нагрузка на 11 ШР Pу, кВт	Нагрузка на 11 ШР Iр, А
-30	4АА63В4	4АА63В4	2,2	5,5/35,75	16	ПМС17100М5	18,07	25
-40	4А100L6	4А100L6	7,5	15/97,5	40	ПМС27100М5	28,68	40

Привязан

Инв. №

ГИП	Никитин	
Нач. отд.	Архипов	
Гл. спец.	Богданов	
Рук. гр.	Смирнова	
Техник	Насонова	

503-1-33.85 - ЭМ

Автотранспортное предприятие на 300 грузовых автомобилей с открытой стоянкой

Производственный корпус

Стадия	Лист	Листов
РП	7	

3ШР, 4ШР (начало) Схема электрическая принципиальная ~380/220В

ГИПРОАВТОТРАНС Новосибирский филиал

Копировал

Инв. № подл. | Подпись и дата | Взам. инв. №

Альбом III

Типовой проект 503-1-33.85

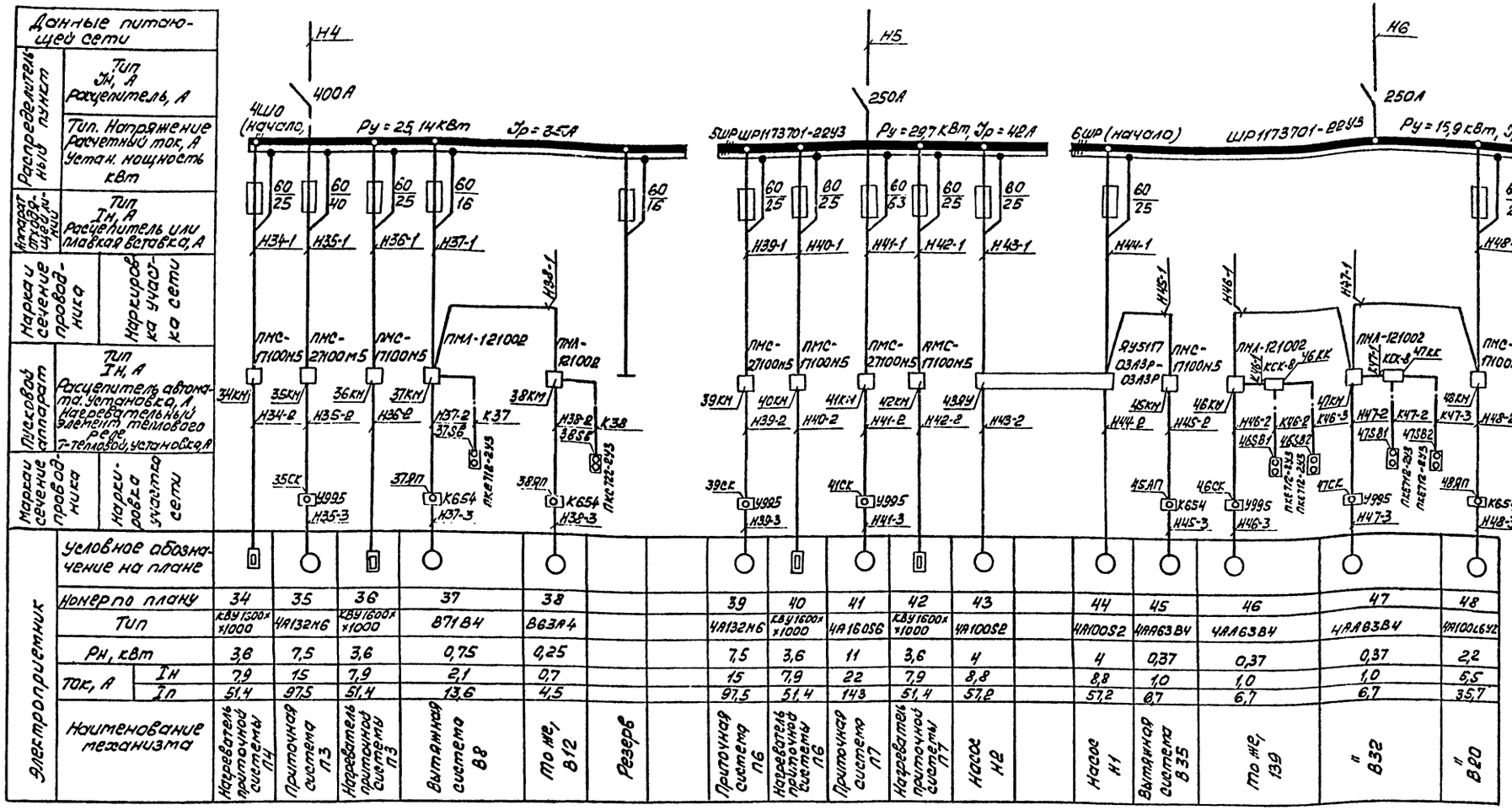

1. Схемы управления электрические принципиальные и схемы подключения электрических и трубных проводок для приточных систем П3, П4, П6, П7 выполнены на листах АСС-4, АСС-6, АСС-17, АСС-20, АСС-21 для оборудования поз. 43 на листе АСС-34.
2. Схемы управления электрические принципиальные электродвигателями систем В9, В32 выполнены на листе ЭМ16.

Инв. № подл. | Подпись и дата | Взам. инв. №

Привязан

Инв. №

ГИП	Никитин	
Нач.отд.	Архипов	
Гл.спец.	Богданов	
Рук.гр.	Смирнова	
Технik	Насонова	

503-1-33.85 - ЭМ

Автотранспортное предприятие на 300 грузовых автомобилей с открытой стоянкой

Производственный корпус

Стадия	Лист	Листов
РП	8	

4ШР (окончание), 5ШР, 6ШР (начало) Схема электрическая принципиальная ~380/220В

ГИПРОАВТОТРАНС Новосибирский филиал

Копировал Груз- Формат А2

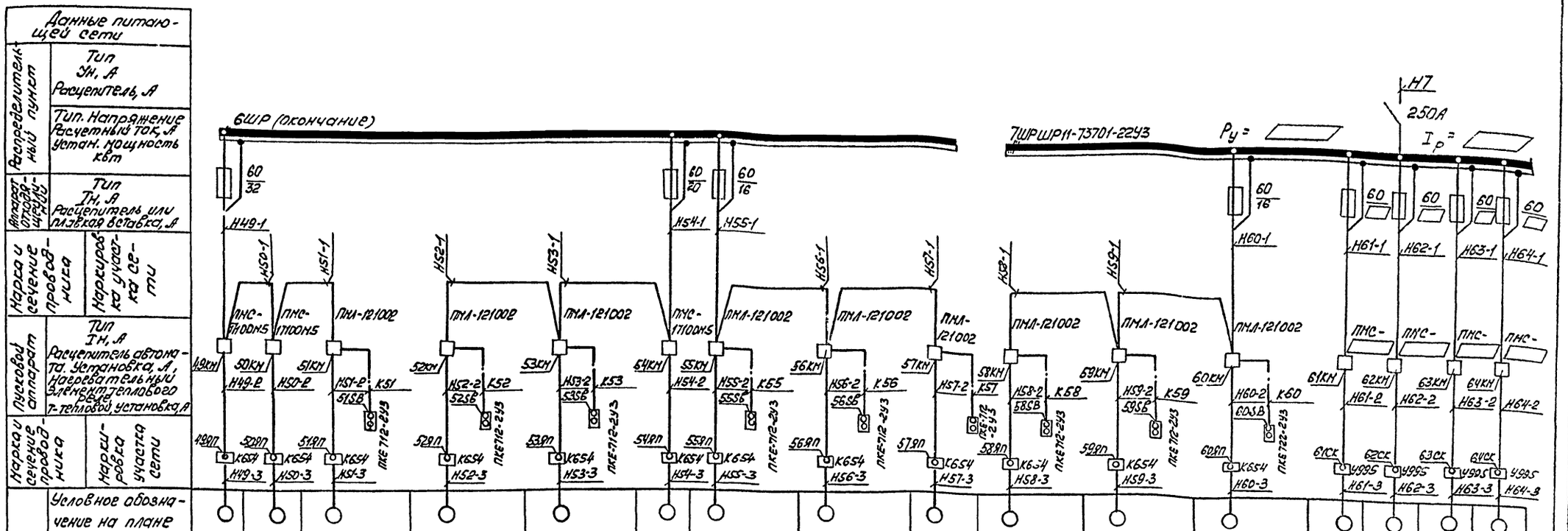

Данные для заполнения схемы

Расчетная температура воздуха, °С	Электродвигатель				Мощность кВт	Iн/Iп	Предохранитель А	Пускатель стеловым реле, А	Нагрузка	
	У6	У5	У7	У8					Ру, кВт	Iр, А
-30	4АА63В4У3	4АА63В4У3	4АА63В4У3	4АА63В4У3	2,2	5,5/35,7	16	ПКС1711С00Н5	18,0	25
-40	4А100L6У3	4А100L6У3	4А100L6У3	4А100L6У3	7,5	15/97,5	40	ПКС2710С00Н5	28,6	40

Схемы управления электрические принципиальные и схеми подключения для воздушно-тепловых завес У5, У7, У8 выполнены на листах АСС-26, АСС-28 для вентсистемы В33 на листах АСС-22, АСС-23.

Привязан

Инв. №

ГИП	Никитин		503-1-33.85 ЭМ
Нач. отд.	Красилов		Автотранспортное предприятие на 300 грузовых автомобилей с открытой стоянкой
Гл. спец.	Богданов		Производственный корпус
Рук. гр.	Сычкова		Стадия: РП; Лист: 9; Листов:
Техник	Касокова		6ШР (окончание), 7ШР. Схема электрическая принципиальная ~380/220В
			ГИПРОАВТОТРАНС Новосибирский филиал

Альбом III

Типовой проект 503-1-33.85

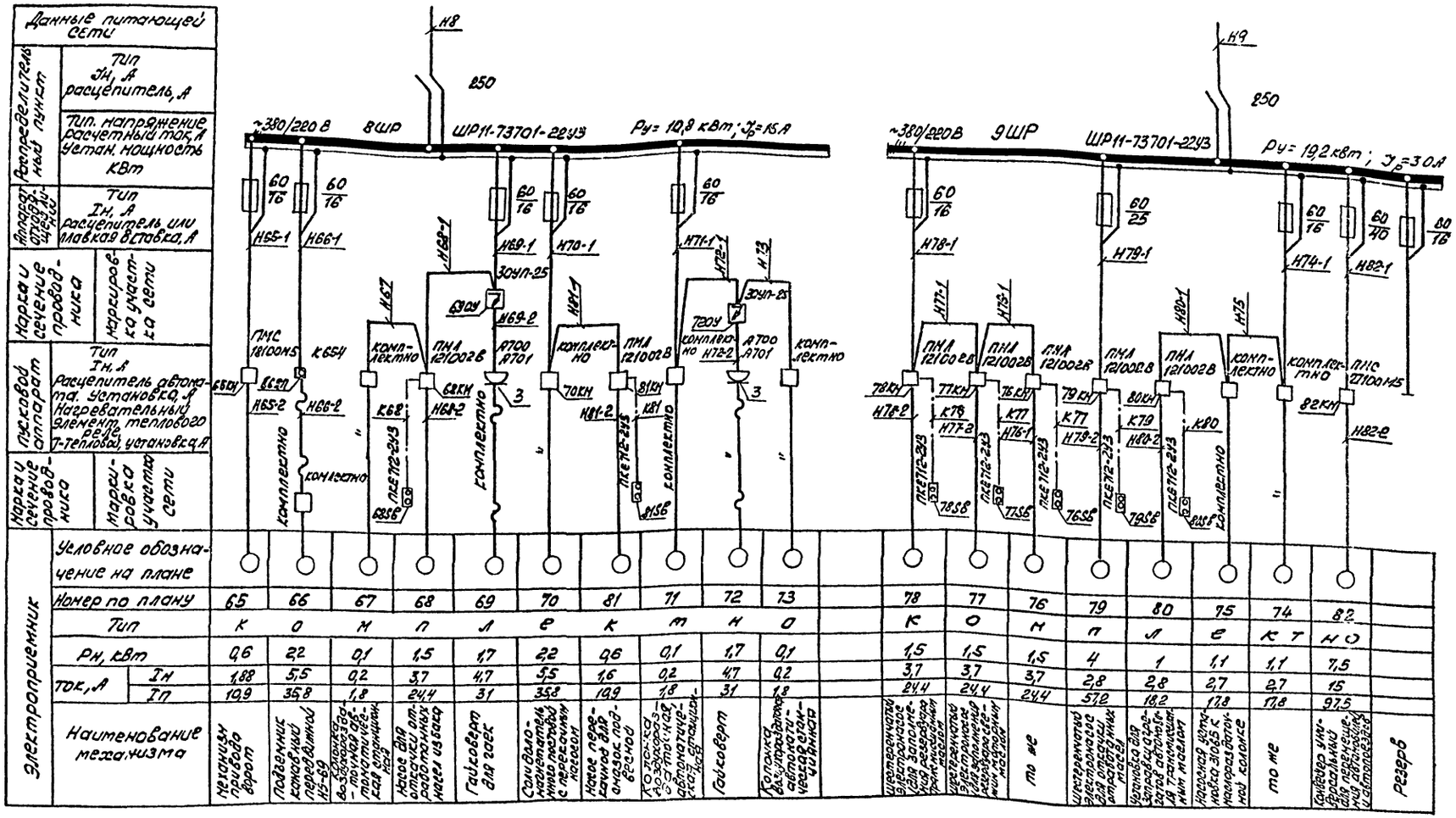

Привязан

Инв. №

ГИП	Никитин		503-1-33.85 -ЭМ
Нач. отд.	Архипов		Автотранспортное предприятие на 300 грузовых автомобилей с открытой стоянкой
Гл. спец.	Богданов		Производственный корпус
Рук. гр.	Смирнова		Стадия: Р; Лист: 10; Листов:
Инж.	Шведова		8 ШР, 9 ШР. Схема электрическая принципиальная, ~380/220 В
Техник	Сеник		ГИПРОАВТОТРАНС (г. Новосибирск)

Копировал Бурдз

Формат А2

Инв. № подл. | Подпись и дата | Взам. инв. №

Альбом III

Типовой проект 503-1-33.85

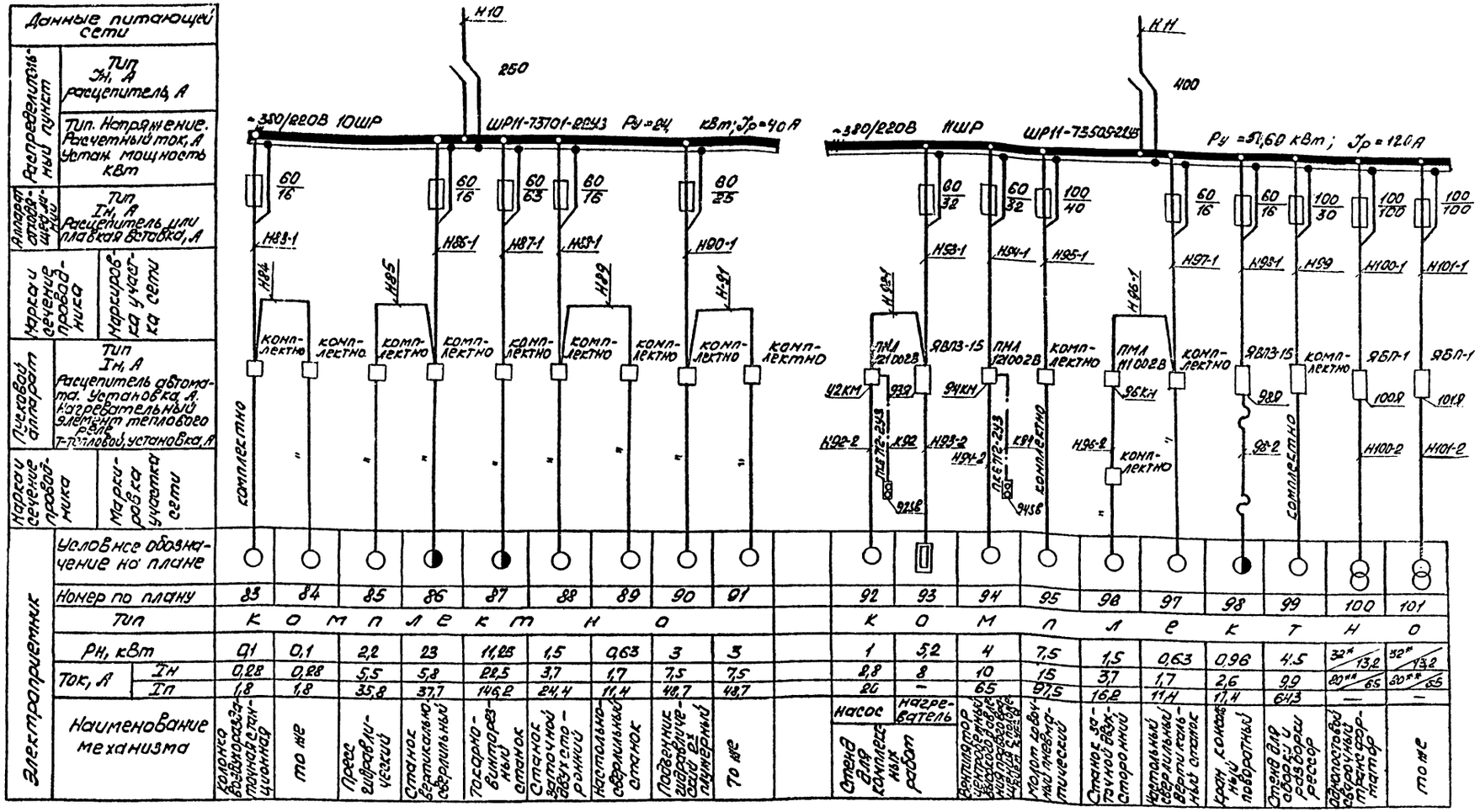

Номер по плану	83	84	85	86	87	88	89	90	91	92	93	94	95	96	97	98	99	100	101
Тип	К	О	М	П	Л	Е	К	Т	О	К	О	М	П	Л	Е	К	Т	Н	О
Рн, кВт	0,1	0,1	2,2	2,3	11,25	1,5	0,63	3	3	1	5,2	4	7,5	1,5	0,63	0,96	4,5	32*/13,2	32*/13,2
Ток, А Iн	0,28	0,28	5,5	5,8	28,5	3,7	1,7	7,5	7,5	2,8	8	10	15	3,7	1,7	2,6	9,9	80**/65	80**/65
Ток, А Iп	1,8	1,8	35,8	37,7	146,2	24,4	11,4	48,7	48,7	20	—	65	97,5	16,2	11,4	11,4	64,3	—	—

Схема управления электрическая принципиальная и схема подключения электрическая для оборудования поз. 88, 96 выполнена на листах АСС-22, АСС-23.

* Установленная мощность в кВА при ПВ=60 / Установленная мощность в кВТ при ПВ=100

** Расчетный ток при ПВ=60 / Расчетный ток при ПВ=100

Привязан

Инв. №

ГИП	Никитин		503-1-33.85 ЭМ
Нач.отд.	Архипов		Автотранспортное предприятие на 300 грузовых автомобилей с открытой стоянкой
Гл.спец.	Богданов		
Рук.гр.	Стирнова		Производственный корпус
Инж.	Шведова		Стадия: РП; Лист: 11; Листов:
Техник	Сенюк		10ШР, 11ШР. Схема электрическая принципиальная.

ГИПРОАВТОТРАНС

Инв.№ подл. | Подпись и дата | Взам.инв.№

Альбом III

Типовой проект 503-1-33.85

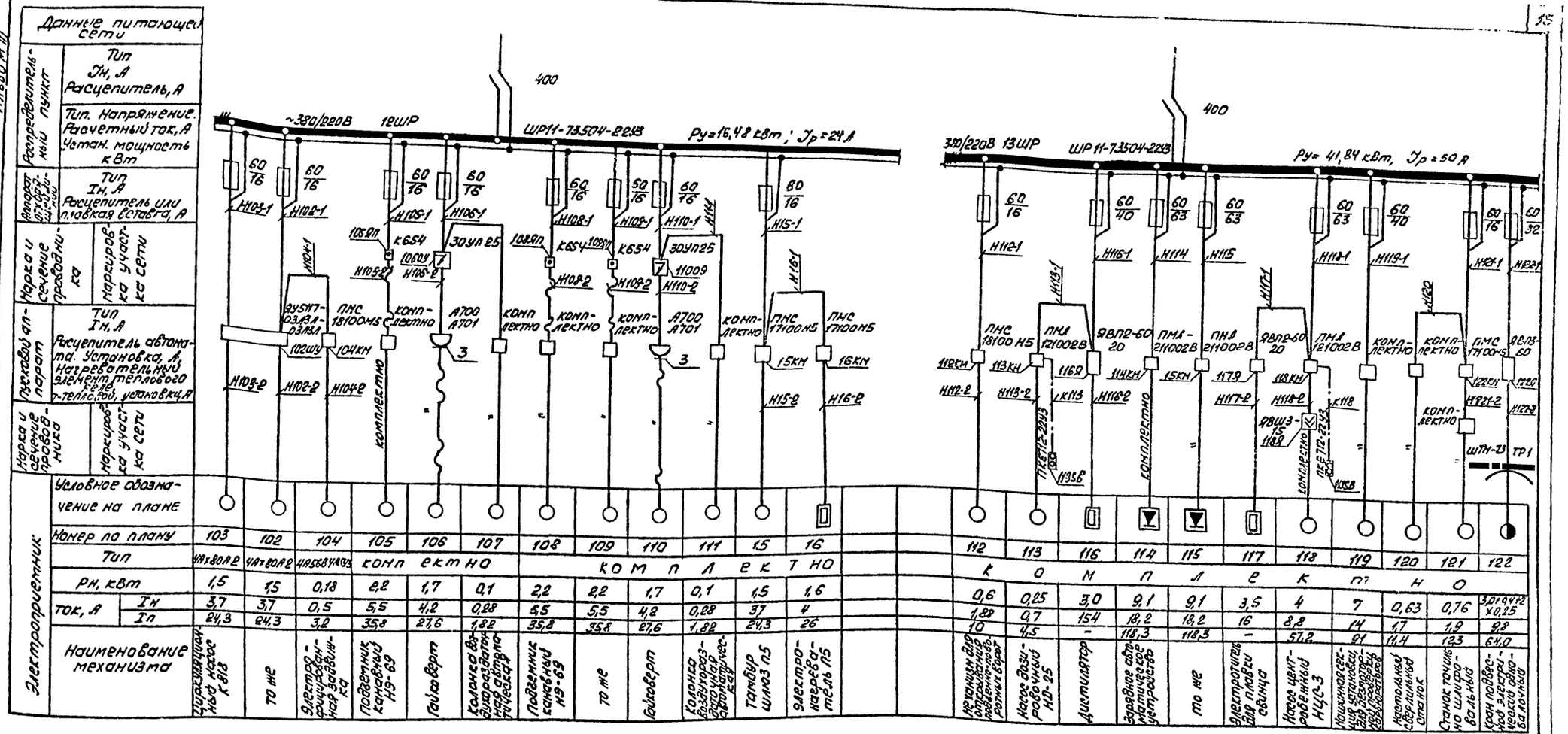

1. Схема управления электрическая принципиальная и схем подключения для приточной системы П5 выполнена на листах АСС-12, АСС-14, для оборудования поз. 112 на листах АСС-27, АСС-28 поз. 104 – на листах АСС-31, АСС-32, поз. 102, 103 на листах АСС-34, поз. 114, 115 на листах АСС-24, АСС-25, поз. 121 на листах АСС-22, АСС-23.

Привязан

Инв. №

ГИП	Никитин		
Нач. отд.	Архипов		
Гл. спец.	Богданов		
Рук. гр.	Смирнова		
Инж.	Шведова		
Техник	Сенин		

503-1-33.85 -ЭМ

Автотранспортное предприятие на 300 грузовых автомобилей с открытой стоянкой

Производственный корпус

Стадия	Лист	Листов
РП	12	

12ШР, 13ШР. Схема электрическая принципиальная ~380/220В

ГИПРОАВТОТРАНС Новосибирский филиал

Копировал Формат А2

Инв. № подл. | Подпись и дата | Взам. инв. №

Альбом III

Типовой проект 503-1-33.85

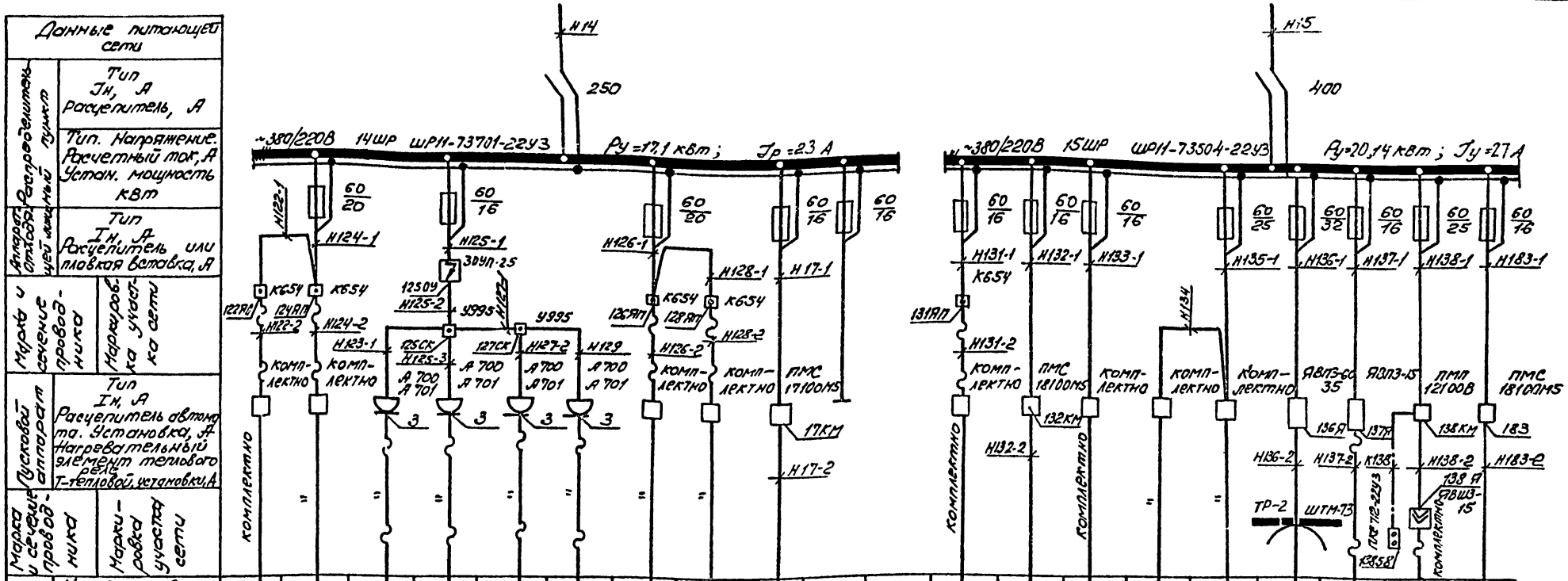

1. Схема управления электрическая принципиальная и схема подключения электрических и трубных проводок для приточной системы П5. Выполнена на листах АСС-12, АСС-14, для оборудования поз. 132, поз. 183 на листах АСС-27, АСС-28, АСС-29, АСС-30.

Привязан

Инв. №

ГИП	Никитин		503-1-33.85 ЭМ
Нач. отд.	Архипов		Автотранспортное предприятие на 300 грузовых автомобилей с открытой стоянкой
Гл. спец.	Богданов		Производственный корпус — Стадия: РП; Лист: 13; Листов:
Рук. гр.	Смирнова		1Н ШР, 15 ШР. Схема электрическая принципиальная, ~380/220В
Инж.	Шведова		ГИПРОАВТОТРАНС Новосибирский филиал
Техник	Сеник		

Инв. № подл. | Подпись и дата | Взам. инв. №

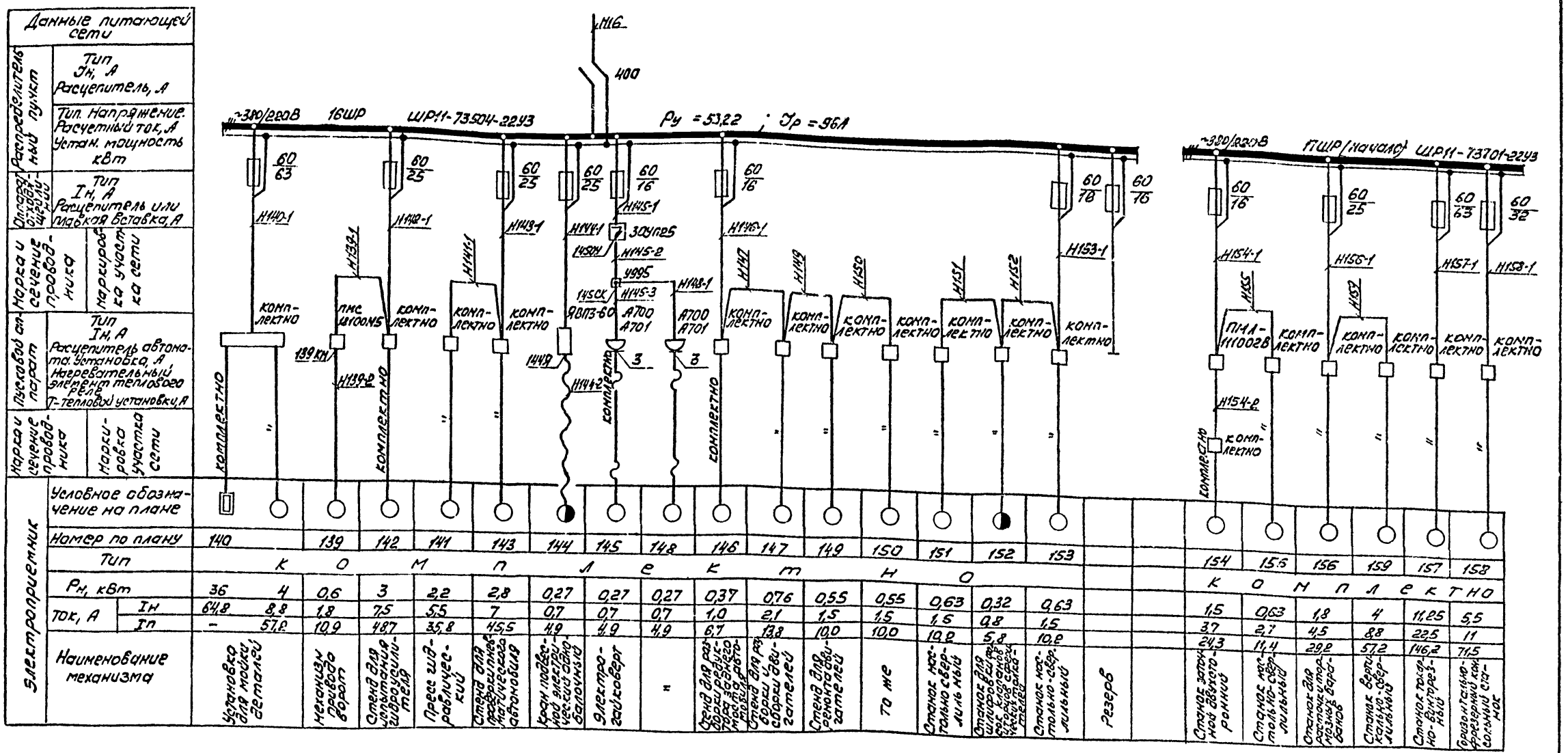

Электроприемник	Установка для мойки деталей	Механизм привода ворот	Стенд для испытания гидроусилителя	Пресс гидравлический	Стенд для испытания электрического оборудования	Кран подвесной электрический однобалочный	Электротельфер	"	Стенд для разборки редуктора заднего моста автомобиля	Стенд для сборки дифференциалов	Стенд для ремонта двигателей	То же	Станок настольно-сверлильный	Станок для шлифовки тормозных колодок	Станок настольно-сверлильный	Резерв
Условное обозначение на плане																
Номер по плану	140	139	142	141	143	144	145	148	146	147	149	150	151	152	153	
Тип	К	О	М	П	Л	Е	К	Т	О	Р	Н	О				
Рн, кВт	36	0,6	3	2,2	2,8	0,27	0,27	0,27	0,37	0,76	0,55	0,55	0,63	0,32	0,63	
Ток, А Iн	64,8	1,8	7,5	5,5	7	0,7	0,7	0,7	1,0	2,1	1,5	1,5	1,5	0,8	1,5	
Ток, А Iп	–	10,9	48,7	35,8	45,5	4,9	4,9	4,9	6,7	13,8	10,0	10,0	10,2	5,8	10,2	

Электроприемник	Станок заточной двусторонний	Станок настольно-сверлильный	Станок для расточки тормозных барабанов	Станок вертикально-сверлильный	Станок точильно-шлифовальный	Грузонапорный фрикционный кран однобалочный подвесной
Условное обозначение на плане						
Номер по плану	154	155	156	159	157	158
Тип	К	О	М	П	Л	Е К Т Н О
Рн, кВт	1,5	0,63	1,8	4	11,25	5,5
Ток, А Iн	3,7	2,7	4,5	8,8	22,5	11
Ток, А Iп	24,3	14,4	29,2	57,2	146,2	71,5

Привязан

Инв.№

ГИП	Никитин		503-1-33.85 -ЭМ
Нач.отд.	Архипов		Автотранспортное предприятие на 300 грузовых автомобилей с открытой стоянкой
Гл.спец.	Богданов		
Рук.гр.	Смирнов		Производственный корпус — Стадия: РП; Лист: 1Н; Листов:
Инж.	Шведова		16ШР, 17ШР (начало) Схема электрическая принципиальная ~380/220 В
Техник	Сенюк		ГИПРОАВТОТРАНС Новосибирский филиал

Копировал Формат А2

Инв.№ подл. | Подпись и дата | Взам. инв.№

Альбом III

Типовой проект 503-1-33.85

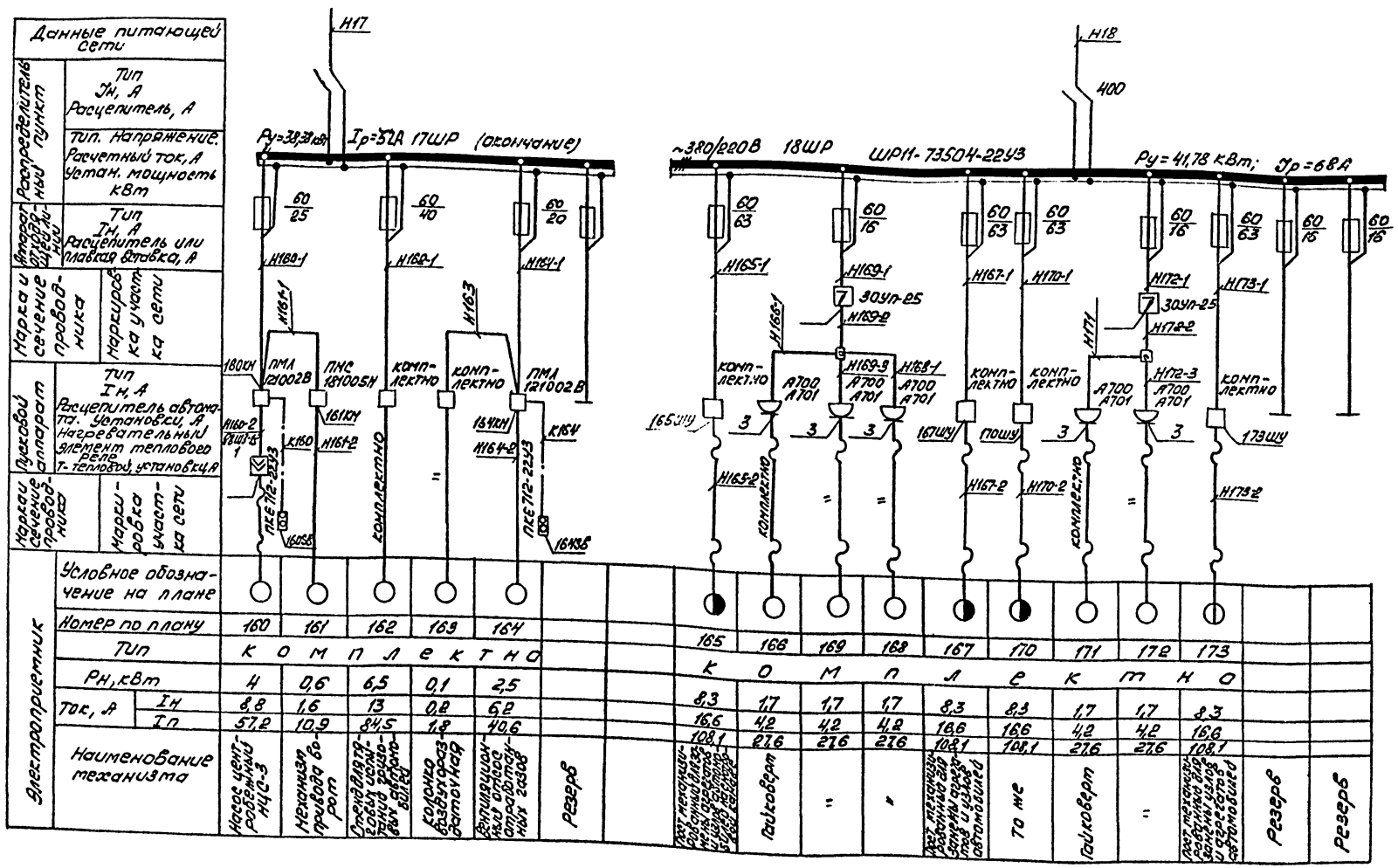

Схема управления электрическая принципиальная и схема подключения электрических проводок для оборудования поз. 161 выполнена на листах АСС-29, АСС-30.

Привязан

Инв. №

ГИП	Никитин		503-1-33.85 -ЭМ
Нач.отд.	Архипов		Автотранспортное предприятие на 300 грузовых автомобилей с открытой стоянкой
Гл.спец.	Богданов		Производственный корпус
Рук.гр.	Смирнова		Стадия РП; Лист 15; Листов
Инж.	Шведова		ГШР (окончание). 18 ШР. Схема электрическая принципиальная, ~380/220В
Техник	Сенюк		ГИПРОАВТОТРАНС Новосибирский филиал

Копировал Груз-

Формат А2

Инв.№ подл. | Подпись и дата | Взам.инв.№

Типовой проект 503-1-33.85

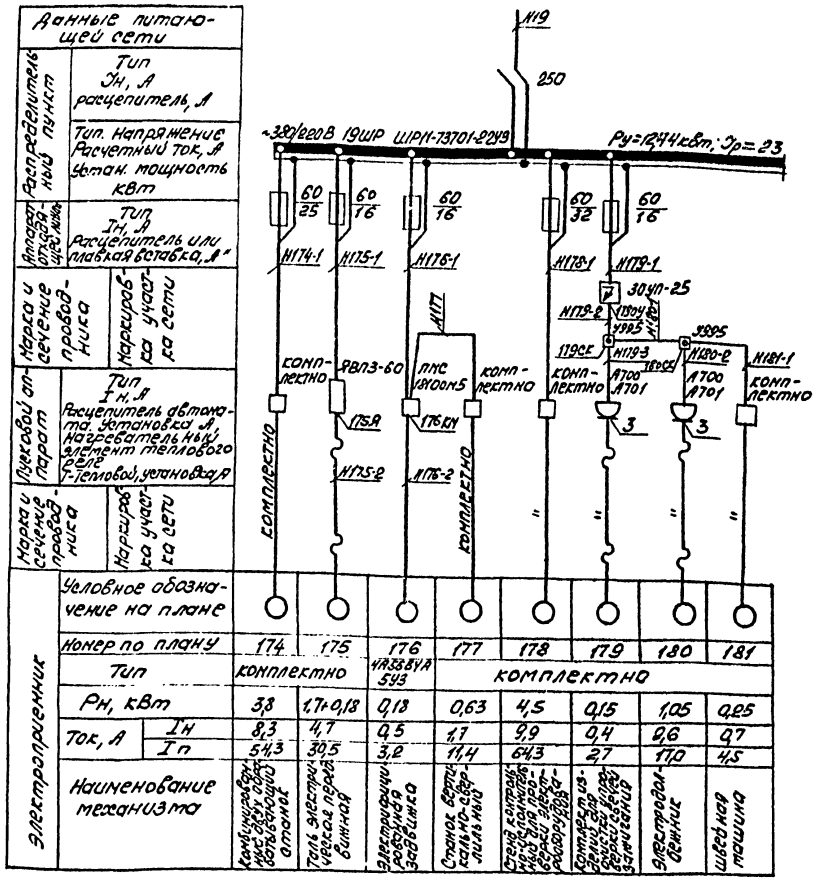

Схема электрическая принципиальная управление вентсистемой В1

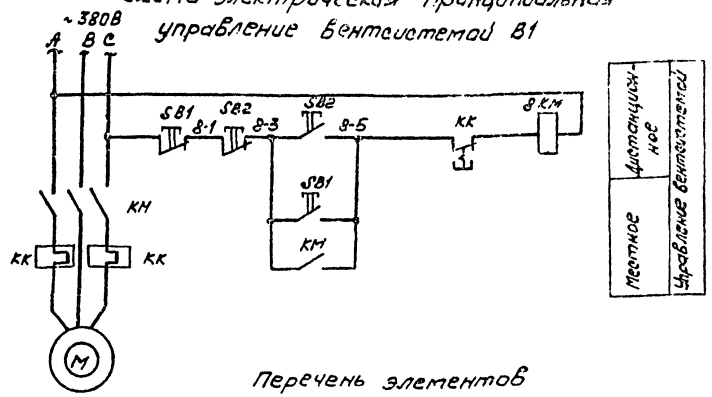

Перечень элементов

Поз. обозначение	Наименование	Кол.	Примечание
	По месту		
M	Эл. двигатель асинхронный	1	См. проект силового эл. оборудования
8KM	Пускатель магнитный	1	
8-SB1	Пост управления кнопочный ПКЕ 712-2УЗ	1	
8SB2	Пост управления кнопочный		
	ПКЕ 712-2УЗ	1	

Схема подключений

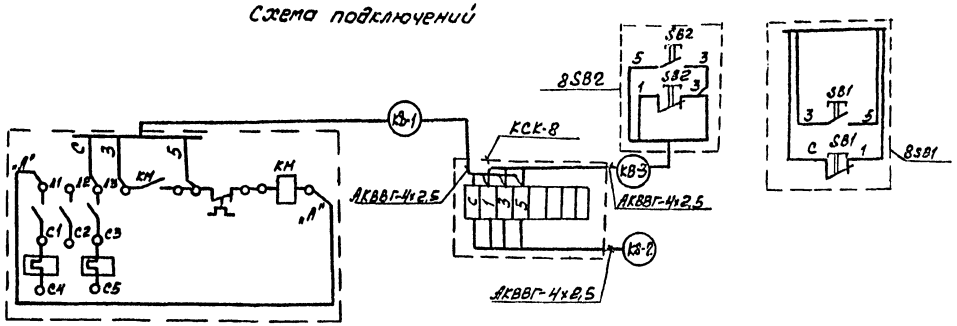

Схема управления и схема внешних проводок разработано для вентсистемы В1, для вентсистем В3, В4, В6, В9, В11, В31, В32 схемы аналогичны, с заменой в маркировке аппаратов и кабелей индекса „8".

Привязан

Инв. №

ГИП	Никитин		503-1-33.85	ЭМ
Нач. отд.	Архипов		Автотранспортное предприятие на 300 грузовых автомобилей с открытой стоянкой	
Гл. спец.	Бердников			
Рук. гр.	Смирнова		Производственный корпус	Стадия: РП; Лист: 16; Листов:
Инж.	Шведова			
Техник	Сеник		19ШР. Схема электрическая принципиальная ~380/220В	ГИПРОАВТОТРАНС Новосибирский филиал

Копировал

Формат А2

Инв. № подл. | Подп. и дата | Взам. инв. №

Альбом III

Типовой проект 503-1-33.85

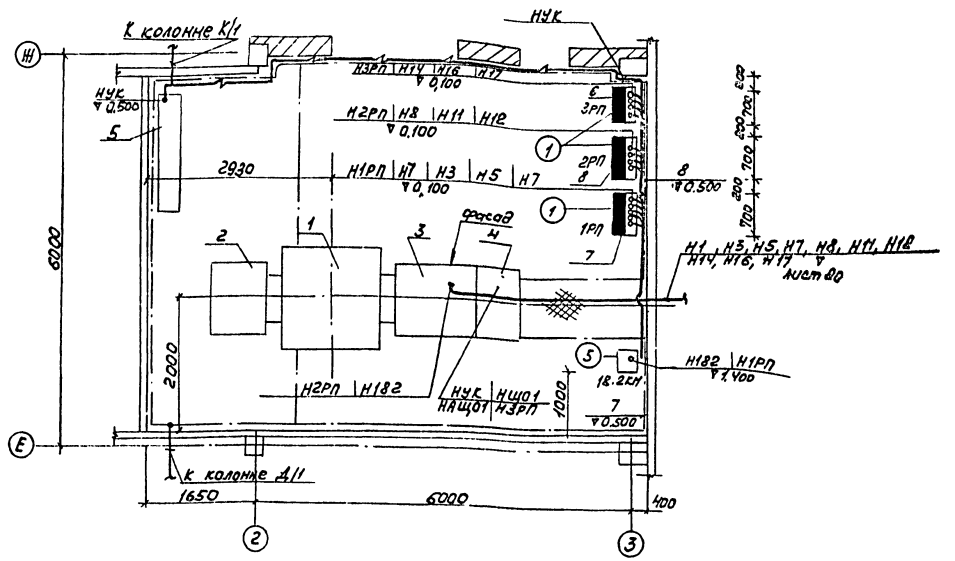

Спецификация

Поз.	Обозначение или тип изделия	Наименование	Кол.	Примечание
1	ТМЗ- 400/6/10	Трансформатор масляный (правое исполнение)	1	
2	ВВ-2	Шкаф ввода высокого напряжения (правое исполнение)	1	
3	КН-2	Шкаф ввода низкого напряжения (правое исполнение)	1	
4	КН-17	Шкаф отходящих линий низкого напряжения	1	
5	4КП-0.38 216 - У3	Конденсаторная установка мощностью 216 квар	1	
		Шкаф силовой распределительный с рубильником на вводе, с плавкими вставками		
6	ШР11-73702-22У3	5×100 А	1	3РП
7	ШР11-73702-22У3	5×80 А	1	1РП
8	ШР11-73707-22У3	3×100+2×120	1	2РП
9		Сталь полосовая для заземления 25×4 ГОСТ 103-76	30	м

Ведомость комплектных узлов

Поз.	Обозначение или тип изделия	Наименование	Кол.	Примечание
1	4.407-185	Установка одиночных шкафов на полу	22	
2	4.407-235-009 исп. 1 (примен.)	Настенная установка силового ящика серии ЯБПВ	13	
3	4.407-235-025 исп. 1	Настенная установка кнопочного поста управления серии ПКЕ	18	
4	4.407-249-029 исп. 1	Настенная установка 2х кнопочных постов управления серии ПКЕ	3-	
5	5.407-34 л.36 исп. 1 (применительно)	Настенная установка магнитных пускателей типов ПАЕ-621...624	4	
6	5.407-33 выпуск 1 лист 19	Настенная установка пускателей ПМЕ-122	40	
7	5.407-33 выпуск 1 лист 19	Настенная установка пускателей ПМЕ-222	1	
8	4.407-219 л.13 исп. 2 (прим.)	Настенная установка пускателей типа ПМЕ-122	19	
9	4.407-219 л.9 исп.4 (примен.)	Настенная установка пускателей типа ПМЕ-222		
10	5.407-34 лист 2 (исп. 2 (примен.)	Напольная установка пускателей типа ПАЕ-322	1	
11	4.407-208 л. 21	Установка аппаратуры и подвод питания к крышным вентиляторам	9	
12	4.407-265-32 (применительно)	Настенная установка клеммной коробки КК	8	

Привязан

Инв. №

ГИП	Никитин		503-1-33.85 ЭМ
Нач. отд.	Архипов		Автотранспортное предприятие на 500 грузовых автомобилей с открытой стоянкой
Гл. спец.	Богданов		Производственный корпус
Рук. гр.	Смирнова		Стадия: РП; Лист: 17; Листов:
Инж.	Шведова		План КТП. Ведомость комплектных узлов
			ГИПРОАВТОТРАНС Новосибирский филиал

Инв. № подл. | Подпись и дата | Взам. инв. №

Копировал Друз. Формат А2

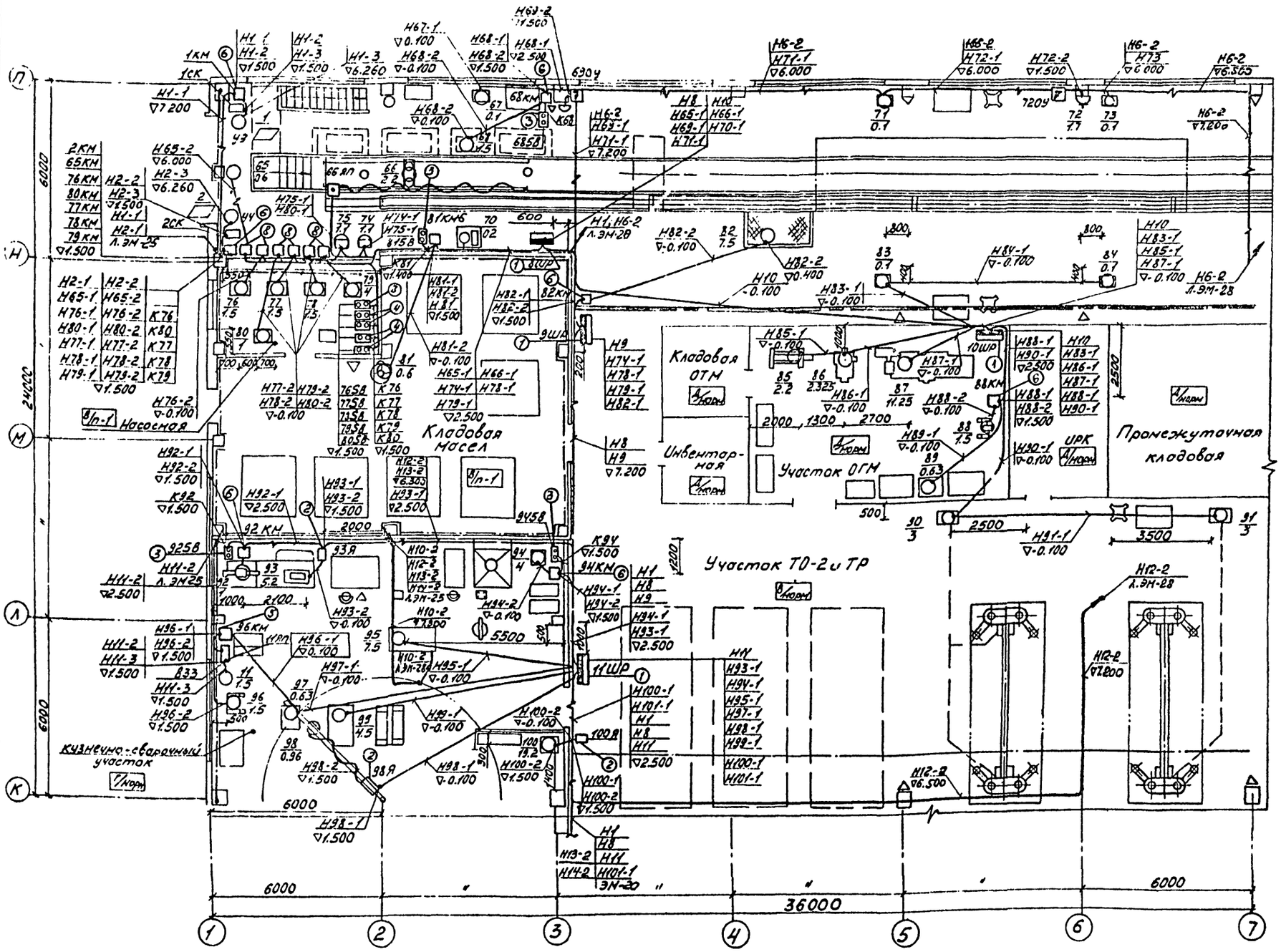

Схематический план

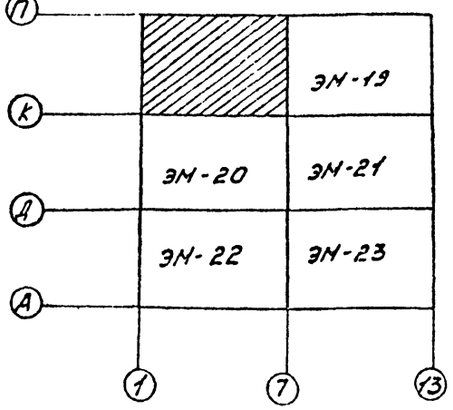

Высота подвода трубных проводок 200 мм, за исключением указанных дополнительно.

Согласовано
Нач. АСО
Нач. СТО
Нач. ТО
Взам. инв. №
Подп. и дата
Инв. № подл.

Привязан
Инв. №

ГИП	Никитин	
Нач. отд.	Архипов	
Гл. спец.	Богданов	
Рук. гр.	Смирнова	
Инж.	Шведова	

503-1-33.85 ЭМ

Автотранспортное предприятие на 300 грузовых автомобилей с открытой стоянкой

Производственный корпус

Стадия	Лист	Листов
РП	18	

План на отм. 0.000 в осях 1...7 и К...П

ГИПРОАВТОТРАНС
Новосибирский филиал

Альбом III

Типовой проект 503-1-33.85

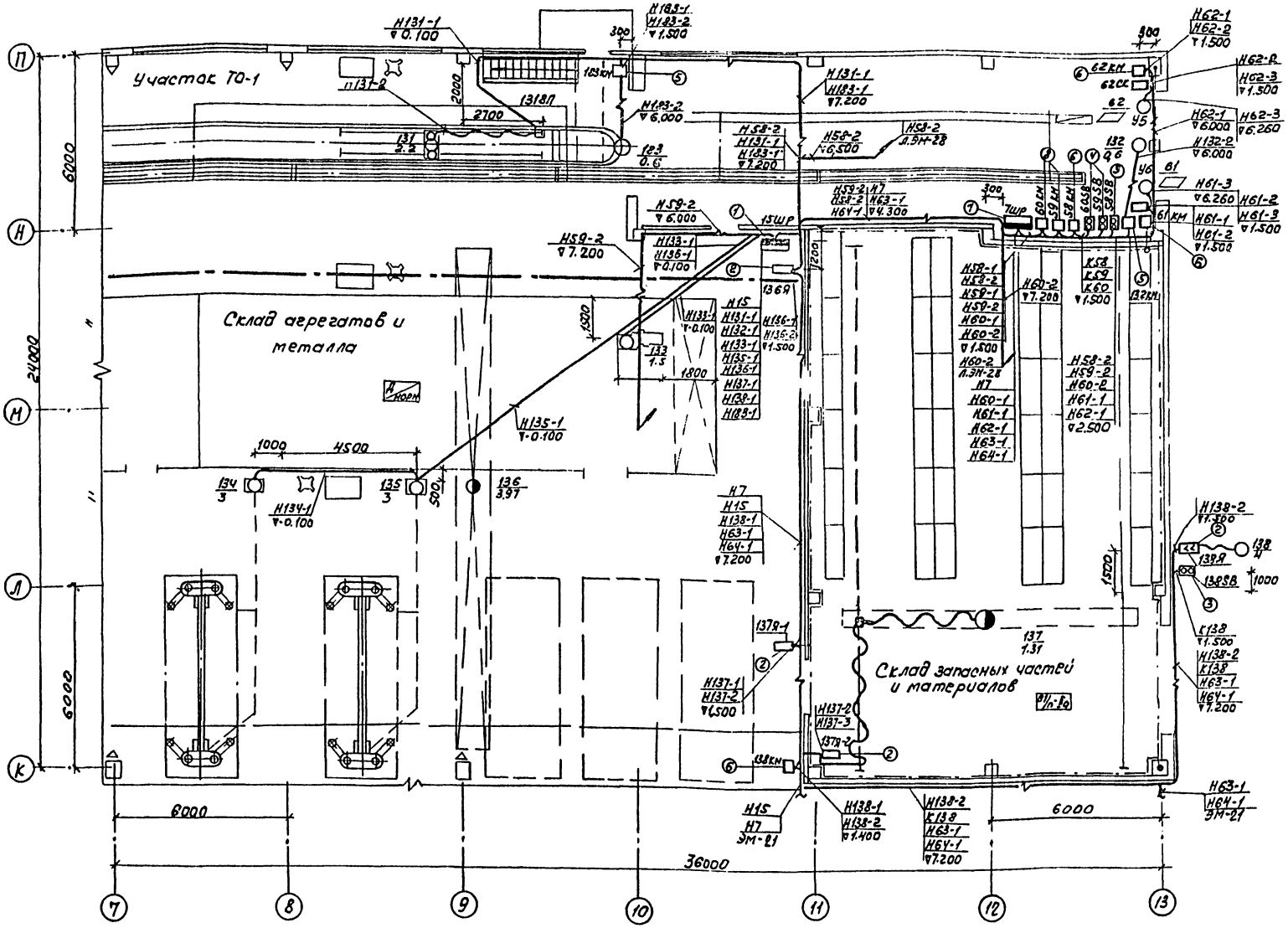

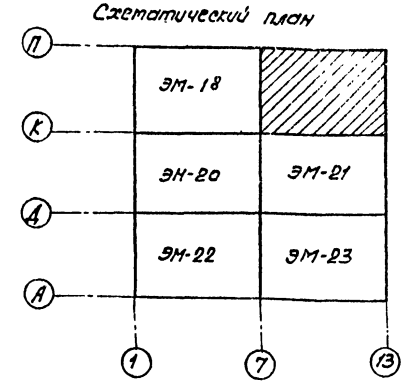

Высота подвода трубных подводок 200 мм за исключением указанных дополнительно.

Согласовано

Нач. АСО	
Нач. СПО	
Нач. ТО	

Инв.№ подл. | Подпись и дата | Взам. инв.№

ГИП	Никитин	
Нач. отд.	Урюпов	
Гл. спец.	Богданов	
Рук. гр.	Смирнова	
Инж.	Шебалова	

503-1-33.85 ЭМ

Автотранспортное предприятие на 300 грузовых автомобилей с открытой стоянкой

Производственный корпус

стадия	лист	листов
РП	19	

План на отм. 0.000 в осях 7...13 - К...П

ГИПРОАВТОТРАНС Новосибирский филиал

Привязан

Инв.№

Копировал Груз. Формат А2

Типовой проект 503-1-33.85 Альбом III

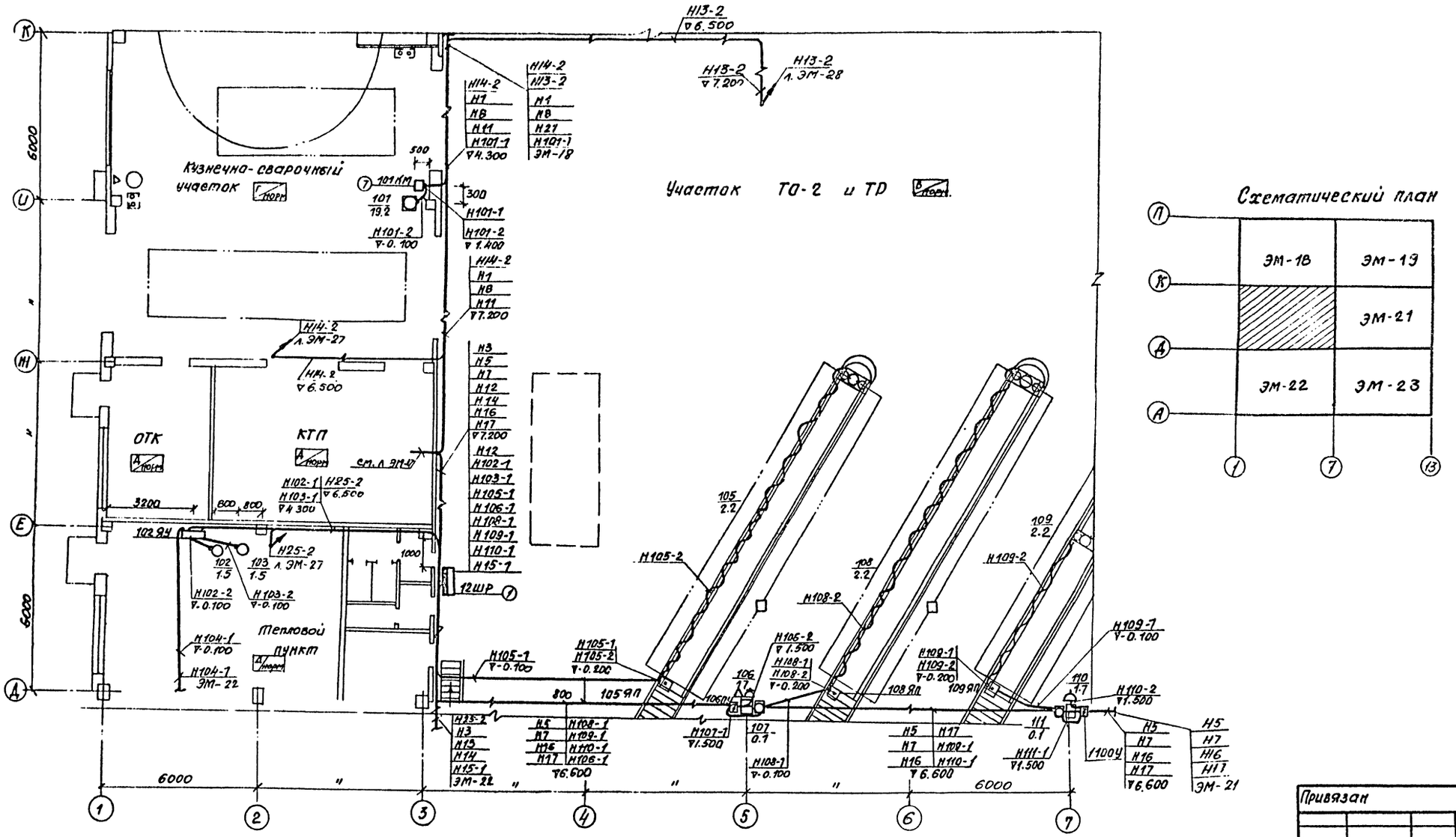

Высота подвода трубных проводок 200 мм, за исключением указанных дополнительно.

Согласовано
Нач. АСО
Нач. СТО
Нач. ТО

Инв. № подл. | Подпись и дата | Взам. инв. №

Привязан

Инв. №

ГИП	Никитин		
Нач. отд.	Архипов		
Гл. спец.	Богданов		
Рук. гр.	Смирнова		
Инж.	Шведова		

503-1-33.85 ЭМ

Автотранспортное предприятие на 300 грузовых автомобилей с открытой стоянкой

Производственный корпус

Стадия	Лист	Листов
РП	20	

План на отм. 0.000 в осях 1...7, Д-К.

ТИПРОАВТОТРАНС Новосибирский филиал

Типовой проект 503-1-33.85 Альбом III

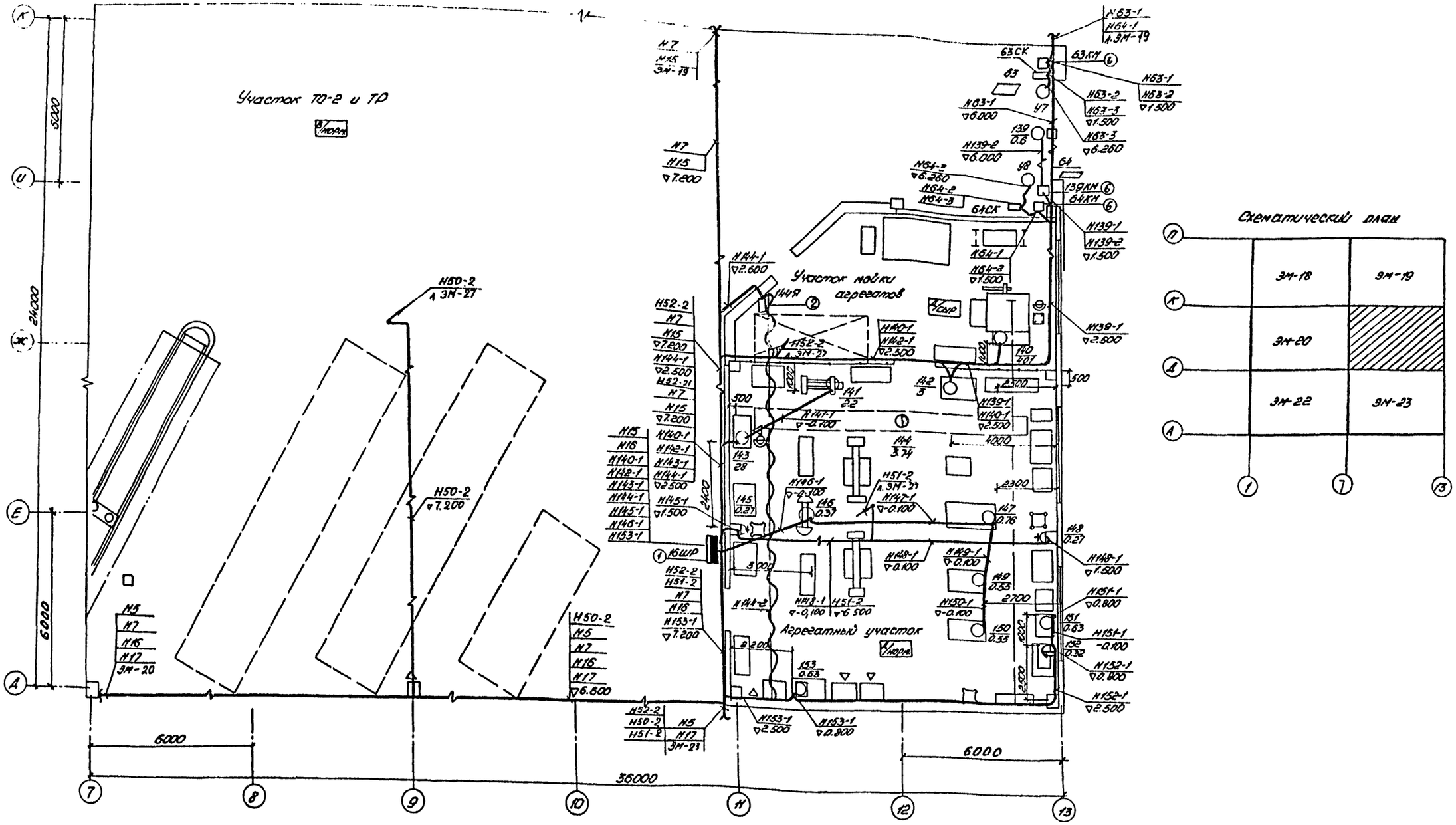

Высота подвода трубных проводок 200мм, за исключением указанных дополнительно.

Согласовано			
Нач. АСО	Сидорова		
Нач. СТО	Мозыкович		
Нач. ТО	Борщинов		
Инв. № подл.	Подпись и дата	Взам. инв. №	

Привязан			
Инв. №			
ГИП	Никитин		503-1-33.85 ЭМ
Нач. отд.	Архипов		Автотранспортное предприятие на 300 грузовых автомобилей с открытой стоянкой
Гл. спец.	Богданов		Производственный корпус
Рук. гр.	Спирнова		Стадия: РП; Лист: 21; Листов:
Инж.	Шведова		План на отм. 0.000 в осях 7..13 и Д...К
			ГИПРОАВТОТРАНС Новосибирский филиал

Альбом III

Типовой проект 503-1-33.85

Комната мастеров

ОУП

Участок ТО2 и ТР

Зарядная

Кислотная

Аккумуляторная

Участок ремонта топливной аппаратуры

Машинная секция

Участок ремонта приборов питания

Схематический план

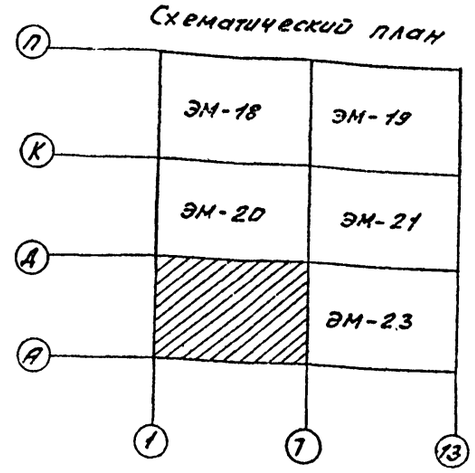

Высота подвода трубных проводок 200мм, за исключением указанных дополнительно.

Согласовано

Инв. № подл. | Подпись и дата | Взам. инв. №

Нач. ПСО

Нач. СТО

Нач. ТО

Привязан

Инв. №

ГИП	Никитин		
Нач. отд.	Архипов		
Гл. спец.	Богданов		
Рук. гр.	Смирнов		
Инж.	Шведова		

503-1-33.85 ЭМ

Автотранспортное предприятие на 300 грузовых автомобилей с открытой стоянкой

Производственный корпус

Стадия	Лист	Листов
РП	22	

План на отм. 0.000 в осях 1...7, А...Д

ГИПРОАВТОТРАНС Новосибирский филиал

Участок ТО-2 и ТР

Участок углубленной диагностики

Слесарно-механический участок

Участок ремонта электрооборудования

Деревообрабатывающий и обойный участки

Схематический план

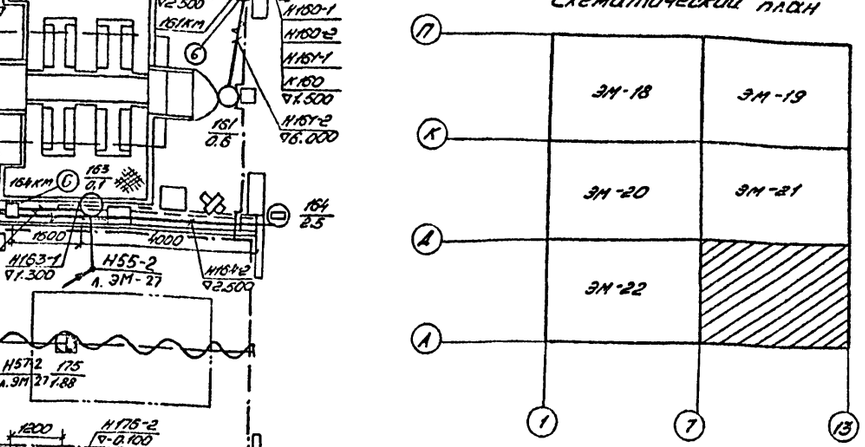

Высота подвода трубных проводок 200 мм, за исключением указанных дополнительно.

Типовой проект 503-1-33.85 Альбом III

Согласовано

Инв. № подл. | Подпись и дата | Взам. инв. № | Инв. № дубл. | Подпись и дата | Инв. № подл.

Привязан

Инв. №

ГИП	Никитин		503-1-33.85 ЭМ
Нач. отд.	Архипов		Автотранспортное предприятие на 300 грузовых автомобилей с открытой стоянкой
Гл. спец.	Богданов		Производственный корпус — Стадия: РП; Лист: 23; Листов:
Рук. гр.	Смирнова		План на отм. 0.000 в осях 7...13 и А...Д
Инженер	Шведова		ГИПРОАВТОТРАНС Новосибирский филиал

Типовой проект 503-1-33.85 Альбом №7

Фрагмент плана
с растановкой оборудования

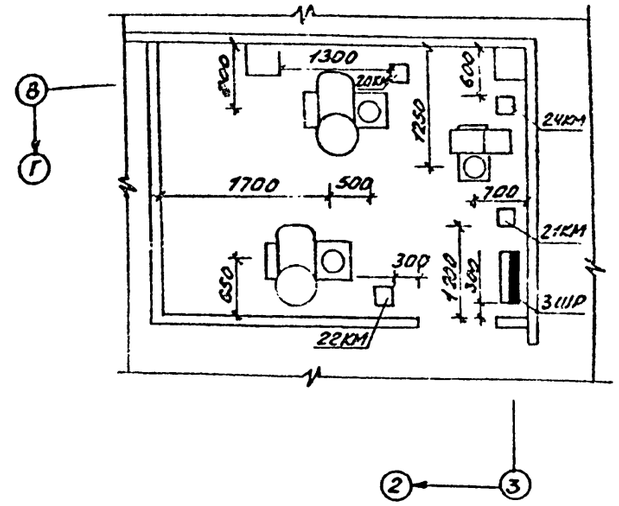

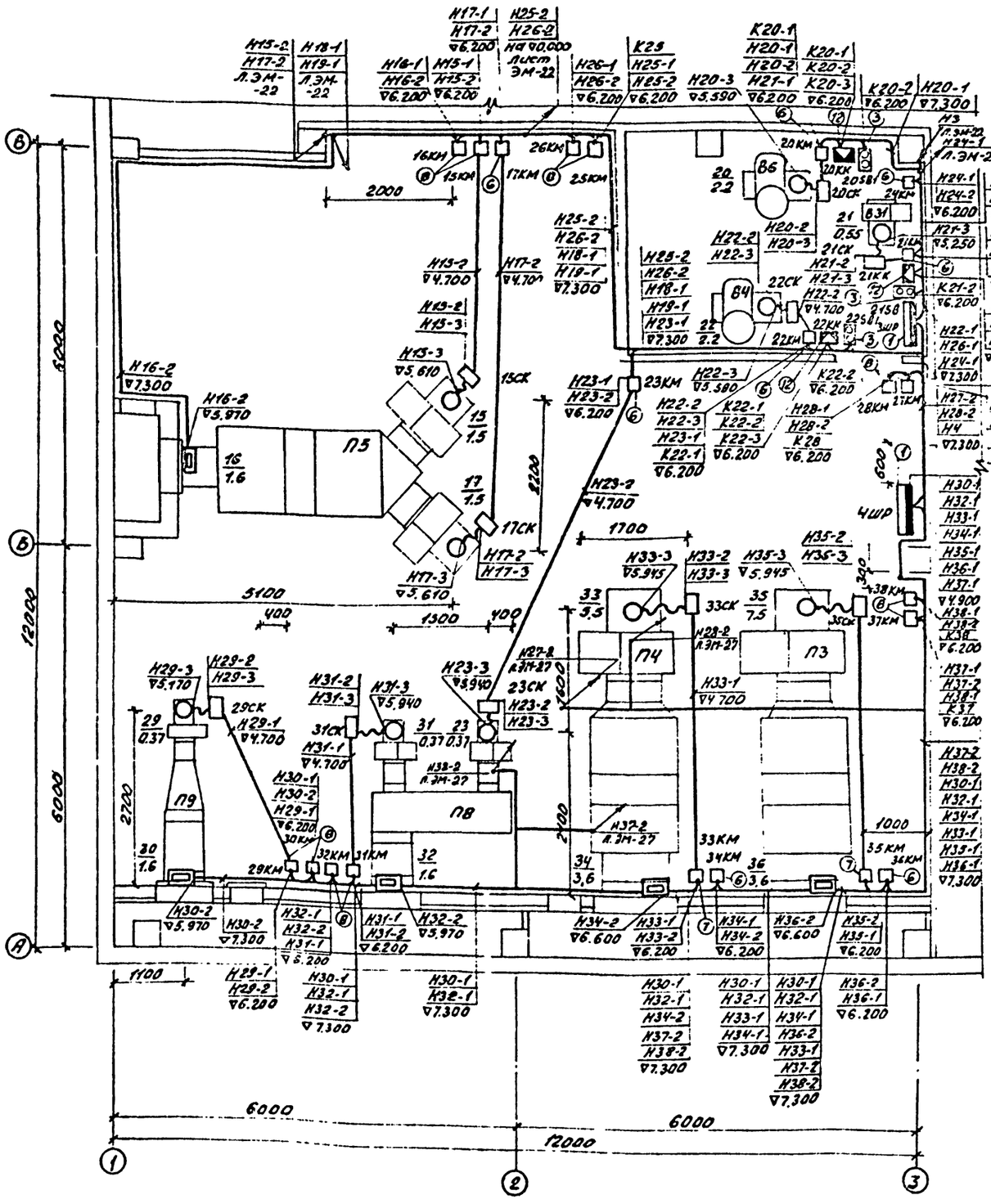

Согласовано

Инв.№ подл. | Подпись и дата | Взам.инв.№ | Инв.№ дубл. | Подпись и дата

Привязан

Инв.№

ГИП	Никитин		
Начотд	Архипов		
Гл.спец	Богданов		
Рук.гр.	Смирнова		
Техник	Наконова		

503-1-33.85 ЭМ

Автотранспортное предприятие на 300 грузовых автомобилей с открытой стоянкой

Производственный корпус.

Стадия	Лист	Листов
РП	24	

План на отм. 4.800 в осях А...В, 1...3.

ГИПРОАВТОТРАНС Новосибирский филиал

Альбом №

Типовой проект 503-1-33.85

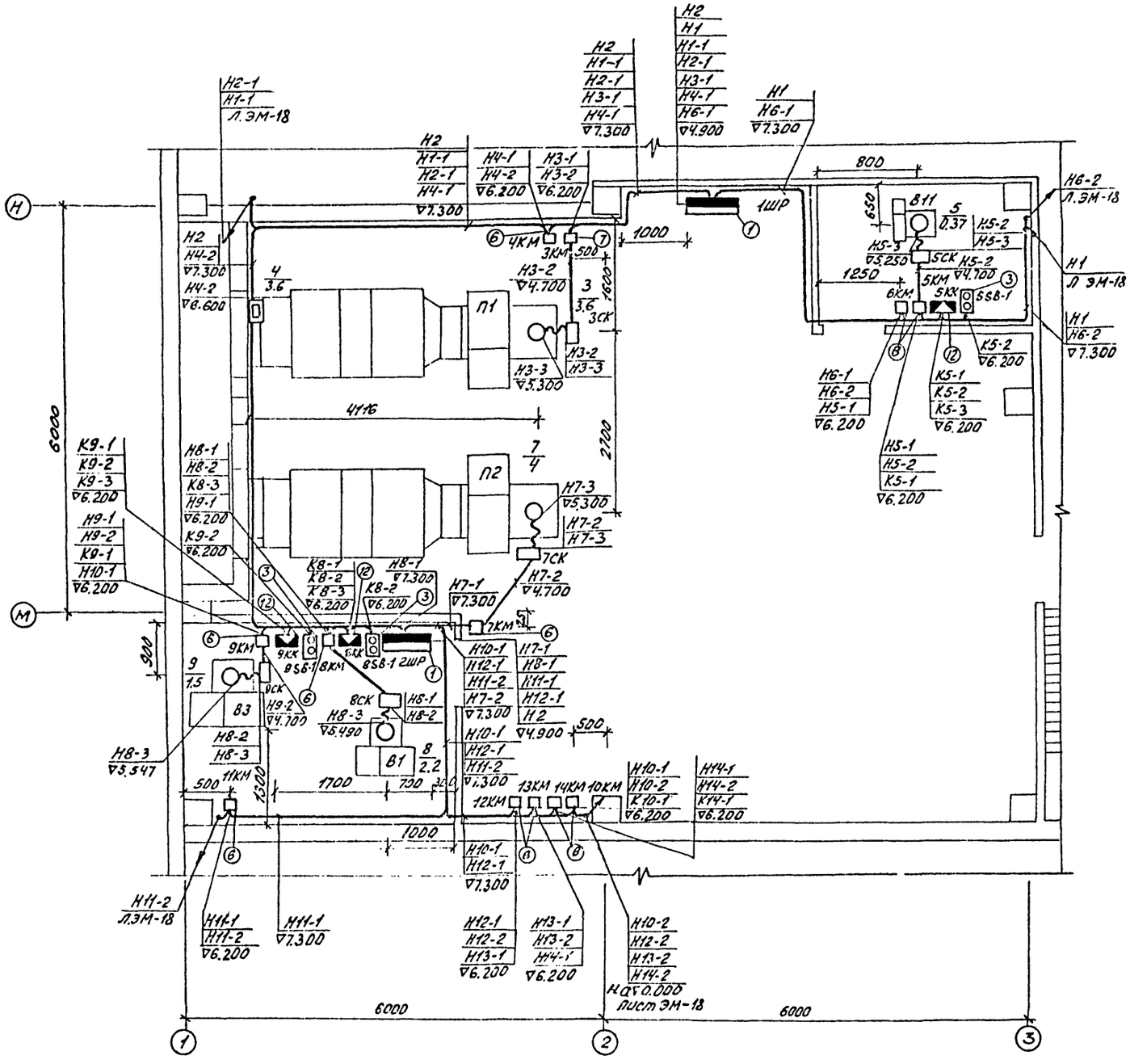

Привязан

Инв.№

ГИП	Никитин		503-1-33.85 ЭМ
Нач.отд.	Архипов		Автотранспортное предприятие на 300 грузовых автомобилей с открытой стоянкой
Гл.спец.	Богданов		
Рук.гр	Смирнова		Производственный корпус. — Стадия: РП; Лист: 25; Листов:
Техник	Насонова		План на отм. 4.800 в осях М...Н, 1...3. — ГИПРОАВТОТРАНС, Новосибирский филиал

Согласовано
Нач.отд. Гайдалей
Нач.сект. Жилкевич

Инв.№ подл. | Подпись и дата | Взам.инв.№ | Инв.№ дубл. | Подпись и дата

Типовой проект 503-1-33.85

Альбом III

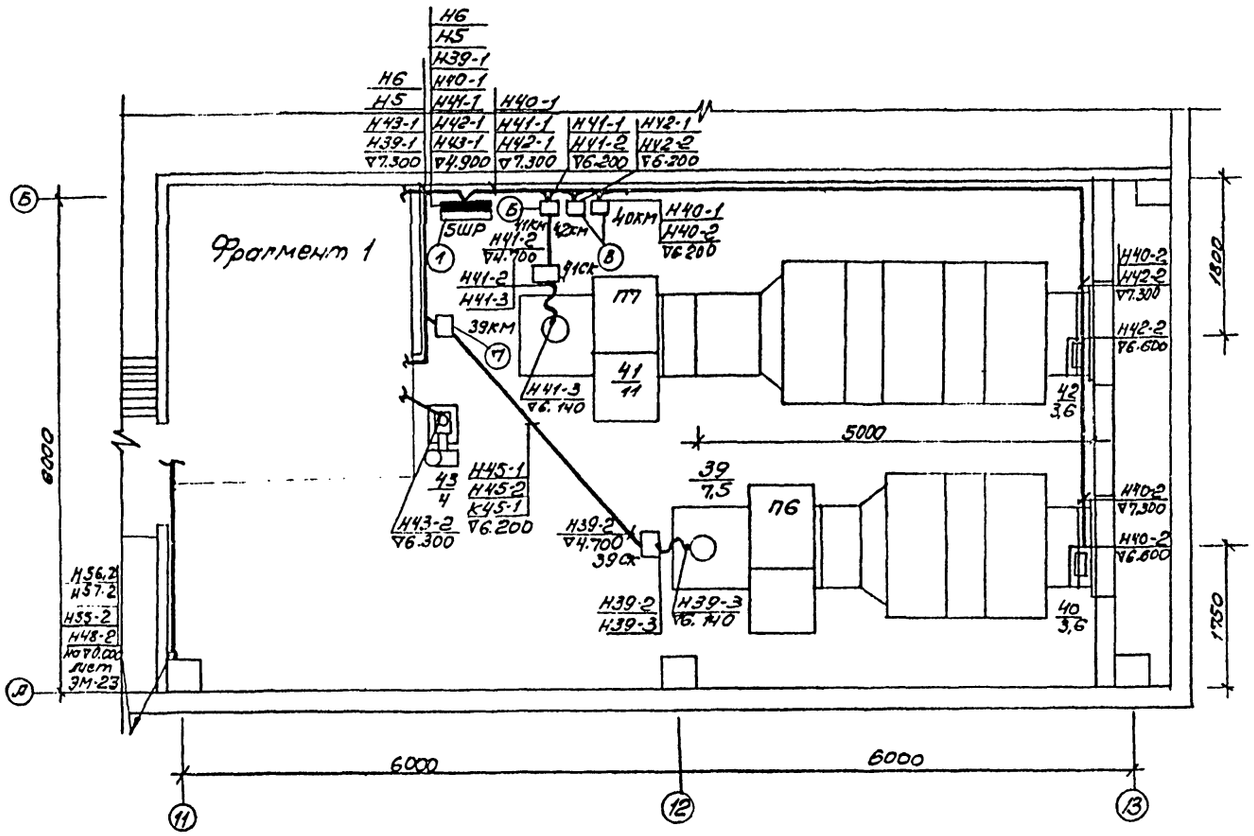

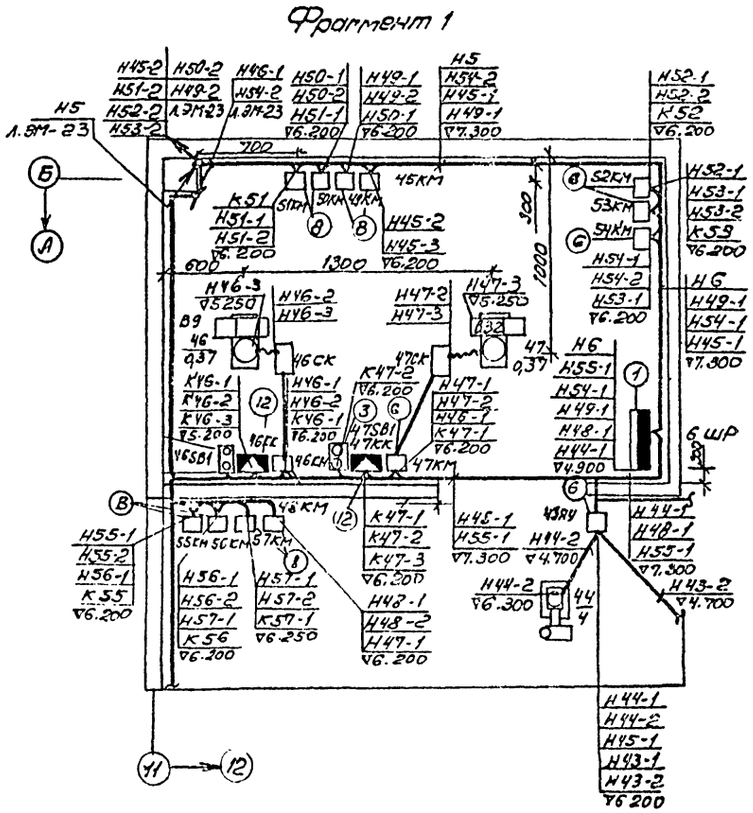

Согласовано

Нач. АСО	Сидорова	
Нач. СТО	Кузьмина	
Нач. ТО	Бородина	

Инв.№ подл.	Подпись и дата	Взам.инв.№

Привязан

Инв.№

ГИП	Никитин	
Нач.отд	Архипов	
Гл.спец	Богданов	
Рук.гр	Смирнова	
Техник	Насонова	

503 – 1-33.85 ЭМ

Автотранспортное предприятие на 300 грузовых автомобилей с открытой стоянкой

Производственный корпус

Стадия	Лист	Листов
РП	26	

План на отм. 4.800 в осях А...Б, 11-13.

ГИПРОАВТОТРАНС Новосибирский [illegible]

Типовой проект 503-1-33.85 Альбом III

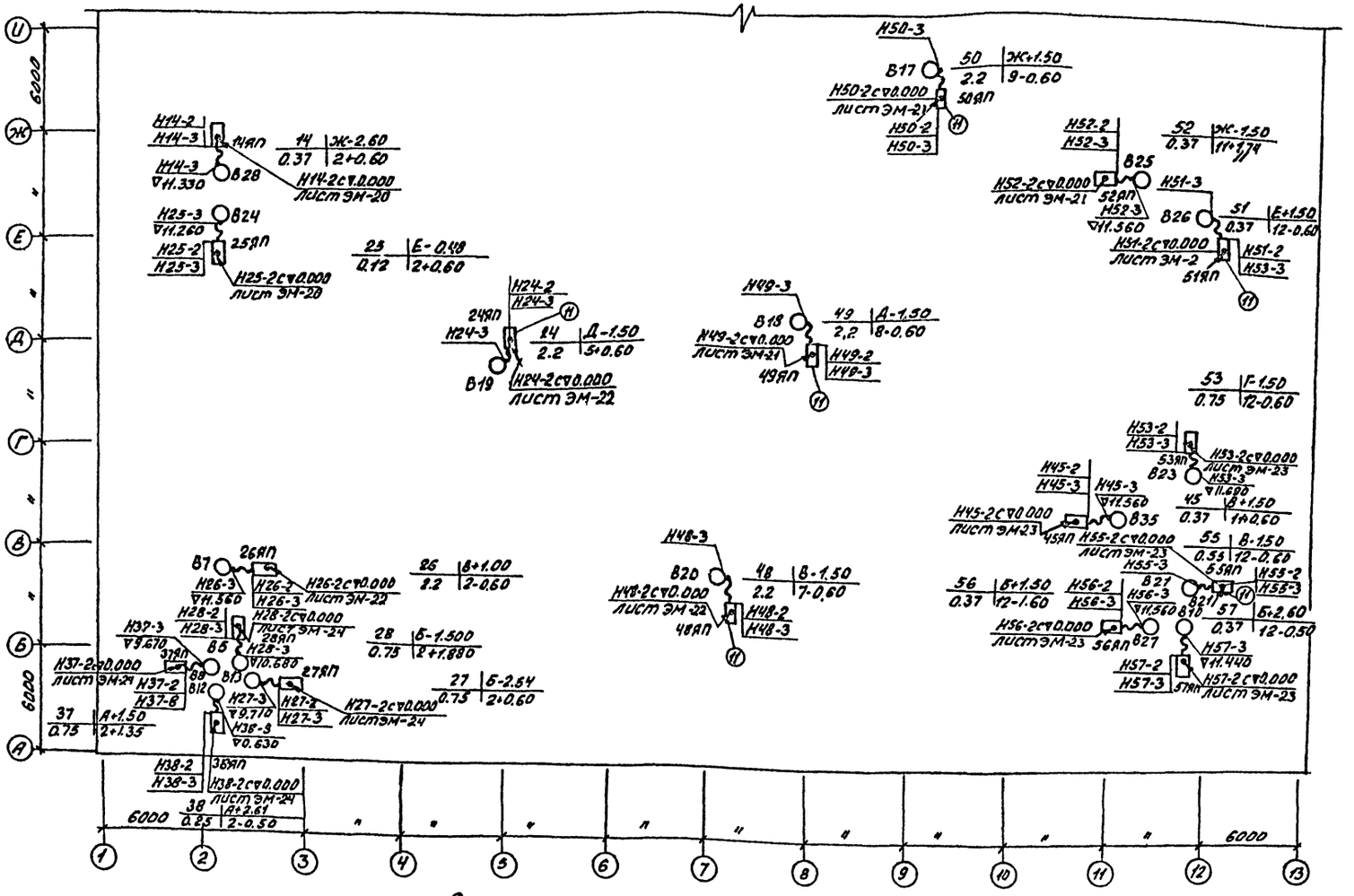

Схематический план

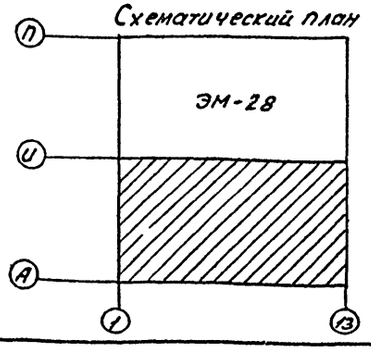

Согласовано

Инв.№ подл. | Подпись и дата | Взам.инв.№ | Инв.№ дубл. | Подпись и дата

Привязан

Инв.№

ГИП	Никитин		503-1-33.85 ЭМ
Нач.отд.	Архипов		Автотранспортное предприятие на 300 грузовых автомобилей с открытой стоянкой
Гл.спец.	Богданов		
Рук.гр.	Смирнова		Производственный корпус — Стадия: РП; Лист: 27; Листов:
Техник	Наконова		План сетей на кровле в осях А Ц, 1...13. — ГИПРОАВТОТРАНС, Новосибирское отделение

Типовой проект 503-1-33.85 Альбом III

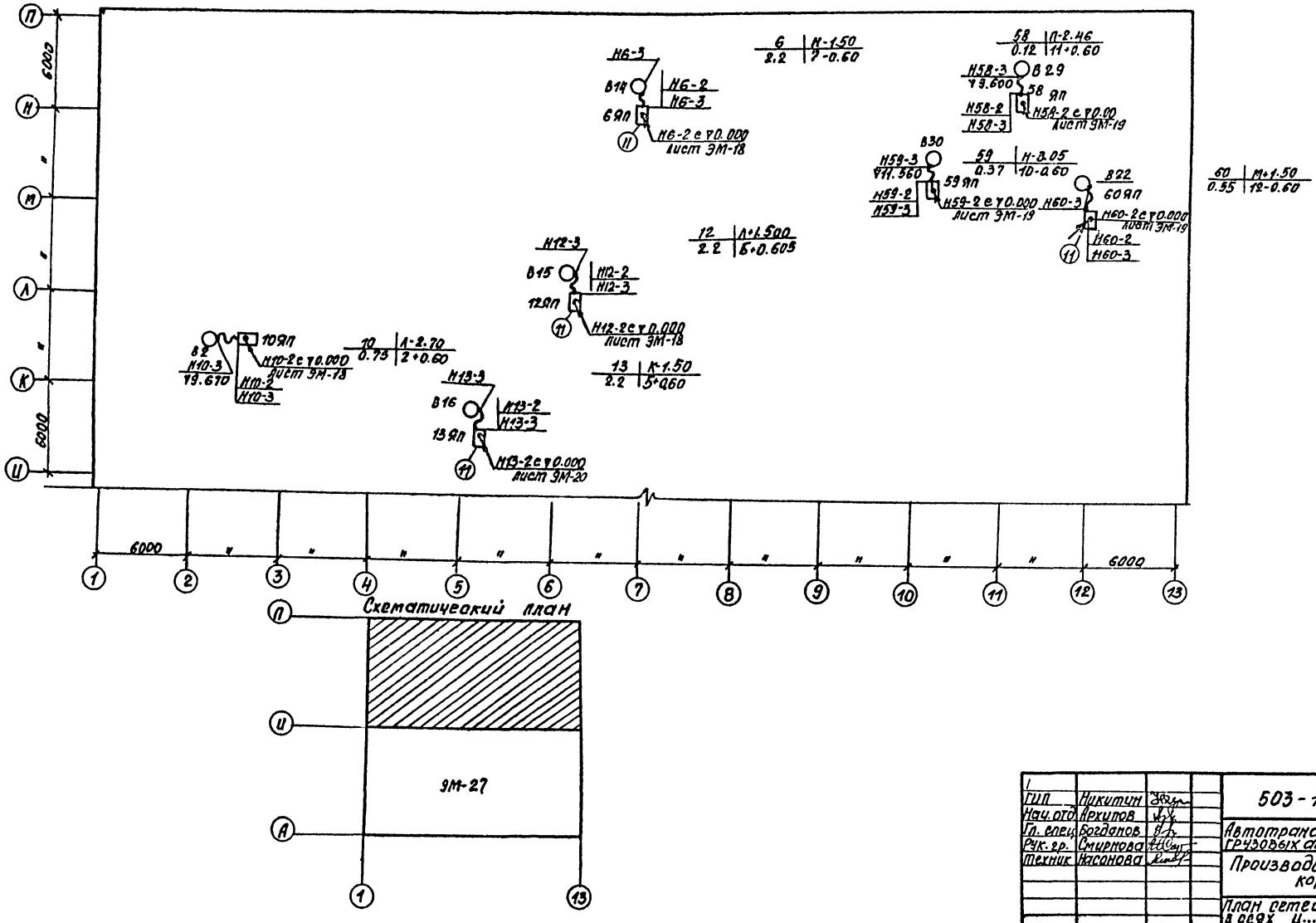

Схематический план

Согласовано
Нач. АСО
Нач. СТО

Инв. № подл. | Подпись и дата | Взам. инв. №

Привязан

Инв. №

ГИП	Никитин		503-1-33.85 ЭМ
Нач. отд.	Архипов		Автотранспортное предприятие на 300 грузовых автомобилей с открытой стоянкой
Гл. спец.	Богданов		Производственный корпус
Рук. гр.	Смирнова		Стадия: РП; Лист: 28; Листов:
Техник	Насонова		План сетей на кровле в осях Ц—А, 1—13.

ГИПРОАВТОТРАНС Новосибирский филиал

Типовой проект 503-1-33.85 Альбом III

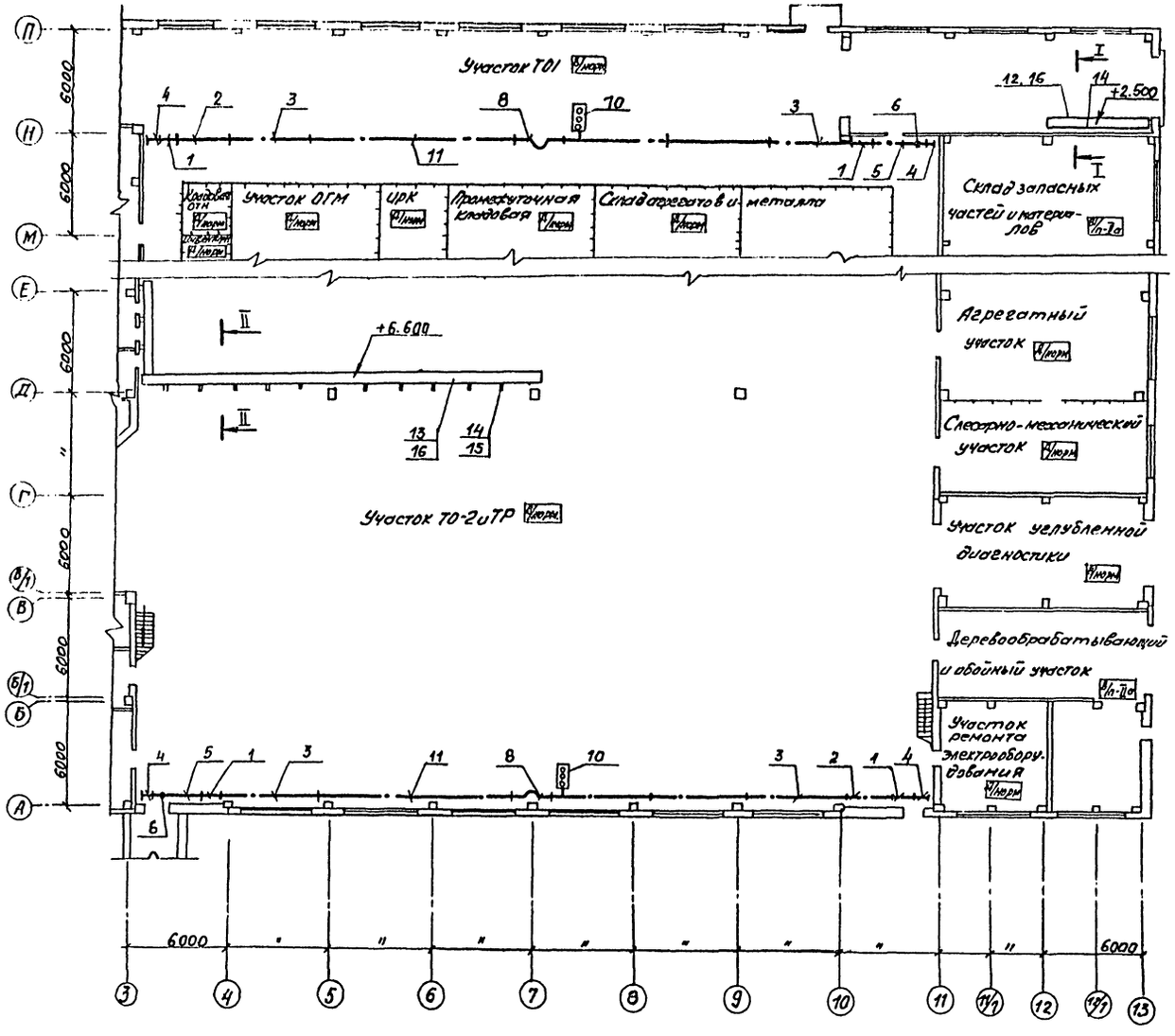

I–I

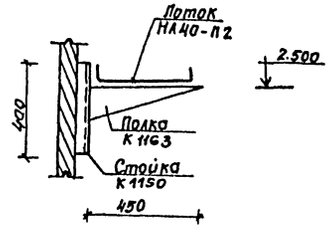

II–II

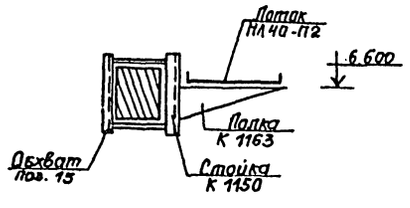

Поз.	Обозначение или тип изделия	Наименование	Кол.	Примечание
		Шинопровод троллейный ШТМ-73		
1	У2301У3	Секция прямая 750 мм	2/2	
2	У2304 У3	Секция прямая 3000 мм	1/1	
3	У2305 У3	Секция прямая 6000 мм	6/6	
4	У2306 У3	Секция концевая	2/2	
5	У2307 У3	Секция для ввода каретки	1/1	
6	У2323 У3	Клеммы присоединительные	1/1	
7	У2328 У3	Каретка токосъемная	1/1	
8	У2326 У3	Секция компенсационная	1/1	
9	У2321 У3	Скоба ведущая	1/1	
10	У2329 У3	Светофор троллейный	1/1	
11	К77543	Кронштейн.	17/17	
		Узлы прокладки лотков.		
12	4.407-263-003	Прокладка лотков горизонтально по стене.	6 м	
13	4.407-263-004 (применит.)	Односторонняя прокладка лотков под перекрытием.	30 м	
14	4.407-263-040	Конструкция	21	
15	4.407-263-057 (применительно)	Обхват для колонн	13	
16	НЛ40-П2	Лоток	19	
17	К1163	Полка кабельная	16	
18	К1150	Стойка кабельная	16	

Привязан

Инв. №

Согласовано
Нач. ЛСО Зубарева
Нач. отд. Кашкова
Нач. Т.О. Бородатов

Инв. № подл. | Подпись и дата | Взам. инв. №

ГИП	Никитин		503-1-33.85 ЭМ
Нач. отд.	Архипов		Автотранспортное предприятие на 300 грузовых автомобилей с открытой стоянкой
Гл. спец.	Богданов		Производственный корпус.
Рук. гр.	Смирнова		Стадия: РП; Лист: 29; Листов:
Инж.	Шабдова		Прокладка шинопроводов троллейных ШТМ-73 Прокладка лотков.
			ГИПРОАВТОТРАНС Новосибирский филиал

Типовой проект 503-1-33.85 Альбом III

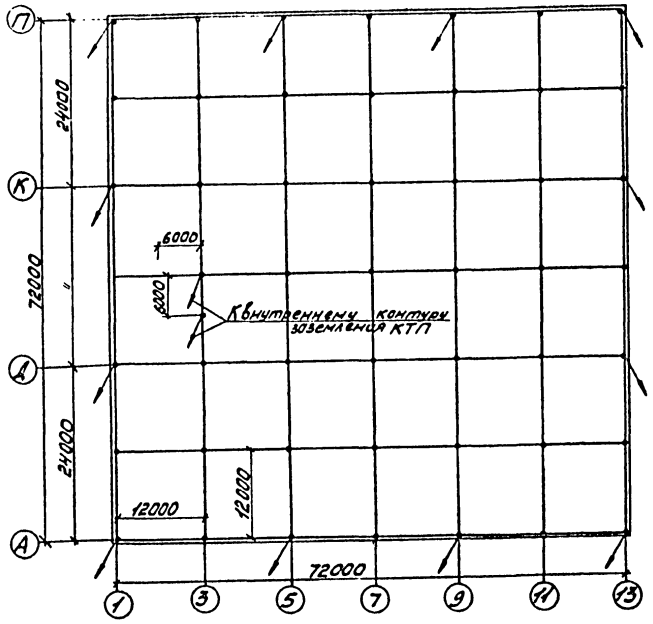

1. Молниезащитные мероприятия выполнить по СН-305-77.
2. Молниезащиту выполнить путем наложения молниеприемной сетки на кровлю под слой гидроизоляции.
3. Молниеприемную сетку выполнить из стальной проволоки ф6мм. Сетка должна иметь ячейки площадью не более 150м².
4. В качестве заземлителей использовать железобетонные фундаменты здания.
5. Молниеприемную сетку соединить с заземлителями токоотводами, в качестве токоотводов использовать арматуру железобетонных конструкций. При этом должна быть обеспечена непрерывная электрическая связь в соединениях конструкций и арматуры, обеспечиваемая, как правило, сваркой.
6. Все выступающие на кровле вентсистемы должны быть соединены с молниеприемной сеткой.

Согласовано:

Инв. № подл.	Подп. и дата	Взам. инв. №	Нач. АСО	Сидорова	

Привязан

Инв. №

ГИП	Никитин		503-1-33.85 ЭМ
Нач. отд.	Архипов		Автотранспортное предприятие на 300 грузовых автомобилей с открытой стоянкой
Гл. спец.	Богданов		
Рук. гр.	Смирнова		
Инж.	Шведова		Производственный корпус

Стадия	Лист	Листов
РП	30	

Молниезащита

ГИПРОАВТОТРАНС Новосибирский филиал

Копировал: Матвеев Формат: 2

Альбом III

Типовой проект 503-1-33.85

Начало

Маркировка кабеля	Трасса: Начало	Трасса: Конец	Кабель: По проекту: Марка	Кабель: По проекту: Колич. кабелей число и сечение жил, напряжение	Кабель: По проекту: Длина, м	Кабель: Проложен: Марка	Кабель: Проложен: Колич. кабелей и сечение жил, напряжение	Кабель: Проложен: Длина м
Н182	Шкаф N1 КТП	182 км	АВВГ		6			
Н1РП	182 км	1 РП	АВВГ		5			
Н2РП	Шкаф N1 КТП	2 РП	АВВГ	2(3x95+1x35)	9			
НУК	Шкаф N2 КТП	Конденсаторная установка	АВВГ	1(3x95+1x35)+ +1(3x120+1x35)	10			
Н1	1РП	1ШР	АВВГ	3x25+1x16	55			
Н2	1ШР	2ШР	АВВГ	3x16+1x10	10			
Н3	1РП	3ШР	АВВГ	3x25+1x16	55			
Н4	3ШР	4ШР	АВВГ	3x16+1x10	10			
Н5	1РП	5ШР	АВВГ	3x25+1x16	100			
Н6	5ШР	6ШР	АВВГ	3x16+1x10	6			
Н7	1РП	7ШР	АВВГ	3x25+1x16	115м			
Н8	2РП	8ШР	АВВГ	3x16+1x70	40			
Н9	11ШР	9ШР	АВВГ	3x25+1x16	12			
Н10	8ШР	10ШР	АВВГ	3x16+1x10	20			
Н11	2РП	11ШР	АВВГ	3x70+1x25	30			
Н12	2РП	12ШР	АВВГ	3x25+1x16	18			
Н13	12ШР	13ШР	АВВГ	3x25+1x16	35			
Н14	2РП	14ШР	АВВГ	3x25+1x16	60			
Н15	16ШР	15ШР	АВВГ	3x25+1x16	50			
Н16	2РП	16ШР	АВВГ	3x50+1x25	90			
Н17	2РП	17ШР	АВВГ	3x50+1x25	90			
Н18	14ШР	18ШР	АВВГ	3x25+1x16	87			
Н19	17ШР	19ШР	АВВГ	3x25+1x16	15			
Н1-1	1ШР	1КМ	АВВГ	4x2,5	13			
Н1-2	1КМ	1СК	АВВГ	4x2,5	1			
Н1-3	1СК	поз. 1	ПВ2	4(1x2,0)	1			
Н2-1	1ШР	2КМ	АВВГ	4x2,5	13			
Н2-2	2КМ	2СК	АВВГ	4x2,5	1			
Н2-3	2СК	поз. 2	ПВ2	4(1x2,0)	1			
Н3-1	1ШР	3КМ	АВВГ	4x2,5	5			
Н3-2	3КМ	3СК	АПВ	4(1x2,0)	3			
			Винипласт	25	3			
Н3-3	3СК	поз. 3	ПВ2	4(1x2,0)	1			
Н4-1	1ШР	4КМ	АВВГ	4x2,5	6			
Н4-2	1КМ	поз. 4	АВВГ	4x2,5	6			
Н5-1	6КМ	5КМ	АВВГ	4x2,5	1			
Н5-2	5КМ	5СК	АПВ	4(1x2,0)	3			
			Винипласт	25	3			
Н5-3	5СК	поз. 5	ПВ2	4(1x2,0)	1			
Н6-1	1ШР	6КМ	АВВГ	4x2,5	9			
Н6-2	6КМ	6ЯП	АВВГ	4x2,5	44			

Продолжение

Маркировка кабеля	Трасса: Начало	Трасса: Конец	Кабель: По проекту: Марка	Кабель: По проекту: Колич. кабелей число и сечение жил, напряжение	Кабель: По проекту: Длина, м	Кабель: Проложен: Марка	Кабель: Проложен: Колич. кабелей и сечение жил, напряжение	Кабель: Проложен: Длина м
Н6-3	6 ЯП	поз. 6	ПВ2	4(1x2,0)	1			
Н7-1	2ШР	7КМ	АВВГ	4x2,5	5			
Н7-2	7КМ	7СК	АПВ	4(1x2,0)	3			
			Винипласт	25	3			
Н7-3	7СК	поз. 7	ПВ2	4(1x2,0)	1			
Н8-1	2ШР	8КМ	АВВГ	4x2,5	6			
Н8-2	8КМ	8СК	АПВ	4(1x2,0)	4			
			Винипласт	25	4			
Н8-3	8СК	поз. 8	ПВ2	4(1x2,0)	1			
Н9-1	8КМ	9КМ	АВВГ	4x2,5	1			
Н9-2	9КМ	9СК	АПВ	4(1x2,0)	3			
			Винипласт	25	3			
Н9-3	9СК	поз. 9	ПВ2	4(1x2,0)	1			
Н10-1	9КМ	10КМ	АВВГ	4x2,5	8			
Н10-2	10КМ	10СК	АВВГ	4x2,5	12			
Н10-3	10СК	поз. 10	ПВ2	4(1x2,0)	1			
Н11-1	2ШР	11КМ	АВВГ	4x2,5	10			
Н11-2	11КМ	11ЯП	АВВГ	4x2,5	25			
Н11-3	11ЯП	поз. 11	ПВ2	4(1x2,0)	1			
Н12-1	2ШР	12КМ	АВВГ	4x2,5	11			
Н12-2	12КМ	12ЯП	АВВГ	4x2,5	43			
Н12-3	12ЯП	поз. 12	ПВ2	4(1x2,0)	1			
Н13-1	12КМ	13КМ	АВВГ	4x2,5	1			
Н13x2	13КМ	13ЯП	АВВГ	4x2,5	22			
Н13-3	13ЯП	поз. 13	ПВ2	4(1x2,0)	1			
Н14-1	13КМ	14КМ	АВВГ	4x2,5	1			

Данные для заполнения журнала

Расчетная температура воздуха °С	Количество кабелей число и сечение жил, напряжение: Н182	Количество кабелей число и сечение жил, напряжение: Н1РП
-30	1(3x120+1x35)	1(3x70+1x25)
-40	2(3x120+1x35)	2(3x95+1x35)

Привязан

Инв: №

ГИП	Никитин	
Нач.отд	Архипов	
Гл.спец	Богданов	
Рук.пр	Смирнов	
Инж.	Шведов	
Техник	Насонова	

503-1-33.85 эм

Автотранспортное предприятие на 300 грузовых автомобилей с открытой стоянкой

Производственный корпус

Стадия	Лист	Листов
РП	31	

Кабельный журнал (начало)

ГИПРОАВТОТРАНС Новосибирский филиал

Взам. Инв. N

Подпись и дата

Инв. № подл.

Продолжение

Маркировка кабеля	Трасса: Начало	Трасса: Конец	Кабель: По проекту: Марка	Кабель: По проекту: Количество кабелей, число и сечение жил, напряжение	Кабель: По проекту: Длина, м	Кабель: Проложен: Марка	Кабель: Проложен: Количество кабелей и сечение жил, напряжение	Кабель: Проложен: Длина, м
Н14-2	14 КМ	14 ЯП	АВВГ	4х2,5	37			
Н14-3	14 ЯП	поз. 14	ПВ2	4(1х2,0)	1			
Н18-1	3 ШР	18 КМ	АВВГ	4х2,5	18			
Н18-2	18 КМ	18 СК	АВВГ	4х2,5	1			
Н18-3	18 СК	поз. 18	ПВ2	4(1х2,0)	1			
Н19-1	3 ШР	19 КМ	АВВГ	4х2,5	18			
Н19-2	19 КМ	19 СК	АВВГ	4х2,5	1			
Н19-3	19 СК	поз. 19	ПВ2	4(1х2,0)	1			
Н20-1	3 ШР	20 КМ	АВВГ	4х2,5	8			
Н20-2	20 КМ	20 СК	АПВ винипласт	4(1х2,6) 25	3 3			
Н20-3	20 СК	поз. 20	ПВ2	4(1х2,0)	1			
Н21-1	20 КМ	21 КМ	АВВГ	4х2,5	7			
Н21-2	21 КМ	21 СК	АПВ винипласт	4(1х2,0) 25	3 3			
Н21-3	21 СК	поз. 21	ПВ2	4(1х2,0)	1			
Н22-1	3 ШР	22 КМ	АВВГ	4х2,5	5			
Н22-2	22 КМ	22 СК	АПВ винипласт	4(1х2,0) 25	3 3			
Н22-3	22 СК	поз. 22	ПВ2	4(1х2,0)	1			
Н23-1	22 КМ	23 КМ	АВВГ	4х2,5	7			
Н23-2	23 КМ	23 СК	АПВ винипласт	4(1х2,0) 25	3 3			
Н23-3	23 СК	поз. 23	ПВ2	4(1х2,0)	1			
Н24-1	3 ШР	24 КМ	АВВГ	4х2,5	6			
Н24-2	24 КМ	24 ЯП	АВВГ	4х2,5	30			
Н24-3	24 ЯП	поз. 24	ПВ2	4(1х2,0)	1			
Н25-1	26 КМ	25 КМ	АВВГ	4х2,5	1			
Н25-2	25 КМ	25 ЯП	АВВГ	4х2,5	27			
Н25-3	25 ЯП	поз. 25	ПВ2	4(1х2,0)	1			
Н26-1	3 ШР	26 КМ	АВВГ	4х2,5	12			
Н26-2	26 КМ	26 ЯП	АВВГ	4х2,5	10			
Н26-3	26 ЯП	поз. 26	ПВ2	4(1х2,0)	1			
Н27-1	3 ШР	27 КМ	АВВГ	4х2,5	6			
Н27-2	27 КМ	27 ЯП	АВВГ	4х2,5	22			
Н27-3	27 ЯП	поз. 27	ПВ2	4(1х2,0)	1			
Н28-1	27 КМ	28 КМ	АВВГ	4х2,5	1			
Н28-2	28 КМ	28 ЯП	АВВГ	4х2,5	16			
Н28-3	28 ЯП	поз. 28	ПВ2	4(1х2,0)	1			
Н29-1	30 КМ	29 КМ	АВВГ	4х2,5	1			

Продолжение

Маркировка кабеля	Трасса: Начало	Трасса: Конец	Кабель: По проекту: Марка	Кабель: По проекту: Количество кабелей, число и сечение жил, напряжение	Кабель: По проекту: Длина, м	Кабель: Проложен: Марка	Кабель: Проложен: Количество кабелей и сечение жил, напряжение	Кабель: Проложен: Длина, м
Н29-2	29 КМ	29 СК	АПВ винипласт	4(1х2,5) 25	3 3			
Н29-3	29 СК	поз. 29	ПВ2	4(1х2,0)	1			
Н30-1	4 ШР	30 КМ	АВВГ	4х2,5	26			
Н30-2	30 КМ	поз. 30	АВВГ	4х2,5	1			
Н31-1	32 КМ	31 КМ	АВВГ	4х2,5	1			
Н31-2	31 КМ	31 СК	АПВ винипласт	4(1х2,0 25	3 3			
Н31-3	31 СК	поз. 31	ПВ2	4(1х2,0)	1			
Н32-1	4 ШР	32 КМ	АВВГ	4х2,5	19			
Н32-2	32 КМ	поз. 32	АВВГ	4х2,5	1			
Н33-1	4 ШР	33 КМ	АВВГ	4х2,5	13			
Н33-2	33 КМ	33 СК	АПВ винипласт	4 (1х2,0) 25	4 4			
Н33-3	33 СК	поз. 33	ПВ2	4(1х2,0)	1			
Н34-1	4 ШР	34 КМ	АВВГ	4х2,5	13			
Н34-2	34 КМ	поз. 34	АВВГ	4х2,5	1			
Н35-1	4 ШР	35 КМ	АВВГ	4х2,5	10			
Н35-2	35 КМ	35 СК	АПВ винипласт	4(1х2,0) П 25	4 4			
Н35-3	35 СК	поз. 35	ПВ2	4(1х2,0)	1			
Н36-1	4 ШР	36 КМ	АВВГ	4х2,5	10			
Н36-2	36 КМ	поз. 36	АВВГ	4х2,5	1			
Н37-1	4 ШР	37 КМ	АВВГ	4х2,5	6			
Н37-2	37 КМ	37 ЯП	АВВГ	4х2,5	19			
Н37-3	37 ЯП	поз. 37	ПВ2	4(1х2,0)	1			
Н38-1	37 КМ	38 КМ	АВВГ	4х2,5	1			
Н38-2	38 КМ	38 ЯП	АВВГ	4х2,5	9			
Н38-3	38 ЯП	поз. 38	ПВ2	4(1х2,0)	1			
Н39-1	5 ШР	39 КМ	АВВГ	4х2,5	6			
Н39-2	39 КМ	39 СК	АП13	4(1х2,0)	4			

Альбом III

Типовой проект 503-1-33.85

Инв. № подл. | Подпись и дата | Взам. инв. №

Привязан:

Инв. №

ГИП	Никитин		
Нач. отд.	Архипов		
Гл. спец.	Богданов		
Рук. гр.	Смирнова		
Инж.	Шведова		
Техник	Насонова		

503-1-33.85 ЭМ

Автотранспортное предприятие на 300 грузовых автомобилей с открытой стоянкой

Производственный корпус

Стадия: РП | Лист: 32 | Листов:

Кабельный журнал (продолжение)

ГИПРОАВТОТРАНС

Продолжение

Маркировка кабеля	Трасса: Начало	Трасса: Конец	Кабель: По проекту: Марка	Кабель: По проекту: Колич. кабелей число и сечение жил, напряжение	Кабель: По проекту: Длина, м	Кабель: Проложен: Марка	Кабель: Проложен: Колич. кабелей и сечение жил, напряжение	Кабель: Проложен: Длина, м
			винипласт	25	4			
Н39-3	39СК	поз.39	ПВ2	4(1х2,0)	1			
Н40-1	5ШР	40КМ	АВВГ	4х2,5	7			
Н40-2	40КМ	поз.40	АВВГ	4х2,5	11			
Н41-1	5ШР	41КМ	АВВГ	3х4+1х2,5	7			
Н41-2	41КМ	41СК	АПВ	3(1х4,0)+1х2,0	3			
			винипласт	25	1			
Н41-3	41СК	поз.41	ПВ2	4(1х2,0)	1			
Н42-1	5ШР	42КМ	АВВГ	4х2,5	6			
Н42-2	42КМ	поз.42	АВВГ	4х2,5	9			
Н43-1	5ШР	43ЯУ	АВВГ	4х2,5	7			
Н43-2	43ЯУ	поз.43	АПВ	4(1х2,0)	3			
			винипласт	25	3			
Н44-1	5ШР	43ЯУ	АВВГ	4х2,5	7			
Н44-2	43ЯУ	поз.44	АПВ	4(1х2,0)	3			
			винипласт	25	3			
Н45-1	43ЯУ	45КМ	АВВГ	4х2,5	4			
Н45-2	45КМ	45ЯП	АВВГ	4х2,5	12			
Н45-3	45ЯП	поз.45	ПВ2	4(1х2,0)	1			
Н46-1	47КМ	46КМ	АВВГ	4х2,5	1			
Н46-2	46КМ	46СК	АПВ	4(1х2,0)	3			
			винипласт	25	3			
Н46-3	46СК	поз.46	ПВ2	4(1х2,0)	1			
Н47-1	48КМ	47КМ	АВВГ	4х2,5	2			
Н47-2	47КМ	47СК	АПВ	4(1х2,0)	3			
			винипласт	25	3			
Н47-3	47СК	поз.47	ПВ2	4(1х2,0)	1			
Н48-1	6ШР	48КМ	АВВГ	4х2,5	5			
Н48-2	48КМ	48ЯП	АВВГ	4х2,5	48			
Н48-3	48ЯП	поз.48	ПВ2	4(1х2,0)	1			
Н49-1	6ШР	49КМ	АВВГ	4х2,5	6			
Н49-2	49КМ	49ЯП	АВВГ	4х2,5	44			
Н49-3	49ЯП	поз.49	ПВ2	4(1х2,0)	1			
Н50-1	49КМ	50КМ	АВВГ	4х2,5	1			
Н50-2	50КМ	50ЯП	АВВГ	4х2,5	46			
Н50-3	50ЯП	поз.50	ПВ2	4(1х2,0)	1			
Н51-1	50КМ	51КМ	АВВГ	4х2,5	2			
Н51-2	51КМ	51ЯП	АВВГ	4х2,5	36			
Н51-3	51ЯП	поз.51	ПВ2	4(1х2,0)	1			
Н52-1	53КМ	52КМ	АВВГ	4х2,5)	1			
Н52-2	52КМ	52ЯП	АВВГ	4х2,5)	38			

Альбом III

Типовой проект 503-1-33.85

Продолжение

Маркировка кабеля	Трасса: Начало	Трасса: Конец	Кабель: По проекту: Марка	Кабель: По проекту: Колич. кабелей число и сечение жил, напряжение	Кабель: По проекту: Длина, м	Кабель: Проложен: Марка	Кабель: Проложен: Колич. кабелей и сечение жил, напряжение	Кабель: Проложен: Длина, м
Н52-3	52ЯП	поз.52	ПВ2	4(1х2,0)	1			
Н53-1	54КМ	53КМ	АВВГ	4х2,5	1			
Н53-2	53КМ	53ЯП	АВВГ	4х2,5	23			
Н53-3	53ЯП	поз.53	ПВ2	4(1х2,0)	1			
Н54-1	6ШР	54КМ	АВВГ	4х2,5	8			
Н54-2	54КМ	54ЯП	АВВГ	4х2,5	35			
Н54-3	54ЯП	поз.54	ПВ2	4(1х2,0)	1			
Н55-1	6ШР	55КМ	АВВГ	4х2,5	6			
Н55-2	55КМ	55ЯП	АВВГ	4х2,5	15			
Н55-3	55ЯП	поз.55	ПВ2	4(1х2,0)	1			
Н56-1	55КМ	56КМ	АВВГ	4х2,5	1			
Н56-2	56КМ	56ЯП	АВВГ	4х2,5	15			
Н56-3	56ЯП	поз.56	ПВ2	4(1х2,0)	1			
Н57-1	56КМ	57КМ	АВВГ	4х2,5	2			
Н57-2	57КМ	57ЯП	АВВГ	4х2,5	16			
Н57-3	57ЯП	поз.57	ПВ2	4(1х2,0)	1			
Н58-1	59КМ	58КМ	АВВГ	4х2,5	1			
Н58-2	58КМ	58ЯП	АВВГ	4х2,5	10			
Н58-3	58ЯП	поз.58	ПВ2	4(1х2,0)	1			
Н59-1	60КМ	59КМ	АВВГ	4х2,5	1			
Н59-2	59КМ	59ЯП	АВВГ	4х2,5	16			
Н59-3	59ЯП	поз.59	ПВ2	4(1х2,0)	1			
Н60-1	7ШР	60КМ	АВВГ	4х2,5	5			
Н60-2	60КМ	60ЯП	АВВГ	4х2,5	16			
Н60-3	60ЯП	поз.60	ПВ2	4(1х2,0)	1			
Н61-1	7ШР	61КМ	АВВГ	4х2,5	7			
Н61-2	61КМ	61СК	АВВГ	4х2,5	13			
Н61-3	61СК	поз.61	ПВ2	4(1х2,0)	1			
Н62-1	7ШР	62КМ	АВВГ	4х2,5	14			
Н62-2	62КМ	62СК	АВВГ	4х2,5	18			

Инв. № подл. | Подпись и дата | Взам. инв. №

Привязан:

Инв. №

ГИП	Никитин	
Нач. отд.	Архипов	
Гл. спец.	Богданов	
Рук. гр.	Смирнова	
Инж.	Шведова	
Техник	Носонова	

503-1-33.85 ЭМ

Автотранспортное предприятие на 300 грузовых автомобилей с открытой стоянкой

Производственный корпус

Стадия	Лист	Листов
РП	33	

Кабельный журнал (продолжение)

ГИПРОАВТОТРАНС Новосибирский филиал

Продолжение

Маркировка кабеля	Трасса: Начало	Трасса: Конец	Кабель: По проекту: Марка	Кабель: По проекту: Колич. кабелей число и сечение жил, напряжение	Кабель: По проекту: Длина, м	Кабель: Проложен: Марка	Кабель: Проложен: Колич. кабелей и сечение жил, напряжение	Кабель: Проложен: Длина, м
Н62-3	62СК	поз.62	ПВ2	4(1х2,0)	1			
Н63-1	7ШР	63КМ	АВВГ	4х2,5	26			
Н63-2	63КМ	63СК	АВВГ	4х2,5	26			
Н63-3	63СК	поз.63	ПВ2	4(1х2,0)	1			
Н64-1	7ШР	64КМ	АВВГ	4х2,5	32			
Н64-2	64КМ	64СК	АВВГ	4х2,5	1			
Н64-3	64СК	поз.64	ПВ2	4(1х2,0)	1			
Н65-1	8ШР	65КМ	АВВГ	4х2,5	17			
Н65-2	65КМ	поз.65	АВВГ	4х2,5	2			
Н66-1	8ШР	66ЯП	АПВ	4(1х2,0)	10			
			винипласт	25	10			
Н66-2	66ЯП	поз.66	КРПТ	3х2,5+1х1,5	8			
Н67-1	68КМ	поз.67	АВВГ	4х2,5	2			
Н68-1	69ОУ	68КМ	АВВГ	4х2,5	19			
Н68-2	68КМ	поз.68	АПВ	4(1х2,0)	5			
			винипласт	25	5			
Н69-1	8ШР	69ОУ	АВВГ	4х2,5	9			
Н69-2	69ОУ	поз.69	АВВГ	4х2,5	2			
Н70-1	8ШР	поз.70	АВВГ	4х2,5	8			
Н81-1	поз.70	81КМ	АВВГ	4х2,5	2			
Н81-2	81КМ	поз.81	АПВ	4(1х2,0)	6			
			стальная	20	6			
Н71-1	8ШР	поз.71	АВВГ	4х2,5	19			
Н72-1	поз.71	72ОУ	АВВГ	4х2,5	9			
Н72-2	72ОУ	поз.72	АВВГ	4х2,5	2			
Н73-1	72ОУ	поз.73	АВВГ	4х2,5	4			
Н78-1	9ШР	78КМ	АВВГ	4х2,5	14			
Н78-2	78КМ	поз.78	АПВ	4(1х2,0)	3			
			винипласт	25	3			
Н77-1	78КМ	77КМ	АВВГ	4х2,5	1			
Н77-2	77КМ	поз.77	АПВ	4(1х2,0)	3			
			винипласт	25	3			
Н76-1	77КМ	76КМ	АВВГ	4х2,5	1			
Н76-2	76КМ	поз.76	АПВ	4(1х2,0)	3			
			винипласт	25	3			
Н79-1	9ШО	79КМ	АВВГ	4х2,5	12			
Н79-2	79КМ	поз.79	АПВ	4(1х2,0)	2			
			винипласт	25	2			
Н80-1	поз.75	80КМ	АВВГ	4х2,5	1			
Н80-2	80КМ	поз.80	АПВ	4(1х2,0)	7			
			винипласт	25	7			

Альбом III

Типовой проект 503-1-33.85

Инв.№ подл. | Подпись и дата | Взам.инв.№

Продолжение

Маркировка кабеля	Трасса: Начало	Трасса: Конец	Кабель: По проекту: Марка	Кабель: По проекту: Колич. кабелей число и сечение жил, напряжение	Кабель: По проекту: Длина, м	Кабель: Проложен: Марка	Кабель: Проложен: Колич. кабелей и сечение жил, напряжение	Кабель: Проложен: Длина, м
Н75-1	поз.74	поз.75	АВВГ	4х2,5	1			
Н74-1	9ШО	поз.74	АВВГ	4х2,5	14			
Н82-1	9ШО	82КМ	АВВГ	4х2,5	3			
Н82-2	82КМ	поз.82	АПВ	4(1х2,0)	8			
			винипласт	25	8			
Н83-1	10ШР	поз.83	АПВ	4(1х2,0)	6			
			винипласт	25	6			
Н84-1	поз.83	поз.84	АПВ	4(1х2,0)	10			
			винипласт	25	10			
Н85-1	поз.86	поз.85	АПВ	4(1х2,0)	3			
			винипласт	25	3			
Н86-1	10ШР	поз.86	АПВ	4(1х2,0)	7			
			винипласт	25	7			
Н87-1	10ШР	поз.87	АПВ	4(1х2,0)+1х2,5	4			
			винипласт	25	4			
Н88-1	10ШР	поз.88	АВВГ	4х2,5	4			
Н89-1	поз.88	поз.89	АПВ	4(1х2,0)	4			
			винипласт	25	4			
Н90-1	10ШР	поз.90	АПВ	4(1х2,0)	9			
			винипласт	25	9			
Н91-1	поз.90	поз.91	АПВ	4(1х2,0)	10			
			винипласт	25	10			
Н92-1	93Я	92КМ	АВВГ	4х2,5	6			
Н92-2	92КМ	поз.92	АПВ	4(1х2,0)	3			
			винипласт	25	3			
Н93-1	11ШР	93Я	АВВГ	4х2,5	17			
Н93-2	93Я	поз.93	АПВ	4(1х2,0)	3			
			винипласт	25	3			

Привязан:

Инв.№

ГИП	Никитин	
Нач.отд.	Архипов	
Гл.спец.	Богданов	
Рук.гр.	Смирнова	
Инж.	Шведова	
Техник	Насонова	

503-1-33.85 – ЭМ

Автотранспортное предприятие на 300 грузовых автомобилей с открытой стоянкой

Производственный корпус

Стадия	Лист	Листов
РП	34	

Кабельный журнал (продолжение)

ГИПРОАВТОТРАНС Новосибирский филиал

Альбом III

Типовой проект 503-1-33.85

Продолжение

Маркировка кабеля	Трасса: Начало	Трасса: Конец	Кабель: По проекту: Марка	Кол. кабелей, число и сечение жил, напряжение	Длина, м	Кабель: Проложен: Марка	Кол. кабелей, число и сечение жил, напряжение	Длина, м
Н94-1	11 ШР	94 КМ	АВВГ	4х2,5	7			
Н94-2	94 КМ	поз. 94	АПВ	4(1х2,0)	2			
			Винипласт	25	2			
Н95-1	11 ШР	поз. 95	АПВ	4(1х2,0)	9			
			Винипласт	25	9			
Н96-1	поз. 97	96 КМ	АПВ	4(1х2,0)	5			
			Винипласт	25	5			
Н96-2	96 КМ	поз. 96	АПВ	4(1х2,0)	2			
			Винипласт	25	2			
Н97-1	11 ШР	поз. 97	АПВ	4(1х2,0)	12			
			Винипласт	25	12			
Н98-1	11 ШР	98 Я	АПВ	4(1х2,0)	10			
			Винипласт	25	10			
Н98-2	98 Я	поз. 98	КГхл	3х25+1х1,5	6			
Н99-1	11 ШР	поз. 99	АПВ	4(1х2,0)	10			
			Винипласт	25	10			
Н100-1	НШР	100 Я	АВВГ	3х25+1х16	4			
Н100-2	100 Я	поз. 100	АВВГ	3х25+1х16	2			
Н101-1	11 ШР	101 Я	АВВГ	3х25+1х16	10			
Н101-2	101 Я	поз. 101	АВВГ	3х25+1х16	2			
Н103-1	12 ШР	102 ШЧ	АВВГ	4х2,5	12			
Н103-2	102 ШЧ	поз. 103	АПВ	4(1х2,0)	4			
			Винипласт	25	4			
Н102-1	12 ШР	102 ШЧ	АВВГ	4х2,5	12			
Н102-2	102 ШЧ	поз. 12	АПВ	4(1х2,0)	4			
			Винипласт	25	4			
Н104-1	поз. 102	104 КМ	АПВ	4(1х2,0)	7			
			Винипласт	25	7			
Н104-2	104 КМ	поз. 104	АПВ	4(1х2,0)	10			
			Винипласт	25	10			
Н105-1	12 ШР	105 ЯП	АПВ	4(1х2,0)	12			
			Винипласт	25	12			
Н105-2	105 ЯП	поз. 105	КГхл	3х25+1х1,5	7			
Н106-1	12 ЩО	106 ОЧ	АВВГ	4х2,5	33			
Н106-2	106 ОЧ	поз. 106	АВВГ	4х2,5	1			
Н107-1	поз. 106	поз. 107	АВВГ	4х2,5	1			
Н108-1	12 ШР	108 ЯП	АВВГ	4х2,5	33			
			АПВ	4(1х2,0)	5			
			Винипласт	25	5			
Н108-2	108 ЯП	поз. 108	КГхл	3х25+1х1,5	7			
Н109-1	12 ШР	109 ЯП	АВВГ	4х2,5	45			

Продолжение

Маркировка кабеля	Трасса: Начало	Трасса: Конец	Кабель: По проекту: Марка	Кол. кабелей, число и сечение жил, напряжение	Длина, м	Кабель: Проложен: Марка	Кол. кабелей, число и сечение жил, напряжение	Длина, м
			АПВ	4(1х8,0)	5			
			Винипласт	25	5			
Н109-2	109 ЯП	поз. 109	КГхл	3х25+1х1,5	7			
Н110-1	12 ШР	110 ОЧ	АВВГ	4х2,5	45			
Н110-2	110 ОЧ	поз. 110	АВВГ	4х2,5	1			
Н111-1	110 ОЧ	поз. 111	АВВГ	4х2,5	1			
Н15-1	12 ШР	15 КМ	АВВГ	4х2,5	40			
Н15-2	15 КМ	поз. 15	АПВ	4(1х2,0)	9			
			Винипласт	25	9			
Н16-1	15 КМ	16 КМ	АВВГ	4х2,5	1			
Н16-2	16 КМ	поз. 16	АВВГ	4х2,5	25			
Н112-1	13 ШР	112 КМ	АВВГ	4х2,5	20			
Н112-2	112 КМ	поз. 112	АВВГ	4х2,5	8			
Н113-1	116 Я	113 КМ	АВВГ	4х2,5	5			
Н113-2	113 КМ	поз. 113	АПВ	4(1х2,0)	2			
			Винипласт	25	2			
Н116-1	13 ШР	116 Я	АВВГ	4х2,5	6			
Н116-2	16 Я	поз. 116	АВВГ	2х2,5	1			
Н114-1	13 ШР	поз. 113	АВВГ	4х2,5	18			
Н115-1	13 ШР	поз. 115	АВВГ	4х2,5	16			
Н117-1	118 КМ	117 Я	АВВГ	4х2,5	2			
Н117-2	117 Я	поз. 117	АПВ	4(1х2,0)	3			
			Винипласт	25	3			
Н118-1	13 ШР	118 КМ	АВВГ	4х25	15			
Н118-2	118 КМ	поз. 188	АВВГ	4х25	2			
Н119-1	13 ШР	119 ОЧ	АВВГ	4х25	12			
Н119-2	119 ОЧ	119 МЧ	ПВ-1	4(1х2,0)	8			
			Стальная	20	2			
Н119-2	119 МЧ	поз. 119	ПВ1	4(1х2,0)	10			
			Стальная	20	10			
Н120-1	121 КМ	поз. 120	АПВ	4(1х2,0)	6			
			Винипласт	25	6			
Н121-1	13 ШР	121 КМ	АВВГ	4х2,5	2			
Н121-2	121 КМ	поз. 121	АПВ	4(1х2,0)	4			

Инв. № подл. | Подпись и дата | Взам. инв. №

Привязан

Инв. №

ГИП	Никитин		503-1-33.85 ЭМ
Нач. отд.	Нахипов		Автотранспортное предприятие на 500 грузовых автомобилей с открытой стоянкой
Гл. спец.	Богданов		Производственный корпус
Рук. гр.	Смирнов		Стадия: РП; Лист: 35; Листов:
Инж.	Шведов		Кабельный журнал (продолжение)
			ГИПРОАВТОТРАНС Новосибирский филиал

Альбом III

Типовой проект 503-1-33.85

Продолжение

Марка-ровка кабеля	Трасса: Начало	Трасса: Конец	Кабель: По проекту: Марка	Кабель: По проекту: Колич. кабелей число и сечение жил. напряжение	Кабель: По проекту: Длина м	Кабель: Проложен: Марка	Кабель: Проложен: Колич. кабелей и сечение жил. напряжение	Кабель: Проложен: Длина м
			Винипласт	25	4			
Н130-1	13ШР	130 Я	АВВГ	4х2.5	7			
Н130-2	130 Я	1203.130	АВВГ	4х2.5	2			
Н122-1	124ЯП	122 ЯП	АПВ	4(1х2.0)	12			
			Винипласт	25	12			
Н122-2	122 ЯП	ПОЗ. 122	КРПТ	3х2.5+1х1.5	11			
Н124-1	14ШР	124 ЯП	АПВ	4(1х2.0)	6			
			Винипласт	25	6			
Н124-2	124ЯП	ПОЗ. 124	КРПТ	3х2.5+1х1.5	11			
Н123-1	125СК	ПОЗ. 123	АПВ	4(1х2.0)	12			
			Винипласт	25	12			
Н125-1	14ШР	125 ОЧ	АПВ	4(1х2.0)	1			
			Винипласт	25	1			
Н125-2	125 ОЧ	125СК	АПВ	4(1х2.0)	4			
			Винипласт	25	4			
Н125-3	125СК	ПОЗ. 125	АПВ	4(1х2.0)	2			
			Винипласт	25	2			
Н127-1	125СК	127СК	АПВ	4(1х2.0)	8			
			Винипласт	25	8			
Н127-2	127СК	ПОЗ127	АПВ	4(1х2.0)	1			
			Винипласт	25	1			
Н129-1	127СК	ПОЗ 129	АПВ	4(1х2.0)	9			
			Винипласт	25	9			
Н126-1	14ШР	126 ЯП	АПВ	4(1х2.0)	6			
			Винипласт	25	6			
Н126-2	126 ЯП	ПОЗ. 126	КРПТ	3х2.5+1х1.5	11			
Н128-1	128 ЯП	128 ЯП	АПВ	4(1х2.0)	12			
			Винипласт	25	12			
Н128-2	128 ЯП	ПОЗ. 128	КРПТ	3х2.5+1х1.5	11			
Н17-1	14ШР	14КМ	АВВГ	4х2.5	45			
Н17-2	14КМ	ПОЗ. 17	АПВ	4(1х2.0)	14			
			Винипласт	25	14			
Н131-1	15ШР	131 ЯП	АВВГ	4х2.5	24			
			АПВ	4(1х2.0)	6			
			Винипласт	25	6			
Н131-2	131 ЯП	ПОЗ. 131	КРПТ	3х2.5+1х1.5	8			
Н132-1	15ШР	132 КМ	АВВГ	4х2.5	20			
Н132-2	132 КМ	ПОЗ. 132	АВВГ	4х2.5	8			
Н133-1	15ШР	ПОЗ. 133	АПВ	4(1х2.0)	7			
			Винипласт	25	7			
Н134-1	ПОЗ. 135	ПОЗ. 134	АПВ	4(1х2)	7			

Продолжение

Марка-ровка кабеля	Трасса: Начало	Трасса: Конец	Кабель: По проекту: Марка	Кабель: По проекту: Колич. кабелей число и сечение жил. напряжение	Кабель: По проекту: Длина м	Кабель: Проложен: Марка	Кабель: Проложен: Колич. кабелей и сечение жил. напряжение	Кабель: Проложен: Длина м
			Винипласт	25	7			
Н135-1	15ШР	ПОЗ. 135	АПВ	4(1х2.0)	15			
			Винипласт	25	15			
Н136-1	15ШР	136 Я	АВВГ	4х2.5	2			
Н136-2	136 Я	ПОЗ. 136	АВВГ	4х2.5	2			
Н137-1	15ШР	137 Я	АВВГ	4х2.5	8			
Н137-2	137 Я	ПОЗ. 137	КРПТ	3х2.5+1х1.5	20			
Н138-1	15ШР	138 КМ	РВВГ	4х2.5	24			
Н138-2	138 КМ	ПОЗ 138	АВВГ	4х2.5	2			
Н140-1	16ШР	ПОЗ. 140	АВВГ	4х2.5	20			
Н139-1	ПОЗ. 142	139КМ	АВВГ	4х2.5	14			
Н139-2	139КМ	ПОЗ. 139	АВВГ	4х2.5	8			
Н142-1	16ШР	ПОЗ. 142	АВВГ	4х2.5	16			
Н141-1	ПОЗ. 143	ПОЗ. 141	АПВ	4(1х2.0)	4			
			Винипласт	25	4			
Н143-1	16ШР	ПОЗ. 143	АВВГ	4х2.5	5			
Н144-1	16ШР	144Я	АВВГ	4х2.5	12			
Н 144-2	144Я	ПОЗ.144	КРТП	3(1х2.5)+1х1.5	2			
Н145-1	16ШР	145ОЧ	РВВГ	4х2.5	2			
Н145-2	145ОЧ	145СК	АВВГ	4х2.5	2			
Н145-3	145СК	ПОЗ. 145	АВВГ	4х2.5	1			
Н148-1	145СК	ПОЗ. 148	АПВ	4(1х2.0)	13			
			Винипласт	25	13			
Н146-1	16ШР	ПОЗ. 146	АПВ	4(1х2.0)	4			
			Винипласт	25	4			
Н147-1	ПОЗ. 146	ПОЗ. 147	АПВ	4(1х2.0)	8			
			Винипласт	25	8			
Н149-1	ПОЗ. 147	ПОЗ. 149	АПВ	4(1х2.0)	4			
			Винипласт	25	4			
Н150-1	ПОЗ. 149	ПОЗ. 150	АПВ	4(1х2.0)	3			

Привязан

Инв. N

ГИП	Никитин		503-1-33.85 ЭМ
Нач.отд	Архипов		Автотранспортное предприятие на 300 грузовых автомобилей с открытой стоянкой
Гл.спец	Богданов		
Рук.гр.	Смирнова		Производственный корпус. Стадия: РП; Лист: 36; Листов:
Инж.	Шведова		Кабельный журнал (продолжение)
			ГИПРОАВТОТРАНС Новосибирский филиал

Инв. N подл. | Подпись и дата | Взам. инв. N

Альбом III

Типовой проект 503-1-33.85

Продолжение

Маркировка кабеля	Трасса: Начало	Трасса: Конец	Кабель: По проекту: Марка	Кол. кабелей число и сечение жил, напряжение	Длина, м	Проложен: Марка	Кол. кабелей и сечение жил, напряжение	Длина м
			винипласт	25	3			
Н151-1	поз. 152	поз. 151	АВВГ	4х2,5	2			
Н152-1	поз. 153	поз. 152	АВВГ	4х2,5	12			
Н153-1	16ШР	поз. 153	АВВГ	4х2,5	10			
Н154-1	17ШР	154КМ	АВВГ	4х2,5	5			
Н154-2	154КМ	поз. 154	АПВ винипласт	4(1х2,0)	7			
			винипласт	25	7			
Н155-1	поз. 154	поз. 155	АПВ винипласт	4(1х2,0)	4			
			винипласт	25	4			
Н156-1	17ШР	поз. 156	АПВ винипласт	4(1х2,0)	5			
			винипласт	25	5			
Н150-1	поз. 156	поз. 150	АПВ винипласт	4(1х2,0)	14			
			винипласт	25	14			
Н157-1	17ШР	поз. 157	АВВГ	3х4+1х2,5	12			
Н158-1	17ШР	поз. 158	АВВГ	4х2,5	14			
Н160-1	17ШР	160КМ	АВВГ	4х2,5	16			
Н160-2	160КМ	поз. 160	АВВГ	4х2,5	2			
Н161-1	160КМ	161КМ	АВВГ	4х2,5	2			
Н161-2	161КМ	поз. 161	АВВГ	4х2,5	8			
Н162-1	17ШР	поз. 162	АПВ винипласт	4(1х2,0)	12			
			винипласт	25	12			
Н163-1	164КМ	поз. 163	АВВГ	4х2,5	4			
Н164-1	17ШР	164КМ	АВВГ	4х2,5	6			
Н164-2	164КМ	поз. 164	АВВГ	4х2,5	8			
Н165-1	18ШР	165ШУ	АПВ винипласт	4(1х2,0)	16			
			винипласт	25	16			
Н165-2	165ШУ	поз. 165	КРПТ	3х4+1х2,5	14			
Н166-1	169СК	поз. 166	АПВ винипласт	4(1х2,0)	8			
			винипласт	25	8			
Н169-1	18ШР	169ОУ	АПВ винипласт	4(1х2,0)	2			
			винипласт	25	2			
Н169-2	169ОУ	169СК	АПВ винипласт	4(1х2,0)	4			
			винипласт	25	4			
Н169-3	169СК	поз. 169	АПВ винипласт	4(1х2,0)	2			
			винипласт	25	2			
Н168-1	169СК	поз. 168	АПВ винипласт	4(1х2,0)	5			
			винипласт	25	5			
Н167-1	16ШР	167ШУ	АПВ винипласт	4(1х2,0)	12			
			винипласт	25	12			
Н167-2	167ШУ	поз. 167	КРПТ	3х4+1х2,5	14			
Н170-1	18ШР	170ШУ	АПВ	4(1х2,0)	6			

Продолжение

Маркировка кабеля	Трасса: Начало	Трасса: Конец	Кабель: По проекту: Марка	Кол. кабелей число и сечение жил, напряжение	Длина, м	Проложен: Марка	Кол. кабелей и сечение жил, напряжение	Длина, м
			винипласт	25	6			
Н170-2	170ШУ	поз. 170	КРПТ	3х4+1х2,5	14			
Н171-1	172СК	поз. 171	АПВ	4(1х2,0)	4			
			винипласт	25	4			
Н172-1	18ШР	172ОУ	АПВ винипласт	4(1х2,0)	2			
			винипласт	25	2			
Н172-2	172ОУ	172СК	АПВ винипласт	4(1х2,0)	1			
			винипласт	25	1			
Н172-3	172СК	поз. 172	АПВ винипласт	4(1х2,0)	1			
			винипласт	25	1			
Н173-1	18ШР	173ШУ	АПВ винипласт	4(1х2,0)	7			
			винипласт	25	7			
Н173-2	173ШУ	поз. 173	КРПТ	3х4+1х2,5	14			
Н174-1	19ШР	поз. 174	АПВ винипласт	4(1х2,0)	5			
			винипласт	25	5			
Н175-1	19ШР	175Я	АПВ винипласт	4(1х20)	2			
			винипласт	25	2			
Н175-2	175Я	поз. 175	КРПТ	3х25+1х1,5	16			
Н176-1	19ШР	176КМ	АВВГ	4х2,5	12			
Н176-2	176КМ	поз. 176	АПВ винипласт	4(1х20)	2			
			винипласт	25	2			
Н177-1	176КМ	поз. 177	АПВ винипласт	4(1х20)	4			
			винипласт	25	4			
Н178-1	19ШР	поз. 178	АПВ винипласт	4(1х20)	10			
			винипласт	25	10			
Н179-1	19ШР	179ОУ	АВВГ	4х2,5	10			
Н179-2	179ОУ	179СК	АВВГ	4х2,5	1			
Н179-3	179СК	поз. 179	АПВ винипласт	4(1х2,0)	2			
			винипласт	25	2			
Н180-1	179СК	180СК	АВВГ	4х2,5	8			

Инв. № подл. | Подпись и дата | Взам. инв. №

Привязан

Инв. №

ГИП	Никитин		503-1-33.85 -ЭМ
Нач. отд.	Архипов		Автотранспортное предприятие на 300 грузовых автомобилей с открытой стоянкой
Гл. спец.	Боевская		Производственный корпус — Стадия Р, Лист 37, Листов
Рук. гр.	Смирнова		Кабельный журнал (продолжение) — ГИПРОАВТОТРАНС Новосибирский филиал
Инж.	Шведова		

Копировал Черезова

Формат А2

Альбом II

Типовой проект 503-1-33.85

Продолжение

Маркировка кабеля	Трасса: Начало	Трасса: Конец	Кабель: По проекту: Марка	По проекту: Колич. кабелей число и сечение жил, напряжение	По проекту: Длина, м	Проложен: Марка	Проложен: Колич. кабелей и сечение жил, напряжение	Проложен: Длина, м
Н180-2	180СК	поз.180	АПВ винипласт	4(1х2)	1			
				2.5	1			
Н181-1	180СК	поз.181	АВВГ	4х2,5	4			
Н183-1	15ШР	183КМ	АВВГ	4х2,5	30			
Н183-2	183КМ	поз.183	АВВГ	4х2,5	10			
К5-1	5КМ	5КК	АКВВГ	4х2,5	1			
К5-2	5КК	5SB-1	АКВВГ	4х2,5	1			
К5-3	5КК	5SB-2	АКВВГ	4х2,5	4			
К8-1	8КМ	8КК	АКВВГ	4х2,5	1			
К8-2	8КК	8SB-1	АКВВГ	4х2,5	1			
К8-3	8КК	8SB-2	АКВВГ	4х2,5	19			
К9-1	9КМ	9КК	АКВВГ	4х2,5	1			
К9-2	9КК	9SB-1	АКВВГ	4х2,5	1			
К9-3	9КК	9SB-2	АКВВГ	4х2,5	19			
К10	10КМ	10SB	АКВВГ	4х2,5	11			
К14	14КМ	14SB	АКВВГ	4х2,5	36			
К20-1	20КМ	20КК	АКВВГ	4х2,5	1			
К20-2	20КК	20SB-1	АКВВГ	4х2,5	1			
К20-3	20КК	20SB-2	АКВВГ	4х2,5	5			
К21-1	21КМ	21КК	АКВВГ	4х2,5	1			
К21-2	21КК	21SB-1	АКВВГ	4х2,5	1			
К27-3	21КК	21SB-2	АКВВГ	4х2,5	18			
К22-1	22КМ	22КК	АКВВГ	4х2,5	1			
К22-2	22КК	22SB-1	АКВВГ	4х2,5	1			
К22-3	22КК	22SB-2	АКВВГ	4х2,5	2			
К25	25КМ	25SB	АКВВГ	4х2,5	18			
К27	27КМ	27SB	АКВВГ	4х2,5	10			
К28	28КМ	28SB	АКВВГ	4х2,5	7			
К37	37КМ	37SB	АКВВГ	4х2,5	10			
К38	38КМ	38SB	АКВВГ	4х2,5	10			
К46-1	46КМ	46КК	АКВВГ	4х2,5	1			
К46-2	46КК	46SB-1	АКВВГ	4х2,5	1			
К46-3	46КК	46SB-2	АКВВГ	4х2,5	40			
К47-1	47КМ	47КК	АКВВГ	4х2,5	1			
К47-2	47КК	47SB-1	АКВВГ	4х2,5	1			
К47-3	47КК	47SB-1	АКВВГ	4х2,5	15			
К51	51КМ	51SB	АКВВГ	4х2,5	28			
К52	52КМ	52SB	АКВВГ	4х2,5	28			
К53	53КМ	53SB	АКВВГ	4х2,5	14			
К55	55КМ	55SB	АКВВГ	4х2,5	3			
К56	56КМ	56SB	АКВВГ	4х2,5	5			

Окончание

Маркировка кабеля	Трасса: Начало	Трасса: Конец	Кабель: По проекту: Марка	По проекту: Колич. кабелей число и сечение жил, напряжение	По проекту: Длина, м	Проложен: Марка	Проложен: Колич. кабелей и сечение жил, напряжение	Проложен: Длина, м
К57	57КМ	57SB	АКВВГ	4х2,5	3			
К58	58КМ	58SB	АКВВГ	4х2,5	10			
К59	59КМ	59SB	АКВВГ	4х2,5	16			
К60	60КМ	60SB	АКВВГ	4х2,5	16			
К68	68КМ	68SB	АКВВГ	4х2,5	1			
К81	81КМ	81SB	АКВВГ	4х2,5	1			
К78	78КМ	78SB	АКВВГ	4х2,5	5			
К77	77КМ	77SB	АКВВГ	4х2,5	6			
К76	76КМ	76SB	АКВВГ	4х2,5	6			
К79	79КМ	79SB	АКВВГ	4х2,5	2			
К80	80КМ	80SB	АКВВГ	4х2,5	6			
К92	92КМ	92SB	АКВВГ	4х2,5	1			
К94	94КМ	94SB	АКВВГ	4х2,5	1			
К113	113КМ	113SB	АКВВГ	4х2,5	1			
К118	118КМ	118SB	АКВВГ	4х2,5	1			
К138	138КМ	138SB	АКВВГ	4х2,5	1			
К160	160КМ	160SB	АКВВГ	4х2,5	1			
К164	164КМ	164SB	АКВВГ	4х2,5	1			

Сводка кабелей и проводов, учтенных кабельным журналом

Число жил, сечение	Марка, напряжение: АВВГ	АПВ	ПВ2	АКВВГ	КГХЛ		
4х2,5	2000			450			
1х2,0		4800	250				
1х4,0		30					
3х4+1х2,5	50				60		
3х2,5+1х1,5					200		
3х16+1х10	50						
3х25+1х16	650						
3х50+1х25	200						
3х70+1х25	40						
3х95+1х35	40						
3х120+1х35	30						

Инв.№ подл. | Подпись и дата | Взам.инв.№

Привязан

Инв.№

ГИП	Никитин		
Нач.отд.	Архипов		
Гл.спец.	Богданов		
Рук.гр.	Смирнов		
Инж.	Шведова		

503-1-33.85 -ЭМ

Автотранспортное предприятие на 300 грузовых автомобилей с открытой стоянкой

Производственный корпус

Стадия	Лист	Листов
РП	38	

Кабельный журнал (окончание)

ГИПРОАВТОТРАНС Новосибирский филиал

Копировал Формат А2

Альбом III

Типовой проект 503-1-33.85

Ведомость рабочих чертежей основного комплекта марки ЭО

Лист	Наименование	Примечание
1	Общие данные	
2	План на отм. 0.000 в осях 1...3, А...П	
3	План на отм. 0.000 в осях 3...11, А...Д	
4	План на отм. 0.000 в осях 3...11, Д...К	
5	План на отм. 0.000 в осях 3...11, К...П	
6	План на отм. 0.000 в осях 11...13, А...П	
7	План венткамер на отм. 4.800. Ведомость комплектных узлов	
8	План смотровых канав в осях 3...11, А...В 11...12, В...Г	
9	План смотровых канав в осях 3...7, Д...Ж; 1...10; Н...П	

Условные обозначения приняты по ГОСТ 2.754-72

Условные обозначения не вошедшие в ГОСТ 2.754-72
- Выключатель однополюсный герметического исполнения

Ведомость ссылочных и прилагаемых документов

Обозначение	Наименование	Примечание
	Ссылочные документы	
4.407-233	Прокладка осветительных электропроводок и установка светильников с лампами накаливания и ДРЛ на кронштейнах	
5.407-19	Установка одиночных светильников с лампами накаливания	
4.407-236	Установка светильников с люминесцентными лампами на железобетонных фермах и перекрытиях	
	Прилагаемые документы	
503- -90,СО	Спецификация оборудования	
503- -90, ВМ	Ведомость потребности в материалах	

Основные показатели

Электрическое освещение		
Установленная мощность		Рабочее освещение – 665 кВт Аварийное освещение – 8,7 кВт
Напряжение	Общего электроосвещения	~380/220В
	Переносного освещения	~36В
	Местного электроосвещения	~220В
	У ламп	~220В
Источник питания		КТП, встроенная в корпус
Способ прокладки сетей		Магистральные сети прокладываются кабелем АВВГ-660 по стенам, колоннам, фермам. Распределительные сети прокладываются кабелем АВВГ-660 по строительным конструкциям и в коробах комплектных линий, проводом АПВ-380 в коробах комплектных линий и винипластовых трубах в полу
Осветительные щитки		Щ041
Типы светильников		Типы светильников указаны на планах
Защитное заземление		Металлические корпуса осветительных приборов, кожухи щитков, кронштейны, а так же один из выводов обмотки 36В понижающих трансформаторов присоединить к рабочему нулевому проводу
Организация эксплуатации		Обслуживание светильников с высотой подвеса более 45м предусмотрено с платформы ГППА-5Д

Принципиальная схема питающей сети

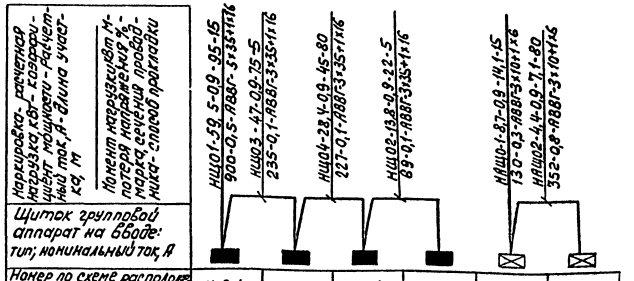

Номер по схеме расположения на плане	ЩО-1	ЩО-3	ЩО-4	ЩО-2	АЩО-1	АЩО-2
Установленная мощность, кВт	14	21	16,2	15,3	4,3	4,4
Потеря напряжения до щитка, %	0,5	0,6	0,7	0,8	0,3	1,1

Типовой проект разработан в соответствии с действующими нормами и правилами и предусматривает мероприятия, обеспечивающие взрывную, взрывопожарную и пожарную безопасность при эксплуатации здания.

Главный инженер проекта Ю.В. Никитин

Инв. № подл.	Подпись и дата	Взам. инв. №

Привязан

Инв. №

ГИП	Никитин	
Нач. отд.	Архипов	
Гл. спец.	Богданов	
Рук. гр.	Смирнова	
Инж.	Дульфан	

503-1-33.85 -ЭО

Автотранспортное предприятие на 300 грузовых автомобилей с открытой стоянкой

Производственный корпус	Стадия	Лист	Листов
	РП	1	9
Общие данные	ГИПРОАВТОТРАНС Новосибирский филиал		

Копировал друг 1. Формат А2

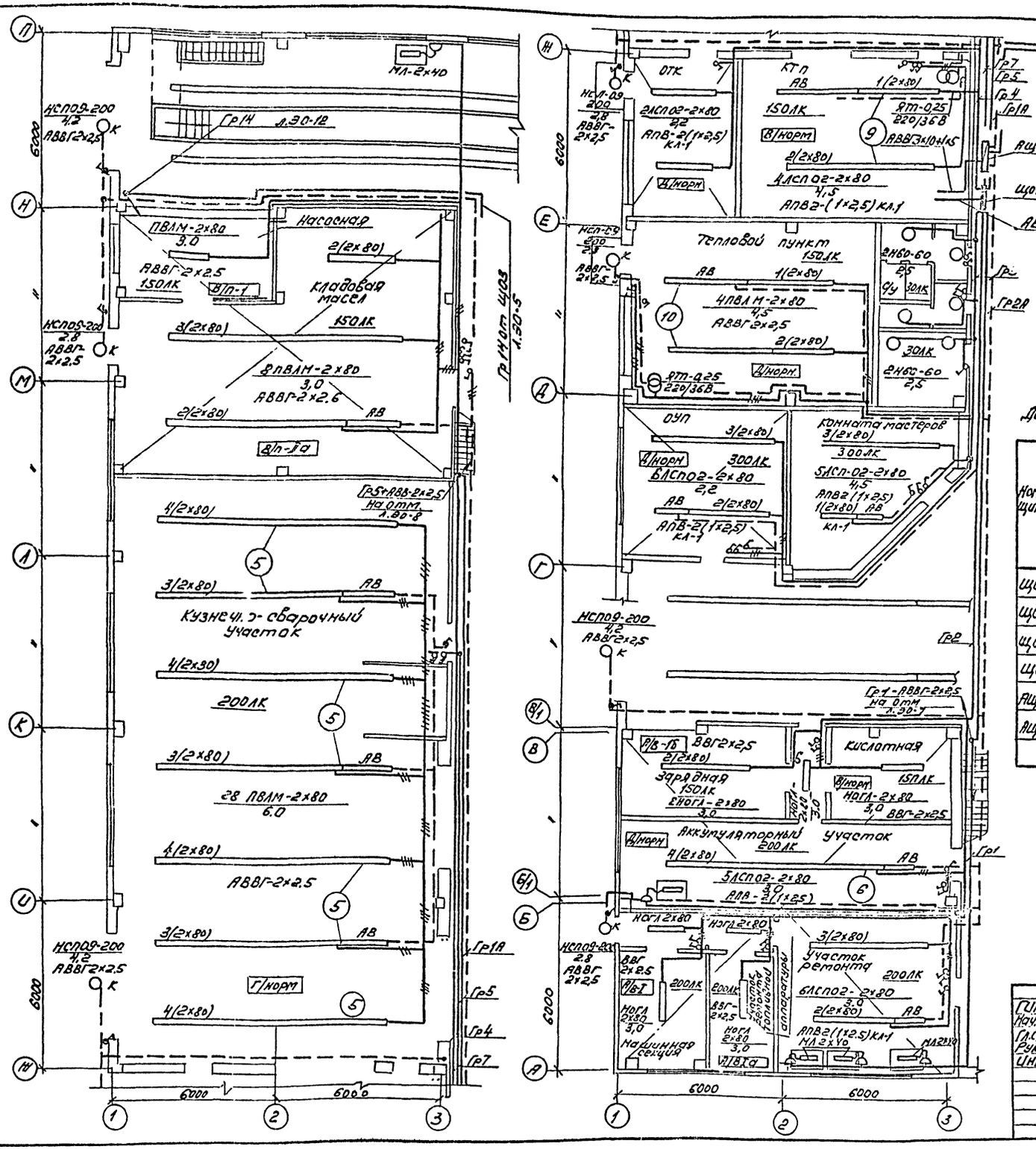

Схематический план

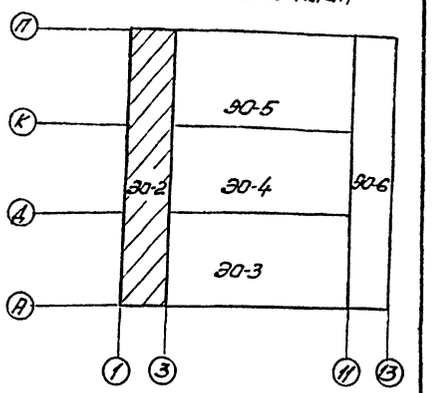

Данные о групповых щитках с автоматическими выключателями

Номер щитка	Тип	Установленная мощность кВт	Номера автоматических выключателей: Однополюсные, занятые	Однополюсные, резервные	Трехполюсные, занятые	Трехполюсные, резервные	Ток расцепителя, А: на вводе	на линиях
Щ01	Щ041-5202	14	1,2,3,4,5	6	7	8	15	15
Щ02	Щ041-5202	15,3	1,2,3,4,5,6	-	-	7,8	15	15
Щ03	Щ041-5203	21	1,2,3,4,5,6,7,8,9,10	12,14	13	-	15	15
Щ04	Щ041-5203	16,2	1,2,3,4,5,6,7,8	9,10,11,12	-	13,14	15	15
Ащ01	Щ041-5102	4,3	1,2,3,4	5,6	-	7,8	15	15
Ащ02	Щ041-5102	4,4	1,2,3,4	5,6	-	7,8	15	15

Привязан

Инв. №

ГИП	Никитин		503-1-33.85 ЭО
Нач.отд.	Архипов		Автотранспортное предприятие на 300 грузовых автомобилей с открытой стоянкой
Гл.спец.	Богданов		Производственный корпус
Рук.гр.	Смирнова		Стадия: РП; Лист: 2; Листов:
Инж.	Дульфон		Электроосвещение Пла на отм. 0,000 в осях 1...3, А...П
			ГИПРОАВТОТРАНС Новосибирский филиал

Согласовано: Нач. АСО, Нач. СТО

Инв. № подл. | Подпись и дата | Взам. инв. №

Типовой проект 503-1-33.85 Альбом III

Копировал Формат А2

Типовой проект 503-1-33.85 Альбом III

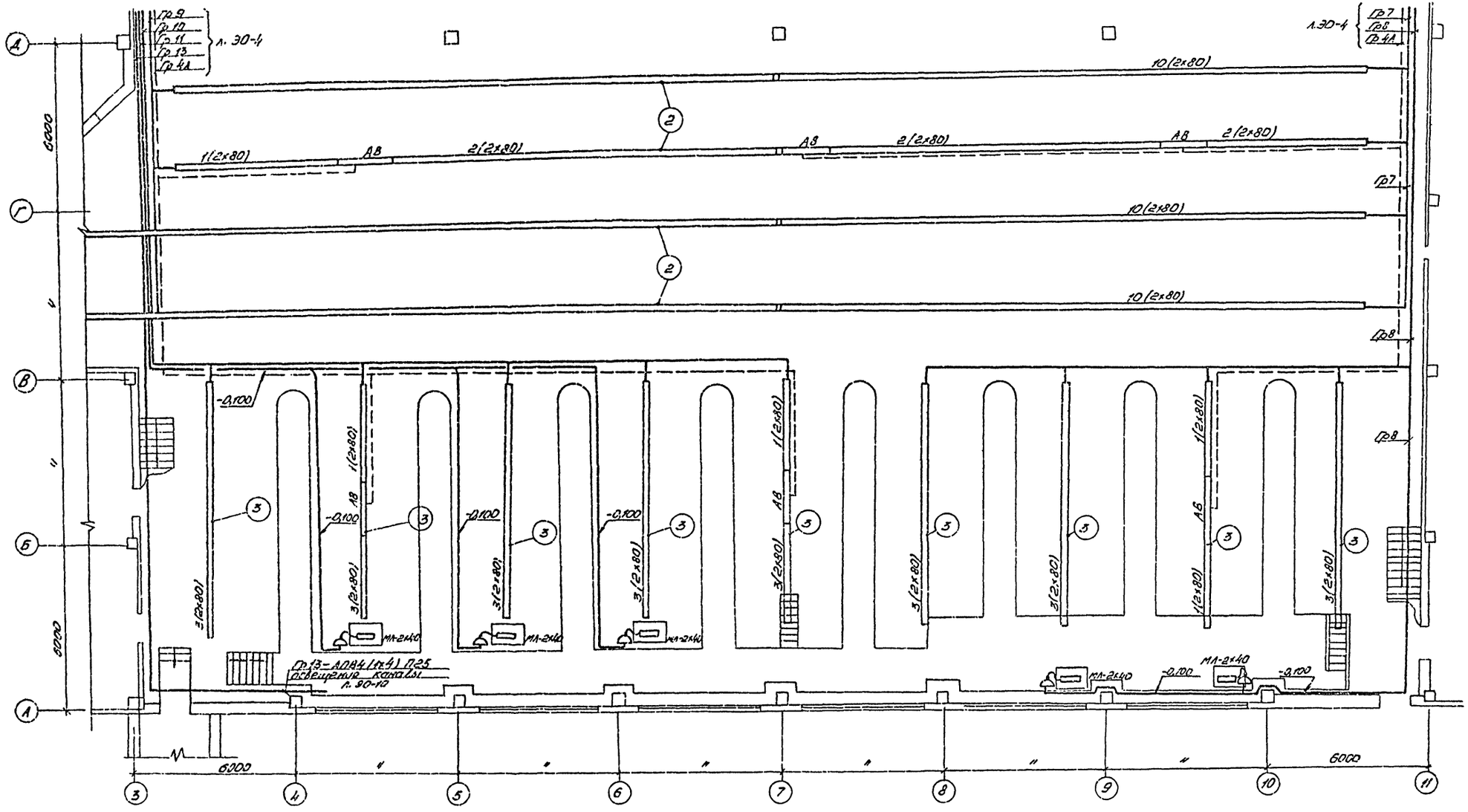

Схематический план

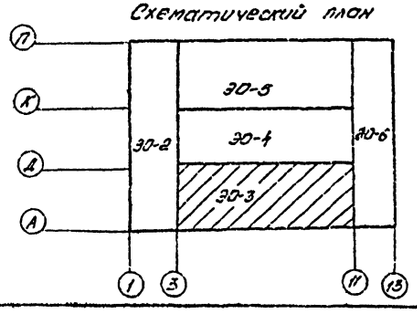

Согласовано
Инв. № подл. | Подпись и дата | Взам. инв. №
Нач. АСО
Нач. ОТО

Привязан
Инв. №

ГИП	Никитин		503-1-33.85 ЭО
Нач. отд.	Аршилов		Автотранспортное предприятие на 300 грузовых автомобилей с открытой стоянкой
Гл. спец.	Гладилов		Производственный корпус — Стадия: РП; Лист: 3; Листов:
Рук. гр.	Очирова		Электроосвещение. План на отм. 0.000 в осях 3...11/А...Д
Инж.	Аршуман		ГИПРОАВТОТРАНС Новосибирский филиал

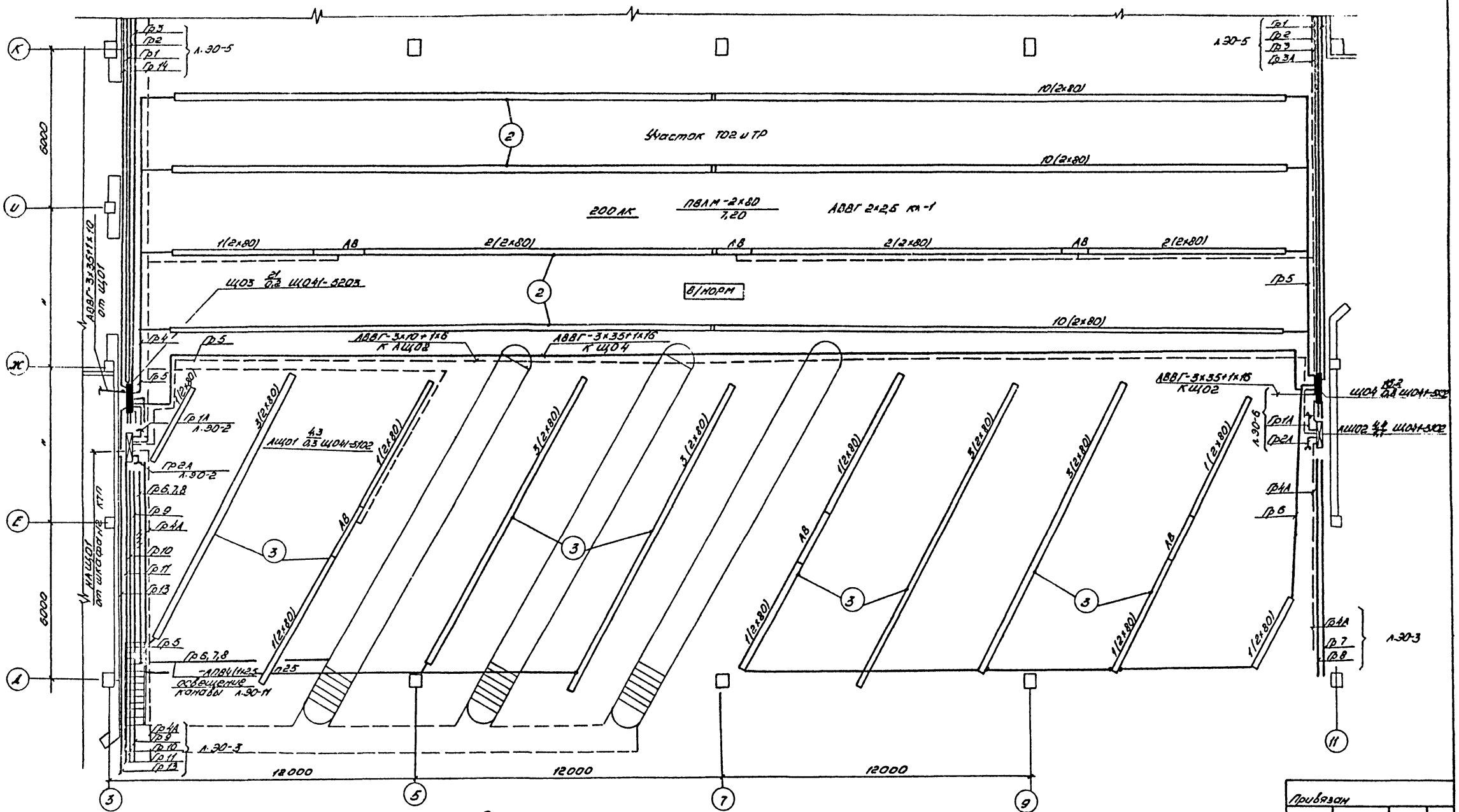

Альбом III

Типовой проект 503-1-33.85

Согласовано

Нач. АСО	Сидорова	
Нач. СТО	Алешкова	

Инв. № подл. | Подп. и дата | Взам. инв. №

Привязан

Инв. №

ГИП	Никитин	
Нач. отд.	Архипов	
Гл. спец.	Богданов	
Рук. гр.	Смирнова	
Инжен.	Дульфан	

503-1-33.85 ЭО

Автотранспортное предприятие на 300 грузовых автомобилей с открытой стоянкой

Производственный корпус

Стадия	Лист	Листов
РП	4	

Электроосвещение
План на отм. 0.000
в осях 3...11, Д...К

ГИПРОАВТОТРАНС
Новосибирский филиал

Типовой проект 503-1-33.85 Альбом III

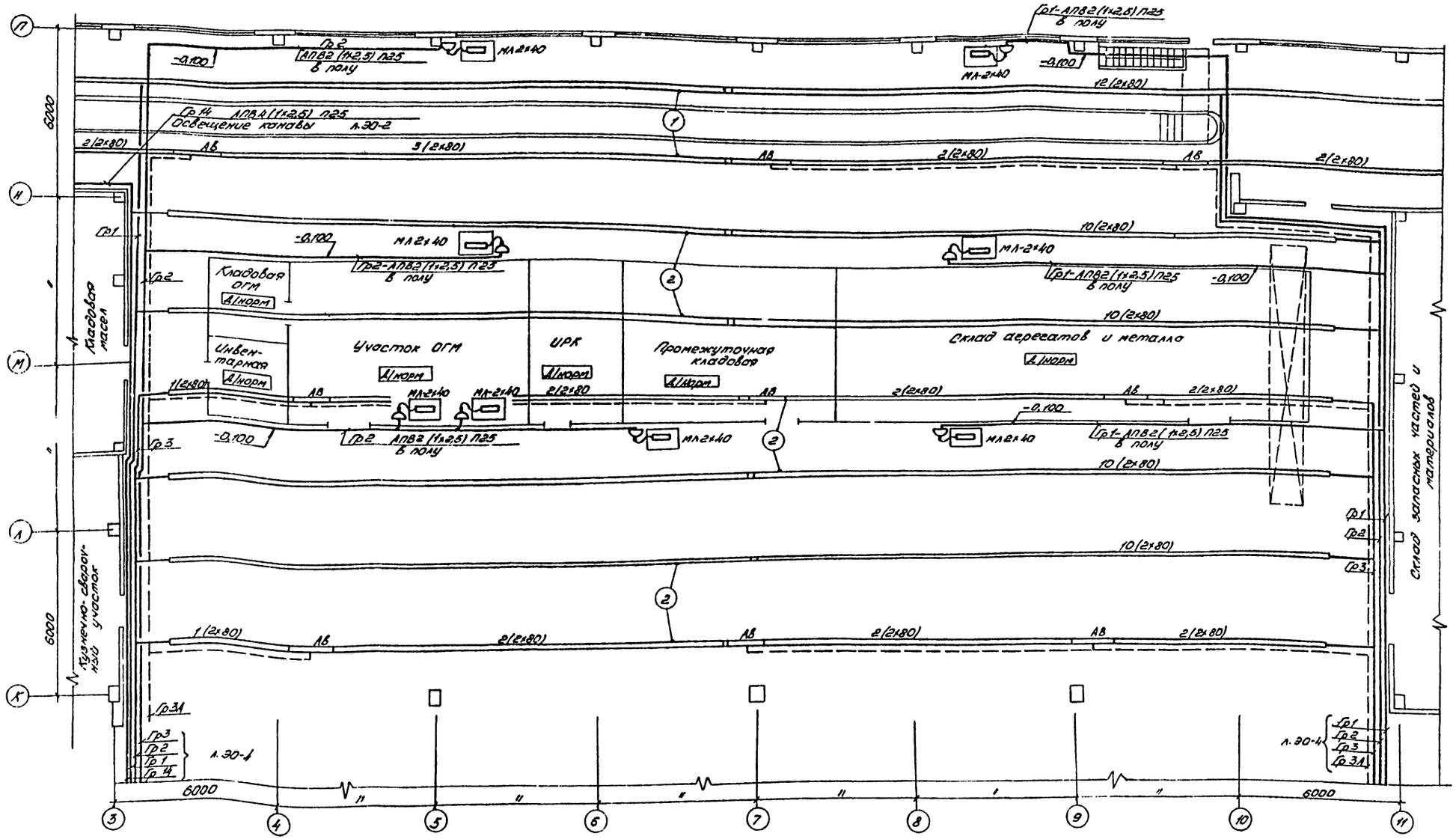

Схематический план

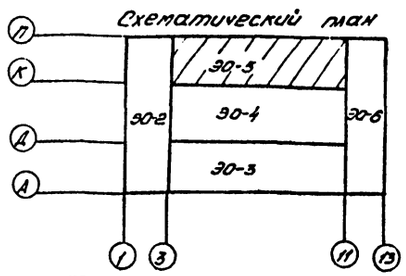

ГИП	Никитин		
Нач.отд.	Архипов		
Гл.спец.	Богданов		
Рук.гр.	Смирнова		
Инжен.	Дульфан		

Привязан

Инв.№

503-1-33.85 ЭО

Автотранспортное предприятие на 300 грузовых автомобилей с открытой стоянкой

Производственный корпус

Стадия	Лист	Листов
РП	5	

Электроосвещение
План на отм. 0.000
в осях 5...11, К...П

ГИПРОАВТОТРАНС
Новосибирский филиал

Согласовано

Нач. АСО Сидорова
Нач. СТО Лозовский

Инв.№ подл. | Подпись и дата | Взам. инв.№

Типовой проект 503-1-33.85 Альбом III

Склад запасных частей и материалов

Участок мойки агрегатов

Агрегатный участок

Деревообрабатывающий и обойный участки

Участок ремонта электрооборудования

Слесарно-механический участок

Схематический план

ГИП	Жихитин		503-1-33.85 ЭО
Нач.отд.	Ермилов		Автотранспортное предприятие на 300 грузовых автомобилей с открытой стоянкой
Гл.спец.	Богданов		Производственный корпус — Стадия: РП; Лист: 6; Листов:
Рук.гр.	Смирнова		Электроосвещение. План на отм. 0.000 в осях 11-13, А...П
Инж.	Цульман		ГИПРОАВТОТРАНС Новосибирский филиал

Привязан

Инв. №

Типовой проект 503-1-33.85 Альбом III

Ведомость комплектных узлов

Поз.	Обозначение или тип изделия	Наименование	Кол.	Примечание
1	тп.4.407-236	Комплектная линия из		
	л.4.407-236-070	12 светильников ПВЛМ-2×80		
	исп.11	кабель АВВГ 2×4		
		Длина линии 66м	4	
2	тп4.407-236	Комплектная линия из		
	л.4.407-236-070	10 светильников ПВЛМ-2×80.		
	исп.8	кабель АВВГ-2×4		
		Длина линии 48м	14	
3	тп4.407-236	Комплектная линия из 3		
	л.4.407-236-070	светильников ПВЛМ-2×80		
	исп.2	кабель АВВГ-2×4		
		Длина линии 12м	17	
4	тп.4.407-236	Комплектная линия из 7 светиль-		
	л.4.407-236-070	ников ЛСП02-2×80. Провод АПВ-		
	исп.3	2(1×2,5). Длина линии 18м	3	
5	тп4.407-236	Комплектная линия из 4 светиль-		
	л.4.407-236-070	ников ПВЛМ-2×80. Кабель АВВГ		
	исп.2	2×2,5. Длина линии 12м	8	
6	тп.4.407-236	Комплектная линия из 5 светиль-		
	л.4.407-236-070	ников ЛСП02-2×80. Провод АПВ-		
	исп.2	2(1×2,5). Длина линии 12м	7	
7	тп.4.407-236	Комплектная линия из 6 светиль-		
	л.4.407-236-070	ников ПВЛМ-2×80. Кабель АВВГ-		
	исп.2	2×2,5. Длина линии 12м	2	
8	тп.4.407-236	Комплектная линия из 5 светиль-		
	л.4.407-236-070	ников ПВЛМ-2×80. Кабель АВВГ-		
	исп.2	2×2,5. Длина линии 12м	2	
9	тп4.407-236	Комплектная линия из 3 светиль-		
	л.4.407-236-070	ников ЛСП-02×2×80. Провод АПВ-		
	исп.3	2(1×2,5). Длина линии 9м	2	
10	тп4.407-236	Комплектная линия из 2 светиль-		
	л.4.407-236-070	ников ЛСП02-2×80. Провод АПВ-		
	исп.3	2(1×2,5). Длина линии 9м	2	
11	тп4.407-236	Комплектная линия из 5 светиль-		
	л.4.407-236-070	ников ЛСП-02-2×80. Провод АПВ2-		
	исп.2	2(1×2,5). Длина линии 12м	1	

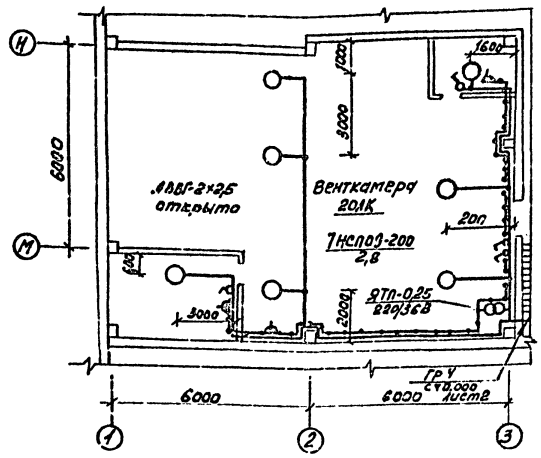

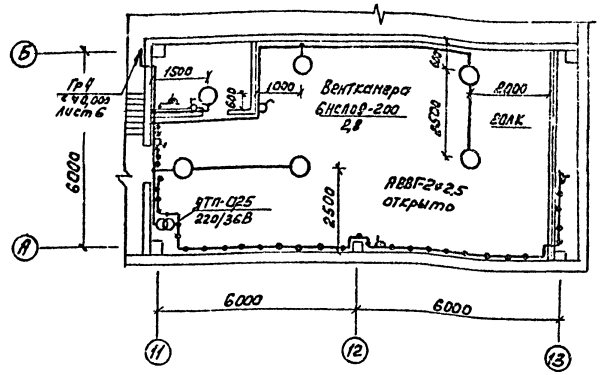

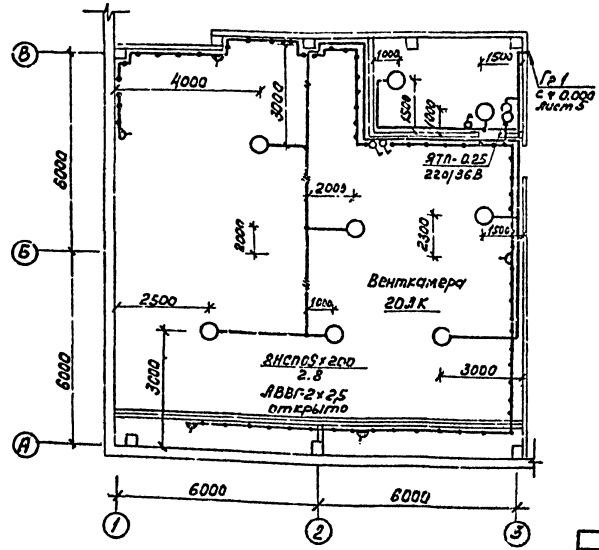

Согласовано

Инв. № подл. | Подпись и дата | Взам. инв. №

Привязан

Инв. №

ГИП	Никитин	
Нач. отд.	Архипов	
Гл. спец.	Богданов	
Рук. гр.	Смирнова	
Инж.	Дульфан	

503-1-33.85 -ЭО

Автотранспортное предприятие на 300 грузовых автомобилей с открытой стоянкой

Производственный корпус

Стадия	Лист	Листов
РП	7	

План венткамер на отм. 4.800. Ведомость комплектных узлов

ГИПРОАВТОТРАНС Новосибирский филиал

Копировал [illegible] Формат А2

Типовой проект 503-1-33.85 Альбом III

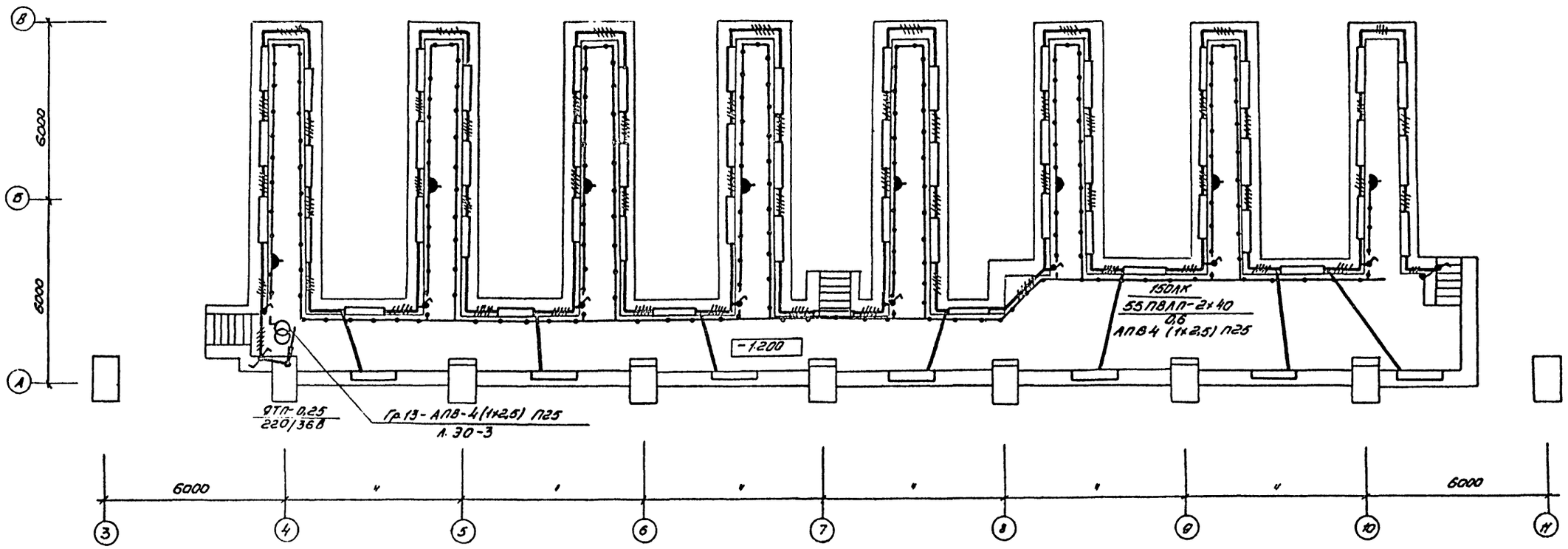

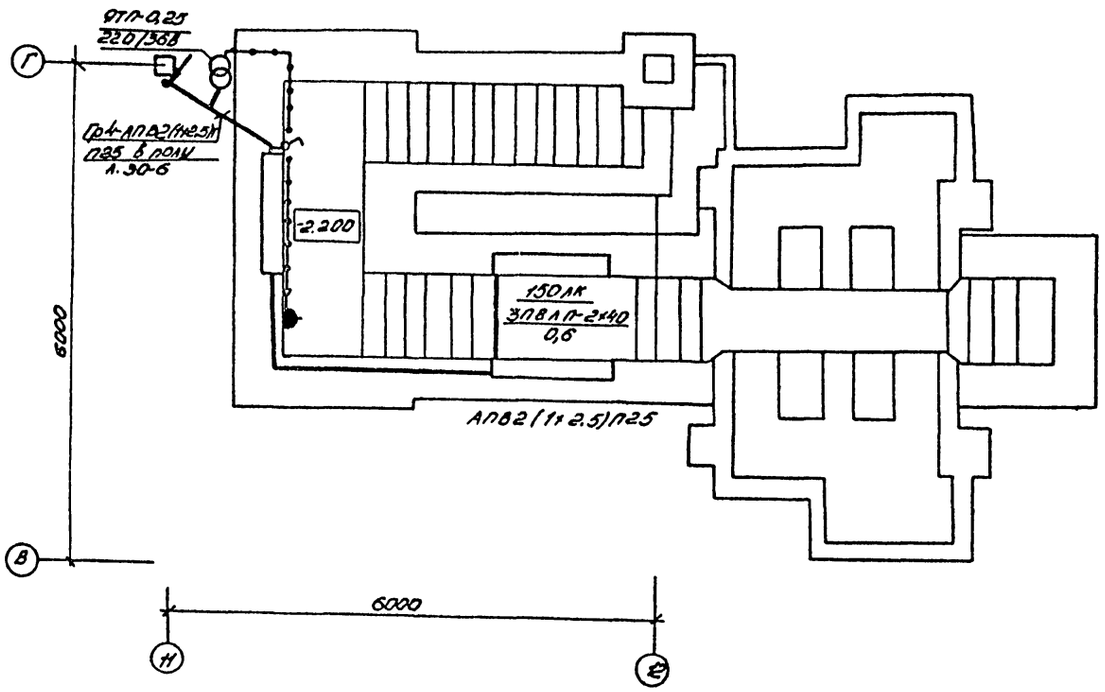

Согласовано
Инв.№ подл. | Подп. и дата | Взам.инв.№ | Инв.№ дубл. | Инв.№ отд. | Инв.№ стр.

ГИП	Никитин		
Нач.отд	Архипов		
Гл.спец.	Богдатов		
Рук.гр	Смирнова		
Инжен	Пульман		

503-1-33.85 ЭО

Автотранспортное предприятие на 300 грузовых автомобилей с открытой стоянкой

Производственный корпус

Стадия: РП | Лист: 8 | Листов:

Электроосвещение. План смотровых каналов в осях 3...11, А...В; И...2, В...Г

ГИПРОАВТОТРАНС Новосибирский филиал

Привязан

Инв.№

Копировал Черезова

Формат А2

Альбом III

Типовой проект 503-1-33.85

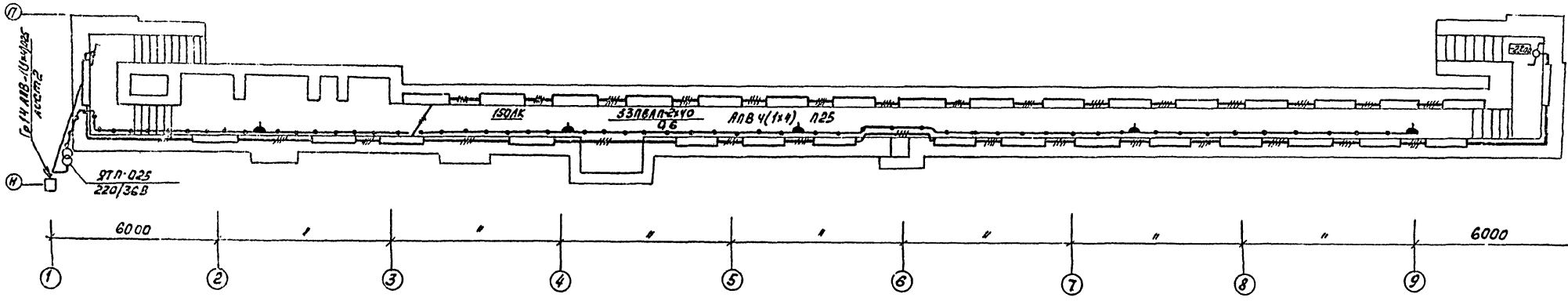

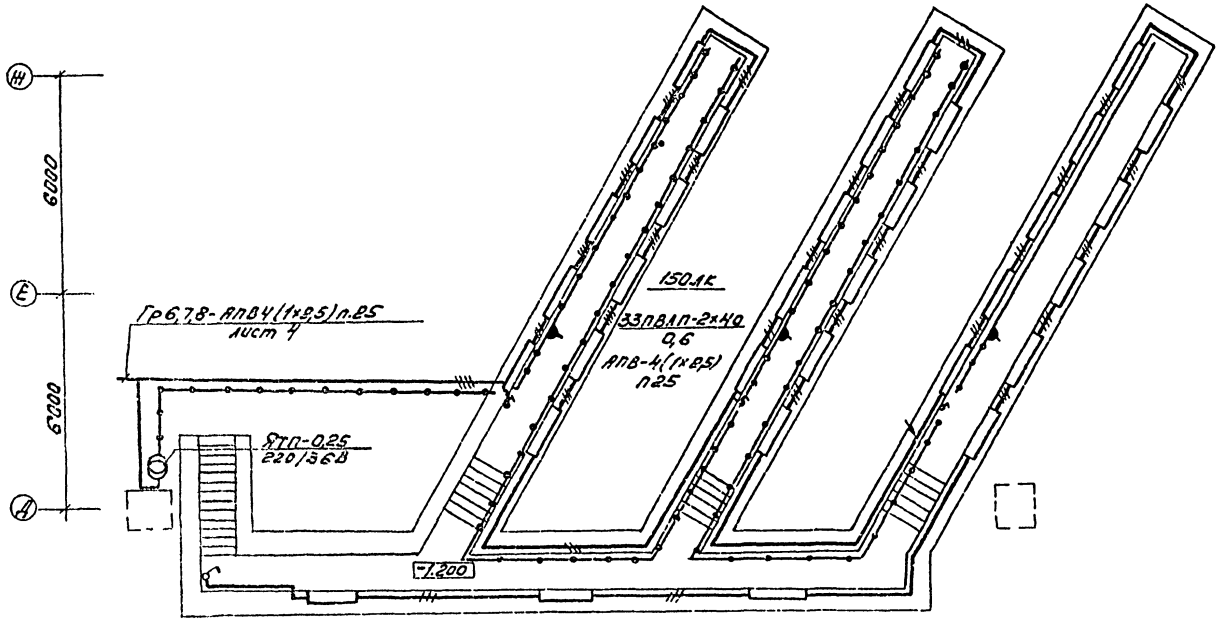

Установка светильника ПВЛП-2×40 в нише смотровой ямы

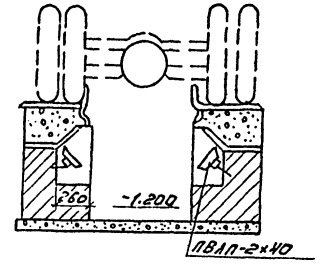

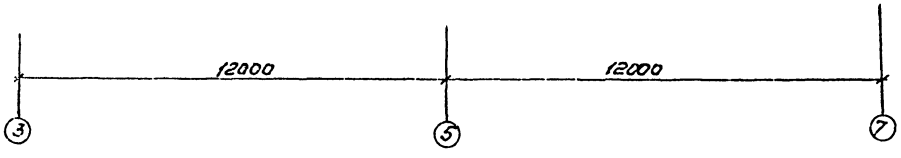

Согласовано
Нач. ПСО
Нач. СТО

Инв. № подл. | Подпись и дата | Взам. инв. №

Привязан

Инв. №

ГИП	Никитин		503-1-33.85 -30
Нач. отд.	Архипов		Автотранспортное предприятие на 300 грузовых автомобилей с открытой стоянкой
Гл. спец.	Богданов		
Рук. гр.	Стирнова		Производственный корпус — Стадия: РП; Лист: 9; Листов:
Инж.	Дульфан		План смотровых канав в осях 3...7, Д...Ж; 1...10, Н...П — ГИПРОАВТОТРАНС, Новосибирский филиал

Копировал

Формат А2

Альбом III

Типовой проект 503-1-33.85

Ведомость рабочих чертежей основного комплекта АСС

начало

Лист	Наименование	Примечание
1	Общие данные (начало)	
2	Общие данные (окончание)	
3	Приточная система П1(П3, П4, П6, П9). Схема функциональная	
4	Приточная система П1(П3, П4, П6, П9). Схема электрическая принципиальная управления	
5	Приточная система П1 (П3, П4, П6, П9). Схема электрическая принципиальная регулирования.	
6	Приточная система П1 (П3, П4, П6, П9). Схема электрическая подключений	
7	Приточная система П2. Схема функциональная	
8	Приточная система П2. Схема электрическая принципиальная управления	
9	Приточная система П2. Схема электрическая принципиальная регулирования	
10	Приточная система П2. Схема электрическая подключений	
11	Приточная система П5(П8) Схема функциональная	
12	Приточная система П5(П8). Схема электрическая принципиальная управления	
13	Приточная система П5(П8) Схема электрическая принципиальная регулирования	
14	Приточная система П5(П8). Схема электрическая подключений	
15	Приточная система П7. Схема функциональная	

продолжение

Лист	Наименование	Примечание
16	Система утилизации П7-В14... В20. Схема функциональная	
17	Приточная система П7. Схема электрическая принципиальная управления	
18	Приточная система П7. Схема электрическая принципиальная регулирования	
19	Система утилизации П7-В14... В20. Схема электрическая принципиальная регулирования	
20	Приточная система П7. Схема электрическая подключений (начало)	
21	Приточная система П7. Схема электрическая подключений (окончание)	
22	Схема электрическая блокировки вентагрегата В33(В34) со станком поз. 13 (7)	
23	Схема электрическая подключений вентагрегаты В33(В34) и станка поз. 13(7).	
24	Блокировка зарядных агрегатов с вентилятором. Схема электрическая управления	
25	Блокировка зарядных агрегатов с вентилятором. Схема электрическая подключений.	
26	Воздушно-тепловая завеса У1, У2 (У3...У8) Схема функциональная и схема управления	
27	Ворота. Схема электрическая управления	

окончание

Лист	Наименование	Примечание
28	Щит управления ЩУ1 (ЩУ2, ЩУ3, ЩУ4). Схема электрическая подключений	
29	Ворота тамбурные. Схема электрическая управления	
30	Ворота тамбурные. Схема электрическая подключений	
31	Задвижка на обводной линии. Схема электрическая управления	
32	Задвижка на обводной линии. Схема электрическая подключений	
33	Отключение вентиляции при пожаре. Схема управления, схема подключений.	
34	Схема управления циркуляционными насосами в ЦТП и системе Утилизации	
35	Дополнение к схеме управления конвейером модели П-537	
36	Центральный тепловой пункт. Схема функциональная	
37	Центральный тепловой пункт. Схема подключений	
38	План на отм. 0.000 в осях 1...13 - А... И	
39	План на отм. 0.000 в осях 1...13 - И... П	
40	План на отм. 0.000 и 4.800	
41	План на отм. 4.800 в осях 1...3 - А...В	
42	План на отм. 4.800 в осях 1...3 - М...Н	

Типовой проект разработан в соответствии с действующими нормами и правилами и предусматривает мероприятия, обеспечивающие взрывную, взрывопожарную и пожарную безопасность при эксплуатации здания.
Главный инженер проекта: Никитин Ю.В.

Привязан

Инв. №

ГИП	Никитин	
Нач.отд	Макунов	
Н.сект	Богданов	
Рук.гр	Смирнова	
Ст.инж	Суслов	

503-1-33.85 АСС

Автотранспортное предприятие на 300 грузовых автомобилей с открытой стоянкой

Производственный корпус	Стадия	Лист	Листов
	РП	1	42

Общие данные (начало)

ГИПРОАВТОТРАНС Новосибирский филиал

Инв.№ подл. | Подпись и дата | Взам.инв.№ | Инв.№ дубл. | Подпись и дата

Альбом III

Типовой проект 503-1-33.85

Ведомость ссылочных и прилагаемых документов

Обозначение	Наименование	Примечание
	Ссылочные документы	
ТМ4-142-75	Термометр технический	
ТМ4-143-75	ртутный, установка на тру-	
	бопроводе	
ТКУ-608-71	Термометр самопишущий,	
	установка на стене	
ТКУ-3138-70	Манометр в корпусе. Установка	
ТКУ-3139-70	на трубопроводе	
ТМ4-698-79	Манометр самопишущий. Уста-	
	новка на стене	
Сборник 49		
ТКУ-3531-81	Установка ящиков управле-	
	ния по ОСТ 16.0.684.116-74	
ТКУ-3408-73	Конструкции для установки	
ТКУ-3411-81	приборов на стене	
ТКУ-3442-82		
ТКУ-3511-81		
ТМ3-36-78	Вводы в щиты и пульты	
ТМ3-34-78		
ТМ3-40-78		
	Прилагаемые документы	
Альбом VI	Задание заводу-изготовителю	
	на автоматизацию санитарно-	
	технических систем	
Альбом V АСС, СО1	Спецификация оборудования	
Альбом V АСС, СО2	Спецификация щитов	
Альбом VIII АСС, ВМ	Ведомость потребности	
	в материалах	

Проектом предусматривается:

- контроль расхода, параметров температуры и давления в центральном тепловом пункте;
- контроль параметров температуры в венткамерах и обслуживаемых помещениях;
- автоматическое управление приточными системами П1...П4, П6, П9 - прогрев воздухонагревателя перед включением вентилятора, защита воздухонагревателя от замораживания, управление со щита управления и из обслуживаемого помещения;
- автоматическое управление приточными системами П5, П8 - прогрев воздухонагревателя перед включением вентилятора, защита воздухонагревателя от замораживания, включение резервного вентилятора при выходе из строя рабочего, управление со щита управления и из обслуживаемого помещения;
- автоматическое управление приточной системой П7 - прогрев воздухонагревателя перед включением вентилятора защита воздухонагревателя от замораживания, регулирование температуры приточного воздуха в рабочее время 16°С, в нерабочее время 5°С, предусматривается открывание обводной заслонки у калорифера первого подогрева при достижении перепада давления до и после калориферов вентсистем В14...В20 равным 18 кгс/м², управление со щита управления из обслуживаемого помещения;
- блокировка вентсистем В33 и В34 со станками поз.13 и 7;
- блокировка вентсистемы В7 с зарядными агрегатами;
- автоматическое управление воздушно-тепловыми завесами У1...У8 - включение завес при температуре воздуха в помещении ниже 16°С и при открывании ворот;
- управление въездными и выездными воротами;
- отключение вентиляции при пожаре при получении сигнала от пульта пожарной сигнализации ППС-1, расположенного в административно-бытовом корпусе;
- автоматическое включение конвейера линии ТО-1 при открытых выездных и тамбурных воротах при нажатии кнопок, расположенных на постах обслуживания;
- дистанционное управление задвижками на обводных линиях водомерных узлов 4 и 5 - открытие от кнопок, расположенных у пожарных кранов (сигнал поступает через пульт пожарной сигнализации ППС-1), закрытие - по месту (применяется при варианте 2 - раздельная система водопровода);
- автоматическое управление циркуляционными насосами в центральном тепловом пункте и системе утилизации - включение резервного насоса при выходе из строя рабочего.

Щиты управления приняты по ОСТ 16.0.684-116-74.

Монтажные символы электроаппаратуры приняты по РМУ-184-82 и ОЛХ.684.009-82, символы приборов - по ОСТ 36-27-77.

Кнопочные посты управления установить на высоте 1,4м от уровня пола, соединительные коробки на высоте - 2,5м.

Установку щитов и монтаж приборов и средств автоматизации выполнить согласно строительным нормам и правилам СНиП III-34-74.

Привязан:

Инв. №

ГИП	Никитин		503-1-33.85 АСС
Нач.отд.	Архипов		Автотранспортное предприятие на 300 грузовых автомобилей с открытой стоянкой
Гл.спец.	Богданов		
Рук.гр.	Смирнова		Производственный корпус — Стадия: РП; Лист: 2; Листов:
Ст.инж.	Суслов		Общие данные (окончание) — ГИПРОАВТОТРАНС Новосибирский филиал

Инв.№ подл. | Подп. и дата | Взам.инв.№

Копировал [illegible] Формат 12

Типовой проект 503-1-33.85 Альбом VII

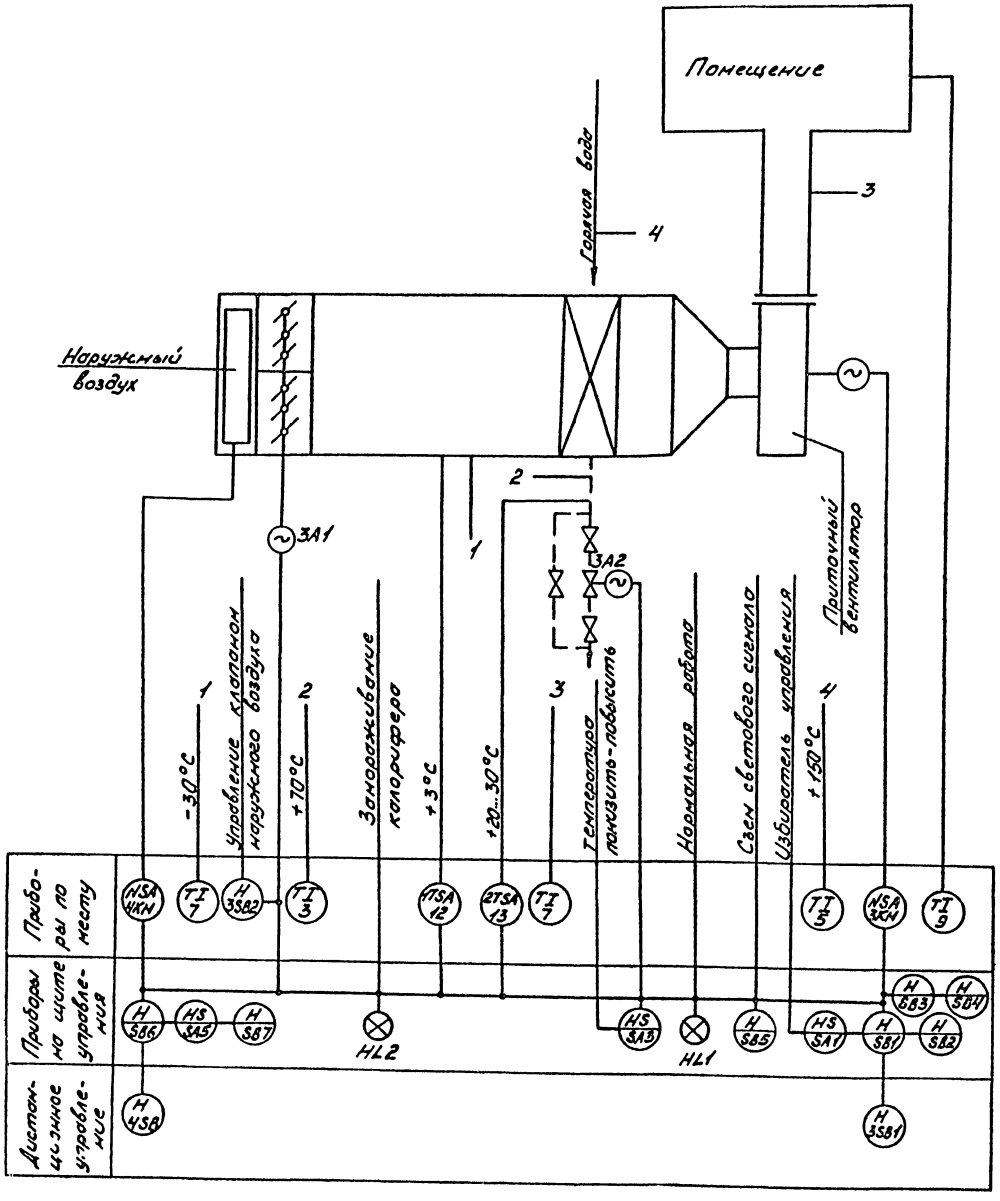

Схемой предусматривается:

1. Местное управление электродвигателем приточного вентилятора и электронагревателем, и дистанционное управление из обслуживаемого помещения.
2. Сблокированное с электродвигателем приточного вентилятора управление клапаном наружного воздуха, опробование кнопками по месту;
3. Защита калорифера от замораживания при работающей и неработающей системе, автоматический 3-х минутный прогрев калорифера при пуске системы;
4. Аварийное отключение приточного вентилятора при срабатывании защиты от замораживания;
5. Сигнализация нормальной работы приточной системы на щите управления и сигнализация аварийного отключения приточной системы.

Схема выполнена для приточной системы П1, для систем П3, П4, П6, П9 она аналогична, за исключением индексов в обозначении электроаппаратуры, установленной по месту, они соответственно будут 35,36; 33,34; 39,40; 29,30.

Индексы соответствуют номерам электроприводов по расчетной схеме.

Привязан

Инв. №

Инв. № подл. | Подп. и дата | Взам. инв. №

ГИП	Никитин		503-1-33.85 АСС
Нач. отд.	Архипов		Автотранспортное предприятие на 300 грузовых автомобилей с открытыми стоянками
Гл. спец.	Богданов		Производственный корпус
Рук. гр.	Смирнова		Стадия: Р; Лист: 3; Листов:
Ст. инж.	Сучков		Приточная система П1 (П3, П4, П6, П9). Схема функциональная

ГИПРОАВТОТРАНС Новосибирский филиал

Альбом III

Типовой проект 503-1-33.85

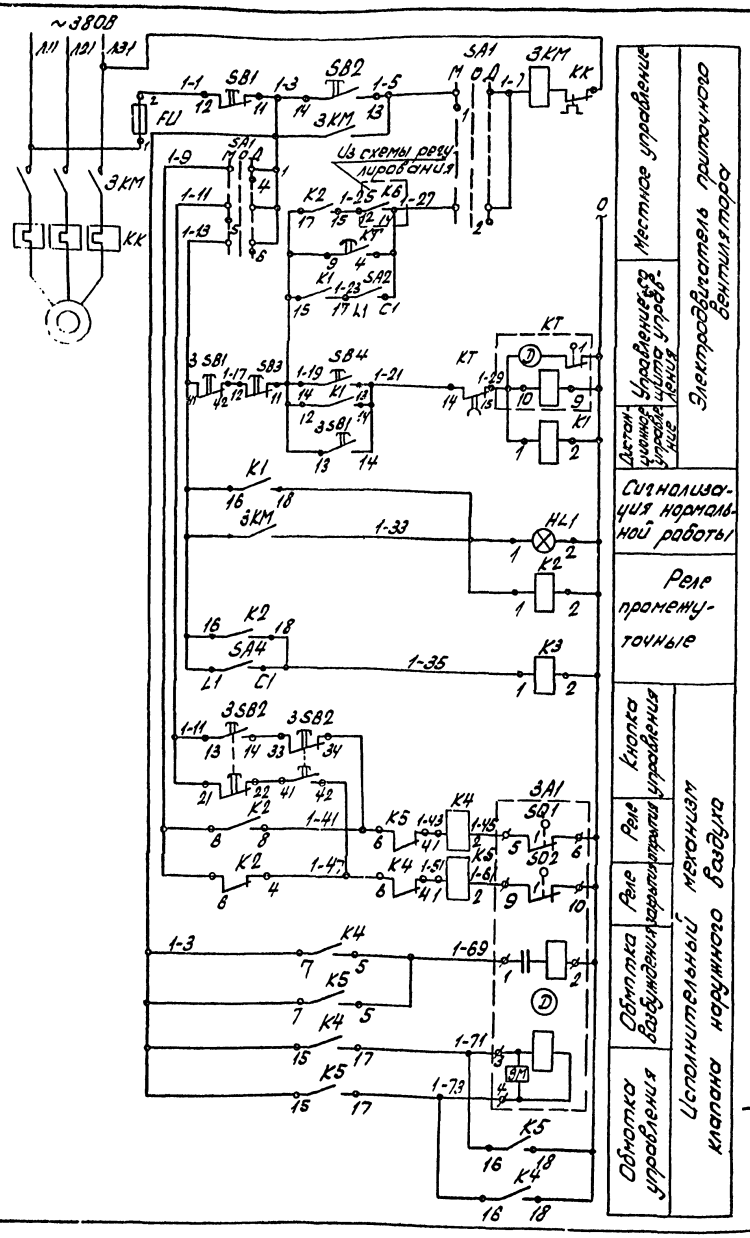

Диаграммы работы контактов

Переключатель SA1

Функции	Кулачки	Пост 1/2	0°	Цепь
		-15°		145°
I	1 2			
II	3 4			
III	5 6			
IV	7 8			

УП5312-С86

*

Реле времени КТ

ВС-10-33

№ контакта	Обозначение контактов	Выдержка времени 3 сек.	3 сек.	5 сек.
3-4				
14-15				

Исполнительный механизм ЗА1

МЭО-4/63

Контакты выключателя	Положение клапана отр.	Положение клапана зак.
SQ1 5-6		
SQ1 7-8		
SQ2 9-10		
SQ2 11-12		
SQ3 19-20		
SQ3 20-21		
SQ4 23-24		
SQ4 25-26		

В схему регулирования АСС-5

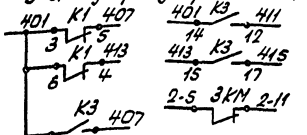

Перечень элементов

Поз. обозначение	Наименование	Кол.	Примечание
	По месту		
ЗА1	Механизм исполнительный		Учтено в раз-
	МЭО-4/63	1	деле ОВ
3КМ	Пускатель магнитный	1	Учтено в раз-
			деле ЭМ
3SB1;	Пост управления кнопочный		
3SB2	ПКЕ-212-2У3 ТУ16-526.216-78	2	
	На щите управления		
Fu	Предохранитель ПП Т-10, Iпл.в.=		
	6А ТУ16-521.037-75	1	
HL1	Арматура светосигнальная АСЛ1У2,		
	зеленая		
	ТУ16-535.681-76	1	
K1...K5	Реле РПУ2-364023У3 ~220В,		
	50Гц, ТУ16-523.331-78	5	
KT	Реле ВС-10-33У4, ~220В, 50Гц		
	ТУ16-523.476-78	1	
SA1	Переключатель УП5312-С86У3,		
	ТУ16-524.074-75	1	
SA2:	Выключатель пакетный		
SA4	ПВ1-10 У3 исп.1, ОСТ16-0526.001-77	2	
SB1,SB3	Кнопка КЕ011У3, исп.5, толкатель красный		
	ТУ16.526.407-79	2	
SB2,SB4	Кнопка КЕ011У3, исп.4, толкатель черный		
	ТУ 16.526.407-79	2	

* Контакты не используются
Схема выполнена для приточной системы П1, для систем П3, П4, П6, П9 она аналогична.

Привязан:

Инв. №

ГИП	Никитин		503-1-33.85 АСС
Нач.отд.	Арчилов		Автотранспортное предприятие на 300 грузовых автомобилей с открытой стоянкой
Гл.спец.	Богданов		
Рук.гр.	Скирмонт		
Ст.инж.	Суслов		Производственный корпус
			Стадия: РП; Лист: 4; Листов:
			Приточная система П1, П3, П4, П6, П9. Схема электрическая принципиальная управления
			ГИПРОАВТОТРАНС Новосибирский филиал

Инв. № подл. | Подп. и дата | Взам. инв. №

Типовой проект 503-1-33.85

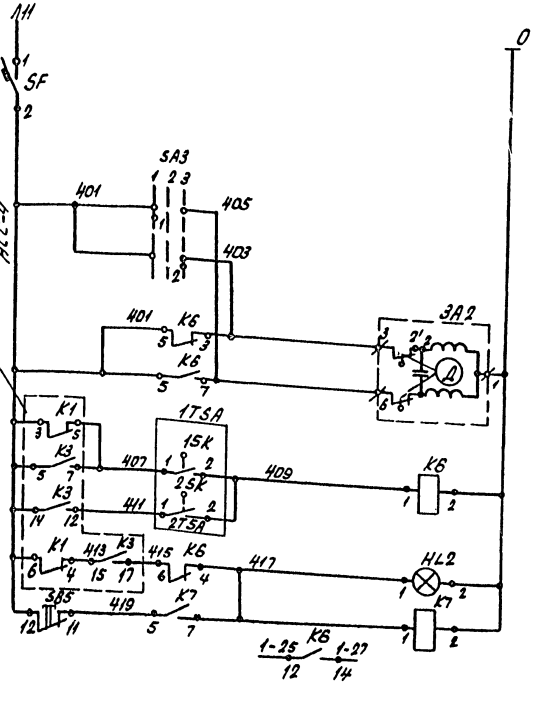

Питание ~220В	
Ручное управление клапаном на теплоносителе	Закрытие
	Открытие
Открытие	Исполнительный механизм клапана на теплоносителе
Закрытие	
Регулятор температуры воздуха перед калорифер	Защита калорифера от замораживания
Регулятор температуры обратного теплоносителя	
Аварийная сигнализация	
Съем аварийного сигнала	
В схему управления	

Регулятор температуры 1TSA

ТУДЭ-1	
Обозначение контакта	Температура воздуха перед калорифером -60° +3° +40°С
1	

Регулятор температуры 2TSA

ТУДЭ-4	
Обозначение контакта	0° 20÷30° 250°С
1	

Диаграмма работы контактов переключатель SA3

УП 5311-А225								
№ секции	№ контакта	Понизить		Отключено		Повысить		
		1		2		3		
		-45°		-0-		+45°		
		Л	П	Л	П	Л	П	Л	П
I	1	2							
II	3	4							

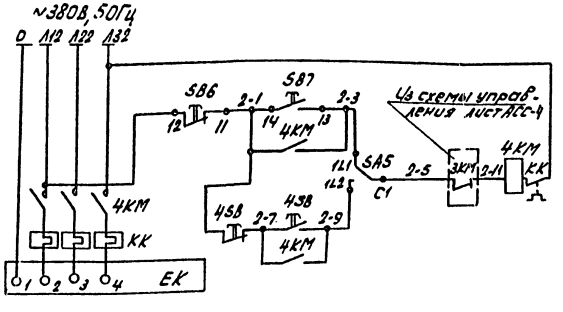

Местное управление со щита управления
Дистанционное управление из обслуживаемого помещения

Перечень элементов

Поз. обозначение	Наименование	Кол.	Примечание
	По месту		
3A2	Механизм исполнительный МЭО-0,63/63	1	Учтено в разделе
EK	Электронагреватель	1	ОВ
4KM	Пускатель магнитный	1	Учтено в разделе ЭМ
1TSA	Устройство терморегулирующее ТУДЭ-1, шкала -60°С...+40°С ТУ25-02.281074-78	1	
2TSA	Устройство терморегулирующее ТУДЭ-4, шкала 0...250°С ТУ25-02.281074-78	1	
4SB	Пост управления кнопочный ПКЕ-712-2У3 ТУ16-526.216-78	1	
	На щите управления		
SF	Выключатель А63-МУ3, 2х10, ТУ16-522.110-74	1	
HL2	Арматура светосигнальная АСЛ11У2 оранжевый, ТУ16.535.681-76	1	
K6, K7	Реле РПУ2-362023У3, ~220В, 50Гц ТУ16.523.331-78	2	
SA3	Переключатель УП5311-А225У3 ТУ16.524.074-75	1	
SA5	Переключатель пакетный ПП2-10/Н2 У3 исп.1. ОСТ16.0.526.001-77	1	
SB5, SB6	Кнопка КЕ011У3 исп.5 толкатель красный ТУ16-526.407-79	2	
SB7	Кнопка КЕ011У3 исп.4 толкатель черный ТУ16-526.407-79	1	

Схема выполнена для приточной системы П1, для систем П3, П4, П6, П9 аналогична.

Привязан			
Инв. №			

ГИП	Никитин		503-1-33.85 АСС
Нач.отд.	Архипов		Автотранспортное предприятие на 300 грузовых автомобилей с открытой стоянкой
Гл.спец.	Богданов		
Рук.гр.	Смирнова		Производственный корпус
Ст.инж.	Суслов		Стадия: РП; Лист: 5; Листов:
			Приточная система П1, П3, П4, П6, П9. Схема электрическая принципиальная регулирования
			ГИПРОАВТОТРАНС Новосибирский филиал

Инв. № подл. | Подп. и дата | Взам. инв. №

Альбом III

Типовой проект 503-1-33.85

Агрегат или устройство	Пускатель магнитный	Пост, кнопочный	Пускатель магнитный	Электропривод заслонки	Электропривод клапана	Пост кнопочный		Устройство терморегулирующее		Термометр технический ртутный				Термометр бытовой
Наименование параметра, место отбора импульса, место установки	Управление вентилятором По месту	По месту	Управление нагревателем По месту	По месту	Управление клапаном обратного теплоносителя По месту	По месту на стене в обслуживаемом помещении		Регулирование температуры перед воздухообогревателем	Регулирование температуры обратного теплоносителя	Температура в воздуховоде перед воздухонагревателем	Температура в трубопроводе обратного теплоносителя	Температура в трубопроводе прямого теплоносителя	Температура приточного воздуха в помещение	Температура в помещении
Обозначение установочного чертежа	—	—	—	—	—	—	—	—	—	ТМ4-142-75	ТМ4-143-75		ТМ4-142-75	—
Обозначение по принципиальной схеме	3КМ	3SB2	4КМ	3А1	3А2	3SB1	4SB	16К	2SK	—	—	—	—	—

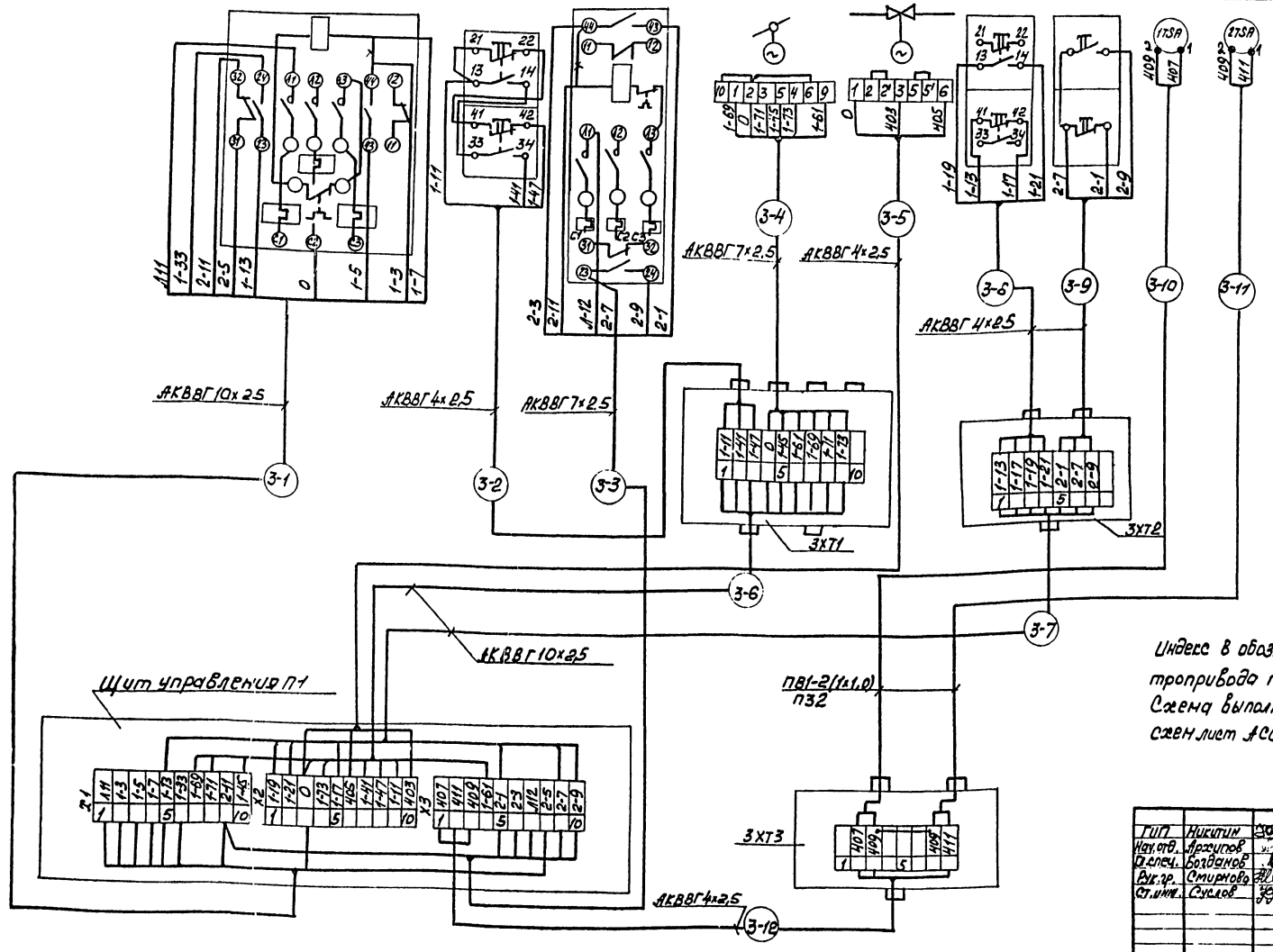

Таблица длин кабелей/труб

№ системы / № кабеля	Длина (м) П1	П3	П4	П6	П9
-1	3	16	20	2	17/13
-2	2	2	2	2	2
-3	3	16	20	7	17/13
-4	3	3	3	3	3
-5	11	13	16	9/5	13/11
-6	11	14	18	20	21/13
-7	25	22	13	16	15/5
-8	2	2	2	2	2
-9	2	2	2	2	2
-10	3/3	3/3	3/3	3/3	3/3
-11	5/5	5/5	5/5	5/5	5/5
-12	11	14	18	20	19/13

* Демонтировать

Схема выполнена для приточной системы П1, для систем П3, П4, П6, П9 она аналогична.

Индекс в обозначении кабеля соответствует номеру электропривода по расчетной схеме.

Схема выполнена на основании схем лист АСС-4 и АСС-5

Привязан

Инв. №

ГИП	Никитин	
Нач. отд.	Архипов	
Гл. спец.	Богданов	
Рук. гр.	Смирнова	
Ст. инж.	Суслов	

503-1-33.85 АСС

Автотранспортное предприятие на 300 грузовых автомобилей с открытой стоянкой

Производственный корпус

Стадия	Лист	Листов
РП	6	

Приточная система П1/П3, П6, П4, П9 Схема электрическая подключений

ГИПРОАВТОТРАНС Новосибирский филиал

Инв. № подл. | Подпись и дата | Взам. инв. №

Копировал [illegible] Формат А2

Типовой проект 503-1-33.85 Альбом III

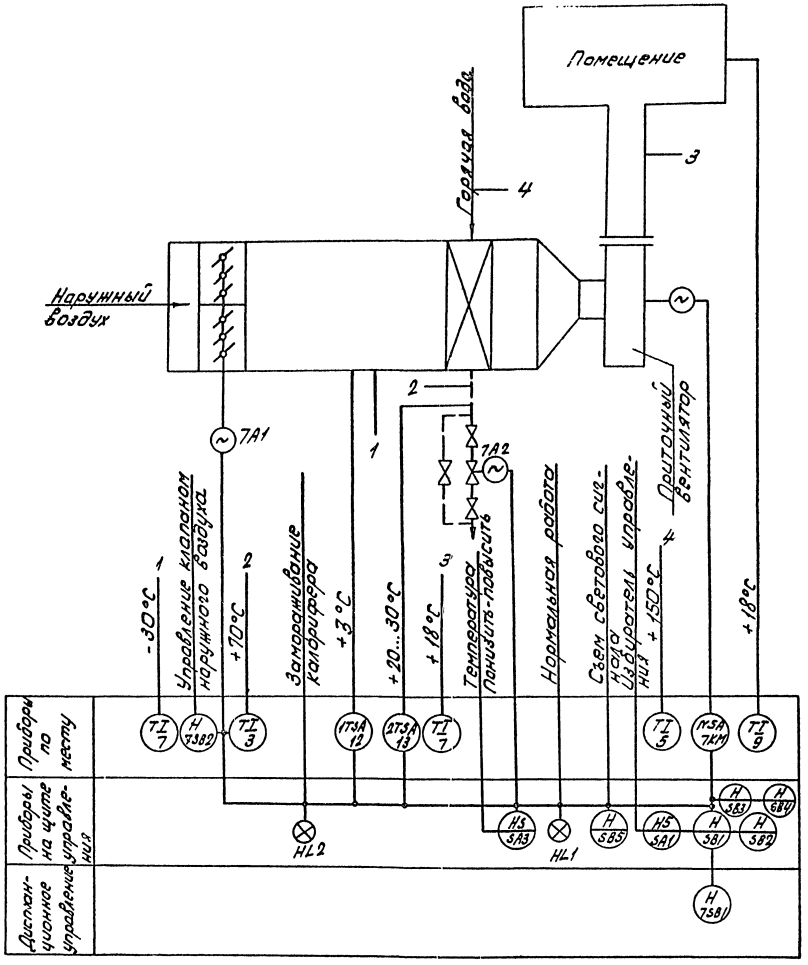

Схемой предусматривается:

1. Местное управление электродвигателем приточного вентилятора и дистанционное управление изобслуживаемого помещения.
2. Сблокированное с электродвигателем приточного вентилятора управление клапаном наружного воздуха, опробование кнопками по месту.
3. Защита калорифера от замораживания при работающей и неработающей системе, автоматический 3х минутный прогрев калорифера при пуске системы;
4. Аварийное отключение приточного вентилятора при срабатывании защиты от замораживания;
5. Сигнализация нормальной работы приточной системы на щите управления и сигнализация аварийного отключения приточной системы.

Привязан:

Инв. №

ГИП	Никитин	
Нач.отд.	Архипов	
Глав.сп.	Богданов	
Рук.гр.	Смирнова	
Ст.инж.	Суслов	

503-1-33.85 АСС

Автотранспортное предприятие на 400 грузовых автомобилей с открытой стоянкой

Производственный корпус

Стадия	Лист	Листов
РП	7	

Приточная система П2
Схема функциональная

ГИПРОАВТОТ Новосибирск

Инв. № подл. | Подп. и дата | Взам. инв. №

Альбом III

Типовой проект 503-1-33.85

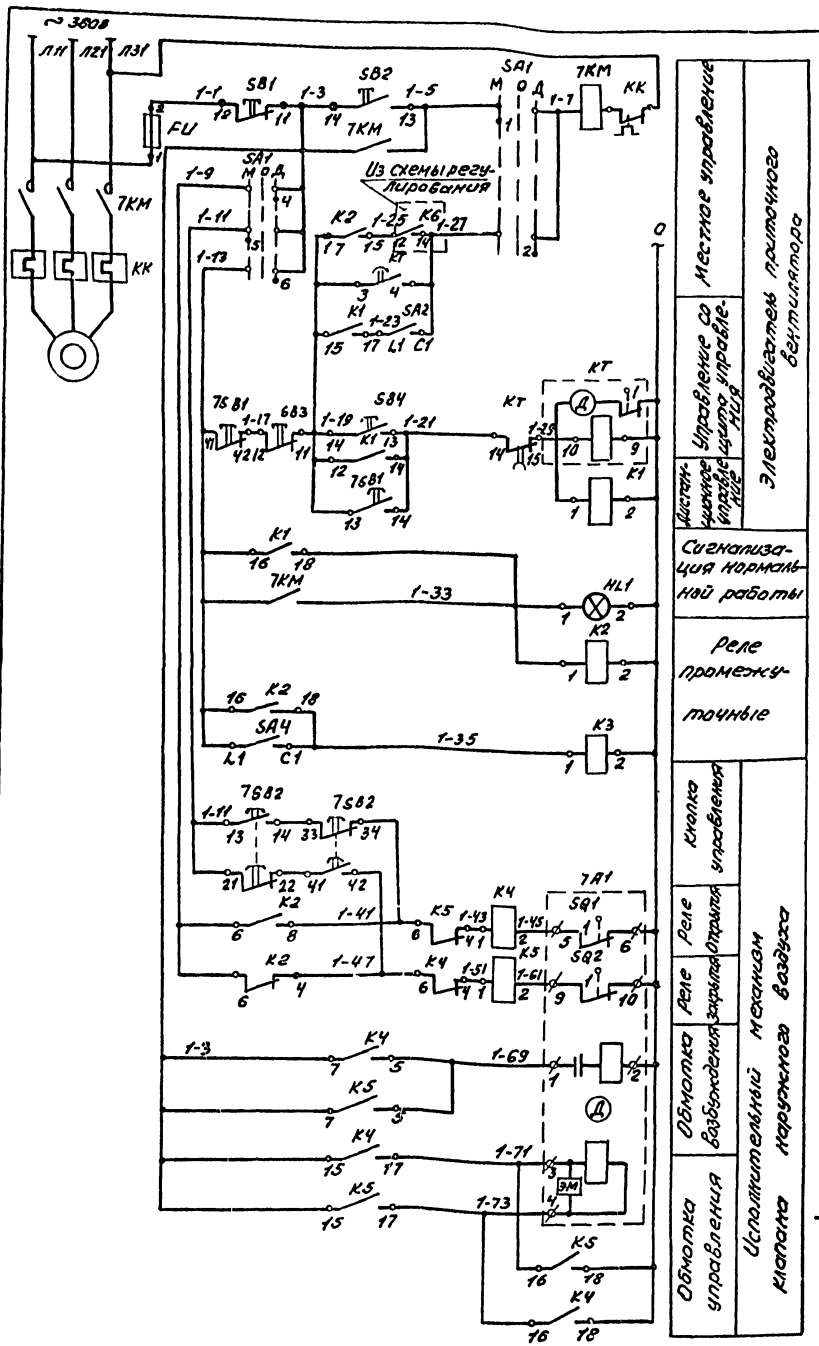

Диаграммы работы контактов

Переключатель SA1

УП5312-С86

№ секции	№ контакта		Местное -45°		Откл. 0°		Дистанционное +45°	
	Л	П	Л	П	Л	П	Л	П
I	1	2	X					X
II	3	4	X					X
III	5	6	X					X
IV	7	8	X					X *

Реле времени КТ

ВС-10-33

№№ контактов	Обозначение контактов	Выдержка времени (15 сек, 3 мин, 5 мин)
3-4		
14-15		

Исполнительный механизм 7А1

МЭО-4/63

Конечные выключатели	Номера контактов	Положение клапана (Откр., Закр.)
SO1	5-6	
	7-8	
SO2	9-10	
	11-12	
SO3	19-20	*
	20-21	*
SO4	23-24	*
	25-26	*

В схему регулирования АСС-9

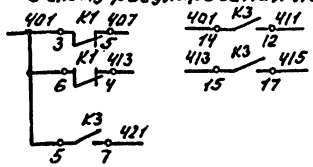

Перечень элементов

Поз. обозначение	Наименование	Кол.	Примечание
	По месту		
7А1	Механизм исполнительный МЭО-4/63	1	Учтено в разделе ОВ
7КМ	Пускатель магнитный	1	Учтено в разделе ЭМ
7SB1; 7SB2	Пост управления кнопочный ПКЕ-212-2У3, ТУ16-526.216-78	2	
	На щите управления		
FU	Предохранитель ППТ-10, Iпл.в=6А, ТУ16-521.037-75	1	
HL1	Арматура светосигнальная АСЛ11У2, зеленая. ТУ16-535.681-76	1	
K1...K5	Реле РПУ2-36402ЗУ3, ~220В, 50Гц, ТУ16-523.331-78	5	
KT	Реле ВС-10-33 У4, ~220В, 50Гц ТУ16-523.476-78	1	
SA1	Переключатель УП5312-С86У3 ТУ16-524.074-75	1	
SA2; SA4	Выключатель пакетный ПВ1-10 У3, исп. 1, ОСТ16-0526.001-77	2	
SB1. SB3	Кнопка КЕ011У3, исп. 5, толкатель красный, ТУ16.526.407-79	2	
SB2, SB4	Кнопка КЕ011У3, исп. 4, толкатель черный, ТУ16.526.407-79	2	

* Контакты не используются.

Привязан

Инв. №

ГИП	Никитин		503-1-33.85 АСС
Нач. отд.	Архипов		Автотранспортное предприятие на 300 грузовых автомобилей с открытой стоянкой
Гл. спец.	Богдановский		
Рук. гр.	Смирнова		Производственный корпус
Ст. инж.	Суслов		Стадия: РП; Лист: 8; Листов:
			Приточная система П2. Схема электрическая принципиальная управления
			ГИПРОАВТОТРАНС Новосибирский филиал

Инв. № подл. | Подпись и дата | Взам. инв. №

Типовой проект 503-1-33.85 Альбом III

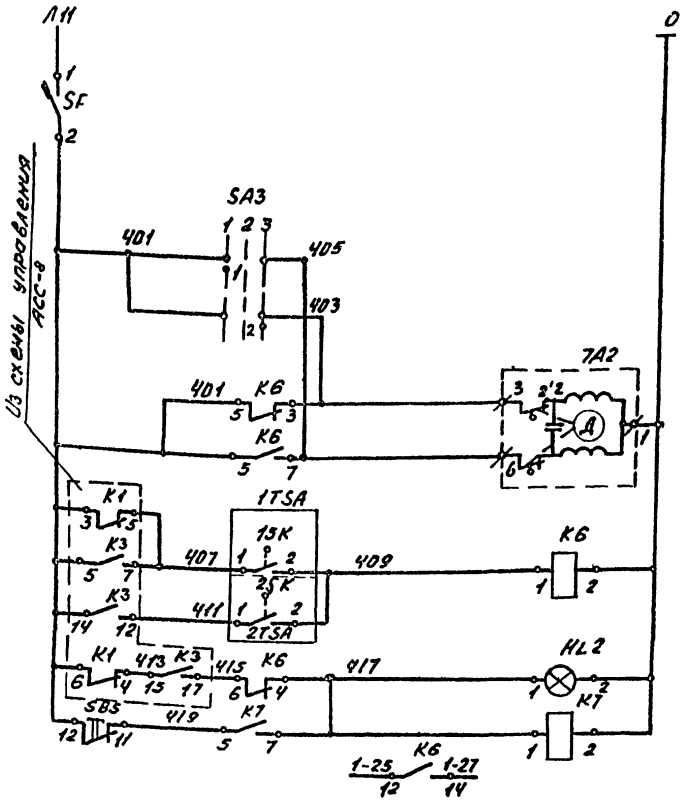

Питание ~220В	
Ручное управление клапаном на теплоносителе	Закрытие
	Открытие
Открытие	Исполнительный механизм клапана на теплоносителе
Закрытие	
Регулятор температуры воздуха перед калорифер.	Защита калорифера от замораживания
Регулятор температуры обратного теплоносителя	
Аварийная сигнализац.	
Съем аварийного сигнала	
В схему управления	

Регулятор температуры 1TSA

ТУДЭ-1	
обозначение контакта	Температура воздуха перед калорифером -60° +3° +40°С
1	

Регулятор температуры 2TSA

ТУДЭ-4	
обозначение контакта	0° 20÷30° 250°С
1	

Диаграмма работы контактов переключатель SA3

УП5311-А225									
№ секции	№ контакта		Понизить		Отключено		Повысить		
			1		2		3		
			-45°		-0,2°		+45°		
	Л	П	Л	П	Л	П	Л	П	
I	1	2	X					X	
II	3	4	X					X	

Перечень элементов

Поз. обозначение	Наименование	Кол.	Примечание
	По месту		
7A2	Исполнительный механизм МЭО-0,63/63	1	Учтено в разделе ОВ
1TSA	Устройство терморегулирующее		
	ТУДЭ-1, шкала -60°С... +40°С		
	ТУ25-02,281074-78.	1	
2TSA	Устройство терморегулирующее		
	ТУДЭ-4, шкала 0...250°С ТУ25-02,281074-78	1	
	На щите управления		
SF	Выключатель А63-МУ3, 2х10		
	ТУ16-522,110-74	1	
HL2	Арматура светосигнальная АСЛ11У2		
	оранжевый ТУ16.535,681-76	1	
K6,K7	Реле РПУ2-362023У3, ~220В,		
	ТУ16.523,331-78	2	
SA3	Переключатель УП5311-А225У3		
	ТУ16.524.074-75	1	
SB5	Кнопка КЕ011У3, испол.5, толкатель		
	Красный ТУ16-526,407-79	1	

Привязан

Инв. №

ГИП	Никитин	
Нач.отд.	Архипов	
Гл.спец.	Богданов	
Рук.гр.	Смирнова	
Ст.инж.	Суслов	

503-1-33.85 АСС

Автотранспортное предприятие на 300 грузовых автомобилей с открытой стоянкой

Производственный корпус

Стадия	Лист	Листов
РП	9	

Приточная система П2
Схема электрическая принципиальная регулирования

ГИПРОАВТОТРАНС
Новосибирский филиал

Инв. № подл. | Подпись и дата | Взам. инв. №

Агрегат или устройство	Пускатель магнитный	Пост кнопочный	Электропривод заслонки	Электропривод клапана	Пост кнопочный	Устройство терморегулирующее		Термометр технический ртутный				Термометр бытовой
Наименование параметра, место отбора импульса, место установки	Управление вентилятором / По месту	По месту	По месту	Управление клапаном обратного теплоносителя / По месту	По месту на стене в обслуживаемом помещении	Регулирование температуры перед воздухонагревателем	Регулирование температуры обратного теплоносителя	Температура в воздуховоде перед воздухонагревателем	Температура в трубопроводе обратного теплоносителя	Температура в трубопроводе прямого теплоносителя	Температура приточного воздуха в помещение	Температура в помещении
Обозначение установочного чертежа	—	—	—	—	—	—	—	ТМ4-142-75	ТМ4-143-75		ТМ4-142-75	—
Обозначение по принципиальной схеме	7КМ	7SB2	7А1	7А2	7SB1	1SK	2SK	—	—	—	—	—

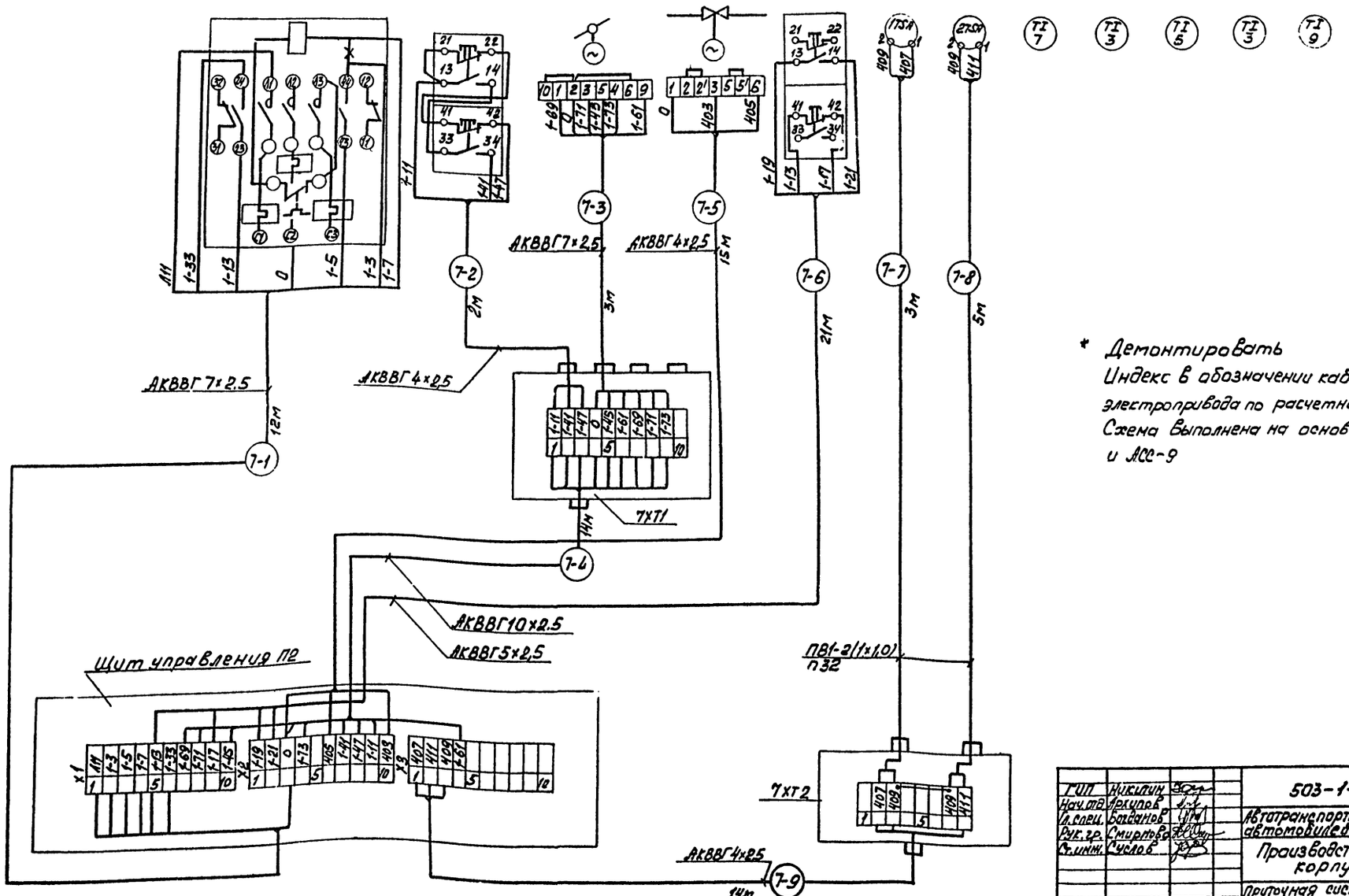

* Демонтировать

Индекс в обозначении кабеля соответствует номеру электропривода по расчетной схеме.

Схема выполнена на основании схем лист АСС-8 и АСС-9

Альбом III

Типовой проект 503-1-33.85

Инв. № подл. | Подпись и дата | Взам. инв. №

Привязан

Инв. №

ГИП	Никитин	
Нач. отд.	Архипов	
Гл. спец.	Богданов	
Рук. гр.	Смирнова	
Ст. инж.	Суслов	

503-1-33.85 АСС

Автотранспортное предприятие на 300 грузовых автомобилей с открытой стоянкой

Производственный корпус

Стадия	Лист	Листов
РП	10	

Приточная система П2. Схема электрическая с подключением

ГИПРОАВТОТРАНС Новосибирский филиал

Копировал

Формат Ф2

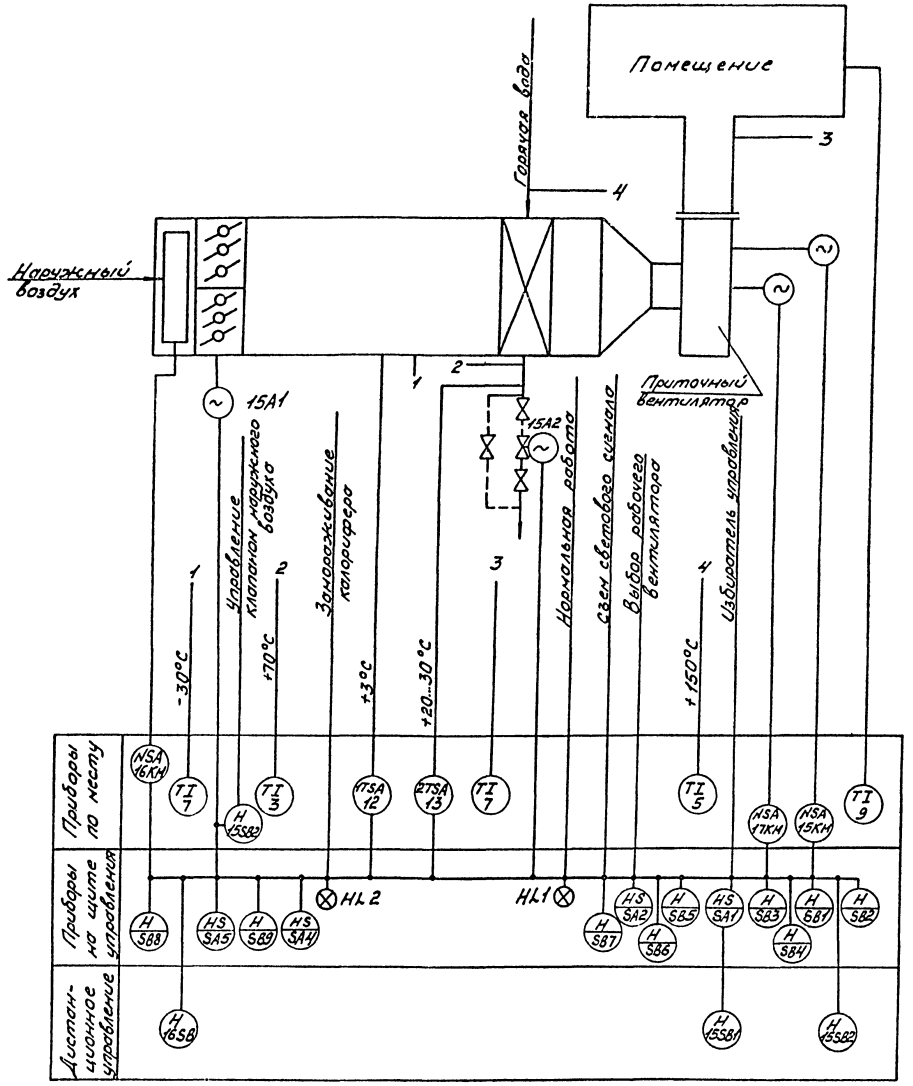

Схемой предусматривается:

1. Местное управление и опробование электродвигателя приточного вентилятора со щита управления, дистанционное - из обслуживаемого помещения;
2. Сблокированное с электродвигателем приточного вентилятора управление клапаном наружного воздуха; опробование кнопками по месту;
3. Защита калорифера от замораживания при работающей и неработающей системе и автоматический 3-х минутный прогрев калорифера при пуске системы;
4. Аварийное отключение приточного вентилятора при срабатывании защиты от замораживания;
5. Сигнализация нормальной работы приточной системы на щите управления и сигнализация аварийного отключения приточной системы;
6. Выбор одного из вентиляторов рабочим и автоматическое включение резервного вентилятора при аварийном отключении рабочего.

Схема выполнена для приточной системы П5, для системы П8 она аналогична, за исключением индексов в обозначении электроаппаратуры установленной, они соответственно будут 23, 31, 32.

Индексы соответствуют номерам электроприводов по расчетной схеме.

Привязан

Инв. №

ГИП	Никитин		503-1-33.85 АСС
Нач.отд.	Архипов		Автотранспортное предприятие на 300 грузовых автомобилей с открытой стоянкой
Гл.спец.	Богданов		
Рук.гр.	Смирнова		Производственный корпус — стадия: РП; Лист: 11; Листов:
Ст.инж.	Суслов		Приточная система П5/П8 Схема функциональная — ГИПРОАВТОТРАНС Новосибирский филиал

Инв.№ подл. | Подп. и дата | Взам. инв.№

Типовой проект 503-1-33.85 Альбом III

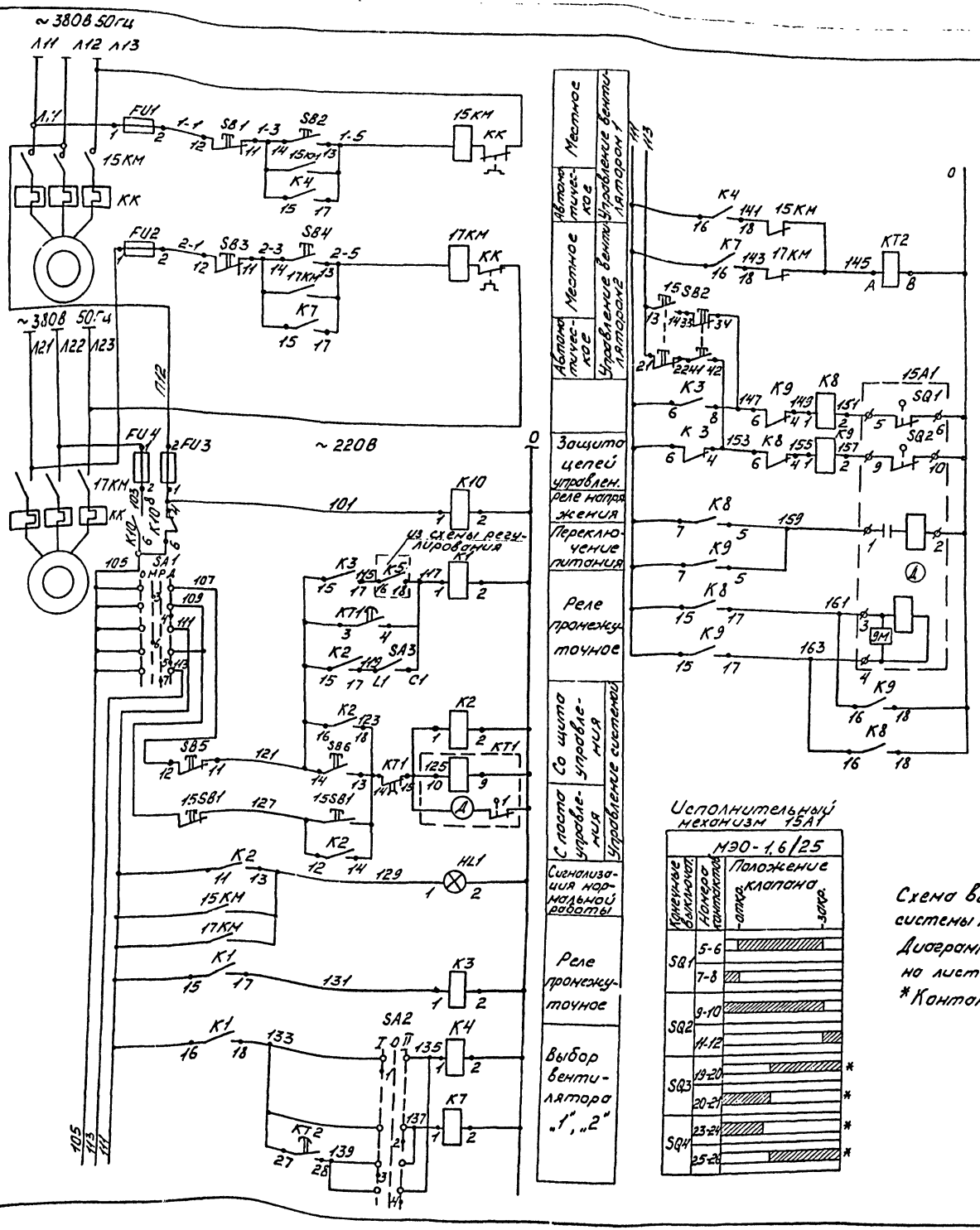

Исполнительный механизм 15А1

МЭО-1,6/25

Конечные выключат.	Номера контактов	Положение клапана -откр.	-закр.
SQ1	5-6		
	7-8		
SQ2	9-10		
	11-12		
SQ3	19-20		*
	20-21		*
SQ4	23-24		*
	25-26		*

Перечень элементов

Поз. обозначение	Наименование	Кол.	Примечание
	По месту		
15КМ, 17КМ	Пускатель магнитный	2	Учтено в разделе ЭМ
15А1	Механизм электрический однооборотный МЭО-1,6/25	1	Учтено в разделе 08
15SB1	Пост управления кнопочный ПКЕ 712-2У3, ТУ16.526.216-78	1	
15SB2	Пост управления кнопочный ПКЕ 212-2У3, ТУ16-526.216-78	1	
	На щите управления		
FU1...	Предохранитель ПП Т-10, Uпл. в. = 6А,		
FU4	ТУ 16-521.037-75	4	
HL1	Арматура светосигнальная АСЛ1НУ2, зеленая, ТУ16-535.681-76	1	
К1...К4,	Реле РПУ2-364023У3		
К7...К10	~220В, 50Гц, ТУ16.523.334-78	8	
КТ1	Реле ВС-10-3344		
	~220В, 50Гц, ТУ16.523.476-78	1	
КТ2	Реле времени РВП 72-3121-0044		
	~220В 50Гц, ТУ16-523.472-79	1	
SA1	Переключатель УП 5312-Ф105		
	ТУ 16-524.074-75	1	
SA2	То же, УП 5311-С225, ТУ16-524.074-75	1	
SA3	Выключатель пакетный ПВ1-10У3		
	исп. 1, ОСТ16-0.526.001-77	1	
SB1, SB3,	Кнопка КЕ 011У3, исп. 5, толкатель		
SB5	красный, ТУ16.526.407-79	3	
SB2, SB4,	Кнопка КЕ 011У3, исп. 4, толкатель		
SB6	черный, ТУ16.526.407-79	3	

Схема выполнена для приточной системы П5, для системы П8 она аналогична.

Диаграммы работы переключателей SA1, SA2 и реле КТ1 на листе АСС-13

*Контакты не используются.

Привязан

Инв. №

Взам. инв. № | Подп. и дата | Инв. № подл.

ГИП	Никутин	
Нач. отд.	Акулов	
Гл. спец.	Богданов	
Рук. гр.	Смирнова	
Ст. инж.	Суслов	

503-1-33.85 АСС

Автотранспортное предприятие на 300 грузовых автомобилей с открытой стоянкой

Производственный корпус

Приточная система П5/П8. Схема электрическая принципиальная управления

Стадия	Лист	Листов
РП	12	

ГИПРОАВТОТРАНС Новосибирский филиал

Альбом III

Типовой проект 503-1-33.85

Из схемы управления АСС-12

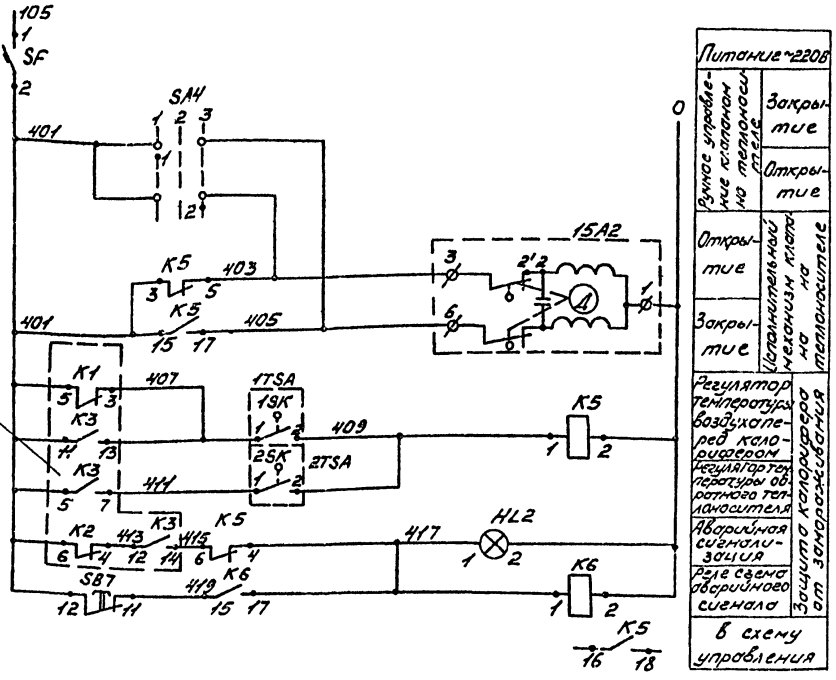

Питание ~220В		
Ручное управление клапаном на теплоносителе	Закрытие	
	Открытие	
Открытие	Исполнительный механизм клапана на теплоносителе	
Закрытие		
Регулятор температуры воздухаперед калорифером	Защита калорифера от замораживания	
Регулятор температуры обратного теплоносителя		
Аварийная сигнализация		
Реле схемы аварийного сигнала		
В схему управления		

Регулятор температуры 1TSA

ТУДЭ-1		
Обозначение контакта	Температура воздуха перед калорифером	
	-60°С	+3°С +40°С
1		

Регулятор температуры 2TSA

ТУДЭ-4		
Обозначение контакта	Температура обратного теплоносителя	
	20	30°С +250°С
1		

Переключатель SA2 (SA4)

УП5311-С225 (А225)								
N секции	N контакта	I		Отключено		II		
		1		2		3		
		-45°		0°		+45°		
		Л	П	Л	П	Л	П	Л	П
I	1	2						
II	3	4						

Переключатель SA1

УП5312 ф105											
N секции	N контакта	откл.		местн.		ручное		Дист.	
		-90°		-45°		0°		+45°	
		Л	П	Л	П	Л	П	Л	П	Л	П
I	1	2									
II	3	4									
III	5	6									
IV	7	8									

Реле времени КТ1

ВС-10-33		
NN контактов	Обозначение контактов	Выдержка времени 5сек 3мин 5мин
3-4		
14-15		

Перечень элементов

Поз. обозначение	Наименование	Кол.	Примечание
	По месту		
16КМ	Пускатель магнитный	1	Учтено в разделе
15А2	Механизм исполнительный МЭО-0,63/63	1	Учтено в разде
ЕК	Электронагреватель	1	ле 08
16SB	Пост управления кнопочный		
	ПКЕ 712-2У3, ТУ16.526.216-78	1	
1TSA	Устройство терморегулирующее ТУДЭ-1		
	шкала -60°С...+40°С, ТУ25-02.231074-78	1	
2TSA	Устройство терморегулирующее ТУДЭ-4		
	шкала 0...250°С, ТУ25-02.231074-78	1	
	На щите управления		
SF	Выключатель А63-4У3, 2х10,		
	ТУ16-522.110-74	1	
HL2	Арматура светосигнальная АСЛ1-У2,		
	оранжевый, ТУ16.535.681-76	1	
K5, K6	Реле РПУ2-364023У3, ~220В, 50Гц,		
	ТУ 16.523.331-78	2	
SA4	Переключатель УП5311-А225У3,		
	ТУ16.524.074-75	1	
SA5	Переключатель пакетный, ПП2-10/12У3		
	исп. 1, ОСТ 16.0.526.001-77	1	
SB7	Кнопка КЕ011У3, исп.5, толкатель красный		
SB8	ТУ16.526.407-79	2	
SB9	Кнопка КЕ011У3, исп.4, толкатель черный		
	ТУ16.526.407-79	1	

Схема, выполнена для приточной системы П5, для системы П8, она аналогична.

~380В 50Гц

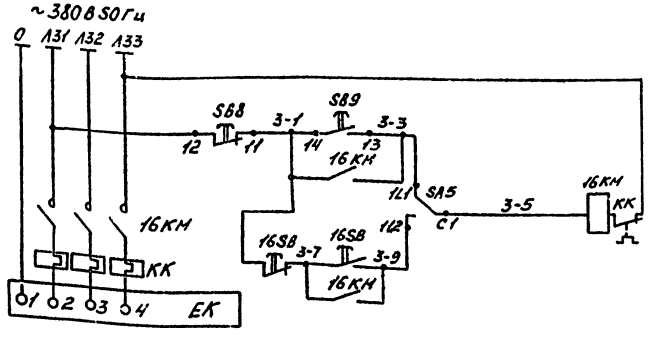

Местное управление со щита управления	
Дистанционное управление из обслуживаемого помещения	

Привязан

Инв. №

Инв. № подл. | Подп. и дата | Взам. инв. №

ГИП	Никитин		503-1-33.85 АСС
Нач. отд.	Крылов		Автотранспортное предприятие на 300 грузовых автомобилей с открытой стоянкой
Гл. спец.	Богданов		Производственный корпус
Рук. гр.	Смирнова		Стадия Р Лист 13 Листов
Ст. инж.	Суслов		Приточная система П5 (П8) Схема электрическая принципиальная регулирования
			ГИПРОАВТОТРАНС Новосибирский филиал

Агрегат или устройство	Устройство терморегулирующее		Пост кнопочный	Электропривод заслонки	Электропривод клапана	Пост кнопочный		Термометр технический ртутный				Термометр бытовой
Наименование параметра, место отбора импульса, место установки	Регулирование температуры обратного теплоносителя	Регулирование температуры воздуха перед воздухонагревателем	По месту		Управление клапаном обратного теплоносителя	По месту на стене в обслуживаемом помещении		Температура перед воздухонагревателем	Температура обратного теплоносителя	Температура прямого теплоносителя	Температура приточного воздуха	Температура в помещении
Обозначение установочного чертежа	—	—	—	—	По месту	—	—	ТМ4-1412-75	ТМ4-143-75		ТМ4-1412-75	—
Обозначение по принципиальной схеме	2SK	1SK	15SB2	15A1	15A2	15SB1	16SB	—	—	—	—	—

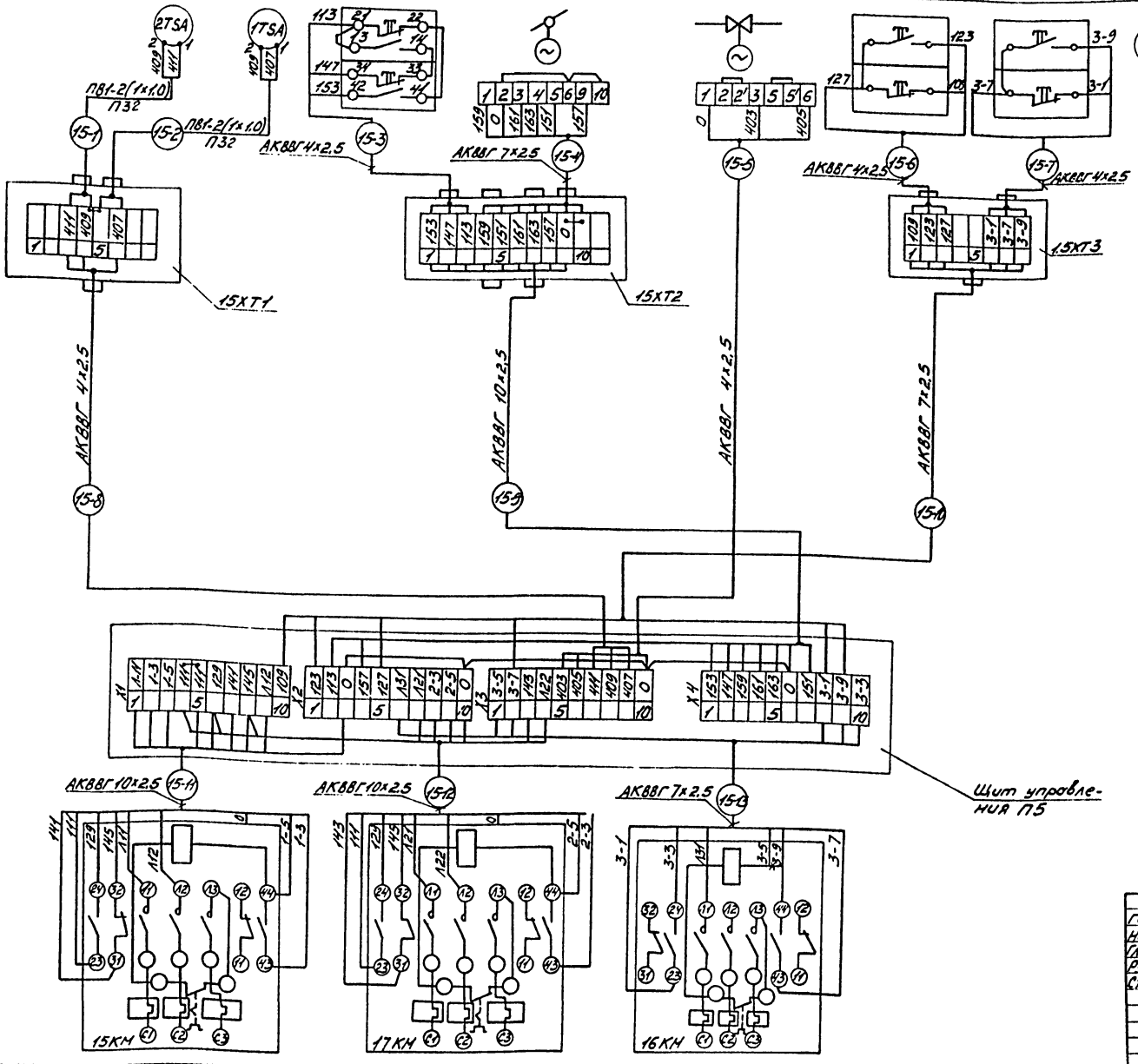

Таблица длин кабелей / труб

№ кабеля / № системы		-1	-2	-3	-4	-5	-6	-7	-8	-9	-10	-11	-12	-13
Длина (м)	П5	6/6	4/4	2	2	12	2	2	12	13	10	2	2	2
	П8	5/5	3/3	2	2	15/11	2	2	19/13	18/13	13/5	2	18/13	18/13

— Демонтировать

Схема выполнена для приточной системы П5, для системы П8 она аналогична.

Индекс в обозначении кабеля соответствует номеру электропривода по расчетной схеме.

Схема выполнена на основании схем лист АСС-12 и АСС-13

Привязан

Инв. №

ГИП	Никитин		503-1-33.85 АСС
Нач. отд.	Архипов		Автотранспортное предприятие на 300 грузовых автомобилей с открытой стоянкой
Гл. спец.	Богданов		Производственный корпус — Стадия: РП; Лист: 14; Листов:
Рук. гр.	Смирнова		Приточная система П5(П8). Схема электрическая подключений
Ст. инж.	Суслов		ГИПРОАВТОТРАНС Новосибирский филиал

Альбом III

Типовой проект 503-1-33.85

Инв. № подл. | Подп. и дата | Взам. инв. №

Альбом II

Типовой проект 503-1-33.85

Инв.№ подл. | Подпись и дата | Взам.инв.№

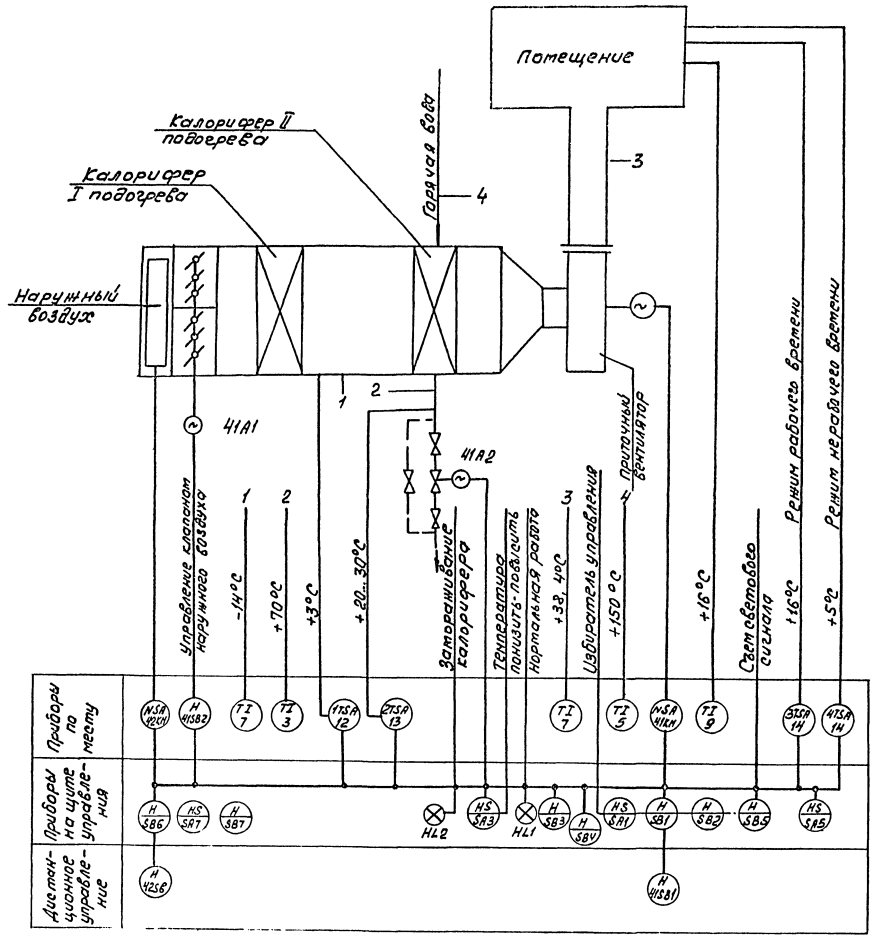

Схемой предусматривается

1. Местное управление электродвигателем приточного вентилятора, дистанционное управление вентилятором из обслуживаемого помещения.
2. Сблокированное с электродвигателем приточного вентилятора управление клапаном наружного воздуха, опробование кнопками по месту.
3. Защита калорифера от замораживания при работающей и неработающей системе, автоматический 3-х минутный прогрев калорифера при пуске системы.
4. Аварийное отключение приточного вентилятора при срабатывании защиты от замораживания.
5. Сигнализация нормальной работы приточной системы на щите автоматизации и сигнализация аварийного отключения приточной системы.
6. Регулирование температуры воздуха в обслуживаемом помещении в двух режимах - для рабочего времени и нерабочего времени.

Привязан

Инв.№

ГИП	Никитин		503-1-33.85 -АОС		
Нач.отд.	Архипов		Автотранспортное предприятие на 300 грузовых автомобилей с открытой стоянкой		
Гл.спец.	Богданов		Производственный корпус	Стадия	Лист	Листов
Рук.гр.	Очиченко			РП	15	
Ст.инж.	Сычков		Приточная система П7. Схема функциональная	ГИПРОАВТОТРАНС Челябинский филиал		

Копировал | Формат А3

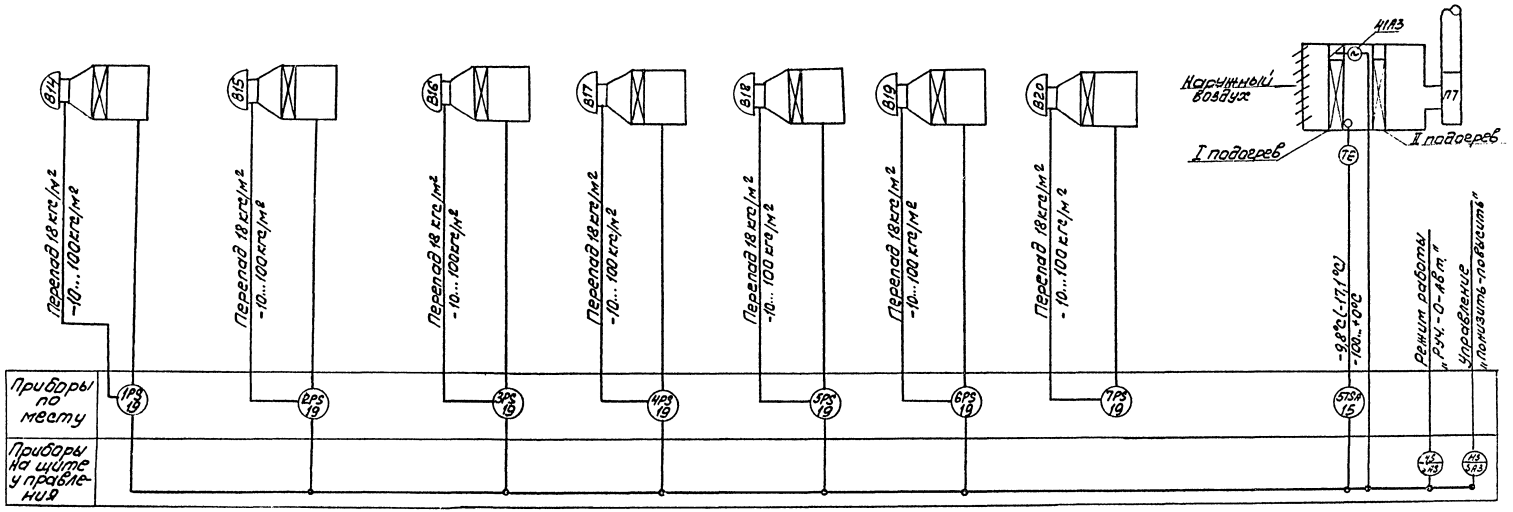

Данный лист читать совместно с листом АСС-15

Схемой предусматривается:

1. Местное опробование и автоматическое управление обводной заслонкой.
2. При достижении перепада давления до и после калорифера систем В14...В20 равном 18 кгс/м² заслонка открывается.
3. При достижении температуры воздуха за калорифером I подогрева выше -9,8°С(-17,1°С)- заслонка открывается

В скобках даны значения температуры для температуры наружного воздуха -40°С.

Привязан

Инв.№

ГИП	Никитин		503-1-33.85 АСС-
Нач.отд.	Архипов		Автотранспортное предприятие на 300 грузовых автомобилей с открытой стоянкой
Гл.спец.	Богданов		Производственный корпус
Рук.гр.	Смирнова		Стадия: РП; Лист: 15; Листов:
Ст.инж.	Суслов		Система утилизации П7-В14, В20. Схема функциональная
			ГИПРОАВТОТРАНС, Новосибирский филиал

Копировал [illegible] Формат А2

Инв.№подл. | Подпись и дата | Взам.инв.№

Типовой проект 503-1-33.85

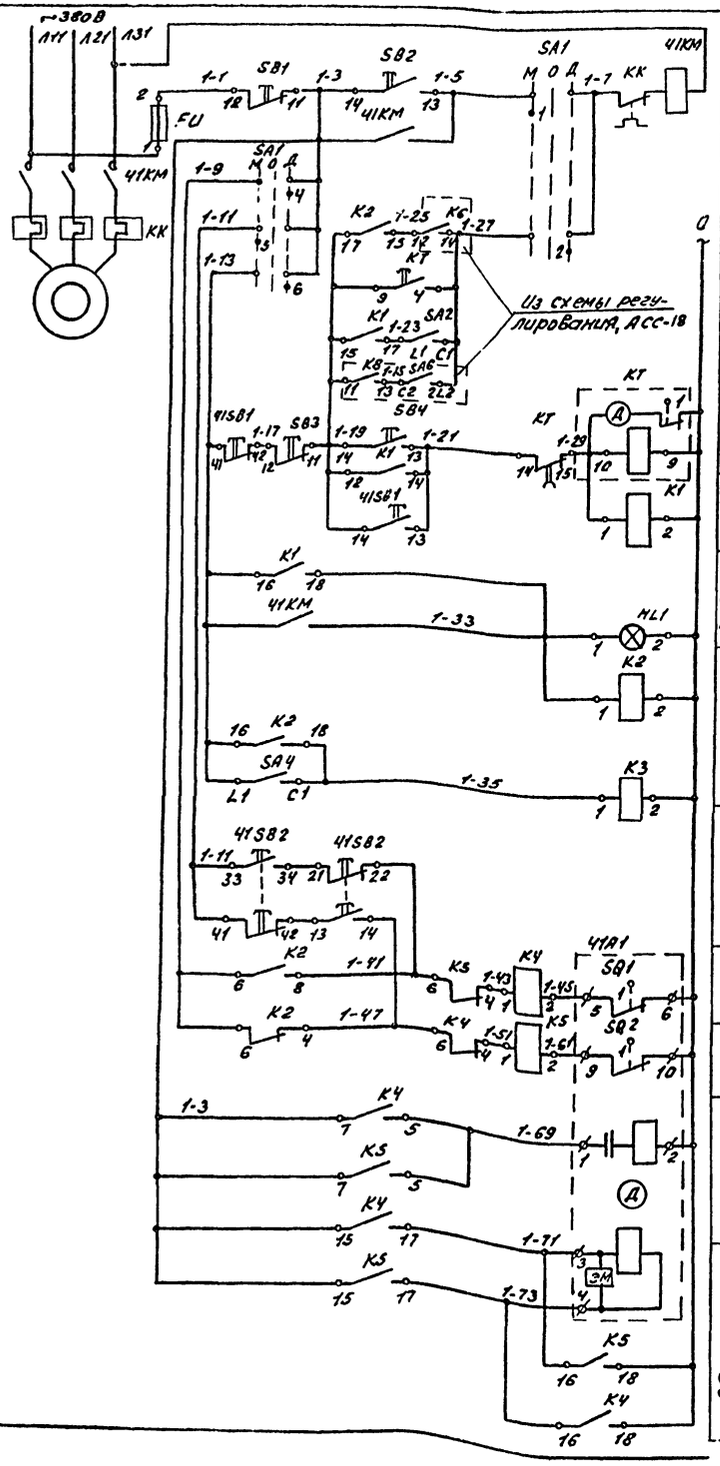

Местное управление	Электродвигатель приточного вентилятора
Управление со щита управления	
Дистанционное управление	
Сигнализация нормальной работы	
Реле промежуточные	
Кнопка управления	Исполнительный механизм клапана наружного воздуха
Реле открытия	
Реле закрытия	
Обмотка возбуждения	
Обмотка управления	

Диаграммы работы контактов

Переключатель SA1

УП5312-С86

№ секции	№ контакта		Местное -45°		Откл. 0°		Дистанционное +45°	
	Л	П	Л	П	Л	П	Л	П
I	1	2	X					X
II	3	4	X					X
III	5	6	X					X
IV	7	8	X					X *

Реле времени КТ

ВС-10-33

№№ контактов	Обозначение контактов	Выдержка времени 15 сек	3 мин	5 мин
3-4				
14-15				

Исполнительный механизм 41А1

МЭО-4/63

Конечные выключатели	Номера контактов	Положение клапана откр.	закр.	
SQ1	5-6			
	7-8			*
SQ2	9-10			
	11-12			*
SQ3	19-20			*
	20-21			*
SQ4	23-24			*
	25-26			*

В схему регулирования АСС-18

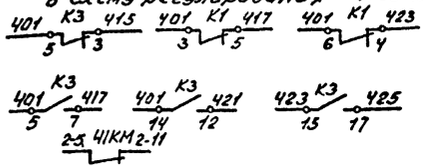

Перечень элементов

Поз. обозначение	Наименование	Кол.	Примечание
	По месту		
41А1	Механизм исполнительный МЭО-4/63	1	Учтено в разделе ОВ
41КМ	Пускатель магнитный	1	Учтено в разделе ЭМ
41SB1, 41SB2	Пост управления кнопочный ПКЕ 212-2У3, ТУ16-526.216-78	2	
	На щите управления		
FU	Предохранитель ППТ-10, Iпл. вст. 6А, ТУ16-521.037-75	1	
HL1	Арматура светосигнальная, АСЛ 11У2, зеленая ТУ16-535.681-76	1	
К1...К5	Реле РПУ2-36402ЗУ3, ~220В, 50Гц, ТУ16-523.331-78	5	
КТ	Реле времени ВС-10-33У4, ~220В, 50Гц, ТУ16-523.476-78	1	
SA1	Переключатель УП5312-С86У3, ТУ16-524.074-76	1	
SA2; SA4	Выключатель ПВ1-10У3 исп.1, ОСТ16.0.526.001-77	2	
SB1, SB3	Кнопка КЕ011У3, исп.5, толкатель красный, ТУ16.526.407-79	2	
SB2, SB4	Кнопка КЕ011У3, исп.4, толкатель черный, ТУ16.526.407-79	2	

* Контакты не используются

Привязан

Инв. №

ГИП	Никитин	
Нач.отд.	Архипов	
Гл.спец.	Богданов	
Рук.гр.	Смирнова	
Ст.инж.	Суслов	

503-1-33.85 АСС

Автотранспортное предприятие на 300 грузовых автомобилей с открытой стоянкой

Производственный корпус.

Стадия	Лист	Листов
РП	17	

Приточная система П7. Схема электрическая принципиальная управления.

ГИПРОАВТОТРАНС Новосибирский филиал

Инв.№ подл. | Подпись и дата | Взам.инв.№

Альбом 17

Типовой проект 503-1-33.85

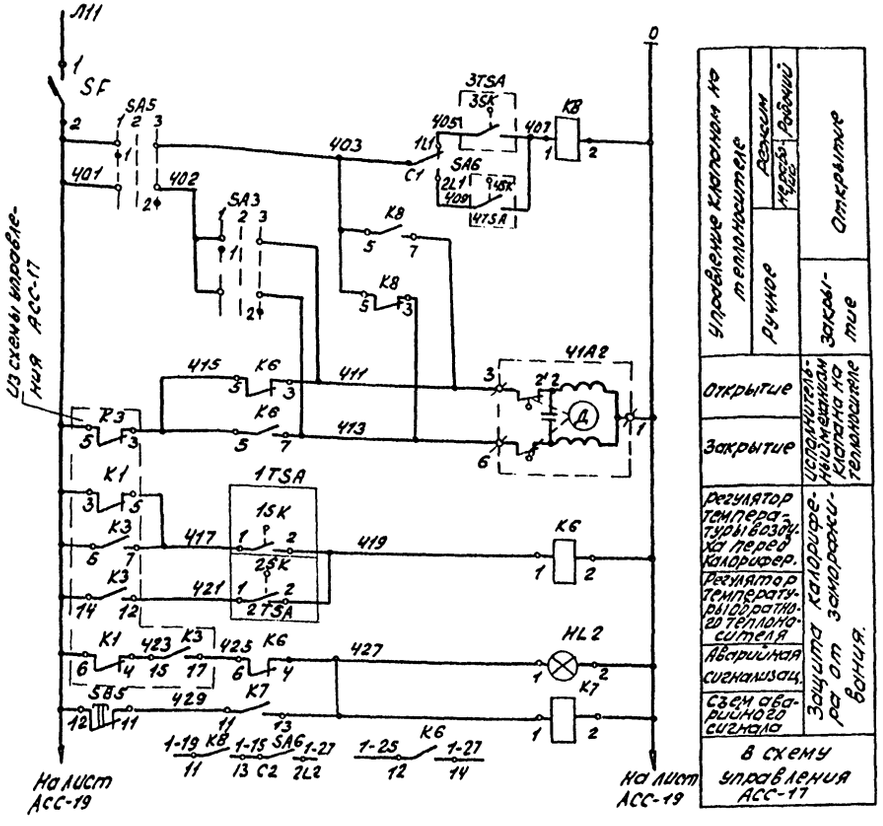

Управление клапаном на теплоносителе	Режим		Открытие
	Работа	Ручное	Закрытие
Открытие	Исполнительный механизм клапана на теплоносителе		
Закрытие			
Регулятор температуры воздуха перед калорифер.	Защита калорифера от замораживания.		
Регулятор температуры обратного теплоносителя			
Аварийная сигнализац.			
Съем аварийного сигнала			
В схему управления АСС-17			

Регулятор температуры 1TSA

ТУДЭ-1			
Обозначение контакта	Температура воздуха перед калорифером		
	-60°	+3°	+40 °С
1			

Регулятор температуры 2TSA

ТУДЭ-4			
Обозначение контакта	Температура обратного теплоносителя		
	0°	20-30°	250°С
1			

Диаграмма работы контактов переключателя SA3

УП5311-А225				
№ секции	№ контакта	Левый	Включено	Правый
	1	2	3	
	-45°	0°	+45°	
	Л П	Л П	Л П	Л П
I	1 2			
II	3 4			

Диаграмма работы контактов переключателя SA5

УП5311-С225				
№ секции	№ контакта	Автомат	Включено	Ручное
	1	2	3	
	-45°	0°	+45°	
	Л П	Л П	Л П	Л П
I	1 2			
II	3 4			

Диаграмма работы датчиков температуры 3TSA (4TSA)

ДТКБ-53			
Обозначение контакта	Температура воздуха		
	0°С	Вставка 2,5	30°С
3SK9 (4SK)			

~380В, 50Гц

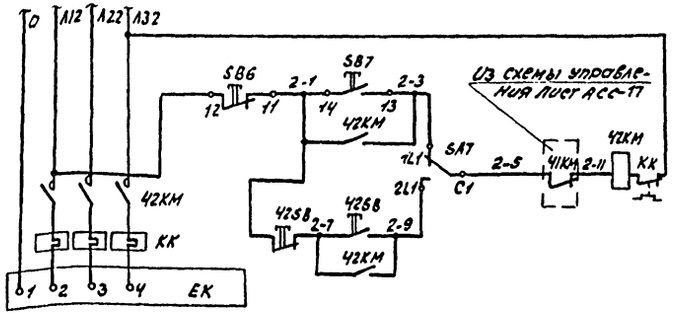

Местное управление со щита управления
Дистанционное управление из обслуживаемого помещения

Перечень элементов

Поз. обозначение	Наименование	Кол.	Примечание
	По месту		
Ч1А2	Механизм исполнительный		учтено в
	МЭО-0.63/63	1	разделе ОВ
ЕК	Электронагреватель	1	Тоже
Ч2КМ	Пускатель магнитный	1	Учтено в разделе ЭМ
1TSA	Устройство терморегулирующее ТУДЭ-1		
	шкала -60°С...+40°С, ТУ25-02.281074-78	1	
2TSA	Устройство терморегулирующее ТУДЭ-4		
	Шкала 0... 250°С, ТУ25-02.281074-78	1	
3TSA,	Датчик-реле температуры комнатный бе-		
4TSA	металлический ДТКБ-53, ТУ25-02.888-73	2	
42SB	Пост управления кнопочный ПКЕ 712-2У3		
	ТУ16-526.216-78	1	
	На щите управления		
SF	Выключатель А63-1У3, 2х10, ТУ16-522.110-74	1	
HL2	Арматура светосигнальная АСЛ1192, оран-		
	жевый, ТУ16.535.681-76	1	
К6; К7,	Реле РПУ2-3620Z3У3 ~220В, 50Гц.		
КВ	ТУ16-523.331-78	3	
SA3	Переключатель УП5311-А225У3		
	ТУ16-524.074-75	1	
SA5	Переключатель УП5311-С225У3		
	ТУ16-524.074-75	1	
SA6,	Переключатель пакетный ПП2-10/1Н2У3		
SA7	Исп.1, ОСТ 16.0.526.001-77	2	
SB5,	Кнопка КЕ 011У3, исп. 5, толкатель		
SB6	Красный, ТУ16-526. 407-79	2	
SB7	Кнопка КЕ 011У3, исп. 4, толкатель		
	черный, ТУ16-526. 407-79	1	

Данный лист читать совместно с листом АСС-19

Привязан

Инв. №

Инв. № подл. | Подпись и дата | Взам. инв. №

ГИП	Никитин		503-1-33.85 АСС
Нач. отд.	Архипов		Автотранспортное предприятие на 300 грузовых автомобилей с открытой стоянкой
Гл. спец.	Богданов		Производственный корпус
Рук. гр.	Смирнова		Стадия: РП; Лист: 18; Листов:
Ст. инж.	Суслов		Приточная система П7. Схема электрическая принципиальная регулирования
			ГИПРОАВТОТРАНС Новосибирский филиал

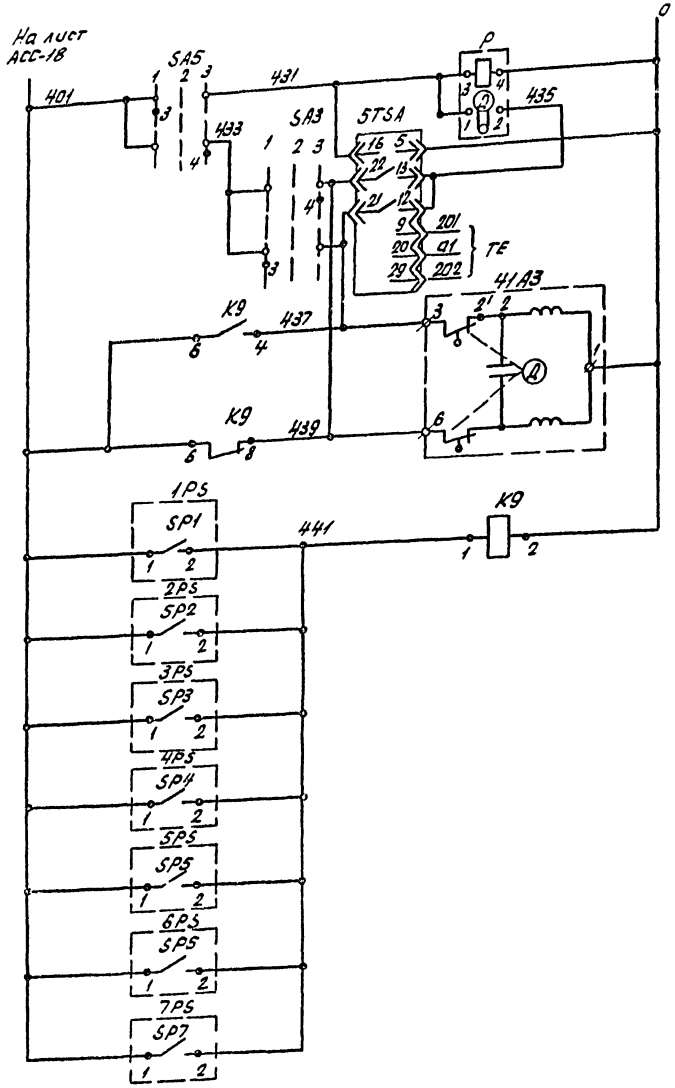

Прерыватель импульсный	
Регулятор температуры после калорифера I подогрева	
К термосистеме регулятора	
Открытие	Заслонка обводная системы П7
Закрытие	
Перепад давлений системы В14	Промежуточное реле
Перепад давления	Системы В15
	Системы В16
	Системы В17
	Системы В18
	Системы В19
	Системы В20

Диаграмма работы контактов регулятора температуры 5TSA

РТ-2				
Обозначение цепи	Температура приточного воздуха в °С			
	-100°	ниже заданной	выше заданной	+0°
12-21				
13-22				

Диаграмма работы контактов датчиков перепада давления 1PS...7PS

ДПН-100				
Обозначение контакта	Номер контактов	Давление в кгс/м²		
		-10	+18	+100
SP	1-2			

Перечень элементов

Поз. обозначение	Наименование	Кол.	Примечание
	По месту		
4А3	Механизм исполнительный		Учтено в
	МЭО-0,63/63	1	разделе ОВ
1PS...	Датчик-реле перепада напора		
...7PS	ДПН-100, предел настройки		
	-10... +100 кгс/м²		
	ТУ 25-02.161384-78	7	
5TSA	Регулятор температуры электрический двухпозиционный		
	РТ-2УЧ.2, гр 23, пределы регулирования от -100 до 0°С		
	ТУ 25.02.20 2165-79	1	
	На щите управления		
К9	Реле РПУ-2-36 2023УЗ, ~220В, 50Гц		
	ТУ16-523.331-78	1	
Р	Прерыватель импульсный		
	СИП-01УМ, ~220В, 50Гц		
	ТУ50-58-80	1	

Альбом III

Типовой проект 503-1-33.85

Подпись и дата | Взамен инв.

Привязан:

Инв. N

ГИП	Никитин	
Нач.отд.	Архипов	
Гл.спец.	Богданов	
Рук.гр.	Смирнов	
Ст.инж.	Суслов	

503-1-33.85 АСС

Автотранспортное предприятие на 300 грузовых автомобилей с открытой стоянкой

Производственный корпус

Стадия	Лист	Листов
РП	19	

Система утилизации П7-В14...В20. Схема электрическая принципиальная регулирования

ГИПРОАВТОТРАНС Новосибирский филиал

Альбом III

Типовой проект 503-1-33.85

Агрегат или устройство	Устройство терморегулирующее		Пост кнопочный	Электропривод заслонки	Электропривод клапана	Пост кнопочный		Датчик-реле						
Наименование параметра, место отбора импульса, место установки	Регулирование температуры обратного теплоносителя	Регулирование температуры воздуха перед воздухонагревателем	По месту		Управление клапаном обратного теплоносителя	По месту в обслуживаемом помещении		Перепад напора до и после калорифера						
					По месту			B14	B15	B16	B17	B18	B19	B20
Обозначение установочного чертежа	—	—	—	—	—	—	—							
Обозначение по принципиальной схеме	2SK	1SK	41SB2	41A1	41A2	41SB1	42SB	SP1	SP2	SP3	SP4	SP5	SP6	SP7

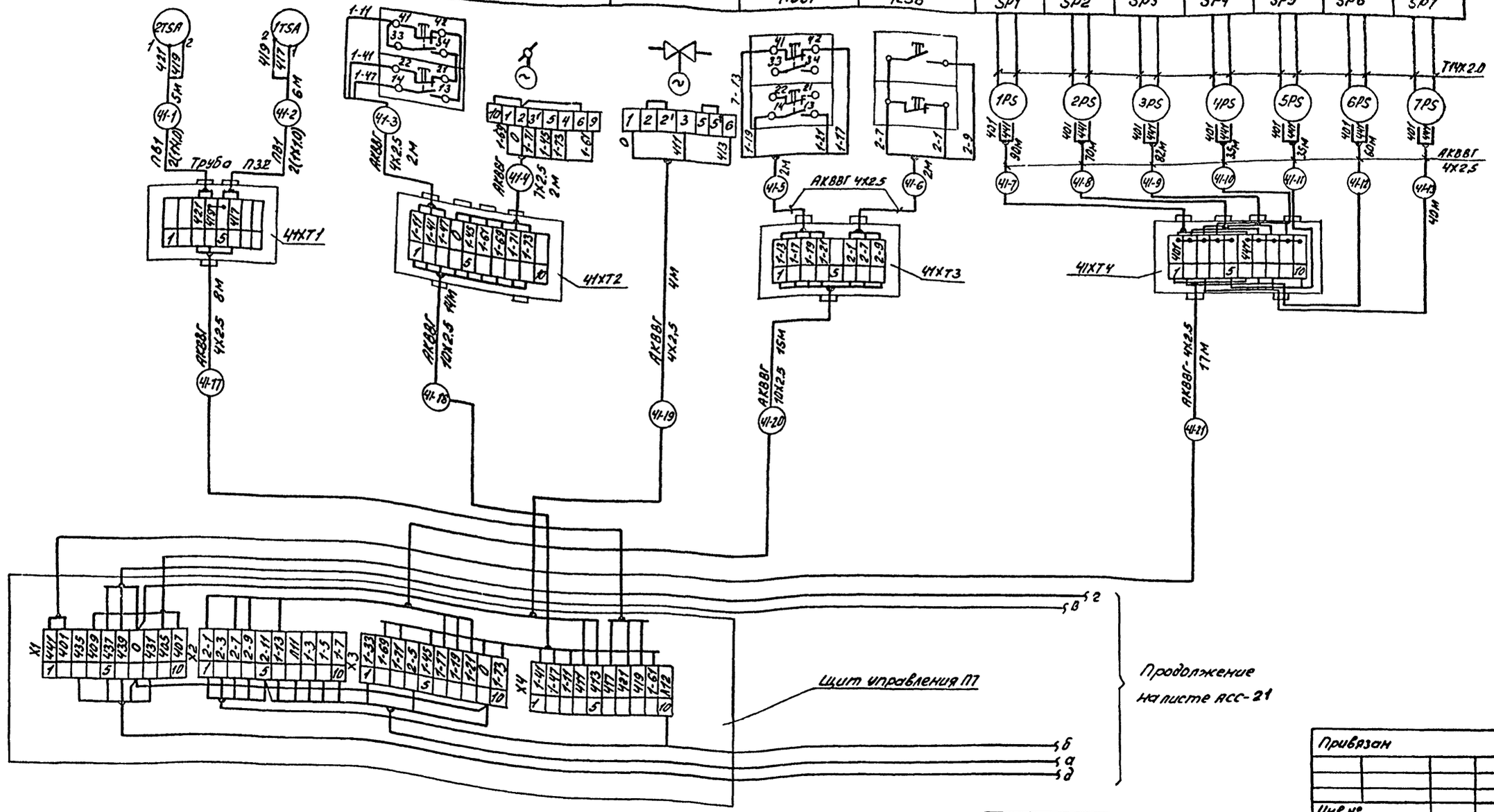

Привязан

Инв.№

ГИП	Никитин		503-1-33.85 АСС
Нач.отд.	Архипов		Автотранспортное предприятие на 300 грузовых автомобилей с открытой стоянкой
Гл.спец.	Богданов		
Рук.гр.	Смирнова		Производственный корпус. Стадия: РП; Лист: 20; Листов:
Ст.инж.	Суслов		Приточная система П7. Схема электрическая подключений (начало). ГИПРОАВТОТРАНС Новосибирский филиал

Инв.№ подл. | Подпись и дата | Взам.инв.№

Альбом II

Типовой проект 503-1-33.85

Агрегат или устройство	Пускатель магнитный		Электроприводов	Датчик температуры		Регулятор температуры		Термометр технический ртутный				Термометр бытовой
Наименование параметра, место отбора импульса, место установки	По месту		Обводная заслонка	По месту обслуживаемом помещении		Температура воздуха после калорифера I подогрева		Температура воздуха перед калорифером I подогрева	Температура обратного теплоносителя	Температура прямого теплоносителя	Температура наружного воздуха	Температура в помещении
Обозначение установочного чертежа	—		—					ТН4-142-75	ТМ4-143-75		ТН4-142-75	—
Обозначение по принципиальной схеме	41КМ	42КМ	41А3	3SK	4SK	5TSA	TE	—	—	—	—	—

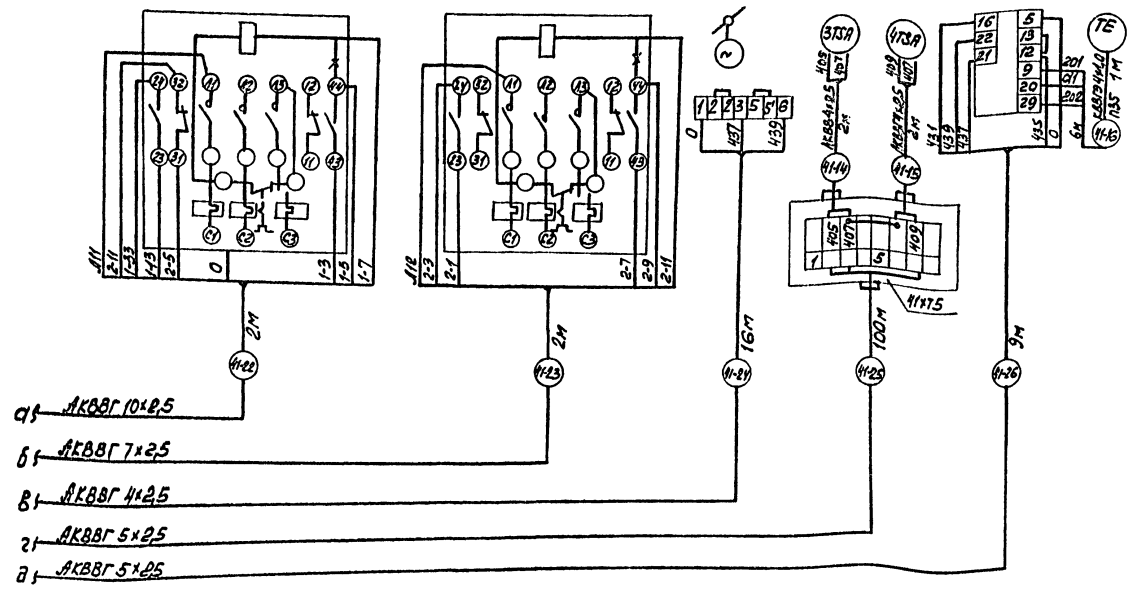

→ Демонтировать

Индекс в обозначении кабеля соответствует номеру электропривода по расчетной схеме.

Схема выполнена на основании схем лист АСС-17, АСС-18, АСС-19

Привязан

Инв. №

ГИП	Никитин		503-1-33.85 АСС	
Нач.отд.	Архипов			
Гл.спец.	Богданов		Автотранспортное предприятие на 300 грузовых автомобилей с открытой стоянкой	
Рук.гр.	Смирнова		Производственный корпус	Стадия: РП; Лист: 21; Листов:
Ст.инж.	Суслов		Приточная система П7. Схема электрическая подключений (включение)	ГИПРОАВТОТРАНС, Новосибирский филиал

Копировал Фрунз- Формат А2

Инв.№ подл. | Подпись и дата | Взам.инв.№

Альбом III

Типовой проект 503-1-33.85

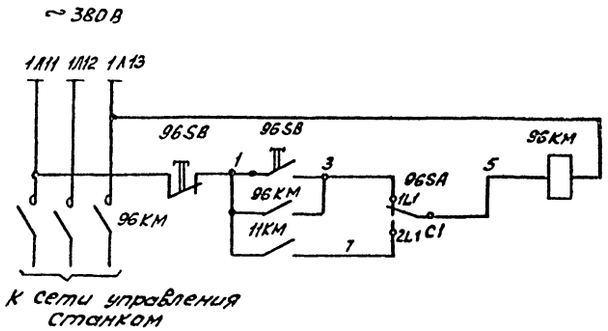

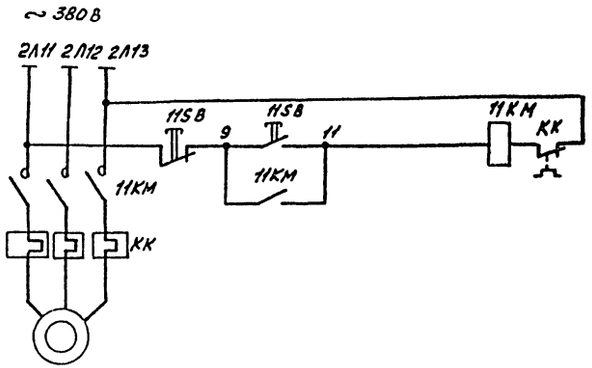

Питание		
Опробование	Заточной двух сторонний станок поз. 13	Управление
Автоматическое		
Питание		
Местное	Вентилятор пылеулавливающего агрегата ЗИЛ-900МВ33	Управление

Перечень элементов

Поз. обозначение	Наименование	Кол.	Примечание
96КМ,	Пускатель магнитный	2	Учтено в
11КМ			разделе ЭМ
96SA	Переключатель пакетный, исп. IV		
	ПП2-10/Н2У3, ОСТ 16.0.526.001-77	1	
96SB,	Пост управления кнопочный		
11SB	ПКЕ712-2У3, ТУ16-526.216-78	2	

Схема выполнена для блокировки вентсистемы В33 со станком поз. 13, для вентсистемы В34 и станка поз. 7 схема аналогична за исключением индексов в обозначении электроаппаратуры, они будут соответственно 54 и 154.

* Контакты не используются.

Диаграмма работы переключателя 96SA

Соединение контактов	Положение				
	Контактов	Рукоятки			
		II	0	I	
C1-1L1	C1	−	−	+	
C1-2L1	1L1 2L1	+	−	−	
C2-1L2	2L2 1L2	−	−	+	*
C2-2L2	C2	+	−	−	

Привязан

Инв. №

Гип	Никитин		
Нач.отд.	Архипов		
Гл.спец.	Богданов		
Рук.гр.	Смирнова		
Ст.инж.	Суслов		

503-1-33.85 АСС

Автотранспортное предприятие на 300 грузовых автомобилей с открытой стоянкой

Производственный корпус

Стадия	Лист	Листов
РП	22	

Схема электрическая блокировки вентсистемы В33 (В34) со станком поз. 13 (7).

ГИПРОАВТОТРАНС Новосибирский филиал

Инв. № подл. | Подпись и дата | Взам. инв. №

Типовой проект 503-1-33.85 Альбом III

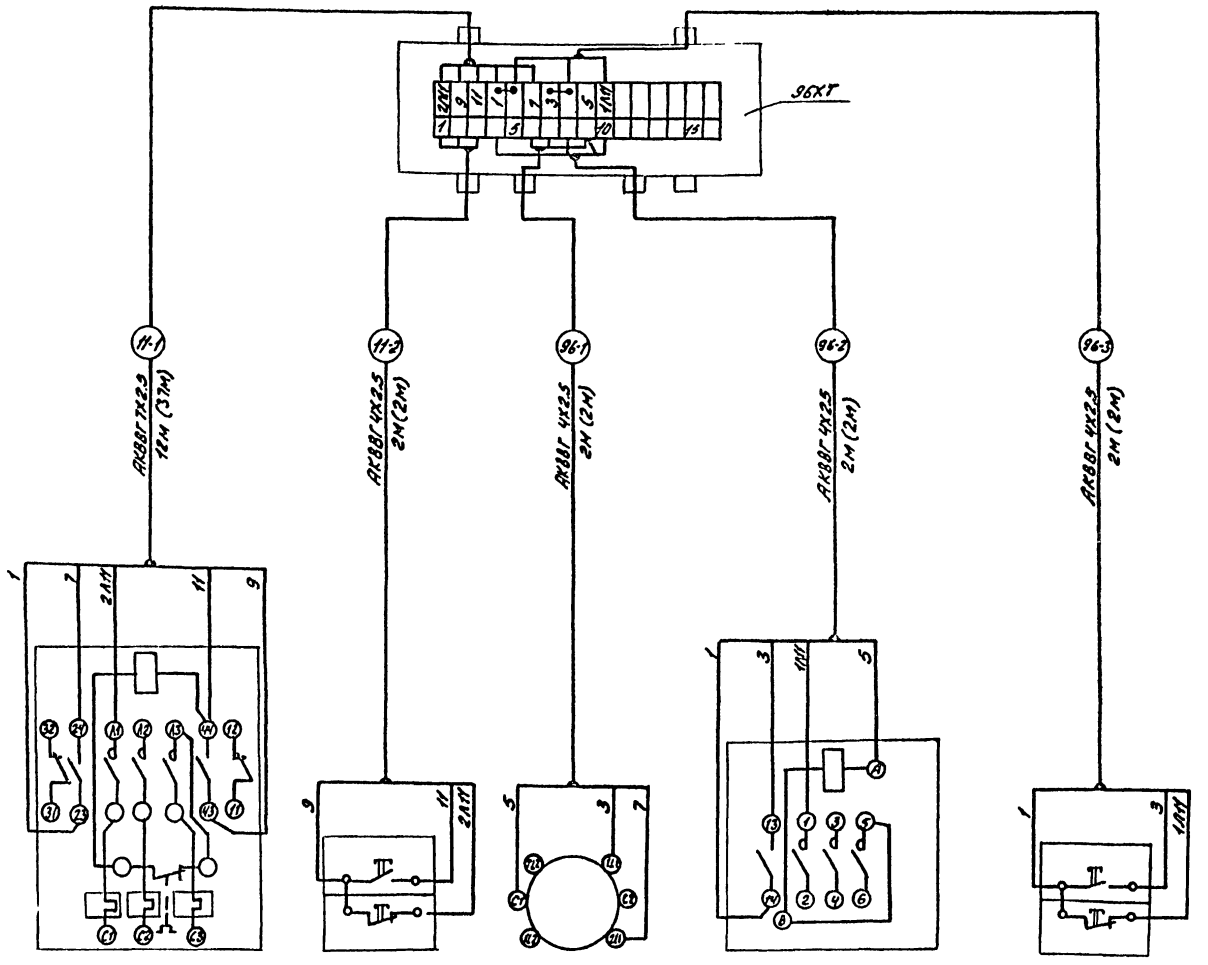

Схема выполнена для блокировки вентсистемы В33 со станком поз. 13, для вентсистемы В34 и станка поз. 7 схема аналогична за исключением индексов в обозначении электроаппаратуры и кабелей, они будут соответственно 54 и 154.
В скобках указаны значения для В34 и станка поз. 7.

Обозначение по электрической схеме	11КМ	11SB	96БА	96КМ	96SB
Наименование аппарата	Пускатель магнитный	Пост управления	Переключатель	пускатель магнитный	Пост управления.
Место установки.	в венткамере	По месту в обслуживаемом помещении.			

Привязан

Инв. №

ГИП	Никитин		503-1-33.85 АСС
Начотд	Архипов		Автотранспортное предприятие на 300 грузовых автомобилей с открытой стоянкой.
Гл. спец.	Богданов		Производственный корпус. Стадия РП, Лист 23, Листов
Рук. гр.	Смирнова		Схема электрическая подключений вентсистемы В33 (В34) и станка поз. 13 (7). ГИПРОАВТОТРАНС Новосибирский филиал
Сконтр.	Суслов		

Инв. № подл. | Подпись и дата | Взам. инв. №

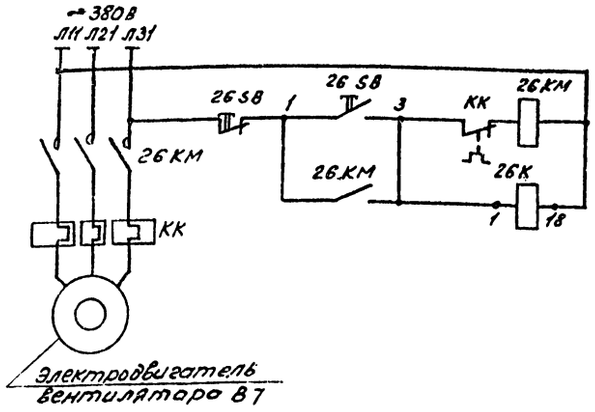

Управление эл. двигателем вытяжного вентилятора	Опробование
	Сблокированное

Диаграмма работы переключателя 114SA

Соединение контактов	Положение контактов	Рукоятки			
		I	0	II	
С1-1Л1	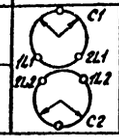	–	–	+	
С1-2Л1		+	–	–	
С2-1Л2		–	–	+	
С2-2Л2		+	–	–	

Перечень элементов

Поз. обозначение	Наименование	Кол.	Примечание
26КМ;	Пускатель магнитный		
114КМ;			учтено в
115КМ		3	разделе ЭМ
26К	Реле промежуточное ПЭ-21-		
	8УЗ, ~380В, ТУ16-523.457-80	1	
115SA	Переключатель пакетный ПП2-		
	10/Н2 У1 исп. IV, 1Р54		
	ОСТ16.0526.001-77	1	
26SB;	Пост управления кнопочный		
114SB	ПКЕ712-2У3		
115SB	ТУ16-526.216-78	3	

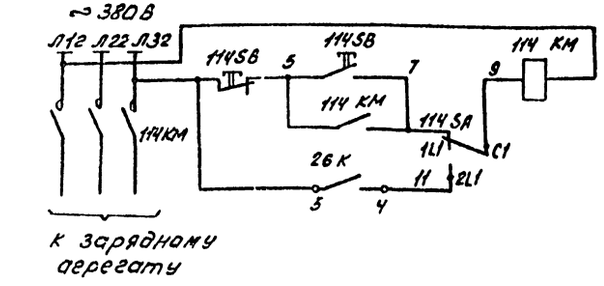

Включение питания зарядного агрегата	Опробование
	Сблокированное

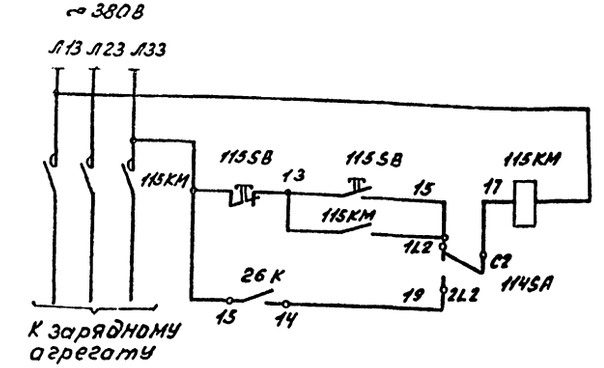

Включение питания зарядного агрегата	Опробование
	Сблокированное

Цифры перед обозначениями аппаратуры соответствуют номерам электродвигателей по разделу ЭМ.

Привязан

Инв.№

ГИП	Никитин		503-1-33.85 АСС	
Нач.отд.	Архипов		Автотранспортное предприятие на 300 грузовых автомобилей с открытой стоянкой	
Гл.спец.	Богданов		Производственный корпус	Стадия: Р/Д; Лист: 24; Листов:
Рук.гр.	Смирнова		Блокировка зарядных агрегатов с вентилятором. Схема электрическая управления.	ГИПРОАВТОТРАНС Новосибирский филиал
Ст.инж.	Колобкова			

Инв.№ подл. | Подпись и дата | Взам.инв.№

Альбом III

Типовой проект 503-1-33.85

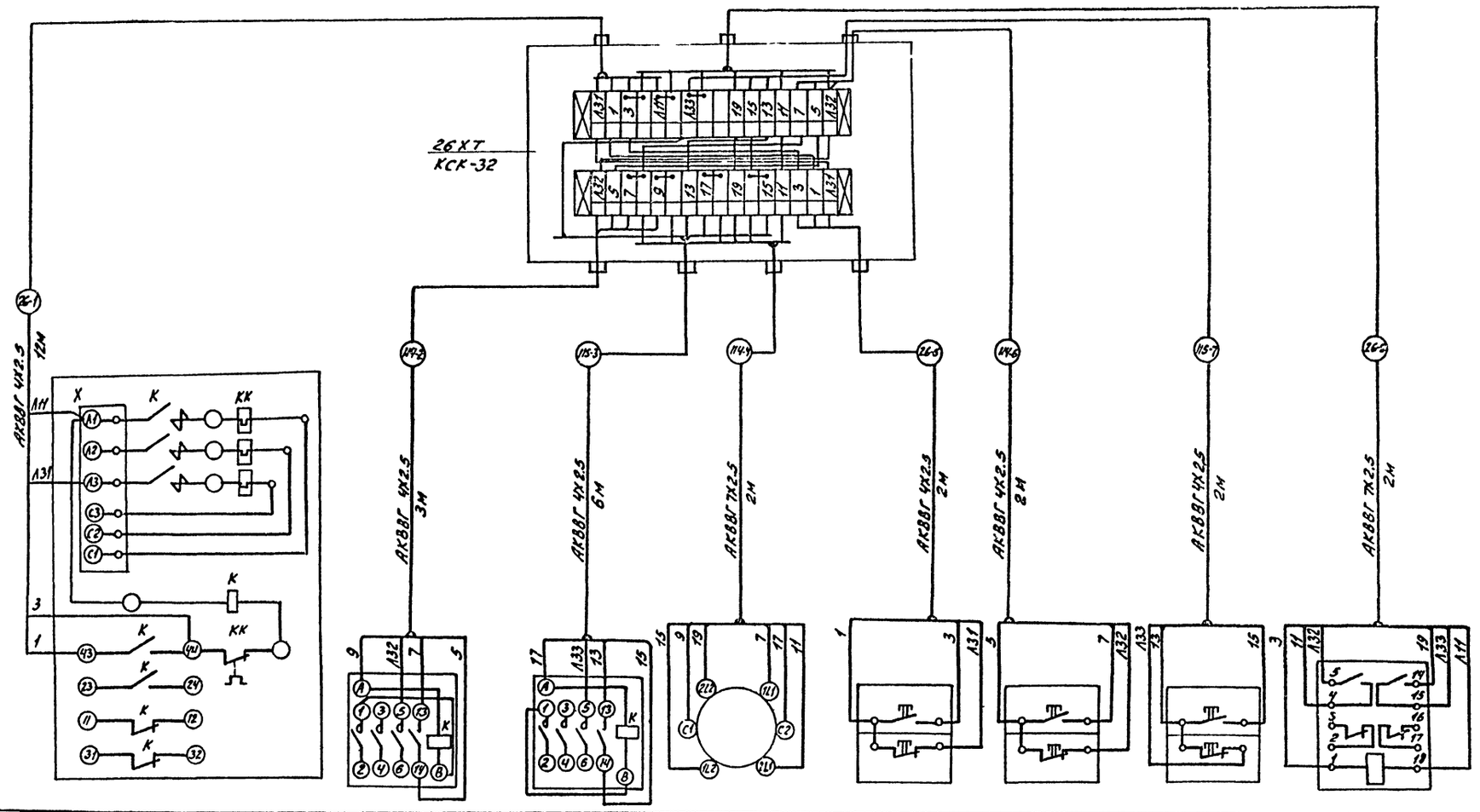

Обозначение по электрической схеме	26 КМ	114 КМ	113 КМ	114 SA	26 SB	114 SB	115 SB	26 К
Наименование аппарата	Пускатель магнитный			Переключатель пакетный	Пост управления кнопочный			Реле промежуточное
Место установки	Венткамера	Аккумуляторный участок.						

Схема выполнена на основании схемы управления лист АСС-24.

Привязан

Инв.№

ГИП	Никитин		503-1-33.85 АСС
Нач.отд.	Архипов		Автотранспортное предприятие на 300 грузовых автомобилей с открытой стоянкой
Гл.спец.	Богданов		Производственный корпус
Рук.гр.	Смирнова		Стадия: РП; Лист: 25; Листов:
Ст.инж.	Уланова		Блокировка зарядных агрегатов с вентилятором. Схема электрическая подключений
			ГИПРОАВТОТРАНС Новосибирский филиал

Инв.№ подл. | Подпись и дата | Взам.инв.№

Типовой проект 503-1-33.85 Альбом II

Схема функциональная

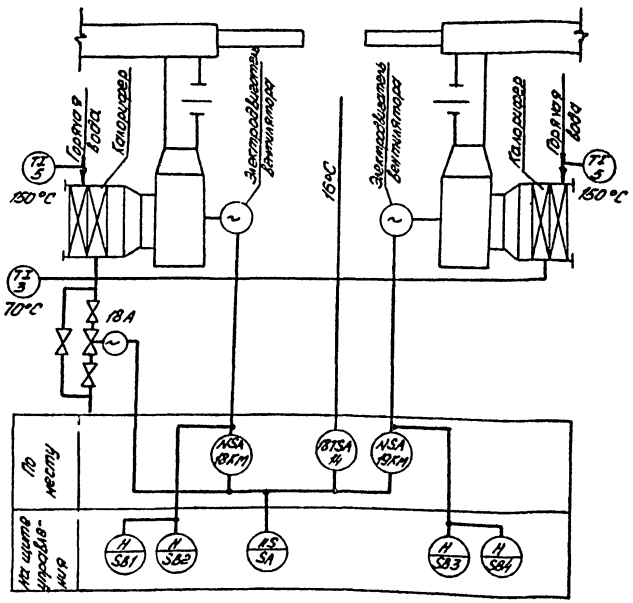

Диаграмма работы датчика температуры 1BTSA

ДТКБ-53	
Обозначение контакта	Температура воздуха в зоне ворот 0°С 15°С 30°
SK 1 2	

Диаграмма работы переключателя SA

Соединение контактов	Положение контактов	Рукоятки I	0	II
C1-1L1	C1 1L1	–	–	+
C1-2L1		+	–	–
C2-1L2	2L2 1L2 C2	–	–	+
C2-2L2		+	–	–

Перечень элементов

Поз. обозначение	Наименование	Кол.	Примечание
	По месту		
1ВА	Механизм исполнительный		Учтено в разделе ОВ
	М90-0,63/63	1	
1ВКМ, 19КМ	Пускатель магнитный	2	Учтено в разделе ЭМ
1BTSA	Датчик-реле температуры камерный		
	биметаллический ДТКБ-53, ТУ25-02.883-75	1	
	На щите управления ЩУ1		
К	Реле РПУ2-364023 У3, ~220В, 50Гц.		
	ТУ16-523.331-78	1	
SA	Переключатель пакетный ПП2-10/12 У3,		
	исп.1, ОСТ16.0.526.001-77	1	
SB1, SB3	Кнопка КЕ011 У3, исп.5, толкатель		
	красный, ТУ16-526.407-79	2	
SB2, SB4	Кнопка КЕ011 У3, исп.4, толкатель		
	черный, ТУ16-526.407-79	2	

Схема выполнена для воздушно-тепловой завесы У1, У2, для завес У3, У4; У5, У6; У7, У8 она аналогична, за исключением индекса в обозначении пускателей, датчиков и исполнительных механизмов, они будут соответственно 1,2; 3,61; 63,64, а номера щитов управления 2,3,4.

Схема электрическая управления

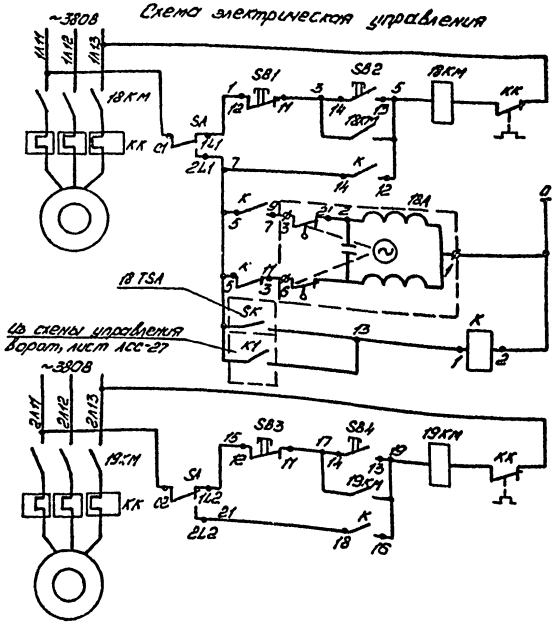

По месту	Управление электродвигателя вентилятора	Исполнительный механизм
Автоматическое		
Открыть		
Закрыть		
Автоматическое включение воздушно-тепловой завесы		
По месту	Управление электродвигателя вентилятора	
Автоматическое		

Привязан

Инв. №

ГИП	Никитин		503-1-33.85 АСС
Нач.отд.	Фомичев		Автотранспортное предприятие на 300 грузовых автомобилей с открытой стоянкой
Гл.спец.	Богданов		
Рук.гр.	Филимонов		Производственный корпус
Стадия: РП	Лист: 25	Листов:	
Стьюрс.	Орлов		Воздушно-тепловая завеса У1, У2 (У3...У8). Схема функциональная и схема управления.

ГИПРОАВТОТРАНС Новосибирский филиал

Инв.№ подл. | Подпись и дата | Взам.инв.№

Альбом III

Типовой проект 503-1-33.85

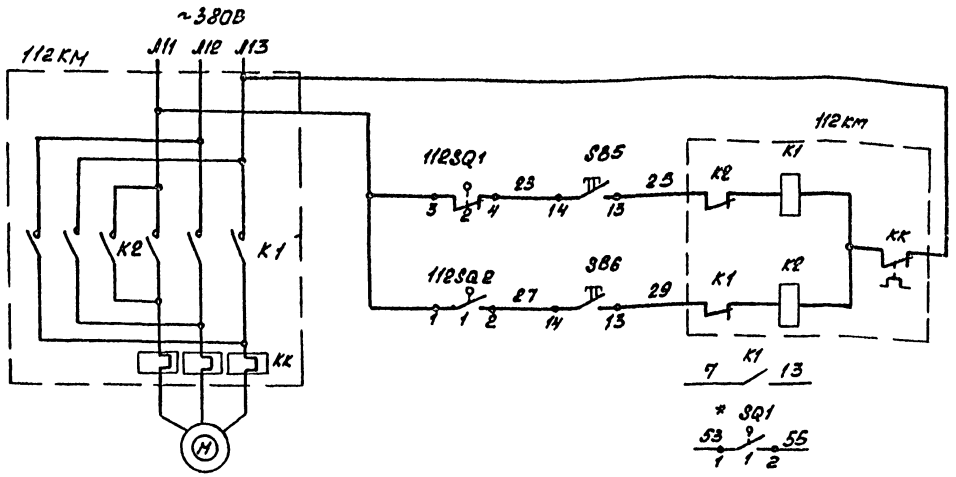

Питание	
Открывание	Управление электроприводом ворот
Закрывание	
В схему управления ВТЗ АСС-26	
В схему управления конвейером линии 70-1 АСС-35	

Диаграмма работы контактов конечных выключателей

Обозначение контакта	Номер контакта	откр.	Промежуточное положение	закр.	Назначение цепи
SQ1	1				Вкл. конвейера при полностью открытых воротах
	2				Откл. электропривода при полностью открытых воротах
SQ2	1				Откл. электропривода при полностью закрытых воротах
	2				не используется

Перечень элементов

Поз. обозначение	Наименование	Кол.	Примечание
	По месту		
112КМ	Пускатель магнитный	1	По разделу ЭМ
112SQ1;	Выключатель конечный		Комплектное
112SQ2		2	воротами
	На щите управления ЩУ1		
SB5;	Кнопка КЕ 011У3 исп. 4		
SB6	толк черный ТУ 16-526.407-79	2	

1. Схема выполнена для ворот с электроприводом №112 для ворот с электроприводами №65,132 и 139 схема аналогична за исключением индексов перед обозначением аппаратуры, они будут соответственно 65,132 и 139.
2. * контакт используется только для электропривода №65.

Привязан

Инв. №

ГИП	Жилтин		503-1-33.85 АСС	
Нач. отд.	Архипов			
Гл. спец.	Богданов		Автотранспортное предприятие на 300 грузовых автомобилей с открытой стоянкой	
Рук. гр.	Смирнов		Производственный корпус	Стадия: РП; Лист: 27; Листов:
Ст. инж.	Конобеева		Ворота. Схема электрическая управления	ГИПРОАВТОТРАНС, Новосибирский архив

Копировал Друз

Формат А2

Инв. № подл. | Подпись и дата | Взам. инв. №

Альбом III

Типовой проект 503-1-33.85

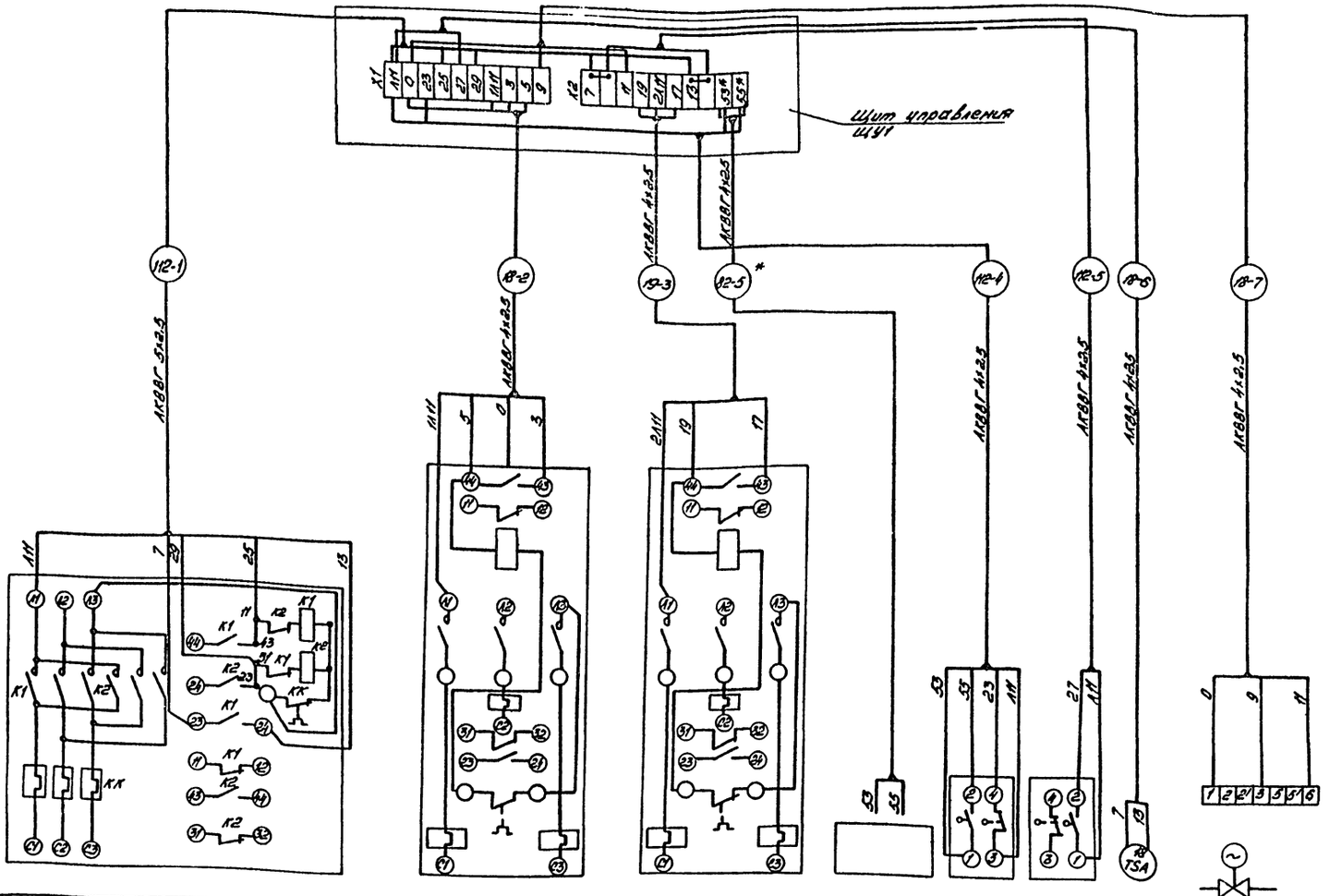

№ кабеля \ № щита	1	2	3	4
	Длина (м)			
-1	19	3	3	3
-2	19	3	19	19
-3	2	19	3	3
-4	9	14	14	14
-5	14	9	9	9
-6	12	12	12	12
-7	3	3	3	3

Обозначение по электрической схеме	112 КМ	18 КМ	19 КМ	Щит управления конвейером линии ТО-1	SQ1	SQ2	SK	18Л
Наименование аппарата	Пускатель магнитный				Выключатель конечный		Датчик температура	Электропривод клапана
Место установки	По месту в зоне ворот			По месту	Комплектно с воротами		В зоне ворот	Трубопровод

Схема выполнена для щита управления ЩУ1, для щитов ЩУ2, ЩУ3, ЩУ4, схема аналогична, за исключением индексов в обозначении электроаппаратуры и кабелей, они соответственно будут 65, 1, 2; 132, 62, 61; 139, 63, 64.
Схема выполнена на основании схем управления листы АСС-26 и АСС-27

* Предназначено только для щита ЩУ2.
Кабель 82-5 учтен на листе АСС-35

Привязан

Инв. №

ГИП	Никитин	
Нач.отд.	Архипов	
Гл.спец.	Богданов	
Рук.гр.	Смирнова	
Ст.инж.	Суслов	

503-1-33.85 АСС

Автотранспортное предприятие на 300 грузовых автомобилей с открытой стоянкой

Производственный корпус

Стадия	Лист	Листов
РП	28	

Щит управления ЩУ1 (ЩУ2, ЩУ3, ЩУ4). Схема электрических подключений.

ГИПРОАВТОТРАНС Новосибирский филиал

Инв. № подл. | Подпись и дата | Взам. инв. №

Копировал Черезова

Формат А2

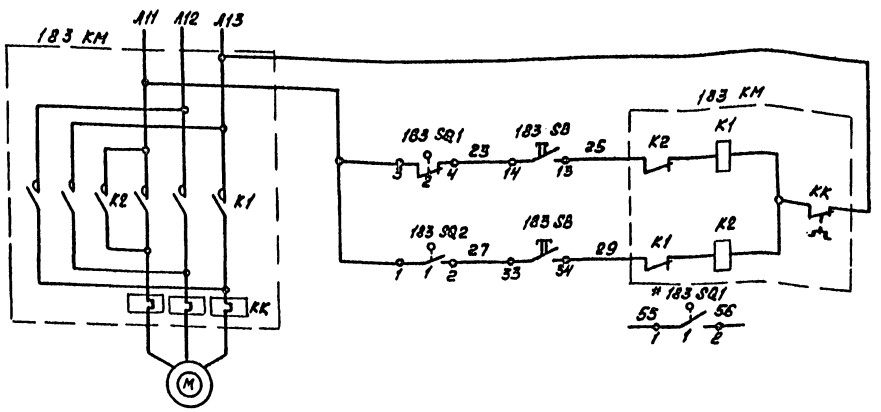

Питание	
Открывание	Управление электроприводом ворот
Закрывание	
В схему управления конвейером линии ТО-1 АСС-35	

Перечень элементов

Поз. обозначение	Наименование	Кол.	Примечание
183 КМ	Пускатель магнитный	1	По разделу ЭМ
183 SQ1;	Выключатель конечный		Комплектно с
183 SQ2		2	воротами
183 SB	Пост управления кнопочный		
	ПКЕ 212-2У3, ТУ16-526.216-78	1	

1. Схема выполнена для ворот с электроприводом № 183, для ворот с электроприводом № 161 схема аналогична за исключением индекса перед обозначением аппаратуры, он будет 161.
2.* Контакт для электропривода 161 не используется.

Диаграмма работы контактов конечных выключателей

Обозначение контакта	Номер контакта	Промежуточное положение: откр.	Промежуточное положение: закр.	Назначение цепи
SQ 1	1			Вкл. конвейера при полностью открытых воротах
	2			Откл. электропривода при полностью открытых воротах
SQ 2	1			Отключение электропривода при полностью закрытых воротах
	2			Не используется

Привязан

Инв. №

ГИП	Никитин		503-1-33.85 АСС
Нач. отд.	Архипов		Автотранспортное предприятие на 300 грузовых автомобилей с открытой стоянкой
Гл. спец.	Богданов		
Рук. гр.	Смирнова		Производственный корпус
Ст. инж.	Коновалова		Стадия: РП; Лист: 29; Листов:
			Ворота тамбурные. Схема электрическая управления

ГИПРОАВТОТРАНС. Новосибирский филиал

Копия друг.

Формат А8

Альбом III

Типовой проект 503-1-33.85

Инв. № подл. | Подп. и дата | Взам. инв. №

Альбом III

Типовой проект 503-1-33.85

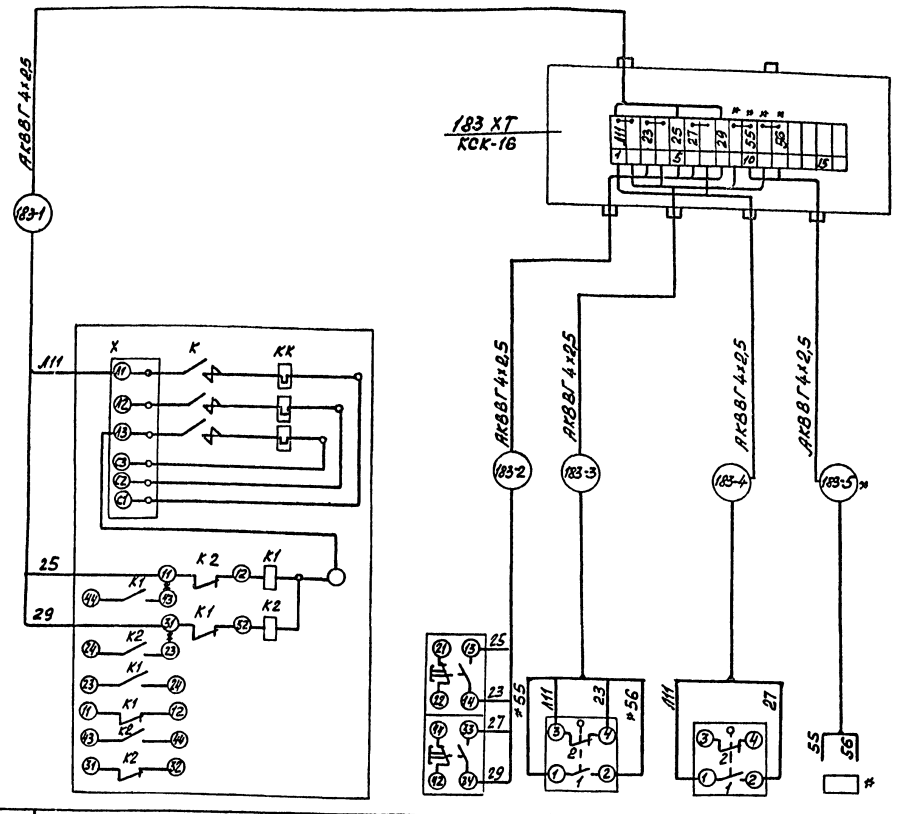

Номер кабеля / Эл. привода	Длина в м				
	-1	-2	-3	-4	-5
183	2	2	6	11	42
161	2	2	6	11	—

1. Схема выполнена для ворот с электроприводом №183, для ворот с электроприводом №161 схема аналогична за исключением индекса в обозначении аппаратуры и кабелей, он будет 161.
2. * Для электропривода №161 исключается.

Обозначение по схеме электрической управления	183 КМ	183 SB	183SQ1	183SQ2	—
Наименование	Пускатель магнитный	Пост управления	Выключатель конечный		Щит управления
Место установки	По месту в зоне ворот		На воротах		У конвейера

Привязан

Инв. №

ГИП	Никитин		503-1-33.85 -АСС
Нач.отд.	Архипов		Автотранспортное предприятие на 300 грузовых автомобилей с открытой стоянкой
Гл.спец.	Богданов		
Рук.гр.	Смирнова		Производственный корпус
Ст.инж.	Коновалова		Стадия: РП; Лист: 30; Листов:
			Ворота тамбурные. Схема электрическая подключений

ГИПРОАВТОТРАНС Новосибирский филиал

Копировал [illegible] Формат А2

Инв. № подл. | Подп. и дата | Взам. инв. №

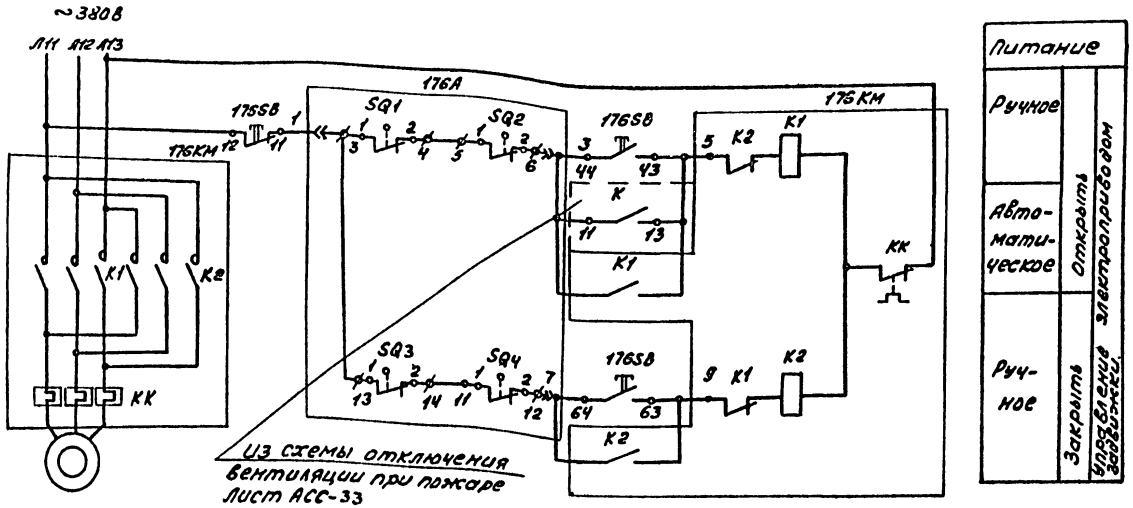

Питание		
Ручное	Открыть	Управление электроприводом задвижки
Автоматическое		
Ручное	Закрыть	

Перечень элементов

Поз. обозначение	Наименование	Кол.	Примечание
176КМ	Пускатель магнитный	1	Учтено в разделе ЭМ
176А	Электропривод задвижки	1	Комплектно с задвижкой
176СВ	Пост управления кнопочный ПКЕ212-3У3, ТУ16-526.216-78	1	

Маркировка зажимов, обозначенных ф соответствует маркировке на штепсельном разъеме электропривода задвижки.

Схема выполнена для задвижки расположенной на обводной линии водомерного узла 4, для задвижки, расположенной на обводной линии водомерного узла 5, схема аналогична, за исключением индекса в обозначении электроаппаратуры, он будет 104

Схема применяется при варианте 2- раздельная система водопровода.

Диаграмма работы контактов конечных выключателей SQ2, SQ4.

Наименование	Контакт	Крутящий момент: Норма	Крутящий момент: Выше нормы
SQ2	1-2		
SQ4	1-2		

Диаграмма работы контактов конечных выключателей SQ1, SQ3.

Наименование	Контакт	Положение задвижки: Откр.	Положение задвижки: Закрыто
SQ1	1-2		
SQ3	1-2		

Привязан

Инв.№

ГИП	Никитин		503-1-33.85 АСС
Нач. отд.	Архипов		Автотранспортное предприятие на 300 грузовых автомобилей с открытой стоянкой
Гл. спец.	Богданов		
Рук. гр.	Смирнова		Производственный корпус. Стадия: РП; Лист: 31; Листов:
Гл. инж.	Склад.		Задвижка на обводной линии. Схема электрическая принципиальная управления
			ГИПРОАВТОТРАНС Ковровский филиал

Инв.№ подл. | Подпись и дата | Взам.инв.№

Альбом III

Типовой проект 503-1-33.85

Наименование аппарата	Пускатель магнитный	Пост кнопочный	Электропривод задвижки	Щит
Место установки	По месту на стене		По месту на трубопроводе	По месту в КТП
Обозначение по электрической схеме	176 КМ	176 SB	176 А	ЩУ5

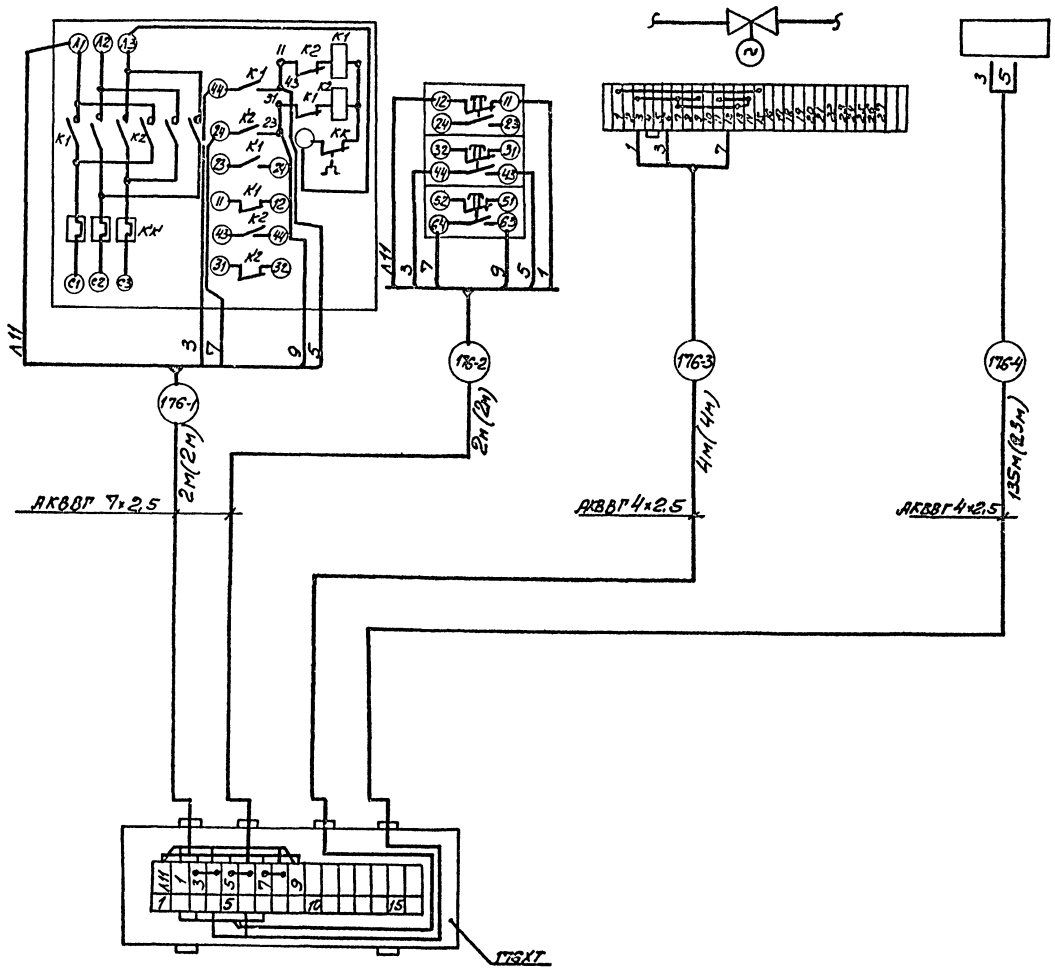

Схема выполнена для задвижки расположенной на обводной линии водомерного узла 4, для задвижки, расположенной на обводной линии водомерного узла 5, схема аналогична, за исключением индекса в обозначении электроаппаратуры и кабелей, он будет 104.

Схема выполнена на основании схемы управления лист АСС-31

Схема применяется при варианте 2- раздельная система водопровода.

В скобках указаны значения для задвижки водомерного узла 5.

ГИП	Никитин		503-1-33.85		АСС
Нач.отд.	Архипов		Автотранспортное предприятие на 300 грузовых автомобилей с открытой стоянкой		
Гл.спец.	Богданов				
Рук.гр.	Смирнова		Производственный корпус	Стадия: Рп	Лист: 32	Листов:
Ст.инж.	Суслов				
			Задвижка на обводной линии. Схема электрическая подключений	ГИПРОАВТОТРАНС Новосибирский филиал	

Инв.№ подл. | Подпись и дата | Взам.инв.№

Альбом III

Типовой проект 503-1-33.85

Схема электрическая управления

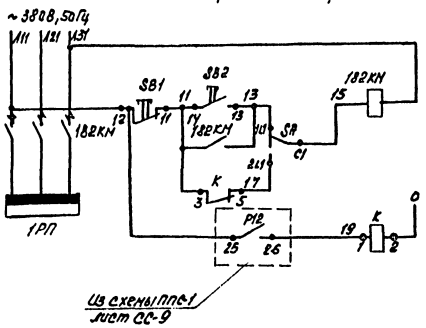

Управление	Местное
	Автоматическое
Включение реле от станции ППС-1	



В схему задвижки водомерного узла 4



В схему задвижки водомерного узла 5

Перечень элементов

Поз. обозначение	Наименование	Кол.	Примечание
	По месту		
1РП	Шкаф силовой	1	Учтено в разделе ЭМ
182КМ	Контактор	1	
	На щите управления ЩУ5		
K	Реле РПУ2-362403У3, ~220В		
	ТУ16-523.331-78	1	
SA	Переключатель пакетный		
	ПП2-10/Н2У3, исп.1, ОСТ 16.0.526.001-77	1	
SB1	Кнопка КЕ011У3, исп.5, толкатель		
	красный, ТУ16-526.407-79	1	
SB2	Кнопка КЕ011У3, исп.4, толкатель		
	черный ТУ16-526.407-79	1	

Схема электрическая подключений

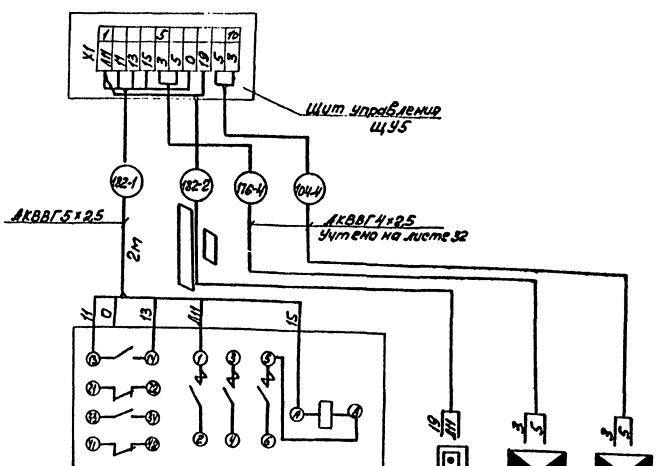

▭ Заполняется при привязке проекта

Обозначение по схеме управления	182КМ	ППС-1	176ХТ	104ХТ
Обозначение установочного чертежа	—	—	—	—
Наименование параметра, место отбора импульса, место установки	По месту в КТП	По месту в помещении охраны АБК	По месту (в обойном участке)	По месту (в ОУП)
Агрегат или устройство	Контактор	Станция сигнализации	Коробка соединительная	

Привязан

Инв. №

ГИП	Никитин		
Нач.отд.	Архипов		
Гл.спец.	Богданов		
Рук.гр.	Смирнова		
Ст.инж.	Суслов		

503-1-33.85 АСС

Автотранспортное предприятие на 300 грузовых автомобилей с открытой стоянкой

Производственный корпус

Стадия	Лист	Листов
РП	33	

Отключение вентиляции при пожаре. Схема управления и схема подключений

ГИПРОАВТОТРАНС Новосибирский филиал

Инв. № подл. | Подпись и дата | Взам. инв. №

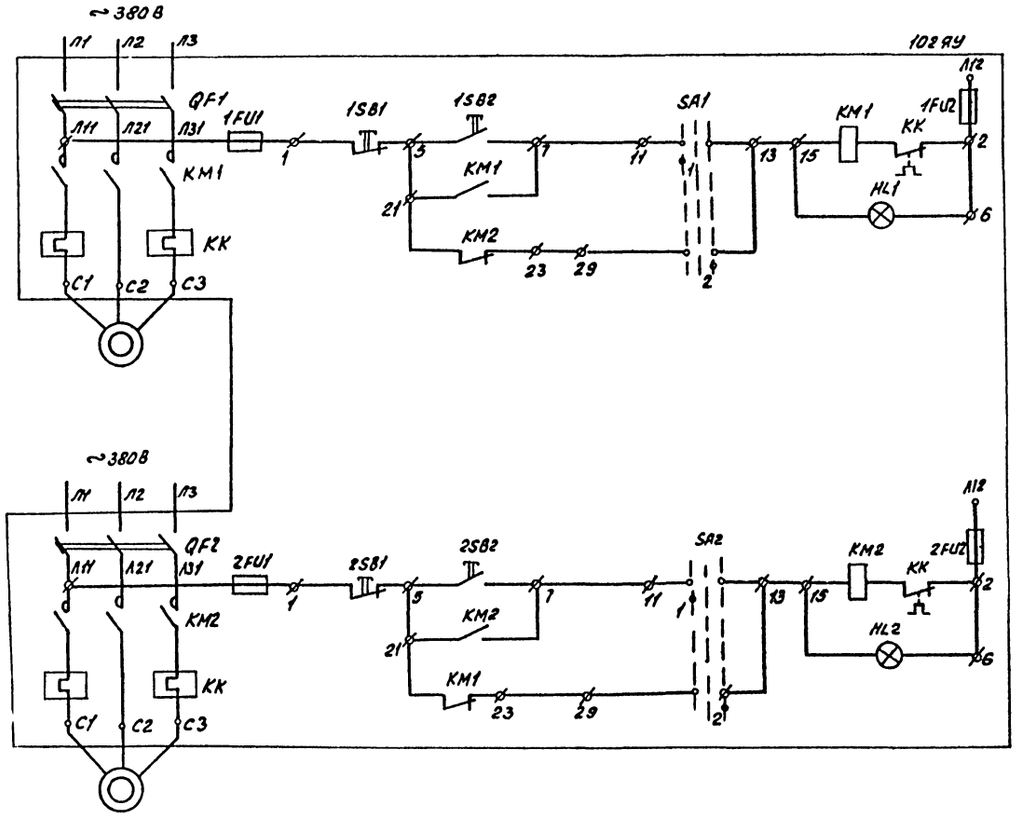

Управление насосом 1	Насос 1 рабочий (Насос 2 резервный)
	Насос 1 резервный (Насос 2 рабочий)
Управление насосом 2	Насос 2 рабочий (насос 1 резервный)
	Насос 2 резервный (насос 1 рабочий)

Перечень элементов

Поз. обозначение	Наименование	Кол.	Примечание
102ЯУ	Ящик управления ЯУ5117	1	Учтено в разделе ЭМ.

Схема выполнена для циркуляционных насосов, расположенных в ЦТП, для насосов работающих в системе утилизации схема аналогична, за исключением индекса в обозначении ЯУ, он будет 43.

Инв.№ подл. | Подпись и дата | Взам. инв.№

Привязан

Инв.№

ГИП	Никитин		503-1-33.85 АСС
Нач.отд	Архипов		Автотранспортное предприятие на 300 грузовых автомобилей с открытой стоянкой
Гл.спец.	Богданов		Производственный корпус.
Рук.гр.	Смирнова		Стадия: РП; Лист: 34; Листов:
Сконстр.	Суслов		Схема управления циркуляционными насосами в ЦТП и системе утилизации.

ГИПРОАВТОТРАНС Новосибирский филиал

Альбом III

Типовой проект 503-1-33.85

Дополнение к схеме П537-00.00.00093

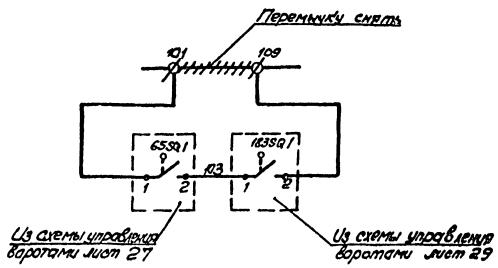

Дополнение к схеме П537-00.00.00095

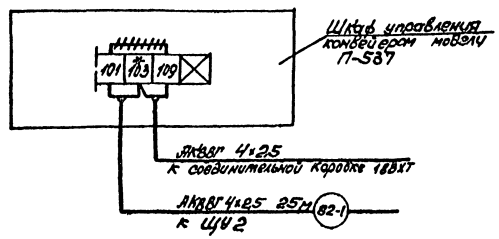

Предоставленные на данном чертеже дополнения к схеме управления конвейером модели П-537 вызваны необходимостью обеспечения блокировки работы конвейера с въездными и выездными воротами.

~~////////~~ - демонтировать

* - демаркировать

Привязан

Инв. №

ГИП	Никитин		
Нач.отд.	Архипов		
Гл.спец.	Богданов		
Рук.гр.	Смирнов		
Ст.инж.	Суслов		

503-1-33.85 АСС

Автотранспортное предприятие на 300 грузовых автомобилей с открытой стоянкой

Производственный корпус

Стадия	Лист	Листов
РП	35	

Дополнение к схеме управления конвейером модели П-537

ГИПРОАВТОТРАНС Новосибирский филиал

Инв.№ подл. | Подпись и дата | Взам. инв.№

Типовой проект 503-1-33.85 Альбом III

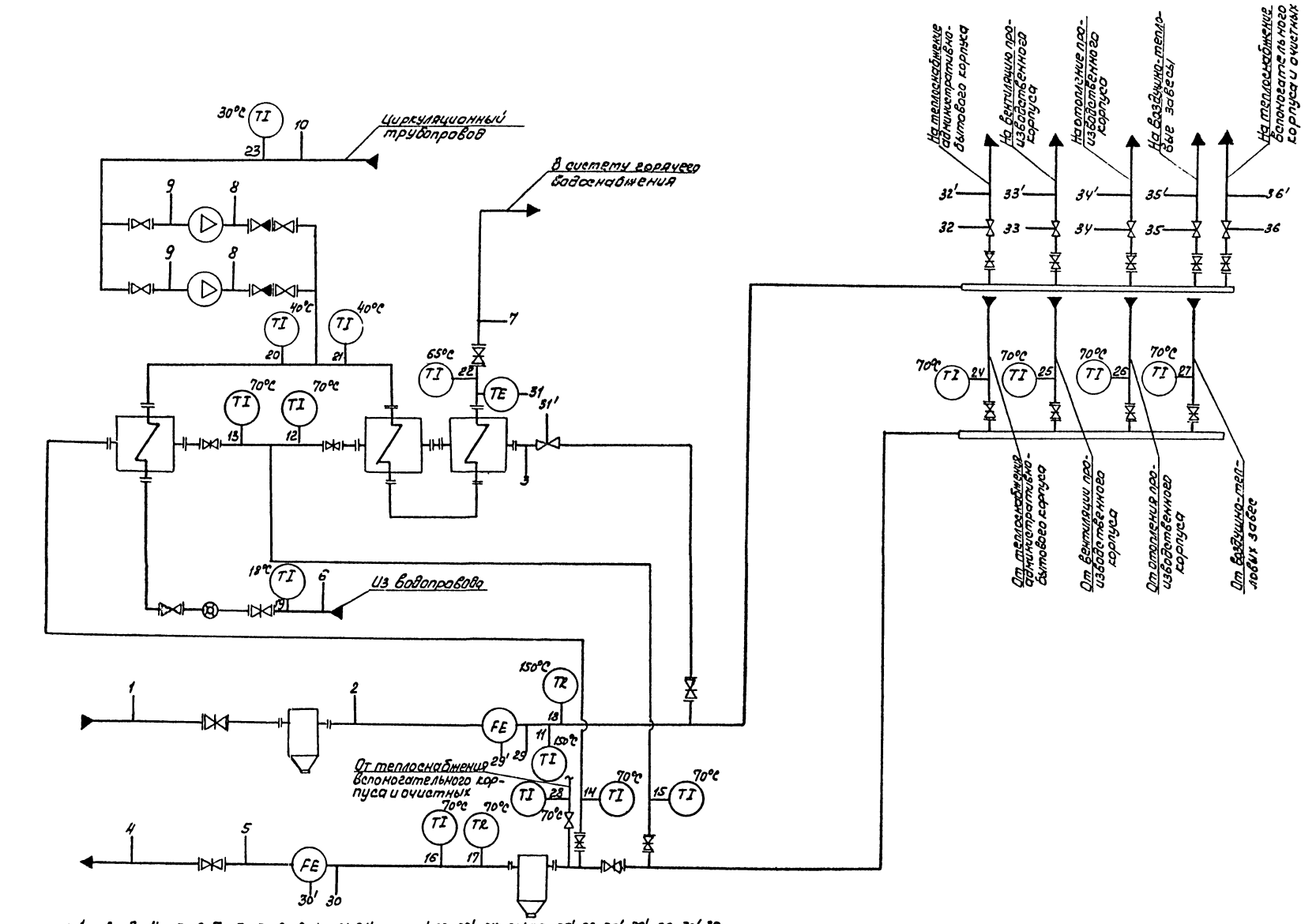

Согласовано
Нач. СТО
Инв.№ подл. | Подпись и дата | Взам.инв.№

привязан

Инв.№

ГИП	Никитин		
Нач. отд.	Архипов		
Гл. спец.	Богданов		
Рук. гр.	Смирнова		
Ст. инж.	Суслов		

503-1-33.85 АОС

Автотранспортное предприятие на 300 грузовых автомобилей с открытой стоянкой

Производственный корпус

Стадия: РП | Лист: 36 | Листов:

Центральный тепловой пункт. Схема функциональная

ГИПРОАВТОТРАНС Новосибирский филиал

Копировал Формат А2

Альбом III

Типовой проект 503-1-33.85

Наименование параметра и место отбора импульса	Давление ($t_н$=-30°С, $t_н$=-40°С)								Давление ($t_н$=-30°С)		Давление ($t_н$=-40°С)	
	Из теплосети	В теплосеть	Кто-догревателю	Из водопровода	На горячее водоснабжение	Циркуляционный трубопровод	На теплоснабжение административного корпуса	На отопление производственного корпуса	На воздушно-тепловые завесы	На вентиляцию производственного корпуса	На теплоснабжение вспомогательного корпуса и очистных	На вентиляцию производственного корпуса	На теплоснабжение вспомогательного корпуса и очистных
Типовая конструкция прибора	ТКЧ-3138-70	ТМ4-698-79	ТКЧ-3139-70	ТКЧ-3138-70		ТКЧ-3139-70	ТКЧ-3138-70	—					
Типовая конструкция отборного устройства	ТКЧ-130-67		ТКЧ-131-67	ТКЧ-130-67		ТКЧ-131-67	ТКЧ-130-67	—					
Тип прибора	ОБМ1-100х6	МТС-712	ОБМ1-100х4				УРРД-25	УРРД-50		УРРД-80		РК-1	

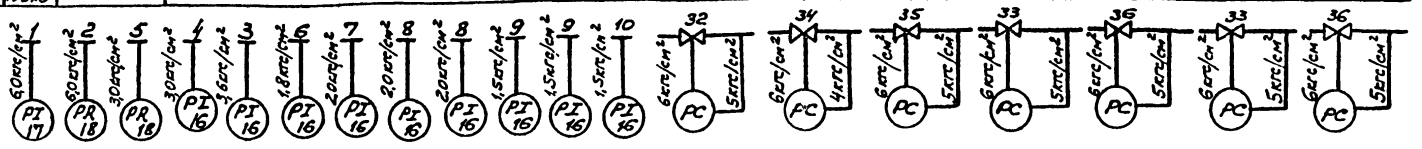

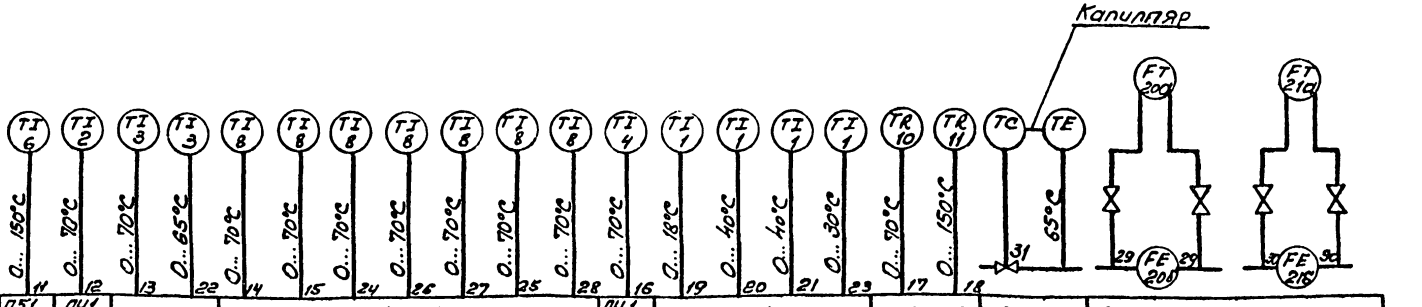

Тип прибора	ПЛ51 240163	ПЛ1 240166	ПЧ1240103	УЧ 1240 141			ПЧ1 240163	П2 1 240 103	ТЖС-712	РТ-50	Дифманометр ДСС-7104 Н	
Тип оправы	2П250 150Б4У160	2П250 63Б4У100	2П250100 6Ч100	2У 265 100 64 100			2П 250 150Б4У100	2П 250 100 6Б50	—	—	Диафрагма ДК6-200-Т-ДБ-11	Диафрагма ДК6-200-11-ДБ-2
Типовая конструкция прибора	ТМ4-142-75		ТМ4-143-75	ТМ4-142-75	ТМ4-143-75	ТМ4-142-75	ТМ4-143-75.		ТКЧ-608-71	А12А0С30 00С6	—	
Наименование параметра и место отбора импульса.	Из теплосети	К подогревателям	Нагорячее водоснабжение	От подогревателей	В теплосеть		Из водопровода	Циркуляционный трубопровод	В теплосеть	Из теплосети	На горячее водоснабжение	Из теплосети	В теплосеть
	Температура ($t_н$=-30°С, $t_н$=-40°С)											Расход ($t_н$=-30°С, $t_н$=-40°С)	

Схема выполнена на основании схемы функциональной лист АСС-36

Привязан

Инв. №

ГИП	Никитин		503-1-33.85 АСС
Нач. отд	Надиров		Автотранспортное предприятие на 300 грузовых автомобилей с открытой стоянкой
Гл. спец	Богданов		
Рук. гр	Сиднев		Производственный корпус. Стадия: РП; Лист: 57; Листов:
Ст. инж	Суслов		Центральный тепловой пункт. Схема подключения. ПИ Промавтотранс новосибирский филиал

Инв. № подл. | Подпись и дата | Взам. инв. №

Типовой проект 503-1-33.85 Альбом III

Согласовано:

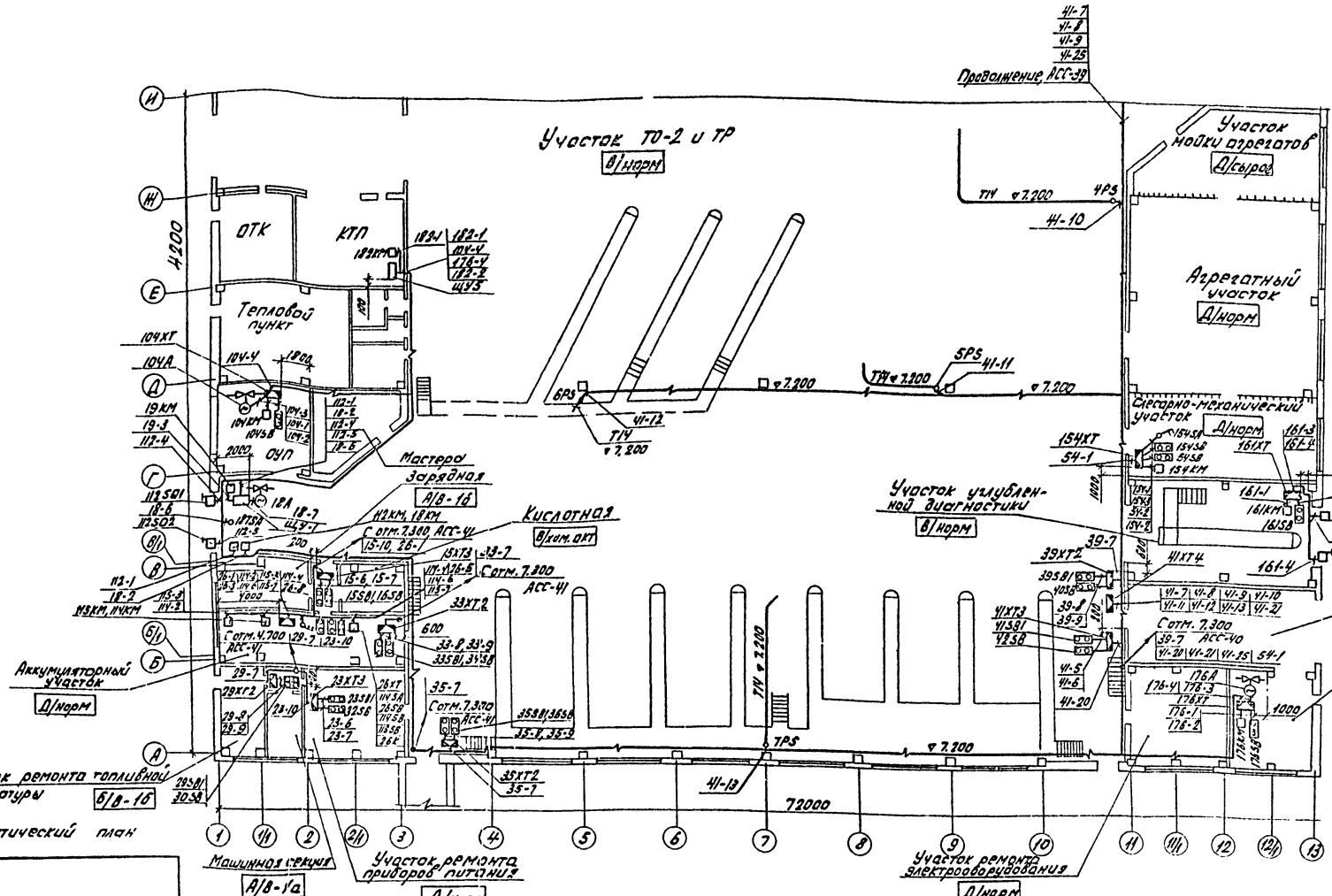

Схематический план

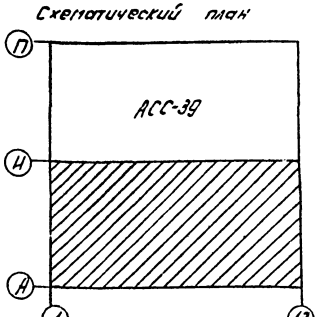

Разводка цепей управления выполнена на основании схем подключений листы - АСС-6, АСС-14, АСС-20, АСС-21, АСС-23, АСС-25, АСС-28, АСС-30, АСС-32, АСС-33.

Привязан:

Инв. №

ГИП	Никитин		503-1-33.85 АСС		
Нач. отд.	Архипов		Автотранспортное предприятие на 300 грузовых автомобилей с открытой стоянкой		
Гл. спец.	Богданов		Производственный корпус	Стадия	Лист	Листов
Рук. гр.	Смирнова			РП	38	
Ст. инж.	Суслов		План на отм. 0.000 осях 1...13 - А...И	ГИПРОАВТОТРАНС Новосибирский филиал		

Типовой проект 503-1-33.85

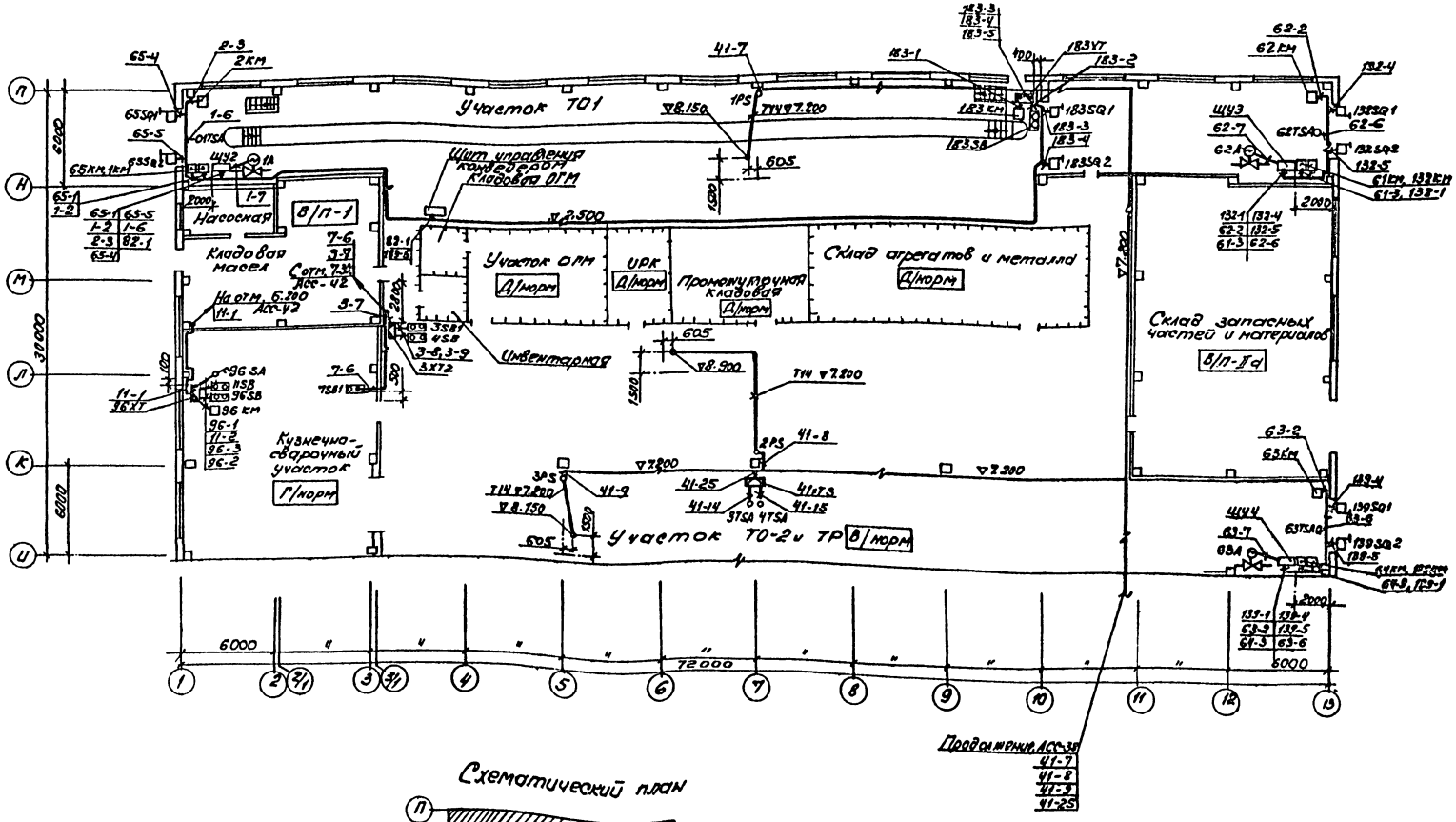

Схематический план

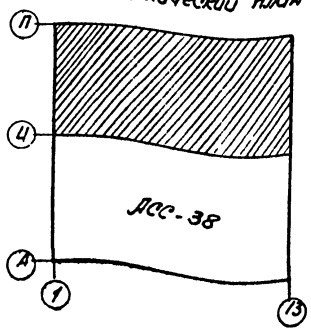

Разводка цепей управления выполнена на основании схем подключений листы- АСС-6, АСС-10, АСС-20, АСС-21, АСС-23, АСС-28, АСС-30.

ГИП	Никитин		503-1-33.85	АСС
Нач.отд.	Рахипов		Автотранспортное предприятие на 300 грузовых автомобилей с открытой стоянкой	
Гл.спец.	Богданов			
Рук.гр.	Смирнова		Производственный корпус	Стадия: РП; Лист: 39; Листов:
Ст.инж.	Суслов		План на отм. 0.000 в осях 1...13 - И...П	ГИПРОАВТОТРАНС Новосибирский филиал

Согласовано

Нач. СТО

Нач. ТО

Инв.№ подл. | Подпись и дата | Взам.инв.

Типовой проект 503-1-33.85 Альбом III

Выкопировка плана на отм. 4.800

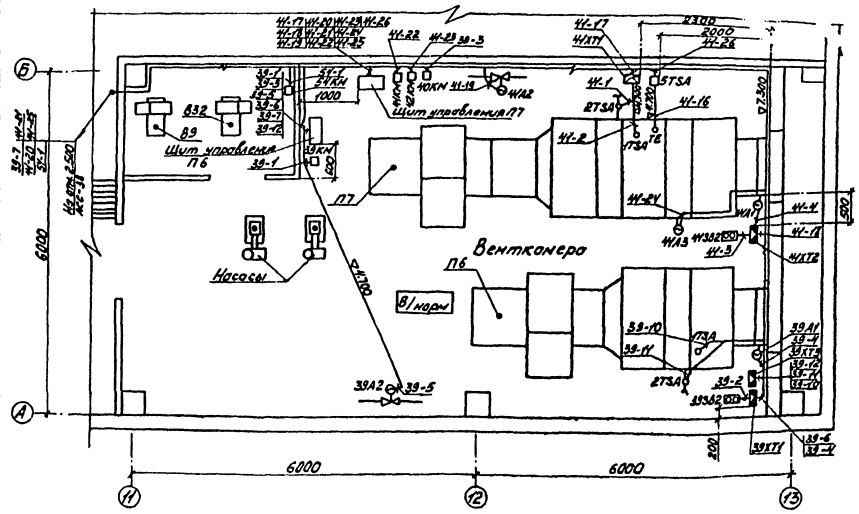

Выкопировка плана на отм. 0.000

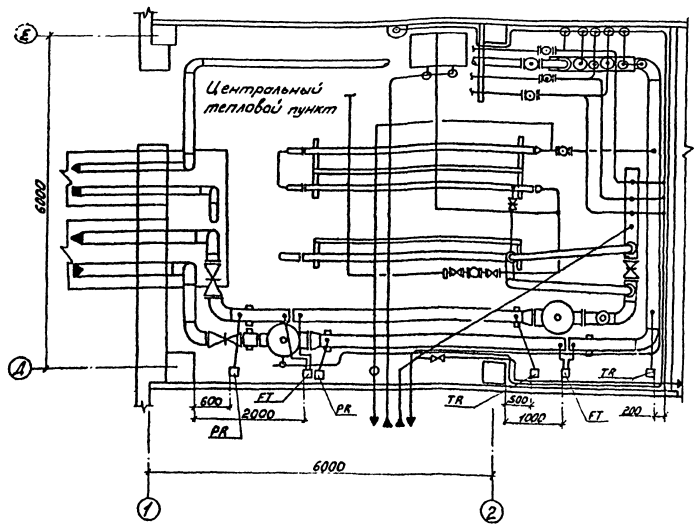

Разводка цепей управления выполнена на основании схем подключений листы - АСС-6, АСС-20, АСС-21, АСС-37.

ГИП	Никитин		503-1-33.85 АСС
Нач. отд.	Архипов		Автотранспортное предприятие на 300 грузовых автомобилей с открытой стоянкой
Гл. спец.	Богданов		
Рук. ср.	Смирнова		Производственный корпус
Ст. инж.	Суслов		Стадия: РП; Лист: 40; Листов:
Привязан			План на отм. 0.000 и 4.800
Инв. №			ГИПРОАВТОТРАНС Новосибирский филиал

Согласовано

Инв. № подл. | Подп. и дата | Взам. инв. № | Нач. СТО | Азизкова

Типовой проект 503-1-33.85 Альбом III

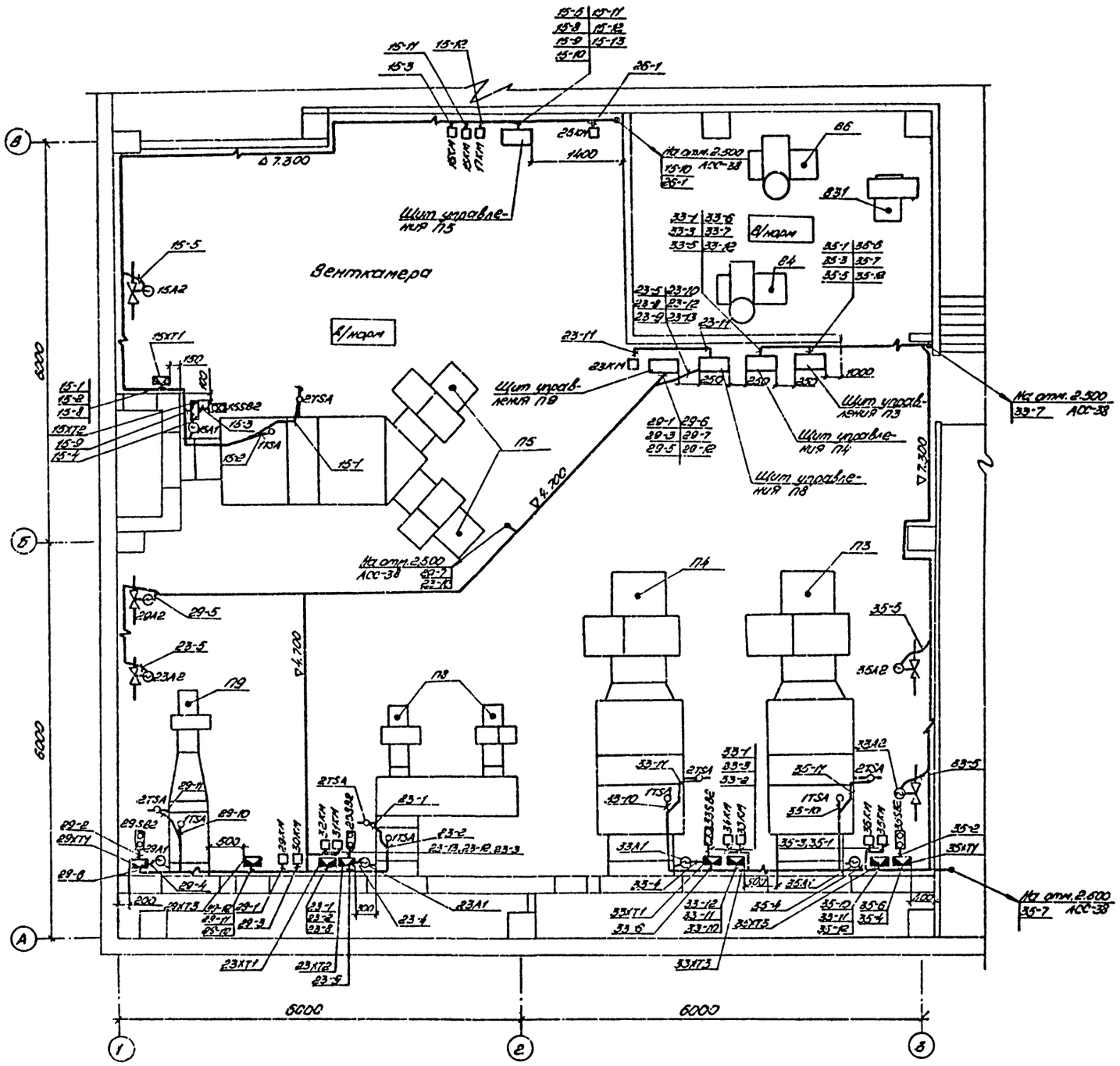

Развёвка цепей управления выполнена на основании схем подключений листы АСС-8, АСС-14, АСС-25.

Привязан

Инв. №

ГИП	Никитин		503-1-33.85 АСС		
Нач. отд.	Арапов		Автотранспортное предприятие на 300 грузовых автомобилей с открытой стоянкой		
Гл. спец.	Борбанов		Производственный корпус	Стадия	Лист	Листов
Рук. гр.	Смирнова			РП	11	
Ст. инж.	Суслов		План на отм. 4.800 в осях 1...3-1...8	ГИПРОАВТОТРАНС Новосибирский филиал		

Согласовано

Инв. № подл. | Подпись и дата | Взам. инв. №

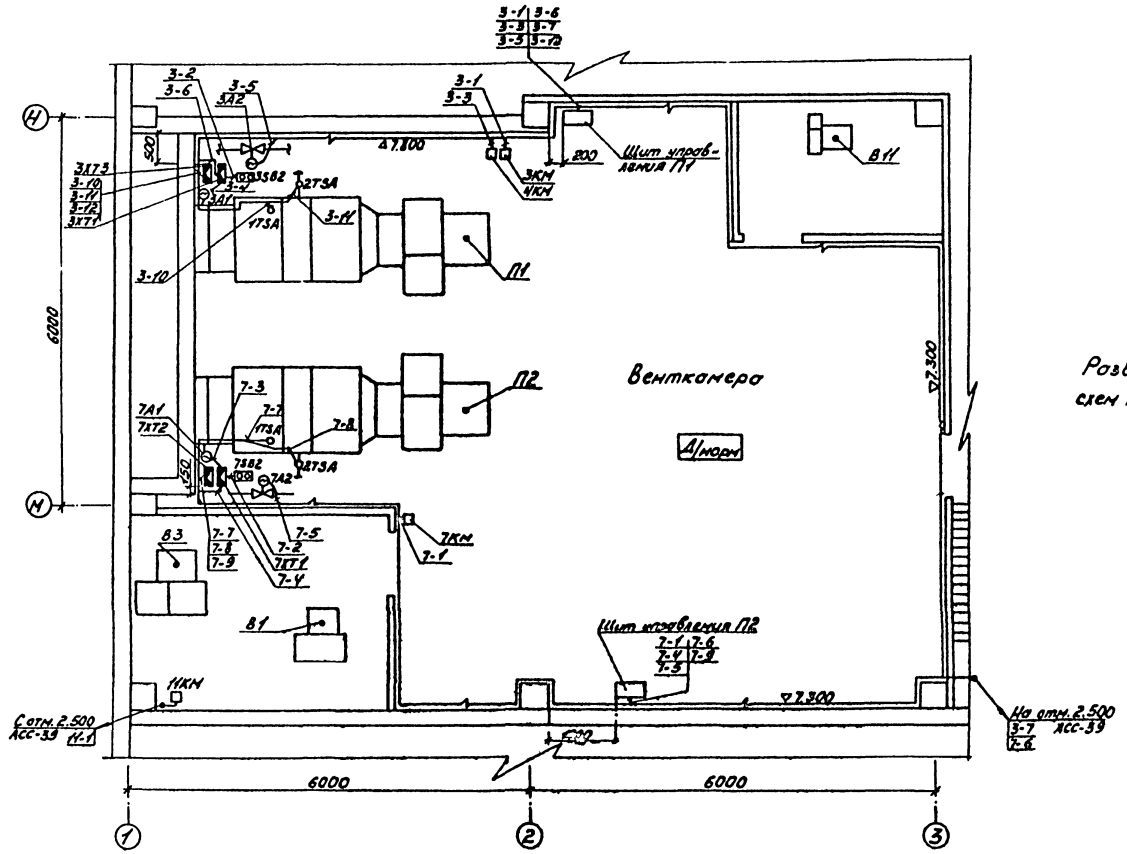

Разводка цепей управления выполнена на основании схем подключений листы- АСС-6, АСС-10, АСС-23.

ГИП	Никитин		503-1-33.85 АСС	
Нач. отд.	Архипов		Автотранспортное предприятие на 300 грузовых автомобилей с открытой стоянкой	
Гл. спец.	Бердянов			
Рот. ср.	Смирнова		Производственный корпус	Стадия: РП; Лист: 42; Листов:
Ст. инж.	Суслов		План на отм. 4.800 в осях 1...3-Н-Н	ГИПРОАВТОТРАНС Новосибирский филиал

Привязан

Инв. №

Согласовано: Нач. СТО Никольский

Инв. № подл. | Подп. и дата | Взам. инв. №

Типовой проект 503-1-33.85 Альбом III

Ведомость рабочих чертежей основного комплекта СС

Лист	Наименование	Примечание
1	Общие данные	
2	Схема организации связи	
3	План сетей комплексной связи и радиотрансляции на отм. 0.000 в осях А...И	
4	План сетей комплексной связи и радиотрансляции на отм. 0.000 в осях И...П	
5	Скелетная схема телефонизации	
6	Скелетная схема радиотрансляционных сетей.	
7	План сетей пожарной сигнализации в осях А...И	
8	План сетей пожарной сигнализации в осях И...17	
9	Схема электрическая подключений	

Ведомость ссылочных и прилагаемых документов.

Обозначение	Наименование	Примечание
	Ссылочные документы	
	Правила по строительству линейных сооружений городских телефонных сетей.	
	Правила строительства и ремонта воздушных линий связи и радиотрансляционных сетей и I÷IV	
	Ведомственные технические условия на монтаж испытания и сдачу в эксплуатацию установок охранной и пожарной сигнализации ВМСН-14-7.3	
	Прилагаемые документы	
Альбом V	Спецификация оборудования	

Данным проектом предусматриваются следующие виды связи и сигнализации
- производственная автоматическая телефонная связь - путем установки телефонных аппаратов типа ТАН-70;
- связь главного инженера - путем установки телефонных аппаратов от коммутатора типа „Псков-2", расположенного в административно-бытовом корпусе у главного инженера;
- оперативная связь диспетчера ОУП - путем установки коммутатора типа „Кристалл-70";
- оперативная громкоговорящая связь диспетчера - путем установки трансляционного усилителя типа ТУ-100БУ.4.2 с включением в него звуковых колонок типа 2КЗ-7;
- часофикация - путем установки вторичных электрочасов типа ВЧС1-М2ПВ24Р-400-302К и ВЧС1-М2ПВ24Р-300-323К, включенных в первичные электрочасы, расположенные в административно-бытовом корпусе в узле связи;
- радиофикация - путем установки абонентских громкоговорителей мощностью 0,15 Вт;
- пожарная сигнализация - путем установки тепловых датчиков типа ДТЛ сигнализации о повышении температуры в защищаемых помещениях. Сигналы от датчиков передаются на ППС-1, который световым и звуковым сигналом оповещает дежурный персонал о возникновении пожара. Пульт ППС-1 устанавливается в помещении с постоянным пребыванием дежурного персонала. Емкость пульта ППС-1 составляет 10 лучей, в каждый из которых включается не менее двух пожарных извещателей. Электропитание ППС-1 от сети переменного тока напряжением 220В.

Монтаж указанных установок связи и сигнализации произвести в соответствии с технической документацией, поставляемой заводами - изготовителями в комплекте с оборудованием.

Распределительная сеть телефонной связи, оперативной связи диспетчера, главного инженера, часофикации и пожарной сигнализации предусмотрена комплексной и запроектирована кабелем ТПП различной ёмкости.

Абонентская сеть - предусмотрена проводом ТРП 1×2×0,5 открыто по стенам.

Радиотрансляционную сеть предусмотрено выполнить проводом ПТПЖ 2×1,2, прокладываемый по стенам под слоем штукатурки.

Типовой проект разработан в соответствии с действующими нормами и правилами и предусматривает мероприятия, обеспечивающие взрывную, взрывопожарную и пожарную безопасность при эксплуатации здания

Главный инженер проекта [подпись] Никитин

Инв. № подл.	Подпись и дата	Взам. инв. №	Рук. гр.	Нормоконтроль
			Смирнов	Абдин

Альбом III

503-1-33.85

Инв. №				
ГИП	Никитин	[подпись]		
Нач. отд.	Архипов	[подпись]		
Гл. спец.	Богданов	[подпись]		
Рук. гр.	Смирнова	[подпись]		
Ст. инж.	Игнатьева	[подпись]		

Привязан.

503-1-33.85 СС

Автотранспортное предприятие на 300 грузовых автомобилей с открытой стоянкой

	Стадия	Лист	Листов
Производственный корпус	РП	1	9
Общие данные	ГИПРОАВТОТРАНС Новосибирский филиал		

Типовой проект 503-1-33.85 Альбом III

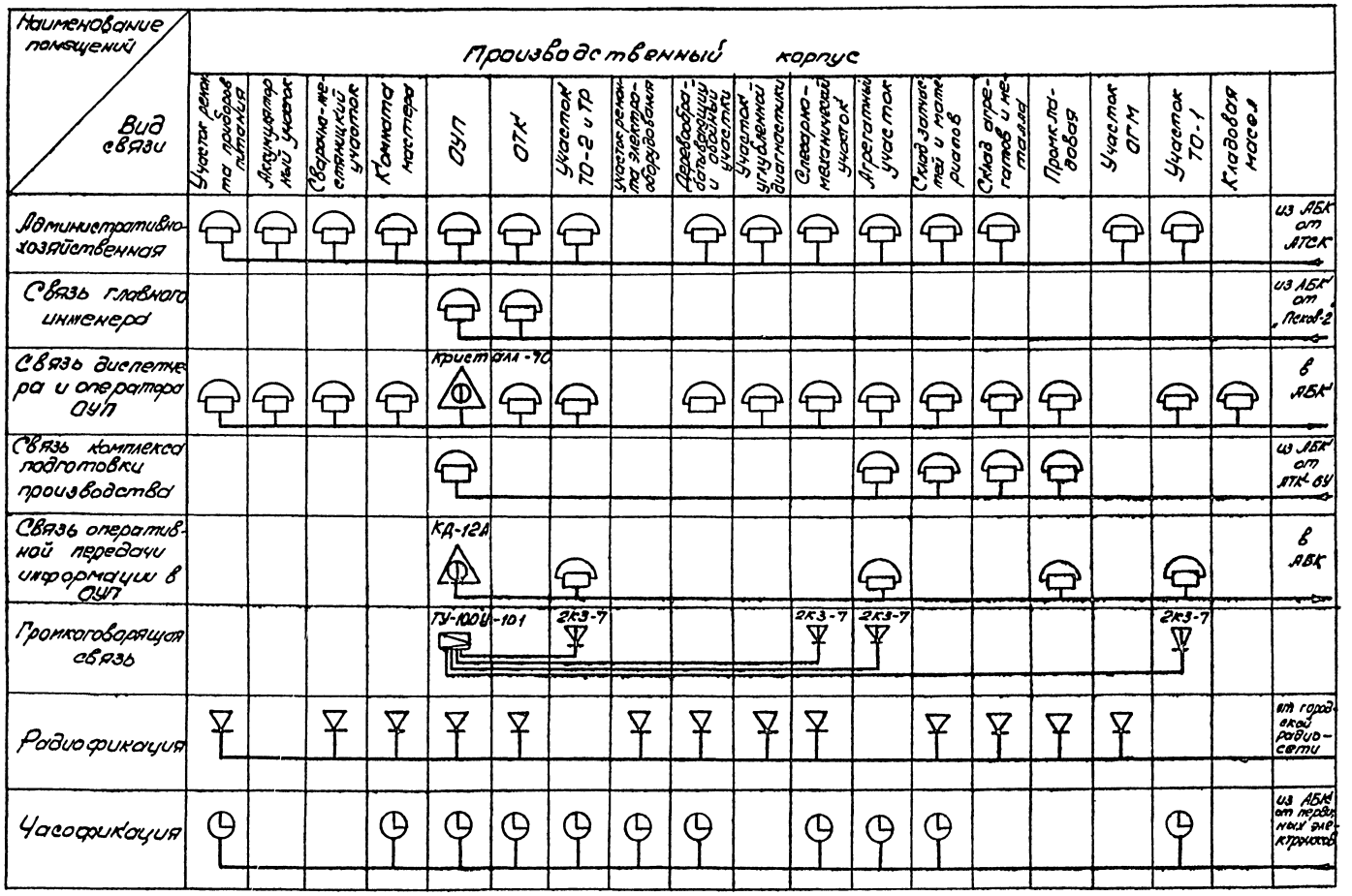

Наименование помещений / Вид связи	Производственный корпус																		
	Участок ремонта приборов питания	Аккумуляторный участок	Сварочно-жестяницкий участок	Комната мастера	ОУП	ОТК	Участок ТО-2 и ТР	Участок ремонта электрооборудования	Деревообрабатывающий и обойный участки	Участок углубленной диагностики	Слесарно-механический участок	Агрегатный участок	Склад запчастей и материалов	Склад агрегатов и металла	Промкладовая	Участок ОГМ	Участок ТО-1	Кладовая масел	
Административно-хозяйственная																			из АБК от АТСК
Связь главного инженера																			из АБК от „Псков-2"
Связь диспетчера и оператора ОУП					Кристалл-70														в АБК
Связь комплекса подготовки производства																			из АБК от АТК-6У
Связь оперативной передачи информации в ОУП					КД-12А														в АБК
Громкоговорящая связь					ТУ-100У-101		2КЗ-7				2КЗ-7	2КЗ-7					2КЗ-7		
Радиофикация																			от городской радиосети
Часофикация																			из АБК от первичных электроносов

Привязан:

Инв. №

ГИП	Никитин		
Нач.отд.	Архипов		
Гл.спец.	Богданов		
Рук.гр.	Смирнов		
Ст.инж.	Игнатьев		

503-1-33.85 СС

Автотранспортное предприятие на 300 грузовых автомобилей с открытой стоянкой

Производственный корпус

Стадия	Лист	Листов
РП	2	

Схема организации связи

ГИПРОАВТОТРАНС Новосибирский филиал

Альбом III

Типовой проект 503-1-33.85

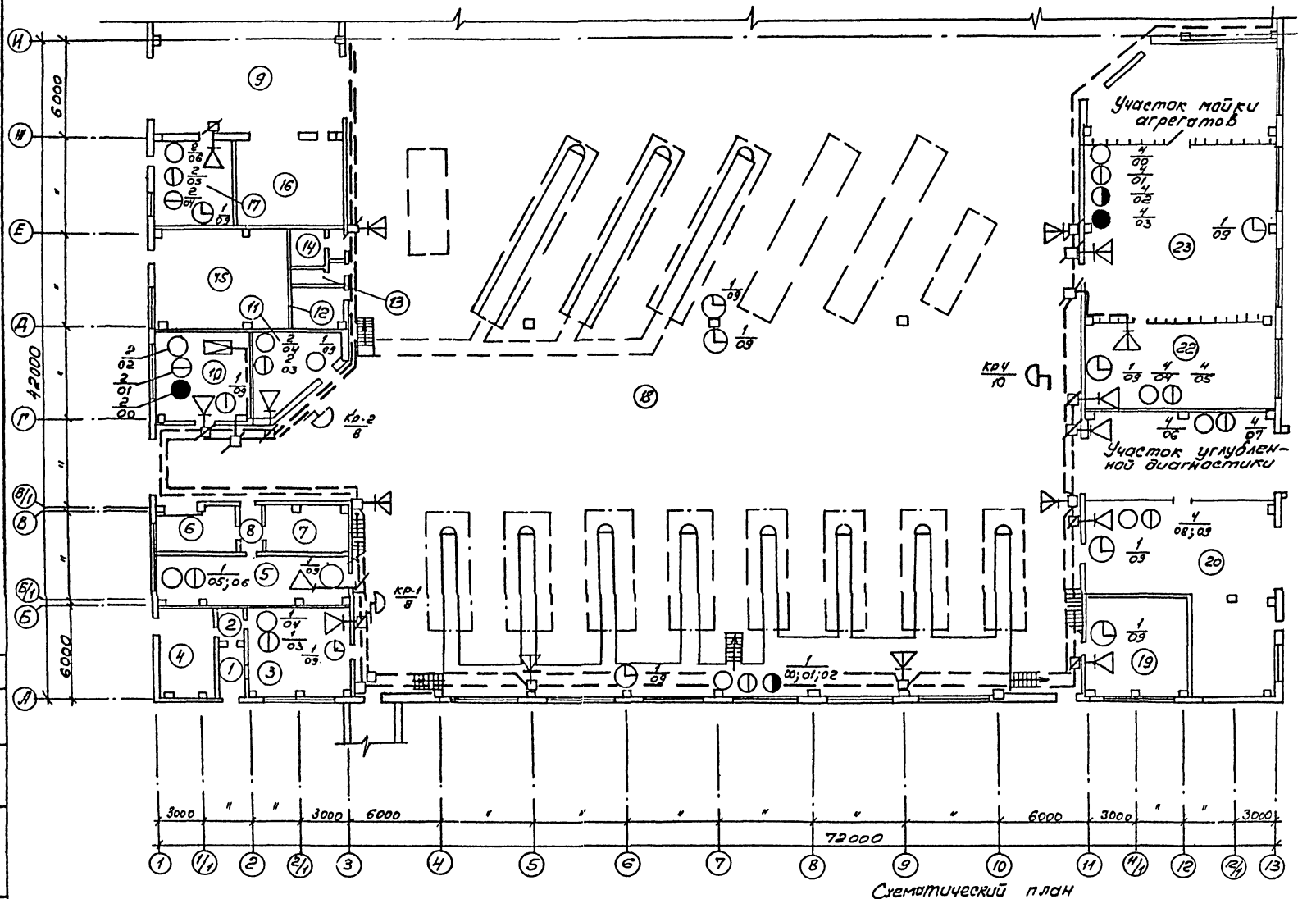

Схематический план

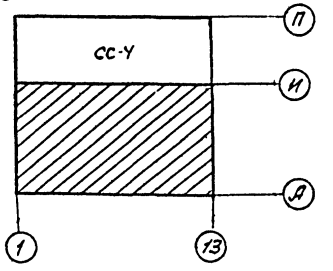

Экспликация помещений (начало)

	Наименование	Площадь м²	Категория производства по взрывной, взрывопожарной и пожарной опасности
1	Машинная секция	10.9	А
2	Тамбур	5,6	—
3	Участок ремонта приборов питания	41.0	Д
4	Помещение для регулировки топливной аппаратуры	19.6	Б
5	Аккумуляторный участок	31.7	Д
6	Зарядная	17.3	А
7	Кислотная	17.3	Б
8	Тамбур	4,0	—
9	Сварочно-жестяницкий участок	250,1	Г
10	ОУП	36,3	—
11	Комната мастера	26,0	—
12	Курительная	9.8	—
13	Женская уборная	4,4	—
14	Мужская уборная	7.4	—
15	Тепловой пункт	49.7	Д
16	КТП	44,3	В
17	ОТК	22.5	—
18	Участок ТО-2 и ТР	3361.9	В
19	Участок ремонта электрооборудования	39.7	В
20	Деревообрабатывающий и обойный участок	109.1	В
22	Слесарно-механический участок	69.8	А
23	Агрегатный участок	146.4	Д

Привязан

Инв. №

ГИП	Никитин		503-1-33.85 СС
Нач.отд	Архипов		Автотранспортное предприятие на 300 грузовых автомобилей открытой стоянкой
Гл.спец.	Богданов		
Рук.гр.	Смирнова		Производственный корпус — Стадия: РП; Лист: 3; Листов:
Ст.инж.	Игнатьева		План комплексной связи и радиотрансляционной сети на отм. 0.300 в осях А–И — ГИПРОАВТОТРАНС Новосибирский филиал

Согласовано: Нач. АСО Кашина; Гл. спец. Богданов; Рук. гр. Смирнова; Ст. инж. Игнатьева; Нач. отд. Архипов; ГИП Никитин

Альбом III

Типовой проект 503-1-33.85

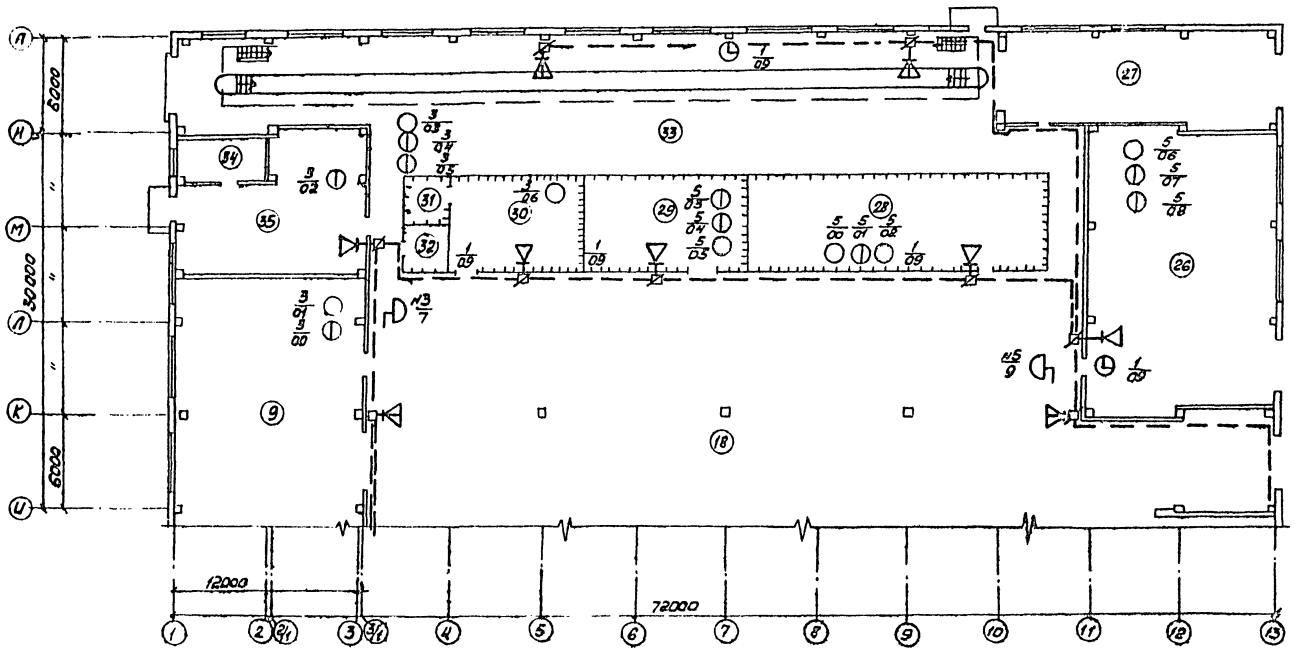

Экспликация помещений (окончание)

Номер по проекту	Наименование	Площадь м²	Категория производства по взрывной, взрывопожарной и пожарной опасности
26	Склад запчастей и материалов	227,9	В
27	Место ожидания	102,6	–
28	Склад агрегатов и металла	108,9	Д
29	Промкладовая	71,1	Д
30	Участок ОРМ	54,0	Д
31	Кладовая ОГМ	9,0	–
32	Инвентарная	9,0	–
33	Участок ТО-1	540	В
34	Насосная	21,8	В
35	Кладовая масел	93,9	В

Схематический план

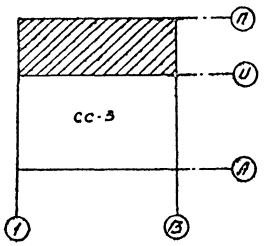

ГИП	Никитин		
Нач.отд.	Архипов		
Гл.спец.	Богданов		
Рук.гр.	Смирнов		
Ст.инж.	Игнатьев		

503-1-33.85 СС

Автотранспортное предприятие на 300 грузовых автомобилей с открытой стоянкой

Производственный корпус

Стадия	Лист	Листов
РП	4	

План комплексной связи и радиотрансляционной сети на отм. 0,000 в осях U÷П

ГИПРОАВТОТРАНС Новосибирский филиал

Копировал Труд

Формат А2

Привязан

Инв. №

Альбом III

Типовой проект 503-1-33.85

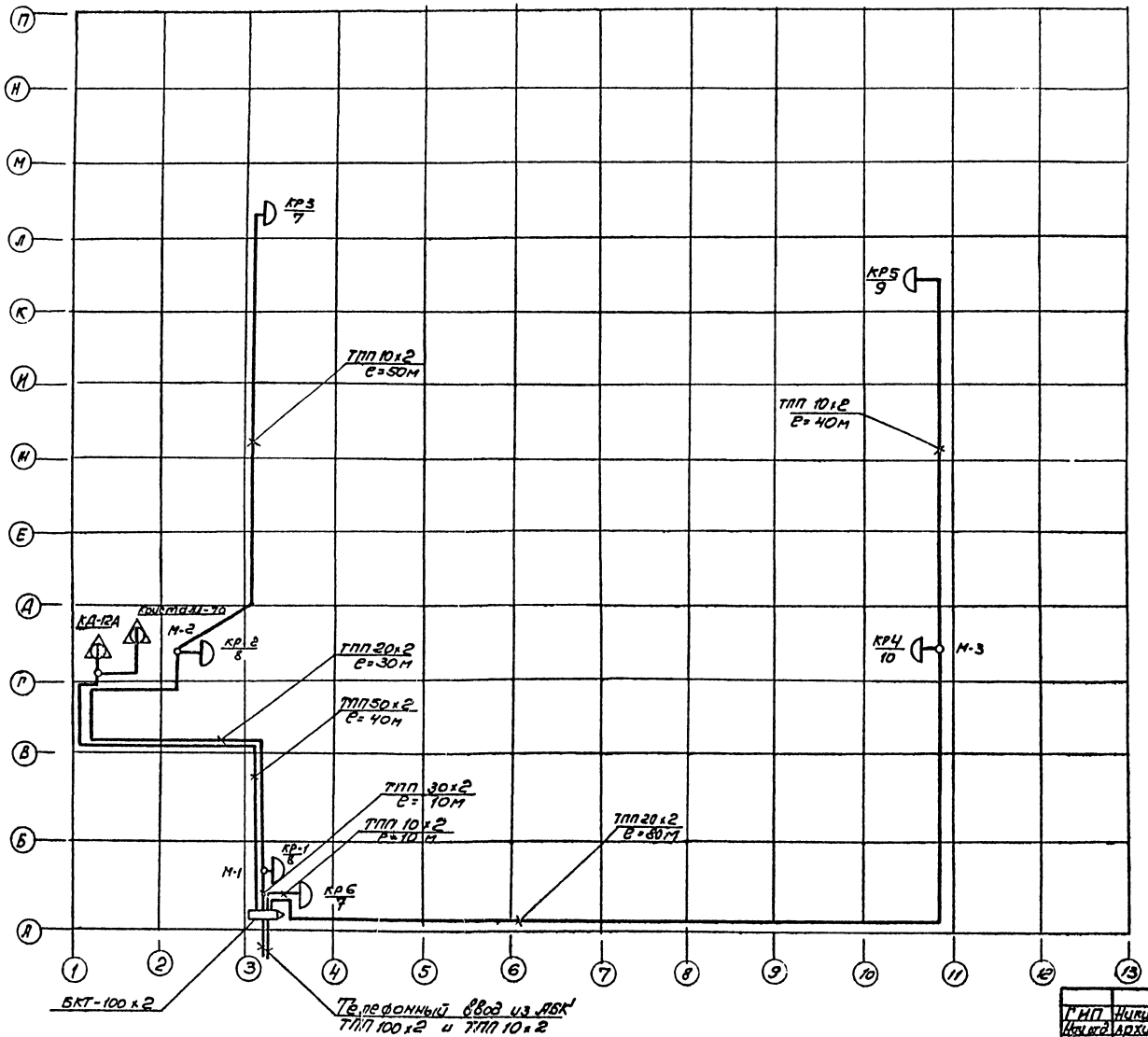

Инв.№ подл. | Подпись и дата | Взам.инв.№

Привязан

Инв.№

ГИП	Никитин		503-1-33.85 СС
Нач.отд	Архипов		Автотранспортное предприятие на 300 грузовых автомобилей с открытой стоянкой
Гл.спец	Богданов		
Рук.гр	Стрижов		
Ст.инж.	Игнатьева		Производственный корпус — Стадия: РП; Лист: 5; Листов: 6
			Скелетная схема телефонизации — ГИПРОАВТОТРАНС Новосибирский филиал

Альбом III

Типовой проект 503-1-33.85

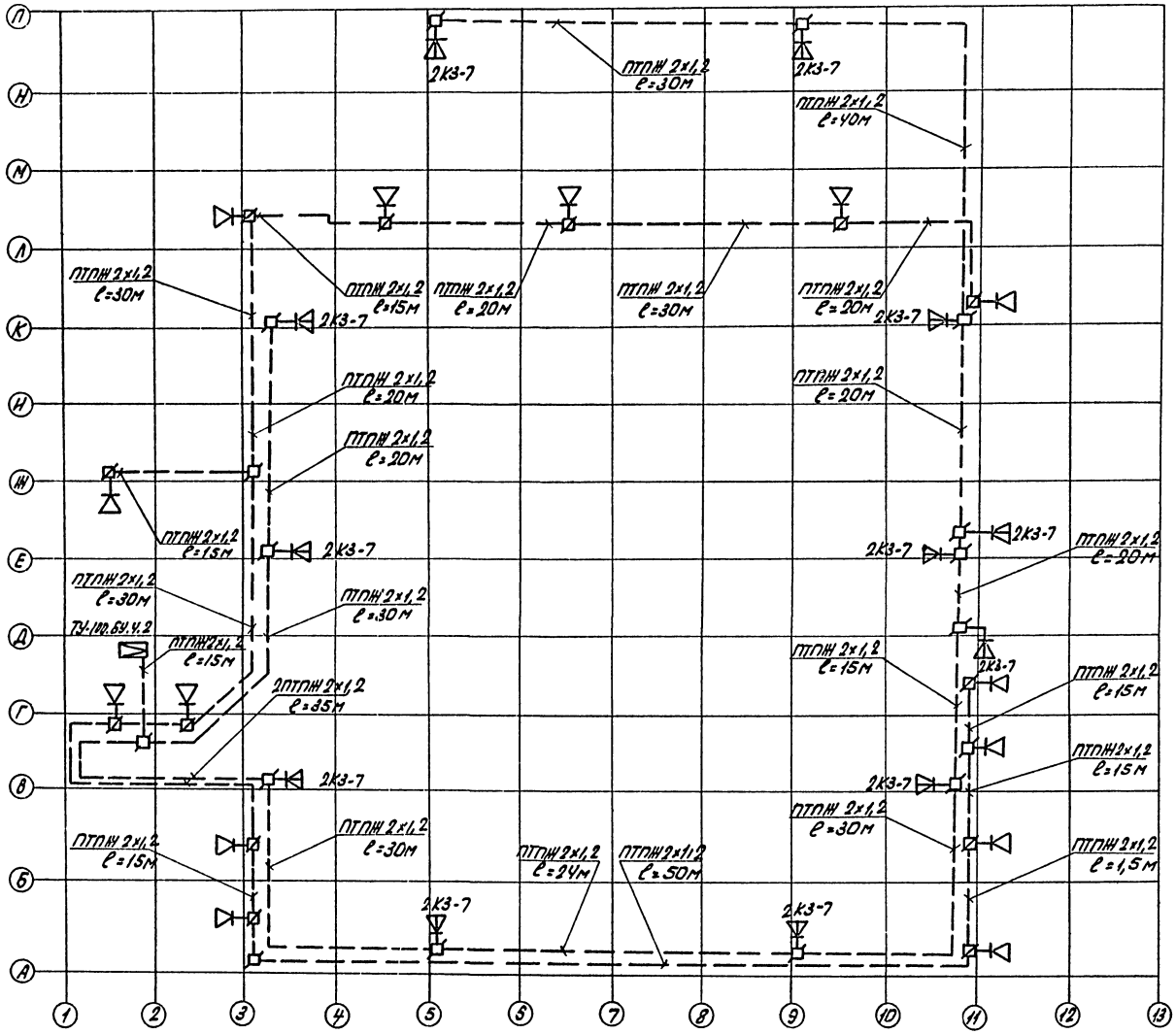

Инв. № подл. | Подпись и дата | Взам. инв. №

Привязан:

Инв. №

ГИП	Никитин		503-1-33.85 СС
Нач.отд.	Архипов		Автотранспортное предприятие на 300 грузовых автомобилей с открытой стоянкой
Гл.спец.	Богданов		
Рик.гр.	Смирнова		Производственный корпус
Ст.инж.	Игнатьева		Стадия: РП; Лист: 6; Листов:
			Скелетная схема радиотрансляционных сетей
			ГИПРОАВТОТРАНС Новосибирский филиал

Альбом III

Типовой проект 503-1-33.85

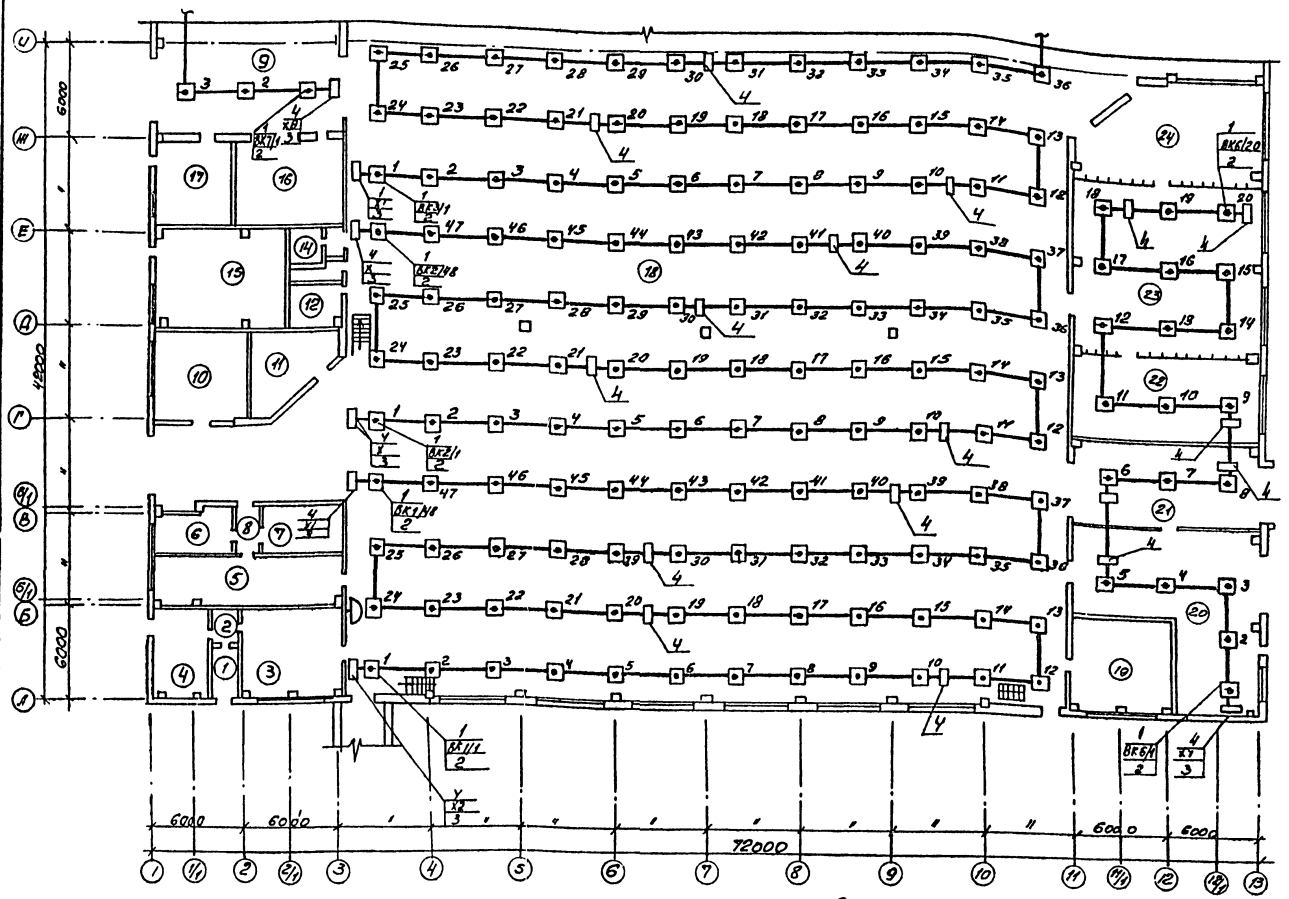

Схематический план

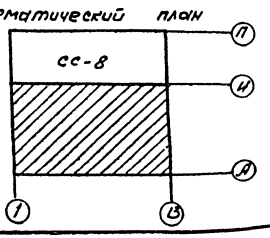

1. Проходы провода через стены выполнить в трубке поз. 5
2. Параллельно извещателям поз. 1 установить резисторы поз. 2
3. Прокладку кабелей и проводов по стенам выполнить на отм. 2.700.

Экспликация помещений (начало)

Номер по плану	Наименование	Площадь м²	Категория производства по взрывной взрыво пожарной и пожарной опасности.
1	Машинная секция	10,9	А
2	Тамбур	5,6	
3	Участок ремонта приборов питания	41,0	Д
4	Помещение для регулировки топливной аппаратуры	19,6	Б
5	Аккумуляторный участок	31,7	Д
6	Зарядная	17,3	А
7	Кислотная	17,3	В
8	Тамбур	4,0	
9	Сварочно-жестяницкий участок	250,1	Г
10	ОУП	36,3	—
11	Комната мастера	26,0	—
12	Курительная	9,8	—
13	Женская уборная	4,4	—
14	Мужская уборная	7,4	—
15	Тепловой пункт	49,7	Д
16	КТП	44,3	В
17	ОТК	22,5	
18	Участок ТО-2 и ТР	3361,9	В
19	Участок ремонта электрооборудования	39,7	В
20	Деревообрабатывающий и обойный участок	109,1	В
21	Участок углубленной диагностики	69,7	В
22	Слесарно-механический участок	69,8	Д
23	Агрегатный участок	146,4	Д
24	Участок мойки агрегатов	45,6	Д

Привязан

Инв. №

ГИП	Никитин	
Нач.отд.	Архипов	
Гл.спец.	Богданов	
Рук.гр.	Смирнова	
Ст.инж.	Игнатьева	

503-1-33.85 СС

Автотранспортное предприятие на 300 грузовых автомобилей с открытой стоянкой

Производственный корпус

План сетей пожарной сигнализации в осях А-Ц

Стадия: РП | Лист: 7 | Листов:

ГИПРОАВТОТРАНС Новосибирский филиал

Согласовано

Нач. АСО | Сидорова | Взам. инв. №

Подпись и дата | Инв. № подл.

Типовой проект 903-1-33.85 Альбом III

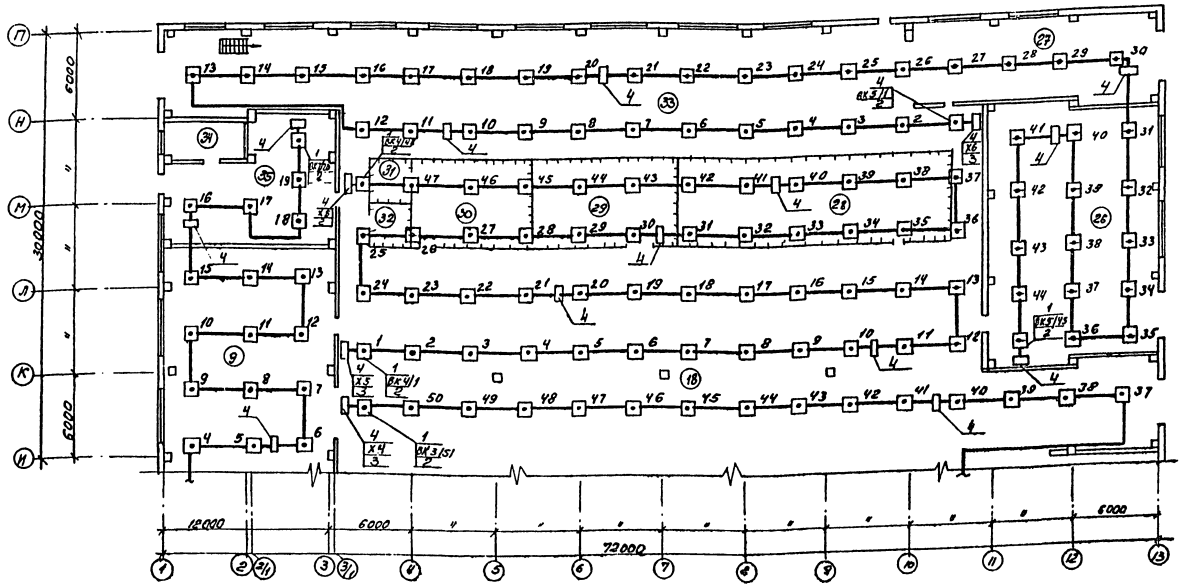

Экспликация помещений (окончание)

Номер по проекту	Наименование	Площадь м²	Категория производства по взрывной, взрывопожарной и пожарной опасности
26	Склад запчастей и материалов	227.9	А
27	Место ожидания	102.6	—
28	Склад агрегатов и металла	108.9	А
29	Промкладовая	74.1	А
30	Участок ОГМ	54.0	А
31	Кладовая ОГМ	9.0	—
32	Инвентарная	9.0	—
33	Участок ТО-1	540	В
34	Насосная	24.8	В
35	Кладовая масел	93.9	В

Поз	Обозначение или тип изделия	Наименование	Кол	Примечание
1	АТЛ	Извещатель пожарный тепловой ТУ25-09-1-77	210	
2	МЛТ-0.5	Резистор МЛТ-0.5-8К±10% ГОСТ 7113-77Е	210	
3	МЛТ-0.5	Резистор МЛТ-0.5-1.5К±10% ГОСТ 7113-77Е	7	
4	КОК-4	Коробка соединительная ТУ25.09.045-80х2...Х8		
5	ХВТ-14	Трубка поливинилхлоридная, м	5	
6	КРТ10х2	Коробка распределительная ТУ36.1753-75, ГОСТ8525-78 Х1	1	

Схематический план

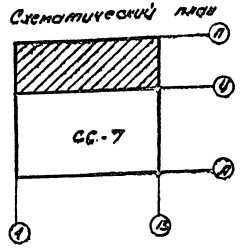

Привязан

Инв. №

ГИП	Никитин		903-1-33.85 СС
Нач.отд.	Кочулов		Автотракторное предприятие на 300 грузовых автомобилей с открытой стоянкой
Гл.спец.	Васильев		Производственный корпус
Рук.гр.	Семенова		Стадия: Р Л; Листов: 8
Ст.инж.	Пронягина		План сетей наружной сигнализации в осях 1-13

ГИПРОАВТОТРАНС Новосибирский филиал

Типовой проект 503-1-33.85

Наименование защищаемых помещений	№ луча	Тип датчика	Кол. датчиков
ТО-2 и ТР	1	ДТЛ	48
ТО-2 и ТР	2	ДТЛ	48
ТО-2 и ТР	3	ДТЛ	51
ТО-2 и ТР	4	ДТЛ	48
ТО-2 и ТР	5	ДТЛ	45
Агрегатный участок, участок углубленной диагностики, дерево обрабатывающий участок	6	ДТЛ	18
Сварочно-жестяницкий участок, [illegible]	7	ДТЛ	20

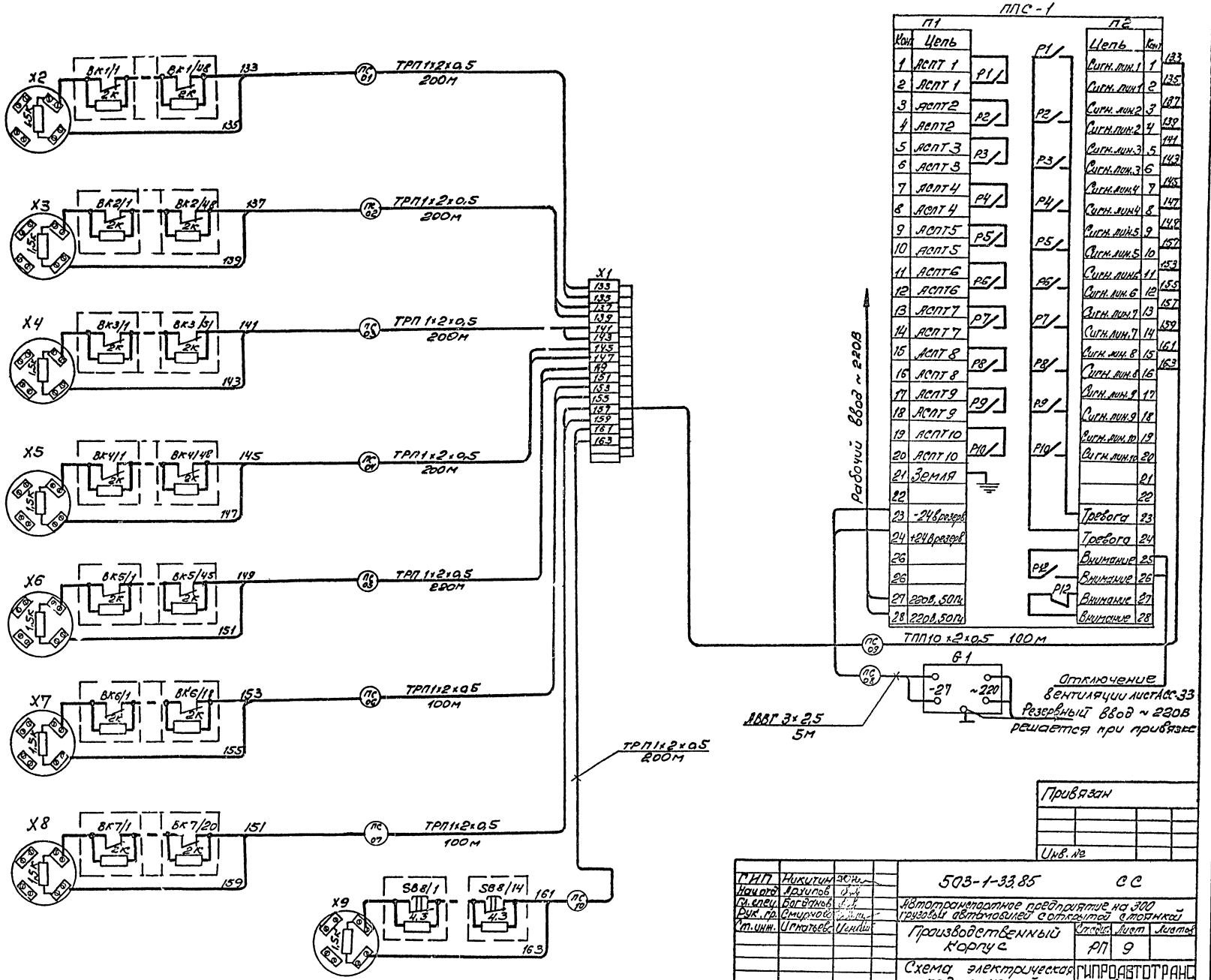

Привязан

Инв. №

ГИП	Никитин		
Нач. отд.	Архипов		
Гл. спец.	Богданов		
Рук. гр.	Смирнова		
Ст. инж.	Игнатьева		

503-1-33.85 СС

Автотранспортное предприятие на 300 грузовых автомобилей с открытой стоянкой

Производственный корпус

Стадия	Лист	Листов
РП	9	

Схема электрическая подключений

ГИПРОАВТОТРАНС Новосибирский филиал

Инв. № подл. | Подпись и дата | Взам. инв.

gost.e-ecolog.ru