ТИПОВОЙ ПРОЕКТ
503-1-33.85

ПРОИЗВОДСТВЕННЫЙ КОРПУС АВТОТРАНСПОРТНОГО ПРЕДПРИЯТИЯ НА 300 ГРУЗОВЫХ АВТОМОБИЛЕЙ С ОТКРЫТОЙ СТОЯНКОЙ

АЛЬБОМ I

Технологические и
архитектурно-строительные чертежи

Привязан:

Инв. №

gost.e-ecolog.ru

Отпечатано
в Новосибирском филиале ЦИТП
630064 г. Новосибирск пр. Карла Маркса 1
Выдано в печать 13 IV 1988 г.
Заказ 7-1078 Тираж 250

ТИПОВОЙ ПРОЕКТ
503-1-33.85

ПРОИЗВОДСТВЕННЫЙ КОРПУС АВТОТРАНСПОРТНОГО ПРЕДПРИЯТИЯ НА 300 ГРУЗОВЫХ АВТОМОБИЛЕЙ С ОТКРЫТОЙ СТОЯНКОЙ

АЛЬБОМ I

СОСТАВ ПРОЕКТА:

АЛЬБОМ I. ТЕХНОЛОГИЧЕСКИЕ И АРХИТЕКТУРНО-СТРОИТЕЛЬНЫЕ ЧЕРТЕЖИ
АЛЬБОМ II. ЧЕРТЕЖИ ПО ОТОПЛЕНИЮ И ВЕНТИЛЯЦИИ, ЧЕРТЕЖИ ПО ВОДОПРОВОДУ И КАНАЛИЗАЦИИ
АЛЬБОМ III. ЭЛЕКТРОТЕХНИЧЕСКИЕ ЧЕРТЕЖИ, ЧЕРТЕЖИ ПО АВТОМАТИЗАЦИИ САНИТАРНО-ТЕХНИЧЕСКИХ СИСТЕМ
АЛЬБОМ IV. СТРОИТЕЛЬНЫЕ ИЗДЕЛИЯ
АЛЬБОМ V. СПЕЦИФИКАЦИИ ОБОРУДОВАНИЯ
АЛЬБОМ VI. ЗАДАНИЕ ЗАВОДУ-ИЗГОТОВИТЕЛЮ НА ЭЛЕКТРООБОРУДОВАНИЕ И АВТОМАТИЗАЦИЮ САНИТАРНО-ТЕХНИЧЕСКИХ СИСТЕМ
АЛЬБОМ VII. СМЕТЫ / КНИГА 1,2/
АЛЬБОМ VIII ВЕДОМОСТЬ ПОТРЕБНОСТИ В МАТЕРИАЛАХ

РАЗРАБОТАН
НОВОСИБИРСКИМ
ФИЛИАЛОМ
„ГИПРОАВТОТРАНС"

ГЛАВНЫЙ ИНЖЕНЕР ФИЛИАЛА Я.Й. ВИЛЬБЕРГЕР
ГЛАВНЫЙ ИНЖЕНЕР ПРОЕКТА Ю.В. НИКИТИН

УТВЕРЖДЕН И ВВЕДЕН В ДЕЙСТВИЕ
МИНАВТОТРАНСОМ РСФСР 10.07.84г.
ПРОТОКОЛ № 49

Привязан:

Инв. №

Альбом I

Типовой проект 503-1-33.85

(начало)

Наименование	Марка листа	N страницы
Содержание альбома		
Общие данные (начало)	ТХ-1	4
Общие данные (продолжение)	ТХ-2	5
Общие данные (окончание)	ТХ-3	6
План расстановки технологического оборудования в осях К...П и 3...11	ТХ-4	7
План расстановки технологического оборудования в осях Д...К и 3...11	ТХ-5	8
План расстановки технологического оборудования в осях А...Д и 3...11	ТХ-6	9
План расстановки технологического оборудования в осях А...П и 1...3	ТХ-7	10
План расстановки технологического оборудования в осях А...П и 11...13	ТХ-8	11
План разводки трубопроводов сжатого воздуха.	ТХ-9	12
Схема разводки трубопроводов сжатого воздуха.	ТХ-10	13
План разводки маслопроводов	ТХ-11	14
Схема разводки маслопроводов	ТХ-12	15
Общие данные (начало)	АР-1	16
Общие данные (окончание)	АР-2	17
План на отметке 0,000 в осях А...И	АР-3	18
План на отметке 0,000 в осях И...П	АР-4	19
Ведомость спецификаций	АР-5	20
План кровли, план молниезащиты	АР-6	21
Разрез 1-1, фасады А...П, П...А	АР-7	22

(продолжение)

Наименование	Марка листа	N страницы
фасад 1-13, 13-1. Схемы заполнения оконных проемов	АР-8	23
План полов, экспликация полов	АР-9	24
Планы венткамер, экспликация отверстий	АР-10	25
Схемы расположения щитовых перегородок, спецификации	АР-11	26
Схема расположения перегородки из стеклопрофилита. Подвесные потолки	АР-12	27
Общие данные (начало)	КЖ-1	28
Общие данные (продолжение)	КЖ-2	29
Общие данные (продолжение)	КЖ-3	30
Общие данные (окончание)	КЖ-4	31
Схема расположения элементов фундаментов в осях А...Д, 1...13	КЖ-5	32
Схема расположения элементов фундаментов в осях Д...П, 1...13	КЖ-6	33
Фундаменты. Узлы 1...4	КЖ-7	34
Фундаменты. Узлы 5...10	КЖ-8	35
Фундаменты. Узлы 11...15	КЖ-9	36
Фундаменты. Узлы 16...20	КЖ-10	37
Арматурно-опалубочные чертежи фундаментов ФБ10-1, ФБ8-1, ФБ2-3	КЖ-11	38
Арматурно-опалубочные чертежи фундаментов ФА4-1, ФА4-1-1, ФА-2-1.	КЖ-12	39
Арматурно-опалубочные чертежи фундаментов ФА-3, ФА2-3-1,	КЖ-13	40
Арматурно-опалубочные чертежи фундаментов ФФ3-1, ФФ1-1.	КЖ-14	41

(продолжение)

Наименование	Марка листа	N страницы
Схема расположения элементов подземного хозяйства в осях А...Д, 1...13	КЖ-15	42
Схема расположения элементов подземного хозяйства в осях Д...П, 1...13	КЖ-16	43
Подземное хозяйство. Фундамент Ф01.	КЖ-17	44
Схема расположения на отм. 0.000		
Подземное хозяйство. Фундамент Ф01.	КЖ-18	45
Схема расположения отм. ниже 0.000.		
Разрезы. Узлы.		
Подземное хозяйство. Фундамент Ф01.	КЖ-19	46
Сечения. Узлы		
Подземное хозяйство. Фундамент Ф02.	КЖ-20	47
Схема расположения на отм. 0.000 и ниже 0.000 в осях 1...5.		
Подземное хозяйство. Фундамент Ф02.	КЖ-21	48
Схема расположения на отм. 0.000 и ниже 0.000 в осях 5...8		
Подземное хозяйство. Фундамент Ф02.	КЖ-22	49
Схема расположения на отм. 0.000 и ниже 0.000 в осях 8...12		
Подземное хозяйство фундамент Ф02.	КЖ-23	50
Разрез 1-1.		
Подземное хозяйство. Фундамент Ф02.	КЖ-24	51
Сечения 2-2...8-8		
Подземное хозяйство. Фундамент Ф02.	КЖ-25	52
Сечения 9-9... 14-14.		
Подземное хозяйств. Фундамент Ф02.	КЖ-26	53
Сечения 16-16... 20-20.		

Инв. № подл. | Подпись и дата | Взам. инв. №

Привязан

Инв. №

ГИП	Никитин		
Нач. отд.	Подгорнов		
Нач. отд.	Сидорова		

503-1-33.85

Автотранспортное предприятие на 300 грузовых автомобилей открытой стоянкой

Производственный корпус

Стадия	Лист	Листов
РП	1	2

Содержание альбома (начало)

ГИПРОАВТОТРАНС Новосибирский филиал

Альбом I

Типовой проект 503-1-33.85

(продолжение)

Наименование	Марка листа	№ страницы
Подземное хозяйство. Фундамент Ф02.	КЖ-27	54
Узлы 1... 7, сечение 15-15.		
Подземное хозяйство. Спецификация на фундамент Ф02.	КЖ-28	55
Подземное хозяйство. Фундаменты Ф03, Ф06... Ф08.	КЖ-29	56
Подземное хозяйство. Фундаменты Ф04.	КЖ-30	57
Схема расположения на отм. 0.000		
Подземное хозяйство. Фундамент Ф04	КЖ-31	58
Схема расположения на отм. ниже 0.000		
Подземное хозяйство. Фундамент Ф04.	КЖ-32	59
Фрагменты 1,2. Разрезы 1-1, 2-2.		
Подземное хозяйство. Фундамент Ф04.	КЖ-33	60
Сечения 3-3, 4-4, 6-6... 9-9.		
Подземное хозяйство. Фундамент Ф05.	КЖ-34	61
Схема расположения на отм. 0.000 и ниже 0.000		
Подземное хозяйство. Фундамент Ф05. Сечения 1-1... 4-4.	КЖ-35	62
Подземное хозяйство. Фундамент Ф05. Фрагмент 1. Сечения 5-5, 6-6.	КЖ-36	63
Схема расположения элементов подземного хозяйства кладовой масел. Фундаменты Ф09... Ф11.	КЖ-37	64
Схема расположения элементов подземного хозяйства КТП. Сечения 1-1... 4-4	КЖ-38	65
Стеллаж зарядной.	КЖ-39	66
Подземное хозяйства. Каналы 1, 3, 4. Сечения 1-1... 9-9	КЖ-40	67
Подземное хозяйство. Канал 2. Сечения 1-1... 3-3	КЖ-41	68
Подземное хозяйство. Каналы 5, 12	КЖ-42	69
Подземное хозяйство. Каналы 6... 11. Сечения	КЖ-43	70

(продолжение)

Наименование	Марка листа	№ страницы
1-1... 3-3.		
Схемы расположения колонн, стропильных и подстропильных ферм, стоек фахверка и насадок.	КЖ-44	71
Спецификация к схемам расположения колонн, ферм, стоек фахверка и насадок.	КЖ-45	72
Схема расположения плит покрытия в осях А...А	КЖ-46	73
Схема расположения плит покрытия в осях Д...П	КЖ-47	74
Спецификация к схеме расположения элементов покрытия.	КЖ-48	75
Схемы расположения колонн, ригелей перекрытия.	КЖ-49	76
Схемы расположения элементов перекрытия на отм. 4.800	КЖ-50	77
Монолитные участки Ум1... Ум6	КЖ-51	78
Монолитные участки Ум7... Ум12	КЖ-52	79
Схемы расположения стеновых панелей по осям 13, 1	КЖ-53	80
Схемы расположения стеновых панелей по осям А, П.	КЖ-54	81
Спецификация к схемам расположения стеновых панелей	КЖ-55	82
Схема расположения перегородок и колонн.	КЖ-56	83
Схема расположения перегородок. Виды 1-1... 10-10	КЖ-57	84
Схема расположения перегородок. Виды 11-11... 23-23.	КЖ-58	85
Спецификация к схеме расположения перегородок и колонн.	КЖ-59	86
Схема расположения перегородок. Вкладыши ВК-1... ВК-27	КЖ-60	87
Схема расположения элементов крепления	КЖ-61	88

(окончание)

Наименование	Марка листа	№ страницы
каркасно-обшивных вкладышей		
Схема расположения элементов крепления	КЖ-62	89
каркасно-обшивных вкладышей. Узлы 1... 3		
Колодец-нейтрализатор. Колодец с задвижкой. План и разрезы.	КЖ-63	90
Камера с фильтром №1. План камеры,	КЖ-64	91
схема расположения щитов покрытия.		
Разрезы 1-1, 2-2.		
Камера с фильтром №2. План камеры,	КЖ-65	92
схема расположения щитов покрытия		
Разрезы 1-1... 2-2.		
Общие данные (начало). Техническая спецификация металла (начало)	КМ-1	93
Общие данные (окончание). Техническая спецификация металла (окончание)	КМ-2	94
Схема расположения элементов подвесного пути	КМ-3	95
Схема расположения элементов подвесного пути. Разрезы 1-1... 13-13	КМ-4	96
Схемы расположения металлических балок и лестниц.	КМ-5	(97)

Инв. № подл. | Подп. и дата | Взам. инв. №

Привязан

Инв. №

ГИП	Никулин		503-1-33.85
Нач. отд.	Гидорова		Автотранспортное предприятие на 300 грузовых автомобилей с открытой стоянкой
			Производственный корпус — Стадия: Р; Лист: 2; Листов:
			Содержание альбома (окончание) — ГИПРОАВТОТРАНС Новосибирский филиал

Копировал

Формат А3

Альбом I

Типовой проект 503-1-33.85

Ведомость рабочих чертежей основного комплекта ТХ

Лист	Наименование	Примечание
1	Общие данные (начало)	
2	Общие данные (продолжение)	
3	Общие данные (окончание)	
4	План расстановки технологического оборудования в осях К...П и 3...11	
5	План расстановки технологического оборудования в осях Д...К и 3...11	
6	План расстановки технологического оборудования в осях А...Д и 3...11	
7	План расстановки технологического оборудования в осях А...П и 3...11	
8	План расстановки технологического оборудования в осях А...П и 11...13	
9	План разводки трубопроводов сжатого воздуха	
10	Схема разводки трубопроводов сжатого воздуха	
11	План разводки маслопроводов	
12	Схема разводки маслопроводов	

Ведомость основных комплектов рабочих чертежей

Обозначение	Наименование	Примечание
ТХ	Технология производства	Альбом I
ЭС	Электроснабжение	Альбом III
ЭО	Электрическое освещение	То же
ЭМ	Силовое электрооборудование	"
СС	Связь и сигнализация	"
АР	Архитектурные решения	Альбом I
КЖ	Конструкции железобетонные	То же
КМ	Конструкции металлические	"
ОВ	Отопление, вентиляция	Альбом II
ВК	Внутренние водопровод и канализация	То же

Компоновочный план

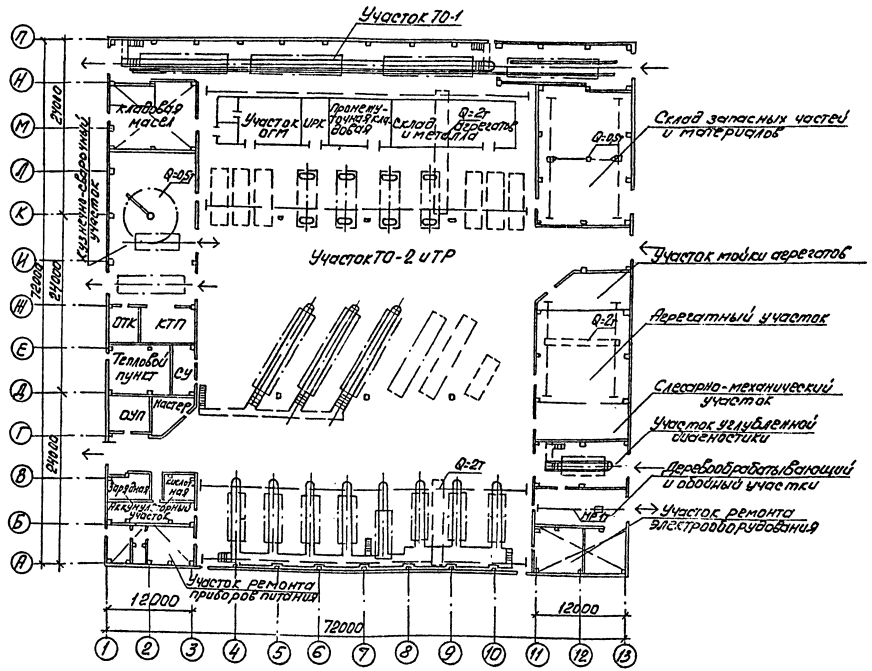

Типовой проект разработан в соответствии с действующими нормами и правилами и предусматривает мероприятия, обеспечивающие взрывную, пожарную и взрывопожарную безопасность при эксплуатации здания.

Главный инженер проекта Ю.В. Никитин

Инв. № подл. | Подпись и дата | Взам. инв. №

Инв. №				Привязан
ГИП	Никитин			503-1-33.85 ТХ
Нач. отд.	Кодрашинов			Автотранспортное предприятие на 300 грузовых автомобилей с открытой стоянкой
Гл. спец.	Войтович			
Рук. гр.	Паршуков			
Техник	Гладышева		11/13	Производственный корпус — Стадия: РП; Лист: 1; Листов: 12
				Общие данные (начало) — ГИПРОАВТОТРАНС Н.-Восибирский филиал

Копировал [illegible] Формат А2

Альбом I

Типовой проект 503-1-33.85

Ведомость ссылочных и прилагаемых документов

Обозначение	Наименование	Примечание
	Ссылочные документы	
ГОСТ 3262-75	Трубы стальные водогазопроводные	
ГОСТ 7890-73	Краны подвесные электрические однобалочные общего назначения	
ГОСТ 18698-79	Рукава резиновые, напорные с текстильным каркасом	
Серия 1.435-11 вып. 1	Ворота подъемно-поворотные	
Т.п. 704-1-158.83	Резервуар стальной горизонтальный для нефтепродуктов, вместимость 3,0 м³	
	Прилагаемые документы	
Альбом V	Спецификация оборудования	
Альбом VII	Сметы	
Альбом VIII	Ведомость потребности в материалах	

Схематический план

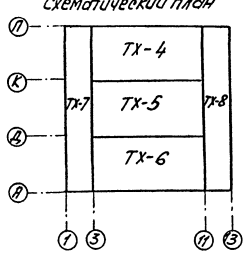

Пояснительная записка

Производственный корпус автотранспортного предприятия на 300 грузовых автомобилей с открытой стоянкой предназначается для производства ТО-1, ТО-2 и ТР (кроме общей диагностики, окрасочных и шиномонтажных работ).

Подвижной состав АТП состоит из 60 единиц ЗИЛ-130, 60 единиц ЗИЛ-ММЗ-555, 75 автопоездов в составе ЗИЛ-130В1 с полуприцепом ОдАЗ-885 и 105 автопоездов в составе КамАЗ-5410 с полуприцепом 9370.

Производство работ ЕО, общей диагностики, шиномонтажных и окрасочных работ предусмотрено во вспомогательном корпусе АТП.

Капитальный ремонт автомобилей и их агрегатов производится на специализированных авторемонтных заводах.

Первое техническое обслуживание производится в межсменное время работы подвижного состава, после проведения общей диагностики. В соответствии с рекомендациями НИИАТ и ОНТП-АТП-80 обслуживание производится на поточной линии. Поточная линия на 3 поста и одно место ожидания в тамбуре. Поточная линия оснащена осмотровой канавой, двумя электромеханическими подъемниками и оборудованием для смазочно-заправочных работ. Перемещение автомобилей на линии осуществляется толкающим под колесо конвейером модели П-537.

Перед выполнением работ по ТО-1 подвижной состав проходит общую диагностику (Д-1) на 2х постовой специализированной поточной линии, оборудованной осмотровой канавой и двумя диагностическими стендами для проверки тормозов и углов установки управляемых колес (расположена во вспомогательном корпусе).

Второе техническое обслуживание проводится в 2 смены автомобилей с карбюраторными двигателями и в 1 смену с дизельными двигателями.

В соответствии с рекомендациями НИИАТ и ОНТП-АТП-80 обслуживание производится на тупиковых и проездных постах. Перед выполнением работ по ТО-2 и ТР подвижной состав проходит углубленную диагностику на специализированном участке, оборудованном стендом для проверки тягово-динамических показателей двигателей двух и трехосных автомобилей. Второе техническое обслуживание выполняется на 5 постах, в том числе 3 поста для автопоездов на проездных канавах.

Текущий ремонт автомобилей и полуприцепов проводится на 13 универсальных и специализированных постах, из которых 10 постов для одиночных автомобилей и 1 пост для автопоездов, размещенных в участке ТО-2 и ТР; 2 поста для одиночных автомобилей и полуприцепов предусмотрены в кузнечно-сварочном участке.

Механизация подъемно-транспортных работ обеспечивается кранами электрическими, подъемниками, технологическими тележками. Уровень механизации и автоматизации производственных процессов 18,0%.

Режим работы производственных участков

№ п/п	Наименование производственных участков	Число дней работы в году	Число смен в сутки	Продолжительность смены в часах	Период выполнения смены
1	Участок ТО-1	305	1	7	III
2	Участок ТО-2 и ТР (постовые работы)	305	2	7	I-II
3	Участок поэлементной диагностики „Д-2"	305	1	7	I
4	Участковые работы ТР	305	2	7	I-II

Расчетные нормативы

N п/п	Нормативы	Модели автомобилей					
		ЗИЛ-130	ЗИЛ-ММЗ-555	ЗИЛ-130В1	КамАЗ-5410	ОдАЗ-885	9370
1	Периодичность воздействий, км ТО-1	3000	3000	3000	3000	3000	3000
	ТО-2	12000	12000	12000	12000	12000	12000
	КР	240000	204000	228000	256000	100000	70000
2	Трудоемкость воздействий, ч/час ТО-1	3,50	4,05	3,85	4,60	1,40	1,40
	ТО-2	13,50	15,50	14,80	18,15	6,25	6,25
	ТР	4,20	4,80	4,60	8,35	1,54	1,54

Привязан:

Инв. №

ГИП	Никитин		
Нач.отд.	Боярщинов		
Гл.спец.	Войтович		
Рук.гр.	Паршуков		
Техник	Гладышева		11.83

503-1-33.85 ТХ

Автотранспортное предприятие на 300 грузовых автомобилей с открытой стоянкой

Производственный корпус

Стадия	Лист	Листов
РП	2	

Общие данные (продолжение)

ГИПРОАВТОТРАНС Новосибирский филиал

Инв. № подл. | Подпись и дата | Взам. инв. №

Копировал друг. Формат А2

Производственная программа корпуса по техническому обслуживанию и текущему ремонту подвижного состава

N п/п	Наименование показателей	Модели автомобилей						Всего
		ЗИЛ-130	ЗИЛ-ММЗ-555	ЗИЛ-130В1	КамАЗ-5410	ОдАЗ-885	ОдАЗ-9370	
1	Годовой пробег единицы подвижного состава, км	69400	69400	69400	68600	73960	73960	
2	Годовой пробег всего подвижного состава, тыс.км	4164	4164	5205	7203	5205	7203	
3	Годовое количество воздействий:							
	ТО-1	1040	1040	1300	1800	1300	1800	
	ТО-2	330	327	410	572	382	497	
	ТР	17	20	23	28	–	–	
4	Суточное количество воздействий:							
	ТО-1	3,4	3,4	4,3	5,9	4,3	5,9	
	ТО-2	1,1	1,1	1,3	1,9	1,3	1,9	
5	Годовой объем работ по техническому обслуживанию и ремонту, чел.час							
	ТО-1	3280	3800	4500	7450	1640	2270	22940
	ТО-2	4450	5060	6060	10380	2400	3100	31450
	ТР	15000	17200	20350	51600	6880	9550	120580

Ведомость работающих

N п/п	Категории работающих, наименование производственных участков	Количество работающих			
		Всего	Явочное по сменам		
			I	II	III
1	Производственные рабочие, в том числе:	96	40	39	12
	ТО-1	13	–	–	12
	ТО-2	17	8	8	–
	ТР	66	32	31	–
2	Вспомогательные рабочие	19	7	7	2
3	Производственно-техническая служба	11	6	3	1
	Итого:	126	53	49	15

Таблица технико-экономических показателей типового проекта в сравнении с проектом-аналогом

№ пп	Показатели	Един. изм.	АТП с произв. корпусом по проекту	АТП с произв. корпусом по ТП 503-305
1	Списочное количество подвижного состава	ед.	300	300
	в том числе ЗИЛ-130	"	60	60
	ЗИЛ-ММЗ-555	"	60	60
	ЗИЛ-130В1 с ОдАЗ-885	"	75	180
	КамАЗ-5410 с ОдАЗ-9370	"	105	–
2	Годовой пробег автомобилей, всего	тыс.км	20736	20800
3	Всего работающих	чел.	745	737
	в том числе ремонтных рабочих	"	107	98
4	Производительность труда на одного рабочего	тыс. км	1101,6	910,7
		руб.	71682	59286
5	Прибыль	тыс.р.	1033,6	579,4
6	Стоимость основных фондов, всего	"	4358,9	2535,5
	в том числе подвижной состав	"	3042,5	1201,2
	производственного корпуса	"	794,6	812,5
7	Рентабельность	%	23,8	22,7
8	Коэффициент эффективности капвложений		0,24	0,23
9	Срок окупаемости капвложений	лет	4,2	4,4

Условные обозначения

— МК — Трубопровод свежих моторных масел для карбюраторных двигателей
— М — Трубопровод свежих моторных масел для дизельных двигателей
— Т — Трубопровод свежих трансмиссионных масел
— ОМК — Трубопровод отработанных моторных масел для карбюраторных двигателей
— ОМ — Трубопровод отработанных моторных масел для дизельных двигателей
— К — Трубопровод консистентной смазки
— Д — Трубопровод дыхательный
— Вентиль запорный
Водосборник

Привязан:

Инв.№

ГИП	Никитин		503-1-88.85 ТХ
Нач.отд.	Безрученков		Автотранспортное предприятие на 300 грузовых автомобилей с открытой стоянкой
Гл.спец.	Войтович		Производственный корпус
Рук.гр.	Поршуков		Общие данные (окончание)
Техник	Давыдичева		Стадия Р; Лист 3; Листов

ГИПРОАВТОТРАНС Новосибирский филиал

Альбом I

Типовой проект 503-1-33.85

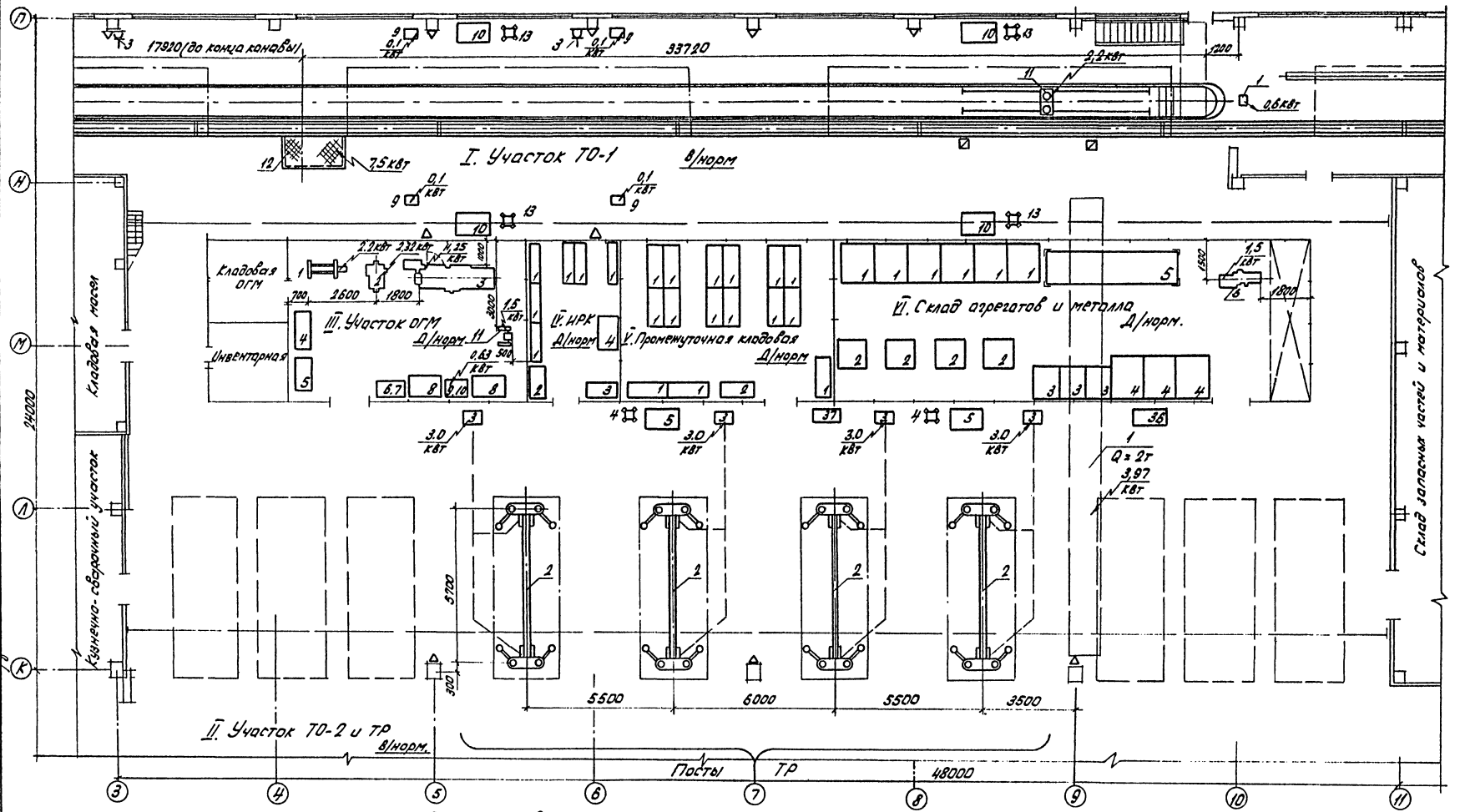

Схематический план

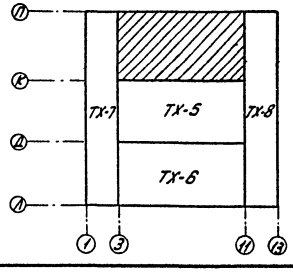

Согласовано

Нач. стр. отд.	Сидорова	
Нач. сант. отд.	Чайковская	
Нач. эл. тех. отд.	Архипов	

Инв. № подл. | Подпись и дата | Взам. инв. №

Привязан:

Инв. N

ГИП	Никитин		
Нач. отд.	Боярщинов		
Гл. спец.	Войтович		
Рук. гр.	Поршуков		9.83
Инж.	Кириллов		

503-1-33.85 ТХ

Автотранспортное предприятие на 300 грузовых автомобилей с открытой стоянкой

Производственный корпус

Стадия	Лист	Листов
РП	4	

План расстановки технологического оборудования в осях К...П и З...11

ГИПРОАВТОТРАНС Новосибирский филиал

Альбом I

Типовой проект 503-1-33.85

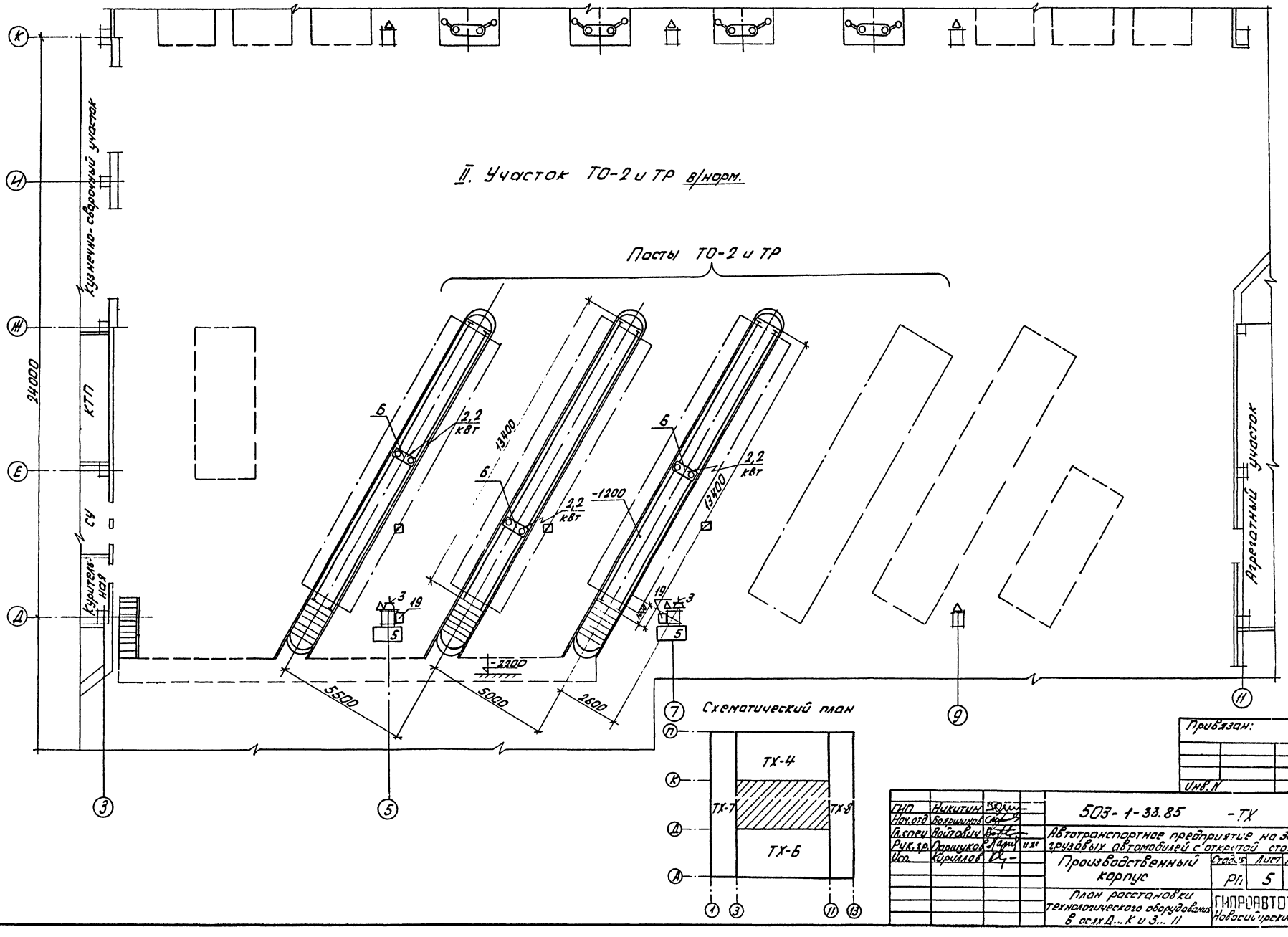

Согласовано:
Нач. стр. отд. Сидорова
Нач. сант. отд. Айзикович
Нач. эл. тех. отд. Архипов

Инв. № подл. | Подпись и дата | Взам. инв. N

Альбом I

Типовой проект 503-1-33.85

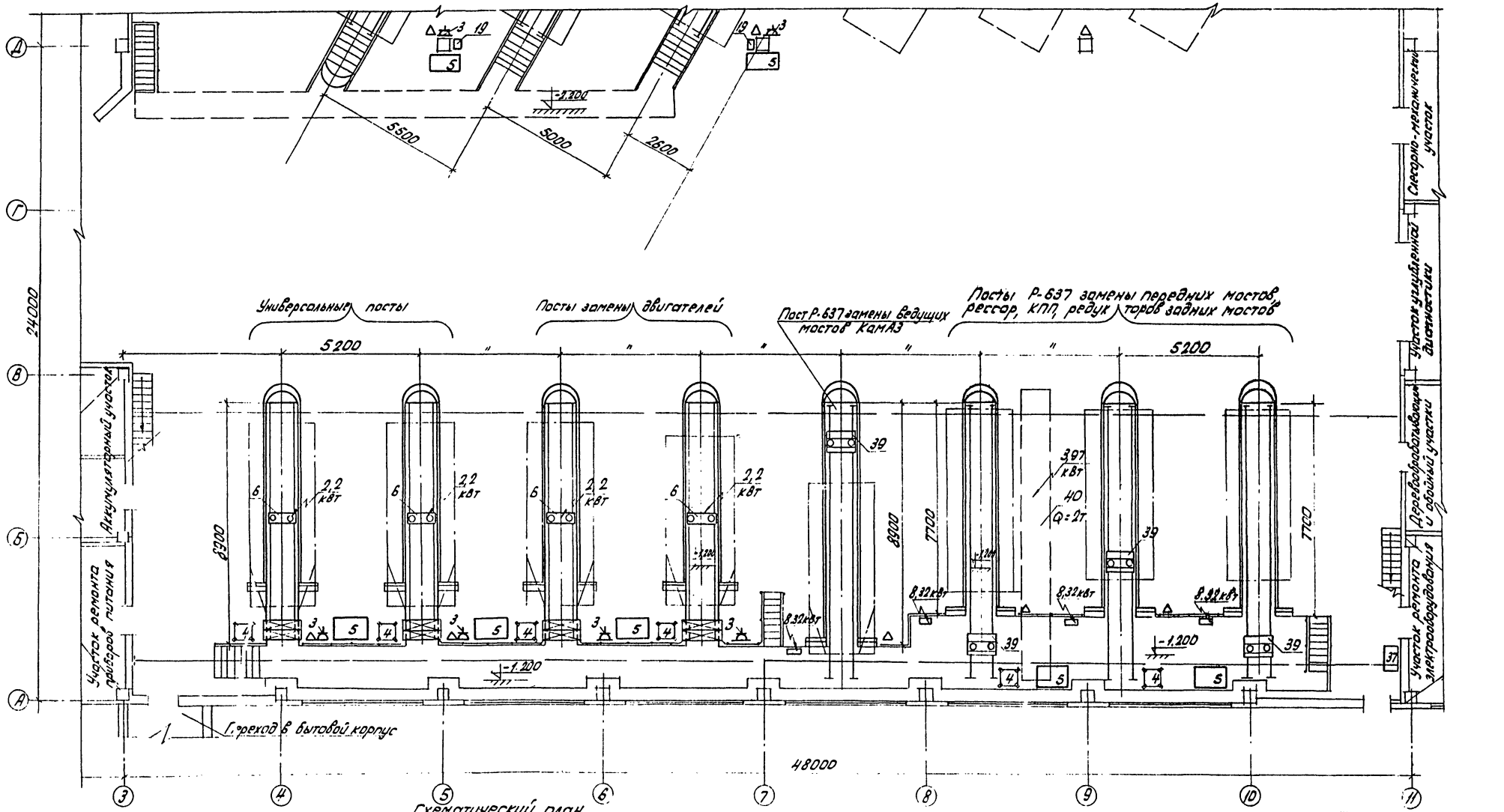

Схематический план

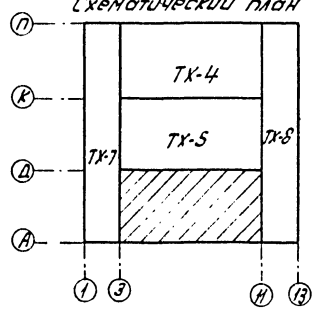

Согласовано:

Инв. № подл.	Подп. и дата	Взам. инв. №

Привязан:

Инв. №

ГИП	Никитин		
Нач. отд.	Боярщинов		
Гл. спец.	Войтович		
Рук. гр.	Паршуков		11.83
Исп.	Кириллов		

503-1-33.85 -ТХ

Автотранспортное предприятие на 300 грузовых автомобилей с открытой стоянкой

Производственный корпус	Стадия	Лист	Листов
	РП	6	

План расстановки технологического оборудования в осях А...Д и З...11

ГИПРАВТОТРАНС Новосибирский филиал

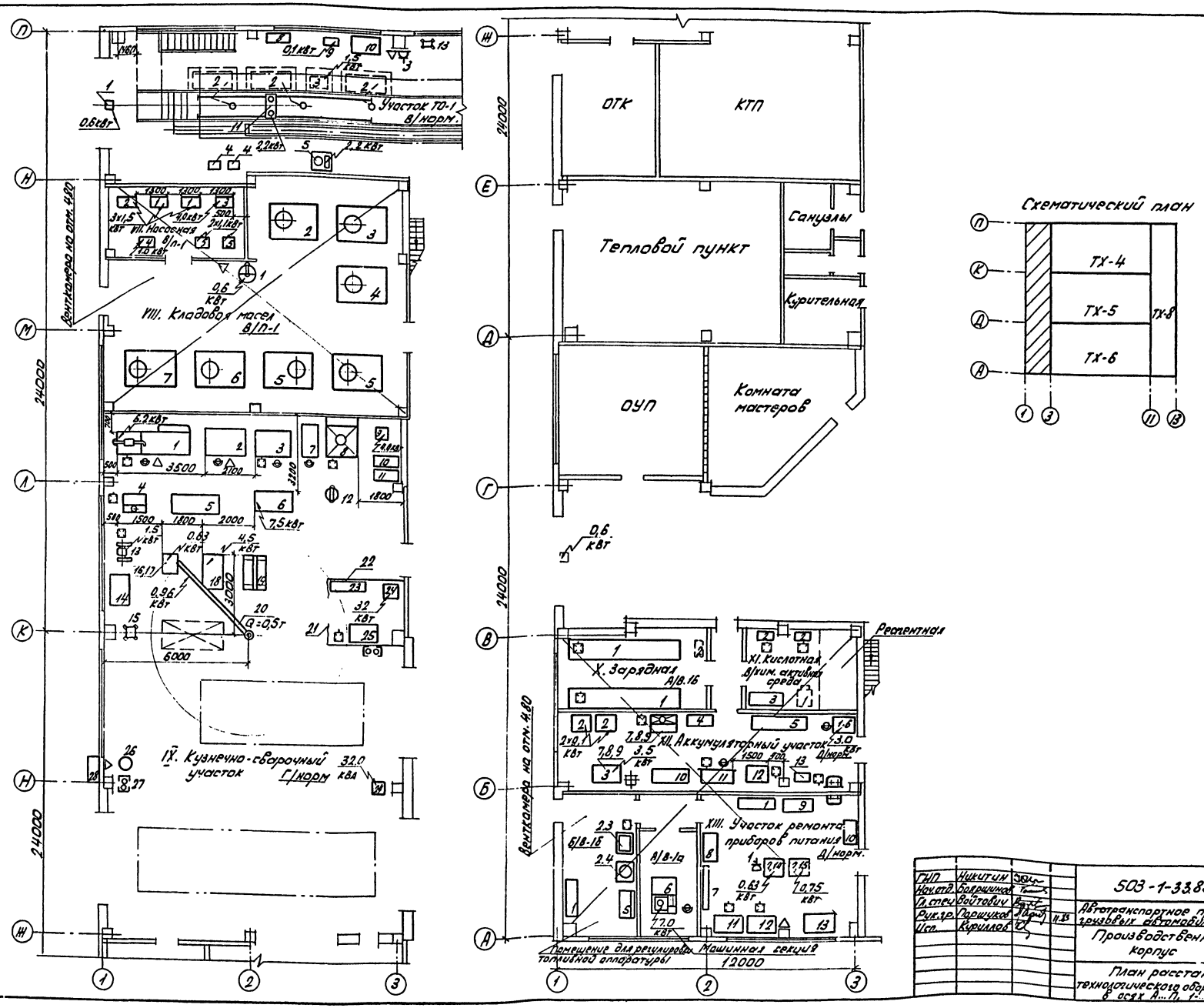
Типовой проект 503-1-33.85 Альбом I
Участок ТО-1 В/норм.
VII. Насосная В/п-1
VIII. Кладовая масел В/п-1
IX. Кузнечно-сварочный участок Г/норм
Вентклапера на отм. 4.80
24000
ОТК
КТП
Тепловой пункт
Санузлы
Курительная
ОУП
Комната мастеров
X. Зарядная А/В.16
XI. Кислотная В/хим. активная среда
Реагентная
XII. Аккумуляторный участок Д/норм.
XIII. Участок ремонта приборов питания Д/норм.
Помещение для регулировки топливной аппаратуры
Машинная секция
12000
Схематический план
ТХ-4
ТХ-5
ТХ-6
ТХ-8
Согласовано
Нач.стр.отд. Сидорова
Нач.сант.отд. Айдиков
Нач.эл.техн.отд. Ахилов
Инв.№ подл. Подп. и дата Взам.инв.№
Привязан:
Инв. №
ГИП Никитин
Нач.отд. Боярщинов
Гл.спец. Войтович
Рук.гр. Паршуков
Исп. Кириллов
503-1-33.85 -ТХ
Автотранспортное предприятие на 300 грузовых автомобилей с открытой стоянкой
Производственный корпус
Стадия РП
Лист 7
Листов
План расстановки технологического оборудования в осях А...П, 1...3
ГКПРОАВТОТРАНС Новосибирский филиал

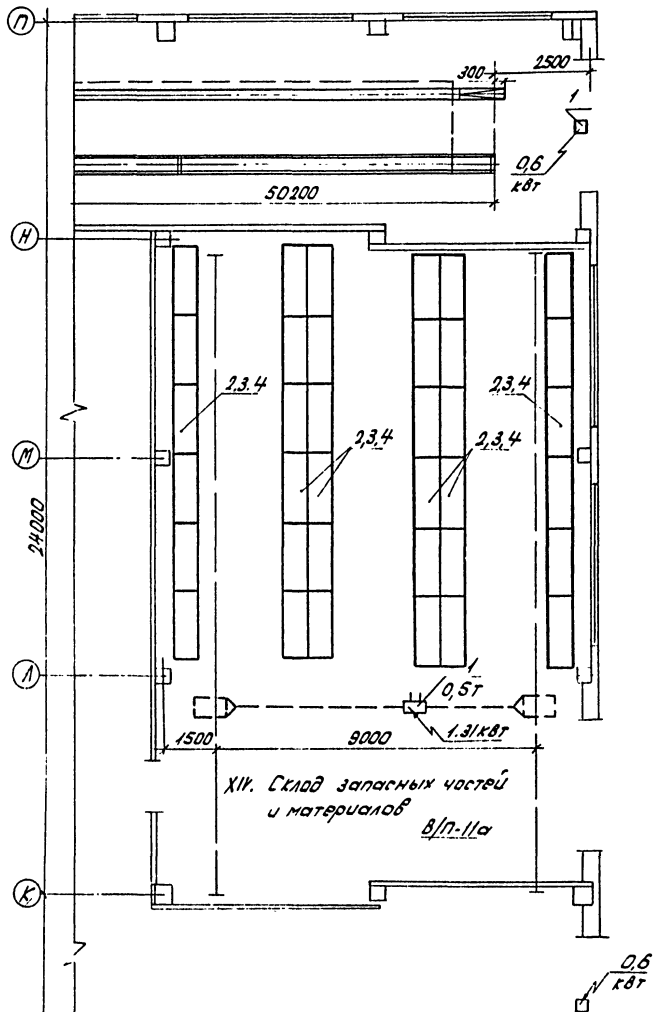

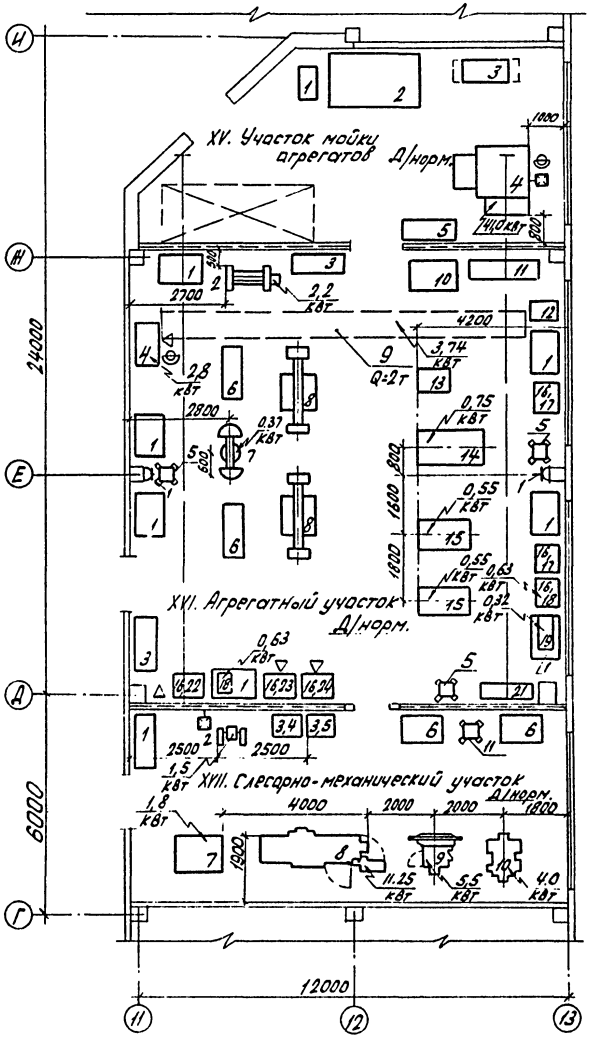

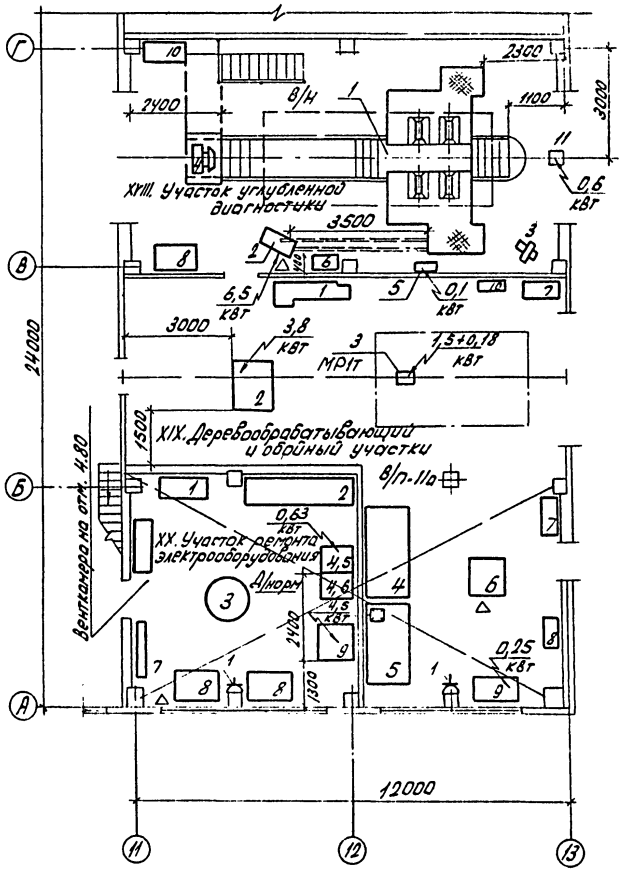

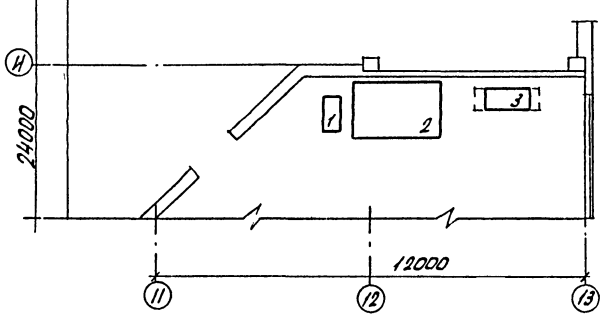

Схематический план

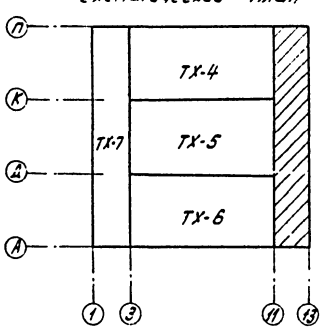

Типовой проект 503-1-33.85 Альбом I

Согласовано:
Нач. отд. Сафронов
Нач. сект. Ильинский
Нач. вл. гр. отд. Данилов

Инв. № подл. | Подп. и дата | Взам. инв. №

Привязан:

Инв. №

ГИП	Никитин		503-1-33.85 ТХ	
Нач. отд.	Бодрищев		Автотранспортное предприятие на 300 грузовых автомобилей с открытой стоянкой	
Гл. спец.	Войтович			
Рук. гр.	Пронькин		Производственный корпус	Стадия: РП; Лист: 8; Листов:
Исп.	Кириллов		План расстановки технологического оборудования в осях А-П, 11-13	ГИПРОАВТОТРАНС Новосибирский филиал

Типовой проект 503-1-33.85 Альбом I

Инв. № подл. | Подп. и дата | Взам. инв. №

План разводки трубопроводов сжатого воздуха

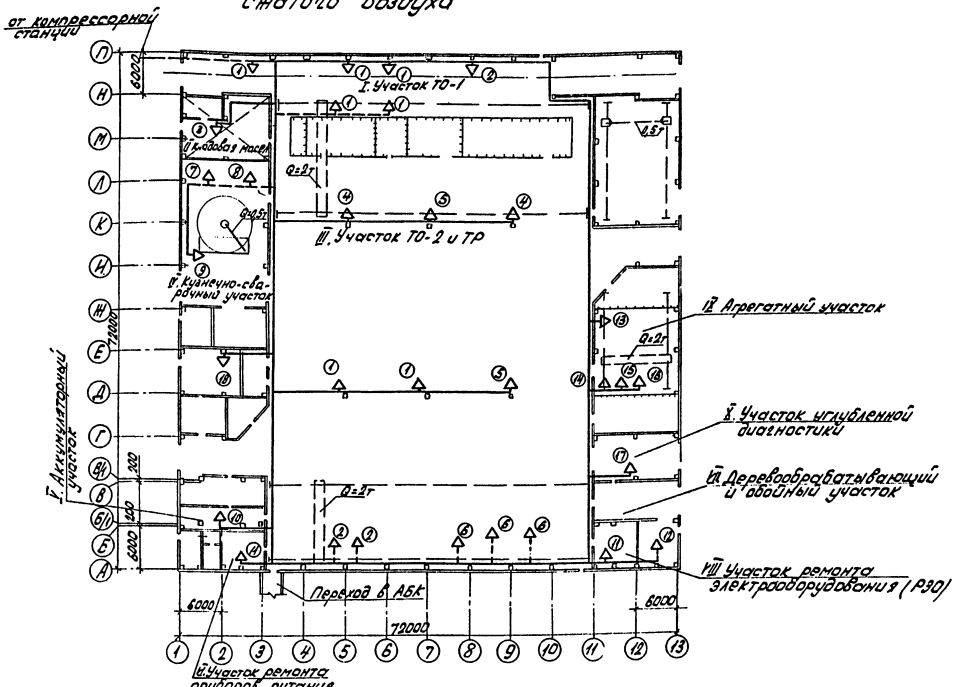

1. Монтаж и испытание воздухопроводов производить в соответствии с „Правилами производства и приемки работ СНиП III-28-75.
2. Трубопроводы прокладывать с уклоном 0,003 в сторону водосборника.
3. Все трубопроводы покрыть грунтом ФЛ-03К. Трубопроводы прокладываемые в здании на стенах и колоннах окрасить масляной краской в голубой цвет. Трубопроводы прокладываемые под полом покрыть нефтяным битумом.
4. Трубопровод должен быть подвергнут гидравлическому испытанию на прочность давлением 15 кгс/см².
5. Средства крепления трубопроводов принять из альбома Центрального института типовых проектов серия 4.904-69.

Потребители сжатого воздуха

N п/п	Наименование участков	№ точек	Наименование потребителей воздуха	Количество
I	Участок ТО-1	1	Колонка воздухораздаточная с-ма	5
		2	К пневмоинструменту	1
II	Кладовая масел	3	К огнетушителю воздушно-пенному ОВПУ-250А	1
III	Участок ТО-2 и ТР	4	Подкачка шин	2
		1	Колонка воздухораздаточная с-ма	2
		5	Прибор для определения технического состояния цилиндро-поршневой группы К-69	2
		2	К пневмоинструменту	2
		6	Для заполнения системы автомобиля	3
IV	Кузнечно-сварочный участок	7	Стенд Р-209	1
		8	Ванна 5008 А	1
		9	Установка УПА-8-68	1
V	Аккумуляторный участок	10	Для реагентной	1
VI	Участок ремонта приборов питания	11	Обдув деталей	1
VII	Деревообрабатывающий и обойный участок	12	Стенд для обивки подушек и спинок сидений 3078	1
VIII	Участок РЭО	11	Обдув деталей	1
IX	Агрегатный участок	13	Стенд ЦКБ К-203	1
		14	Пресс Р-335	1
		15	Стенд ЦКБ-Р-207	1
		16	Стенд Р-794	1
X	Участок углубленной диагностики	17	Стенд 4819А	1
XI	Тепловой пункт	18		1

Привязан:

Инв. №

ГИП	Никитин		503-1-33.85 ТХ		
Нач.отд.	Боровиков		Автотранспортное предприятие на 300 грузовых автомобилей с агрегатной станцией		
Отдел	Ротанов				
Рук.гр.	Ерошкин				
Техник	Гладышева		Производственный корпус	Стадия	Лист	Листов
				Р/П	9	
			План разводки трубопроводов сжатого воздуха	ГИПРОАВТОТРАНС Новосибирский филиал	

Типовой проект 503-1-33.85 Альбом 1

Инв.№ подл. | Подп. и дата | Взам.инв.№

Схема разводки трубопроводов сжатого воздуха

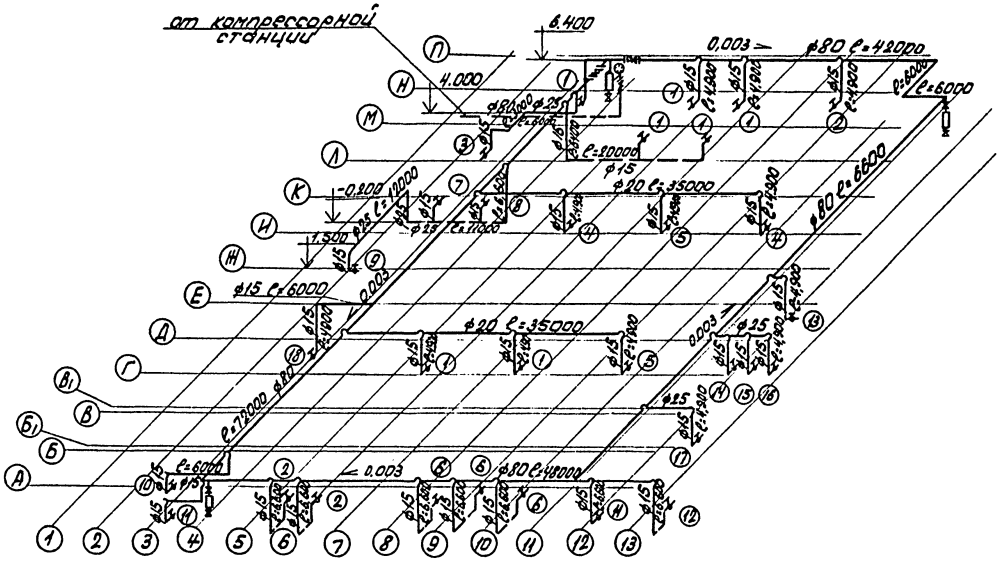

Узел присоединения ответвлений к магистральному трубопроводу

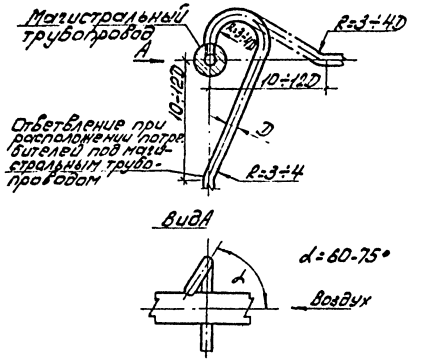

Привязан:

Инв.№

ГИП	Никитин		503-1-33.85 ТХ		
Нач.отд.	Бодрикин		Автотранспортное предприятие на 300 грузовых автомобилей с открытой стоянкой		
Гл.спец.	Войтович				
Рук.гр.	Горшков		Производственный корпус	Стадия	Лист	Листов
Техник	Ловыгина			РП	10	
			Схема разводки трубопроводов сжатого воздуха	ГИПРОАВТОТРАНС Новосибирский филиал		

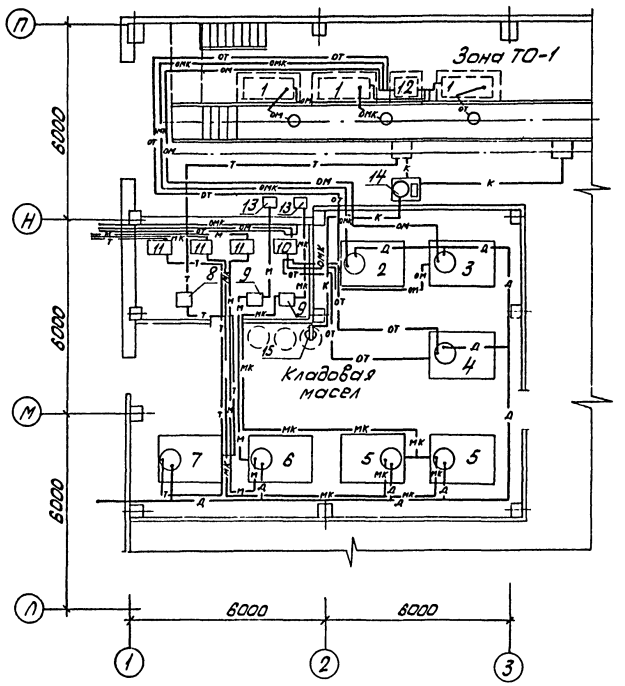

Экспликация технологического оборудования

№ п/п	Наименование	Модель марка,	Характеристика	Кол
1	Бак с воронкой для слива отработанных масел	9246	Вместимость 0,67 м3	1
2	Резервуар для отработанного моторного масла для карбюраторных двигателей	по ТП 704-1-158.83	Вместимость 3,0 м3	1
3	Резервуар для отработанного моторного масла для дизельных двигателей	То же	То же	1
4	Резервуар для отработанного трансмиссионного масла	"	"	1
5	Резервуар для свежего моторного масла карбюраторных двигателей	"	"	2
6	Резервуар для свежих моторных масел дизельных двигателей	"	"	1
7	Резервуар для свежих трансмиссионных масел	"	"	1
8	Установка для заправки агрегатов трансмиссионным маслом	3119Б	производительность 10 л/мин.	1
9	Насосная установка к маслораздаточной колонке мод. 367М	3106Б	производительность 8 л/мин. N=1,1 кВт	2
10	Насос шестеренный для удаления отработанных масел	Ш8-25-5,8/10-У3	производительность 5,8 м3/час	1
11	Насос шестеренный для заполнения резервуара свежим маслом	Ш3,2-25-2,3/6	Производительность 2,3 м3/час	3
12	Насос шестеренный для перекачивания отработанных масел	Ш3,2-25-2,3/6	производительность 2,3 м3/час	1
13	Колонка маслораздаточная	367 М3	265 х 350	2
14	Солидолонагнетатель стационарный	1127	емкость бункера 200 л	1
15	Насос перекачной для смазок	С-306	производительность 4,0 л/мин	1

Привязан:

Инв. №

ГИП	Никитин		
Нач.отд.	Бояршинов		
Гл.спец.	Войтович		
Рук.гр.	Паршуков		11.83
Ст.инж.	Матвеенко		

503-1-33.85 ТХ

Автотранспортное предприятие на 300 грузовых автомобилей с открытой стоянкой

Производственный корпус

Стадия	Лист	Листов
РП	11	

План разводки маслопроводов

ГИПРОАВТОТРАНС Новосибирский филиал

Альбом I

Типовой проект 503-1-33.85

Инв. № подл. | Подп. и дата | Взам. инв. №

Типовой проект 503-1-33.85 Альбом I

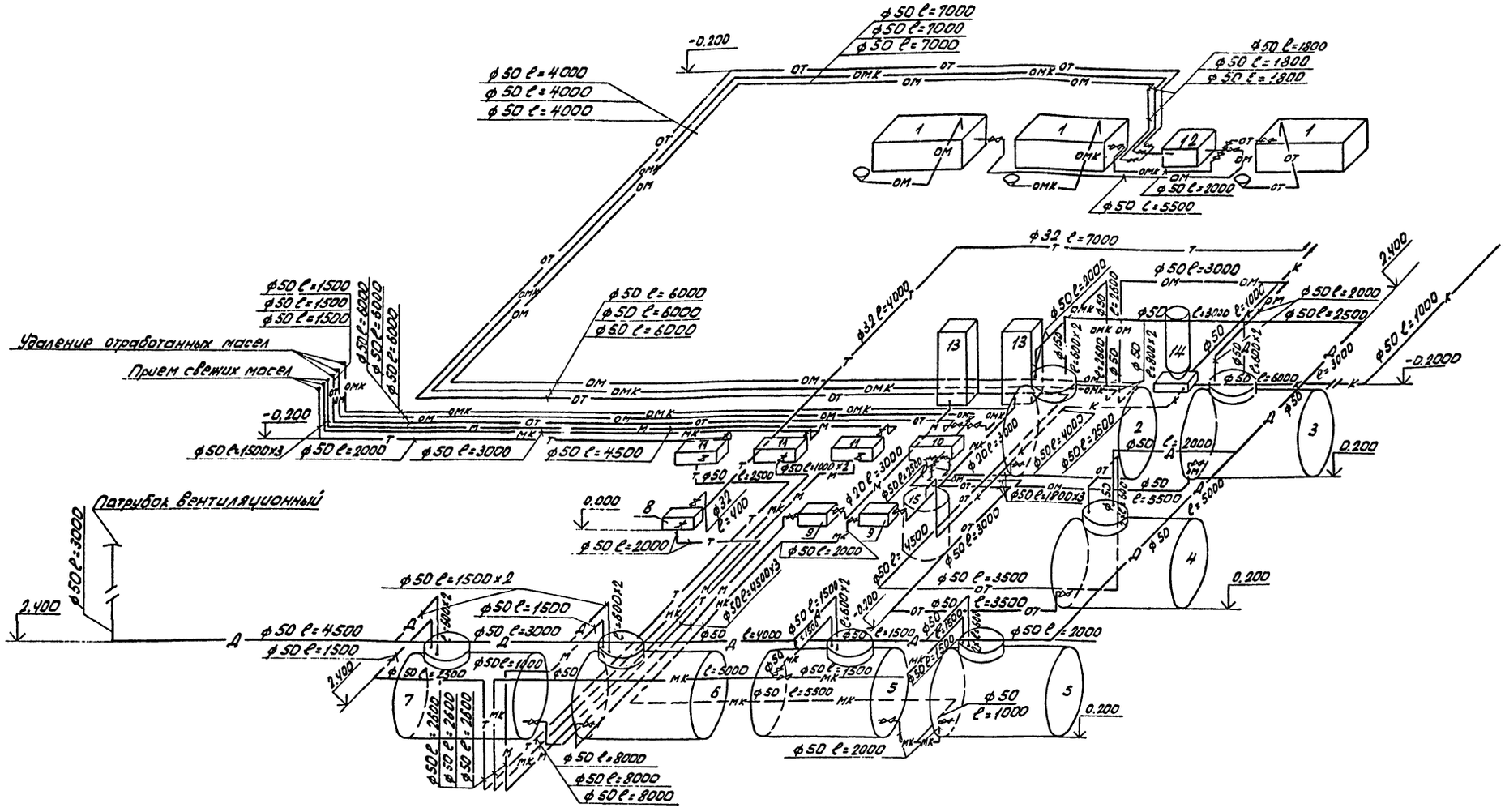

1. Трубопроводы прокладываемые под полом, изолировать в соответствии с ГОСТ 9.015-74 „Подземные сооружения. Общие технические требования."
2. Трубопроводы в зависимости от назначения окрасить в различные цвета.
3. Испытание трубопроводов после монтажа производить в соответствии с указаниями главы СНиП III-31-78* „Технологическое оборудование. Основные положения."

Привязан:

Инв. №

ГИП	Никитин		
Нач.отд.	Бояршинов		
Гл.спец.	Войтович		
Рук.гр.	Парщуков		11.83
Ст.инж.	Матвиенко		

503-1-33.85 ТХ

Автотранспортное предприятие на 300 грузовых автомобилей с открытой стоянкой

Производственный корпус

Стадия	Лист	Листов
РП	12	

Схема разводки маслопроводов

ГИПРОАВТОТРАНС Новосибирский филиал

Инв. № подл. | Подп. и дата | Взам. инв. №

Типовой проект 503-1-33.85 Альбом I

Ведомость чертежей основного комплекта марки АР

Лист	Наименование	Примечание
1	Общие данные (начало)	
2	Общие данные (окончание)	
3	План на отметке 0.000 в осях А-И	
4	План на отметке 0.000 в осях И-П	
5	Ведомости и спецификации	
6	План кровли, план молниезащиты	
7	Разрез 1-1. Фасады А-П, П-А	
8	Фасады 1-13, 13-1. Схемы заполнения оконных проемов	
9	План полов. Экспликация полов. Фрагмент 2	
10	Планы венткамер. Экспликация отверстий.	
11	Схемы расположения щитовых перегородок. Спецификации	
12	Схема расположения перегородки из стеклопрофилита. Подвесные потолки.	

Ведомость ссылочных и прилагаемых документов (начало)

Обозначение	Наименование	Примечан.
	Ссылочные документы	
ТУ-38-105-462-72	Герметики тиоколовые марок УТ-32, У-30 МЭС-5, У-30 МЭС-10	
ТУ-38-005-204-71	Детали резиновые для автомобильного, тракторного, дорожного и сельскохозяйственного машиностроения и резина, применяемая для их изготовления	
ТУ38-105-376-82	Изделия резиновые технические	
ГОСТ 103-76	Полоса стальная горячекатанная сортамент	
ГОСТ 961-79	Плитки кислотоупорные и термокислотоупорные керамические. Технические условия	
ГОСТ 1144-80	Шурупы с полукруглой головкой конструкция и размеры	
ГОСТ 2590-71*	Сталь горячекатанная круглая сортамент	
ГОСТ 2695-83	Пиломатериалы лиственных пород технические условия	
ГОСТ 3722-81	Подшипники качения. Шарики. Технические условия	
ГОСТ 4028-63	Гвозди строительные. Конструкции и размеры	
ГОСТ 5090-79	Приборы для окон и дверей запирающие. Типы и основные размеры	
ГОСТ 5781-82	Сталь горячекатанная для армирования железобетонных конструкций	
ГОСТ 5915-70*	Гайки шестигранные (нормальной точности). Конструкция и размеры	

(продолжение)

Обозначение	Наименование	Примечание
ГОСТ 6141-82	Плитки керамические для внутренней облицовки стен	
ГОСТ 6787-80	Плитки керамические для полов. технические условия	
ГОСТ 6958-78	Шайбы увеличенные. Технические условия	
ГОСТ 7251-77	Линолеум поливинилхлоридный на тканевой основе. Технические условия	
ГОСТ 7798-70*	Болты с шестигранной головкой (нормальной точности) Конструкция и размеры	
ГОСТ 8239-72*	Сталь горячекатанная. Балки двутавровые. Сортамент	
ГОСТ 8240-72	Сталь горячекатанная. Швеллеры. Сортамент	
ГОСТ 8278-83	Швеллеры стальные гнутые равнополочные. Сортамент.	
ГОСТ 8484-82	Плиты подоконные железобетонные для производственных зданий	
ГОСТ 8486-66**	Пиломатериалы хвойных пород. Технические условия	
ГОСТ 8509-72	Сталь прокатная угловая равнополочная. Технические условия	
ГОСТ 8510-72*	Сталь прокатная угловая неравнополочная. Сортамент	
ГОСТ 9573-82	Плиты теплоизоляционные из минеральной ваты на синтетическом связующем. Технические условия	
ГОСТ 11371-78	Шайбы. Технические условия	
ГОСТ 12506-81	Окна деревянные для производственных зданий. Типы, конструкция и размеры	
ГОСТ 13726-78	Ленты из алюминия и алюминиевых сплавов. Технические условия	
ГОСТ 14624-69	Двери деревянные для зданий промышленных предприятий	
ГОСТ 18124-75	Листы асбестоцементные плоские	
ГОСТ 19904-74	Сталь листовая холоднокатанная Сортамент	
ГОСТ 21992-83	Стекло строительное профильное технические условия	
Серия 1.138-10 вып. 1	Перемычки железобетонные для зданий с кирпичными стенами	
Серия 1.431-10 вып. 2,3	Перегородки напольные сетчатые стальные	
Серия 1.431-13 вып. 1	Перегородки из профильного стекла	
Серия 1.431-15 вып. 0,1,2,4	Перегородки многоэтажных зданий с каркасом по серии ИИ-04	
Серия 1.435-11 вып. 1	Ворота. Подъемно-поворотные с автоматическим управлением	
Серия 1.464.2-17	Фонари зенитные с размерами светового проема 2,7×2,7 м со стальными переплетами	
Серия 2.435-6 вып. 3,5	Противопожарные двери и ворота промышленных зданий	
Серия 2.436-10 вып. 0,1	Заполнение оконных проемов в стенах зданий промышленных предприятий швеллерным и коробчатым профильным стеклом	
Серия 2.436-14 вып. 0,1	Узлы окон с деревянными переплетами по ГОСТ 12506-81	
Серия 2.460-18	Узлы покрытий одноэтажных производственных зданий с рулонными кровлями и железобетонными плитами	
Серия 416-0-1 вып. 7	Перегородки кабин душевых и уборных	
Серия КЭ-01-58 вып. 2	Сборные железобетонные обвязочные балки и перемычки для промышленных зданий	
Шифр 41-71	Ворота распашные В 3.6×3.0 В 3.6×4.2, В 4.9×5.4 и с ручными приборами открывания	

(окончание)

Обозначение	Наименование	Примечание
	Прилагаемые документы	
503 Альбом IV	Строительные изделия	
503 Альбом VII	Сметы	
503 Альбом VIII	Ведомости потребности в материалах	

Ведомость спецификаций

Лист	Наименование	Примечание
5	Спецификация перемычек	
5	Спецификация элементов заполнения проемов	
5	Спецификация материалов на ОК-3 (начало)	
6	Спецификация материалов на ОК-3 (окончание)	
6	Спецификация материалов на ОК-4	
6	Спецификация материалов на ОК-5	
6	Спецификация материалов на ОК-6	
6	Спецификация металла на молниезащиту	
10	Спецификация гипсобетонных перегородок	
10	Спецификация изделий закладных	
11	Спецификация щитовых перегородок	
11	Спецификация элементов кабин уборных	
12	Спецификация материалов на перегородку из профильного стекла	
12	Спецификация материалов на подвесные потолки	

Типовой проект разработан в соответствии с действующими нормами и правилами и предусматривает мероприятия, обеспечивающие взрывную, взрывопожарную и пожарную безопасность при эксплуатации здания

Главный инженер проекта Ю.В. Никитин

Инв. № подл. | Подпись и дата | Взам. инв.

Привязан

Инв. №

503-1-33.85 АР

Н. контр.	Комиссарова	
ГИП	Никитин	
Нач. отд.	Сидорова	
Гл. арх.	Серебров	
Рук. гр.	Власовская	
Вед. арх.	Евсюкова	
Арх.	Карташова	

Автотранспортное предприятие на 300 грузовых автомобилей с открытой стоянкой

Производственный корпус

Стадия	Лист	Листов
РП	1	12

Общие данные (начало)

ГИПРОАВТОТРАНС Новосибирский филиал

Альбом I

Типовой проект 503-1-33.85

Ведомость отделки помещений

площадь м²

Наименование или номер помещения	Потолок		Стены или перегородки		Отделка низа стен или перегородок			Примечание
	площадь	Вид отделки	площадь	Вид отделки	площадь	Вид отделки	высота, мм	
1	9,8	Затирка швов, известковая окраска	35	Затирка швов, известковая окраска	20	керамическая плитка ГОСТ 6141-82	1800	
2	4,1	То же	22	То же	10			
3	38	"	67	"	38	То же		
4	18,2	"	49	"	26	"		
5	37,5	"	82	"	50	керамическая кислотоупорная плитка	1800	плитка на кислотоупорном растворе
6	17,2	"	48	"	29	ГОСТ		
7	12,4	"	38	"	24	961-79		
8	5,5	"	32	"	16	то же		
9	254,7	"	685	"				
10	33,4	"	27	Затирка швов, штукатурка,* известковая окраска	31	масляная окраска колер 111	1500	
11	25,5		121		39			
12, 13, 14								
17	20,5	"	29		25	То же		
15	57,7	"	278	Затирка швов, известковая окраска.				
16	44,3	"	274					
18	2901,8	"	2100					
19	39,1	"	68	То же	41	керамическая плитка ГОСТ 6141-82	1800	
21	76,7	"	30,1	"	52			
20	100,9	"	322	"				
22, 23, 24	67,5	"	650	"				
26	224	"	564	"				
27	107,9	"	430	"				
33	451,9	"	745	"				
34	16,9	"	79	"				
35	93	"	197	"				
36			830	"				

* Штукатурку принять в кирпичных участках стен и перегородок.

** Номера колеров приняты по „Альбому колеров" В.К. Краукулиса выпущенному Ленинградским отделением Стройиздата в 1973 году

Общие указания

Проект разработан в соответствии со СНиП II-90-81 „Производственные здания промышленных предприятий"; СНиП II-2-80 „Противопожарные нормы проектирования зданий и сооружений"; СНиП II-93-74 „Предприятия по обслуживанию автомобилей"; Класс здания II, степень огнестойкости II.

Горизонтальную гидроизоляцию стен выполнять из цементно-песчаного раствора состава 1:2 толщиной 30мм. В полах помещений с мокрыми технологическими процессами выполнить оклеечную гидроизоляцию.

Все стальные закладные и крепежные элементы, накладки, а также сварные соединения, не защищенные бетоном или раствором должны иметь антикоррозийное покрытие, выполняемое в соответствии со СНиП II-28-73* „Защита строительных конструкций от коррозии."

При возведении здания руководствоваться указаниями СНиП II-23-76 „Защита строительных конструкций и сооружений от коррозии."

Работы в зимних условиях должны выполняться по специальному проекту производства работ и обосновываться технико-экономическим расчетом.

Подлежащий разработке грунт должен быть предварительно подготовлен одним из слевующих способов:

а) Предохранение грунта от промерзания;

б) рыхление грунта

Прочность бетона монолитных бетонных фундаментов на время монтажа колонн должна быть не менее 70% от проектной. Для приготовления бетонных смесей следует применять быстротвердеющие портландцементы. Температура твердения должна быть не менее 5°С.

Выполнение зимней кладки из кирпича следует предусматривать на растворе не ниже марки 50 с противоморозными химическими добавками, не вызывающими коррозии материалов кладки, твердеющих на морозе без обогрева.

Внутренние малярные работы производят в утепленных и отапливаемых помещениях.

Температура воздуха в помещениях, а также температура поверхностей не должна быть ниже 8°С.

Таблица толщин наружных стен, утеплителя кровли

Расчетная зимняя t° наружного воздуха	„а" кирпичная кладка	„б" стеновые керамзитобетонные панели $\gamma=900 кг/м^3$	„в" газобетон $\gamma=500 кг/м^3$
-30°	380	200	130
-40°	510	250	170

Указания по наружной отделке.

Отделка стеновых панелей производственного корпуса – рельефная поверхность цементно-песчаного раствора, получаемая путем укладки на дно формы рельефных матриц с последующей окраской цементными перхлорвиниловыми красками ЦПХВ. (Эталон колера 121**).

Кирпичные участки стен оштукатурить под фактуру панелей, окрасить красками ЦПХВ. (Эталон колера 121**).

Оконные и дверные переплеты, полотна дверей, металлические жалюзийные решетки окрасить масляными красками светлых тонов.

Полотна ворот окрасить масляной краской (эталон колера 109**) за 2 раза.

Вокруг здания выполнить асфальтобетонную отмостку на щебеночном основании шириной 1м.

Относительной отметке пола 0.000 соответствует абсолютная отметка.

Основные строительные показатели

N	Наименование показателей	ед. изм.	Количество
	Для $t_н = -30°$		
1	Общая площадь	м²	5451,6
2	Строительный объем	м³	50114,0
3	Площадь застройки	м²	5248,0
	Для $t_н = -40°$		
1	Общая площадь	м²	5451,6
2	Строительный объем	м³	50358,0
3	Площадь застройки	м²	5262,0

Инв. № подл. | Подпись и дата | Взам. инв. №

Привязан

Инв. №

Н. контр.	Каникаров		503-1-33.85 АР
ГИП	Никулин		Автотранспортное предприятие на 300 грузовых автомобилей с открытой стоянкой
Нач. отд.	Сибирова		Производственный корпус — Стадия: РП; Лист: 2; Листов:
Гл. арх.	Серебров		
Рук. гр.	Бахтурина		
Рук. гр.	Васильева		Общие данные (окончание)
Вед. арх.	Сорокова		ГИПРОАВТОТРАНС Новосибирский филиал
Стар. к.	Зайкова		

Копировал Формат А2

Типовой проект 503-1-33.85 Альбом I

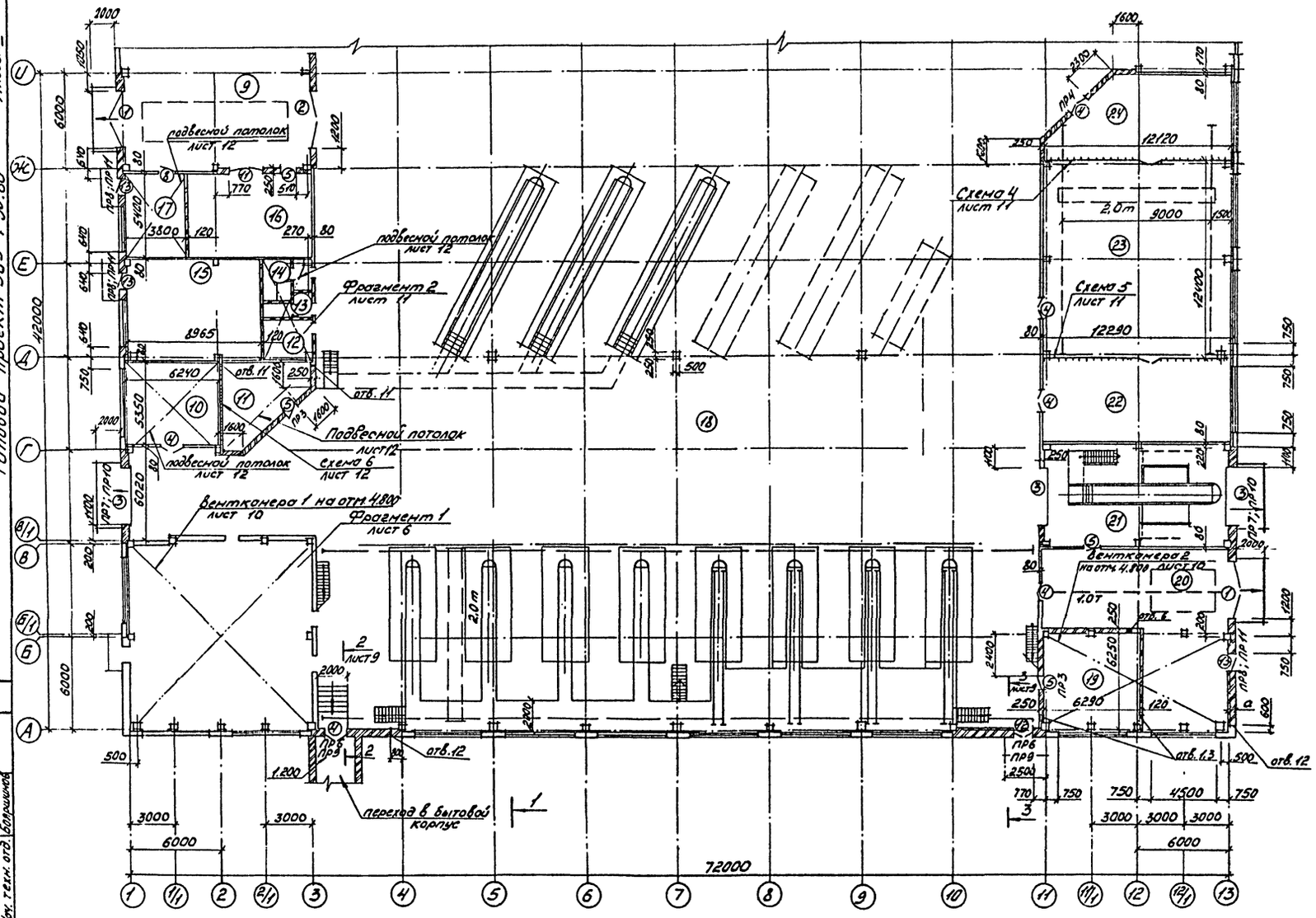

Схематический план

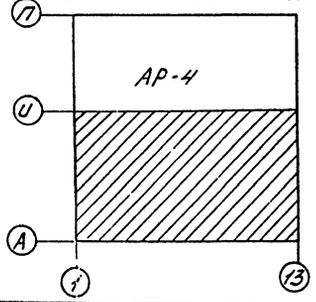

Экспликация помещений (начало)

Номер по плану	Наименование	Площадь м²	Категория производства по взрывной, взрывопожарной и пожарной опасности
1	Машинная секция	9.8	А
2	Тамбур	4.1	—
3	Участок ремонта приборов питания	38.0	Д
4	Помещение для регулировки топливной аппаратуры	18.2	Б
5	Аккумуляторный участок	37.5	Д
6	Зарядная	17.2	А
7	Кислотная	12.4	В
8	Тамбур	5.5	—
9	Кузнечно-сварочный участок	254.7	Г
10	Отдел управления производством	33.4	—
11	Комната мастеров	25.5	—
12	Курительная	8.1	—
13	Женская уборная	3.6	—
14	Мужская уборная	7.3	—
15	Центральный тепловой пункт	57.7	Д
16	Комплектная трансформаторная подстанция	44.3	В
17	Отдел технического контроля	20.5	—
18	Участок ТО-2 и ТР	2920.8	В
19	Участок ремонта электрооборудования	39.1	В
20	Деревообрабатывающий и обойный участки	100.8	В
21	Участок углубленной диагностики	76.7	В
22	Слесарно-механический участок	67.5	Д
23	Агрегатный участок	152.1	Д
24	Участок мойки агрегатов	58.3	Д

Согласовано

Нач. сект. отд.	Кузьмина	
Нач. элек. отд.	Архипов	
Нач. техн. отд.	Боронина	

Инв. № подл.	Подп. и дата	Взам. инв. №

Привязан

Инв. №

Н. контр.	Корнюшедова	
ГИП	Никитин	
Нач. отд.	Сидорова	
Гл. арх.	Серебров	
Рук. гр.	Власовская	
Ст. арх.	Зайкова	
Архит.	Коробкина	

503-1-33.85 АР

Автотранспортное предприятие на 300 грузовых автомобилей с открытой стоянкой

Производственный корпус

Стадия: РП | Лист: 3 | Листов:

План на отм. 0.000 в осях А-И

ГИПРОАВТОТРАНС Новосибирский филиал

Формат А2

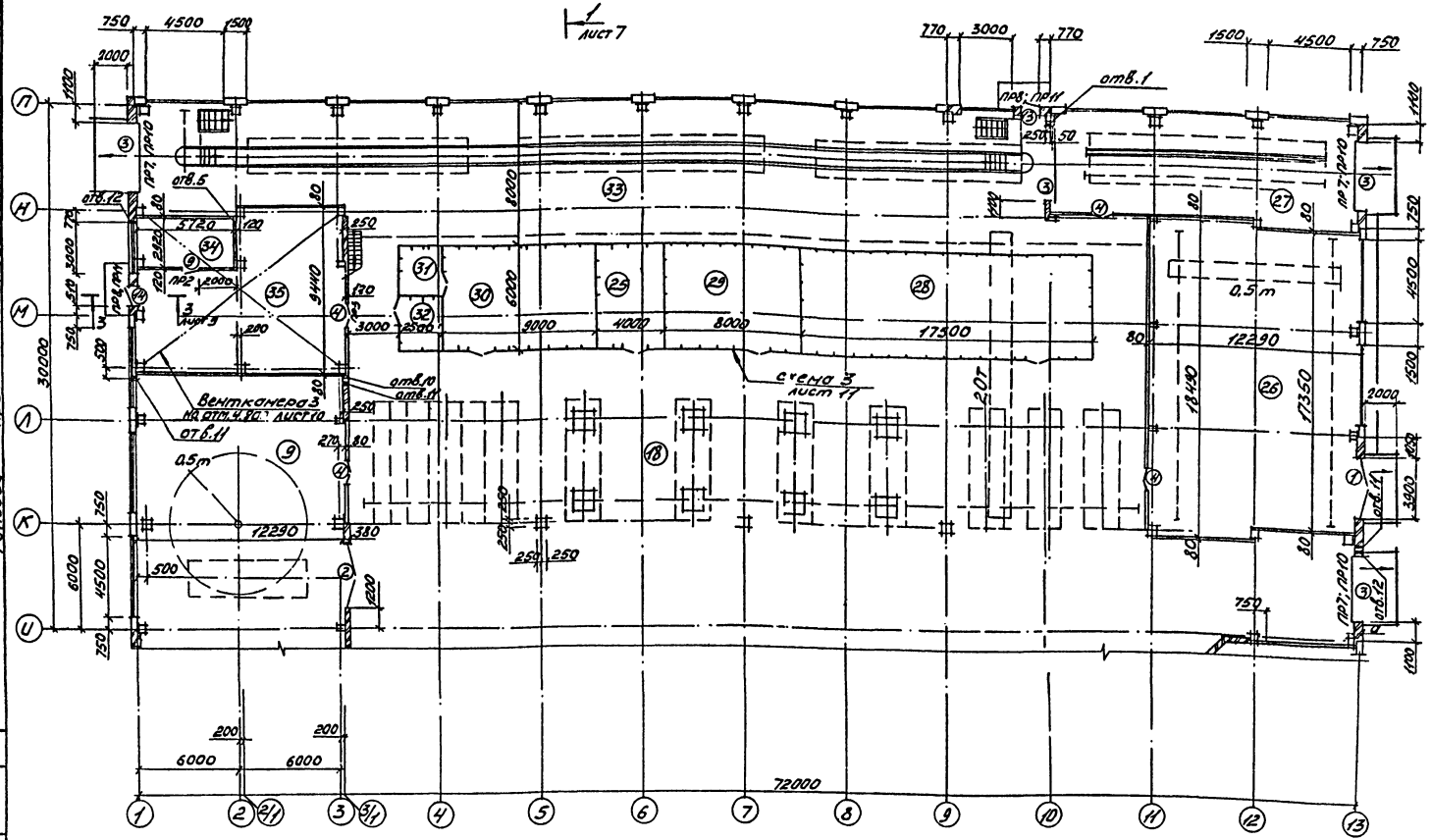

Типовой проект 503-1-33.85 Альбом I

Согласовано

Инв. № подл. | Подп. и дата | Взам. инв. № | Инв. № дубл. | Подп. и дата | Инв. № подл.

Экспликация помещений (окончание)

№ по плану	Наименование	Площадь м²	Категория производства по взрыво-пожарной и пожарной опасности
25	Инструментально-раздаточная кладовая	24,0	А
26	Склад запчастей и материалов	224,2	В
27	Тамбур	107,9	-
28	Склад агрегатов и металла	105,0	А
29	Промежуточная кладовая	48,0	А
30	Участок отдела главного механика	54,0	А
31	Кладовая отдела главного механика	7,5	-
32	Инвентарная	7,5	-
33	Участок ТО-1	454,9	В
34	Насосная	16,9	В
35	Кладовая масел	93,0	В
36	Венткамеры	295,7	

1. Кладку кирпичных участков стен вести из кирпича КР100/1650/115 ГОСТ530-80 на растворе М50 с армированием через 4 ряда кладки в горизонтальном направлении.
2. Отв. 11 - для варианта выпуска водостока на рельеф.
3. В месте расположения отв. 12 в стене с наружной стороны выполнить нишу 375×270 h глубиной 250

Схематический план

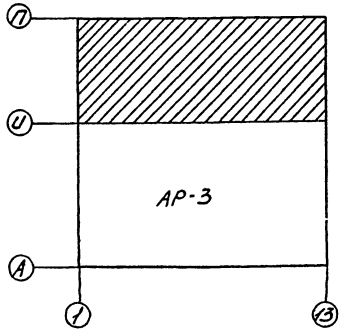

Ведомость отверстий

(начало) (окончание)

№№ п/п	Размеры В×Н, мм	Отметка низа, м	№№ п/п	Размеры В×Н, мм	Отметка низа, м
1	200×200	0,000	9	50×50	2,350
2	200×200	7,800	10	100×100	2,350
3	200×200	4,100	11	250×250	0,400
4	200×200	4,300	12	90×90	0,145
5	350×350	2,650			
6	400×400	3,000			
7	625×400	3,000			
8	100×150	2,350			

Привязан:

Инв. № подл.

ГИП	Никитин	
Нач. отд.	Сидорова	
Гл. арх.	Середров	
Рук. гр.	Власовская	
Ст. арх.	Зайкова	
Архит.	Коробкина	

503-1-33.85 АР

Автотранспортное предприятие на 300 грузовых автомобилей с открытой стоянкой

Производственный корпус

План на отм. 0,000 в осях И-П

Стадия	Лист	Листов
РП	4	

ГИПРОАВТОТРАНС Новосибирский филиал

Формат А2

Альбом I

Типовой проект 503-1-33.85

Ведомость перемычек (начало)

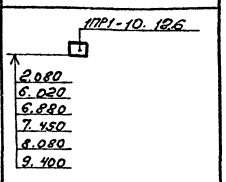

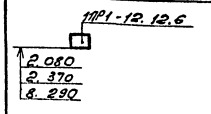

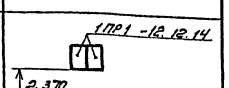

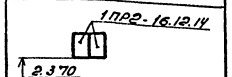

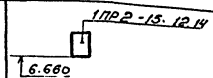

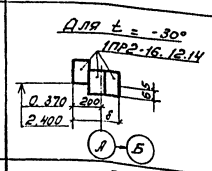

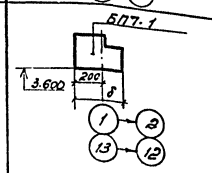

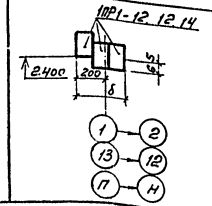

Марка поз.	Схема сечения
ПР1	1ПР1-10.12.6; 2.080; 6.020; 6.880; 7.450; 8.080; 9.400
ПР2	1ПР1-12.12.6; 2.080; 2.370; 8.290
ПР3	1ПР1-12.12.14; 2.370
ПР4	1ПР2-16.12.14; 2.370
ПР5	1ПР2-15.12.14; 6.660
ПР6	Для t = -30°; 1ПР2-16.12.14; 0.370; 2.400; 200; 65; δ; А; Б
ПР7	БП7-1; 3.600; 200; δ; 1; 2; 13; 12
ПР8	1ПР1-12.12.14; 2.400; 200; 65; δ; 1; 2; 13; 12; П; Н

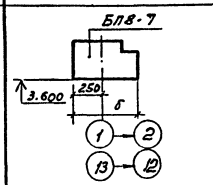

(окончание)

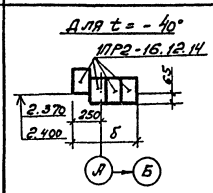

Марка поз.	Схема сечения
ПР9	Для t = -40°; 1ПР2-16.12.14; 2.370; 250; 2.400; 65; δ; А; Б
ПР10	БП8-7; 3.600; 250; δ; 1; 2; 13; 12
ПР11	1ПР1-12.12.14; 2.400; 250; 65; δ; 1; 2; 13; 12; П; Н

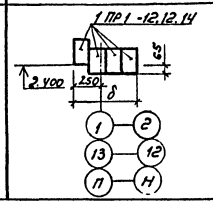

Ведомость проемов ворот и дверей

Марка поз.	Размер проема в кладке
1	3900 × 4800
2	3600 × 3600
3	3800 × 4200
4	2370 × 1520
5	2370 × 1020
6	2080 × 820
7	2080 × 820
8	2370 × 1020
9	2400 × 1020
10	2080 × 1020
11	2370 × 2320
12	2400 × 1550
13	2400 × 1060
14	2400 × 1060
15	2080 × 820
16	2080 × 820

Спецификация перемычек

Марка поз.	Обозначение	Наименование	Кол.	Масса ед. кг.	Примечание
ПР1	1.138-10 вып.1	1ПР1-10.12.6 (1штука)	12	25	
ПР2	1.138-10 вып.1	1ПР1-12.12.6 (1штука)	11	25	
ПР3	1.138-10 вып.1	1ПР1-12.12.14 (2штуки)	8	50	
ПР4	1.138-10 вып.1	1ПР2-16.12.14 (2штуки)	1	75	
ПР5	1.138-10 вып.1	1ПР2-15.12.14 (1штука)	6	75	
ПР6	1.138-10 вып.1	1ПР2-16.12.14 (3штуки)	2	75	
ПР7	КЭ-01-58 вып.2	БП7-1 (1штука)	5	1100	
ПР8	1.138-10 вып.1	1ПР1-12.12.14 (3штуки)	5	50	
ПР9	1.138-10 вып.1	1ПР2-16.12.14 (4штуки	2	75	
ПР10	КЭ-01-58 вып.1	БП8-1 (1штука)	5	1600	
ПР11	1.138-10 вып.1	1ПР1-12.12.14 (4штуки)	5	50	

Спецификация элементов заполнения проемов (начало)

Марка поз.	Обозначение	Наименование	Кол.	Масса ед. кг.	Примечание
1	41-74 вып.1.2	Ворота В 3.6 × 4.2	3	924	
2	2.435-6 вып.3	Ворота ПВ 3.6 × 3.6	2		
3	1.435-11 вып.1	Ворота ВПЭ 3.6 × 4.2	7	1246	
4	2.435-6 вып.5	Дверной блок ПД2	10		
5	2.435-6 вып.5	Дверной блок ПД-1	15		
6	ГОСТ 14624-69	Дверной блок Д38л.п	1		
7	ГОСТ 14624-69	Дверной блок Д38л.п.	1		
8	ГОСТ 14624-69	Дверной блок Д33л.п	1		
9	ГОСТ 14624-69	Дверной блок Д33	2		
10	ГОСТ 14624-69	Дверной блок Д37Л	1		
11	2.435-6 вып.5	Дверной блок ПД4	1		
12	ГОСТ 14624-69	Дверной блок Д-52	1		
13	ГОСТ 14624-69	Дверной блок Д53-л.п	4		
14	ГОСТ 14624-69	Дверной блок Д53л.п	2		
15	ГОСТ 14624-69	Дверной блок Д38Л	2		
16	ГОСТ 14624-69	Дверной блок Д38П	3		

(окончание)

Марка поз.	Обозначение	Наименование	Кол.	Масса ед. кг.	Примечание
		Для t° = -30°С			
ОК-1	ГОСТ 12506-81	Окно НС9-174 (штук2)	30		
	ГОСТ 8484-82	Подоконная плита П015-25			
		(штук 3)	30	42.0	
ОК-2	ГОСТ 12506-81	Окно НС7-124 (штук2)	4		
	ГОСТ 8484-82	Подоконная плита П015-25	4	42.0	
		Для t° = -40°С			
ОК-1	ГОСТ 12506-81	Окно НС 9-174 (штук2)	30		
	ГОСТ 8484-82	Подоконная плита П015-35			
		(штук 3)	30	59.0	
ОК-2	ГОСТ 12506-81	Окно НС7-124 (штук2)	4		
	ГОСТ 8484-82	Подоконная плита П015-35			
		(штук 2)	4	59.0	
		Для t° = -30; -40°С			
ОК-3			40		
ОК-4			1		
ОК-5			2		
ОК-6			1		

Спецификация материалов на ОК-3 (начало)

Марка, поз.	Обозначение	Наименование	Кол.	Масса ед., кг.	Примечание
1	2.436-10 вып.1	Обвязка ОД-2	1		
2	То же	Обвязка ОД-5	1		
3	"	Штапик Д-2	3		
4	"	Наличник Н-11	6		
5	"	Прокладка П-1	6		
6		Цементный раствор			0.03м³
7	2.436-10 вып.1	Крепежный элемент МС-5	6		
8	ГОСТ 19904-74	фартук из оцинкованной стали			0.7м²
9	2.436-10 вып.1	Пробка П-7	6		
10	ГОСТ 1144-80	Шуруп А 8 × 100	6		
11	ГОСТ 4028-63	Гвоздь 3×40 (штук 18)			
12	ГОСТ 1144-80	Шуруп А4×30 (штук 30)			
13	То же	Шуруп А5×70 (штук 30)			

Инв. № подл. | Подпись и дата | Взам. Инв.

Привязан

Инв. №

Н.контр.	Комиссаров	
ГИП	Никитин	
Нач.отд.	Сидорова	
Гл. арх.	Серебров	
Рук. гр.	В'лаковская	
Вед. арх.	Евсюкова	
Арх.	Коробкина	

503-1-33.85 АР

Автотранспортное предприятие на 300 грузовых автомобилей с открытой стоянкой

Производственный корпус

Стадия	Лист	Листов
РП	5	

Ведомости и спецификации

ГИПРОАВТОТРАНС Новосибирский филиал

Альбом I

Типовой проект 503-1-33.85

Спецификация материалов на ОК-3 (окончание)

Марка поз.	Обозначение	Наименование	Кол.	Масса ед. кг	Примечание
14	2.436-10 вып.1	Упор Д-14	2		
15	то же	Уплотнитель тип.9		8,3	
16	ГОСТ 1144-80	Шуруп А5×50	24		
17	2.436-10 вып.1	Насадка тип 1		6,0	
18	то же	Прокладка тип 10		3,8	
19	"	Штапик Д-1	7		
20		Клей БФ-88		0,8	
21	ТУ-38-005-204-71	Прокладка тип 3		3,3	γ=500 кг/м³
22	ТУ-38-105-462-72	Герметик УТ-32		3,0	
23	ГОСТ 21992-83	Профильное стекло КП-300	15		

Спецификация материалов на ОК-4

Марка поз.	Обозначение	Наименование	Кол.	Масса ед. кг	Примечание
1÷13		поз. 1-13 см. ОК-3			
14	2.436-10 вып.1	Упор Д-14	3		
15	то же	Уплотнитель тип 9		9,8	
16	ГОСТ 1144-80	Шуруп А5×50	48		
17	2.436-10 вып.1	Насадка тип 1		1,34	
18	то же	Прокладка тип 10		7,6	
19	"	Штапик Д-1	14		
20		Клей БФ-88		0,4	
21	ТУ-38-005-204-71	Прокладка тип 3		1,8	
22	ТУ-38-105-462-72	Герметик УТ-32		1,6	
23	ГОСТ 21992-83	Профильное стекло КП-250	8		

Спецификация материалов на ОК-5

Марка поз.	Обозначение	Наименование	Кол.	Масса ед. кг	Примечание
1÷19		поз. 1-13 см. ОК-3 поз. 14-19 см. ОК-4			
20		клей БФ-88		0,5	
21	ТУ-38-005-204-71	Прокладка тип 3		2,0	
22	ТУ-38-105-462-72	Герметик УТ-32		1,8	
23	ГОСТ 21992-83	Профильное стекло КП-250	11		

Спецификация материалов ОК-6

Марка поз.	Обозначение	Наименование	Кол.	Масса ед. кг	Примечание
1÷19		поз. 1-14 см. ОК-3 поз. 15-19 см. ОК-4			
20	2.436-10 вып.1	Упор Д-14*	1		сечение 124×76
21	ТУ-270-67	клей 88		0,7	
22	ТУ-38-005-204-71	Прокладка тип 3		2,7	
23	ТУ-38-105-462-72	Герметик УТ-32		2,4	
24	ГОСТ 21992-83	Профильное стекло КП-250	15		

План кровли

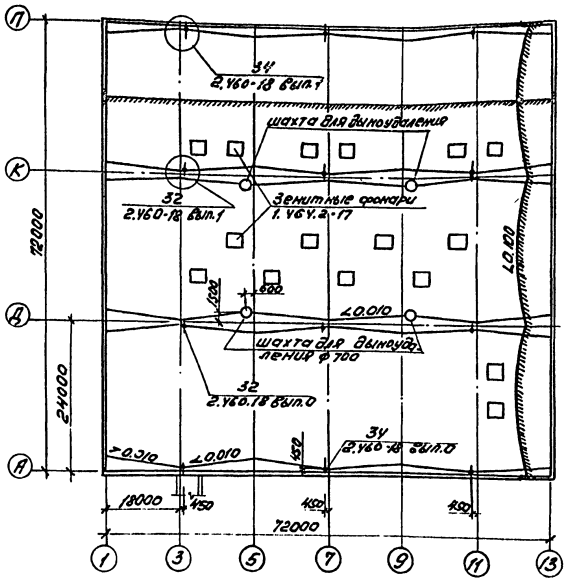

План молниезащиты

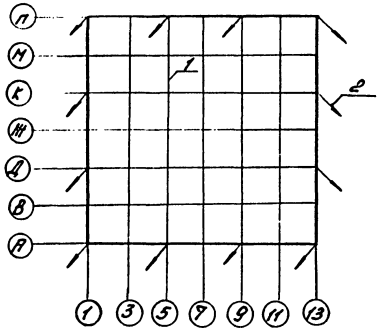

Спецификация металла на молниезащиту

Марка поз.	Обозначение	Наименование	Кол.	Масса ед. кг	Примечание
1	ГОСТ 2590-71	Ф6 А-I ℓ=336м	1	74,6	
2	То же	Ф10 А-I ℓ=1м	12	0,6	

Фрагмент 1

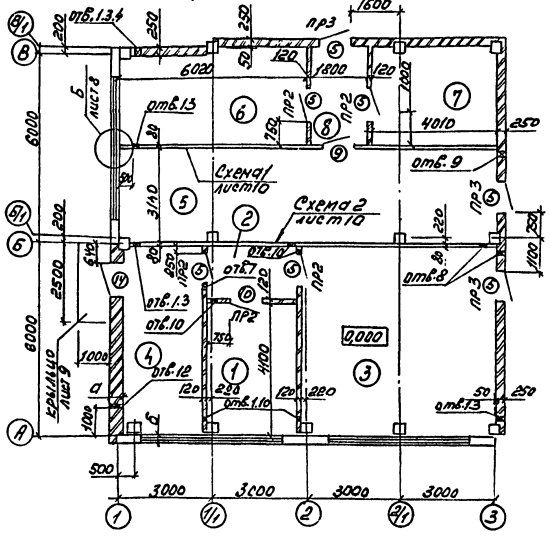

1. Молниезащиту выполнить путем наложения молниеприемной сетки на кровлю под слой гидроизоляции. Молниеприемную сетку соединить с токоотводами в местах, указанных стрелками.
2. Экспликация помещений 1÷8 - на листе 3

Согласовано

Нач. сант. отд.	Ивашкин	
Нач. элек. отд.	Архипов	

Взам. инв. №

Подп. и дата

Инв. № подл.

Привязан

Инв. №

Н.контр.	Комиссарова	
ГИП	Никитин	
Нач.отд.	Сидорова	
Гл.арх.	Серебров	
Рук.гр.	Власовская	
Вед.арх.	Евсюкова	
Ст.арх.	Зайкова	

503-1-33.85 АР

Автотранспортное предприятие на 300 грузовых автомобилей с открытой стоянкой

Производственный корпус

Стадия	Лист	Листов
РП	6	

План кровли. План молниезащиты

ГИПРОАВТОТРАНС Новосибирский филиал

Копировал [illegible]

Формат А2

Альбом I

Типовой проект 503-1-33.85

Фасад А-П

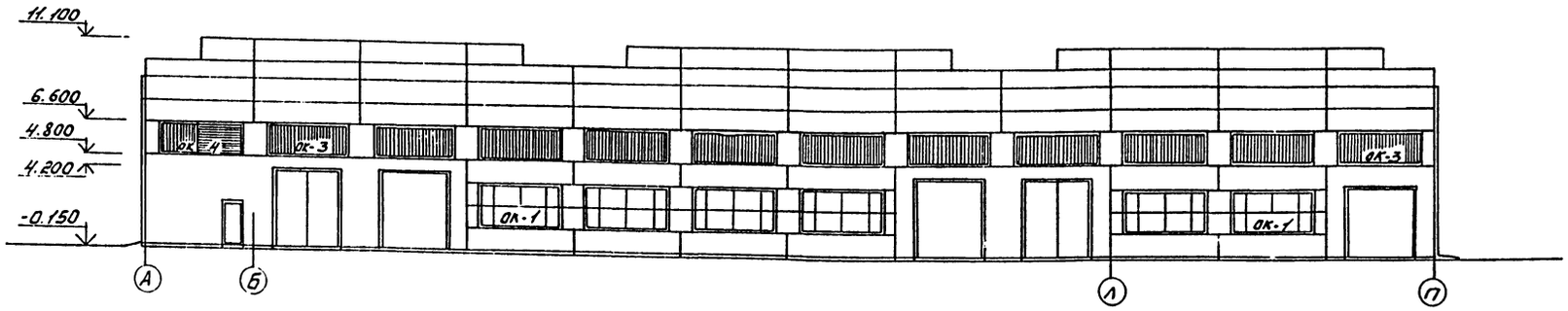

Фасад П-А

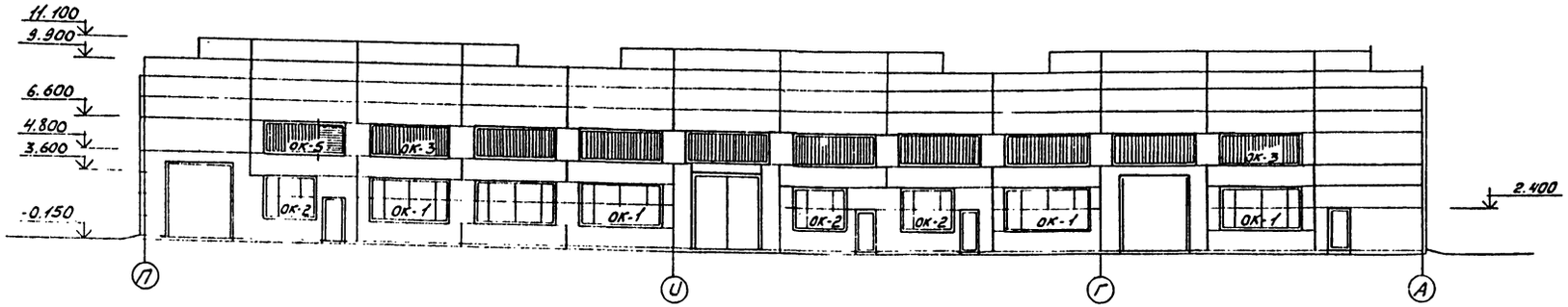

Разрез 1-1

слой ерзвия, втопленный в горячую битумную мастику	10
3 слоя рубероида РПКМ-350 (ГОСТ 10923-82) на горячей битумной мастике МБК-Г-85	10,5
цементно-песчаная стяжка	15
плитный утеплитель $\gamma = 500$ кг/м³ (см. таблицу)	
слой рубероида по горячей битумной мастике	3,5
сборная железобетонная плита	30

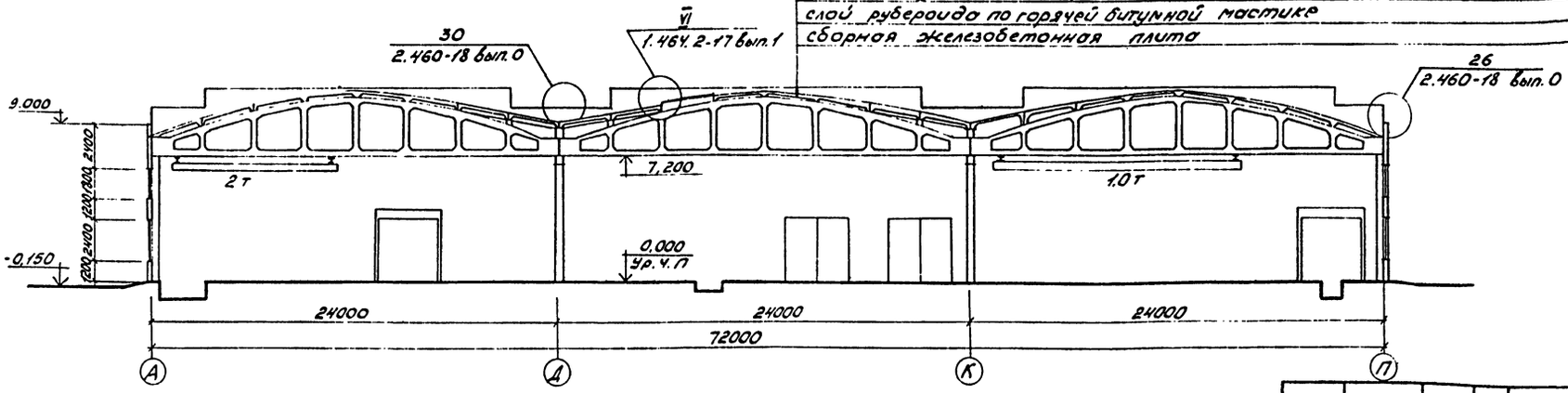

Привязан

Инв.№

Н.контр.	Комиссарова	
ГИП	Никитин	
Нач.отд.	Сидорова	
Гл.арх.	Серебров	
Рук.гр.	Власовская	
Вед.арх.	Евсюкова	
Ст.арх.	Зайкова	

503-1-33.85 АР

Автотранспортное предприятие на 300 грузовых автомобилей с открытой стоянкой

Производственный корпус

Стадия	Лист	Листов
РП	7	

Разрез 1-1
Фасады А-П, П-А

ГИПРОАВТОТРАНС
Новосибирский филиал

Формат А2

Инв.№подл. | Подп. и дата | Взам. инв.№

Альбом I

Типовой проект 503-1-33.85

Фасад 1-13

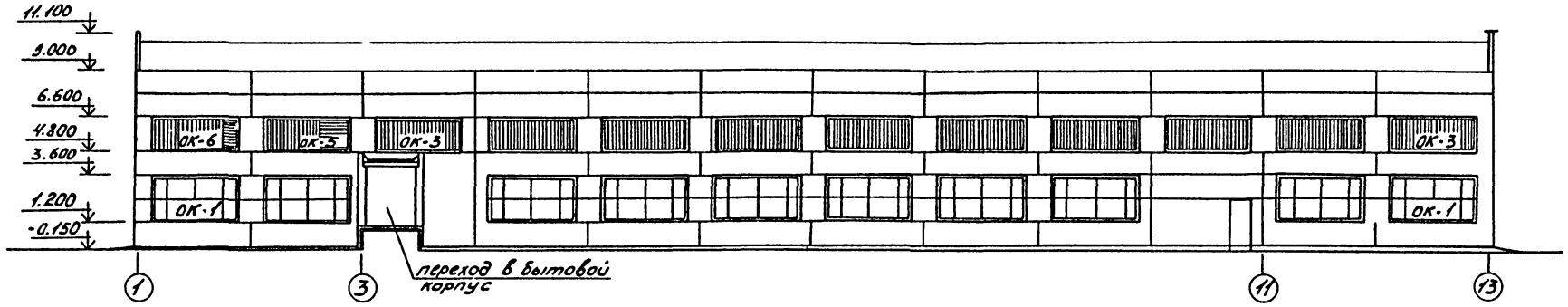

Фасад 13-1

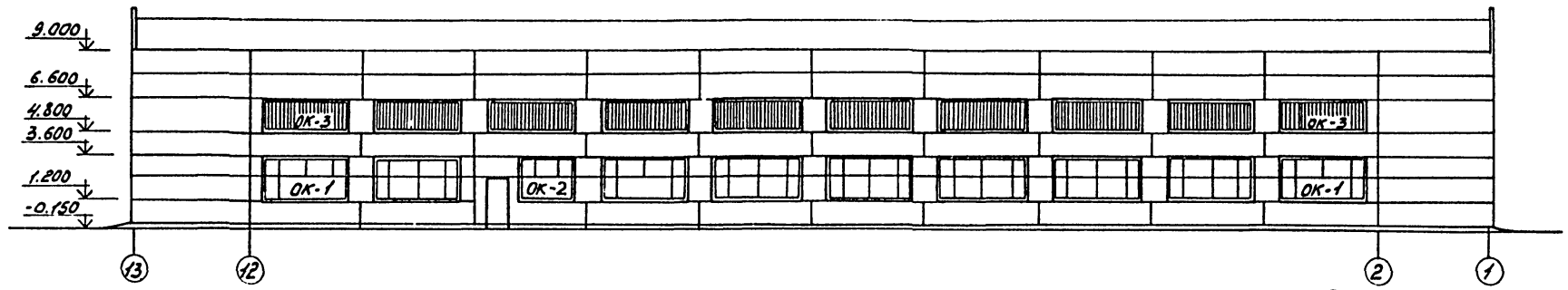

ОК-5

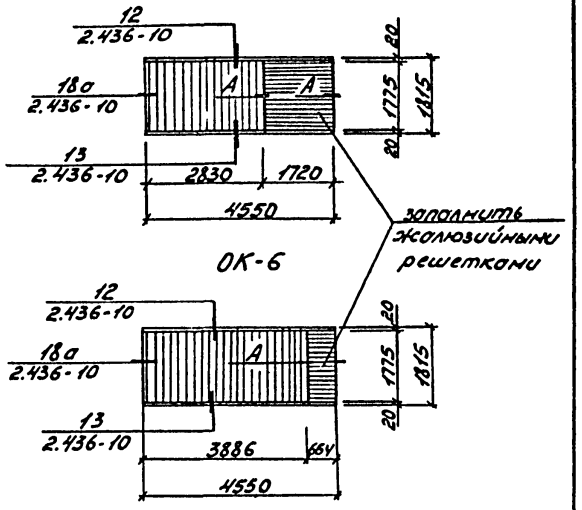

Б

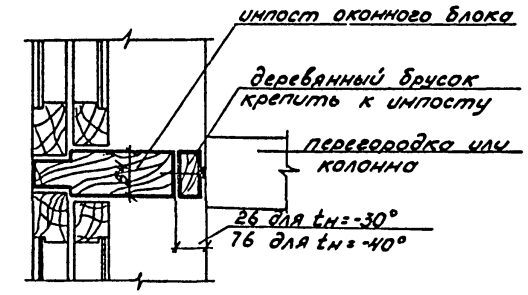

А

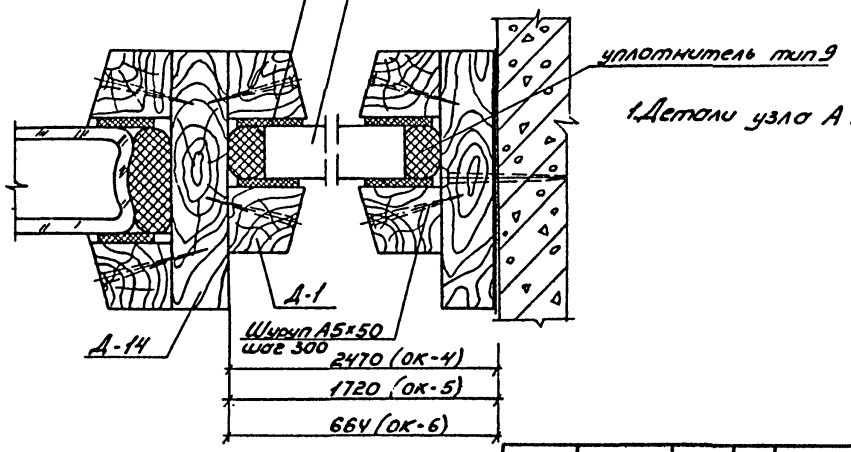

1. Детали узла А замаркированы по серии 2.436-10

ОК-1

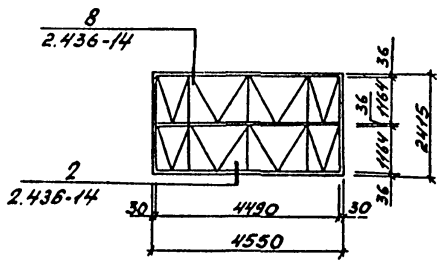

ОК-3

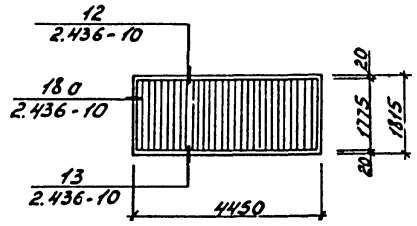

ОК-2

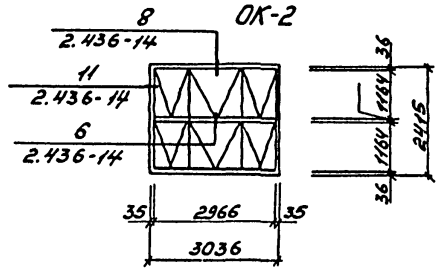

ОК-4

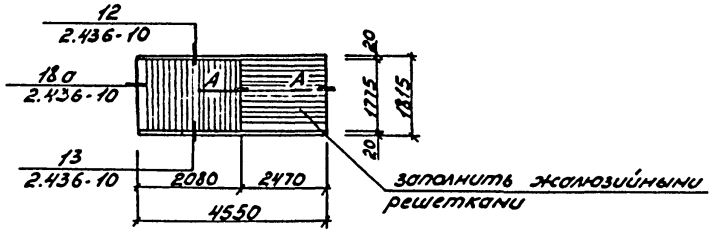

Н.контр.	Комиссаров		
ГИП	Никитин		
Нач.отд.	Сидорова		
Гл.арх.	Серебров		
Рук.гр.	Власовская		
Вед.арх.	Евсюкова		
Ст.арх.	Зайкова		

Привязан

Инв. №

503-1-33.85 АР

Автотранспортное предприятие на 300 грузовых автомобилей с открытой стоянкой

Производственный корпус

Стадия	Лист	Листов
РП	8	

Фасады 1-13, 13-1
Схемы заполнения оконных проемов

ГИПРОАВТОТРАНС
Новосибирский филиал

Инв. № подл. | Подп. и дата | Взам. инв. №

Альбом I

Типовой проект 503-1-33.85

План полов на отм. 0.000

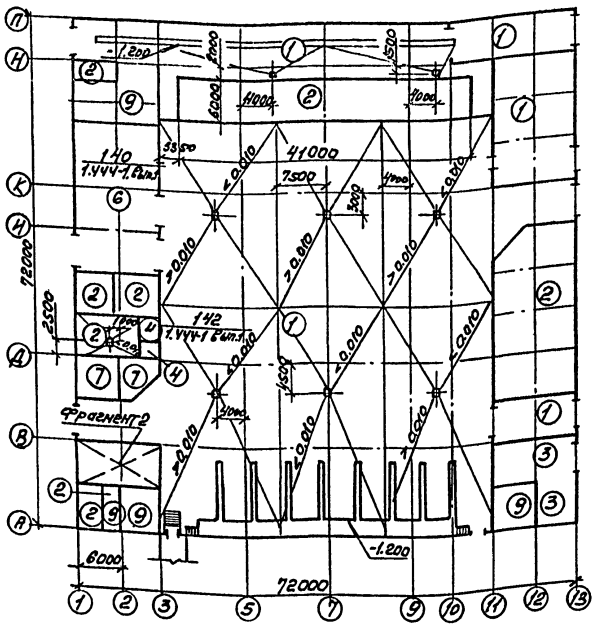

Экспликация полов

(начало)

Номер помещения по проекту	Тип пола по проекту	Схема пола	Элементы пола и их толщина (мм)	Площадь пола ($м^2$)
18,21,26 27,33	1		Бетон М300 шлифованный -30 Бетонный подстилающий слой М200 - 210 Утрамбованный щебнем грунт основания	3765.5
12,15,16,17, 22,23,24,25, 28,29,30, 31,32,34	2		Бетон М300 шлифованный -30 Бетонный подстилающий слой М150 - 100 Утрамбованный щебнем грунт основания	677.2
20	3		Асфальтобетон -40 Бетонный подстилающий слой М150 -100 Утрамбованный щебнем грунт основания	100.9
12.13.14	4		Керамическая плитка ГОСТ 6787-80 -13 Прослойка и заполнение швов из цементно-песчаного раствора М150 -15 Бетонный подстилающий слой М150-100 Утрамбованный щебнем грунт	19.0
5.6.7.8	5		Керамическая кислотоупорная плитка ГОСТ 961-79 -18 Прослойка и заполнение швов из раствора на жидком стекле с добавлением фурилового спирта и солянокислого анилина (ГОСТ 5273-71) в количестве 3% и 1% от веса жидкого стекла -5 Бетонный подстилающий слой М150-100 Утрамбованный щебнем грунт	72.6
9	6		Брусчатка ОСТ 3529 -120 Прослойка и заполнение швов из цементно-песчаного раствора М300 - 15 Бетонный подстилающий слой М200 - 200 Утрамбованный щебнем грунт	254.7

(окончание)

Номер помещения по проекту	Тип пола по проекту	Схема пола	Элементы пола и их толщина (мм)	Площадь пола ($м^2$)
10.11	7		Линолеум ГОСТ 7251-77 -3 Прослойка из холодной мастики на бовастойких вяжущих - 1 Стяжка из бетона М150 -20 Подстилающий слой бетон М150-100 Утрамбованный щебнем грунт основания	58.9
36	8		Бетон М200 - 20 Стяжка из цементно-песчаного раствора М150 - 40 Звукоизоляция - стекловолокнистые маты простреганные - 20 Железобетонная плита перекрытия	214.5
3.4.19.35	9		Мозаичные плиты - 20 Прослойка и заполнение швов из цементно-песчаного р-ра М50-40 Бетонный подстилающий слой М150 - 100 Утрамбованный щебнем грунт	188.3

1. Уклон в полах по грунту выполнить за счет уклона в слое подготовки.

План полов на отм. 4.800

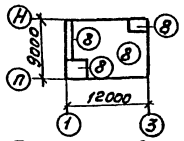

План полов на отм. 4.800

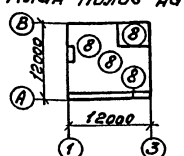

План полов на отм. 4.800

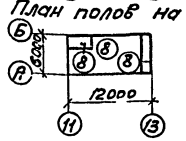

Разрез 2-2

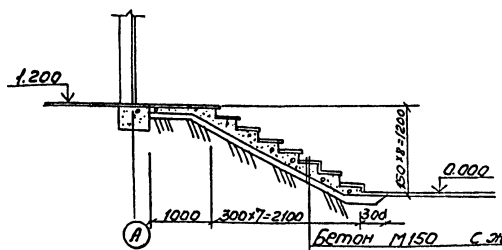

Бетон М150 с железнением 30
Гравийно-песчаная подготовка 200
Утрамбованный щебнем грунт основания

Разрез 3-3

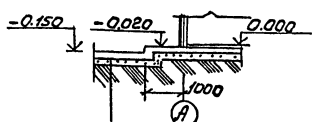

Бетонная площадка М150 - 150мм
Гравийно-песчаная подготовка-200
Утрамбованным щебнем грунт основания

Фрагмент 2

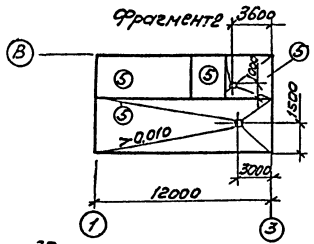

			503-1-33.85 АР	
Н. контр.	Комиссарова		Автотранспортное предприятие на 300 грузовых автомобилей с открытой стоянкой	
ГИП	Никитин		Производственный корпус	Стадия: РП; Лист: 9; Листов:
Нач. отд.	Сидорова			
Гл. арх.	Серебров			
Рук. гр.	Власовская		План полов экспликация полов. Фрагмент 2.	ГИПРОАВТОТРАНС Ивановский филиал
Вед. арх.	Евсюкова			
Арх.	Сонтонов			

Привязан

Инв. №

Копировал

Формат А2

Типовой проект 503-1-33.85 Альбом I

План венткамеры №1 на отм. 4.800

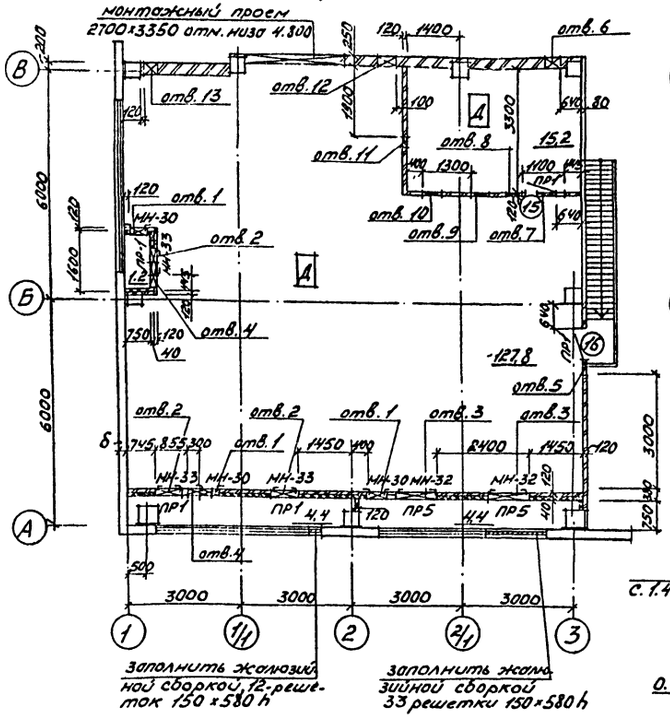

План венткамеры №2 на отм. 4.800

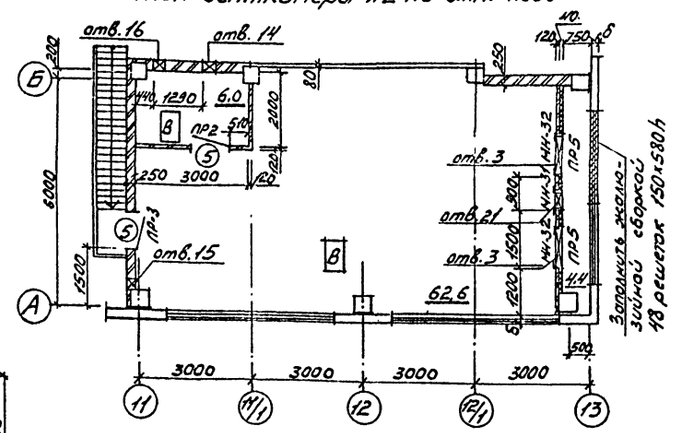

План венткамеры №3 на отм. 4.800

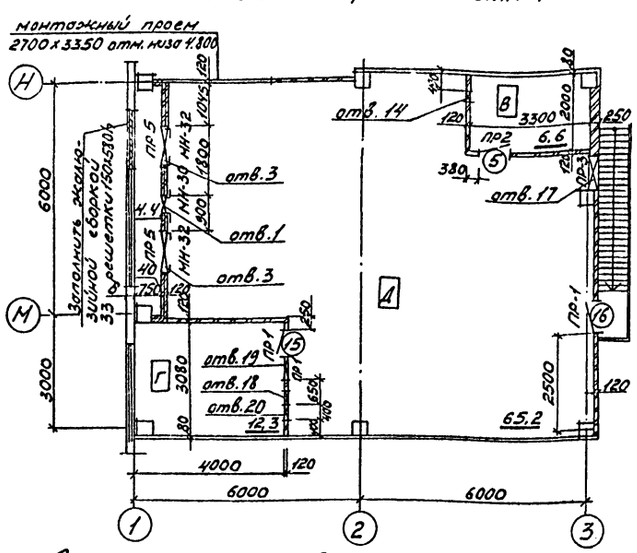

Схема 1

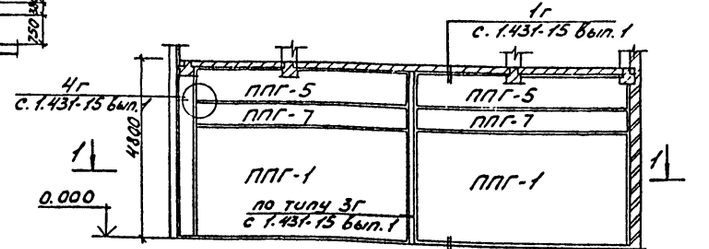

По 1-1

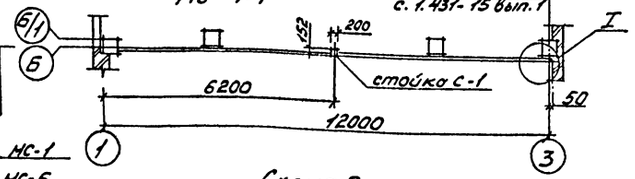

Схема 2

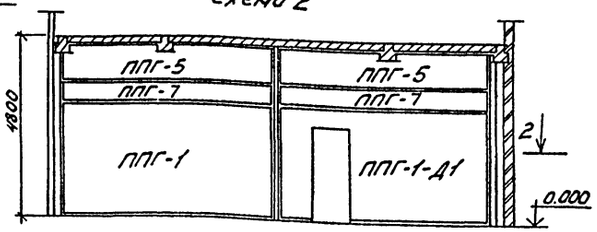

По 2-2

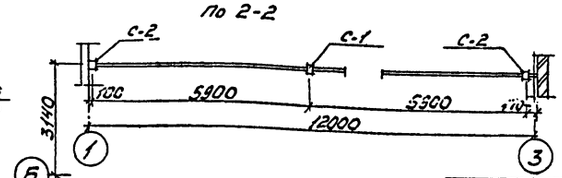

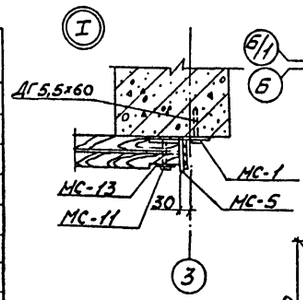

С-1; С-2

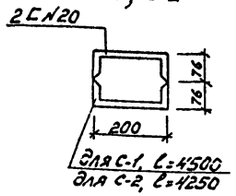

Экспликация отверстий

Марка, поз.	Размер отверстия, мм	Отметка низа, м
1	505×1255	5,100
2	710×1048	4,970
3	1110×1603	5,060
4	650×650	6,800
5	860×860	7,355
6	400×400	5,150
7	750×400	9,000
8	400×400	7,585
9	500×700	9,000
10	500×500	6,800
11	275×275	8,000
12	465×465	7,555
13	300×300	8,000
14	350×350	5,075
15	300×300	6,990
16	330×300	5,085
17	880×950	7,340
18	400×400	8,500
19	600×600	8,500
20	400×400	6,800
21	505×1505	5,100

Спецификация гипсобетонных перегородок

Марка поз.	Обозначение	Наименование	Кол.	Масса ед., кг	Примечание
ППГ-1	1.431-15 вып. 0,3	ППГ-1 / 5,64×3,04	5	1680	
ППГ-5	1.431-15 вып. 0,3	ППГ-5 / 5,64×0,89	4	480	
ППГ-7	1.431-15 вып. 0,3	ППГ-7 / 5,64×0,55	4	340	
ППГ-1-Д1	1.431-15 вып. 0,3	ППГ-1-Д1 / 5,64×3,04	1	1430	
С-1	ГОСТ 8240-72	2 [№20	2	165,6	
С-2	ГОСТ 8240-72	2 [№20	2	156,4	

Спецификация изделий закладных

Марка поз.	Обозначение	Наименование	Кол.	Масса ед., кг	Примечание
МН30	503- Альбом IV	Изделие закладное	4	16,22	
МН-31	503- Альбом IV	Изделие закладное	1	18,34	
МН-32	503- Альбом IV	Изделие закладное	6	24,44	
МН-33	503- Альбом IV	Изделие закладное	3	16,45	
МН-34	503- Альбом IV	Изделие закладное	1767	0,066	

1. Закладные детали МС выполнить по серии 1.431-15 В.4
2. Утеплитель воздухозаборной части крепить к стене закладными МН-34
3. Спецификации перемычек и элементов заполнения проемов даны на листе 5.

Согласовано
Нач. сан. отд. Айзикович

Инв. № подл. | Подп. и дата | Взам. инв. №

Привязан

Инв. №

Н-контр.	Комиссаров	
ГИП	Никитин	
Нач. отд.	Сидорова	
Гл. арх.	Серебров	
Рук. гр.	Власовская	
Вед. арх.	Евсюкова	
Арх.	Коробкина	

503-1-33.85 АР

Автотранспортное предприятие на 300 грузовых автомобилей с открытой стоянкой

Производственный корпус

Стадия	Лист	Листов
РП	10	

Планы венткамер экспликация отверстий

ГИПРОАВТОТРАНС Новосибирский филиал

Типовой проект 503-1-33.85 Альбом I

Согласовано:

Инв.№ подл. | Подп. и дата | Взам. инв.№ | Инв.№ дубл. | Подп. и дата

Схема 3

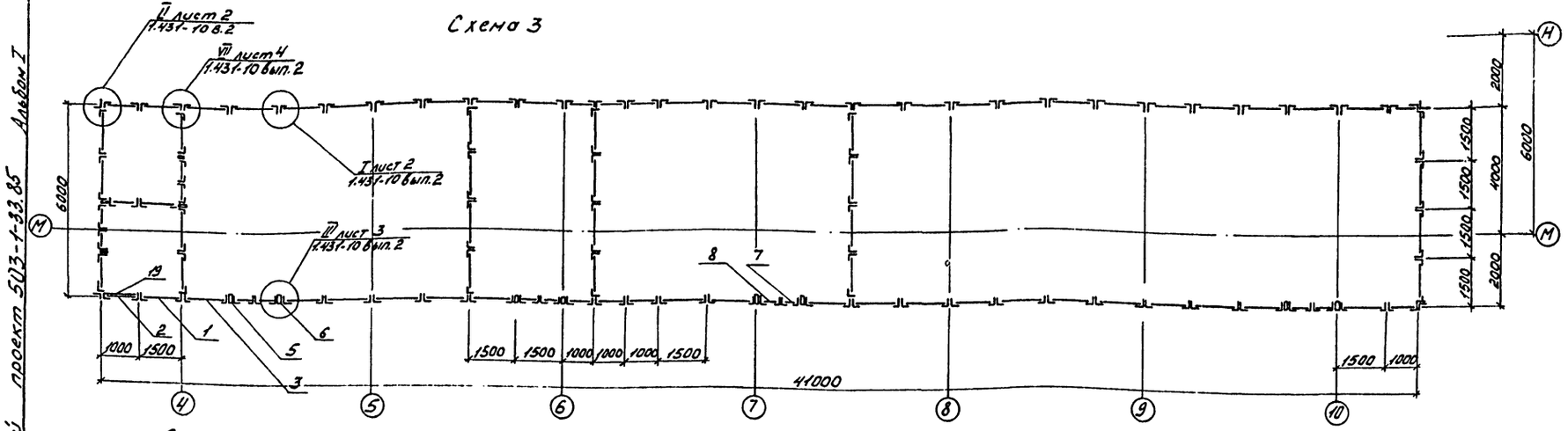

Схема 4

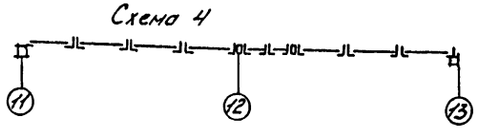

Схема 5

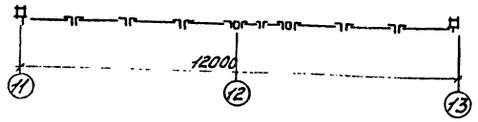

Фрагмент 2

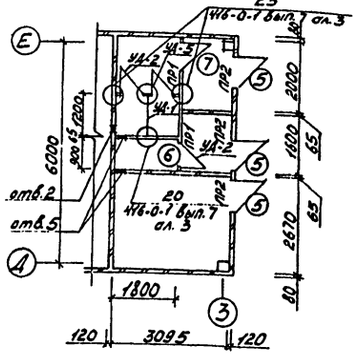
23
416-0-1 вып.1 ол.3
УД-2
УД-1
УД-2
УД-2
УД-2
УД-2
МН-1
МН-1
МН-2
МН-2
МН-2

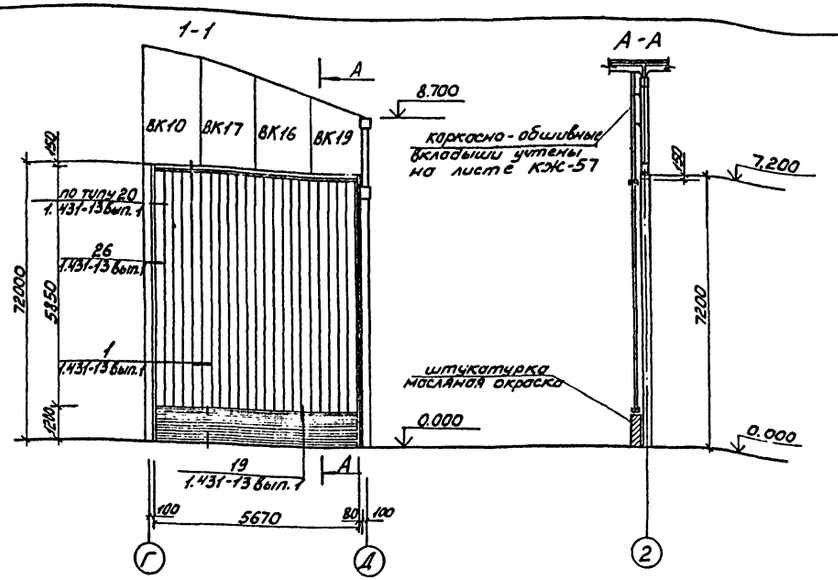

Планы подвесных потолков из асбестоцементных листов

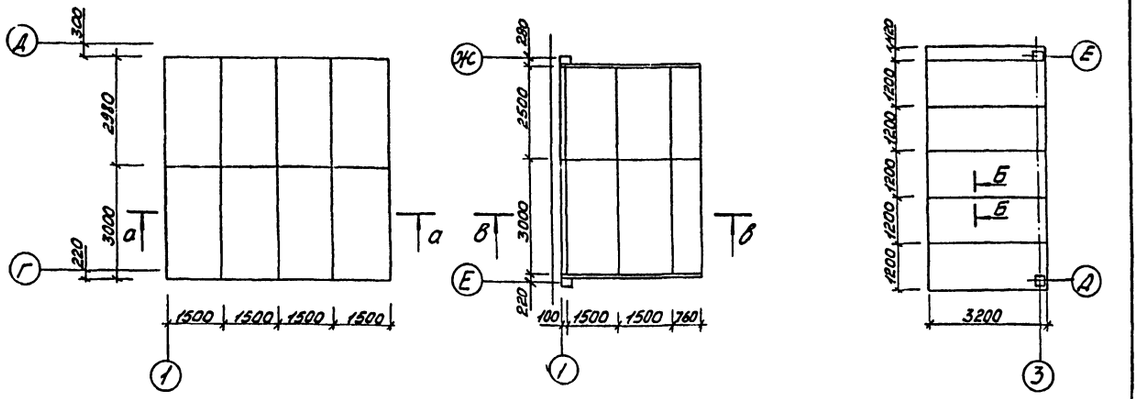

а-а в-в б-б

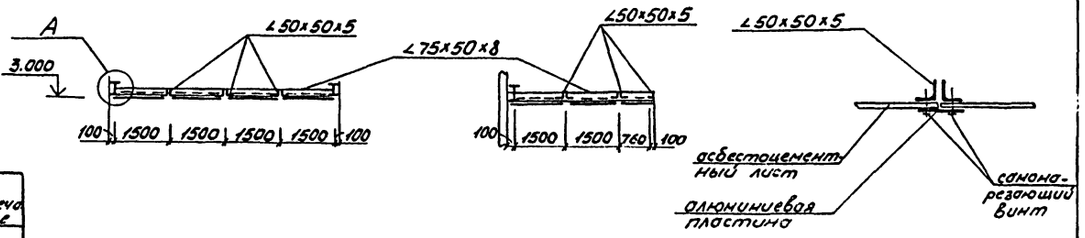

Схема 6

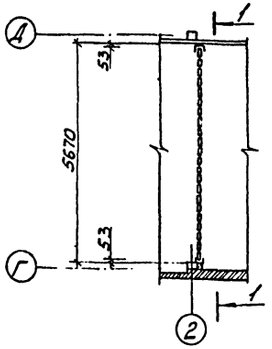

Спецификация материалов на перегородку из профильного стекла

Марка, поз.	Обозначение	Наименование	Кол.	Масса ед., кг	Примечание
1	ГОСТ 21992-83	Профильное стекло коробчатого типа КП250	22	53,4	
2		Кирпич			1,44м³
3	ГОСТ 8278-83	ГН [120×80×4 ℓ=5,67м	1	8,32	
4	—"—	ГН [100×50×4 ℓ=5,67м	1	5,81	
5	—"—	ГН [70×40×3 ℓ=6,00м	2	3,28	
6	ГОСТ 8486-66**	Деревянный брусок 32×30×150	6		0,001м³
7	—"—	Деревянный брусок 60×25	1		0,01м³
8	—"—	Деревянный брусок 70×40	1		0,02м³
9	—"—	Деревянная доска 25×16	'		0,002м³
10	ГОСТ 1144-80	Шуруп А5×50.09.1	11		Шаг 500
11	ГОСТ 8510-72*	∠140×90×8, ℓ=60мм	3	0,011	Шаг 2000
12	ГОСТ 1144-80	Шуруп А4×30	12		Шаг 500
13	ТУ38-105-462-72	Тиоколовая мастика УТ-32	1		22,7м.п
14	ТУ38-105-376-72	Насадка из морозостойкой резины	1		22,7м.п
15	ТУ38-005-204-71	Прокладка из губчатой резины	1	0,57	5,67м.п

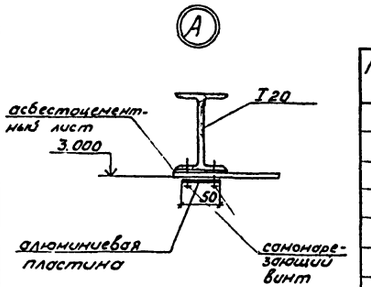

Спецификация на подвесные потолки

Марка поз.	Обозначение	Наименование	Кол.	Масса, ед., кг	Примечание
1	ГОСТ 18124-75	ЛП-П-3,0×1,5-8	16	78	
2	—"—	ЛП-П-3,0×0,8-8	2	41	
3	—"—	ЛП-П-3,2×1,2-8	7	66	
4	—"—	ЛП-П-2,5×1,5-8	3	64	
5	ГОСТ 13726-78	А5М-2,0×50		266,3	
6	ГОСТ 8510-72*	∠75×50×8 ℓ=6,0м	4	43,6	
7	—"—	∠75×50×8 ℓ=3,8м	4	28,2	
8	ГОСТ 8509-72	∠50×50×5 ℓ=5,98м	6	22,6	
9	—"—	—"— ℓ=5,5м	5	20,7	
10	—"—	—"— ℓ=3,2м	12	12	
11	ГОСТ 8239-72*	I 20 ℓ=5,98м	3	126,0	
12	—"—	I 20 ℓ=5,5м	2	117,6	

План подвесного потолка

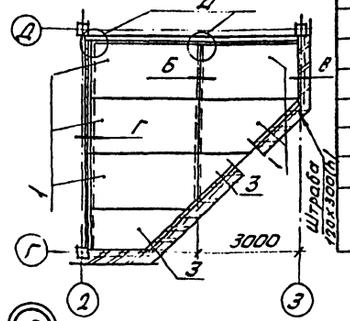

1. Все стальные элементы в перегородке из профильного стекла окрасить масляной краской за 2 раза
2. Все деревянные элементы обработать огнезащитным составом ВПД/ наносить на сухую древесину с влажностью не более 15%

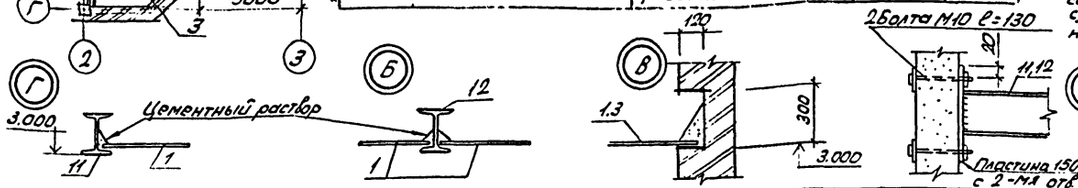

Н-контр	Комиссарова		
ГИП	Никитин		
Нач. отд.	Сидорова		
Гл. арх.	Серебров		
Рук. гр.	Власовская		
Вед. арх.	Евсюкова		
Арх.	Майорова		

Привязан

Инв. №

503-1-33.85 АР

Автотранспортное предприятие на 300 грузовых автомобилей с открытой стоянкой

Производственный корпус

Стадия	Лист	Листов
РП	12	

Схема расположения перегородки из стеклопрофилита
Подвесные потолки

ГИПРОАВТОТРАНС
Новосибирский филиал

Инв. № подл. | Подп. и дата | Взам. инв. №

Альбом I

Типовой проект 503-1-33.85

Нормоконтроль

Инв.№ подл. | Подпись и дата | Взам. инв.№ | Инв.№ дубл.

Ведомость рабочих чертежей основного комплекта марки КЖ

(начало) / (продолжение) / (окончание)

Лист	Наименование	Примечание
1	Общие данные (начало)	
2	Общие данные (продолжение)	
3	Общие данные (продолжение)	
4	Общие данные (окончание)	
5	Схема расположения элементов фундаментов в осях А...Д, 1...13	
6	Схема расположения элементов фундаментов в осях Д...П, 1...13	
7	Фундаменты. Узлы 1...4	
8	Фундаменты. Узлы 5...10	
9	Фундаменты. Узлы 11...15	
10	Фундаменты. Узлы 16...20	
11	Арматурно-опалубочные чертежи фундаментов ФБ10-1, ФБ8-1, ФБ8-3	
12	Арматурно-опалубочные чертежи фундаментов ФА4-1, ФА4-1-1, ФА2-1	
13	Арматурно-опалубочные чертежи фундаментов ФА2-3, ФА2-3-1, ФА2-3-2	
14	Арматурно-опалубочные чертежи фундаментов ФФ3-1, ФФ1-1.	
15	Схема расположения элементов подземного хозяйства в осях А...Д, 1...13	
16	Схема расположения элементов подземного хозяйства в осях Д...П, 1...13	
17	Подземное хозяйство. Фундамент ФО1. Схема расположения на отм. 0.000	
18	Подземное хозяйство. Фундамент ФО1. Схема расположения на отм. ниже 0.000. Разрезы, узлы.	
19	Подземное хозяйство. Фундамент ФО1. Сечения, узлы.	
20	Подземное хозяйство. Фундамент ФО2. Схема расположения на отм. 0.000 и ниже 0.000 в осях 1...5.	
21	Подземное хозяйство. Фундамент ФО2. Схема расположения на отм. 0.000 и ниже 0.000 в осях 5...8	
22	Подземное хозяйство. Фундамент ФО2. Схема расположения на отм. 0.000 и ниже 0.000 в осях 8...12	
23	Подземное хозяйство. Фундамент ФО2. Разрез 1-1.	
24	Подземное хозяйство. Фундамент ФО2. Сечения 22...88	
25	Подземное хозяйство. Фундамент ФО2. Сечения 9-9...14-14	
26	Подземное хозяйство. Фундамент ФО2. Сечения 16-16...20-20	
27	Подземное хозяйство. Фундамент ФО2. Узлы 1...7, сечение 15-15	
28	Подземное хозяйство. Спецификация на фундамент ФО2.	
29	Подземное хозяйство. Фундаменты ФО3, ФО6... ФО8	
30	Подземное хозяйство. Фундамент ФО4. Схема расположения на отм. 0.000	
31	Подземное хозяйство. Фундамент ФО4. Схема расположения на отм. ниже 0.000	
32	Подземное хозяйство. Фундамент ФО4. Фрагменты 1.2. Разрезы 1-1, 2-2	
33	Подземное хозяйство. Фундамент ФО4. Сечения 3-3, 4-4, 6-6... 9-9.	
34	Подземное хозяйства. Фундамент ФО5. Схема расположения на отм. 0.000 и ниже 0.000	
35	Подземное хозяйство. Фундамент ФО5. Сечения 1-1... 4-4	
36	Подземное хозяйство. Фундамент ФО5. Фрагмент 1. Сечения 5-5, 6-6.	
37	Схема расположения элементов подземного хозяйства кладовой масел. Фундаменты ФО9...ФО11	
38	Схема расположения элементов подземного хозяйства КТП. Сечения 1-1... 4-4	
39	Стеллаж зарядной	
40	Подземное хозяйство. Каналы 1,3,4. Сечения 1-1... 9-9	
41	Подземное хозяйство. Канал 2. Сечения 1-1... 3-3	
42	Подземное хозяйство. Каналы 5.12	
43	Подземное хозяйство. Каналы 6...11. Сечения 1-1...33	
44	Схемы расположения колонн, стропильных и подстропильных ферм, стоек фахверка и насадок	
45	Спецификация к схемам расположения колонн, ферм, стоек фахверка и насадок	
46	Схема расположения плит покрытия в осях А...Д	
47	Схема расположения плит покрытия в осях Д...П	
48	Спецификация к схеме расположения элементов покрытия	
49	Схемы расположения колонн, ригелей перекрытия	
50	Схемы расположения элементов перекрытия на отм. +4,800	
51	Монолитные участки Ум1... Ум6.	
52	Монолитные участки Ум7... Ум12	
53	Схемы расположения стеновых панелей по осям 13, 1	
54	Схемы расположения стеновых панелей по осям А, П	
55	Спецификация к схемам расположения стеновых панелей	
56	Схема расположения перегородок и колонн	
57	Схема расположения перегородок. Виды 1-1... 10-10	
58	Схема расположения перегородок. Виды 11-11... 23-23	
59	Спецификация к схеме расположения перегородок и колонн.	
60	Схема расположения перегородок. Вкладыши ВК1...ВК12	
61	Схемы расположения элементов крепления каркасно-обшивных вкладышей.	
62	Схема расположения элементов крепления каркасно-обшивных вкладышей. Узлы 1...3	
63	Колодец-нейтрализатор. Колодец с задвижкой. Планы и разрезы.	
64	Камера с фильтром №1. План камеры, схема расположения щитов покрытия. Разрезы 1-1, 2-2	
65	Камера с фильтром №2. План камеры, схема расположения щитов покрытия. Разрезы 1-1, 2-2	

Типовой проект разработан в соответствии с действующими нормами и правилами и предусматривает мероприятия, обеспечивающие взрывную, взрывопожарную и пожарную безопасность при эксплуатации здания.

Главный инженер проекта /Никитин/

Привязан:

Инв.№

ГИП	Никитин		
Нач.отд.	Сидорова		
Гл.спец.	Стрехнин		
Рук.гр.	Бахтурина		
Вед.инж.	Сартисен		
Инж.	Страшевич		

503-1-33.85 -КЖ

Автотранспортное предприятие на 300 грузовых автомобилей с открытой стоянкой

Производственный корпус

Стадия	Лист	Листов
РП	1	65

Общие данные (начало)

ГИПРОАВТОТРАНС Новосибирский филиал

Формат А2

Альбом I

Типовой проект 503-1-33.85

Ведомость ссылочных и прилагаемых документов.

(начало)

Обозначение	Наименование	Примечан.
	Ссылочные документы	
1.020-1	Конструкции каркаса межвидового применения для многоэтажных общественных и производственных зданий:	
Вып. 0-1 часть 1,2	-Указания по применению изделий;	
Вып. 1-1	-фундаменты сборные железобетонные для колонн сечением 300×300 и 400×400 мм. Опалубочные чертежи и армирование. Арматурные изделия.	
Вып. 2-3	-Колонны сечением 400×400 мм. Опалубочные чертежи и армирование;	
Вып. 2-4	-колонны сечением 400×400 мм. Пространственные каркасы;	
Вып. 2-5	-колонны сечением 300×300 и 400×400 мм. Арматурные изделия;	
Вып. 3-1	-Ригели перекрытий пролетом 7,2; 6.0; 4.5 и 3.0 м с высотой сечения 450 мм под многопустотные панели перекрытий. Опалубочные чертежи и армирование. Пространственные каркасы;	
Вып. 3-2	-Ригели перекрытий пролетом 6.0 и 3.0 м с высотой сечения 450 мм под ребристые плиты перекрытий. Опалубочные чертежи и армирование. Пространственные каркасы;	
Вып. 3-7	-Ригели. Арматурные изделия;	
Вып. 9-1	-изделия соединительные стальные;	
Вып. 10-1	-монтажные узлы каркаса.	
1.041-1	Сборные железобетонные многопустотные панели перекрытий многоэтажных общественных и производственных зданий:	
Вып. 1	-Многопустотные панели длиной 5650 мм, шириной 1190, 1490, 2380 и 2980 мм с предварительно напрягаемой арматурой из стали классов А-IV, Ат-V и Вр-II, из тяжелого и легкого бетонов;	
Вып. 2	-Многопустотные панели длиной 5160 мм шириной 1190, 1490 и 2980 мм с предварительно напрягаемой арматурой из стали классов А-IV, Ат-V и Вр-II, из тяжелого и легкого бетонов;	
Вып. 4	-Ребристые связевые плиты длиной 5650 мм, шириной 1490 мм с предварительно напрягаемой арматурой из	

(продолжение)

Обозначение	Наименование	Примечан.
	стали классов А-IV, Ат-V из тяжелого и легкого бетонов;	
Вып. 5	-Многопустотные панели длиной 2650 мм, шириной 1190 и 1490 мм с арматурой из стали класса А-III, из тяжелого и легкого бетонов.	
1.138-10	Перемычки железобетонные для зданий с кирпичными стенами:	
Вып. 1	-Перемычки брусковые;	
Вып. 2	-Перемычки плитные.	
1.400-6/76	Унифицированные закладные детали сборных железобетонных конструкций зданий промышленных предприятий:	
Вып. 1	-Закладные детали конструкций одноэтажных зданий.	
1.400-7	Стальные изделия для сопряжения сборных железобетонных конструкций одноэтажных промышленных зданий.	
1.400-9	Унифицированные строповочные петли для подъема сборных железобетонных конструкций зданий и сооружений промышленных предприятий:	
Вып. 1	-Строповочные петли железобетонных конструкций из тяжелого бетона.	
1.410-2	Унифицированные арматурные изделия для монолитных железобетонных конструкций:	
Вып. 1	-Арматурные сетки.	
1.412-1/77	Монолитные железобетонные фундаменты под типовые колонны прямоугольного сечения одноэтажных промышленных зданий:	
Вып. 1	-Материалы для проектирования;	
Вып. 2	-Рабочие чертежи;	
Вып. 3	-Арматурные изделия.	
1.412.1-4	Монолитные железобетонные фундаменты на естественном основании под железобетонные стойки фахверка. Материалы для проектирования и рабочие чертежи.	

(продолжение)

Обозначение	Наименование	Примечан.
1.412.1-5	Монолитные железобетонные фундаменты под типовые колонны одноэтажных и многоэтажных промышленных зданий с применением в подошвах арматуры класса А III.	
1.415-1	Железобетонные фундаментные балки для стен производственных зданий:	
Вып. 1	-фундаментные балки для стен с шагом колонн 6 м.	
1.423-3	Железобетонные колонны прямоугольного сечения для одноэтажных производственных зданий без мостовых кранов высотой до 9,6 м.	
Вып. 0-1	-Материалы для проектирования;	
Вып. 1	-Рабочие чертежи колонн;	
Вып. 2	-Арматурные и закладные изделия.	
1.431-20	Перегородки одноэтажных производственных зданий:	
Вып. 0	-Материалы для проектирования;	
Вып. 1	-Панели железобетонные;	
Вып. 3	-Панели каркасно-обшивные;	
Вып. 4	-Колонны фахверка стальные;	
Вып. 5	-Колонны фахверка железобетонные;	
Вып. 6	-Монтажные узлы;	
Вып. 7, часть 2	-Арматурные и закладные изделия к железобетонным колоннам и соединительные изделия.	
2.435-6	Противопожарные двери и ворота промышленных зданий	
Вып. 3	Ворота противопожарные и противопожарные ворота искрогеодающие размерами 3,6×3,6 и 3,6×3,0 м	
1.439-2	Стальные изделия креплений панельных стен одноэтажных производственных зданий с железобетонным каркасом.	

Взам. инв. №

Подпись и дата

Инв. № подл.

ГИП	Никитин	
Нач. отд.	Сидорова	
Гл. спец.	Стрехнин	
Рук. гр.	Бахтурина	
Вед. инж.	Сартисон	
Инж.	Аграшкевич	

Привязан

Инв. №

503-1-33.85 - КЖ

Автотранспортное предприятие на 300 грузовых автомобилей с открытой стоянкой

Производственный корпус	Стадия	Лист	Листов
	РП	2	

Общие данные (продолжение)

ГИПРОАВТОТРАНС Новосибирский филиал

Копировал

Формат А2

Альбом V

Типовой проект 503-1-33.85

Ведомость ссылочных и прилагаемых документов

(продолжение)

Обозначение	Наименование	Примечан
1.459-2	Стальные лестницы, переходные площадки и ограждения:	
Вып. 1	-лестницы, переходные площадки и ограждения из холодногнутых профилей с настилом и ступенями из элементов штампованного решетчатого типов;	
Вып. 2	-лестницы, переходные площадки и ограждения из холодногнутых профилей с настилом и ступенями из рифленой стали.	
1.463-3	Железобетонные предварительно напряженные безраскосные фермы пролетом 18 и 24м для покрытий зданий со скатной кровлей:	
Вып. I	-материалы для проектирования покрытий с шагом ферм 6 и 12 м;	
Вып. IV	-рабочие чертежи ферм пролетом 24м	
доп. к вып. I, II, III, IV, V	-усовершенствованные облегченные Закладные детали	
1.465.1-10/82	Комплексные железобетонные плиты покрытий одноэтажных промышленных зданий:	
Вып. 0	-Материалы для проектирования:	
Вып. 1	Комплексные плиты с несущей основой из железобетонных ребристых плит длиной 6м.	
3.006-2	Сборные железобетонные каналы тоннели из лотковых элементов:	
Вып. 1	-материалы для проектирования;	
Вып. I-1	-рабочие чертежи железобетонных изделий (лотковые элементы)	
Вып. I-2	-рабочие чертежи железобетонных изделий (плиты, опорные подушки)	
Вып. III-2	-рабочие чертежи железобетонных изделий для узлов трасс (лотковые элементы и плиты с отверстиями, балки).	
1.432-14/80	Стеновые панели отапливаемых производственных зданий с шагом колонн 6м:	
Вып. 0	Материалы для проектирования	
Вып. 1	Стеновые панели (рабочие чертежи)	

(продолжение)

Обозначение	Наименование	Примечан
1.494-24 Вып. 1	Стаканы для крепления крышек вентиляторов, дефлекторов и зонтов	
ПК-01-110/81	Железобетонные предварительно напряженные подстропильные фермы для покрытий зданий со скатной кровлей:	
Вып. 1	-материалы для проектирования	
Вып. 2.	-арматурные и закладные изделия	
1.427.1-3	Колонны железобетонные прямоугольного сечения для продольного и торцового фахверка одноэтажных производственных зданий высотой 3,0-14,4 м:	
Вып. 0	-материалы для проектирования,	
Вып. 1	-колонны. Рабочие чертежи;	
Вып. 2	-арматурные и закладные изделия, стальные элементы колонн. Рабочие чертежи	
2.420-1	Монтажные детали сборных железобетонных колонн и подкрановых балок одноэтажных промышленных зданий.	
Вып. 1	-рабочие чертежи типовых монтажных деталей.	
2.432-1	Монтажные узлы панельных стен	
Вып. 0	отапливаемых одноэтажных производственных зданий с железобетонным каркасом:	
Вып. 1		
2.460-2	Монтажные детали сборных железобетонных конструкций покрытий одноэтажных промышленных зданий.	
Вып. 1	-рабочие чертежи типовых монтажных деталей несущих конструкций;	
Вып. 2	-рабочие чертежи типовых монтажных деталей плит и температурных швов.	

(окончание)

Обозначение	Наименование	Примечан.
ГОСТ 22701.0-77	Плиты железобетонные ребристые	
ГОСТ 22701.5-77	предварительно напряженные размерами 6х3м для покрытий производственных зданий	
ГОСТ 24379.0-80, ГОСТ 24379.1-80	Болты фундаментные. Общие технические условия. Конструкция и размеры	
ГОСТ 7798-70*	Болты с шестигранной головкой (нормальной точности). Конструкция и размеры	
ГОСТ 8478-81	Сетки сварные для железобетонных конструкций.	
ГОСТ 9573-82	Плиты теплоизоляционные из минеральной ваты на синтетическом связующем. Технические условия	
ГОСТ 11371-78	Шайбы. Технические условия	
ГОСТ 18124-75*	Листы асбестоцементные плоские.	
	Прилагаемые документы	
Альбом IV	Строительные изделия	

Привязан:

Инв. №

ГИП	Никитин	
Нач. отд.	Сидорова	
Гл. спец.	Стрекнин	
Рук. гр.	Бахтюкина	
Вед. инж.	Сартисон	
Инж.	Трушкевич	

503-1-33.85 -КЖ

Автотранспортное предприятие на 300 грузовых автомобилей с открытой стоянкой

Производственный корпус

Общие данные (продолжение)

Стадия	Лист	Листов
РП	3	

ГИПРОАВТОТРАНС Новосибирский филиал

Инв. № подл. | Подпись и дата | Взам. инв. №

Ведомость спецификаций

/начало/

Лист	Наименование	Примечан.
5	Спецификация к схеме расположения элементов фундаментов.	
11–14	Спецификации монолитных железобетонных фундаментов.	
15	Спецификация к схемам расположения элементов подземного хозяйства	
17	Спецификации к схеме расположения элементов фундамента ФО1.	
19	Спецификация на монолитный участок УМ.	
28	Спецификация на фундамент ФО2.	
30	Спецификации к схеме расположения фундамента ФО4.	
34	Спецификации к схеме расположения элементов фундамента ФО5.	
37	Спецификация на монолитный фундамент ФО9.	
38	Спецификации к схеме расположения элементов подземного хозяйства КТП.	
39	Спецификация на стеллаж.	
45	Спецификация к схемам расположения колонн, ферм, стоек фахверка и насадок.	
48	Спецификация к схеме расположения элементов покрытия.	
49	Спецификация к схемам расположения колонн, ригелей.	
50	Спецификация к схемам расположения элементов перекрытия.	
51	Спецификация на монолитные участки УМ1... УМ6.	
52	Спецификация на монолитные участки УМ7... УМ12.	
55	Спецификация к схемам расположения стеновых панелей.	
59	Спецификация к схеме расположения колонн и перегородок.	
60	Спецификация материалов каркасно-обшивных вкладышей ВК1... ВК27.	
61	Спецификация элементов заполнения каркасно-обшивных вкладышей.	

/окончание/

Лист	Наименование	Примечан.
63	Спецификация к схемам расположения элементов колодцев	
64	Спецификация к схеме расположения элементов камеры с фильтром №1.	
65	Спецификация к схеме расположения элементов камеры с фильтром №2.	

Ведомость объемов сборных бетонных и железобетонных конструкций по рабочим чертежам основного комплекта марки КЖ.

№ п/п	Наименование группы элементов конструкций	Код	Кол. $м^3$	Примечание
1	Фундаменты стаканного типа	581200	33.6	
2	Фундаментные балки	582400	25.3	
3	Лотки и плиты каналов	585800	51.52	
4	Колонны	582100	128.76	
5	Фермы стропильные	582600	177.3	
6	Фермы подстропильные	582600	53.2	
7	Ригели	582500	15.75	
8	Перемычки	582800	5.74	
9	Плиты покрытий	584100	313.3	
10	Плиты перекрытий	584200	31.72	
11	Стаканы вентиляционных устройств	589600	3.98	
12	Перегородки	583300	130.57	
13	Панели стеновые	583100	366.26	
	Всего бетона и железобетона		1337.0	

Таблица нагрузок в Н на $1 м^2$ покрытия

Нагрузка	Коэффиц. перегрузки	t = -30°C						t = -40°C					
		Снеговой район											
		II		III		IV		II		III		IV	
		$g^н$	$g^р$	$g^н$	$g^р$	$g^н$	$g^р$	$g^н$	$g^р$	$g^н$	$g^р$	$g^н$	$g^р$
Гравий, втопленный в мастику	1.2	250	300	250	300	250	300	250	300	250	300	250	300
4 слоя рубероида на мастике	1.2	140	168	140	168	140	168	140	168	140	168	140	168
Цементно-песчаная стяжка толщиной $\delta = 15 мм$ $\gamma = 18000 н/м^3$	1.2	270	324	270	324	270	324	270	324	270	324	270	324
Плитный утеплитель ячеистый $\gamma = 5000 н/м^3$ $h = 130 мм$ для $t = -30°C$ $h = 170 мм$ для $t = -40°C$	1.2	650	780	650	780	650	780	850	1020	850	1020	850	1020
1 слой рубероида	1.2	30	36	30	36	30	36	30	36	30	36	30	36
Сборные железобетонные плиты	1.1	1600	1760	1600	1760	1600	1760	1600	1760	1600	1760	1600	1760
Снеговая нагрузка	1.4	700	980	1000	1400	1500	2100	700	980	1000	1400	1500	2100
Суммарная нагрузка		3640	4348	3940	4768	4440	5468	3840	4588	4140	5008	4640	5708

Альбом Т.

Типовой проект 503-1-33.85

Инв. № подл. | Подпись и дата | Взам. инв. №

Привязан

Инв. №

Гип	Никитин	
Нач. отд.	Сидорова	
Гл. спец.	Стрехнин	
Рук. гр.	Бактурина	
Вед. инж.	Сартисон	
Инж.	Арашкевич	

503-1-33.85 -КЖ

Автотранспортное предприятие на 300 грузовых автомобилей с открытой стоянкой

Производственный корпус

Стадия	Лист	Листов
РП	4	

Общие данные (окончание)

ГИПРОАВТОТРАНС Новосибирский филиал

Типовой проект 503-1-33.85

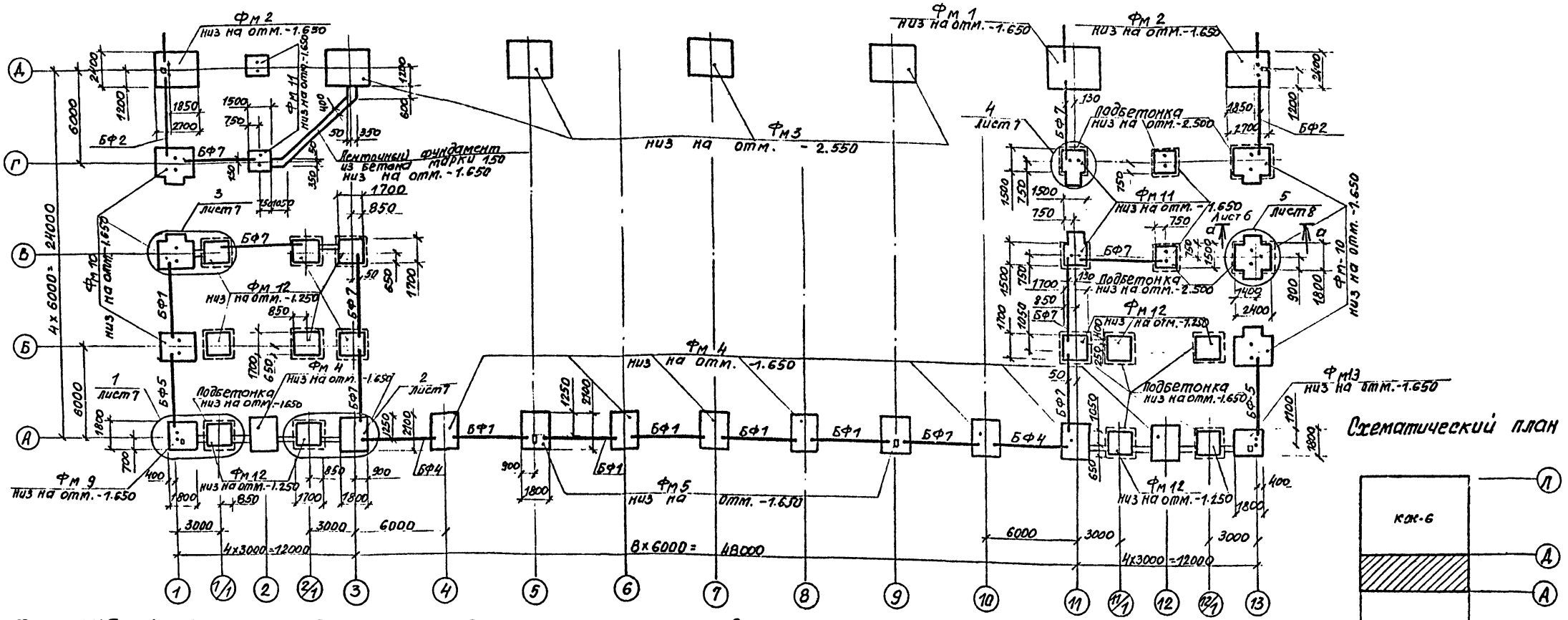

Схематический план

Спецификация к схеме расположения элементов фундаментов

Марка поз.	Обозначение	Наименование	Кол.	Масса ед. кг.	Примечание
		фундаменты			
Фм 1	КН-11	ФБ 10-1	3		
Фм 2	КН-11	ФБ 8-1	4		
Фм 3	КН-11	ФБ 8-3	7		
Фм 4	КН-12	ФА 4-1	16		
Фм 5	КН-12	ФА 4-1-1	3		
Фм 6	КН-13	ФА 2-3	2		
Фм 7	КЖ-13	ФА 2-3-1	1		
Фм 8	КЖ-13	ФА 2-3-2	1		
Фм 9	КН-12	ФА 2-1-1	2		
Фм 10	КН-14	ФФ 3-1	18		
Фм 11	КН-14	ФФ 1-1	21		
Фм 12	1.020-1 61-1	2Ф-17	21	4000	
Фм 13	КН-12	ФА 2-1-2	1		
		Балки фундаментные			
		t=-30°C			
БФ1	1.415-1 вып. 1	ФБ 6-2	20	1300	
БФ2	1.415-1 вып. 1	ФБ 6-3	5	1200	
БФ3	1.415-1 вып. 1	ФБ 6-4	2	1200	
БФ4	1.415-1 вып. 1	ФБ 6-12	4	1500	
БФ5	1.415-1 вып. 1	ФБ 6-13	3	1400	
		t=-40°C			
БФ1	1.415-1 вып. 1	ФБ 6-7	20	1300	
БФ2	1.415-1 вып. 1	ФБ 6-8	5	1200	
БФ3	1.415-1 вып. 1	ФБ 6-9	2	1200	
БФ4	1.415-1 вып. 1	ФБ 6-29	4	1900	
БФ5	1.415-1 вып. 1	ФБ 6-30	3	1800	
		t=-30°C; -40°C			
БФ6	1.415-1 вып. 1	ФБ 6-2	1	1300	
БФ7	1.415-1 вып. 1	ФБ 8-3	14	1200	
поз. 1	ГОСТ 24379.1-80	Болт 1.1. М30х1120	12	7.43	
поз. 2	503- -КНИ-МН25	Изделие закладное МН25	14	20.7	

1. За относительную отметку 0.000 принята отметка пола корпуса соответствующая абсолютной отметке.
2. Планировочная отметка земли -0.150.
3. Горизонтальную гидроизоляцию стен выполнять из цементно-песчаного раствора состава 1:2 толщиной 30мм.
4. Основанием фундаментов приняты сухие, непучинистые, непроводочные грунты со следующими характеристиками: $C=0.02$ кг/см^2; $\varphi=28°$; $E=150$ кг/см^2; $\gamma=1.8$ тс/м^3; $K_г=1$.
5. Грунтовые воды отсутствуют.
6. Набетонки под фундаментные балки выполнять одновременно с фундаментами из бетона марки 150
7. Под фундаменты выполнить подготовку из бетона марки 50 толщ. 100мм.
8. Фундаментные балки уложить на слой цементного раствора марки 100 толщиной 20мм
9. Обратную засыпку пазух фундаментов производить местным грунтом с уплотнением слоями не более 200мм. до $\gamma_{ск}=1.6$ тс/м^3

Привязан

Инв. №

Инв. № подл. | Подпись и дата | Взам. инв. №

ГИП	Никитин		503-1-33.85 -КН
Нач. отд.	Сидорова		Автотранспортное предприятие на 300 грузовых автомобилей с открытой стоянкой
Гл. спец.	Стрехнин		Производственный корпус — Стадия: РП; Лист: 5; Листов:
Рук. гр.	Бахтурова		Схема расположения элементов фундаментов в осях А...Д, 1...13
Вед. инж.	Сартисон		Гипроавтотранс, Новосибирский филиал

Типовой проект 503-1-33.85 Альбом I

Таблица нагрузок на фундаменты

Место-положение	Схема нагрузок	Усилия	$t^{\circ}=-30^{\circ}C$ снег – III район, ветер – I район нормативная нагрузка	расчетная нагрузка
А, К и 3.5.7.9.11	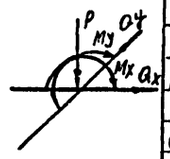	P кН	1600.0	1922.0
		Qx кН	10.0	11.0
		Qy кН	7.0	7.5
		Mx кНм	93.0	91.0
		My кНм	49.0	54.0
Д. К и 1.13		P кН	956.0	1147.0
		Qx кН	33.0	36.0
		Qy кН	3.4	3.7
		Mx кНм	171.0	188.0
		My кНм	24.0	27.0
А, П и 2... 12		P кН	508.0	609.0
		Qx кН	2.4	2.6
		Qy кН	9.8	10.8
		Mx кНм	15.5	17.0
		My кНм	69.0	75.0
А, П и 1.13		P кН	415.0	498.0
		Q кН	14.0	15.2
		Qy кН	4.9	5.4
		Mx кНм	61.0	66.6
		My кНм	39.6	43.6
1.13 и Б. В. Г, Е, Ж. И, Л. М. Н	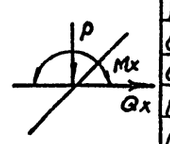	P кН	450.0	540.0
		Qx кН	14.1	15.5
		Qy кН	—	—
		Mx кНм	164.0	181.0
		My кНм	—	—
1/11, 2/11 Б		P кН	408.0	489.0
11. Б. Л. М.		P кН	202.0	242.3
		Mx кНм	30.0	33.5

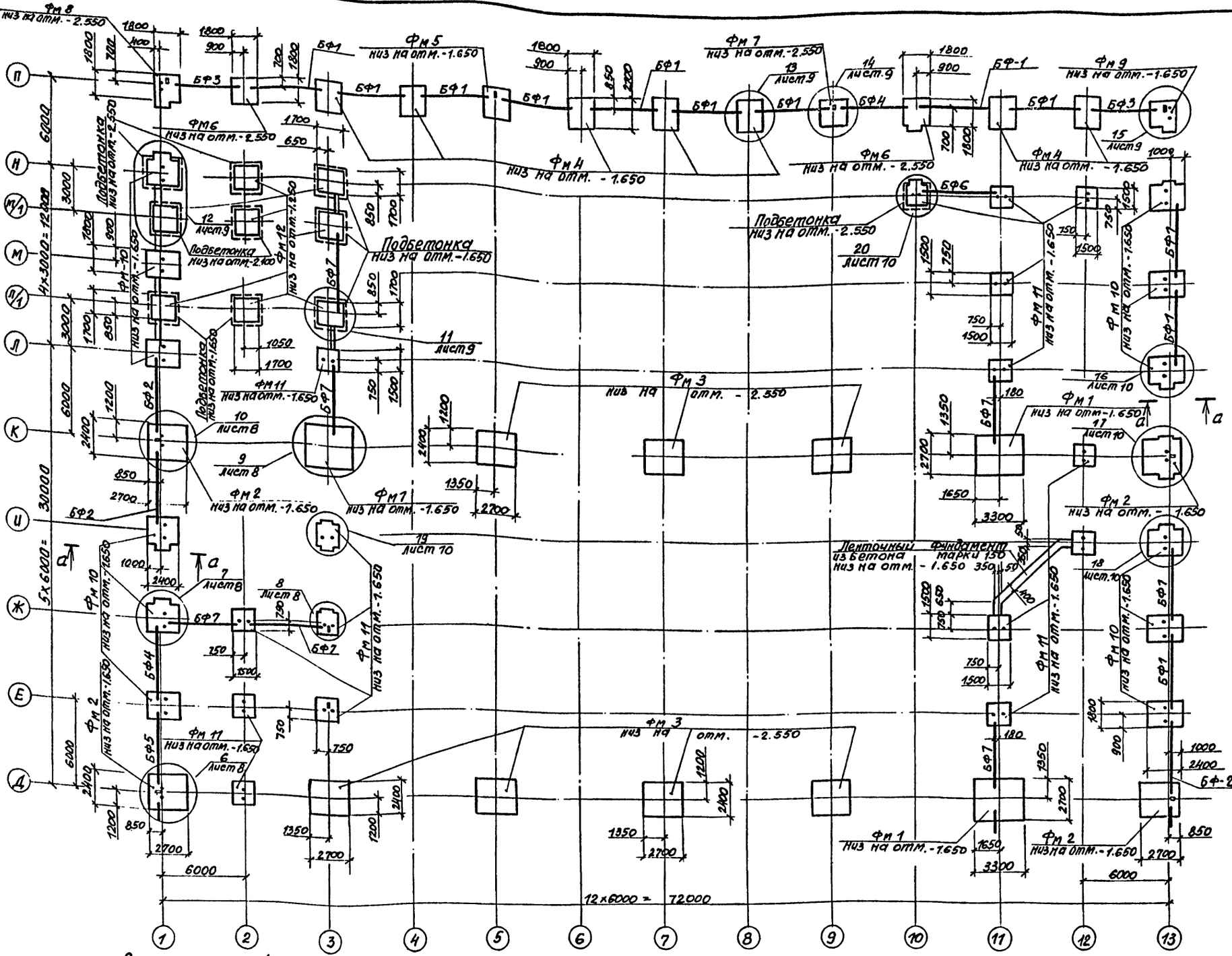

ГИП	Никитин		503-1-33.85 – КН
Нач. отд.	Видорова		Автотранспортное предприятие на 300 грузовых автомобилей с открытой стоянкой
Гл. спец.	Стрехнин		Производственный корпус
Рук. гр.	Бахтрина		Стадия Р, Лист 6, Листов
Вед. инж.	Сартисон		Схема расположения элементов фундаментов в осях Д–П, 1...13
Привязан			ГИПРОАВТОТРАНС Новосибирский филиал
Инв. №			

Инв. № подл. | Подпись и дата | Взам. инв. №

Альбом I

Типовой проект 503-1-33.85

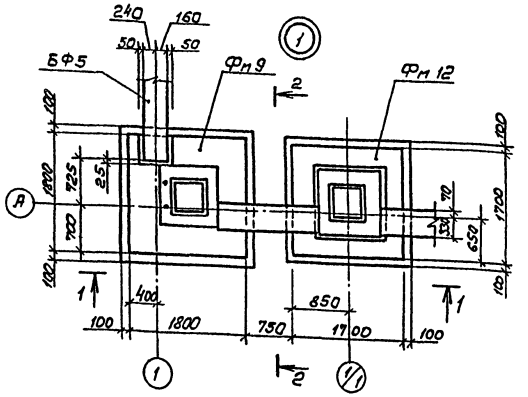

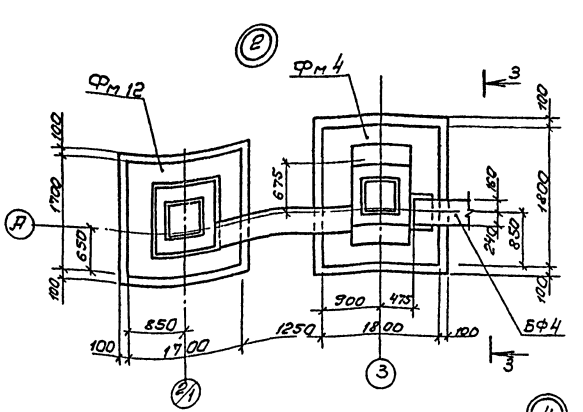

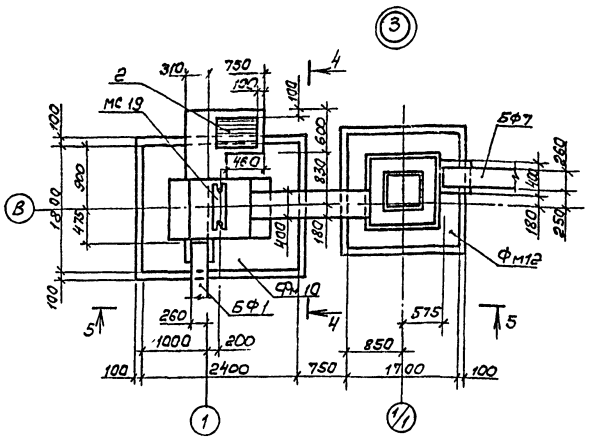

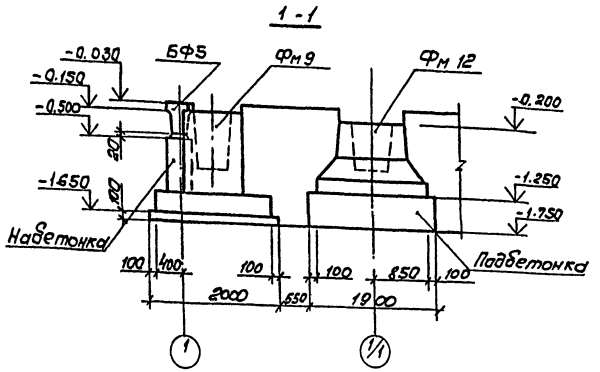

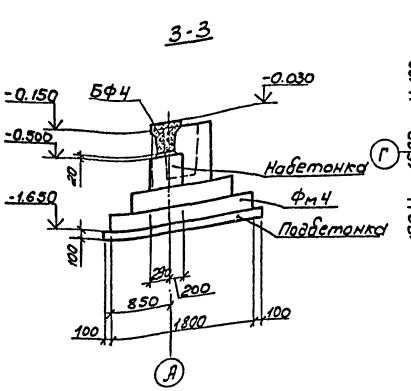

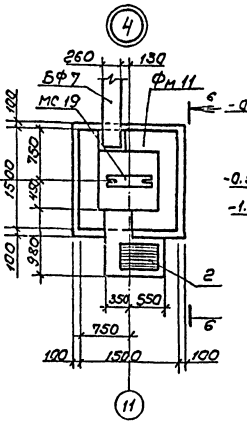

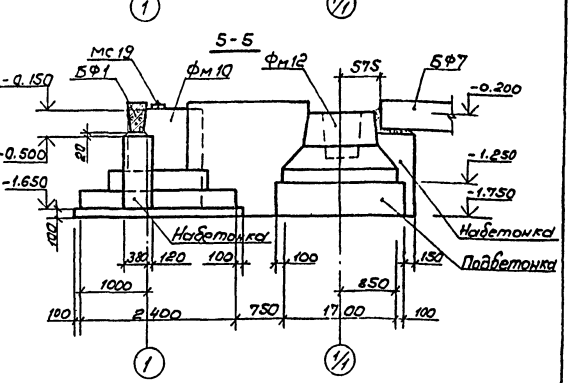

Данный лист смотреть с листом КЖ5

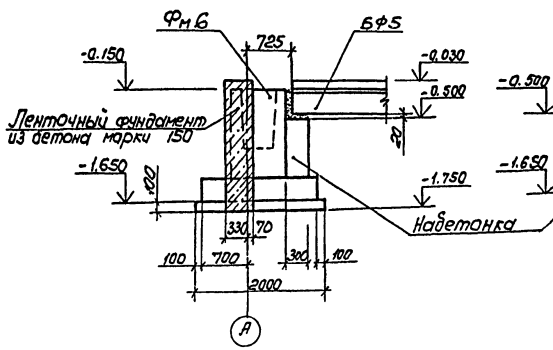

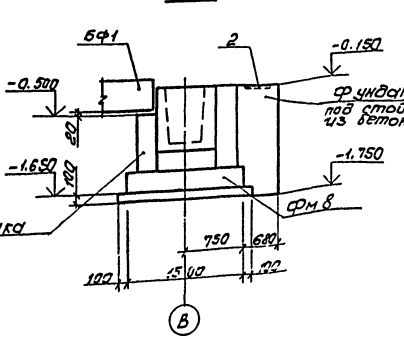

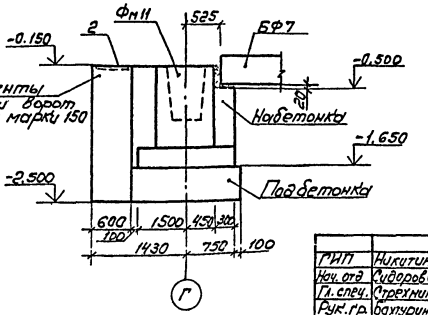

ГИП	Никитин		503-1-33.85 -КЖ	
Нач. отд	Сиборова			
Гл. спец.	Стрехнин		Автотранспортное предприятие на 300 грузовых автомобилей с открытой стоянкой	
Рук. гр.	Бурцурина		Производственный корпус	Стадия: Р/П; Лист: 7; Листов:
Вед. инж.	Сартисов Н.		Фундаменты. Узлы 1... 4	ГИПРОАВТОТРАНС Новосибирский филиал

Привязан

Инв. №

Инв. № подл. | Подпись и дата | Взам. инв. №

Альбом I

Типовой проект 503-1-33.85

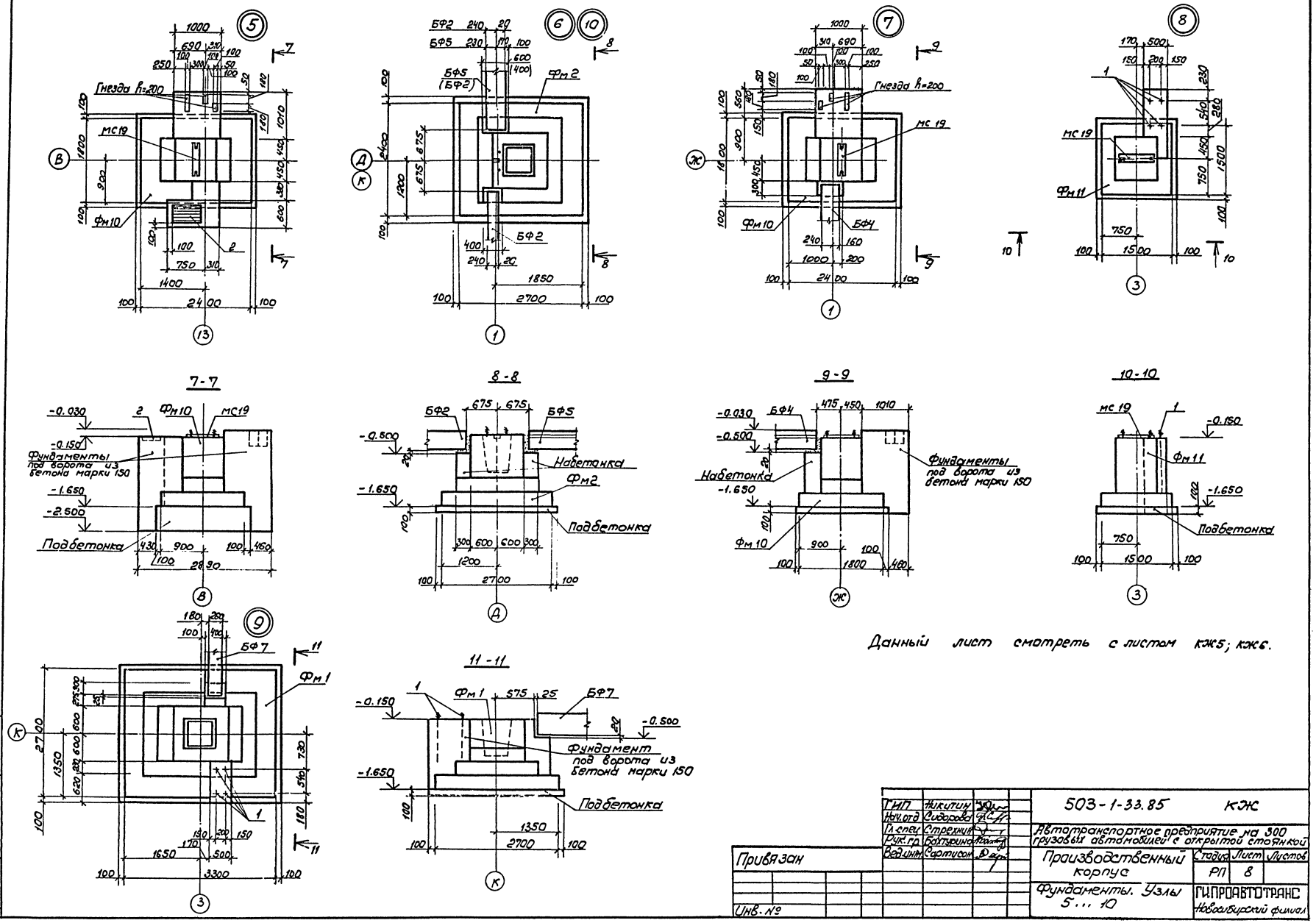

Данный лист смотреть с листом КЖ5; КЖ6.

ГИП	Никитин		503-1-33.85 КЖ
Нач.отд	Сидорова		Автотранспортное предприятие на 300 грузовых автомобилей с открытой стоянкой
Гл.спец	Стрехнин		
Рук.гр	Бахтурина		Производственный корпус
Вед.инж	Сартисон		Стадия: РП; Лист: 8; Листов:
Привязан			Фундаменты. Узлы 5...10
Инв. №			ГИПРОАВТОТРАНС Новосибирский филиал

Инв.№ подл | Подпись и дата | Взам. Инв.№

Альбом I

Типовой проект 503-1-33.85

Инв. № подл. | Подпись и дата | Взам. инв. №

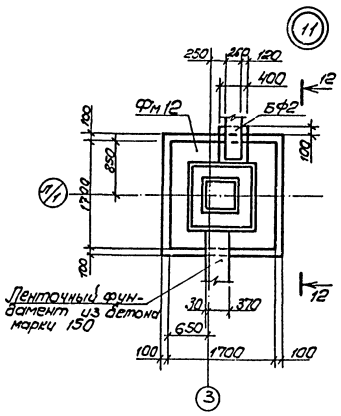

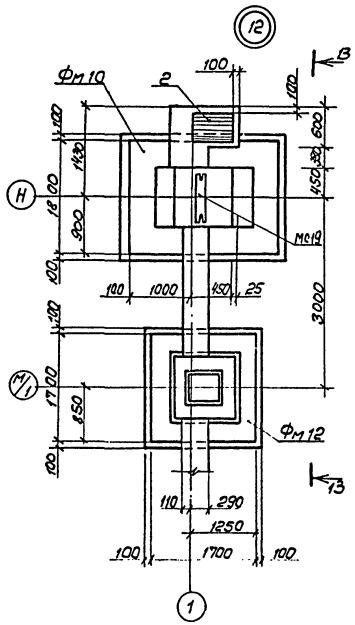

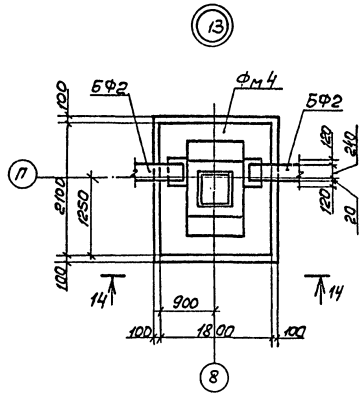

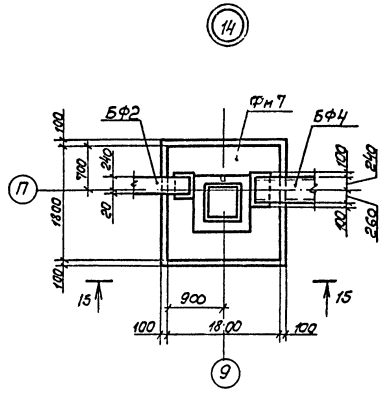

12 - 12

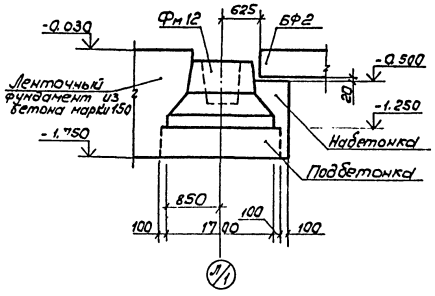

14 - 14

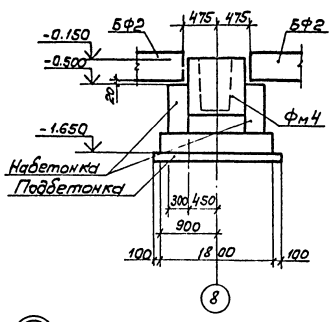

15 - 15

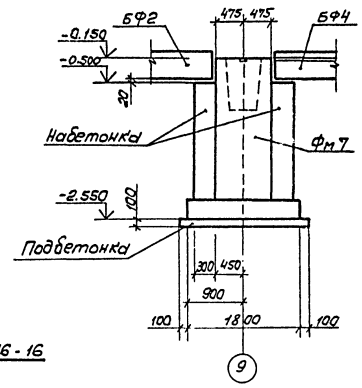

13 - 13

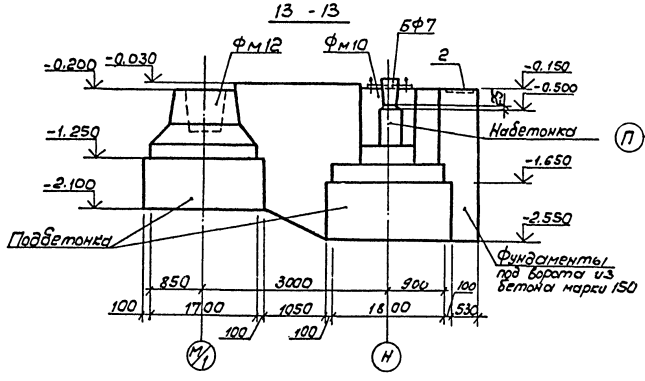

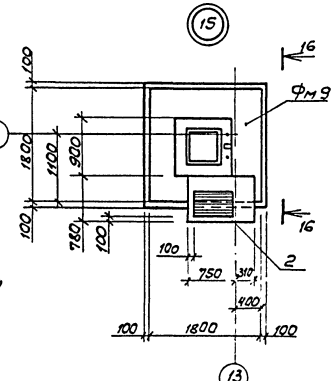

16 - 16

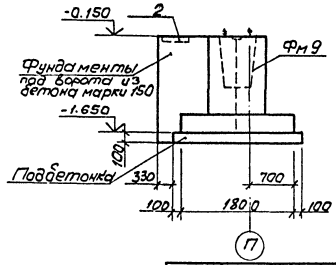

Данный лист смотреть с листом КЖ 6.

ГИП	Никитин		503-1-33.85 КЖС		
Нач. отд	Судорова		Автотранспортное предприятие на 300 грузовых автомобилей с открытой стоянкой		
Гл. спец.	Строхкин		Производственный корпус	Стадия	Лист	Листов
Рук. гр.	Бахтурин			РП	9	
Вед. инж.	Картисова		Фундаменты. Узлы 11 ... 15	ГИПРОАВТОТРАНС Новосибирский филиал		

Привязан

Инв. №

Копировал Лезнева

Формат А2

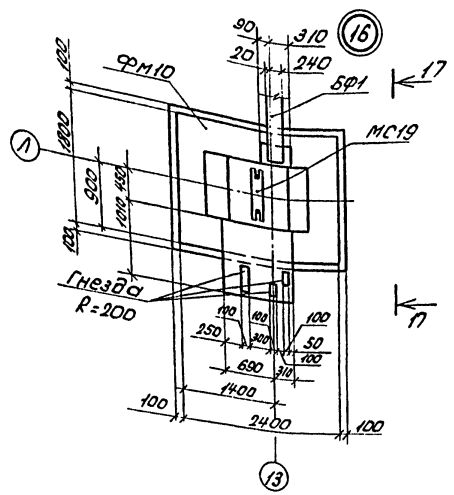

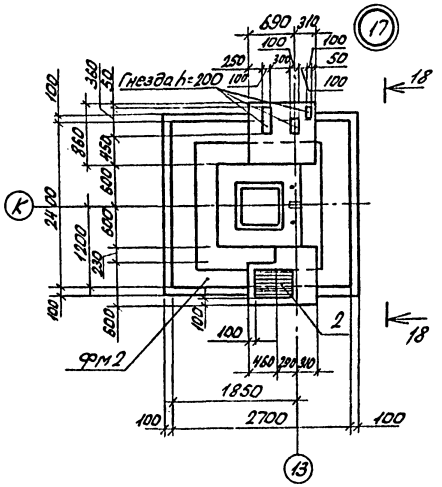

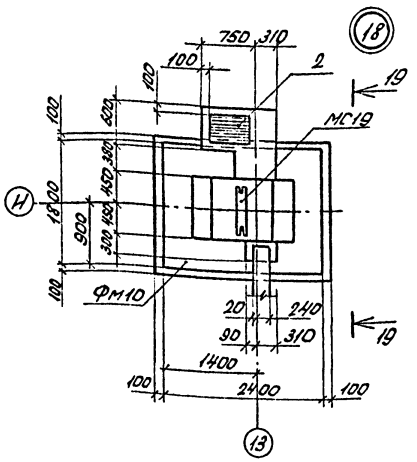

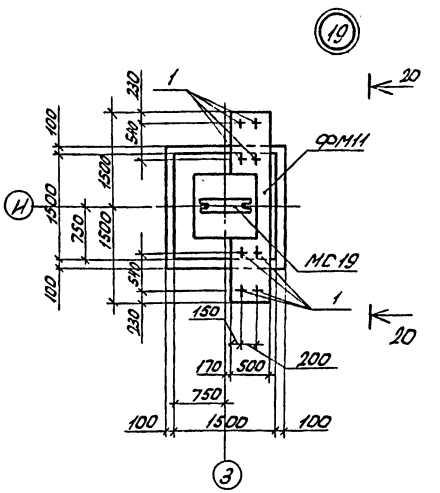

17-17

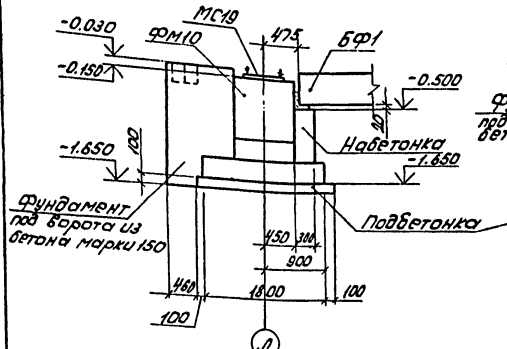

18-18

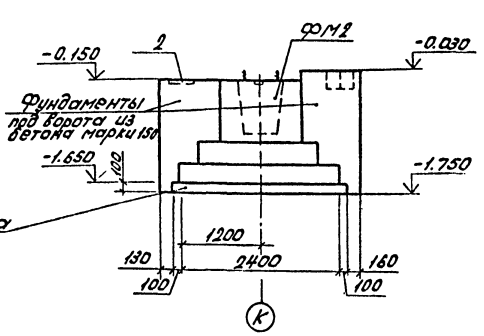

19-19

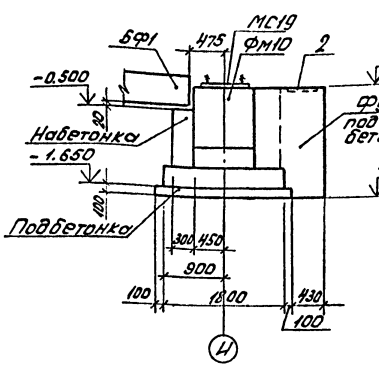

20-20

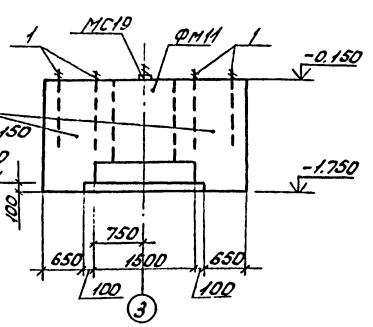

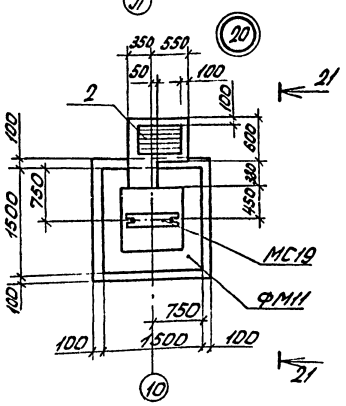

21-21

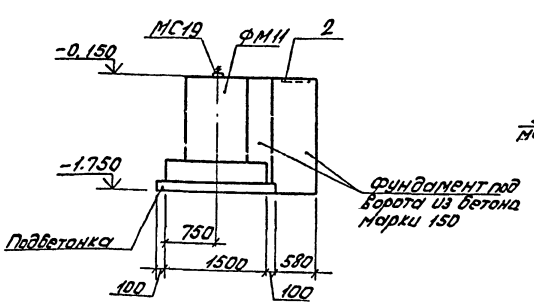

Деталь установки кирпичных перегородок

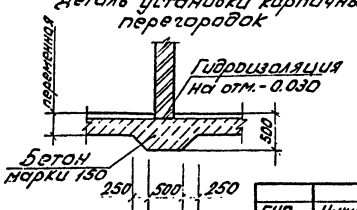

Данный лист смотреть совместно с листом КЖ-6.

Инв.№подл. | Подпись и дата | Взам.инв.№

Привязан:

Инв.№

ГИП	Никитин	
Нач.отд.	Сударова	
Гл.спец.	Стрекунин	
Рук.гр.	Бактурина	
Ведущ.	Сартисон	

503-1-33.85 КЖ

Автотранспортное предприятие на 300 грузовых автомобилей с открытой стоянкой

Производственный корпус

Стадия: РП | Лист: 10 | Листов:

Фундаменты. Узлы 16...20

ГИПРОАВТОТРАНС Новосибирский филиал

Альбом I

Типовой проект 503-1-33.85

Инв.№ подл. | Подпись и дата | Взам.инв.№

ФБ 10-1

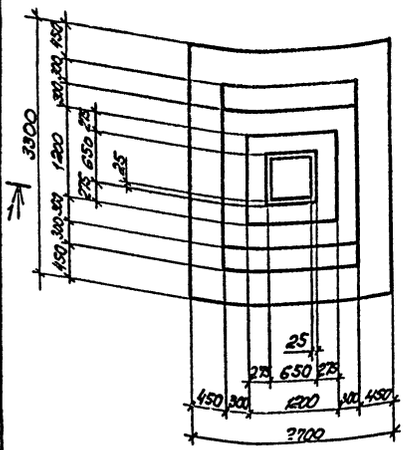

ФБ 8-1

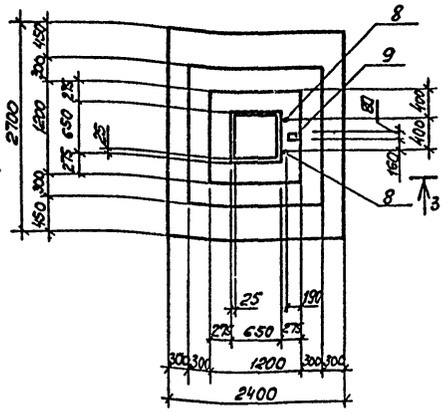

ФБ 8-3

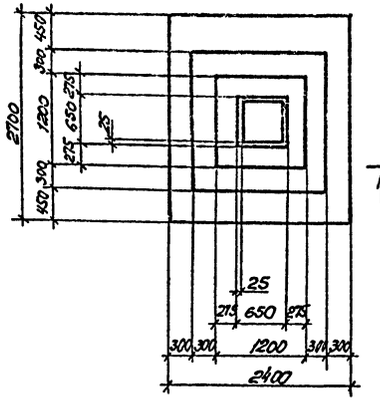

1-1

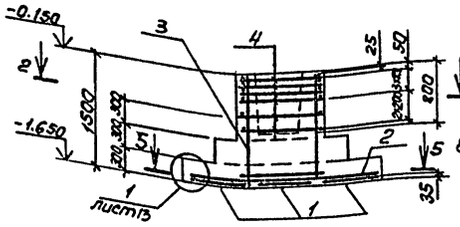

3-3

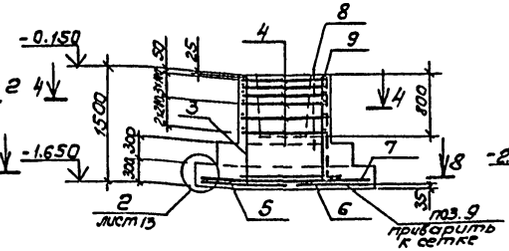

6-6

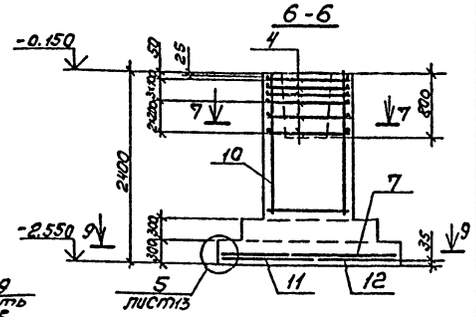

2-2; 7-7

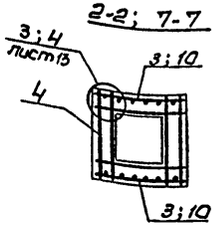

4-4

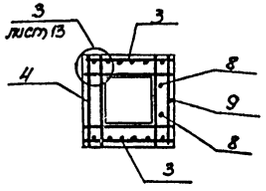

5-5

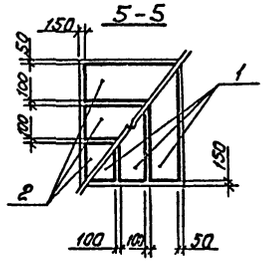

8-8; 9-9

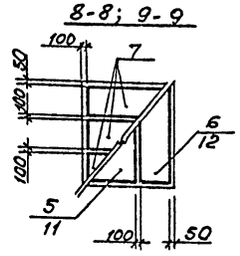

Спецификация монолитных железобетонных фундаментов

Формат	Зона	Поз.	Обозначение	Наименование	Кол.	Примечание
				ФБ 10-1		
				Сборочные единицы		
				Сетки арматурные		
		1	1.410-2 Вып. 1	С 12 AIII-8 × 33	3	
		2	1.410-2 Вып. 1	С 10 AIII-10 × 27	3	
		3	1.412-1/77 Вып. 3	СН 12 AII-10 × 16	2	
		4	1.412-1/77 Вып. 3	СБ-8 AI	6	
				Материалы:		
				Бетон марки 150	5,5	м³
				ФБ 8-1		
				Сборочные единицы		
				Сетки арматурные		
		3	1.412-1/77 Вып. 3	СН 12 AII-10 × 15	2	
		4	1.412-1/77 Вып. 3	СБ-8 AI	6	
		5	1.410-2 Вып. 1	С 10 AIII-14 × 27	1	
		6	1.410-2 Вып. 1	С 10 AIII-8 × 27	1	
		7	1.410-2 Вып. 1	С(1) 10 AIII-8 × 24	3	
				Изделия закладные		
		8	ГОСТ 24379.1-80	Болт 1.1. М24 × 1000	2	
		9	503-КНИ-МН23; МН24	МН 23	1	
				Материалы:		
				Бетон марки 150	3,9	м³
				ФБ 8-3		
				Сборочные единицы		
				Сетки арматурные		
		4	1.412-1/77 Вып. 3	СБ-8 AI	6	
		7	1.410-2 Вып. 1	С(1) 10 AIII-8 × 24	3	
		10	1.410-2 Вып. 1	1С 12 AII-10 × 18	2	
		11	1.410-2 Вып. 1	С 14 AIII-14 × 27	1	
		12	1.410-2 Вып. 1	С 14 AIII-6 × 27	1	
				Материалы		
				Бетон марки 150	5,2	м³

Ведомость расхода стали на элемент, кг

Марка элемента	Изделия арматурные											Изделия закладные							Общий расход
	Арматура Класса											Арматура класса	Болты		Прокат марки				
	A I			A II			A III				Всего	A II	ВСт3пс2		ВСт3кп2			Всего	
	ГОСТ 5781-82											ГОСТ 5781-82	ГОСТ 24379.1-80		ГОСТ 103-76				
	ф6	ф8		Итого	ф12		Итого	ф10	ф12	ф14	Итого	ф10	Итого	1.1.М24 × 1000	Итого	-6×80	Итого		
ФБ 10-1	3,5	30,1		33,6	15,1		15,1	29,4	43,3		72,7	121,7								121,7
ФБ 8-1	3,9	24,0		27,9				43,0	15,4		58,4	86,3	1,0	1,0	8,2	8,2	0,5	0,3	9,7	196,0
ФБ 8-3	1,1	27,9		29,0	18,6		18,6	21,8		41,6	63,4	111,0								111,0

Привязан

Инв.№

ГИП	Никитин		503-1-33.85 КЖС
Нач.отд	Сидорова		
Гл.спец.	Стрехнин		Автотранспортное предприятие на 300 грузовых автомобилей с открытыми стоянкой
Рук.пр	Бахтурина		
Вед.инж.	Сартисон		Производственный корпус

Стадия	Лист	Листов
РП	11	

Арматурно-опалубочные чертежи фундаментов ФБ10-1, ФБ8-1, ФБ8-3

ГИПАВТОТРАНС
Новосибирский филиал

Альбом I

Типовой проект 503-1-33.85

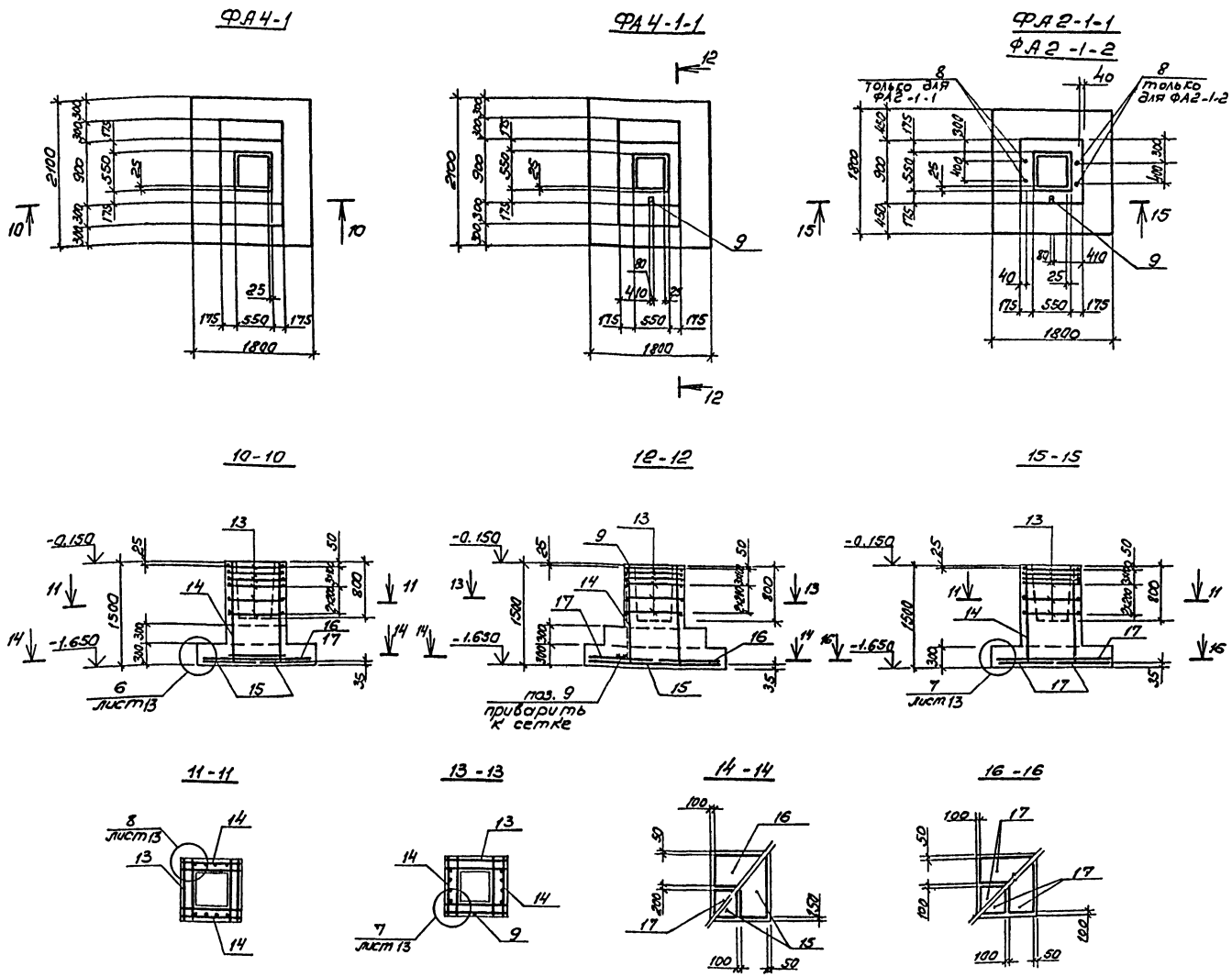

Спецификация монолитных железобетонных фундаментов.

Формат	Зона	Поз.	Обозначение	Наименование	Кол.	Примечание
				ФА4-1		
				Сборочные единицы		
				Сетки арматурные		
		13	1.412-1/77 вып. 3	СА-8АI	6	
		14	1.412-1/77 вып. 3	СН 12АII-6×15	2	
		15	1.410-2 вып. 1	С 10АIII-8-21	2	
		16	1.410-2 вып. 1	С(1) 10АIII-10×18	1	
		17	1.410-2 вып. 1	С(1) 10АIII-8×18	1	
				Материалы		
				Бетон марки 150	2,0	м³
				ФА4-1-1		
				Сборочные единицы		
		9	503- -КЖИ-МН23, МН24	Изделие закладное МН23	1	
				сетки арматурные		
		13	1.412-1/77 вып. 3	СА-8АI	6	
		14	1.412-1/77 вып. 3	СН 12АII-6×15	2	
		15	1.410-2 вып. 1	С 10АIII-8×21	2	
		16	1.410-2 вып. 1	С(1) 10АIII-10×18	1	
		17	1.410-2 вып. 1	С(1) 10АIII-8×18	1	
				Материалы		
				бетон марки 150	2.0	м³
				ФА2-1-1; ФА2-1-2		
				Сборочные единицы		
				Сетки арматурные		
		13	1.412-1/77 вып. 3	СА-8АI	6	
		14	1.412-1/77 вып. 3	СН 12АII-6×15	2	
		17	1.410-2 вып. 1	С(1) 10АIII-10×18	4	
				Изделия закладные		
		8	ГОСТ 24379.1-80	Болт 1.1. М24×1000	2	
		9	503- -КЖИ-МН23; МН24	МН 23	1	
				Материалы		
				Бетон марки 150	1,7	м³

Ведомость расхода стали на элемент, кг

Марка элемента	Изделия арматурные: Арматура класса А I, ГОСТ 5781-82, ф6	ф8		Итого	А II, ф12		Итого	А III, ф10		Итого	Всего	Изделия закладные: Арматура класса А II, ГОСТ 5781-82, ф10		Итого	Прокат марки ВСт3кп2, ГОСТ 103-76, -6×80		Итого	Болт ВСт3пс2, ГОСТ 24379.1-80, 1.1.М24×1000	Итого	Всего	Общий расход
ФА4-1	4,24	17,8		22,0	10,4		10,4	24,5		24,5	56,9										56,9
ФА4-1-1	4,24	17,8		22,0	10,4		10,4	24,5		24,5	56,9	1,0		1,0	0,5		0,5			1,5	58,4
ФА2-1-1, ФА2-1-2	4,6	17,8		22,4	10,4		10,4	25,9		25,9	58,7	1,0		1,0	0,5		0,5	8,2	8,2	8,7	67,4

ГИП	Никитин	
Нач. отд.	Сидорова	
Гл. спец.	Стрежнин	
Рук. гр.	Бахтурина	
Вед. инж.	Сартисон	

503-1-33.85 -КЖ

Автотранспортное предприятие на 300 грузовых автомобилей с открытой стоянкой

Производственный корпус

Стадия	Лист	Листов
РП	12	

Арматурно-опалубочные чертежи фундаментов ФА4-1, ФА4-1-1, ФА2-1.

ГИПРОАВТОТРАНС Новосибирский филиал

Привязан

Инв. №

Инв. № подл. | Подпись и дата | Взам. инв. №

Типовой проект 503-1-33.85

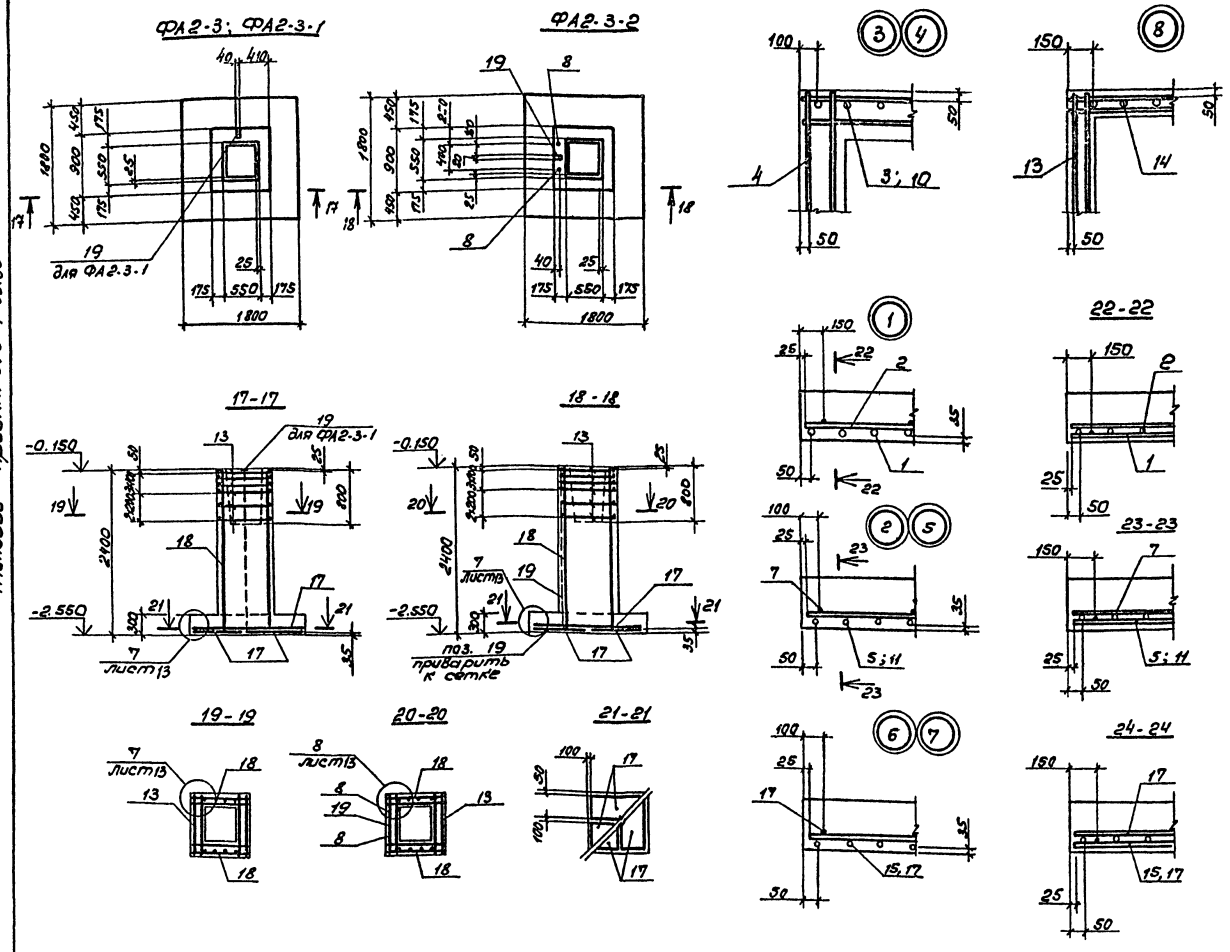

Спецификация монолитных железобетонных фундаментов

Формат	Зона	Поз.	Обозначение	Наименование	Кол.	Примечание
				ФА2-3		
				Сборочные единицы		
				Сетки арматурные		
		13	1.412-1/77 вып. 3	СА8-АI	6	
		17	1.410-2 вып. 1	С(1) 10АIII-8×18	4	
		18	1.412-1/77 вып. 3	1С 12АII-6×24	2	
				Материалы		
				Бетон марки 150	2.4	м³
				ФА2-3-1		
				Сборочные единицы		
				Сетки арматурные		
		13	1.412-1/77 вып. 3	СА8-АI	6	
		17	1.410-2 вып. 1	С(1) 10АIII-8×18	4	
		18	1.412-1/77 вып. 3	1С 12АII-6×24	2	
		19	503- КЖИ-МН23, МН24	Изделие закладное МН24	1	
				Материалы		
				Бетон марки 150	2.4	м³
				ФА2-3-2		
				Сборочные единицы		
				Сетки арматурные		
		13	1.412-1/77 вып. 3	СА8-АI	6	
		17	1.410-2 вып. 1	С(1) 10АIII-8×18	4	
		18	1.412-1/77 вып. 3	1С 12АII-6×24	2	
				Изделия закладные		
		19	503- КЖИ-МН23, МН24	МН-24	1	
		8	ГОСТ 24379.1-80	Болт 1.1. М24×1000	2	
				Материалы		
				бетон марки 150	2.4	м³

Ведомость расхода стали на элемент, кг.

Марка элемента	Изделия арматурные									Изделия закладные										Общий расход
	Арматура класса								Всего	Арматура класса			Болт			Прокат марки			Всего	
	А I			А II			А III			А II			ВСт3пс2			ВСт3кп2				
	ГОСТ 5781-82									ГОСТ 5781-82			ГОСТ 24379.1-80			ГОСТ 103-76				
	Ф6	Ф8	Итого	Ф12		Итого	Ф10		Итого	Ф10		Итого	1.1м24×1000		Итого	-6×80		Итого		
ФА2-3	3.8	17.9	21.7	16.7		16.7	21.6		21.6	60.0										60.0
ФА2-3-1	3.8	17.9	21.7	16.7		16.7	21.6		21.6	60.0	1.6		1.6				1.0		1.0	2.6	62.6
ФА2-3-2	3.8	17.9	21.7	16.7		16.7	21.6		21.6	60.0	1.6		1.6	8.2		8.2	1.0		1.0	10.8	70.8

Инв. № подл. | Подпись и дата | Взам. инв. №

ГИП	Никитин	
Нач. отд.	Сидорова	
Гл. спец.	Стрехнин	
Рук. гр.	Балтурина	
Вед. инж.	Сартисон	

503-1-33.85 КЖ

Автотранспортное предприятие на 300 грузовых автомобилей с открытой стоянкой

Производственный корпус

Стадия	Лист	Листов
РП	13	

Арматурно-опалубочные чертежи фундаментов ФА2-3, ФА2-3-1, ФА2-3-2.

ГИПРОАВТОТРАНС Новосибирский филиал

Привязан

Инв. №

Типовой проект 503-1-33.85 Альбом I

ФФ3-1

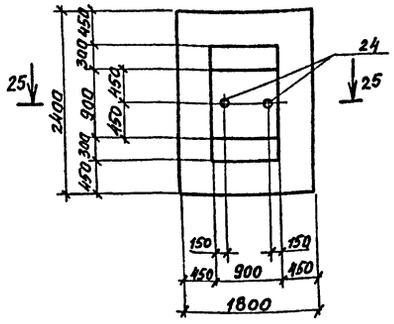

ФФ1-1

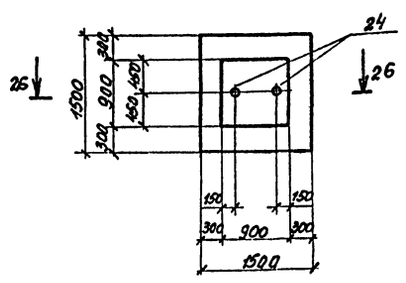

27-27

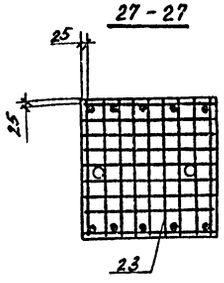

28-28

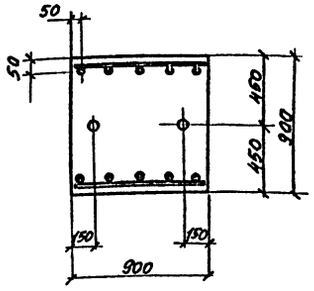

25-25

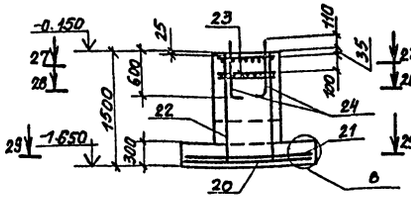

26-26

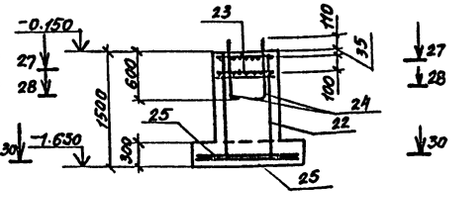

29-29

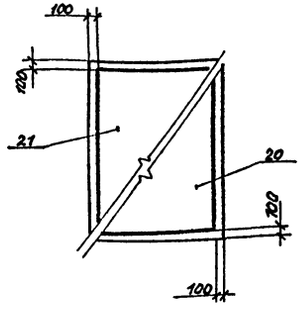

30-30

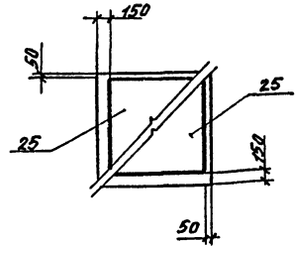

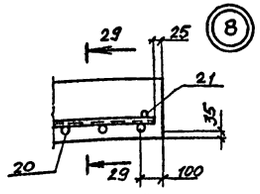

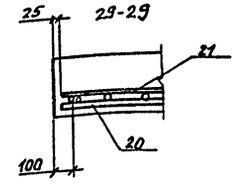

Спецификация монолитных железобетонных фундаментов

Формат	Зона	Поз.	Обозначение	Наименование	Кол.	Примечание
				ФФ3-1		
				Сборочные единицы		
				Сетки арматурные		
		20	1.410-2 вып.1	С(1) 12АIII-16х24	1	
		21	1.410-2 вып.1	С(1) 10АIII-22х18	1	
		22	1.410-2 вып.1	С12АII-8х15	2	
		23	1.412.1-4.050	СН-6АI	2	
		24	1.412.1-4060	Закладной элемент мн1	2	
				Соединительные элементы		
			1.412.1-4.080	мм1	4	
			1.412.1-4.080-01	мм2	4	
			1.412.1-4.080-02	мм3	4	
				Материалы		
				Бетон марки 150	3.4	м³
				ФФ1-1		
				Сборочные единицы		
				Сетки арматурные		
		22	1.410-2 вып.1	С12АII-8х15	2	
		23	1.412-4.050	СН-6АI	2	
		25	1.410-2 вып.1	С10АIII-14х15	2	
		24	1.412.1-4.060	Закладной элемент мн-1	2	
				Соединительные элементы		
			1.412.1-4.080	мм1	4	
			1.412.1-4.080-01	мм2	4	
			1.412.1-4.080-02	мм3	4	
				Материалы		
				Бетон марки 150	1.6	м³

Схему сборки пространственного каркаса вертикального армирования подколонника фундаментов смотреть серию 1.412-1-4.070.

Ведомость расхода стали на элемент, кг.

Марка элемента	Изделия арматурные												Изделия закладные								Общий расход
	Арматура класса										Всего		прокат марки	сталь круглая			гайки		Всего		
	AI			AII			AIII						В СТ3 КП2								
	ГОСТ 5781-82												ГОСТ 19903-74	ГОСТ 2590-71			ГОСТ 5915-70				
	Ф6	Ф8	Ф10	Итого	Ф12	Итого	Ф10	Ф12	Итого				-6х80	Итого	Ф24	Итого	М24	Итого			
ФФ3-1	9.5	6.1	8.4	24.0	12.9	12.9	13.0	18.7	31.7		68.6		0.9	0.9	5.4	5.4	0.9	0.9	7.2		75.8
ФФ1-1	9.0	2.0	8.4	19.4	12.9	12.9	14.3		14.3		46.6		0.9	0.9	5.4	5.4	0.9	0.9	7.2		53.6

Привязан.

Инв. №

ГИП	Никитин		
Нач. отд.	Сидорова		
Гл. спец.	Стрехнин		
Рук. гр.	Бахтурина		
Вед. инж.	Сартисан		

503-1-33.85 – КЖ.

Автотранспортное предприятие на 300 грузовых автомобилей с открытой стоянкой

Производственный корпус.

Стадия	Лист	Листов
РП	14	

Арматурно-опалубочные чертежи фундаментов ФФ3-1, ФФ1-1

ГИПРОАВТОТРАНС Новосибирский филиал

Инв. № подл. | Подпись и дата | Взам. инв. №

Типовой проект 503-1-33.85 Альбом I

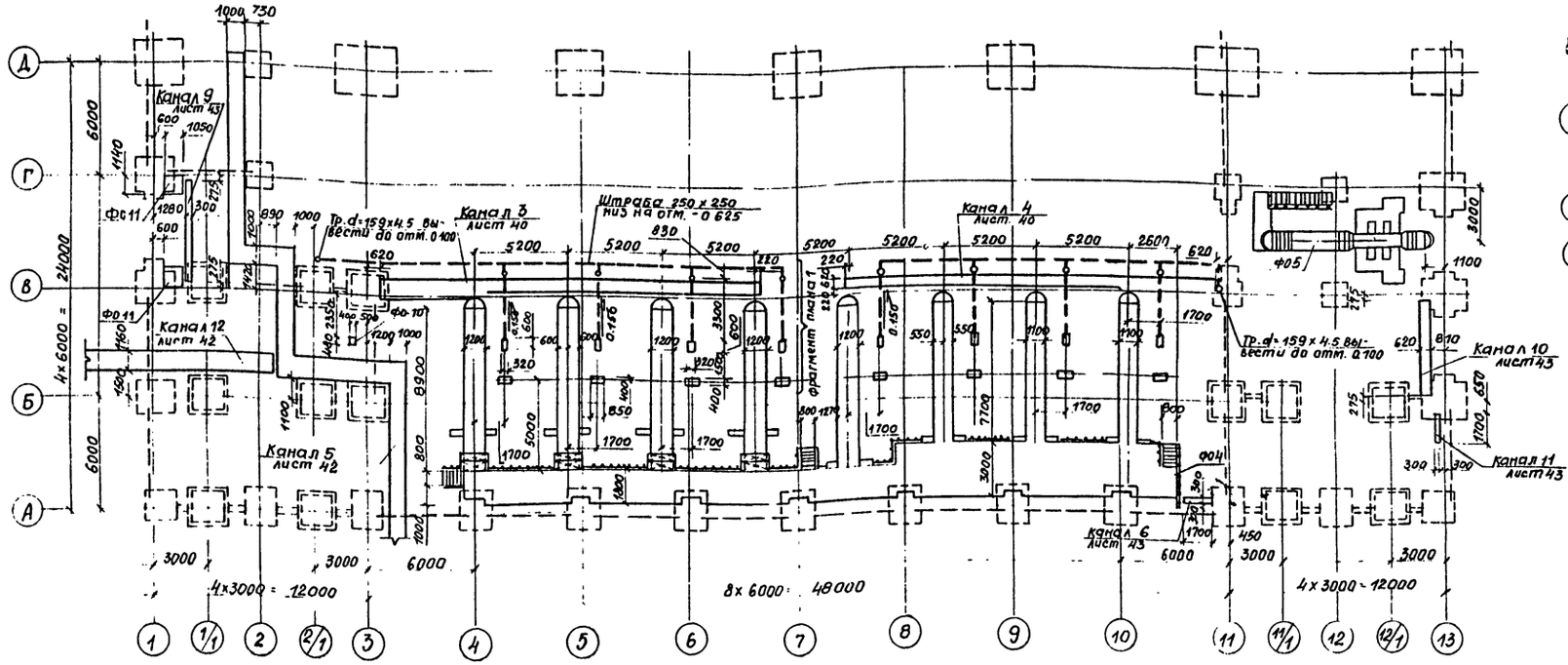

Схематический план

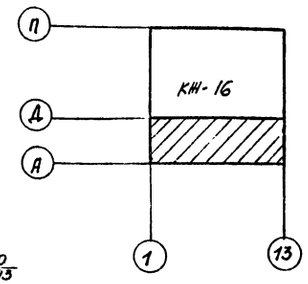

Спецификация к схемам расположения элементов подземного хозяйства

(Начало)

Марка. поз.	Обозначение	Наименование	Кол.	Масса ед. кг	Примеч.
		Фундаменты под оборудование			
Ф01	КЖ-17...19	Ф01	1	–	
Ф02	КЖ-20...28	Ф02	1	–	
Ф03	КЖ-29	Ф03	4	–	
Ф04	КЖ-30...33	Ф04	1	–	
Ф05	КЖ-34...36	Ф05	1	–	
Ф06	КЖ-29	Ф06	1	–	
Ф07	КЖ-29	Ф07	1	–	
Ф08	КЖ-29	Ф08	1	–	
Ф09	КЖ-37	Ф09	14	–	
Ф010	КЖ-37	Ф010	1	–	
Ф011	КЖ-37	Ф011	8	–	
		Плиты			
ПТ1	3.006-2 вып. II-2	П2-15б	61	80	
ПТ2	3.006-2 вып. II-2	П6д-15б	32	170	
ПТ3	3.006-2 вып. II-2	П6-15б	17	700	
ПТ4	3.006-2 вып. II-2	П9д-15б	45	260	
ПТ5	3.006-2 вып. II-2	П9-15б	20	1040	
ПТ6	3.006-2 вып. II-2	П13д-11б	3	330	
		Лотки			
ЛК1	3.006-2 вып. II-1	Л1д-15	52	110	

(Продолжение)

Марка. поз.	Обозначение	Наименование	Кол.	Масса ед. кг	Примеч.
ЛК2	3.006-2 вып. II-1	Л1-15	1	900	
ЛК3	3.006-2 вып. II-1	Л4д-15	38	230	
ЛК4	3.006-2 вып. II-1	Л4-15	6	1800	
ЛК5	3.006-2 вып. II-1	Л5д-15	12	280	
ЛК6	3.006-2 вып. II-1	Л7д-15	6	350	
ЛК7	3.006-2 вып. II-1	Л8д-15	14	500	
ЛК8	3.006-2 вып. II-1	Л6д-15	52	280	
ЛК9	3.006-2 вып. II-1	Л6-15	5	2250	
ЛК10	3.006-2 вып. II-1	Л3д-15	7	190	
		Перемычки			
ПР1	1.138-10 вып. 1	1ПР1-12.12.14	3	50	
ПР2	1.138-10 вып. 1	1ПР2-15.12.14	3	75	
1	503- КЖИ-МН9	Изделие закладное МН9	18.5 п.м.	5.9	
2		L75х8 ГОСТ 8509-72*	17.6 п.м.	9.02	
3		L100х10 ГОСТ 8509-72* ℓ=1300 ГОСТ	4	19.63	
4		Рифл. сталь δ=4мм 8568-77*	13 м²	434.2	

1. Стенки монолитных участков каналов выполнять из красного полнотелого кирпича КР100/1650/25/ГОСТ530-80 на растворе марки „25".
2. Монолитные участки Ум. в перекрытии каналов, заделать по месту бетоном марки 150, армировать арматурой Ф8А-I шаг 100. Расход бетона на все монолитные участки - 0.62м³, арматуры - 81.4кг.
3. Схему расположения элементов подземного хозяйства в осях Д...П см. лист КЖ-16.
4. Наружные поверхности каналов, соприкасающиеся с грунтом, обмазать горячим битумом за 2 раза.

Согласовано: Нач. сант. отд. Низкович; Нач. техн. отд. Бояршинов

Инв. № подл. | Подпись и дата | Взам. инв. №

Привязан

Инв. №

ГИП	Никитин	
Нач. отд.	Сидорова	
Гл. спец.	Стрехнин	
Рук. гр.	Бахтурина	
Вед. инж.	Белоглазова	
Инж.	Леонова	

503-1-33.85 КЖ

Автотранспортное предприятие на 300 грузовых автомобилей с открытой стоянкой.

Производственный корпус.

Стадия	Лист	Листов
РП	15	

Схема расположения элементов подземного хозяйства в осях А...Д

ГИПРОАВТОТРАНС Новосибирский филиал

Типовой проект 503-1-33.85 Альбом I

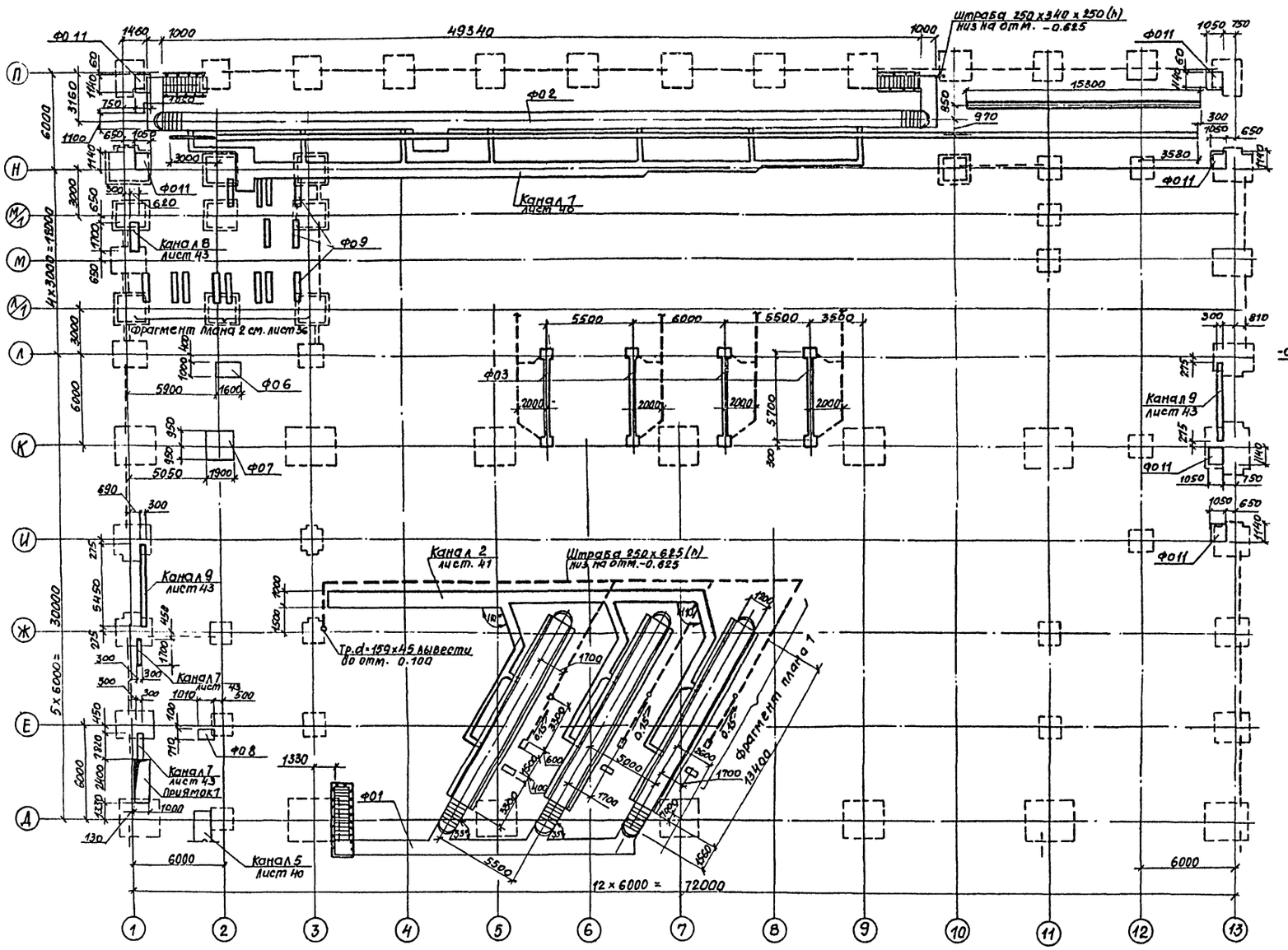

Схематический план

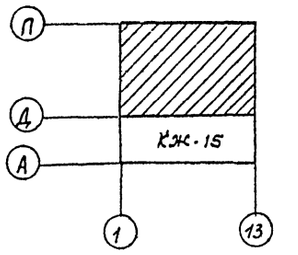

1-1

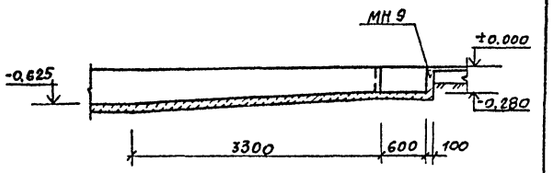

2-2

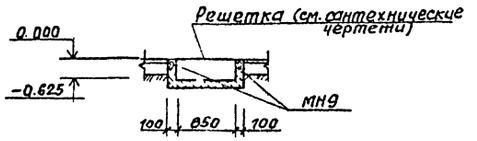

3-3

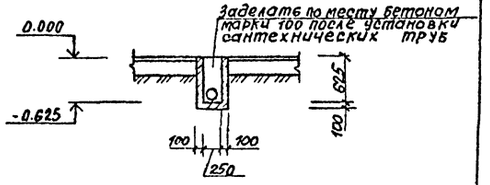

1. Схему расположения элементов подземного хозяйства в осях А...Д, 1...13 см. лист КЖ-15.
2. Наружные стены каналов, соприкасающиеся с грунтом, обмазать горячим битумом за 2 раза

Фрагмент плана 1

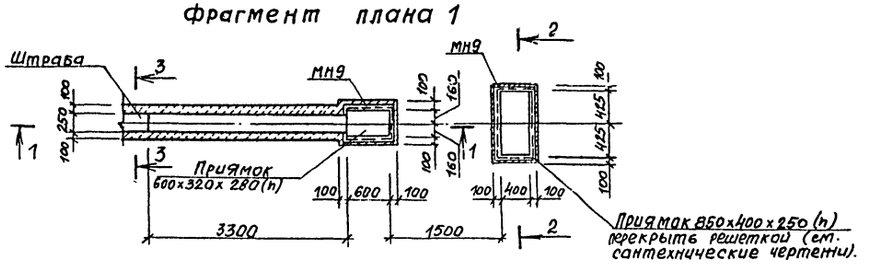

ГИП	Никитин		
Нач. отд.	Сидорова		
Гл. спец.	Стрехнин		
Рук. гр.	Бактурина		
Вед. инж.	Белоглазова		
Инж.	Леонова		

Привязан

Инв. №

503-1-33.85-КЖ

Автотранспортное предприятие на 300 грузовых автомобилей с открытой стоянкой

Производственный корпус.

Стадия	Лист	Листов
РП	16	

Схема расположения элементов подземного хозяйства в осях Д...П

ГИПРОАВТОТРАНС Новосибирский филиал

Согласовано:

Нач. сант. отд.	Айзикович	
Нач. техн. отд.	Бояршинов	

Инв. № подл.	Подпись и дата	Взам. инв. №

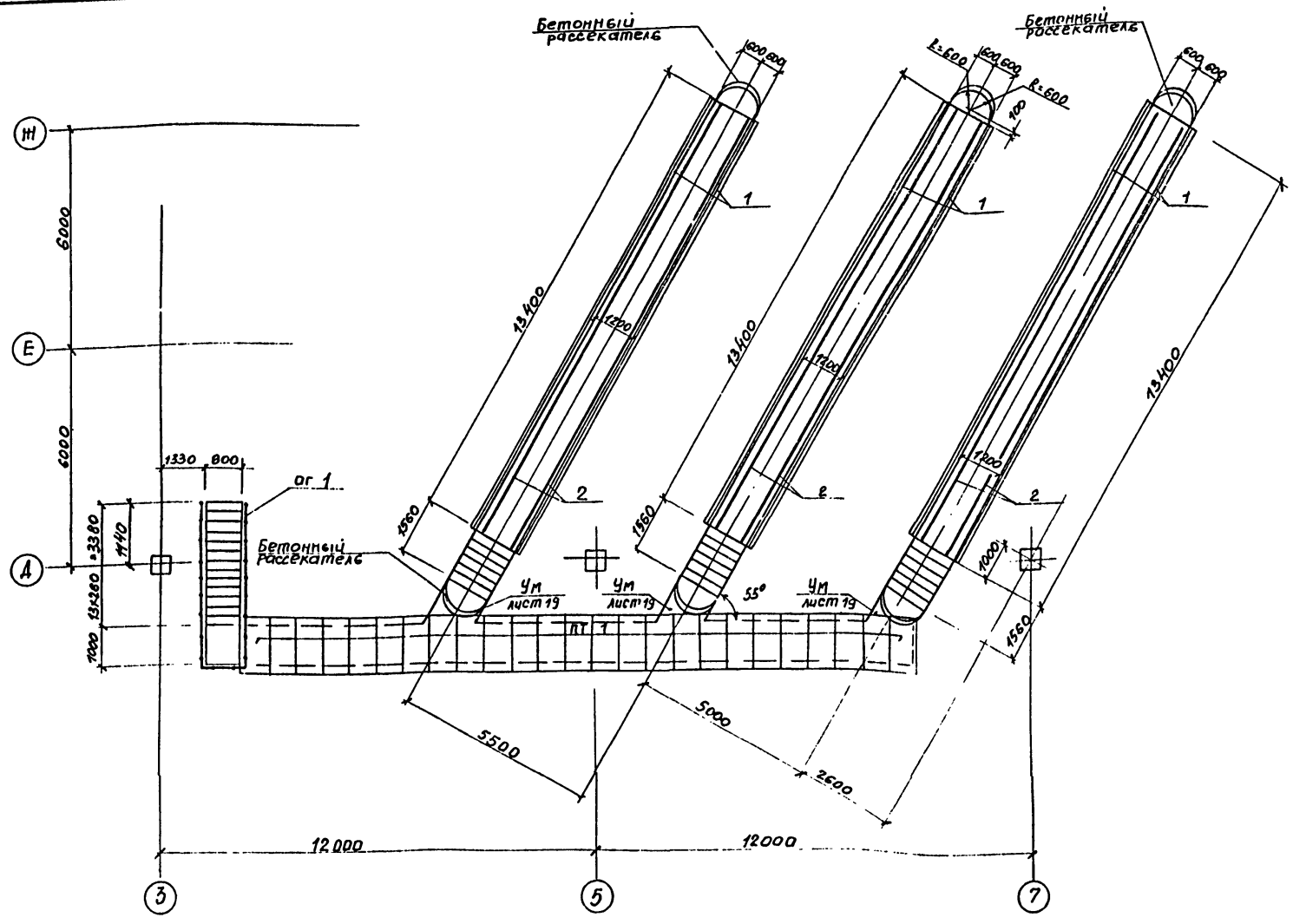

Спецификация к схеме расположения элементов фундамента ФО 1

Марка	Обозначение	Наименование	Кол.	Масса ед. кг	Примеч.
ПТ 1	3.006-2 Вып. II-2	Плиты П13ф-11б	25	330	
Р 1	503- -КЖИ-Р 1	Решетка Р 1	33	18.4	
ОГ 1	503- -КЖИ-ОГ 1	Ограждение ОГ 1	10,2пп	12.3	
ПР 1	1.138-10. Вып. 1	Перемычки 1ПР28-20.25.22У	3	275	
Ум	КЖ-19	Монолитный участок УМ	3		

Спецификация на фундамент ФО 1

Формат	Зона	Поз.	Обозначение	Наименование	Кол	Примеч.
				Фундамент ФО-1-шт.1		
				Сборочные единицы		
				Изделия закладные		
		1	503- -КЖИ-МН 1	МН 1	80.4пм	
		2	503- -КЖИ-МН 2	МН 2	80.4пм	
		3	503- -КЖИ-МН 3	МН 3	66	
		4	503- -КЖИ-МН 4	МН 4	6	
		5	503- -КЖИ-МН 5	МН 5	6	
				Сетки арматурные		
		6	503- -КЖИ-С 1	С 1	60	
		7	503- -КЖИ-С 2	С 2	6	
				Детали		
				Ф6 АI ГОСТ 5781-82		
		8		l=240	660	0.053 кг
		9		l=150	60	0.033 кг
				Материал:		
				Бетон марки 200	29.0	
				Бетон марки 150	38.0	

Ведомость расхода стали на элемент, кг.

Марка элемента	Изделия арматурные									Изделия закладные																				Общий расход
	Арматура класса								Всего	Арматура класса							Прокат марки													Всего	
	АI				АIII					АI				АIII			ВСТ3 КП2													
	ГОСТ 5781-82									ГОСТ 5781-82							ГОСТ 8509-72*				ГОСТ 8240-72*			ГОСТ 103-76							
	Ф6			Итого	Ф8	Ф12			Итого	Ф6	Ф10		Итого	Ф8		Итого	L50×5	L100×10		Итого	С6.5		Итого	-6×60		Итого					
ФО 1	91.8			91.8	58.2	132.0			190.2	282.0	5.7	13.2		18.9	88.4		88.4	56.4	1214.0		1270.4	474.4		474.4	13.2		13.2	1865.3		2147.3

1. Кладку стен вести из красного полнотелого кирпича КР100/1650/25 ГОСТ 530-80 на растворе марки 25.
2. Дно канав и ступени выполнить из бетона марки 150.
3. Стены канав после монтажа электропроводки, облицевать белой керамической плиткой, полы-цветной керамической плиткой
4. Стены канав, соприкасающиеся с грунтом, обмазать горячим битумом за 2 раза.
5. Все металлические элементы окрасить масляной краской за 2 раза.
6. Трубы П20 по ТУ6-19-051-249-79. Общая длина - 33.0 п.м.
7. Данный лист см. совместно с листом КЖ-18.

Согласовано: Нач. технол. отд. Бодрушинов

Инв. № подл. | Подпись и дата | Взам. инв. №

Привязан

Инв. №

ГИП	Никитин	
Нач. отд.	Сидорова	
Гл. спец.	Стрехнин	
Рук. гр.	Бахтурина	
Вед. инж.	Белоглазова	
Инженер	Атрашкевич	

503-1-33.85 -КЖ

Автотранспортное предприятие на 300 грузовых автомобилей с открытой стоянкой

Производственный корпус

Стадия	Лист	Листов
РП	17	

Подземное хозяйство. Фундамент ФО 1. Схема расположения на отм. 0.007

ГИПРОАВТОТРАНС Новосибирский филиал

Альбом I

Типовой проект 503-1-33.85

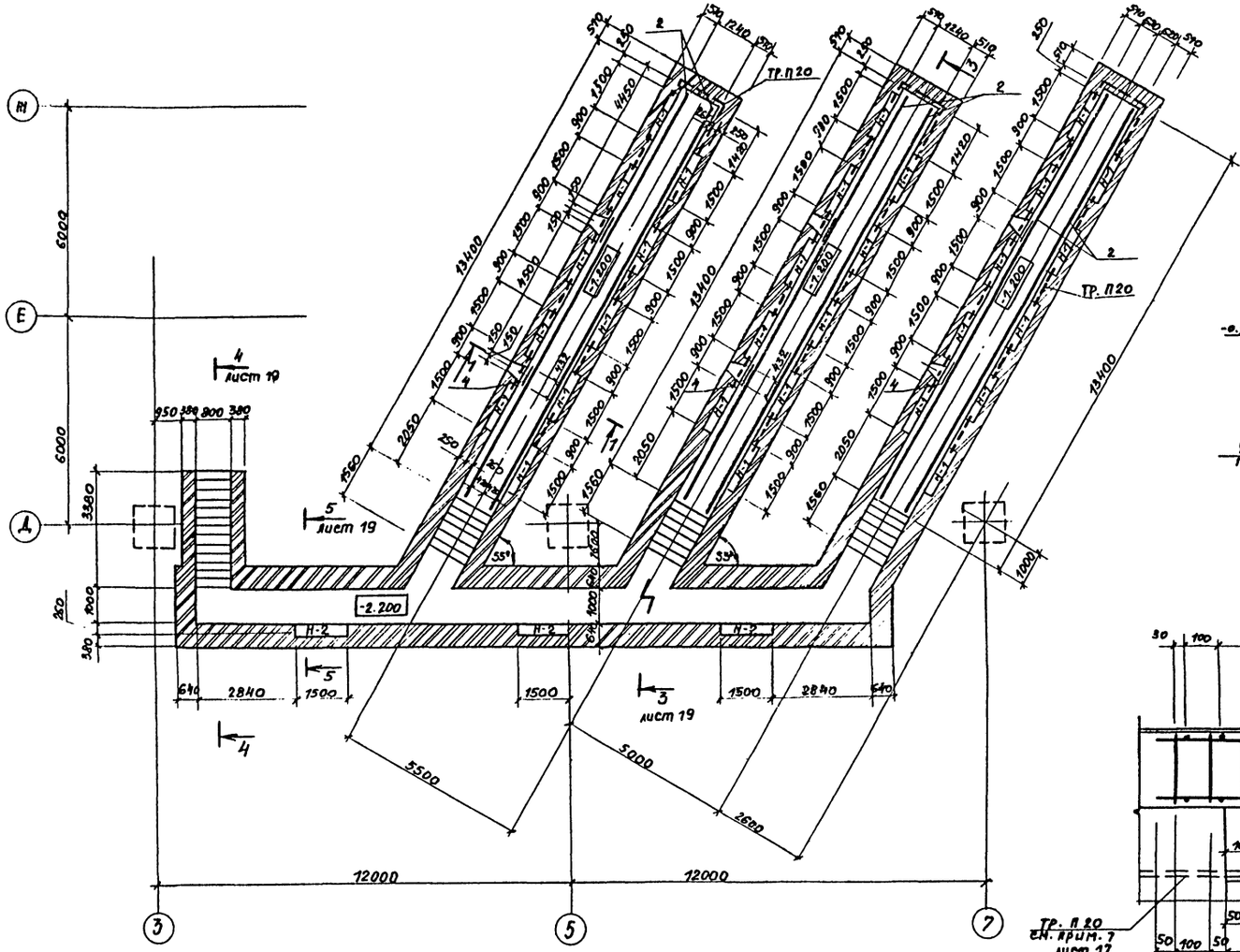

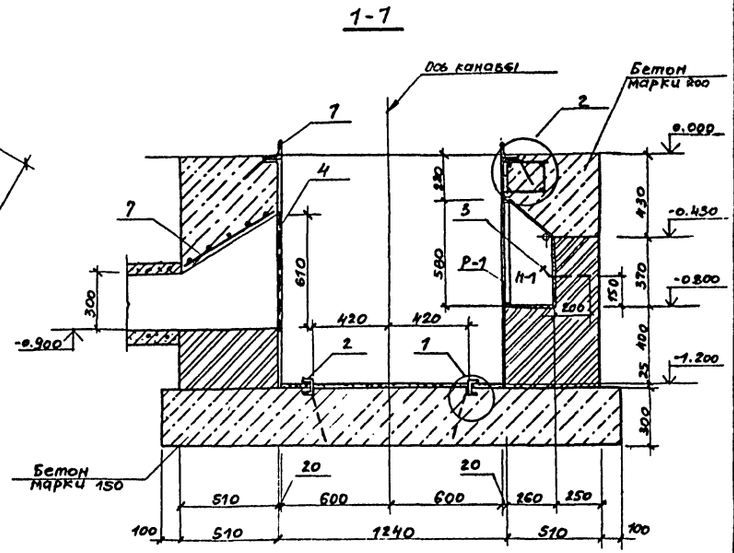

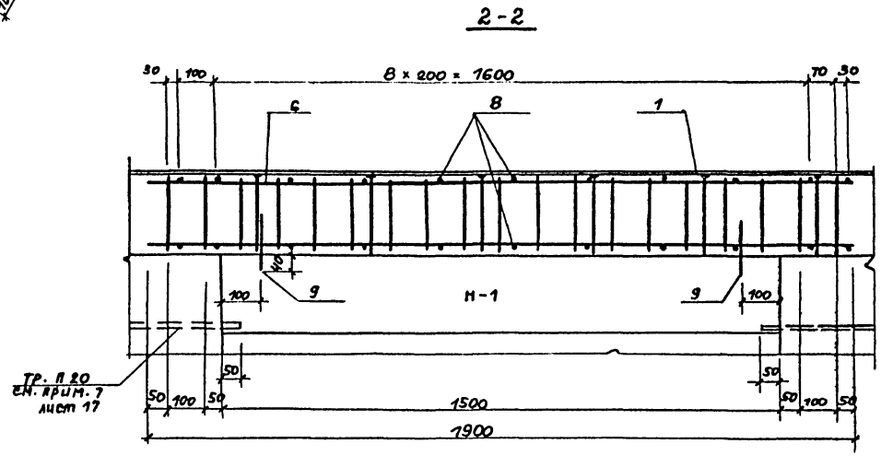

Спецификацию и общие примечания на фундамент ФО 1 см. лист КЖ-17

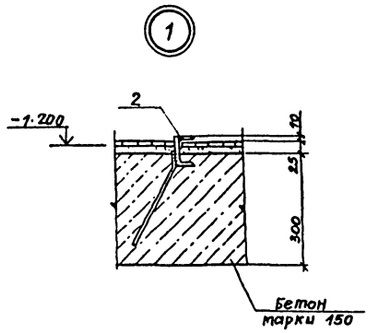

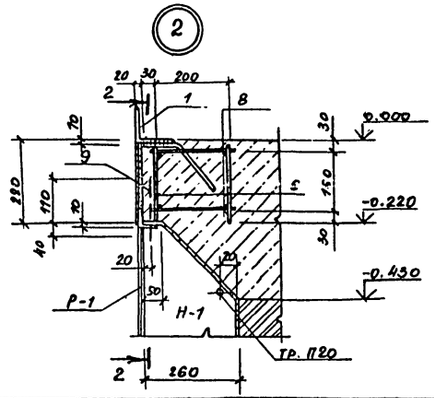

Н-1, Н-2 - Ниши для светильников

ГИП	Никитин		503-1-33.85 -КЖ
Нач.отд.	Сидорова		Автотранспортное предприятие на 300 грузовых автомобилей с открытой стоянкой
Гл. спец.	Стрехнин		Производственный корпус
Рук. гр.	Бахтурина		Стадия: РП; Лист: 18; Листов:
Вед. инж.	Белоглазова		Подземное хозяйство. Фундамент ФО 1. Схема расположения на отм. ниже 0.000, Разрезы, Узл.
Инженер	Атрашкевич		ГИПРОАВТОТРАНС Новосибирский филиал

Привязан

Инв. №

Согласовано:
Нач. технол. отд. Боярщинов
Нач. сант. отд. Лизикова
Нач. эл. техн. отд. Архипов

Инв. № подл. | Подпись и дата | Взам. инв. №

Копировала Воропаева

Формат А 2

Альбом I

Типовой проект 503-1-33.85

3-3

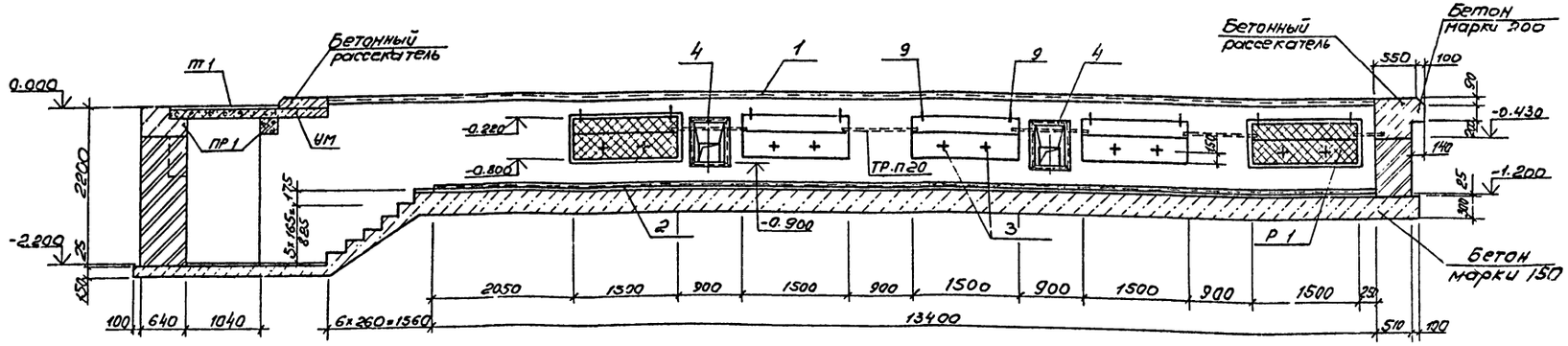

3

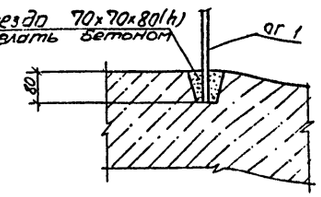

4-4

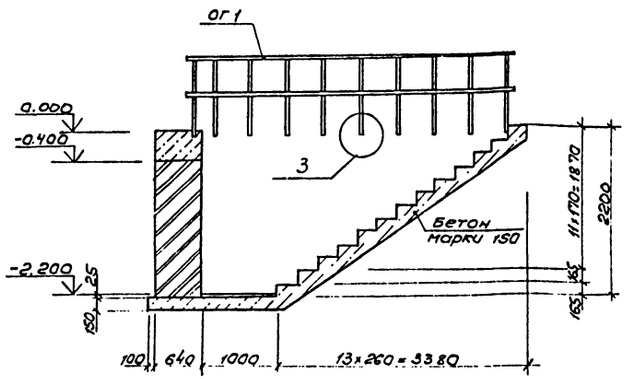

4

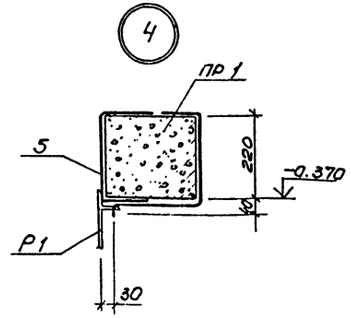

Ум

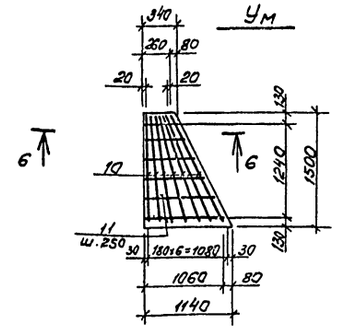

6-6

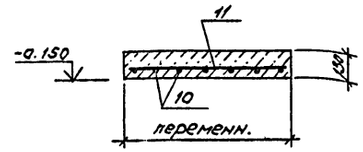

5-5

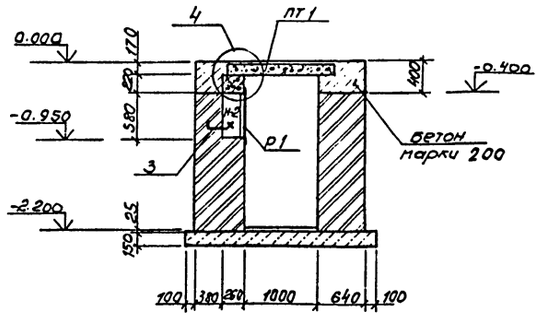

Разбивка закладных деталей в нише Н-2

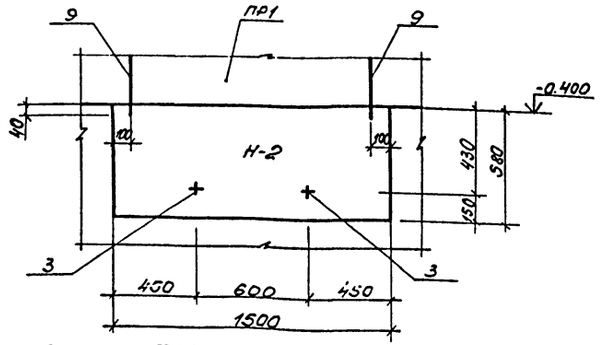

Формат	Зона	Поз.	Обозначение	Наименование	Кол.	Прим.
				Ум. - шт. 3		
				Сборочные единицы		
		10		ф12 AIII ГОСТ 5781-82, п.м.	11.2	10,0 кг
		11		ф6 AI ГОСТ 5781-82, п.м.	4.6	1,0 кг
				Материал:		
				Бетон марки 200	0,2	м³

1. Схемы расположения фундамента Ф01 на отм. 0.000 и ниже 0.000 см. листы КЖ-17, КЖ-18.
2. Выборка стали на монолитные участки Ум. включена в ведомость расхода стали на элемент на листе КЖ-17.

ГИП	Никитин		503-1-33.85 КЖ
Нач. отд.	Сидорова		Автотранспортное предприятие на 300 грузовых автомобилей с открытой стоянкой
Гл. спец.	Стрехнин		Производственный корпус — Стадия: РП; Лист: 19; Листов:
Рук. гр.	Баштурина		Подземное хозяйство. Фундамент Ф0 1. Сечения, узлы. — ГИПРОАВТОТРАНС, Новосибирский филиал
Вед. инж.	Белогазова		
Инж.	Атрошкевич		

Привязан

Инв. №

Инв. № подл. | Подпись и дата | Взам. инв. №

Скопировал: Иванова

Формат А2

Типовой проект 503-1-33.85 Альбом I

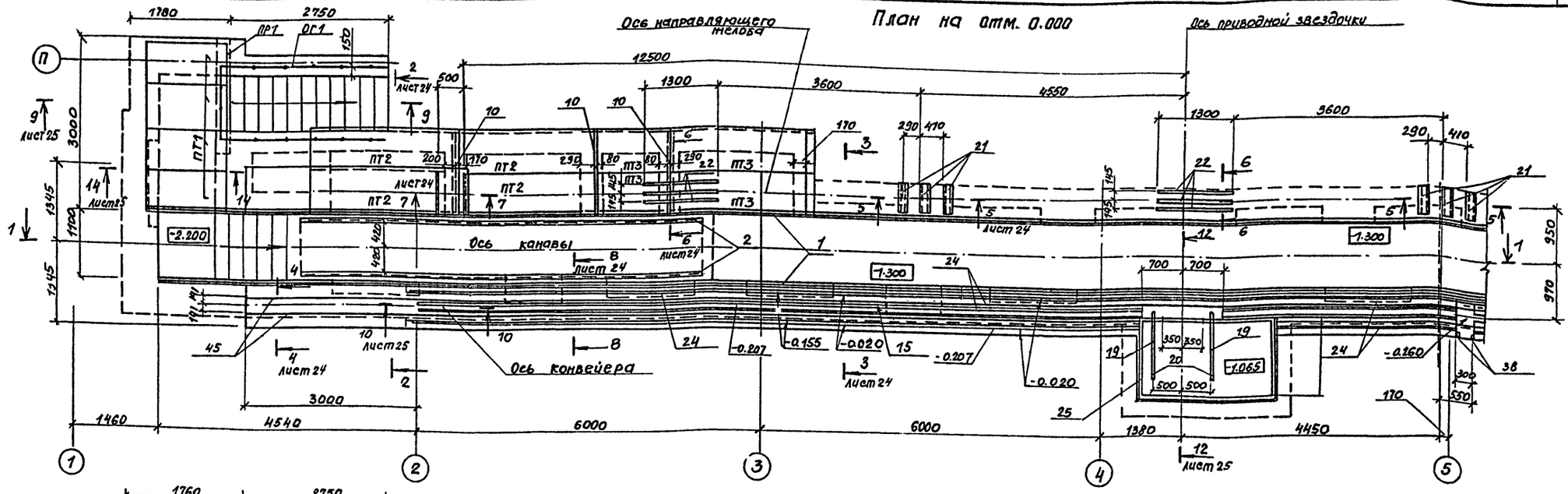

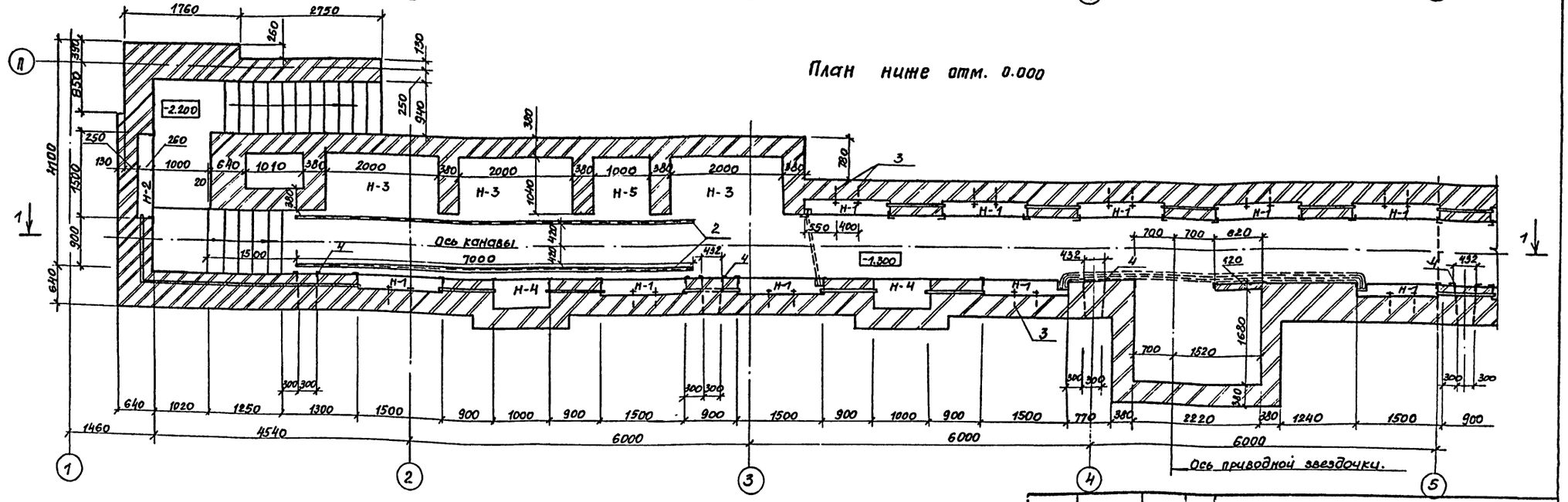

1. Схемы расположения фундамента фо2 в осях 5...12 см. листы КН 21; КН-22
2. Общие примечания см. лист КН-23
3. Спецификации на фундамент фо2 см. лист КН-28

Схематический план

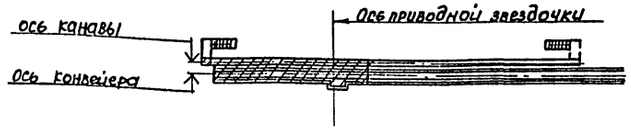

Гип	Никитин		
Нач. отд.	Сидорова		
Гл. спец.	Стрехнин		
Рук. гр.	Бахтурина		
Вед. инж.	Лапшина		
Вед. инж.	Белоглазова		

Привязан

Инв. N

503-1-33.85 -КН

Автотранспортное предприятие на 300 грузовых автомобилей с открытой стоянкой

Производственный корпус

Стадия	Лист	Листов
РП	20	

Подземное хозяйство. Фундамент фо2. Схема расположения на отм. 0.00 и ниже отм. 0.00

ГИПРОАВТОТРАНС Новосибирский

Согласовано

Нач. технол. отд.	Боярчиков	
Нач. сант. отд.	Айзикович	
Нач. элек. отд.	Архипов	

Взам. инв. N | Подпись и дата | Инв. N подл.

Типовой проект 503-1-33.85 Альбом I

План на отм. 0.000

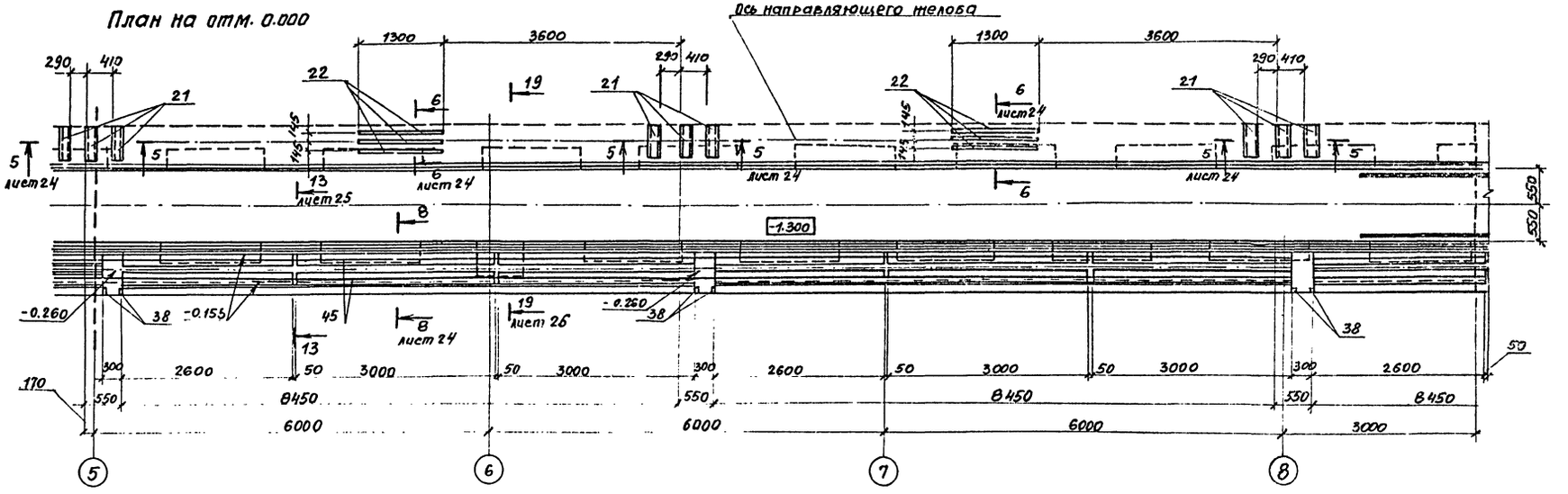

План ниже отм. 0.000

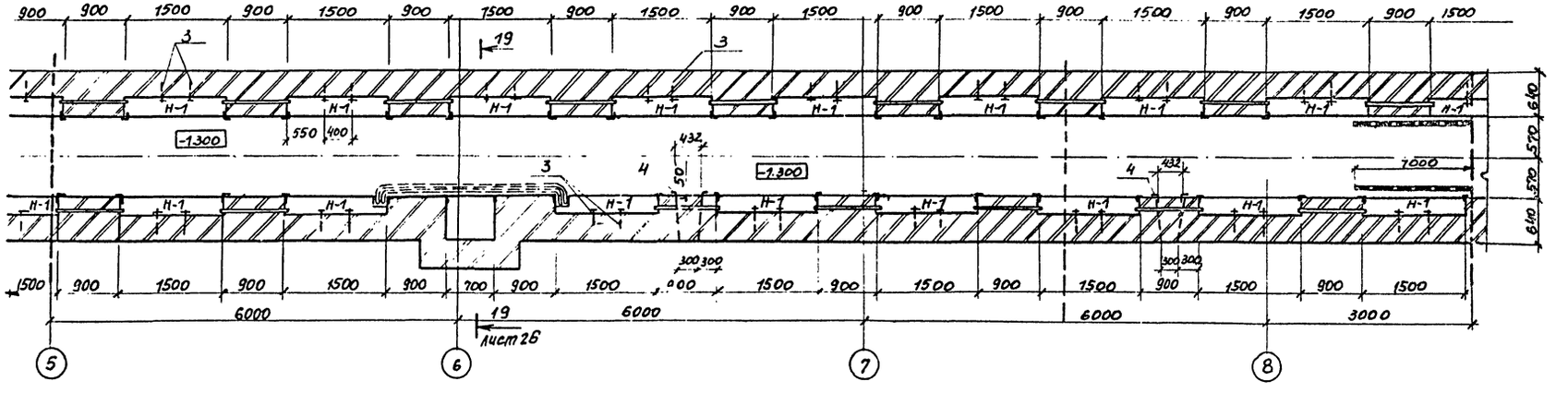

Схематический план

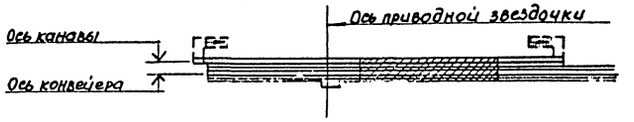

1. Схемы расположения фундамента ФО2 в осях 1...5 8...12 см. листы КЖ 20: КЖ-22
2. Общие примечания см. лист КЖ-23
3. Спецификации на фундамент ФО2 см. лист КЖ-28

ГИП	Никитин	
Нач.отд.	Сидорова	
Гл.спец.	Стрехнин	
Рук. гр.	Бахтурина	
Вед.инж.	Лапшина	
Вед.инж.	Белоглазова	

Привязан

Инв. №

503-1-33.85 КЖ

Автотранспортное предприятие на 300 грузовых автомобилей с открытой стоянкой

Производственный корпус

Стадия	Лист	Листов
РП	21	

Подземное хозяйство. Фундамент ФО-2. Схема расположения на отм. 0.000 и ниже отм. 0.000 в осях 5...8

ГИПРОАВТОТРАНС Новосибирский филиал

Согласовано

Нач.технол.отд.	Бзаршинов	
Нач.сант.отд.	Айзикович	
Нач.электр.отд.	Лохипов	

Инв.№ подл. | Подпись и дата | Взам. инв.№

Альбом I

Типовой проект 503-1-33.85

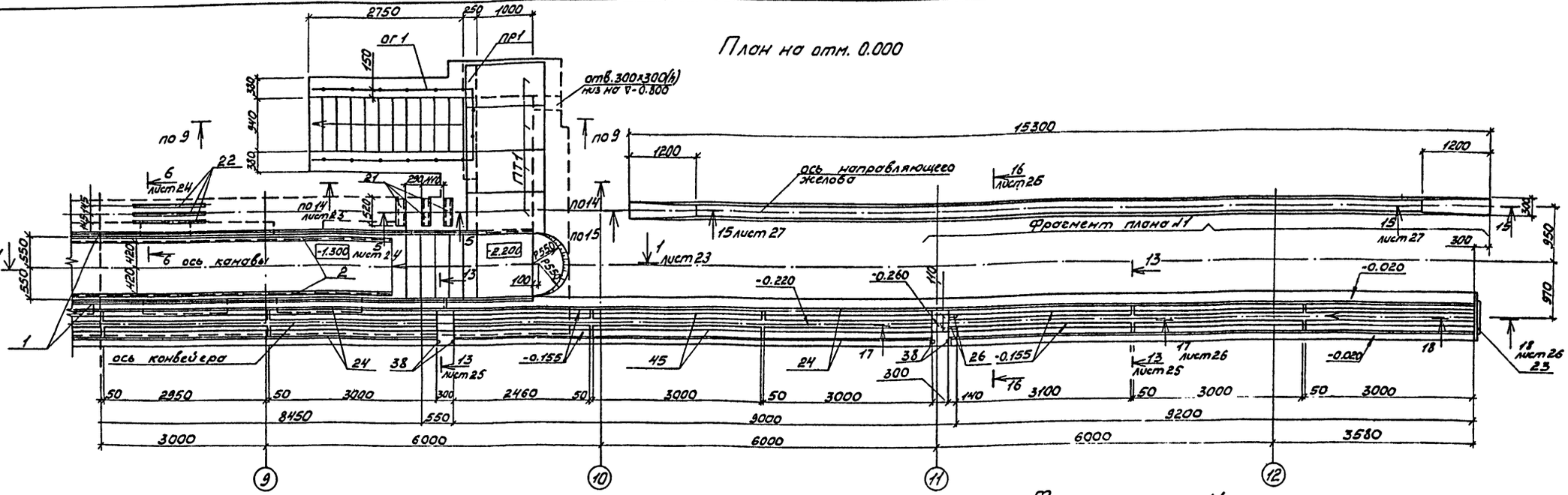
План на отм. 0.000

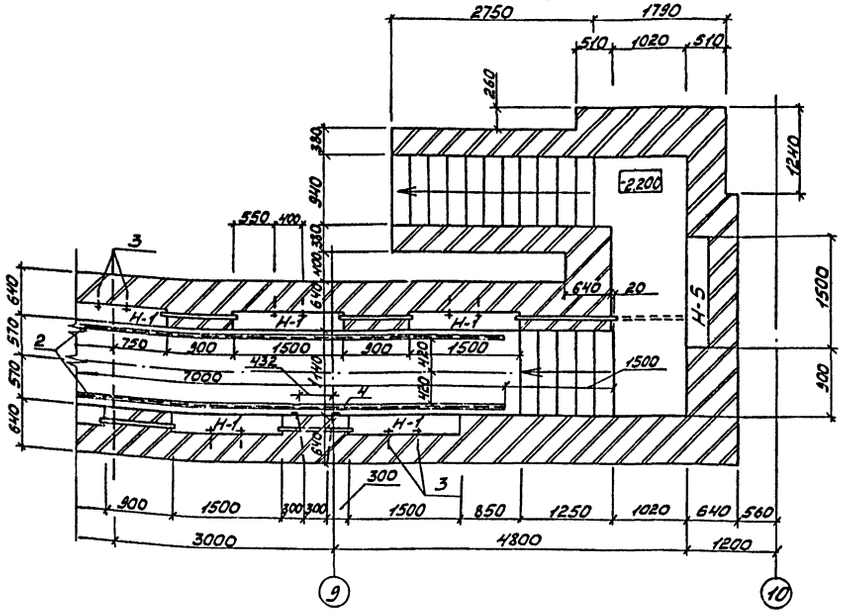
План ниже отм. 0.000

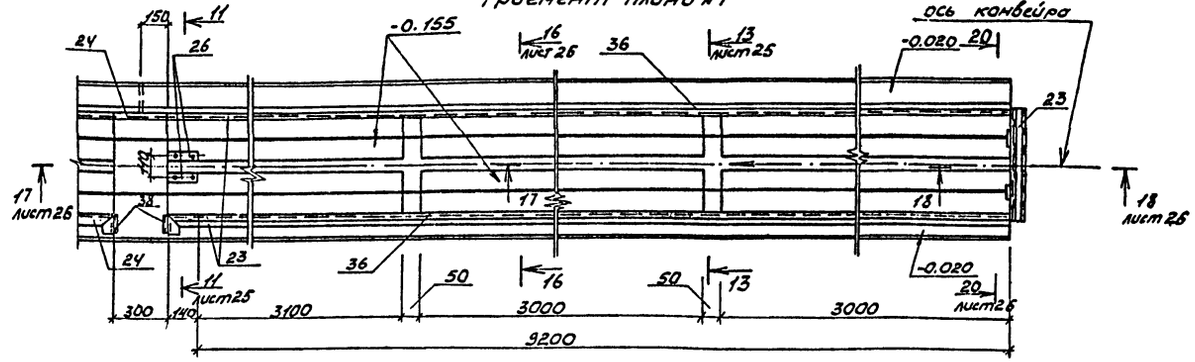
Фрагмент плана №1

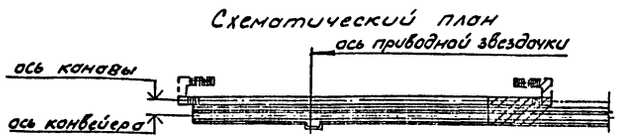
Схематический план

1. Схемы расположения фундамента Ф02 в осях 1...9 см. листы КЖ-20, КЖ-21
2. Общие примечания см. лист КЖ-23
3. Спецификацию на фундамент Ф02 см. лист КЖ-28.

ГИП	Никитин		503-1-33.85 КЖ
Нач.отд.	Сидорова		Автотранспортное предприятие на 300 грузовых автомобилей с открытой стоянкой
Гл.спец.	Стрехнин		
Рук.гр.	Бахтурина		Производственный корпус
Вед.инж.	Лапшина		Стадия: РП; Лист: 22; Листов:
Вед.инж.	Белоглазова		Подземное хозяйство. Фундамент Ф02. Схема расположения на отм. 0.000 и ниже отм. 0.000 в осях 8...12
			ГИПРОАВТОТРАНС Новосибирский филиал

Привязан

Инв. №

Согласовано

Нач. техн. отд. Балашова

Нач. сантех. отд. Ивашкова

Нач. электр. отд. Архипов

Взам. инв. №

Подп. и дата

Инв. № подл.

Типовой проект 503-1-33.85 Альбом I

1-1

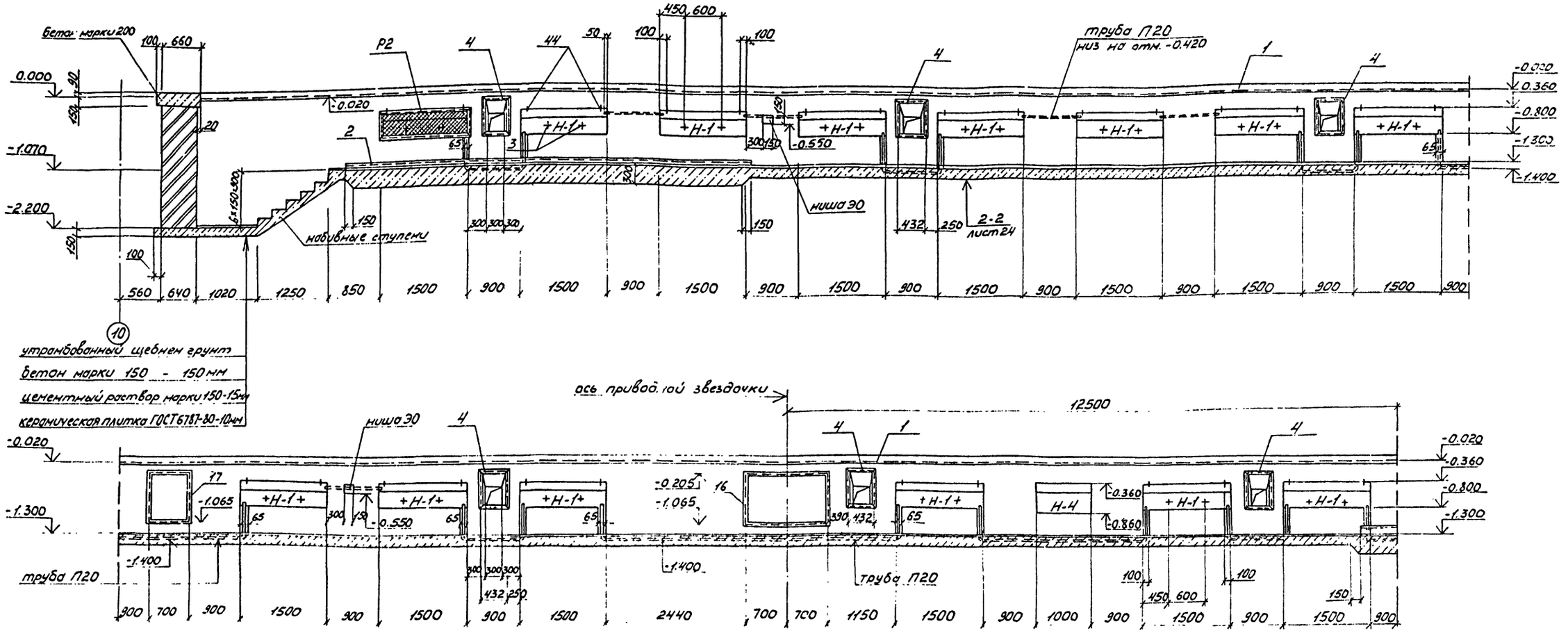

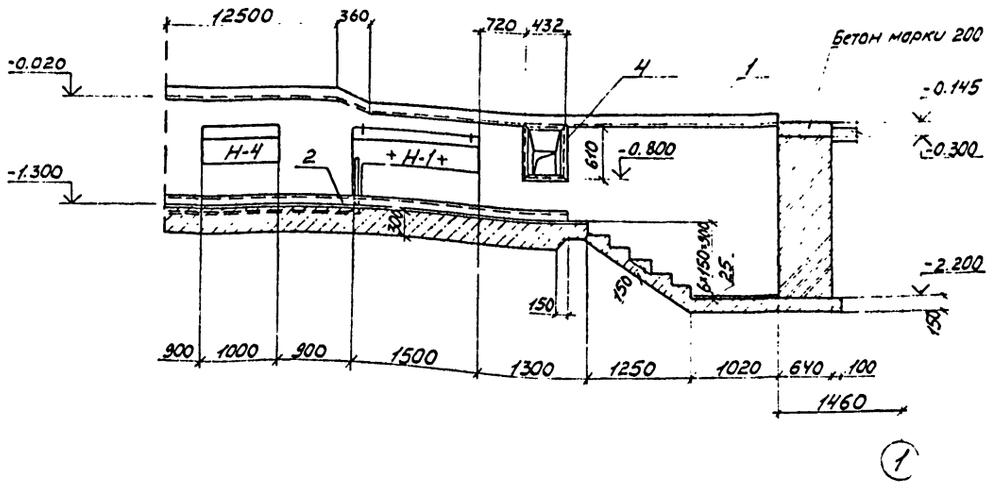

① Привязан

Инв. №

Условные обозначения

Н-1 - ниша для освещения
Н-2 - ниша для освещения
Н-3 - ниша для масел
Н-4 - ниша для инструмента
Н-5 - ниша для насоса

1. Размеры даны без облицовки стен керамической плиткой
2. Трубы П20 по ТУ 6-19-051-249-79. Общая длина 56м.
3. Кладку стен вести из красного полнотелого кирпича КР100/1650/25/ГОСТ 530-80 растворе 25
4. Днище фундамента и ступени выполнить из бетона марки 150
5. Стены канавы после монтажа электропроводки облицевать белой керамической плиткой, полы-цветной керамической плиткой
6. Стены канавы, соприкасающиеся с грунтом, обмазать горячим битумом за 2 раза
7. Все металлические элементы окрасить масляной краской за 2 раза.

ГИП	Никитин		503-1-33.85 КЖ
Нач. отд.	Сидорова		Автотранспортное предприятие на 300 грузовых автомобилей с открытой стоянкой
Гл. спец.	Стрехнин		
Рук. гр.	Бохтурина		Производственный корпус
Вед. инж.	Лапшина		Стадия Лист Листов: РП 23
Вед. инж.	Белоглазова		Подземное хозяйство Фундамент ФО-2 Разрез 1-1
			ГИПРОАВТОТРАНС

Согласовано
Нач. гл. отд. Бадешкин
Нач. сектора отд. Лизиков
Нач. электр. отд. Ермилов

Инв. № подл. | Подп. и дата | Взам. инв. №

Типовой проект 503-1-33.85 Альбом I

Согласовано
Нач. техн. отд. Бояршина
Взам. инв. №
Подп. и дата
Инв. № подл.

2-2

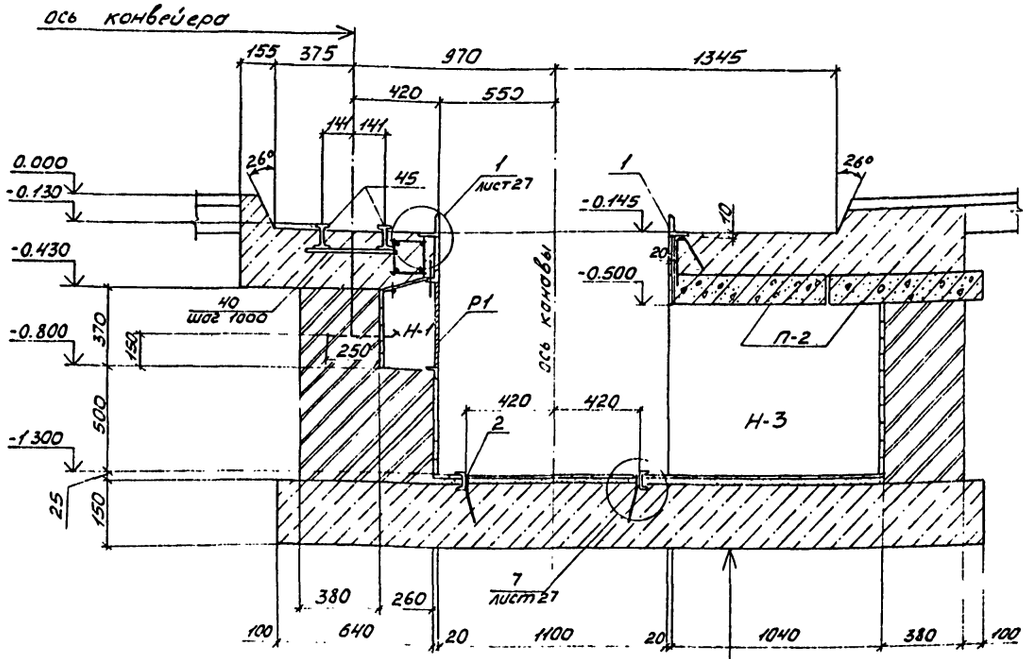

утрамбованный щебнем грунт
бетон марки 150 – 300мм
цементный раствор марки 150-15мм
керамическая плитка ГОСТ6787-80-10мм

4-4

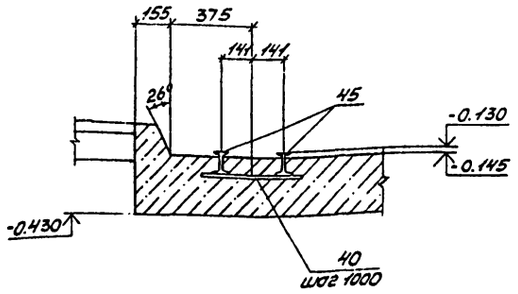

5-5

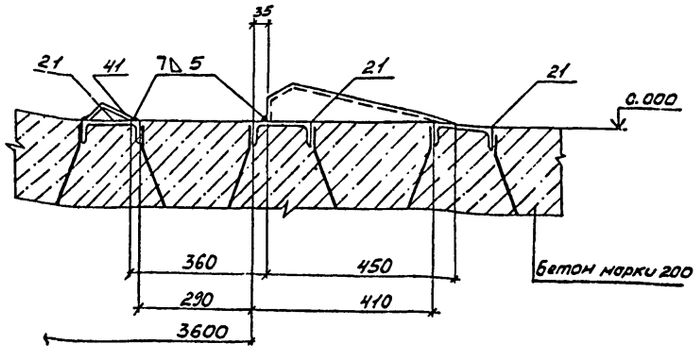

6-6

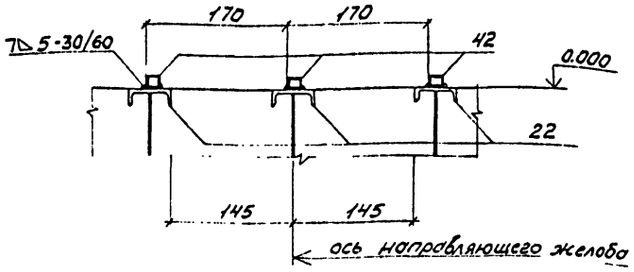

8-8

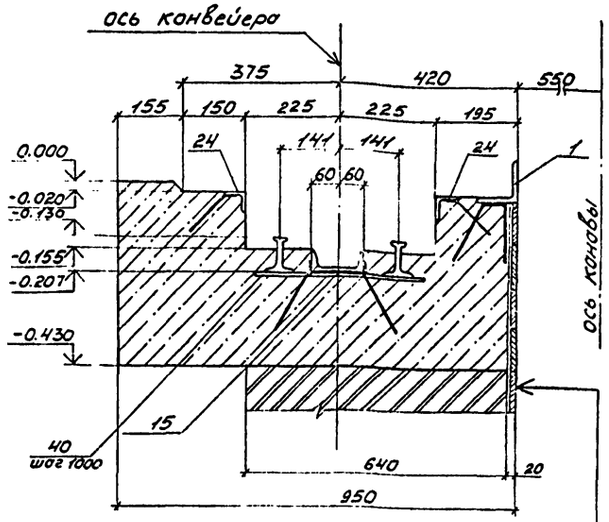

керамическая плитка ГОСТ6141-82-10мм
цементный раствор марки 100-10мм

7-7

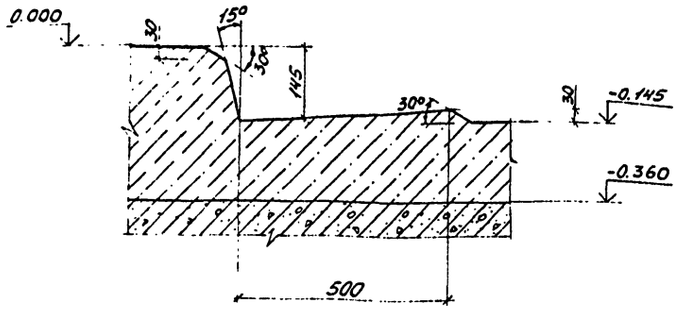

3-3

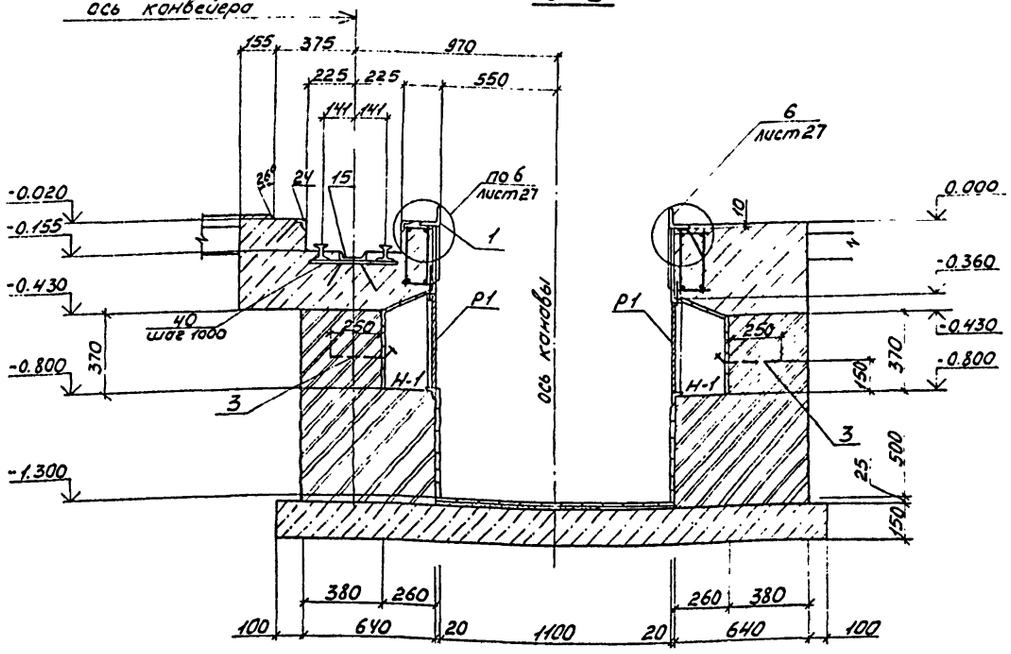

Схему расположения фундамента ФО2 см. листы КЖ20... КЖ22

ГИП	Никитин		503-1-33.85 КЖ
Нач.отд.	Сидорова		Автотранспортное предприятие на 300 грузовых автомобилей с открытой стоянкой
Гл.спец.	Стрехнин		
Рук.гр.	Бахтурина		Производственный корпус
Вед.инж.	Лапшина		Подземное хозяйство. Фундамент ФО-2. Сечения 2-2... 8-8.
Вед.инж.	Сартисон		Стадия: РП; Лист: 24; Листов:
			ГИПРОАВТОТРАНС, Новосибирский филиал

Привязан

Инв. №

Альбом I

Типовой проект 503-1-33.85

Согласовано

Инв. № подл. | Подпись и дата | Взам. инв. № | Инв. № дубл. | Подпись и дата

9 - 9

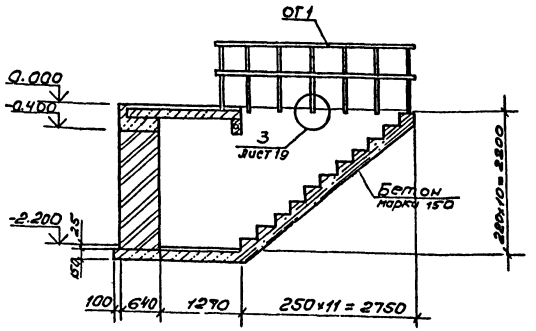

10 - 10

(поз. 45 условно не показана)

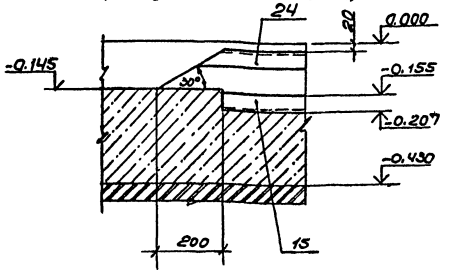

11 - 11

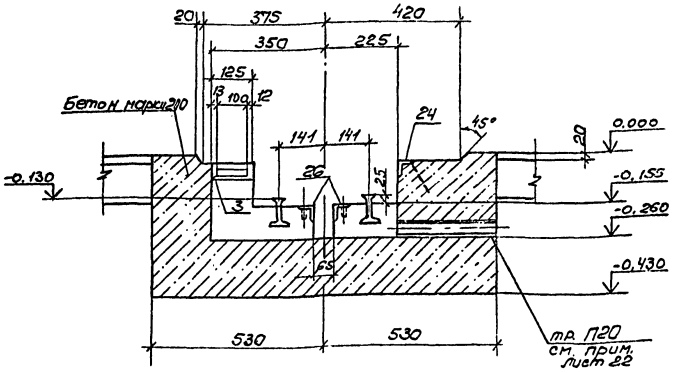

13 - 13

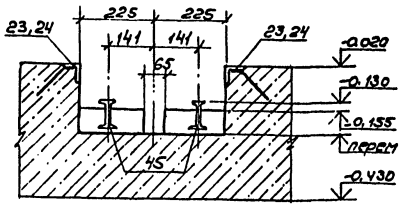

12 - 12

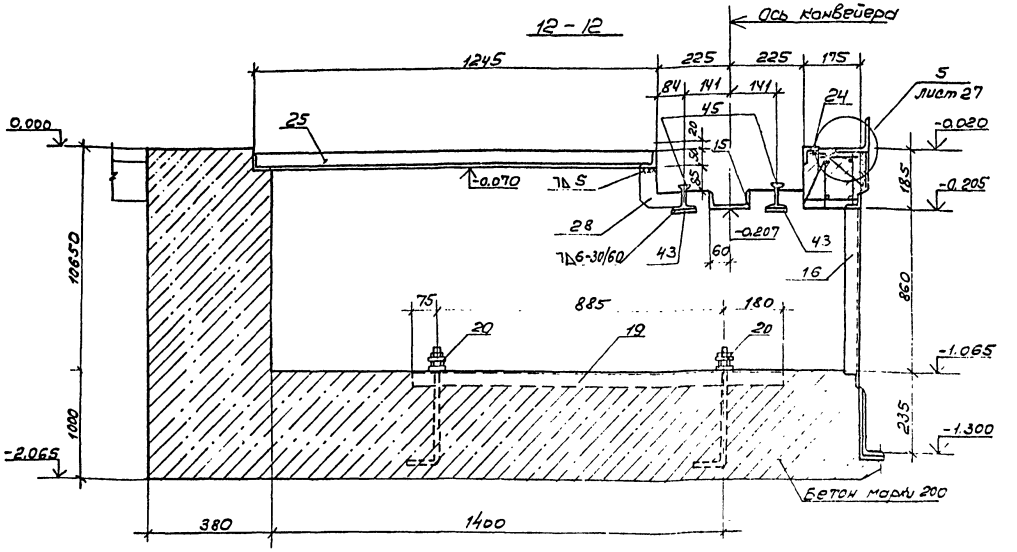

14 - 14

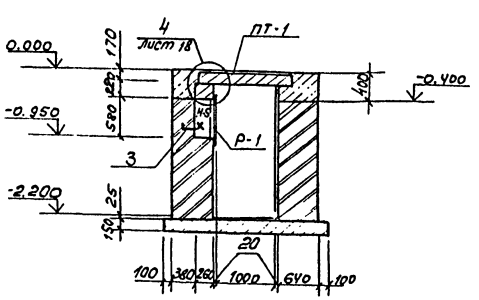

1. Разбивку закладных деталей в нише Н-5 выполнить по нише Н-2 лист КЖ 19.
2. Схему расположения фундамента Ф02 см. листы КЖ 20... КЖ 22.

Привязан

Инв. №

ГИП	Никитин		
Нач. отд.	Сидоров		
Гл. спец.	Стрельни		
Рук. гр.	Бахтурина		
Вед. инж.	Лапшина		
Вед. инж.	Сартисон		

503-1-33.85 КЖ			
Автотранспортное предприятие на 300 грузовых автомобилей с открытой стоянкой			
Производственный корпус	Стадия	Лист	Листов
	РП	25	
Подземное хозяйство. Фундамент ФО-2. Разрезы 9-9... 14-14	ГИПРОАВТОТРАНС Новосибирский филиал		

Копировал

Формат А 2

Альбом I

Типовой проект 503-1-33.85

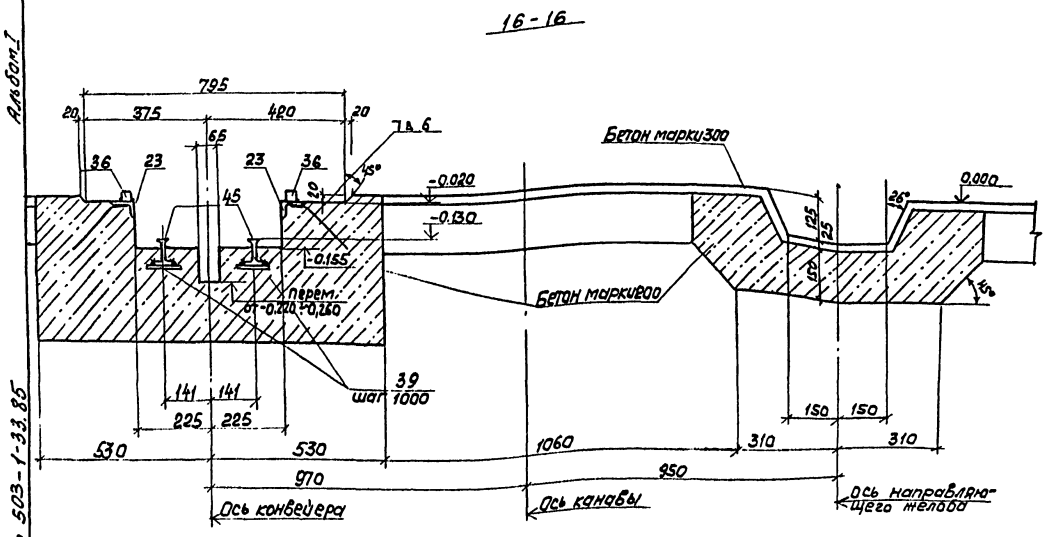

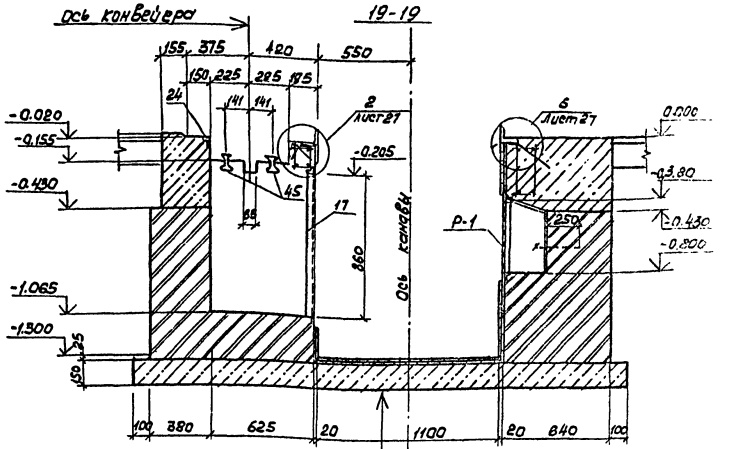

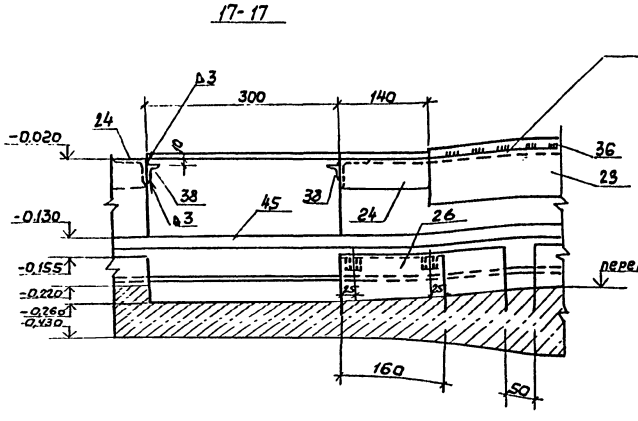

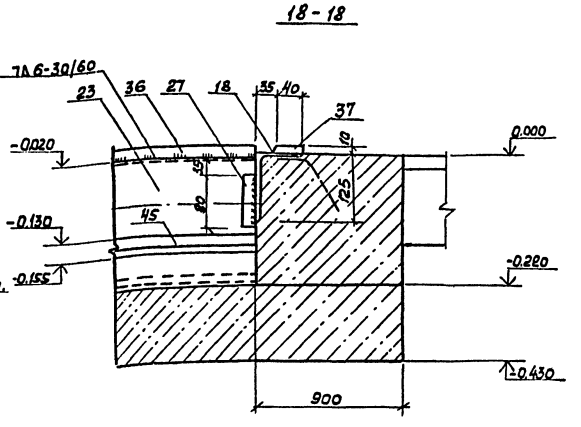

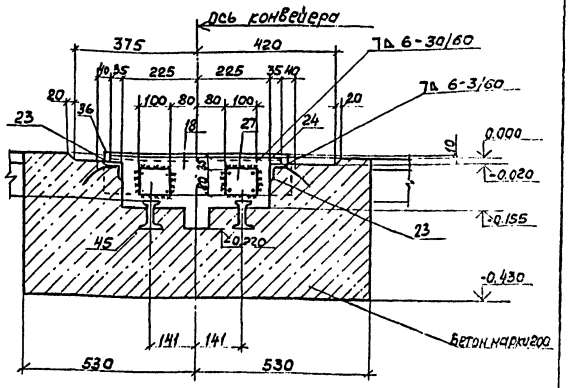

Схему расположения фундамента ФО2 см. листы КЖ 20... КЖ 22

ГИП	Никитин		503-1-33.85 КЖ
Нач. отд.	Сидорова		Автотранспортное предприятие на 300 грузовых автомобилей с открытой стоянкой
Гл. спец.	Стрехнин		
Рук. гр.	Бахтурина		Производственный корпус
Вед. инж.	Палшина		Стадия: РП; Лист: 26; Листов:
Вед. инж.	Сартисон		Подземное хозяйство фундамент ФО-2, сечения 16-16 ... 20-20
Привязан			ГИПРОАВТОТРАНС Новосибирский филиал
Инв. №			

Согласовано: Нач. техн. отд. Борисов

Инв. № подл. | Подпись и дата | Взам. инв. №

Копировал Друг. Формат А-2

Альбом I

Типовой проект 503-1-33.85

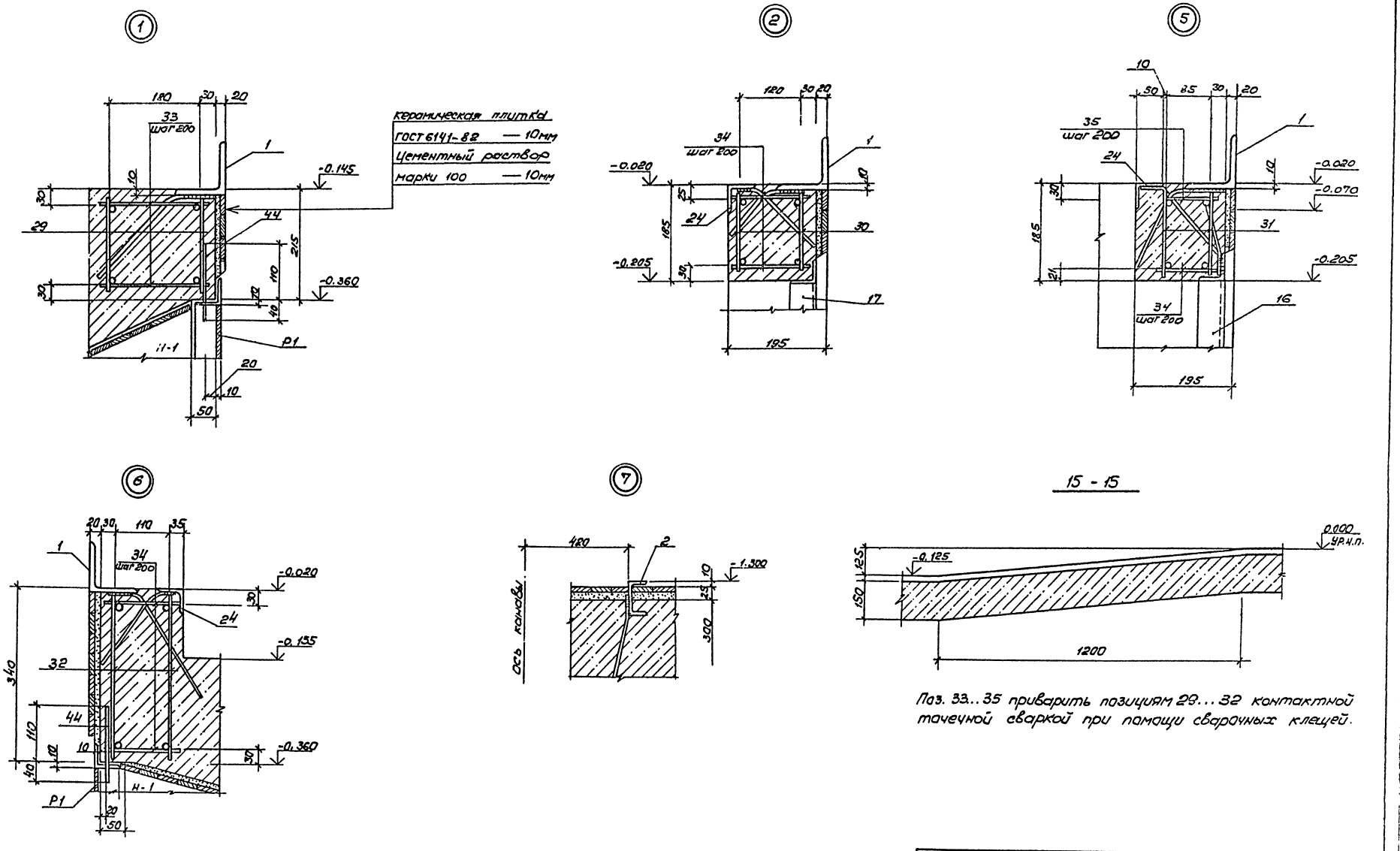

Поз. 33...35 приварить позициям 29...32 контактной точечной сваркой при помощи сварочных клещей.

ГИП	Никитин		503-1-33.85 — КЖ	
Нач.отд.	Сидорова		Автотранспортное предприятие на 300 грузовых автомобилей с открытой стоянкой	
Гл.спец.	Стрехнин			
Рук.пр.	Бахтурина		Производственный корпус	Стадия: РП; Лист: 27; Листов:
Вед.инж.	Лапшина			
Вед.инж.	Сартисон		Подземное хозяйство Фундамент ФО-2. Узлы 1...7 Сечение 15-15	ГИПРОАВТОТРАНС Новосибирский филиал

Привязан

Инв. №

Инв. № подл. | Подпись и дата | Взам. инв. №

Типовой проект 503-1-33.85 Альбом I

Спецификация к схеме расположения элементов фундамента ФО2

Марка поз.	Обозначение	Наименование	кол.	Масса ед. кг	Примеч
Р-1	503- -КЖИ-Р1	Решетка Р1	33	18.4	
ОГ 1	503- -КЖИ-ОГ1	Ограждение ог1			
		Плиты			
ПТ 1	3.006-2 В.II-2	П13д-11б	8	330	
ПТ 2	3.006-2 В.II-2	П20д-3б	6	640	
ПТ 3	3.006-2 В.II-2	П9д-15б	2	260	
		Перемычки			
ПР1	1.138-10 в.1	1ПР28-18.25.22у	2	250	

Спецификация на фундамент ФО-2 (начало)

Формат	Зона	Поз.	Обозначение	Наименование	Кол.	Примеч.
				Фундамент ФО-2		
				Сборочные единицы		
				Изделия закладные		
		1	503- -КЖИ-МН1	МН1	102.7	
		2	503- -КЖИ-МН2	МН2	28	
		3	503- -КЖИ-МН3	МН3	62	

(продолжение)

Формат	Зона	Поз.	Обозначение	Наименование	Кол.	Примечание
		4	503- -КЖИ-МН4	МН4	7	
		5	503- -КЖИ-МН5	МН5	2	
		15	503- -КЖИ-МН12	МН12	17.9	
		16	503- -КЖИ-МН13	МН13	1	
		17	503- -КЖИ-МН14	МН14	1	
		18	503- -КЖИ-МН15	МН15	1	
		19	503- -КЖИ-МН16	МН16	2	
		20		Болт 1.1М24х900 ГОСТ 24379.1-80	4	3.2
		21	503- -КЖИ-МН17	МН17	15	
		22	503- -КЖИ-МН18	МН18	15	
		23	503- -КЖИ-МН19	МН19	18.4	
		24	503- -КЖИ-МН20	МН20	109.0	
		25	503- -КЖИ-МН21	МН21	7.13	
		26	503- -КЖИ-МН22	МН22	2	
				Изделие соединительное		
		27	503- -КЖИ-МС-1	МС1	2	
		28	503- -КЖИ-МС2	МС2	3	
				Сетки арматурные		
		29	503- -КЖИ-С1	С-1	2	
		30	503- -КЖИ-С3	С-3	6	

(окончание)

Формат	Зона	Поз.	Обозначение	Наименование	Кол.	Примечание
		31	503- КЖИ-С4	С4	2	
		32	503- КЖИ-С5	С5	60	
				Детали		
				ФБА-1 ГОСТ 5781-82		
		33		ℓ=240	20	0.05
		34		ℓ=160	610	0.04
		35		ℓ=120	28	0.03
		36		□30х30, ГОСТ 2591-71*, Ст3сп5	18.4	7.06
		37		-10х40, ГОСТ 103-76, ℓ=570	1	1.79
		38		L20х5, ГОСТ 8509-72*, ℓ=100	10	1.10
		39		-10х100, ГОСТ 103-76, ℓ=200	114	1.57
		40		-10х100, ГОСТ 103-76, ℓ=450	22	3.5
		41		L75х50х5, ГОСТ 8510-72*, ℓ=520	5	2.5
		42		□15х15, ГОСТ 2591-71*, ℓ=1300	15	2.3
		43		-10х150, ГОСТ 103-76, ℓ=1800	2	21.2
		44		ФВАI, ГОСТ 5781-82, ℓ=150	62	0.03
		45		Рельс Р11, ГОСТ 6368-82*	127.0	11.2
				Материал		
				Бетон марки 150		283м³
				Бетон марки 200		24.0м³

Ведомость расхода стали на элемент. кг.

| Марка элемента | Изделия арматурные | | | | | | | | | Изделия закладные | | | | | | | | |

Альбом I

Типовой проект 503-1-33.85

Согласовано:

Инв.№ подл. | Подпись и дата | Взам. инв.№ | Инв. № дубл. | Подпись и дата

ФО-3

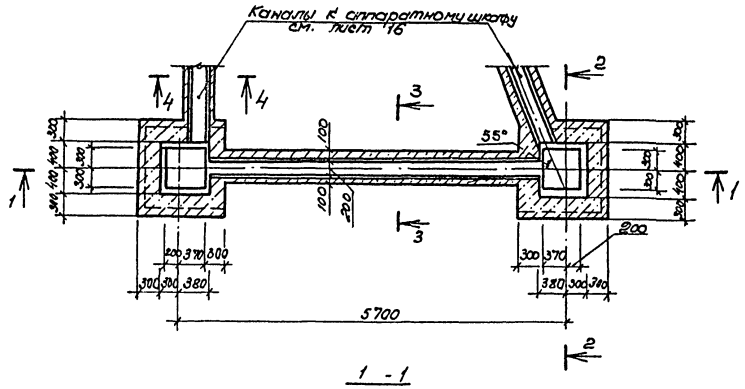

4-4

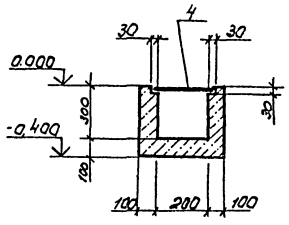

ФО6

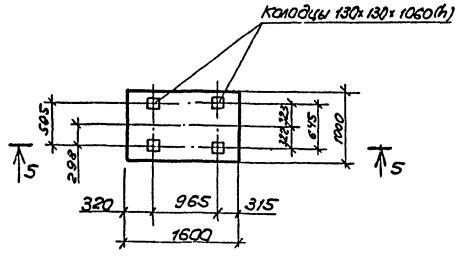

5-5

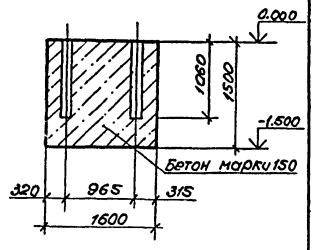

1 - 1

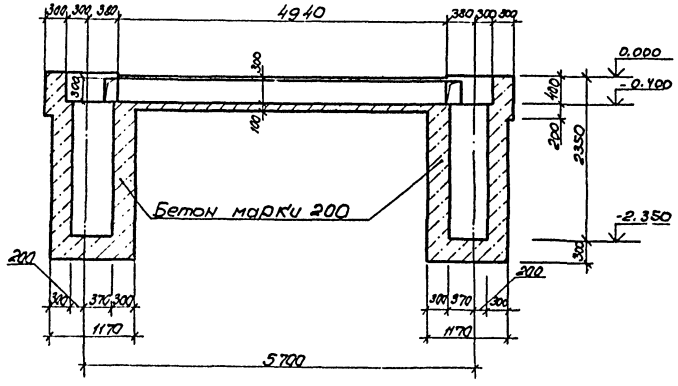

ФО7

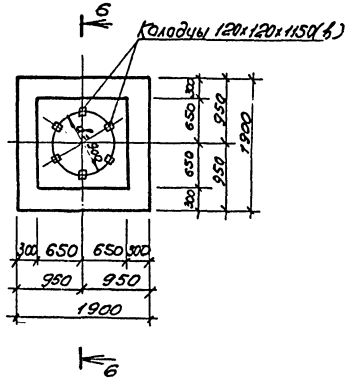

6-6

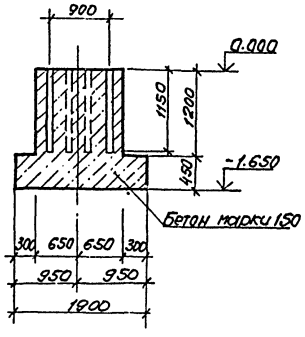

ФО8

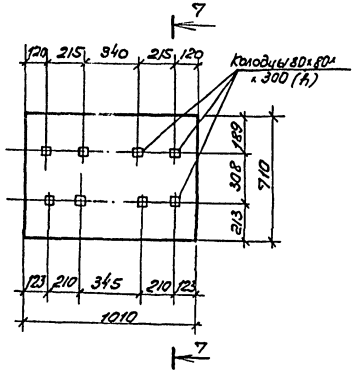

2-2

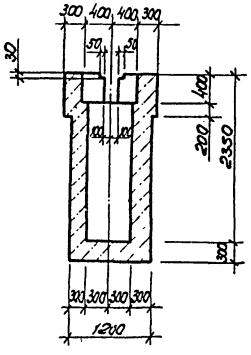

3-3

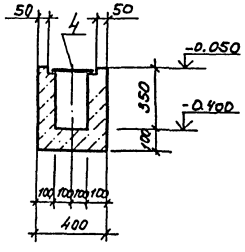

7-7

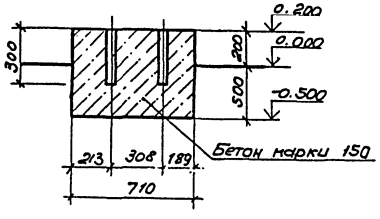

1. Расход бетона марки 200 на фундамент ФО3 - 7,0 м³.
2. Расход бетона марки 150 на фундаменты ФО6 - 2,4 м³; ФО7-3,65 м³; ФО8-0,5 м³.
3. Схему расположения фундаментов ФО3, ФО6... ФО8 см. листы КЖ-15, КЖ-16.

ГИП	Никитин		503-1-33.85 КЖ		
Нач. отд.	Сиборова		Автотранспортное предприятие на 300 грузовых автомобилей с открытой стоянкой		
Гл. спец.	Стрехнин		Производственный корпус	Стадия	Лист	Листов
Рук. гр.	Бахтурина			РП	29	
Вед. инж.	Потикова		Подземное хозяйство Фундамент ФО3,ФО6... ФО8.	ГИПРОАВТОТРАНС Новосибирский филиал		
Вед. инж.	Белоглазов					

Привязан

Инв. №

Типовой проект 503-1-33.85 Альбом I

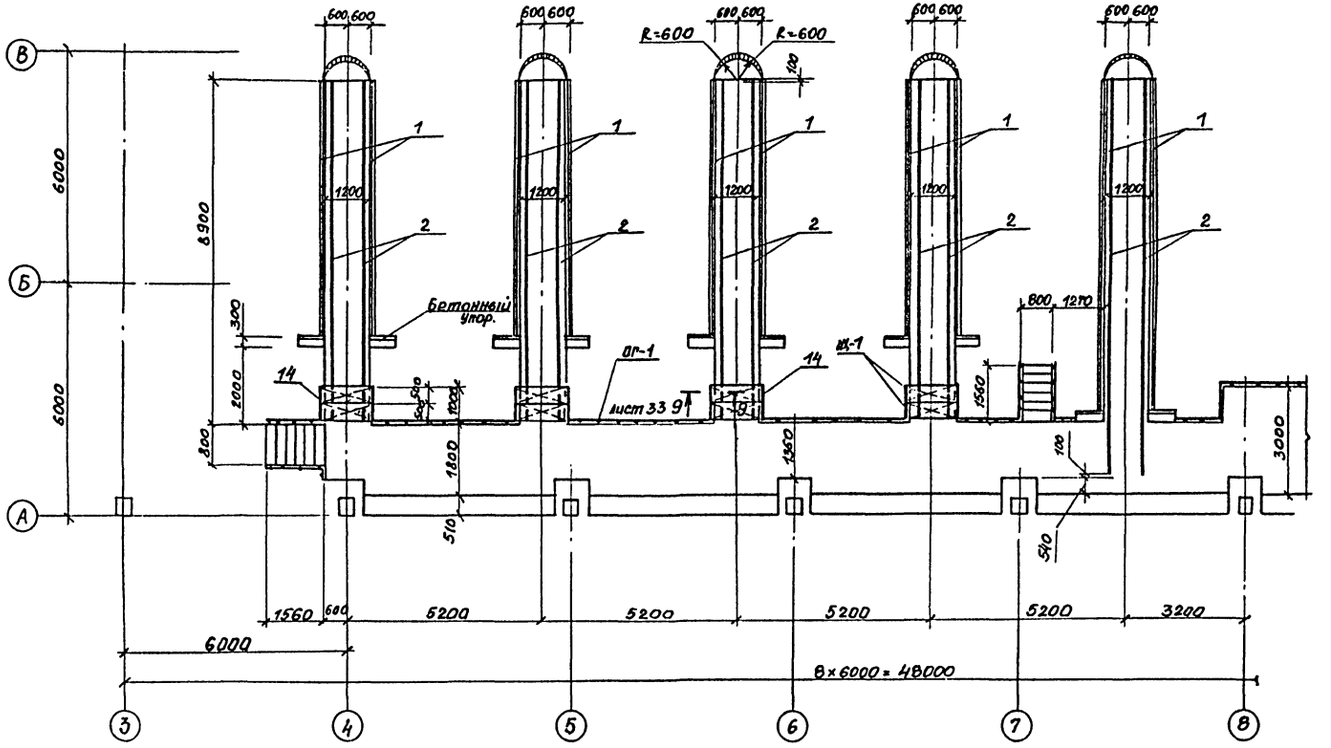

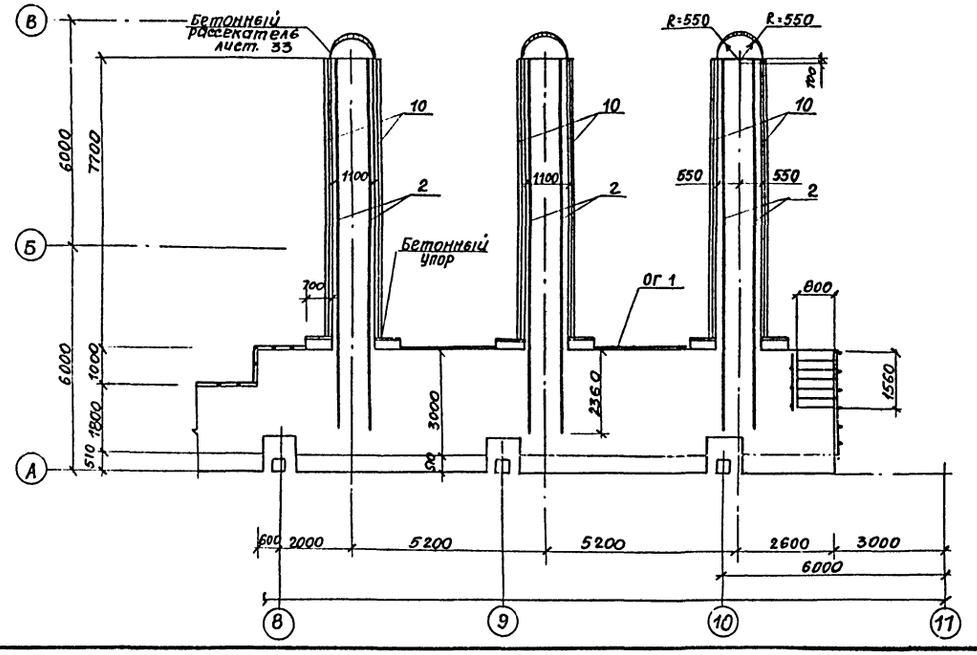

Спецификация к схеме расположения элементов фундамента ФО-4

Марка поз.	Обозначение	Наименование	Кол.	Масса ед. кг	Примечание
Р-1	503- -КНИ-Р1	Решетка Р1	61	18.4	
ОГ-1	503- -КНИ-ОГ1	Ограждение ОГ-1	36.0	12.3	
Щ-1	503- -КНИ-Щ-1	Щит дерев. Щ-1	8		
ПР-1	1.138-10. Вып.1	Перемычка 1ПР3-19.12.14	26	75	

Спецификация на фундамент ФО-4

Формат	Зона	Поз.	Обозначение	Наименование	Кол.	Примеч.
				Фундамент ФО-4	1	
				Сборочные единицы		
				Изделия закладные		
		1	503- -КНИ-МН1	МН 1	70п.м	
		2	503- -КНИ-МН2	МН 2	152п.м	
		3	503- -КНИ-МН3	МН 3	182	
		4	503- -КНИ-МН4	МН 4	8	
		5	503- -КНИ-МН5	МН 5	26	
				Сетки арматурные		
		6	503- -КНИ-С1	С-1	96	
		7	503- -КНИ-С2	С-2	8	
				Детали		
		8		ФБА1 ГОСТ 5781-82 ℓ=240	1056	0.053 кг
		9		ФБА1 ГОСТ 5781-82 ℓ=150	96	0.033 кг
		10	503- -КНИ-МН6	МН 6	444п.м	
		13	503- -КНИ-МН10	МН 10	48	
		14	503- -КНИ-МН11	МН 11	8п.м	
				Материал		
				Бетон марки 150	81.4	
				Бетон марки 200	30.9	над жилами Н-1

Схему расположения фундамента ФО 4 см. лист КН-16.

Согласовано
Инв. № подл. | Подпись и дата | Взам. инв. № | Инв. № дубл. | Подпись и дата

Привязан

Инв. N

ГИП	Никитин		503-1-33.85 КН
Нач. отд.	Сидорова		Автотранспортное предприятие на 300 грузовых автомобилей с открытой стоянкой
Гл. спец.	Стрехнин		Производственный корпус — Стадия: РП; Лист: 30; Листов:
Рук. гр.	Бахтурин		Подземное хозяйство Фундамент ФО4. Схема расположения на отм. 0.000
Вед. инж.	Лапшина		ГИПРОАВТОТРАНС Новосибирский филиал

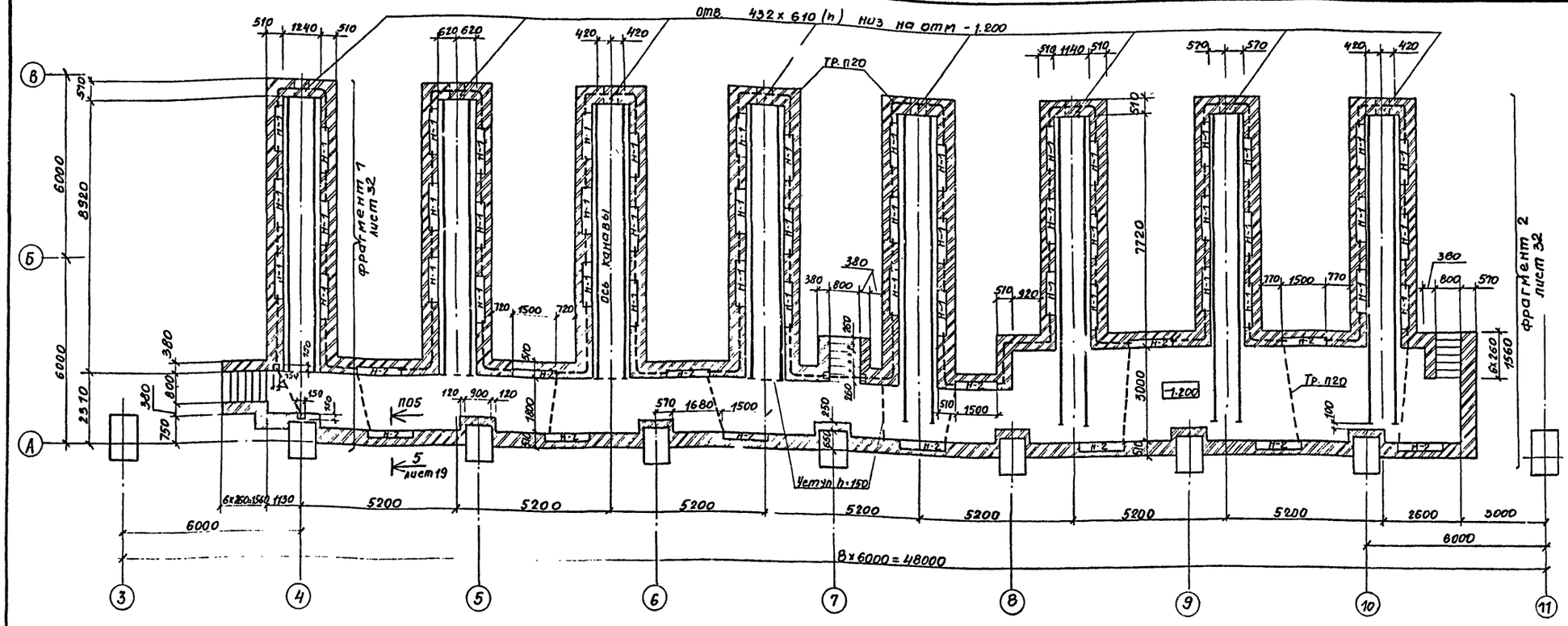

1. Схему расположения на отм. 0.000 см. лист КН-30.
2. Кладку стен вести из красного полнотелого кирпича КР100/1650/25 ГОСТ 530-80 растворе марки 25.
3. Дно канав и ступени выполнить из бетона марки 150.
4. Стены канав после монтажа электропроводки облицевать белой керамической плиткой, полы - цветной керамической плиткой.
5. Стены канав, соприкасающиеся с грунтом, обмазать горячим битумом за 2 раза.
6. Все металлические элементы окрасить масляной краской за 2 раза.
7. Трубы П20 по ТУ 6-19-051-249-79. Общая длина 114 п.м.
8. Разбивку закладных деталей в нише Н-2 см. лист 19.

Ведомость расхода стали на элемент кг.

Марка элемента	Изделия арматурные							Изделия закладные																			Общий расход
	Арматура класса						Всего	Арматура класса							Прокат марки											Всего	
	АI			АIII				АI			АIII				ВСТ 3 кп2												
	ГОСТ 5781-82							ГОСТ 5781-82							ГОСТ 8509-72*				ГОСТ 8240-72*			ГОСТ 103-76					
	Ф6		Итого	Ф8	Ф12	Итого		Ф6	Ф10	Итого	Ф8	Ф10		Итого	L50x5	L75x5	L100x10	Итого	С6.5	С12	Итого	-6x60		Итого			
Ф0-4	141.1		141.4	90.4	163.2	253.6	394.7	21.0	24.4	45.4	112.5	50.9		163.4	75.2	46.4	1727.4	1849.0	897.9	461.8	1359.7	24.4		24.4	3447.9		3836.6

Согласовано

Нач. техн. отд. Боярщинов
Нач. сант. отд. Низикович
Нач. электрот. Архипов

Инв. N подл. | Подпись и дата | Взам. инв. N

Гип	Никитин		503-1-33.85 КН
Нач. отд.	Сидорова		Автотранспортное предприятие на 300 грузовых автомобилей с открытой стоянкой
Гл. спец.	Строкнин		
Рук. гр.	Бахмурина		Производственный корпус.
Сед. инж.	Лапшина		Стадия: РП; Лист: 31; Листов:
Привязан			Подземное хозяйство. Фундамент Ф04 Схема расположения ниже отм. 0.000
Инв. N			ГИПРОАВТОТРАНС Новосибирский филиал

Альбом I

Типовой проект 503-1-33.85

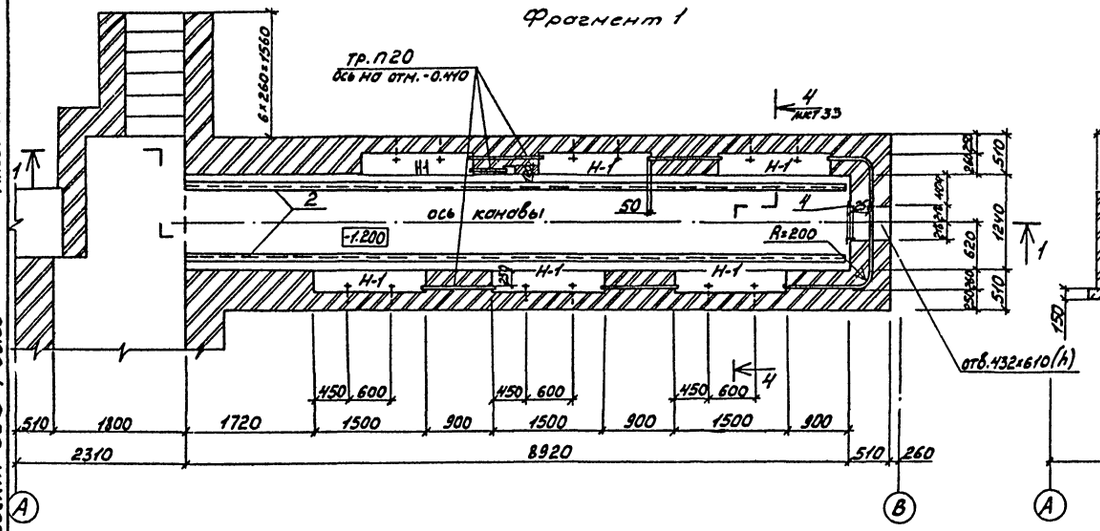

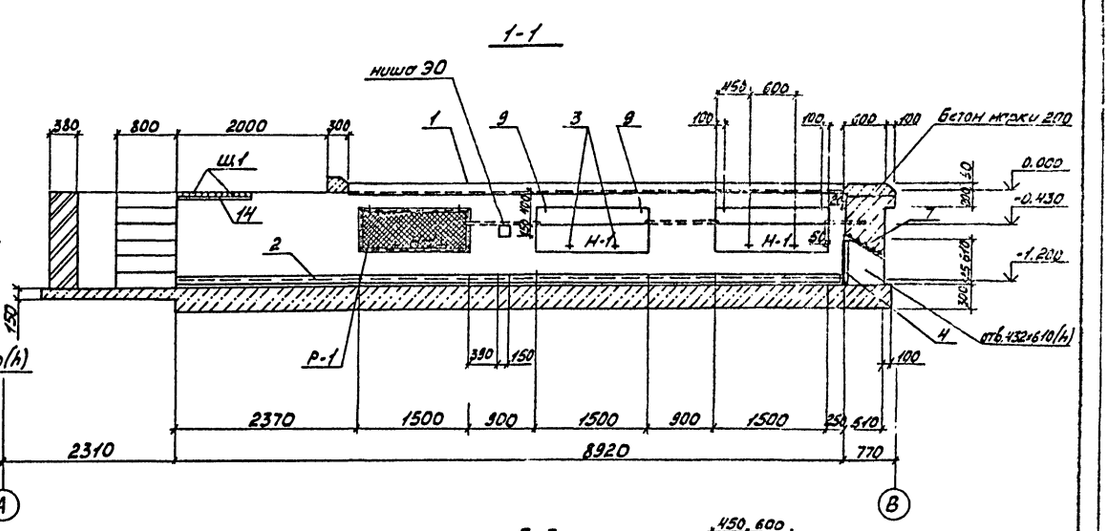

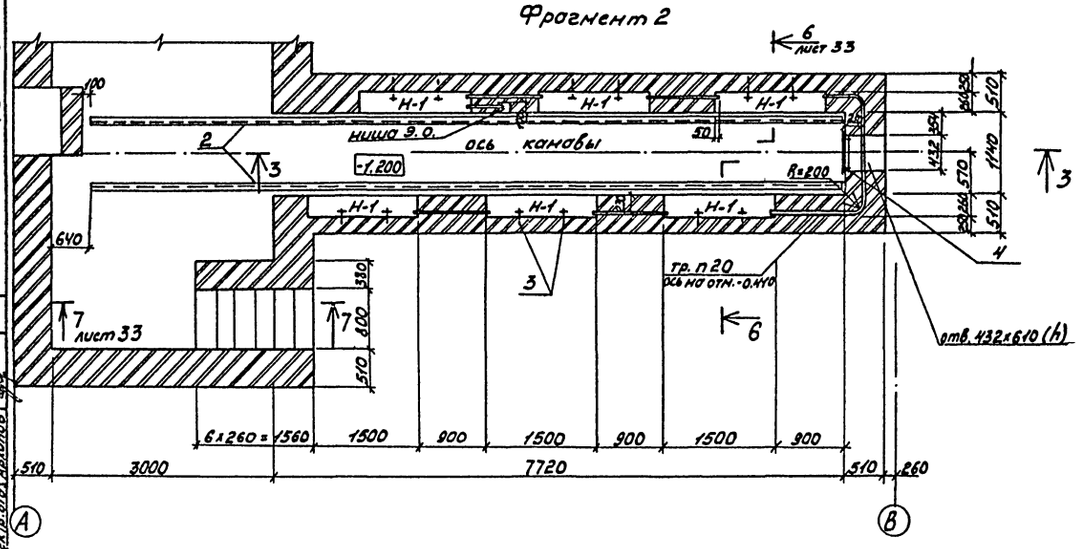

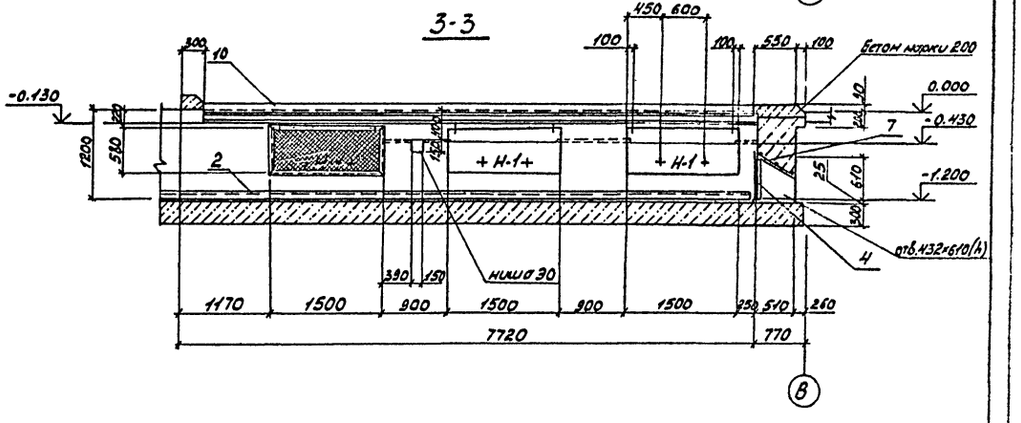

1. Схемы расположения фрагментов 1,2 см. лист КЖ-31
2. Спецификацию на фундамент Ф04 см. лист КЖ-30

Н-1, Н-2 - ниши для светильников

ГИП	Никитин		503-1-33.85 КЖ
Нач. отд.	Сидорова		Автотранспортное предприятие на 300 грузовых автомобилей с открытой стоянкой
Гл. спец.	Стрехнин		
Рук. гр.	Бахтурина		Производственный корпус
Вед. инж.	Лапшина		Стадия: РП; Лист: 32; Листов:
Привязан			Подземное хозяйство Фундамент Ф04. Фрагменты 1,2. Разрезы 1-1, 2-2
Инв. №			ГИПРОАВТОТРАНС Новосибирский филиал

Формат А2

Согласовано:
Нач. техн. отд. Бояршинов
Нач. сантех. отд. Айзиков
Нач. электр. отд. Архипов

Взам. инв. №
Подп. и дата
Инв. № подл.

Типовой проект 503-1-33.85 Альбом I

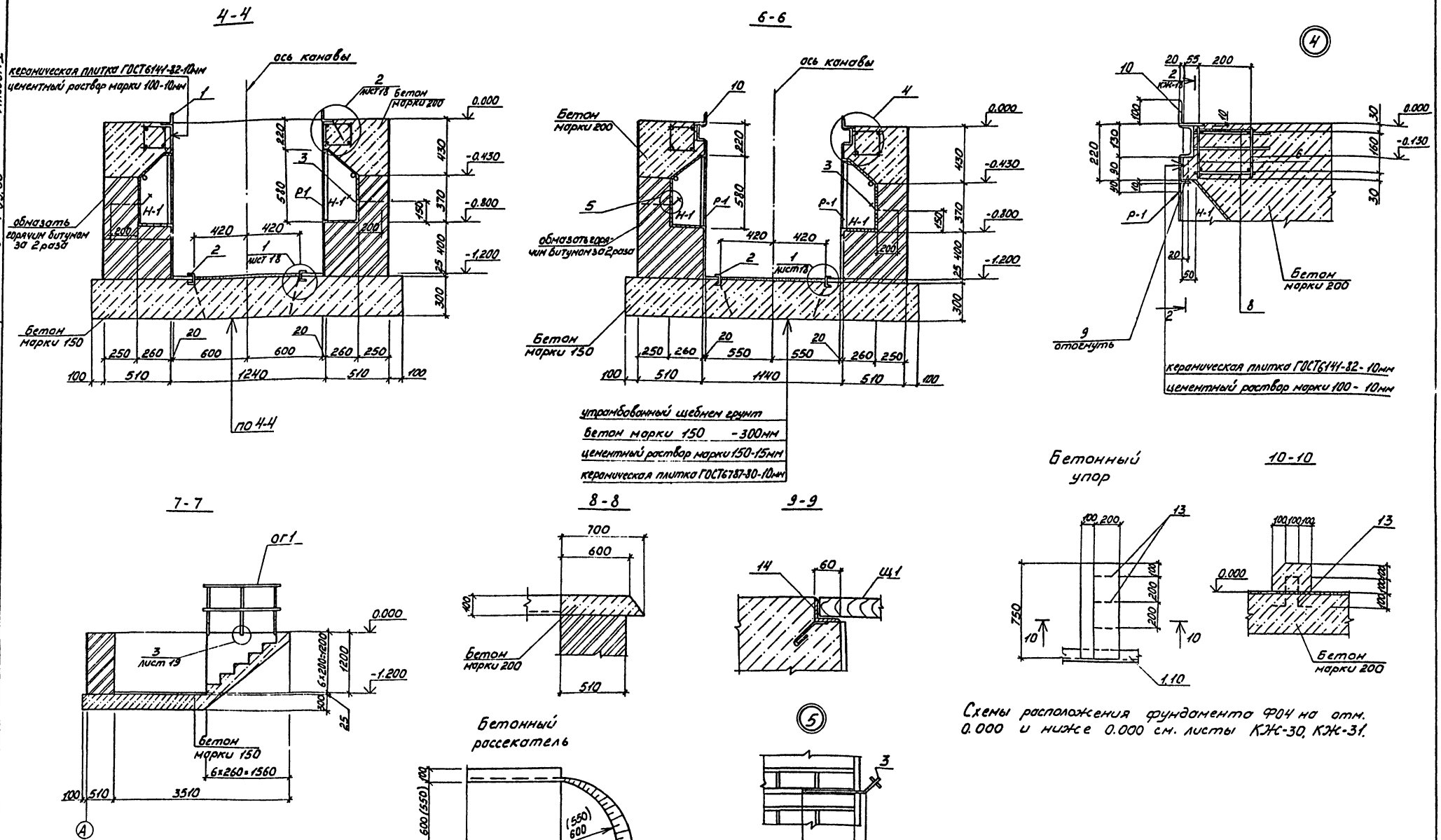

Схемы расположения фундамента Ф04 на отм. 0.000 и ниже 0.000 см. листы КЖ-30, КЖ-31.

ГИП	Никитин		503-1-33.85 - КЖ
Нач.отд.	Сидорова		Автотранспортное предприятие на 300 грузовых автомобилей с открытой стоянкой
Гл.спец.	Стрехнин		
Рук.гр.	Бахтурина		Производственный корпус
Вед.инж.	Лапшина		Стадия: РП; Лист: 33; Листов:
Привязан			Подземное хозяйство. Фундамент Ф04. Сечения 3-3, 4-4, 6-6 ... 9-9
Инв.№			ГИПРОАВТОТРАНС Новосибирский филиал

Согласовано: Нач. технол. отд. Боярщинов

Инв.№ подл. | Подп. и дата | Взам. инв.№

Типовой проект 503-1-33.85

Альбом I

Схема расположения на отм. 0.000

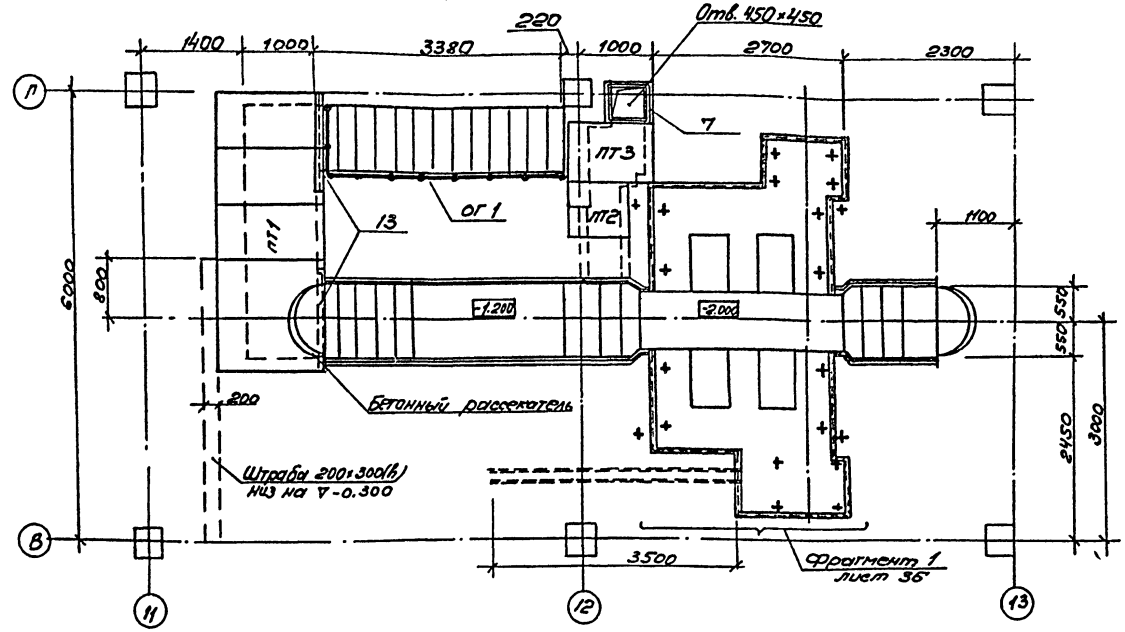

Схема расположения на отм. ниже 0.000

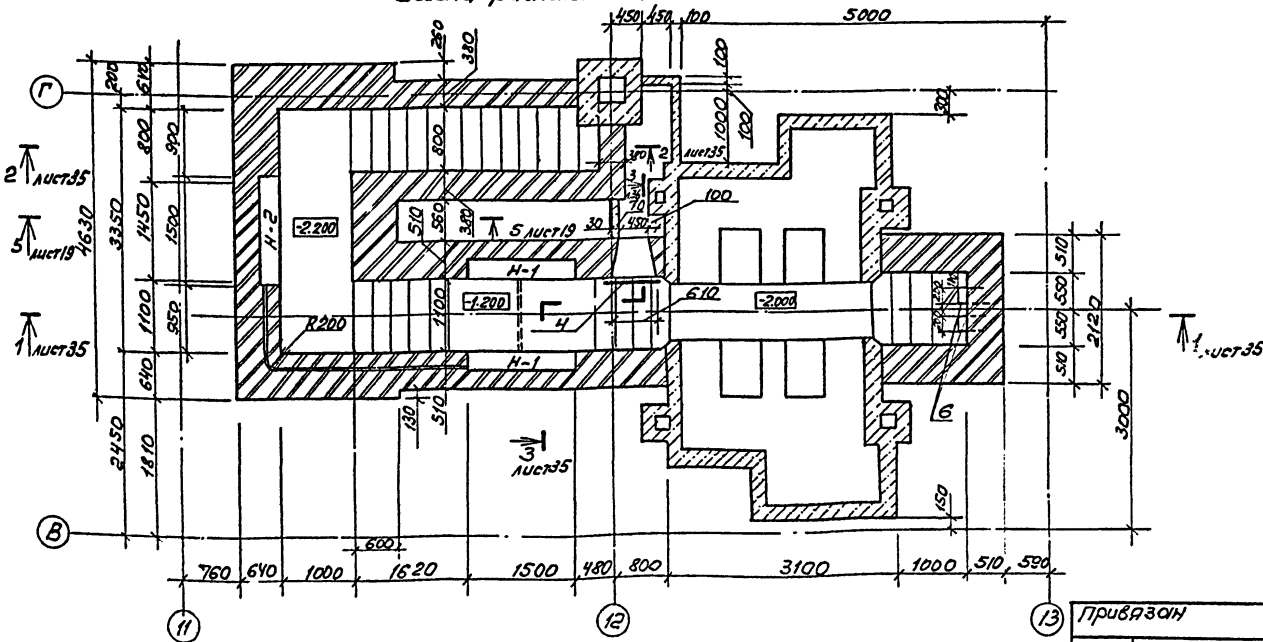

Спецификация к схеме расположения элемента фундамента Ф05

Марка, поз.	Обозначение	Наименование	Кол.	Масса ед., кг	Примечание
ПТ 1	3.006-2, вып. II-2	Плита П13д-11б	5	330	
ПТ-2	3.006-2, вып. II-2	" П6д-15б	1	170	
ПТ 3	3.006-2, вып. II-2	" П9д-15б	1	260	
ОГ 1	503- КЖИ-ОГ-1	Ограждение ОГ 1	4,5 п.м	12,3	
ПР 1	1.138-10, вып. 1	Перемычка 1ПР28-20,25,22у	1	275	
Р 1	503. КЖИ-Р1	Решетка Р1	3	18,4	
ПР 2	1.138-10, вып. 1	Перемычки 1ПР38-12,12,22у	4	15	

Спецификация монолитного фундамента Ф0-5

Формат	Зона	Поз.	Обозначение	Наименование	Кол.	Примечание
				Фундамент Ф0-5		
				Сборочные единицы		
				Изделия закладные		
		1.	503- КЖИ-МН1	МН 1	11,8	п.м.
		3	503- КЖИ-МН3	МН 3	6	
		4	503- КЖИ-МН4	МН 4	1	
		5	503- КЖИ-МН5	МН 5	2	
		6	503- КЖИ-МН7	МН 7	4	
		7	503- КЖИ-МН8	МН 8	1,8	п.м
		8	503- КЖИ-МН9	МН 9	14,2	п.м
				Сетки арматурные		
		9	503- КЖИ-С1	С 1	4	
		10	503- КЖИ-С2	С 2	1	
				Детали		
				Ф6АI ГОСТ 5781-82		
		11		ℓ = 240	44	0,05 кг
		12		ℓ = 150	4	0,03 кг
		13		L 100×10 ГОСТ 8509-72* ℓ=1300	2	19,63 кг
		14		Труба 32×2,8 ГОСТ 3262-75*	7 п.м	Вес 1 п.м-2,73 кг
		15		Труба 80×3,5 ГОСТ 3262-75*	3,5 п.м	Вес 1 п.м-7,34 кг
				Материал		
				Бетон марки 150	24,5	м³
				Бетон марки 200	1,8 м³	над нишами Н-1

1. Схему расположения фундамента Ф05 см. лист КЖ-15
2. Сечение 5-5 см. лист КЖ-19
3. Сечения 1-1... 3-3 см. лист КЖ-35
4. Общие примечания см. лист КЖ-35.

ГИП	Никитин	
Нач. отд.	Сидорова	
Гл. спец.	Стрехнин	
Рук. гр.	Бахтурина	
Вед. инж.	Пяткова	
Вед. инж.	Белоглазова	

503-1-33.85 - КЖ

Автотранспортное предприятие на 300 грузовых автомобилей с открытой стоянкой

Производственный корпус

Стадия	Лист	Листов
РП	34	

Подземное хозяйство. Фундамент Ф0-5. Схема расположения на отм. 0.000 и ниже 0.000

ГИПРОАВТОТРАНС

Привязан

Инв. №

Согласовано:

Инв. № подл. | Подпись и дата | Взам. инв. №

1-1

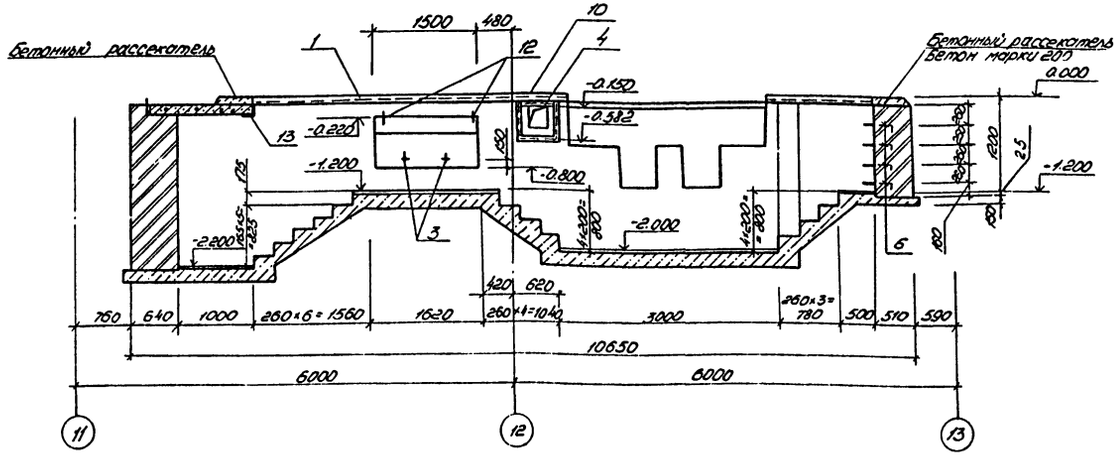

3-3

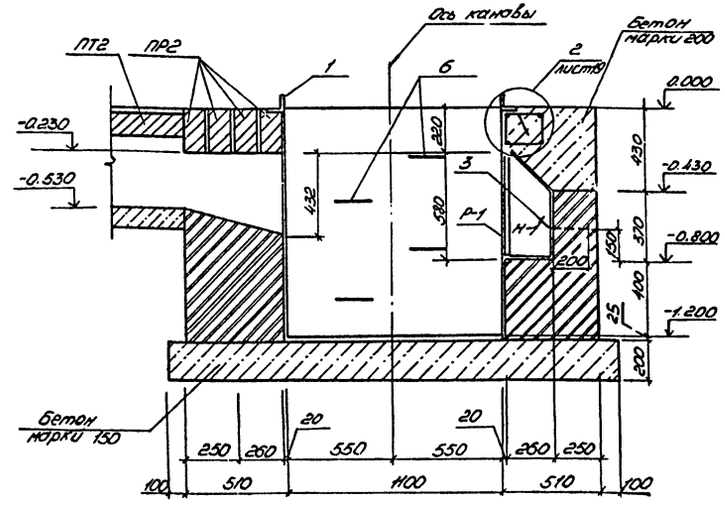

2-2

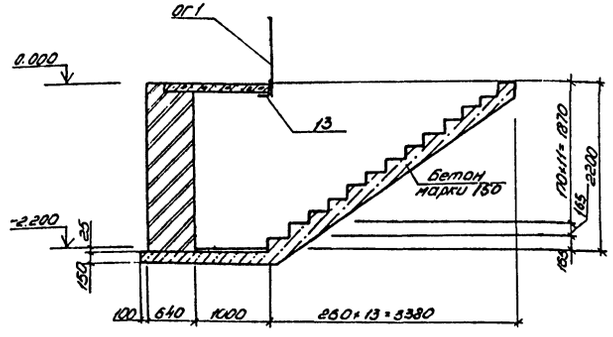

Деталь бетонного рассекателя

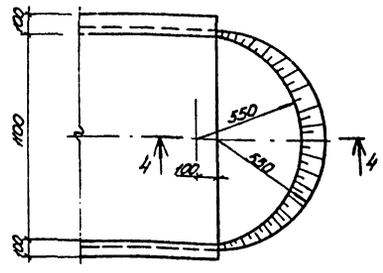

4-4

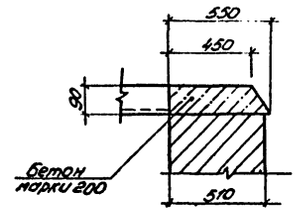

1. Фундамент ФО5 см. лист КЖ-34.
2. Кладку стен вести из красного полнотелого кирпича КР100/Ф50/25/ГОСТ 530-80 растворе марки 25.
3. Дно канав и ступени выполнить из бетона марки 150
4. Стены канав, после монтажа электропроводки, облицевать керамической плиткой, полы - цветной керамической плиткой.
5. Стены канав, соприкасающиеся с грунтом, обмазать горячим битумом за 2 раза.
6. Все металлические элементы окрасить масляной краской за 2 раза.

Ведомость расхода стали на элемент, кг

Марка элемента	Изделия арматурные							Изделия закладные																Общий расход
	Арматура класса						Всего	Арматура класса						Прокат марки									Всего	
	А-I			А-III				А-I				А-III		Вст3кп2										
	ГОСТ 5781-82							ГОСТ 5781-82						ГОСТ 8509-72*					ГОСТ 103-76		ГОСТ 8262-75			
	Ф6		Итого	Ф8	Ф12	Итого		Ф6	Ф10	Ф20	Итого	Ф8	Итого	L100×6	L63×6	L50×5	L32×4	Итого	-6×80		Итого	Труба 60×3,5	Труба 38×2,8	Итого		
ФО5	6.1		6.1	4.9	6.8	11.7	17.8	4.8	1.2	9.9	15.9	9.7	9.7	191.8	80.9	8.4	3.4	291.5	4.2		1.2	42.2	19.1	61.3	379.6	397.4

Согласовано:
Нач. техотд. Богомолов
Нач. сект. отд. Кнатько

Инв. № подл. | Подп. и дата | Взам. инв. №

ГИП	Никитин		503-1-33.85 - КЖ
Нач. отд.	Сидорова		Автотранспортное предприятие на 300 грузовых автомобилей с открытой стоянкой
Гл. спец.	Огоренков		
Рук. гр.	Капитурина		Производственный корпус — Стадия: РП; Лист: 35; Листов:
Вед. инж.	Лятхова		Подземное хозяйство Фундамент ФО5. Сечения 1-1 ... 4-4. — ГИПРОАВТОТРАНС Новосибирский филиал
Вед. инж.	Ерегалова		

Привязан

Инв. №

Альбом I

Типовой проект 503-1-33.85

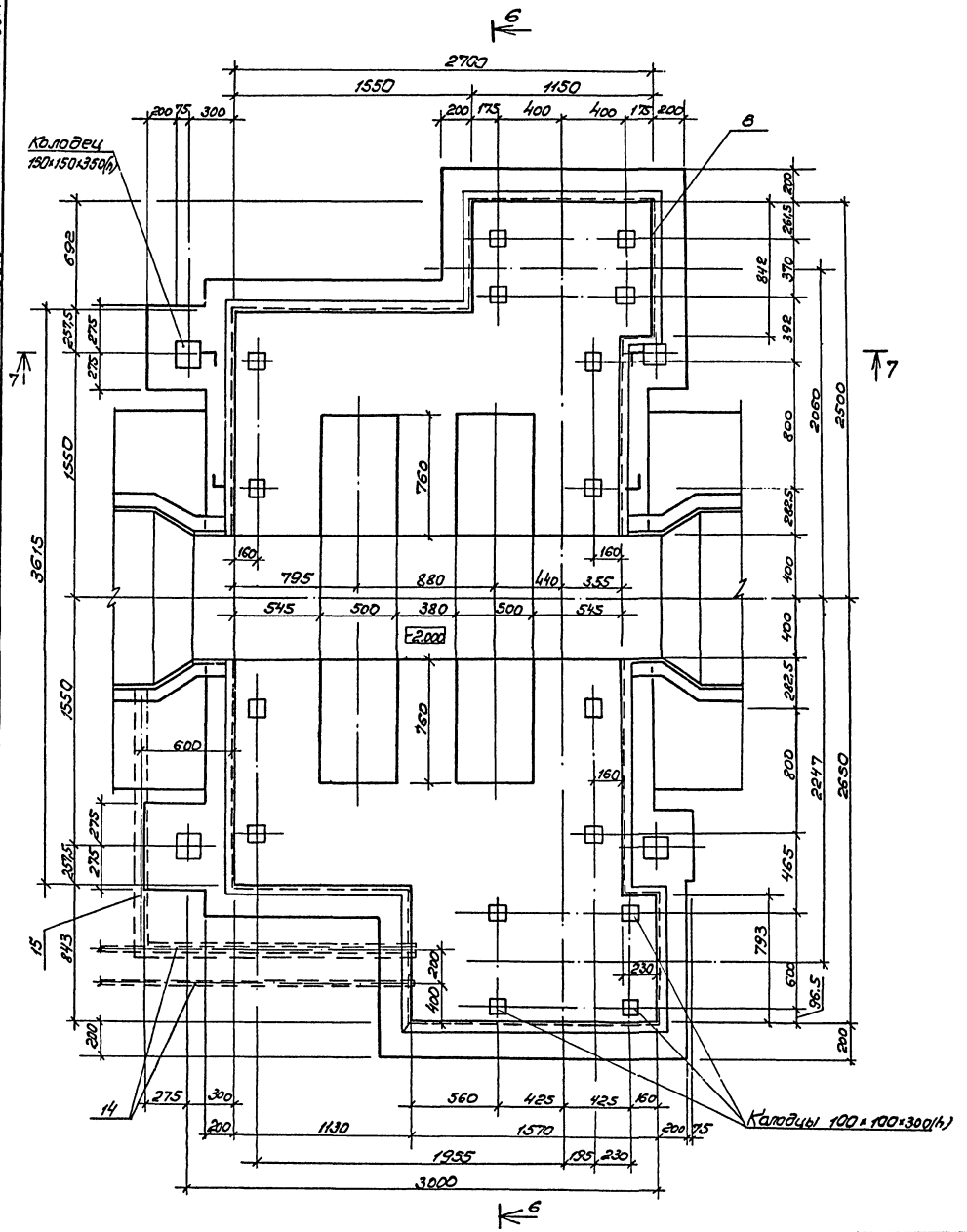

6 - 6

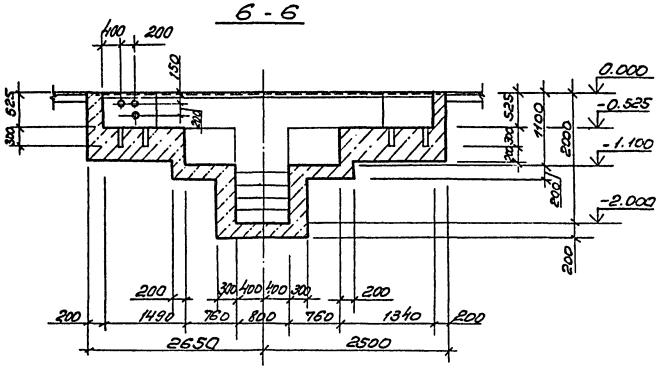

7 - 7

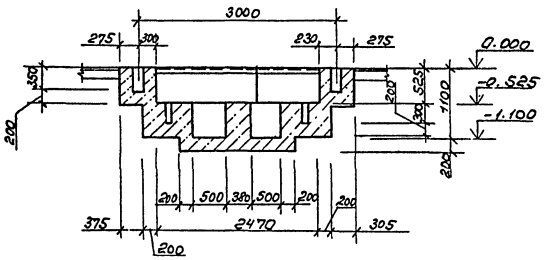

1. Фундамент выполнить по получению оборудования.
2. Фундамент Ф0.5 см. лист КЖ-34.

ГИП	Никитин		503-1-33.85 КЖ
Нач.отд	Сидорова		Автотранспортное предприятие на 300 грузовых автомобилей с открытой стоянкой
Гл.спец	Стрежнин		
Рук.гр.	Бахтурин		Производственный корпус
Вед.инж	Пятакова		Стадия: РП; Лист: 36; Листов:
Вед.инж	Белоглазов		Подземное хозяйство. Фундамент Ф0.5. Фрагмент 1. Сечения 6-6, 7-7.
Инв. №			ГИПРОАВТОТРАНС Новосибирский филиал

Привязан

Согласовано

Нач.техн.отд. Бородинов

Инв.№ подл. | Подпись и дата | Взам.инв.

Копировал

Формат А2

Альбом I

Типовой проект 503-1-33.85

Схема расположения элементов подземного хозяйства кладовой масел. фрагмент 2.

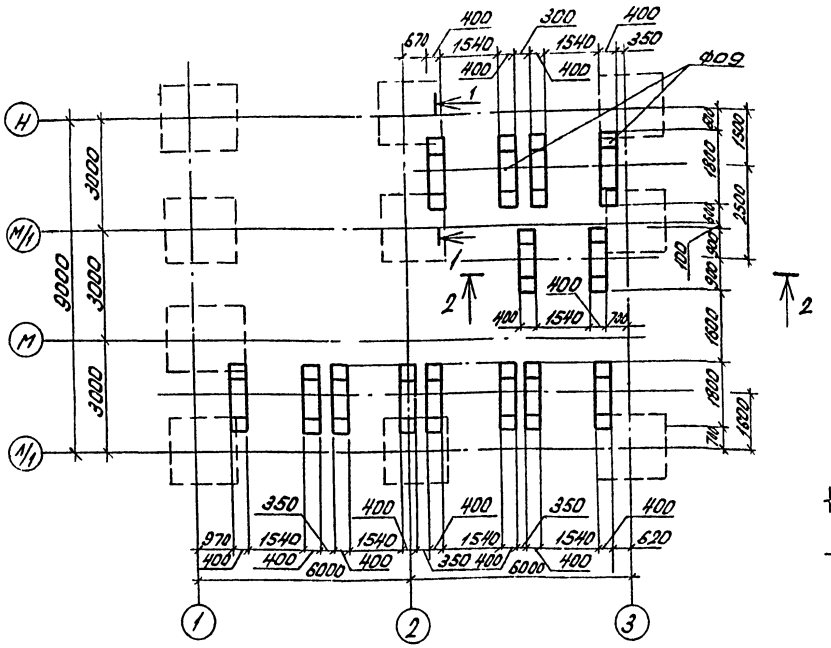

Спецификация на монолитные фундаменты и приямок

Формат	Зона	Поз	Обозначение	Наименование	Кол.	Примеч.
				ФО.9		
				Сборочные единицы ГОСТ 8478-81		
		1		С $\frac{53.20-100}{53.20-100}$ $\frac{1540}{1540}$ х $\frac{1400}{3900}$ $\frac{20}{20}$	1	
				Материал:		
				Бетон марки 150		0,87м³
				ФО 10		
				Материал:		
				Бетон марки 150		0,14м³
				ФО11		
				Материал:		
				Бетон марки 150		0,42м³
				Приямок 1		
				Материал:		
				Бетон марки 100		0,64м³

Приямок 1

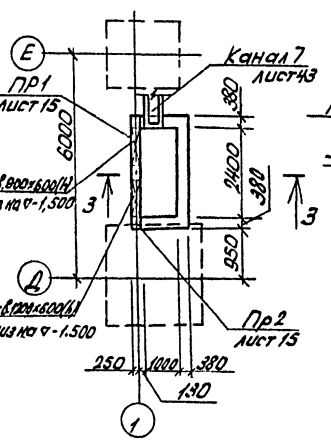

3-3

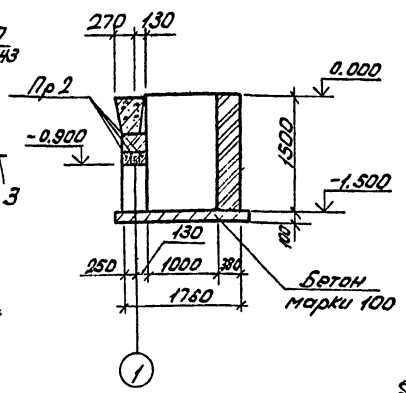

ФО10

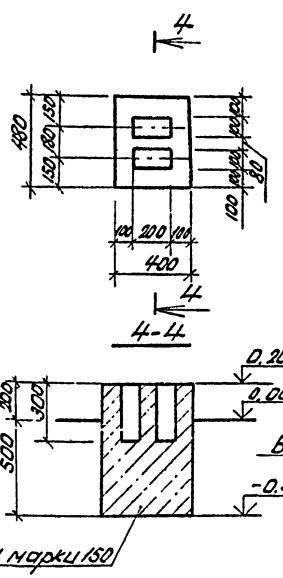

ФО11

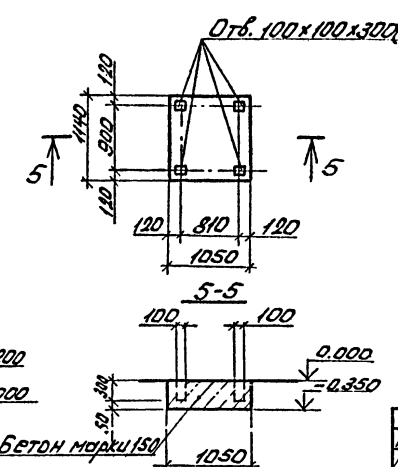

Ведомость расхода стали на элемент, кг

Марка элемента	Изделия арматурные: Арматура класса Вр-I ГОСТ 6727-80 ф5		Итого	Всего	Общий расход
ФО9	4,75		4,75	4,75	4,75

Схему расположения фундаментов ФО9...ФО11 см. лист КЖ-15.

Привязан:

Инв. № подл.

ГИП	Никитин	
Нач.отд	Сидорова	
Гл.спец	Стрехнин	
Рук.гр	Бахтурина	
Вед.инж	Пяткова	
Вед.инж	Белоглазов	

503-1-33.85 КЖ

Автотранспортное предприятие на 300 грузовых автомобилей с открытой стоянкой

Производственный корпус

Стадия	Лист	Листов
РП	37	

Схема расположения элементов подземного хозяйства кладовой масел. Фрагмент 2. Фундаменты ФО9...ФО11

ГИПРОАВТОТРАНС Новосибирский филиал

Согласовано:
Нач. ген. отд. Котлярова
Гл. спец. по сант. тех. Ашихмин

Альбом I

Типовой проект 503-1-33.85

Схема расположения элементов подземного хозяйства КТП

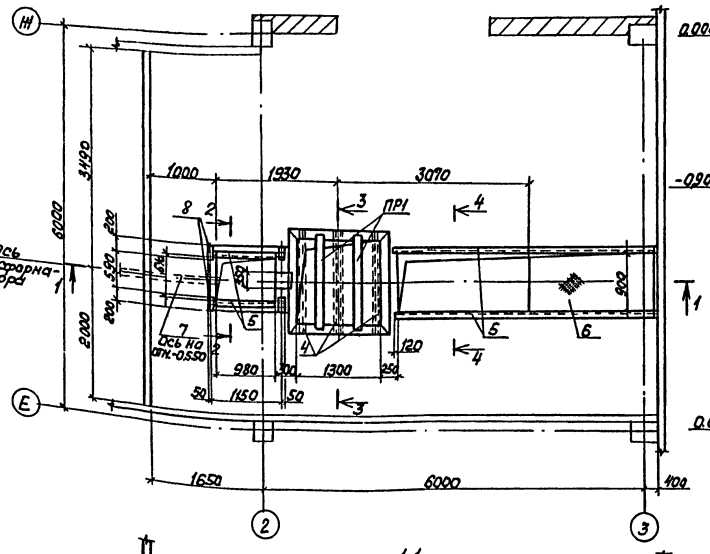

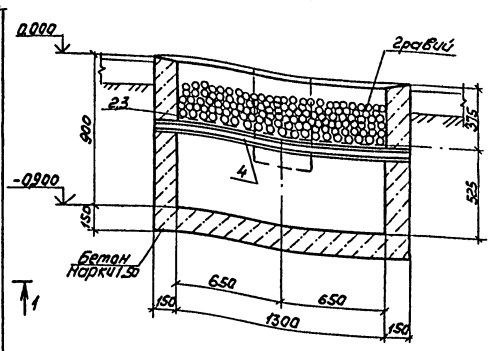

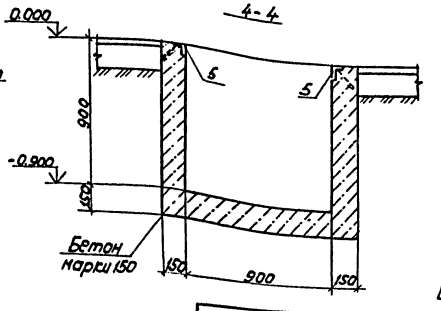

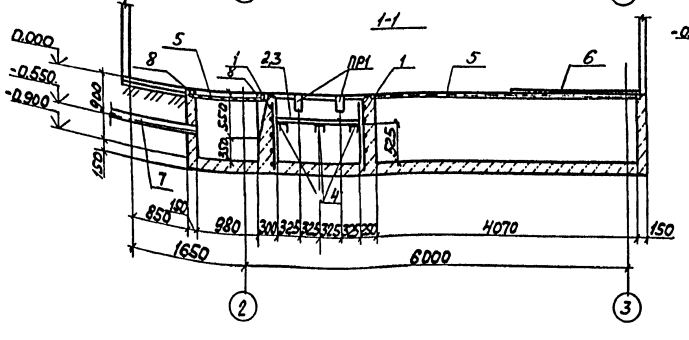

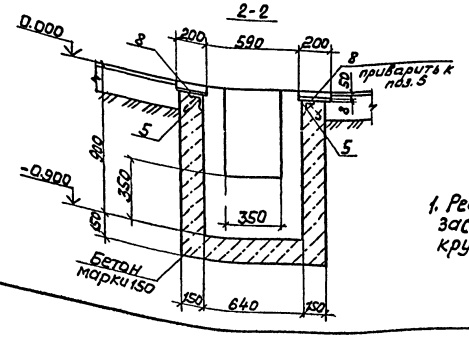

1. Решетки Р3 и Р4 в маслосборной яме засыпать слоем гравия толщиной 250мм крупностью 30÷50мм.

Спецификация к схеме расположения элементов подземного хозяйства КТП

Марка, поз.	Обозначение	Наименование	Кол.	Масса ед, кг	Примечание
ПР1	1.138-10, вып.1	Перемычки 1ПР38-15.12.22у	2	100	

Формат	Зона	Поз.	Обозначение	Наименование	Кол.	Примечание
				Сборочные единицы		
				Сетка арматурная ГОСТ 8478-81		
		1		С $\frac{5ВР1-100}{5ВР1-100}$ 1040×1100 $\frac{50}{20}$	2	
		2	503- -КЖИ-Р3	Решетка Р3	1	
		3	503- -КЖИ-Р4	Р4	1	
				Детали		
		4		[10 ГОСТ 8240-72*	4,8п.м	
		5	503- -КЖИ-МН20	Изделие закладное МН20	10	
		6		Рифл. сталь 8=4, ГОСТ 8568-77*	1,9м²	
		7		Труба d=100, ГОСТ 3262-78	5,5п.м	
		8		-8×100, l=200, ГОСТ 103-76	4	
				Материал:		
				Бетон марки 150		4,42м³

Ведомость расхода стали на элемент, кг

Марка элемента	Изделия арматурные: Арматура класса В-I ГОСТ 8478-81 ф5	итого	Всего	Изделия закладные: Арматура класса АI ГОСТ 5781-82 ф8	АIII ф8	итого	Прокат марки ВСт3кп2: ГОСТ 8509-72* ∠50×5	итого	ГОСТ 8240-72* [10	итого	ГОСТ 103-76 -8×100	итого	ГОСТ 8568-77* Риф.ст. 8=4	итого	ГОСТ 3262-75 Труба d=100	Труба d=80	итого	Всего	Общий расход
КТП	7,2	7,2	7,2	18,0	1,0	19,0	75,7	75,7	41,2	41,2	1,3	1,3	59,7	59,7	59,7	2,5	62,2	259,1	266,3

ГИП	Никитин		503-1-33.85 -КЖ
Нач.отд.	Сидорова		Автотранспортное предприятие на 300 грузовых автомобилей с открытой стоянкой
Гл.спец.	Стрехнин		
Рук.гр.	Бахтурина		Производственный корпус
Вед.инж.	Сартисон		Стадия: РП; Лист: 38; Листов:
Инж.	Чучелина		Схема расположения элементов подземного хозяйства КТП. Сечения 1-1.4-4

ГИПРОАВТОТРАНС Новосибирский филиал

Привязан

Инв. №

Согласовано

Нач. электр. отд. | Архитектор | Инв. № подл. | Подпись и дата | Взам. инв. №

Копировал друг.

Формат А2

Типовой проект 503-1-33.85 Альбом I

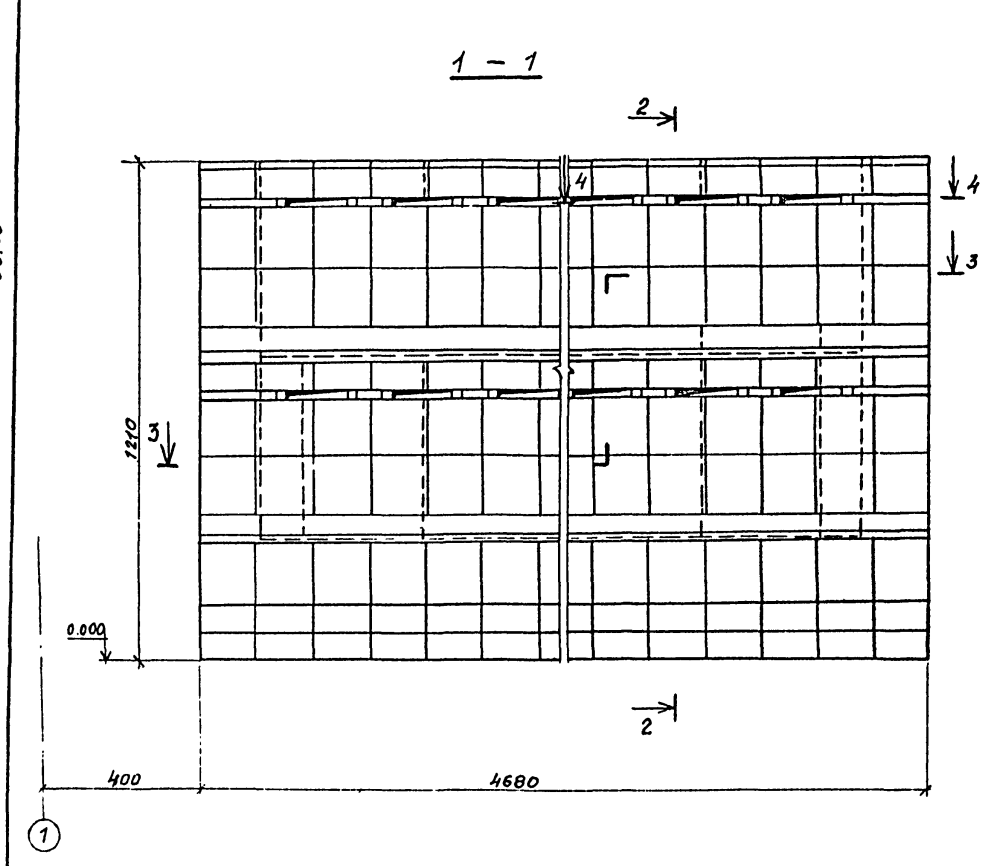

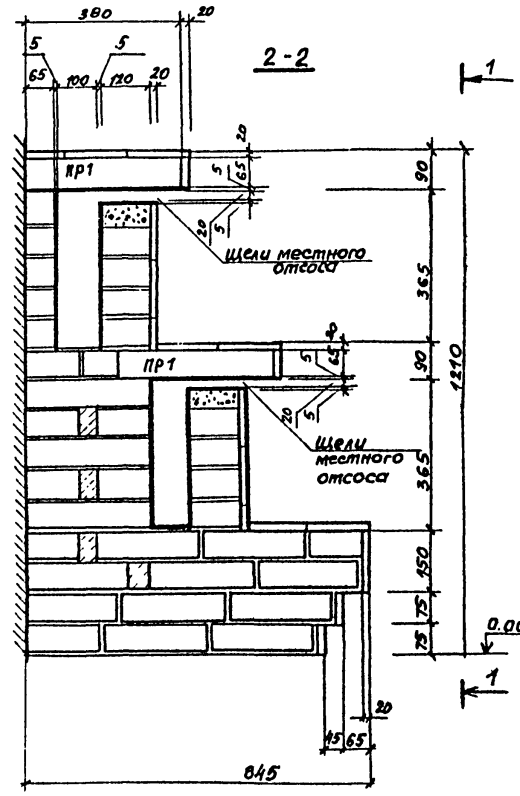

Спецификация на стеллаж.

Марка. поз.	Обозначение	Наименование	Кол.	Масса ед. кг.	Примечание
ПР1	1.138 - 10. 8.2	2ПР3 - 11. 38.6	8	72	

1. Отметка 0.000 соответствует отметке чистого пола,
2. Кладку стен стеллажей вести из красного полнотелого кирпича марки КР100/1650/25/ГОСТ 530-80.
3. Перегородки в щелях местного отсоса выполнить из цементного раствора.
4. На внутренние поверхности воздуховодных каналов нанести слой нефтебитума марки 5 или 2-3 слоя асфальтового лака.
5. После облицовки стеллажа специальными кислостойкими плитками, швы на горизонтальных поверхностях заполнить расплавленным парафином.
6. Бетонные конструкции выполнять из бетона марки 150.
7. Расположение стеллажей в зарядной см. лист ТХ-7. Количество стеллажей - 2 шт.

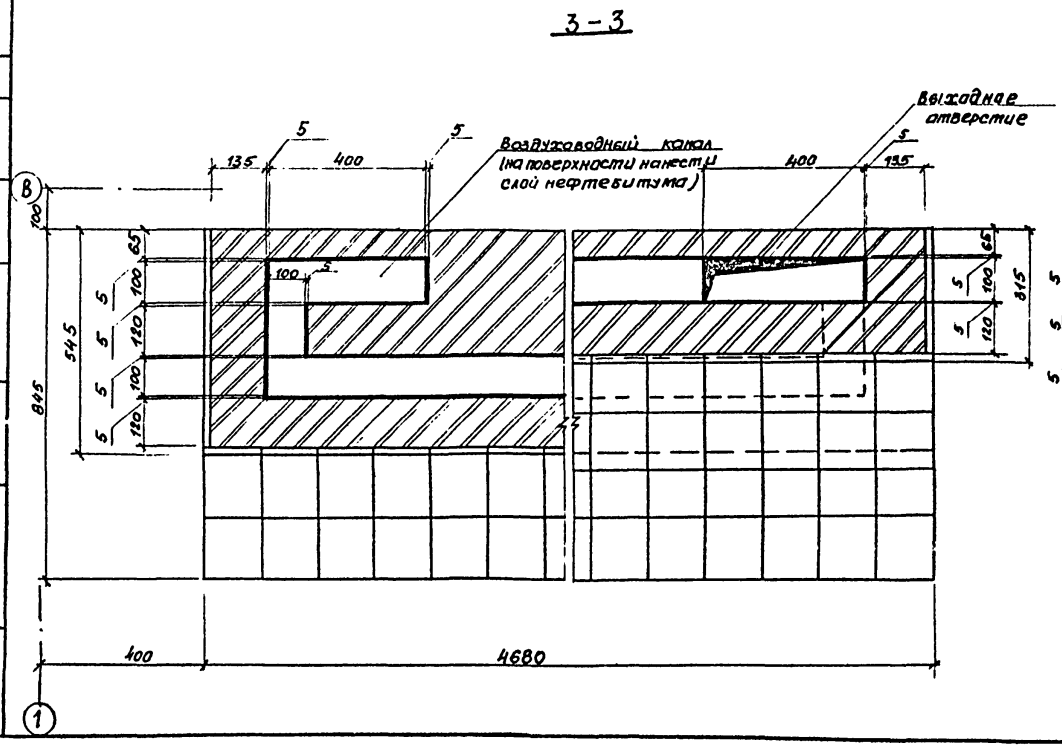

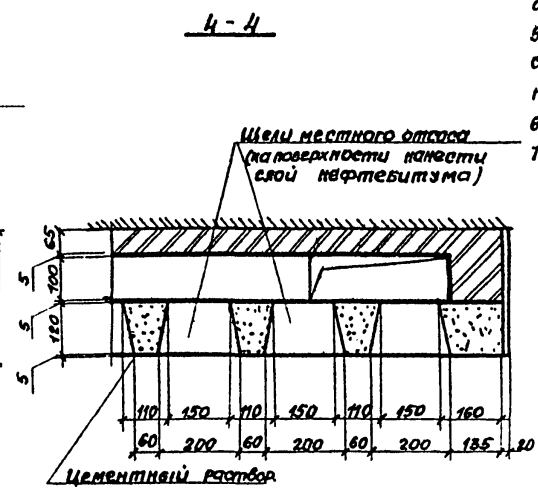

Согласовано: Нач. техн. отд. Бояршинов

Инв. № подл. | Подпись и дата | Взам. инв. №

ГИП	Никитин	
Нач. отд.	Сидорова	
Гл. спец.	Стрехнин	
Рук. гр.	Бахтурина	
Вед. инж.	Белоглазова	
Вед. инж.	Лапшина	

Привязан

Инв. №

503-1-33.85 -КЖ

Автотранспортное предприятие на 300 грузовых автомобилей с открытой стоянкой

Производственный корпус

Стадия	Лист	Листов
РП	33	

Стеллаж зарядной

ГИПРОАВТОТРАНС Новосибирский филиал

Альбом I

Типовой проект 503-1-33.85

Канал 1

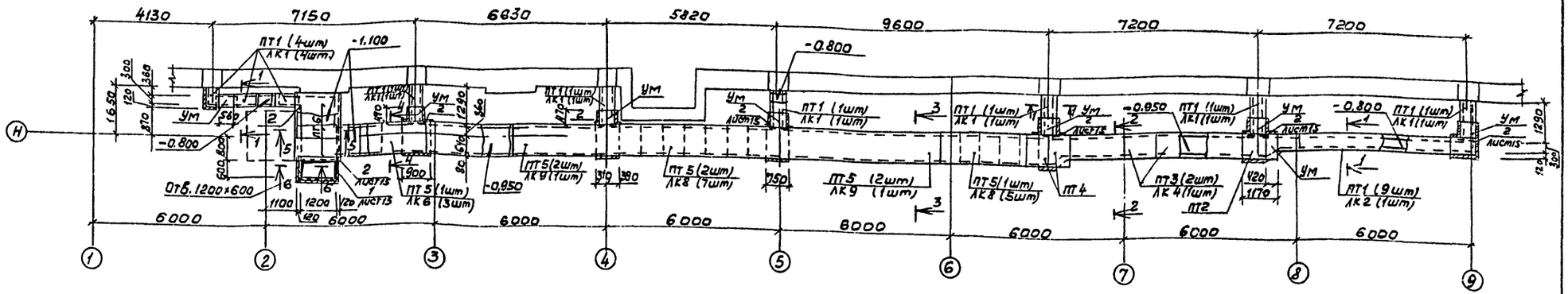

Канал 3

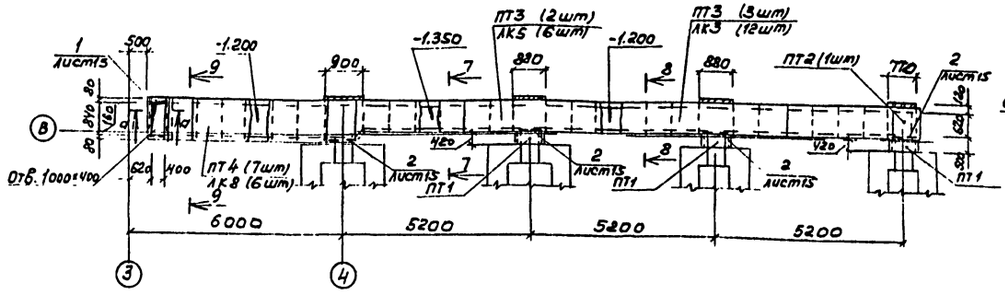

Канал 4

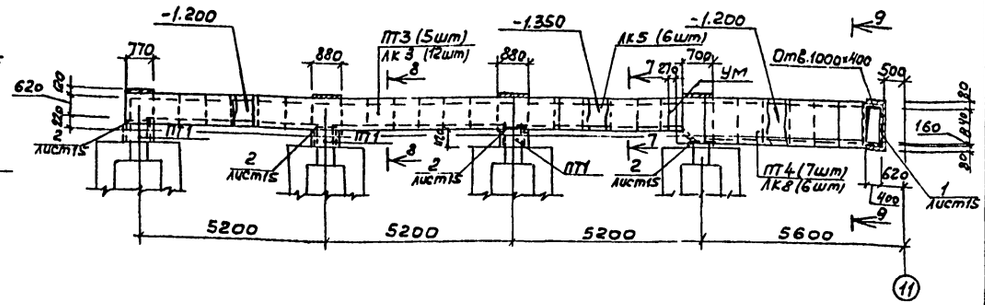

4-4

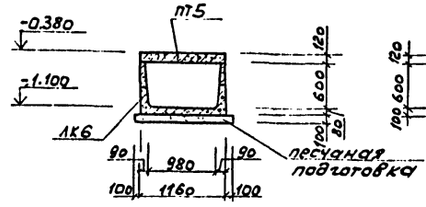

5-5

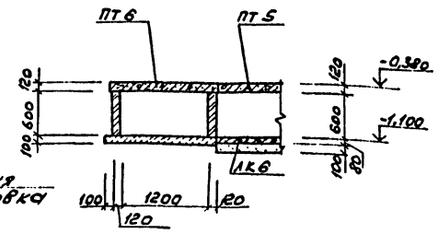

7-7

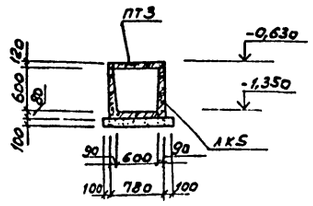

8-8; 9-9

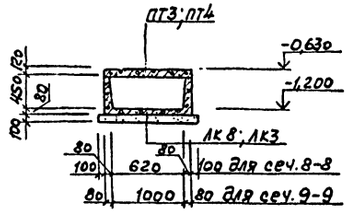

6-6

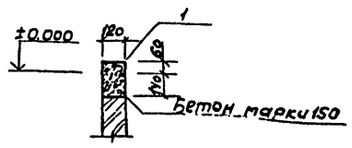

1. Спецификация на канал 1, 3, 4 см. лист КЖ-15.
2. Сечения 1-1 ... 3-3 см. на листе КЖ-41.
3. Расход материала на Ум см. примечание п. 2 на листе КЖ-15.

ГИП	Никитин		503-1-33.85 — КЖ	
Нач. отд.	Сидорова		Автотранспортное предприятие на 300 грузовых автомобилей с открытой стоянкой	
Гл. спец.	Стрехнин		Производственный корпус	Стадия: РП; Лист: 40; Листов:
Рук. гр.	Бахтурина		Подземное хозяйство. Каналы 1, 3, 4. Сечения 4-4 ... 9-9	ГИПРОАВТОТРАНС Новосибирский филиал
Вед. инж.	Белоглазов			
Инж.	Леонова			

Привязан

Инв. №

Согласовано

Инв. № подл. | Подпись и дата | Взам. инв. №

Нач. отд. Сидорова | Гл. спец. Стрехнин | Рук. гр. Бахтурина | Вед. инж. Белоглазов

Копировал Бурдя.

Формат А2

Альбом I

Типовой проект 503-1-33.85

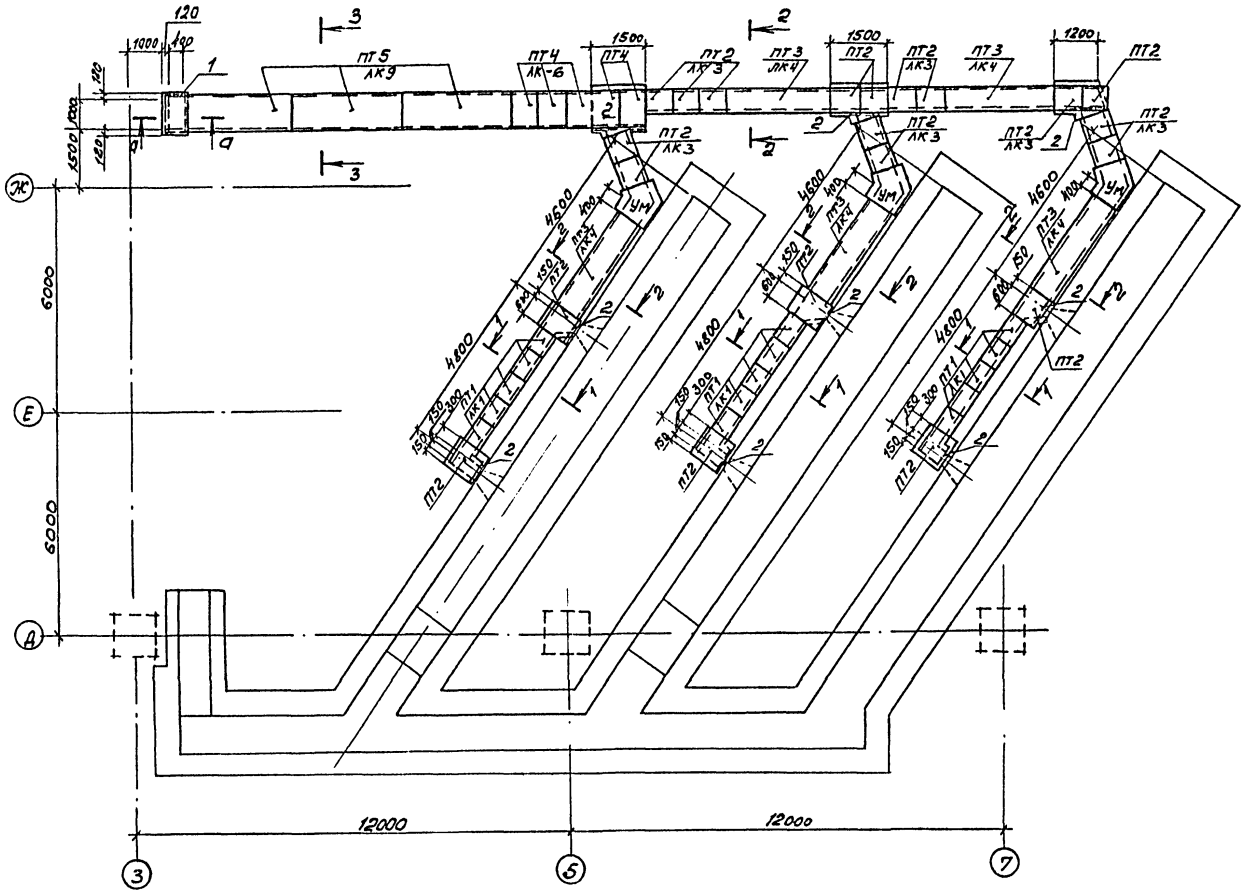

1-1

2-2

3-3

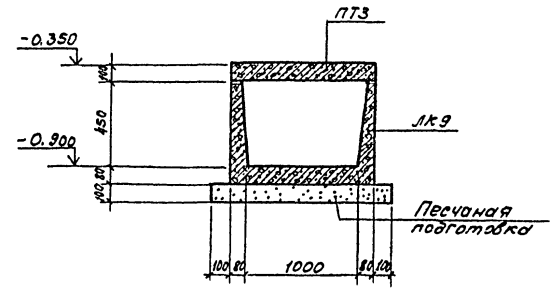

д-д

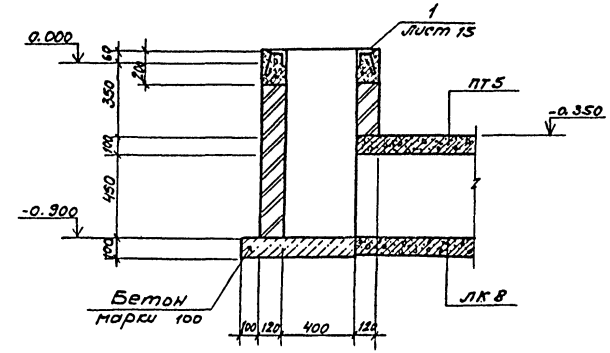

1. Спецификацию на канал 2 см. лист КЖ-15.
2. Расход материала на Ум см. примечание п.2 на листе КЖ-15.

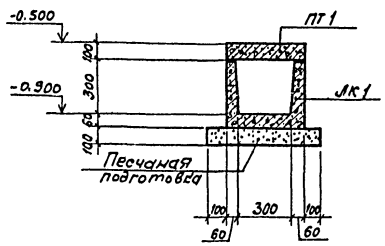

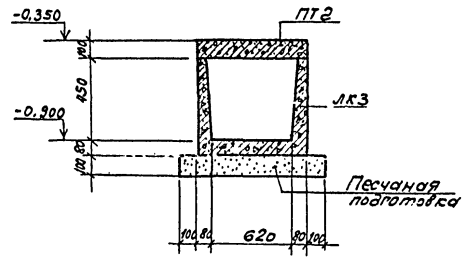

ГИП	Никитин		
Нач.отд.	Сидорова		
Гл.спец.	Стрекнин		
Рук.пр.	Бахтурина		
Вед.инж.	Пляхова		
Вед.инж.	Белоглазова		

Привязан

Инв. №

503-1-33.85 КЖ

Автотранспортное предприятие на 300 грузовых автомобилей с открытой стоянкой

Производственный корпус

Стадия	Лист	Листов
РП	41	

Подземное хозяйство. Канал 2. Секция 1-1÷3-3.

ГИПРОАВТОТРАНС Новосибирский филиал

Согласовано

Инв.№ подл. | Подпись и дата | Взам.инв.№ | Инв.№ согласов. | Подпись и дата

Каналы 5,12

Типовой проект 503-1-33.85 Альбом I

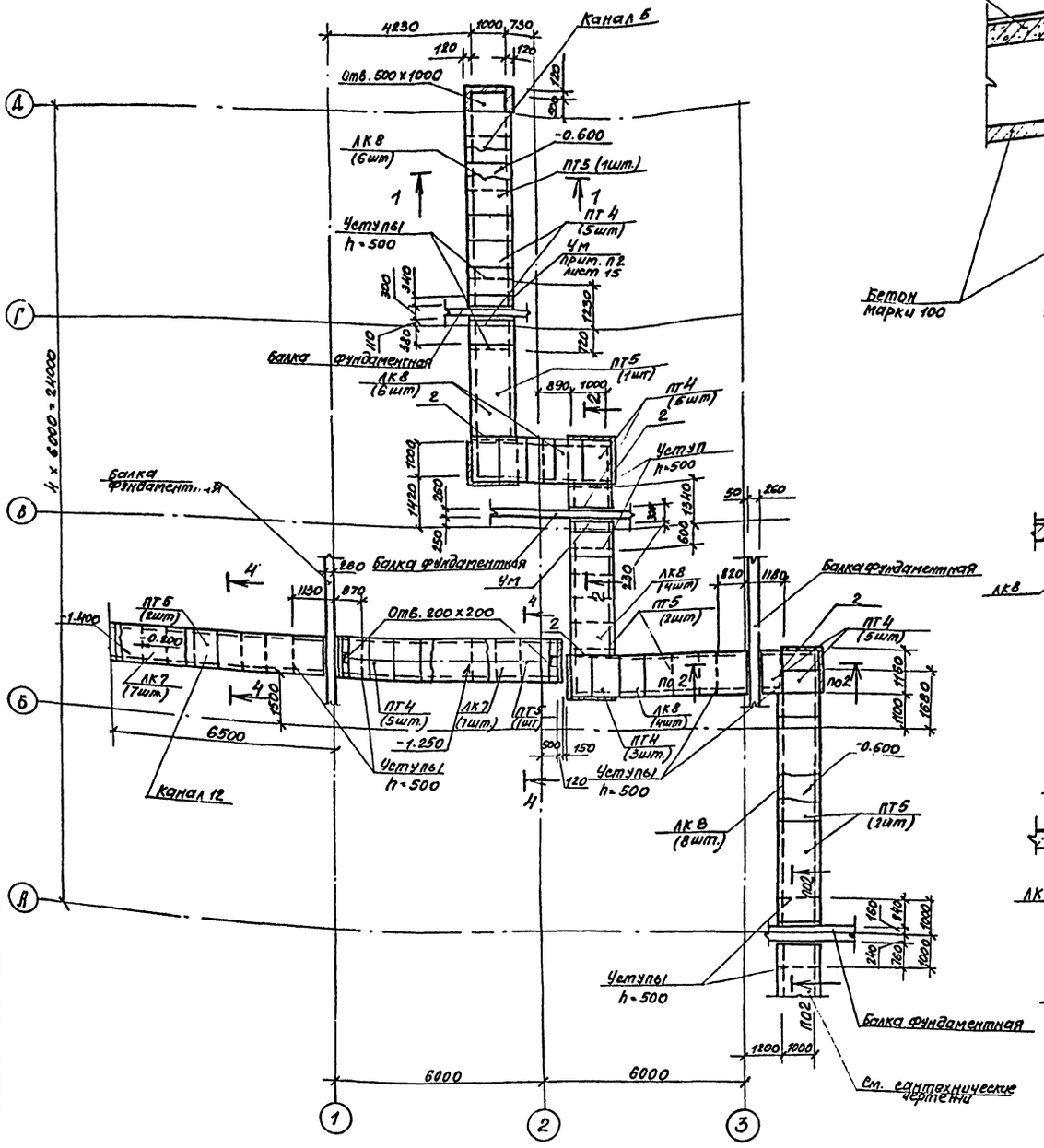

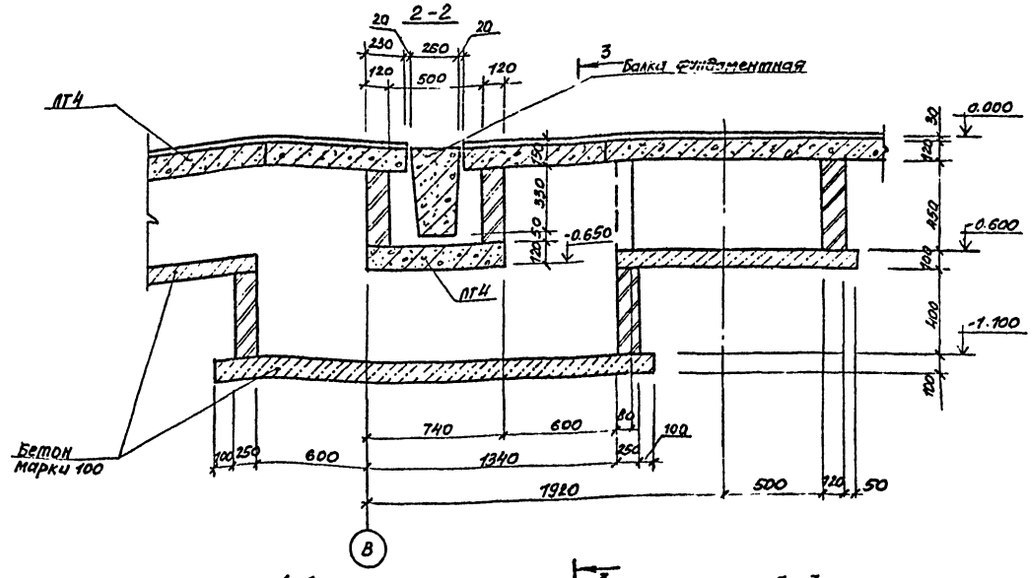

1-1

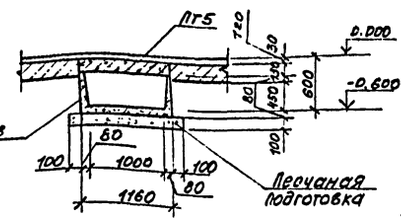

3-3

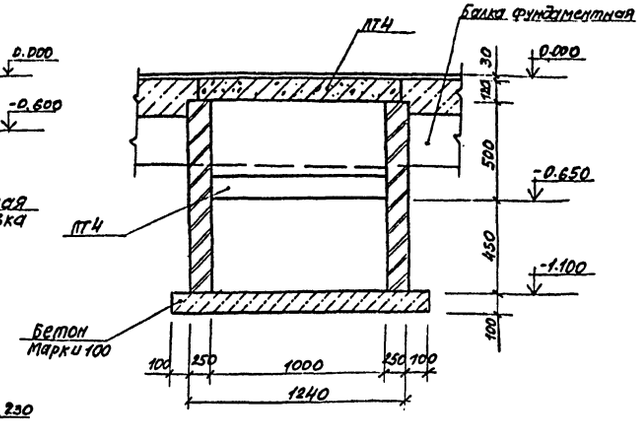

4-4

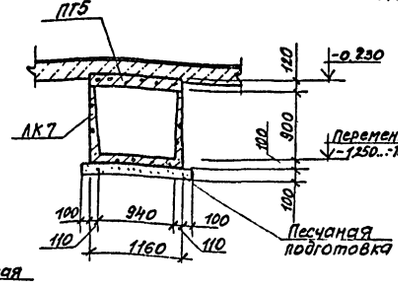

1. Схему расположения каналов 5,12 см. лист КН-15.
2. Спецификацию на каналы 5,12 см. лист КН-15.
3. Расход бетона марки 100 на каналы 5,12 равен 2,3м.³

Согласовано: Нач. сект. автоматизации

Инв. № подл. | Подпись и дата | Взам. инв. №

ГИП	Никитин		503-1-33.85 КН
Нач. отд.	Лидорова		Автотранспортное предприятие на 300 грузовых автомобилей с открытой стоянкой
Гл. спец.	Стрехнин		
Рук. гр.	Бахтурина		Производственный корпус.
Вед. инж.	Пяткова		Стадия: РП; Лист: 42; Листов:
Вед. инж.	Белоглазова		Подземное хозяйство. Каналы 5. 12
			ГИПРОАВТОТРАНС Новосибирский филиал

Привязан

Инв. №

Типовой проект 503-1-33.85 Альбом I

Согласовано

Инв. № подл. | Подпись и дата | Взам. инв. №

Канал 6

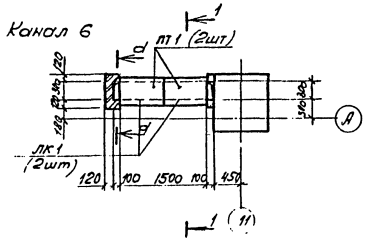

Канал 7

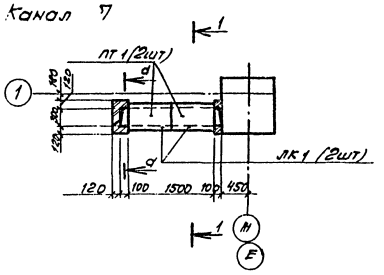

Канал 8, 11

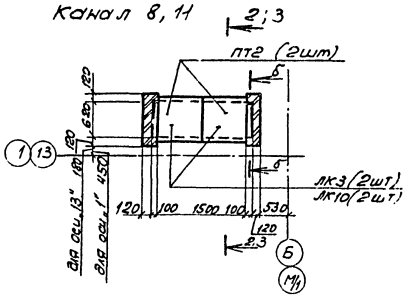

Канал 9

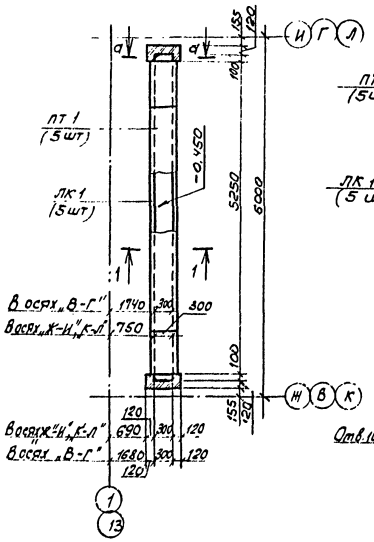

Канал 10

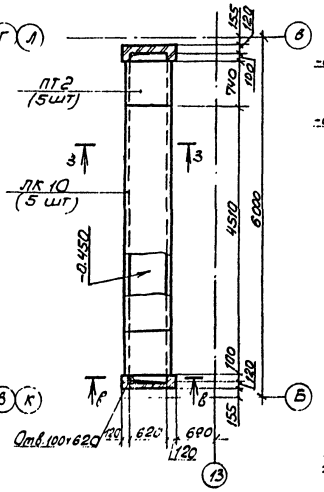

1-1

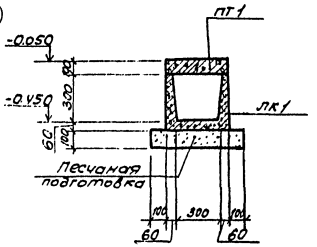

2-2 для канала 8

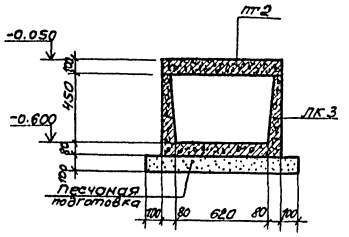

3-3 для канала 10, 11

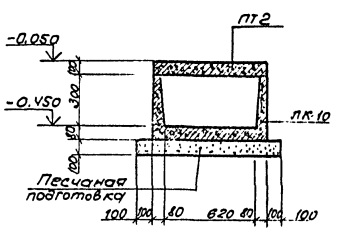

а-а, б-б, в-в

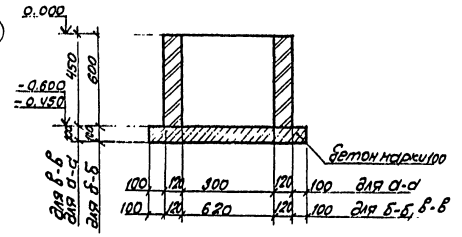

1. Схему расположения каналов 6...11 см. листы КЖ-35; КЖ-36
2. Спецификацию на каналы см лист КЖ-15.
3. Расход бетона марки 100 на каналы 6...11 равен 0,3 м³

ГИП	Никитин		503-1-33.85 -КЖ
Нач. отд.	Сидорова		
Гл. спец.	Стрехнин		Автотранспортное предприятие на 300 грузовых автомобилей с открытой стоянкой
Рук. гр.	Бахтурина		
Вед. инж.	Полякова		Производственный корпус — Стадия: РП; Лист: 43; Листов:
Вед. инж.	Белоглазова		
Привязан			Подземное хозяйство Каналы 6...11. Сечения 1-1...3-3 — ГИПРОАВТОТРАНС Новосибирский филиал
Инв. №			

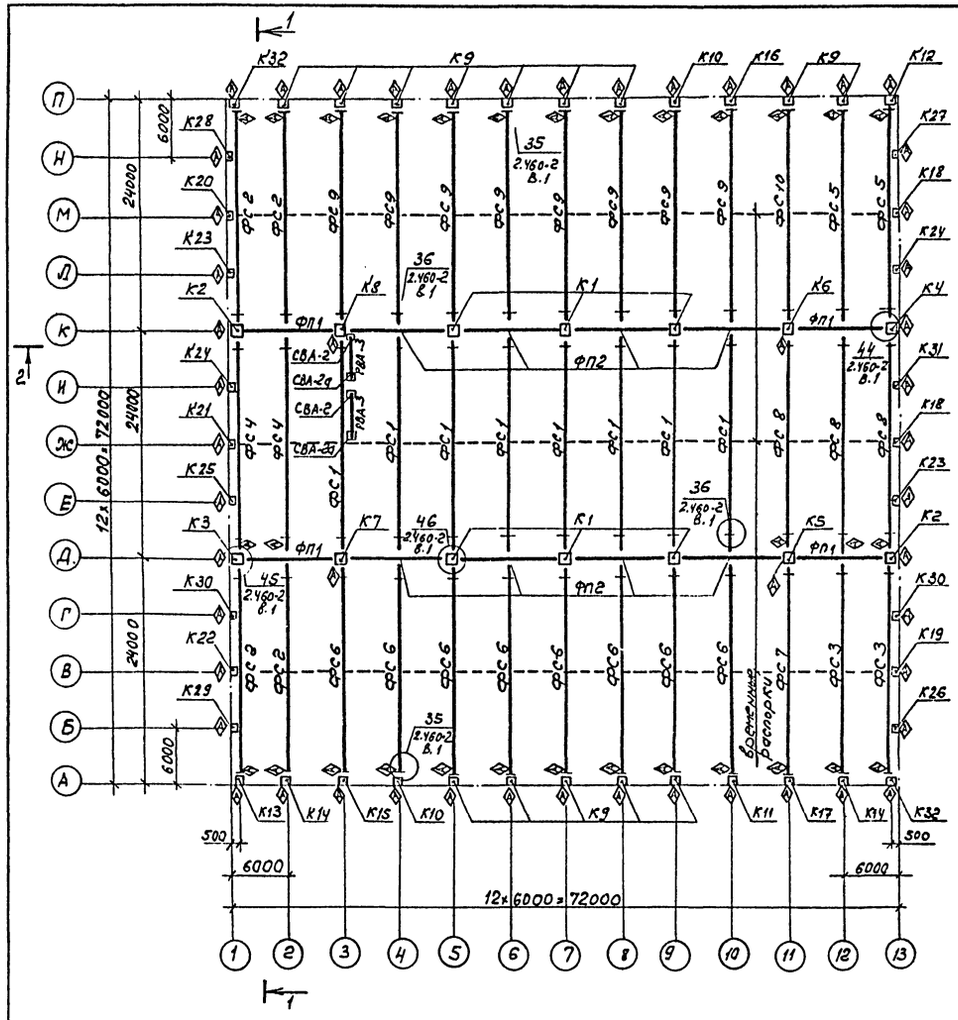

Схема расположения стальных стоек фахверка и насадок

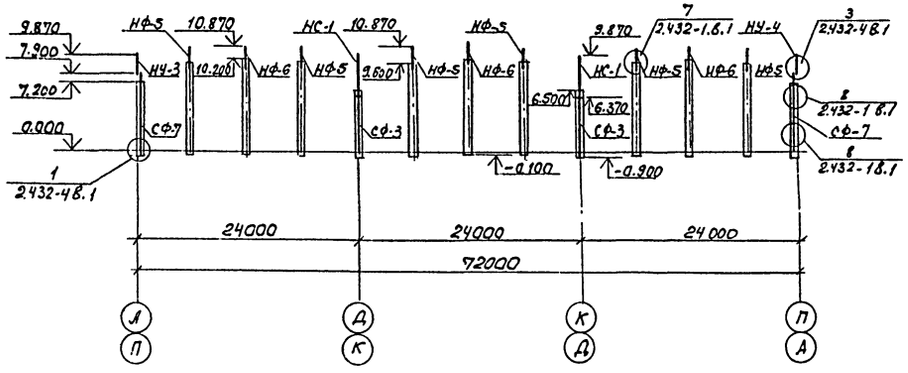

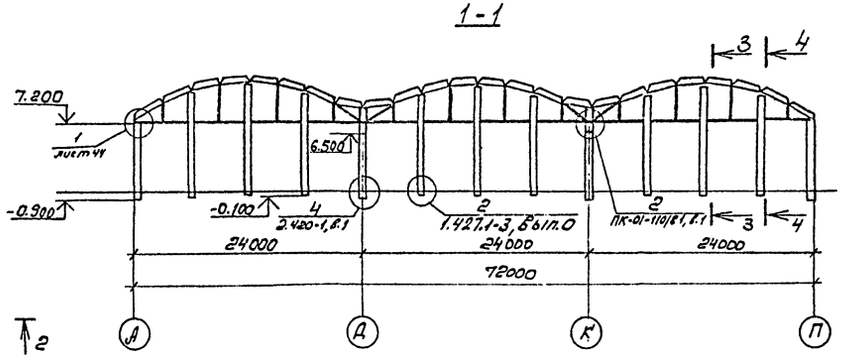

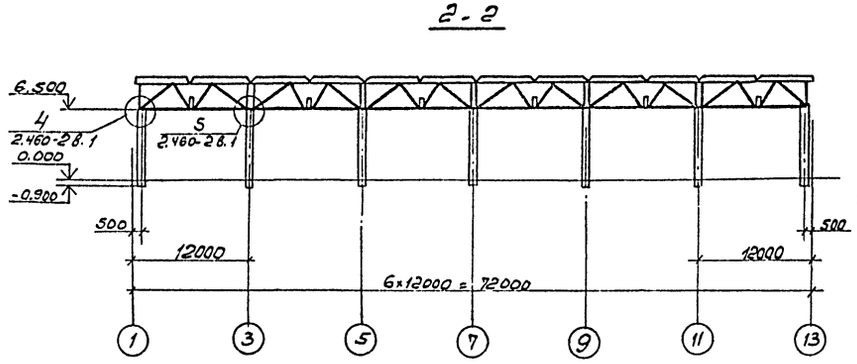

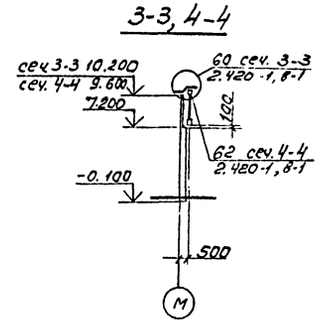

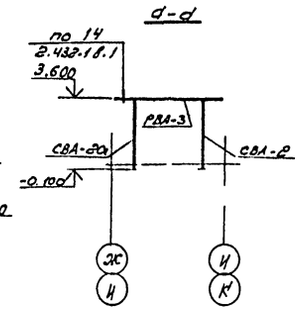

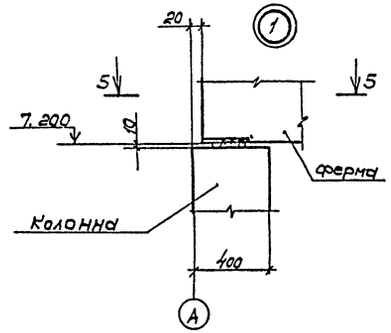

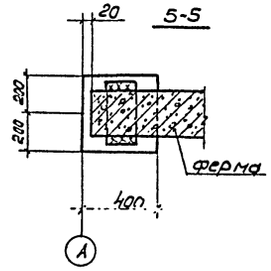

1. Монтаж ферм и колонн со знаком Ⓐ вести в соответствии с расположением этого знака на схеме.
2. Сварку производить электродами Э42 по ГОСТ 9467-75.
3. Монтаж железобетонных конструкций вести в соответствии со СНиП III-16-80 и с сериями 1.423-3, вып. 0-1, 1.463-3, вып. 1 и ПК-01-110/81, вып. 1.
4. Спецификацию к схемам расположения колонн, ферм, стоек фахверка и насадок см. на листе КЖ-45.

Привязан

Инв. №

ГИП	Никитин		
Нач. отд.	Сидорова		
Гл. спец.	Стрехнин		
Рук. гр.	Бахтурина		
Вед. инж.	Сартисон		
Инженер	Чучелина		

503-1-33.85 КЖ

Автотранспортное предприятие на 300 грузовых автомобилей с открытой стоянкой

Производственный корпус

Стадия	Лист	Листов
РП	44	

Схемы расположения колонн, стропильных и подстропильных ферм, стоек фахверка и насадок

ГИПРОАВТОТРАНС Новосибирский филиал

Инв. № подл. | Подпись и дата | Взам. инв. №

Альбом I

Типовой проект 503-1-33.85

(начало)

Марка поз.	Обозначение	Наименование	Кол.	Масса ед. кг	Примечание
		Колонны			
		Ветровая нагрузка I и II район			
К1	503-КЖИ-К72-27а-1	К72-27а-1	6	4700	
К2	503-КЖИ-К72-27а-2	К72-27а-2	2	4700	
К3	503-КЖИ-К72-27а-3	К72-27а-3	1	4700	
К4	503-КЖИ-К72-27а-4	К72-27а-4	1	4700	
К5	503-КЖИ-К72-27а-5	К72-27а-5	1	4700	
К6	503-КЖИ-К72-27а-6	К72-27а-6	1	4700	
К7	503-КЖИ-К72-27а-7	К72-27а-7	1	4700	
К8	503-КЖИ-К72-27а-8	К72-27а-8	1	4700	
К9	503-КЖИ-К72-3-1	К72-3-1	14	3300	
К10	503-КЖИ-К72-3-2	К72-3-2	2	3300	
К11	503-КЖИ-К72-3-3	К72-3-3	1	3300	
К12	503-КЖИ-К72-3-4	К72-3-4	1	3300	
К13	503-КЖИ-К72-3-5	К72-3-5	1	3300	
К14	503-КЖИ-К72-3-6	К72-3-6	2	3300	
К15	503-КЖИ-К72-3-7	К72-3-7	1	3300	
К16	503-КЖИ-К72-3-8	К72-3-8	1	3300	
К17	503-КЖИ-К72-3-9	К72-3-9	1	3300	
К18	503-КЖИ-7КФ103-1-Н1	7КФ103-1-Н1	2	3800	
К19	503-КЖИ-7КФ103-1-Н2	7КФ103-1-Н2	1	3800	
К20	503-КЖИ-7КФ103-1-Н3	7КФ103-1-Н3	1	3800	
К21	503-КЖИ-7КФ103-1-Н4	7КФ103-1-Н4	1	3800	
К22	503-КЖИ-7КФ103-1-Н5	7КФ103-1-Н5	1	3800	
К23	503-КЖИ-7КФ97-1-Н1	7КФ97-1-Н1	2	3600	
К24	503-КЖИ-7КФ97-1-Н2	7КФ97-1-Н2	2	3600	
К25	503-КЖИ-7КФ97-1-Н3	7КФ97-1-Н3	1	3600	
К26	503-КЖИ-7КФ97-1-Н4	7КФ97-1-Н4	1	3600	
К27	503-КЖИ-7КФ97-1-Н5	7КФ97-1-Н5	1	3600	
К28	503-КЖИ-7КФ97-1-Н6	7КФ97-1-Н6	1	3600	
К29	503-КЖИ-7КФ97-1-Н7	7КФ97-1-Н7	1	3600	
К30	503-КЖИ-7КФ97-1-Н8	7КФ97-1-Н8	2	3600	
К31	503-КЖИ-7КФ97-1-Н9	7КФ97-1-Н9	1	3600	
К32	503-КЖИ-К72-3-10	К72-3-10	2	3300	
		Ветровая нагрузка III район			
К1	503-КЖИ-К72-27а-1	К72-30а-1	6	4700	
К2	503-КЖИ-К72-27а-2	К72-30а-2	2	4700	
К3	503-КЖИ-К72-27а-3	К72-30а-3	1	4700	
К4	503-КЖИ-К72-27а-4	К72-30а-4	1	4700	
К5	503-КЖИ-К72-27а-5	К72-30а-5	1	4700	
К6	503-КЖИ-К72-27а-6	К72-30а-6	1	4700	
К7	503-КЖИ-К72-27а-7	К72-30а-7	1	4700	
К8	503-КЖИ-К72-27а-8	К72-30а-8	1	4700	
К9	503-КЖИ-К72-3-1	К72-4-1	14	3300	
К10	503-КЖИ-К72-3-2	К72-4-2	2	3300	
К11	503-КЖИ-К72-3-3	К72-4-3	1	3300	

(продолжение)

Марка поз.	Обозначение	Наименование	Кол.	Масса ед. кг	Примечание
К12	503-КЖИ-К72-3-4 / К72-4-4	К72-4-4	1	3300	
К13	503-КЖИ-К72-3-5 / К72-4-5	К72-4-5	1	3300	
К14	503-КЖИ-К72-3-6 / К72-4-6	К72-4-6	2	3300	
К15	503-КЖИ-К72-3-7 / К72-4-7	К72-4-7	1	3300	
К16	503-КЖИ-К72-3-8 / К72-4-8	К72-4-8	1	3300	
К17	503-КЖИ-К72-3-9 / К72-4-9	К72-4-9	1	3300	
К18	503-КЖИ-7КФ103-1-Н1 / 7КФ103-2-Н1	7КФ103-2-Н1	2	3800	
К19	503-КЖИ-7КФ103-1-Н2 / 7КФ103-2-Н2	7КФ103-2-Н2	1	3800	
К20	503-КЖИ-7КФ103-1-Н3 / 7КФ103-2-Н3	7КФ103-2-Н3	1	3800	
К21	503-КЖИ-7КФ103-1-Н4 / 7КФ103-2-Н4	7КФ103-2-Н4	1	3800	
К22	503-КЖИ-7КФ103-1-Н5 / 7КФ103-2-Н5	7КФ103-2-Н5	1	3800	
К23	503-КЖИ-7КФ97-1-Н1 / 7КФ97-2-Н1	7КФ97-2-Н1	2	3600	
К24	503-КЖИ-7КФ97-1-Н2 / 7КФ97-2-Н2	7КФ97-2-Н2	2	3600	
К25	503-КЖИ-7КФ97-1-Н3 / 7КФ97-2-Н3	7КФ97-2-Н3	1	3600	
К26	503-КЖИ-7КФ97-1-Н4 / 7КФ97-2-Н4	7КФ97-2-Н4	1	3600	
К27	503-КЖИ-7КФ97-1-Н5 / 7КФ97-2-Н5	7КФ97-2-Н5	1	3600	
К28	503-КЖИ-7КФ97-1-Н6 / 7КФ97-2-Н6	7КФ97-2-Н6	1	3600	
К29	503-КЖИ-7КФ97-1-Н7 / 7КФ97-2-Н7	7КФ97-2-Н7	1	3600	
К30	503-КЖИ-7КФ97-1-Н8 / 7КФ97-2-Н8	7КФ97-2-Н8	2	3600	
К31	503-КЖИ-7КФ97-1-Н9 / 7КФ97-2-Н9	7КФ97-2-Н9	1	3600	
К32	503-КЖИ-К72-3-10 / К72-4-10	К72-4-10	2	3300	
		Фермы стропильные снеговая нагрузка II район			
ФС1	503-КЖИ-ФБ24II-3АIV-1 / ФБ24III-4АIV-4	ФБ24II-3АIV-1 / ФБ24III-4АIV-4	8	10500	
ФС2	503-КЖИ-ФБ24II-3АIV-2 / ФБ24III-4АIV-5	ФБ24II-3АIV-2 / ФБ24III-4АIV-5	4	10500	
ФС3	503-КЖИ-ФБ24II-4АIV-1 / ФБ24III-5АIV-6	ФБ24II-4АIV-1 / ФБ24III-5АIV-6	2	10500	
ФС4	503-КЖИ-ФБ24II-4АIV-2 / ФБ24III-5АIV-7	ФБ24II-4АIV-2 / ФБ24III-5АIV-7	2	10500	
ФС5	503-КЖИ-ФБ24II-4АIV-3 / ФБ24III-5АIV-8	ФБ24II-4АIV-3 / ФБ24III-5АIV-8	2	10500	
ФС6	503-КЖИ-ФБ24II-5АIV-1 / ФБ24III-6АIV-1	ФБ24II-5АIV-1 / ФБ24III-6АIV-1	8	11700	
ФС7	503-КЖИ-ФБ24II-5АIV-2 / ФБ24III-6АIV-2	ФБ24II-5АIV-2 / ФБ24III-6АIV-2	1	11700	
ФС8	503-КЖИ-ФБ24II-5АIV-3 / ФБ24III-6АIV-3	ФБ24II-5АIV-3 / ФБ24III-6АIV-3	3	11700	
ФС9	503-КЖИ-ФБ24II-5АIV-4 / ФБ24III-6АIV-4	ФБ24II-5АIV-4 / ФБ24III-6АIV-4	8	11700	
ФС10	503-КЖИ-ФБ24II-5АIV-5 / ФБ24III-6АIV-5	ФБ24II-5АIV-5 / ФБ24III-6АIV-5	1	11700	
		Снеговая нагрузка III и IV район			
ФС1	503-КЖИ-ФБ24II-3АIV-1 / ФБ24III-4АIV-4	ФБ24II-4АIV-4	8	10500	
ФС2	503-КЖИ-ФБ24II-3АIV-2 / ФБ24III-4АIV-5	ФБ24II-4АIV-5	4	10500	
ФС3	503-КЖИ-ФБ24II-4АIV-1 / ФБ24III-5АIV-6	ФБ24II-5АIV-6	2	11700	
ФС4	503-КЖИ-ФБ24II-4АIV-2 / ФБ24III-5АIV-7	ФБ24II-5АIV-7	2	11700	
ФС5	503-КЖИ-ФБ24II-4АIV-3 / ФБ24III-5АIV-8	ФБ24II-5АIV-8	2	11700	
ФС6	503-КЖИ-ФБ24II-5АIV-1 / ФБ24III-6АIV-1	ФБ24II-6АIV-1	8	11700	
ФС7	503-КЖИ-ФБ24II-5АIV-2 / ФБ24III-6АIV-2	ФБ24II-6АIV-2	1	11700	
ФС8	503-КЖИ-ФБ24II-5АIV-3 / ФБ24III-6АIV-3	ФБ24II-6АIV-3	3	11700	

Схемы расположения колонн, ферм, стоек фахверка и насадок см. лист КЖИ-44.

Привязан

Инв. №

(окончание)

Марка поз.	Обозначение	Наименование	Кол.	Масса ед. кг	Примечание
ФС9	503-КЖИ-ФБ24II-5АIV-4 / ФБ24III-6АIV-4	ФБ24III-6АIV-4	8	11700	
ФС10	503-КЖИ-ФБ24II-5АIV-5 / ФБ24III-6АIV-5	ФБ24III-6АIV-5	1	11900	
		Фермы подстропильные снеговая нагрузка II и III район			
ФП1	ПК-01-110/81, Вып.1	1ФПС12-2АIV	4	11300	
ФП2	ПК-01-110/81, Вып.1	2ФПС12-1АIV	8	11000	
		снеговая нагрузка IV район			
ФП1	ПК-01-110/81, Вып.1	1ФПС12-2АIV	4	11300	
ФП2	ПК-01-110/81, Вып.1	2ФПС12-2АIV	8	11000	
		для всех вариантов			
РВА-3	2.435-6, Вып.3	Ригель РВА-3	2	3500	
СВА-2	2.435-6, Вып.3	Стойка борот СВА-2	2	1500	
СВА-2а	2.435-6, Вып.3	СВА-2а	2	1500	
СФ3	1.439-2	Стойка фахверка СФ3	4	342,7	
СФ7	1.439-2	СФ7	4	416,2	
НУ3	1.439-2	Насадка НУ3	2	43,0	
НУ4	1.439-2	НУ4	2	43,0	
НС1	503-КЖИ-НС1	НС1	4	162,6	
НФ5	1.439-2	НФ5	12	46,4	
НФ6	1.439-2	НФ6	6	19,4	
Т1	1.439-2	Элемент крепления Т1	4	0,5	
Т13	1.439-2	Т13	16	2,2	
	ГОСТ 11371-78	Шайба 70×70×20	16	0,08	
	ГОСТ 7798-70*	Болт М12, ℓ=40	16	0,04	
МС1	2.435-6, Вып.3	Соединительные изделия МС1	4	6,9	
МС2	2.435-6, Вып.3	МС2	8	6,9	
МС19	1.431-20, Вып.7, 4.2	Соединительные изделия МС19	18	22,0	ВК-х 2821-2 1.427.1-3 Д0
ММ14	1.400-7	ММ14	6	10,7	
ММ19	1.400-7	ММ19	6	6,3	
ММ23	1.400-7	ММ23	6	4,2	
ММ24	1.400-7	ММ24	6	4,2	
ММ29	1.400-7	ММ29	26	4,4	
ММ30	1.400-7	ММ30	52	4,4	
ММ40	1.400-7	ММ40	44	2,5	
ММ42	1.400-7	ММ42	4	1,2	
ММ43	1.400-7	ММ43	24	2,0	
ММ44	1.400-7	ММ44	2	2,0	
ММ45	1.400-7	ММ45	22	2,7	
ММ46	1.400-7	ММ46	22	2,7	

ГИП	Никитин		
Нач.отд.	Сивороба		
Гл.спец.	Стрекнин		
Рук.гр.	Кохтурина		
Вед.инж.	Карписон		
Инж.	Чучелина		

503-1-33.85 -КЖ

Автотранспортное предприятие №300 грузовых автомобилей с открытой стоянкой

Производственный корпус

Стадия	Лист	Листов
РП	45	

Схемы расположения колонн, ферм, стоек фахверка и насадок

ГИПРОАВТОТРАНС Новосибирский филиал

Копировал Формат А2

Типовой проект 503-1-33.85 Альбом 2

Согласовано:

Начальник ОТО	Пилипко	
Инв.№ подл.	Подпись и дата	Взам. инв.№

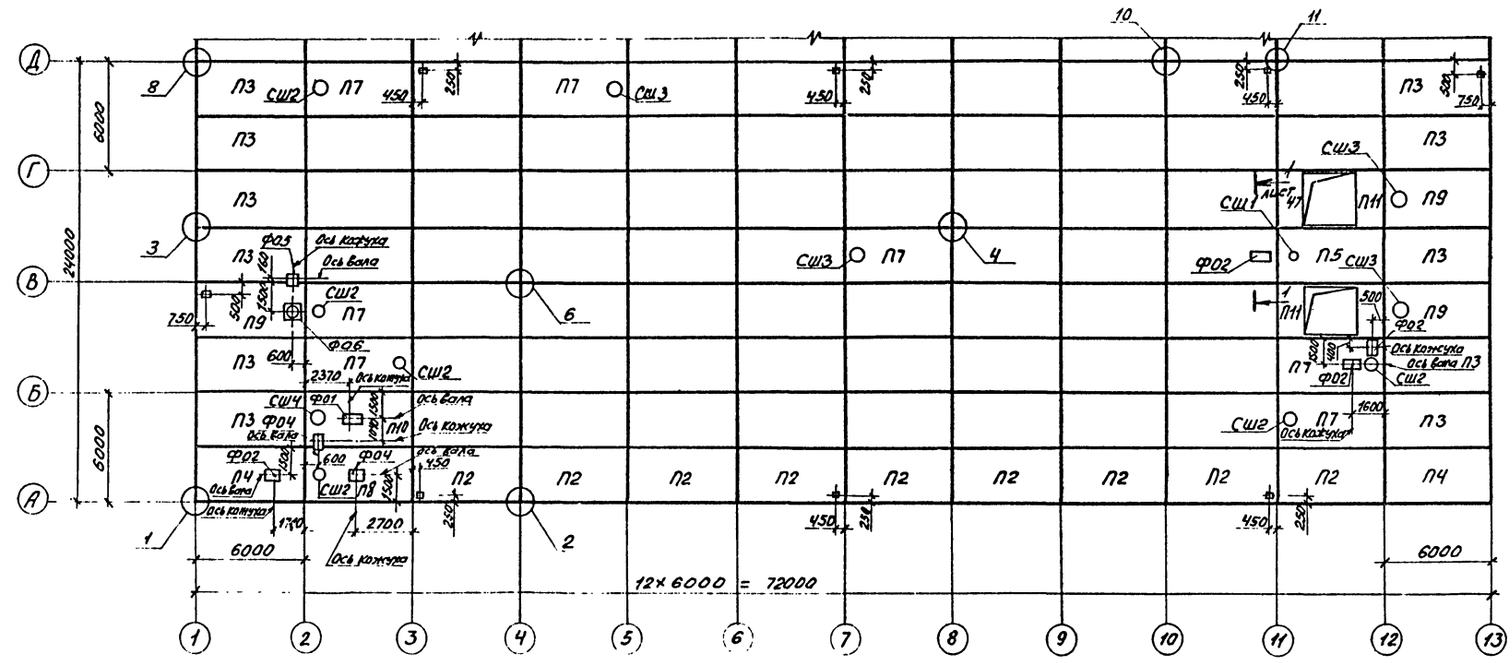

Схематический план

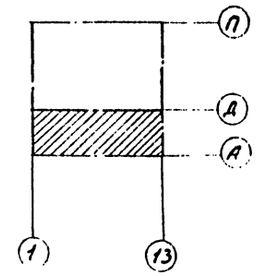

Ф01

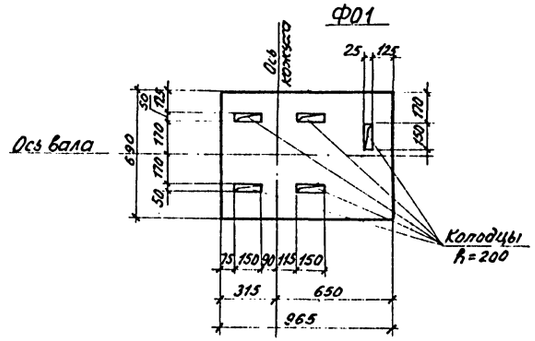

Ф02

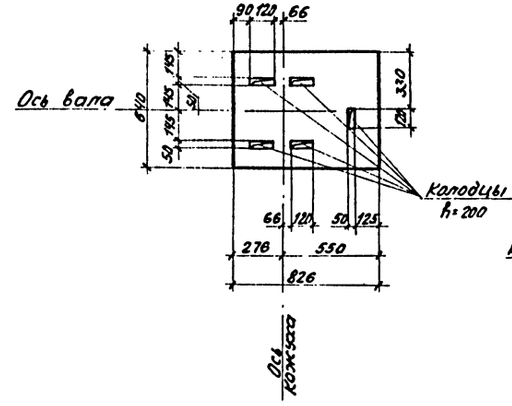

Ф04

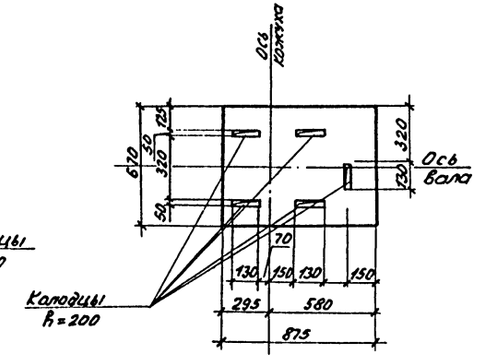

Ф03

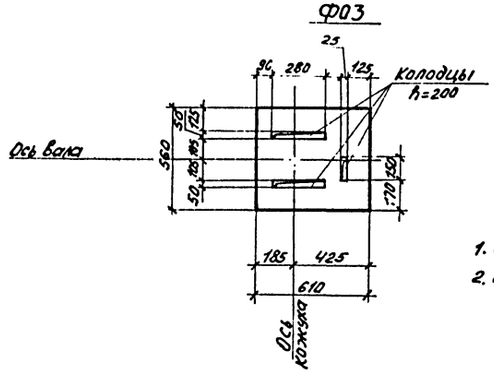

1. Общие примечания смотреть лист КЖ-4.
2. Все незамаркированные плиты марки П1.

Привязан

Инв.№

ГИП	Никитин	
Нач.отд	Сидорова	
Гл.спец	Стрекнин	
Рук.гр.	Бахтурина	
Вед.инж.	Сартисон	
Инжен.	Чучелина	

503-1-33.85КЖ

Автотранспортное предприятие на 300 грузовых автомобилей с открытой стоянкой

Производственный корпус.

Стадия	Лист	Листов
РП	46	

Схема расположения плит покрытия в осях А...Д

ГИПРОАВТОТРАНС Новосибирский филиал

Альбом I

Типовой проект 503-1-33.85

Схематический план

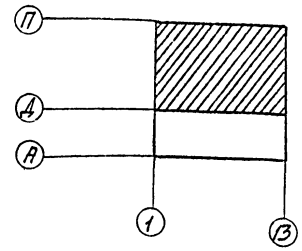

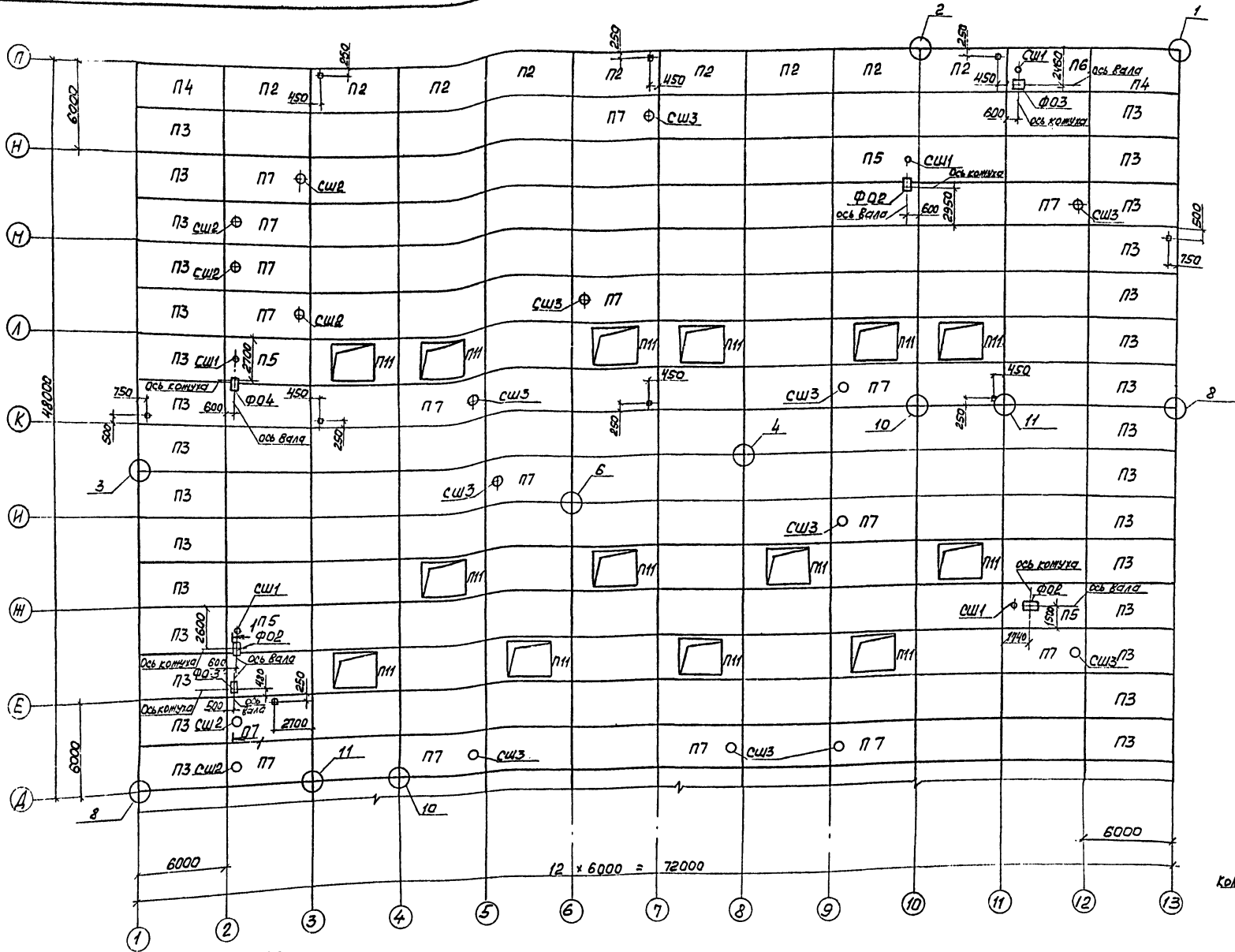

ФО5

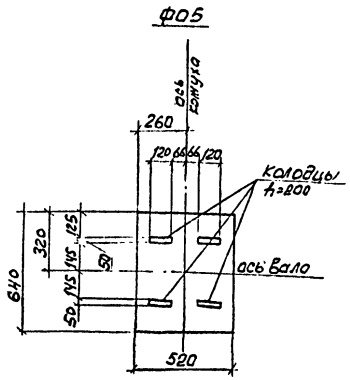

ФО6

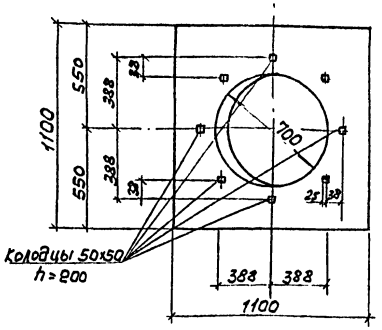

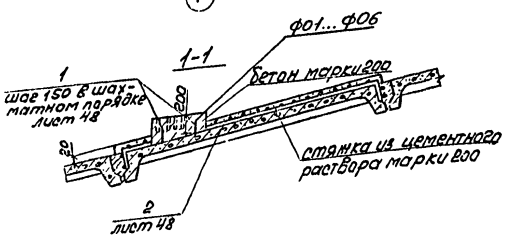

1. Спецификацию к схеме расположения элементов покрытия см. лист КЖ-48.
2. Монтаж плит вести в соответствии с указаниями серии 1.465-10/82, вып.1 и СНиП III 16-80.
3. Все незамаркированные плиты марки П1.
4. Все незамаркированные отверстия 200×200, выполнить по месту методом осверления отверстия по контуру.
5. Замаркированные на схеме узлы приняты по серии 2.460-2 вып. 2.

ГИП	Никитин		503-1-33.85 -КЖ
Нач.отд.	Сидорова		Автотранспортное предприятие на 300 грузовых автомобилей с открытой стоянкой
Гл.спец.	Стрехнин		
Рук.гр.	Бахтучина		Производственный корпус
Ведущ.	Карпичев		Стадия: РП; Лист: 47; Листов:
Инж.	Чучелина		Схема расположения плит покрытия в осях Д...П
			ГИПРОАВТОТРАНС Новосибирский филиал

Привязан:

Инв. №

Копировал

Формат А2

(начало)

Марка, поз.	Обозначение	Наименование	Кол.	Масса ед., кг	Примечание
		Плиты			
		t=-30°C			
		Снеговой район I			
П1	ГОСТ 22701.1-77; 1.465.1-10/82 Б.1	1ПГ-2АтIVТ-130Я-500П	174	4220	
П2	503- КЖИ	1ПГ-2АтIVТ-130Я-500П-1	18	4220	
П3	503- КЖИ	1ПГ-2АтIVТ-130Я-500П-2	41	4220	
П4	503- КЖИ	1ПГ-2АтIVТ-130Я-500П-3	4	4220	
П5	ГОСТ 22701.2-77; 1.465.1-10/82 Б.1	1ПВ4-3АтIVТ-130Я-500П	5	4490	
П6	503- КЖИ	1ПВ4-3АтIVТ-130Я-500П-1	1	4490	
П7	ГОСТ 22701.2-77; 1.465.1-10/82, Б.1	1ПВ7-3АтIVТ-130Я-500П	24	4390	
П8	503- КЖИ	1ПВ7-3АтIVТ-130Я-500П-1	1	4390	
П9	503- КЖИ	1ПВ7-3АтIVТ-130Я-500П-2	3	4390	
П10	ГОСТ 22701.2-77; 1.465.1-10/82, Б.1	1ПВ10-3АтIVТ-130Я-500П	1	4790	
П11	ГОСТ 22701.4-77; 1.465.1-10/82, Б.1	1ПФ-2АтIVТ-130Я-500П	16	3490	
		Снеговой район III, IV			
П1	ГОСТ 22701.1-77; 1.465.1-10/82, Б.1	1ПГ-3АтIVТ-130Я-500П	174	4220	
П2	503- КЖИ	1ПГ-3АтIVТ-130Я-500П-1	18	4220	
П3	503- КЖИ	1ПГ-3АтIVТ-130Я-500П-2	41	4220	
П4	503- КЖИ	1ПГ-3АтIVТ-130Я-500П-3	4	4220	
П5	ГОСТ 22701.2-77; 1.465.1-10/82, Б.1	1ПВ4-4АтIVТ-130Я-500П	5	4490	
П6	503- КЖИ	1ПВ4-4АтIVТ-130Я-500П-1	1	4490	
П7	ГОСТ 22701.2-77; 1.465.1-10/82, Б.1	1ПВ7-4АтIVТ-130Я-500П	24	4390	
П8	503- КЖИ	1ПВ7-4АтIVТ-130Я-500П-1	1	4390	
П9	503- КЖИ	1ПВ7-4АтIVТ-130Я-500П-2	3	4390	
П10	ГОСТ 22701.2-77; 1.465.1-10/82, Б.1	1ПВ10-4АтIVТ-130Я-600П	1	4790	
П11	ГОСТ 22701.4-77; 1.465.1-10/82, Б.1	1ПФ-3АтIVТ-130Я-500П	16	3490	

(продолжение)

Марка, поз.	Обозначение	Наименование	Кол.	Масса ед., кг	Примечание
		t=-40°C			
		Снеговой район II			
П1	ГОСТ 22701.1-77; 1.465.1-10/82 Б.1	1ПГ-2АтIVТ-170Я-500П	174	4550	
П2	503- КЖИ	1ПГ-2АтIVТ-170Я-500П-1	18	4550	
П3	503- КЖИ	1ПГ-2АтIVТ-170Я-500П-2	41	4550	
П4	503- КЖИ	1ПГ-2АтIVТ-170Я-500П-3	4	4550	
П5	ГОСТ 22701.2-77; 1.465.1-10/82 Б.1	1ПВ4-3АтIVТ-170Я-500П	5	4750	
П6	503- КЖИ	1ПВ4-3АтIVТ-170Я-500П-1	1	4750	
П7	ГОСТ 22701.2-77; 1.465.1-10/82 Б.1	1ПВ7-3АтIVТ-170Я-500П	24	4650	
П8	503- КЖИ	1ПВ7-3АтIVТ-170Я-500П-1	1	4650	
П9	503- КЖИ	1ПВ7-3АтIVТ-170Я-500П-2	2	4650	
П10	ГОСТ 22701.2-77; 1.465.1-10/82 Б.1	1ПВ10-3АтIVТ-170Я-500П	1	5050	
П11	ГОСТ 22701.4-77; 1.465.1-10/82 Б.1	1ПФ-2АтIVТ-170Я-500П	16	3750	
		Снеговой район III, IV			
П1	ГОСТ 22701.1-77; 1.465.1-10/82 Б.1	1ПГ-3АтIVТ-170Я-500П	174	4550	
П2	503- КЖИ	1ПГ-3АтIVТ-170Я-500П-1	18	4550	
П3	503- КЖИ	1ПГ-3АтIVТ-170Я-500П-2	41	4550	
П4	503- КЖИ	1ПГ-3АтIVТ-170Я-500П-3	4	4550	
П5	ГОСТ 22701.2-77; 1.465.1-10/82 Б.1	1ПВ4-4АтIVТ-170Я-500П	5	4750	
П6	503- КЖИ	1ПВ4-4АтIVТ-170Я-500П-1	1	4750	
П7	ГОСТ 22701.2-77; 1.465.1-10/82 Б.1	1ПВ7-4АтIVТ-170Я-500П	24	4650	
П8	503- КЖИ	1ПВ7-4АтIVТ-170Я-500П-1	1	4650	
П9	503- КЖИ	1ПВ7-4АтIVТ-170Я-500П-2	3	4650	
П10	ГОСТ 22701.2-77; 1.465.1-10/82, Б.1	1ПВ10-4АтIVТ-170Я-500П	1	5050	
П11	ГОСТ 22701.4-77; 1.465.1-10/82, Б.1	1ПФ-3АтIVТ-170Я-500П	16	3750	

(окончание)

Марка, поз.	Обозначение	Наименование	Кол.	Масса ед. кг.	Примечание
		t=-30°C, -40°C			
		Стаканы			
СШ1	1.494-24 Вып.1	СБ46-1	8	160	
СШ2	1.494-24 Вып.1	СБ76-1	12	320	
СШ3	1.494-24 Вып.1	СБ76-2	15	320	
СШ4	1.494-24 Вып.1	СБ106-1	1	280	
		Фундаменты			
ФО1	КЖ-45	ФО 1	1		V=0,133м³
ФО2	КЖ-45	ФО 2	7		V=0,105м³
ФО3	КЖ-45	ФО 3	2		V=0,07м³
ФО4	КЖ-46	ФО 4	3		V=0,117м³
ФО5	КЖ-46	ФО 5	1		V=0,10м³
ФО6	КЖ-46	ФО 6	1		V=0,14м³
поз.1	ГОСТ 5781-82	Ф12AIII, ℓ=200	220	0,18	
поз.2	ГОСТ 8478-81	С 38а1-100-1040-1350 80/80	14	6,86	

1. Схемы расположения плит покрытия см. листы КЖ-46, КЖ-47.
2. Фундаменты ФО1...ФО6 выполнить из бетона марки 200.

Привязан

Инв. №

ГИП	Никитин		503-1-33.85 -КЖ
Нач.отд.	Сидорова		Автотранспортное предприятие на 300 грузовых автомобилей с открытой стоянкой
Гл.спец.	Стрекнин		Производственный корпус
Рук.гр.	Бахтурина		Стадия: Р/П; Лист: 48; Листов:
Вед.инж.	Сартисон		Спецификация к схемам расположения элементов покрытия
Инж.	Чучелина		ГИПРОАВТОТРАНС Новосибирский филиал

Копировал Груз. Формат А-3

Инв. № подл. | Подпись и дата | Взам. инв. №

Альбом I

Типовой проект 503-1-33.85

Схема расположения колонн, ригелей в осях 1...3; А...В

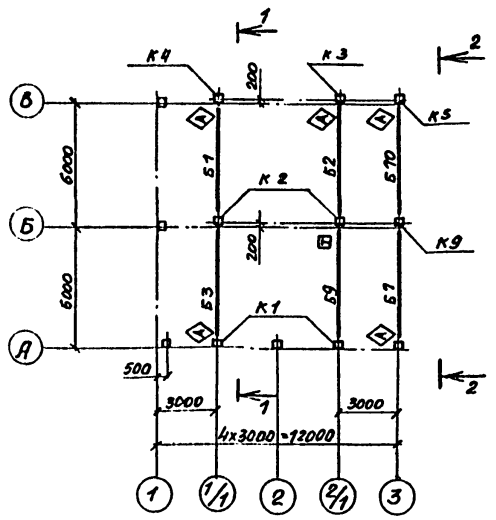

1 — 1

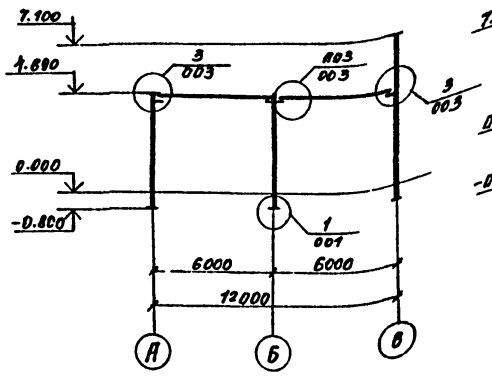

4 — 4

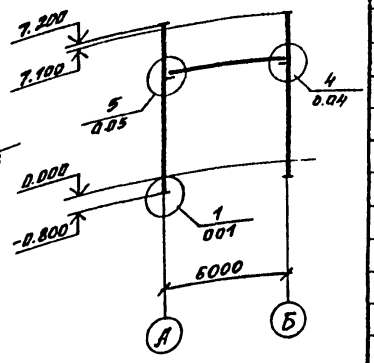

Схема расположения колонн, ригелей в осях 1...3; Л/1....Н

2 — 2

5 — 5

Схема расположения колонн, ригелей в осях 11...13; А...Б

3 — 3

Спецификация к схемам расположения колонн, ригелей

Марка поз.	Обозначение	Наименование	Кол	Масса ед.кг	Примечание
		Колонны			
К1	503- КЖИ-2КБ04.48-2.17-1	2КБ04.48-2.17-1	4	2825	
К2	503- КЖИ-2КБД4.48-2.17-2	2КБД4.48-2.17-2	3	2840	
К3	503- КЖИ-2КБ04.48-2.17-3	2КБ04.48-2.17-3	2	3180	
К4	503- КЖИ-2КБ04.48-2.17-4	2КБ04.48-2.17-4	2	3180	
К5	503- КЖИ-2КБ04.48-2.17-5	2КБ04.48-2.17-5	1	3180	
К6	503- КЖИ-2КБ04.48-2.17-6	2КБ04.48-2.17-6	1	3180	
К7	503- КЖИ-2КБ04.48-2.17-7	2КБ04.48-2.17-7	1	3180	
К8	503- КЖИ-2КБ04.48-2.17-8	2КБ04.48-2.17-8	2	3180	
К9	503- КЖИ-2КБД4.48-2.17-9	2КБД4.48-2.17-9	2	3205	
К10	503 КЖИ-2КБД4.48-2.17-10	2КБД4.48-2.17-10	1	3205	
К11	503 КЖИ-2КБ04.48-2.17-11	2КБ04.48-2.17-11	1	3180	
		Ригели			
Б1	503- КЖИ-1РДП4.56-110АтV-1	1РДП4.56-110АтV-1	1	2475	
Б2	503- КЖИ-1РДП4.56-110АтV-2	1РДП4.56-110АтV-2	1	2475	
Б3	503- КЖИ-1РДП4.56-110АтV-3	1РДП4.56-110АтV-3	1	2475	
Б4	503- КЖИ-1РДП4.56-110АтV-4	1РДП4.56-110АтV-4	1	2475	
Б5	503- КЖИ-1РДП4.56-110АтV-5	1РДП4.56-110АтV-5	1	2475	
Б6	503- КЖИ-1РДП4.56-110АтV-6	1РДП4.56-110АтV-6	2	2475	
Б7	503- КЖИ-1РДП4.56-110АтV-7	1РДП4.56-110АтV-7	1	2475	
Б8	503- КЖИ-1РДП4.56-110АтV-8	1РДП4.56-110АтV-8	1	2475	
Б9	503- КЖИ-1РДП4.56-110АтV-9	1РДП4.56-110АтV-9	1	2475	
Б10	503- КЖИ-1РОП4.56-59АтV-1	1РОП4.56-59АтV-1	2	1870	
Б11	503- КЖИ-1РОП4.56-59АтV-2	1РОП4.56-59АтV-2	1	1870	
Б12	503- КЖИ-1РОП4.56-59АтV-3	1РОП4.56-59АтV-3	1	1870	
Б13	503- КЖИ-1РОП4.56-59АтV-4	1РОП4.56-59АтV-4	1	1870	
		Соединительные изделия			
МС-2	1.020-1. Вып. 10-1	МС-2	10	1.13	
МС-3	1.020-1. Вып. 10-1	МС-3	3	9.17	

1. Все замаркированные узлы приняты по серии 1.020-1, вып. 10-1.
2. Монтаж железобетонных конструкций вести в соответствии с серией 1.020-1 вып. 0-1 часть I, II и СНиП III-16-80.
3. Сварку производить электродами Э42 по ГОСТу 9467-75.
4. Монтаж ригелей со знаком Ⓐ вести в соответствии с расположением этого знака на схеме.

Инв. № подл. | Подпись и дата | Взам. инв. №

Привязан

Инв. №

ГИП	Никулин		
Нач. отд.	Сидорова		
Гл. спец.	Стрехнин		
Рук. гр.	Бахтурина		
Вед. инж.	Сартисон		

503-1-33.85 —КЖ

Автотранспортное предприятие на 300 грузовых автомобилей с открытой стоянкой

Производственный корпус

Стадия	Лист	Листов
РП	49	

Схемы расположения колонн, ригелей перекрытия.

ГИПРОАВТОТРАНС Новосибирский филиал

Альбом I

Типовой проект 503-1-33.85

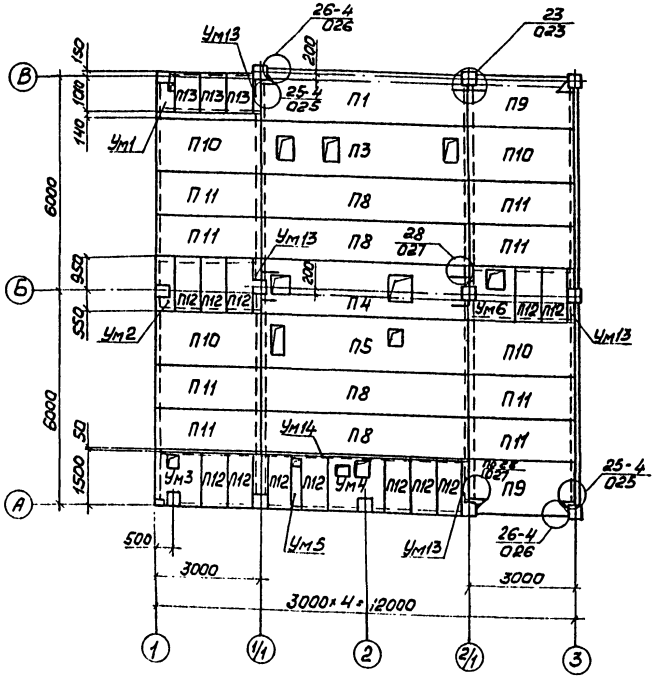

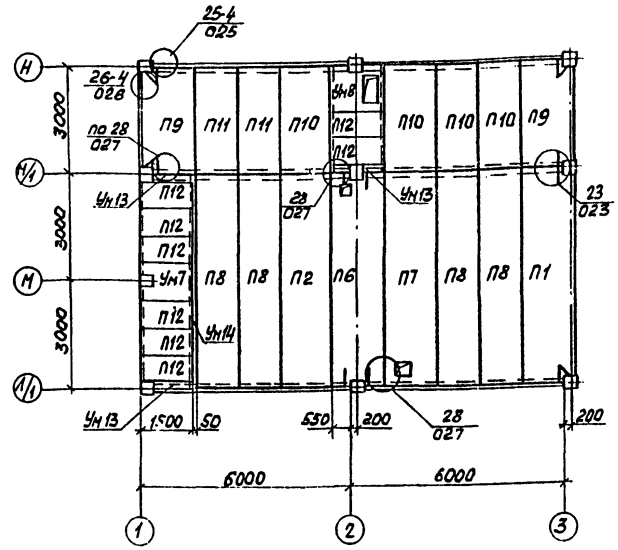

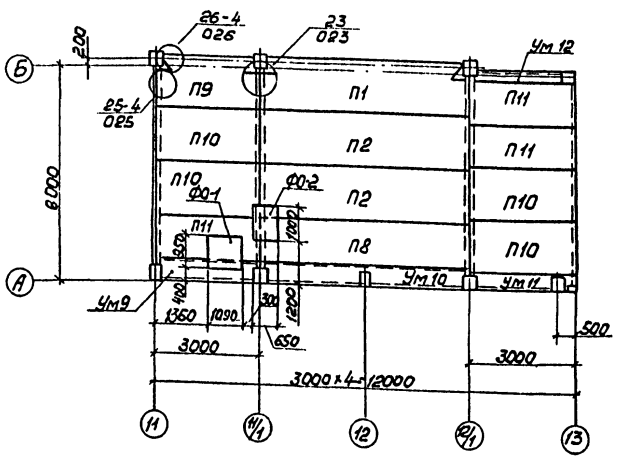

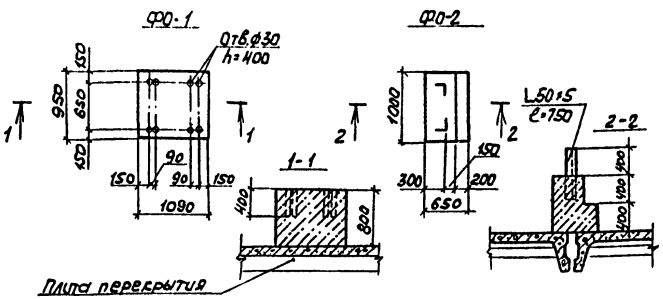

1. Все замаркированные узлы приняты по серии 1.020-1 вып. 10-1.
2. Монтаж железобетонных конструкций вести в соответствии со СНиП III-16-80 и сериями 1.020-1 вып. 0-1 часть I, II, 3.006-2 вып. I.
3. Сварку производить электродами Э42 по ГОСТу 9467-75.
4. Монолитные участки Ум13, Ум14 выполнить по месту из бетона марки 200.
5. Фундаменты Ф01, Ф02 выполнить из бетона марки 150.

Спецификация к схемам расположения элементов перекрытия

Марка, поз.	Обозначение	Наименование	Кол.	Масса ед., кг	Примечание
		Панели перекрытий			
П1	1.041-1, вып.1	ПК 56.15-16АIVТ-1	3	2600	
П2	1.041-1, вып.1	ПК 56.15-16АIVТ	3	2600	
П3	503- -КЖИ-ПРС56.15-16АIVТ-3	ПРС 56.15-16АIVТ-3	1	2500	
П4	503- -КЖИ-ПРС56.15-16АIVТ-4	ПРС 56.15-16АIVТ-4	1	2500	
П5	503- -КЖИ-ПРС56.15-16АIVТ-5	ПРС 56.15-16АIVТ-5	1	2500	
П6	503- -КЖИ-ПРС56.15-16АIVТ-6	ПРС 56.15-16АIVТ-6	1	2500	
П7	503- -КЖИ-ПРС56.15-16АIVТ-7	ПРС 56.15-16АIVТ-7	1	2500	
П8	1.041-1, вып.1	ПК 56.12-16АIIIТ	9	2000	
П9	1.041-1, вып.5	ПК 27.15-16АIIIТ-1	5	1200	
П10	1.041-1, вып.5	ПК 27.15-16АIIIТ	12	1300	
П11	1.041-1, вып.5	ПК 27.12-16АIIIТ	13	900	
П12	3.006-2, вып. 11-2	П10д-5	20	190	
П13	3.006-2, вып. 11-2	П7д-5	3	150	
		Участки монолитные			
Ум1	КЖ-51	Ум1	1		
Ум2	КЖ-51	Ум2	1		
Ум3	КЖ-51	Ум3	1		
Ум4	КЖ-51	Ум4	1		
Ум5	КЖ-51	Ум5	1		
Ум6	КЖ-51	Ум6	1		
Ум7	КЖ-52	Ум7	1		
Ум8	КЖ-52	Ум8	1		
Ум9	КЖ-52	Ум9	1		
Ум10	КЖ-52	Ум10	1		
Ум11	КЖ-52	Ум11	1		
Ум12	КЖ-52	Ум12	1		
		Соединительные изделия			
МС17	1.020-1, вып.10-1	МС 17	3	1,68	
МС18	1.020-1, вып.10-1	МС 18	10	0,29	
МС22	1.020-1, вып.10-1	МС 22	10	3,88	
МС24	1.020-1, вып.9-1	МС 24	10	0,63	
МС25	1.020-1, вып.10-1	МС 25	10	0,48	
		Фундаменты под оборудование			
Ф01	КЖ-49	Ф01	1		0,76м³
Ф02	КЖ-49	Ф02	1		0,28м³

ГИП	Никитин		503-1-33.85 -КЖ
Нач.отд.	Сидорова		Автотранспортное предприятие на 300 грузовых автомобилей с открытой стоянкой
Гл.спец.	Стрехнин		
Рук.гр.	Бахтурина		Производственный корпус — Стадия: РП; Лист: 50; Листов:
Вед.инж.	Сартисон		Схемы расположения элементов перекрытия на отметке 4.800 — ГИПРОАВТОТРАНС Новосибирский филиал

Привязан

Инв. №

Согласовано: Нач. сант. отд. Физикова

Инв. № подл. | Подпись и дата | Взам. инв. №

Копировал Бруз. Формат А2

Альбом I

Типовой проект 503-1-33.85

Ум1

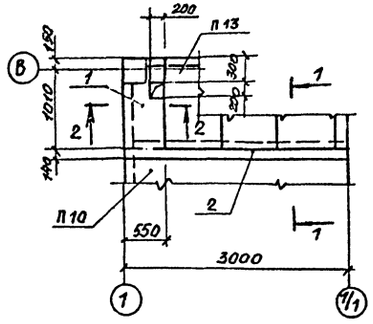

1-1

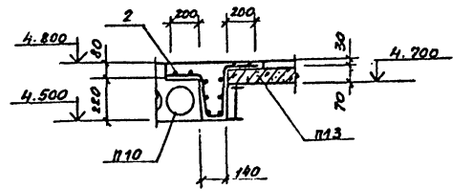

2-2

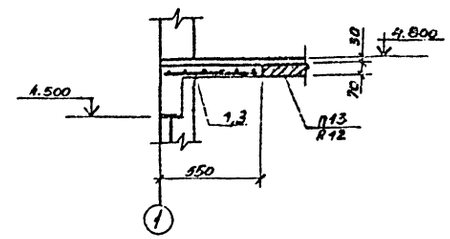

3-3. 4-4, 6-6

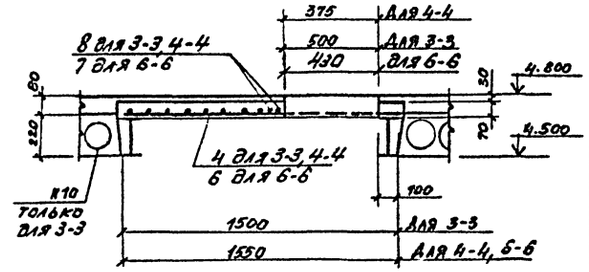

Ум2

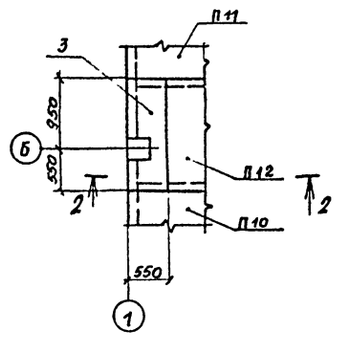

Ум6

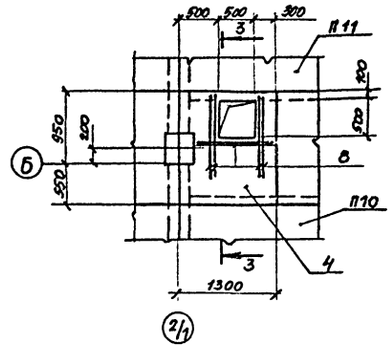

Ум3

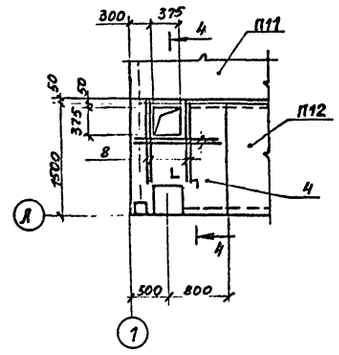

Ум5

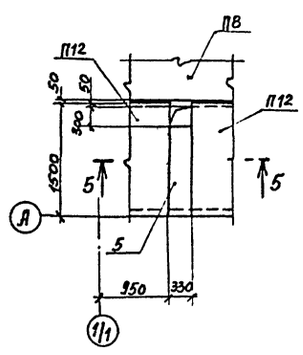

Ум 4

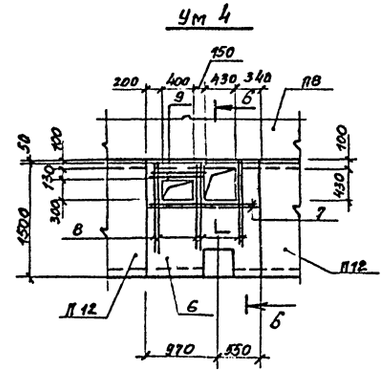

5-5

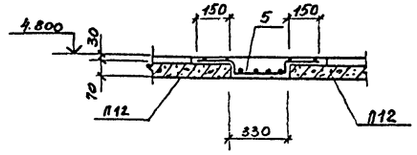

Спецификация на монолитные участки Ум1... Ум6

Формат	Зона	Поз.	Обозначение	Наименование	Кол.	Примечание
				Монолитные участки Ум1... Ум6		
				Сборочные единицы		
				Сетки арматурные ГОСТ 8478-81		
		1		С 5ВР1-100 / 5ВР1-100 1280/2×1300 50/20	1	
		2		С 5ВР1-100 / 5ВР1-100 1040×3000 50/20	1	
		3		С 5ВР1-100 / 5ВР1-100 1280/2×1500 50/20	1	
		4		С 5ВР1-100 / 5ВР1-100 1540×1300 50/20	2	
		5		С 5ВР1-100 / 5ВР1-100 1540/2×1000 50/10	1	
		6		С 5ВР1-100 / 5ВР1-100 1540×1500 50/20	1	
				Детали		
				Ф10 АIII ГОСТ 5781-82		
		7		ℓ = 1500	2	0.9 кг
		8		ℓ = 1100	18	0.7 кг
		9		ℓ = 700	2	0.4 кг
				Материалы на Ум1....Ум6		
				Бетон М200	0.6	м³

Ведомость расхода стали на элемент кг.

Марка элемента	Изделия арматурные					Всего
	Арматура класса					
	AIII			BP1		
	ГОСТ 5781-82			ГОСТ 6727-80		
	Ф10		Итого	Ф5	Итого	
Ум1...Ум6	15.2		15.2	37.9	37.9	53.1

1. Схемы расположения монолитных участков Ум1.... Ум6 см. лист КЖ-50.
2. В местах отверстий сетку вырезать на месту.

Привязан

Инв. №

ГИП	Никитин		503-1-33.85 -КЖ
Нач. отд	Сидорова		Автотранспортное предприятие на 300 грузовых автомобилей с открытой стоянкой
Гл. спец.	Стрехнин		
Рук. гр.	Бахтурина		Производственный корпус — Стадия: РП; Лист: 51; Листов:
Вед. инж	Сартисон		
Инжен.	Петрушкина		Монолитные участки Ум1... Ум6 — ГИПРОАВТОТРАНС, Новосибирский филиал

Инв. № подл. | Подпись и дата | Взам. инв. №

Альбом I

Типовой проект 503-1-33.85

Ум 9, Ум 10, Ум 11

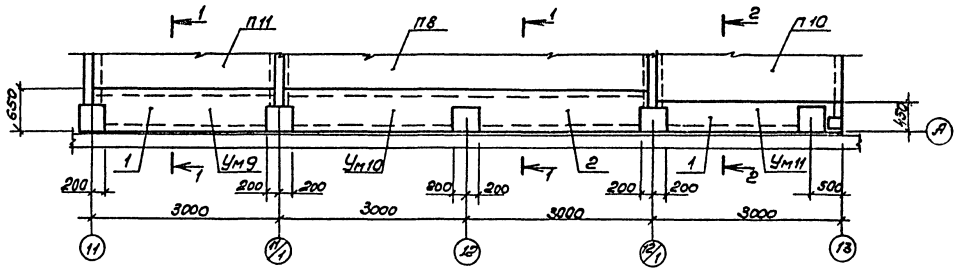

1-1

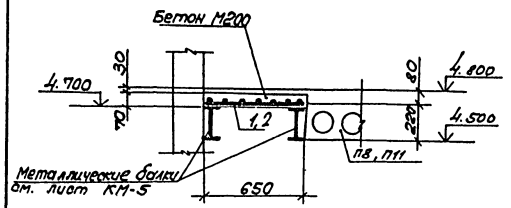

2-2; 5-5

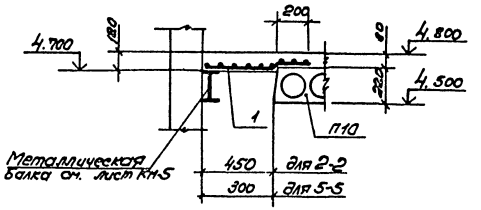

Ум 7

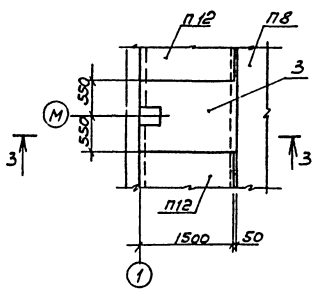

Ум 8

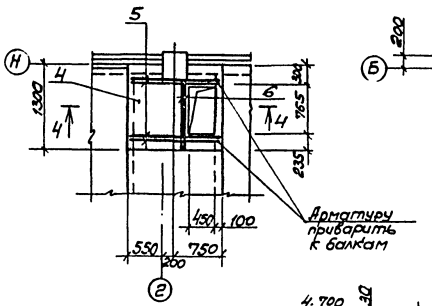

Ум 12

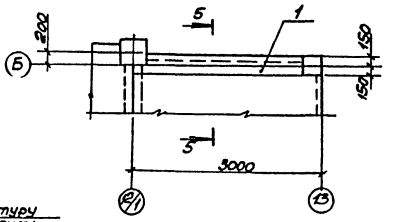

3-3

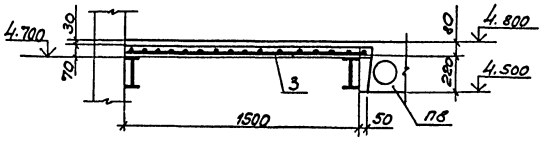

4-4

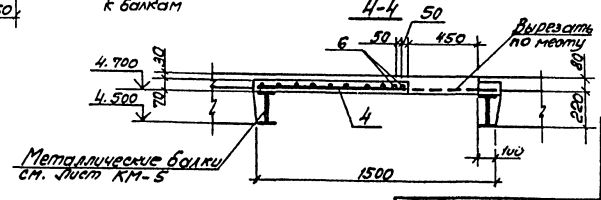

Формат	Зона	Поз.	Обозначение	Наименование	Кол.	Примечание
				Монолитные участки		
				Ум 7 ÷ Ум 12		
				Сборочные единицы		
				Сетки арматурные		
				ГОСТ 8478-81		
		1		С $\frac{5Вр1-100}{5Вр1-100}$ 1280/2×2900 $\frac{50}{20}$	3	
		2		С $\frac{5Вр1-100}{5Вр1-100}$ 1280/2×5800 $\frac{50}{20}$	1	
		3		С $\frac{5Вр1-100}{5Вр1-100}$ 1540×1100 $\frac{50}{20}$	1	
		4		С $\frac{5Вр1-100}{5Вр1-100}$ 1540×1300 $\frac{50}{20}$	1	
				Детали		
				ф10А III ГОСТ 5781-82		
		5		e = 1500	4	0,9кг
		6		e = 1100	2	0,7кг
				Материалы на Ум7...Ум12		
				Бетон М200	1,4	м³

Ведомость расхода стали на элемент, кг

Марка элемента	Изделия арматурные						Всего
	Арматура класса						
	А III			Вр 1			
	ГОСТ 5781-82			ГОСТ 6727-80			
	ф10		Итого	ф5		Итого	
Ум7... Ум12	5,0		5,0	41,6		41,6	46,6

1. Схемы расположения монолитных участков Ум7... Ум12 см. лист КЖ-50.
2. Сетки, в местах отверстий, вырезать по месту.
3. Стержни сеток приварить к металлическим балкам.

ГИП	Никитин	
Нач.отд.	Сидорова	
Гл.спец.	Стрежнин	
Рук.гр.	Бахтурин	
Вед.инж.	Сартисон	
Инжен.	Петрушкина	

Привязан

Инв. №

503-1-33.85 -КЖ

Автотранспортное предприятие на 300 грузовых автомобилей с открытой стоянкой

Производственный корпус

Стадия	Лист	Листов
РП	52	

Монолитные участки УМ7... УМ12.

ГИПРОАВТОТРАНС Новосибирский филиал

Инв. № подл. | Подпись и дата | Взам. инв. №

Альбом I

Типовой проект 503-1-33.85

Инв.№ подл. | Подпись и дата | Взам. инв.№

По оси „13"

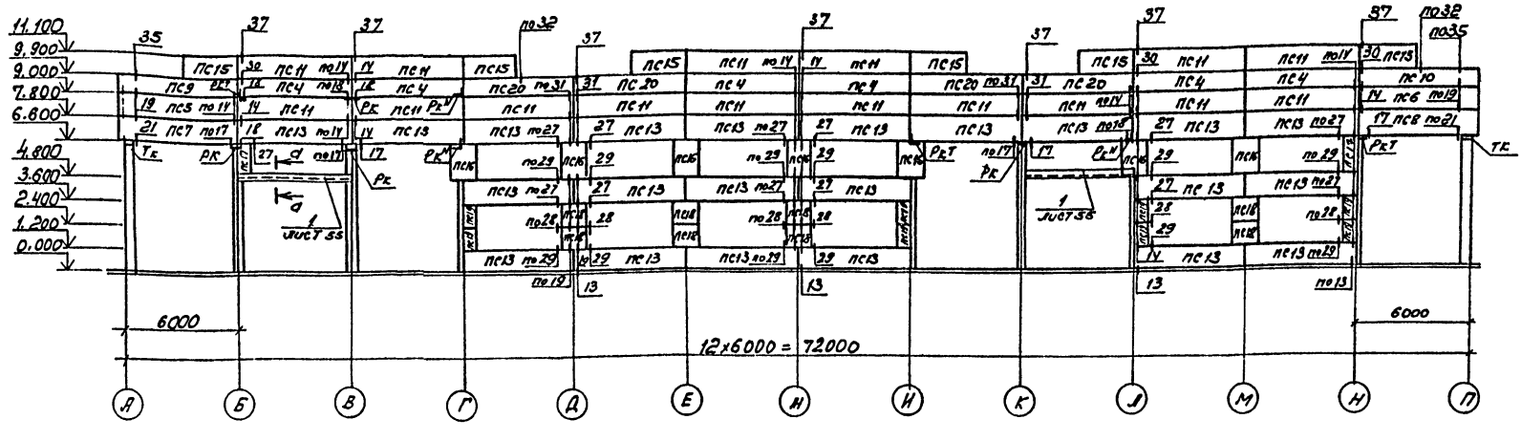

По оси „1"

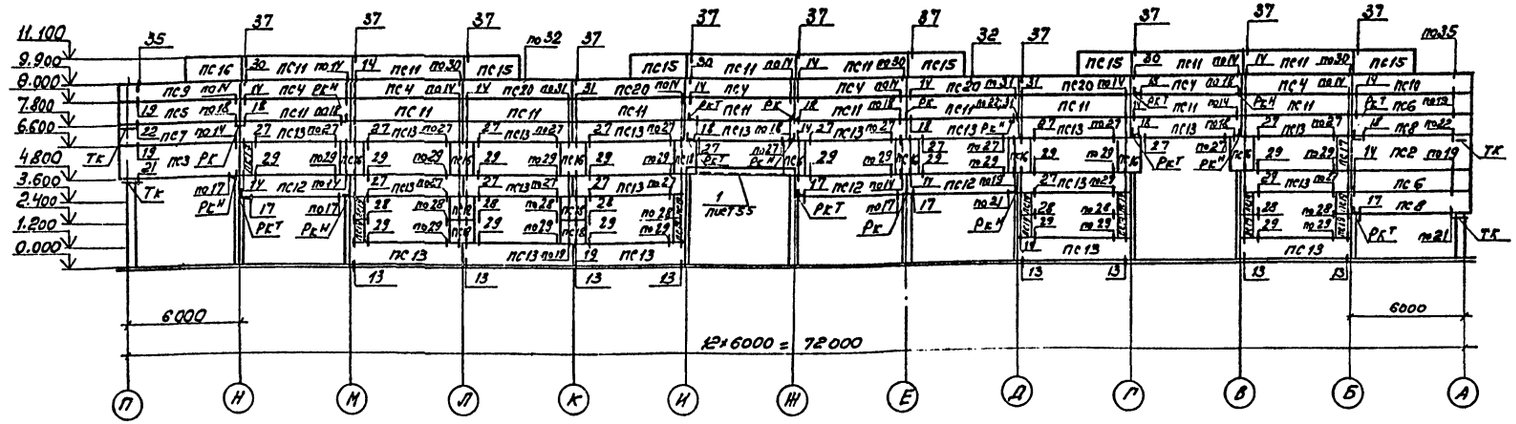

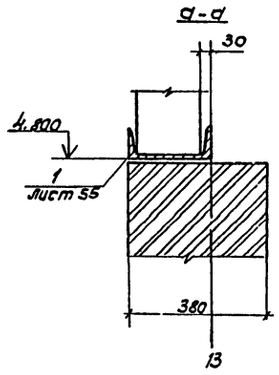

1. Спецификацию к схемам расположения стеновых панелей см. на листе КЖ-55.
2. Монтаж панелей вести в соответствии с серией 1.432-14/80, вып. 0и СНиП III-16-80.
3. Маркировка узлов принята по серии 2.432-1 вып. 6, вып. 1

Привязан

Инв. №

ГИП	Никитин		503-1-33.85 - КЖ
Нач. отд.	Сидорова		Автотранспортное предприятие на 300 грузовых автомобилей с открытой стоянкой
Гл. спец.	Стрехнин		Производственный корпус
Рук. гр.	Бахтурина		Стадия: РП; Лист: 53; Листов:
Вед. инж.	Сартисов		Схемы расположения стеновых панелей по осям 13 и 1
Инж.	Чучелина		Гипроавтотранс Новосибирский филиал

По оси „А"

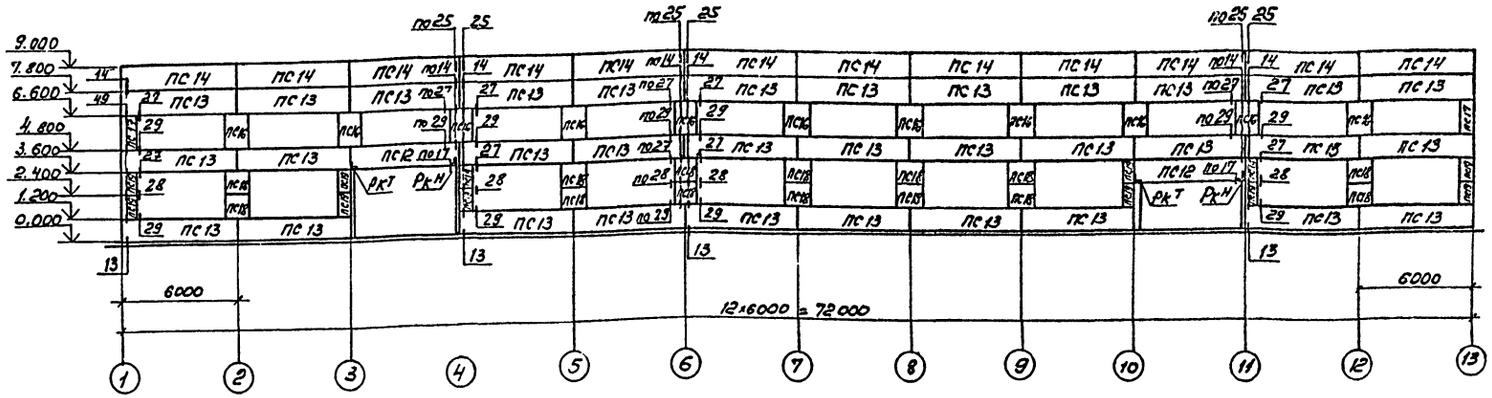

По оси „П"

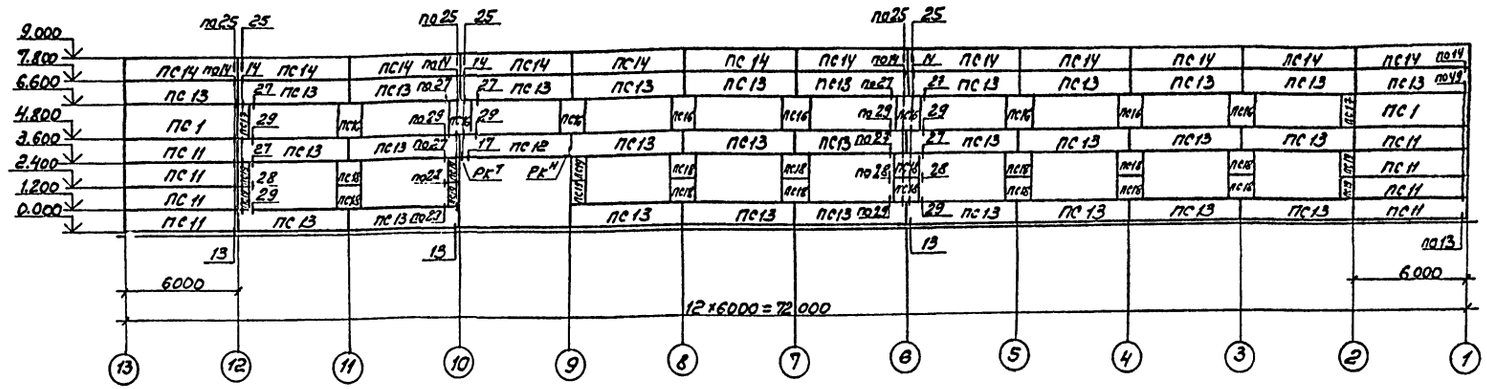

1. Спецификацию к схемам расположения стеновых панелей см. на листе КЖ-55.
2. Монтаж панелей вести в соответствии с серией 1.432-14/80, Вып.0 и СНиП III-16-80.
3. Маркировка узлов принята по серии 2.432-1 Вып.0, Вып.1

Привязан

Инв. №

ГИП	Никитин		503-1-33.85 КЖ
Нач.отд	Сидоров		Автотранспортное предприятие на 300 грузовых автомобилей с открытой стоянкой
Гл.спец.	Стрехнин		Производственный корпус
Рук.гр.	Бахтурина		Стадия Р Лист 54 Листов
Вед.инж.	Сартисон		Схемы расположения стеновых панелей по осям А и П
Инж.	Учелина		ГИПРОАВТОТРАНС Новосибирский филиал

Инв.№ подл. | Подп. и дата | Взам.инв.№

Альбом I

Типовой проект 503-1-33.85

(Начало)

Марка, поз.	Обозначение	Наименование	Кол.	Масса ед. кг	Примечание
		Стеновые панели t=-30°С			
ПС1	1.432-14/80 Вып.1	ПС600.18.20-П-1	2	3100	
ПС2	1.432-14/80 Вып.1	ПС625.18.20-П-11	1	3200	
ПС3	1.432-14/80 Вып.1	ПС625.18.20-П-22	1	3200	
ПС4	1.432-14/80 Вып.1	ПС600.9.20-П-1	12	1500	
ПС5	1.432-14/80 Вып.1	ПС625.12.20-П-12	2	2100	
ПС6	1.432-14/80 Вып.1	ПС625.12.20-П-11	3	2100	
ПС7	1.432-14/80 Вып.1	ПС625.12.20-П-22	2	2100	
ПС8	1.432-14/80 Вып.1	ПС625.12.20-П-21	3	2100	
ПС9	503-КЖИ-ПС625.9.20-П-12-1	ПС625.9.20-П-12-1	2	1800	
ПС10	503-КЖИ-ПС625.9.20-П-11-1	ПС625.9.20-П-11-1	2	1800	
ПС11	1.432-14/80 Вып.1	ПС600.12.20-П-1	40	2100	
ПС12	1.432-14/80 Вып.1	ПС600.12.20-П-2	6	2100	
ПС13	503-КЖИ-ПС600.12.20-П-3-1	ПС600.12.20-П-3-1	105	2100	
ПС14	1.432-14/80 Вып.1	ПС600.12.20-П-7	24	2100	
ПС15	1.432-14/80 Вып.1	ПС295.12.20-П-1	12	1000	
ПС16	1.432-14/80 Вып.1	ПС145.18.20-П	36	800	
ПС17	1.432-14/80 Вып.1	ПС70.18.20-П	8	400	
ПС18	1.432-14/80 Вып.1	ПС145.12.20-П	40	500	
ПС19	1.432-14/80 Вып.1	ПС70.12.20-П	40	300	
ПС20	503-КЖИ-ПС600.9.20-П-1-1	ПС600.9.20-П-1-1	8	1500	
		Стеновые панели t=-40°С			
ПС1	1.432-14/80 Вып.1	ПС600.18.25-П-1	2	3800	
ПС2	1.432-14/80 Вып.1	ПС630.18.25-П-11	1	4000	
ПС3	1.432-14/80 Вып.1	ПС630.18.25-П-22	1	4000	
ПС4	1.432-14/80 Вып.1	ПС600.9.25-П-1	12	1900	
ПС5	1.432-14/80 Вып.1	ПС630.12.25-П-12	2	2500	

(Продолжение)

Марка, поз.	Обозначение	Наименование	Кол.	Масса ед. кг	Примечание
ПС6	1.432-14/80 Вып.1	ПС630.12.25-П-11	3	2500	
ПС7	1.432-14/80 Вып.1	ПС630.12.25-П-22	2	2500	
ПС8	1.432-14/80 Вып.1	ПС630.12.25-П-21	3	2500	
ПС9	503-КЖИ-ПС630.9.25-П-12-1	ПС630.9.25-П-12-1	2	2000	
ПС10	503-КЖИ-ПС630.9.25-П-11-1	ПС630.9.25-П-11-1	2	2000	
ПС11	1.432-14/80, Вып.1	ПС600.12.25-П-1	40	2500	
ПС12	1.432-14/80 Вып.1	ПС600.12.25-П-2	6	2500	
ПС13	503-КЖИ-ПС600.12.25-П-3-1	ПС600.12.25-П-3-1	105	2500	
ПС14	1.432-14/80 Вып.1	ПС600.12.25-П-7	24	2500	
ПС15	1.432-14/80 Вып.1	ПС295.12.25-П-1	12	1100	
ПС16	1.432-14/80 Вып.1	ПС145.18.25-П	36	900	
ПС17	1.432-14/80 Вып.1	ПС70.18.25-П	8	500	
ПС18	1.432-14/80 Вып.1	ПС145.12.25-П	40	600	
ПС19	1.432-14/80 Вып.1	ПС70.12.25-П	40	300	
ПС20	503-КЖИ-ПС600.9.25-П-1-1	ПС600.9.25-П-1-1	8	1500	
		Стальные изделия t=-30°С			
РК^{Т}	503-КЖИ-РК^{Т}2	РК^{Т}2	14	9.36	
РК^{Н}	503-КЖИ-РК^{Н}2	РК^{Н}2	13	9.36	
ТК	1.439-2	ТК-2	6	17.50	
РК	1.439-2	РК-2	7	14.70	
Т-21	1.439-2	Т-21	262	0.40	
Т-24	1.439-2	Т-24	59	1.00	
Т-25	1.439-2	Т-25	12	1.40	
поз.1		Г22 ГОСТ 8240-72, l=6000	3	126.0	
ФК	1.439-2	ФК-2	1	17.1	
		Стальные изделия t=-40°С			
РК^{Т}	503-КЖИ-РК^{Т}1	РК^{Т}1	14	12.76	

(Окончание)

Марка, поз.	Обозначение	Наименование	Кол.	Масса ед. кг	Примечание
РК^{Н}	503-КЖИ-РК^{Н}1	РК^{Н}1	13	12.76	
ТК	1.439-2	ТК-1	6	22.10	
РК	1.439-2	РК-1	7	19.50	
Т-22	1.439-2	Т-22	262	0.60	
Т-25	1.439-2	Т-25	59	1.40	
Т-26	1.439-2	Т-26	12	1.90	
поз.1		Г27 ГОСТ 8240-72, l=6000	3	166.2	
ФК	1.439-2	ФК-1	1	22.6	
		Стальные изделия для всех вариантов			
Т-1	1.439-2	Т-1	461	0.50	
Т-4	1.439-2	Т-4	24	1.00	
Т-5	1.439-2	Т-5	60	0.60	
Т-6	1.439-2	Т-6	44	0.80	
Т-8	1.439-2	Т-8	66	0.50	
Т-27	1.439-2	Т-27	22	0.40	
Т-30	1.439-2	Т-30	7	0.10	

Схемы расположения стеновых панелей см. на листах КЖИ-53, КЖИ-54.

Инв. № подл. | Подпись и дата | Взам. инв. №

Привязан

Инв. №

ГИП	Никитин	
Нач. отд.	Сидоров	
Гл. спец.	Стрекунин	
Рук. гр.	Бахурина	
Архитект.	Сиртисов	
Инж.	Чучелина	

503-1-33.85 -КЖ

Автотранспортное предприятие на 300 грузовых автомобилей с открытой стоянкой

Производственный корпус

Стадия	Лист	Листов
РП	55	

Спецификация с схемам расположения стеновых панелей

ГИПРОАВТОТРАНС Новосибирский филиал

Копировал Формат А2

Альбом I

Типовой проект 503-1-33.85

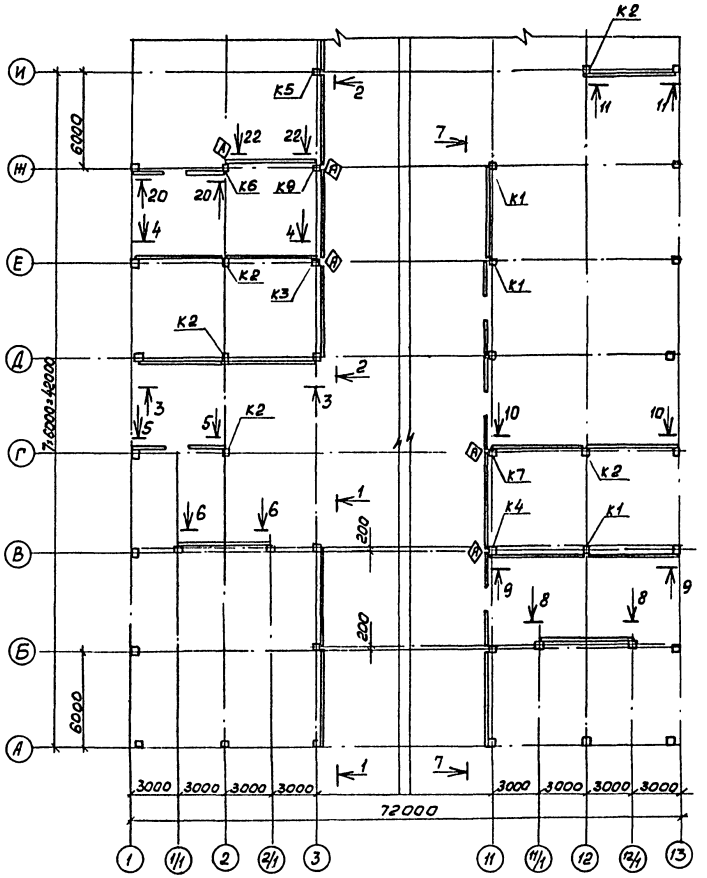

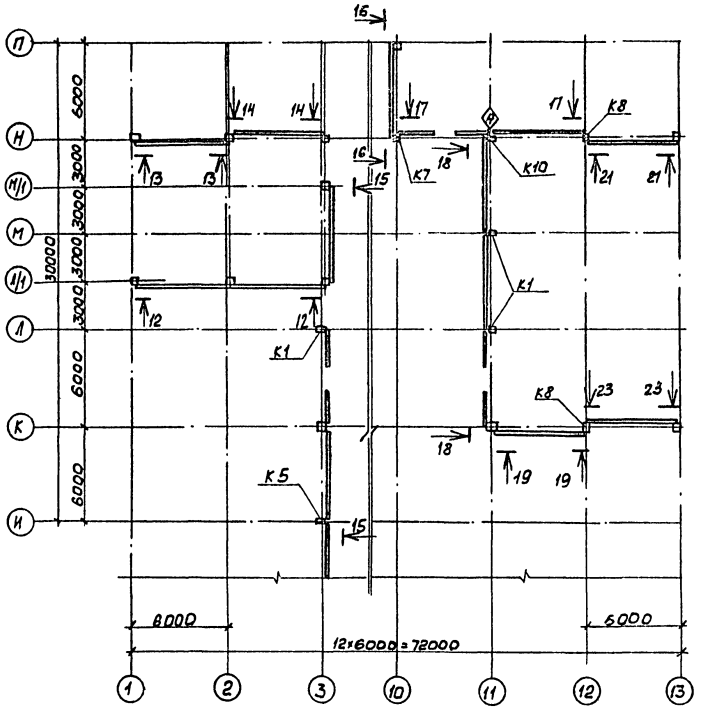

1. Спецификацию к схемам расположения перегородок и колонн см. на листе КЖ-59.
2. Виды 1-1... 23-23 см. на листах КЖ-57, КЖ-58.
3. Монтаж колонн со знаком (А) вести в соответствии с расположением этого знака на схеме.

ГИП	Никитин		503-1-33.85 -КЖ
Нач.отд.	Сидорова		Автотранспортное предприятие на 300 грузовых автомобилей с открытой стоянкой.
Гл.спец.	Стрехнин		
Рук.гр.	Бахтурина		Производственный корпус
Вед.инж.	Белоглазова		Стадия: РП; Лист: 56; Листов:
Привязан			Схемы расположения перегородок и колонн
Инв.№			ГИПРОАВТОТРАНС Новосибирский филиал

Копировал Груз- Формат А2

Инв.№ подл. | Подпись и дата | Взам.инв.№

Типовой проект 503-1-33.85 Альбом I

Согласовано

Инв. № подл. | Подпись и дата | Взам. инв. №

1-1

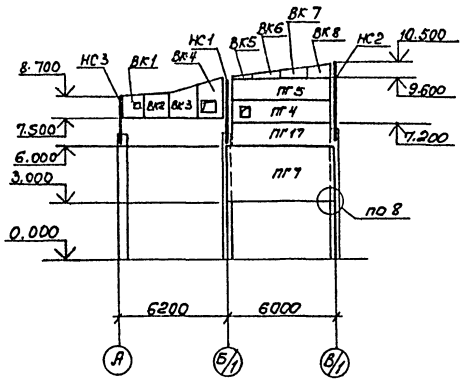

2-2

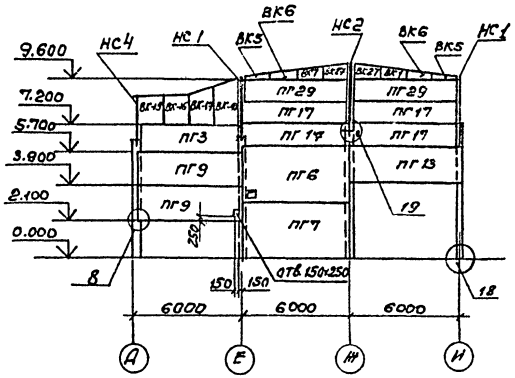

3-3

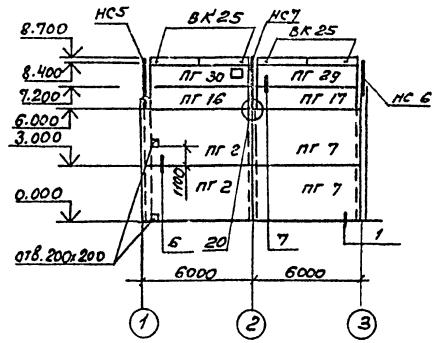

4-4

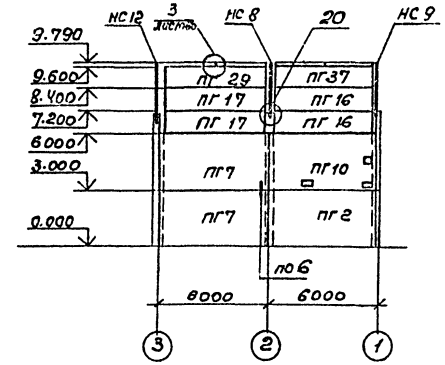

5-5

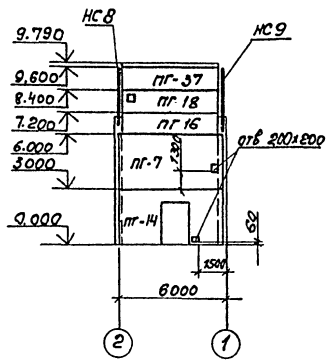

6-6

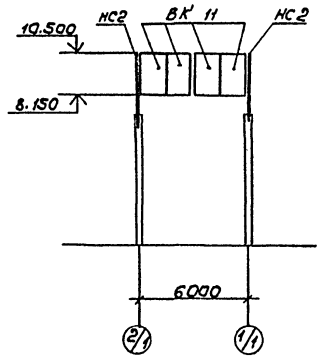

7-7

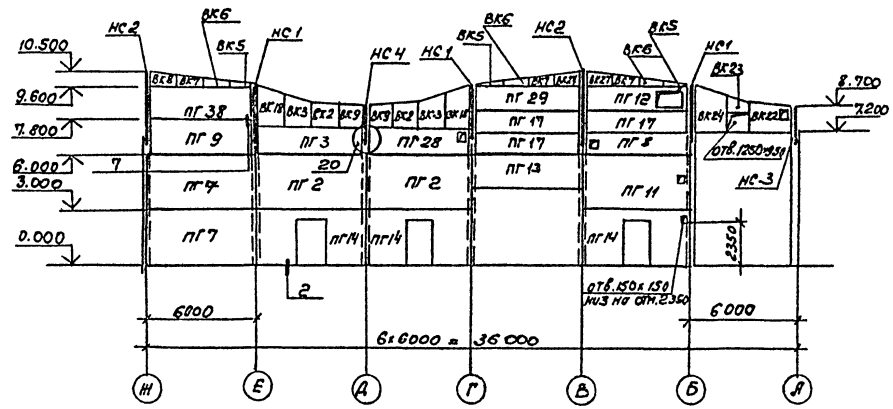

8-8

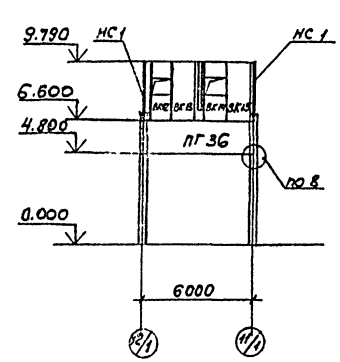

9-9

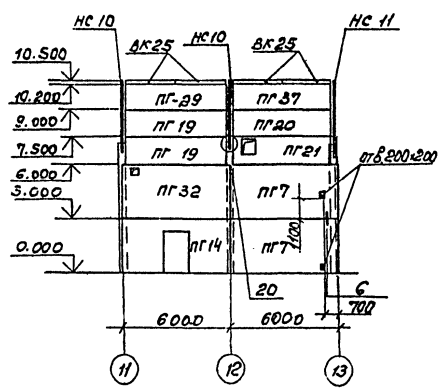

10-10

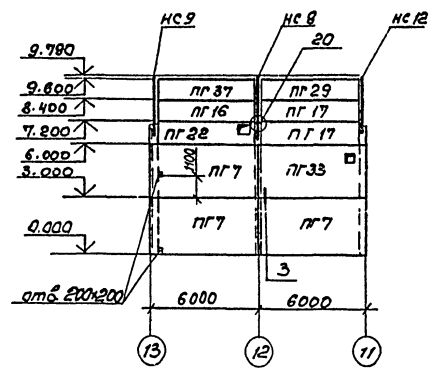

1. Схему расположения перегородок см. на листе КЖ-56.
2. Спецификацию на перегородки см. лист КЖ-59.
3. Узлы замаркированы по серии 1.431-20 вып. 6
4. Вкладыши в продольных перегородках между ребрами плит покрытия выполнять по месту.

ГИП	Никитин		503-1-33.85 - КЖ		
Нач. отд	Сидорова		Автотранспортное предприятие на 300 грузовых автомобилей с открытой стоянкой		
Гл. спец	Стрехнин		Производственный корпус	Стадия: РП	Лист: 57	Листов:
Рук. гр.	Балтурина		Схема расположения перегородок. Виды 1-1 ... 10-10	ГИПРОАВТОТРАНС Новосибирский филиал	
Вед. инж	Бекмазова				

Привязан

Инв. №

Типовой проект 503-1-33.85 Альбом I

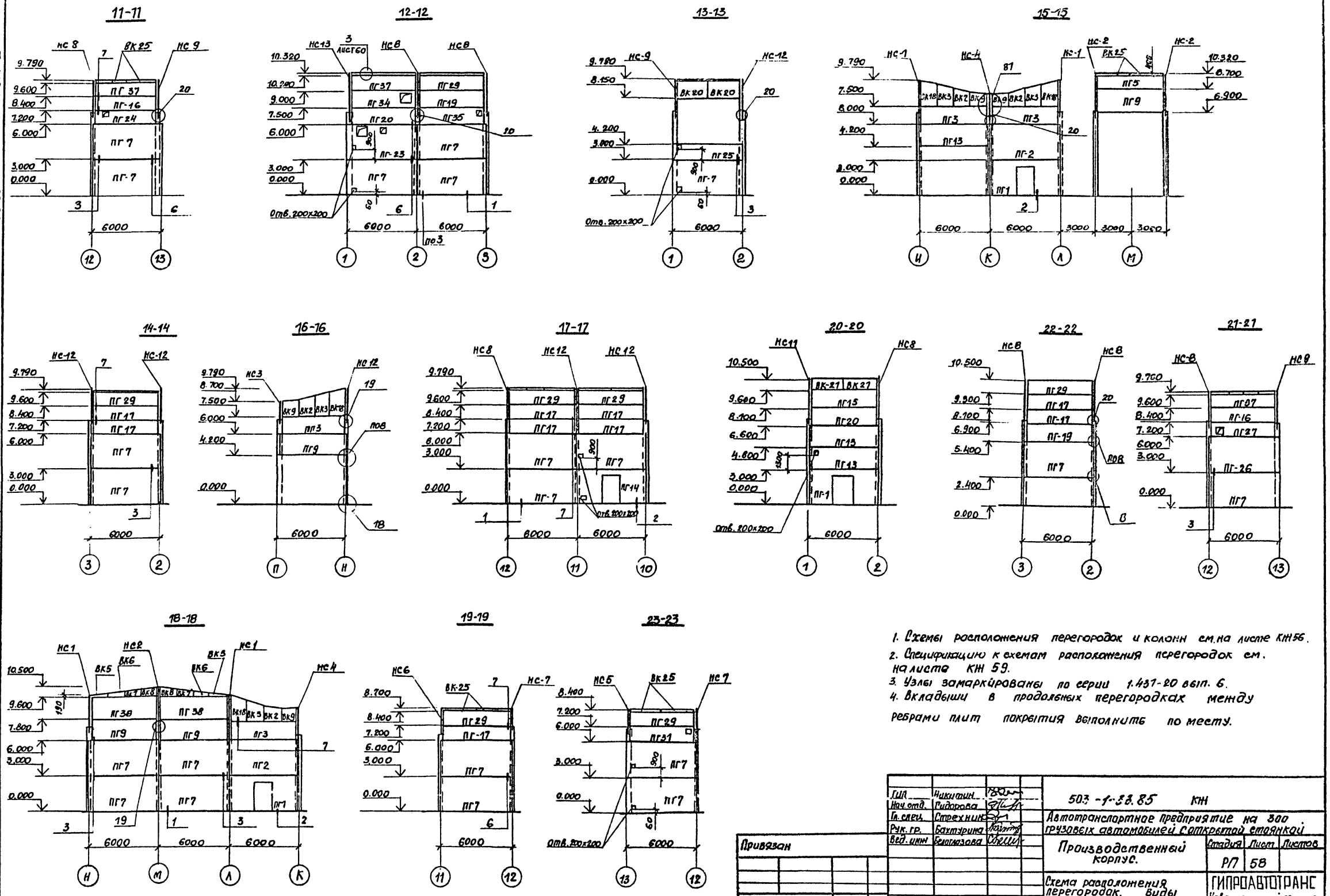

1. Схемы расположения перегородок и колонн см. на листе КЖ56.
2. Спецификацию к схемам расположения перегородок см. на листе КЖ 59.
3. Узлы замаркированы по серии 1.431-20 вып. 6.
4. Вкладыши в продольных перегородках между ребрами плит покрытия выполнить по месту.

ГИП	Никитин		503-1-33.85 КЖ
Нач. отд.	Сидорова		Автотранспортное предприятие на 300 грузовых автомобилей с открытой стоянкой
Гл. спец.	Стрехнин		
Рук. гр.	Бахтурина		Производственный корпус.
Вед. инж.	Белоглазова		Стадия: Р/П; Лист: 58; Листов:
Привязан			Схема расположения перегородок. Виды 11-11.... 23-23
Инв. №			ГИПРОАВТОТРАНС Новосибирский филиал

Согласовано: Нач. сант. отд. Язиковский

Инв. № подл. | Подпись и дата | Взам. инв. №

Альбом I

Типовой проект 503-1-33.85

(начало)

Марка, поз.	Обозначение	Наименование	Кол.	Масса ед., кг	Примечание
		колонны			
К1	503- -КЖИ-КБ11-1	КБ11-1	6	2200	
К2	503- -КЖИ-КБ9-1	КБ9-1	5	1500	
К3	503- -КЖИ-КБ11-2	КБ11-2	1	2200	
К4	503- -КЖИ-КБ11-3	КБ11-3	1	2200	
К5	503- -КЖИ-КБ11-4	КБ11-4	2	2200	
К6	503- -КЖИ-КБ11-5	КБ11-5	1	2200	
К7	503- -КЖИ-КБ11-6	КБ11-6	2	2200	
К8	503- -КЖИ-КБ9-2	КБ9-2	2	1500	
К9	503- -КЖИ-КБ11-7	КБ11-7	1	2200	
К10	503- -КЖИ-КБ11-8	КБ11-8	1	2200	
		Панели			
ПГ1	1.431-20 Вып.1	ППБ-5-Д / 5.77×2.985	3	2780	
ПГ2	1.431-20 Вып.1	ППБ-5 / 5.77×2.985	7	3480	
ПГ3	1.431-20 Вып.1	ППБ-11-В / 5.56×1.485	6	1670	
ПГ4	503- -КЖИ-ППБ-8 / 5.77×1.185-1	ППБ-8 / 5.77×1.185-1	1	1740	
ПГ5	1.431-20 Вып.1	ППБ-8-В / 5.77×1.185	2	1400	
ПГ6	503- -КЖИ-ППБ-1 / 5.98×2.985-1	ППБ-1 / 5.98×2.985-1	1	3610	
ПГ7	1.431-20 Вып.1	ППБ-1 / 5.98×2.985	35	3610	
ПГ8	503- -КЖИ-ППБ-13 / 5.27×1.185-1	ППБ-13 / 5.27×1.185-1	1	2070	
ПГ9	1.431-20 Вып.1	ППБ-6 / 5.77×1.785	7	2070	
ПГ10	503- -КЖИ-ППБ-5 / 5.77×2.985-1	ППБ-5 / 5.77×2.985-1	1	3480	
ПГ11	503- -КЖИ-ППБ-5 / 5.77×2.985-2	ППБ-5 / 5.77×2.985-2	1	3480	
ПГ12	503- -КЖИ-ППБ-13-В / 5.27×1.185-1	ППБ-13-В / 5.27×1.185-1	1	2070	
ПГ13	1.431-20 Вып.1	ППБ-2 / 5.98×1.785	5	2150	
ПГ14	1.431-20 Вып.1	ППБ-1-Д / 5.98×2.985	6	2910	
ПГ15	1.431-20 Вып.1	ППБ-18-В / 4.88×1.485	1	1470	
ПГ16	1.431-20 Вып.1	ППБ-19 / 4.88×1.185	7	1160	
ПГ17	1.431-20 Вып.1	ППБ-13 / 5.27×1.185	22	1260	
ПГ18	503- -КЖИ-ППБ-19 / 4.88×1.185-5	ППБ-19 / 4.88×1.185-5	1	1160	
ПГ19	1.431-20 Вып.1	ППБ-12 / 5.27×1.485	4	1600	
ПГ20	1.431-20 Вып.1	ППБ-18 / 4.88×1.485	3	1470	
ПГ21	503- -КЖИ-ППБ-18 / 4.88×1.485-1	ППБ-18 / 4.88×1.485-1	1	1470	
ПГ22	503- -КЖИ-ППБ-19 / 4.88×1.185-1	ППБ-19 / 4.88×1.185-1	1	1160	
ПГ23	503- -КЖИ-ППБ-1 / 5.98×2.985-5	ППБ-1 / 5.98×2.985-5	1	3610	
ПГ24	503- -КЖИ-ППБ-19 / 4.88×1.185-2	ППБ-19 / 4.88×1.185-2	1	1160	
ПГ25	1.431-20 Вып.1	ППБ-4 / 5.98×1.185	1	1440	
ПГ26	503- -КЖИ-ППБ-1 / 5.98×2.985-2	ППБ-1 / 5.98×2.985-2	1	3610	
ПГ27	503- -КЖИ-ППБ-19 / 4.88×1.185-3	ППБ-19 / 4.88×1.185-3	1	1160	
ПГ28	503- -КЖИ-ППБ-11-В / 5.56×1.485-1	ППБ-11-В / 5.56×1.485-1	1	1670	
ПГ29	1.431-20 Вып.1	ППБ-13-В / 5.27×1.185	14	1260	
ПГ30	503- -КЖИ-ППБ-19 / 4.88×1.185-4	ППБ-19 / 4.88×1.185-4	1	1160	
ПГ31	503- -КЖИ-ППБ-19 / 4.88×1.185-6	ППБ-19 / 4.88×1.185-6	1	1670	
ПГ32	503- -КЖИ-ППБ-1 / 5.98×2.985-3	ППБ-1 / 5.98×2.985-3	1	3610	

(продолжение)

Марка, поз.	Обозначение	Наименование	Кол.	Масса ед., кг	Примечание
ПГ33	503- -КЖИ-ППБ-1 / 5.98×2.985-4	ППБ-1 / 5.98×2.985-4	1	3610	
ПГ34	503- -КЖИ-ППБ-18 / 4.88×1.485-2	ППБ-18 / 4.88×1.485-2	1	1470	
ПГ35	503- -КЖИ-ППБ-12 / 5.27×1.485-1	ППБ-12 / 5.27×1.485-1	1	1600	
ПГ36	1.431-20 Вып.1	ППБ-2-В / 5.98×1.785	1	2150	
ПГ37	1.431-20 Вып.1	ППБ-19-В / 4.88×1.185	7	1160	
ПГ38	1.431-20 Вып.1	ППБ-6-В / 5.77×1.785	3	2070	
		Вкладыши			
ВК1	КЖ-60	ВК-1	1		
ВК2	КЖ-60	ВК2	7		
ВК3	КЖ-60	ВК3	7		
ВК4	КЖ-60	ВК4	1		
ВК5	КЖ-60	ВК5	8		
ВК6	КЖ-60	ВК6	8		
ВК7	КЖ-60	ВК7	8		
ВК8	КЖ-60	ВК8	4		
ВК9	КЖ-60	ВК9	6		
ВК10	КЖ-60	ВК10	2		
ВК11	КЖ-60	ВБ11	4		
ВК12	КЖ-60	ВК12	1		
ВК13	КЖ-60	ВК13	1		
ВК14	КЖ-60	ВК14	1		
ВК15	КЖ-60	ВК15	1		
ВК16	КЖ-60	ВК16	2		
ВК17	КЖ-60	ВК17	2		
ВК18	КЖ-60	ВК18	6		
ВК19	КЖ-60	ВК19	2		
ВК20	КЖ-60	ВК20	2		
ВК21	КЖ-60	ВК21	2		
ВК22	КЖ-60	ВК22	1		
ВК-23	КЖ-60	ВК23	1		
ВК24	КЖ-60	ВК24	1		
ВК25	КЖ-60	ВК25	24		
ВК26	КЖ-60	ВК26	18		
ВК27	КЖ-60	ВК27	4		
		Стальные элементы			
НС1	1.431-20 Вып.4	Т6	12	127.7	
НС2	1.431-20 Вып.4	Т17	9	165.1	
НС3	503- -КЖИ-Т23-1	Т23-1	3	69.1	

(окончание)

Марка, поз.	Обозначение	Наименование	Кол.	Масса ед., кг	Примечание
НС4	503- -КЖИ-Т39-1	Т39-1	4	129.2	
НС5	503- -КЖИ-Т25-1	Т25-1	2	133.8	
НС6	503- -КЖИ-Т24-1	Т24-1	2	152.8	
НС7	1.431-20 Вып.1	Т11	3	104.4	
НС8	1.431-20 Вып.1	Т24	11	190.0	
НС9	503- -КЖИ-Т25-2	Т25-2	6	148.7	
НС10	503- -КЖИ-Т24-2	Т24-2	2	199.9	
НС11	503- -КЖИ-Т25-3	Т25-3	2	178.2	
НС12	503- -КЖИ-Т24-3	Т24-3	8	171.1	
НС13	1.431-20 Вып.1	Т25	1	152.2	
		Соединительные изделия			
МС1	1.431-20 Вып.7 ч.2	МС1	18	1.0	
МС2	1.431-20 Вып.7 ч.2	МС2	142	0.5	
МС3	1.431-20 Вып.7 ч.2	МС3	300	0.3	
МС4	1.431-20 Вып.7 ч.2	МС4	132	0.8	
МС6	1.431-20 Вып.7 ч.2	МС6	16	0.1	
МС30	1.431-20 Вып.7 ч.2	МС30	78	9.1	
МС12	1.431-20 Вып.7 ч.2	МС12	18	2.7	
МС15	1.431-20 Вып.7 ч.2	МС15	178	0.7	
МС16	1.431-20 Вып.7 ч.2	МС16	10	1.8	
МС19	1.431-20 Вып.7 ч.2	МС19	22	22.0	
МС28	1.431-20 Вып.7 ч.2	МС28	23	8.5	
МС29	1.431-20 Вып.7 ч.2	МС29	62	16.7	
МС34	1.431-20 Вып.7 ч.2	МС34	4	3.7	
МС37	1.431-20 Вып.7 ч.2	МС37	4	7.0	
	ВСН 410-80	Дюбель ДГП 4,5×50	620	39 кг	см. узел 2,3,6 с 1.431-20 в.6
	ТУ67-269-79	Винт самонарезающий	350		см. узел 7 с 1.431-20 в.6
	ГОСТ 8239-72	I 16, l=260	62	4.1	см. узел 22 с 1.431-20 в.6

Схемы расположения колонн и перегородок см. КЖ56... КЖ58

Взам. инв. №

Подпись и дата

Инв. № подл.

Привязан

Инв. №

ГИП	Никитин	
Нач. отд.	Сидорова	
Гл. спец.	Стрехнин	
Рук. гр.	Бахтурина	
Вед. инж.	Белоглазова	

503-1-33.85 -КЖ

Автотранспортное предприятие на 300 грузовых автомобилей с открытой стоянкой

Производственный корпус

Стадия	Лист	Листов
РП	59	

Спецификация к схеме расположения перегородок и колонн

ГИПРОАВТОТРАНС Новосибирский филиал

Копировал

Формат А2

Альбом I

Типовой проект 503-1-33.85

ВК9; ВК19; ВК27

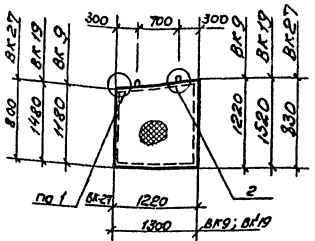

ВК-1

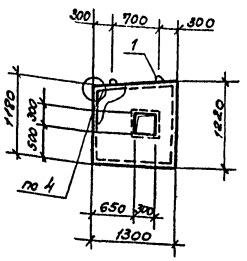

ВК2; ВК16; ВК23

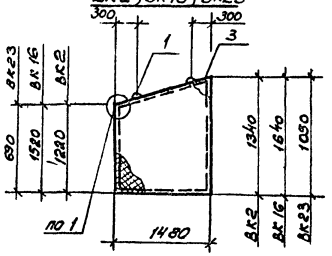

ВК3; ВК17

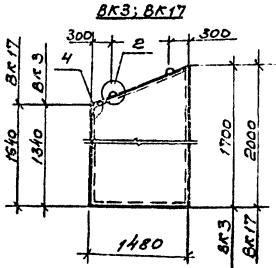

ВК20; ВК21

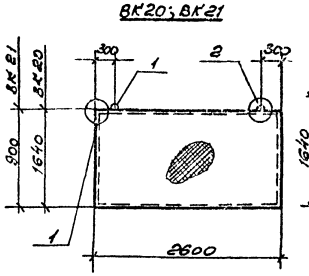

ВК-22

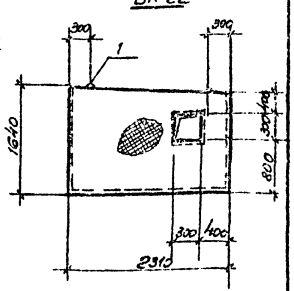

ВК4

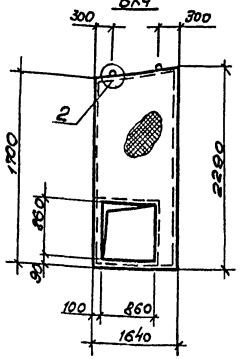

ВК5; ВК6; ВК7; ВК8; ВК24

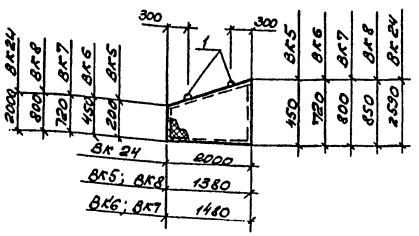

ВК10; ВК18

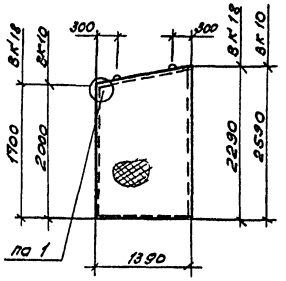

ВК13

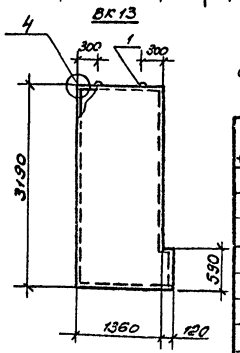

ВК11; ВК15;

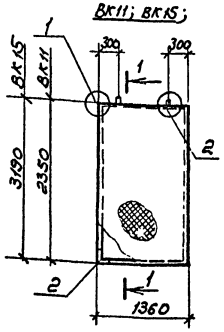

ВК12

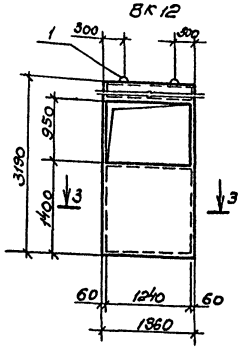

ВК14

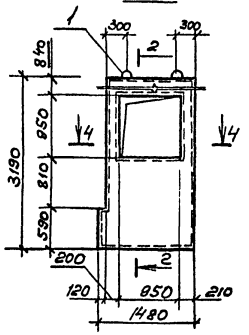

1-1

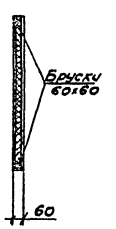

2-2

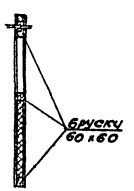

3-3

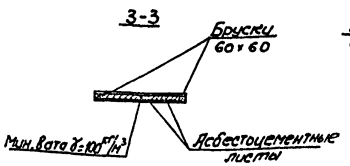

4-4

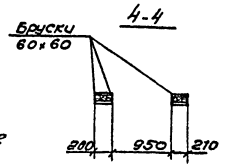

ВК25

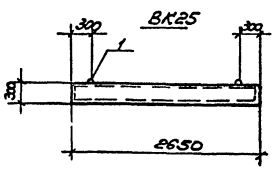

ВК26

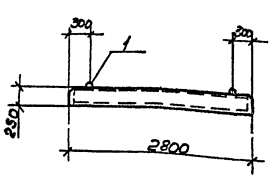

Спецификация материалов каркасно-обшивных вкладышей

Формат	Зона	Поз.	Обозначение	Наименование	Кол.	Примечание
				Материалы на ВК1... ВК27		
				Древесина	4,4	м³
			ГОСТ 9573-82	мин. вата γ=100 кг/м³	8,6	м³
			ГОСТ 18124-75	Асбестоцементные листы	422	м²
		1		10х1 ℓ=190 ГОСТ 5781-82	850	
		2	503- -КЖИ-МС5	Изделие гвоздевое МС5	718	
		3	503- -КЖИ-МС3	МС3	146	
		4	503- -КЖИ-МС4	МС4	146	
				Шуруп 64х30 ГОСТ 1145-80*	53,7а	

1. Схемы расположения вкладышей см. на листах КЖ-57, КЖ-58.
2. Спецификацию на вкладыши см. лист КЖ-59.
3. Узлы, замаркированные на данном листе, смотреть серию 1.431-20 вып.3
4. При изготовлении вкладышей руководствоваться указаниями пояснительной записки серии 1.431-20 вып.3.

Привязан

Инв. №

ГИП	Никитин		503-1-33.85 КЖ
Нач.отд	Сидорова		Автотранспортное предприятие на 300 грузовых автомобилей с открытой стоянкой
Гл.спец	Строгонин		Производственный корпус — Стадия: РП; Лист: 60; Листов: 6
Рук.пр	Бахтурина		Схемы расположения перегородок. Вкладыши ВК1.... ВК27 — ГИПРОСПЕЦТРАНС Новосибирский филиал
Вед.инж	Белозерова		

Копировал

Формат А3

Альбом I

Типовой проект 503-1-33.85

Схема расположения элементов крепления каркасно-обшивных вкладышей

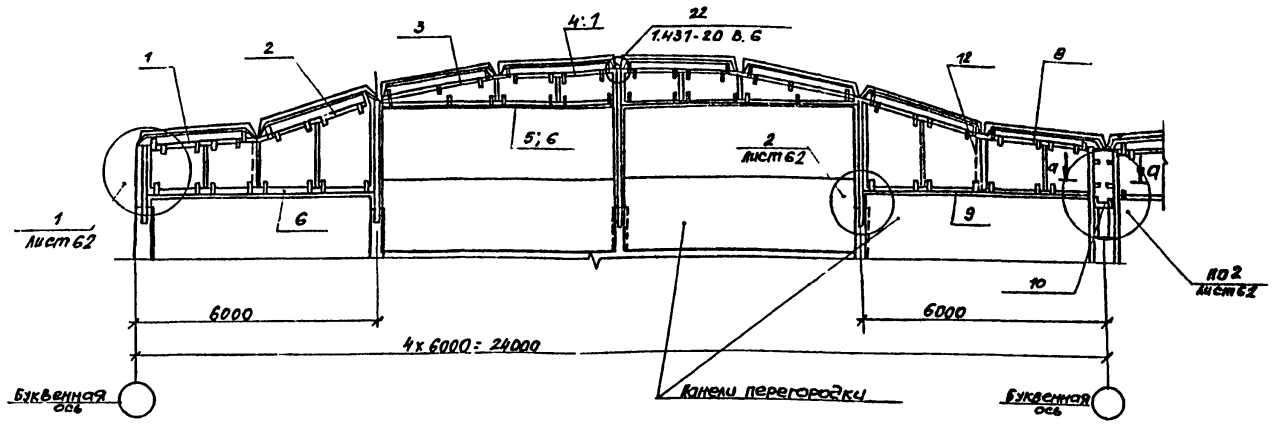

Схема расположения элементов крепления каркасно-обшивных вкладышей

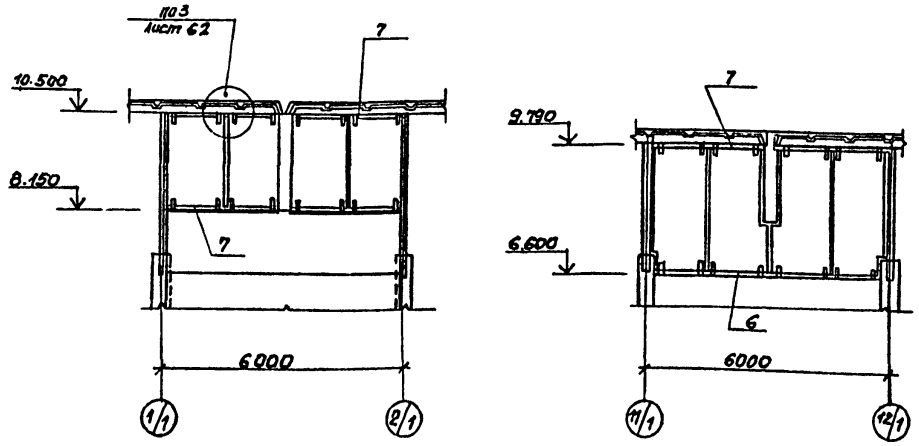

Спецификация элементов заполнения каркасно-обшивных вкладышей

Марка поз	Обозначение	Наименование	Кол.	Масса ед. кг.	Приме-чание
	ГОСТ 8645-68	ГН □ 80х60х6			
1		ℓ = 2700	7	38.5	
2		ℓ = 3060	9	56.9	
3		ℓ = 2950	8	55.5	
4		ℓ = 2800	6	33.7	
5		ℓ = 5800	4	69.9	
6		ℓ = 5600	9	67.5	
7		ℓ = 3780	6	45.5	
8		ℓ = 2750	4	33.1	
9		ℓ = 5650	4	68.1	
10		ℓ = 500	2	6.0	
11		ℓ = 5320	21	64.1	
12	ГОСТ 8509-72*	L 75х5 ℓ = 2280	8	18.2	
13		L 60х5 ℓ = 600	8	2.3	
14		L 50х5 ℓ = 60	4	0.2	
	ГОСТ 19771-74*	ГН L 60х4			
15		ℓ = 340	278	0.5	
16		ℓ = 160	170	0.3	
17	ГОСТ 19772-74*	ГН L 160х125х7 ℓ = 200	25	1.1	
18	ГОСТ 103-76	-4х60х120	32	0.2	
19	ГОСТ 103-76	-4х60х160	272	0.3	
20	ГОСТ 103-76	-6х60х450	18	1.3	
21	ГОСТ 103-76	-8х100х240	105	1.5	
22	ГОСТ 103-76	-8х60х240	105	0.9	
23	ГОСТ 1144-80*	Шуруп А6х45	16.0		
24	ТУ 67-269-79	Винт самонарезающий А6х25	4.0		

1. Схемы расположения каркасно-обшивных вкладышей см. на листах КМ-37, КМ-38. КМ-57, КМ-58.
2. Сечение а-а см. на листе КМ-62.

Привязан

Инв. №

Инв. № подл. | Подпись и дата | Взам. инв. №

ГИП	Никитин		503-1-33.85 -КМ.
Нач. отд.	Сидорова		Автотранспортное предприятие на 300 грузовых автомобилей с открытой стоянкой
Гл. спец.	Стрекнин		Производственный корпус
Рук. гр.	Бахтурина		Стадия: РП; Лист: 61; Листов:
Вед. инж.	Фролазова		Схема расположения элементов крепления каркасно-обшивных вкладышей.
			ГИПРОАВТОТРАНС Новосибирский филиал

Альбом I

Типовой проект 503-1-33.85

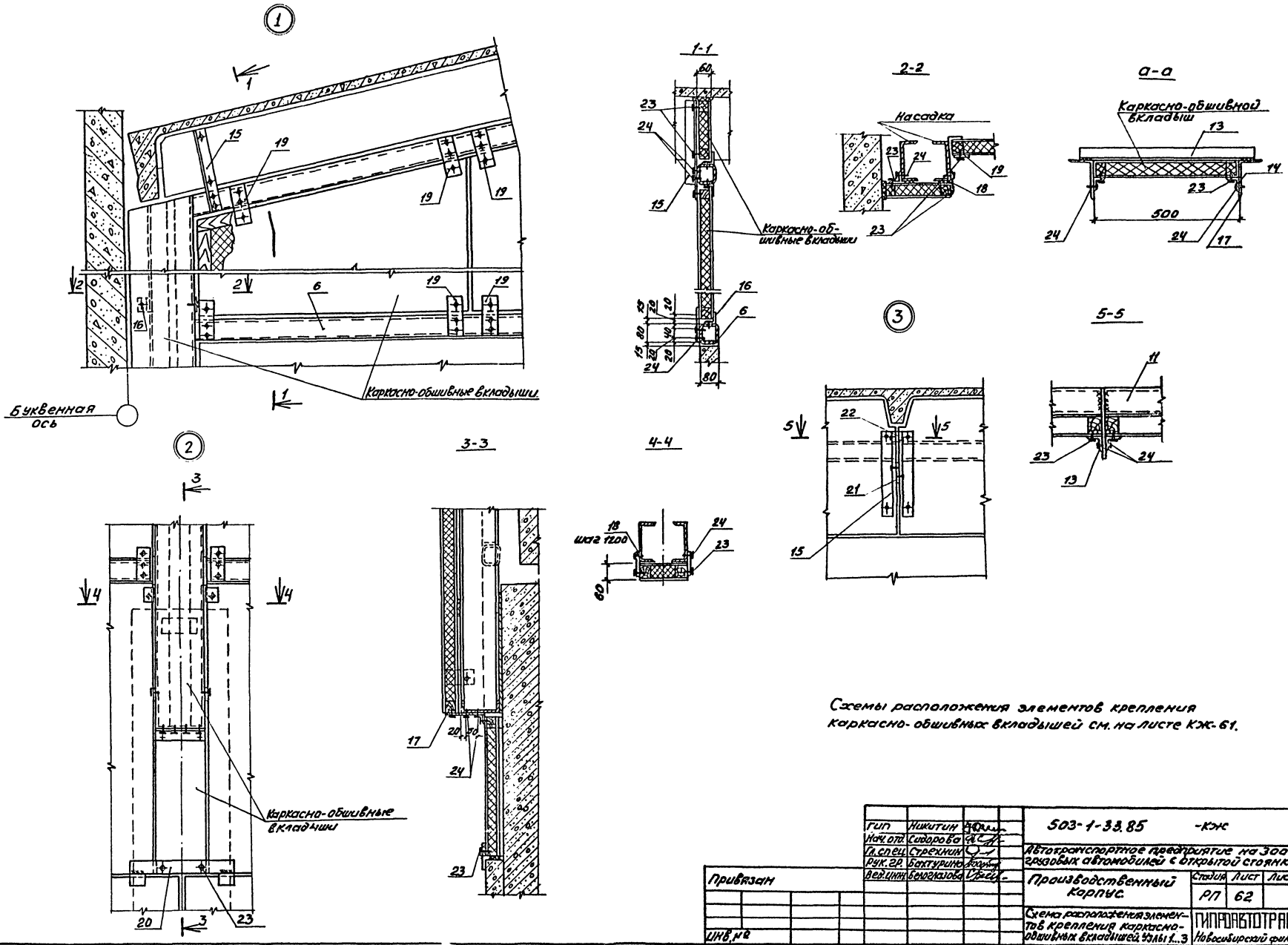

Схемы расположения элементов крепления каркасно-обшивных вкладышей см. на листе КЖ-61.

Гип	Никитин		503-1-33.85 -КЖ
Нач. отд.	Сидорова		Автотранспортное предприятие на 300 грузовых автомобилей с открытой стоянкой
Гл. спец.	Стрехнин		
Рук. гр.	Бахтурина		Производственный корпус.
Вед. инж.	Белоглазова		Стадия: РП; Лист: 62; Листов:
Привязан			Схема расположения элементов крепления каркасно-обшивных вкладышей. Узлы 1...3
Инв. №			ГИПРОАВТОТРАНС Новосибирский филиал

Инв. № подл. | Подпись и дата | Взам. инв. №

Копировал: Самсонова

Формат А2

Типовой проект 503-1-33.85

Альбом I

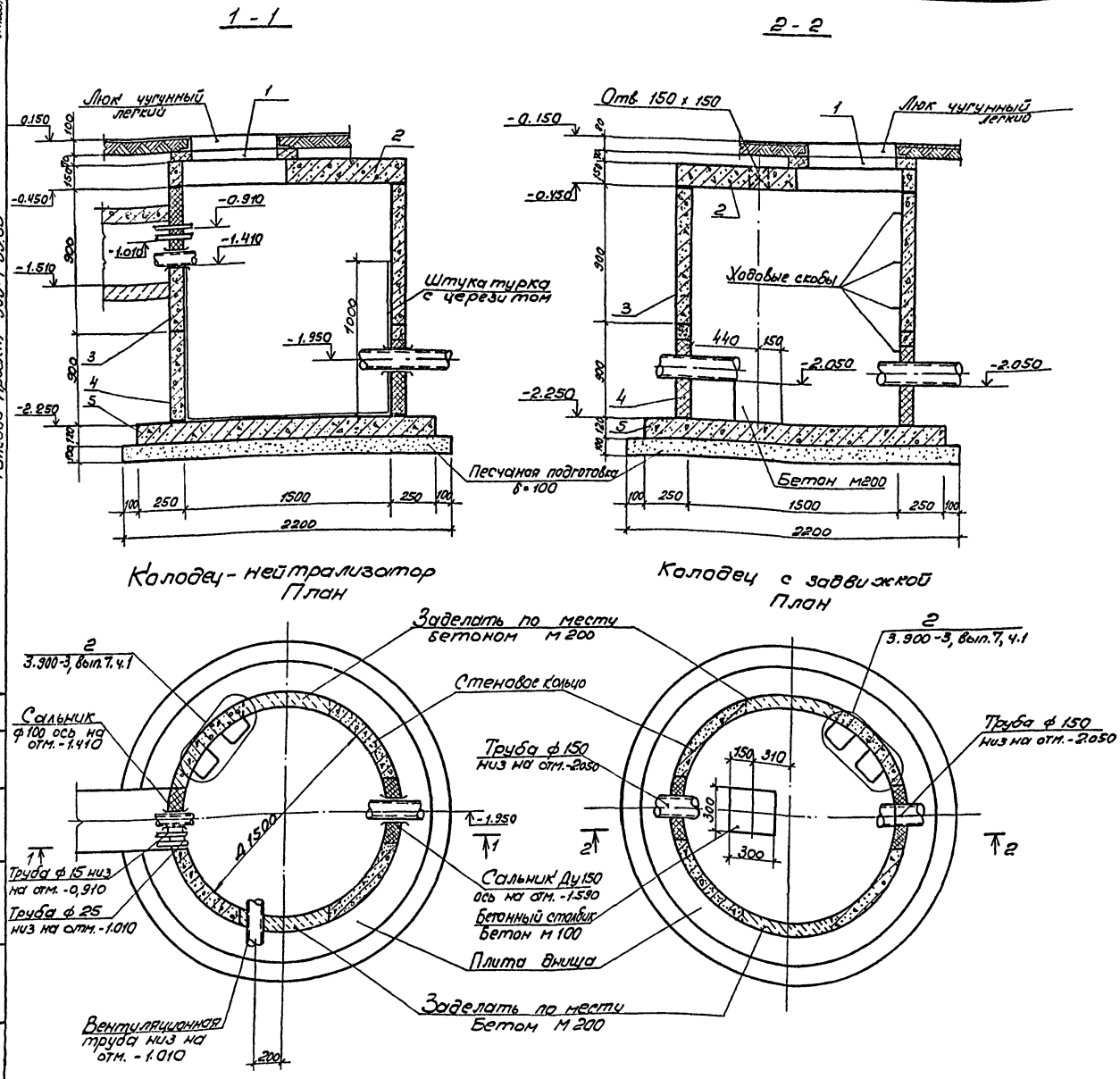

Спецификация к схемам расположения элементов колодцев

Марка	Обозначение	Наименование	Кол.	Масса ед., кг	Примеч.
		Колодец-нейтрализатор			
1	3.900-3 вып.7 часть 1	Опорное кольцо КЦ01	1	50	
2	3.900-3 вып.7 часть 1	Плита перекрытия КЦП1-15-1	1	680	
3	3.900-3 вып.7 часть 1	Кольцо стеновое КЦ-15-9а	1	780	
4	3.900-3 вып.7 часть 1	Кольцо стеновое КЦ-15-9а	1	500	
5	3.900-3 вып.7 часть 1	Плита днища КЦД-15	1	940	
	ГОСТ 3634-79	Люк чугунный легкий	1	65	
	3.901-5	Сальник ДУ150	1	11.8	
	3.901-5	Сальник ДУ 100	1	6.2	
		Колодец с задвижкой			
1	3.900.3 вып.7 часть 1	Опорное кольцо КЦ01	1	50	
2	3.900-3 вып.7 часть 1	Плита перекрытия КЦП1-15-1	1	680	
3	3.900-3 вып.7 часть 1	Кольцо стеновое КЦ-15-9	1	1000	
4	3.900-3 вып.7 часть 1	Кольцо стеновое КЦ-15-9а	1	500	
5	3.900-3 вып.7 часть 1	Плита днища КЦД-15	1	940	
	ГОСТ 3634-79	Люк чугунный легкий	1	65	

1. За относительную отм. 0.000 принят уровень чистого пола производственного корпуса, который соответствует абсолютной отметке ▭
2. Заделку сальников см. серию 3.901-5.
3. Стены колодца-нейтрализатора оштукатурить цементным раствором с церезитом на высоту 1000мм.
4. Наружные стены колодцев, соприкасающиеся с землей, обмазать горячим битумом за 2 раза.
5. Швы между кольцами и плитами заделать раствором марки 100.

ГИП	Никитин		503-1-33.85 КЖ
Нач.отд.	Сидорова		Автотранспортное предприятие на 300 грузовых автомобилей с открытой стоянкой
Гл.спец.	Стрехнин		
Рук. гр.	Бахтурина		Колодец-нейтрализатор / Колодец с задвижкой — Стадия: РП; Лист: 63; Листов:
Привязан			Планы и разрезы — ГИПРОАВТОТРАНС Новосибирский филиал
Инв. №			

Согласовано
Нач. сант. отд. Яйзинович
Взам. Инв. №
Подпись и дата
Инв. № подл.

Типовой проект 503-1-33.85 Альбом I

План камеры

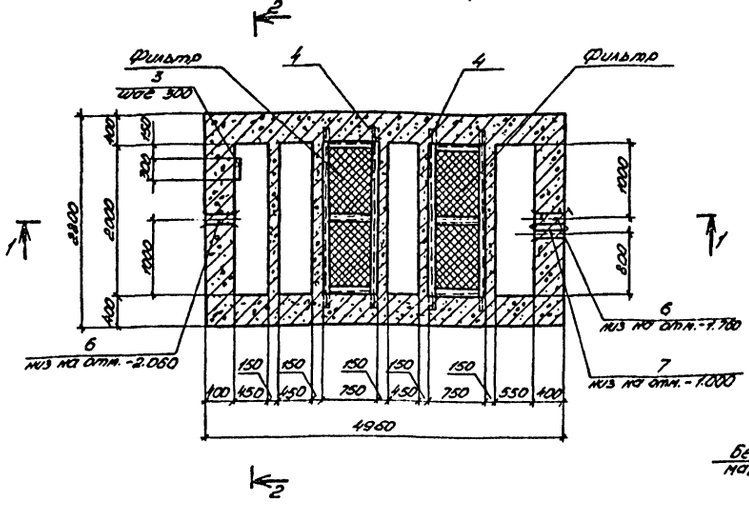

1-1

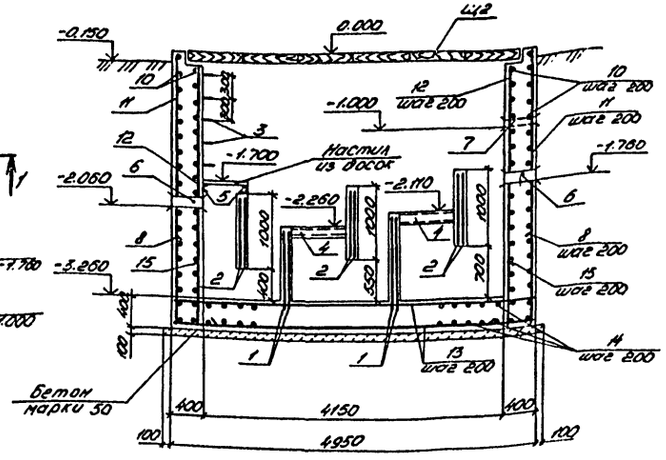

Схема расположения щитов покрытия

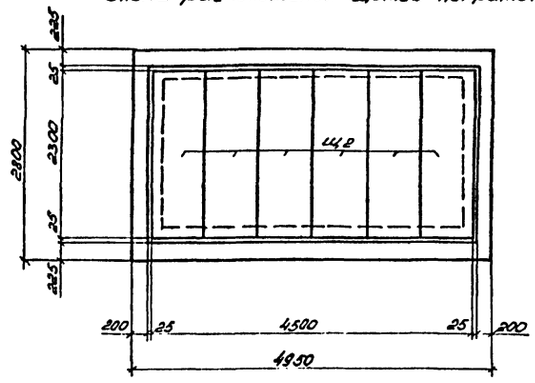

2-2

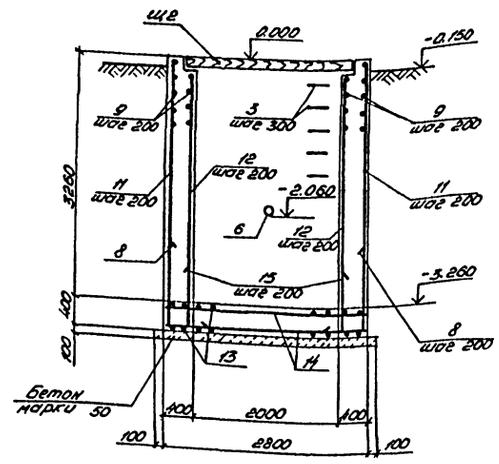

Ведомость деталей

Поз.	Эскиз
8	1100 500
9	4900
10	2750
11	3610

Поз.	Эскиз
12	3450
13	4900
14	2750
15	800

Ведомость расхода стали на элемент, кг

Марка элемента	Изделия арматурные								Изделия закладные						Общий расход
	Арматура класса							Всего	Арматура класса			Прокат марки		Всего	
	AIII					AII			AI			ВСт3кп2			
	ГОСТ 5781-82								ГОСТ 5781-82			ГОСТ 8240-72			
	ф18	ф16	ф12		Итого	ф12	Итого		ф20		Итого	С.10	Итого		
Камера с фильтром	262,4	918,6	847,7		2028,7	291,2	291,2	2319,9	12,5		12,5	156,7	156,7	169,2	2489,1

Спецификация к схеме расположения элементов камеры

Марка поз.	Обозначение	Наименование	Кол.	Масса ед., кг.	Примечание
Щ2	503-1-КЖУ-Щ2	Щит Щ2	6		

Формат	Зона	Поз.	Обозначение	Наименование	Кол.	Примечание
				Сборочные единицы		
				Сетки арматурные		
А4		1	503-1-КЖУ-С6	С6	4	
А4		2	503-1-КЖУ-С7	С7	6	
				Изделия закладные		
А4		3	503-1-КЖУ-МН7	МН7	5	
А4		4	503-1-КЖУ-МН29	МН29	2	
		5	ГОСТ 8240-72	[10, ℓ=2300	2	
		6	5.900-2	Сальник Ду 150, ℓ=400	2	
		7	5.900-2	Сальник Ду 100, ℓ=400	1	
				Детали		
				ф18 AIII ГОСТ 5781-82		
		8		ℓ=1600	82	
				ф16 AIII ГОСТ 5781-82		
		9		ℓ=4900	76	
		10		ℓ=2750	76	
				ф12 AIII ГОСТ 5781-82		
		11		ℓ=3610	82	
		12		ℓ=3450	82	
		13		ℓ=4900	30	
		14		ℓ=2750	52	
		15		ℓ=800	82	
				Материалы		
				Бетон марки 200		23,3 м³
				Бетон марки 50		1,6 м³

1. Поверхности, соприкасающиеся с грунтом, обмазать горячим битумом за 2 раза.
2. Внутренние поверхности камеры оштукатурить цементным раствором марки 50 с железнением.
3. Защитный слой бетона для нижней арматуры принят 35 мм, для вертикальной арматуры - 25 мм.
4. Арматуру, попадающую в отверстия, вырезать по месту.
5. За отметку 0.000 принята отметка чистого пола корпуса.

ГИП	Никитин		503-1-33.85 КЖ
Нач.отд.	Сидорова		
Гл.спец.	Стрекнин		Автотранспортное предприятие на 300 грузовых автомобилей с открытой стоянкой
Рук.гр.	Бантурина		
Вед.инж.	Сартиков		Производственный корпус

Стадия	Лист	Листов
РП	64	

Камера с фильтром N1. План камеры, схема расположения щитов покрытия. Разрезы 1-1; 2-2

ГИПРОАВТОТРАНС
Новосибирский филиал

Привязан

Инв. №

Согласовано

Инв.№ подл. | Подпись и дата | Взам.инв.№

Типовой проект 503-1-33.85 Альбом I

План камеры

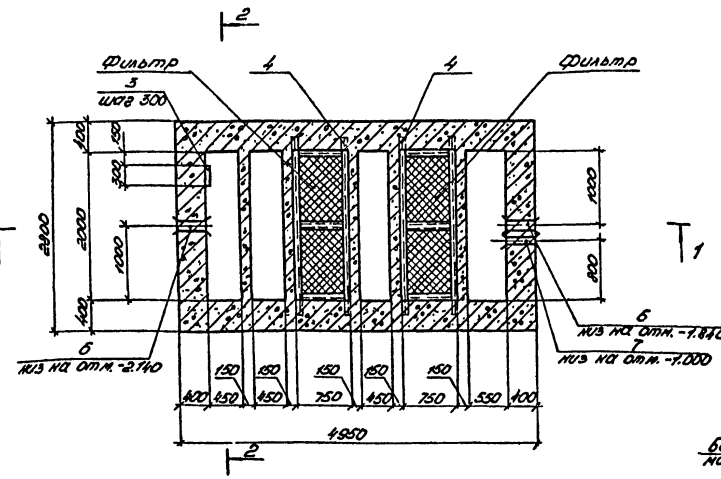

1-1

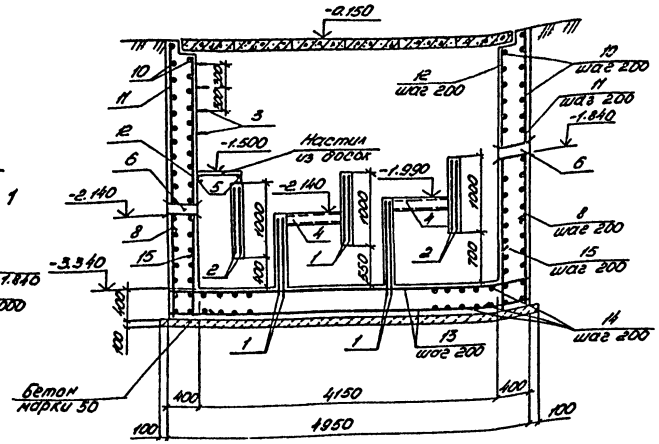

Схема расположения плит покрытия

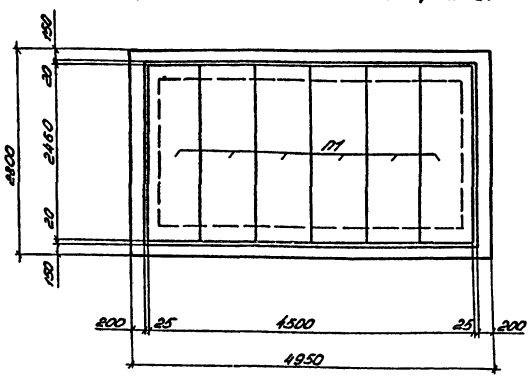

2-2

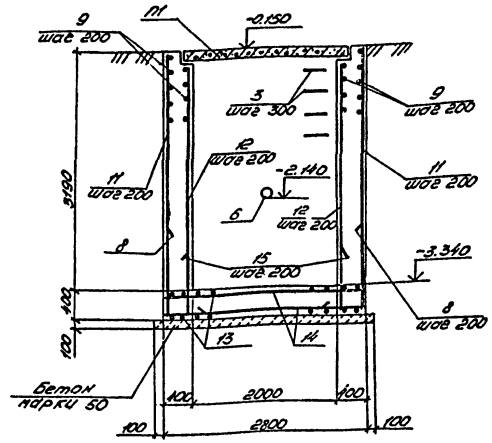

Спецификация к схеме расположения элементов камеры

Марка, поз.	Обозначение	Наименование	Кол.	Масса ед., кг.	Примечание
П1	3.006-2. вып. 11-2	Плита П219-8	6	730	

Формат	Зона	Поз.	Обозначение	Наименование	Кол.	Примечание
				Сборочные единицы		
				Сетки арматурные		
А4		1	503- -КЖИ-С6	С6	4	
А4		2	503- -КЖИ-С7	С7	6	
				Изделия закладные		
А4		3	503- -КЖИ-МН7	МН7	5	
А4		4	503- -КЖИ-МН29	МН29	2	
		5	ГОСТ 8240-72	[10, ℓ=2300	2	
		6	5.900-2	Сальник Ду 150, ℓ=400	2	
		7	5.900-2	Сальник Ду 100, ℓ=400	1	
				Детали		
				ф18 А III ГОСТ 5781-82		
		8		ℓ=1600	82	
				ф16 А III ГОСТ 5781-82		
		9		ℓ=4900	73	
		10		ℓ=2750	73	
				ф12 А III ГОСТ 5781-82		
		11		ℓ=3530	82	
		12		ℓ=3350	82	
		13		ℓ=4900	30	
		14		ℓ=2750	52	
		15		ℓ=800	82	
				Материалы		
				Бетон марки 200		23,0 м³
				Бетон марки 50		1,6 м³

1. Поверхности, соприкасающиеся с грунтом, обмазать горячим битумом за 2 раза.
2. Внутренние поверхности камеры оштукатурить цементным раствором марки 50 с железнением.
3. Защитный слой бетона для нижней арматуры принят 35мм, для вертикальной арматуры -25мм
4. Арматуру, попадающую в отверстия, вырезать по месту.
5. За отметку 0.000 принята отметка чистого пола корпуса.

Ведомость деталей

Поз.	Эскиз
8	1100 | 600
9	4900
10	2750
11	3530

Поз.	Эскиз
12	3350
13	4900
14	2750
15	800

Ведомость расхода стали на элемент, кг

Марка элемента	Изделия арматурные									Изделия закладные							Общий расход
	Арматура класса								Всего	Арматура класса			Прокат марки			Всего	
	А III					А II				А I			ВСт3кп2				
	ГОСТ 5781-82									ГОСТ 5781-82			ГОСТ 8240-72				
	ф18	ф16	ф12		Итого	ф12		Итого		ф20		Итого	[10		Итого		
Камера с фильтром	262,4	882,4	806,9		1951,7	291,2		291,2	2242,9	12,3		12,5	156,7		156,7	169,2	2412,1

ГИП	Никитин		
Нач.отд.	Сидорова		
Гл.спец.	Отрехнин		
Рук.гр.	Бахтурина		
Вед.инж.	Сартисон		
Инженер	Леонова		

Привязан

Инв. №

503-1-33.85 КЖ

Автотранспортное предприятие на 300 грузовых автомобилей с открытой стоянкой

Производственный корпус

Стадия	Лист	Листов
РП	65	

Камера с фильтром №2
План камеры, схема расположения плит покрытия.

ГИПРОАВТОТРАНС
Новосибирский филиал

Согласовано
Нач.сант.отд. Козловский
Инв. № подл. | Подп. и дата | Взам. инв. №

Копировал Чедезова

Альбом I

Типовой проект 503-1-33.85

Ведомость рабочих чертежей основного комплекта марки КМ.

Лист	Наименование	Примечан.
1	Общие данные (начало) Техническая спецификация металла (начало)	
2	Общие данные (окончание) Техническая спецификация металла (окончан.)	
3	Схема расположения элементов подвесного пути.	
4	Схема расположения элементов подвесного пути. Разрезы 1-1 ... 13-13	
5	Схемы расположения металлических балок и лестниц.	

Ведомость ссылочных документов.

Обозначение	Наименование	Примечание
1.426.2-3.86 вып.2	Стальные подкрановые балки:	
	-пути подвесного транспорта пролетом 3,4 и 6 м. Чертежи КМ	
1.459-2	Стальные лестницы, переходные площадки и ограждения. Чертежи КМД	
86 1п. 1	-лестницы, переходные площадки и ограждения из холодногнутых профилей с настилом и ступенями из элементов штампованного и решетчатого типов:	
86 1п. 2	-лестницы, переходные площадки и ограждения из холодногнутых профилей с настилом и ступенями из рифленой стали.	

Техническая спецификация металла (начало)

Вид профиля и ГОСТ, ТУ	Марка металла и ГОСТ	Обозначение и размер профиля, мм.	№ п.п.	Код: Марки металла	Код: Вида профиля	Код: Размера профиля	Количество, шт.	Длина, мм.	Масса металла по элементам конструкций, т: Подвесной путь	Масса металла по элементам конструкций, т: Балки под антресоли	Масса металла по элементам конструкций, т: Лестницы	Общая масса, т.	Масса потребности в металле по кварталам (заполняется изготовителем), т	Заполняется ВЦ.
									код элемента конструкции 526233	526182	526241			
1	2	3	4	5	6	7	8	9						
Балки двутавровые ГОСТ: 19425-74*	Вст 3сп5 ГОСТ 380-71*	I 24 м	1	14460	53805				2.24			2.24		
		I 30 м	2	14460	53805				11.55			11.55		
Балки двутавровые ГОСТ 8239-72*	Вст 3сп5 ГОСТ 380-71*	I 20	3	14460	24007				1.02	1.56		2.58		
		I 24	4	14460	24007				1.93			1.93		
		I 36	5	14460	24007					0.85		0.85		
Всего профиля:			6						16.74	2.41		19.15		
Швеллеры ГОСТ 8240-72	Вст 3сп5 ГОСТ 380-71*	С 16	7	14460	26506						0.06	0.06		
		С 18	8	14460	26506				0.38			0.38		
Всего профиля:			9						0.38		0.06	0.44		
Гнутый профиль ГОСТ 8278-75*	Вст 3 кп2 ГОСТ 380-71*	С 60х50х3	10	11240	73007				0.46			0.46		
		С 160х50х4	11	11240	73007						0.05	0.05		
		С 180х50х4	12	11240	73007						0.3	0.3		
Всего профиля:			13						0.46		0.35	0.81		
Гнутый профиль ГОСТ 8281-80	Вст 3кп2 ГОСТ 380-71*	L 50х40х12х2.5	14	11240	74002						0.11	0.11		
Всего профиля:			15								0.11	0.11		
Гнутый профиль	Вст 3кп2 ГОСТ 380-71*	⊊ 90х30х25х3	16	11240							0.03	0.03		
Всего профиля:			17								0.03	0.03		
Сталь угловая равнополочная ГОСТ 8509-72*	Вст 3 сп5 ГОСТ 380-71*	L 50х3	18	14460	21113				0.06			0.06		
		L 63х5	19	14460	21113				0.43			0.43		
		L 75х8	20	14460	21113					0.01		0.01		
		L 100х7	21	14460	21113				0.04			0.04		
	Итого:		22						0.53	0.01		0.54		
	Вст 3кп2 ГОСТ 380-71*	L 25х3	23	11240	21113						0.03	0.03		
		L 56х5	24	11240	21113						0.006	0.006		
		L 75х6	25	11240	21113						0.05	0.05		
	Итого:		26								0.09	0.09		
Всего профиля:			27						0.53	0.01	0.09	0.63		

Типовой проект разработан в соответствии с действующими нормами и правилами и предусматривает мероприятия, обеспечивающие взрывную, взрывопожарную и пожарную безопасность при эксплуатации здания.

Главный инженер проекта (Никитин).

Привязан

Инв. №

ГИП	Никитин	
Нач. отд.	Сидорова	
Гл. спец.	Стрехнин	
Рук. гр.	Бахтурина	
Вед. инж.	Сартисон	
Инженер	Атрашкевич	

503-1-33.85-КМ

Автотранспортное предприятие на 300 грузовых автомобилей с открытой стоянкой

Производственный корпус.

Стадия	Лист	Листов
Р	1	5

Общие данные (начало). Техническая спецификация металла (начало)

ГИПРОАВТОТРАНС Новосибирский филиал

Инв. № подл. | Подпись и дата | Взам. инв. №

/окончание/

Вид профиля и гост, ту	Марка металла и гост	Обозначение и размер профиля, мм	№ п.п	Код: Марки металла	Код: вида профиля	Код: Размера профиля	Количество, шт.	Длина, мм.	Масса металла по элементам конструкций, т. Подвесной путь (код элемента конструкции)	Балки под антресоли (код элемента конструкции)	Лестницы (код элемента конструкции)	Общая масса, т	Масса потребности в металле по кварталам (заполняется изготовителем), т	Заполняется ВЦ.
1	2	3	4	5	6	7	8	9	526235	526182	526241			
Сталь листовая гост 19903-74*	Вст 3 сп5 гост 380-71*	δ=6	28	14460	71110				0.08			0.08		
		δ=8	29	14460	71110				1.16			1.16		
		δ=10	30	14460	71110				1.00			1.00		
		δ=12	31	14460	71110					0.14		0.14		
		δ=16	32	14460	71110				0.46			0.46		
	Итого:		33						2.7	0.14		2.84		
	Вст 3 кп2 гост 380-71*	δ=4	34	11240	71110				0.40		0.03	0.43		
		δ=6	35	11240	71110				0.26		0.003	0.263		
	Итого:		36						0.66		0.033	0.693		
Всего профиля:			37						3.36	0.14	0.033	3.533		
Рифленая сталь гост 8568-77*	Вст. 3 кп2 гост 380-71*	δ=4	38	11240	71315						0.44	0.44		
Всего профиля:			39								0.44	0.44		
Болты гост 7798-70*	Вст 3 сп5 гост 380-71*	М16	40	14460					0.003			0.003		
		М12	41	14460					0.06		0.18	0.24		
	Итого:		42						0.063		0.18	0.243		
Сталь круглая гост 2590-71*	Вст. 3 сп5 гост 380-71*	Ф18	43	11118					0.11			0.11		
	Итого:								0.11			0.11		
Всего профиля:			44						0.173		0.18	0.353		
Всего масса металла:			45						21.643	2.56	1.293	25.496		
В том числе по маркам:	Вст 3 сп5		46	14460					20.413	2.56	0.24	23.213		
	Вст 3 кп2		47	11240					1.12	-	1.053	2.173		
	Вст 3 сп5		48	11118					0.11	-	-	0.11		
Масса поставки элементов по кварталам (заполняется заказчиком).														

Типовой проект 503-1-33.85

Инв. № подл. | Подпись и дата | Взам. инв. №

Привязан

Инв. №

ГИП	Никитин	
Нач. отд.	Сидорова	
Гл. спец.	Стрехнин	
Рук. гр.	Бахтурина	
Вед. инж.	Сартисон	
Инжен.	Ашрешкевич	

503-1-33.85 -КМ

Автотранспортное предприятие на 300 грузовых автомобилей с открытой стоянкой

Производственный корпус.

Стадия	Лист	Листов
РП	2	

Общие данные (окончание) Техническая спецификация металла (окончание)

ГИПРОАВТОТРАНС Новосибирский филиал.

Типовой проект 503-1-33.85 Альбом I

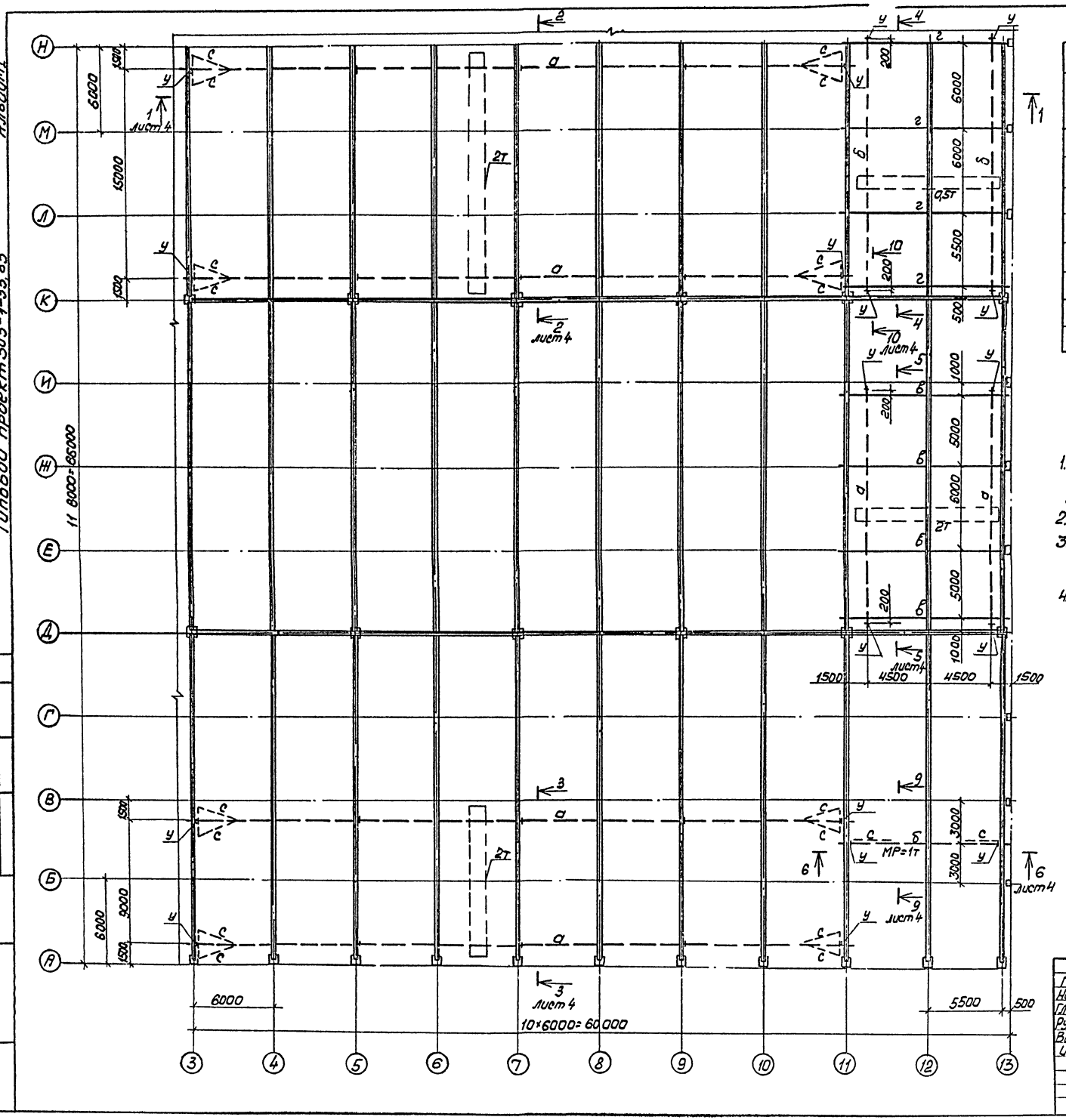

Ведомость элементов									
Марка	Сечение			Опорные усилия			Группа конструк.	Марка металла	Примечание
	Эскиз	Поз.	Состав	M, кН.м	N, кН	Q, кН			
а	I	1	I 30м	48,7	16,2	20	I	Вст3сп5	
б	I	2	I 24м	18,5	5,5	10;5,0	I		
в	I	3	I 24	24,6	22,8		I		
г	I	4	I 20	9,0	10,2		I		
с	L	5	L 63×5	По гибкости λ≤400			I		
п		6	2[60×50×3	2,1	4,45		I		Гнутый профиль
у		7	L 100×7 M16 -100×90×6	Конструктивно			I		

1. Изготовление и монтаж стальных конструкций вести в соответствии с требованиями СНиП III-18-75 и указаниями серии 1.426.2-3, вып. 2.
2. Сварку производить электродами Э-42 по ГОСТ 9467-75, $h_{шв}$=6мм
3. Все металлические конструкции подвесного пути после монтажа окрасить масляной краской за 2 раза. На ездовые поверхности балок краска не наносится.
4. Техническую спецификацию на металл см. листы КМ-1, КМ-2.

Согласовано: Нач. техн. отд. Бояршинов

Взам. инв. №

Подпись и дата

Инв. № подл.

Привязан

Инв. №

ГИП	Никитин	
Нач. отд.	Сидорова	
Гл. спец.	Стрехнин	
Рук. гр.	Бахтурина	
Вед. инж.	Сартисон	
Инж.	Чучелина	

503-1-33.85 -КМ

Автотранспортное предприятие на 300 грузовых автомобилей с открытой стоянкой

Производственный корпус

Стадия	Лист	Листов
РП	3	

Схема расположения элементов подвесного пути

ГИПРОАВТОТРАНС Новосибирский филиал

Копировал [illegible] Формат А2

Альбом I

Типовой проект 503-1-33.85

1-1

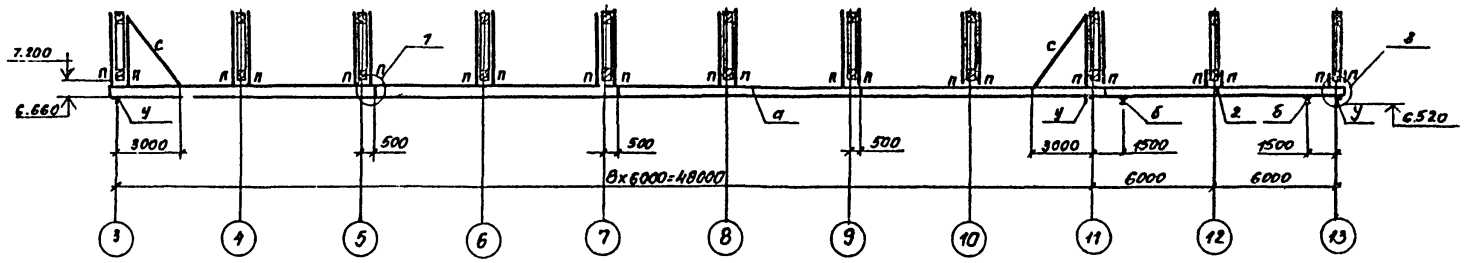

2-2

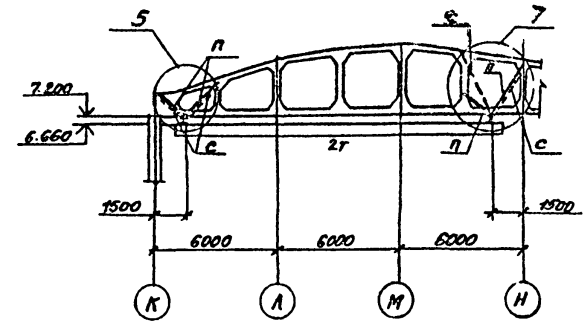

3-3

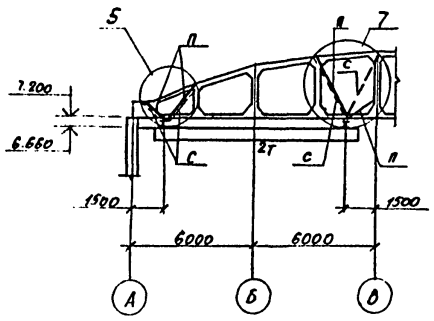

4-4

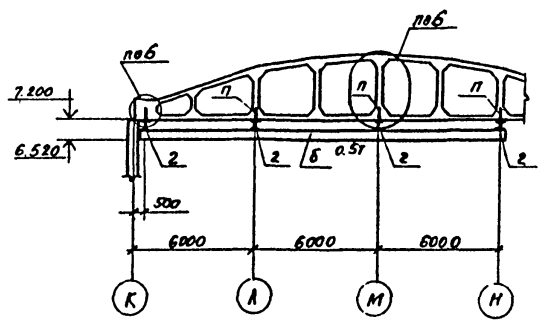

5-5

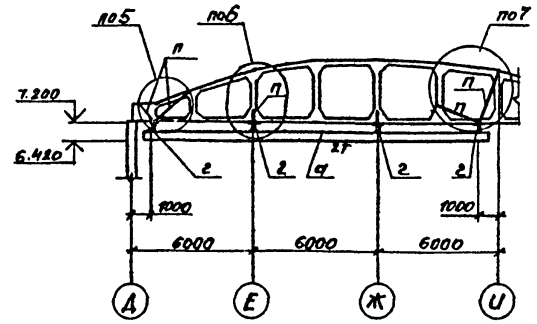

6-6

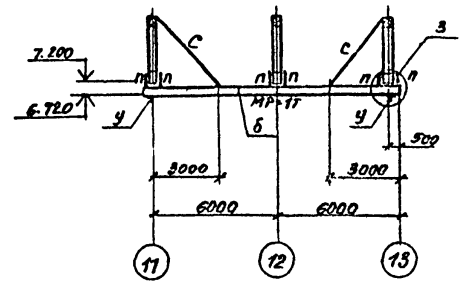

Схема расположения элементов подвесного пути.

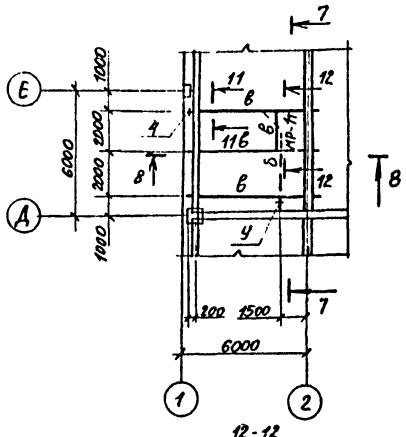

7-7

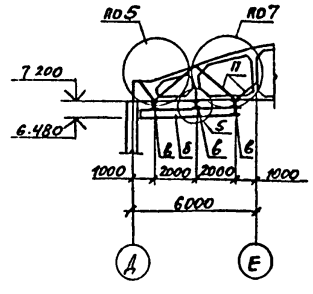

8-8

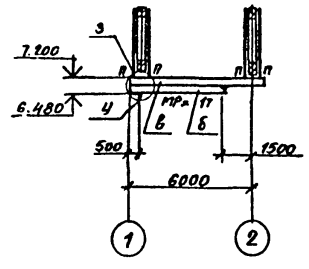

9-9

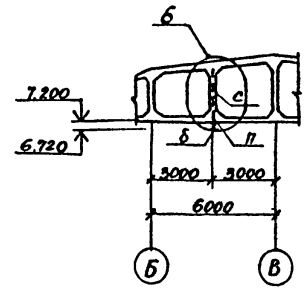

10-10

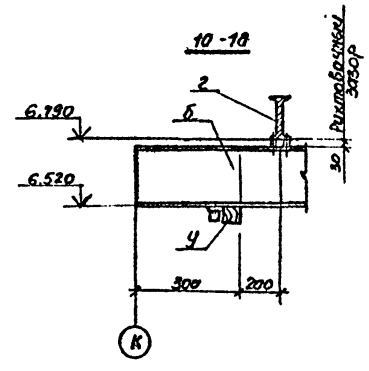

11-11

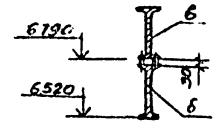

12-12

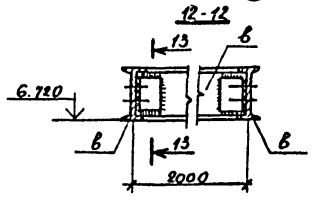

13-13

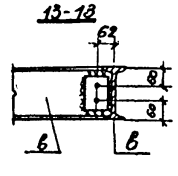

1. Все запаркированные узлы приняты по серии 1.426.2-3, вып. 2.
2. Схему расположения элементов подвесного пути см. лист КМ-3

ГИП	Никитин		503-1-33.85 КМ
Нач.отд.	Сизова		Автотранспортное предприятие на 300 грузовых автомобилей в открытой стоянкой
Гл.спец.	Стрекнин		Производственный корпус
Рук.гр.	Бахтурина		Стадия: РП; Лист: 4; Листов:
Вед.инж.	Сартисон		Схема расположения элементов подвесного пути. Разрезы 1-1 ... 13-13
Инжен.	Чучелина		ГИПРОАВТОТРАНС Новосибирский филиал

Привязан

Инв.№

Согласовано

Инв.№ подл. | Подпись и дата | Взам.инв.№ | Нач.техмол.от. Бовчина | Нач.сантт.от. Лазикевич

Альбом I

Типовой проект 503-1-33.85

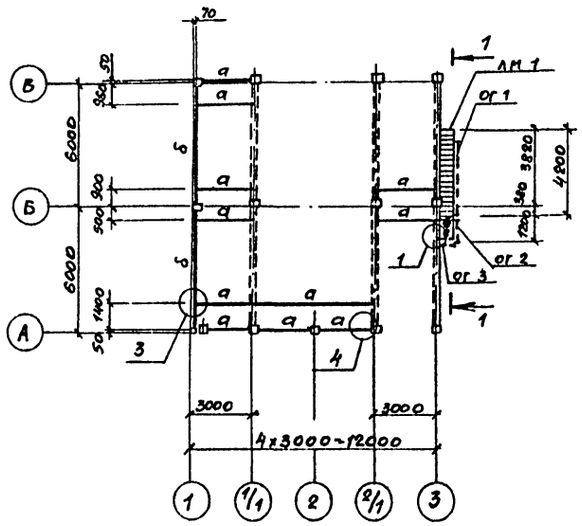

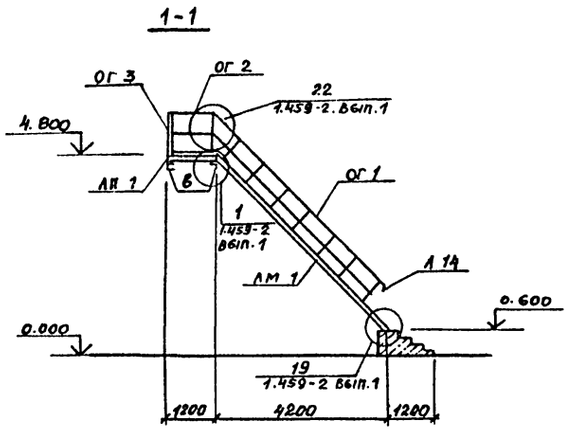

Ведомость элементов									
Марка	Сечение эскиз	поз	Состав	Опорные усилия М, кн.м	Опорные усилия N кн.	Опорные усилия Q кн	Группа констр.	Марка металла	Примечание
а	I	1	I 20	13.5	18.0			В ст 3 сп 5	
б	I	2	I 36	87.5	65.0				
в	[	3	[16						
г	L	4	L 75х8						

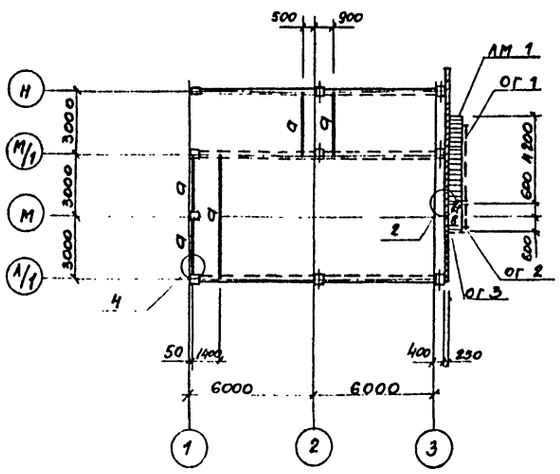

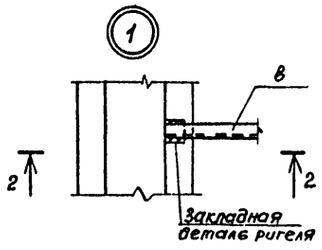

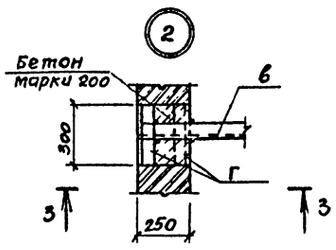

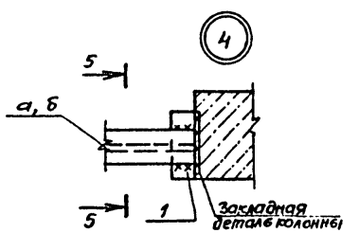

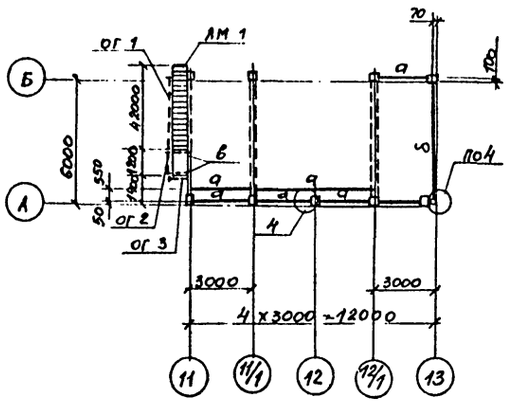

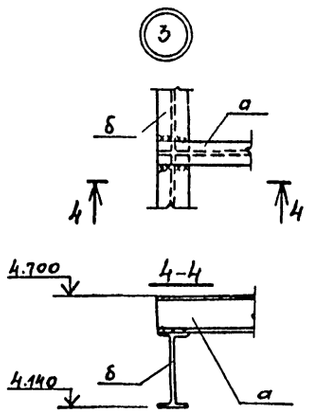

Марка, поз.	Обозначение	Наименование	Кол.	Масса ед.кг.	Примечание
		Ограждение			
ОГ 1	1.459-2. Вып. 2	ПА 11	3	29	
ОГ 2	1.459-2. Вып. 2	ПП 2	3	13	
ОГ 3	1.459-2. Вып. 2	ПП 1	3	12	
АМ 1	1.459-2. Вып. 2	Лестничный марш А 20	3	231	
АП 1	1.459-2. Вып. 2	Переходная площ. П5	3	60	
		Соединительные изделия			
А 14	1.459-2. Вып.1	А 14	6	1.0	
А 23	1.459-2. Вып. 1	А 23	3	1.0	
1	1.431-20. Вып. 7. г. 2	МС 14	28	4.8	

1. Техническую спецификацию на металл см. листы КМ-1. КМ-2..
2. Монтаж металлических конструкций вести в соответствии с указаниями СНиП III-18-75.
3. Все металлические конструкции, после монтажа, окрасить масляной краской за 2 раза.
4. Сварку вести электродами Э-42 по ГОСТ 9467-75
5. Высоту швов принять 6 мм.

ГИП	Никитин		503-1-33.85 - КМ
Нач. отд.	Сидорова		Автотранспортное предприятие на 300 грузовых автомобилей с открытой стоянкой
Гл. спец.	Стрехнин		Производственный корпус
Рук. гр.	Бахтурина		Стадия: РП; Лист: 5; Листов:
Вед. инж.	Сметисон		Схемы расположения металлических балок и лестниц.
Инжен.	Атрашкевич		ГИПРОАВТОТРАНС Новосибирский филиал

Привязан

Инв. N

Взам. инв. N | Подпись и дата

Инв. N

gost.e-ecolog.ru