ТИПОВОЙ ПРОЕКТ
503-1-29.85

НАВЕС - СТОЯНКА ГАРАЖА НА 6 АВТОМАШИН И 6 ТРАКТОРОВ

Альбом II

Чертежи строительных изделий

gost.e-ecolog.ru

Отпечатано
в Новосибирском филиале ЦИТП
630064 г. Новосибирск пр. Карла Маркса 1

Выдано в печать 20.II 1986 г.
Заказ Т-589 Тираж 600

ТИПОВОЙ ПРОЕКТ
503-1-29.85

НАВЕС – СТОЯНКА ГАРАЖА НА 6 АВТОМАШИН И 6 ТРАКТОРОВ

Состав проекта:

Альбом I	Общая пояснительная записка. Технология производства. Архитектурные решения. Конструкции железобетонные. Отопление и вентиляция. Электрооборудование. Автоматизация отопления и вентиляции.
Альбом II	Чертежи строительных изделий.
Альбом III	Спецификация оборудования.
Альбом IV	Ведомости потребности в материалах.
Альбом V	Сметы.

Альбом II

Разработан институтом
„Союзгипролесхоз"

Зам. главного инженера
института Ю.И.Кондратьев

И.О. главного инженера
проекта Ю.К.Антонов

Утвержден Гослесхозом СССР
протокол от 28.09 1984г. №12
Введен в действие институтом „Союзгипролесхоз"
приказ от 16.04 1985г. №54

Альбом V

Типовой проект

Содержание альбома

Шифр	Наименование	Стр.
	Титульный лист	
	Содержание альбома	
-КЖИ-ТТ	Технические требования	2
-КЖИ-0100	Ферма 1ФТ12-1АIVТ^{0}	3
-КЖИ-0200	Ферма 1ФТ12-1АIVТ^{0}	4
-КЖИ-0300	Плита ПИ1	5
-КЖИ-0310	Сетка С1	5
-КЖИ-0301	Петля П1	6
-КЖИ-0400	Изделие соединительное (мс1, мс2, мс3)	6
-КЖИ-0500	Изделие закладное МН1	7
-КЖИ-0600	Изделие закладное МН2	7
-КЖИ-0700	Анкер А1	8

Технические требования к изготовлению арматурных, закладных и сборных железобетонных изделий.

Арматурные, закладные и сборные железобетонные изделия надлежит выполнять в точном соответствии с рабочими чертежами.

Арматурные и закладные сварные изделия должны соответствовать требованиям ГОСТ 10922-75; сборные железобетонные изделия - требованиям ГОСТ 13015.1-81.

Приварку элементов изделий следует выполнять:

а) при соединении встав дуговой сваркой под слоем флюса на сварочных автоматах в соответствии с указаниями по сварке соединений в железобетонных конструкциях СН 393-78 и ГОСТ 19292-73. При отсутствии оборудования для автоматической сварки допускается применение сварки под слоем флюса на оборудовании с ручным приводом

б) для арматуры каркасов контактно-точечной сваркой по ГОСТ 14098-68 во всех пересечениях стержней.

Для изготовления изделий надлежит применять сталь марки ВСт3:

для проката кп2 по ТУ 14-1-3023-80

для арматуры СП и ПС по ГОСТ 380-71* и ТУ 14-1-3023-80.

Для сварочных работ следует применять электроды типа Э42 по ГОСТ 9467-75.

Инв.№ подл. | Подп. и дата | Взам.инв.№

ГИП	Антонов		Т.П. 503-1-29.85	КЖИ-ТТ	
Н.контр.	Воронков				
Нач.отд.	Елисеев				
Гл.спец.	Богданко		Технические требования	Стадия	Лист	Листов
Рук.гр.	Сафина			Р		
				СОЮЗГИПРОЛЕСХОЗ		

Копировал Филюшин

Формат А3

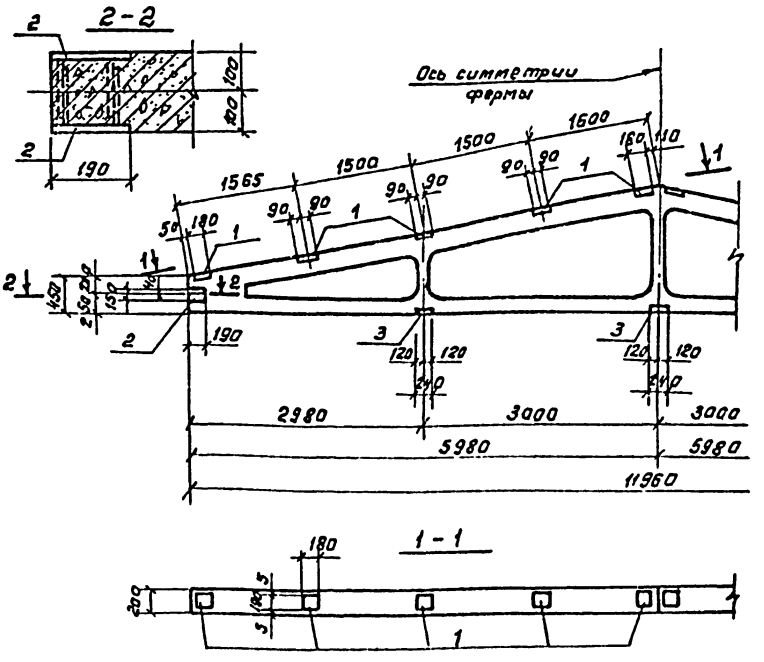

Формат	Зона	Поз	Обозначение	Наименование	Кол.	Примечание
				Сборочные единицы		
			1.063.1 - 1.01-3	Ферма 1ФТ12 - 1АIIIт	1	
		1	1.063.1 - 1.02-0170-01	Изделие закладное М4	10	
		2	1.400 - 6/76, Вып. 1	То же М4-1-5	2	
		3	1.400 - 6/76, Вып. 1	" М4-3-5	3	

Ведомость расхода стали
на дополнительные закладные изделия

Марка	Изделия закладные							Всего
	Арматура класса			Прокат марки				
	A-III			Вст3 кп2				
	ГОСТ 5781-82			ГОСТ 19903-74*				
	Ф8	Ф12	Итого	-8=6	-8:8		Итого	
1ФТ12 - 1АIIIт	0.8	4,0	4,8	9,2	22,0		31,2	36,0

ГИП	Антонов		Т.П. 503-1-29.85	-КЖИ- 0100
Н.контр	Воронков			
Нач.отд	Елисеев		Ферма 1ФТ12 - 1АIIIт	Стадия: Р; Масса: -; Масштаб: 1:50
Гл.спец	Богаенко			Лист; Листов 1
Рук.гр.	Сарина			Союзгипролесхоз
Ст.инж	Хлыстова			

Копировал: Федотова

Альбом II

Типовой проект

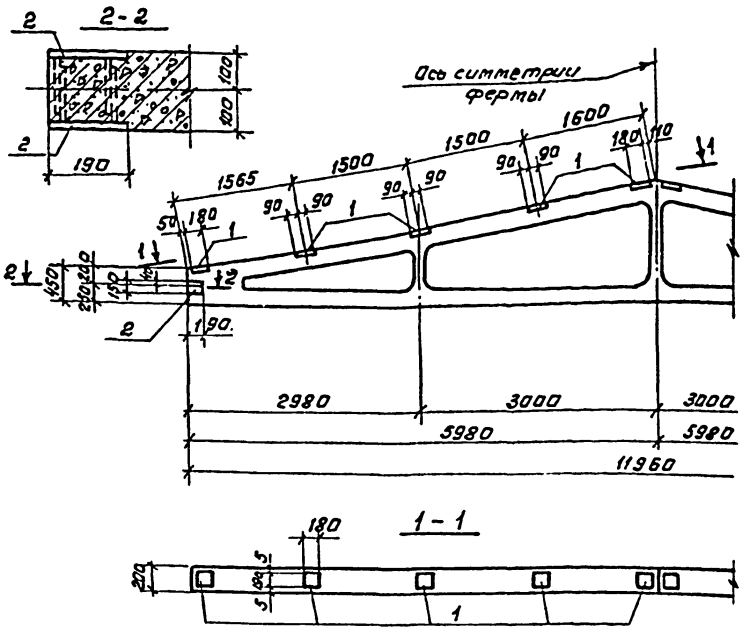

Формат	Зона	Поз.	Обозначение	Наименование	Кол.	Примечание
				Сборочные единицы		
			1.063.1 -1, 01-3	ферма 1ФТ12-1АIVТ	1	
		1	1.063.1-1.02-0170-01	Изделие закладное МЧ	10	
		2.	1.400-6/76, вып. 1	То же МЧ-1-5	2	

Ведомость расхода стали
на дополнительные закладные изделия

Марка	Изделия закладные							Всего
	Арматура класса			Прокат марки				
	A-IV			Вст3кп2				
	ГОСТ 5781-82			ГОСТ 19903-74*				
	Ф8	Ф12	Итого	-δ=6	-δ=8		Итого	
1ФТ12-1АIVТδ	0,2	4,0	4,2	2,6	22,0		24,6	28,8

ГИП	Якпаков		Т.П. 503-1-29.85	-КЖИ-0200
Нконтр	Воронков			
Нач.отд	Елисеев			
Гл.спец	Богданко			
Рук.гр.	Сафина			
Ст.инж.	Хлыстов		Ферма 1ФТ12-1АIVТδ	Стадия: Р; Масса: —; Масштаб: 1:50; Лист; Листов 1
				Союзгипролесхоз

Инв.№ подл. | Подпись и дата | Взам.инв.№

Копировал: Федотова

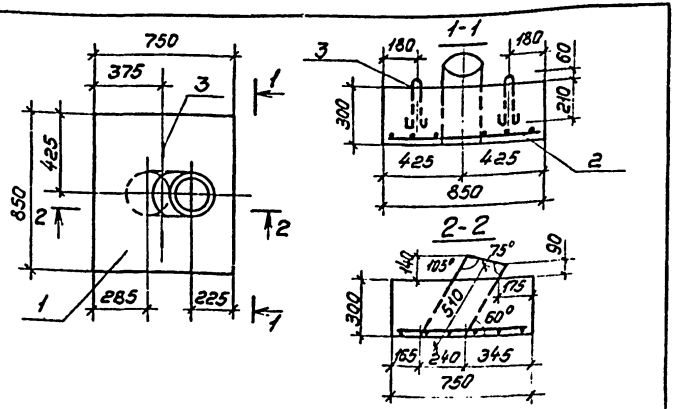

Формат	Зона	Поз.	Обозначение	Наименование	Кол.	Примечание
				Документация		
А4			КЖИ-0300	Сборочный чертеж		
				Сборочные единицы и детали		
А4		1	КЖИ-0300	Плита П1	1	
А4		2	КЖИ-0310	Сетка С1	1	2,3кг
А4		3	КЖИ-0301	Петля П1	2	0,17кг
				Материалы		
		4		Бетон марки 200	0,18	м³
		5	ГОСТ 539-80	Арм.-цем труба ф209, ℓ=600	1	Марка ВТ-3

ГИП	Антонов		т.п. 503-1-29.85	КЖИ-0300	
Н.контр.	Воронков				
Нач.отд.	Елисеев		Плита П1	Стадия: Р; Масса: 450; Масштаб: 1:50	
Гл.спец.	Богданко			Лист	Листов 1
Рук.гр.	Сафина				
Ст.инж.	Хлыстова			СОЮЗГИПРОЛЕСХОЗ	

Инв.№ подл. | Подп. и дата | Взам.инв.№ | Инв.№ дубл. | Подп. и дата

Формат А4

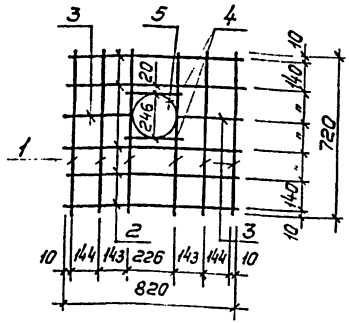

Формат	Зона	Поз.	Обозначение	Наименование	Кол.	Примечание
				Документация		
А4			КЖИ-ТТ	Технические требования		
				Детали		
				ФБА1 ГОСТ 5781-82		
Б4		1	КЖИ-0311	ℓ=720	6	0,16кг
Б4		2	-01	ℓ=820	5	0,182кг
Б4		3	-02	ℓ=310	2	0,069кг
Б4		4	-03	ℓ=240	2	0,053кг
Б4		5	-04	ℓ=960	1	0,213кг

ГИП	Антонов		т.п. 503-1-29.85	КЖИ-0310	
Н.контр.	Воронков				
Нач.отд.	Елисеев		Сетка С1	Стадия: Р; Масса: 2,3; Масштаб: 1:20	
Гл.спец.	Богданко			Лист	Листов 1
Рук.гр.	Сафина				
Ст.инж.	Хлыстова			СОЮЗГИПРОЛЕСХОЗ	

Инв.№ подл. | Подп. и дата | Взам.инв.№ | Инв.№ дубл. | Подп. и дата

Копировал Формат А4

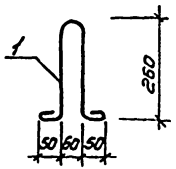

Длина развертки 770мм

ГИП	Антонов		т.п.503-1-29.85	-КЖИ-0301	
Н.контр.	Воронков				
Нач.отд.	Елисеев		Петля П1	Стадия: Р; Масса: 0,2; Масштаб: 1:10	
Гл.спец.	Богаенко			Лист; Листов 1	
Рук.гр.	Сафина		ФБАI ГОСТ 5781-82	СОЮЗГИПРОЛЕСХОЗ	

Копировал Фомина

Формат А4

МС1

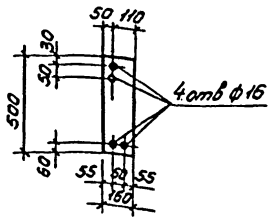

МС2

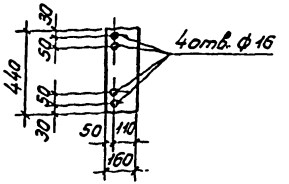

МС3

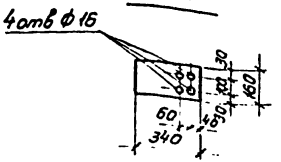

Обозначение	Марка	Масса
-кжи-0400-01	мс1	6,27
-02	мс2	5,52
-03	мс3	4,26

ГИП	Антонов		т.п.503-1-29.85	-КЖИ-0400	
Н.контр.	Воронков				
Нач.отд.	Елисеев		Изделие соединительное (мс1, мс2, мс3)	Стадия: Р; Масса: —; Масштаб: 1:20	
Гл.спец.	Богаенко			Лист; Листов 1	
Рук.гр.	Сафина				
Ст.инж.	Хлыстова		Полоса 160×10 ГОСТ 103-76 / Ст3 ГОСТ 535-79	СОЮЗГИПРОЛЕСХОЗ	

Инв.№подл. | Подп. и дата | Взам.инв.№

Копировал Фомина

Формат А4

Альбом

Типовой проект

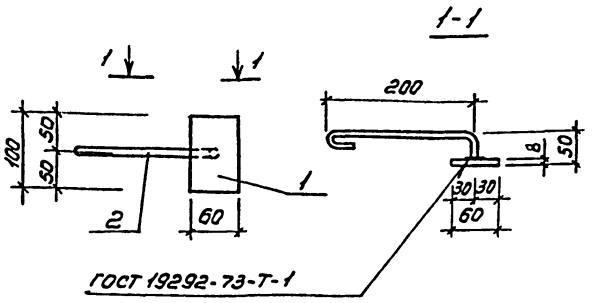

Формат	Зона	Поз.	Обозначение	Наименование	Кол.	Примечание
				Документация		
А4			-КЖИ-ТТ	Технические требования		
				Детали		
Б.Ч.		1	-КЖИ-601	Полоса 60×8 ГОСТ 103-76 Ст3 ГОСТ 535-79		
				ℓ=100	1	0,45 кг
Б.Ч.		2	-КЖИ-602	ф10 AII ГОСТ 5781-82, ℓ=320	1	0,2 кг

ГИП	Антонов		Т.п.503-1-29.85	-КЖИ-0600	
Н.контр.	Воронков				
Нач.отд.	Елисеев		Изделие закладное МН2	Стадия: Р; Масса: 0,65; Масштаб: 1:5	
Гл.спец.	Богаенко			Лист; Листов 1	
Рук.гр.	Сафина			СОЮЗГИПРОЛЕСХОЗ	

Копировал

Формат А4

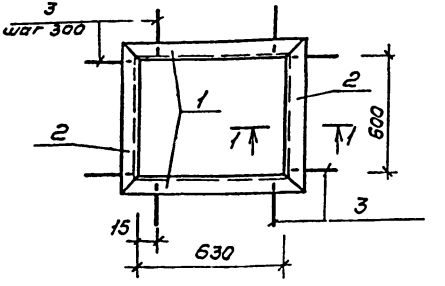

Формат	Зона	Поз.	Обозначение	Наименование	Кол.	Примечание
				Документация		
А4			-КЖИ-ТТ	Технические требования		
				Детали		
Б.Ч.		1	-КЖИ-501	Уголок 50×5 ГОСТ 8509-72 Ст3 ГОСТ 535-79		
				ℓ=725	2	2,75 кг
Б.Ч.		2	-01	ℓ=695	2	2,63 кг
Б.Ч.		3	-КЖИ-502	ф8 AI ГОСТ 5781-82, ℓ=310	12	0,12 кг

Инв.№ подл. | Подп. и дата | Взам.инв.№

ГИП	Антонов		Т.п.503-1-29.85	-КЖИ-0500	
Н.контр.	Воронков				
Нач.отд.	Елисеев		Изделие закладное МН1	Стадия: Р; Масса: 12,2; Масштаб: 1:20	
Гл.спец.	Богаенко			Лист; Листов 1	
Рук.гр.	Сафина			СОЮЗГИПРОЛЕСХОЗ	

Копировал

Формат А4

Альбом I
Типовой проект

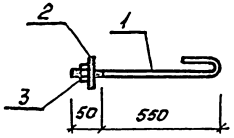

Формат	Зона	Поз.	Обозначение	Наименование	Кол.	Примечание
				Документация		
А4			КЖИ-700	Сборочный чертеж		
				Детали		
Б4		1	КЖИ-701	ф12АIГОСТ5781-82 ℓ=690	1	0,61кг
				Стандартные изделия		
		2		Шайба 12.01ГОСТ11371-78	1	0,1кг
		3		Гайка М12 ГОСТ 5915-70*	1	0,02кг

Инв.№ подл. | Подп. и дата | Взам.инв.№

ГИП	Антонов		Т.п.503-1-29.85 КЖИ-0700
Н.контр.	Воронков		
Нач.отд.	Елисеев		
			Анкер А1

Стадия	Масса	Масштаб
Р	0,64	5/м
Лист	Листов 1	

Союзгипролесхоз

gost.e-ecolog.ru

Формат А4