

ГОСУДАРСТВЕННЫЕ СТАНДАРТЫ
СОЮЗА ССР

МАТЕРИАЛЫ И ИЗДЕЛИЯ СТРОИТЕЛЬНЫЕ ТЕПЛОИЗОЛЯЦИОННЫЕ

МЕТОДЫ КОНТРОЛЯ

ГОСТ 17177.0-81—ГОСТ 17177.16-81

Издание официальное

ГОСУДАРСТВЕННЫЙ КОМИТЕТ СССР ПО ДЕЛАМ СТРОИТЕЛЬСТВА
Москва

gost.e-ecolog.ru

РАЗРАБОТАНЫ
Министерством монтажных и специальных строительных работ СССР
Министерством промышленности строительных материалов СССР

ИСПОЛНИТЕЛИ

Н. Н. Мелентьев, канд. техн. наук (руководитель темы); **А. Г. Заславский**, канд. техн. наук; **Л. А. Фалин**, канд. техн. наук; **Л. М. Шаронова**; **В. С. Харламов**; **А. И. Матайтис**, канд. техн. наук; **М.-Б. С. Амбразюнайте**; **С. В. Маркявичюс**; **И. Я. Киселев**, канд. техн. наук; **А. П. Дярялене**; **В. В. Еремеева**; **М. П. Кораблин**

ВНЕСЕНЫ Министерством монтажных и специальных строительных работ СССР

Зам. министра **Л. Д. Солоденников**

УТВЕРЖДЕНЫ И ВВЕДЕНЫ В ДЕЙСТВИЕ Постановлением Государственного комитета СССР по делам строительства от 9 июля 1981 г. № 115

УДК 662.998 : 620.163.3 : 006.354 Группа Ж19

ГОСУДАРСТВЕННЫЙ СТАНДАРТ СОЮЗА ССР

МАТЕРИАЛЫ И ИЗДЕЛИЯ СТРОИТЕЛЬНЫЕ ТЕПЛОИЗОЛЯЦИОННЫЕ

Метод определения гибкости

Heat insulating construction materials and products. Method of flexibility determination

ГОСТ 17177.14—81

Взамен ГОСТ 17177—71 в части разд. 8

ОКП 57 6000

Постановлением Государственного комитета СССР по делам строительства от 9 июля 1981 г. № 115 срок введения установлен

с 01.01 1984 г.

Несоблюдение стандарта преследуется по закону

Настоящий стандарт распространяется на строительные теплоизоляционные волокнистые неорганические материалы и изделия и устанавливает метод определения гибкости.

1. ОБЩИЕ ТРЕБОВАНИЯ

1.1. Общие требования к методу — по ГОСТ 17177.0—81.

2. МЕТОД ОПРЕДЕЛЕНИЯ ГИБКОСТИ

2.1. Аппаратура

Приспособление, состоящее из набора металлических цилиндров разных диаметров (см. чертеж).

2.2. Изготовление образца

2.2.1. Из штучного изделия или рулонного материала вырезают образец шириной (100±5) мм и толщиной, равной толщине изделия или материала. Длину образца устанавливают в зависимости от диаметра цилиндра, на котором будут проводиться испытания.

От шнурового материала отрезают образец длиной не менее (300±5) мм.

2.3. Проведение испытания

2.3.1. Испытание образца проводят на цилиндре, диаметр которого указан в соответствующем стандарте или технических условиях на конкретные материалы и изделия.

2.3.2. Образец штучного или рулонного материала берут за два края по длине и прикладывают к валику таким образом, чтобы по-

Издание официальное Перепечатка воспрещена

середине длины он касался образующей валика. Затем одновременно оба края образца изгибают так, чтобы он касался всей цилиндрической поверхности валика.

Приспособление для определения гибкости

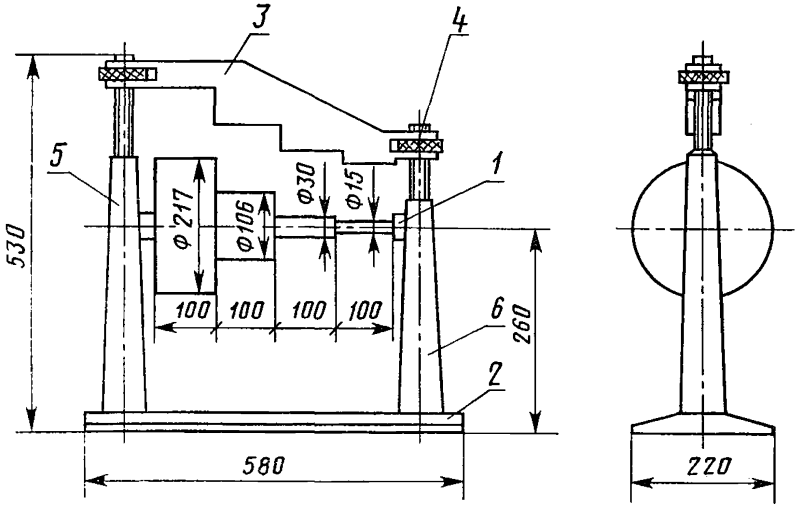

1—валок; *2*—основание; *3*—прижимная планка; *4*—гайка; *5*—опора; *6*—опора.

Образец шнурового материала оборачивают вокруг валика таким образом, чтобы получился полный виток.

2.4. Оценка результата испытания

Гибкость образца оценивают визуально по разрывам и расслоениям на его поверхности.

СОДЕРЖАНИЕ

ГОСТ 17177.0—81 Материалы и изделия строительные теплоизоляционные. Общие требования к методам контроля . . . 1

ГОСТ 17177.1—81 Материалы и изделия строительные теплоизоляционные. Методы определения размеров и внешнего вида . 3

ГОСТ 17177.2—81 Материалы и изделия строительные теплоизоляционные. Методы определения правильности геометрической формы 7

ГОСТ 17177.3—81 Материалы и изделия строительные теплоизоляционные. Методы определения плотности 10

ГОСТ 17177.4—81 Материалы и изделия строительные теплоизоляционные. Метод определения влажности 14

ГОСТ 17177.5—81 Материалы и изделия строительные теплоизоляционные. Метод ускоренного определения сорбционного увлажнения 16

ГОСТ 17177.6—81 Материалы и изделия строительные теплоизоляционные. Методы определения водопоглощения . . . 18

ГОСТ 17177.7—81 Материалы и изделия строительные теплоизоляционные. Метод определения содержания органических веществ 21

ГОСТ 17177.8—81 Материалы и изделия строительные теплоизоляционные. Метод определения полноты поликонденсации фенолоформальдегидного связующего 23

ГОСТ 17177.9—81 Материалы и изделия строительные теплоизоляционные. Метод определения прочности на сжатие при 10% деформации 26

ГОСТ 17177.10—81 Материалы и изделия строительные теплоизоляционные. Метод определения предела прочности при сжатии 28

ГОСТ 17177.11—81 Материалы и изделия строительные теплоизоляционные. Метод определения предела прочности при изгибе 30

ГОСТ 17177.12—81 Материалы и изделия строительные теплоизоляционные. Метод определения предела прочности при растяжении 32

ГОСТ 17177.13—81 Материалы и изделия строительные теплоизоляционные. Метод определения сжимаемости и упругости . 35

ГОСТ 17177.14—81 Материалы и изделия строительные теплоизоляционные. Метод определения гибкости 38

ГОСТ 17177.15—81 Материалы и изделия строительные теплоизоляционные. Метод определения линейной температурной усадки 40

ГОСТ 17177.16—81 Материалы и изделия строительные теплоизоляционные. Метод определения среднего диаметра волокон минеральной и стеклянной ваты 43

Редактор *В. П. Огурцов*
Технический редактор *А. Г. Каширин*
Корректор *И. Л. Асауленко*

Сдано в наб. 26.10.81 Подп. к печ. 18.01.82 3,0 п. л. 2,36 уч.-изд. л. Тир. 30000 Цена 15 коп.

Ордена «Знак Почета» Издательство стандартов, 123557, Москва, Новопресненский пер., 3
Тип. «Московский печатник», Москва, Лялин пер., 6. Зак. 1487

gost.e-ecolog.ru