

ГОСУДАРСТВЕННЫЕ СТАНДАРТЫ
СОЮЗА ССР

МАТЕРИАЛЫ И ИЗДЕЛИЯ СТРОИТЕЛЬНЫЕ ТЕПЛОИЗОЛЯЦИОННЫЕ

МЕТОДЫ КОНТРОЛЯ

ГОСТ 17177.0-81—ГОСТ 17177.16-81

Издание официальное

ГОСУДАРСТВЕННЫЙ КОМИТЕТ СССР ПО ДЕЛАМ СТРОИТЕЛЬСТВА
Москва

gost.e-ecolog.ru

РАЗРАБОТАНЫ
Министерством монтажных и специальных строительных работ СССР
Министерством промышленности строительных материалов СССР

ИСПОЛНИТЕЛИ

Н. Н. Мелентьев, канд. техн. наук (руководитель темы); **А. Г. Заславский**, канд. техн. наук; **Л. А. Фалин**, канд. техн. наук; **Л. М. Шаронова**; **В. С. Харламов**; **А. И. Матайтис**, канд. техн. наук; **М.-Б. С. Амбразюнайте**; **С. В. Маркявичюс**; **И. Я. Киселев**, канд. техн. наук; **А. П. Дярялене**; **В. В. Еремеева**; **М. П. Кораблин**

ВНЕСЕНЫ Министерством монтажных и специальных строительных работ СССР

Зам. министра **Л. Д. Солоденников**

УТВЕРЖДЕНЫ И ВВЕДЕНЫ В ДЕЙСТВИЕ Постановлением Государственного комитета СССР по делам строительства от 9 июля 1981 г. № 115

УДК 662.998.001.4 : 006.354 Группа Ж19

ГОСУДАРСТВЕННЫЙ СТАНДАРТ СОЮЗА ССР

МАТЕРИАЛЫ И ИЗДЕЛИЯ СТРОИТЕЛЬНЫЕ ТЕПЛОИЗОЛЯЦИОННЫЕ

Методы определения размеров и внешнего вида

Heat insulating construction materials and products. Methods of dimensions of piece products, roll and cord materials

ГОСТ 17177.1—81

ОКП 57 6000

Постановлением Государственного комитета СССР по делам строительства от 9 июля 1981 г. № 115 срок введения установлен

с 01.01 1984 г.

Несоблюдение стандарта преследуется по закону

Настоящий стандарт распространяется на строительные теплоизоляционные материалы и изделия и устанавливает методы определения размеров и внешнего вида теплоизоляционных плит, кирпичей, блоков, цилиндров, полуцилиндров, сегментов, а также рулонных и шнуровых материалов.

1. ОБЩИЕ ТРЕБОВАНИЯ

1.1. Общие требования к методам — по ГОСТ 17177.0—81.

2. ИНСТРУМЕНТЫ

Линейка металлическая по ГОСТ 427—75.

Рулетка измерительная металлическая с миллиметровой шкалой по ГОСТ 7502—80.

Штангенциркуль по ГОСТ 166—80.

Игольчатый толщиномер (см. чертеж).

Метр складной металлический.

3. ПРОВЕДЕНИЕ ИЗМЕРЕНИЙ РАЗМЕРОВ

3.1. Изделие, рулонный или шнуровой материал укладывают на ровное твердое основание.

3.2. Измерение размеров рулеткой проводят с погрешностью не более 5 мм, линейкой — не более 1 мм, толщиномером — не более 0,5 мм, штангенциркулем (для ячеистых изделий) — не более 0,1 мм.

Издание официальное Перепечатка воспрещена

Погрешность измерения штангенциркулем толщины минераловатных цилиндра, полуцилиндра или сегмента, а также диаметра шнуровых материалов — не более 1 мм.

3.3. Длину плиты измеряют линейкой, а рулонного материала — рулеткой в трех местах: на расстоянии (50±5) мм от каждого края и посередине плиты.

Длину цилиндра измеряют линейкой по наружной поверхности в четырех местах на расстоянии друг от друга, равном $^1/_4$ длины наружной окружности.

Длину полуцилиндра и сегмента измеряют линейкой по наружной поверхности в трех местах: на расстоянии (50±5) мм от каждого края и посередине полуокружности или дуги.

Длину шнурового материала измеряют рулеткой.

3.4. Ширину штучного изделия измеряют линейкой в трех местах: на расстоянии (50±5) мм от каждого края и посередине изделия.

Ширину рулонного материала измеряют линейкой на расстоянии (50±5) мм от каждого края и через каждый метр длины.

3.5. Внутренний диаметр цилиндра измеряют металлической линейкой в четырех местах: на обоих торцах в двух взаимно перпендикулярных направлениях.

Внутренний диаметр полуцилиндра и сегмента измеряют металлической линейкой, предварительно собрав из них цилиндр.

Диаметр шнурового материала измеряют штангенциркулем в пяти местах по длине; первый и последний замер — на расстоянии не менее (150±10) мм от концов.

3.6. Толщину ячеистых изделий с плоской поверхностью измеряют штангенциркулем в шести местах: в четырех местах на расстоянии (50±5) мм от торцов и двух местах посередине длины.

Толщину цилиндра измеряют штангенциркулем в восьми местах: на обоих торцах в двух взаимно перпендикулярных направлениях.

Толщину полуцилиндра и сегмента измеряют штангенциркулем в шести местах: в четырех местах на расстоянии (50±5) мм от каж-

Игольчатый толщиномер

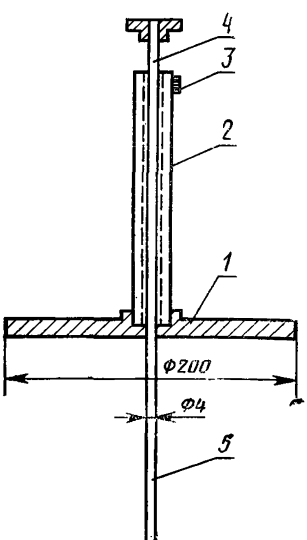

1—диск; *2*—трубка; *3*—зажимный винт; *4*—стержень; *5*—игла.

дого торца и в двух местах по торцам посередине полуокружности или дуги.

Толщину волокнистой плиты и рулонного материала измеряют игольчатым толщиномером. Масса диска *1* с трубкой *2* толщиномера должна создавать удельную нагрузку, регламентируемую стандартами или техническими условиями на конкретные виды материалов и изделий.

В плите проводят измерения в 5 местах: в центре и в четырех углах, располагая иглу толщиномера на расстоянии (150±5) мм от смежных краев плиты. Зажимным винтом *3* фиксируют стержень *4* с иглой *5* в крайнем нижнем положении (см. чертеж). Затем иглой прокалывают плиту на всю толщину перпендикулярно твердому основанию, освобождают зажимный винт *3*, опускают диск *1* с трубкой *2*. Через 5 мин, если в стандарте на материал или изделие не указано другое время, по линейке на стержне *4* определяют толщину плиты или материала.

В рулонном материале измерения проводят в четырех углах на расстоянии (150±10) мм от смежных краев, затем через каждый метр длины материала в двух местах по ширине на расстоянии (150±5) мм от краев и в центре каждого прямоугольника, образованного четырьмя ближайшими местами измерений у краев материала.

Измерение толщины прошивных материалов проводят со смещением от указанных выше мест таким образом, чтобы игла толщиномера располагалась посередине между швами.

4. ОПРЕДЕЛЕНИЕ ВНЕШНЕГО ВИДА

4.1. Глубину отбитости или притупленности ребра определяют, прикладывая два смежных звена складного метра к смежным поверхностям изделия и измеряя линейкой в направлении биссектрисы угла, образованного звеньями складного метра, расстояние от его вершины до поверхности изделия.

4.2. Глубину отбитости или притупленности угла определяют, прикладывая одно звено складного метра к ребру, а другое, смежное звено — к грани изделия и измеряя линейкой в направлении биссектрисы угла, образованного звеньями складного метра, расстояние от его вершины до поверхности изделия.

4.3. Длину впадин измеряют линейкой. При измерении глубины впадины к изделию прикладывают ребром линейку и с помощью второй линейки или штангенциркуля измеряют максимальный зазор между дном впадины и ребром приложенной линейки.

При измерении высоты выпуклости к ее вершине прикладывают ребром линейку параллельно поверхности изделия и измеряют

другой линейкой зазоры между ребром линейки и поверхностью изделия.

Высоту выпуклости вычисляют как среднее арифметическое значение двух замеров с разных сторон от выпуклости и округляют до 1 мм.

При измерении глубины впадин и высоты выпуклостей изделий с цилиндрической поверхностью плоскость линейки ориентируют вдоль образующей, при контроле на плоской поверхности — произвольно.

СОДЕРЖАНИЕ

ГОСТ 17177.0—81 Материалы и изделия строительные теплоизоляционные. Общие требования к методам контроля . . . 1

ГОСТ 17177.1—81 Материалы и изделия строительные теплоизоляционные. Методы определения размеров и внешнего вида . 3

ГОСТ 17177.2—81 Материалы и изделия строительные теплоизоляционные. Методы определения правильности геометрической формы 7

ГОСТ 17177.3—81 Материалы и изделия строительные теплоизоляционные. Методы определения плотности 10

ГОСТ 17177.4—81 Материалы и изделия строительные теплоизоляционные. Метод определения влажности 14

ГОСТ 17177.5—81 Материалы и изделия строительные теплоизоляционные. Метод ускоренного определения сорбционного увлажнения 16

ГОСТ 17177.6—81 Материалы и изделия строительные теплоизоляционные. Методы определения водопоглощения . . . 18

ГОСТ 17177.7—81 Материалы и изделия строительные теплоизоляционные. Метод определения содержания органических веществ 21

ГОСТ 17177.8—81 Материалы и изделия строительные теплоизоляционные. Метод определения полноты поликонденсации фенолоформальдегидного связующего 23

ГОСТ 17177.9—81 Материалы и изделия строительные теплоизоляционные. Метод определения прочности на сжатие при 10% деформации 26

ГОСТ 17177.10—81 Материалы и изделия строительные теплоизоляционные. Метод определения предела прочности при сжатии 28

ГОСТ 17177.11—81 Материалы и изделия строительные теплоизоляционные. Метод определения предела прочности при изгибе 30

ГОСТ 17177.12—81 Материалы и изделия строительные теплоизоляционные. Метод определения предела прочности при растяжении 32

ГОСТ 17177.13—81 Материалы и изделия строительные теплоизоляционные. Метод определения сжимаемости и упругости . 35

ГОСТ 17177.14—81 Материалы и изделия строительные теплоизоляционные. Метод определения гибкости 38

ГОСТ 17177.15—81 Материалы и изделия строительные теплоизоляционные. Метод определения линейной температурной усадки 40

ГОСТ 17177.16—81 Материалы и изделия строительные теплоизоляционные. Метод определения среднего диаметра волокон минеральной и стеклянной ваты 43

Редактор *В. П. Огурцов*
Технический редактор *А. Г. Каширин*
Корректор *И. Л. Асауленко*

Сдано в наб. 26.10.81 Подп. к печ. 18.01.82 3,0 п. л. 2,36 уч.-изд. л. Тир. 30000 Цена 15 коп.

Ордена «Знак Почета» Издательство стандартов, 123557, Москва, Новопресненский пер., 3
Тип. «Московский печатник», Москва, Лялин пер., 6. Зак. 1487

gost.e-ecolog.ru