

ОТРАСЛЕВЫЕ СТАНДАРТЫ

ДЕТАЛИ МАГИСТРАЛЬНЫХ ТРУБОПРОВОДОВ СТАЛЬНЫЕ ПРИВАРНЫЕ на Ру до 10,0 МПа (100кгс/см^2)

ОСТ 102-54-81 — ОСТ 102-57-81

Часть I

Издание официальное

МИНИСТЕРСТВО СТРОИТЕЛЬСТВА ПРЕДПРИЯТИЙ НЕФТЯНОЙ И ГАЗОВОЙ ПРОМЫШЛЕННОСТИ

Москва

gost.e-ecolog.ru

РАЗРАБОТАНЫ

Челябинским филиалом СПКБ "Проектнефтегазспецмонтаж"
Директор В. Д. Нохрин
Руководитель разработки Ю. М. Рязанцев
Исполнитель В. С. Первухина

СПКБ "Проектнефтегазспецмонтаж"
Директор В. Г. Блохин
Заведующий отделом стандартизации Ф. И. Парийчук
Исполнитель М. А. Резникова

Всесоюзным научно-исследовательским институтом по строительству магистральных трубопроводов (ВНИИСТ)
Зам. директора по научной работе И. Д. Красулин
Исполнитель И. А. Кочмарева

ВНЕСЕНЫ

Главным техническим управлением Миннефтегазстроя
Начальник О. М. Иванцов

СОГЛАСОВАНЫ

Главным техническим управлением Миннефтегазстроя
Начальник О. М. Иванцов

Госинспекцией по качеству строительства Миннефтегазстроя
Зам. начальника И. В. Пелевин

Главнефтегазпромстройматериалы Миннефтегазстроя
Главный инженер В. В. Сысоев

Техническим управлением Мингазпрома
Начальник А. Д. Седых

Госгазнадзором Мингазпрома
Зам. начальника В. А. Евсегнеев

Техническим управлением Миннефтепрома
Начальник Г. И. Григоращенко

УТВЕРЖДЕНЫ И ВВЕДЕНЫ В ДЕЙСТВИЕ

Приказом Министерства строительсва предприятий нефтяной и газовой промышленности от 22. 01. 81 г. № 16

УДК 621.643.4 Группа Г18

ОТРАСЛЕВОЙ СТАНДАРТ

ДЕТАЛИ МАГИСТРАЛЬНЫХ ТРУБОПРОВОДОВ СТАЛЬНЫЕ ПРИВАРНЫЕ НА Ру ДО 10,0 МПа (100 кгс/см^2)

ТИПЫ

ОКП 483482 9100

ОСТ 102-54-81

Введен впервые

Приказом Министерства строительства предприятий нефтяной и газовой промышленности от 22.01.1981 г. № 16 срок действия

с 01.07.1981г.

до 01.07.1986г.

Несоблюдение стандарта преследуется по закону

1. Типы деталей и их назначение указаны в табл. 1.

2. Толщины стенок деталей должны выбираться в зависимости от давлений и коэффициентов условий работы трубопроводов в соответствии с ОСТ 102-56-81 – ОСТ 102-62-81.

3. Коэффициенты условий работы для соответствующих участков трубопроводов указаны в табл. 2.

Издание официальное ГР № 8204760 от 13.05.81 Перепечатка воспрещена

Таблица 1

Типы деталей и номера стандартов	Эскиз детали	Назначение
1. Отводы по ОСТ 102-56-81 2. Отводы с радиусом 5Ду по ОСТ 102-57-81	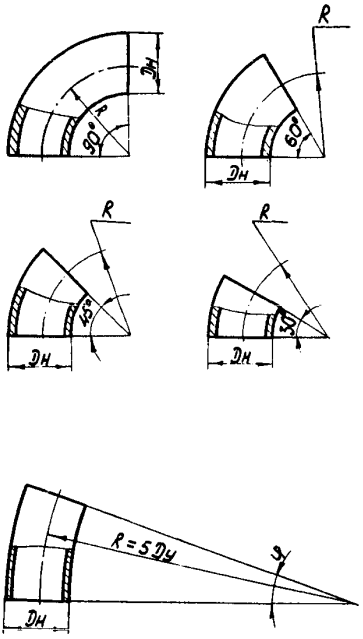	Поворот оси трубопровода
3. Переходы по ОСТ 102-58-81	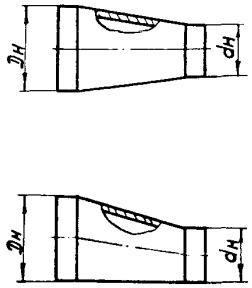	Изменение диаметра трубопровода

Продолжение табл. 1

Типы деталей и номера стандартов	Эскиз детали	Назначение
4. Тройники штампосварные по ОСТ 102-59-81	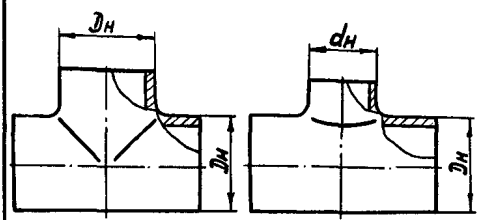	
5. Тройники сварные по ОСТ 102-60-81	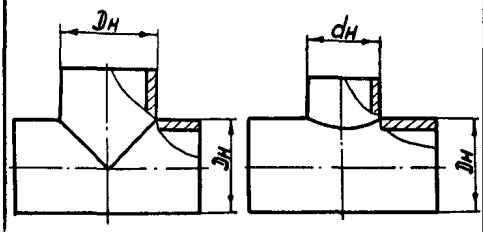	Ответвление от магистрали трубопровода
6. Тройники сварные с усиливающими накладками по ОСТ 102-61-81	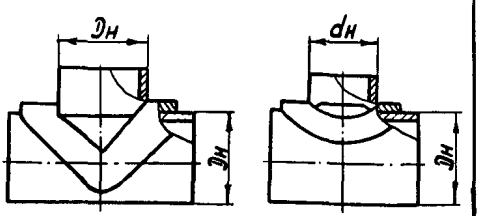	
7. Днища по ОСТ 102-62-81	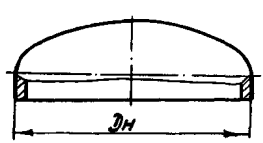	Концевая деталь трубопровода

Таблица 2

Категория магистральных трубопроводов и их участков	Коэффициент условий работы при расчете соединительных деталей на прочность
В	0,6
1 - 1У	0,75

СОДЕРЖАНИЕ

Часть 1

ОСТ 102-54-81	Детали магистральных трубопроводов стальные приварные на Ру до 10,0 МПа (100 кгс/см^2). Типы	1
ОСТ 102-55-81	Детали магистральных трубопроводов стальные приварные на Ру до 10,0 МПа (100 кгс/см^2). Общие технические условия	5
ОСТ 102-56-81	Детали магистральных трубопроводов стальные приварные на Ру до 10,0 МПа (100 кгс/см^2). Отводы крутоизогнутые штампосварные. Размеры	31
ОСТ 102-57-81	Детали магистральных трубопроводов стальные приварные на Ру до 10,0 МПа (100 кгс/см^2). Отводы штампосварные с радиусом 5 Ду. Размеры	43

Часть 2

ОСТ 102-58-81	Детали магистральных трубопроводов стальные приварные на Ру до 10,0 МПа (100 кгс/см^2). Переходы концентрические и эксцентрические. Размеры	1
ОСТ 102-59-81	Детали магистральных трубопроводов стальные приварные на Ру до 10,0 МПа (100 кгс/см^2). Тройники штампосварные. Размеры	27

Часть 3

ОСТ 102-60-81	Детали магистральных трубопроводов стальные приварные на Ру до 10,0 МПа (100 кгс/см^2). Тройники сварные. Размеры	1
ОСТ 102-61-81	Детали магистральных трубопроводов стальные приварные на Ру до 10,0 МПа (100 кгс/см^2). Тройники сварные с усиливающими накладками. Размеры	59
ОСТ 102-62-81	Детали магистральных трубопроводов стальные приварные на Ру до 10,0 МПа (100 кгс/см^2). Днища эллиптические отбортованные. Размеры	111

Заказ 71-83 Тираж 700

Типография СПКБ "Проектнефтегазспецмонтаж"

9-я Парковая, 42

gost.e-ecolog.ru