ОТРАСЛЕВЫЕ СТАНДАРТЫ

ДЕТАЛИ МАГИСТРАЛЬНЫХ ТРУБОПРОВОДОВ БЕСШОВНЫЕ ПРИВАРНЫЕ

на P_y до 10,0 МПа (100 кгс/см^2)

ОСТ 102-43-85

Часть 3

Издание официальное

МИНИСТЕРСТВО СТРОИТЕЛЬСТВА ПРЕДПРИЯТИЙ НЕФТЯНОЙ И ГАЗОВОЙ ПРОМЫШЛЕННОСТИ

gost.e-ecolog.ru

РАЗРАБОТАНЫ

Челябинским филиалом СПКБ "Проектнефтегазспецмонтаж"

Директор В.Д.Нохрин

Главный инженер Ю.М.Рязанцев

Главный конструктор проекта В.С.Первухина

Инженер-конструктор I категории А.И.Плотникова

Соисполнители:

СПКБ "Проектнефтегазспецмонтаж"

Директор Н.М.Белкин

Заведующий отделом стандартизации Ф.И.Парийчук

Старший инженер М.А.Резникова

Всесоюзный научно-исследовательский институт по строительству магистральных трубопроводов (ВНИИСТ)

Заместитель директора И.Д.Красулин

СОГЛАСОВАНЫ

Заместитель начальника Главного технического управления Миннефтегазстроя М.М.Черемисинов

Заместитель начальника Технического управления Миннефтепрома В.Д.Барановский

Главный инженер Технического управления Мингазпрома Э.Л.Вольский

Начальник Госинспекции по качеству строительства Миннефтегазстроя А.С.Бояринов

Главный инженер ВПО "Союзнефтегазстройконструкция" С.Г.Каплан

УТВЕРЖДЕНЫ И ВВЕДЕНЫ В ДЕЙСТВИЕ

Приказом Министерства строительства предприятий нефтяной и газовой промышленности от I2.05.I985г. № I83

УДК 621.643.4.063 Группа Г 18

ОТРАСЛЕВОЙ СТАНДАРТ

ДЕТАЛИ МАГИСТРАЛЬНЫХ ТРУБОПРОВОДОВ БЕСШОВНЫЕ ПРИВАРНЫЕ
НА Ру ДО 10,0 МПа (100 кгс/см^2)
ТРОЙНИКИ ШТАМПОВАННЫЕ
Конструкция и размеры
ОКП 14 6967

ОСТ 102-43-85
Взамен
ОСТ 102-43-78

Приказом Министерства строительства предприятий нефтяной и газовой промышленности от 12.05. 1985 г. №183

срок действия с 01.06. 1985г.
до 01.06. 1990г.

Несоблюдение стандарта преследуется по закону

1. Настоящий стандарт распространяется на стальные бесшовные приварные равнопроходные и переходные тройники с магистралью диаметрами 57 - 426 мм.

2. Назначение и условия применения - по ОСТ 102-39-85.

3. Конструкция тройников должна соответствовать чертежу, размеры и условные давления:

исполнения 1 - табл. 1;

исполнения 2 - табл. 2.

4. Технические требования - по ОСТ 102-45-85.

5. Обозначение тройника должно содержать:

наименование;

условное обозначение (ТШ);

обозначение исполнения;

диаметры;

Издание официальное ГР 8352459 от 03.06.85
Перепечатка воспрещена

Тройник равнопроходный

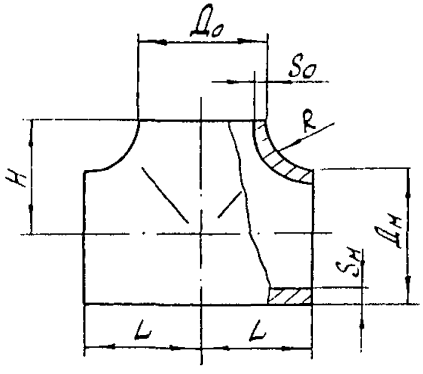

Тройник переходный

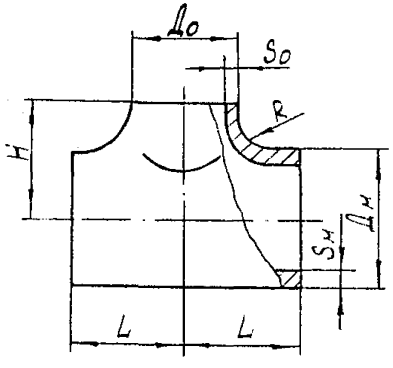

Таблица I

Тройники из углеродистой стали

Диаметры наружные, мм		Условное давление P_y, МПа (кгс/см^2)	Коэффициент условий работы, m	Размеры, мм					Масса теоретическая, кг
$D_{-м}$	D_o			$S_м$	S_o	L	H	R	
57	45	I,6(I6)	0,60	4,0	4,0	50	45	I0,0	0,8
			0,75						
		2,5(25)	0,60						
			0,75						
		4,0(40)	0,60						
			0,75						
		5,6(56)	0,60						
			0,75						
		6,4(64)	0,60						
			0,75						
		7,5(75)	0,60						
			0,75						
		I0,0(I00)	0,60						
			0,75						
57	57	I,6(I6)	0,60	4,0	4,0	50	50	I2,5	0,8
			0,75						
		2,5(25)	0,60						
			0,75						

Продолжение таблицы I

Диаметры наружные, мм		Условное давление P_y, МПа (кгс/см^2)	Коэффициент условий работы, m	Размеры, мм					Масса теоретическая, кг
$D_м$	$D_о$			$S_м$	$S_о$	L	H	R	
57	57	4,0(40)	0,60	4,0	4,0	50	50	I2,5	0,8
			0,75						
		5,6(56)	0,60						
			0,75						
		6,4(64)	0,60						
			0,75						
		7,5(75)	0,60						
			0,75						
		I0,0(I00)	0,60						
			0,75						
76	45	I,6(I6)	0,60	4,0	4,0	65	60	I7,0	I,4
			0,75						
		2,5(25)	0,60						
			0,75						
		4,0(40)	0,60						
			0,75						
		5,6(56)	0,60						
			0,75						

Продолжение таблицы I

Диаметры наружные, мм		Условное давление $P_у$, МПа (кгс/см^2)	Коэффициент условий работы, m	Размеры, мм					Масса теоретическая, кг
$D_м$	$D_о$			$S_м$	$S_о$	L	H	R	
76	45	6,4(64)	0,60	4,0	4,0	65	60	I7,0	I,4
			0,75						
		7,5(75)	0,60						
			0,75						
		I0,0(I00)	0,60						
			0,75						
76	57	I,6(I6)	0,60	4,0	4.0	65	65	I7,0	I,5
			0,75						
		2,5(25)	0,60						
			0,75						
		4,0(40)	0,60						
			0,75						
		5,6(56)	0,60						
			0,75						
		6,4(64)	0,60						
			0,75						
		7,5(75)	0,60						
			0,75						

Продолжение таблицы I

Диаметры наружные, мм		Условное давление P_y, МПа (кгс/см^2)	Коэффициент условий работы, m	Размеры, мм					Масса теоретическая, кг
$D_м$	$D_о$			$S_м$	$S_о$	L	H	R	
76	57	I0,0(I00)	0,60	4,0	4,0	65	65	I7,0	I,5
			0,75						
76	76	I,6(I6)	0,60	4,0	4,0	65	65	I7,0	I,4
			0,75						
		2,5(25)	0,60						
			0,75						
		4,0(40)	0,60						
			0,75						
		5,6(56)	0,60						
			0,75						
		6,4(64)	0,60						
			0,75						
		7,5(75)	0,60						
			0,75						
		I0,0(I00)	0,60	4,5	4,5				I,6
			0,75	4,0	4,0				I,4
89	57	I,6(I6)	0,60	4,0	4,0	80	65	25,0	I,9
			0,75						

Продолжение таблицы I

Диаметры наружные, мм		Условное давление P_y, МПа (кгс/см^2)	Коэффициент условий работы, m	Размеры, мм					Масса теоретическая, кг
$D_м$	$D_о$			$S_м$	$S_о$	L	H	R	
89	57	2,5(25)	0,60	4,0	4,0	80	65	25,0	I,9
			0,75						
		4,0(40)	0,60						
			0,75						
		5,6(56)	0,60						
			0,75						
		6,4(64)	0,60						
			0,75						
		7,5(75)	0,60						
			0,75						
		I0,0(I00)	0,60	4,5					
			0,75	4,0					
89	76	I,6(I6)	0,60	4,0	4,0	80	70	25	I,9
			0,75						
		2,5(25)	0,60						
			0,75						
		4,0(40)	0,60						
			0,75						

Продолжение таблицы I

Диаметры наружные, мм		Условное давление P_y, МПа (кгс/см^2)	Коэффициент условий работы, m	Размеры, мм					Масса теоретическая, кг
$D_м$	$D_о$			$S_м$	$S_о$	L	H	R	
89	76	5,6(56)	0,60	4,0	4,0	80	70	25	I,9
			0,75						
		6,4(64)	0,60						
			0,75						
		7,5(75)	0,60						
			0,75						
		I0,0(I00)	0,60	5,0					
			0,75	4,0					
89	89	I,6(I6)	0,60	4,0	4,0	80	80	25	2,0
			0,75						
		2,5(25)	0,60						
			0,75						
		4,0(40)	0,60						
			0,75						
		5,6(56)	0,60						
			0,75						
		6,4(64)	0,60						
			0,75						

Продолжение таблицы I

Диаметры наружные, мм		Условное давление P_y, МПа (кгс/см^2)	Коэффициент условий работы, m	Размеры, мм					Масса теоретическая, кг
$D_м$	$D_о$			$S_м$	$S_о$	L	H	R	
89	89	7,5(75)	0,60	4,0	4,0	80	80	25	2,0
			0,75						
		I0,0(I00)	0,60	5,0	5,0				2,6
			0,75	4,0	4,0				2,0
I08	76	I,6(I6)	0,60	4,0	4,0	I00	90	25	3,I
			0,75						
		2,5(25)	0,60						
			0,75						
		4,0(40)	0,60						
			0,75						
		5,6(56)	0,60						
			0,75						
		6,4(64)	0,60						
			0,75						
		7,5(75)	0,60	4,5					
			0,75	4,0					
		I0,0(I00)	0,60	5,5					3,4
			0,75	4,5					3,I

Продолжение таблицы I

Диаметры наружные, мм		Условное давление P_y, МПа (кгс/см²)	Коэффициент условий работы, m	Размеры, мм					Масса теоретическая, кг
$D_м$	$D_о$			$S_м$	$S_о$	L	H	R	
I08	89	I,6(I6)	0,60	4,0	4,0	I00	90	25	3,0
			0,75						
		2,5(25)	0,60						
			0,75						
		4,0(40)	0,60						
			0,75						
		5,6(56)	0,60						
			0,75						
		6,4(64)	0,60						
			0,75						
		7,5(75)	0,60						
			0,75	4,5					
		I0,0(I00)	0,60	6,0	5,0				4,0
			0,75	5,0	4,0				3,0
I08	I08	I,6(I6)	0,60	4,0	4,0	I00	90	25	2,9
			0,75						
		2,5(25)	0,60						
			0,75						

Продолжение таблицы I

Диаметры наружные, мм		Условное давление P_y, МПа (кгс/см^2)	Коэффициент условий работы, m	Размеры, мм					Масса теоретическая, кг
$D_м$	$D_о$			$S_м$	$S_о$	L	H	R	
I08	I08	4,0(40)	0,60	4,0	4,0	I00	90	25	2,9
			0,75						
		5,6(56)	0,60						
			0,75						
		6,4(64)	0,60						
			0,75						
		7,5(75)	0,60	4,5	4,5				3,2
			0,75	4,0	4,0				2,9
		I0,0(I00)	0,60	6,0	6,0				4,4
			0,75	5,0	5,0				4,5
I33	89	I,6(I6)	0,60	4,0	4,0	II0	95	25	4,0
			0,75						
		2.5(25)	0,60						
			0,75						
		4,0(40)	0,60						
			0,75						
		5,6(56)	0,60						
			0,75						

Продолжение таблицы 1

Диаметры наружные, мм		Условное давление P_y, МПа (кгс/см^2)	Коэффициент условий работы, m	Размеры, мм					Масса теоретическая, кг
$D_м$	$D_о$			$S_м$	$S_с$	L	H	R	
133	89	6,4(64)	0,60	4,5	4,0	110	95	25	4,0
			0,75	4,0					3,9
		7,5(75)	0,60	5,0					4,0
			0,75	4,5					5,2
		10,0(100)	0,60	7,0	4,5				3,9
			0,75	5,5	4,0				
133	108	1,6(16)	0,60	4,0	4,0	110	110	25	3,9
			0,75						
		2,5(25)	0,60						
			0,75						
		4,0(40)	0,60						
			0,75						
		5,6(56)	0,60						
			0,75						
		6,4(64)	0,60	4,5					
			0,75	4,0					
		7,5(75)	0,60	5,5	4,5				4,3
			0,75	4,5	4,0				3,9

Продолжение таблицы I

Диаметры наружные, мм		Условное давление P_y, МПа (кгс/см^2)	Коэффициент условий работы, m	Размеры, мм					Масса теоретическая, кг
$D_м$	D_o			$S_м$	S_o	L	H	R	
I33	I08	I0,0(I00)	0,60	7,0	6,0	II0	II0	25	6,0
			0,75	6,0	5,0				5,3
I33	I33	I,6(I6)	0,60	4,0	4,0	II0	II0	25	3,7
			0,75						
		2,5(25)	0,60						
			0,75						
		4,0(40)	0,60						
			0,75						
		5,6(56)	0,60	4,5	4,5				4,I
			0,75	4,0	4,0				3,7
		6,4(64)	0,60	5,0	5,0				5,0
			0,75	4,0	4,0				3,7
		7,5(75)	0,60	5,5	5,5				4,8
			0,75	4,5	4,5				4,I
		I0,0(I00)	0,60	7,0	7,0				6,4
			0,75	6,0	6,0				5,9
I59	I08	I,6(I6)	0,60	4,5	4,0	I30	II5	30	5,7
			0,75						

Продолжение таблицы I

Диаметры наружные, мм		Условное давление P_y, МПа (кгс/см^2)	Коэффициент условий работы, m	Размеры, мм					Масса теоретическая, кг
$D_м$	$D_о$			$S_м$	$S_о$	L	H	R	
I59	I08	2,5(25)	0,60	4,5	4,0	I30	II5	30	5,7
			0,75						
		4,0(40)	0,60						
			0,75						
		5,6(56)	0,60						
			0,75						
		6,4(64)	0,60	5,5					5,6
			0,75	4,5					5,7
		7,5(75)	0,60	6,0					5,5
			0,75	5,0					5,7
		I0,0(I00)	0,60	8,0	5,5				7,6
			0,75	7,0	4,5				6,I
I59	I33	I,6(I6)	0,60	4,5	4,0	I30	I20	30	5,6
			0,75						
		2,5(25)	0,60						
			0,75						
		4,0(40)	0,60						
			0,75						

Продолжение таблицы I

Диаметры наружные, мм		Условное давление P_y, МПа (кгс/см^2)	Коэффициент условий работы, m	Размеры, мм					Масса теоретическая, кг
$D_м$	D_o			$S_м$	S_o	L	H	R	
I59	I33	5,6(56)	0,60	5,0	4,0	I30	I20	30	6,2
			0,75	4,5					5,6
		6,4(64)	0,60	5,5	4,5				7,3
			0,75	4,5	4,0				6,2
		7,5(75)	0,60	7,0	5,5				9,7
			0,75	5,5	4,5				8,7
		I0,0(I00)	0,60	9,0	7,0				
			0,75	7,0	6,0				
I59	I59	I,6(I6)	0,60	4,5	4,5	I30	I20	30	5,9
			0,75						
		2,5(25)	0,60						
			0,75						
		4,0(40)	0,60						
			0,75						
		5,6(56)	0,60	5,0	5,0				7,I
			0,75	4,5	4,5				5,9
		6,4(64)	0,60	5,5	5,5				6,9
			0,75	4,5	4,5				5,9

Продолжение таблицы I

Диаметры наружные, мм		Условное давление P_y, МПа (кгс/см^2)	Коэффициент условий работы, m	Размеры, мм					Масса теоретическая, кг
$D_м$	$D_о$			$S_м$	$S_о$	L	H	R	
I59	I59	7,5(75)	0,60	7,0	7,0	I30	I20	30	9,2
			0,75	5,5	5,5				6,9
		I0,0(I00)	0,60	9,0	9,0				II,3
			0,75	7,0	7,0				9,2
2I9	I08	I,6(I6)	0,60	6,0	4,0	I60	I40	30	9,2
			0,75						
		2,5(25)	0,60						
			0,75						
		4,0(40)	0,60						
			0,75						
		5,6(56)	0,60						
			0,75						
		6,4(64)	0,60	7,0					9,0
			0,75	6,0					9,2
		7,5(75)	0,60	8,0	4,5				I0,0
			0,75	7,0	4,0				9,0
		I0,0(I00)	0,60	II,0	6,0				I4,0
			0,75	9,0	4,5				I0,I

Продолжение таблицы I

Диаметры наружные, мм		Условное давление P_y, МПа (кгс/см^2)	Коэффициент условий работы, m	Размеры, мм					Масса теоретическая, кг
$D_м$	$D_о$			$S_м$	$S_о$	L	H	R	
219	133	1,6(16)	0,60	6,0	4,0	160	140	30	10,1
			0,75						
		2,5(25)	0,60						
			0,75						
		4,0(40)	0,60						
			0,75						
		5,6(56)	0,60						
			0,75						
		6,4(64)	0,60	7,0	4,5				9,9
			0,75	6,0	4,0				10,1
		7,5(75)	0,60	8,0	5,0				11,9
			0,75	7,0	4,0				9,0
		10,0(100)	0,60	11,0	7,0				15,6
			0,75	9,0	5,5				12,0
219	159	1,6(16)	0,60	6,0	4,5	160	140	30	9,8
			0,75						
		2,5(25)	0,60						
			0.75						

Продолжение таблицы I

Диаметры наружные, мм		Условное давление P_y, МПа (кгс/см^2)	Коэффициент условий работы, m	Размеры, мм					Масса теоретическая, кг
$D_м$	$D_о$			$S_м$	$S_о$	L	H	R	
219	159	4,0(40)	0,60	6,0	4,5	160	140	30	9,8
			0,75						11,9
		5,6(56)	0,60	7,0	5,0				9,8
			0,75	6,0	4,5				11,6
		6,4(64)	0,60	8,0	5,5				9,8
			0,75	6,0	4,5				13,6
		7,5(75)	0,60	9,0	6,0				11,9
			0,75	7,0	5,0				17,3
		10,0(100)	0,60	11,0	8,0				16,1
			0,75	9,0	7,0				
219	219	1,6(16)	0,60	6,0	6,0	160	150	30	13,0
			0,75						
		2,5(25)	0,60						
			0,75						
		4,0(40)	0,60						
			0,75						
		5,6(56)	0,60	7,0	7,0				14,6
			0,75	6,0	6,0				13,0

Продолжение таблицы I

Диаметры наружные, мм		Условное давление P_y, МПа (кгс/см^2)	Коэффициент условий работы, m	Размеры, мм					Масса теоретическая, кг
$D_м$	$D_о$			$S_м$	$S_о$	L	H	R	
219	219	6,4(64)	0,60	8,0	8,0	160	150	30	16,3
			0,75	7,0	7,0				14,6
		7,5(75)	0,60	9,0	9,0				18,4
			0,75	8,0	8,0				16,3
		10,(100)	0,60	12,0	12,0				24,9
			0,75	10,0	10,0				21,0
273	108	1,6(16)	0,60	7,0	4,0	190	180	40	14,1
			0,75						
		2,5(25)	0,60						
			0,75						
		4,0(40)	0,60						
			0,75						
		5,6(56)	0,60						
			0,75						
		6,4(64)	0,60	8,0					13,8
			0,75	7,0	4,0				14,1
		7,5(75)	0,60	10,0	4,5				15,2
			0,75	8,0	4,0				13,8

Продолжение таблицы 1

Диаметры наружные, мм		Условное давление P_y, МПа (кгс/см^2)	Коэффициент условий работы, m	Размеры, мм					Масса теоретическая, кг
$D_м$	$D_о$			$S_м$	$S_о$	L	H	R	
273	I08	I0,0(I00)	0,60	I2,0	6,0	I90	I80	40	2I,4
			0,75	I0,0	4,0				I3,5
273	I59	I,6(I6)	0,60	7,0	4,5	I90	I80	40	I5,4
			0,75						
		2,5(25)	0,60						
			0,75						
		4,0(40)	0,60						
			0,75						
		5,6(56)	0,60	8,0					I5,2
			0,75	7,0					I5,4
		6,4)64)	0,60	9,0	5,0				I8,4
			0,75	7,0	4,5				I5,4
		7,5(75)	0,60	I0,0	6,0				2I,4
			0,75	9,0	5,0				I8,4
		I0,0(I00)	0,60	I3,0	8,0				26,9
			0,75	II,0	7,0				24,4

Продолжение таблицы I

Диаметры наружные, мм		Условное давление P_y, МПа (кгс/см^2)	Коэффициент условий работы, m	Размеры, мм					Масса теоретическая, кг
$D_м$	D_o			$S_м$	S_o	L	H	R	
273	219	I,6(I6)	0,60	7,0	6,0	I90	I80	40	20,6
			0,75						
		2,5(25)	0,60						
			0,75						
		4,0(40)	0,60						
			0,75						
		5,6(56)	0,60	8,0	7,0				23,3
			0,75	7,0	6,0				20,6
		6,4(64)	0,60	I0,0	8,0				26,0
			0,75	8.0	6,0				20,5
		7,5(75)	0,60	II,0	9,0				29,I
			0,75	9,0	7,0				23,2
		I0.0(I00)	0,60	I4,0	I2,0				40,0
			0,75	I2,0	I0,0				3I,3
273	273	I,6(I6)	0,60	7,0	7,0	I90	I90	40	22,3
			0,75						

Продолжение таблицы I

Диаметры наружные, мм		Условное давление P_y, МПа (кгс/см^2)	Коэффициент условий работы, m	Размеры, мм					Масса теоретическая, кг
$D_м$	D_o			$S_м$	S_o	L	H	R	
273	273	2,5(25)	0,60	7,0	7,0	I90	I90	40	22,3
			0,75						
		4,0(40)	0,60						
			0,75						
		5,6(56)	0,60	9,0	9,0				27,3
			0,75	7,0	7,0				22,3
		6,4(64)	0,60	I0,0	I0,0				28,5
			0,75	8,0	8,0				24,8
		7,5(75)	0,60	II,0	II,0				32,5
			0,75	9,0	9,0				27,3
		I0,0(I00)	0,60	I5,0	I5,0				45,7
			0,75	I2,0	I2,0				38,2
325	I08	I,6(I6)	0,60	8,0	4,0	220	205	40	I8,5
			0,75						
		2,5(25)	0,60						
			0,75						

Продолжение таблицы I

Диаметры наружные, мм		Условное давление P_y, МПа (кгс/см^2)	Коэффициент условий работы, m	Размеры, мм					Масса теоретическая, кг
$D_м$	D_o			$S_м$	S_o	L	H	R	
325	I08	4,0(40)	0,60	8,0	4,0	220	205	40	I8,5
			0,75						
		5,6(56)	0,60						
			0,75						
		6,4(64)	0,60	9,0					I8,I
			0,75	8,0					I8,5
		7,5(75)	0,60	II,0	4,5				I9,9
			0,75	9,0	4,0				I8,I
		I0,0(I00)	0,60	I4,0	5,5				23,6
			0,75	I2,0	4,0				I7,5
325	2I9	I,6(I6)	0,60	8,0	6,0	220	205	40	28,8
			0,75						
		2,5(25)	0,60						
			0,75						
		4,0(40)	0,60						
			0,75						

Продолжение таблицы I

Диаметры наружные, мм		Условное давление P_y, МПа (кгс/см^2)	Коэффициент условий работы, m	Размеры, мм					Масса теоретическая, кг
$D_м$	$D_о$			$S_м$	$S_о$	L	H	R	
325	219	5,6(56)	0,60	10,0	7,0	220	205	40	32,5
			0,75	8,0	6,0				28,8
		6,4(64)	0,60	11,0	7,0				32,3
			0,75	9,0	6,0				28,6
		7,5(75)	0,60	13,0	9,0				40,6
			0,75	10,0	7,0				32,5
		10,0(100)	0,60	16,0	11,0				49,2
			0,75	14,0	9,0				39,9
325	273	1,6(16)	0,60	8,0	7,0	220	210	40	31,6
			0,75						
		2,5(25)	0,60						
			0,75						
		4,0(40)	0,60						
			0,75						
		5,6(56)	0,60	10,0	9,0				39,0
			0,75	8,0	7,0				31,6

Продолжение таблицы I

Диаметры наружные, мм		Условное давление P_y, МПа (кгс/см^2)	Коэффициент условий работы, m	Размеры, мм					Масса теоретическая, кг
$D_м$	$D_о$			$S_м$	$S_о$	L	H	R	
325	273	6,4(64)	0,60	II,0	I0,0	220	2I0	40	42,6
			0,75	9,0	8,0				35,3
		7,5(75)	0,60	I3,0	II,0				48,0
			0,75	II,0	9,0				38,8
		I0,0(I00)	0,60	I7,0	I5,0				64,9
			0,75	I4,0	I2,0				54,3
325	325	I,6(I6)	0,60	8,0	8,0	220	220	40	34,2
			0,75						
		2,5(25)	0,60						
			0,75						
		4,0(40)	0,60						
			0,75						
		5,6(56)	0,60	I0,0	I0,0				4I,3
			0,75	8,0	8,0				34,2
		6,4(64()	0,60	I2,0	I2,0				52,6
			0,75	I0,0	I0,0				4I,3
		7,5(75)	0,60	I4,0	I4,0				59,6
			0,75	II,0	II,0				46,6

Продолжение таблицы I

Диаметры наружные, мм		Условное давление P_y, МПа (кгс/см^2)	Коэффициент условий работы, m	Размеры, мм					Масса теоретическая, кг
$D_м$	$D_о$			$S_м$	$S_о$	L	H	R	
325	325	I0,0(I00)	0,60	I8,0	I8,0	220	220	40	72,7
			0,75	I4,0	I4,0				59,6
377	I08	I,6(I6)	0,60	9,0	4,0	240	225	40	2I,7
			0,75						
		2,5(25)	0,60						
			0,75						
		4,0(40)	0,60						
			0,75						
		5,6(56)	0,60						
			0,75						
		6,4(64)	0,60	II,0					2I,2
			0,75	9,0					2I,7
		7,5(75)	0,60	I2,0					20,9
			0,75	I0,0					2I,3
		I0,0(I00)	0,60	I6,0	5,5				27,6
			0,75	I4,0	4,0				20,2

Продолжение таблицы I

Диаметры наружные, мм		Условное давление P_y, МПа (кгс/см^2)	Коэффициент условий работы, m	Размеры, мм					Масса теоретическая, кг
$D_м$	$D_о$			$S_м$	$S_о$	L	H	R	
377	219	I,6(I6)	0,60	9,0	6,0	240	225	40	35,4
			0,75						
		2,5(25)	0,60						
			0,75						
		4,0(40)	0,60						
			0,75						
		5,6(56)	0,60	II,0	7,0				39,9
			0,75	9,0	6,0				35,4
		6,4(64)	0,60	I3 ,0	8,0				44,5
			0,75	I0,0	6,0				35,0
		7,5(75)	0,60	I5,0	9,0				49,2
			0,75	I2,0	7,0				39,8
		I0,0(I00)	0,60	20,0	II,0				84,6
			0,75	I6,0	9,0				49,I
377	273	I,6(I6)	0,60	9,0	7,0	240	225	40	39,2
			0,75						
		2,5(25)	0,60						
			0,75						

Продолжение таблицы I

Диаметры наружные, мм		Условное давление P_y, МПа (кгс/см^2)	Коэффициент условий работы, m	Размеры, мм					Масса теоретическая, кг
$D_м$	$D_о$			$S_м$	$S_о$	L	H	R	
377	273	4,0(40)	0,60	9,0	7,0	240	225	40	39,2
			0,75						43,6
		5,6(56)	0,60	II,0	8,0				39,2
			0,75	9,0	7,0				48,0
		6,4(64)	0,60	I3,0	9,0				43,9
			0,75	I0,0	8,0				57,3
		7,5(75)	0,60	I5,0	II,0				48,3
			0,75	I2,0	9,0				74,I
		I0,0(I00)	0,60	I9,0	I4,0				67,6
			0,75	I6,0	I2,0				
377	325	I,6(I6)	0,60	9,0	8,0	240	230	40	43,2
			0,75						
		2,5(25)	0,60						
			0,75						
		4,0(40)	0,60						
			0,75						
		5,6(56)	0,60	I2,0	I0,0				58,0
			0,75	I0,0	8,0				42,9

Диаметры наружные, мм		Условное давление P_y, МПа (кгс/см^2)	Коэффициент условий работы, m	Размеры, мм					Масса теоретическая, кг
$D_м$	$D_о$			$S_м$	$S_о$	L	H	R	
377	325	6,4(64)	0,60	I3,0	II,0	240	230	40	55,7
			0,75	II,0	9,0				47,4
		7,5(75)	0,60	I5,0	I3,0				70,I
			0,75	I2,0	II,0				56,6
		I0,0(I00)	0,60	20,0	I7,0				9I,8
			0,75	I6,0	I4,0				75,4
377	377	I,6(I6)	0,60	9,0	9,0	240	240	40	45,8
			0,75						
		2,5(25)	0,60						
			0,75						
		4,0(40)	0,60						
			0,75						
		5,6(56)	0,60	I2,0	I2,0				64,5
			0,75	I0,0	I0,0				50,0
		6,4(64)	0,60	I3,0	I3,0				68,6
			0,75	II,0	II,0				54,2
		7,5(75)	0,60	I6,0	I6,0				80,7
			0,75	I4,0	I4,0				72,7

Продолжение таблицы I

Диаметры наружные, мм		Условное давление P_y, МПа (кгс/см^2)	Коэффициент условий работы, m	Размеры, мм					Масса теоретическая, кг
$D_м$	$D_о$			$S_м$	$S_о$	L	H	R	
377	377	I0,0(I00)	0,60	20,0	20,0	240	240	40	96,4
			0,75	I7,0	I7,0				90,6
426	I08	I,6(I6)	0,60	9,0	4,0	270	250	40	27,2
			0,75						
		2,5(25)	0,60						
			0,75						
		4,0(40)	0,60						
			0,75						
		5,6(56)	0,60	II,0					25,8
			0,75	9,0					27,2
		6,4(64)	0,60	I2,0					25,5
			0,75	I0,0					26,I
		7,5(75)	0,60	I4,0	4,5				28,I
			0,75	I2,0	4,0				25,5
		I0,0(I00)	0,60	I8,0	5,5				33,3
			0,75	I6,0	4,0				24,3

Продолжение таблицы I

Диаметры наружные, мм		Условное давление P_y, МПа (кгс/см^2)	Коэффициент условий работы, m	Размеры, мм					Масса теоретическая, кг
$D_м$	$D_о$			$S_м$	$S_о$	L	H	R	
426	219	I,6(I6)	0,60	9,0	6,0	270	250	40	46,2
			0,75						
		2,5(25)	0,60						
			0,75						
		4,0(40)	0,60						
			0,75						
		5,6(56)	0,60	I2,0	7,0				50,2
			0,75	I0,0	6,0				43,4
		6,4(64)	0,60	I3,0	8,0				56,4
			0,75	II,0	6,0				44,9
		7,5(75)	0,60	I5,0	I0,0				68,7
			0,75	I4,0	7,0				49,2
		I0,0(I00)	0,60	20,0	I2,0				86,9
			0,75	I6,0	9,0				6I,5
426	325	I,6(I6)	0,60	9,0	8,0	270	250	40	55,2
			0,75						
		2,5(25)	0,60						
			0,75						

Продолжение таблицы I

Диаметры наружные, мм		Условное давление P_y, МПа (кгс/см^2)	Коэффициент условий работы, m	Размеры, мм					Масса теоретическая, кг
$D_м$	$D_о$			$S_м$	$S_о$	L	H	R	
426	325	4,0(40)	0,60	9,0	8,0	270	250	40	55,2
			0,75						65,4
		5,6(56)	0,60	I3,0	I0,0				54,0
			0,75	II,0	8,0				70,2
		6,4(64)	0,60	I5,0	II,0				60,5
			0,75	I2,0	9,0				88,4
		7,5(75)	0,60	I7,0	I3,0				72,8
			0,75	I4,0	II,0				II5,0
		I0,0(I00)	0,60	22,0	I7,0				97,I
			0,75	I8,0	I4,0				
426	377	I,6(I6)	0,60	9,0	9,0	270	260	40	60,4
			0,75						
		2,5(25)	0,60						
			0,75						
		4,0(40)	0,60	I0,0					59,5
			0,75	9,0					60,4
		5,6(56)	0,60	I3,0	I2,0				76,I
			0,75	II,0	I0,0				63,9

Продолжение таблицы I

Диаметры наружные, мм		Условное давление P_y, МПа (кгс/см^2)	Коэффициент условий работы, m	Размеры, мм					Масса теоретическая, кг
$D_м$	$D_о$			$S_м$	$S_о$	L	H	R	
426	377	6,4(64)	0,60	I5,0	I3,0	270	260	40	88,9
			0,75	I2,0	II,0				70,6
		7,5(75)	0,60	I7,0	I5,0				99,7
			0,75	I4,0	I3,0				86,I
		I0,0(I00)	0,60	23,0	20,0				I27,7
			0,75	20,0	I6,0				I04,5
426	426	I,6(I6)	0,60	9,0	9,0	270	270	40	58,2
			0,75						
		2,5(25)	0,60						
			0,75						
		4,0(40)	0,60	I0,0	I0,0				62,9
			0,75	9,0	9,0				58,2
		5,6(56)	0,60	I3,0	I3,0				86,4
			0,75	II,0	II,0				68,2
		6,4(64)	0,60	I5,0	I5,0				96,6
			0,75	I2,0	I2,0				73,4
		7,5(75)	0,60	I8,0	I8,0				III,9
			0,75	I4,0	I4,0				9I,5

Продолжение таблицы I

Диаметры наружные, мм		Условное давление P_y, МПа (кгс/см^2)	Коэффициент условий работы, m	Размеры, мм					Масса теоретическая, кг
$D_м$	$D_о$			$S_м$	$S_о$	L	H	R	
426	426	I0,0(I00)	0,60	23,0	23,0	270	270	40	I44,7
			0,75	20,0	20,0				I2I,8

Таблица 2

Тройники из низколегированной стали

Диаметры наружные, мм		Условное давление P_y, МПа (кгс/см^2)	Коэффициент условий работы, m	Размеры, мм					Масса теоретическая, кг
$D_м$	D_o			$S_м$	S_o	L	H	R	
57	45	I,6(I6)	0,60	4,0	4,0	50	45	I0,0	0,8
			0,75						
		2,5(25)	0,60						
			0,75						
		4,0(40)	0,60						
			0,75						
		5,6(56)	0,60						
			0,75						
		6,4(64)	0,60						
			0,75						
		7,5(75)	0,60						
			0,75						
		I0,0(I00)	0,60						
			0,75						
57	57	I,6(I6)	0,60	4,0	4,0	50	50	I2,5	0,8
			0,75						
		2,5(25)	0,60						
			0,75						

Продолжение таблицы 2

Диаметры наружные, мм		Условное давление P_y, МПа (кгс/см^2)	Коэффициент условий работы, m	Размеры, мм					Масса теоретическая, кг
$D_м$	$D_о$			$S_м$	$S_о$	L	H	R	
57	57	4,0(40)	0,60	4,0	4,0	50	50	I2,5	0,8
			0,75						
		5,6(56)	0,60						
			0,75						
		6,4(64)	0,60						
			0,75						
		7,5(75)	0,60						
			0,75						
		I0,0(I00)	0,60						
			0,75						
76	45	I,6(I6)	0,60	4,0	4,0	65	60	I4,0	I,4
			0,75						
		2,5(25)	0,60						
			0,75						
		4,0(40)	0,60						
			0,75						
		5,6(56)	0,60						
			0,75						

Продолжение таблицы 2

Диаметры наружные, мм		Условное давление P_y, МПа (кгс/см^2)	Коэффициент условий работы, m	Размеры, мм					Масса теоретическая, кг
$D_м$	D_o			$S_м$	S_o	L	H	R	
76	45	6,4(64)	0,60	4,0	4,0	65	60	I7,0	I,4
			0,75						
		7,5(75)	0,60						
			0,75						
		I0,0(I00)	0,60						
			0,75						
76	57	I,6(I6)	0,60	4,0	4,0	65	65	I7,0	I,5
			0,75						
		2,5(25)	0,60						
			0,75						
		4,0(40)	0,60						
			0,75						
		5,6(56)	0,60						
			0,75						
		6,4(64)	0,60						
			0,75						
		7,5(75)	0,60						
			0,75						

Продолжение таблицы 2

Диаметры наружные, мм		Условное давление P_y, МПа (кгс/см^2)	Коэффициент условий работы, m	Размеры, мм					Масса теоретическая, кг
$D_м$	$D_о$			$S_м$	$S_о$	L	H	R	
76	57	I0,0(I00)	0,60	4,0	4,0	65	65	I7,0	I,5
			0,75						
76	76	I,6(I6)	0,60	4,0	4,0	65	65	I7,0	I,4
			0,75						
		2,5(25)	0,60						
			0,75						
		4,0(40)	0,60						
			0,75						
		5,6(56)	0,60						
			0,75						
		6,4(64)	0,60						
			0,75						
		7,5(75)	0,60						
			0,75						
		I0,0(I00)	0,60						
			0,75						

Продолжение таблицы 2

Диаметры наружные, мм		Условное давление P_y, МПа (кгс/см^2)	Коэффициент условий работы, m	Размеры, мм					Масса теоретическая, кг
$D_м$	$D_о$			$S_м$	$S_о$	L	H	R	
89	57	I,6(I6)	0,60	4,0	4,0	80	65	25	I,9
			0,75						
		2,5(25)	0,60						
			0,75						
		4,0(40)	0,60						
			0,75						
		5,6(56)	0,60						
			0,75						
		6,4(64)	0,60						
			0,75						
		7,5(75)	0,60						
			0,75						
		I0,0(I00)	0,60						
			0,75						
89	76	I,6(I6)	0,60	4,0	4,0	80	70	25	I,9
			0,75						
		2,5(25)	0,60						
			0,75						

б Продолжение таблицы 2

Диаметры наружные, мм		Условное давление P_y, МПа (кгс/см^2)	Коэффициент условий работы, m	Размеры, мм					Масса теоретическая, кг
$D_м$	$D_о$			$S_м$	$S_о$	L	H	R	
89	76	4,0(40)	0,60	4,0	4,0	80	70	25	I,9
			0,75						
		5,6(56)	0,60						
			0,75						
		6,4(64)	0,60						
			0,75						
		7,5(75)	0,60						
			0,75						
		I0,0(I00)	0,60	4,5					
			0,75	4,0					
89	89	I,6(I6)	0,60	4,0	4,0	80	80	25	2,0
			0,75						
		2,5(25)	0,60						
			0,75						
		4,0(40)	0,60						
			0,75						
		5,6(56)	0,60						
			0,75						

Продолжение таблицы 2

Диаметры наружные, мм		Условное давление P_y, МПа (кгс/см^2)	Коэффициент условий работы, m	Размеры, мм					Масса теоретическая, кг
$D_м$	$D_о$			$S_м$	$S_о$	L	H	R	
89	89	6,4(64)	0,60	4,0	4,0	80	80	25	2,0
			0,75						
		7,5(75)	0,60						
			0,75						
		I0,0(I00)	0,60	4,5	4,5				2,2
			0,75	4,0	4,0				2,0
I08	76	I,6(I6)	0,60	4,0	4,0	I00	90	25	3,I
			0,75						
		2,5(25)	0,60						
			0,75						
		4,0(40)	0,60						
			0,75						
		5,6(56)	0,60						
			0,75						
		6,4(64)	0,60						
			0,75						
		7,5(75)	0,60						
			0,75						

Продолжение таблицы 2

Диаметры наружные, мм		Условное давление P_y, МПа (кгс/см^2)	Коэффициент условий работы, m	Размеры, мм					Масса теоретическая, кг
$D_м$	$D_о$			$S_м$	$S_о$	L	H	R	
108	76	10,0(100)	0,60	5,0	4,0	100	90	25	3,1
			0,75	4,0					
108	89	1,6(16)	0,60	4,0	4,0	100	90	25	3,0
			0,75						
		2,5(25)	0,60						
			0,75						
		4,0(40)	0,60						
			0,75						
		5,6(56)	0,60						
			0,75						
		6,4(64)	0,60						
			0,75						
		7,5(75)	0,60						
			0,75						
		10,0(100)	0,60	5,0	4,5				3,3
			0,75	4,0	4,0				3,0

Продолжение таблицы 2

Диаметры наружные, мм		Условное давление P_y, МПа ($кгс/см^2$)	Коэффициент условий работы, m	Размеры, мм					Масса теоретическая, кг
$D_м$	$D_о$			$S_м$	$S_о$	L	H	R	
108	108	1,6(16)	0,60	4,0	4,0	100	90	25	2,9
			0,75						
		2,5(25)	0,60						
			0,75						
		4,0(40)	0,60						
			0,75						
		5,6(56)	0,60						
			0,75						
		6,4(64)	0,60						
			0,75						
		7,5(75)	0,60						
			0,75						
		10,0(100)	0,60	5,5	5,5				3,8
			0,75	4,5	4,5				3,2
133	89	1,6(16)	0,60	4,0	4,0	110	95	25	4,0
			0,75						
		2,5(25)	0,60						
			0,75						

Продолжение таблицы 2

Диаметры наружные, мм		Условное давление P_y, МПа (кгс/см^2)	Коэффициент условий работы, m	Размеры, мм					Масса теоретическая, кг
$D_м$	$D_о$			$S_м$	$S_о$	L	H	R	
I33	89	4,0(40)	0,60	4,0	4,0	II0	95	25	4,0
			0,75						
		5,6(56)	0,60						
			0,75						
		6,4(64)	0,60						
			0,75						
		7,5(75)	0,60	4,5					
			0,75	4,0					
		I0,0(I00)	0,60	6,0					3,8
			0,75	4,0					4,0
I33	I08	I,6(I6)	0,60	4,0	4,0	II0	II0	25	3,9
			0,75						
		2,5(25)	0,60						
			0,75						
		4,0(40)	0,60						
			0,75						
		5,6(56)	0,60						
			0,75						

Продолжение таблицы 2

Диаметры наружные, мм		Условное давление P_y, МПа (кгс/см^2)	Коэффициент условий работы, m	Размеры, мм					Масса теоретическая, кг
$D_м$	$D_о$			$S_м$	$S_о$	L	H	R	
I33	I08	6,4(64)	0,60	4,0	4,0	II0	II0	25	3,9
			0,75						
		7,5(75)	0,60	5,0					
			0,75	4,0					
		I0,0(I00)	0,60	7,0	5,0				5,I
			0,75	5,0	4,0				3,9
I33	I33	I,6(I6)	0,60	4,0	4,0	II0	II0	25	3,7
			0,75						
		2,5(25)	0,60						
			0,75						
		4,0(40)	0,60						
			0,75						
		5,6(56)	0,60						
			0,75						
		6,4(64)	0,60	4,5	4,5				4,I
			0,75	4,0	4,0				3,7
		7,5(75)	0,60	5,0	5,0				5,0
			0,75	4,0	4,0				3,7

Продолжение таблицы 2

Диаметры наружные, мм		Условное давление P_y, МПа (кгс/см^2)	Коэффициент условий работы, m	Размеры, мм					Масса теоретическая, кг
$D_м$	$D_о$			$S_м$	$S_о$	L	H	R	
I33	I33	I0,0(I00)	0,60	7,0	7,0	II0	II0	25	6,4
			0,75	5,5	5,5				4,8
I59	I08	I,6(I6)	0,60	4,5	4,0	I30	II5	30	5,7
			0,75						
		2,5(25)	0,60						
			0,75						
		4,0(40)	0,60						
			0,75						
		5,6(56)	0,60						
			0,75						
		6,4(64)	0,60	5,0					5,6
			0,75	4,5					5,7
		7,5(75)	0,60	5,5					7,4
			0,75	4,5					5,6
		I0,0(I00)	0,60	7,0	5,0				
			0,75	6,0	4,0				

Продолжение таблицы 2

Диаметры наружные, мм		Условное давление P_y, МПа (кгс/см^2)	Коэффициент условий работы, m	Размеры, мм					Масса теоретическая, кг
$D_м$	$D_о$			$S_м$	$S_о$	L	H	R	
I59	I33	I,6(I6)	0,60	4,5	4,0	I30	I20	30	5,6
			0,75						
		2,5(25)	0,60						
			0,75						
		4,0(40)	0,60						
			0,75						
		5,6(56)	0,60						
			0,75						
		6,4(64)	0,60	5,0					6,2
			0,75	4,5					5,6
		7,5(75)	0,60	6,0	5,0				7,5
			0,75	4,5	4,0				5,6
		I0,0(I00)	0,60	8,0	7,0				9,8
			0,75	6,0	5,0				7,5
I59	I59	I,6(I6)	0,60	4,5	4,5	I30	I20	30	5,9
			0,75						
		2,5(25)	0,60						
			0,75						

Продолжение таблицы 2

Диаметры наружные, мм		Условное давление P_y, МПа (кгс/см^2)	Коэффициент условий работы, m	Размеры, мм					Масса теоретическая, кг
$D_м$	$D_о$			$S_м$	$S_о$	L	H	R	
I59	I59	4,0(40)	0,60	4,5	4,5	I30	I20	30	5,9
			0,75						
		5,6(56)	0,60						
			0,75						
		6,4(64)	0,60	5,0	5,0				7,I
			0,75	4,5	4,5				5,9
		7,5(75)	0,60	6,0	6,0				8,0
			0,75	5,0	5,0				7,0
		I0,0(I00)	0,60	8,0	8,0				I0,3
			0,75	7,0	7,0				9,2
2I9	I08	I,6(I6)	0,60	6,0	4,0	I60	I40	30	9,2
			0,75						
		2,5(25)	0,60						
			0,75						
		4,0(40)	0,60						
			0,75						
		5,6(56)	0,60						
			0,75						

Продолжение таблицы 2

Диаметры наружные, мм		Условное давление P_y, МПа (кгс/см^2)	Коэффициент условий работы, m	Размеры, мм					Масса теоретическая, кг
$D_м$	$D_о$			$S_м$	$S_о$	L	H	R	
219	108	6,4(64)	0,60	6,0	4,0	160	140	30	9,2
			0,75						9,0
		7,5(75)	0,60	7,0					9,2
			0,75	6,0					10,1
		10,0(100)	0,60	9,0	4,5				8,9
			0,75	8,0	4,0				
219	133	1,6(16)	0,60	6,0	4,0	160	140	30	10,1
			0,75						
		2,5(25)	0,60						
			0,75						
		4,0(40)	0,60						
			0,75						
		5,6(56)	0,60						
			0,75						
		6,4(64)	0,60	7,0					9,9
			0,75	6,0					10,1
		7,5(75)	0,60	8,0	4,5				9,7
			0,75	6,0	4,0				10,1

Продолжение таблицы 2

Диаметры наружные, мм		Условное давление P_y, МПа (кгс/см^2)	Коэффициент условий работы, m	Размеры, мм					Масса теоретическая, кг
$D_м$	$D_о$			$S_м$	$S_о$	L	H	R	
219	133	10,0(100)	0,60	10,0	6,0	160	140	30	14,2
			0,75	8,0	5,5				12,1
219	159	1,6(16)	0,60	6,0	4,5	160	140	30	9,8
			0,75						
		2,5(25)	0,60						
			0,75						
		4,0(40)	0,60						
			0,75						
		5,6(56)	0,60						
			0,75						
		6,4(64)	0,60	7,0	5,0				11,9
			0,75	6,0	4,5				9,8
		7,5(75)	0,60	8,0	5,5				11,6
			0,75	6,0	4,5				9,8
		10,0(100)	0,60	10,0	8,0				17,6
			0,75	8,0	6,0				13,6

Продолжение таблицы 2

Диаметры наружные, мм		Условное давление P_y, МПа (кгс/см^2)	Коэффициент условий работы, m	Размеры, мм					Масса теоретическая, кг
$D_м$	$D_о$			$S_м$	$S_о$	L	H	R	
219	219	I,6(I6)	0,60	60	6,0	I60	I50	30	I3,0
			0,75						
		2,5(25)	0,60						
			0,75						
		4,0(40)	0,60						
			0,75						
		5,6(56)	0,60						
			0,75						
		6,4(64)	0,60	7,0	7,0				I4,6
			0,75	6,0	6,0				I3,0
		7,5(75)	0,60	8,0	8,0				I6,3
			0,75	7,0	7,0				I4,6
		I0,0(I00)	0,60	II,0	II,0				2I,I
			0,75	9,0	9,0				I8,4
273	I08	I,6(I6)	0,60	7,0	4,0	I90	I80	40	I4,I
			0,75						
		2,5(25)	0,60						
			0,75						

Диаметры наружные, мм		Условное давление P_y, МПа (кгс/см^2)	Коэффициент условий работы, m	Размеры, мм					Масса теоретическая, кг
$D_м$	$D_о$			$S_м$	$S_о$	L	H	R	
273	I08	4,0(40)	0,60	7,0	4,0	I90	I80	40	I4,I
			0,75						
		5,6(56)	0,60						
			0,75						
		6,4(64)	0,60						
			0,75						
		7,5(75)	0,60	9,0					I3,9
			0,75	7,0					I4,I
		I0,0(I00)	0,60	II,0	4,5				I5,2
			0,75	9,0	4,0				I3,9
273	I59	I,6)I6)	0,60	7,0	4,5	I90	I80	40	I5,4
			0,75						
		2,5(25)	0,60						
			0,75						
		4,0(40)	0,60						
			0,75						
		5,6(56)	0,60						
			0,75						

Продолжение таблицы 2

Диаметры наружные, мм		Условное давление P_y, МПа (кгс/см^2)	Коэффициент условий работы, m	Размеры, мм					Масса теоретическая, кг
$D_м$	$D_о$			$S_м$	$S_о$	L	H	R	
273	I59	6,4(64)	0,60	8,0	4,5	I90	I80	40	I5,2
			0,75	7,0					I5,4
		7,5(75)	0,60	9,0	5,5				I8,3
			0,75	8,0	4,5				I5,2
		I0,0(I00)	0,60	I2,0	7,0				25,0
			0,75	I0,0	5,5				I8,I
273	2I9	I,6(I6)	0,60	7,0	6,0	I90	I80	40	20,6
			0,75						
		2,5(25)	0,60						
			0,75						
		4,0(40)	0,60						
			0,75						
		5,6(56)	0,60	8,0					20,5
			0,75	7,0					20,6
		6,4(64)	0,60	9,0	7,0				23,2
			0,75	7,0	6,0				20,6
		7,5(75)	0,60	I0,0	8,0				26,0
			0,75	8,0	7,0				23,3

Продолжение таблицы 2

Диаметры наружные, мм		Условное давление P_y, МПа (кгс/см^2)	Коэффициент условий работы, m	Размеры, мм					Масса теоретическая, кг
$D_м$	D_o			$S_м$	S_o	L	H	R	
273	2I9	I0,0(I00)	0,60	I3,0	I0,0	I90	I80	40	3I,6
			0,75	I0,0	9,0				28,3
273	273	I,6(I6)	0,60	7.0	7,0	I90	I90	40	22,3
			0,75						
		2,5(25)	0,60						
			0,75						
		4,0(40)	0,60						
			0,75						
		5,6(56)	0,60	8,0	8,0				24,8
			0,75	7,0	7,0				22,3
		6,4(64)	0,60	9,0	9,0				27,3
			0,75	7,0	7,0				22,3
		7,5(75)	0,60	I0,0	I0,0				28,5
			0,75	8,0	8,0				24,8
		I0,0(I00)	0,60	I3,0	I3,0				37,I
			0,75	II,0	II,0				32,5

Диаметры наружные, мм		Условное давление P_y, МПа (кгс/см^2)	Коэффициент условий работы, m	Размеры, мм					Масса теоретическая, кг
$D_м$	$D_о$			$S_м$	$S_о$	L	H	R	
325	I08	I,6(I6)	0,60	8,0	4,0	220	205	40	I8,5
			0,75						
		2,5(25)	0,60						
			0,75						
		4,0(40)	0,60						
			0,75						
		5,6(56)	0,60						
			0,75						
		6,4(64)	0,60						
			0,75						
		7,5(75)	0,60	I0,0					I8,I
			0,75	8,0					I8,5
		I0,0(I00)	0,60	I3,0	4,5				I9,7
			0,75	I0,0	4,0				I8,I
325	2I9	I,6(I6)	0,60	8,0	6,0	220	205	40	28,8
			0,75						
		2,5(25)	0,60						
			0,75						

Продолжение таблицы 2

Диаметры наружные, мм		Условное давление P_y, МПа (кгс/см^2)	Коэффициент условий работы, m	Размеры, мм					Масса теоретическая, кг
$D_м$	$D_о$			$S_м$	$S_о$	L	H	R	
325	219	4,0(40)	0,60	8,0	6,0	220	205	40	28,8
			0,75						28,6
		5,6(56)	0,60	9,0					28,8
			0,75	8,0					32,5
		6,4(64)	0,60	I0,0	7,0				28,8
			0,75	8,0	6,0				36,4
		7,5(75)	0,60	II,0	8,0				28,6
			0,75	9,0	6,0				43,8
		I0,0(I00)	0,60	I5,0	I0,0				36,2
			0,75	I2,0	8,0				
325	273	I,6(I6)	0,60	8,0	7,0	220	2I0	40	3I,6
			0,75						
		2,5(25)	0,60						
			0,75						
		4,0(40)	0,60						
			0,75						
		5,6(56)	0,60	9,0	8,0				35,3
			0,75	8,0	7,0				3I,6

Продолжение таблицы 2

Диаметры наружные, мм		Условное давление P_y, МПа (кгс/см^2)	Коэффициент условий работы, m	Размеры, мм					Масса теоретическая, кг
$D_м$	$D_о$			$S_м$	$S_о$	L	H	R	
325	273	6,4(64)	0,60	I0,0	9,0	220	2I0	40	39,0
			0,75	8,0	7,0				3I,6
		7,5(75)	0,60	I2,0	I0,0				4I,6
			0,75	I0,0	8,0				35,I
		I0,0(I00)	0,60	I6,0	I4,0				53,0
			0,75	I2,0	II,0				45,4
325	325	I,6(I6)	0,60	8,0	8,0	220	220	40	34,2
			0,75						
		2,5(25)	0,60						
			0,75						
		4,0(40)	0,60						
			0,75						
		5,6(56)	0,60	9,0	9,0				37,7
			0,75	8,0	8,0				34,2
		6,4(64)	0,60	I0,0	I0,0				4I,3
			0,75	8,0	8,0				34,2
		7,5(75)	0,60	I2,0	I2,0				52,6
			0,75	I0,0	I0,0				4I,3

Продолжение таблицы 2

Диаметры наружные, мм		Условное давление P_y, МПа (кгс/см^2)	Коэффициент условий работы, m	Размеры, мм					Масса теоретическая, кг
$D_м$	$D_о$			$S_м$	$S_о$	L	H	R	
325	325	I0,0(I00)	0,60	I6,0	I6,0	220	220	40	65,3
			0,75	I4,0	I4,0				59,6
377	I08	I,6(I6)	0,60	9,0	4,0	240	230	40	2I,7
			0,75						
		2,5(25)	0,60						
			0,75						
		4,0(40)	0,60						
			0,75						
		5,6(56)	0,60						
			0,75						
		6,4(64)	0,60						
			0,75						
		7,5(75)	0,60	II,0					2I,2
			0,75	9,0					2I,7
		I0,0(I00)	0,60	I4,0					20,4
			0,75	I2,0					20,9

Прододжение таблицы 2

Диаметры наружные, мм		Условное давление P, МПа (кгс/см²)	Коэффициент условий работы, m	Размеры, мм					Масса теоретическая, кг
$D_м$	$D_о$			$S_м$	$S_о$	L	H	R	
377	219	I,6(I6)	0,60	9,0	6,0	240	225	40	35,4
			0,75						
		2,5(25)	0,60						
			0,75						
		4,0(40)	0,60						
			0,75						
		5,6(56)	0,60	I0,0					35,0
			0,75	9,0					35,4
		6,4(64)	0,60	II,0	7,0				39,9
			0,75	9,0	6,0				35,4
		7,5(75)	0,60	I3,0	8,0				44,5
			0,75	II,0	6,0				34,7
		I0,0(I00)	0,60	I7,0	I0,0				50,9
			0,75	I4,0	8,0				44,2
377	273	I,6(I6)	0,60	9,0	7,0	240	225	40	39,2
			0,75						
		2,5(25)	0,60						
			0,75						

Продолжение таблицы 2

Диаметры наружные, мм		Условное давление P_y, МПа (кгс/см^2)	Коэффициент условий работы, m	Размеры, мм					Масса теоретическая, кг
$D_м$	$D_о$			$S_м$	$S_о$	L	H	R	
377	273	4,0(40)	0,60	9,0	7,0	240	225	40	39,2
			0,75						
		5,6(56)	0,60	I0,0					
			0,75	9,0					
		6,4(64)	0,60	II,0	8,0				43,6
			0,75	9,0	7,0				39,2
		7,5(75)	0,60	I4,0	I0,0				52,6
			0,75	II,0	8,0				43,6
		I0,0(I00)	0,60	I7,0	I3,0				66,4
			0,75	I4,0	I0,0				52,6
377	325	I,6(I6)	0,60	9,0	8,0	240	230	40	43,2
			0,75						
		2,5(25)	0,60						
			0,75						
		4,0(40)	0,60						
			0,75						
		5,6(56)	0,60	I0,0	9,0				47,7
			0,75	9,0	8,0				43,2

Продолжение таблицы 2

Диаметры наружные, мм		Условное давление P_y, МПа (кгс/см^2)	Коэффициент условий работы, m	Размеры, мм					Масса теоретическая, кг
$D_м$	$D_о$			$S_м$	$S_о$	L	H	R	
377	325	6,4(64)	0,60	I2,0	I0,0	240	230	40	58,0
			0,75	I0,0	8,0				42,9
		7,5(75)	0,60	I4,0	I2,0				66,5
			0,75	II,0	I0,0				58,2
		I0,0(I00)	0,60	I8,0	I6,0				84,0
			0,75	I4,0	I2,0				66,5
377	377	I,6(I6)	0,60	9,0	9,0	240	240	40	45,8
			0,75						
		2,5(25)	0,60						
			0,75						
		4,0(40)	0,60						
			0,75						
		5,6(56)	0,60	II,0	II,0				54,2
			0,75	9,0	9,0				45,8
		6,4)64)	0,60	I2,0	I2,0				64,5
			0,75	I0,0	I0,0				50,0
		7,5(75)	0,60	I4,0	I4,0				72,7
			0,75	II,0	II,0				54,2

Продолжение таблицы 2

Диаметры наружные, мм		Условное давление P_y, МПа (кгс/см^2)	Коэффициент условий работы, m	Размеры, мм					Масса теоретическая, кг
$D_м$	$D_о$			$S_м$	$S_о$	L	H	R	
377	377	I0,0(I00)	0,60	I8,0	I8,0	240	240	40	88,7
			0,75	I6,0	I6,0				80,7
426	I08	I,6(I6)	0,60	9,0	4,0	270	250	40	2I,2
			0,75						
		2,5(25)	0,60						
			0,75						
		4,0(40)	0,60						
			0,75						
		5,6(56)	0,60	I0,0					26,I
			0,75	9,0					27,2
		6,4(64)	0,60	II,0					25,8
			0,75	9,0					27,2
		7,5(75)	0,60	I3,0					25,2
			0,75	I0,0					26,I
		I0,0(I00)	0,60	I6,0	4,0				27,5
			0,75	I4,0	4,0				25,0

Продолжение таблицы 2

Диаметры наружные, мм		Условное давление P, МПа (кгс/см^2)	Коэффициент условий работы, m	Размеры, мм					Масса теоретическая, кг
$D_м$	$D_о$			$S_м$	$S_о$	L	H	R	
426	219	1,6(16)	0,60	9,0	6,0	270	250	40	46,2
			0,75						
		2,5(25)	0,60						
			0,75						
		4,0(40)	0,60						
			0,75						
		5,6(56)	0,60	10,0					43,4
			0,75	9,0					46,2
		6,4(64)	0,60	12,0					42,8
			0,75	10,0					45,2
		7,5(75)	0,60	14,0	7,0				48,6
			0,75	11,0	6,0				44,9
		10,0(100)	0,60	18,0	9,0				60,2
			0,75	16,0	8,0				53,8
426	325	1,6(16)	0,60	9,0	8,0	270	250	40	55,2
			0,75						
		2,5(25)	0,60						
			0,75						

Продолжение таблицы 2

Диаметры наружные, мм		Условное давление P_y, МПа (кгс/см^2)	Коэффициент условий работы, m	Размеры, мм					Масса теоретическая, кг
$D_м$	$D_о$			$S_м$	$S_о$	L	H	R	
426	325	4,0(40)	0,60	9,0	8,0	270	250	40	55,2
			0,75						
		5,6(56)	0,60	II,0	9,0				60,0
			0,75	9,0	8,0				55,2
		6,4(64)	0,60	I3,0	I0,0				65,4
			0,75	II,0	8,0				54,0
		7,5(75)	0,60	I5,0	I2,0				76,8
			0,75	I2,0	9,0				60,5
		I0,0(I00)	0,60	20,0	I5,0				99,9
			0,75	I6,0	I2,0				68,9
426	377	I,6(I6)	0,60	9,0	9,0	270	250	40	60,4
			0,75						
		2,5(25)	0,60						
			0,75						
		4,0(40)	0,60						
			0,75						
		5,6(56)	0,60	I2,0	I0,0				64,8
			0,75	I0,0	9,0				59,5

Продолжение таблицы 2

Диаметры наружные, мм		Условное давление P_y, МПа (кгс/см^2)	Коэффициент условий работы, m	Размеры, мм					Масса теоретическая, кг
$D_м$	$D_о$			$S_м$	$S_о$	L	H	R	
426	377	6,4(64)	0,60	I3,0	I2,0	270	260	40	76,I
			0,75	II,0	I0,0				63,9
		7,5(75)	0,60	I5,0	I4,0				94,6
			0,75	I4,0	II,0				70,0
		I0,0(I00)	0,60	20,0	I8,0				II5,7
			0,75	I6,0	I4,0				94,3
426	426	I,6(I6)	0,60	9,0	9,0	270	270	40	58,2
			0,75						
		2,5(25)	0,60						
			0,75						
		4,0(40)	0,60						
			0,75						
		5,6(56)	0,60	I2,0	I2,0				73,4
			0,75	I0,0	I0,0				62,9
		6,4(64)	0,60	I3,0	I3,0				86,4
			0,75	II,0	II,0				68,2
		7,5(75)	0,60	I6,0	I6,0				I0I,7
			0,75	I4,0	I4,0				9I,5

Продолжение таблицы 2

Диаметры наружные, мм		Условное давление P_y, МПа (кгс/см^2)	Коэффициент условий работы, m	Размеры, мм					Масса теоретическая, кг
$D_м$	$D_о$			$S_м$	$S_о$	L	H	R	
426	426	I0,0(I00)	0,60 0,75	20,0 I7,0	20,0 I7,0	270	270	40	I2I,8 I06,3

условное давление;

коэффициент условий работы;

обозначение настоящего стандарта.

Пример обозначения тройников:

Тройник равнопроходный исполнения 1, с диаметрами магистрали и ответвления 426 мм на условное давление 10,0 МПа при коэффициенте условий работы 0,75;

Тройник ТШ-1-426-10,0-0,75 ОСТ 102-43-85

То же, исполнения 2:

Тройник ТШ-2-426-10,0-0,75 ОСТ 102-43-85

Тройник переходный исполнения 1, с диаметрами магистрали 426 мм, ответвления 325 мм на условное давление 10,0 МПа при коэффициенте условий работы 0,75:

Тройник ТШ-1-426х325-10,0-0,75 ОСТ 102-43-85

То же, исполнения 2:

Тройник ТШ-2-426х325-10,0-0,75 ОСТ 102-43-85.

6. Коды ОКП приведены в справочном приложении.

Приложение
Справочное

Код	КЧ	Наименование	Идентификационные признаки
14 6967 0001	02	Тройник (ТШ) 1*-57х45-I,6-0,60	ОСТ 102-43-85
14 6967 0002	01	ТШ I-57х45-I,6-0,75	"
14 6967 0003	00	ТШ 2**-57х45-I,6-0,60	"
14 6967 0004	10	ТШ 2-57х45-I,6-0,75	"
14 6967 0005	09	ТШ I-57-I,6-0,60	"
14 6967 0006	08	ТШ I-57-I,6-0,75	"
14 6967 0007	07	ТШ 2-57-I,6-0,60	"
14 6967 0008	06	ТШ 2-57-I,6-0,75	"
14 6967 0009	05	ТШ I-76х45-I,6-0,60	"
14 6967 0010	01	ТШ I-76х45-I,6-0,75	"
14 6967 0011	00	ТШ 2-76х45-I,6-0,60	"
14 6967 0012	10	ТШ 2-76х45-I,6-0,75	"
14 6967 0013	09	ТШ I-76х57-I,6-0,60	"
14 6967 0014	08	ТШ I-76х57-I,6-0,75	"
14 6967 0015	07	ТШ 2-76х57-I,6-0,60	"
14 6967 0016	06	ТШ 2-76х57-I,6-0,75	"
14 6967 0017	05	ТШ I-76-I,6-0,60	"
14 6967 0018	04	ТШ I-76-I,6-0,75	"
14 6967 0019	03	ТШ 2-76-I,6-0,60	"
14 6967 0020	10	ТШ 2-76-I,6-0,75	"
14 6967 0021	09	ТШ I-89х57-I,6-0,60	"
14 6967 0022	08	ТШ I-89х57-I,6-0,75	"
14 6967 0023	07	ТШ 2-89х57-I,6-0,60	"
14 6967 0024	06	ТШ 2-89х57-I,6-0,75	"
14 6967 0025	05	ТШ I-89х76-I,6-0,60	"
14 6967 0026	04	ТШ I-89х76-I,6-0,75	"
14 6967 0027	03	ТШ 2-89х76-I,6-0,60	"
14 6967 0028	02	ТШ 2-89х76-I,6-0,75	"
14 6967 0029	01	ТШ I-89-I,6-0,60	"
14 6967 0030	08	ТШ I-89-I,6-0,75	"
14 6967 0031	07	ТШ 2-89-I,6-0,60	"
14 6967 0032	06	ТШ 2-89-I,6-0,75	"

*1 - исполнение из углеродистой стали

**2 - исполнение из низколегированной стали

Продолжение

Код	КЧ	Наименование	Идентификационные признаки
14 6967 0033	05	Тройник (ТШ) I-108х76-I,6-0,60	ОСТ 102-43-85
14 6967 0034	04	ТШ I-108х76-I,6-0,75	"
14 6967 0035	03	ТШ 2-108х76-I,6-0,60	"
14 6967 0036	02	ТШ 2-108х76-I,6-0,75	"
14 6967 0037	01	ТШ I-108х89-I,6-0,60	"
14 6967 0038	00	ТШ I-108х89-I,6-0,75	"
14 6967 0039	10	ТШ 2-108х89-I,6-0,60	"
14 6967 0040	06	ТШ 2-108х89-I,6-0,75	"
14 6967 0041	05	ТШ I-108-I,6-0,60	"
14 6967 0042	04	ТШ I-108-I,6-0,75	"
14 6967 0043	03	ТШ 2-108-I,6-0,60	"
14 6967 0044	02	ТШ 2-108-I,6-0,75	"
14 6967 0045	01	ТШ I-133х89-I,6-0,60	"
14 6967 0046	00	ТШ I-133х89-I,6-0,75	"
14 6967 0047	10	ТШ 2-133х89-I,6-0,60	"
14 6967 0048	09	ТШ 2-133х89-I,6-0,75	"
14 6967 0049	08	ТШ I-133х108-I,6-0,60	"
14 6967 0050	04	ТШ I-133х108-I,6-0,75	"
14 6967 0051	03	ТШ 2-133х108-I,6-0,60	"
14 6967 0052	02	ТШ 2-133х108-I,6-0,75	"
14 6967 0053	01	ТШ I-133-I,6-0,60	"
14 6967 0054	00	ТШ I-133-I,6-0,75	"
14 6967 0055	10	ТШ 2-133-I,6-0,60	"
14 6967 0056	09	ТШ 2-133-I,6-0,75	"
14 6967 0057	08	ТШ I-159х108-I,6-0,60	"
14 6967 0058	07	ТШ I-159х108-I,6-0,75	"
14 6967 0059	06	ТШ 2-159х108-I,6-0,60	"
14 6967 0060	02	ТШ 2-159х108-I,6-0,75	"
14 6967 0061	01	ТШ I-159х133-I,6-0,60	"
14 6967 0062	00	ТШ I-159х133-I,6-0,75	"
14 6967 0063	10	ТШ 2-159х133-I,6-0,60	"
14 6967 0064	09	ТШ 2-159х133-I,6-0,75	"
14 6967 0065	08	ТШ I-159-I,6-0,60	"
14 6967 0066	07	ТШ I-159-I,6-0,75	"
14 6967 0067	06	ТШ 2-159-I,6-0,60	"
14 6967 0068	05	ТШ 2-159-I,6-0,75	"

Продолжение

Код	КЧ	Наименование	Идентификационные признаки
14 6967 0069	04	Тройник (ТШ) 1-219х108-I,6-0,60	ОСТ 102-43-85
14 6967 0070	00	ТШ 1-219х108-I,6-0,75	"
14 6967 0071	10	ТШ 2-219х108-I,6-0,60	"
14 6967 0072	09	ТШ 2-219х108-I,6-0,75	"
14 6967 0073	08	ТШ 1-219х133-I,6-0,60	"
14 6967 0074	07	ТШ 1-219х133-I,6-0,75	"
14 6967 0075	06	ТШ 2-219-133-I,6-0,60	"
14 6967 0076	05	ТШ 2-219х133-I,6-0,75	"
14 6967 0077	04	ТШ 1-219х159-I,6-0,60	"
14 6967 0078	03	ТШ 1-219х159-I,6-0,75	"
14 6967 0079	02	ТШ 2-219х159-I,6-0,60	"
14 6967 0080	09	ТШ 2-219х159-I,6-0,75	"
14 6967 0081	08	ТШ 1-219-I,6-0,60	"
14 6967 0082	07	ТШ 1-219-I,6-0,75	"
14 6967 0083	06	ТШ 2-219-I,6-0,60	"
14 6967 0084	05	ТШ 2-219-I,6-0,75	"
14 6967 0085	04	ТШ 1-273х108-I,6-0,60	"
14 6967 0086	03	ТШ 1-273х108-I,6-0,75	"
14 6967 0087	02	ТШ 2-273х108-I,6-0,60	"
14 6967 0088	01	ТШ 2-273х108-I,6-0,75	"
14 6967 0089	00	ТШ 1-273х159-I,6-0,60	"
14 6967 0090	07	ТШ 1-273х159-I,6-0,75	"
14 6967 0091	06	ТШ 2-273х159-I,6-0,60	"
14 6967 0092	05	ТШ 2-273х159-I,6-0,75	"
14 6967 0093	04	ТШ 1-273х219-I,6-0,60	"
14 6967 0094	03	ТШ 1-273х219-I,6-0,75	"
14 6967 0095	02	ТШ 2-273х219-I,6-0,60	"
14 6967 0096	01	ТШ 2-273х219-I,6-0,75	"
14 6967 0097	00	ТШ 1-273-I,6-0,60	"
14 6967 0098	10	ТШ 1-273-I,6-0,75	"
14 6967 0099	09	ТШ 2-273-I,6-0,60	"
14 6967 0100	00	ТШ 2-273-I,6-0,75	"
14 6967 0101	10	ТШ 1-325х108-I,6-0,60	"
14 6967 0102	09	ТШ 1-325х108-I,6-0,75	"
14 6967 0103	08	ТШ 2-325х108-I,6-0,60	"
14 6967 0104	07	ТШ 2-325х108-I,6-0,75	"

Продолжение

Код	КЧ	Наименование	Идентификационные признаки
14 6967 0105	06	Тройник (ТШ) I-325х219-I,6-0,60	ОСТ 102-43-85
14 6967 0106	05	ТШ I-325х219-I,6-0,75	"
14 6967 0107	04	ТШ 2-325х219-I,6-0,60	"
14 6967 0108	03	ТШ 2-325х219-I,6-0,75	"
14 6967 0109	02	ТШ I-325х273-I,6-0,60	"
14 6967 0110	09	ТШ I-325х273-I,6-0,75	"
14 6967 0111	08	ТШ 2-325х273-I,6-0,60	"
14 6967 0112	07	ТШ 2-325х273-I,6-0,75	"
14 6967 0113	06	ТШ I-325-I,6-0,60	"
14 6967 0114	05	ТШ I-325-I,6-0,75	"
14 6967 0115	04	ТШ 2-325-I,6-0,60	"
14 6967 0116	03	ТШ 2-325-I,6-0,75	"
14 6967 0117	02	ТШ I-377х108-I,6-0,60	"
14 6967 0118	01	ТШ I-377х108-I,6-0,75	"
14 6967 0119	00	ТШ 2-377х108-I,6-0,60	"
14 6967 0120	07	ТШ 2-377х108-I,6-0,75	"
14 6967 0121	06	ТШ I-377х219-I,6-0,60	"
14 6967 0122	05	ТШ I-377х219-I,6-0,75	"
14 6967 0123	04	ТШ 2-377х219-I,6-0,60	"
14 6967 0124	03	ТШ 2-377х219-I,6-0,75	"
14 6967 0125	02	ТШ I-377х273-I,6-0,60	"
14 6967 0126	01	ТШ I-377х273-I,6-0,75	"
14 6967 0127	00	ТШ 2-377х273-I,6-0,60	"
14 6967 0128	10	ТШ 2-377х273-I,6-0,75	"
14 6967 0129	09	ТШ I-377х325-I,6-0,60	"
14 6967 0130	05	ТШ I-377х325-I,6-0,75	"
14 6967 0131	04	ТШ 2-377х325-I,6-0,60	"
14 6967 0132	03	ТШ 2-377х325-I,6-0,75	"
14 6967 0133	02	ТШ I-377-I,6-0,60	"
14 6967 0134	01	ТШ I-377-I,6-0,75	"
14 6967 0135	00	ТШ 2-377-I,6-0,60	"
14 6967 0136	10	ТШ 2-377-I,6-0,75	"
14 6967 0137	09	ТШ I-426х108-I,6-0,60	"
14 6967 0138	08	ТШ I-426х108-I,6-0,75	"

Продолжение

Код	КЧ	Наименование	Идентификационные признаки
14 6967 0139	07	Тройник (ТШ) 2-426х108-I,6-0,60	ОСТ 102-43-85
14 6967 0140	03	ТШ 2-426х108-I,6-0,75	"
14 6967 0141	02	ТШ I-426х219-I,6-0,60	"
14 6967 0142	01	ТШ I-426х219-I,6-0,75	"
14 6967 0143	00	ТШ 2-426х219-I,6-0,60	"
14 6967 0144	10	ТШ 2-426х108-I,6-0,75	"
14 6967 0145	09	ТШ I-426х325-I,6-0,60	"
14 6967 0146	08	ТШ I-426х325-I,6-0,75	"
14 6967 0147	07	ТШ 2-426х325-I,6-0,60	"
14 6967 0148	06	ТШ 2-426х325-I,6-0,75	"
14 6967 0149	05	ТШ I-426х377-I,6-0,60	"
14 6967 0150	01	ТШ I-426х377-I,6-0,75	"
14 6967 0151	00	ТШ 2-426х377-I,6-0,60	"
14 6967 0152	10	ТШ 2-426х377-I,6-0,75	"
14 6967 0153	09	ТШ I-426-I,6-0,60	"
14 6967 0154	08	ТШ I-426-I,6-0,75	"
14 6967 0155	07	ТШ 2-426-I,6-0,60	"
14 6967 0156	06	ТШ 2-426-I,6-0,75	"
14 6967 0157	05	ТШ I-57х45-2,5-0,60	"
14 6967 0158	04	ТШ I-57х45-2,5-0,75	"
14 6967 0159	03	ТШ 2-57х45-2,5-0,60	"
14 6967 0160	10	ТШ 2-57х45-2,5-0,75	"
14 6967 0161	09	ТШ I-57-2,5-0,60	"
14 6967 0162	08	ТШ I-57-2,5-0,75	"
14 6967 0163	07	ТШ 2-57-2,5-0,60	"
14 6967 0164	06	ТШ 2-57-2,5-0,75	"
14 6967 0165	05	ТШ I-76х45-2,5-0,60	"
14 6967 0166	04	ТШ I-76х45-2,5-0,75	"
14 6967 0167	03	ТШ 2-76х45-2,5-0,60	"
14 6967 0168	02	ТШ 2-76х45-2,5-0,75	"
14 6967 0169	01	ТШ I-76х57-2,5-0,60	"
14 6967 0170	08	ТШ I-76х57-2,5-0,75	"
14 6967 0171	07	ТШ 2-76х57-2,5-0,60	"
14 6967 0172	06	ТШ 2-76х57-2,5-0,75	"

Продолжение

Код	КЧ	Наименование	Идентификационные признаки
14 6967 0173	05	Тройник (ТШ) I-76-2,5-0,60	ОСТ 102-43-85
14 6967 0174	04	ТШ I-76-2,5-0,75	"
14 6967 0175	03	ТШ 2-76-2,5-0,60	"
14 6967 0176	02	ТШ 2-76-2,5-0,75	"
14 6967 0177	01	ТШ I-89x57-2,5-0,60	"
14 6967 0178	00	ТШ I-89x57-2,5-0,75	"
14 6967 0179	10	ТШ 2-89x57-2,5-0,60	"
14 6967 0180	06	ТШ 2-89x57-2,5-0,75	"
14 6967 0181	05	ТШ I-89x76-2,5-0,60	"
14 6967 0182	04	ТШ I-89x76-2,5-0,75	"
14 6967 0183	03	ТШ 2-89x76-2,5-0,60	"
14 6967 0184	02	ТШ 2-89x76-2,5-0,75	"
14 6967 0185	01	ТШ I-89-2,5-0,60	"
14 6967 0186	00	ТШ I-89-2,5-0,75	"
14 6967 0187	10	ТШ 2-89-2,5-0,60	"
14 6967 0188	09	ТШ 2-89-2,5-0,75	"
14 6967 0189	08	ТШ I-108x76-2,5-0,60	"
14 6967 0190	04	ТШ I-108x76-2,5-0,75	"
14 6967 0191	03	ТШ 2-108x76-2,5-0,60	"
14 6967 0192	02	ТШ 2-108x76-2,5-0,75	"
14 6967 0193	01	ТШ I-108x89-2,5-0,60	"
14 6967 0194	00	ТШ I-108x89-2,5-0,75	"
14 6967 0195	10	ТШ 2-108x89-2,5-0,60	"
14 6967 0196	09	ТШ 2-108x89-2,5-0,75	"
14 6967 0197	08	ТШ I-108-2,5-0,60	"
14 6967 0198	07	ТШ I-108-2,5-0,75	"
14 6967 0199	06	ТШ 2-108-2,5-0,60	"
14 6967 0200	02	ТШ 2-108-2,5-0,75	"
14 6967 0201	01	ТШ I-133x89-2,5-0,60	"
14 6967 0202	00	ТШ I-133x89-2,5-0,75	"
14 6967 0203	10	ТШ 2-133x89-2,5-0,60	"
14 6967 0204	09	ТШ 2-133x89-2,5-0,75	"

Продолжение

Код	КЧ	Наименование	Идентификационные признаки
I4 6967 0205	08	Тройник (ТШ) I-I33xI08-2,5-0,60	ОСТ I02-43-85
I4 6967 0206	07	ТШ I-I33xI08-2,5-0,75	"
I4 6967 0207	06	ТШ 2-I33xI08-2,5-0,60	"
I4 6967 0208	05	ТШ 2-I33xI08-2,5-0,75	"
I4 6967 0209	04	ТШ I-I33-2,5-0,60	"
I4 6967 0210	00	ТШ I-I33-2,5-0,75	"
I4 6967 0211	10	ТШ 2-I33-2,5-0,60	"
I4 6967 0212	09	ТШ 2-I33-2,5-0,75	"
I4 6967 0213	08	ТШ I-I59xI08-2,5-0,60	"
I4 6967 0214	07	ТШ I-I59xI08-2,5-0,75	"
I4 6967 0215	06	ТШ 2-I59xI08-2,5-0,60	"
I4 6967 0216	05	ТШ 2-I59xI08-2,5-0,75	"
I4 6967 0217	04	ТШ I-I59xI33-2,5-0,60	"
I4 6967 0218	03	ТШ I-I59xI33-2,5-0,75	"
I4 6967 0219	02	ТШ 2-I59xI33-2,5-0,60	"
I4 6967 0220	09	ТШ 2-I59xI33-2,5-0,75	"
I4 6967 0221	08	ТШ I-219xI08-2,5-0,60	"
I4 6967 0222	07	ТШ I-219xI08-2,5-0,75	"
I4 6967 0223	06	ТШ 2-219xI08-2,5-0,60	"
I4 6967 0224	05	ТШ 2-219xI08-2,5-0,75	"
I4 6967 0225	04	ТШ I-219xI33-2,5-0,60	"
I4 6967 0226	03	ТШ I-219xI33-2,5-0,75	"
I4 6967 0227	02	ТШ 2-219xI33-2,5-0,60	"
I4 6967 0228	01	ТШ 2-219xI33-2,5-0,75	"
I4 6967 0229	00	ТШ I-219xI59-2,5-0,60	"
I4 6967 0230	07	ТШ I-219xI59-2,5-0,75	"
I4 6967 0231	06	ТШ 2-219xI59-2,5-0,60	"
I4 6967 0232	05	ТШ 2-219xI59-2,5-0,75	"
I4 6967 0233	04	ТШ I-219-2,5-0,60	"
I4 6967 0234	03	ТШ I-219-2,5-0,75	"
I4 6967 0235	02	ТШ 2-219-2,5-0,60	"
I4 6967 0236	01	ТШ 2-219-2,5-0,75	"

Продолжение

Код	КЧ	Наименование	Идентификационные признаки
14 6967 0237	00	Тройник (ТШ) I-273x108-2,5-0,60	ОСТ 102-43-85
14 6967 0238	10	ТШ I-273x108-2,5-0,75	"
14 6967 0239	09	ТШ 2-273x108-2,5-0,60	"
14 6967 0240	05	ТШ 2-273x108-2,5-0,75	"
14 6967 0241	04	ТШ I-273x159-2,5-0,60	"
14 6967 0242	03	ТШ I-273x159-2,5-0,75	"
14 6967 0243	02	ТШ 2-273x159-2,5-0,60	"
14 6967 0244	01	ТШ 2-273x159-2,5-0,75	"
14 6967 0245	00	ТШ I-273x219-2,5-0,60	"
14 6967 0246	10	ТШ I-273x219-2,5-0,75	"
14 6967 0247	09	ТШ 2-273x219-2,5-0,60	"
14 6967 0248	08	ТШ 2-273x219-2,5-0,75	"
14 6967 0249	07	ТШ I-273-2,5-0,60	"
14 6967 0250	03	ТШ I-273-2,5-0,75	"
14 6967 0251	02	ТШ 2-273-2,5-0,60	"
14 6967 0252	01	ТШ 2-273-2,5-0,75	"
14 6967 0253	00	ТШ I-325x108-2,5-0,60	"
14 6967 0254	10	ТШ I-325x108-2,5-0,75	"
14 6967 0255	09	ТШ 2-325x108-2,5-0,60	"
14 6967 0256	08	ТШ 2-325x108-2,5-0,75	"
14 6967 0257	07	ТШ I-325x219-2,5-0,60	"
14 6967 0258	06	ТШ I-325x219-2,5-0,75	"
14 6967 0259	05	ТШ 2-325x219-2,5-0,60	"
14 6967 0260	01	ТШ 2-325x219-2,5-0,75	"
14 6967 0261	00	ТШ I-325x273-2,5-0,60	"
14 6967 0262	10	ТШ I-325x273-2,5-0,75	"
14 6967 0263	09	ТШ 2-325x273-2,5-0,60	"
14 6967 0264	08	ТШ 2-325x273-2,5-0,75	"
14 6967 0265	07	ТШ I-325-2,5-0,60	"
14 6967 0266	06	ТШ I-325-2,5-0,75	"
14 6967 0267	05	ТШ 2-325-2,5-0,60	"
14 6967 0268	04	ТШ 2-325-2,5-0,75	"

Продолжение

Код	КЧ	Наименование	Идентификационные признаки
14 6967 0269	03	Тройник (ТШ) I-377x108-2,5-0,60	ОСТ 102-43-85
14 6967 0270	10	ТШ I-377x108-2,5-0,75	"
14 6967 0271	09	ТШ 2-377x108-2,5-0,60	"
14 6967 0272	08	ТШ 2-377x108-2,5-0,75	"
14 6967 0273	07	ТШ I-377x219-2,5-0,60	"
14 6967 0274	06	ТШ I-377x219-2,5-0,75	"
14 6967 0275	05	ТШ 2-377x219-2,5-0,60	"
14 6967 0276	04	ТШ 2-377x219-2,5-0,75	"
14 6967 0277	03	ТШ I-377x273-2,5-0,60	"
14 6967 0278	02	ТШ I-377x273-2,5-0,75	"
14 6967 0279	01	ТШ 2-377x273-2,5-0,60	"
14 6967 0280	08	ТШ 2-377x273-2,5-0,75	"
14 6967 0281	07	ТШ I-377x325-2,5-0,60	"
14 6967 0282	06	ТШ I-377x325-2,5-0,75	"
14 6967 0283	05	ТШ 2-377x325-2,5-0,60	"
14 6967 0284	04	ТШ 2-377x325-2,5-0,75	"
14 6967 0285	03	ТШ I-377-2,5-0,60	"
14 6967 0286	02	ТШ I-377-2,5-0,75	"
14 6967 0287	01	ТШ 2-377-2,5-0,60	"
14 6967 0288	00	ТШ 2-377-2,5-0,75	"
14 6967 0289	10	ТШ I-426x108-2,5-0,60	"
14 6967 0290	06	ТШ I-426x108-2,5-0,75	"
14 6967 0291	05	ТШ 2-426x108-2,5-0,60	"
14 6967 0292	04	ТШ 2-426x108-2,5-0,75	"
14 6967 0293	03	ТШ I-426x219-2,5-0,60	"
14 6967 0294	02	ТШ I-426x219-2,5-0,75	"
14 6967 0295	01	ТШ 2-426x219-2,5-0,60	"
14 6967 0296	00	ТШ 2-426x219-2,5-0,75	"
14 6967 0297	10	ТШ I-426x325-2,5-0,60	"
14 6967 0298	09	ТШ I-426x325-2,5-0,75	"
14 6967 0299	08	ТШ 2-426x325-2,5-0,60	"
14 6967 0300	04	ТШ 2-426x325-2,5-0,75	"

Продолжение

Код	КЧ	Наименование	Идентификационные признаки
I4 6967 0301	03	Тройник (ТШ) I-426х377-2,5-0,60	ОСТ 102-43-85
I4 6967 0302	02	ТШ I-426х377-2,5-0,75	"
I4 6967 0303	01	ТШ 2-426х377-2,5-0,60	"
I4 6967 0304	00	ТШ 2-426х377-2,5-0,75	"
I4 6967 0305	10	ТШ I-426-2,5-0,60	"
I4 6967 0306	09	ТШ I-426-2,5-0,75	"
I4 6967 0307	08	ТШ 2-426-2,5-0,60	"
I4 6967 0308	07	ТШ 2-426-2,5-0,75	"
I4 6967 0309	06	ТШ I-57х45-4,0-0,60	"
I4 6967 0310	02	ТШ I-57х45-4,0-0,75	"
I4 6967 0311	01	ТШ 2-57х45-4,0-0,60	"
I4 6967 0312	00	ТШ 2-57х45-4,0-0,75	"
I4 6967 0313	10	ТШ I-57-4,0-0,60	"
I4 6967 0314	09	ТШ I-57-4,0-0,75	"
I4 6967 0315	08	ТШ 2-57-4,0-0,60	"
I4 6967 0316	07	ТШ 2-57-4,0-0,75	"
I4 6967 0317	06	ТШ I-76х45-4,0-0,60	"
I4 6967 0318	05	ТШ I-76х45-4,0-0,75	"
I4 6967 0319	04	ТШ 2-76х45-4,0-0,60	"
I4 6967 0320	00	ТШ 2-76х45-4,0-0,75	"
I4 6967 0321	10	ТШ I-76х57-4,0-0,60	"
I4 6967 0322	09	ТШ I-76х57-4,0-0,75	"
I4 6967 0323	08	ТШ 2-76х57-4,0-0,60	"
I4 6967 0324	07	ТШ 2-76х57-4,0-0,75	"
I4 6967 0325	06	ТШ I-76-4,0-0,60	"
I4 6967 0326	05	ТШ I-76-4,0-0,75	"
I4 6967 0327	04	ТШ 2-76-4,0-0,60	"
I4 6967 0328	03	ТШ 2-76-4,0-0,75	"
I4 6967 0329	02	ТШ I-89х57-4,0-0,60	"
I4 6967 0330	09	ТШ I-89х57-4,0-0,75	"
I4 6967 0331	08	ТШ 2-89х57-4,0-0,60	"
I4 6967 0332	07	ТШ 2-89х57-4,0-0,75	"

Продолжение

Код	КЧ	Наименование	Идентификационные признаки
14 6967 0333	06	Тройник (ТШ) 1-89х76-4,0-0,60	ОСТ 102-43-85
14 6967 0334	05	ТШ 1-89х76-4,0-0,75	"
14 6967 0335	04	ТШ 2-89х76-4,0-0,60	"
14 6967 0336	03	ТШ 2-89х76-4,0-0,75	"
14 6967 0337	02	ТШ 1-89-4,0-0,60	"
14 6967 0338	01	ТШ 1-89-4,0-0,75	"
14 6967 0339	00	ТШ 2-89-4,0-0,60	"
14 6967 0340	07	ТШ 2-89-4,0-0,75	"
14 6967 0341	06	ТШ 1-108х76-4,0-0,60	"
14 6967 0342	05	ТШ 1-108х76-4,0-0,75	"
14 6967 0343	04	ТШ 2-108х76-4,0-0,60	"
14 6967 0344	03	ТШ 2-108х76-4,0-0,75	"
14 6967 0345	02	ТШ 1-108х89-4,0-0,60	"
14 6967 0346	01	ТШ 1-108х89-4,0-0,75	"
14 6967 0347	00	ТШ 2-108х89-4,0-0,60	"
14 6967 0348	10	ТШ 2-108х89-4,0-0,75	"
14 6967 0349	09	ТШ 1-108-4,0-0,60	"
14 6967 0350	05	ТШ 1-108-4,0-0,75	"
14 6967 0351	04	ТШ 2-108-4,0-0,60	"
14 6967 0352	03	ТШ 2-108-4,0-0,75	"
14 6967 0353	02	ТШ 1-133х89-4,0-0,60	"
14 6967 0354	01	ТШ 1-133х89-4,0-0,75	"
14 6967 0355	00	ТШ 2-133х89-4,0-0,60	"
14 6967 0356	10	ТШ 2-133х89-4,0-0,75	"
14 6967 0357	09	ТШ 1-133х108-4,0-0,60	"
14 6967 0358	08	ТШ 1-133х108-4,0-0,75	"
14 6967 0359	07	ТШ 2-133х108-4,0-0,60	"
14 6967 0360	03	ТШ 2-133х108-4,0-0,75	"
14 6967 0361	02	ТШ 1-133-4,0-0,60	"
14 6967 0362	01	ТШ 1-133-4,0-0,75	"
14 6967 0363	00	ТШ 2-133-4,0-0,60	"
14 6967 0364	10	ТШ 2-133-4,0-0,75	"

Продолжение

Код	КЧ	Наименование	Идентификационные признаки
14 6967 0365	09	Тройник (ТШ)1-159х108-4,0-0,60	ОСТ 102-43-85
14 6967 0366	08	ТШ 1-159х108-4,0-0,75	"
14 6967 0367	07	ТШ 2-159х108-4,0-0,60	"
14 6967 0368	06	ТШ 2-159х108-4,0-0,75	"
14 6967 0369	05	ТШ 1-159х133-4,0-0,60	"
14 6967 0370	01	ТШ 1-159х133-4,0-0,75	"
14 6967 0371	00	ТШ 2-159х133-4,0-0,60	"
14 6967 0372	10	ТШ 2-159х133-4,0-0,75	"
14 6967 0373	09	ТШ 1-159-4,0-0,60	"
14 6967 0374	08	ТШ 1-159-4,0-0,75	"
14 6967 0375	07	ТШ 2-159-4,0-0,60	"
14 6967 0376	06	ТШ 2-159-4,0-0,75	"
14 6967 0377	05	ТШ 1-219х108-4,0-0,60	"
14 6967 0378	04	ТШ 1-219х108-4,0-0,75	"
14 6967 0379	03	ТШ 2-219х108-4,0-0,60	"
14 6967 0380	10	ТШ 2-219х108-4,0-0,75	"
14 6967 0381	09	ТШ 1-219х133-4,0-0,60	"
14 6967 0382	08	ТШ 1-219х133-4,0-0,75	"
14 6967 0383	07	ТШ 2-219х133-4,0-0,60	"
14 6967 0384	06	ТШ 2-219х133-4,0-0,75	"
14 6967 0385	05	ТШ 1-219х159-4,0-0,60	"
14 6967 0386	04	ТШ 1-219х159-4,0-0,75	"
14 6967 0387	03	ТШ 2-219х159-4,0-0,60	"
14 6967 0388	02	ТШ 2-219х159-4,0-0,75	"
14 6967 0389	01	ТШ 1-219-4,0-0,60	"
14 6967 0390	08	ТШ 1-219-4,0-0,75	"
14 6967 0391	07	ТШ 2-219-4,0-0,60	"
14 6967 0392	06	ТШ 2-219-4,0-0,75	"
14 6967 0393	05	ТШ 1-273х108-4,0-0,60	"
14 6967 0394	04	ТШ 1-273х108-4,0-0,75	"
14 6967 0395	03	ТШ 2-273х108-4,0-0,60	"
14 6967 0396	02	ТШ 2-273х108-4,0-0,75	"

Продолжение

Код	КЧ	Наименование	Идентификационные признаки
14 6967 0397	01	Тройник (ТШ) I-273x159-4,0-0,60	ОСТ 102-43-85
14 6967 0398	00	ТШ I-273x159-4,0-0,75	"
14 6967 0399	10	ТШ 2-273x159-4,0-0,60	"
14 6967 0400	06	ТШ 2-273x159-4,0-0,75	"
14 6967 0401	05	ТШ I-273x219-4,0-0,60	"
14 6967 0402	04	ТШ I-273x219-4,0-0,75	"
14 6967 0403	03	ТШ 2-273x219-4,0-0,60	"
14 6967 0404	02	ТШ 2-273x219-4,0-0,75	"
14 6967 0405	01	ТШ I-273-4,0-0,60	"
14 6967 0406	00	ТШ I-273-4,0-0,75	"
14 6967 0407	10	ТШ 2-273-4,0-0,60	"
14 6967 0408	09	ТШ 2-273-4,0-0,75	"
14 6967 0409	08	ТШ I-325x108-4,0-0,60	"
14 6967 0410	04	ТШ I-325x108-4,0-0,75	"
14 6967 0411	03	ТШ 2-325x108-4,0-0,60	"
14 6967 0412	02	ТШ 2-325x108-4,0-0,75	"
14 6967 0413	01	ТШ I-325x219-4,0-0,60	"
14 6967 0414	00	ТШ I-325x219-4,0-0,75	"
14 6967 0415	10	ТШ 2-325x219-4,0-0,60	"
14 6967 0416	09	ТШ 2-325x219-4,0-0,75	"
14 6967 0417	08	ТШ I-325x273-4,0-0,60	"
14 6967 0418	07	ТШ I-325x273-4,0-0,75	"
14 6967 0419	06	ТШ 2-325x273-4,0-0,60	"
14 6967 0420	02	ТШ 2-325x273-4,0-0,75	"
14 6967 0421	01	ТШ I-325-4,0-0,60	"
14 6967 0422	00	ТШ I-325-4,0-0,75	"
14 6967 0423	10	ТШ 2-325-4,0-0,60	"
14 6967 0424	09	ТШ 2-325-4,0-0,75	"
14 6967 0425	08	ТШ I-377x108-4,0-0,60	"
14 6967 0426	07	ТШ I-377x108-4,0-0,75	"
14 6967 0427	06	ТШ 2-377x108-4,0-0,60	"
14 6967 0428	05	ТШ 2-377x108-4,0-0,75	"

Продолжение

Код	КЧ	Наименование	Идентификационные признаки
14 6967 0429	04	Тройник (ТШ) I-377х219-4,0-0,60	ОСТ 102-43-85
14 6967 0430	00	ТШ I-377х219-4,0-0,75	"
14 6967 0431	10	ТШ 2-377х219-4,0-0,60	"
14 6967 0432	09	ТШ 2-377х219-4,0-0,75	"
14 6967 0433	08	ТШ I-377х273-4,0-0,60	"
14 6967 0434	07	ТШ I-377х273-4,0-0,75	"
14 6967 0435	06	ТШ 2-377х273-4,0-0,60	"
14 6967 0436	05	ТШ 2-377х273-4,0-0,75	"
14 6967 0437	04	ТШ I-377х325-4,0-0,60	"
14 6967 0438	03	ТШ I-377х325-4,0-0,75	"
14 6967 0439	02	ТШ 2-377х325-4,0-0,60	"
14 6967 0440	09	ТШ 2-377х325-4,0-0,75	"
14 6967 0441	08	ТШ I-377-4,0-0,60	"
14 6967 0442	07	ТШ I-377-4,0-0,75	"
14 6967 0443	06	ТШ 2-377-4,0-0,60	"
14 6967 0444	05	ТШ 2-377-4,0-0,75	"
14 6967 0445	04	ТШ I-426х108-4,0-0,60	"
14 6967 0446	03	ТШ I-426х108-4,0-0,75	"
14 6967 0447	02	ТШ 2-426х108-4,0-0,60	"
14 6967 0448	01	ТШ 2-426х108-4,0-0,75	"
14 6967 0449	00	ТШ I-426х219-4,0-0,60	"
14 6967 0450	07	ТШ I-426х219-4,0-0,75	"
14 6967 0451	06	ТШ 2-426х219-4,0-0,60	"
14 6967 0452	05	ТШ 2-426х219-4,0-0,75	"
14 6967 0453	04	ТШ I-426х325-4,0-0,60	"
14 6967 0454	03	ТШ I-426х325-4,0-0,75	"
14 6967 0455	02	ТШ 2-426х325-4;0-0,60	"
14 6967 0456	01	ТШ 2-426х325-4,0-0,75	"
14 6967 0457	00	ТШ I-426х377-4,0-0,60	"
14 6967 0458	10	ТШ I-426х377-4,0-0,75	"
14 6967 0459	09	ТШ 2-426х377-4,0-0,60	"
14 6967 0460	05	ТШ 2-426х377-4,0-0,75	"
14 6967 0461	04	ТШ I-426-4,0-0,60	"
14 6967 0462	03	ТШ I-426-4,0-0,75	"
14 6967 0463	02	ТШ 2- 426-4,0-0,60	"

Продолжение

Код			КЧ		Наименование	Идентификационные признаки
I4	6967	0464	0I	ТШ	Тройник (ТШ)2-426-4,0-0,75	ОСТ 102-43-85
I4	6967	0465	00	ТШ	I-57х45-5,6-0.60	-"-
I4	6967	0466	I0	ТШ	I-57х45-5,6-0,75	-"-
I4	6967	0467	09	ТШ	2-57х45-5,6-0,60	-"-
I4	6967	0468	08	ТШ	2-57х45-5.6-0,75	-"-
I4	6967	0469	07	ТШ	I-57-5,6-0,60	-"-
I4	6967	0470	03	ТШ	I-57-5,6-0,75	-"-
I4	6967	047I	02	ТШ	2-57-5,6-0,60	-"-
I4	6967	0472	0I	ТШ	2-57-5,6-0,75	-"-
I4	6967	0473	00	ТШ	I-76х45-5,6-0,60	-"-
I4	6967	0474	I0	ТШ	I-76х45-5,6-0,75	-"-
I4	6967	0475	09	ТШ	2-76х45-5,6-0,60	-"-
I4	6967	0476	08	ТШ	2-76х45-5,6-0.75	-"-
I4	6967	0477	07	ТШ	I-76х57-5,6-0,60	-"-
I4	6967	0478	06	ТШ	I-76х57-5,6-0,75	-"-
I4	6967	0479	05	ТШ	2-76х57-5,6-0,60	-"-
I4	6967	0480	0I	ТШ	2-76х57-5,6-0,75	-"-
I4	6967	048I	00	ТШ	I-76-5,6-0,60	-"-
I4	6967	0482	I0	ТШ	I-76-5,6-0,75	-"-
I4	6967	0483	09	ТШ	2-76-5,6-0,60	-"-
I4	6967	0484	08	ТШ	2-76-5,6-0,75	-"-
I4	6967	0485	07	ТШ	I-89х57-5,6-0,60	-"-
I4	6967	0486	06	ТШ	I-89х57-5,6-0,75	-"-
I4	6967	0487	05	ТШ	2-89х57-5,6-0,60	-"-
I4	6967	0488	04	ТШ	2-89х57-5,6-0,75	-"-
I4	6967	0489	03	ТШ	I-89х76-5,6-0,60	-"-
I4	6967	0490	I0	ТШ	I-89х76-5,6-0,75	-"-
I4	6967	049I	09	ТШ	2-89х76-5,6-0,60	-"-
I4	6967	0492	08	ТШ	2-89х76-5,6-0,75	-"-
I4	6967	0493	07	ТШ	I-89-5,6-0,60	-"-
I4	6967	0494	06	ТШ	I-89-5,6-0,75	-"-
I4	6967	0495	05	ТШ	2-89-5,6-0,60	-"-
I4	6967	0496	04	ТШ	2-89-5,6-0,75	-"-

Продолжение

Код	КЧ	Наименование	Идентификационные признаки
14 6967 0497	03	Тройник (ТШ) I-I08x76-5,6-0,60	ОСТ 102-43-85
14 6967 0498	02	ТШ I-I08x76-5,6-0,75	"
14 6967 0499	01	ТШ 2-I08x76-5,6-0,60	"
14 6967 0500	08	ТШ 2-I08x76-5,6-0,75	"
14 6967 0501	07	ТШ I-I08x89-5,6-0,60	"
14 6967 0502	06	ТШ I-I08x89-5,6-0,75	"
14 6967 0503	05	ТШ 2-I08x89-5,6-0,60	"
14 6967 0504	04	ТШ 2-I08x89-5,6-0,75	"
14 6967 0505	03	ТШ I-I08-5,6-0,60	"
14 6967 0506	02	ТШ I-I08-5,6-0,75	"
14 6967 0507	01	ТШ 2-I08-5,6-0,60	"
14 6967 0508	00	ТШ 2-I08-5,6-0,75	"
14 6967 0509	10	ТШ I-I33x89-5,6-0,60	"
14 6967 0510	06	ТШ I-I33x89-5,6-0,75	"
14 6967 0511	05	ТШ 2-I33x89-5,6-0,60	"
14 6967 0512	04	ТШ 2-I33x89-5,6-0,75	"
14 6967 0513	03	ТШ I-I33xI08-5,6-0,60	"
14 6967 0514	02	ТШ I-I33xI08-5,6-0,75	"
14 6967 0515	01	ТШ 2-I33xI08-5,6-0,60	"
14 6967 0516	00	ТШ 2-I33xI08-5,6-0,75	"
14 6967 0517	10	ТШ I-I33-5,6-0,60	"
14 6967 0518	09	ТШ I-I33-5,6-0,75	"
14 6967 0519	08	ТШ 2-I33-5,6-0,60	"
14 6967 0520	04	ТШ 2-I33-5,6-0,75	"
14 6967 0521	03	ТШ I-I59xI08-5,6-0,60	"
14 6967 0522	02	ТШ I-I59xI08-5,6-0,75	"
14 6967 0523	01	ТШ 2-I59xI08-5,6-0,60	"
14 6967 0524	00	ТШ 2-I59xI08-5,6-0,75	"
14 6967 0525	10	ТШ I-I59xI33-5,6-0,60	"
14 6967 0526	09	ТШ I-I59xI33-5,6-0,75	"
14 6967 0527	08	ТШ 2-I59xI33-5,6-0,60	"
14 6967 0528	07	ТШ 2-I59xI33-5,6-0,75	"
14 6967 0529	06	ТШ I-I59-5,6-0,60	"
14 6967 0530	02	ТШ I-I59-5,6-0,75	"

Продолжение

Код	КЧ	Наименование	Идентификационные признаки
14 6967 0531	01	Тройник (ТШ)2-159-5,6-0,60	ОСТ 102-43-85
14 6967 0532	00	ТШ 2-159-5,6-0,75	"
14 6967 0533	10	ТШ 1-219х108-5,6-0,60	"
14 6967 0534	09	ТШ 1-219х108-5,6-0,75	"
14 6967 0535	08	ТШ 2-219х108-5,6-0,60	"
14 6967 0536	07	ТШ 2-219х108-5,6-0,75	"
14 6967 0537	06	ТШ 1-219х133-5,6-0,60	"
14 6967 0538	05	ТШ 1-219х133-5,6-0,75	"
14 6967 0539	04	ТШ 2-219х133-5,6-0,60	"
14 6967 0540	00	ТШ 2-219х133-5,6-0,75	"
14 6967 0541	10	ТШ 1-219х159-5,6-0,60	"
14 6967 0542	09	ТШ 1-219х159-5,6-0,75	"
14 6967 0543	08	ТШ 2-219х159-5,6-0,60	"
14 6967 0544	07	ТШ 2-219х159-5,6-0,75	"
14 6967 0545	06	ТШ 1-219-5,6-0,60	"
14 6967 0546	05	ТШ 1-219-5,6-0,75	"
14 6967 0547	04	ТШ 2-219-5,6-0,60	"
14 6967 0548	03	ТШ 2-219-5,6-0,75	"
14 6967 0549	02	ТШ 1-273х108-5,6-0,60	"
14 6967 0550	09	ТШ 1-273х108-5,6-0,75	"
14 6967 0551	08	ТШ 2-273х108-5,6-0,60	"
14 6967 0552	07	ТШ 2-273х108-5,6-0,75	"
14 6967 0553	06	ТШ 1-273х159-5,6-0,60	"
14 6967 0554	05	ТШ 1-273х159-5,6-0,75	"
14 6967 0555	04	ТШ 2-273х159-5,6-0,60	"
14 6967 0556	03	ТШ 2-273х159-5,6-0,75	"
14 6967 0557	02	ТШ 1-273х219-5,6-0,60	"
14 6967 0558	01	ТШ 1-273х219-5,6-0,75	"
14 6967 0559	00	ТШ 2-273х219-5,6-0,60	"
14 6967 0560	07	ТШ 2-273х219-5,6-0,75	"
14 6967 0561	06	ТШ 1-273-5,6-0,60	"
14 6967 0562	05	ТШ 1-273-5,6-0,75	"
14 6967 0563	04	ТШ 2-273-5,6-0,60	"
14 6967 0564	03	ТШ 2-273-5,6-0,75	"

Продолжение

Код	КЧ	Наименование	Идентификационные признаки
14 6967 0565	02	Тройник (ТШ) I-325х108-5,6-0,60	ОСТ 102-43-85
14 6967 0566	01	ТШ I-325х108-5,6-0,75	"
14 6967 0567	00	ТШ 2-325х108-5,6-0,60	"
14 6967 0568	10	ТШ 2-325х108-5,6-0,75	"
14 6967 0569	09	ТШ I-325х219-5,6-0,60	"
14 6967 0570	05	ТШ I-325х219-5,6-0,75	"
14 6967 0571	04	ТШ 2-325х219-5,6-0,60	"
14 6967 0572	03	ТШ 2-325х219-5,6-0,75	"
14 6967 0573	02	ТШ I-325х273-5,6-0,60	"
14 6967 0574	01	ТШ I-325х273-5,6-0,75	"
14 6967 0575	00	ТШ 2-325х273-5,6-0,60	"
14 6967 0576	10	ТШ 2-325х273-5,6-0,75	"
14 6967 0577	09	ТШ I-325-5,6-0,60	"
14 6967 0578	08	ТШ I-325-5,6-0,75	"
14 6967 0579	07	ТШ 2-325-5,6-0,60	"
14 6967 0580	03	ТШ 2-325-5,6-0,75	"
14 6967 0581	02	ТШ I-377х108-5,6-0,60	"
14 6967 0582	01	ТШ I-377х108-5,6-0,75	"
14 6967 0583	00	ТШ 2-377х108-5,6-0,60	"
14 6967 0584	10	ТШ 2-377х108-5,6-0,75	"
14 6967 0585	09	ТШ I-377х219-5,6-0,60	"
14 6967 0586	08	ТШ I-377х219-5,6-0,75	"
14 6967 0587	07	ТШ 2-377х219-5,6-0,60	"
14 6967 0588	06	ТШ 2-377х219-5,6-0,75	"
14 6967 0589	05	ТШ I-377х273-5,6-0,60	"
14 6967 0590	01	ТШ I-377х273-5,6-0,75	"
14 6967 0591	00	ТШ 2-377х273-5,6-0,60	"
14 6967 0592	10	ТШ 2-377х273-5,6-0,75	"
14 6967 0593	09	ТШ I-377х325-5,6-0,60	"
14 6967 0594	08	ТШ I-377х325-5,6-0,75	"
14 6967 0595	07	ТШ 2-377х325-5,6-0,60	"
14 6967 0596	06	ТШ 2-377х325-5,6-0,75	"

Продолжение

Код	КЧ	Наименование	Идентификационные признаки
I4 6967 0597	05	Тройник (ТШ) I-377-5,6-0,60	ОСТ 102-43-85
I4 6967 0598	04	ТШ I-377-5,6-0,75	"
I4 6967 0599	03	ТШ 2-377-5,6-0,60	"
I4 6967 0600	10	ТШ 2-377-5,6-0,75	"
I4 6967 0601	09	ТШ I-426x108-5,6-0,60	"
I4 6967 0602	08	ТШ I-426x108-5,6-0,75	"
I4 6967 0603	07	ТШ 2-426x108-5,6-0,60	"
I4 6967 0604	06	ТШ 2-426x108-5,6-0,75	"
I4 6967 0605	05	ТШ I-426x219-5,6-0,60	"
I4 6967 0606	04	ТШ I-426x219-5,6-0,75	"
I4 6967 0607	03	ТШ 2-426x219-5,6-0,60	"
I4 6967 0608	02	ТШ 2-426x219-5,6-0,75	"
I4 6967 0609	01	ТШ I-426x325-5,6-0,60	"
I4 6967 0610	00	ТШ I-426x325-5,6-0,75	"
I4 6967 0611	07	ТШ 2-426x325-5,6-0,60	"
I4 6967 0612	06	ТШ 2-426x325-5,6-0,75	"
I4 6967 0613	05	ТШ I-426x377-5,6-0,60	"
I4 6967 0614	04	ТШ I-426x377-5,6-0,75	"
I4 6967 0615	03	ТШ 2-426x377-5,6-0,60	"
I4 6967 0616	02	ТШ 2-426x377-5,6-0,75	"
I4 6967 0617	01	ТШ I-426-5,6-0,60	"
I4 6967 0618	00	ТШ I-426-5,6-0,75	"
I4 6967 0619	10	ТШ 2-426-5,6-0,60	"
I4 6967 0620	06	ТШ 2-426-5,6-0,75	"
I4 6967 0621	05	ТШ I-57x45-6,4-0,60	"
I4 6967 0622	04	ТШ I-57x45-6,4-0,75	"
I4 6967 0623	03	ТШ 2-57x45-6,4-0,60	"
I4 6967 0624	02	ТШ 2-57x45-6,4-0,75	"
I4 6967 0625	01	ТШ I-57-6,4-0,60	"
I4 6967 0626	00	ТШ I-57-6,4-0,75	"
I4 6967 0627	10	ТШ 2-57-6,4-0,60	"
I4 6967 0628	09	ТШ 2-57-6,4-0,75	"

Продолжение

Код	КЧ	Наименование	Идентификационные признаки
14 6967 0629	08	Тройник (ТШ) I-76х45-6,4-0,60	ОСТ 102-43-85
14 6967 0630	04	ТШ I-76х45-6,4-0,75	"
14 6967 0631	03	ТШ 2-76х45-6,4-0,60	"
14 6967 0632	02	ТШ 2-76х45-6,4-0,75	"
14 6967 0633	01	ТШ I-76х57-6,4-0,60	"
14 6967 0634	00	ТШ I-76х57-6,4-0,75	"
14 6967 0635	09	ТШ 2-76х57-6,4-0,60	"
14 6967 0636	08	ТШ 2-76х57-6,4-0,75	"
14 6967 0637	07	ТШ I-76-6,4-0,60	"
14 6967 0638	06	ТШ I-76-6,4-0,75	"
14 6967 0639	05	ТШ 2-76-6,4-0,60	"
14 6967 0640	02	ТШ 2-76-6,4-0,75	"
14 6967 0641	01	ТШ I-89х57-6,4-0,60	"
14 6967 0642	00	ТШ I-89х57-6,4-0,75	"
14 6967 0643	10	ТШ 2-89х57-6,4-0,60	"
14 6967 0644	09	ТШ 2-89х57-6,4-0,75	"
14 6967 0645	08	ТШ I-89х76-6,4-0,60	"
14 6967 0646	07	ТШ I-89х76-6,4-0,75	"
14 6967 0647	06	ТШ 2-89х76-6,4-0,60	"
14 6967 0648	05	ТШ 2-89х76-6,4-0,75	"
14 6967 0649	04	ТШ I-89-6,4-0,60	"
14 6967 0650	00	ТШ I-89-6,4-0,75	"
14 6967 0651	10	ТШ 2-89-6,4-0,60	"
14 6967 0652	09	ТШ 2-89-6,4-0,75	"
14 6967 0653	08	ТШ I-108х76-6,4-0,60	"
14 6967 0654	07	ТШ I-108х76-6,4-0,75	"
14 6967 0655	06	ТШ 2-108х76-6,4-0,60	"
14 6967 0656	05	ТШ 2-108х76-6,4-0,75	"
14 6967 0657	04	ТШ I-108х89-6,4-0,60	"
14 6967 0658	03	ТШ I-108х89-6,4-0,75	"
14 6967 0659	02	ТШ 2-108х89-6,4-0,60	"
14 6967 0660	09	ТШ 2-108х89-6,4-0,75	"

Продолжение

Код	КЧ	Наименование	Идентификационные признаки
I4 6967 0661	08	Тройник (ТШ) I-108-6,4-0,60	ОСТ 102-43-85
I4 6967 0662	07	ТШ I-108-6,4-0,75	"
I4 6967 0663	06	ТШ 2-108-6,4-0,60	"
I4 6967 0664	05	ТШ 2-108-6,4-0,75	"
I4 6967 0665	04	ТШ I-133x89-6,4-0,60	"
I4 6967 0666	03	ТШ I-133x89-6,4-0,75	"
I4 6967 0667	02	ТШ 2-133x89-6,4-0,60	"
I4 6967 0668	01	ТШ 2-133x89-6,4-0,75	"
I4 6967 0669	00	ТШ I-133x108-6,4-0,60	"
I4 6967 0670	07	ТШ I-133x108-6,4-0,75	"
I4 6967 0671	06	ТШ 2-133x108-6,4-0,60	"
I4 6967 0672	05	ТШ 2-133x108-6,4-0,75	"
I4 6967 0673	04	ТШ I-133-6,4-0,60	"
I4 6967 0674	03	ТШ I-133-6,4-0,75	"
I4 6967 0675	02	ТШ 2-133-6,4-0,60	"
I4 6967 0676	01	ТШ 2-133-6,4-0,75	"
I4 6967 0677	00	ТШ I-159x108-6,4-0,60	"
I4 6967 0678	10	ТШ I-159x108-6,4-0,75	"
I4 6967 0679	09	ТШ 2-159x108-6,4-0,60	"
I4 6967 0680	05	ТШ 2-159x108-6,4-0,75	"
I4 6967 0681	04	ТШ I-159x133-6,4-0,60	"
I4 6967 0682	03	ТШ I-159x133-6,4-0,75	"
I4 6967 0683	02	ТШ 2-159x133-6,4-0,60	"
I4 6967 0684	01	ТШ 2-159x133-6,4-0,75	"
I4 6967 0685	00	ТШ I-159-6,4-0,60	"
I4 6967 0686	10	ТШ I-159-6,4-0,75	"
I4 6967 0687	09	ТШ 2-159-6,4-0,60	"
I4 6967 0688	08	ТШ 2-159-6,4-0,75	"
I4 6967 0689	07	ТШ I-219x108-6,4-0,60	"
I4 6967 0690	03	ТШ I-219x108-6,4-0,75	"
I4 6967 0691	02	ТШ 2-219x108-6,4-0,60	"
I4 6967 0692	01	ТШ 2-219x108-6,4-0,75	"

Продолжение

Код	КЧ	Наименование	Идентификационные признаки
I4 6967 0693	00	Тройник (ТШ) I-219x133-6,4-0,60	ОСТ 102-43-85
I4 6967 0694	I0	ТШ I-219x133-6,4-0,75	"
I4 6967 0695	09	ТШ 2-219x133-6,4-0,60	"
I4 6967 0696	08	ТШ 2-219x133-6,4-0,75	"
I4 6967 0697	07	ТШ I-219x159-6,4-0,60	"
I4 6967 0698	06	ТШ I-219x159-6,4-0,75	"
I4 6967 0699	05	ТШ 2-219x159-6,4-0,60	"
I4 6967 0700	0I	ТШ 2-219x159-6,4-0,75	"
I4 6967 070I	00	ТШ I-219-6,4-0,60	"
I4 6967 0702	I0	ТШ I-219-6,4-0,75	"
I4 6967 0703	09	ТШ 2-219-6,4-0,60	"
I4 6967 0704	08	ТШ 2-219-6,4-0,75	"
I4 6967 0705	07	ТШ I-273x108-6,4-0,60	"
I4 6967 0706	06	ТШ I-273x108-6,4-0,75	"
I4 6967 0707	05	ТШ 2-273x108-6,4-0,60	"
I4 6967 0708	04	ТШ 2-273x108-6,4-0,75	"
I4 6967 0709	03	ТШ I-273x159-6,4-0,60	"
I4 6967 07I0	I0	ТШ I-273x159-6,4-0,75	"
I4 6967 07II	09	ТШ 2-273x159-6,4-0,60	"
I4 6967 07I2	08	ТШ 2-273x159-6,4-0,75	"
I4 6967 07I3	07	ТШ I-273x219-6,4-0,60	"
I4 6967 07I4	06	ТШ I-273x219-6,4-0,75	"
I4 6967 07I5	05	ТШ 2-273x219-6,4-0,60	"
I4 6967 07I6	04	ТШ 2-273x219-6,4-0,75	"
I4 6967 07I7	03	ТШ I-273-6,4-0,60	"
I4 6967 07I8	02	ТШ I-273-6,4-0,75	"
I4 6967 07I9	0I	ТШ 2-273-6,4-0,60	"
I4 6967 0720	08	ТШ 2-273-6,4-0,75	"
I4 6967 072I	07	ТШ I-325x108-6,4-0,60	"
I4 6967 0722	06	ТШ I-325x108-6,4-0,75	"
I4 6967 0723	05	ТШ 2-325x108-6,4-0,60	"
I4 6967 0724	04	ТШ 2-325x108-6,4-0,75	"

Продолжение

Код	КЧ	Наименование	Идентификационные признаки
14 6967 0725	03	Тройник (ТШ)1-325х219-6,4-0,60	ОСТ 102-43-85
14 6967 0726	02	ТШ 1-325х219-6,4-0,75	"
14 6967 0727	01	ТШ 2-325х219-6,4-0,60	"
14 6967 0728	00	ТШ 2-325х219-6,4-0,75	"
14 6967 0729	10	ТШ 1-325х273-6,4-0,60	"
14 6967 0730	06	ТШ 1-325х273-6,4-0,75	"
14 6967 0731	05	ТШ 2-325х273-6,4-0,60	"
14 6967 0732	04	ТШ 2-325х273-6,4-0,75	"
14 6967 0733	03	ТШ 1-325-6,4-0,60	"
14 6967 0734	02	ТШ 1-325-6,4-0,75	"
14 6967 0735	01	ТШ 2-325-6,4-0,60	"
14 6967 0736	00	ТШ 2-325-6,4-0,75	"
14 6967 0737	10	ТШ 1-377х108-6,4-0,60	"
14 6967 0738	09	ТШ 1-377х108-6,4-0,75	"
14 6967 0739	08	ТШ 2-377х108-6,4-0,60	"
14 6967 0740	04	ТШ 2-377х108-6,4-0,75	"
14 6967 0741	03	ТШ 1-377х219-6,4-0,60	"
14 6967 0742	02	ТШ 1-377х219-6,4-0,75	"
14 6967 0743	01	ТШ 2-377х219-6,4-0,60	"
14 6967 0744	00	ТШ 2-377х219-6,4-0,75	"
14 6967 0745	10	ТШ 1-377х273-6,4-0,60	"
14 6967 0746	09	ТШ 1-377х273-6,4-0,75	"
14 6967 0747	08	ТШ 2-377х273-6,4-0,60	"
14 6967 0748	07	ТШ 2-377х273-6,4-0,75	"
14 6967 0749	06	ТШ 1-377х325-6,4-0,60	"
14 6967 0750	02	ТШ 1-377х325-6,4-0,75	"
14 6967 0751	01	ТШ 2-377х325-6,4-0,60	"
14 6967 0752	00	ТШ 2-377х325-6,4-0,75	"
14 6967 0753	10	ТШ 1-377-6,4-0,60	"
14 6967 0754	09	ТШ 1-377-6,4-0,75	"
14 6967 0755	08	ТШ 2-377-6,4-0,60	"
14 6967 0756	07	ТШ 2-377-6,4-0,75	"

Продолжение

Код	КЧ	Наименование	Идентификационные признаки
14 6967 0757	06	Тройник (ТШ) I-426x108-6,4-0,60	ОСТ 102-43-85
14 6967 0758	05	ТШ I-426x108-6,4-0,75	"
14 6967 0759	04	ТШ 2-426x108-6,4-0,60	"
14 6967 0760	00	ТШ 2-426x108-6,4-0,75	"
14 6967 0761	10	ТШ I-426x219-6,4-0,60	"
14 6967 0762	09	ТШ I-426x219-6,4-0,75	"
14 6967 0763	08	ТШ 2-426x219-6,4-0,60	"
14 6967 0764	07	ТШ 2-426x219-6,4-0,75	"
14 6967 0765	06	ТШ I-426x325-6,4-0,60	"
14 6967 0766	05	ТШ I-426x325-6,4-0,75	"
14 6967 0767	04	ТШ 2-426x325-6,4-0,60	"
14 6967 0768	03	ТШ 2-426x325-6,4-0,75	"
14 6967 0769	02	ТШ I-426x377-6,4-0,60	"
14 6967 0770	09	ТШ I-426x377-6,4-0,75	"
14 6967 0771	08	ТШ 2-426x377-6,4-0,60	"
14 6967 0772	07	ТШ 2-426x377-6,4-0,75	"
14 6967 0773	06	ТШ I-426-6,4-0,60	"
14 6967 0774	05	ТШ I-426-6,4-0,75	"
14 6967 0775	04	ТШ 2-426-6,4-0,60	"
14 6967 0776	03	ТШ 2-426-6,4-0,75	"
14 6967 0777	02	ТШ I-57x45-7,5-0,60	"
14 6967 0778	01	ТШ I-57x45-7,5-0,75	"
14 6967 0779	00	ТШ 2-57x45-7,5-0,60	"
14 6967 0780	07	ТШ 2-57x45-7,5-0,75	"
14 6967 0781	06	ТШ I-57-7,5-0,60	"
14 6967 0782	05	ТШ I-57-7,5-0,75	"
14 6967 0783	04	ТШ 2-57-7,5-0,60	"
14 6967 0784	03	ТШ 2-57-7,5-0,75	"
14 6967 0785	02	ТШ I-76x45-7,5-0,60	"
14 6967 0786	01	ТШ I-76x45-7,5-0,75	"
14 6967 0787	00	ТШ 2-76x45-7,5-0,60	"
14 6967 0788	10	ТШ 2-76x45-7,5-0,75	"

Продолжение

Код	КЧ	Наименование	Идентификационные признаки
I4 6967 0789	09	Тройник (ТШ) I-76х57-7,5-0,60	ОСТ 102-43-85
I4 6967 0790	05	ТШ I-76х57-7,5-0,75	"
I4 6967 0791	04	ТШ 2-76х57-7,5-0,60	"
I4 6967 0792	03	ТШ 2-76х57-7,5-0,75	"
I4 6967 0793	02	ТШ I-76-7,5-0,60	"
I4 6967 0794	01	ТШ I-76-7,5-0,75	"
I4 6967 0795	00	ТШ 2-76-7,5-0,60	"
I4 6967 0796	10	ТШ 2-76-7,5-0,75	"
I4 6967 0797	09	ТШ I-89х57-7,5-0,60	"
I4 6967 0798	08	ТШ I-89х57-7,5-0,75	"
I4 6967 0799	07	ТШ 2-89х57-7,5-0,60	"
I4 6967 0800	03	ТШ 2-89х57-7,5-0,75	"
I4 6967 0801	02	ТШ I-89х76-7,5-0,60	"
I4 6967 0802	01	ТШ I-89х76-7,5-0,75	"
I4 6967 0803	00	ТШ 2-89х76-7,5-0,60	"
I4 6967 0804	10	ТШ 2-89х76-7,5-0,75	"
I4 6967 0805	09	ТШ I-89-7,5-0,60	"
I4 6967 0806	08	ТШ I-89-7,5-0,75	"
I4 6967 0807	07	ТШ 2-89-7,5-0,60	"
I4 6967 0808	06	ТШ 2-89-7,5-0,75	"
I4 6967 0809	05	ТШ I-108х76-7,5-0,60	"
I4 6967 0810	01	ТШ I-108х76-7,5-0,75	"
I4 6967 0811	00	ТШ 2-108х76-7,5-0,60	"
I4 6967 0812	10	ТШ 2-108х76-7,5-0,75	"
I4 6967 0813	09	ТШ I-108х89-7,5-0,60	"
I4 6967 0814	08	ТШ I-108х89-7,5-0,75	"
I4 6967 0815	07	ТШ 2-108х89-7,5-0,60	"
I4 6967 0816	06	ТШ 2-108х89-7,5-0,75	"
I4 6967 0817	05	ТШ I-108-7,5-0,60	"
I4 6967 0818	04	ТШ I-108-7,5-0,75	"
I4 6967 0819	03	ТШ 2-108-7,5-0,60	"
I4 6967 0820	10	ТШ 2-108-7,5-0,75	"

Продолжение

Код	КЧ	Наименование	Идентификационные признаки
I4 6967 0821	09	Тройник (ТШ) I-133х89-7,5-0,60	ОСТ 102-43-85
I4 6967 0822	08	ТШ I-133х89-7,5-0,75	"
I4 6967 0823	07	ТШ 2-133х89-7,5-0,60	"
I4 6967 0824	06	ТШ 2-133х89-7,5-0,75	"
I4 6967 0825	05	ТШ I-133х108-7,5-0,60	"
I4 6967 0826	04	ТШ I-133х108-7,5-0,75	"
I4 6967 0827	03	ТШ 2-133х108-7,5-0,60	"
I4 6967 0828	02	ТШ 2-133х108-7,5-0,75	"
I4 6967 0829	01	ТШ I-133-7,5-0,60	"
I4 6967 0830	08	ТШ I-133-7,5-0,75	"
I4 6967 0831	07	ТШ 2-133-7,5-0,60	"
I4 6967 0832	06	ТШ 2-133-7,5-0,75	"
I4 6967 0833	05	ТШ I-159х108-7,5-0,60	"
I4 6967 0834	04	ТШ I-159х108-7,5-0,75	"
I4 6967 0835	03	ТШ 2-159х108-7,5-0,60	"
I4 6967 0836	02	ТШ 2-159х108-7,5-0,75	"
I4 6967 0837	01	ТШ I-159х133-7,5-0,60	"
I4 6967 0838	00	ТШ I-159х133-7,5-0,75	"
I4 6967 0839	10	ТШ 2-159х133-7,5-0,60	"
I4 6967 0840	06	ТШ 2-159х133-7,5-0,75	"
I4 6967 0841	05	ТШ I-159-7,5-0,60	"
I4 6967 0842	04	ТШ I-159-7,5-0,75	"
I4 6967 0843	03	ТШ 2-159-7,5-0,60	"
I4 6967 0844	02	ТШ 2-159-7,5-0,75	"
I4 6967 0845	01	ТШ I-219х108-7,5-0,60	"
I4 6967 0846	00	ТШ I-219х108-7,5-0,75	"
I4 6967 0847	10	ТШ 2-219х108-7,5-0,60	"
I4 6967 0848	09	ТШ 2-219х108-7,5-0,75	"
I4 6967 0849	08	ТШ I-219х133-7,5-0,60	"
I4 6967 0850	04	ТШ I-219х133-7,5-0,75	"
I4 6967 0851	03	ТШ 2-219х133-7,5-0,60	"
I4 6967 0852	02	ТШ 2-219х133-7,5-0,75	"

Продолжение

Код	КЧ	Наименование	Идентификационные признаки
14 6967 0853	01	Тройник (ТШ) 1-219х159-7,5-0,60	ОСТ 102-43-85
14 6967 0854	00	ТШ 1-219х159-7,5-0,75	-"-
14 6967 0855	10	ТШ 2-219х159-7,5-0,60	-"-
14 6967 0856	09	ТШ 2-219х159-7,5-0,75	-"-
14 6967 0857	08	ТШ 1-219-7,5-0,60	-"-
14 6967 0858	07	ТШ 1-219-7,5-0,75	-"-
14 6967 0859	06	ТШ 2-219-7,5-0,60	-"-
14 6967 0860	02	ТШ 2-219-7,5-0,75	-"-
14 6967 0861	01	ТШ 1-273х108-7,5-0,60	-"-
14 6967 0862	00	ТШ 1-273х108-7,5-0,75	-"-
14 6967 0863	10	ТШ 2-273х108-7,5-0,60	-"-
14 6967 0864	09	ТШ 2-273х108-7,5-0,75	-"-
14 6967 0865	08	ТШ 1-273х159-7,5-0,60	-"-
14 6967 0866	07	ТШ 1-273х159-7,5-0,75	-"-
14 6967 0867	06	ТШ 2-273х159-7,5-0,60	-"-
14 6967 0868	05	ТШ 2-273х159-7,5-0,75	-"-
14 6967 0869	04	ТШ 1-273х219-7,5-0,60	-"-
14 6967 0870	00	ТШ 1-273х219-7,5-0,75	-"-
14 6967 0871	10	ТШ 2-273х219-7,5-0,60	-"-
14 6967 0872	09	ТШ 2-273х219-7,5-0,75	-"-
14 6967 0873	08	ТШ 1-273-7,5-0,60	-"-
14 6967 0874	07	ТШ 1-273-7,5-0,75	-"-
14 6967 0875	06	ТШ 2-273-7,5-0,60	-"-
14 6967 0876	05	ТШ 2-273-7,5-0,75	-"-
14 6967 0877	04	ТШ 1-325х108-7,5-0,60	-"-
14 6967 0878	03	ТШ 1-325х108-7,5-0,75	-"-
14 6967 0879	02	ТШ 2-325х108-7,5-0,60	-"-
14 6967 0880	09	ТШ 2-325х108-7,5-0,75	-"-
14 6967 0881	08	ТШ 1-325х219-7,5-0,60	-"-
14 6967 0882	07	ТШ 1-325х219-7,5-0,75	-"-
14 6967 0883	06	ТШ 2-325х219-7,5-0,60	-"-
14 6967 0884	05	ТШ 2-325х219-7,5-0,75	-"-

Продолжение

Код	КЧ	Наименование	Идентификационные признаки
I4 6967 0885	04	Тройник (ТШ) I-325x273-7,5-0,60	ОСТ 102-43-85
I4 6967 0886	03	ТШ I-325x273-7,5-0,75	"
I4 6967 0887	02	ТШ 2-325x273-7,5-0,60	"
I4 6967 0888	01	ТШ 2-325x273-7,5-0,75	"
I4 6967 0889	00	ТШ I-325-7,5-0,60	"
I4 6967 0890	07	ТШ I-325-7,5-0,75	"
I4 6967 0891	06	ТШ 2-325-7,5-0,60	"
I4 6967 0892	05	ТШ 2-325-7,5-0,75	"
I4 6967 0893	04	ТШ I-377xI08-7,5-0,60	"
I4 6967 0894	03	ТШ I-377x108-7,5-0,75	"
I4 6967 0895	02	ТШ 2-377x108-7,5-0,60	"
I4 6967 0896	01	ТШ 2-377x108-7,5-0,75	"
I4 6967 0897	00	ТШ I-377x219-7,5-0,60	"
I4 6967 0898	10	ТШ I-377x219-7,5-0,75	"
I4 6967 0899	09	ТШ 2-377x219-7,5-0,60	"
I4 6967 0900	05	ТШ 2-377x219-7,5-0,75	"
I4 6967 0901	04	ТШ I-377x273-7,5-0,60	"
I4 6967 0902	03	ТШ I-377x273-7,5-0,75	"
I4 6967 0903	02	ТШ 2-377x273-7,5-0,60	"
I4 6967 0904	01	ТШ 2-377x273-7,5-0,75	"
I4 6967 0905	10	ТШ I-377x325-7,5-0,60	"
I4 6967 0906	09	ТШ I-377x325-7,5-0,75	"
I4 6967 0907	08	ТШ 2-377x325-7,5-0,60	"
I4 6967 0908	07	ТШ 2-377x325-7,5-0,75	"
I4 6967 0909	06	ТШ I-377-7,5-0,60	"
I4 6967 0910	03	ТШ I-377-7,5-0,75	"
I4 6967 0911	02	ТШ 2-377-7,5-0,60	"
I4 6967 0912	01	ТШ 2-377-7,5-0,75	"
I4 6967 0913	00	ТШ I-426xI08-7,5-0,60	"
I4 6967 0914	10	ТШ I-426xI08-7,5-0,75	"
I4 6967 0915	09	ТШ 2-426xI08-7,5-0,60	"
I4 6967 0916	08	ТШ 2-426xI08-7,5-0,75	"

Продолжение

Код	КЧ	Наименование	Идентификационные признаки
14 6967 0917	07	Тройник (ТШ) I-426х219-7,5-0,60	ОСТ 102-43-85
14 6967 0918	06	ТШ I-426х219-7,5-0,75	"
14 6967 0919	05	ТШ 2-426х219-7,5-0,60	"
14 6967 0920	01	ТШ 2-426х219-7,5-0,75	"
14 6967 0921	00	ТШ I-426х325-7,5-0,60	"
14 6967 0922	10	ТШ I-426х325-7,5-0,75	"
14 6967 0923	09	ТШ 2-426х325-7,5-0,60	"
14 6967 0924	08	ТШ 2-426х325-7,5-0,75	"
14 6967 0925	07	ТШ I-426х377-7,5-0,60	"
14 6967 0926	06	ТШ I-426х377-7,5-0,75	"
14 6967 0927	05	ТШ 2-426х377-7,5-0,60	"
14 6967 0928	04	ТШ 2-426х377-7,5-0,75	"
14 6967 0929	03	ТШ I-426-7,5-0,60	"
14 6967 0930	10	ТШ I-426-7,5-0,75	"
14 6967 0931	09	ТШ 2-426-7,5-0,60	"
14 6967 0932	08	ТШ 2-426-7,5-0,75	"
14 6967 0933	07	ТШ I-57х45-10,0-0,60	"
14 6967 0934	06	ТШ I-57х45-10,0-0,75	"
14 6967 0935	05	ТШ 2-57х45-10,0-0,60	"
14 6967 0936	04	ТШ 2-57х45-10,0-0,75	"
14 6967 0937	03	ТШ I-57-10,0-0,60	"
14 6967 0938	02	ТШ I-57-10,0-0,75	"
14 6967 0939	01	ТШ 2-57-10,0-0,60	"
14 6967 0940	08	ТШ 2-57-10,0-0,75	"
14 6967 0941	07	ТШ I-76х45-10,0-0,60	"
14 6967 0942	06	ТШ I-76х45-10,0-0,75	"
14 6967 0943	05	ТШ 2-76х45-10,0-0,60	"
14 6967 0944	04	ТШ 2-76х45-10,0-0,75	"
14 6967 0945	03	ТШ I-76х57-10,0-0,60	"
14 6967 0946	02	ТШ I-76х57-10,0-0,75	"
14 6967 0947	01	ТШ 2-76х57-10,0-0,60	"
14 6967 0948	00	ТШ 2-76х57-10,0-0,75	"

Продолжение

Код	КЧ	Наименование	Идентификационные признаки
I4 6967 0949	I0	Тройник (ТШ)I-76-I0,0-0,60	ОСТ I02-43-85
I4 6967 0950	06	ТШ I-76-I0,0-0,75	"
I4 6967 095I	05	ТШ 2-76-I0,0-0,60	"
I4 6967 0952	04	ТШ 2-76-I0,0-0,75	"
I4 6967 0953	03	ТШ I-89x57-I0,0-0,60	"
I4 6967 0954	02	ТШ I-89x57-I0,0-0,75	"
I4 6967 0955	0I	ТШ 2-89x57-I0,0-0,60	"
I4 6967 0956	00	ТШ 2-89x57-I0,0-0,75	"
I4 6967 0957	I0	ТШ I-89x76-I0,0-0,60	"
I4 6967 0958	09	ТШ I-89x76-I0,0-0,75	"
I4 6967 0959	08	ТШ 2-89x76-I0,0-0,60	"
I4 6967 0960	04	ТШ 2-89x76-I0,0-0,75	"
I4 6967 096I	03	ТШ I-89-I0,0-0,60	"
I4 6967 0962	02	ТШ I-89-I0,0-0,75	"
I4 6967 0963	0I	ТШ 2-89-I0,0-0,60	"
I4 6967 0964	00	ТШ 2-89-I0,0-0,75	"
I4 6967 0965	I0	ТШ I-I08x76-I0,0-0,60	"
I4 6967 0966	09	ТШ I-I08x76-I0,0-0,75	"
I4 6967 0967	08	ТШ 2-I08x76-I0,0-0,60	"
I4 6967 0968	07	ТШ 2-I08x76-I0,0-0,75	"
I4 6967 0969	06	ТШ I-I08x89-I0,0-0,60	"
I4 6967 0970	02	ТШ I-I08x89-I0,0-0,75	"
I4 6967 097I	0I	ТШ 2-I08x89-I0,0-0,60	"
I4 6967 0972	00	ТШ 2-I08x89-I0,0-0,75	"
I4 6967 0973	I0	ТШ I-I08-I0,0-0,60	"
I4 6967 0974	09	ТШ I-I08-I0,0-0,75	"
I4 6967 0975	08	ТШ 2-I08-I0,0-0,60	"
I4 6967 0976	07	ТШ 2-I08-I0,0-0,75	"
I4 6967 0977	06	ТШ I-I33x89-I0,0-0,60	"
I4 6967 0978	05	ТШ I-I33x89-I0,0-0,75	"
I4 6967 0979	04	ТШ 2-I33x89-I0,0-0,60	"
I4 6967 0980	00	ТШ 2-I33x89-I0,0-0,75	"

Продолжение

Код	КЧ	Наименование	Индентификационные признаки
14 6967 0981	10	Тройник (ТШ)1-133х108-10,0-0,60	ОСТ 102-43-85
14 6967 0982	09	ТШ 1-133х108-10,0-0,75	"
14 6967 0983	08	ТШ 2-133х108-10,0-0,60	"
14 6967 0984	07	ТШ 2-133х108-10,0-0,75	"
14 6967 0985	06	ТШ 1-133-10,0-0,60	"
14 6967 0986	05	ТШ 1-133-10,0-0,75	"
14 6967 0987	04	ТШ 2-133-10,0-0,60	"
14 6967 0988	03	ТШ 2-133-10,0-0,75	"
14 6967 0989	02	ТШ 1-159х108-10,0-0,60	"
14 6967 0990	09	ТШ 1-159х108-10,0-0,75	"
14 6967 0991	08	ТШ 2-159х108-10,0-0,60	"
14 6967 0992	07	ТШ 2-159х108-10,0-0,75	"
14 6967 0993	06	ТШ 1-159х133-10,0-0,60	"
14 6967 0994	05	ТШ 1-159х133-10,0-0,75	"
14 6967 0995	04	ТШ 2-159х133-10,0-0,60	"
14 6967 0996	03	ТШ 2-159х133-10,0-0,75	"
14 6967 0997	02	ТШ 1-159-10,0-0,60	"
14 6967 0998	01	ТШ 1-159-10,0-0,75	"
14 6967 0999	00	ТШ 2-159-10,0-0,60	"
14 6967 1000	07	ТШ 2-159-10,0-0,75	"
14 6967 1001	06	ТШ 1-219х108-10,0-0,60	"
14 6967 1002	05	ТШ 1-219х108-10,0-0,75	"
14 6967 1003	04	ТШ 2-219х108-10,0-0,60	"
14 6967 1004	03	ТШ 2-219х108-10,0-0,75	"
14 6967 1005	02	ТШ 1-219х133-10,0-0,60	"
14 6967 1006	01	ТШ 1-219х133-10,0-0,75	"
14 6967 1007	00	ТШ 2-219х133-10,0-0,60	"
14 6967 1008	10	ТШ 2-219х133-10,0-0,75	"
14 6967 1009	09	ТШ 1-219х159-10,0-0,60	"
14 6967 1010	05	ТШ 1-219х159-10,0-0,75	"
14 6967 1011	04	ТШ 2-219х159-10,0-0,60	"
14 6967 1012	03	ТШ 2-219х159-10,0-0,75	"

Продолжение

Код	КЧ	Наименование	Идентификационные признаки
14 6967 1013	02	Тройник (ТШ) I-219-10,0-0,60	ОСТ 102-43-85
14 6967 1014	01	ТШ I-219-10,0-0,75	"
14 6967 1015	00	ТШ 2-219-10,0-0,60	"
14 6967 1016	10	ТШ 2-219-10,0-0,75	"
14 6967 1017	09	ТШ I-273x108-10,0-0,60	"
14 6967 1018	08	ТШ I-273x108-10,0-0,75	"
14 6967 1019	07	ТШ 2-273x108-10,0-0,60	"
14 6967 1020	03	ТШ 2-273x108-10,0-0,75	"
14 6967 1021	02	ТШ I-273x159-10,0-0,60	"
14 6967 1022	01	ТШ I-273x159-10,0-0,75	"
14 6967 1023	00	ТШ 2-273x159-10,0-0,60	"
14 6967 1024	10	ТШ 2-273x159-10,0-0,75	"
14 6967 1025	09	ТШ I-273x219-10,0-0,60	"
14 6967 1026	08	ТШ I-273x219-10,0-0,75	"
14 6967 1027	07	ТШ 2-273x219-10,0-0,60	"
14 6967 1028	06	ТШ 2-273x219-10,0-0,75	"
14 6967 1029	05	ТШ I-273-10,0-0,60	"
14 6967 1030	01	ТШ I-273-10,0-0,75	"
14 6967 1031	00	ТШ 2-273-10,0-0,60	"
14 6967 1032	10	ТШ 2-273-10,0-0,75	"
14 6967 1033	09	ТШ I-325x108-10,0-0,60	"
14 6967 1034	08	ТШ I-325x108-10,0-0,75	"
14 6967 1035	07	ТШ 2-325x108-10,0-0,60	"
14 6967 1036	06	ТШ 2-325x108-10,0-0,75	"
14 6967 1037	05	ТШ I-325x219-10,0-0,60	"
14 6967 1038	04	ТШ I-325x219-10,0-0,75	"
14 6967 1039	03	ТШ 2-325x219-10,0-0,60	"
14 6967 1040	10	ТШ 2-325x219-10,0-0,75	"
14 6967 1041	09	ТШ I-325x273-10,0-0,60	"
14 6967 1042	08	ТШ I-325x273-10,0-0,75	"
14 6967 1043	07	ТШ 2-325x273-10,0-0,60	"
14 6967 1044	06	ТШ 2-325x273-10,0-0,75	"

Прододжение

Код	КЧ	Наименование	Идентификационные признаки
14 6967 1045	07	Тройник (ТШ)1-325-10,0-0,60	ОСТ 102-43-85
14 6967 1046	06	ТШ 1-325-10,0-0,75	"
14 6967 1047	05	ТШ 2-325-10,0-0,60	"
14 6967 1048	04	ТШ 2-325-10,0-0,75	"
14 6967 1049	03	ТШ 1-377х108-10,0-0,60	"
14 6967 1050	08	ТШ 1-377х108-10,0-0,75	"
14 6967 1051	07	ТШ 2-377х108-10,0-0,60	"
14 6967 1052	06	ТШ 2-377х108-10,0-0,75	"
14 6967 1053	05	ТШ 1-377х219-10,0-0,60	"
14 6967 1054	04	ТШ 1-377х219-10,0-0,75	"
14 6967 1055	03	ТШ 2-377х219-10,0-0,60	"
14 6967 1056	02	ТШ 2-377х219-10,0-0,75	"
14 6967 1057	01	ТШ 1-377х273-10,0-0,60	"
14 6967 1058	00	ТШ 1-377х273-10,0-0,75	"
14 6967 1059	10	ТШ 2-377х273-10,0-0,60	"
14 6967 1060	06	ТШ 2-377х273-10,0-0,75	"
14 6967 1061	05	ТШ 1-377х325-10,0-0,60	"
14 6967 1062	04	ТШ 1-377х325-10,0-0,75	"
14 6967 1063	03	ТШ 2-377х325-10,0-0,60	"
14 6967 1064	02	ТШ 2-377х325-10,0-0,75	"
14 6967 1065	01	ТШ 1-377-10,0-0,60	"
14 6967 1066	00	ТШ 1-377-10,0-0,75	"
14 6967 1067	10	ТШ 2-377-10,0-0,60	"
14 6967 1068	09	ТШ 2-377-10,0-0,75	"
14 6967 1069	08	ТШ 1-426х108-10,0-0,60	"
14 6967 1070	04	ТШ 1-426х108-10,0-0,75	"
14 6967 1071	03	ТШ 2-426х108-10,0-0,60	"
14 6967 1072	02	ТШ 2-426х108-10,0-0,75	"
14 6967 1073	01	ТШ 1-426х219-10,0-0,60	"
14 6967 1074	00	ТШ 1-426х219-10,0-0,75	"
14 6967 1075	10	ТШ 2-426х219-10,0-0,60	"
14 6967 1076	09	ТШ 2-426х219-10,0-0,75	"

Продолжение

Код	КЧ	Наименование	Идентификационные признаки
14 6967 1077	08	Тройник(ТШ)I-426х325-10,0-0,60	ОСТ 102-43-85
14 6967 1078	07	ТШ1-426х325-10,0-0,75	"
14 6967 1079	06	ТШ2-426х325-10,0-0,60	"
14 6967 1080	02	ТШ2-426х325-10,0-0,75	"
14 6967 1081	01	ТШ1-426х377-10,0-0,60	"
14 6967 1082	00	ТШ1-426х377-10,0-0,75	"
14 6967 1083	10	ТШ2-426х377-10,0-0,60	"
14 6967 1084	09	ТШ2-426х377-10,0-0,75	"
14 6967 1085	08	ТШ1-426-10,0-0,60	"
14 6967 1086	07	ТШ1-426-10,0-0,75	"
14 6967 1087	06	ТШ2-426-10,0-0,60	"
14 6967 1088	05	ТШ2-426-10,0-0,75	"

С О Д Е Р Ж А Н И Е

Часть 3

ОСТ 102-43-85 Детали магистральных трубопроводов бесшовные приварные на P_y до 10,0 МПа (100 кгс/см^2). Тройники штампованные. Конструкция и размеры.

Заказ 129-85 Тираж 500

СПКБ "Проектнефтегазспецмонтаж"
10-я Парковая, 20

gost.e-ecolog.ru