ТИПОВОЙ ПРОЕКТ 903-2-23.85

УСТАНОВКА МАЗУТОСНАБЖЕНИЯ Q=16/80 м³/ч С РЕЗЕРВУАРАМИ 2×5000 м³

АЛЬБОМ 7.3

СОСТАВ ПРОЕКТА

АЛЬБОМ	0	Пояснительная записка.
АЛЬБОМ	1.1	Мазутонасосная. Части: тепломеханическая, автоматизация, электротехническая, связь и сигнализация.
АЛЬБОМ	1.2 часть1	Мазутонасосная. Архитектурно-строительная часть. Каркасный вариант.
АЛЬБОМ	1.2 часть2	Мазутонасосная. Архитектурно-строительная часть. Вариант с кирпичными стенами
АЛЬБОМ	1.3	Мазутонасосная. Санитарно-техническая часть.
АЛЬБОМ	1.4	Мазутонасосная. Строительные изделия.
АЛЬБОМ	1.5	Блоки тепломеханического оборудования.
АЛЬБОМ	1.5	Задание на разработку конструкций тепловой изоляции.
АЛЬБОМ	2.1	Сооружения слива мазута, слив и хранение жидких присадок. Части: тепломеханическая, архитектурно-строительная, автоматизация, электротехническая.
АЛЬБОМ	3.1	Приемная емкость. Части: тепломеханическая, архитектурно-строительная, автоматизация.
АЛЬБОМ	3.2	Приемная емкость. Строительные изделия.
АЛЬБОМ	4.1 часть1	Резервуарный парк с железобетонными резервуарами. Части: тепломеханическая, архитектурно-строительная, автоматизация, электротехническая, отопление и вентиляция.
АЛЬБОМ	4.1 часть2	Резервуар мазута железобетонный V-5000 м³. Строительные изделия.
АЛЬБОМ	4.1 часть3	Резервуарный парк с железобетонными резервуарами. Автоматическое пожаротушение.
АЛЬБОМ	4.2 часть1	Резервуарный парк с металлическими резервуарами. Части: тепломеханическая, архитектурно-строительная, автоматизация, электротехническая; отопление и вентиляция.
АЛЬБОМ	4.2 часть2	Резервуарный парк с металлическими резервуарами. Автоматическое пожаротушение.
АЛЬБОМ	5.1	Генеральный план. Инженерные сети (вариант с железобетонными резервуарами). Части: тепломеханическая, архитектурно-строительная, автоматизация, электротехническая, связь и сигнализация, водопровод и канализация, тепловые сети.
АЛЬБОМ	5.2	Генеральный план. Инженерные сети (вариант с металлическими резервуарами). Части: тепломеханическая, архитектурно-строительная, автоматизация, электротехническая, связь и сигнализация, водопровод и канализация, тепловые сети.
АЛЬБОМ	6.1	Задание заводу-изготовителю на щиты автоматики и КИП.
АЛЬБОМ	6.2	Задание заводу-изготовителю на низковольтные комплектные устройства.
АЛЬБОМ	7.1	Металлоконструкции вспомогательного оборудования и устройств мазутонасосной.
АЛЬБОМ	7.2	Металлоконструкции сооружения и устройств слива мазута, слива и хранения жидких присадок (из ТП 903-2-)
АЛЬБОМ	7.3	Металлоконструкции оборудования и устройств приема и хранения мазута.
АЛЬБОМ	8.1 КН 1,2,3,4,5	Сметы. Мазутонасосная.
АЛЬБОМ	8.2	Сметы. Сооружения слива мазута, слив и хранение жидких присадок.
АЛЬБОМ	8.3	Сметы. Приемная емкость.
АЛЬБОМ	8.4	Сметы. Резервуарный парк с железобетонными резервуарами.
АЛЬБОМ	8.5	Сметы. Резервуарный парк с металлическими резервуарами.
АЛЬБОМ	8.6 КН 1,2	Сметы. Генеральный план. Инженерные сети.
АЛЬБОМ	9.1	Спецификации оборудования. Мазутонасосная.
АЛЬБОМ	9.2	Спецификации оборудования. Сооружения слива мазута, слив и хранение жидких присадок.
АЛЬБОМ	9.3	Спецификации оборудования. Приемная емкость. Резервуарный парк.
АЛЬБОМ	9.4 КН 1	Спецификации оборудования. Инженерные сети. (Вариант с железобетонными резервуарами).
АЛЬБОМ	9.4 КН 2	Спецификации оборудования. Инженерные сети. (Вариант с металлическими резервуарами).
АЛЬБОМ	10.1	Ведомости потребности в материалах. Мазутонасосная (каркасный вариант)
АЛЬБОМ	10.2	Ведомости потребности в материалах. Мазутонасосная (вариант с кирпичными стенами)
АЛЬБОМ	10.3	Ведомости потребности в материалах. Сооружения слива мазута, слив и хранение жидких присадок. Приемная емкость.
АЛЬБОМ	10.4	Ведомости потребности в материалах. Резервуарный парк с железобетонными резервуарами. Генеральный план. Инженерные сети.
АЛЬБОМ	10.5	Ведомости потребности в материалах. Резервуарный парк с металлическими резервуарами. Генеральный план. Инженерные сети.
АЛЬБОМ	11	Прилагаемые материалы. Электротехническая часть. Связь и сигнализация.

ПРИМЕНЕННЫЕ МАТЕРИАЛЫ

Типовой проект 704-1-169.84 Ал. I, III, VII, VIII, X, XI	Резервуар стальной вертикальный цилиндрический для нефти и нефтепродуктов емкостью 5000 м³ (распространяет Казахский филиал ЦИТП, г. Алма-Ата).
Типовой проект 704-1-161.83 Ал. I, III, VI, VII, VIII	Резервуар стальной горизонтальный цилиндрический для хранения нефтепродуктов емкостью 25 м³ (распространяет Казахский филиал ЦИТП, г. Алма-Ата).
Типовой проект 902-2-339	Очистные сооружения замазученных дождевых сточных вод производительностью 10 л/с для установок мазутоснабжения котельных (распространяет ЦИТП, г. Москва).
Типовой проект 901-4-59.83	Резервуары для воды прямоугольные железобетонные сборные емкостью от 500 до 1200 м³ (распространяет Тбилисский филиал ЦИТП, г. Тбилиси).
Типовой проект 901-4-58.83	Резервуары для воды прямоугольные железобетонные сборные емкостью от 100 до 250 м³ (распространяет Тбилисский филиал ЦИТП, г. Тбилиси).
Типовой проект 402.11.59/74 Ал. II, IV, V	Стационарная установка генераторов высокократной пены типа ГВПС-2000, ГБГ.3-600, ГВПС-200 на стальных вертикальных резервуарах для нефти и нефтепродуктов (распространяет Казахский филиал ЦИТП, г. Алма-Ата).

Разработан
проектным институтом
„ЛАТГИПРОПРОМ"

Главный инженер института (В. Овчаров)
Главный инженер проекта (А. Думан)

Утвержден и введен в действие
институтом „Латгипропром"
Приказ № 156 от 14 июня 1985 г.

gost.e-ecolog.ru

ЦЕНТРАЛЬНЫЙ ИНСТИТУТ ТИПОВОГО ПРОЕКТИРОВАНИЯ ГОССТРОЯ СССР
КАЗАХСКИЙ ФИЛИАЛ
Заказ № 3631 Тираж 500 экз. Цена 7,60 Инв №303-2-23 Сдано в печать 26.8.86
а.7.3

Альбом 7.3 Типовой проект 903-2-23.85

Содержание альбома

Обозначение	Наименование	№ стр.	Обозначение	Наименование	№ стр.
			28.08.00.00	Корпус люка Ду 700 × 250	11
26.30.00.000 СБ	Ящик с сеткой	2	28.08.00.000 СБ	Корпус люка Ду 700×250	11
26.30.00.000	Ящик с сеткой	3	28.08.00.001	Фланец	11
26.30.01.000	Щит задний	3	28.10.03.000	Корпус люка Ду 1000	12
26.30.01.000 СБ	Щит задний	3	28.10.03.000 СБ	Корпус люка Ду 1000	12
26.30.02.000	Щит боковой	3	28.05.02.001	Фланец	12
26.30.02.000 СБ	Щит боковой	4	28.05.02.003	Фланец	12
26.30.02.001	Уголок	4	28.10.00.000	Крышка	13
26.30.02.002	Ручка	4	28.10.00.000 СБ	Крышка	13
26.30.03.000	Щит передний	4	28.10.03.001	Обечайка	13
26.30.03.000 СБ	Щит передний	5			
26.31.00.000 СБ	Рама	5	50.23.00.000	Рама	13
26.31.00.000	Рама	6	50.23.00.000 СБ	Рама	14
26.31.00.001	Полка	6	50.24.00.000	Рама	14
26.32.00.000	Патрубок	6	50.24.00.000 СБ	Рама	14
26.32.00.001	Стенка	6	50.25.00.000	Рама	14
26.32.00.000 СБ	Патрубок	7	50.25.00.000 СБ	Рама	15
			50.26.00.000	Рама	15
28.01.01.000	Крышка люка	7	50.26.00.000 СБ	Рама	16
28.01.01.000 СБ	Крышка люка	8			
28.01.01.001	Диск	8	67.10.00.004	Патрубок	17
28.01.01.002	Ручка	8	60.09.00.000	Опора неподвижная лобовая	17
28.03.00.001	Фланец	8	60.09.00.000 СБ	Опора неподвижная лобовая	17
28.10.02.000	Крышка люка	9	60.09.00.002	Плита	17
28.10.02.000 СБ	Крышка люка	9	60.11.00.000	Опора неподвижная лобовая	18
28.10.02.001	Ребро	9	60.11.00.000.СБ	Опора неподвижная лобовая	18
67.10.00.003	Фланец	9	60.11.00.001	Косынка	18
28.07.00.000	Корпус люка Ду 700	10	60.11.00.002	Плита	18
28.07.00.000 СБ	Корпус люка Ду 700	10	60.15.00.000	Подставка опоры	19
28.07.00.001	Фланец	10	60.15.00.000 СБ	Подставка опоры	19
28.07.00.002	Фланец	10	60.15.00.002	Труба	19
28.07.00.003	Обечайка	11			

формат А3

26.30.00.000 СБ

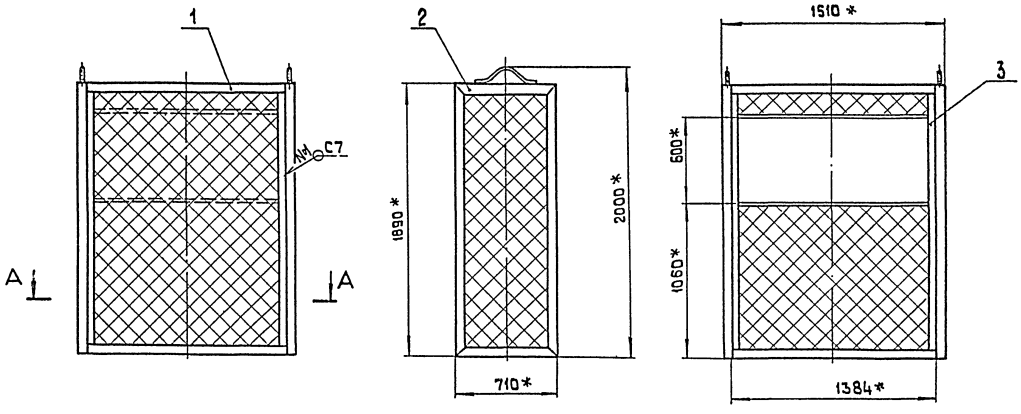

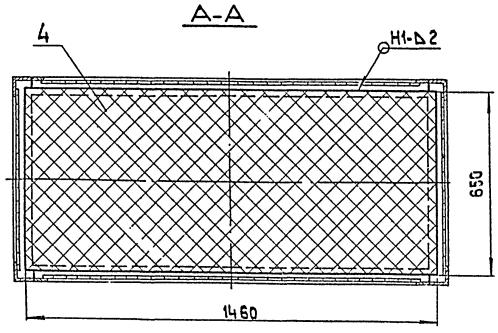

1. *Размеры для справок.
2. $\pm \frac{IT14}{2}$.
3. Сварные швы по ГОСТ 5264-80.

Изм.	Лист	№ докум.	Подп.	Дата	26.30.00.000 СБ		
Разраб.		Кузьмин			Ящик с сеткой	Лит.	Масса	Масштаб
Пров.		Зилгалсин			Сборочный чертеж		88,1	1:20
Н.контр.		Колмец				Лист	Листов 1
Утв.						ЛАТГИПРОПРОМ	

Копировал

формат А3

Инв.№подл. | Подпись и дата | Взам.инв.№ | Инв.№дубл. | Подпись и дата

Типовой проект 903-2-23.85 Альбом 7.3

Формат	Зона	Поз.	Обозначение	Наименование	Кол.	Примечание
				Документация		
А3			26.30.00.000 СБ	Сборочный чертеж		
				Сборочные единицы		
А4		1	26.30.01.000	Щит задний	1	
А4		2	26.30.02.000	Щит боковой	2	
А4		3	26.30.03.000	Щит передний	1	
				Детали		
Б4		4	26.30.00.001	Сетка		
				Сетка Р-12-1,6		
				ГОСТ 5336-80	1	3,1 кг

Инв.№ подл. | Подпись и дата | Взам.инв.№ | Инв.№ дубл. | Подпись и дата

Изм.	Лист	№ докум.	Подпись	Дата
Разраб.		Кузьмин		
Пров.		Зайгалбис		
Н.контр.		Колпец		
Утв.				

26.30.00.000

Ящик с сеткой.

Лит.	Лист	Листов
		1

ЛАТГИПРОПРОМ

Копировал | Формат А4

Типовой проект 903-2-23.85 Альбом 7.3

Формат	Зона	Поз.	Обозначение	Наименование	Кол.	Примечание
				Документация		
А4			26.30.01.000 СБ	Сборочный чертеж		
				Детали		
Б4		1	26.30.01.001	Полка		
				Уголок Б-63×63×5 ГОСТ 8509-72 / Ст3сп3 ГОСТ 535-79	2	6,7 кг
Б4		2	26.30.01.002	Стойка		
				Полоса 5×50 ГОСТ 103-76 / Ст3сп3 ГОСТ 535-79	2	3,5 кг
Б4		3	26.30.01.003	Сетка		
				Сетка Р-12-1,6		
				ГОСТ 5336-80		
				1830±1,85×1324±1,55 мм	1	7,9 кг

Инв.№ подл. | Подпись и дата | Взам.инв.№ | Инв.№ дубл. | Подпись и дата

Изм.	Лист	№ докум.	Подпись	Дата
Разраб.		Кузьмин		
Пров.		Зайгалбис		
Н.контр.		Колпец		
Утв.				

26.30.01.000

Щит задний

Лит.	Лист	Листов
		1

ЛАТГИПРОПРОМ

Копировал | Формат А4

Типовой проект 903-2-23.85 Альбом 7.3

26.30.01.000 СБ

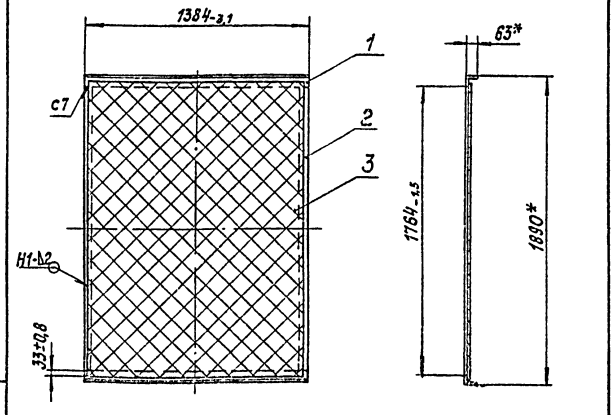

1. *Размеры для справок.
2. Обработка поверхностей реза деталей Б4 40/.
3. Сварные швы по ГОСТ 5264-80.

Инв.№ подл. | Подпись и дата | Взам.инв.№ | Инв.№ дубл. | Подпись и дата

Изм.	Лист	№ докум.	Подпись	Дата
Разраб.		Кузьмин		
Пров.		Зайгалбис		
Н.контр.		Колпец		
Утв.				

26.30.01.000 СБ

Щит задний
Сборочный чертеж.

Лит.	Масса	Масштаб
	28,3	1:20
Лист	Листов 1	

ЛАТГИПРОПРОМ

Копировал | Формат А4

Типовой проект 903-2-23.85 Альбом 7.3

Формат	Зона	Поз.	Обозначение	Наименование	Кол.	Примечание
				Документация		
А4			26.30.02.000 СБ	Сборочный чертеж		
				Детали		
А4		1	26.30.02.001	Уголок	2	
А4		2	-01	Уголок	2	
А4		3	26.30.02.002	Ручка	1	
Б4		4	26.30.02.003	Сетка		
				Сетка Р-12-1,6		
				ГОСТ 5336-80		
				1830±1,85×650±1,0 мм	1	3,9 кг

Инв.№ подл. | Подпись и дата | Взам.инв.№ | Инв.№ дубл. | Подпись и дата

Изм.	Лист	№ докум.	Подпись	Дата
Разраб.		Кузьмин		
Пров.		Зайгалбис		
Н.контр.		Колпец		
Утв.				

26.30.02.000

Щит боковой

Лит.	Лист	Листов
		1

ЛАТГИПРОПРОМ

Копировал | Формат А4

20950-22

26.30.02.000СБ

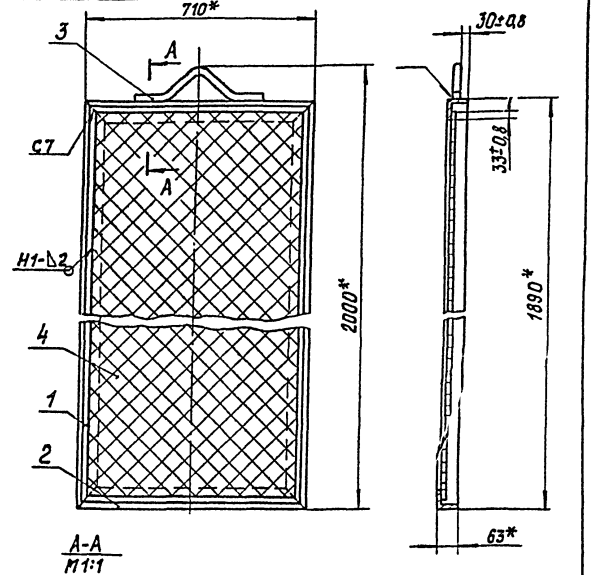

1.* Размеры для справок.
2. Сварные швы по ГОСТ 5264-80.
3.** Сварка ручная дуговая.

Изм.	Лист	№ докум.	Подпись	Дата	26.30.02.000 СБ			
Разраб.		Кузьмин			Щит боковой. Сборочный чертеж.	Лит.	Масса	Масштаб
Пров.		Зилгалвис					29,7	1:10
Т.контр.						Лист	Листов 1	
Н.контр.		Колмец				ЛАТГИПРОПРОМ		
Утв.								

Копировал Формат А4

Инв.№подл. | Подпись и дата | Взам.инв.№ | Инв.№дубл. | Подпись и дата

26.30.02.001

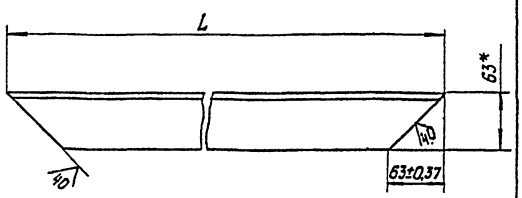

Обозначение	L, мм	Масса кг
26.30.02.001	1890-1,5	9,1
-01	710-0,8	3,4

* Размер для справок.

Изм.	Лист	№ докум.	Подпись	Дата	26.30.02.001			
Разраб.		Кузьмин			Уголок	Лит.	Масса	Масштаб
Пров.		Зилгалвис					см. табл.	1:4
Т.контр.						Лист	Листов 1	
Н.контр.		Колмец			Уголок Б-63×63×5 ГОСТ 8509-72 / ВСт3сп3 ГОСТ 535-79	ЛАТГИПРОПРОМ		
Утв.								

Копировал Формат А4

Инв.№подл. | Подпись и дата | Взам.инв.№ | Инв.№дубл. | Подпись и дата

26.30.02.002

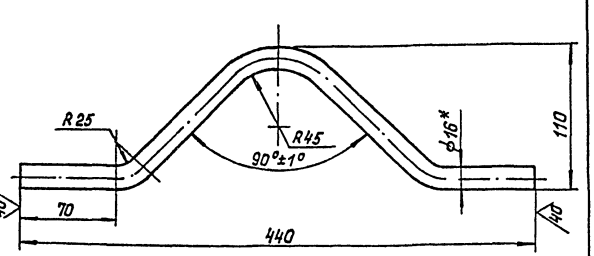

1.* Размер для справок.
2. $\pm \frac{IT14}{2}$.

Изм.	Лист	№ докум.	Подпись	Дата	26.30.02.002			
Разраб.		Кузьмин			Ручка	Лит.	Масса	Масштаб
Пров.		Зилгалвис					0,76	1:2,5
Т.контр.						Лист	Листов 1	
Н.контр.		Колмец			Круг В-16 ГОСТ 2590-71 / ВСт3сп3 ГОСТ 535-79	ЛАТГИПРОПРОМ		
Утв.								

Копировал Формат А4

Инв.№подл. | Подпись и дата | Взам.инв.№ | Инв.№дубл. | Подпись и дата

Формат	Зона	Поз.	Обозначение	Наименование	Кол.	Примечание
				Документация		
А3			26.30.03.000 СБ	Сборочный чертеж		
				Детали		
Б4		1	26.30.03.001	Полка		
				Уголок Б-63×63×5 ГОСТ 8509-72 / ВСт3сп3 ГОСТ 535-79	2	6,7 кг
Б4		2	26.30.03.002	Полка		
				Полоса 5×50 ГОСТ 103-76 / ВСт3сп3 ГОСТ 535-79	2	2,4 кг
Б4		3	26.30.03.003	Стойка		
				Полоса 5×50 ГОСТ 103-76 / ВСт3сп3 ГОСТ 535-79		
				1764-3,1 мм	2	3,5 кг
Б4		4	26.30.03.004	Сетка		
				Сетка Р-12-1.6		
				ГОСТ 5336-80		
				1801 0,575×1240±1,3 мм	1	0,8 кг
Б4		5	26.30.03.005	Сетка		
				Сетка Р-12-1,6		
				ГОСТ 5336-80		
				1010±1,3×1324±1,55 мм	1	4,5 кг

Изм.	Лист	№ докум.	Подпись	Дата	26.30.03.000			
Разраб.		Кузьмин			Щит передний	Лит.	Лист	Листов
Пров.		Зилгалвис						1
Н.контр.		Колмец				ЛАТГИПРОПРОМ		
Утв.								

Копировал Формат А4

Инв.№подл. | Подпись и дата | Взам.инв.№ | Инв.№дубл. | Подпись и дата

26.30.03.000 СБ

Альбом 13
Типовой проект 903-2-23.85

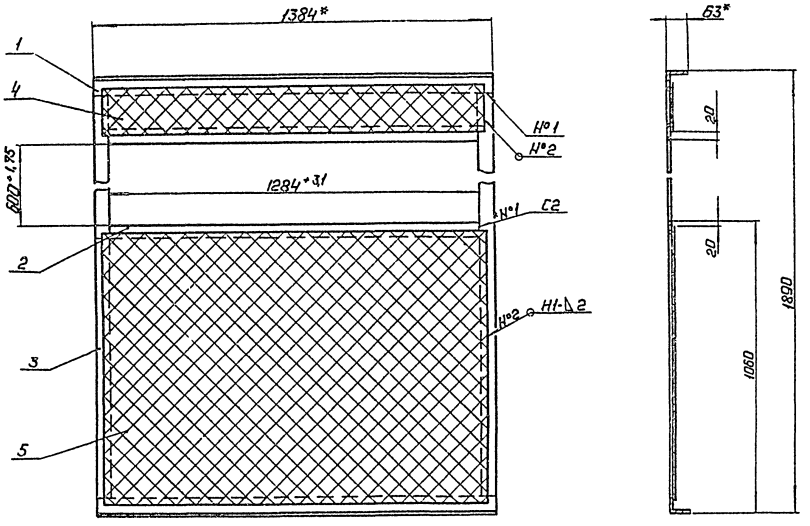

1.* Размеры для справок.
2. ± IT14/2.
3. Обработка поверхностей реза деталей Б4Ч.
4. Сварные швы по ГОСТ 5264-80.

					26.30.03.000 СБ		
Изм. Лист	№ докум.	Подп.	Дата	Шит передний. Сборочный чертеж.	Лит.	Масса	Масштаб
Разраб.	Кузьмин					30,1	1:10
Пров.	Зингарович				Лист	Листов 1	
Т.контр.					ЛАТГИПРОПРОМ		
Н.контр.	Копыеи						
Утв.							

Копировал: Ч Формат А2

26.31.00.000 СБ

Альбом 13
Типовой проект 903-2-23.85

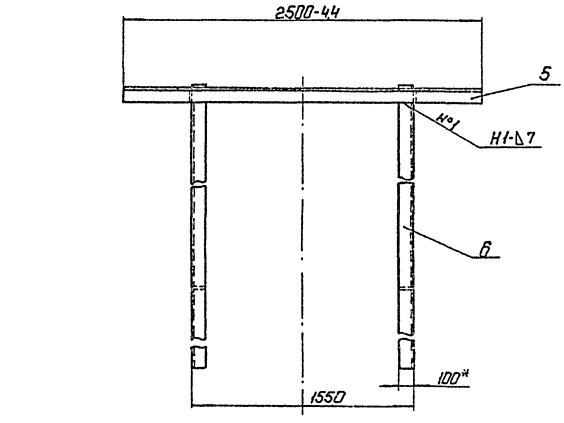

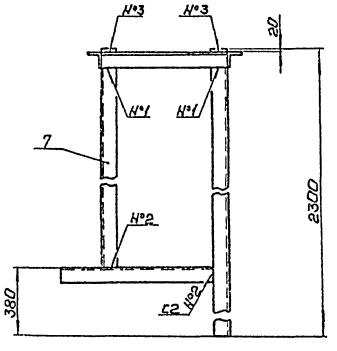

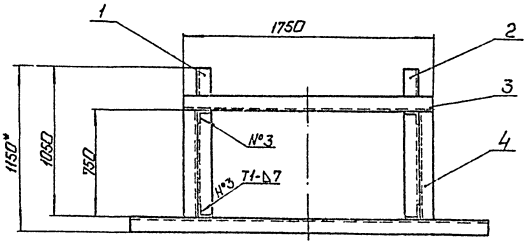

1.* Размеры для справок.
2. ± IT14/2.
3. Обработка поверхностей реза деталей Б4Ч.
4. Сварные швы по ГОСТ 5264-80.

					26.31.00.000 СБ		
Изм. Лист	№ докум.	Подп.	Дата	Рама Сборочный чертеж.	Лит.	Масса	Масштаб
Разраб.	Кузьмин					247	1:20
Пров.	Зингарович				Лист	Листов 1	
Т.контр.					ЛАТГИПРОПРОМ		
Н.контр.	Копыеи						
Утв.							

Копировал: Ч Формат А3

Формат	Зона	Поз.	Обозначение	Наименование	Кол.	Примечание
				Документация		
А3			26.31.00.000 СБ	Сборочный чертеж		
				Детали		
А4		1	26.31.00.001	Полка	1	
		2	-01	Полка	1	
Б4		3	26.31.00.002	Полка		
				Уголок Б-100×100×10 ГОСТ 8509-72 / Вст3сп3 ГОСТ 535-79	1	26,4 кг
Б4		4	26.31.00.003	Полка		
				Уголок Б-100×100×10 ГОСТ 8509-72 / Вст3сп3 ГОСТ 535-79	2	11,3 кг
Б4		5	26.31.00.004	Полка		
				Уголок Б-100×100×10 ГОСТ 8509-72 / Вст3сп3 ГОСТ 535-79	1	37,8 кг
Б4		6	26.31.00.005	Стойка		
				Уголок Б-100×100×10 ГОСТ 8509-72 / Вст3сп3 ГОСТ 535-79	2	35 кг
Б4		7	26.31.00.006	Стойка		
				Уголок Б-100×100×10 ГОСТ 8509-72 / Вст3сп3 ГОСТ 535-79		
				L = 1920 ± 1,85 мм	2	29 кг

Изм. Лист № докум. Подпись Дата
Разраб. Кузьмин
Пров. Зилгалбис
Н.контр. Колмец
Утв.

26.31.00.000
Рама
Лит. Лист Листов 1
ЛАТГИПРОПРОМ
Формат А4

Альбом 7.3 Типовой проект 903-2-23.85
Инв.№ подл. | Подпись и дата | Взам. инв.№ | Инв.№ дубл. | Подпись и дата

26.31.00.001

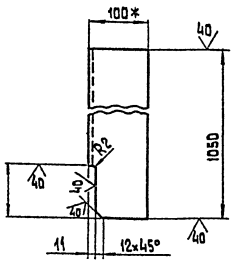

26.31.00.001-01- зеркальное отражение
Остальное см. 26.31.00.001



1* Размеры для справок.
2. $\pm \frac{IT14}{2}$

26.31.00.001
Полка
Лит. | Масса 15,9 | Масштаб 1:5
Лист | Листов 1
Уголок Б-100×100×10 ГОСТ 8509-72 / Вст3сп ГОСТ 535-79
ЛАТГИПРОПРОМ
Формат А4

Формат	Зона	Поз.	Обозначение	Наименование	Кол.	Примечание
				Документация		
А3			26.32.00.000 СБ	Сборочный чертеж		
				Детали		
А4		1	26.32.00.001	Стенка	2	
Б4		2	26.32.00.002	Стенка		
				Лист 5 ГОСТ 19903-74 / Вст3сп3 ГОСТ 14637-79		
				1190-1,75×250±0575 мм	2	11,7 кг
Б4		3	26.32.00.003	Полка		
				Уголок Б-50×50×5 ГОСТ 8509-72 / Вст3сп3 ГОСТ 535-79		
				L = 1200 -1,05 мм	4	4,5 кг
Б4		4	26.32.00.004	Полка		
				Уголок Б-50×50×5 ГОСТ 8509-72 / Вст3сп3 ГОСТ 535-79		
				L = 700 ± 0,4 мм	2	2,6 кг
Б4		5	26.32.00.005	Полка		
				Уголок Б-100×100×10 ГОСТ 8509-72 / Вст3сп3 ГОСТ 535-79		
				L = 700 ± 0,4 мм	2	10,6 кг

Изм. Лист № докум. Подпись Дата
Разраб. Кузьмин
Пров. Зилгалбис
Н.контр. Колмец
Утв.

26.32.00.000
Патрубок
Лит. Лист Листов 1
ЛАТГИПРОПРОМ
Формат А4

Альбом 7.3 Типовой проект 903-2-23.85
Инв.№ подл. | Подпись и дата | Взам. инв.№ | Инв.№ дубл. | Подпись и дата

26.32.00.001

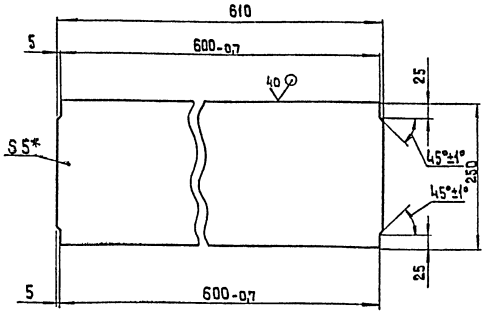

1* Размеры для справок.
2. $\pm \frac{IT14}{2}$.

26.32.00.001
Стенка
Лит. | Масса 6,0 | Масштаб 1:5
Лист | Листов 1
Лист 5 ГОСТ 19903-74 / Вст3сп3 ГОСТ 14637-79
ЛАТГИПРОПРОМ
Калибровать
Формат А4

26.32.00.000СБ

Альбом 7.3

Типовой проект 903-2-23.85

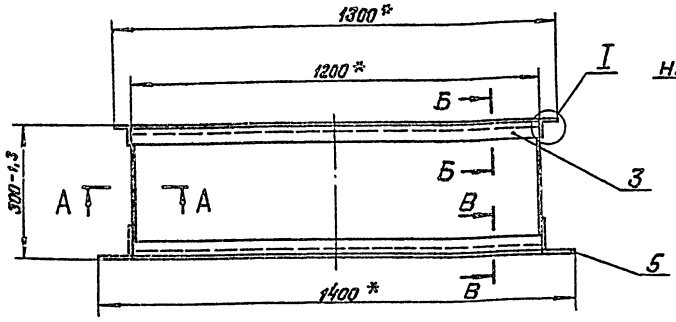

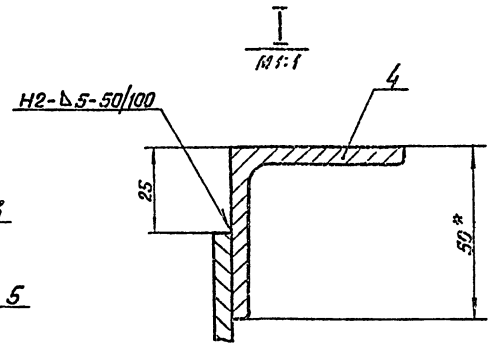

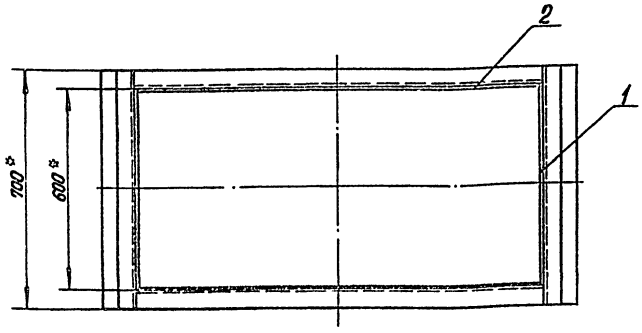

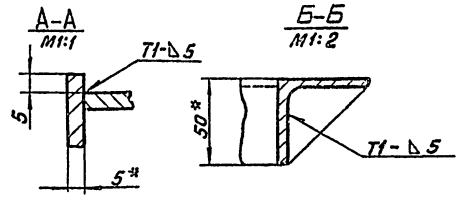

1. *Размеры для справок
2. $\pm \frac{IT14}{2}$.
3. Обработка поверхностей реза деталей Бч^{40}.
4. Сварные швы по гост 5264-80.

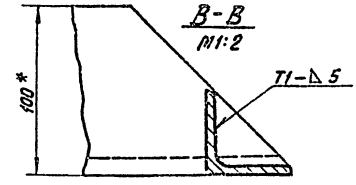

Изм.	Лист	№ докум.	Подпись	Дата	26.32.00.000 СБ			
Разраб.		Кузьмин			Патрубок	Лит.	Масса	Масштаб
Пров.		Зилгалвис			Сборочный чертеж		80	1:10
Т.контр.						Лист	Листов 1	
Н.контр.		Колмец				ЛАТГИПРОПРОМ		
Утв.								

Копировал В.Бул- Формат А3

Альбом 7.3

Типовой проект 903-2-23.85

Формат	Зона	Поз.	Обозначение	Наименование	Кол.	Примечание
				Документация		
А4			28.01.01.000 СБ	Сборочный чертеж		
				Детали		
А4		1	28.01.01.002	Ручка	2	
			Переменные данные	для исполнения		
				28.01.01.000		
				Детали		
А4		2	28.01.01.001	Диск	1	
				28.01.01.000 - 01		
				Детали		
		2	28.01.01.001 - 01	Диск	1	

Изм.	Лист	№ докум.	Подпись	Дата	28.01.01.000			
Разраб.		Кузьмин			Крышка люка	Лит.	Лист 1	Листов 2
Пров.		Колмец				ЛАТГИПРОПРОМ		
Н.контр.		Колмец						
Утв.								

Копировал В.Бул- Формат А4

Альбом 7.3

Типовой проект 903-2-23.85

Формат	Зона	Поз.	Обозначение	Наименование	Кол.	Примечание
				28.01.01.000 - 02		
				Детали		
		2	28.01.01.001 - 02	Диск	1	
				28.01.01.000 - 03		
				Детали		
		2	28.01.01.001 - 03	Диск	1	
				28.01.01.000 - 04		
				Детали		
		2	28.01.01.001 - 04	Диск	1	

Изм.	Лист	№ докум.	Подпись	Дата	28.01.01.000	Лист 2

Копировал В.Бул- Формат А4

20950-22

Альбом 7.3

Типовой проект 903-2-23.85

28.01.01.000 СБ

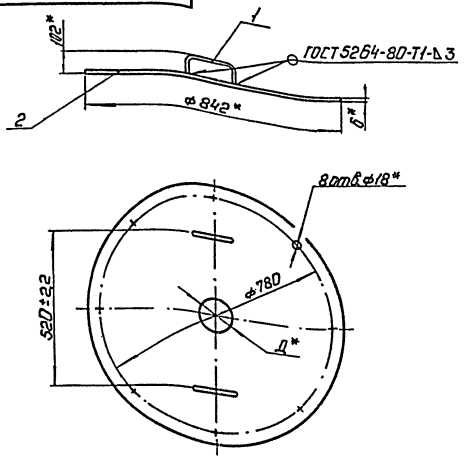

Обозначение	Д, мм	Масса, кг
28.01.01.000	—	27,1
-01	170	31,1
-02	267	24,4
-03	150	25,8
-04	40	26,94

* Размеры для справок.

Изм.	Лист	№ докум.	Подп.	Дата	28.01.01.000 СБ	Лит.	Масса	Масштаб
Разраб.		Кузьмин			Крышка люка. Сборочный чертеж.		см. табл.	1:10
Пров.		Зилгалвис				Лист	Листов 1	
Т.контр.						ЛАТГИПРОПРОМ		
Н.контр.		Колмец						
Утв.								

Копировал: 7 Формат А4

Альбом 7.3

Типовой проект 903-2-23.85

28.01.01.001

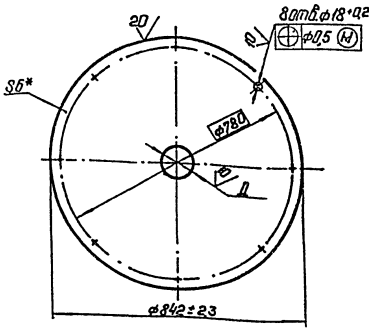

Обозначение	Д мм	Масса, кг
28.01.01.001	—	26,0
-01	$170^{+2,5}$	25,1
-02	$267^{+0,52}$	23,04
-03	$150^{+0,4}$	25,3
-04	$40^{+0,25}$	25,98

* Размер для справок.

Изм.	Лист	№ докум.	Подп.	Дата	28.01.01.001	Лит.	Масса	Масштаб
Разраб.		Кузьмин			Диск		см. табл.	1:10
Пров.		Зилгалвис				Лист	Листов 1	
Т.контр.								
Н.контр.		Колмец			Лист 6ГОСТ 19903-74 / ВСт3сп3 ГОСТ 14637-79	ЛАТГИПРОПРОМ		
Утв.								

Копировал: 7 Формат А4

Альбом 7.3

Типовой проект 903-2-23.85

28.01.01.002

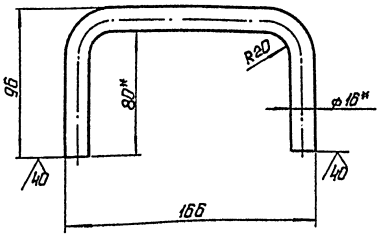

1. *Размеры для справок.
2. $\pm\frac{IT14}{2}$.

Изм.	Лист	№ докум.	Подп.	Дата	28.01.01.002	Лит.	Масса	Масштаб
Разраб.		Кузьмин			Ручка		0,48	1:2
Пров.		Колмец				Лист	Листов 1	
Т.контр.								
Н.контр.		Колмец			Круг В-16 ГОСТ 2590-71 / 20 ГОСТ 1050-74*	ЛАТГИПРОПРОМ		

Копировал: 7 Формат А4

Альбом 7.3

Типовой проект 903-2-23.85

28.03.00.001

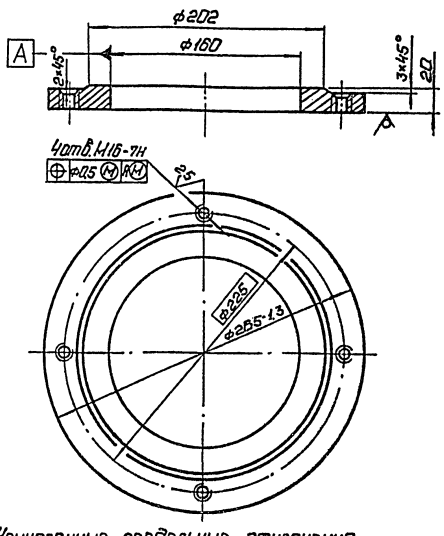

Неуказанные предельные отклонения размеров H14, h14, $\pm\frac{IT14}{2}$.

Изм.	Лист	№ докум.	Подп.	Дата	28.03.00.001	Лит.	Масса	Масштаб
Разраб.		Зилгалвис			Фланец		5,0	1:2,5
Пров.		Колмец				Лист	Листов 1	
Т.контр.								
Н.контр.		Колмец			Лист 22 ГОСТ 19903-74 / Вст3пс2 ГОСТ 14637-79	ЛАТГИПРОПРОМ		
Утв.								

Копировал: 7 Формат А4

20950-22

Альбом 7.3

Типовой проект 903-2-23.85

Формат	Зона	Поз.	Обозначение	Наименование	Кол.	Примечание
				Документация		
А4			28.10.02.000 СБ	Сборочный чертеж		
				Детали		
А4		1	28.10.02.001	Ребро	4	
А4		2	28.01.01.002	Ручка	2	
Б4		3	28.10.02.002	Диск		
				Лист 3 ГОСТ 19903-74 / В Ст3сп3 ГОСТ 16523-70	1	12,9 кг

Инв.№ подл. | Подп. и дата | Взам. инв.№ | Инв.№ дубл. | Подп. и дата

Изм.	Лист	№ докум.	Подп.	Дата
Разраб.		Зинганкис		
Пров.		Колмец		
Т.контр.				
Н.контр.		Колмец		
Утв.				

28.10.02.000

Крышка люка

Лит | Масса | Масштаб

Лист | Листов 1

ЛАТГИПРОПРОМ

Копировал | Формат А4

28.10.02.000СБ

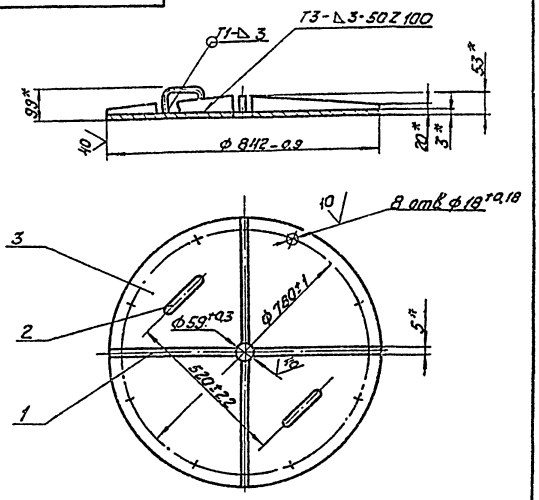

1 * Размеры для справок.
2 Сварные швы по ГОСТ 5264-80.

Изм.	Лист	№ докум.	Подп.	Дата
Разраб.		Зинганкис		
Пров.		Колмец		
Т.контр.				
Н.контр.		Колмец		
Утв.				

28.10.02.000 СБ

Крышка люка. Сборочный чертеж.

Лит | Масса | Масштаб

16,04 | 1:10

Лист | Листов 1

ЛАТГИПРОПРОМ

Копировал | Формат А4

67.10.00.003

20 (√)

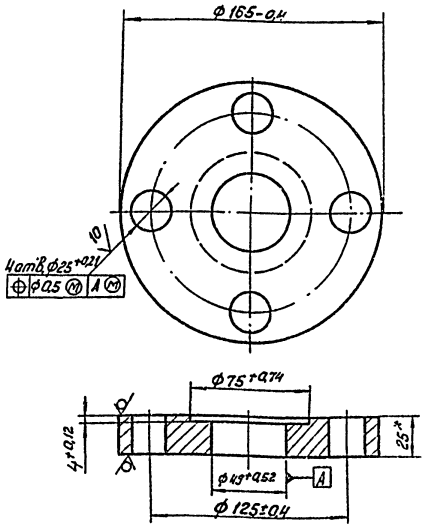

* Размер для справок.

Изм.	Лист	№ докум.	Подп.	Дата
Разраб.		Зинганкис		
Пров.		Колмец		
Т.контр.				
Н.контр.		Колмец		
Утв.				

67.10.00.003

Фланец

Лит | Масса | Масштаб

13,38 | 1:2

Лист | Листов 1

Лист 25 ГОСТ 19903-74 / В Ст3сп3 ГОСТ 14637-79

ЛАТГИПРОПРОМ

Копировал | Формат А4

28.10.02.001

(√)

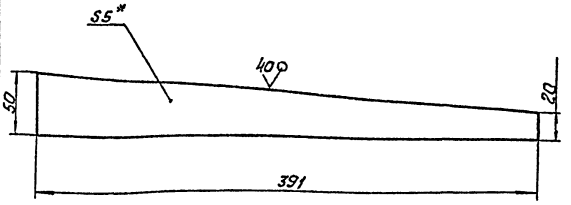

1. * Размер для справок.
2. $\pm\frac{IT14}{2}$.

Изм.	Лист	№ докум.	Подп.	Дата
Разраб.		Зинганкис		
Пров.		Колмец		
Т.контр.				
Н.контр.		Колмец		
Утв.				

28.10.02.001

Ребро

Лит | Масса | Масштаб

0,54 | 1:25

Лист | Листов 1

Лист 5 ГОСТ 19903-74 / В Ст3сп3 ГОСТ 14637-75

ЛАТГИПРОПРОМ

Копировал | Формат А4

20950-22

ТИПОВОЙ ПРОЕКТ 903-2-23.85 АЛЬБОМ 7.3

ФОРМАТ	ЗОНА	ПОЗ.	ОБОЗНАЧЕНИЕ	НАИМЕНОВАНИЕ	КОЛ.	ПРИМЕЧАНИЕ
				ДОКУМЕНТАЦИЯ		
А4			28.07.00.000 СБ	СБОРОЧНЫЙ ЧЕРТЕЖ		
				ДЕТАЛИ		
А4		1	28.07.00.001	ФЛАНЕЦ	1	
А4		2	28.07.00.002	ФЛАНЕЦ	1	
			ПЕРЕМЕННЫЕ ДАННЫЕ ДЛЯ ИСПОЛНЕНИЙ			
				28.07.00.000		
				ДЕТАЛИ		
А4		3	28.07.00.003	ОБРЧАЙКА	1	
				28.07.00.000-01		
				ДЕТАЛИ		
		3	28.07.00.003.-01	ОБЕЧАЙКА	1	

ИНВ. № ПОДЛ. | ПОДПИСЬ И ДАТА | ВЗАМ. ИНВ. № | ИНВ. № ДУБЛ. | ПОДПИСЬ И ДАТА

ИЗМ.	ЛИСТ	№ ДОКУМ.	ПОДП.	ДАТА
РАЗРАБ.		ЗИЛГАЛВИС		1
ПРОВ.		КОЛМЕЦ		
Н.КОНТР.		КОЛМЕЦ		
УТВ.				

28.07.00.000

КОРПУС ЛЮКА ДУ 700

ЛИТ.	ЛИСТ	ЛИСТОВ
		1

ЛАТГИПРОПРОМ

КОПИРОВАЛ [signature] ФОРМАТ А4

28.07.00.000 СБ

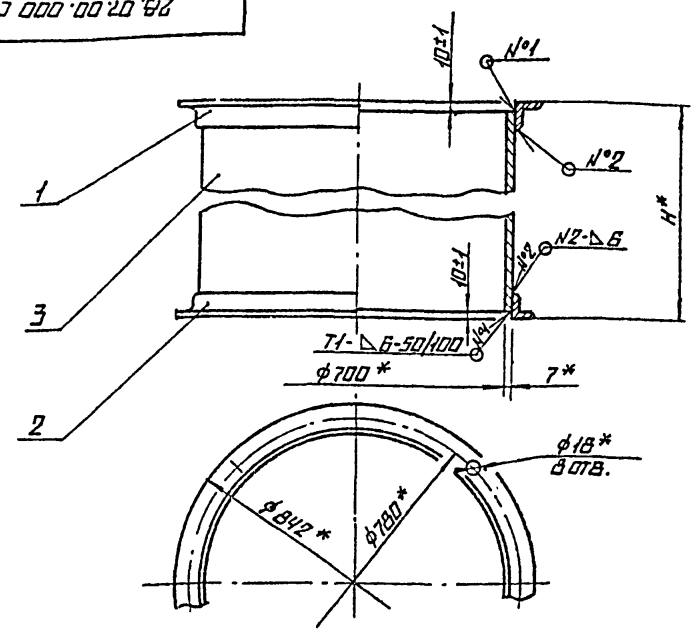

ОБОЗНАЧЕНИЕ	РАЗМЕРЫ ММ H*	МАССА КГ
28.07.00.000	1250	178.0
-01	900	135,4

1.* РАЗМЕРЫ ДЛЯ СПРАВОК.

2. СВАРНЫЕ ШВЫ ПО ГОСТ 5264-80.

ТИПОВОЙ ПРОЕКТ 903-2-23.85 АЛЬБОМ 7.3

ИЗМ.	ЛИСТ	№ ДОКУМ.	ПОДП.	ДАТА
РАЗРАБ.		ЗИЛГАЛВИС		
ПРОВ.		КОЛМЕЦ		
Н.КОНТР.		КОЛМЕЦ		
УТВ.				

28.07.00.000 СБ

КОРПУС ЛЮКА ДУ 700 СБОРОЧНЫЙ ЧЕРТЕЖ

ЛИТ.	МАССА	МАСШТАБ
	СМ. ТАБЛ.	1:10

ЛИСТ | ЛИСТОВ 1

ЛАТГИПРОПРОМ

КОПИРОВАЛ [signature] ФОРМАТ А4

28.07.00.001

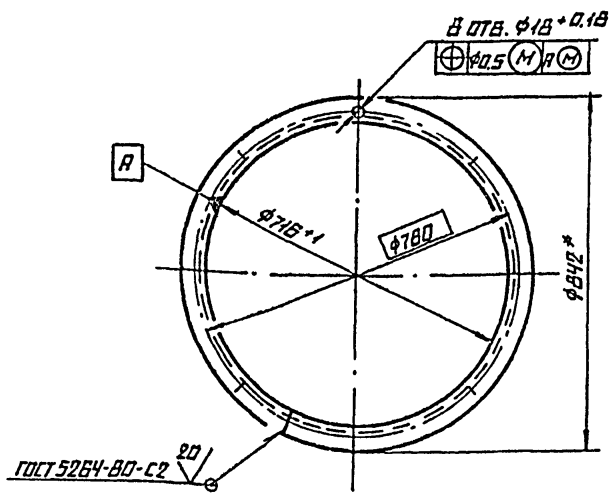

*РАЗМЕР ДЛЯ СПРАВОК

ТИПОВОЙ ПРОЕКТ 903-2-23.85 АЛЬБОМ 7.3

ИЗМ.	ЛИСТ	№ ДОКУМ.	ПОДП.	ДАТА
РАЗРАБ.		ЗИЛГАЛВИС		
ПРОВ.		КОЛМЕЦ		
Н.КОНТР.		КОЛМЕЦ		
УТВ.				

28.07.00.001

ФЛАНЕЦ

ЛИТ.	МАССА	МАСШТАБ
	14	1:10

ЛИСТ | ЛИСТОВ 1

УГОЛОК Б-63×63×6 ГОСТ 8509-72 / ВСТ3СП3 ГОСТ 535-79

ЛАТГИПРОПРОМ

КОПИРОВАЛ [signature] ФОРМАТ А4

28.07.00.002

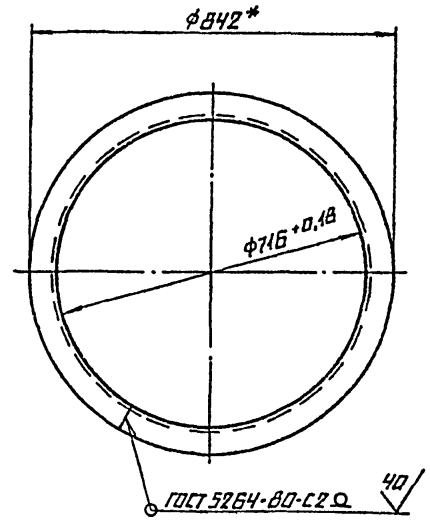

*РАЗМЕР ДЛЯ СПРАВОК

ТИПОВОЙ ПРОЕКТ 903-2-23.85 АЛЬБОМ 7.3

ИЗМ.	ЛИСТ	№ ДОКУМ.	ПОДП.	ДАТА
РАЗРАБ.		ЗИЛГАЛВИС		
ПРОВ.		КОЛМЕЦ		
Н.КОНТР.		КОЛМЕЦ		
УТВ.				

28.07.00.002

ФЛАНЕЦ

ЛИТ.	МАССА	МАСШТАБ
	14	1:10

ЛИСТ | ЛИСТОВ 1

УГОЛОК Б-63×63×6 ГОСТ 8509-72 / ВСТ3СП3 ГОСТ 535-79

ЛАТГИПРОПРОМ

КОПИРОВАЛ [signature] ФОРМАТ А4

ТИПОВОЙ ПРОЕКТ 903-2-23.85 АЛЬБОМ 7.3

28.07.00.003

40 √(√)

ГОСТ 5264-80-С2

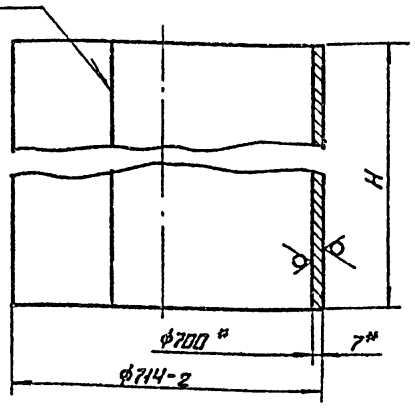

ОБОЗНАЧЕНИЕ	РАЗМЕРЫ, ММ H	L ЗАГ.	МАССА КГ
28.07.00.003	1230±12	2220-35	150,0
-01	880±4,1		107,4
-02	240±1		29,3

* РАЗМЕРЫ ДЛЯ СПРАВОК.

ИЗМ.	ЛИСТ	№ ДОКУМ.	ПОДП.	ДАТА
РАЗРАБ.	ЗИГАЛВИС			
ПРОВ.	КОЛМЕЦ			
Т.КОНТР.				
Н.КОНТР.	КОЛМЕЦ			
УТВ.				

28.07.00.003

ОБЕЧАЙКА

ЛИТ	МАССА	МАСШТАБ
	СМ. ТАБЛ.	1:10
ЛИСТ	ЛИСТОВ 1	

ЛИСТ 7 ГОСТ 19903-74 ВСТ3СП3 ГОСТ 14637-79

ЛАТГИПРОПРОМ

КОПИРОВАЛ А4 ФОРМАТ А4

ТИПОВОЙ ПРОЕКТ 903-2-23.85 АЛЬБОМ 7.3

ФОРМАТ	ЗОНА	ПОЗ.	ОБОЗНАЧЕНИЕ	НАИМЕНОВАНИЕ	КОЛ.	ПРИМЕЧАНИЕ
				ДОКУМЕНТАЦИЯ		
А4			28.08.00.000СБ	СБОРОЧНЫЙ ЧЕРТЕЖ		
				ДЕТАЛИ		
А4		1	28.07.00.001	ФЛАНЕЦ	1	
А4		2	28.07.00.003-02	ОБЕЧАЙКА	1	
А4		3	28.08.00.001	ФЛАНЕЦ	1	

ИЗМ.	ЛИСТ	№ ДОКУМ.	ПОДП.	ДАТА
РАЗРАБ.	ЗИГАЛВИС			
ПРОВ.	КОЛМЕЦ			
Н.КОНТР.	КОЛМЕЦ			
УТВ.				

28.08.00.000

КОРПУС ЛЮКА ДУ 700×250

ЛИТ	ЛИСТ	ЛИСТОВ
		1

ЛАТГИПРОПРОМ

КОПИРОВАЛ А4 ФОРМАТ А4

28.08.00.000СБ

ТИПОВОЙ ПРОЕКТ 903-2-23.85 АЛЬБОМ 7.3

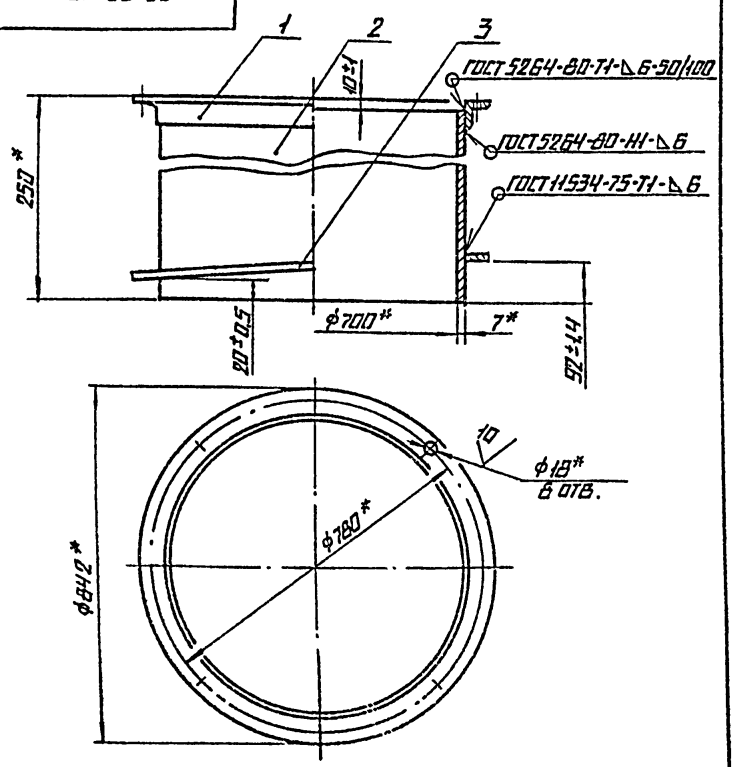

* РАЗМЕРЫ ДЛЯ СПРАВОК

ИЗМ.	ЛИСТ	№ ДОКУМ.	ПОДП.	ДАТА
РАЗРАБ.	ЗИГАЛВИС			
ПРОВ.	КОЛМЕЦ			
ПРЕЗ.	КОЛМЕЦ			
Т.КОНТР.				
Н.КОНТР.	КОЛМЕЦ			
УТВ.				

28.08.00.000СБ

КОРПУС ЛЮКА ДУ 100×250 СБОРОЧНЫЙ ЧЕРТЕЖ.

ЛИТ	МАССА	МАСШТАБ
	48	1:10
ЛИСТ	ЛИСТОВ 1	

ЛАТГИПРОПРОМ

КОПИРОВАЛ А4 ФОРМАТ А4

28.08.00.001

ТИПОВОЙ ПРОЕКТ 903-2-23.85 АЛЬБОМ 7.3

√(√)

ГОСТ 5264-80-С2 - Ω 20 ▽

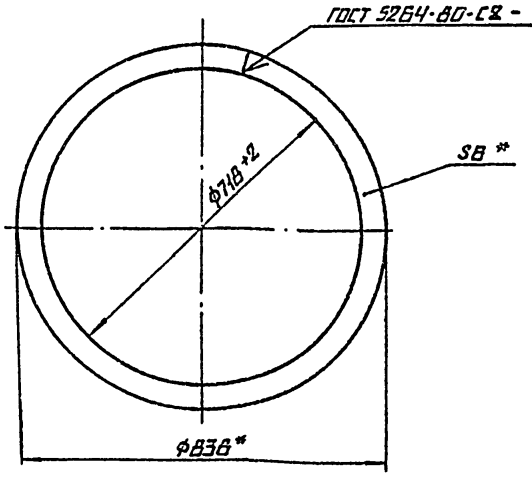

* РАЗМЕРЫ ДЛЯ СПРАВОК

ИЗМ.	ЛИСТ	№ ДОКУМ.	ПОДП.	ДАТА
РАЗРАБ.	ЗИГАЛВИС			
ПРОВ.	КОЛМЕЦ			
Т.КОНТР.				
Н.КОНТР.	КОЛМЕЦ			
УТВ.				

28.08.00.001

ФЛАНЕЦ

ЛИТ	МАССА	МАСШТАБ
	7	1:10
ЛИСТ	ЛИСТОВ 1	

ПОЛОСА 6×60 ГОСТ 103-76 ВСТ3СП3 ГОСТ 535-79

ЛАТГИПРОПРОМ

КОПИРОВАЛ А4 ФОРМАТ А4

Типовой проект 903-2-23.85 Альбом 7.3

Формат	Зона	Поз.	Обозначение	Наименование	Кол.	Примечание
				Документация		
А4			28.10.03.000 СБ	Сборочный чертеж		
				Детали		
А4		1	28.05.02.001	Фланец	1	
А4		2	28.05.02.003	Фланец	1	
				Переменные данные для исполнений		
				28.10.03.000		
				Детали		
А4		3	28.10.03.001	Обечайка	1	
				28.10.03.000-01		
				Детали		
		3	28.10.03.001-01	Обечайка	1	

Инв.№ подл. | Подпись и дата | Взам.инв.№ | Инв.№ дубл. | Подпись и дата

Изм.	Лист	№ докум.	Подп.	Дата
Разраб.		Заглавис		
Пров.		Колмец		
Н.контр.		Колмец		
Утв.				

28.10.03.000

Корпус люка Ду 1000

Лит. | Лист | Листов 1

ЛАТГИПРОПРОМ

Копировал | Формат А4

Типовой проект 903-2-23.85 Альбом 7.3

28.10.03.000 СБ

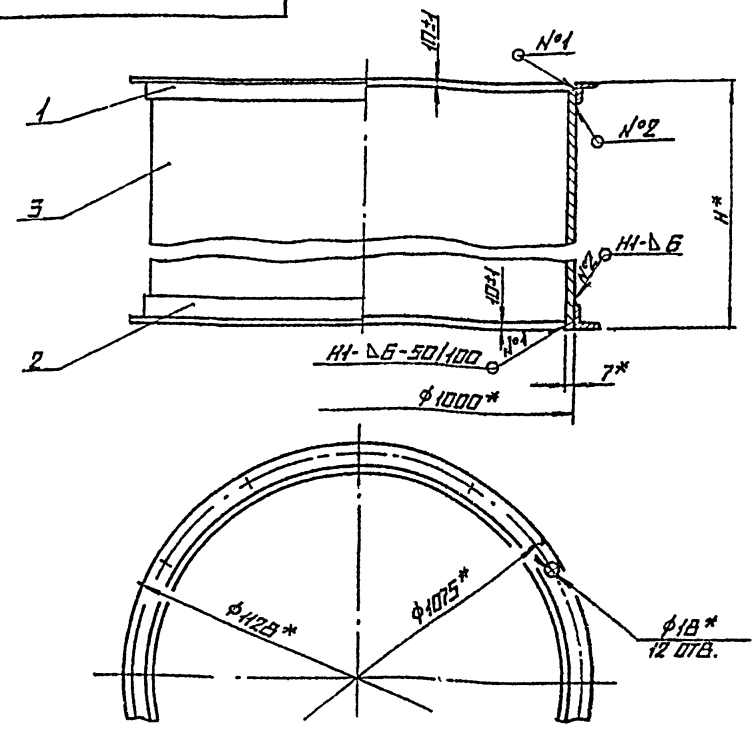

Обозначение	Размеры мм Н*	Масса кг
28.10.03.000	900	188
-01	1250	248

1.* Размеры для справок.
2. Сварные швы по ГОСТ 5264-80

Изм.	Лист	№ докум.	Подп.	Дата
Разраб.		Заглавис		
Пров.		Колмец		
Т.контр.				
Н.контр.		Колмец		
Утв.				

28.10.03.000 СБ

Корпус люка Ду 1000. Сборочный чертеж.

Лит. | Масса | Масштаб: См. табл. | 1:10

Лист | Листов 1

ЛАТГИПРОПРОМ

Копировал | Формат А4

Типовой проект 903-2-23.85 Альбом 7.3

28.05.02.001

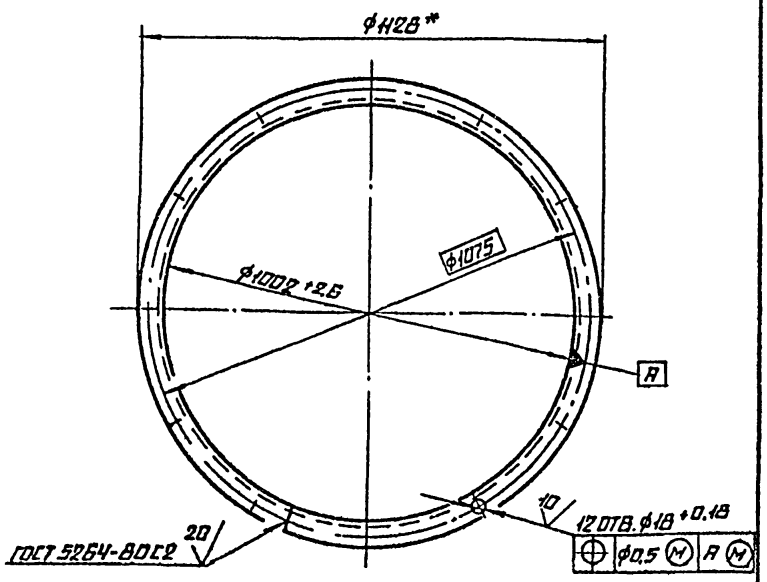

* Размер для справок

Изм.	Лист	№ докум.	Подп.	Дата
Разраб.		Заглавис		
Пров.		Колмец		
Т.контр.				
Н.контр.		Колмец		
Утв.				

28.05.02.001

Фланец

Лит. | Масса 18.4 | Масштаб 1:10

Лист | Листов 1

Уголок Б-63×63×6 ГОСТ 8509-72 / Ст3сп3 ГОСТ 535-79

ЛАТГИПРОПРОМ

Копировал | Формат А4

Типовой проект 903-2-23.85 Альбом 7.3

28.05.02.003

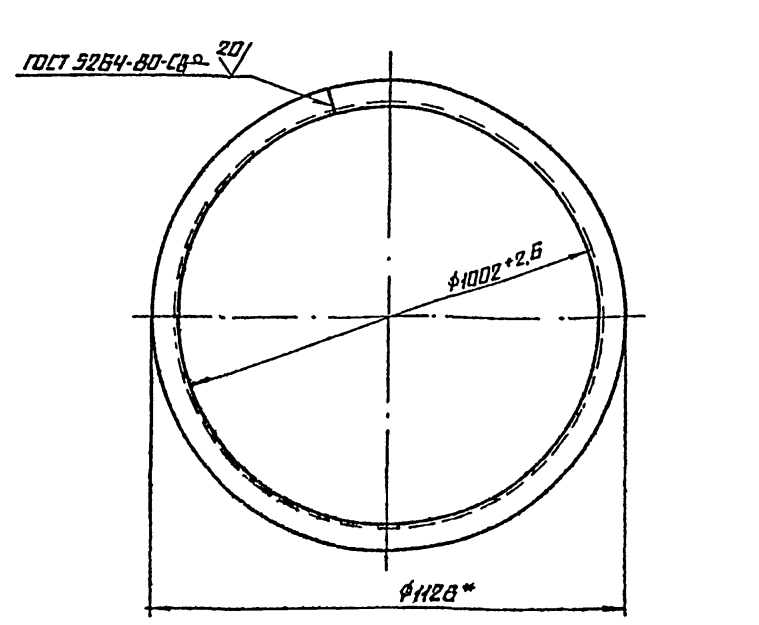

* Размеры для справок.

Изм.	Лист	№ докум.	Подп.	Дата
Разраб.		Заглавис		
Пров.		Колмец		
Т.контр.				
Н.контр.		Колмец		
Утв.				

28.05.02.003

Фланец

Лит. | Масса 18.7 | Масштаб 1:10

Лист | Листов 1

Уголок Б-63×63×6 ГОСТ 8509-72 / Ст3сп3 ГОСТ 535-79

ЛАТГИПРОПРОМ

Копировал | Формат А4

20950-22

Альбом 7.3

Типовой проект 903-2-23.85

Форм.	Зона	Поз.	Обозначение	Наименование	Кол.	Примечание
				Документация		
А4			28.10.00.000СБ	Сборочный чертеж		
				Детали		
А4		1	28.01.01.002	Ручка	2	
Б4		2	28.10.00.001	Диск		
				Лист 8ГОСТ 19903-74 / ВСт3сп3ГОСТ 14637-79	1	62,3кг

Изм.	Лист	№ докум.	Подпись	Дата
Разраб.		Зигалвис		
Пров.		Колмец		
Н.контр.		Колмец		
Утв.		Попов		

28.10.00.000

Крышка

Лит.	Лист	Листов
		1

ЛАТГИПРОПРОМ

Копировал: Дубкова — Формат А4

Альбом 7.3

Типовой проект 903-2-23.85

28.10.00.000СБ

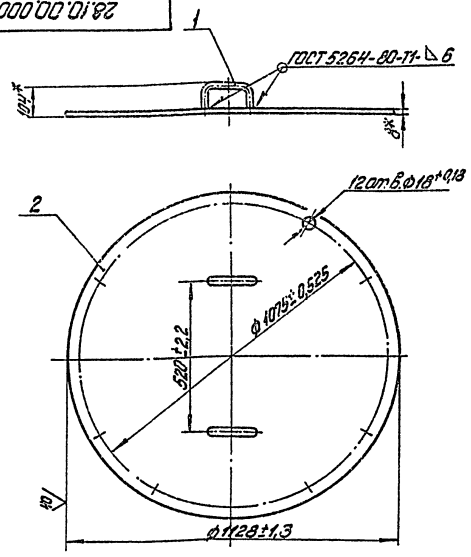

* Размеры для справок

Изм.	Лист	№ докум.	Подпись	Дата
Разраб.		Зигалвис		
Пров.		Колмец		
Т.контр.				
Н.контр.		Колмец		
Утв.		Попов		

28.10.00.000СБ

Крышка
Сборочный чертеж

Лит.	Масса	Масштаб
	63,3	1:10

Лист — Листов 1

ЛАТГИПРОПРОМ

Копировал: Дубкова — Формат А4

Альбом 7.3

Типовой проект 903-2-23.85

28.10.03.001

40 √ (√)

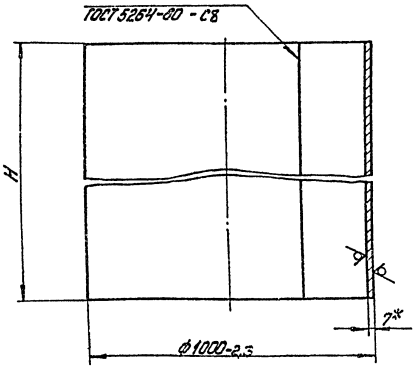

Обозначение	Размеры, мм H	L заг.	Масса, кг
28.10.03.001	880±1,6	3118-2,1	151
-01	1230±1,3		211

* Размеры для справок.

Изм.	Лист	№ докум.	Подпись	Дата
Разраб.		Зигалвис		
Пров.		Колмец		
Н.контр.		Колмец		
Утв.		Попов		

28.10.03.001

Обечайка

Лит.	Масса	Масштаб
	см. табл.	1:10

Лист — Листов 1

Лист 7ГОСТ 19903-74 / ВСт3сп3ГОСТ 14637-79

ЛАТГИПРОПРОМ

Копировал: Дубкова — Формат А4

Альбом 7.3

Типовой проект 903-2-23.85

Форм.	Зона	Поз.	Обозначение	Наименование	Кол.	Примечание
				Документация		
А4			50.23.00.000СБ	Сборочный чертеж		
				Детали		
Б4		1	50.23.00.001	Поперечина		
				Швеллер 10ГОСТ 8240-72 / ВСт3сп ГОСТ 535-79		
				L=900-2,3 мм	1	7,73кг
Б4		2	50.23.00.002	Стойка		
				Швеллер 10ГОСТ 8240-72 / ВСт3сп ГОСТ 535-79		
				L=896±1,15мм	2	7,69кг

Изм.	Лист	№ докум.	Подпись	Дата
Разраб.		Колмец		
Пров.		Зигалвис		
Н.контр.		Колмец		
Утв.				

50.23.00.000

Рама

Лит.	Лист	Листов
		1

ЛАТГИПРОПРОМ

Копировал: Дубкова — Формат А4

20950-22

Альбом 7.3

Типовой проект 903-2-23.85

50.24.00.000СБ

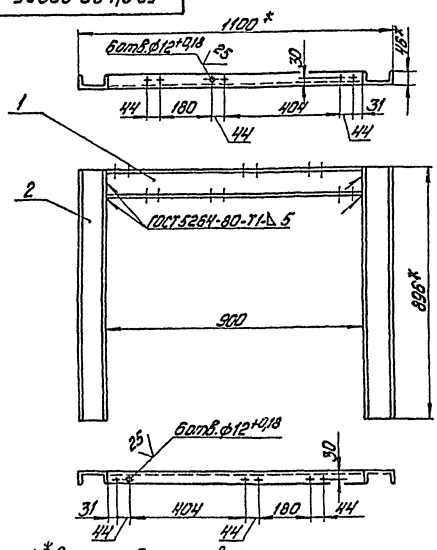

1. * Размеры для справок.
2. $\pm \frac{IT14}{2}$.
3. Обработка поверхностей реза деталей Б4 25√.

Изм.	Лист	№ докум.	Подпись	Дата
Разраб.		Колмец		
Пров.		Зилгалвис		
Т.контр.				
Н.контр.		Колмец		
Утв.				

50.24.00.000СБ

Рама
Сборочный чертеж

Лит.	Масса	Масштаб
	23,2	1:10

Лист | Листов 1

ЛАТГИПРОПРОМ

Копировал: Дубкова

Формат А4

Альбом 7.3

Типовой проект 903-2-23.85

50.23.00.000СБ

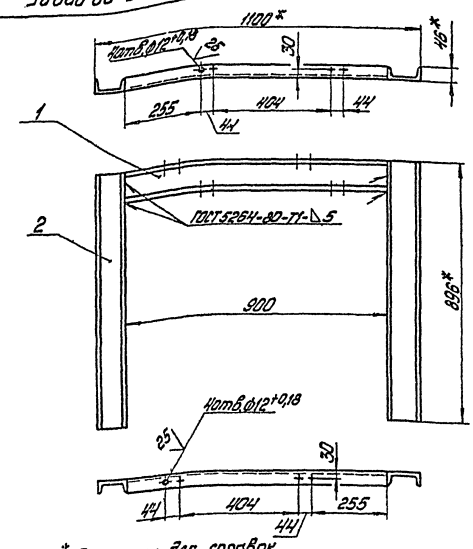

1. * Размеры для справок.
2. $\pm \frac{IT14}{2}$
3. Обработка поверхностей реза деталей Б4 25√.

Изм.	Лист	№ докум.	Подпись	Дата
Разраб.		Колмец		
Пров.		Зилгалвис		
Т.контр.				
Н.контр.		Колмец		
Утв.				

50.23.00.000 СБ

Рама
Сборочный чертеж

Лит.	Масса	Масштаб
	23,2	1:10

Лист | Листов 1

ЛАТГИПРОПРОМ

Копировал: Дубкова

Формат А4

Альбом 7.3

Типовой проект 903-2-23.85

Форм.	Зона	Поз.	Обозначение	Наименование	Кол.	Примечание
				Документация		
А4			50.24.00.000СБ	Сборочный чертеж		
				Детали		
Б4			50.24.00.001	Поперечина		
				Швеллер 10 ГОСТ 8240-72 / ВСт3сп ГОСТ 535-79		
				L=900-2,3 мм	1	7,73 кг
Б4			50.24.00.002	Стойка		
				Швеллер 10 ГОСТ 8240-72 / ВСт3сп ГОСТ 535-79		
				L=896±1,15 мм	2	7,69 кг

Изм.	Лист	№ докум.	Подпись	Дата
Разраб.		Колмец		
Пров.		Зилгалвис		
Н.контр.		Колмец		
Утв.				

50.24.00.000

Рама

Лит.	Лист	Листов
		1

ЛАТГИПРОПРОМ

Копировал: Дубкова

Формат А4

Альбом 7.3

Типовой проект 903-2-23.85

Форм.	Зона	Поз.	Обозначение	Наименование	Кол.	Примечание
				Документация		
А3			50.25.00.000СБ	Сборочный чертеж		
				Детали		
Б4		1	50.25.00.001	Стойка		
				Швеллер 8 ГОСТ 8240-72 / ВСт3сп ГОСТ 535-79		
				L=1600±1,55 мм	1	11,28 кг
Б4		2	50.25.00.002	Стойка		
				Швеллер 8 ГОСТ 8240-72 / ВСт3сп ГОСТ 535-79		
				L=1600±1,55 мм	1	11,28 кг
Б4		3	50.25.00.003	Поперечина		
				Швеллер 8 ГОСТ 8240-72 / ВСт3сп ГОСТ 535-79		
				L=3000-2,1 мм	2	21,15

Изм.	Лист	№ докум.	Подпись	Дата
Разраб.		Колмец		
Пров.		Зилгалвис		
Н.контр.		Колмец		
Утв.				

50.25.00.000

Рама

Лит.	Лист	Листов
		1

ЛАТГИПРОПРОМ

Копировал: Дубкова

Формат А4

20950-22

50.25.00.000 СБ

Альбом 7.3

Типовой проект 903-2-23.85

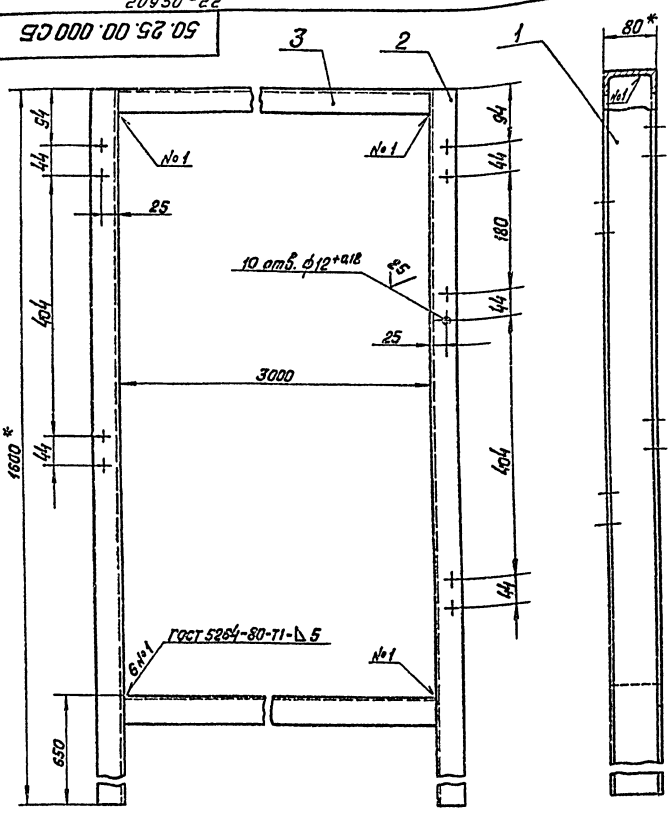

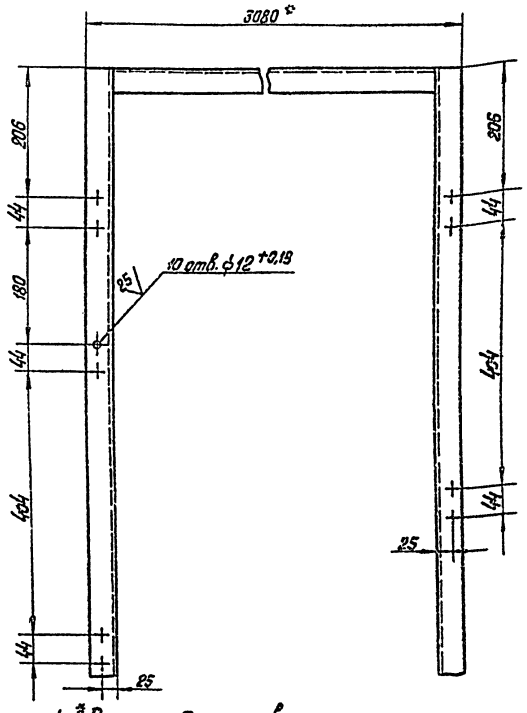

1. * Размеры для справок.

2. ± 1Т14/2.

3. Обработка реза деталей БЧ 25

Изм.	Лист	№ докум.	Подпись	Дата
Разраб.		Колмец		
Пров.		Зилгалвис		
Т.контр.				
Н.контр.		Колмец		
Утв.				

50.25.00.000 СБ

Рама

Сборочный чертеж

Лит.	Масса	Масштаб
	65	1:5

Лист | Листов 1

ЛАТГИПРОПРОМ

Копировал | Формат А3

Альбом 7.3

Типовой проект 903-2-23.85

Формат	Зона	Поз.	Обозначение	Наименование	Кол.	Примечание
				Документация		
А2			50.26.00.000 СБ	Сборочный чертеж		
				Детали		
БЧ		1	50.26.00.001	Соединитель		
				Уголок 6-50×50×5 ГОСТ 8509-72 / ВСт3сп ГОСТ 535-79		
				L=1740±1,85 мм	2	6,56 кг
БЧ		2	50.26.00.002	Стойка		
				Швеллер 10 ГОСТ 8240-72 / ВСт3сп ГОСТ 535-79	2	10,84 кг
БЧ		3	50.26.00.003	Стойка		
				Швеллер 10 ГОСТ 8240-72 / ВСт3сп ГОСТ 535-79	1	10,84 кг
БЧ		4	50.26.00.004	Стойка		
				Швеллер 10 ГОСТ 8240-72 / ВСт3сп ГОСТ 535-79	2	10,84 кг
БЧ		5	50.26.00.005	Стойка		
				Швеллер 10 ГОСТ 8240-72 / ВСт3сп ГОСТ 535-79	1	10,84 кг
БЧ		6	50.26.00.006	Поперечина		
				Швеллер 10 ГОСТ 8240-72 / ВСт3сп ГОСТ 535-79		
				L=1008-2,6 мм	1	8,66 кг

Изм.	Лист	№ докум.	Подпись	Дата
Разраб.		Колмец		
Пров.		Зилгалвис		
Н.контр.		Колмец		
Утв.				

50.26.00.000

Рама

Лит.	Лист	Листов
	1	2

ЛАТГИПРОПРОМ

Копировал | Формат А4

Альбом 7.3

Типовой проект 903-2-23.85

Формат	Зона	Поз.	Обозначение	Наименование	Кол.	Примечание
БЧ		7	50.26.00.007	Поперечина		
				Швеллер 10 ГОСТ 8240-72 / ВСт3сп ГОСТ 535-79		
				L=900-2,3 мм	1	7,73 кг
БЧ		8	50.26.00.008	Поперечина		
				Швеллер 10 ГОСТ 8240-72 / ВСт3сп ГОСТ 535-79		
				L=900-2,3 мм	1	7,73 кг

50.26.00.000

Лист 2

Копировал | Формат А4

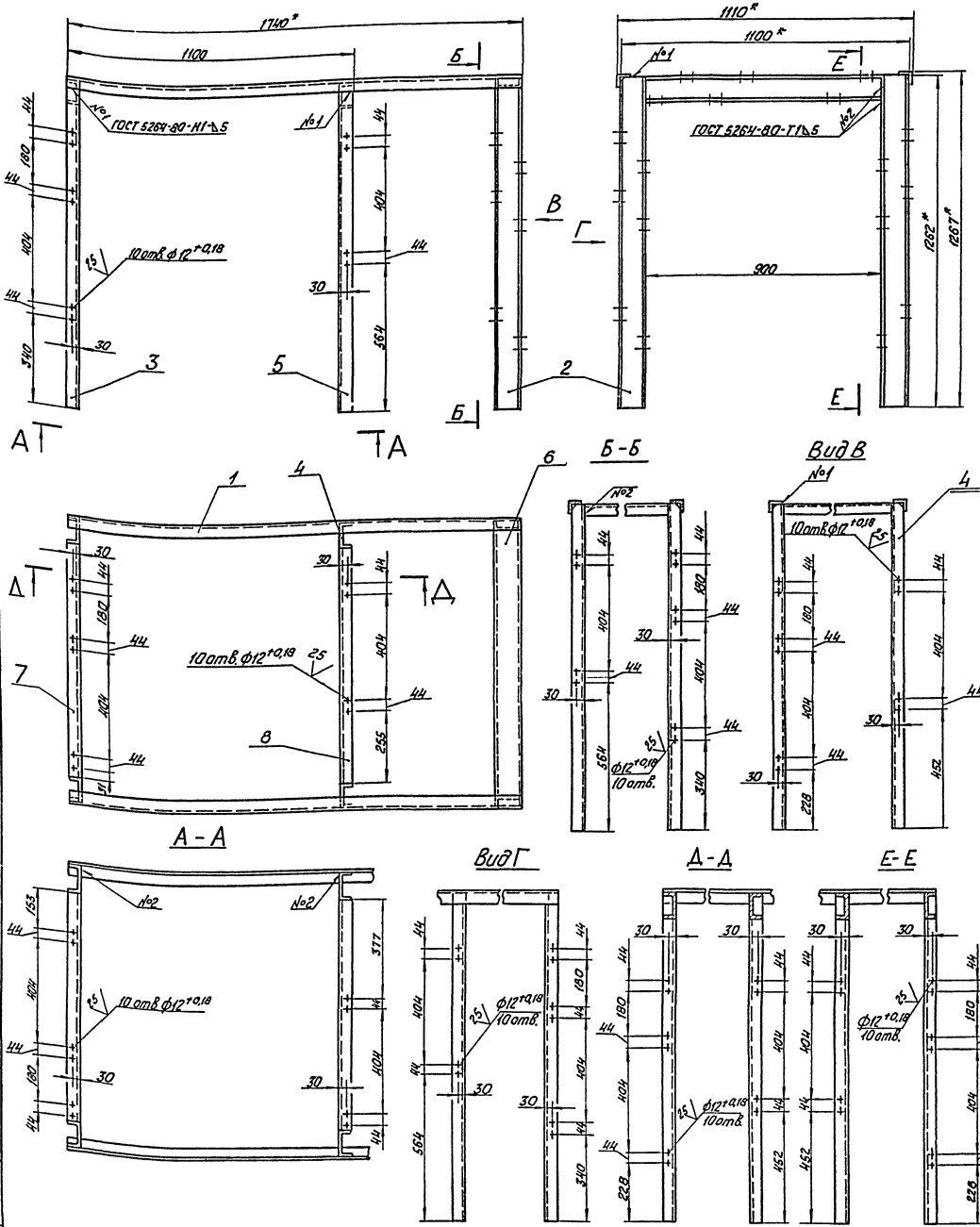

1.* Размеры для справок.

2. $\pm\frac{IT14}{2}$.

3. Обработка поверхностей реза деталей БЧ $\overset{25}{\surd}$.

Альбом 7.3

Типовой проект 903-2-23.85

Изм.	Лист	№ докум.	Подпись	Дата	50.26.00.000 СБ		
Разраб.		Колмен			Рама Сборочный чертеж	Лит.	Масса 102,3	Масштаб 1:10
Пров.		Зилгалвис				Лист	Листов 1
Т. контр.						ЛАТГИПРОПРОМ	
Н. контр.		Колмен					
Утв.							

Копировал

Формат А2

Инв. № подл. | Подпись и дата | Взам. инв. № | Инв. № дубл. | Подпись и дата

Альбом 7.3

Типовой проект 903-2-23.85

67.10.00.001

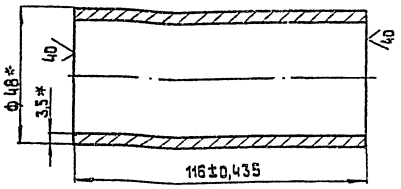

1.* Размеры для справок.

Изм.	Лист	№ докум.	Подп.	Дата
Разраб.		Михайлов		
Пров.		Колмец		
Т.контр.				
Н.контр.		Колмец		
Утв.				

67.10.00.004

Патрубок

Лит.	Масса	Масшт.
	0,45	1:1
Лист	Листов 1	

Труба 40×3,5 ГОСТ 3262-75

ЛАТГИПРОПРОМ

Копировал

Формат А4

Альбом 7.3

Типовой проект 903-2-23.85

Формат	Зона	Поз.	Обозначение	Наименование	Кол.	Примечание
				Документация		
А2			60.09.00.000 СБ	Сборочный чертеж		
				Детали		
А2		1	60.09.00.001	Косынка	2	
				Лист 5 ГОСТ 19903-74 Вст3сп3 ГОСТ 14637-79	2	0,23 кг
				Переменные данные для исполнений		
				60.09.00.000		
				Детали		
А2		2	60.09.00.002	Плита	1	
				60.09.00.000-01		
				Детали		
		2	60.09.00.002-01	Плита	1	

Изм.	Лист	№ докум.	Подп.	Дата
Разраб.		Кузьмин		
Пров.		Зилгалвис		
Н.контр.		Колмец		
Утв.				

60.09.00.000

Опора неподвижная лобовая

Лит	Лист	Листов
		1

ЛАТГИПРОПРОМ

Копировал

Формат А4

Альбом 7.3

Типовой проект 903-2-23.85

60.09.00.000 СБ

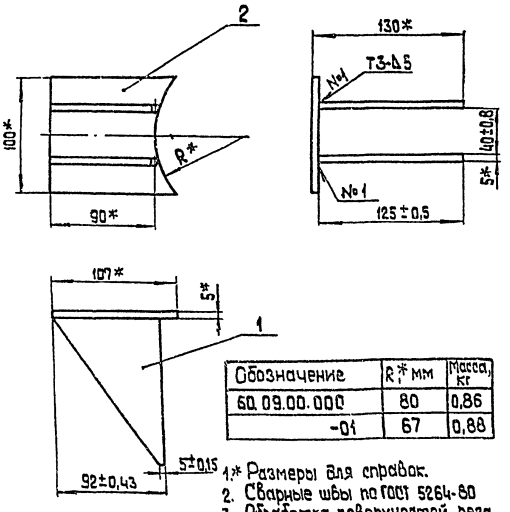

Обозначение	R,* мм	Масса, кг
60.09.00.000	80	0,86
-01	67	0,88

1.* Размеры для справок.
2. Сварные швы по ГОСТ 5264-80
3. Обработка поверхностей реза деталей Б4 ⌀.

Изм.	Лист	№ докум.	Подп.	Дата
Разраб.		Кузьмин		
Пров.		Зилгалвис		
Т.контр.				
Н.контр.		Колмец		
Утв.				

60.09.00.000 СБ

Опора неподвижная лобовая.

Сборочный чертеж.

Лит.	Масса	Масшт.
	См. табл.	1:2,5
Лист	Листов 1	

ЛАТГИПРОПРОМ

Копировал

Формат А4

Альбом 7.3

Типовой проект 903-2-23.85

60.09.00.002

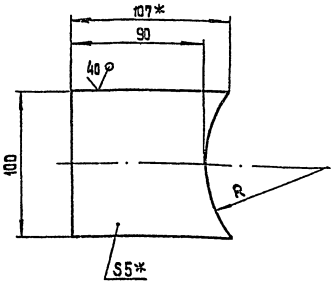

Обозначение	R, мм	Масса, кг
60.09.00.002	80+0,74	0,4
-01	67+0,74	0,42

1.* Размеры для справок.
2. $\pm\frac{IT14}{2}$.

Изм.	Лист	№ докум.	Подп.	Дата
Разраб.		Кузьмин		
Пров.		Зилгалвис		
Т.контр.				
Н.контр.		Колмец		
Утв.				

60.09.00.002

Плита

Лит.	Масса	Масшт.
	См. табл.	1:2
Лист	Листов 1	

Лист 5 ГОСТ 19903-74 Вст3сп3 ГОСТ 14637-79

ЛАТГИПРОПРОМ

Копировал

Формат А4

Альбом 7.3

Типовой проект 903-2-23.85

Формат	Зона	Обозначение	Наименование	Кол.	Примечание
			Документация		
А4		60.11.00.000СБ	Сборочный чертеж		
			Детали		
А4	1	60.11.00.001	Косынка	2	
			Переменные данные для исполнений		
			60.11.00.000		
			Детали		
А4	2	60.11.00.002	Плита	1	
			60.11.00.000-01		
			Детали		
	2	60.11.00.002-01	Плита	1	
			60.11.00.000-02		
			Детали		
	2	60.11.00.002-02	Плита	1	

Инв.№ подл. | Подпись и дата | Взам. инв.№ | Инв.№ дубл. | Подпись и дата

Изм.	Лист	№ докум.	Подпись	Дата
Разраб.		Зинсельс		
Пров.		Колмец		
Т.контр.				
Н.контр.		Колмец		
Утв.		Попов		

60.11.00.000

Опора неподвижная лобовая

Лит.	Масса	Масштаб
Лист	Листов 1	

ЛАТГИПРОПРОМ

Копировал: Дубкова Формат А4

Альбом 7.3

Типовой проект 903-2-23.85

60.11.00.000СБ

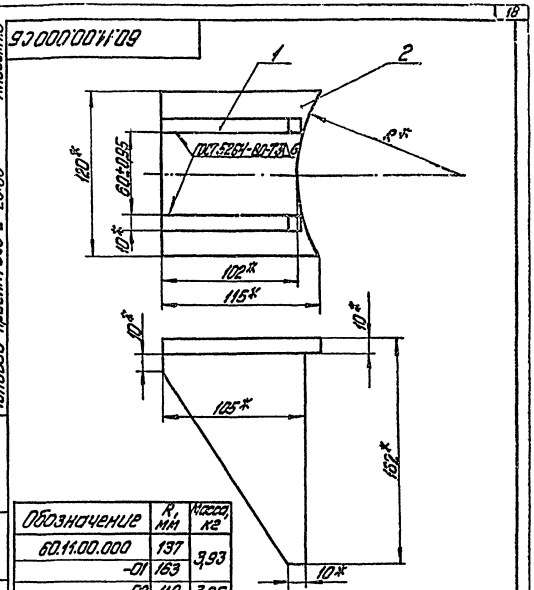

Обозначение	R, мм	Масса, кг
60.11.00.000	137	3,93
-01	153	
-02	110	3,95

* Размеры для справок.

Инв.№ подл. | Подпись и дата | Взам. инв.№ | Инв.№ дубл. | Подпись и дата

Изм.	Лист	№ докум.	Подпись	Дата
Разраб.		Зинсельс		
Пров.		Колмец		
Т.контр.				
Н.контр.		Колмец		
Утв.		Попов		

60.11.00.000СБ

Опора неподвижная лобовая. Сборочный чертеж.

Лит.	Масса	Масштаб
	см. табл.	1:2
Лист	Листов 1	

ЛАТГИПРОПРОМ

Копировал: Дубкова Формат А4

Альбом 7.3

Типовой проект 903-2-23.85

60.11.00.001

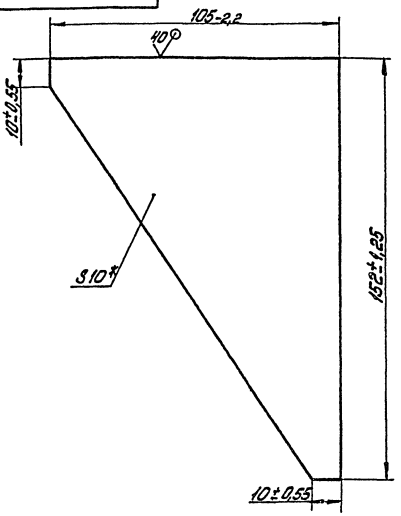

* Размер для справок.

Инв.№ подл. | Подпись и дата | Взам. инв.№ | Инв.№ дубл. | Подпись и дата

Изм.	Лист	№ докум.	Подпись	Дата
Разраб.		Зинсельс		
Пров.		Колмец		
Т.контр.				
Н.контр.		Колмец		
Утв.		Попов		

60.11.00.001

Косынка

Лит.	Масса	Масштаб
	1,45	1:1
Лист	Листов 1	

10 ГОСТ 19903-74
Лист ВСт3сп3 ГОСТ 14637-79

ЛАТГИПРОПРОМ

Копировал: Дубкова Формат А4

Альбом 7.3

Типовой проект 903-2-23.85

60.11.00.002

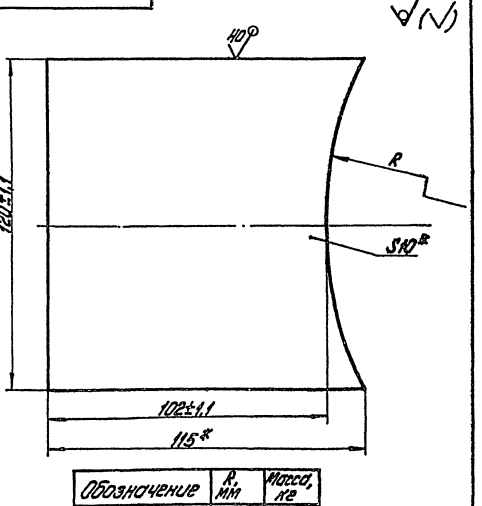

Обозначение	R, мм	Масса, кг
60.11.00.002	137±1,25	1,025
-01	153±1,25	1,017
-02	110±1,1	1,046

* Размеры для справок

Инв.№ подл. | Подпись и дата | Взам. инв.№ | Инв.№ дубл. | Подпись и дата

Изм.	Лист	№ докум.	Подпись	Дата
Разраб.		Зинсельс		
Пров.		Колмец		
Т.контр.				
Н.контр.		Колмец		
Утв.		Попов		

60.11.00.002

Плита

Лит.	Масса	Масштаб
	см. табл.	1:1
Лист	Листов 1	

10 ГОСТ 19903-74
Лист ВСт3сп3 ГОСТ 14637-79

ЛАТГИПРОПРОМ

Копировал: Дубкова Формат А4

Альбом 7.3 Типовой проект 903-2-23.86

Обозначение	Наименование	Кол.	Примечание
	Документация		
60.15.00.000СБ	Сборочный чертеж		
	Детали		
60.15.00.001	Пластина Лист 8 ГОСТ 19903-74/ Вст3Сп3 ГОСТ 14637-89	2	1,36кг
	Переменные данные для исполнений		
	60.15.00.010		
	Детали		
60.15.00.002	Труба	1	
	60.15.00.000-01		
	Детали		
60.15.00.002-01	Труба	1	

60.15.00.000

Подставка опоры

Лит. | Лист 1 | Листов 2

ЛАТГИПРОПРОМ

Копировал: Дубкова Формат А4

Альбом 7.3 Типовой проект 903-2-23.86

Обозначение	Наименование	Кол.	Примечание
	60.15.00.000-02		
	Детали		
60.15.00.002-02	Труба	1	
	60.15.00.000-03		
	Детали		
60.15.00.002-03	Труба	1	

60.15.00.000

Лист 2

Формат А4

60.15.00.000СБ

Альбом 7.3 Типовой проект 903-2-23.86

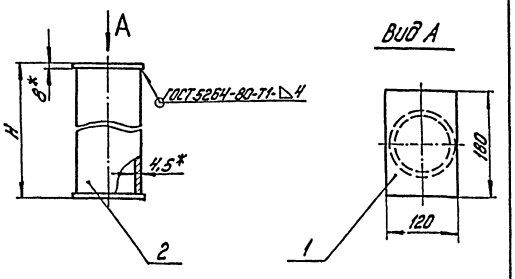

Обозначение	H, мм	Масса, кг
60.15.00.000	67	3,308
-01	144	4,19
-02	640	9,89
-03	641	9,9

1.* Размеры для справок.
2. Обработка поверхностей реза деталей 6Г $\sqrt{40}$.
3. $\pm\frac{IT14}{2}$.

60.15.00.000СБ

Подставка опоры. Сборочный чертеж.

Лит. | Масса | Масштаб
См. табл. | 1:5

Лист | Листов 1

ЛАТГИПРОПРОМ

Копировал: Дубкова Формат А4

60.15.00.002

Альбом 7.3 Типовой проект 903-2-23.86

$\sqrt{(\sqrt{})}$

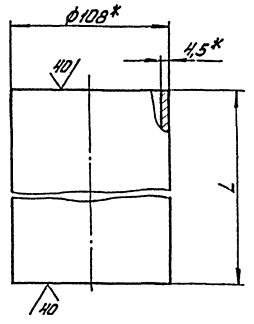

Обозначение	L, мм	Допуск, мм	Масса, кг
60.15.00.002	51	±0,37	0,586
-01	128	±0,5	1,47
-02	624	±0,35	7,17
-03	625	±0,35	7,18

* Размеры для справок

60.15.00.002

Труба

Труба 108х4,5 ГОСТ 10704-91-Г/Б Вст3сп3 ГОСТ 10705-80

Лит. | Масса | Масштаб
См. табл. | 1:2

Лист | Листов 1

ЛАТГИПРОПРОМ

Копировал: Дубкова Формат А4

gost.e-ecolog.ru