ТИПОВОЙ ПРОЕКТ
903-2-23.85

УСТАНОВКА МАЗУТОСНАБЖЕНИЯ
Q=16/80 м³/ч
С РЕЗЕРВУАРАМИ 2×5000 м³

АЛЬБОМ 6.2

ЗАДАНИЕ ЗАВОДУ-ИЗГОТОВИТЕЛЮ НА НИЗКОВОЛЬТНЫЕ КОМПЛЕКТНЫЕ УСТРОЙСТВА

Привязан

Инв. №

gost.e-ecolog.ru

20950-20

ТИПОВОЙ ПРОЕКТ 903-2-23.85

УСТАНОВКА МАЗУТОСНАБЖЕНИЯ Q=16/80 м³/ч С РЕЗЕРВУАРАМИ 2×5000 м³

АЛЬБОМ Б.2

СОСТАВ ПРОЕКТА

АЛЬБОМ	0	Пояснительная записка
АЛЬБОМ	1.1	Мазутонасосная. Части: тепломеханическая, автоматизация, электротехническая, связь и сигнализация.
АЛЬБОМ	1.2 часть1	Мазутонасосная. Архитектурно-строительная часть. Каркасный вариант.
АЛЬБОМ	1.2 часть2	Мазутонасосная. Архитектурно-строительная часть. Вариант с кирпичными стенами.
АЛЬБОМ	1.3	Мазутонасосная. Санитарно-техническая часть.
АЛЬБОМ	1.4	Мазутонасосная. Строительные изделия.
АЛЬБОМ	1.5	Блоки тепломеханического оборудования.
АЛЬБОМ	1.6	Задание на разработку конструкций тепловой изоляции.
АЛЬБОМ	2.1	Сооружения слива мазута, слив и хранение жидких присадок. Части: тепломеханическая, архитектурно-строительная, автоматизация, электротехническая.
АЛЬБОМ	3.1	Приёмная емкость. Части: тепломеханическая, архитектурно-строительная, автоматизация.
АЛЬБОМ	3.2	Приёмная ёмкость. Строительные изделия.
АЛЬБОМ	4.1 часть1	Резервуарный парк с железобетонными резервуарами. Части: тепломеханическая, архитектурно-строительная, автоматизация, электротехническая, отопление и вентиляция.
АЛЬБОМ	4.1 часть2	Резервуар мазута железобетонный V=5000м³. Строительные изделия.
АЛЬБОМ	4.1 часть 3	Резервуарный парк с железобетонными резервуарами. Автоматическое пожаротушение.
АЛЬБОМ	4.2 часть1	Резервуарный парк с металлическими резервуарами. Части: тепломеханическая, архитектурно-строительная, автоматизация, электротехническая, отопление и вентиляция.
АЛЬБОМ	4.2 часть2	Резервуарный парк с металлическими резервуарами. Автоматическое пожаротушение.
АЛЬБОМ	5.1	Генеральный план. Инженерные сети (вариант с железобетонными резервуарами). Части: тепломеханическая, архитектурно-строительная, автоматизация, электротехническая, связь и сигнализация, водопровод и канализация, тепловые сети.
АЛЬБОМ	5.2	Генеральный план. Инженерные сети (Вариант с металлическими резервуарами). Части: тепломеханическая, архитектурно-строительная, автоматизация, электротехническая, связь и сигнализация, водопровод и канализация, тепловые сети.
АЛЬБОМ	6.1	Задание заводу-изготовителю на щиты автоматики и КИП.
АЛЬБОМ	6.2	Задание заводу-изготовителю на низковольтные комплектные устройства.
АЛЬБОМ	7.1	Металлоконструкции вспомогательного оборудования и устройств мазутонасосной.
АЛЬБОМ	7.2	Металлоконструкции оборудования и устройств слива мазута, слива и хранения жидких присадок (из ТП 903-2-20.84)
АЛЬБОМ	7.3	Металлоконструкции оборудования и устройств приёма и хранения мазута.
АЛЬБОМ	8.1 кн.1,2,3,4,5	Сметы. Мазутонасосная.
АЛЬБОМ	8.2	Сметы. Сооружения слива мазута, слив и хранение жидких присадок.
АЛЬБОМ	8.3	Сметы. Приёмная ёмкость.
АЛЬБОМ	8.4	Сметы. Резервуарный парк с железобетонными резервуарами.
АЛЬБОМ	8.5	Сметы. Резервуарный парк с металлическими резервуарами.
АЛЬБОМ	8.6 кн 1,2	Сметы. Генеральный план. Инженерные сети.
АЛЬБОМ	9.1	Спецификации оборудования. Мазутонасосная.
АЛЬБОМ	9.2	Спецификации оборудования. Сооружения слива мазута, слив и хранение жидких присадок.
АЛЬБОМ	9.3	Спецификации оборудования. Приёмная ёмкость. Резервуарный парк.
АЛЬБОМ	9.4 кн. 1	Спецификации оборудования. Инженерные сети (Вариант с железобетонными резервуарами).
АЛЬБОМ	9.4 кн. 2	Спецификации оборудования. Инженерные сети. (Вариант с металлическими резервуарами).
АЛЬБОМ	10.1	Ведомости потребности в материалах. Мазутонасосная (каркасный вариант).
АЛЬБОМ	10.2	Ведомости потребности в материалах. Мазутонасосная (вариант с кирпичными стенами).
АЛЬБОМ	10.3	Ведомости потребности в материалах. Сооружения слива мазута, слив и хранение жидких присадок. Приемная емкость.
АЛЬБОМ	10.4	Ведомости потребности в материалах. Резервуарный парк с железобетонными резервуарами. Генеральный план. Инженерные сети.
АЛЬБОМ	10.5	Ведомости потребности в материалах. Резервуарный парк с металлическими резервуарами. Генеральный план. Инженерные сети.
АЛЬБОМ	11	Прилагаемые материалы. Электротехническая часть. Связь и сигнализация.

ПРИМЕНЕННЫЕ МАТЕРИАЛЫ

Типовой проект 704-1-169.84 Ал. I, III, VII, VIII, X, XI

Типовой проект 704-1-161.83 Ал. I, III, VI, VII, VIII

Типовой проект 902-2-339

Типовой проект 901-4-59.83

Типовой проект 901-4-58.83

Типовой проект 402-11-59/74 Ал. II, IV, V

Резервуар стальной вертикальный цилиндрический для нефти и нефтепродуктов ёмкостью 5000 м³ (распространяет Казахский филиал ЦИТП, г. Алма-Ата).

Резервуар стальной горизонтальный цилиндрический для хранения нефтепродуктов ёмкостью 25 м³ (распространяет казахский филиал ЦИТП, г. Алма-Ата).

Очистные сооружения замазученных дождевых сточных вод производительностью 10 л/с для установок мазутоснабжения котельных (распространяет ЦИТП, г. Москва).

Резервуары для воды прямоугольные железобетонные сборные ёмкостью от 500 до 1200 м³ (распространяет Тбилисский филиал ЦИТП, г. Тбилиси).

Резервуары для воды прямоугольные железобетонные сборные ёмкостью от 1100 до 2500 м³ (распространяет Тбилисский филиал ЦИТП, г. Тбилиси).

Стационарная установка генераторов высокократной пены типа ГВПС-2000, ГВПС-600, ГВПС-200 на стальных вертикальных резервуарах для нефти и нефтепродуктов (распространяет казахский филиал ЦИТП, г. Алма-Ата)

Разработан проектным институтом „ЛАТГИПРОПРОМ"

Главный инженер института /В. Овчаров/

Главный инженер проекта /А. Думан/

Утверждён и введён в действие институтом „Латгипропром"
Приказ № 156 от 14 июня 1985г.

Привязан

Инв. №

ЦЕНТРАЛЬНЫЙ ИНСТИТУТ ТИПОВОГО ПРОЕКТИРОВАНИЯ ГОССТРОЯ СССР
КАЗАХСКИЙ ФИЛИАЛ
Заказ № 8131 Тираж 500 экз. Цена 1-44 Инв № 803-2-23 Сдано в печать 16/VII-82
ал.6.2

Альбом 6.2

Типовой проект 903-2-23.85

Лист	Наименование	Примечание (стр.)
	Содержание альбома	2
ЭМ лист 2	Перечень комплектных устройств	2
ЭМ лист 1	Низковольтные комплектные устройства. Задание заводу-изготовителю. Перечень чертежей.	2
ЭМ1-1 лист 1,2	Щит открытый Щ. Технические данные аппаратов	3
ЭМ1-2 лист 1,2,3,4	Щит открытый Щ. Общий вид	3,4,5
ЭМ1-3 лист 1,2	Щит открытый Щ. Перечень надписей	5
ЭМ1-4 лист 1,2,3,4	Щит открытый Щ. Схема соединений	6,7,8,9
ЭМ2-4 лист 3	Щит защищенный ШЩ. Схема соединений.	9
ЭМ2-3 лист 1	Щит защищенный ШЩ. Перечень надписей	9
ЭМ2-1 лист 1,2	Щит защищенный ШЩ. Технические данные аппаратов (Вариант с ж/б резервуарами)	10
ЭМ2-2 лист 1,2,3	Щит защищенный ШЩ. Общий вид (Вариант с ж/б резервуарами)	10,11
ЭМ2-4 лист 1,2,3	Щит защищенный ШЩ. Схема соединений (Вариант с ж/б резервуарами.)	12,13
ЭМ2-1 лист 1,2	Щит защищенный ШЩ. Технические данные аппаратов. (Вариант с металлическими резервуарами)	14
ЭМ2-2 л. 1,2,3	Щит защищенный ШЩ. Общий вид (Вариант с металлическими резервуарами)	14,15
ЭМ2-4 л. 1,2	Щит защищенный ШЩ. Схема соединений. (Вариант с металлическими резервуарами).	16,17

Указания по привязке проекта.

1. При привязке проекта с ж/б резервуарами вычеркнуть вариант с металлическими резервуарами.
2. При привязке проекта с металлическими резервуарами вычеркнуть вариант с ж/б резервуарами.

Взам. инв. №

Подпись и дата

Инв. № подл.

формат А4

Альбом 6.2

Типовой проект 903-2-23.85

Наименование	Кол. НКУ	Кол. однотипных панелей	Обозначение таблицы аппаратов	Примечание
1. Щит Щ.	1	5	ЭМ1-1	
2. Щит ШЩ. (Вариант с ж/б резервуарами)	1	2	ЭМ2-1	
3. Щит ШЩ. (Вариант с металлическими резервуарами).	1	4	ЭМ2-1	

Указания по привязке

1. При привязке проекта с ж/б резервуарами вычеркнуть вариант с металлическими резервуарами.
2. При привязке проекта с металлическими резервуарами вычеркнуть вариант с ж/б резервуарами.

Привязан

Инв. №

ТП 903-2-23.85 ЭМ

Нач.отд.	Терехов		12.85
Н.контр.	Викторис		12.85
Гл. эл.	Викторис		12.85
Рук. пр.	Воронцова		04.85
Ст. техн.	Жукова		4.85

Стадия | Масса | Масштаб

Лист 2 | Листов

Перечень комплектных устройств.

ЛАТГИПРОПРОМ

Взам. инв. №

Подпись и дата

Инв. № подл.

формат А4

Альбом 6.2

Типовой проект 903-2-23.85

Лист	Наименование	Примечан. (стр.)
ЭМ л.1	Низковольтные комплектные устройства. Задание заводу-изготовителю. Перечень чертежей.	2
ЭМ л.2	Перечень комплектных устройств.	2
ЭМ1-1 л. 1,2	Щит открытый Щ. Технические данные аппаратов.	3
ЭМ1-2 л. 1,2,3,4	Щит открытый Щ. Общий вид.	3,4,5
ЭМ1-3 л. 1,2	Щит открытый Щ. Перечень надписей.	5
ЭМ1-4 л. 1,2,3,4	Щит открытый Щ. Схема соединений.	6,7,8,9
ЭМ2-1 л. 1,2	Щит защищенный ШЩ. Технические данные аппаратов. (Вариант с ж/б резервуарами).	10
ЭМ2-2 л. 1,2,3	Щит защищенный ШЩ. Общий вид. (Вариант с ж/б резервуарами).	10,11
ЭМ2-3 л. 1,2	Щит защищенный ШЩ. Перечень надписей	9
ЭМ2-4 л. 1,2,3	Щит защищенный ШЩ. Схема соединений (Вариант с ж/б резервуарами).	9,12,13
ЭМ2-1 лист 1,2	Щит защищенный ШЩ. Технические данные аппаратов (Вариантов с металлическими резервуарами).	14
ЭМ2-2 лист 1,2,3	Щит защищенный ШЩ. Общий вид. (Вариант с металлическими резервуарами).	14,15
ЭМ2-3	Щит защищенный ШЩ. Перечень надписей.	9
ЭМ2-4 лист 1,2,3	Щит защищенный ШЩ. Схема соединений. (Вариант с металлическими резервуарами).	9,16,17

1. При отправке альбома заводу-изготовителю в соответствии с ОСТ 160.800.485-77, скомпоновать альбом согласно таблице.
2. Принципиальные схемы управления электродвигателями см. альбом 1.1.

Указания по привязке проекта.

1. При привязке проекта с ж/б резервуарами вычеркнуть вариант с металлическими резервуарами.
2. При привязке проекта с металлическими резервуарами вычеркнуть вариант с ж/б резервуарами.

Типовой проект разработан в соответствии с действующими нормами и правилами и предусматривает мероприятия, обеспечивающие взрывную, взрывопожарную и пожарную безопасность при эксплуатации здания.

Главный инженер проекта /Дуган/.

Взам. инв. №

Подпись и дата

Инв. № подл.

Привязан:

Инв. №

ТП 903-2-23.85 ЭМ

Нач.отд.	Терехов		07.85
Н.контр.	Викторис		12.85
Гл. эл.	Викторис		07.85
Рук. пр.	Воронцова		04.85
Ст. техн.	Жукова		4.85

Стадия | Масса | Масштаб

Лист 1 | Листов

Низковольтные комплектные устройства. Задание заводу-изготовителю. Перечень чертежей.

ЛАТГИПРОПРОМ

формат А3

20950-20

Альбом 6.2

Типовой проект 903-2-23.85

Формат	Зона	Поз.	Обозначение	Наименование	Кол.	Примеч.
				Документация		
А3 А4			ЭМ 1-2 л. 1,2,3,4	Общий вид	04	
А2			ЭМ 1-4 л. 1,2,3,4	Схема соединений	04	
А4			ЭМ1-3 л. 1,2	Перечень надписей	02	
				Сборочные единицы		
				Блоки и панели		
	1,3	01		БОУ5130-2А74ГУХЛ 4Б	02	
	1,3	02		БОУ5130-2674ГУХЛ 4Б	02	
	1,3	03		БОУ5130-2874ГУХЛ 4Б	03	
	1,3	04		БОУ5130-3574УХЛ 4Б	02	
	1,3	05		БОУ5130-3174 ГУХЛ 4Б	03	
	2	06		БОУ5130-3474 УХЛ 4Б	02	

Привязан:

Инв. №

Нач отд.	Терехов		04.85
Н.контр.	Викманис		04.85
Гл. эл.	Викманис		04.85
Рук. гр.	Кириллова		04.85
Ст.техн.	Жукова		04.85

ТП903-2-23.85 ЭМ1-1

Стадия | Масса | Масштаб

Лист 1 | Листов 2

Щит открытый Щ.
Технические данные аппаратов

ЛАТГИПРОПРОМ

Формат А4

Взам. инв. № | Подпись и дата | Инв. № подл.

3

Альбом 6.2

Типовой проект 903-2-23.85

Формат	Зона	Поз.	Обозначение	Наименование	Кол.	Примеч.
	2	07		БОУ5130-3674УХЛ 4Б	02	
	2	08		БОУ5130-4174УХЛ 4Б	02	
	3	09		БОУ5130-2974ГУХЛ 4Б	01	
	3	10		БОУ5130-1074ГУХЛ 4Б	01	
				Н1 01		
	1	11		Выключатель АЕ2046-10		
				Н~380 В; Iр 40 А	01	QF1
	1	12		Выключатель АЕ2036-10		
				Н~380В, Iр 25А	01	QF2
	1	13		Выключатель АЕ2026-10		
				Н~380В, Iр 16А	04	QF3, QF4, QF5, QF6
	1	14		Рубильник Р11-37320-00У3	01	QS1
				Н2 01		
	2	15		Выключатель АЕ2026-10		
				Н~380 В, Iр 16А	02	QF7, QF8
	2	16		Выключатель АЕ2046-10		
				Н~380 В Iр 25А	01	QF9
	2	17		Рубильник Р11-35320-00У3	01	QS2
	2	18		Рубильник Р11-37320-00У3	01	QS3
				Блок зажимов серии		
				БЗ24-4П25-В/ВУ3-10	06	
				Зажимы наборные из 3х зажимов		
				ЗН24-185П 400-В/ВУ3	02	Х43, Х45
				Зажимы наборные и 3х зажимов		
				ЗН24-95П160-В/ВУ3	02	Х104

Привязан

Инв. №

ТП903-2-23.85 ЭМ1-1 Лист 2

Формат А4

Взам. инв. № | Подпись и дата | Инв. № подл.

Альбом 6.2

Типовой проект 903-2-23.85

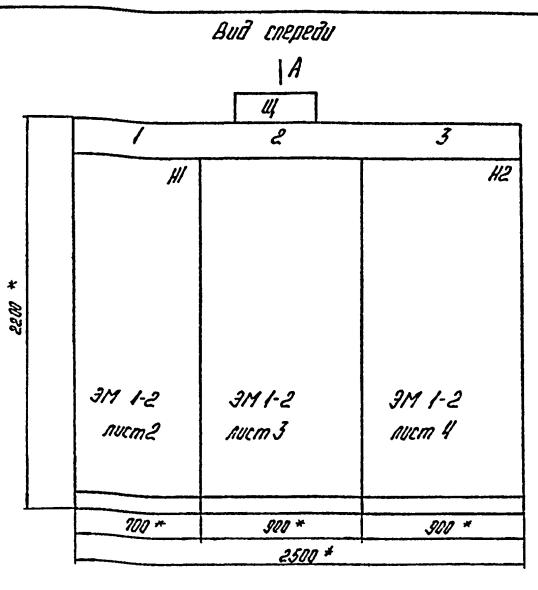

Секция	Масса

1.* Размеры для справок.
2. Неуказанные предельные отклонения размеров по...

Строка	1	2	3
1	Ввод N1 5,7,11 Насосы 30 Вентил. градирни 26 Приточн. вентил	9,10 Перекачивающие н-сы 1,2,3,4 Н-сы подачи мазута	Ввод N2 6,8,12,13,14 Н-сы 25,27,28 Вентиляторы 31 Вентилятор градирни
Панель	1	2	3

Вид А
М 1:50

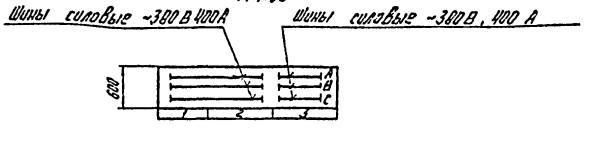

Привязан

Инв. №

Гл.инж.пр.	Думан		
Нач.отд.	Терехов		04.85
Н.контр.	Викманис		04.85
Гл. эл.	Викманис		04.85
Рук. гр.	Кириллова		04.85
Ст.техн.	Жукова		04.85

ТП 903-2-23.85 ЭМ 1-2

Стадия | Масса | Масштаб 1:20

Лист 1 | Листов 4

Щит открытый Щ.
Общий вид.

ЛАТГИПРОПРОМ

Копир.: Т. Трофимова

Формат А3

Взам. инв. № | Подпись и дата | Инв. № подл.

Альбом 6.2

Типовой проект 903-2-23.85

Инв.№ подл. | Подпись и дата | Взам.инв.№

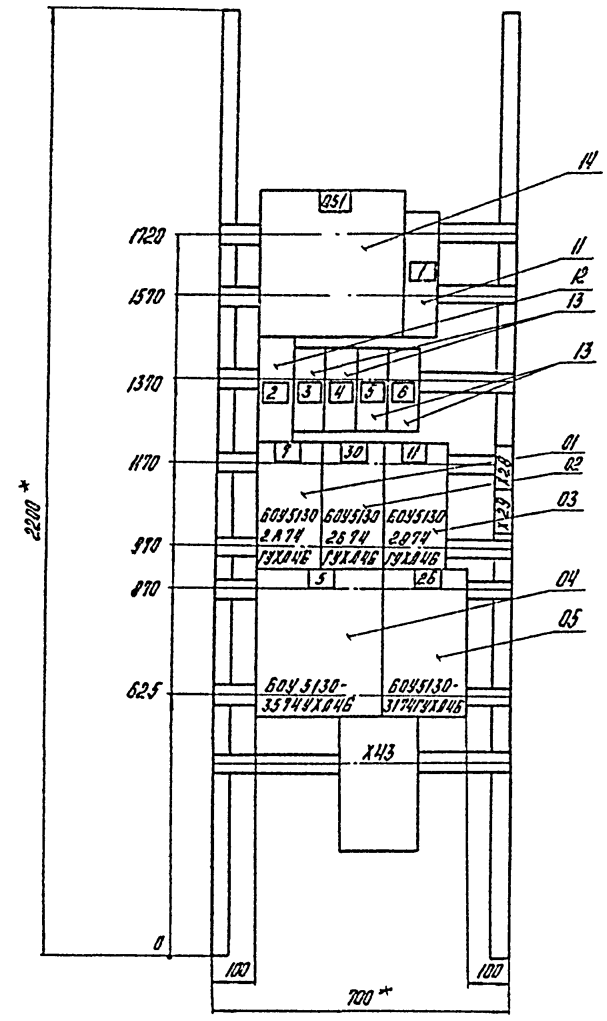

Панель 1 (Набор 1)

Привязан

Инв. №

				ТП 903-2-23.85 ЭМ 1-2			
					Стадия	Масса	Масштаб
							1:10
Гл.инж.пр.	Дуплан				Лист 2	Листов	
Нач.отд.	Терехов		07.85				
Н.контр.	Викманис		4.85				
Гл.эл.	Викманис		04.85	Щит открытый Щ. Общий вид	ЛАТГИПРОПРОМ		
Рук.гр.	Кириллова		04.85				
Ст.техн.	Жукова		4.85				

Формат А3

Альбом 6.2

Типовой проект 903-2-23.85

Инв.№ подл. | Подпись и дата | Взам.инв.№

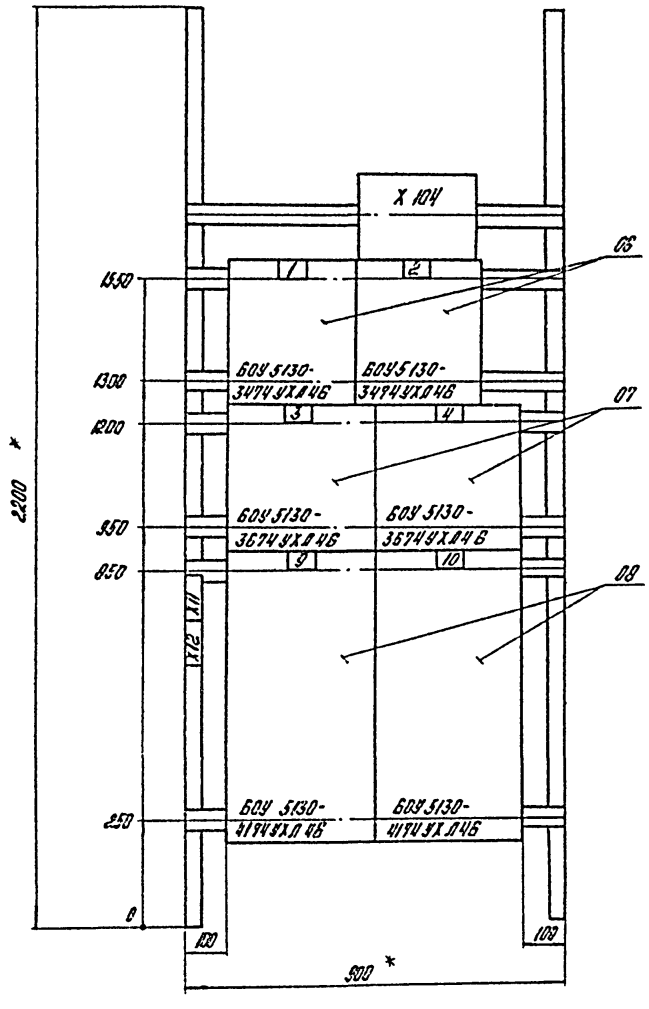

Панель 2

Привязан:

Инв. №

				ТП 903-2-23.85 ЭМ 1-2			
					Стадия	Масса	Масштаб
							1:10
Гл.инж.пр.	Дуплан				Лист 3	Листов	
Нач.отд.	Терехов		07.85				
Н.контр.	Викманис		4.85				
Гл.эл.	Викманис		04.85	Щит открытый Щ. Общий вид	ЛАТГИПРОПРОМ		
Рук.гр.	Кириллова		04.85				
Ст.техн.	Жукова		4.85				

Формат А3

Альбом 6.2

Типовой проект 903-2-23.85

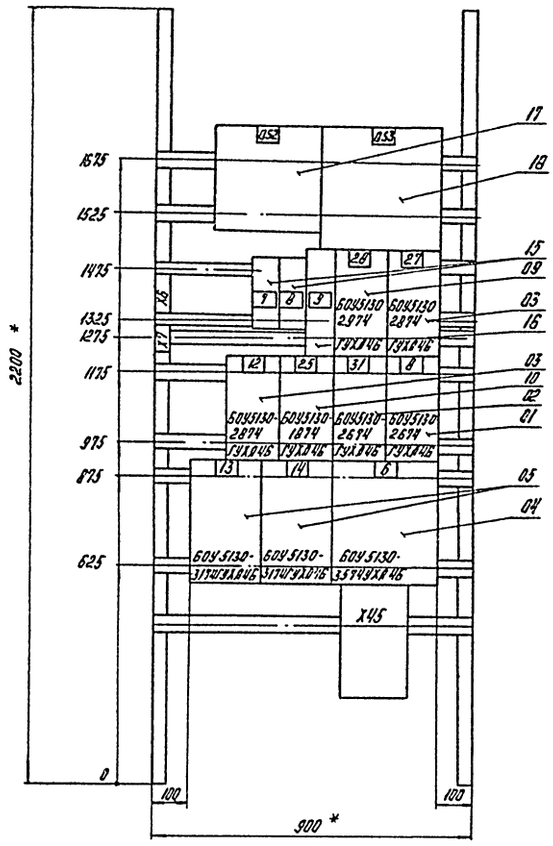

Панель 3 (набор 2)

Гл.инж.пр.	Думан		
Нач.отд.	Терехов		04.85
Н.контр.	Викманис		04.85
Гл.эл.	Викманис		04.85
Рук.гр.	Кириллова		04.85
Ст.техн.	Жукова		4.85

ТП903-2-23.85 ЭМ 1-2

Стадия | Масса | Масштаб 1:10

Лист 4 | Листов

Щит открытый Щ. Общий вид

ЛАТГИПРОПРОМ

Привязан:

Инв. №

Взам.инв.№ | Подпись и дата | Инв.№ подл.

формат А3

Альбом 6.2

Типовой проект 903-2-23.85

Панель	Строка	Надпись	Поз. обозначение	Место надписи	Текст	Кол.	Вид шрифта	Заготовка
1	1		QS1	Верхнее	Ввод N1	1		
	2			обрамление	5,7,11 Насосы	1		
	3			То же	30 Вентил, градирни	1		
	4			"	26 Приточн. Вентил	1		
2				"	9,10 Перекачивающие н-сы	1		
				"	1,2,3,4 Н-сы подачи мазута	1		
3			QS2	"	Ввод N2	1		
				"	6,8,12,13,14 Н-сы	1		
				"	25,27,28 Вентиляторы	1		
				"	31 Вентилятор градирни	1		
1		1	QF1	Табличка	QF1 Раб. освещение	1		
		2	QF2	"	QF2 Эсток. мазутослива	1		
		3	QF3	"	QF3 Щит КИП (питание)	1		
		4	QF4	"	QF4 Прибор пожар. сигнал.	1		
		5	QF5	"	QF5 Камера управл. N1	1		
		6	QF6	"	QF6 Очистные сооружен.	1		
2		7	QF7	"	QF7 Прибор пожар. сигнал.	1		
		8	QF8	"	QF8 Щит КИП (питание)	1		
		9	QF9	"	QF9 Авар. освещение	1		

Привязан

Инв. №

Взам.инв.№ | Подпись и дата | Инв.№ подл.

Нач.отд.	Терехов		04.85
Н.контр.	Викманис		04.85
Гл.эл.	Викманис		04.85
Рук.гр.	Кириллова		04.85
Ст.техн.	Жукова		4.85

ТП903-2-23.85 ЭМ 1-3

Стадия | Масса | Масштаб

Лист 1 | Листов

Щит открытый Щ. Перечень надписей

ЛАТГИПРОПРОМ

формат А4

Альбом 6.2

Типовой проект 903-2-23.85

Панель	Строка	Надпись	Поз. обозначение	Место надписи	Текст	Кол.	Вид шрифта	Заготовка
1				Табличка	7	1		
				"	30	1		
				"	11	1		
				"	5	1		
				"	26	1		
2				"	1	1		
				"	2	1		
				"	3	1		
				"	4	1		
				"	9	1		
				"	10	1		
3				"	28	1		
				"	27	1		
				"	12	1		
				"	25	1		
				"	31	1		
				"	8	1		
				"	13	1		
				"	14	1		
				"	6	1		

Привязан

Инв. №

Взам.инв.№ | Подпись и дата | Инв.№ подл.

ТП903-2-23.85 ЭМ 1-3 Лист 2

формат А4

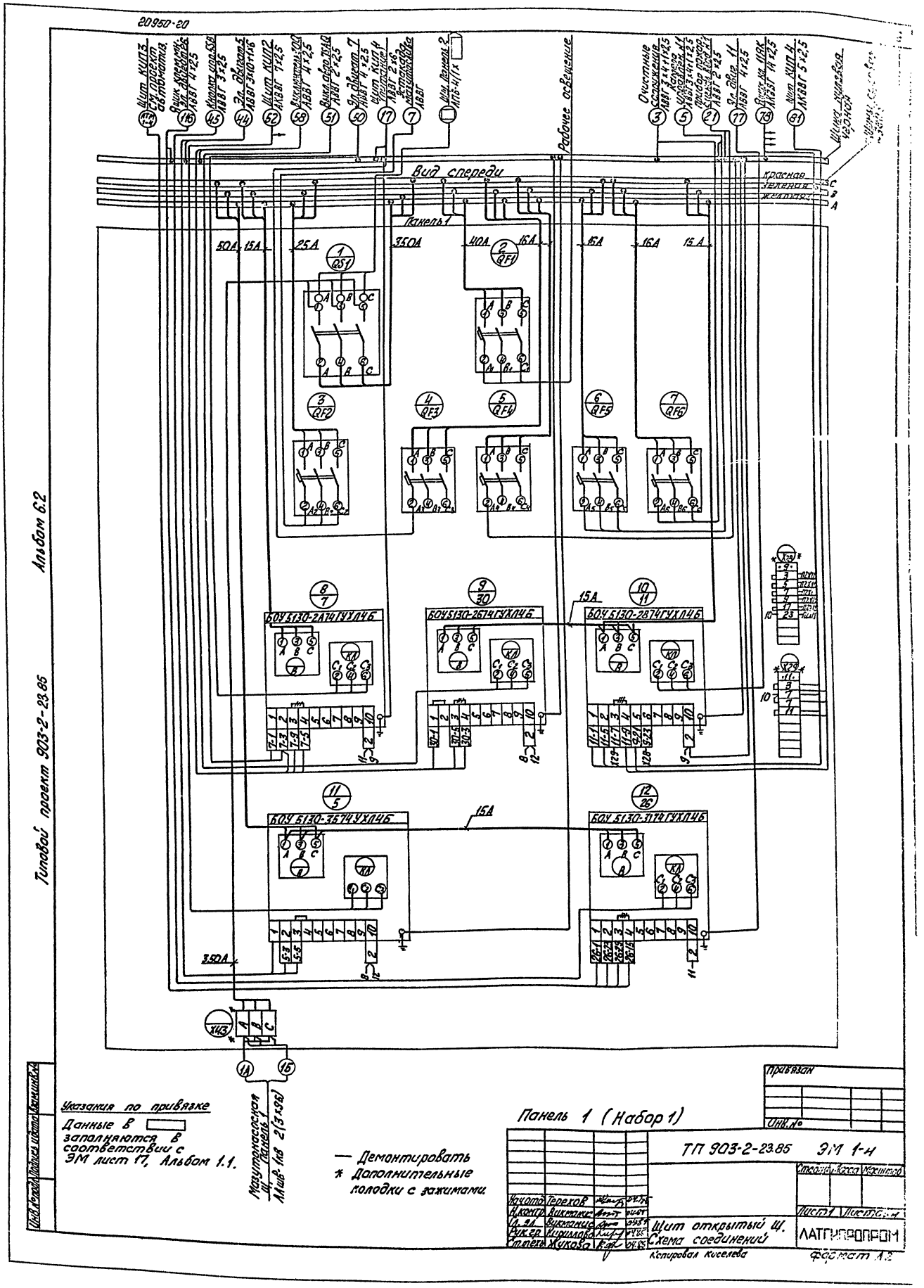
20950-20
Рабочее освещение
Вид спереди
Панель 1
Красная
Зеленая
Желтая
БОУ 5130-2А74ГУХЛ4Б
БОУ 5130-2674ГУХЛ4Б
БОУ 5130-2874ГУХЛ4Б
БОУ 5130-3574УХЛ4Б
БОУ 5130-3174ГУХЛ4Б
Альбом 6.2
Типовой проект 903-2-23.85
Указания по привязке
Данные в ▭ заполняются в соответствии с ЭМ лист 17, Альбом 1.1.
— Демонтировать
* Дополнительные колодки с зажимами.
Панель 1 (Набор 1)
ТП 903-2-23.85 ЭМ 1-н
Щит открытый Щ.
Схема соединений
ЛАТГИПРОПРОМ
Копировал Киселева
Формат А2

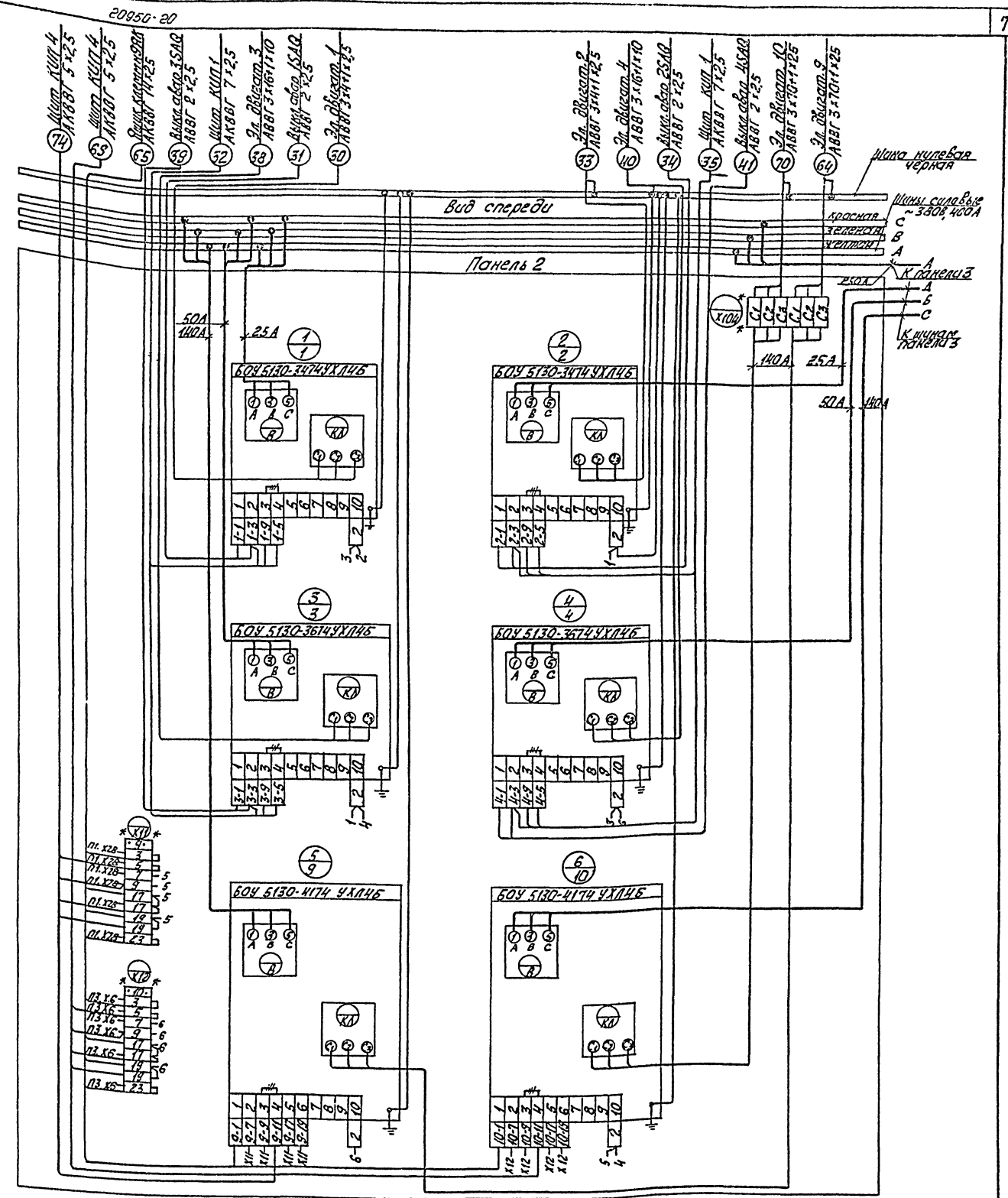

— Демонтировать

** Дополнительные колодки с зажимами.

Панель 2

Нач.отд.	Терехов		09.85
Н.контр.	Викмакис		09.85
Гл. эл.	Викмакис		09.85
Рук. гр.	Кирилова		09.85
Ст.техн.	Жукова		09.85

ТП 903-2-23.85 ЭМ 1-4

Щит открытый Щ. Схема соединений.

Стадия | Масса | Масштаб

Лист 2 | Листов

ЛАТГИПРОПРОМ

Формат А2

Привязан

Инв. №

Инв. № подл. | Подпись и дата | Взам. инв. №

Типовой проект 903-2-23.85 Альбом 6.2

20950-20

Типовой проект 903-2-23.85 Альбом 6.2

Шина нулевая черная

Шины силовые ~380В, 400А

Вид спереди

красная

зеленая

желтая

Панель 3

Клапан 2

БОУ 5130-2974ГУХЛ4Б

БОУ 5130-2874ГУХЛ4Б

БОУ 5130-1874ГУХЛ4Б

БОУ 5130-2674ГУХЛ4Б

БОУ 5130-2874ГУХЛ4Б

БОУ 5130-3174ГУХЛ4Б

БОУ 5130-3174ГУХЛ4Б

БОУ 5130-3574ГУХЛ4Б

Котельная шит 0.4кВ, II секция АА1В 1кВ 2(3х95)

Указания по привязке

Данные в ▭ заполняются в соответствии с ЭМ лист 17, Альбом 1.1

Панель 3 (Набор 2)

Нач.отд.	Терехов		04.85
Н.контр.	Викманис		04.85
Гл. эл.	Викманис		04.85
Рук.гр.	Кириллова		04.85
Ст.техн.	Жукова		4.85

ТП 903-2-23.85 ЭМ 1-4

Стадия | Масса | Масштаб

Лист 3 | Листов

Шит открытый Щ. Схема соединений.

ЛАТГИПРОПРОМ

Инв. № подл. | Подпись и дата | Взам. инв. №

Привязан

Инв. №

Формат А2

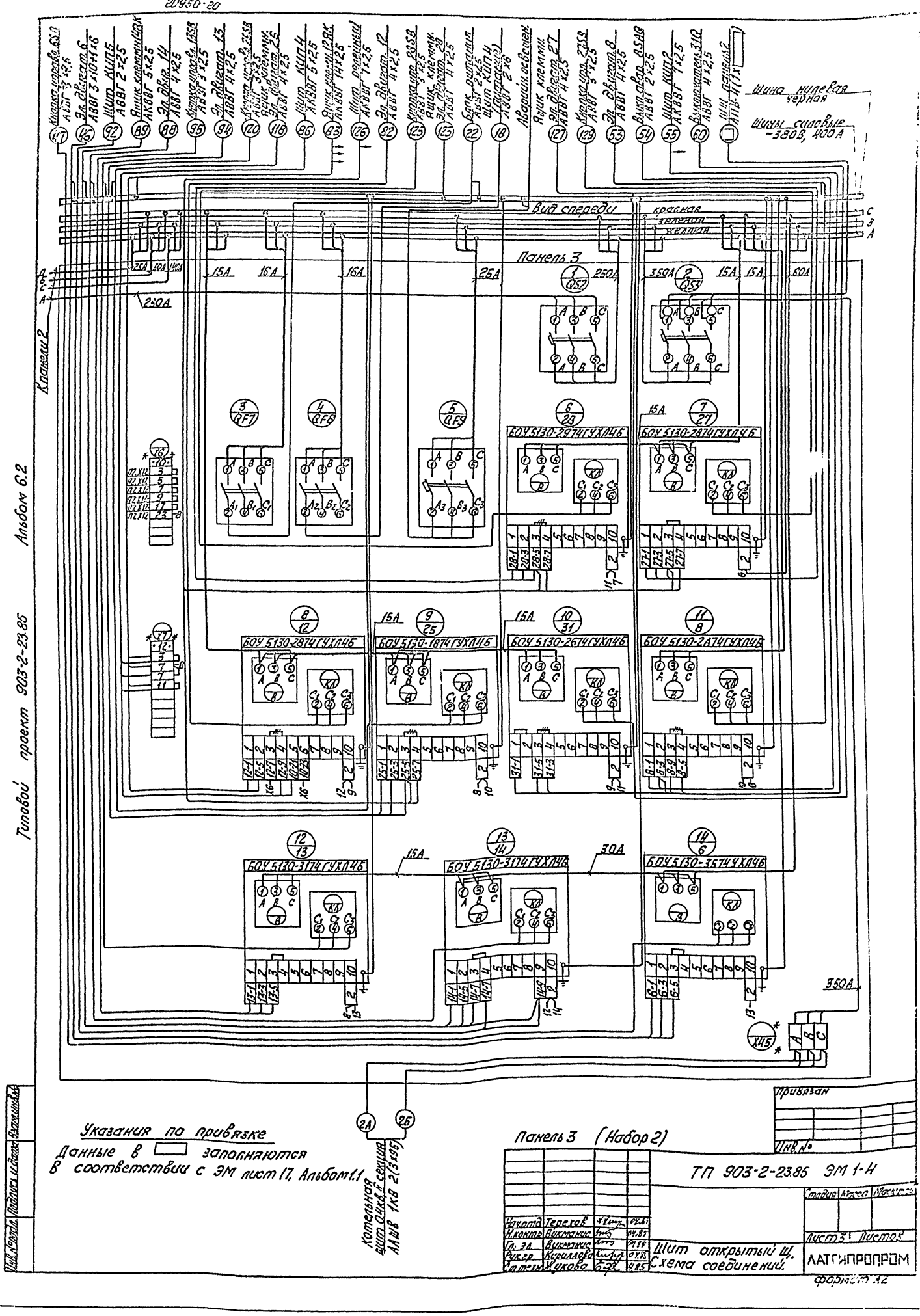

20950-20

Альбом 6.2

Типовой проект 903-2-23.85

Откуда идет			Куда поступает			Генеральная маркировка	Откуда идет			Куда поступает			Генеральная маркировка
Панель	Колодка	Зажим	Панель	Колодка	Зажим		Панель	Колодка	Зажим	Панель	Колодка	Зажим	
П1	Х28	3	П2	Х11	3	9-3	П1	Х28	5	П2	Х11	5	9-5
П1	Х28	7	П2	Х11	7	9-7	П1	Х28	9	П2	Х11	9	9-9
П1	Х28	17	П2	Х11	17	9-17	П1	Х28	23	П2	Х11	23	9-23
П2	Х12	3	П3	Х6	3	10-3	П2	Х12	5	П3	Х6	5	10-5
П2	Х12	7	П3	Х6	7	10-7	П2	Х12	9	П3	Х6	9	10-9
П2	Х12	17	П3	Х6	17	10-17	П2	Х12	23	П3	Х6	23	10-23

Привязан

Инв. №

Взам. инв. №

Подпись и дата

Инв. № подл.

ТП903-2-23.85 ЭМ1-4

Нач.отд.	Терехов		04.85
Н.контр.	Викманис		04.85
Гл.эл.	Викманис		04.85
Рук.гр.	Кириллова		04.85
Ст.техн.	Жукова		04.85

Стадия | Масса | Масштаб

Лист 4 | Листов

Щит открытый Щ. Схема соединений

ЛАТГИПРОПРОМ

Копировал Корошева

Формат А4

Альбом 6.2

Типовой проект 903-2-23.85

Откуда идет			Куда поступает			Генеральная маркировка	Откуда идет			Куда поступает			Генеральная маркировка
Панель	Колодка	Зажим	Панель	Колодка	Зажим		Панель	Колодка	Зажим	Панель	Колодка	Зажим	
П1	Х31	7	П2	Х11	7	18-7	П1	Х31	15	П2	Х11	15	18-15
П1	Х31	7	П2	Х11	7	16-7	П1	Х31	15	П2	Х11	15	16-15

Привязан

Инв. № подл.

Взам. инв. №

Подпись и дата

Инв. № подл.

ТП903-2-23.85 ЭМ2-4

Нач.отд.	Терехов		04.85
Н.контр.	Викманис		04.85
Гл.эл.	Викманис		04.85
Рук.гр.	Кириллова		04.85
Ст.техн.	Жукова		04.85

Стадия | Масса | Масштаб

Лист 3 | Листов

Щит защищенный Щ. Схема соединений

ЛАТГИПРОПРОМ

Копировал Корошева

Формат А4

Альбом 6.2

Типовой проект 903-2-23.85

Панель	Строка	Надпись	Поз. обозначение	Место надписи	Текст	Кол.	Вид шрифта	Заготовка
1			QS1	Табличка	QS1 Ввод N1 ~380 В	1		
			QS2	то же	QS2 Секц. рубильник	1		
		1	QF1	— " —	QF1 Щит пожаротуш.	1		
				— " —	18 Н-с охлаждающ. воды	1		
				— " —	16 Н-с пенораствора	1		
2			QF2	— " —	QF2 Щит пожаротушения	1		
				— " —	15 Компрессор	1		
				— " —	20 Н-с собствен. нужд	1		
			QS3	— " —	QS3 Ввод N2 ~380 В	1		
				— " —	19	1		
				— " —	17	1		
1				В табличке	18	1		
				Верхней части двери	16	1		
2				— " —	15	1		
				— " —	20	1		
				— " —	19	1		
				— " —	17	1		

Привязан:

Инв. №

Взам. инв. №

Подпись и дата

Инв. № подл.

ТП903-2-23.85 ЭМ2-3

Нач.отд.	Терехов		04.85
Н.контр.	Викманис		04.85
Гл.эл.	Викманис		04.85
Рук.гр.	Кириллова		04.85
Ст.техн.	Жукова		04.85

Стадия | Масса | Масштаб

Лист | Листов 1

Щит защищенный Щ. Перечень надписей

ЛАТГИПРОПРОМ

Копировал Корошева

Формат А4

20950-20

Альбом 6.2

Типовой проект 903-2-23.85

Формат	Зона	Поз.	Обозначение	Наименование	Кол.	Примеч.
				Документация		
А3			ЭМ 2-2 л. 1,2,3	Общий вид	03	
А2А4			ЭМ 2-4 л. 1,2,3	Схема соединений	03	
А4			ЭМ2-3 л. 1	Перечень надписей	01	
				Сборочные единицы		
				Блоки		
	1,2	01		БОУ5130-3674УХЛ 4Б	02	

Указания по привязке

При привязке проекта с металлическими резервуарами лист аннулировать.

Привязан:

Инв. №

Нач.отд.	Терехов		04.85
Н.контр.	Викманис		04.85
Гл.эл.	Викманис		04.85
Рук.гр.	Кириллова		04.85
Ст.инж.	Беген		04.85
Ст.техн.	Жукова		4.85

ТП903-2-23 ЭМ2-1

Стадия | Масса | Масштаб

Лист 1 | Листов 2

Щит защищенный ШЩ. Технические данные аппаратов. (Вариант с ж/б резервуарами)

ЛАТГИПРОПРОМ

Формат А4

Взам.инв.№ | Подпись и дата | Инв.№ подл.

10

Альбом 6.2

Типовой проект 903-2-23.85

Формат	Зона	Поз.	Обозначение	Наименование	Кол.	Примеч.
	1,2	02		БОУ5130-4174УХЛ 4Б	02	
	2	03		БОУ5130-2674ГУХЛ 4Б	02	
				Н1 01		
	1	04		Выключатель АЕ2026-10		
				Iр 16 А п.п	01	QF1
		05		Рубильник Р11-35320-00У3	02	QS1, QS2
	2			Н2 01		
		06		Выключатель АЕ2026-10		
				Iр 16 А п.п.	01	QF2
		07		Рубильник Р11-35320-00У3	01	QS3
				Блок зажимов серии		
				Б324-4П25-В/ВУ3-10	02	X11, X31

Привязан:

Инв. №

ТП903-2-23.85 ЭМ2-1 Лист 2

Формат А4

Взам.инв.№ | Подпись и дата | Инв.№ подл.

Альбом 6.2

Типовой проект 903-2-

Вид спереди
Двери не показаны

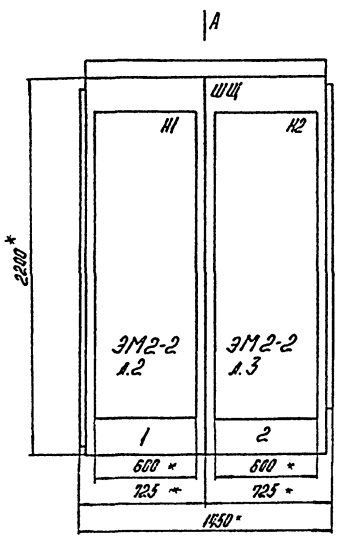

Вид А
М 1:50

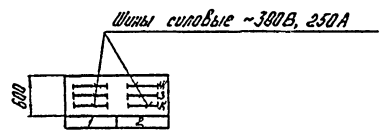

1.* Размеры для справок.
2. Неуказанные предельные отклонения размеров по...
3. В контуре табличек и аппаратов указаны номера надписей по перечню надписей.
4. Щит одностороннего обслуживания.

Указания по привязке.

При привязке проекта с металлическими резервуарами лист аннулировать.

Привязан

Инв. №

Секция	Масса

ТП903-2-23.85 ЭМ2-2

Гл.инж.пр.	Думан		
Нач.отд.	Терехов		04.85
Н.контр.	Викманис		04.85
Гл.эл.	Викманис		04.85
Рук.гр.	Кириллова		04.85
Ст.инж.	Беген		04.85
Ст.техн.	Жукова		4.85

Стадия | Масса | Масштаб 1:20

Лист 1 | Листов 3

Щит защищенный ШЩ Общий вид (Вариант с ж/б резервуарами)

ЛАТГИПРОПРОМ

Формат А3

Взам.инв.№ | Подпись и дата | Инв.№ подл.

Типовой проект 903-2-23.85 Альбом 6.2

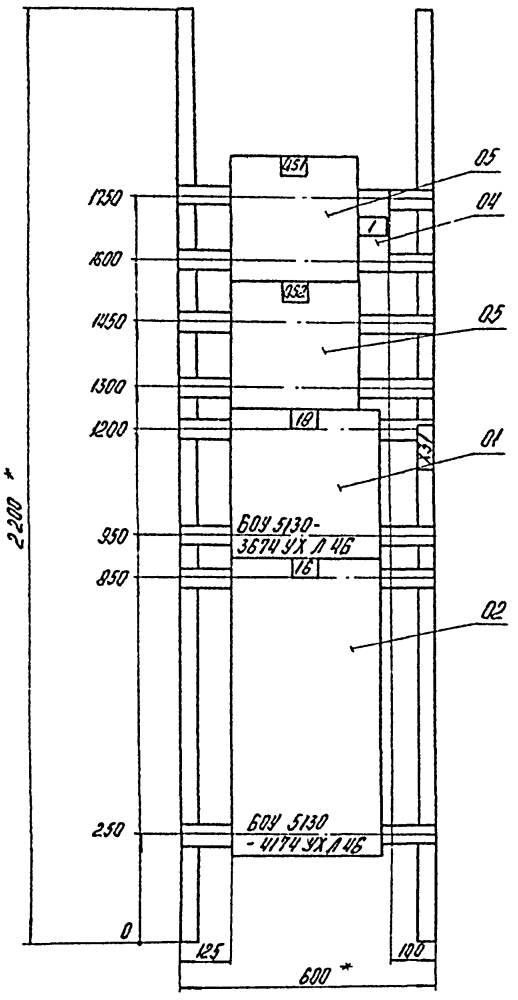

Указания по привязке.
При привязке проекта с металлическими резервуарами лист аннулировать.

Панель 1 (Набор 1)

Привязан

Инв. №

				ТП 903-2-23.85	ЭМ2-2
Гл.инж.пр.	Думан				Стадия / Масса / Масштаб
Нач.отд.	Терехов		04.85		1:10
Н.контр.	Викманис		04.85		
Гл.эл.	Викманис		04.85		Лист 2 / Листов
Рук.гр.	Кириллова		04.85	Щит защищенный ШЩ. Общий вид (Вариант с н/б резервуарами)	ЛАТГИПРОПРОМ
Ст.инж.	Берен		04.85		
Ст.техн.	Жукова		4.85		

Формат А3

Типовой проект 903-2-23.85 Альбом 6.2

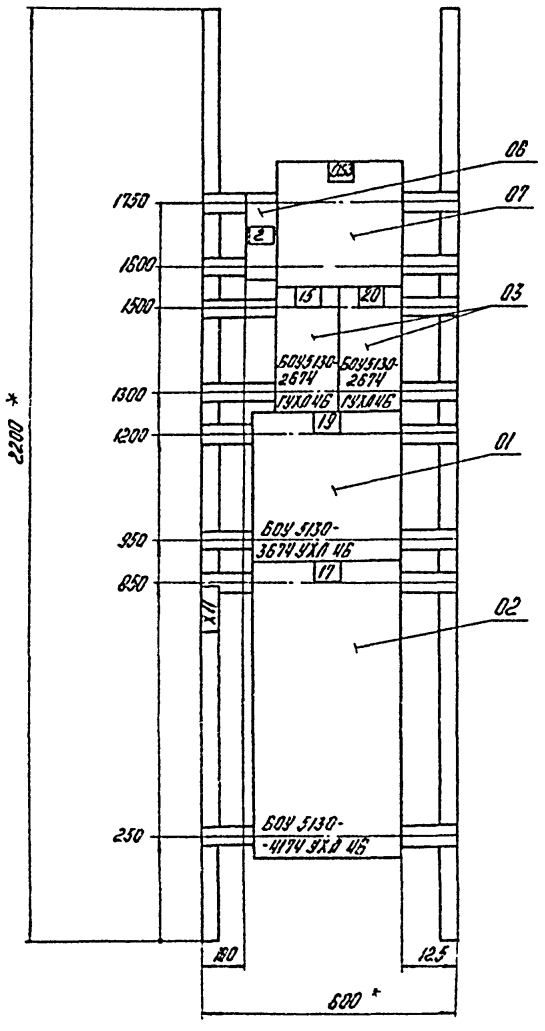

Указания по привязке.
Привязке проекта с металлическими резервуарами лист аннулировать.

Панель 2 (Набор 2)

Привязан:

Инв. №

				ТП 903-2-23.85	ЭМ2-2
Гл.инж.пр.	Думан				Стадия / Масса / Масштаб
Нач.отд.	Терехов		04.85		1:10
Н.контр.	Викманис		04.85		
Гл.эл.	Викманис		04.85		Лист 3 / Листов
Рук.гр.	Кириллова		04.85	Щит защищенный ШЩ. Общий вид (Вариант с н/б резервуарами)	ЛАТГИПРОПРОМ
Ст.инж.	Берен		04.85		
Ст.техн.	Жукова		4.85		

Формат А3

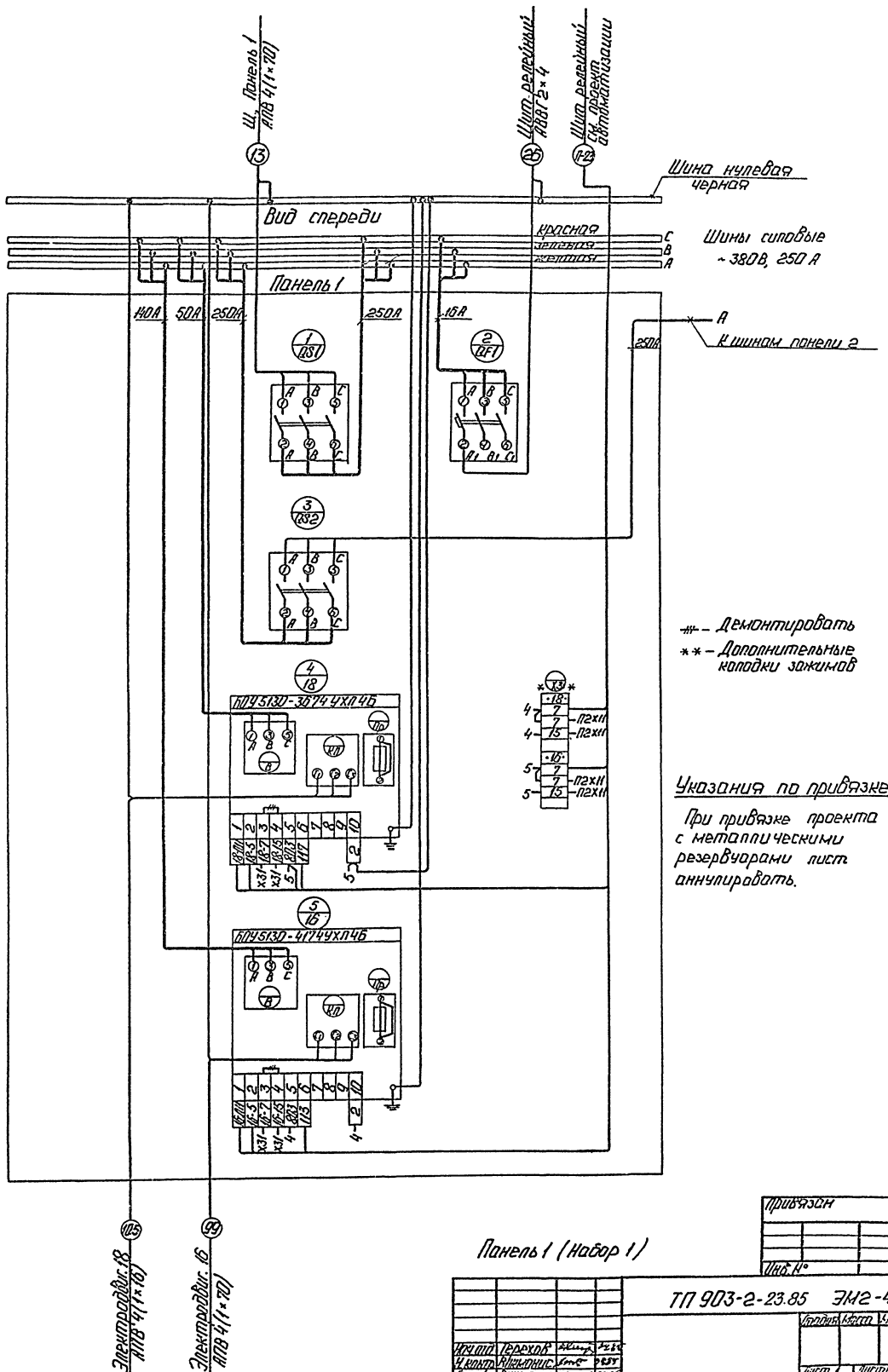
Щ. Панель 1
АПВ 4(1×70)
Щит релейный
АВВГ 2×4
Щит релейный
Зак. проект
автоматизации
Шина нулевая
черная
Вид спереди
красная
зеленая
желтая
С
В
А
Шины силовые
~380В, 250А
Панель 1
40А
50А
250А
250А
16А
250А
А
К шинам панели 2
ПЭ
ПЭ
ПЭ

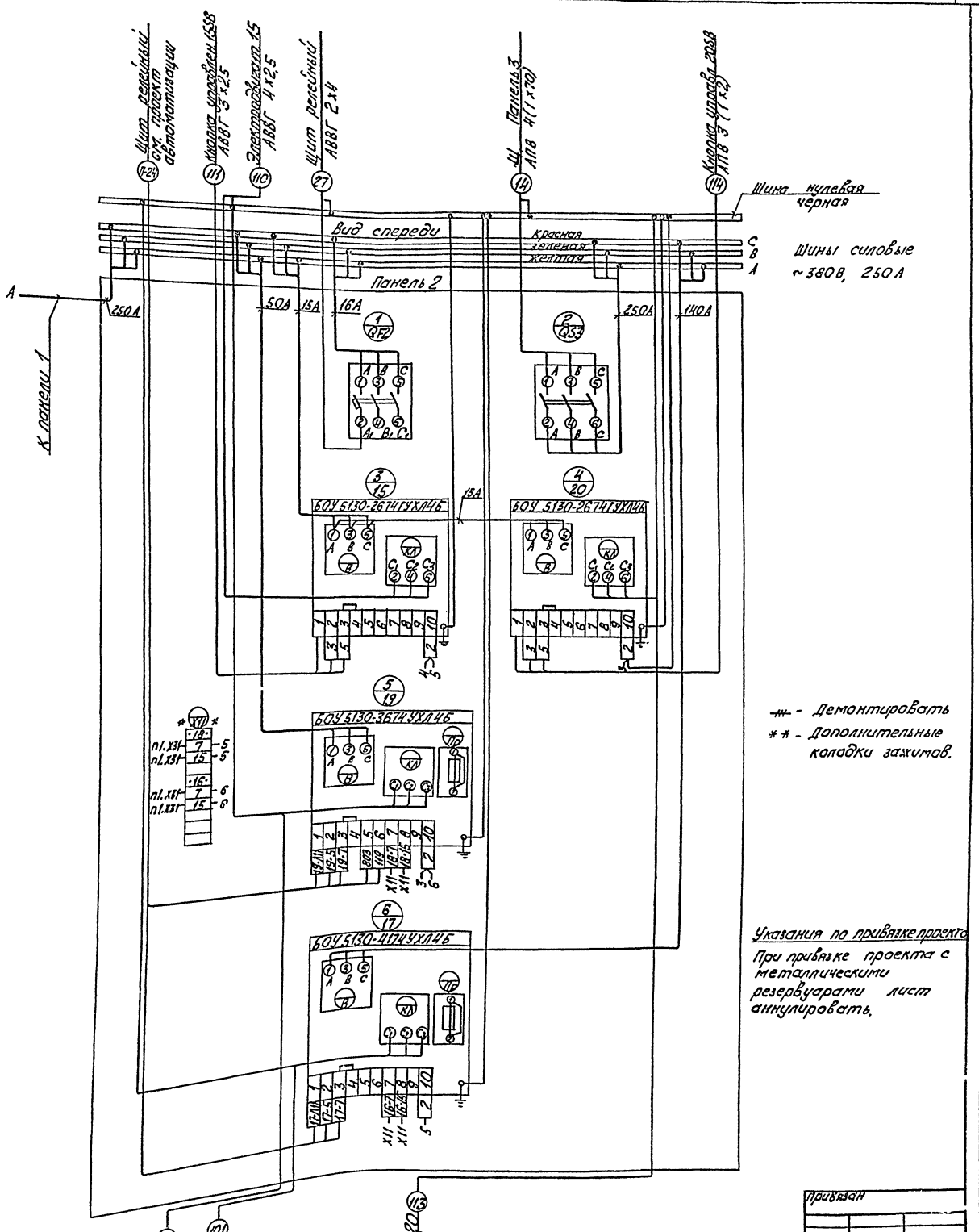

Типовой проект 903-2-23.85 Альбом 6.2

Панель 2 (Набор 2)

Нач.отд.	Терехов		
Н.контр.	Викманис		04.85
Гл.эл.	Викманис		04.85
Рук.гр.	Кириллова		04.85
Ст.инж.	Веген		04.85
Ст.техн.	Жукова		04.85

ТП 903-2-23.85 ЭМ 2-4

Щит защищенный ШЩ. Схема соединений. Вариант с ж/б (резервуарами)

Копировал

Привязан

Инв.№

Стадия | Масса | Масштаб

Лист 2 | Листов

ЛАТГИПРОПРОМ

формат А2

Инв.№ подл. | Подпись и дата | Взам.инв.№

20950-20

Альбом 6.2

Типовой проект 903-2-23.85

Формат	Зона	Поз.	Обозначение	Наименование	Кол.	Примеч.
				Документация		
А3			ЭМ2-2 л. 1,2,3	Общий вид	03	
А2			ЭМ2-4 л. 1,2	Схема соединений	03	
А4			ЭМ2-3 л. 1	Перечень надписей	01	
				Сборочные единицы		
				Блоки		
	1,2	01		БОУ5130-4174УХЛ4Б	02	
	1,2	02		БОУ5130-4074УХЛ4Б	02	
	2	03		БОУ5130-2674ГУХЛ4Б	02	
				Н1 01		
	1	04		Выключатель АЕ2026-10		
				Iр 16 А п.п.	01	QF1

Указания по привязке.

При привязке проекта с ж/б резервуарами лист аннулировать.

Привязан:

Инв. №

Нач.отд.	Терехов		04.85
Н.контр.	Викманис		04.85
Гл.эл.	Викманис		04.85
Рук.гр.	Кириллова		04.85
Ст.инж.	Беген		04.85
Ст.техн.	Жукова		4.85

ТП903-2-23.85 ЭМ2-1

Стадия | Масса | Масштаб

Лист 1 | Листов 2

Щит защищенный ШЩ. Технические данные аппаратов. (Вариант с металлическими резервуар.)

ЛАТГИПРОПРОМ

Формат А4

Взам. инв. № | Подпись и дата | Инв. № подл.

Альбом 6.2

Типовой проект 903-2-23.85

Формат	Зона	Поз.	Обозначение	Наименование	Кол.	Примеч.
	1	05		Рубильник Р11-35320-00У3	02	QS1, Q32
				Н2 01		
				Выключатель АЕ2026-10		
	2	06		Iр 16 А п.п	01	QF2
				Рубильник Р11-35320-00У3	01	QS3
		07				
				Блок зажимов серии		
				6324-4П25-В/ВУ3-10	02	X11, X31
				Зажимы наборные из 3 зажимов		
				ЗН24-95П160-В/ВУ3	02	X106

Привязан

Инв. №

ТП903-2-23.85 ЭМ2-1 Лист 2

Формат А4

Взам. инв. № | Подпись и дата | Инв. № подл.

Альбом 6.2

Типовой проект 903-2-

Вид спереди

Двери не показаны

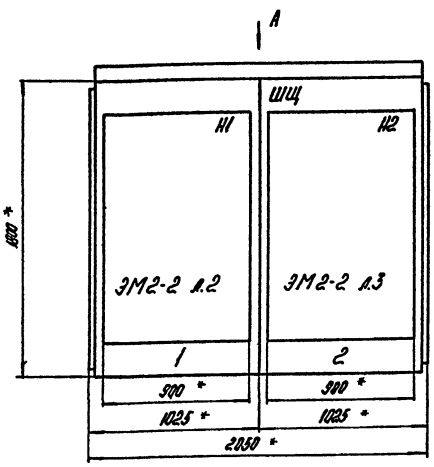

Вид А

М 1:50

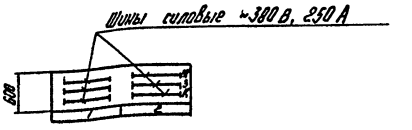

1.* Размеры для справок.
2. Неуказанные предельные отклонения размеров по...
3. В контуре табличек и аппаратов указаны номера надписей по перечню надписей.
4. Щит одностороннего обслуживания.

Указания по привязке.

При привязке проекта с ж/б резервуарами лист аннулировать.

Привязан:

Инв. №

Секция	Масса

ТП903-2-23.85 ЭМ2-2

Стадия | Масса | Масштаб 1:20

Лист 1 | Листов 3

Нач.отд.	Терехов		04.85
Н.контр.	Викманис		04.85
Гл.эл.	Викманис		04.85
Рук.гр.	Кириллова		04.85
Ст.инж.	Беген		04.85
Ст.техн.	Жукова		4.85

Щит защищенный ШЩ. Общий вид. (Вариант металлическими резервуарами)

ЛАТГИПРОПРОМ

Формат А3

Взам. инв. № | Подпись и дата | Инв. № подл.

Альбом 6.2

Типовой проект 903-2-23.85

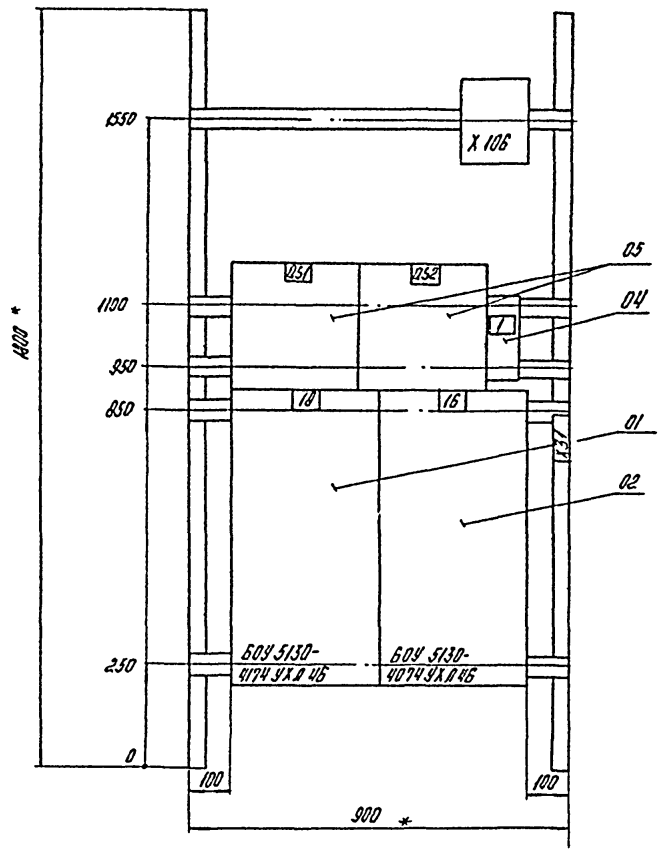

Указания по привязке.

При привязке проекта с ж/б резервуарами лист аннулировать.

Панель 1 (Набор 1)

Привязан:

Инв. №

				ТП 903-2-23.85 ЭМ2-2			
					Стадия	Масса	Масштаб
Гл. инж. пр.	Дуган						1:10
Нач. отд.	Терехов		04.85		Лист 2	Листов	
Н. контр.	Виктанис		04.85				
Гл. эл.	Виктанис		04.85				
Рук. гр.	Кириллова		04.85	Щит защищенный ЩЗ. Общий вид (Вариант с металлическими резервуарами)	ЛАТГИПРОПРОМ		
Ст. инж.	Берен		04.85				
Ст. техн.	Жукова		04.85				

Формат А3

Альбом 6.2

Типовой проект 903-2-23.85

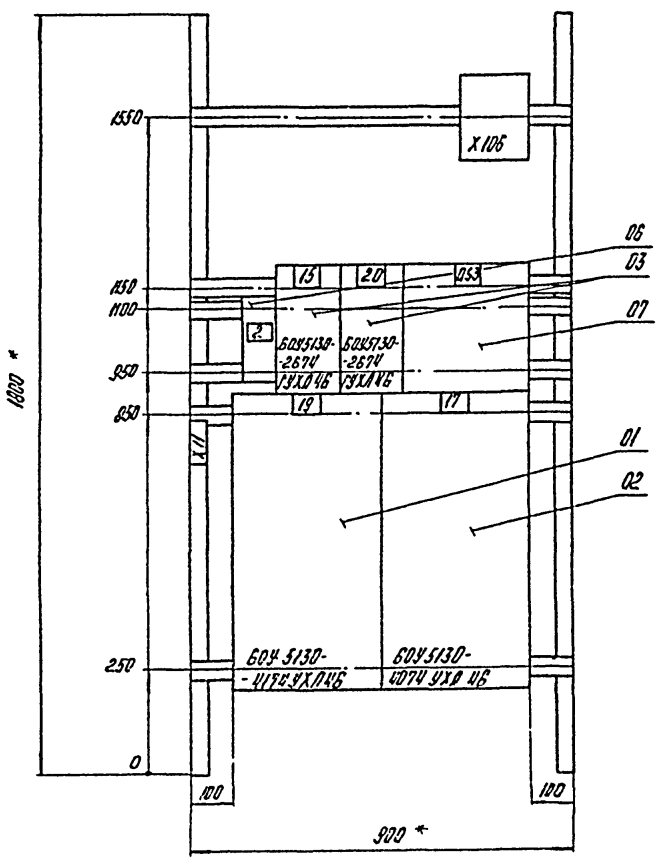

Указания по привязке.

При привязке проекта с ж/б резервуарами лист аннулировать.

Панель 2 (Набор 2)

Привязан:

Инв. №

				ТП 903-2-23.85 ЭМ2-2			
					Стадия	Масса	Масштаб
Гл. инж. пр.	Дуган						1:10
Нач. отд.	Терехов		04.85		Лист 3	Листов	
Н. контр.	Виктанис		04.85				
Гл. эл.	Виктанис		04.85				
Рук. гр.	Кириллова		04.85	Щит защищенный ЩЗ. Общий вид (Вариант с металлическими резервуарами)	ЛАТГИПРОПРОМ		
Ст. инж.	Берен		04.85				
Ст. техн.	Жукова		04.85				

Формат А3

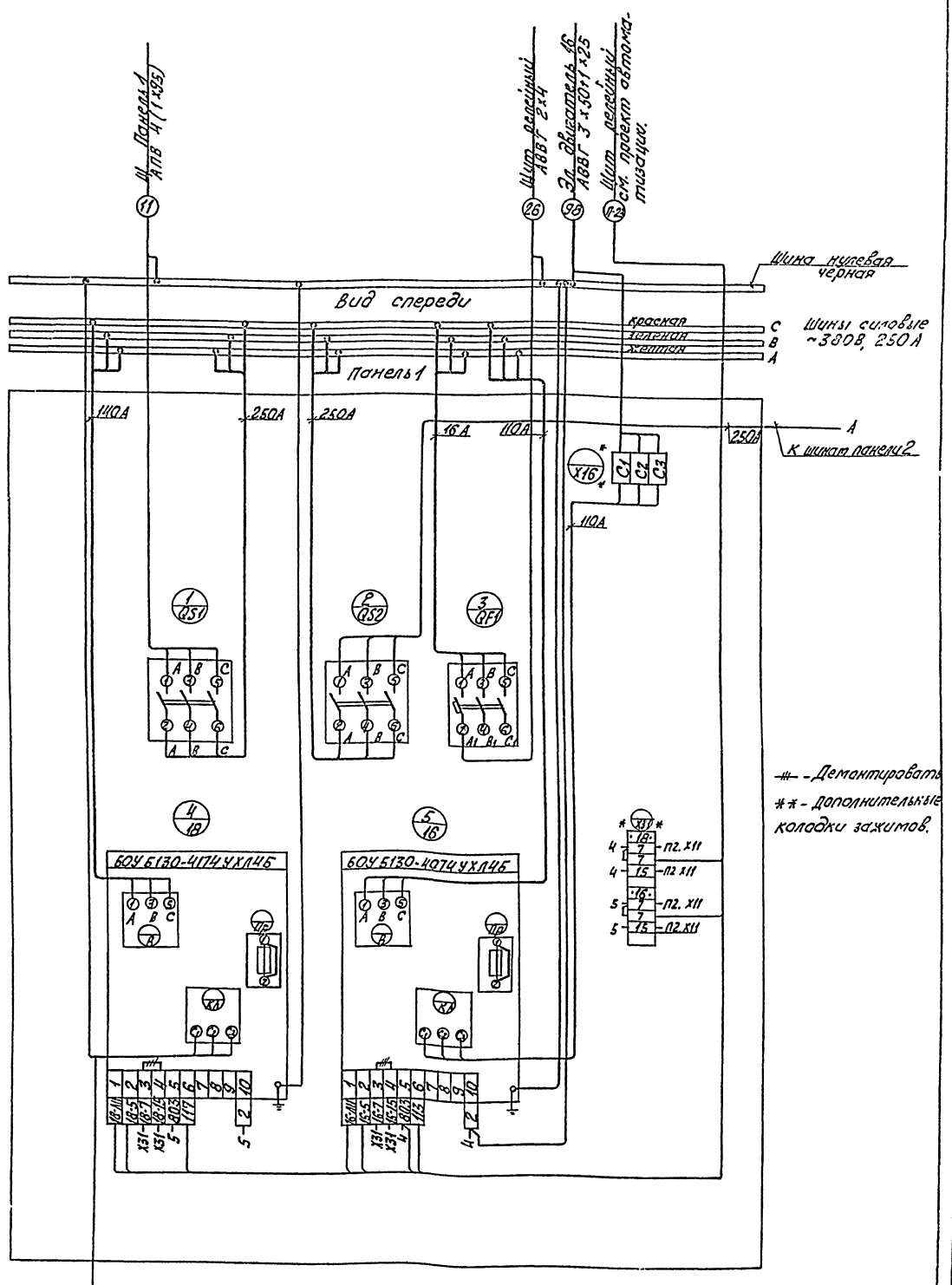

-#- - Демонтировать

- - Дополнительные колодки зажимов.

Альбом 6.2

Типовой проект 903-2-23.85

Указания по привязке.

При привязке проекта с ж/б резервуарами лист аннулировать.

Панель 1 (Набор 1)

Нач.отд.	Терехов		04.85
Н.контр.	Викманис		04.85
Гл.эл.	Викманис		04.85
Рук.гр.	Кирилова		04.85
Ст.инж.	Бегин		04.85
Ст.техн.	Жукова		04.85

Шит защищенный щ.
Схема соединений.
(Вариант с металлическими резервуарами).

Копировал: Кирилов

ТП 903-2-23.85 ЭМ2-4

Стадия | Масса | Масштаб

Лист 1 | Листов 3

ЛАТГИПРОПРОМ

формат А2

Привязан

Инв. №

Инв. № подл. | Подпись и дата | Взам. инв. №

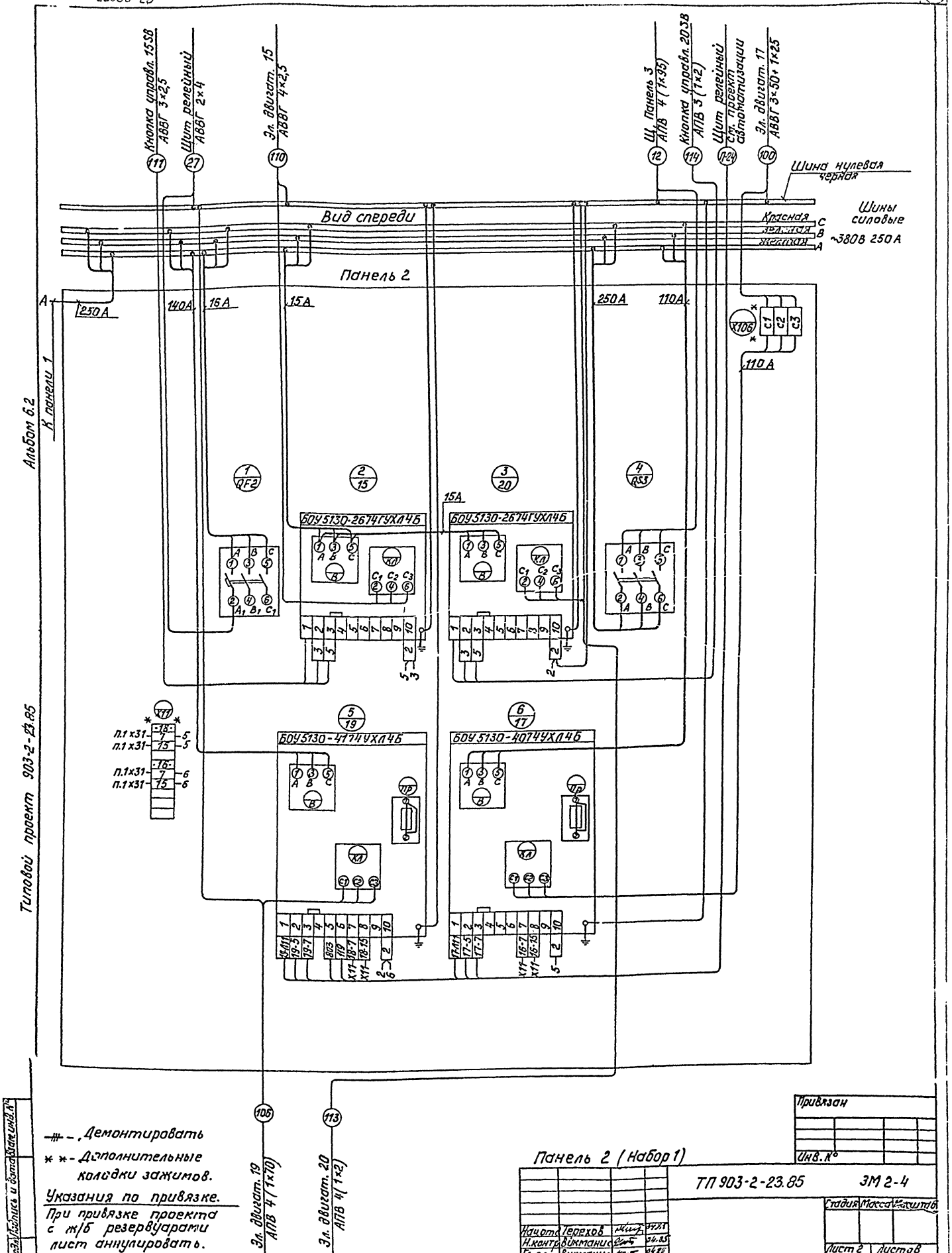

—||— - Демонтировать

* * - Дополнительные колодки зажимов.

Указания по привязке.

При привязке проекта с ж/б резервуарами лист аннулировать.

Панель 2 (Набор 1)

Нач.отд.	Терехов		04.85
Н.контр.	Викманис		04.85
Гл.эл.	Викманис		04.85
Рук.гр.	Кириллова		04.85
Ст.инж.	Беген		04.85
Ст.техн.	Жукова		04.85

ТП 903-2-23.85 ЭМ 2-4

Щит защищенный ЩЩ. Схема соединений (вариант с металлическими резервуарами)

Стадия | Масса | Масштаб

Лист 2 | Листов

ЛАТГИПРОПРОМ

Копировал Бойцова

Формат А2

Привязан

Инв. №

№ подл. | Подпись и дата | Взам. инв. №

gost.e-ecolog.ru