ТИПОВОЙ ПРОЕКТ 903-2-23.85

УСТАНОВКА МАЗУТОСНАБЖЕНИЯ Q=16/80 м³/ч С РЕЗЕРВУАРАМИ 2×5000 м³

АЛЬБОМ 4.1 ЧАСТЬ 2

РЕЗЕРВУАР МАЗУТА ЖЕЛЕЗОБЕТОННЫЙ V=5000 м³ СТРОИТЕЛЬНЫЕ ИЗДЕЛИЯ.

				Привязан	
Инв.№					

gost.e-ecolog.ru

ТИПОВОЙ ПРОЕКТ 903-2-23.85

УСТАНОВКА МАЗУТОСНАБЖЕНИЯ Q = 16/80 м³/ч С РЕЗЕРВУАРАМИ 2 × 5000 м³

АЛЬБОМ 4.1 ЧАСТЬ 2

Разработан
проектным институтом
„ЛАТГИПРОПРОМ"

Главный инженер института (В. Овчаров)
Главный инженер проекта (А. Думан)

Утвержден и введен в действие
институтом „Латгипропром".
Приказ № 156 от 14 июня 1985г.

Привязан

Инв. №

ЦЕНТРАЛЬНЫЙ ИНСТИТУТ ТИПОВОГО ПРОЕКТИРОВАНИЯ ГОССТРОЯ СССР
КАЗАХСКИЙ ФИЛИАЛ
Заказ № 3622 Тираж 500 экз. Цена 1,56 Лиц № 903-2-23 Сдано в печать 25/3.86
А 4.1 г2

Содержание альбома

Обозначение	Наименование	Примечание стр.
ТП 03-2-23.85	Содержание альбома	2
ТП 903-2-23.85 -КЖЧ.И.03.100	Стеновая панель (ПС1-48-6А, ПС1-48-6Б)	3
-КЖЧ.И.05.100.01	Плита покрытия 2П1-6АIIIТ-А	4
-КЖЧ.И.05.100.02	Плита покрытия 2П1-6АIIIТ-Б	5
-КЖЧ.И.05.200	Плита покрытия 1П3-6АIIIТ-А	6
-КЖЧ.И.03.100	Колонна НК13а-1-3	7
-КЖЧ.Н.03.200	Колонна НК14а-5	8
-КЖЧ.Н.06.100	Ригель НБ2-9а	9
-КЖЧ.Н.Дм1.010	Каркас Кр10	
-КЖЧ.Н.Дм1.100	Каркас (ПК1, ПК2)	10
-КЖЧ.Н.Дм1.200	Каркас (ПК3, ПК4)	11
-КЖЧ.Н.Дм1.300	Каркас (ПК5, ПК7)	12
-КЖЧ.Н.Дм1.400	Каркас ПК6	13
-КЖЧ.Н.Дм1.500	Каркас (ПК8, ПК9)	14
-КЖЧ.Н.Дм1.600	Каркас ПК10	15
-КЖЧ.Н.Дм1.700	Каркас (ПК11, ПК12)	16
-КЖЧ.И.Дм1.800	Каркас (ПК13, ПК14)	17
-КЖЧ.И.03.110	Каркас ПК15	18
-КЖЧ.И.03.210	Каркас ПК16	19
-КЖЧ.И.Дм1.110.1	Каркас (Кр1, Кр2)	20
-КЖЧ.И.Дм1.110.2	Каркас (Кр3, Кр4)	21
-КЖЧ.И.Дм1.210.1	Каркас (Кр5, Кр6)	22
-КЖЧ.И.Дм1.210.2	Каркас (Кр7, Кр8)	23
-КЖЧ.И.Дм1.610.1	Каркас (Кр9, Кр23)	24
-КЖЧ.И.Дм1.410.1	Каркас (Кр11, Кр12)	25
-КЖЧ.И.Дм1.410.2	Каркас (Кр13, Кр14)	26
-КЖЧ.И.Дм1.310.2	Каркас (Кр15, Кр16)	27
-КЖЧ.И.Дм1.510.1	Каркас (Кр17, Кр18)	28
-КЖЧ.И.Дм1.510.2	Каркас (Кр19, Кр20)	29
-КЖЧ.И.Дм1.310.1	Каркас (Кр21, Кр22)	30
-КЖЧ.И.Дм1.710.1	Каркас (Кр24, Кр25)	31
-КЖЧ.И.Дм1.610.2	Каркас (Кр26, Кр27)	32
-КЖЧ.И. 03.111	Каркас (Кр28, Кр29)	33
-КЖЧ.И.УМЧ.020	Каркас Кр30	
-КЖЧ.И.Дм1.710.2	Каркас (Кр31, Кр32)	34
-КЖЧ.К.Дм1.810.1	Каркас (Кр33, Кр34)	35
-КЖЧ.Дм1.810.2	Каркас (Кр35, Кр36)	36
-КЖЧ.И.УМ3.5	Закладное изделие (МН1, МН2, МН3, МН4, МН5, МН6)	37
-КЖЧ.И. 02.01	Закладное изделие МН7	38
-КЖЧ.И. 02.02	Закладное изделие МН8	
-КЖЧ.И. ТУ	Технические условия	39

Альбом 1 часть 2 ТП 903-2-23.85

Формат А3

Типовой проект 903-2-23.85 Альбом 4.1 часть 2

Рис.1

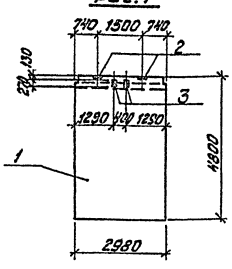

Рис.2

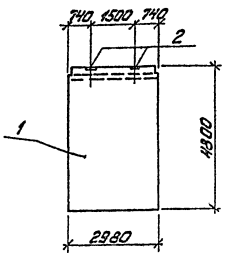

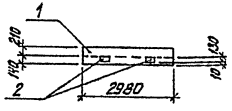

Обозначение	Марка	Рис.	Масса
ТП903-2- КЖ4.И.09.100	ПС1-48-Б4а	1	7,3т
-01	ПС1-48-Б4б	2	7,3т

Форм.	Зона	Поз.	Обозначение	Наименование	ТП903-2-КЖ4.И.09.100 -	01	Примечание
				Документация			
			3.900-3 Вып. 4/82	Сборные железобетонные конструкции емкостных сооружений для водоснабжения и канализации			
				Сборочные единицы			
А3		1	3.900-3 Вып. 4/82	Стеновая панель ПС1-48-Б4	1	1	
А3		2	3.900-3 Вып. 2/82	Закладное изделие МН-1	2	2	
А4		3	1.400-15 в.1 120-32	МН110-3	2		

Ведомость расхода стали на дополнительные детали, кг

Марка элемента	Изделия закладные								Всего	Общий расход
	Арматура класса А III			Прокат марки Вст3сп5-2						
	ГОСТ 5781-82			ГОСТ 19903-74*						
	⌀8	⌀12		-б=8			Итого			
ПС1-48-Б4а	0,4	3,2		6,0			6,0		9,6	9,6
ПС1-48-Б4б		3,2		1,6			1,6		4,8	4,8

1. Бетон панелей марки В8 по водонепроницаемости на сульфатостойком портландцементе.

Гл.инж.пр.	Думан	
Нач.отд.	Соболь	
Н.контр.	Шульгина	
Гл.нач.отд.	Андреевская	
Рук.гр.	Шульгина	
Инж.	Левейка	

ТП903-2-23.85 -КЖ4.И.09.100

Стеновая панель (ПС1-48-Б4а, ПС1-48-Б4б)

Стадия	Масса	Масштаб
Р	7,3т	1:100
Лист	Листов 3	

ЛАТГИПРОПРОМ

Инв.№ подл. | Подпись и дата | Взам.инв.№

копировал: Дубковы

формат А3

Альбом 41 часть 2
ТП 903-2-23.85 Инв. № подл.

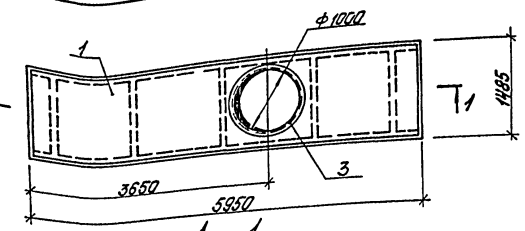

Формат	Зона	Поз.	Обозначение	Наименование	Кол.	Примечание
				Сборочные единицы		
А3		1	1.442.1-2.1 4.00.ОСБ	Плита покрытия 2П1-6АIVт	1	
А3		2	1.442.1-2.2 0.08.ОСБ	Сетка С29	2	
А4		3	1.400-15 В.1. 730-13	Закладное изделие МН 789	1	
				Материал		
		4		Бетон М500 ГОСТ 7473-76	0,08	м³

Ведомость расхода стали на дополнительные детали, кг

Марка элемента	Изделия арматурные				Изделия закладные								Всего	Общий расход
	Арматура класса AIII				Арматура класса AIII				Прокат марки ВСт.3кп2					
	ГОСТ 5781-82				ГОСТ 5781-82				ГОСТ 8509-72*					
	ф12			Итого	ф8			Итого	50х5			Итого		
2П1-6АIVт-А	24,2			24,2	1,2			1,2	12,1			12,1	13,3	37,5

Деталь дополнительного армирования плиты с отв. ф1000

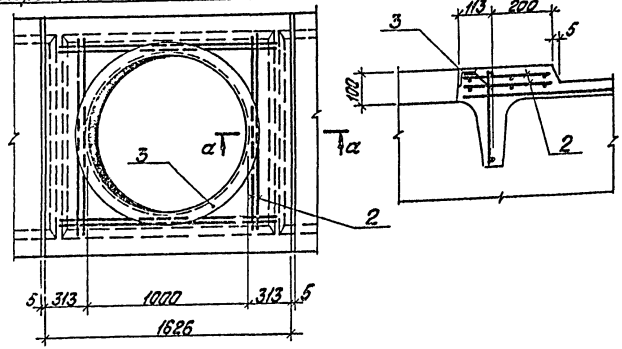

Гл.инж.пр.	Дупоян		
Нач.отд.	Сабель		
Н.контр.	Цыдогина		
Гл.констр.	Хорошилкина		
Рук.гр.	Цыдогина		
Инж.	Левочкина		

ТП 903-2-23.85 -КЖ4.И.05.100.01

Плита покрытия 2П1-6АIVт-А

Стадия	Масса	Масштаб
Р	2,4т	1:50
Лист	Листов 1	

ЛАТГИПРОПРОМ

Копировал Жевжик

Формат А3

Типовой проект 903-2-23.85 Альбом 4.1 часть 2

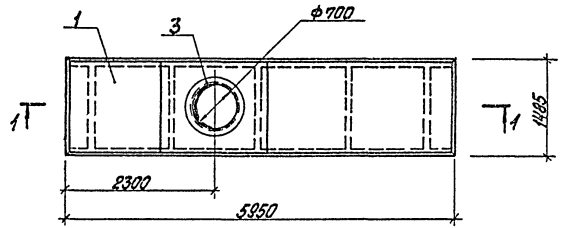

1 — 1

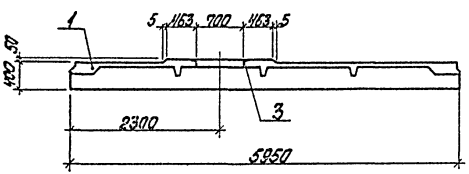

Деталь дополнительного армирования плиты с отв. ф700

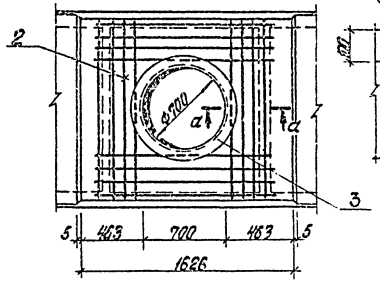

а — а

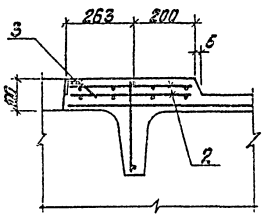

Формат	Зона	Поз.	Обозначение	Наименование	Кол.	Приме-чание
				Сборочные единицы		
А3		1	1.442.1-2.1 4.00.0 СБ	Плита покрытия 2П1-6АIVТ	1	
А3		2	1.442.1-2.2 0.08.0 СБ	Сетка С28	2	
А4		3	1.400-15.81. 730-09	Закладное изделие МН 985	1	
				Материал		
		4		Бетон М500 ГОСТ 7473-76	0,12	м³

Ведомость расхода стали на дополнительные детали, кг

Марка элемента	Изделия арматурные				Изделия закладные								Общий расход
	Пр-ра класса			Всего	Арматура класса				Прокат марки			Всего	
	AIII				AIII				ВСт.3 кп 2				
	ГОСТ 5781-82				ГОСТ 5781-82				ГОСТ 8509-72*				
	ф10		Итого		ф8			Итого	50		Итого		
2П1-6АIVТ-Б	31,6		31,6	31,6	0,8			0,8	8,6		8,6	9,4	41,0

ГИП	Литсин		ТП 903-2-23.85	-НКЖ.11.05.100.02
Нач. отд.	Соболь		Плита покрытия 2П1-6АIVТ-Б	Стадия: Р; Масса: 2,4т; Масштаб: 1:50
Н. контр.	Шуршина			Лист; Листов 1
Гл. констр.	Фролов			ЛАТГИПРОПРОМ
Рук. гр.	Шиманин			
Утв.	Левчик			

Копировал

Формат А3

Инв. № подл. | Подпись и дата | Взам. инв. №

Типовой проект 903-2-23 Альбом 41 часть 2

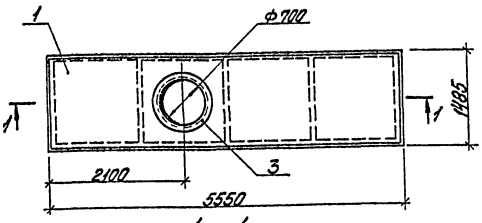

1 – 1

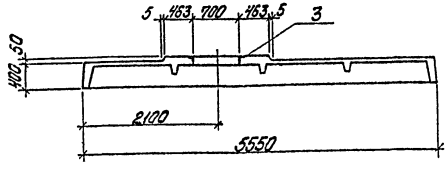

Деталь дополнительного армирования плиты с отв. ф700

a – a

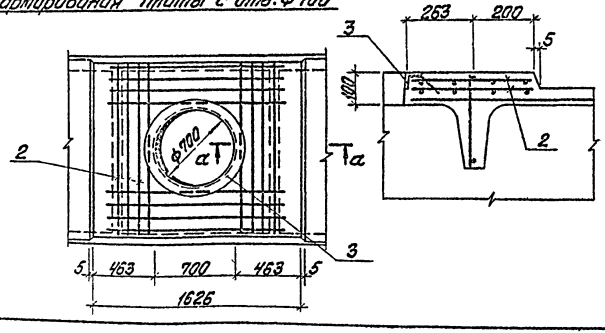

Формат	Зона	Поз.	Обозначение	Наименование	Кол.	Примечание
				Сборочные единицы		
А3		1	1.442.1-1.1 2.00.ОСБ	плита покрытия 1П3-6АIVТ	1	
А3		2	1.442.1-1.20.08.ОСБ	Сетка С32	2	
А4		3	1.400-15.81.730-09	Закладное изделие МН 785	1	
				Материал		
		4		Бетон М500 ГОСТ 7473-76	0,12	м³

Ведомость расхода стали на дополнительные детали, кг

Марка элемента	Изделия арматурные			Всего	Изделия закладные						Всего	Общий расход
	Кл-ра класса AIII				Арматура класса AIII			Прокат марки Ст.3				
	ГОСТ 5781-82				ГОСТ 5781-82			ГОСТ 8509-72*				
	ф10		Итого		ф8		Итого			Итого		
1П3-6АIVТ-А	31,6				0,8		0,8	8,6		8,6	9,4	41,0

Гл.инж.пр.	Дуюн		
Нач.отд.	Соболь		
Н.контр.	Шугрина		
Гл.констр.	Антоненко		
Рук.гр.	Шугрина		
Инж.	Левейка		

ТП 903-2-23.85 -КЖЧ.И.05.200

Плита покрытия 1П3-6АIVТ-А

Стадия	Масса	Масштаб
Р	2,4т	1:50
Лист	Листов 1	

ЛАТГИПРОПРОМ

Копировал Клюбер

Формат А3

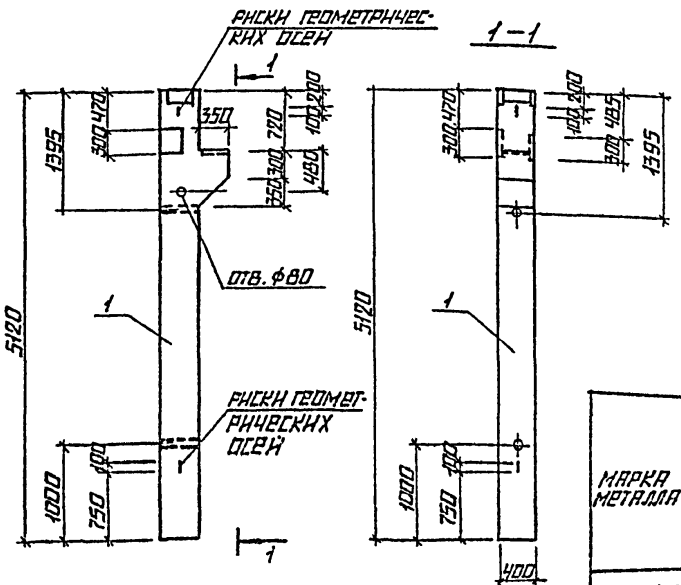

Формат	Зона	Поз.	Обозначение	Наименование	Кол.	Примечание
				Документация		
			1.420-12 Вып. 2.3	Конструкции многоэтажных производственных зданий, колонны высотой этажа 4.800 и 6.000 м		
				Сборочные единицы		
А3		1	1.420-12 Вып. 2.3	Колонна К13а-1-3	1	
А3		2	ТП 903-2-23.85 -КЖ4.Н.03.110	Каркас ПК15	1	
				Материал		
		3		Бетон М600 В8* ГОСТ 7473-76	0.88	м³

Ведомость расхода стали на элемент, кг

Марка металла	Изделия арматурные					Изделия закладные									Общий расход
	Арматура класса				Всего	Прокат марки					Арматура класса			Всего	
	A I		A III			Вст.3пс6-1	Вст.3кп2				A III				
	ГОСТ 5781-82					ГОСТ 19903-74*	ГОСТ 8510-72*		ГОСТ 3262-75*		ГОСТ 5781-82				
	ф8		ф10	ф28		⌀12	∟140×90×10		Тр. ф40		ф12	ф16	ф20	ф28	
К13а-1-3	19.0		9.2	100.0	128.2	29.1	12.9		3.1		5.3	3.6	0.9	5.8	60.7	188.9

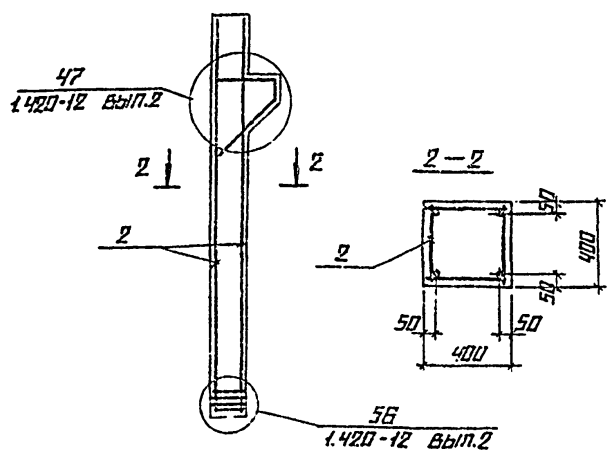

1. Бетон колонн по водонепроницаемости марки В8 на сульфатостойком портландцементе.

				ТП 903-2-23.85		-КЖ4.Н.03.100
				Колонны К13а-1-3	Стадия: Р	Масса: 2.06т
					Лист	Листов 1
Гл.инж.пр.	Думлин					
Нач.отд.	Соболь					
Н.контр.	Шульгина					
Гл.конст.	Андриевский					
Рук.гр.	Шульгина					
Инж.	Лаврика					
					ЛАТГИПРОПРОМ	

Копировал А4 Формат А3

Инв.№ подл. | Подпись и дата | Взам.инв.№

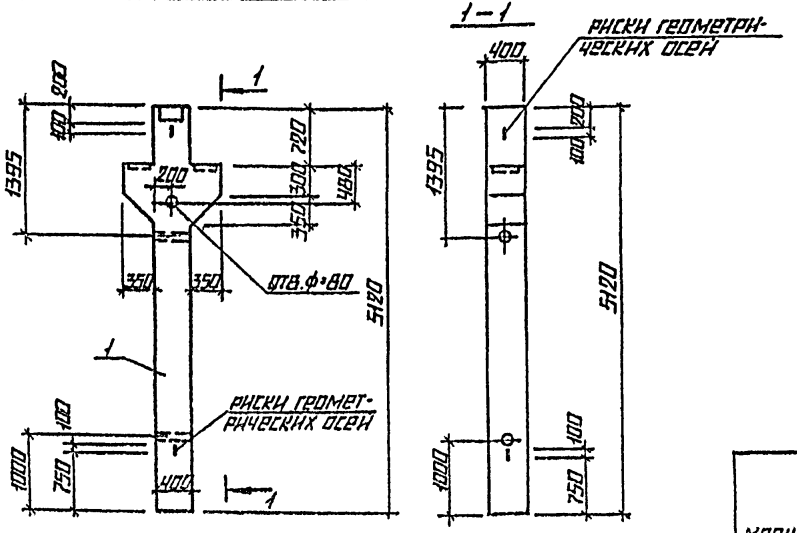

ДОРМАТ	ЗОНА	ПОЗ.	ОБОЗНАЧЕНИЕ	НАИМЕНОВАНИЕ	КОЛ.	ПРИМЕЧАНИЕ
				ДОКУМЕНТАЦИЯ		
			1.420-12 В. 2,3	КОНСТРУКЦИИ МНОГОЭТАЖНЫХ ПРОИЗВОДСТВЕННЫХ ЗДАНИЙ КОЛОННЫ ВЫСОТОЙ ЭТАЖА 4.800 И 6.000 М		
				СБОРОЧНЫЕ ЕДИНИЦЫ		
		1	1.420-12 В.2,3	КОЛОННА-К14а-5	1	
		2	ТП 903-2-23.85 КЖ4.И.03.210	КАРКАС ПК16	1	
				МАТЕРИАЛ		
		3		БЕТОН М 600 В8 ГОСТ 7475-76	0,91	см. $м^3$ примеч.

ВЕДОМОСТЬ РАСХОДА СТАЛИ НА ЭЛЕМЕНТ, КГ

МАРКА ЭЛЕМЕНТА	ИЗДЕЛИЯ АРМАТУРНЫЕ								ИЗДЕЛИЯ ЗАКЛАДНЫЕ										ОБЩИЙ РАСХОД
	АРМАТУРА КЛАССА							ВСЕГО	ПРОКАТ МАРКИ						АР-РА КЛАССА			ВСЕГО	
	А I			А III					В ст. 3 кп 2						А III				
	ГОСТ 5781-82			ГОСТ 5781-82					ГОСТ 19903-74*		ГОСТ 3262-75*		ГОСТ 8510-72*		ГОСТ 5781-82				
	В	12	ИТОГО	10	12	22	ИТОГО		С 0-13		ТР. Ф40		L140 ×90-10		12	16	32		
НК14а-5	18,4	3,8	22,2	9,2	3,4	50,4	63,0	85,2	29,0		3,1		13,0		2,1	7,3	10,2	64,7	149,9

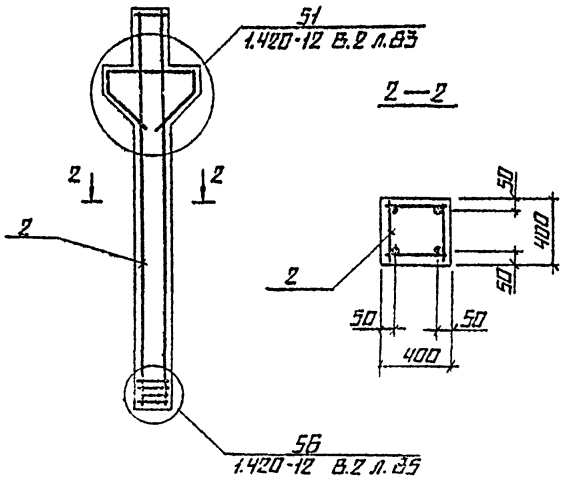

1. БЕТОН КОЛОНН ПО ВОДОНЕПРОНИЦАЕМОСТИ МАРКИ В8 НА СУЛЬФАТОСТОЙКОМ ПОРТЛАНДЦЕМЕНТЕ.

СЛ.ИНЖ.ПР.	ДУМАН		
НАЧ.ОТД.	СОБОЛЬ		
Н.КОНТР.	ШУЛЬГИНА		
ГЛ.КОНСТР.	АНДРИЕВСКИЙ		
РУК.ГР.	ШУЛЬГИНА		
ИНЖ.	ЛЕВЕЙКА		

ТП 903-2-23.85 КЖ4.И.03.200

КОЛОННА НК 14а-5

СТАДИЯ	МАССА	МАСШТАБ
Р	2,22 т	1:50

ЛИСТ | ЛИСТОВ 1

ЛАТГИПРОПРОМ

КОПИРОВАЛ

ФОРМАТ А3

ТИПОВОЙ ПРОЕКТ 903-2-23.85 АЛЬБОМ 4.1 ЧАСТЬ 2

ИНВ. № подл. | ПОДПИСЬ И ДАТА | ВЗАМ. ИНВ.

20950-13

Альбом 4.1 часть 2

Типовой проект 903-2-23.85

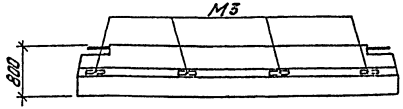

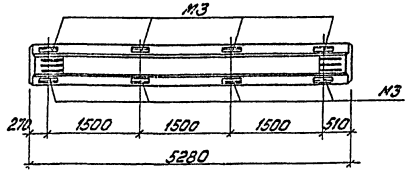

Ригель ИБ2-9а изготовить в опалубке ригеля ИБ2-9 серии ИИ23-1/70 с разбивкой закладных изделий М3 по данному чертежу.

Гл. инж. пр.	Думан		
Нач. отд.	Соболь		
Н. контр.	Шульгина		
Гл. констр.	Андреевская		
Рук. гр.	Шульгина		
Инж.	Левсина		

ТП 903-2-23.85 КЖ4.И.06.100

Ригель ИБ2-9а

Стадия	Масса	Масштаб
Р	4,2т	1:50

Лист | Листов 1

ЛАТГИПРОПРОМ

Копировал: Дубкова

Формат А4

Инв. № подл. | Подпись и дата | Взам. инв. №

9

Альбом 4.1 часть 2

Типовой проект 903-2-23.85

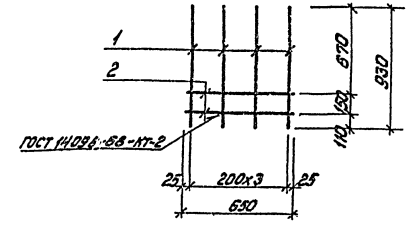

Форм.	Зона	Поз.	Обозначение	Наименование	Кол.	Примечание
				Документация		
А4			ТП903-2-23.85 -КЖ4.И.ТУ	Технические условия		
				Сборочные единицы		
				ф12 АIII ГОСТ 5781-82		
Б4		1	ТП903-2-23.85 -КЖ4.И.Дм1.010.1	ℓ=930	4	
				ф8 АI ГОСТ 5781-82		
Б4		2	-КЖ4.И.Дм1.010.2	ℓ=650	2	

Гл. инж. пр.	Думан		
Нач. отд.	Соболь		
Н. контр.	Шульгина		
Гл. констр.	Андреевская		
Рук. гр.	Шульгина		
Инж.	Левсина		

ТП 903-2-23.85 КЖ4.И.Дм1.010

Каркас Кр10

Стадия	Масса	Масштаб
Р	3,8кг	1:20

Лист | Листов 1

ЛАТГИПРОПРОМ

Копировал: Дубкова

Формат А4

Инв. № подл. | Подпись и дата | Взам. инв. №

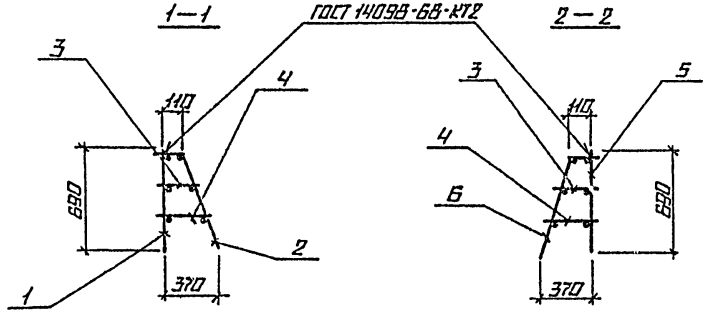

Рис. 1

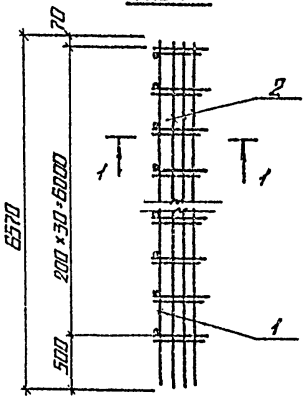

Рис. 2

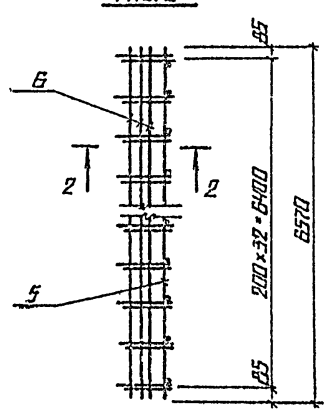

Формат	Зона	Поз.	Обозначение	Наименование		ТП 503-2-КЖ4.Н.ДМ1.100 –	ТП 503-2-КЖ4.Н.ДМ1.100 01	Примеч.
				Документация				
А3			ТП 503-2-23.85 КЖ4.Н.ТУ	Технические условия				
				Сборочные единицы				
А3		1	ТП 503-2-23.85 КЖ4.Н.ДМ1.110.1	Каркас	КР1	1		
А3		2	-01	Каркас	КР2	1		
А3		5	КЖ4.Н.ДМ1.110.2	Каркас	КР3		1	
А3		6	-01	Каркас	КР4		1	
				Детали				
				ФВАI ГОСТ 5781-82				
Б4		3	ТП 503-2-23.85 КЖ4.Н.ДМ1.100.1	ℓ=230		31	33	
Б4		4	КЖ4.Н.ДМ1.100.2	ℓ=290		31	33	

Обозначение	Марка	Рис.	Масса
ТП 503-2-23.85 КЖ4.Н.ДМ1.100	ПК1	1	50.5 кг
-01	ПК2	1	52.8 кг

ГИП	Думан		
Нач. отд.	Соболь		
Н. контр.	Шульгина		
Гл. конст.	Андреевский		
Рук. гр.	Шульгина		
Инж.	Левенко		

ТП 503-2-29.85 КЖ4.Н.ДМ 1.100

Каркас (ПК1, ПК2)

Стадия	Масса	Масштаб
Р	См. табл.	
Лист	Листов 1	

ЛАТГИПРОПРОМ

Копировал

Формат А3

Инв. № подл. | Подпись и дата | Взам. инв. №

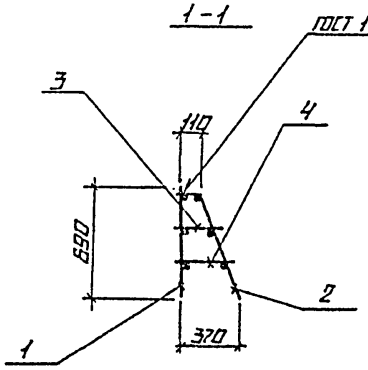

РИС.1

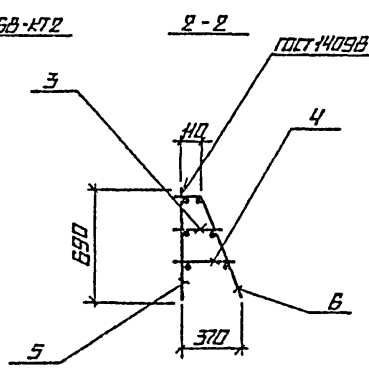

РИС.2

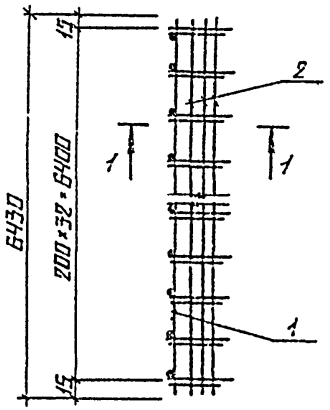

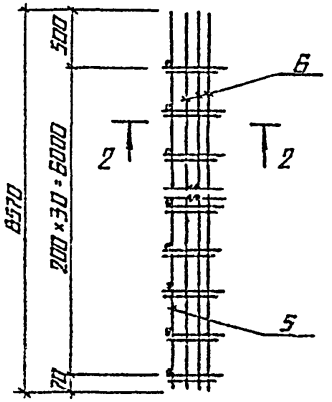

ФОРМ.	ЗОНА	ПОЗ.	ОБОЗНАЧЕНИЕ	НАИМЕНОВАНИЕ	ТП 903-2-КЖЧ.Н.ДМ1.200		
						01	
				ДОКУМЕНТАЦИЯ			
А3			ТП 903-2-23.85 КЖЧ.Н-ТУ	ТЕХНИЧЕСКИЕ УСЛОВИЯ			
				СБОРОЧНЫЕ ЕДИНИЦЫ			
А3		1	ТП 903-2-23.85 КЖЧ.Н.ДМ1.210.1	КАРКАС КР5	1		
А3		2	-01	КАРКАС КР6	1		
А3		5	КЖЧ.Н.ДМ1.210.2	КАРКАС КР7		1	
А3		6	-01	КАРКАС КР8		1	
				ДЕТАЛИ			
				ФВ АТ ГОСТ 5781-82			
Б4		3	ТП 903-2-23.85 КЖЧ.Н.ДМ1.200.1	ℓ=230	33	31	
Б4		4	КЖЧ.ДМ1.200.2	ℓ=990	33	31	

ОБОЗНАЧЕНИЕ	МАРКА	РИС.	МАССА
ТП 903-2-23.85 КЖЧ.Н.ДМ1.200	ПК3	1	68,7кг
-01	ПК4	2	50,7кг

ГД.ИНЖ.ПР.	ДУМАН	
НАЧ.СЕК.	СОБОЛЬ	
Н.КОНТР.	ШУЛЬГИНА	
ГД.КОНСТ.	ЛУПИНЕВСКИЙ	
РУК.ГР.	ШУЛЬГИНА	
ИНЖ.	ЛЕВЕНКА	

ТП 903-2-23.85 КЖЧ.Н.ДМ1.200

КАРКАС (ПК3, ПК4)

СТАДИЯ	МАССА	МАСШТАБ
Р	СМ. ТАБЛ.	1:50
ЛИСТ	ЛИСТОВ 1	

ЛАТГИПРОПРОМ

КОПИРОВАЛ

ФОРМАТ А3

ИНВ.№ ПОДЛ. | ПОДПИСЬ И ДАТА | ВЗАМ.ИНВ.№

Альбом 4.1 часть 2

Типовой проект 903-2-23.85

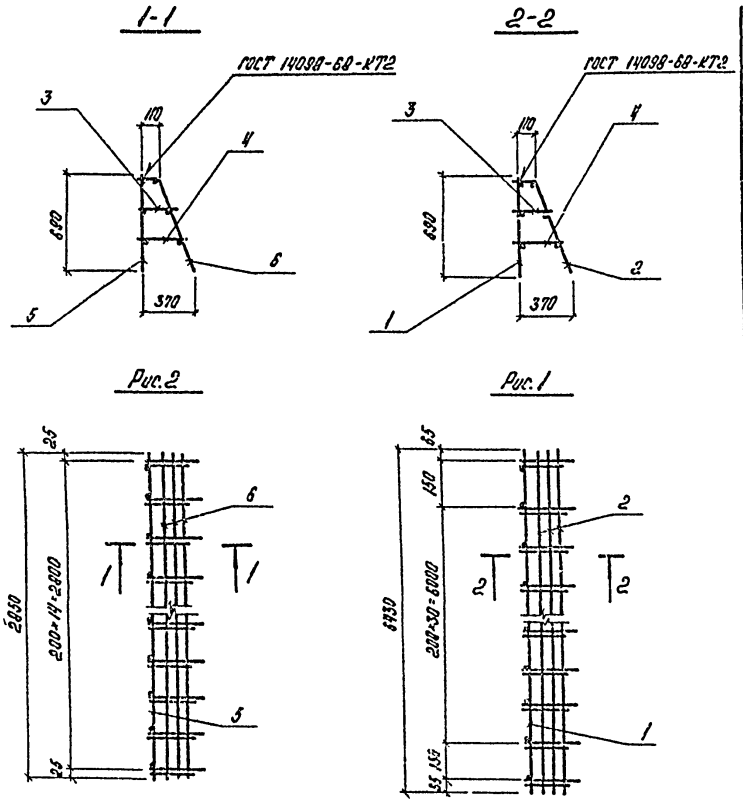

Фор.	Зона	Поз.	Обозначение	Наименование	ТП903-2-КЖЧ.И.Дм1.300	
					—	01
				Документация		
А4			ТП903-2-23.85 КЖЧ.И.ТУ	Технические условия		
				Сборочные единицы		
А3		1	ТП903-2-23.85 КЖЧ.И.Дм1.310.1	Каркас Кр 21	1	
А3		2	-01	Каркас Кр 22	1	
А3		5	КЖЧ.И.Дм1.310.2	Каркас Кр 15		1
А3		6	-01	Каркас Кр 16		1
				Детали		
				ф8 АI ГОСТ 5781-82		
Б4		3	ТП903-2-23.85 КЖЧ.И.Дм1.300.1	ℓ=230	33	15
Б4		4	КЖЧ.И.Дм1.300.2	ℓ=290	33	15

Обозначение	Марка	Рис.	Масса
ТП903-2-23.85 ал.4.1 ч.2 КЖЧ.И.Дм1.300	ПК5	1	51,0кг
01	ПК7	2	31,1кг

Гл.инж.пр.	Думан	
Нач.отд.	Соболь	
Н.контр.	Шульгина	
Гл.конст.	Андриевская	
Рук.гр.	Шульгина	
Инж.	Лазейка	

ТП903-2-23.85 КЖЧ.И.Дм1.300

Каркас (ПК5, ПК7)

Стадия	Масса	Масштаб
Р	см. табл.	1:50

Лист | Листов 1

ЛАТГИПРОПРОМ

Инв. № подл. | Подпись и дата | Взам. инв. №

Копировал [signature] — формат А3

Типовой проект 903-2-23.85 Альбом VI.1 часть 2

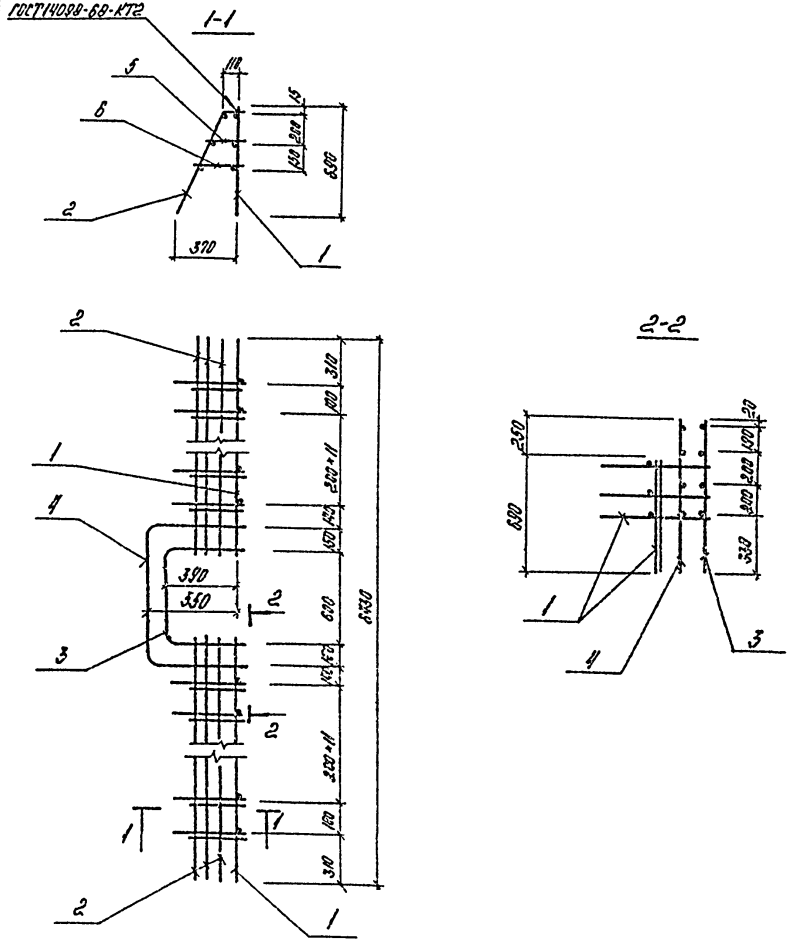

Формат	Зона	Поз.	Обозначение	Наименование	Кол.	Примечание
				Документация		
А4			ТП903-2-23.85 КЖИ.Н.ТУ	Технические условия		
				Сборочные единицы		
А3		1	ТП903-2-23.85 КЖИ.Н.Дм1.410.1	Каркас Кр11	2	
А3		2	-01	Каркас Кр12	2	
А3		3	КЖИ.Н.Дм1.410.2	Каркас Кр13	1	
А3		4	-01	Каркас Кр14	1	
				Детали		
				ФВАГ ГОСТ 5781-82		
Б4		5	ТП903-2-23.85 КЖИ.Н.Дм1.400.1	⌀=230	24	
Б4		6	КЖИ.Н.Дм1.4002	⌀=290	24	

Гл.инж.пр.	Думан		ТП903-2-23.85 КЖИ.Н.Дм1.400
Нач.отд.	Собаль		Каркас ПК6
Н.контр.	Андриевская		Стадия: Р; Масса: 108,7кг; Масштаб: 1:50
Гл.констр.	Андриевская		Лист; Листов 81
Рук.гр.	Шульгина		ЛАТГИПРОПРОМ
Инж.	Лебейко		

Копировал; Формат А3

Инв.№ подл. | Подпись и дата | Взам.инв.№

Альбом 4.1 часть 2

Типовой проект 903-2-23.85

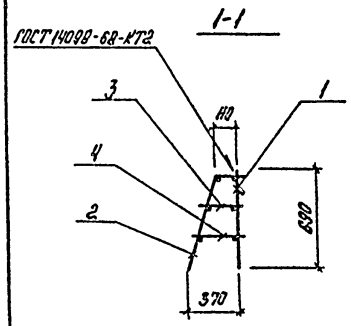

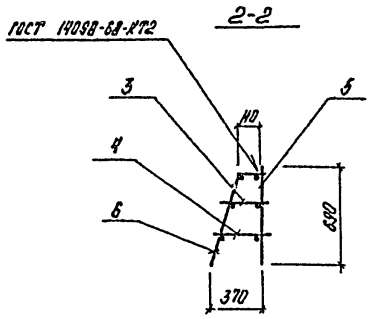

Рис. 1

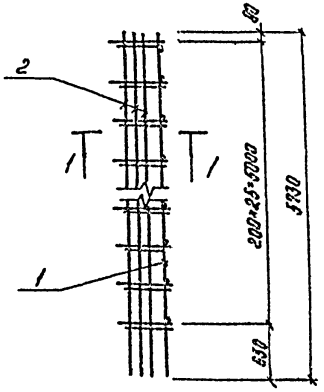

Рис. 2

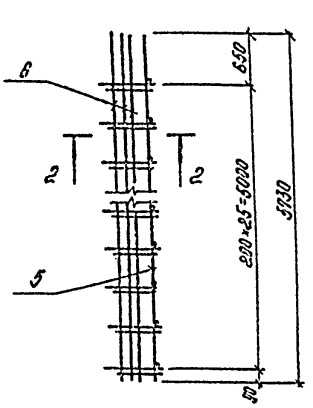

Фор.	Зона	Поз.	Обозначение	Наименование	ТП903-2-КЖЧ.Н.Дм1.500	
					-	01
				Документация		
А3			ТП903-2-23.85 КЖЧ.Н.ТУ	Технические условия		
				Сборочные единицы		
А3		1	ТП903-2-23.85 КЖЧ.Н.Дм1.510.1	Каркас Кр 17	1	
А3		2	-01	Каркас Кр 18	1	
А3		5	КЖЧ.Н.Дм1.510.2	Каркас Кр 19		1
А3		6	-01	Каркас Кр 20		1
				Детали		
				ФВА I ГОСТ 5781-82		
Б4		3	ТП903-2-23.85 КЖЧ.Н.Дм1.500.1	ℓ=230	26	26
Б4		4	КЖЧ.Н.Дм1.500.2	ℓ=290	26	26

Обозначение	Марка	Рис.	Масса
ТП903-2-23.85 КЖЧ.Н.Дм1.500	ПК8	1	55,4кг
-01	ПК9	2	55,4кг

Гл.инж.пр.	Думан	
Нач.отд.	Соболь	
Н.контр.	Шульгина	
Гл.констр.	Андриевская	
Рук.гр.	Шульгина	
Инж.	Левейка	

ТП903-2-23.85 КЖЧ.Н.Дм1.500

Каркас (ПК8, ПК9)

Стадия	Масса	Масштаб
Р	см. табл.	1:50

Лист | Листов 1

ЛАТГИПРОПРОМ

Инв. № подл. | Подпись и дата | Взам. инв. №

Копировал [signature] формат А3

Альбом 4.1 часть 2

Типовой проект 903-2-23.85

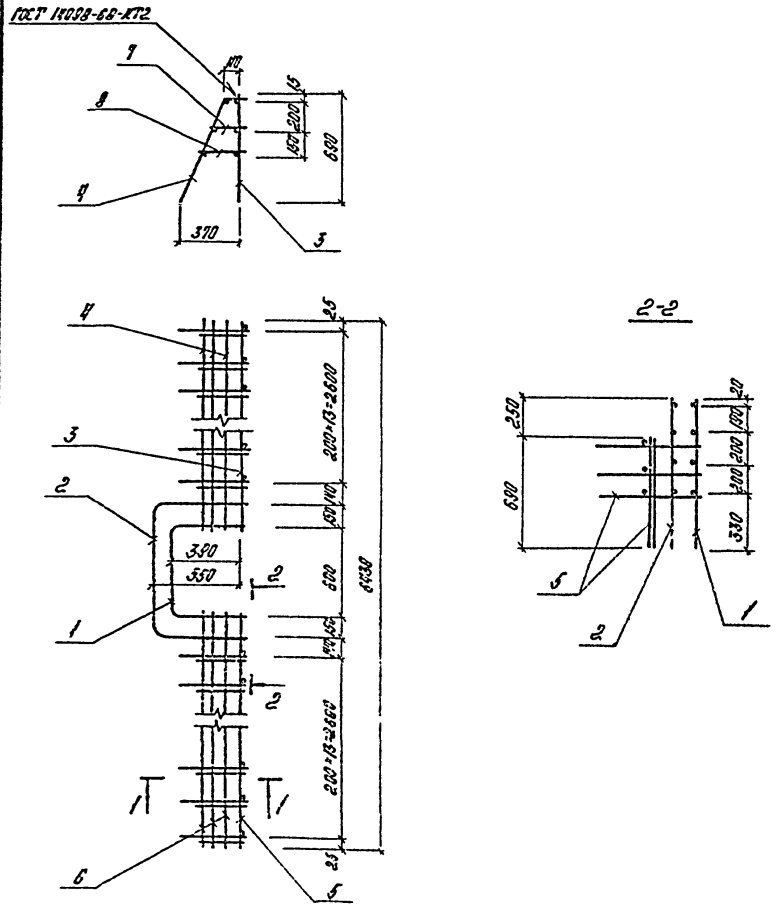

Формат	Зона	Поз.	Обозначение	Наименование	Кол.	Примечание
				Документация		
			ТП903-2-23.85 КЖЧ.Н.ТУ	Технические условия		
				Сборочные единицы		
		1	ТП903-2-23.85 КЖЧ.Н.Дм1.410.2	Каркас Кр 13	1	
		2	-01	Каркас Кр 14	1	
		3	КЖЧ.Н.Дм1.610.1	Каркас Кр 9	1	
		4	-01	Каркас Кр 23	1	
		5	КЖЧ.Н.Дм1.610.2	Каркас Кр 26	1	
		6	-01	Каркас Кр 27	1	
				Детали		
				ФВАI ГОСТ 5781-82		
		7	ТП903-2-23.85 КЖЧ.Н.Дм1.600.1	ℓ=230	28	
		8	КЖЧ.Н.Дм1.600.2	ℓ=290	28	

Гл. инж. пр.	Думан		
Нач. отд.	Соболь		
Н. контр.	Шульгина		
Гл. констр.	Андриевская		
Рук. гр.	Шульгина		
Инж.	Левейка		

ТП903-2-23.85 КЖЧ.Н.Дм1.600

Каркас ПК10

Стадия	Масса	Масштаб
Р	116,1кг	1:50

ЛАТГИПРОПРОМ

Инв. № подл. | Подпись и дата | Взам. инв. №

Копировал

Формат А3

Типовой проект 903-2-23.85 Альбом 4.1 часть 2

Инв.№подл. | Подпись и дата | Взам.инв.№

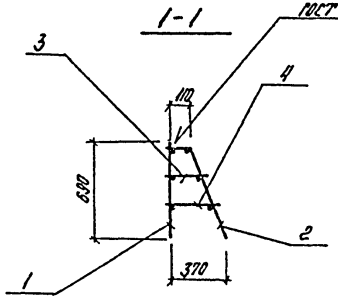

Рис.1

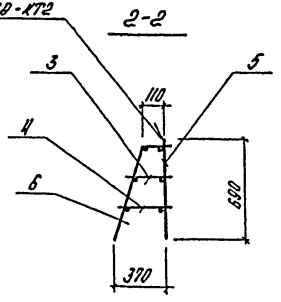

Рис.2

Формат	Зона	Поз.	Обозначение	Наименование	ТП 903-2-КЖЧ.Н.ДМ1.700 -	ТП 903-2-КЖЧ.Н.ДМ1.700 01	Примеч.
				Документация			
			ТП 903-2-23.85 КЖЧ.Н.ТУ	Технические условия			
				Сборочные единицы			
		1	ТП 903-2-23.85 КЖЧ.Н.ДМ1.700.1	Каркас Кр 21	1		
		2	-01	Каркас Кр 25	1		
		5	КЖЧ.Н.ДМ1.700.2	Каркас Кр 31		1	
		6	-01	Каркас Кр 32		1	
				Детали			
				ФВАI ГОСТ 5781-82			
		3	ТП 903-2-23.85 КЖЧ.Н.ДМ1.700.1	Ø=230	28	31	
		4	КЖЧ.Н.ДМ1.700.2	Ø=280	28	31	

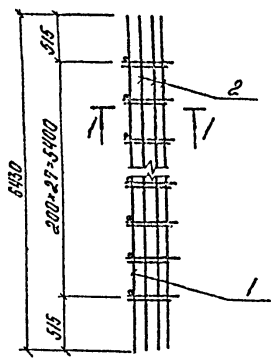

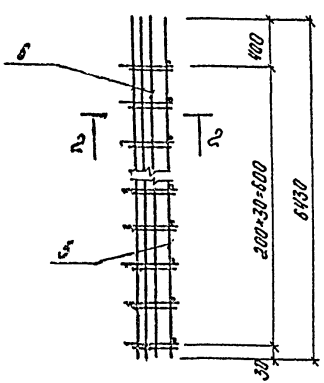

Обозначение	Марка	Рис.	Масса
ТП 903-2-23.85 КЖЧ.Н.ДМ1.700	ПК11	1	47,1кг
-01	ПК12	2	50,4кг

Гл.инж.пр.	Думан		
Нач.отд.	Собаль		
Н.контр.	Шульгина		
Гл.констр.	Анисимовская		
Рук.гр.	Шульгина		
Исп.	Егорова		

ТП 903-2-23.85 КЖЧ.Н.ДМ1.700

Каркас (ПК11, ПК12)

Стадия	Масса	Масштаб
Р	см. подл.	1:50

ЛАТГИПРОПРОМ

Копировал

Формат А3

Типовой проект 903-2-23.85 Альбом 4.1 часть 2

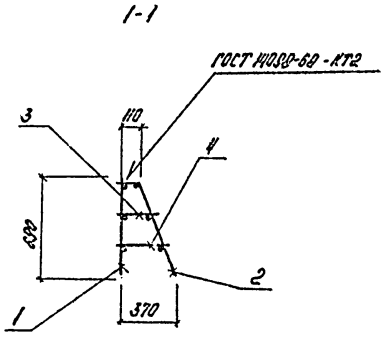

Рис.1

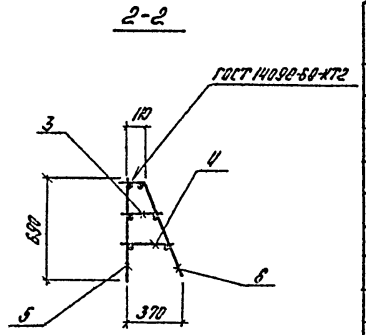

Рис.2

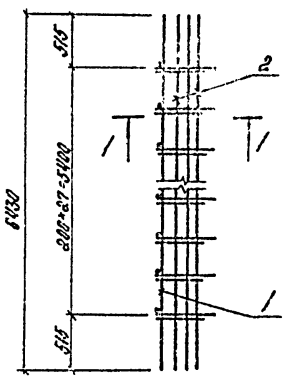

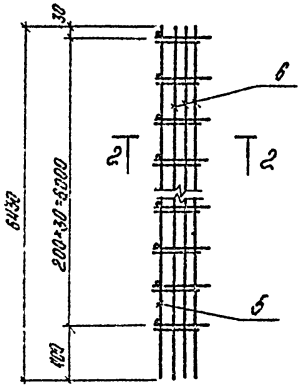

Фор.	Зона	Поз.	Обозначение	Наименование	ТП903-2-КЖЧ.Н.Дм1.800		Примеч.
					-	01	
				Документация			
			ТП903-2-23.85 КЖЧ.Н-ТУ	Технические условия			
				Сборочные единицы			
		1	ТП903-2-23.85 КЖЧ.Н.Дм1.810.1	Каркас Кр33	1		
		2	-01	Каркас Кр34	1		
		5	КЖЧ.Н.Дм1.810.2	Каркас Кр35		1	
		6	-01	Каркас Кр36		1	
				Детали			
				ФВАI ГОСТ 5781-82			
		3	ТП903-2-23.85 КЖЧ.Н.Дм1.8001	ℓ=230	28	31	
		4	КЖЧ.Н.Дм1.8002	ℓ=290	28	31	

Обозначение	Марка	Рис.	Масса
ТП903-2-23.85 КЖЧ.Н.Дм1.800	ПК13	1	57,2кг
-01	ПК14	2	65,4кг

Гл.инж.пр.	Думан		
Нач.отд.	Соболь		
Н.контр.	Шульгина		
Гл.конст.	Андриевская		
Рук.пр.	Шульгина		
Инж.	Левенко		

ТП903-2-23.85 КЖЧ.Н.Дм1.800

Каркас (ПК13, ПК14)

Стадия	Масса	Масштаб
Р	см. табл.	1:50

Лист | Листов 1

ЛАТГИПРОПРОМ

Инв. № подл. | Подпись и дата | Взам. инв. №

Копировал [signature] Формат А3

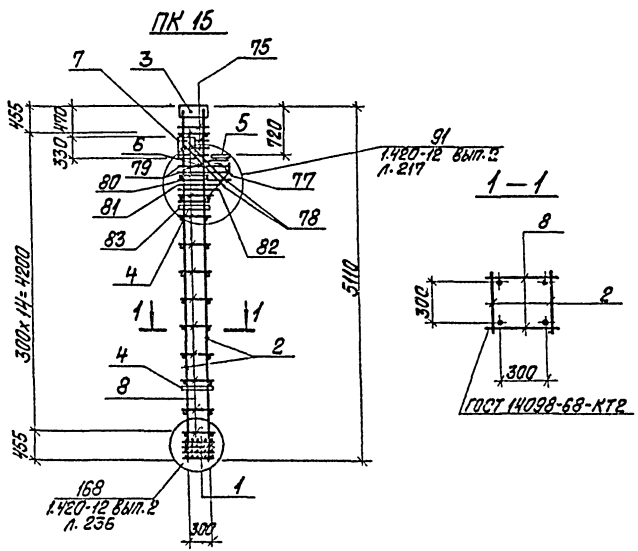

Формат	Зона	Поз.	Обозначение	Наименование	Кол.	Примечание
			1.420-12 в. 2,3	конструкции многоэтажных производственных зданий.		
				Колонны высотой этажа 4.800 и 6,000 м		
				Сборочные единицы		
А3		1	1.420-12 в.3	Сетка С1	4	2,3 кг
А4		2	ТП903-2-23.85 - КЖ4.И.03.111	Каркас КР28	2	52,2
				Детали		
				Закладные изделия		
А3		3	1.420-12 в.5	М1	1	22,0 кг
А3		4	1.420-12 в.5	М16	2	2,5 кг
А3		5	1.420-12 в.5	М50	1	14,2 кг
А3		6	1.420-12 в.5	М40	1	6,7 кг
А4		7	3.400-6/76	МИ1-33	2	7,3 кг
				Ф8АI ГОСТ 5781-82		
А3		75	1.420-12 в.3	ℓ=2280	6	0,9 кг
А3		77	1.420-12 в.3	ℓ=1910	1	0,8 кг
А3		78	1.420-12 в.3	ℓ=2160	2	0,8 кг
А3		79	1.420-12 в.3	ℓ=2700	2	1,1 кг
А3		80	1.420-12 в.3	ℓ=2580	1	1,0 кг

Формат	Зона	Поз.	Обозначение	Наименование	Кол.	Примечание
				Ф8АI ГОСТ 5781-82		
А3		81	1.420-12 в.3	ℓ=2180	1	0,9 кг
А3		82	1.420-12 в.3	ℓ=1820	1	0,7 кг
А3		83	1.420-12 в.3	ℓ=3100	1	1,2 кг
БУ		8	ТП903-2-23.85 КЖ4.И.03.110.1	ℓ=370	30	0,1 кг

Гл.инж.пр.	Думан		
Нач.отд.	Соболь		
Н.контр.	Шульгина		
Гл.констр.	Андриевская		
Рук.гр.	Шульгина		
Инж.	Левгина		

ТП903-2-23.85 -КЖ4.И.03.110

Каркас ПК15

Стадия	Масса	Масштаб
Р		1:50

Лист | Листов 1

ЛАТГИПРОПРОМ

Копировал

Формат А3

Альбом 4.1 часть 2

Типовой проект 903-2-23.85

Инв. № подл. | Подпись и дата | Взам.инв. №

ПК 16

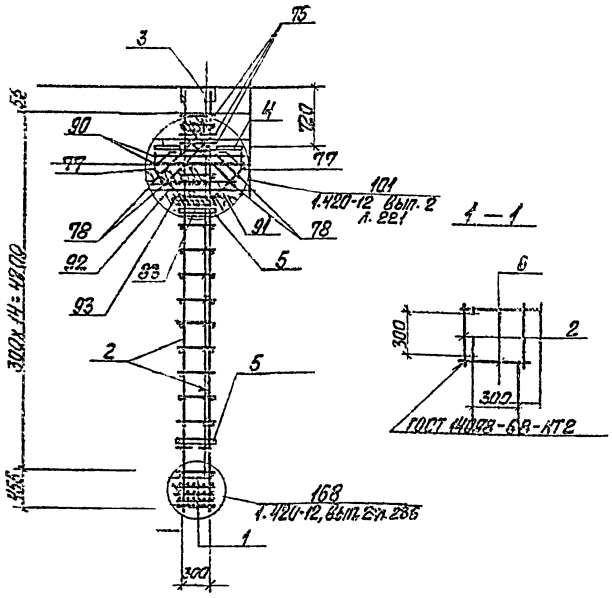

Формат	Зона	Поз.	Обозначение	Наименование	Кол.	Примечание
				Документация		
			1.420-18 Вып. 2.3	Изделия железобетонные для сборных железобетонных конструкций одноэтажных промышленных зданий. Рабочие чертежи. Стальные закладные детали и анкерные болты		
				Сборочные единицы		
А3		1	1.420-12 Вып. 3	Сетка С1	4	2,3 кг
		2	ТП 903-2-23.85 КЖИ.И.03.111-01	Каркас 29	2	27,4 кг
				Детали		
				Закладные изделия		
А3		3	1.420-12 В.5	М1	1	22,0 кг
А3		4	1.420-12 В.5	М5.1	2	19,3 кг
А3		5	1.420-12 В.5	М16	2	2,5 кг
				ФВ.II ГОСТ 5781-82		
А3		75	1.420-12 В.5	ℓ= 2280	6	0,9 кг
А3		77	1.420-12 В.5	ℓ= 1910	2	0,8 кг
А3		78	1.420-12 В.5	ℓ= 2160	4	0,8 кг
А3		93	1.420-12 В.5	ℓ= 3100	1	1,2 кг
А3		90	1.420-12 В.5	ℓ= 1900	2	1,7 кг

Формат	Зона	Поз.	Обозначение	Наименование	Кол.	Примечание
				ФВ.AI ГОСТ 5781-82		
		91	1.420-12 В.5	ℓ= 1840	1	1,6 кг
		92	1.420-12 В.5	ℓ= 2520	1	2,2 кг
		93	1.420-12 В.5	ℓ= 360	1	3,4 кг
		6	ТП 903-2-23.85 -03.2 10.1	ℓ= 370	30	0,1 кг

Гл. инж. пр.	Дутан		ТП 903-2-23.85 -КЖИ.И.03.210
Начальник	Собаль		Каркас ПК16
Гл. констр.	Шлягина		Стадия: Р; Масса: 149,9кг; Масштаб: 1:50
Гл. констр.	Шлягина		Лист; Листов 1
Рук. гр.	Шлягина		ЛАТГИПРОПРОМ
Инж.	Левейко		

Копировал

Формат А3

РИС.1

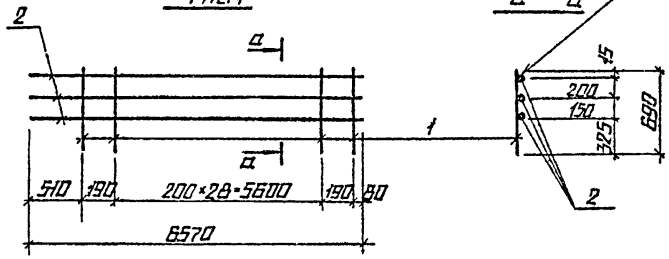

РИС.2

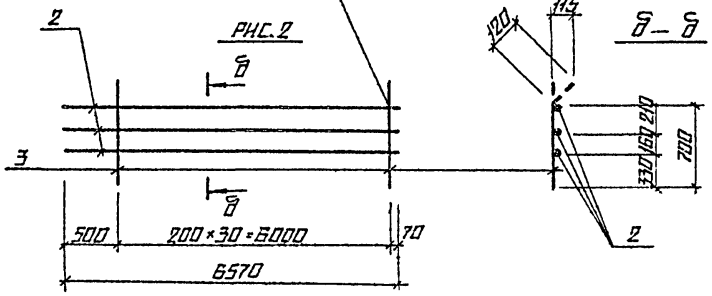

ФОРМ.	ЗОНА	ПОЗ.	ОБОЗНАЧЕНИЕ	НАИМЕНОВАНИЕ	ТП 903-2-КЖ4.Н.ДМ4.110.1		ПРИМЕЧ.
						01	
				ДОКУМЕНТАЦИЯ			
А4			ТП 903-2-23.85 КЖ4.Н.ТУ	ТЕХНИЧЕСКИЕ УСЛОВИЯ			
				ДЕТАЛИ			
				ФI2 А III ГОСТ 5781-82			
Б4		1	ТП 903-2-23.85 КЖ4.Н.ДМ1.110.1.1	ℓ=690	31		
				ФВ I ГОСТ 5781-82			
Б4		2	КЖ4.Н.ДМ1.110.1.2	ℓ=6570	3	3	
Б4		3	КЖ4.Н.ДМ1.110.1.3	ℓ=820		31	

ОБОЗНАЧЕНИЕ	МАРКА	РИС.	МАССА
ТП 903-2-23.85 КЖ4.Н.ДМ1.110.1	КР1	1	26.8кг
-01	КР2	2	17.8кг

ГИП	ДУМАН		
НАЧ.ОТД.	СОБОЛЬ		
Н.КОНТР.	ШУЛЬГИНА		
ГА.КОНСТР.	КУПРИЯНОВСКАЯ		
РУК.ГР.	ШУЛЬГИНА		

ТП 903-2-23.85 КЖ4.Н.ДМ1.110.1

КАРКАС (КР1, КР2)

СТАДИЯ	МАССА	МАСШТАБ
Р	СМ. ТАБЛ.	1:50
ЛИСТ	ЛИСТОВ 1	

ЛАТГИПРОПРОМ

ИНВ.№ ПОДЛ.	ПОДПИСЬ И ДАТА	ВЗАМ.ИНВ.№

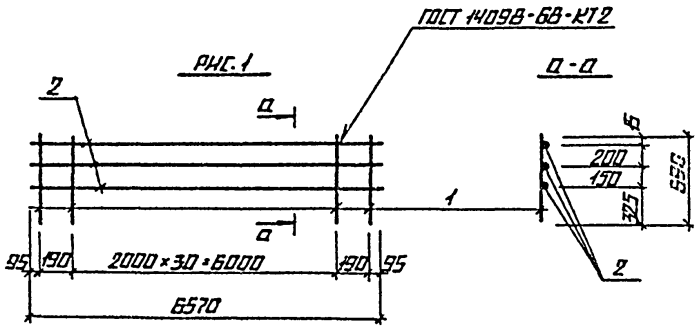

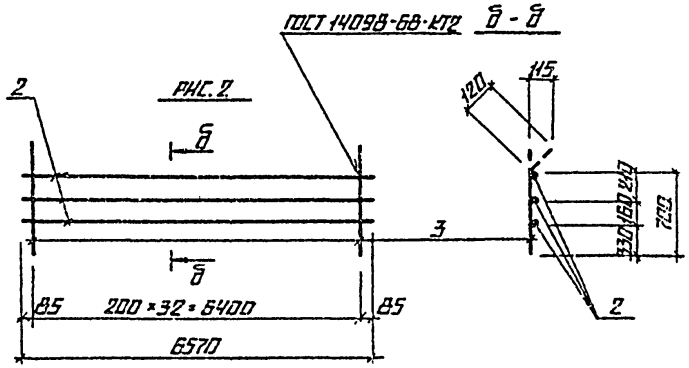

ФОРМ.	ЗОНА	ПОЗ.	ОБОЗНАЧЕНИЕ	НАИМЕНОВАНИЕ	ТП 903-2-КЖЧ.ДМ1.110.2 —	ТП 903-2-КЖЧ.ДМ1.110.2 01	ПРИМЕЧ.
				ДОКУМЕНТАЦИЯ			
А4			ТП 903-2-23.85 КЖЧ-ТУ	ТЕХНИЧЕСКИЕ УСЛОВИЯ			
				ДЕТАЛИ			
				ф12 А III ГОСТ 5781-82			
Б4		1	ТП 903-2-23.85 КЖЧ.ДМ1.110.2.1	ℓ=690	33		
				ф8 А I ГОСТ 5781-82			
Б4		2	КЖЧ.Н.ДМ1.110.2.2	ℓ=6570	3	3	
Б4		3	КЖЧ.Н.ДМ1.110.2.3	ℓ=820		33	

ОБОЗНАЧЕНИЕ	МАРКА	РИС.	МАССА
ТП 903-2-23.85 КЖЧ.Н.ДМ1.110.2	КР3	1	850 кг
-01	КР4	2	18,5 кг

ГИП	ДУМАН		
НКЧ ОТД.	СОБОЛЬ		
Н. КОНТР.	ШУЛЬГИНА		
СТ. КОНСТР.	ЯНПОЛЬСКАЯ		
РУК. ГР.	ШУЛЬГИНА		
ИНЖ.	ЛЕВЧИК		

ТП 903-2-23.85 КЖЧ.Н.ДМ1.110.2

КАРКАС (Кр3, Кр4)

СТАДИЯ	МАССА	МАСШТАБ
Р	СМ ТАБЛ.	1:50
ЛИСТ	ЛИСТОВ 1	

ЛАТГИПРОПРОМ

КОПИРОВАЛ

ФОРМАТ А3

ИНВ. № ПОДЛ. | ПОДПИСЬ И ДАТА | ВЗАИМ. ИНВ. №

Типовой проект 903-2-23.85 альбом 4.1 часть 2

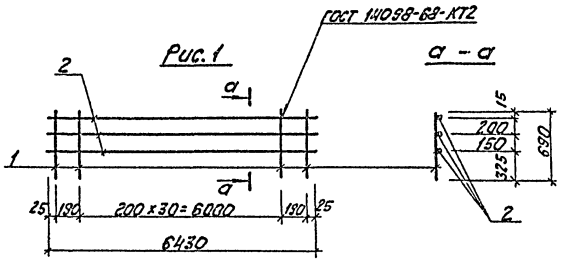

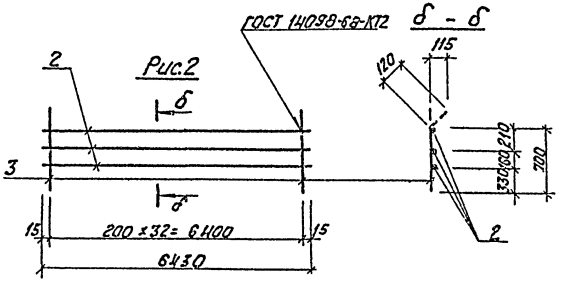

Форм.	Зона	Поз.	Обозначение	Наименование	ТП 903-2-КЖ4.И.Дм1.210	
					-	01
				Документация		
А4			ТП 903-2-23.85 КЖ4.И.ТУ	Технические условия		
				Детали		
				ф16 АIII ГОСТ 5781-82		
Б4		1	ТП 903-2-23.85 КЖ4.И.Дм1.210.1.1	ℓ=690	33	
				ф8 АI ГОСТ 5781-82		
Б4		2	КЖ4.И.Дм1.210.1.2	ℓ=6430	3	3
Б4		3	КЖ4.И.Дм1.210.1.3	ℓ=820		33

Обозначение	Марка	Рис.	Масса
ТП 903-2-23.85 КЖ4.И.Дм1.210.1	Кр5	1	43,6 кг
- 01	Кр6	2	18,3 кг

ГИП	Думан		
Нач.отд.	Соболь		
Н.контр.	Шульгина		
Гл.конст.	Андриевский		
Рук.гр.	Шульгина		
Инж.	Левина		

ТП 903-2-23.85 - КЖ4.И.210.1

Каркас (Кр5, Кр6)

Стадия	Масса	Масштаб
Р	См. табл.	1:50

Лист | Листов 1

ЛАТГИПРОПРОМ

Копировал [illegible] формат А3

Инв.№ подл. | Подпись и дата | Взам.инв.№

Типовой проект 903-2-23.85 альбом 4.1 часть 2

Инв. № подл. | Подпись и дата | Взам. инв. №

Рис. 1

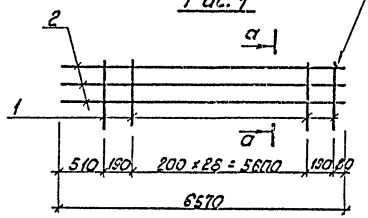

а - а

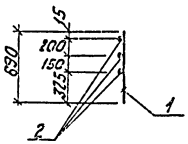

Рис. 2

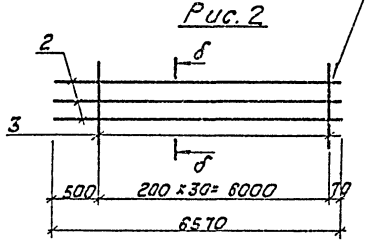

б - б

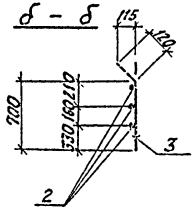

Форм.	Зона	Поз.	Обозначение	Наименование	ТП 903-2-КЖИ.Дм1.210.2 -	ТП 903-2-КЖИ.Дм1.210.2 01	Примеч.
				Документация			
А4			ТП 903-2-23.85 КЖИ.ИТУ	Технические условия			
				Детали			
				ф 12 AIII ГОСТ 5781-82			
Б4		1	ТП 903-2-23.85 КЖИ.Дм1.210.2.1	ℓ = 650	31		
				ф 8 AI ГОСТ 5781-82			
Б4		2	КЖИ.Дм1.210.2.2	ℓ = 6570	3	3	
Б4		3	КЖИ.Дм1.210.2.3	ℓ = 820		31	

Обозначение	Марка	Рис.	Масса
ТП 903-2-23.85 КЖИ.Дм1.210.2	Кр7	1	26,8 кг
-01	Кр8	2	17,8 кг

ГИП	Аэман		
Нач.отд.	Соболь		
Н.контр.	Шульгина		
Гл.конст.	Аносовская		
Рук.гр.	Шульгина		
Инж.	Левейка		

ТП 903-2-23.85 КЖИ.Дм1.210.2

Каркас (Кр7, Кр8)

Стадия	Масса	Масштаб
Р	См. табл.	1:50
Лист	Листов 27	

ЛАТГИПРОПРОМ

Копировал

Формат А3

Типовой проект 903-2-23.85 альбом VI.1 часть 2

Инв.№подл. | Подпись и дата | Взам.инв.№

Рис.1

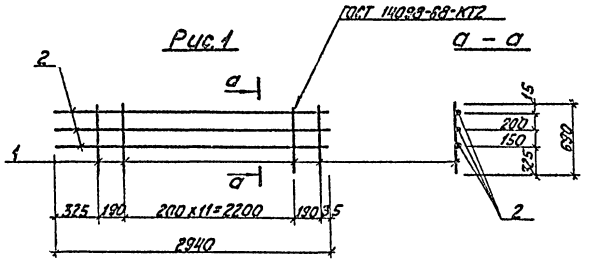

Рис.2

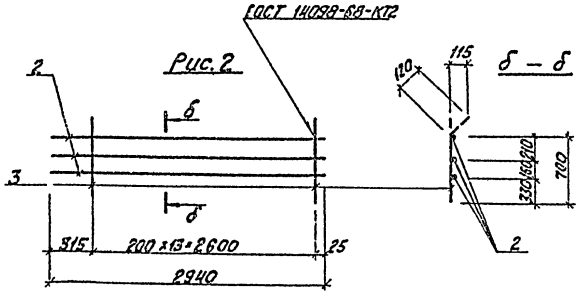

Формат	Зона	Поз.	Обозначение	Наименование	ТП 903-2-КЖ.И.Дм1.610.1 –	ТП 903-2-КЖ.И.Дм1.610.1 01	Примеч.
				Документация			
А4			ТП 903-2-23.85 КЖ.И.ТУ	Технические условия			
				Детали			
				ф 16 AIII ГОСТ 5781-82			
Б4		1	ТП 903-2-23.85 КЖ.И.Дм1.610.1.1	ℓ = 690	14		
				ф 8 AI ГОСТ 5781-82			
Б4		2	КЖ.И.Дм1.610.1.2	ℓ = 2940	3	3	
Б4		3	КЖ.И.Дм1.610.1.3	ℓ = 820		14	

Обозначение	Марка	Рис	Масса
ТП 903-2-23.85 КЖ.И.Дм1.610.1	Кр9	1	18,8 кг
-01	Кр23	2	8,0 кг

ГИП	Думан		
Нач.отд.	Собаль		
Н.контр.	Шульгина		
Гл.конст.	Андриевская		
Рук.гр.	Шульгина		
Инж.	Левочка		

ТП 903-2-23.85 КЖ.И.Дм1.610.1

Каркас (Кр9, Кр23)

Стадия	Масса	Масштаб
Р	См. тайл.	1:50
Лист	Листов 1	

ЛАТГИПРОПРОМ

Копировал Кубич

Формат А3

Типовой проект 903-2-23.85 альбом 4.1 часть 2

Рис.1

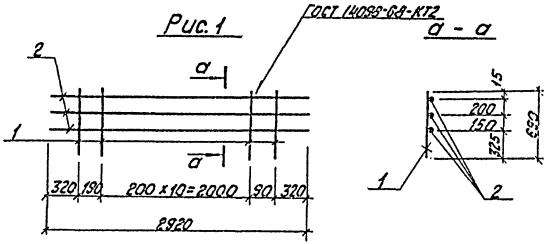

Рис.2

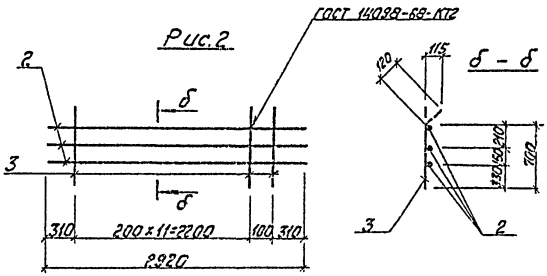

Форм.	Зона	Поз.	Обозначение	Наименование	ТП 903-2-КЖ4.И.Дм1.410.1		Примеч.
					-	01	
				Документация			
А4			ТП 903-2-23.85 КЖ4.И.ТУ	Технические условия			
				Детали			
				Ф16АIII ГОСТ 5781-82			
Б4		1	ТП 903-2-23.85 КЖ4.И.Дм1.410.1.1	ℓ=690	13		
				Ф8АI ГОСТ 5781-82			
Б4		2	КЖ4.И.Дм1.410.1.2	ℓ=2920	3	3	
Б4		3	КЖ4.И.Дм1.410.1.3	ℓ=820		13	

Обозначение	Марка	Рис.	Масса
ТП 903-2-23.85 КЖ4.И.Дм1.410.1	Кр11	1	16,6кг
-01	Кр12	2	7,4кг

ГИП	Думан		
Нач.отд.	Сабаль		
Н.контр.	Шульгина		
Гл.контр.	Андриевская		
Рук.гр.	Шульгина		
Инж.	Левейка		

ТП 903-2-23.85 КЖ4.И.Дм1.410.1

Каркас (Кр11, Кр12)

Стадия	Масса	Масштаб
Р	См. табл.	1:50

Лист | Листов 1

ЛАТГИПРОПРОМ

Копировал: [illegible]

Формат А3

Инв.№ подл. | Подпись и дата | Взам.инв.№

Типовой проект 903-2-23.85 Альбом 4.1 часть 2

Инв. № подл. | Подпись и дата | Взам. инв. №

Рис.1

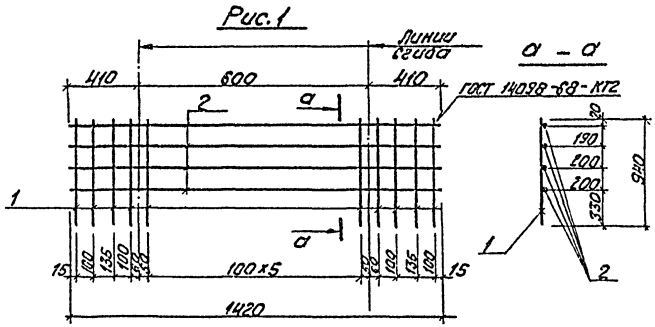

Форм.	Зона	Поз.	Обозначение	Наименование	ТП 903-2-КЖ4.И.Дм1.410.2 –	ТП 903-2-КЖ4.И.Дм1.410.2 -01	Примеч.
				Документация			
А4			ТП 903-2-23.85 КЖ4И-ТУ	Технические условия			
				Детали			
				Ф16 AIII ГОСТ 5781-82			
Б4		1	ТП 903-2-23.85 КЖ4.И.Дм1.410.2.1	ℓ = 940	14	21	
				Ф8 AI ГОСТ 5781-82			
Б4		2	КЖ4.И.Дм1.410.2.2	ℓ = 1420	4		
Б4		3	КЖ4.И.Дм1.410.2.3	ℓ = 2060		4	

Рис.2

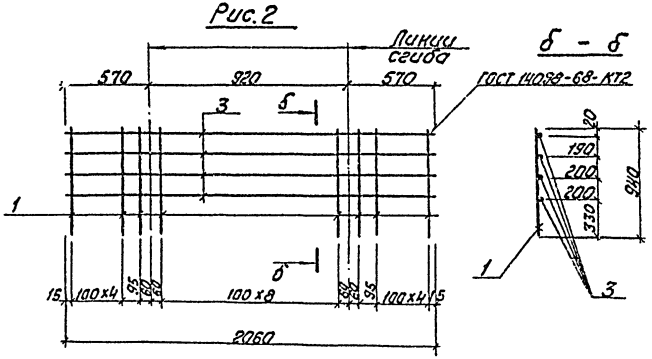

Обозначение	Марка	Рис.	Масса
ТП 903-2-23.85 КЖ4.И.Дм1.410.2	Кр13	1	23,3
-01	Кр14	2	33,6

ГИП	Дуюн		
Нач.отд.	Соболь		
Н.контр.	Шилкина		
Гл.конст.	Андриевск.		
Рук.гр.	Шульгина		
Инж.	Левкина		

ТП 903-2-23.85 КЖ4.И.Дм1-410.2

Каркас (Кр13, Кр14)

Стадия	Масса	Масштаб
Р	см. табл.	1:50
Лист	Листов 1	

ЛАТГИПРОПРОМ

Копировал Хейф

Формат А3

Типовой проект 903-2-23.85 альбом Н.1 часть 2

Инв.№ подл. | Подпись и дата | Взам.инв.№

Рис. 1

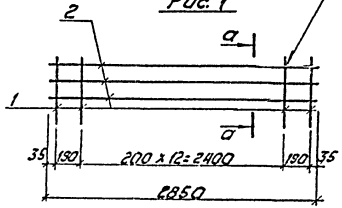

а - а

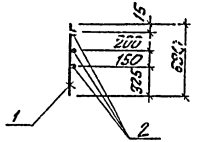

Рис. 2

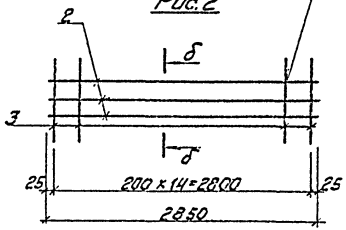

б - б

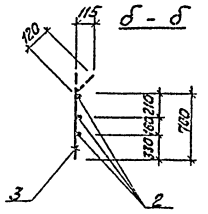

Формат	Зона	Поз.	Обозначение	Наименование	ТП 903-2-КЖ.И.Дм1.310.2 –	01
				Документация		
А4			ТП 903-2-23.85 КЖ.И.ТУ	Технические условия		
				Детали		
				ф16 AIII ГОСТ 5781-82		
Б4		1	ТП 903-2-23.85 КЖ.И.Дм1.310.2.1	ℓ=690	15	
				ф8 AI ГОСТ 5781-82		
Б4		2	КЖ.И.Дм1.310.2.2	ℓ=2850	3	3
Б4		3	КЖ.И.Дм1.310.2.3	ℓ=820		15

Обозначение	Марка	Рис	Масса
ТП 903-2-23.85 КЖ.И.Дм1.310.2	Кр 15	1	197кг
– 01	Кр 15	2	8,3кг

ГИП	Думан		
Нач.отд.	Сабаль		
Н.контр.	Шульгина		
Гл.констр.	Андреевская		
Рук.гр.	Шульгина		
Инж.	Лебедка		

ТП 903-2-23.85 КЖ.И.Дм1.310.2

Каркас (Кр15, Кр16)

Стадия	Масса	Масштаб
Р	см. табл.	1:50
Лист	Листов 1	

ЛАТГИПРОПРОМ

Копировал

Формат А3

Типовой проект 3.903-2-23.85 альбом 4.1 часть 2

Инв.№ подл. | Подпись и дата | Взам.инв.№

Рис 1

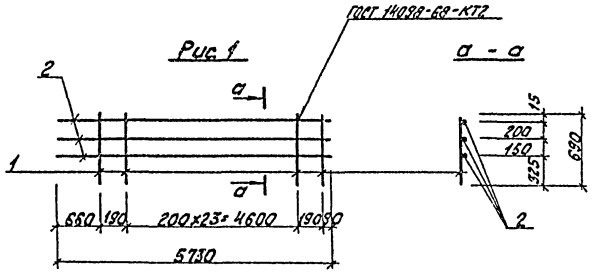

Рис 2

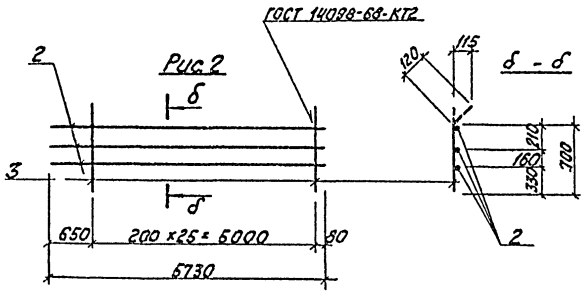

Форм.	Зона	Поз.	Обозначение	Наименование	ТП 903-2-КЖЧ.И.Дм1.510.1 –	ТП 903-2-КЖЧ.И.Дм1.510.1 01	Примеч.
				Документация			
А4			ТП 903-2-23.85 КЖЧ.И.ТУ	Технические условия			
				Детали			
				ф16 AIII ГОСТ 5781-82			
Б4		1	ТП 903-2-23.85 КЖЧ.И.Дм1.510.11	ℓ=690	26		
				ф8 AI ГОСТ 5781-82			
Б4		2	КЖЧ.И.Дм1.510.12	ℓ=5730	3	3	
Б4			КЖЧ.И.Дм1.510.13	ℓ=820		26	

Обозначение	Марка	Рис.	Масса
ТП 903-2-23.85 КЖЧ.И.Дм1.510.1	Кр17	1	35,2кг
-01	Кр18	2	15,3кг

Гл.инж.	Думан		
Нач.отд.	Соболь		
Н.контр.	Шульгина		
Гл.конструктор	Андреевская		
Рук.гр.	Шульгина		
Инж.	Левшина		

ТП 903-2-23.85 КЖЧ.И.Дм1.510.1

Каркас (Кр17, Кр18)

Стадия	Масса	Масштаб
Р	См. табл.	1:50
Лист	Листов 1	

ЛАТГИПРОПРОМ

Копировал Ж.Ч.

Формат А3

Типовой проект 903-2-23.85 альбом 4.1 часть 2

Рис. 1

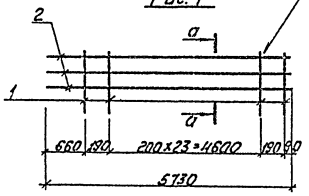

а – а

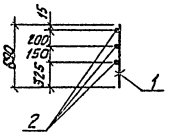

Рис. 2

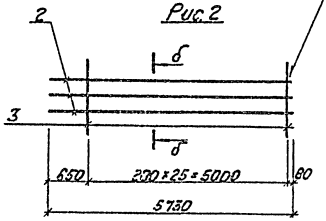

б – б

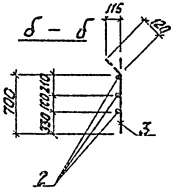

Формат	Зона	Поз.	Обозначение	Наименование	ТП 903-2-КЖ.И.Дм1-510.2 –	01	Примеч.
				Документация			
А4			ТП 903-2-23.85 КЖ.И.ТУ	Технические условия			
				Детали			
				ф16 AIII ГОСТ 5781-82			
Б4		1	ТП 903-2-23.85 КЖ.И.Дм.510.2.1	ℓ=690	26		
				ф8 AI ГОСТ 5781-82			
Б4		2	КЖ.И.Дм1.510.2.2	ℓ=5730	3	3	
Б4		3	КЖ.И.Дм1.510.2.3	ℓ=820		26	

Обозначение	Марка	Рис.	Масса
ТП 903-2-23.85 КЖ.И.Дм1-510.2	КР 19	1	35.2 кг
-01	КР20	2	16.3 кг

ГИП	Диман		
Нач.отд.	Сабель		
Н.контр.	Шульгина		
Гл.спец.	Андриевская		
Рук.гр.	Шульгина		
Исп.	Левкина		

ТП 903-2-23.85 КЖ.И.Дм1.510.2

Каркас (Кр19, Кр20)

Стадия	Масса	Масштаб
Р	см. табл.	1:50
Лист	Листов 1	

ЛАТГИПРОПРОМ

Копировал Кат.

Формат А3

Инв.№ подл. | Подпись и дата | Взам.инв.№

Альбом 4.1 часть 2

Типовой проект 903-2-23.85

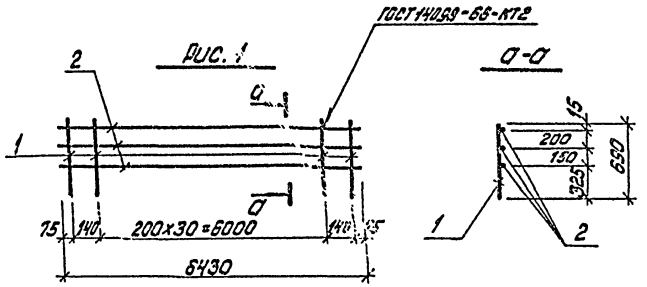

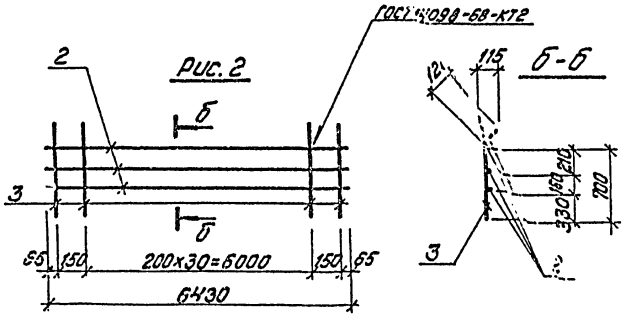

Форм.	Зона	Поз.	Обозначение	Наименование	ТП903-2-КЖ4.И.Дм1.310.1		Примечание
					–	01	
				Документация			
А4			ТП903-2-23.85 -КЖ4.И.ТУ	Технические условия			
				Детали			
				ф12 А III ГОСТ 5781-82			
Б4		1	ТП903-2-23.85 -КЖ4.И.Дм1.310.1.1	ℓ=690	33		
				ф8 А I ГОСТ 5781-82			
Б4		2	КЖ4.И.Дм1.310.1.2	ℓ=6430	3	3	
Б4		3	КЖ4.И.Дм1.310.1.3	ℓ=820		33	

Обозначение	Марка	Рис.	Масса
ТП903-2-23.85 КЖ4.И.Дм1.310.1	Кр21	1	27,8кг
-01	Кр22	2	18,3кг

Гл. инж. пр.	Думан		
Нач. отд.	Соболь		
Н. контр.	Шульгина		
Гл. констр.	Андреевская		
Рук. гр.	Шульгина		
Инж.	Левейка		

ТП903-2-23.85 -КЖ4.И.Дм1.310.1

Каркас (Кр21, Кр22)

Стадия	Масса	Масштаб
Р	см. табл.	1:50
Лист	Листов 1	

ЛАТГИПРОПРОМ

Копировал: Дубкова

Формат А3

Инв. № подл. | Подпись и дата | Взам. инв. №

Альбом 4.1 часть 2

Типовой проект 903-2-23.85

Инв. № подл. | Подпись и дата | Взам. инв. №

Рис. 1

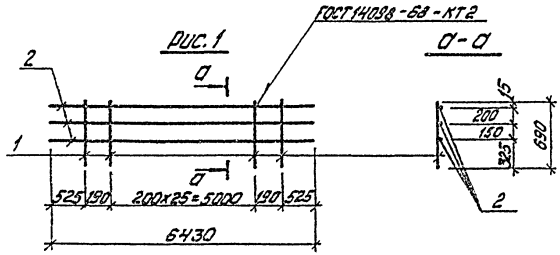

Рис. 2

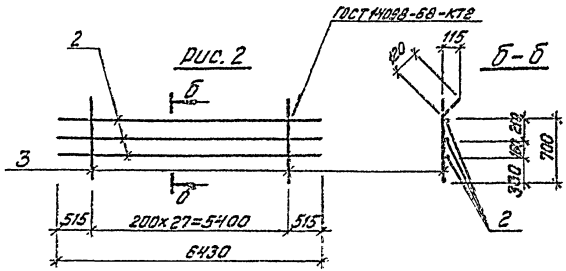

Задан.	Заго	Поз.	Обозначение	Наименование	ТП903-2-КЖН.И.Дм1.710.1	
					–	01
				Документация		
АУ			ТП903-2-23.85 -КЖН.Н.ТУ	Технические условия		
				Детали		
				Ф12 АШ ГОСТ 5781-82		
БЧ		1	ТП903-2-23.85 КЖН.Н.Дм1.710.1.1	ℓ=690	28	
				Ф8 АI ГОСТ 5781-82		
БЧ		2	КЖН.Н.Дм1.710.1.2	ℓ=6430	3	3
БЧ		3	КЖН.Н.Дм1.710.1.3	ℓ=820		28

Обозначение		Марка	Рис.	Масса
ТП903-2-23.85	КЖН.И.Дм1.710.1	Кр 24	1	24,7кг
	-01	Кр 25	2	16,7кг

				ТП903-2-23.85	-КЖН.И.Дм1.710.1
				Каркас (Кр 24, Кр 25)	Стадия: Р; Масса: см. табл.; Масштаб: 1:50
Гл. инж. пр.	Думан				Лист; Листов 1
Нач. отд.	Сорбль				ЛАТГИПРОПРОМ
Н. контр.	Шульгина				
Гл. констр.	Лобачевская				
Рук. гр.	Шульгина				
Инж.	Лобейко				

копировал: Дубкова

Формат А5

Альбом 4.1 часть 2

Типовой проект 903-2-23.85

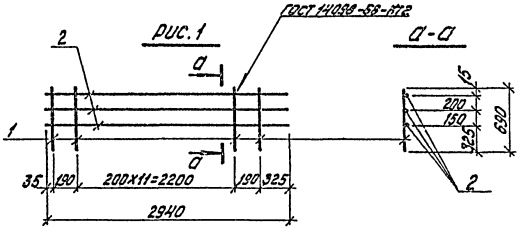

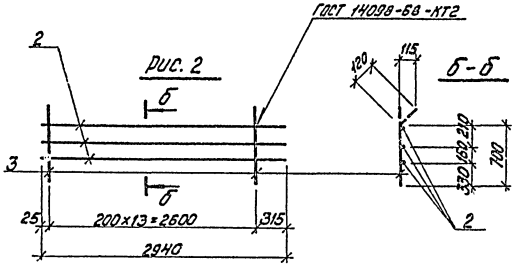

Форм.	Зона	Поз.	Обозначение	Наименование	ТП903-2-КЖ4.И.Дм1.610.2 –	01	Примечание
				Документация			
А4			ТП903-2-23.85 -КЖ4.И.ТУ	Технические условия			
				Детали			
				Ф16АIII ГОСТ 5781-82			
Б4		1	ТП903-2-23.85-КЖ4.И.Дм1.610.2.1	ℓ=690	14		
				Ф8АI ГОСТ 5781-82			
Б4		2	-КЖ4.И.Дм1.610.2.2	ℓ=2940	3	3	
Б4		3	-КЖ4.И.Дм1.610.2.3	ℓ=820		14	

Обозначение	Марка	Рис.	Масса
ТП903-2-23.85 -КЖ4.И.Дм1.610.2	Кр26	1	18,8кг
-01	Кр27	2	8,0кг

Гл.инж.пр.	Думан		
Нач.отд.	Соболь		
Н.контр.	Шульгина		
Гл.констр.	Андреевская		
Рук.гр.	Шульгина		
Инж.	Левейка		

ТП903-2-23.85 КЖ4.И.Дм1.610.2

Каркас (Кр26, Кр27)

Стадия	Масса	Масштаб
Р	см. табл.	1:50

Лист | Листов 1

ЛАТГИПРОПРОМ

Копировал: Дубкова

Формат А3

Инв.№ подл. | Подпись и дата | Взам.инв.№

2095D-13

Альбом 4.1 часть 2

Типовой проект 903-2-23.85

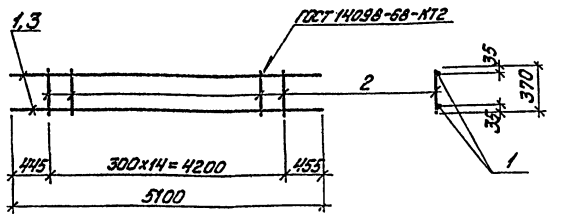

Обозначение	Марка	Рис.	Масса
ТП903-2- -КЖ4.И.03.110	КР28	1	52,2кг
-03.111-01	КР29	1	27,4кг

Форм.	Зона	Поз.	Обозначение	Наименование	ТП903-2-КЖ4.И.03.111. —	01	Примечание
				Документация			
А4			ТП903-2-23.85 -КЖ4.И.ТУ	Технические условия			
				Детали			
				ф28АIII ГОСТ 5781-82			
Б4		1	ТП903-2-23.85 -КЖ4.И.03.111.1	ℓ=5100	2		
				ф22АIII ГОСТ 5781-82			
Б4		3	ТП903-2-23.85 -КЖ4.И.03.111.2	ℓ=5100		2	
				ф8АI ГОСТ 5781-82			
Б4		2	ТП903-2-23.85 -КЖ4.И.03.111.3	ℓ=370	15	15	

Гл.инж.пр.	Думан		
Нач.отд.	Соболь		
Н.контр.	Шульгина		
Гл.констр.	Андриевская		
Рук.гр.	Шульгина		
Инж.	Левейка		

ТП903-2-23.85 -КЖ4.И.03.111

Каркас (КР28, КР29)

Стадия	Масса	Масштаб
Р	52,2кг 27,4кг	1:50

Лист | Листов 1

ЛАТГИПРОПРОМ

Копировал: Дубкова

Формат А4

Инв.№ подл. | Подпись и дата | Взам.инв.№

Альбом 4.1 часть 2

Типовой проект 903-2-23.85

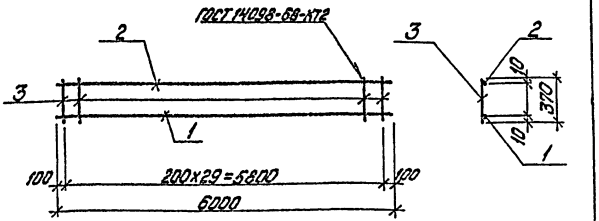

Форм.	Зона	Поз.	Обозначение	Наименование	Кол.	Примечание
				Документация		
А4			ТП903-2-23.85 -КЖ4.И.ТУ	Технические условия		
				Детали		
				ф16АIII ГОСТ 5781-82		
Б4		1	ТП903-2-23.85 -КЖ4.И.Ум4.020.1	ℓ=6000	1	
				ф10АIII ГОСТ 5781-82		
Б4		2	-КЖ4.И.Ум4.020.2	ℓ=6000	1	
				ф8АI ГОСТ 5781-82		
Б4		3	-КЖ4.И.Ум4.020.3	ℓ=370	30	

Гл.инж.пр.	Думан		
Нач.отд.	Соболь		
Н.контр.	Шульгина		
Гл.констр.	Андриевская		
Рук.гр.	Шульгина		
Инж.	Левейка		

ТП903-2-23.85 -КЖ4.И.Ум4.020

Каркас КР30

Стадия	Масса	Масштаб
Р	17,5кг	1:50

Лист | Листов 1

ЛАТГИПРОПРОМ

Копировал: Дубкова

Формат А4

Инв.№ подл. | Подпись и дата | Взам.инв.№

Типовой проект 903-2-23.85 Альбом 4.1 часть 2

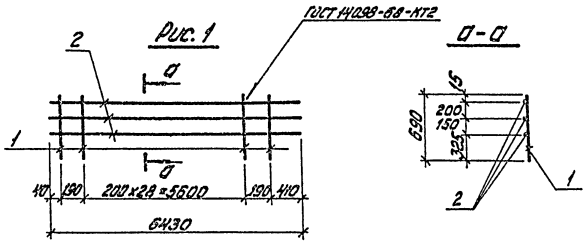

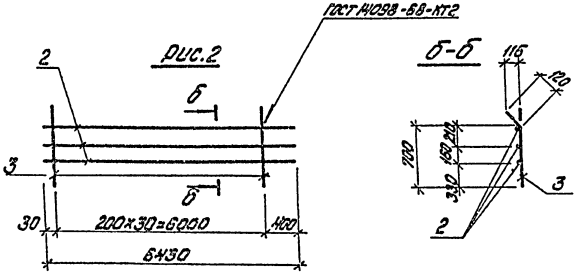

Форм.	Зона	Поз.	Обозначение	Наименование	ТП903-2 КЖ4.И.Дм1.710.2 -	01	Примечание
				Документация			
А4			ТП903-2-23.85 -КЖ4.И.ТУ	Технические условия			
				Детали			
				ф12АIII ГОСТ 5781-82			
Б4		1	ТП903-2-23.85 -КЖ4.И.Дм1.710.2.11	ℓ=690	31		
				ф8АI ГОСТ 5781-82			
Б4		2	-КЖ4.И.Дм1.710.2.2	ℓ=6430	3	3	
Б4		3	-КЖ4.И.Дм1.710.2.3	ℓ=820		31	

Обозначение	Марка	Рис.	Масса
ТП903-2-23.85 -КЖ4.И.Дм1.710.2	Кр31	1	26,4кг
-01	Кр32	2	17,6кг

Гл.инж.пр.	Думан	
Нач.отд.	Соболь	
Н.контр.	Шульгина	
Гл.контр.	Андреевская	
Рук.гр.	Шульгина	
Инж.	Левейка	

ТП903-2-23.85 -КЖ4.И.Дм1.710.2

Каркас (Кр31, Кр32)

Стадия	Масса	Масштаб
Р	см. табл.	1:50

Лист | Листов 1

ЛАТГИПРОПРОМ

Копировал: Дубкова

Формат А3

Инв.№ подл. | Подпись и дата | Взам.инв.№

Альбом VI.1 часть 2

Типовой проект 903-2-23.85

Рис. 1

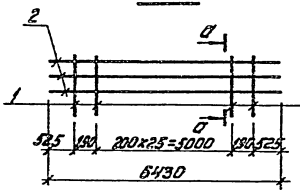

а-а

ГОСТ 14098-68 - К12

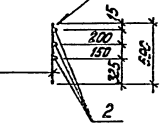

Рис. 2

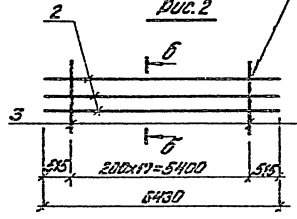

ГОСТ 14098-68 - К12

б-б

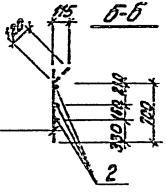

Позиц.	Зона	Поз.	Обозначение	Наименование	ТП503-2-КЖ.И.Дм1.810.1 —	ТП503-2-КЖ.И.Дм1.810.1 01	Примечание
				Документация			
А1			ТП503-2-23.85 -КЖ.И.ТЧ	Технические условия			
				Детали			
				ф16 АII ГОСТ 5781-82			
Б4		1	ТП503-2-23.85 -КЖ.И.Дм1.815.1.1	С=690	28		
				ф8 АI ГОСТ 5781-82			
Б4		2	-КЖ.И.Дм1.810.1.2	С=6430	3	3	
Б4		3		С=820		28	

Обозначение	Марка	Поз.	Масса
ТП503-2-23.85 -КЖ.И.Дм1.810.1	КР33	1	35,1кг
-"-	КР34	2	15,7кг

				ТП503-2-23.85 -КЖ.И.Дм1.810.1		
Гип	Сергеев			Корпус (Кр33, Кр34)	Стадия	Масса
Нач.отд.	Шульгина				Р	1:50
Нач.сект.	Сергеев				Лист	Листов 1
Н.контр.	Сергеев				ЛАТГИПРОПРОМ	
Рук.гр.	Сергеев					
Инж.	Сергеев					

Копировал Дубова

Формат А3

Альбом 4.1 часть 2

Типовой проект 903-2-23.85

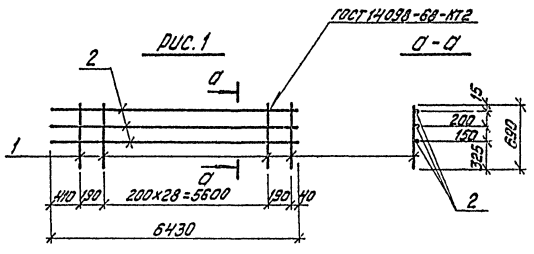

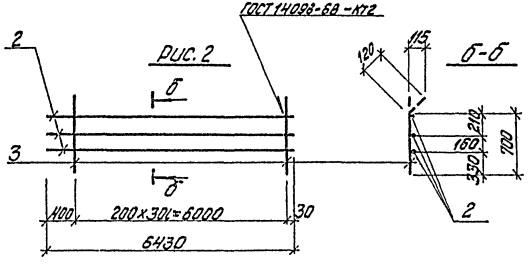

Форм.	Зона	Поз.	Обозначение	Наименование	ТП903-2-КЖ4.И.Дм1.810.2 –	01	Примечание
				Документация			
А4			ТП903-2-23.85 -КЖ4.И.ТУ	Технические условия			
				Детали			
				ф16АIII ГОСТ 5781-82			
Б4		1	ТП903-2-23.85 -КЖ4.И.Дм1.810.2.1	ℓ=690	31		
				ф8АI ГОСТ 5781-82			
Б4		2	-КЖ4.И.Дм1.810.2.2	ℓ=6430	3	3	
Б4		3	-КЖ4.И.Дм1.810.2.3	ℓ=820		31	

Обозначение	Марка	Рис.	Масса
ТП903-2-23.85 -КЖ4.И.Дм1.810.2	Кр35	1	41,4кг
-01	Кр36	2	17,6кг

Гл. инж. пр.	Думан	
Нач. отд.	Соболь	
Н. контр.	Шульгина	
Гл. конструктор	[illegible]	

ТП903-2-23.85 -КЖ4.И.Дм1.810.2

Каркас (Кр35, Кр36)

Стадия	Масса	Масштаб
Р	см. табл.	1:50
Лист	Листов 1	

ЛАТГИПРОПРОМ

Инв. № подл. | Подпись и дата | Взам. инв. №

Подпись: Дубкова

Формат А3

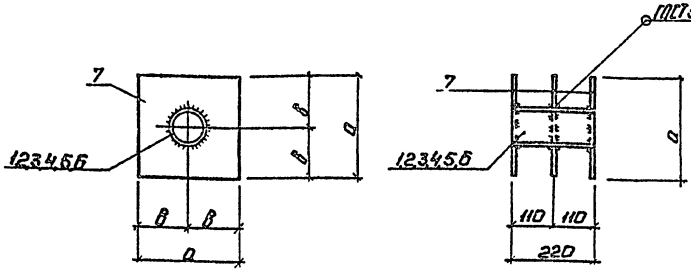

Обозначение		Марка	Размеры, мм а	Размеры, мм в	Масса кг
ТП903-2-	КЖ4Н.Ум3.5	МН1	500	250	49,45
	-01	МН2	400	200	33,15
	-02	МН3	150	75	4,69
	-03	МН4	250	125	7,62
	-04	МН5	150	75	4,55
	-05	МН6	150	75	4,22

Формат	Зона	Поз.	Обозначение	Наименование	ТП 903-2-пр.4.1ч.2 —	КЖ4Н.Ум3.5 01	02	03	04	05	Примеч.
				Документация							
А4			ТП903-2-23.85 КЖ4Н.ТУ	Технические условия							
				Детали							
		1	ТП903-2-23.85 КЖ4.Н.Ум3.5.1	Труба 377×70×2200 ГОСТ 10704-76* / Ст3пс5 ГОСТ 10705-80	1						
		2	КЖ4.Н.Ум3.5.2	Труба 273×50×2200 ГОСТ 10704-76* / Ст3пс5 ГОСТ 10705-80		1					
		3	КЖ4Н.Ум3.5.3	Труба 89×20×2200 ГОСТ 10704-76* / Ст3пс5 ГОСТ 10705-80			1				
		4	КЖ4Н.Ум3.5.4	Труба 159×50×2200 ГОСТ 10704-76* / Ст3пс5 ГОСТ 10705-80				1			
		5	КЖ4.Н.Ум3.5.5	Труба 76×20×2200 ГОСТ 10704-75* / Ст3пс5 ГОСТ 10705-80					1		
		6	КЖ4НУм3.5.6	Труба 57×16×2200 ГОСТ 10704-75* / Ст3пс5 ГОСТ 10705-80						1	
		7	КЖ4НУм3.5.7	Лист Б-ПН-Б ГОСТ 19903-74* / Ст3пс5-2 ТУ14-1-3023-80	3	3	3	3	3	3	

Инв.№ подл. | Подп. и дата | Взам. инв.№

Гл.инж.пр.	Думан		
Нач.отд.	Соболь		
Н.контр.	Шульмина		
Гл.констр.	Андриевская		
Рук.гр.	Шульмина		
Инж.	Лебедева		

ТП 903-2-23.85 КЖ4Н.Ум3.5

Закладное изделие МН1, МН2, МН3, МН4, МН5, МН6

Стадия	Масса	Масштаб
Р	см. таблицу	

Лист | Листов 1

ЛАТГИПРОПРОМ

Копировал: Г

Формат А3

20950-13

Альбом 4.1 часть 2

Типовой проект 903-2-23.85

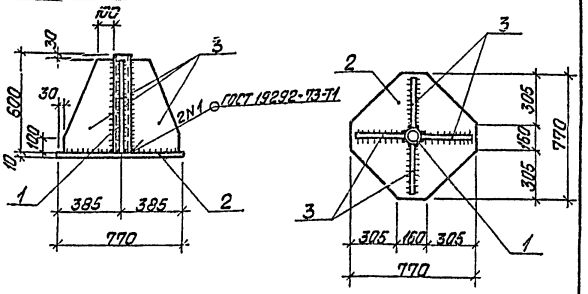

Формат	Зона	Поз.	Обозначение	Наименование	Кол.	Примечание
				Документация		
			ТП 903-2-23.85 КЖ.И.ТУ	Технические условия		
				Детали		
Б4		1	-КЖ.И.02.1	Труба ⌀76х5х6ф ГОСТ 8732-78* Ст.3 кп2 ГОСТ 380-71*	1	
Б4		2	-КЖ.И.02.2	Лист $\frac{\text{⌀10}}{\text{Ст.3 кп2}}$ ГОСТ 19903-74* $\frac{\text{⌀10}}{\text{Ст.3 кп2}}$ ГОСТ 380-71*	1	
Б4		3	-КЖ.И.02.3	Лист $\frac{\text{⌀10}}{\text{Ст.3 кп2}}$ ГОСТ 19903-74* $\frac{\text{⌀10}}{\text{Ст.3 кп2}}$ ГОСТ 380-71*	4	

Инв.№ подл. | Подпись и дата | Взам.инв.№

Гл.инж.пр.	Думан		
Нач.отд.	Собаль		
Н.контр.	Шуралина		
Рук.гр.	Шилгина		
Инж.	Левейка		

ТП 903-2-23.85 -КЖ.И.02.01

Заклодное изделие МН7

Стадия	Масса	Масштаб
Р	85.5 кг	
Лист	Листов 1	

ЛАТГИПРОПРОМ

Копировал | Формат А4

Альбом 4.1 часть 2

Типовой проект 903-2-23.85

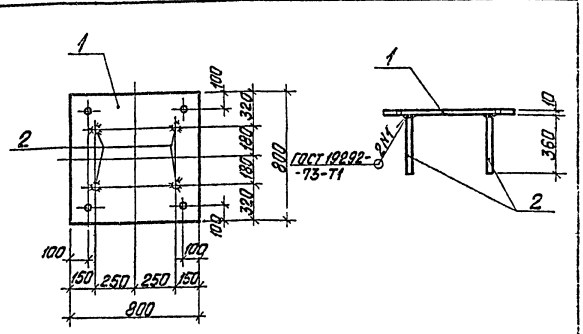

Формат	Зона	Поз.	Обозначение	Наименование	Кол.	Примечание
				Документация		
			ТП 903-2-23.85 КЖ.И.ТУ	Технические условия		
				Детали		
Б4		1	-КЖ.И.02.02.1	Лист ⌀10 ГОСТ 19903-74* Ст.3 кп2 ГОСТ 380-71* $\frac{\text{ФИ А III}}{\text{ГОСТ 5781-82}}$	1	
Б4		2	-КЖ.И.02.02.2	P=360	4	

Инв.№ подл. | Подпись и дата | Взам.инв.№

Гл.инж.пр.	Думан		
Нач.отд.	Собаль		
Н.контр.	Шуралина		
Рук.гр.	Шилгина		
Инж.	Левейка		

ТП 903-2-23.85 -КЖ.И.02.02

Заклодное изделие МН8

Стадия	Масса	Масштаб
Р	51.9 кг	
Лист	Листов 1	

ЛАТГИПРОПРОМ

Копировал | Формат А4

Альбом 4.1 часть 2

Типовой проект 903-2-23.85

Технические условия

1. Плоские сетки и пространственные каркасы изготовлять с помощью контактной точечной сварки. Точечную сварку производить во всех местах пересечения стержней сеток и каркасов.
2. Сварку следует производить в соответствии с ГОСТ 19292-73 „Соединения сварные элементов закладных деталей сборных железобетонных конструкций. Контактная и автоматическая сварка плавлением Основные типы и конструктивные элементы" и с „Инструкцией по сварке соединений арматуры и закладных деталей железобетонных конструкций" СН393-78.
3. Арматурные изделия должны отвечать требованиям ГОС 10922-75 „Арматурные изделия и закладные детали сварные для железобетонных конструкций. Технические требования и методы испытаний."
4. Сварку пластин с анкерами и между собой производить дуговой электросваркой электродами типа Э42 по ГОСТ 9469-75.
5. Закладные и соединительные элементы резервуара мазута должны быть защищены 5-ю слоями эмали ХС-759 (ТУ6-10-1115-75) по грунтовке ХС-059 общей толщиной 130 мкм в соответствии с группой IV таблицы 48* СНиП II-28-73* (поверхности не закладываемые в бетон).

Гл.инж.пр.	Думан			ТП 903-2-23.85	КЖ4.И.ТУ
Нач.отд.	Соболь			Технические условия	Стадия: Р; Масса; Масштаб
Н.контр.	Шульгина				ЛАТГИПРОПРОМ
Гл.контр.	Андриевская				
Рук.гр.	Шульгина				
Инж.	Левейко				

Копировал: 7

Формат А3

gost.e-ecolog.ru