ТИПОВОЙ ПРОЕКТ
903-2-23.85

УСТАНОВКА МАЗУТОСНАБЖЕНИЯ Q=16/80 м³/ч С РЕЗЕРВУАРАМИ 2×5000 м³

АЛЬБОМ 3.1

ПРИЕМНАЯ ЕМКОСТЬ
ЧАСТИ: ТЕПЛОМЕХАНИЧЕСКАЯ, АРХИТЕКТУРНО-СТРОИТЕЛЬНАЯ, АВТОМАТИЗАЦИЯ.

gost.e-ecolog.ru

Привязан

Инв. №

20950-10

ТИПОВОЙ ПРОЕКТ 903-2-23.85

УСТАНОВКА МАЗУТОСНАБЖЕНИЯ Q = 16/80 м³/ч

С РЕЗЕРВУАРАМИ 2×5000 м³

АЛЬБОМ 3.1

СОСТАВ ПРОЕКТА

АЛЬБОМ	0	Пояснительная записка.
АЛЬБОМ	1.1	Мазутонасосная. Части: тепломеханическая, автоматизация, электротехническая, связь и сигнализация.
АЛЬБОМ	1.2 часть1	Мазутонасосная. Архитектурно-строительная часть. Каркасный вариант.
АЛЬБОМ	1.2 часть2	Мазутонасосная. Архитектурно-строительная часть. Вариант с кирпичными стенами.
АЛЬБОМ	1.3	Мазутонасосная. Санитарно-техническая часть.
АЛЬБОМ	1.4	Мазутонасосная. Строительные изделия.
АЛЬБОМ	1.5	Блоки тепломеханического оборудования.
АЛЬБОМ	1.6	Задание на разработку конструкций тепловой изоляции.
АЛЬБОМ	2.1	Сооружения слива мазута, слив и хранение жидких присадок. Части: тепломеханическая, архитектурно-строительная, автоматизация, электротехническая.
АЛЬБОМ	3.1	Приемная емкость. Части: тепломеханическая, архитектурно-строительная, автоматизация.
АЛЬБОМ	3.2	Приемная емкость. Строительные изделия.
АЛЬБОМ	4.1 часть1	Резервуарный парк с железобетонными резервуарами. Части: тепломеханическая, архитектурно-строительная, автоматизация, электротехническая, отопление и вентиляция.
АЛЬБОМ	4.1 часть2	Резервуар мазута железобетонный V=5000 м³. Строительные изделия.
АЛЬБОМ	4.1 часть3	Резервуарный парк с железобетонными резервуарами. Автоматическое пожаротушение.
АЛЬБОМ	4.2 часть1	Резервуарный парк с металлическими резервуарами. Части: тепломеханическая, архитектурно-строительная, автоматизация, электротехническая, отопление и вентиляция.
АЛЬБОМ	4.2 часть2	Резервуарный парк с металлическими резервуарами. Автоматическое пожаротушение.
АЛЬБОМ	5.1	Генеральный план. Инженерные сети (вариант с железобетонными резервуарами). Части: тепломеханическая, архитектурно-строительная, автоматизация, электротехническая, связь и сигнализация, водопровод и канализация, тепловые сети.
АЛЬБОМ	5.2	Генеральный план. Инженерные сети (вариант с металлическими резервуарами). Части: тепломеханическая, архитектурно-строительная, автоматизация, электротехническая, связь и сигнализация, водопровод и канализация, тепловые сети.
АЛЬБОМ	6.1	Задание заводу-изготовителю на щиты автоматики и КИП.
АЛЬБОМ	6.2	Задание заводу-изготовителю на низковольтные комплектные устройства.
АЛЬБОМ	7.1	Металлоконструкции вспомогательного оборудования и устройств мазутонасосной.
АЛЬБОМ	7.2	Металлоконструкции оборудования и устройств слива мазута, слива и хранения жидких присадок (из ТП 903-2-20.84).
АЛЬБОМ	7.3	Металлоконструкции оборудования и устройств приема и хранения мазута.
АЛЬБОМ	8.1 кн.1,2,3,4,5	Сметы. Мазутонасосная.
АЛЬБОМ	8.2	Сметы. Сооружения слива мазута, слив и хранение жидких присадок.
АЛЬБОМ	8.3	Сметы. Приемная емкость.
АЛЬБОМ	8.4	Сметы. Резервуарный парк с железобетонными резервуарами.
АЛЬБОМ	8.5	Сметы. Резервуарный парк с металлическими резервуарами.
АЛЬБОМ	8.6 кн.1,2	Сметы. Генеральный план. Инженерные сети.
АЛЬБОМ	9.1	Спецификации оборудования. Мазутонасосная.
АЛЬБОМ	9.2	Спецификации оборудования. Сооружения слива мазута, слив и хранение жидких присадок.
АЛЬБОМ	9.3	Спецификации оборудования. Приемная емкость. Резервуарный парк.
АЛЬБОМ	9.4 кн.1	Спецификации оборудования. Инженерные сети. (Вариант с железобетонными резервуарами).
АЛЬБОМ	9.4 кн.2	Спецификации оборудования. Инженерные сети. (Вариант с металлическими резервуарами).
АЛЬБОМ	10.1	Ведомости потребности в материалах. Мазутонасосная (каркасный вариант).
АЛЬБОМ	10.2	Ведомости потребности в материалах. Мазутонасосная (вариант с кирпичными стенами).
АЛЬБОМ	10.3	Ведомости потребности в материалах. Сооружения слива мазута, слив и хранение жидких присадок. Приемная емкость.
АЛЬБОМ	10.4	Ведомости потребности в материалах. Резервуарный парк с железобетонными резервуарами. Генеральный план. Инженерные сети.
АЛЬБОМ	10.5	Ведомости потребности в материалах. Резервуарный парк с металлическими резервуарами. Генеральный план. Инженерные сети.
АЛЬБОМ	11	Прилагаемые материалы. Электротехническая часть. Связь и сигнализация.

ПРИМЕНЕННЫЕ МАТЕРИАЛЫ

Типовой проект	704-1-169.84	Ал. I, III, VI, VII, X, XI
Типовой проект	704-1-161.83	Ал. I, II, V, VII, VIII
Типовой проект	902-2-339	
Типовой проект	901-4-59.83	
Типовой проект	901-4-58.83	
Типовой проект	402-11-59/74	Ал. II, IV, V

Резервуар стальной вертикальный цилиндрический для нефти и нефтепродуктов емкостью 5000 м³ (распространяет Казахский филиал ЦИТП, г. Алма-Ата).
Резервуар стальной горизонтальный цилиндрический для хранения нефтепродуктов емкостью 25 м³ (распространяет Казахский филиал ЦИТП, г. Алма-Ата).
Очистные сооружения замазученных дождевых сточных вод производительностью 10 л/с для установок мазутоснабжения котельных (распространяет ЦИТП, г. Москва).
Резервуары для воды прямоугольные железобетонные сборные емкостью от 500 до 1200 м³ (распространяет тбилисский филиал ЦИТП, г. Тбилиси).
Резервуары для воды прямоугольные железобетонные сборные емкостью от 100 до 250 м³ (распространяет тбилисский филиал ЦИТП, г. Тбилиси).
Стационарная установка генераторов высокократной пены типа ГВПС-2000, ГВПС-600, ГВПС-200 на стальных вертикальных резервуарах для нефти и нефтепродуктов (распространяет Казахский филиал ЦИТП, г. Алма-Ата).

Разработан
проектным институтом
„ЛАТГИПРОПРОМ"

Главный инженер института (В. Овчаров)
Главный инженер проекта (А. Думан)

Утвержден и введен в действие
институтом „Латгипропром".
Приказ № 156 от 14 июня 1985г.

Привязан

Инв. №

ЦЕНТРАЛЬНЫЙ ИНСТИТУТ ТИПОВОГО ПРОЕКТИРОВАНИЯ ГОССТРОЯ СССР
КАЗАХСКИЙ ФИЛИАЛ
Заказ № 3121 Тираж 500 экз. Цена 2-58 Инв № 9032-23 Сдано в печать 16/11 82
ал. 3.1

Альбом 3.1

Типовой проект 903-2-23.85

Содержание альбома

Лист	Наименование	Примечание (стр.)
	Тепломеханическая часть.	
	Основной комплект рабочих чертежей марки ТМ6	
1	Общие данные.	3
2	Компоновка оборудования. Вид сверху. План на отм. −4,210. Разрез А-А.	4
3	Трубопроводы. План. Разрезы Б-Б, В-В. Узел II.	5
4	Трубопроводы. Разрезы А-А, Г-Г. Узел I.	6
5	Люк световой Ду 700. Общий вид.	7
6	Люк-лаз Ду 1000. Общий вид.	7
7	Люк Ду 700 с замерным люком ЛЗ-150. Общий вид. Узел I.	8
8	Люк Ду 700 с уровнемером рус. Общий вид.	8
9	Люк Ду 700 с патрубком вентиляционным ПВ-150. Общий вид. Разрез А-А	9
10	Фильтрующее устройство. Общий вид. Разрез А-А.	10
11	Местный подогреватель поверхностью нагрева 3,1м². Общий вид. Вид Б. Разрез А-А	11

Лист	Наименование	Примечание (стр.)
	Архитектурно-строительные решения	
	Основной комплект рабочих чертежей марки КЖ3.	
1	Общие данные (начало).	12
2	Общие данные (продолжение).	13
3	Общие данные (продолжение).	14
4	Общие данные. (окончание)	15
5	Открытая площадка. Схема расположения лестниц.	16
6	Схема расположения стеновых панелей, монолитных узлов, колонн, ригелей.	17
7	Схема расположения плит покрытий. Узлы „1÷7".	18
8	Узлы „8÷12". Разрезы 3-3, в-в, г-г.	19
9	Дм1. Опалубка.	20
10	Дм1. Опалубка и армирование. Раскладка верхних и нижних сеток. Разрезы „4-4÷7-7".	21
11	Дм1. Сопряжение пакетов в углах (без грунтовых вод).	22

Лист	Наименование	Примечание (стр.)
12	Дм1. Сопряжение пакетов в углах. (с грунтовыми водами).	23
13	Пм1, Ум7. Опалубка и армирование.	24
14	Ум1 ÷ Ум4. Опалубка.	25
15	Ум1 ÷ Ум4. Армирование.	26
16	Ум5. Опалубка и армирование.	27
17	РКм1. Опалубка и армирование.	28
18	КЛм1, Ум6. Опалубка и армирование.	29
19	Схема расположения молниеприемника. Узлы „1" ÷ „4".	30
20	Лестница Л1. Металлическая крышка МКР1.	31
	Автоматизация	
	Основной комплект рабочих чертежей марки АТМ3.	
1.	Общие данные.	32
2	Схема функциональная и внешних проводок	32

Типовой проект 903-2-23.85 Альбом 3.1

Ведомость рабочих чертежей основного комплекта марки ТМ6

Лист	Наименование	Примечание (стр.)
1.	Общие данные	3
2.	Компановка оборудования. Вид сверху.	
	План на отм. -4.210. Разрез А-А.	4
3.	Трубопроводы. План. Разрезы Б-Б, В-В.	
	Узел II.	5
4.	Трубопроводы. Разрезы А-А, Г-Г. Узел I.	6
5.	Люк световой Ду 700. Общий вид.	7
6.	Люк-лаз Ду 1000. Общий вид.	7
7.	Люк Ду 700 с затерным люком Л3-150.	
	Общий вид. Узел I.	8
8.	Люк Ду 700 с уровнемером РУС. Общий вид.	8
9.	Люк Ду 700 с патрубком вентиляционным ПВ-150.	
	Общий вид. Разрез А-А.	9
10.	Фильтрующее устройство. Общий вид. Разрез А-А	10
11.	Местный подогреватель поверхностью нагре-	
	ва 3,1 м². Общий вид. Вид Б. Разрез А-А.	11

Ведомость ссылочных и прилагаемых документов

Обозначение	Наименование	Примечание
	Прилагаемые документы	
ТП 903-2- ТМ6.СО		
Альбом 9.3	Спецификация оборудования	
ТП 903-2- ТМ6.ВМ	Ведомость потребности	
Альбом 10.3	материалов	

Типовой проект разработан в соответствии с действующими нормами и правилами и предусматривает мероприятия, обеспечивающие взрывную, взрывопожарную и пожарную безопасность при эксплуатации здания.

Главный инженер проекта (А. Думан)

Ведомость спецификаций

Лист	Наименование	Примечание
2	Спецификация на оборудование приемной емкости.	
4	Спецификация на трубопроводы.	
5	Спецификация на люк световой Ду 700.	
6	Спецификация на люк-лаз Ду 1000.	
7	Спецификация на люк Ду 700 с затерным люком Л3-150.	
8	Спецификация на люк Ду 700 с уровнемером РУС.	
9	Спецификация на люк Ду 700 с патрубком вентиля-	
	ционным ПВ-150.	
10	Спецификация на фильтрующее устройство	
11	Спецификация на местный подогреватель	
	поверхностью нагрева 3,1 м²	

Общие указания

1. Труба стальная электросварная прямошовная гост 10704-76 (поставка по группе В, гост 10705-80) из стали В ст3 пс 5 гост 380-71 группы В, соответствующая требованиям таблицы 2 „Правил устройства и безопасной эксплуатации трубопроводов пара и горячей воды" (Утверждена Госгортехнадзором СССР 10 марта 1970г.)
2. Труба стальная бесшовная холоднодеформированная гост 8734-75 (поставка по группе В гост 8733-74, с обязательным испытанием на загиб по п.1.10) из стали 20 гост 1050-74 с механическими свойствами по таблице 1 гост 8733-74.

Привязан

Инв. №

			ТП 903-2-23.85		ТМ6
			Установка мазутонасосная Q=16/80 м³/ч с резервуарами 2×5000 м³		
Гл.инж.пр.	Думан		Приемная емкость.	Стадия	Лист	Листов
Нач.отд.	Попов			Р	1	11
Н.контр.	Шпитка					
Гл.спец.	Дрейя		Общие данные	ЛАТГИПРОПРОМ		
Рук.гр.	Казакова					
Ст.техн.	Янкевский					

Инв.№ подл. | Подпись и дата | Взам.инв.№

Альбом 3.1

Типовой проект 903-2-23.85

Вид сверху

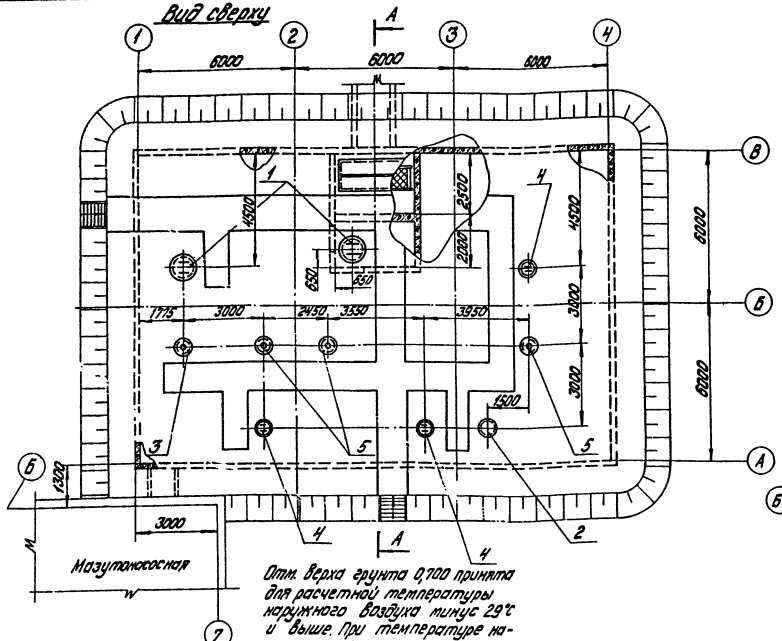

Отм. верха грунта 0,700 принята для расчетной температуры наружного воздуха минус 29°С и выше. При температуре наружного воздуха минус 30°С и ниже отм. верха грунта 1,000.

План на отм-4,210

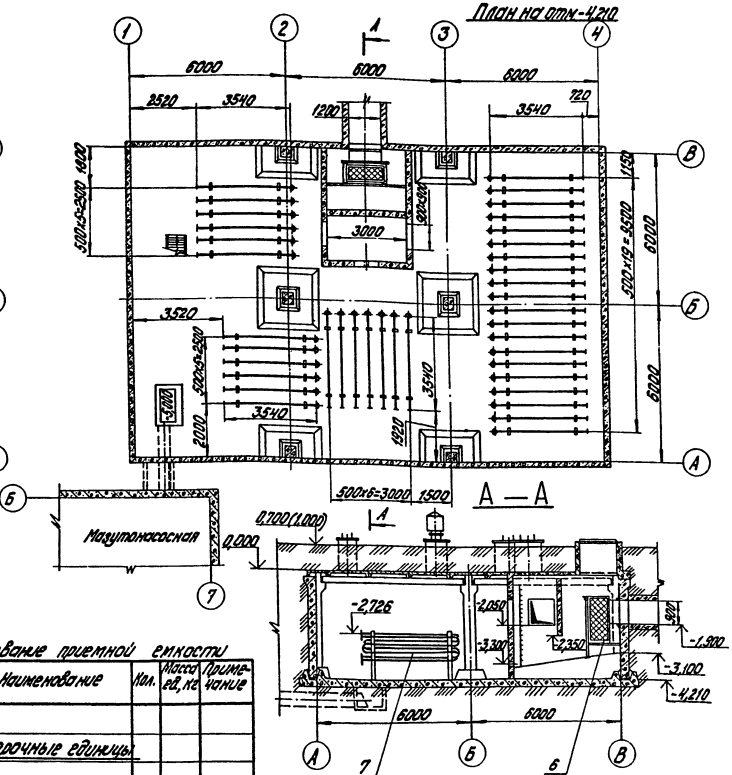

А — А

Продолжение

Марка, поз.	Обозначение	Наименование	Кол.	Масса ед, кг	Примечание
5	лист 9	Люк Ду 700 с патрубком вентиляционным ПВ-150	3	233,5 / 190,5	
6	лист 10	Фильтрующее устройство	1	418,6	
7	лист 11	Местный подогреватель поверхностью нагрева 3,1 м²	39	118,1	

Спецификация на оборудование приемной емкости

Марка, поз.	Обозначение	Наименование	Кол.	Масса ед, кг	Примечание
		Сборочные единицы			
1	лист 6	Люк лаз Ду 1000	2	318,0 / 258,0	
2	лист 7	Люк Ду 700 с замерным люком ЛЗ-150	1	230,6 / 187,6	
3	лист 8	Люк Ду 700 с уровнемером РУС. Общий вид.	1	224,7 / 181,7	
4	лист 5	Люк световой Ду 700	3	210,4 / 167,8	

Согласовано

СО-1 Кмпиа

Ф.подп. | Подпись и дата | Взам. инв. №

Привязан

Инв. №

Гл. инж. пр.	Думан		
Нач. отд.	Попов		
Н. контр.	Шнитко		
Гл. спец.	Дрейя		
Рук. гр.	Казакова		
Инж.	Дарзоев		

ТП 903-2-23,85 ТМ6

Установка мазутоснабжения Q = 16/80 м³/ч с резервуарами 2×5000 м³

Приемная емкость

Стадия	Лист	Листов
Р	2	

Компоновка оборудования. Вид сверху. План на отм. -4,210. Разрез А-А

ЛАТГИПРОПРОМ

Формат А2

20950-10

5

Альбом 3.1

Типовой проект 903-2-23,85

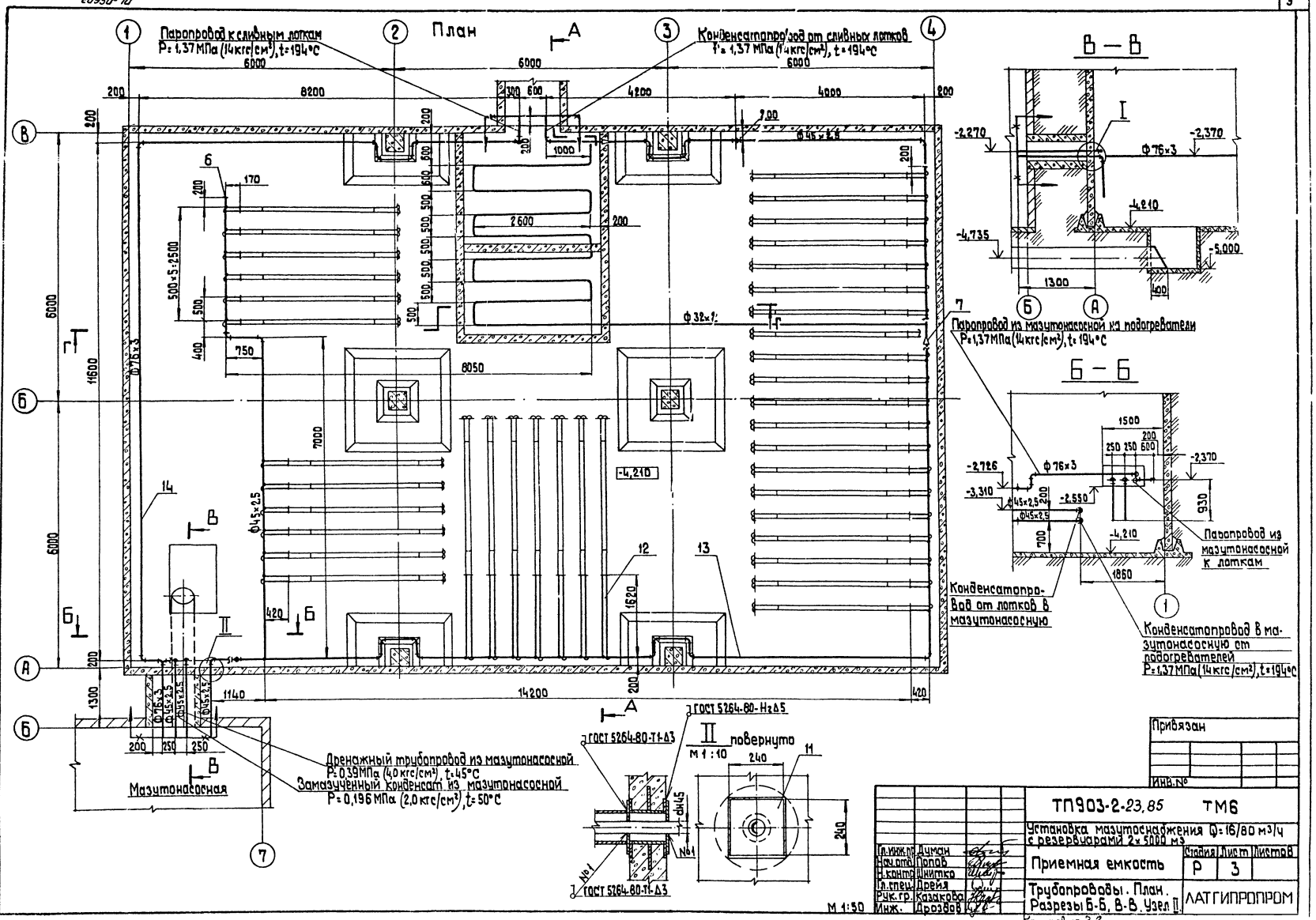

Согласовано
СО-1 КИП и А
Гейер
Дружинина

Инв. № подл. | Подпись и дата | Взам. инв. №

Привязан

Инв. №

Гл. инж. пр.	Думан		
Нач. отд.	Попов		
Н. контр.	Шнитко		
Гл. спец.	Дрейя		
Рук. гр.	Казакова		
Инж.	Дроздов		

ТП903-2-23,85 ТМ6

Установка мазутоснабжения Q=16/80 м³/ч с резервуарами 2×5000 м³

Приемная емкость

Стадия	Лист	Листов
Р	3	

Трубопроводы. План. Разрезы Б-Б, В-В. Узел II

ЛАТГИПРОПРОМ

Копировал

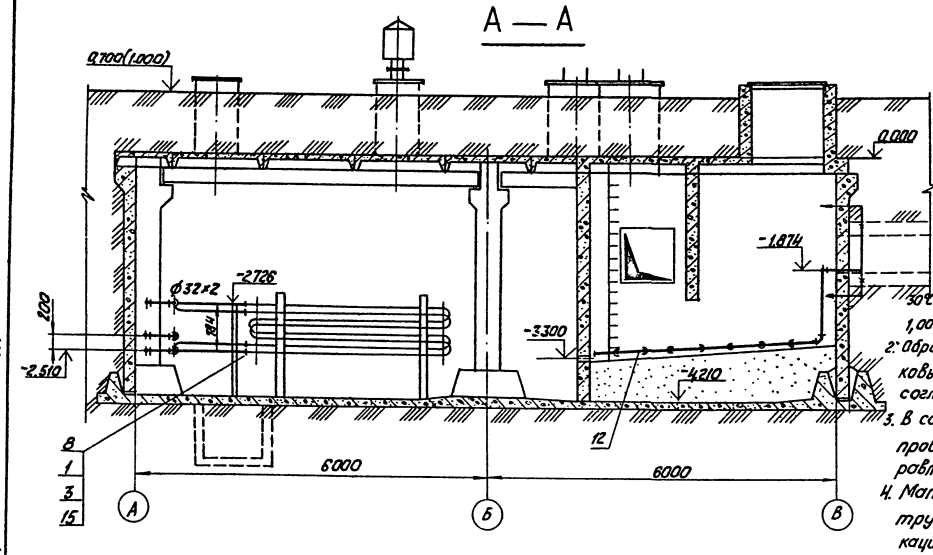

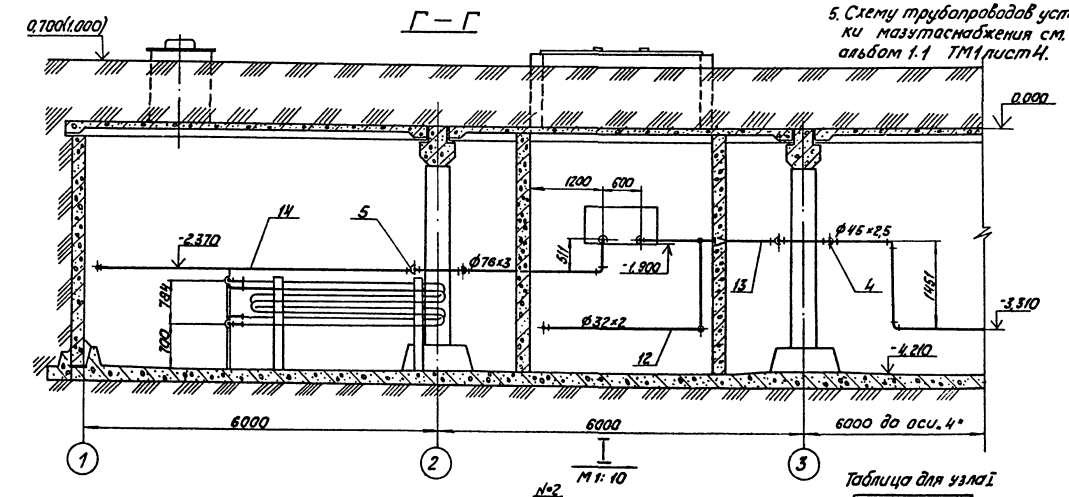

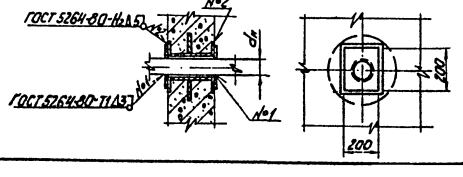

1. Отметка верха грунта 0,700 принята для расчетной температуры наружного воздуха минус 29°С и выше при температуре минус 30°С и ниже отметка верха грунта 1,000.
2. Обработку кромок и сварку стыковых соединений произвести согласно ГОСТ 16037-80.
3. В собранном виде трубопроводы испытать на гидравлическое давление Р=1,25 Рраб.
4. Материал для крепления трубопроводов см. спецификацию поз. 2, 9, 10.
5. Схему трубопроводов установки мазутоснабжения см. альбом 1.1 ТМ1 лист 4.

Таблица для узла I

dн проходящей трубы, мм
45
76

Спецификация на трубопроводы.

Марка поз.	Обозначение	Наименование	Кол.	Масса ед., кг	Примечание
		Стандартные изделия			
1		Болт М 12×55.46			
		ГОСТ 7798-70	312	0.064	
		Гайки ГОСТ 5915-70			
2		М 10.4	120	0.011	
3		М 12.5	312	0.017	
		Отводы ГОСТ 17375-83			
4		90° 45×2,5	35	0.3	
5		90° 76×3,5	9	1.2	
6		Заглушка 45×2,5			
		ГОСТ 17379-83	3	0.1	
7		Переходы К45×2,5-32×2			
		ГОСТ 17378-83	2	0.1	
8		Фланец 1-25-16 ВСт3сп3			
		ГОСТ 12820-80	78	1,17	
		Материалы			
9		Уголок Б-50×50×5 ГОСТ 8509-72 / ВСт3сп3 ГОСТ 535-79	30	3.77	
10		Круг В-10 ГОСТ 2590-71 / 20 ГОСТ 1050-74	10	0.62	
11		Лист 5 ГОСТ 19903-74 / ВСт3сп3 ГОСТ 14637-79	2,4	39,3	
12	см. ТТ п.1 лист 1	Труба 32×2	105,0	1,48	
13	см. ТТ п.2 лист 1	Труба 45×2,5	100,0	2,62	
14	см. ТТ п.1 лист 1	Труба 76×3	55,0	6.26	
15		Паронит ПОН2 ГОСТ 481-80	0,7	4,0	м²
16		Электроды Э-46 ГОСТ 9467-75	15,0	-	кг

Альбом 3.1

Типовой проект 903-2-23,85

Инв. № подл. | Подпись и дата | Взам. инв. №

Привязан

Инв. №

Гл. инж. пр.	Думан		
Нач. отд.	Попов		
Н. контр.	Шнитко		
Гл. спец.	Дрейя		
Рук. р.	Казакова		
Инж.	Дроздов		

ТП 903-2-23,85 ТМ6

Установка мазутоснабжения Q=16/80 м³/ч с резервуарами 2×5000 м³

Приемная емкость

Стадия	Лист	Листов
Р	4	

Трубопроводы.

Разрезы А-А; Г-Г. Узел I.

ЛАТГИПРОПРОМ

М 1:50

Копировал

Формат А2

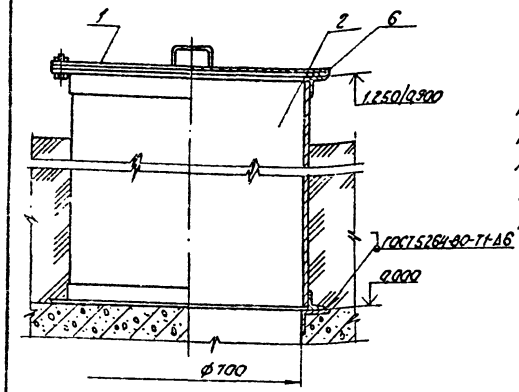

Цифровые значения, указанные в числителе, приняты для районов с расчетной температурой наружного воздуха минус 30°С и ниже, в знаменателе для районов с расчетной температурой минус 29°С и выше.

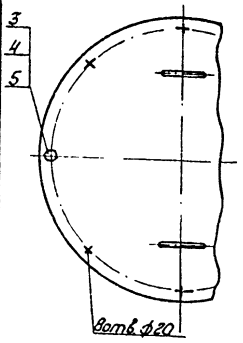

Спецификация на люк световой Ду 700

Марка, поз.	Обозначение	Наименование	Кол.	Масса ед., кг	Примечание
		Сборочные единицы			
1	ТП 903-2-				
	Альбом 7.3 28.01.01.000	Крышка люка Ду 700	1	27.0	
2	ТП 903-2-				178.0
	Альбом 7.3 28.07.00.000	Корпус люка Ду 700	1	135.0	
		Стандартные изделия			
3		Болт М16×45.36 ГОСТ 7798-70	8	0.1	
4		Гайка М16.4 ГОСТ 5915-70	8	0.034	
5		Шайба 16 ГОСТ 11371-78	8	0.011	
		Материалы			
6		Паронит ПМН-2 ГОСТ 481-80	0.8	4.0	м²
7		Электроды Э-46 ГОСТ 9467-75	1.0	—	кг

Альбом 3.1

Типовой проект 903-2-23.85

Инв.№ подл. | Подп. и дата | Взам.инв.№

Привязан

Инв.№

Гл.инж.пр.	Думан		
Нач.отд.	Попов		
Н.контр.	Шнитко		
Гл.спец.	Дрейя		
Рук.гр.	Казакова		
Ст.техн.	Янкелович		

ТП 903-2- ТМ6

Установка мазутоснабжения Q=16/80 м³/ч с резервуарами 2×5000 м³

Приемная емкость	Стадия	Лист	Листов
	Р	5	
Люк световой Ду 700. Общий вид	ЛАТГИПРОПРОМ		

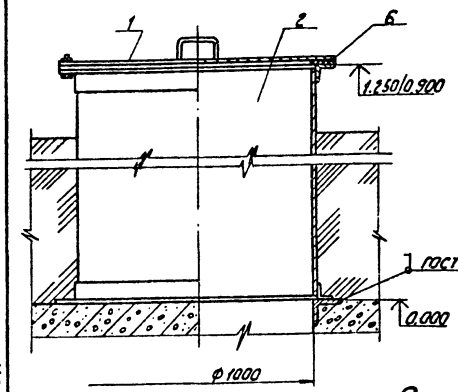

Цифровые значения, указанные в числителе, приняты для районов с расчетной температурой наружного воздуха минус 30°С и ниже, в знаменателе для районов с расчетной температурой минус 29° и выше.

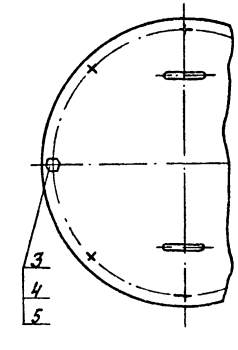

Спецификация на люк-лаз Ду 1000.

Марка, поз.	Обозначение	Наименование	Кол.	Масса ед., кг	Примечание
		Сборочные единицы			
1	ТП 903-2-	Крышка люка			
	Альбом 7.3 28.10.00.000	Ду 1000	1	63.3	
2	ТП 903-2-	Корпус люка		248.0	
	Альбом 7.3 28.10.03.000	Ду 1000	1	188.0	
		Стандартные изделия			
3		Болт М16×45.35 ГОСТ 7798-70	12	0.1	
4		Гайка М16.4 ГОСТ 5915-70	12	0.034	
5		Шайба 16 ГОСТ 11371-78	12	0.011	
		Материалы			
6		Паронит ПАН-2 ГОСТ 481-80	1.0	4.0	м²
7		Электроды Э-46 ГОСТ 9467-75	1.0	-	кг

Альбом 3.1

Типовой проект 903-2-

Инв.№ подл. | Подп. и дата | Взам.инв.№

Привязан

Инв.№

Гл.инж.пр.	Думан		
Нач.отд.	Попов		
Н.контр.	Шнитко		
Гл.спец.	Дрейя		
Рук.гр.	Казакова		
Ст.техн.	Янкелович		

ТП 903-2-23.85 ТМ6

Установка мазутоснабжения Q=16/80 м³/ч с резервуарами 2×5000 м³

Приемная емкость	Стадия	Лист	Листов
	Р	6	
Люк-лаз Ду 1000. Общий вид	ЛАТГИПРОПРОМ		

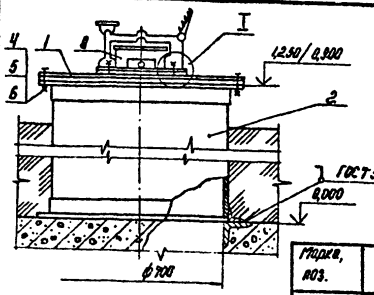

Цифровые значения, указанные в числителе, приняты для районов с расчетной температурой наружного воздуха минус 30°С и ниже, в знаменателе - для районов с расчетной температурой минус 29°С и выше.

Спецификация на люк Ду 700 с люком замерным Л3-150

Марка, поз.	Обозначение	Наименование	Кол.	Масса ед., кг	Примечание
		Сборочные единицы			
1	ТП 903-2-				
	Альбом 7.3 28.10.01.000	Крышка люка	1	26,1	
2	ТП 903-2-			178,0	
	Альбом 7.3 28.07.00.000	Корпус люка Ду 700	1	135,0	
		Детали			
3	ТП 903-2-				
	Альбом 7.3 28.03.00.001	Фланец Ду 150	1	5,0	
		Стандартные изделия			
4		Болт М16×45.36 ГОСТ 7798-70	8	0,110	
5		Гайка М16.4 ГОСТ 5915-70	16	0,034	
6		Шайба 16 ГОСТ 11371-78	12	0,013	
7		Шпилька М16×50 ГОСТ 22032-76	4	0,100	
		Прочие изделия			
8		Люк замерный Л3-150 ГОСТ 15133-70	1	15,7	
		Материалы			
9		Паронит ПОН-2 ГОСТ 481-80	0,6	4,0	м²
10		Электроды Э-46 ГОСТ 9467-75	4,0	—	кг

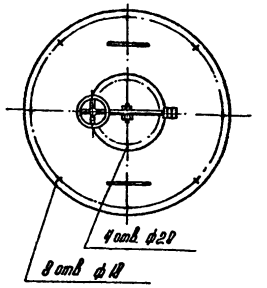

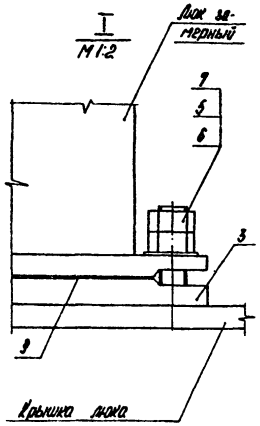

Типовой проект 903-2-23.85 Альбом 3.1

Привязан		ТП 903-2-		ТМ16	
		Установка мазутоснабжения с резервуарами 2×5000 м³		Q=16/180 м³/ч	
		Приемная емкость	Стадия: Р	Лист: 7	Листов:
		Люк Ду 700 с люком замерным Л3-150 Общий вид. Узел 7.	ЛАТГИПРОПРОМ		
ГИП	Жуган				
Нач.отд.	Попов				
Н.контр.	Шнитко				
Гл.спец.	Дрейя				
Рук.гр.	Казакова				
Ст.тех.	Кичев.Зич				

Копировал Крылу- Формат А3

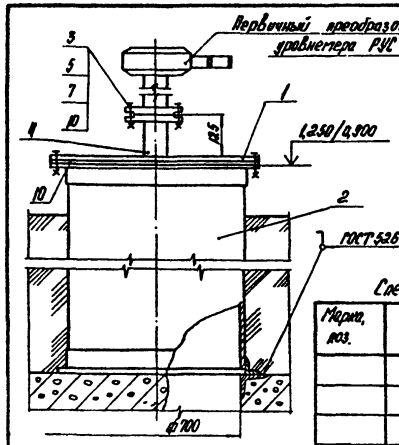

1. Цифровые значения, указанные в числителе приняты для районов с расчетной температурой наружного воздуха минус 30°С и ниже, в знаменателе для районов с расчетной температурой минус 29°С и выше.
2. На виде сверху первичный преобразователь уровнемера РУС условно не показан.

Спецификация на люк Ду 700 с уровнемером РУС

Марка, поз.	Обозначение	Наименование	Кол.	Масса ед., кг	Примечание
		Сборочные единицы			
1	ТП 903-2				
	Альбом 7.3 28.10.01.000-03	Крышка люка	1	26,1	
2	ТП 903-2-			178,0	
	Альбом 7.3 28.07.00.000	Корпус люка Ду 700	1	135,0	
		Детали			
3	ТП 903-2-				
	Альбом 7.3 67.10.00.003	Фланец Ду 40	1	13,40	
4	ТП 903-2-				
	Альбом 7.3 67.10.00.004	Патрубок	1	0,45	
		Стандартные изделия			
5		Болт М12×45.36 ГОСТ 7798-70	4	0,055	
6		Болт М16×45.36 ГОСТ 7798-70	1	0,110	
7		Гайка М12.4 ГОСТ 5915-70	1	0,017	
8		Гайка М16.4 ГОСТ 5915-70	9	0,034	
9		Шайба 16 ГОСТ 11371-78	8	0,011	
		Материалы			
10		Паронит ПОН-2 ГОСТ 481-80	0,6	4,0	м²
11		Электроды Э46 ГОСТ 9467-75	1,0	—	кг

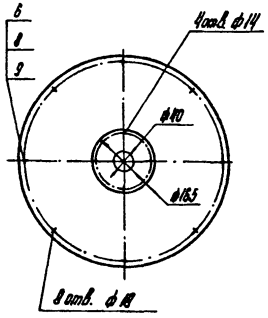

Типовой проект 903-2-

Привязан		ТП 903-2-23.85		ТМ16	
		Установка мазутоснабжения с резервуарами 2×5000 м³		Q=16/180 м³/ч	
		Приемная емкость	Стадия: Р	Лист: 8	Листов:
		Люк Ду 700 с уровнемером РУС Общий вид.	ЛАТГИПРОПРОМ		
Гл.инжир	Дуган				
Нач.отд.	Попов				
Н.контр.	Шнитко				
Гл.спец.	Дрейя				
Рук.гр.	Казакова				
Ст.тех.	Янкелович				

Копировал Крылу- Формат А3

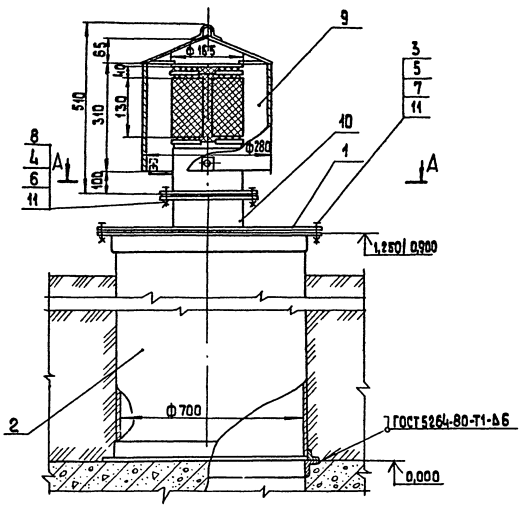

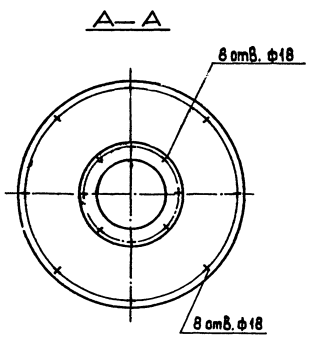

Цифровые значения, указанные в числителе, приняты для районов с расчетной температурой наружного воздуха минус 30°С и ниже, в знаменателе - для районов с расчетной температурой минус 29°С и выше.

Спецификация на люк Ду 700 с патрубком вентиляционным ПВ-150

Марка, поз.	Обозначение	Наименование	Кол.	Масса ед.,кг	Примечание
		Сборочные единицы			
1	ТП 903-2-				
	Альбом 7.3 28.10.01.000-02	Крышка люка	1	25.2	
2	ТП 903-2-			179.3	
	Альбом 7.3 28.07.00.000	Корпус люка Ду 700	1	135.0	
		Стандартные изделия			
3		Болт М16х45 ГОСТ 7798-70	8	0,11	
4		Болт М16х55 ГОСТ 7798-70	8	0,117	
5		Гайка М16.4 ГОСТ 5915-70	8	0,034	
6		Гайка М 16.5 ГОСТ 5915-70	8	0,034	
7		Шайба 16 ГОСТ 11371-78	8	0,013	
8		Фланец 1-150-2,5			
		Ст 3 сп 3 ГОСТ 12820-80	1	3,43	
		Прочие изделия			
9		Патрубок вентиляционный ПВ-150 ГОСТ 3689-80	1	18,4	
		Материалы			
10	смотри Т.Т. п.1 лист 1	Труба 159х4,5	0,15	17,15	м
11		Паронит ПОН-2 ГОСТ 481-80	0,6	4,0	м²
12		Электроды Э-46 ГОСТ 9467-75	1,0	—	кг

Привязан

Инв. №

ТП 903-2-23.85 ТМ6			
Установка мазутоснабжения Ф=16/80 м³/ч с резервуарами 2х5000 м³			
Гл. инж.	Думан		
Нач. отд.	Попов		
Н. контр.	Шнитко		
Гл. спец.			
Приемная емкость	Стадия	Лист	Листов
	Р	9	

Инв. № подл. | Подп. и дата | Взам. инв. №

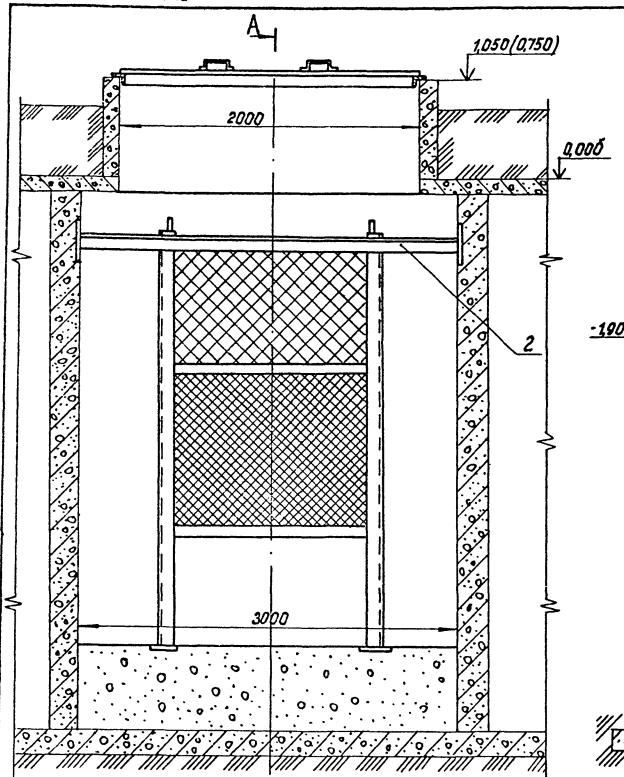

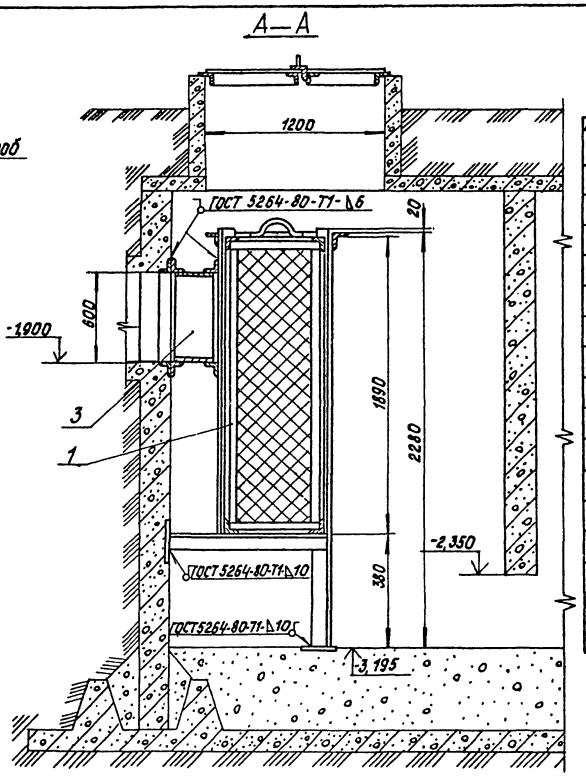

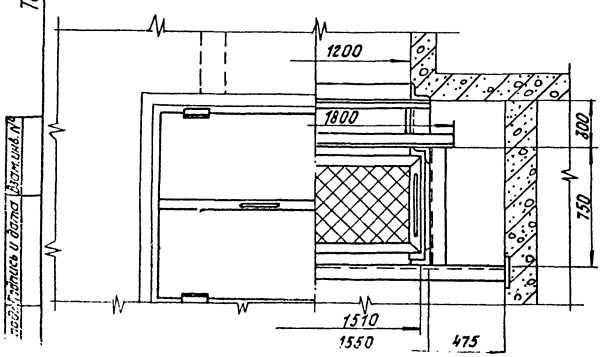

Цифровые значения, указанные в числителе, приняты для районов с расчетной температурой наружного воздуха минус 30°С и ниже, в знаменателе- для расчетной температуры минус 29°С и выше.

Спецификация на фильтрующее устройство

Марка, поз.	Обозначение	Наименование	Кол.	Масса ед, кг	Примечание
		Сборочные единицы			
1	ТП903-2-				
	Альбом 7.3 26.30.00.000	Ящик с сеткой	1	88,1	
2	ТП903-2-				
	Альбом 7.3 26.31.00.000	Рама	1	247,0	
3	ТП903-2-				
	Альбом 7.3 26.32.00.000	Патрубок	1	80,0	
		Материалы			
4		Электроды Э-46			
		ГОСТ 9467-75	3,5	—	кг

Типовой проект 903-2-23,85 Альбом 3.1

Подп. Подпись и дата | Взам. инв. №

Привязан

Инв. №

				ТП903-2-23.85		ТМ6	
				Установка мазутоснабжения Q = 16/80 м³/ч с резервуарами 2×3000 м³			
Гл. инж. пр.	Думан			Приемная емкость	Стадия	Лист	Листов
Нач. отд.	Попов				Р	10	
Н. контр.	Шнитко						
Гл. спец.	Дрейр			Фильтрующее устройство			
Рам. эл.	[illegible]						

ТЕХНОПРОМ

Альбом 3.1

Типовой проект 903-2-23.85

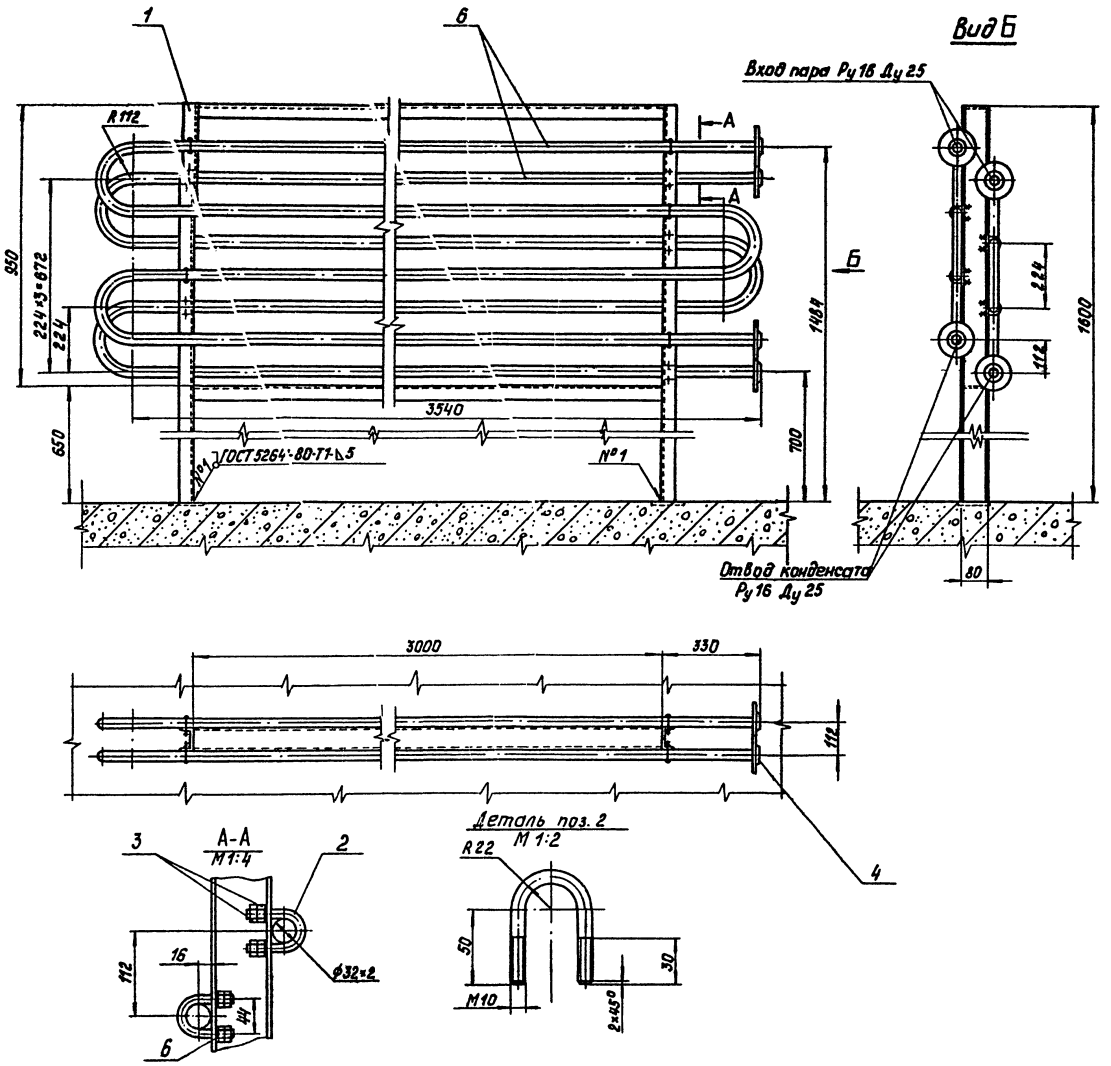

Спецификация на местный подогреватель поверхностью нагрева 3,1 м²

Марка, поз.	Обозначение	Наименование	Кол.	Масса ед, кг	Примечание
		Сборочные единицы			
1	ТП 903-2-	Рама			
	Альбом 7.3 50.25.00.000		1	65,0	
		Детали			
2		Хомут			
		Круг В-10 ГОСТ 2590-71 / 20 ГОСТ 1050-74			
		длина 170 мм	10	0,12	
		Стандартные изделия			
3		Гайка М 10.4			
		ГОСТ 5915-70	40	0,011	
4		Фланец 1-25-16 ВСт3сп3			
		ГОСТ 12820-80	4	1,17	
5		Шайба 10 ГОСТ 10906-78	20	0,012	
		Материалы			
6	см. ТТ п.1 лист 1	Труба 32×2	31	1,48	м
7		Электроды Э46			
		ГОСТ 9467-75	1	—	кг

Привязан

Инв. №

			ТП 903-2-23.85		ТМ6
			Установка мазутоснабжения Q = 16/80 м³/ч с резервуарами 2×5000 м³		
Гл.инж.пр.	Диман		Приемная емкость	Стадия	Лист	Листов
Нач.отд.	Попов			Р	11	
Н.контр.	Шнитко					
Гл.спец.	Дреуя					

№ подл. | Подпись и дата | Взам.инв.№

Типовой проект 903-2-23,85 Альбом 3.1

Ведомость чертежей основного комплекта КЖЗ

Лист	Наименование	Примечание
1	Общие данные (начало)	12
2	Общие данные (продолжение)	13
3	Общие данные (продолжением)	14
4	Общие данные (окончание)	15
5	Открытая площадка. Схема расположения лестниц.	16
6	Схема расположения стеновых панелей, монолитных углов, колонн, ригелей.	17
7	Схема расположения плит покрытий. Узлы „1"÷„7".	18
8	Узлы „8"÷„12". Разрезы „3-3", в-в, г-г.	19
9	Дм1. Опалубка.	20
10	Дм1. Опалубка и армирование. Раскладка верхних и нижних сеток. Разрезы „4-4"÷„7-7".	21
11	Дм1. Сопряжение пакетов в углах. (без грунтовых вод)	22
12	Дм1. Сопряжение пакетов в углах. (с грунтовыми водами)	23
13	ПРм1. Ум7. Опалубка и армирование.	24
14	Ум1÷Ум4. Опалубка.	25
15	Ум1÷Ум4. Армирование.	26
16	Ум5. Опалубка и армирование	27
17	РКм1. Опалубка и армирование.	28
18	КЛм1, Ум6. Опалубка и армирование.	29
19	Схема расположения молниеприемника. Узлы „1"÷„4".	30
20	Лестница Л1. Металлическая крышка МКР1.	31

Ведомость ссылочных и прилагаемых документов

Обозначение	Наименование	Примечание
	Ссылочные документы	
1.442.1-2 в.1	Плиты перекрытий железобетонные ребристые высотой 400мм, укладываемые на ригели прямоугольного сечения.	
1.138-10	Перемычки железобетонные для зданий с кирпичными стенами.	
3.900-3 в.2/82 в.4/82	Сборные железобетонные конструкции емкостных сооружений для водоснабжения и канализации.	
ИИ23-1/70	Железобетонные ригели.	
1.420-12 в.3	Конструкции многоэтажных производственных зданий с сетками колонн 6х6 и 9х6 м.	
1.400-15 в.1	Унифицированные закладные изделия железобетонных конструкций для крепления технологических коммуникаций и устройств.	
1.400-6/76	Унифицированные закладные детали сборных железобетонных конструкций зданий промышленных предприятий.	
ГОСТ 8478-81	Сетки сварные для железобетонных конструкций.	
ГОСТ 23279-78	Сетки сварные из стержневой арматуры диаметром до 40мм.	
	Прилагаемые документы	
ТП903-2-альбом 3.2	Приемная емкость. Строительные изделия.	
ТП903-2-альбом 10.3	Ведомость в потребности в материалах	

Ведомость спецификаций

Лист	Наименование	Примечание
КЖЗ-5	Спецификация элементов к схеме расположения лестниц.	
КЖЗ-6	Спецификация элементов к схемам расположения сборных и монолитных железобетонных конструкций на листах 6 и 7.	
КЖЗ-19	Спецификация элементов к схеме расположения молниеприемника.	

1. Материалы на изготовление сборных бетонных и железобетонных конструкций учтены в ведомости потребности в материалах и отдельно не учитываются.

Ведомость объемов сборных бетонных и железобетонных конструкций по рабочим чертежам основного комплекта КЖЗ

Наименование группы элементов конструкций	Код	Кол. м³	Примечание
Стеновые панели	583100	29,6	
Плиты покрытий	584100	16,9	
Перемычки	582800	0,06	
Колонны	582100	4,28	
Ригели	582500	6,80	

(см. примечание п.1)

Техническая спецификация металла

Вид профиля и ГОСТ ТУ	Марка металла и ГОСТ	Обозначение и размер профиля	№ п.п.	Код: Марки металла	Код: Вида профиля	Код: Размера профиля	К-во штук	Длина мм	Масса металла по эл-м констр.: Лестница Л1	Масса металла по эл-м констр.: Крышка МКР1	Общая масса, т
Сталь угловая равнопол. ГОСТ 8509-72*	Вст3пс6-1 ГОСТ 7414-1-3023-80	L90×90×6							0,160		0,160
	Итого:			11240					0,160		0,160
Всего профиля									0,160		0,160
Сталь угловая равнопол. ГОСТ 8509-72*	Вст3кп2 ГОСТ 380-71*	L50×50×5								0,057	0,057
	Итого:			11240						0,057	0,057
Всего профиля										0,057	0,057
Сталь рифлен. ГОСТ 8568-77	Вст3кп2 ГОСТ 380-71*	-б=4								0,095	0,095
	Итого:			11240						0,095	0,095
Всего профиля										0,095	0,095
Арматурн. сталь ГОСТ 5781-82	Вст3кп2 ГОСТ 380-71*	ф10АI								0,001	0,001
		ф25АI							0,120		0,120
	Итого:			11240					0,120	0,001	0,121
Всего профиля									0,120	0,001	0,121
Всего масса металла									0,280	0,153	0,433

Типовой проект разработан в соответствии с действующими нормами и правилами и предусматривает мероприятия, обеспечивающие взрывную, взрывопожарную и пожарную безопасность при эксплуатации здания

Главный инженер проекта [подпись] /Думан/

Инв. № подл. | Подпись и дата | Взам. инв. №

Привязан

Инв. №

Гл. инж. пр.	Думан	[подпись]
Нач. отд.	Соболь	[подпись]
Н. контр.	Андриевская	[подпись]
Гл. контр.	Андриевская	[подпись]
Рук. гр.	Шульгина	[подпись]
Инж.	Левейка	[подпись]

ТП903-2-23,85 КЖЗ

Установка мазутоснабжения Q=16/80м³/ч с резервуарами 2х5000м³

	Стадия	Лист	Листов
Приемная емкость	Р	1	20
Общие данные (начало)	ЛАТГИПРОПРОМ		

Копировал: Дубкова формат А2

Типовой проект 903-2-23.85 Альбом 3.1

Общие указания

1. Климатические условия

Проектом предусматривается строительство приемной емкости в районах со следующими природными условиями:

а) расчетная зимняя температура наружного воздуха (средняя наиболее холодной пятидневки) -20°С; -30°С; -40°С;

б) скоростной напор ветра для I; II; III; IV районов по СНиП II-6-74;

в) вес снегового покрова для I; II; III и IV районов по СНиП II-6-74;

г) рельеф площадки-спокойный, грунты непучинистые, непросадочные, нескальные, без подработки горными выработками.

При расчете конструкций в качестве основания приняты условно грунты со следующими нормативными характеристиками:

$\varphi_н = 28°$; $C^н = 2$ кПа (0,02 кгс/см^2); $E = 14,7$ мПа (150 кг/см^2); $\gamma = 1,8$ т/м^3.

б) грунтовые воды отсутствуют;

ж) в проекте дан вариант, когда грунтовые воды находятся на глубине 1,5м от планировочной отметки земли, воды не агрессивны по отношению к бетону нормальной плотности.

2. Конструктивные решения

Конструкция приемной емкости решена в виде сборно-монолитного железобетонного сооружения.

Днище, углы стен - монолитные, средние участки стен из сборных железобетонных панелей балочного типа по серии 3.900-3, плиты покрытия - сборные по серии 1.442.1-2 шириной 1,5м, колонны - по серии 1.420-12, ригели - по серии КЖ23-1/70.

Принятые величины расчетных нагрузок на стены приемной емкости допускают возможность проезда параллельно стене на уровне верха стеновых панелей на расстоянии 0,5м от края гусеницы бульдозера на базе трактора Т-100 мпп.

Заезд на покрытие не допускается.

Монтаж сборных конструкций производить в соответствии с указаниями серии 3.900-3 вып. 1/82 и 2/82.

Заделка панелей в днище производится бетоном М300 на мелком заполнителе с предварительной очисткой сопрягаемых поверхностей и тщательным уплотнением ножевым вибратором.

Между собой панели соединяются путем приварки закладных деталей арматурными накладками в соответствии с листом 1 вып. 2/82 серии 3.900-3, с последующим замоноличиванием стыка цементно-песчаным раствором механизированным способом, с подачей раствора под давлением в нижнюю зону стыка в соответствии с приведенными в вып. 2/82 „Рекомендациями по замоноличиванию цементно-песчаным раствором стыков шпоночного типа в сборных железобетонных емкостных сооружениях."

Гидроизоляция и утепление покрытия решены следующим образом:

а) По плитам покрытия наносится стяжка из цементно-песчаного раствора М50-15÷30мм;

б) Холодная битумная огрунтовка битумом БН90/10;

в) 2 слоя стеклорубероида на резино-битумной мастике (на основе битума БН90/10);

г) Утеплитель - местный грунт.

Боковые поверхности приемной емкости покрываются битумной мастикой за 2 раза по холодной огрунтовке.

Обратная засыпка котлована и обсыпка стен производится после монтажа плит покрытия и испытания приемной емкости под напором. Она выполняется равномерно, по периметру, слоями толщиной 20÷30 см с уплотнением.

Толщина засыпки принимается по таблице:

Расчетная зимняя температура °С	Толщина слоя грунта, мм	Удельный вес грунта, кг/м3
-20° ÷ -30°	700	1800
-30° ÷ -40°	1000	1800

Для площадок с грунтовыми водами в основании устраивается щебеночная подготовка пропитая битумом до полного насыщения асфальтовая стяжка и 2-слойная оклеечная гидроизоляция. Строительство выполнять в осушенном котловане, водопонижение не прекращать до окончания засыпки по покрытию.

Наружная защита железобетонных поверхностей стен от агрессивных вод решается при привязке проекта.

Схема расчетных нагрузок
Стадия испытания

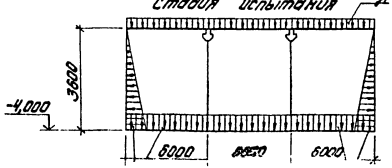

Схема расчетных нагрузок
Стадия эксплуатации

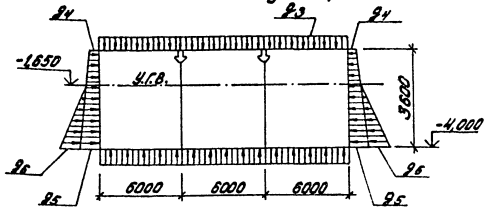

Таблица нагрузок

Стадия	Наименование нагрузок	Обозначение	Расчетные нагрузки, т/м^3	Коэффициенты перегрузки	Примечания
Испытания	Собственный вес покрытия емкости.	g1	0,33	1,1	
	Давление воды, находящейся в емкости.	g2	3,3		
Эксплуатация	Постоянные нагрузки на покрытие:				
	1. Грунт $\gamma = 1,8$ т/м^3 { H=1,0м		2,07	1,15	
	{ H=0,7м		1,45	1,15	
	2. Снег		0,21	1,4	
	3. Собственный вес покрытия емкости		0,33	1,1	
	Итого	g3	1,99(2,61)		
	Давление грунта на стенку емкости ($\gamma = 1,8$ т/м^3; $\varphi = 28°$)	g4	1,0	1,15	
		g5	3,1	1,15	
	Для варианта с грунтовыми водами				
	Давление воды на стенку (с учетом взвешенного грунта)	g6	2,3	1,1	
	Давление воды на днище (за минусом веса конструкций)	g7	2,1	1,1	

Привязан

Инв. №

ТП 903-2-23.85 КЖ3

Установка мазутонасосная Q=16/80м3/ч с резервуарами 2х5000м3

Приемная емкость

Стадия | Лист | Листов
Р | 2

Гип. Ахман
Нач. отд. Гордль
Н. контр. Андриевская

Альбом 3.1

Типовой проект 903-2-23.85

Расчет конструкций и подбор стеновых панелей произведен в соответствии с „Рекомендациями по подбору марок стеновых панелей" (серии 3.900-3 вып. 1/82) на следующие сочетания нагрузок:

а) при расчете стенки в период гидравлического испытания - на давление воды и собственный вес покрытия без учета грунтовой засыпки;

б) при расчете стенки в период эксплуатации - на давление грунта обвалования и все нагрузки, указанные в таблице;

в) при варианте с грунтовыми водами - на давление воды с учетом уменьшения давления грунта от взвешивающего действия воды и все нагрузки пункта „б."

Стеновые панели работают по балочной схеме, опорные усилия передаются на диск покрытия через сварные швы закладных деталей.

Днище рассчитано как плита на упругом основании. Характеристики грунта приведены выше. (Коэффициент постели - $k = 2000$ т/м^3).

При расчете учтены температурные воздействия при повышении t° мазута до 90° в соответствии с п. 12.58 СНиП II-91-77 „Сооружения промышленных предприятий."

Температурный перепад для стен - 20°С, для днища - 15°С.

3. Материалы

Для выполнения конструкций приемной емкости и гидрозатвора рекомендуется бетон на сульфатостойком портландцементе с добавкой растворимого стекла с удельным весом 1,42 в количестве 3,5% веса цемента с нормальной густотой цементного теста не выше 26%.

Все требования к бетону, арматуре, мелкому и крупному заполнению для бетона принимать по серии 3.900-3 (смотри пояснительную записку выпуска 1/82 стр. 6÷9).

Следует учесть, что применение гравия в качестве крупного заполнения, а также добавок к бетону, кроме пластифицирующей марки СДБ, не допускается.

Бетон во всех конструкциях емкости должен соответствовать маркам:

по водонепроницаемости - В8;

по морозостойкости:

для наружного воздуха до -35°С - МРз - 100;

Подбор состава бетона и дозировка компонентов должны производиться по расчетам и под наблюдением лаборатории, с регистрацией в журналах.

В проекте приняты следующие марки бетона:

для монолитного днища - М300

для набетонок по днищу - М50

для стеновых панелей и монолитных участков стен - М300

для плит покрытия - М450, М500

для заделки швов между плитами покрытия и стеновыми панелями - М300.

4. Антикоррозийная защита

Приемная емкость предназначена для хранения топочного мазута с t° среды от 60° - до 90°С.

Защита бетона от коррозии принята в соответствии со СНиП II-28-73* и „Руководством по защите железобетонных конструкций от действия нефтепродуктов." Москва НИИЖБ 1983г.

Бетон должен выполняться на сульфатостойком цементе по водонепроницаемости марки В8.

Стыки стеновых панелей и монолитные участки стен торкретируются в два слоя толщ. 25-30мм торкрет-бетоном на сульфатостойком цементе.

В проекте дан узел дополнительной защиты стыка сборных панелей или монолитного участка со сборным элементом 3 мм слоями стеклоткани, пропитанной эпоксидно-каучуковой композицией ЭКК-200, повышающей герметичность стыка, обеспечивающей надежную охрану окружающей среды от загрязнения нефтепродуктами, особенно в условиях площадок с грунтовыми водами.

Закладные детали для крепления плит покрытия цинкуются слоем 150мкм, затем обетонируются.

Внутренние поверхности железобетона покрываются эмалью ВЛ-515 общей толщиной 200 мкм в соответствии с указаниями таблицы 3, „Руководства."

5. Соображения по производству работ

5.1. Земляные работы

Разработке котлована должны предшествовать срезка растительного слоя в пределах площадки обвалования приемной емкости и складирование его вблизи котлована с целью последующей укладки на поверхность обвалования.

и стенкой приемной емкости должно составлять 1,5м.

Способы разработки котлована должны исключать возможность нарушения естественной структуры грунта оснований.

Котлован должен быть защищен от попадания в него поверхностных вод с прилегающей территории путем устройства водоотводных каналов или ограждающих обвалований.

На дне котлована следует предусмотреть водосборные канавы и насос для удаления атмосферных осадков. По окончании земляных работ основание под емкость подлежит приемке представителем заказчика с составлением акта.

При приемке должны быть проверены:

а) правильность разбивки осей емкости;

б) отметки поверхности котлована;

в) ненарушенность структуры грунта основания;

г) обеспеченность водоотливом.

Допускаются следующие отклонения плоскости основания от проекта, определяемые нивелировкой:

а) отклонение плоской части днища от горизонтали на всю плоскость ±30÷50мм;

б) разность отметок точек на длине 5м - ±20мм.

Обратная засыпка котлована и обсыпка емкости выше естественной поверхности земли производится ранее вынутым грунтом, без органических включений.

При засыпке покрытия грунтом не допускается:

а) местная перегрузка покрытия из-за неравномерной засыпки грунтом;

б) уплотнение грунта, уложенного на покрытии.

Планировка откосов горизонтальных поверхностей обсыпки производится путем срезки грунта после уплотнения насыпи.

Для засева многолетних трав поверхность насыпи покрывается слоем растительного грунта толщиной 10-15см.

Привязан

Инв. №

				ТП 903-2-23.85 КЖ3		
				Установка мазутосжигания Q=18130 м³/ч с резервуарами 2×5000м³		
Гл. инж. пр.	Гуткин			Приемная емкость	Стадия	Лист	Листов
Нач. отд.	Собань				Р	3	
Н. контр.	Данилевская						
Гл. спец.							

Копировал

Формат А4

Типовой проект 903-2-23.85 Альбом 3.1

Инв. № подл. | Подпись и дата | Взам. инв. №

5.2 Устройство подготовки

Бетонная подготовка под днище емкости устраивается по предварительно спланированной поверхности.

Способ подачи бетонной смеси при бетонировании подготовки должен гарантировать сохранение требуемой плотности грунта основания.

В связи с необходимостью, в последующем, заезда автомашин на подготовку, последняя должна уплотняться вибрированием. Поверхность подготовки должна быть выровнена под одну отметку с помощью выбробруса, по предварительно установленным рейкам.

Для создания благоприятных условий твердения бетона поверхность подготовки поливается водой.

После достижения бетоном подготовки прочности 12 кг/см² (через 3-4 дня после окончания бетонирования) допускается укладка арматуры.

5.3 Бетонирование днища

Перед началом бетонирования днища установленная опалубка и арматура должны быть приняты по акту представителем заказчика.

Акт должен подтверждать соответствие установленной опалубки и арматуры проекту.

В акте должны быть отмечены все отступления от проекта, их обоснование.

К акту прикладываются сертификаты на арматурную сталь и сетки.

Бетонирование днища производится непрерывно, параллельными полосками, без образования швов.

В случае перерыва в бетонировании, при продолжении бетонных работ, рабочие швы бетонирования должны очищаться от грязи и пыли, обрабатываться пескоструйным аппаратом и промываться водой.

Отклонения размеров днища от проектных не должны превышать следующих величин:

а) разность отметок точек на длине 5м±20мм;

б) отклонения в размерах поперечного сечения элементов днища - +10мм ÷ -5мм.

5.4 Монтаж сборных конструкций

К монтажу сборных конструкций разрешается приступать по достижении бетоном днища 70% проектной прочности.

Стеновые панели устанавливаются на место по отвесу приспособлениями, которые удаляются лишь после соединения сборных элементов путем сварки закладных деталей в устойчивую пространственную конструкцию.

Перед установкой стеновых панелей на место отметки опорных площадок подлежат проверке геодезическими инструментами.

Отклонения больше, чем установлено допусками в отметках днища не разрешаются. Монтаж сборных изделий должен производиться при условии точного совпадения взаимно свариваемых закладных деталей монтируемых сборных элементов.

Особое внимание следует обратить на надежность связи между стеновыми панелями и плитами покрытия.

Сварку всех закладных деталей и приварку арматурных стержней рекомендуется производить электродами Э-50А по ГОСТ 9467-76.

По окончании сварочных работ, до устройства антикоррозийного покрытия, сварные швы подлежат приемке представителем заказчика с составлением соответствующего акта.

Нанесение антикоррозийного покрытия на сварные швы и места повреждения уже существовавшей антикоррозийной защиты, а также замоноличивание сварных соединений бетоном должны производиться после проверки качества сварных швов.

Приемка законченных монтажных работ и промежуточные приемки резервуара производятся в соответствии СНиП III-16-80.

6. Гидравлическое испытание емкости

Испытание емкости на прочность и непроницаемость производится путем заполнения его водой до засыпки котлована при положительной температуре наружного воздуха.

Залив емкости для эксплуатации определяется величиной потерь воды.

Допустимой величиной потери воды в емкости являются суммарные потери воды в 5 литров с 1м² смоченной поверхности за 7,8 и 9 суток, при условии, что струйные утечки из емкости не допускаются.

При появлении течи испытание прекращается и возобновляется повторно после ремонта дефектных мест.

7. Указания по эксплуатации

В холодную емкость (с температурой внутри ниже 0°С), во избежание появления трещин в стенке и днище, заливать горячий мазут не допускается. До залива резервуар должен быть предварительно прогрет с помощью подогревателей.

8. Указания по применению проекта

Рабочие чертежи проекта выполнены для районов с расчетной зимней t°-30°С, нормативной снеговой нагрузкой - 150 кг/м².

Плиты покрытия приняты для варианта засыпки h=700мм.

Днище и стены запроектированы из условий, оговоренных в общей части записки, и в расчетных схемах.

При привязке проекта необходимо проверить соответствие грунтовых условий проектным. Для площадок с грунтовыми водами дан вариант армирования днища и гидроизоляции от неагрессивных вод.

9. За относительную отметку 0,000 принят уровень пола мазутонасосной, соответствующий абсолютной отметке ☐ в системе отметок генерального плана.

Привязан			
Инв. №			

Гл. инж. пр.	Думан		
Нач. отд.	Соболь		
Н. контр.	Андреевская		
Гл. констр.	Андреевская		
Рук. гр.	Шульгина		
Инж.	Левейка		

ТП903-2-23.85 КЖ3

Установка мазутоснабжения Q=16/80м³/ч с резервуарами 2х5000м³

Приемная емкость	Стадия	Лист	Листов
	Р	4	

Общие данные (окончание)

ЛАТГИПРОПРОМ

Копировал: [illegible]

Типовой проект 903-2-23.85 Альбом 3.1

Инв.№ подл. | Подп. и дата | Взам. инв.№

Открытая площадка
Схема расположения лестниц

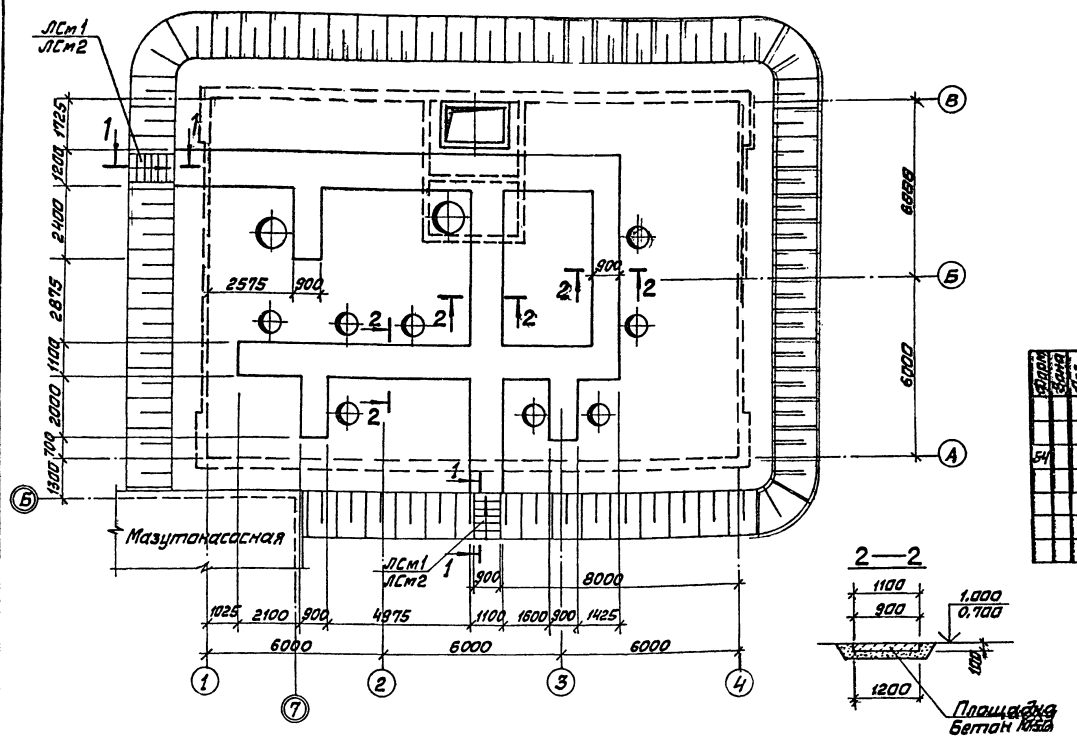

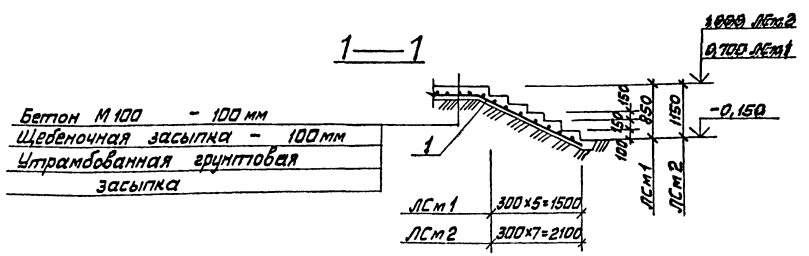

Бетон М 100 – 100 мм
Щебеночная засыпка – 100 мм
Утрамбованная грунтовая засыпка

Спецификация к схеме расположения лестниц

Марка	Обозначение	Наименование	Кол.	Примечание
	При насыпи h=700			
ЛСм1	КЖ2-5	Лестница ЛСм1	2	
	При насыпи h=1000			
ЛСм2	КЖ2-5	Лестница ЛСм2	2	

Спецификация ЛСм1, ЛСм2

Формат	Зона	Поз.	Обозначение	Наименование	Количество ЛСм1	Количество ЛСм2	Количество Площадка	Примечание
				Сборочные единицы				
				Сетка арматурная				
54		1	ГОСТ 8478-81	С-2вн; 2000 850	2,0	3,2		м
				Материалы				
		2		Бетон М100 ГОСТ 7473-76	0,5	0,7		м³
		3		Бетон М50 ГОСТ 7473-76			5,87	м³

Привязан

Инв. №

			ТП 903-2-23.85	КЖ3
			Установка мазутонасосная Q=16/80 м³/час с резервуарами 2×5000 м³	
ГИП	Аунан		Приёмная ёмкость	Стадия: Р; Лист: 5; Листов:
Начата	Сороль			
Н. контр.	Кобзарь			
Гл. инж.	Кобзарь		Открытая площадка Схема расположения лестниц	ЛАТГИПРОНЕФТЕХИМ
Рук. гр.	Ульянина			
Инж.	Лебедина			

СХЕМА РАСПОЛОЖЕНИЯ СТЕНОВЫХ ПАНЕЛЕЙ МОНОЛИТНЫХ УГЛОВ, КОЛОНН, РИГЕЛЕЙ.

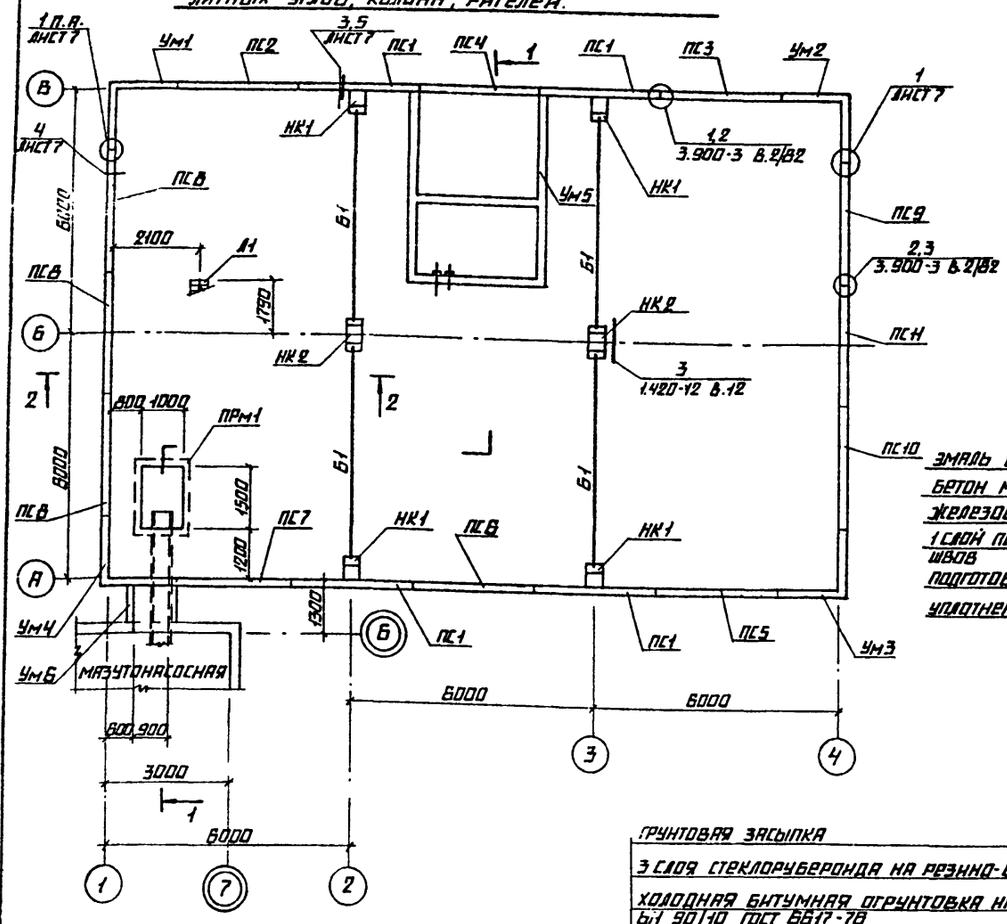

2-2

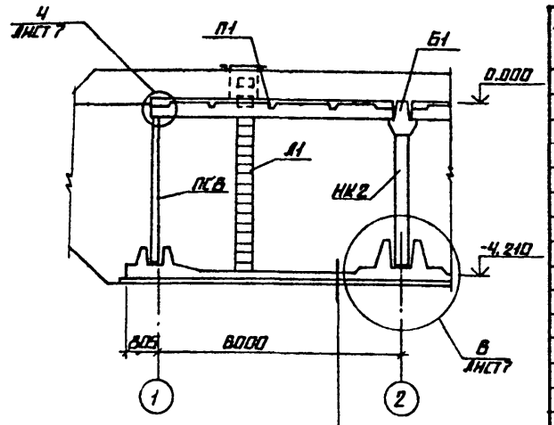

ЭМАЛЬ ВЛ 515 ПО ГРУНТУ -200 МКМ
БЕТОН М50 ДЛЯ УГЛОНА
ЖЕЛЕЗОБЕТОННАЯ ПЛИТА ДНИЩА -160 ММ
1 СЛОЙ ПЕРГАМИНА НАСУХО С ПРОКЛЕЙКОЙ ШВОВ
ПОДГОТОВКА ИЗ БЕТОНА М50 -100 ММ
УПЛОТНЕННАЯ ПОВЕРХНОСТЬ ОСНОВАНИЯ

1-1

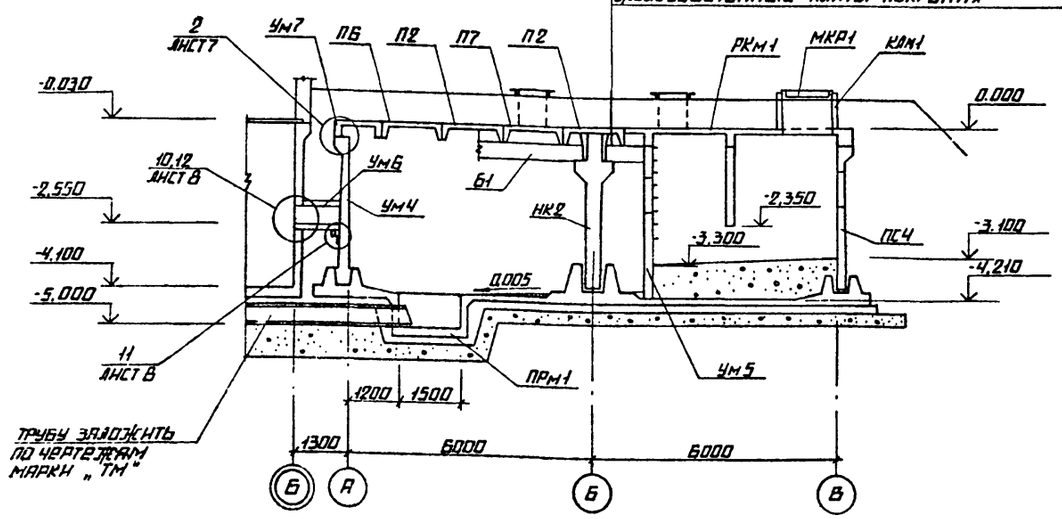

ГРУНТОВАЯ ЗАСЫПКА
3 СЛОЯ СТЕКЛОРУБЕРОИДА НА РЕЗИНО-БИТУМНОЙ МАСТИКЕ
ХОЛОДНАЯ БИТУМНАЯ ОГРУНТОВКА НА ОСНОВЕ БИТУМА БН 90/10 ГОСТ 6617-78
СТЯЖКА ИЗ ЦЕМЕНТНО-ПЕСЧАНОГО РАСТВОРА М50 -15÷30 мм.
ЖЕЛЕЗОБЕТОННЫЕ ПЛИТЫ ПОКРЫТИЯ

СПЕЦИФИКАЦИЯ ЭЛЕМЕНТОВ К СХЕМАМ РАСПОЛОЖЕНИЯ СБОРНЫХ И МОНОЛИТНЫХ ЖЕЛЕЗОБЕТОННЫХ КОНСТРУКЦИЙ НА ЛИСТАХ 6 И 7

МАРКА ПОЗ.	ОБОЗНАЧЕНИЕ	НАИМЕНОВАНИЕ	КОЛ.	МАССА КГ	ПРИМЕЧ.
		СТЕНОВЫЕ ПАНЕЛИ			
ПС1	ТП 903-2-АЛ.3.2 -КЖ3.И.09.100	ПС1-36-64а	4	4830	
ПС2	-КЖ3.И.09.1.10	ПС1-36-64б	1	4830	
ПС3	-01	ПС1-36-64в	1	4830	
ПС4	-КЖ3.И.09.1.20	ПС1-36-64г	1	4830	
ПС5	-КЖ3.И.09.1.30	ПС1-36-64д	1	4830	
ПС6	-01	ПС1-36-64е	1	4830	
ПС7	-02	ПС1-36-64ж	1	4830	
ПС8	ТП 903-2-АЛ.3.2 -КЖ3.И.09.200	ПС2-36-64а	3	4280	
ПС9	-01	ПС2-36-64б	1	4280	
ПС10	-КЖ3.И.09.2.10	ПС2-36-64в	1	4280	
ПС11	-01	ПС2-36-64г	1	4280	
Б1	-КЖ3.И-06.100	РИГЕЛЬ ИБ2-9а	4	4200	
		ПЛИТЫ ПОКРЫТИЙ			
П1	1.442.1-2 В.1	2П1-6АIVТ-П	8	2400	
П2	1.442.1-1 В.1	1П3-6АIVТ-П	2	2200	
П3	ТП 903-2-АЛ.3.2 -КЖ3.И.05.1.00	2П1-6АIVТ-П-А	1	2400	
П4	-КЖ3.И.05.1.10	2П1-6АIVТ-П-Б	1	2400	
П5	-КЖ3.И.05.1.20	2П1-6АIVТ-П-В	2	2400	
П6	-КЖ3.И.05.1.30	2П1-6АIVТ-П-Г	2	2400	
П7	-КЖ3.И.05.2.00	1П3-6АIVТ-П-А	2	2200	
НК1	-КЖ3.И.03.100	КОЛОННА НК1	4		
НК2	-КЖ3.И-03.200	КОЛОННА НК2	2		
ПР1	1.138-10 В.1	ПЕРЕМЫЧКА 1ПР38-12.12.22Ч	2		
Дм1	КЖ3-9÷11	МОНОЛИТНОЕ ДНИЩЕ Дм1	1		
		МОНОЛИТНЫЕ УЧАСТКИ			
Ум1	КЖ3-14	Ум1	1		
Ум2	КЖ3-14	Ум2	1		
Ум3	КЖ3-14	Ум3	1		
Ум4	КЖ3-14	Ум4	1		
Ум5	КЖ3-15	Ум5	1		
Ум6	КЖ3-18	Ум6	1		
Ум7	КЖ3-13	Ум7	5		
ПРМ1	КЖ3-13	ПРИЯМОК ПРМ1	1		
РКМ1	КЖ3-17	ПЕРЕКРЫТИЕ МОНОЛИТНОЕ РКМ1	1		
КЛМ1	КЖ3-18	СТАКАН КЛМ1	1		
МКР1	КЖ3-20	МЕТАЛЛИЧЕСКАЯ КРЫШКА МКР1	1		
МН9	ТП 903-2-АЛ.3.2 КЖ3.И.020	СТОЛИК МН9	2		
Л1	КЖ3-20	ЛЕСТНИЦА Л1	1		
Б4	3.900-3 В.2/82 УЗЕЛ.1	АРМАТУРНАЯ СТАЛЬ Ф18АIII ℓ=300	96		
Б4	3.900-3 В.2/82 УЗЕЛ.2,3	" Ф10АIII ℓ=250	96		
ММ3	НИ 29-2/70	СОЕДИНИТ. ЭЛЕМЕНТ ММ3	16		
ММ4	НИ 29-2/70	" ММ4	12		
ММ5	НИ 29-2/70	" ММ5	6		
ММ17	НИ 29-2/70	" ММ17	4		
1	ЛИСТ 7 УЗ.3	ПОЛОСА 6×100 ГОСТ 103-76* ℓ=200 / В ст.3 кп 2 ГОСТ 535-79	8		

ТИПОВОЙ ПРОЕКТ 903-2-23,85 АЛЬБОМ 3.1

СОГЛАСОВАНО: ОТД. ГП, СИРКИС; ОТД. ТМ, ДРЕЙЯ

ИНВ. № ПОДП. | ПОДПИСЬ И ДАТА | ВЗАМ. ИНВ. №

ПРИВЯЗАН

ИНВ. №

СЛ. ИНЖ. ПР.	ДУМАН	
НАЧ. ОТД.	СОБОЛЬ	
Н. КОНТР.	АНДРИЕВСКАЯ	
ГЛ. КОНСТ.	АНДРИЕВСКАЯ	
РУК. ГР.	ШУЛЬГИНА	
ИНЖ.	ЛЕВЕЙКА	

ТП 903-2-23,85 КЖ3

УСТАНОВКА МАЗУТОСНАБЖЕНИЯ Q=16/80 м³/ч С РЕЗЕРВУАРАМИ 2×5000 м³

ПРИЕМНАЯ ЕМКОСТЬ

СТАДИЯ	ЛИСТ	ЛИСТОВ
Р	Б	

СХЕМА РАСПОЛОЖЕНИЯ СТЕНОВЫХ ПАНЕЛЕЙ, МОНОЛИТНЫХ УГЛОВ, КОЛОНН, РИГЕЛЕЙ.

ЛАТГИПРОПРОМ

КОПИРОВАЛ

Альбом 3.1

Типовой проект 903-2-23.85

Согласовано

Инв. № подл. | Подпись и дата | Взам. инв. №

Схема расположения плит покрытий

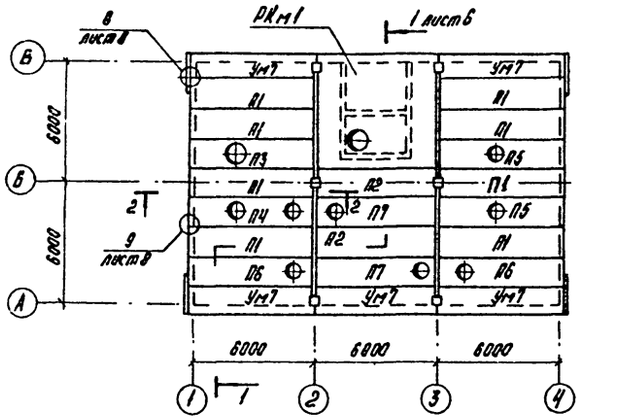

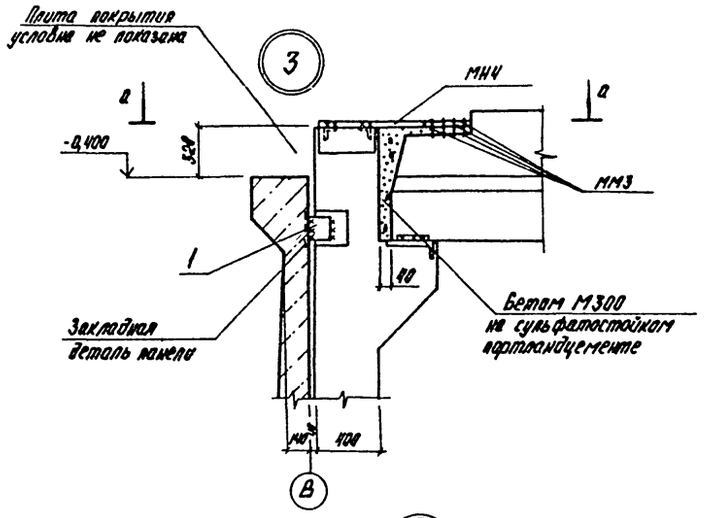

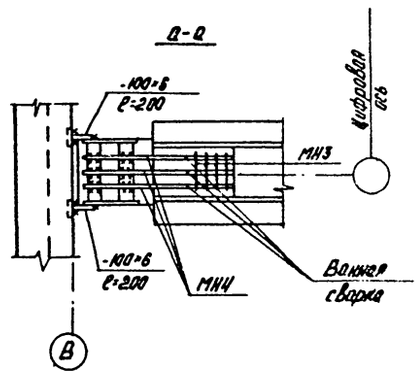

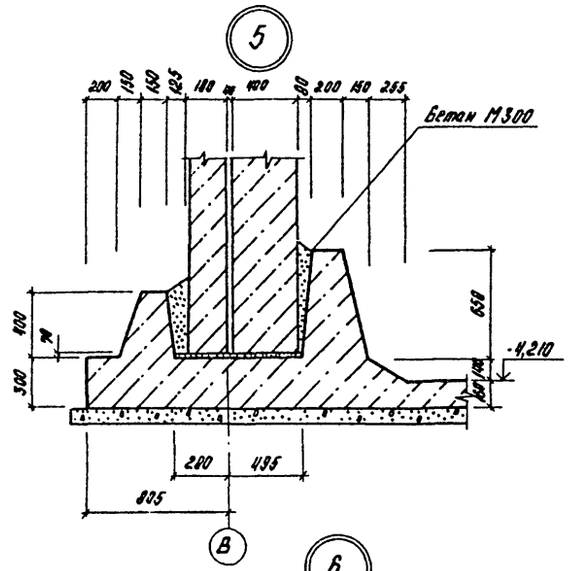

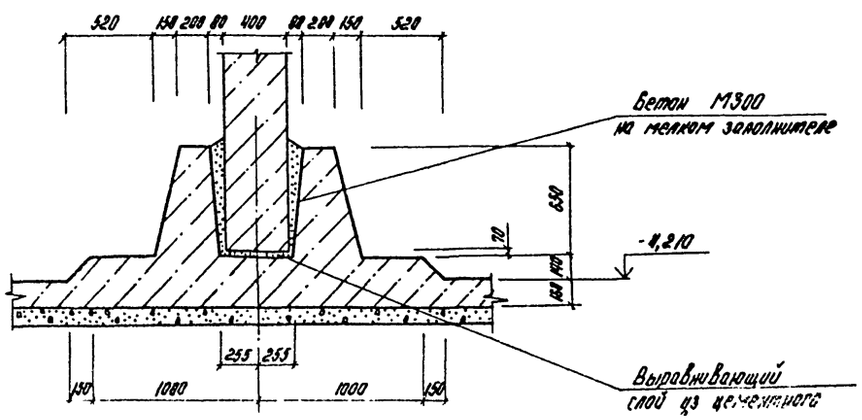

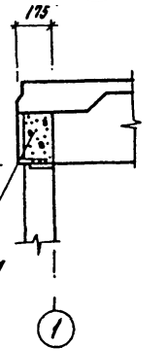

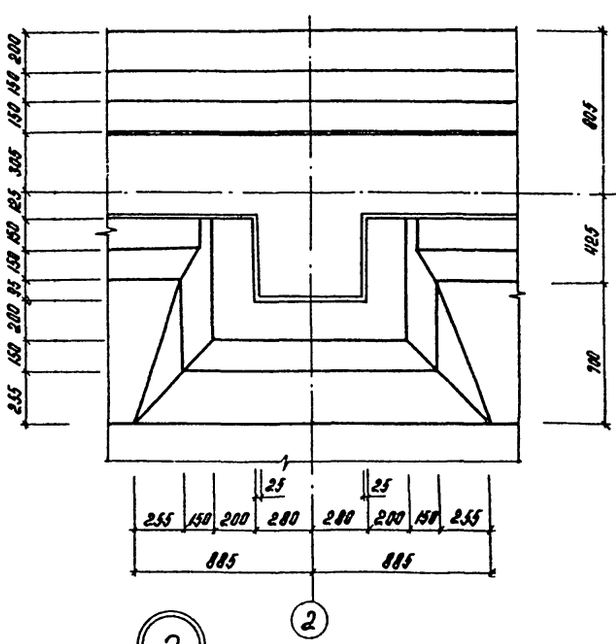

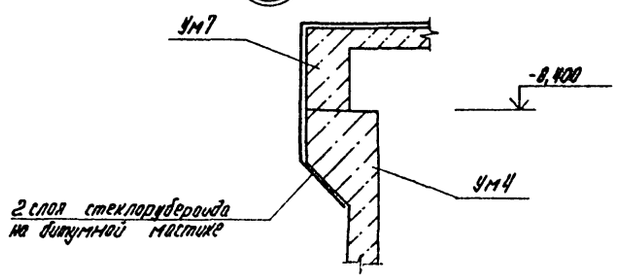

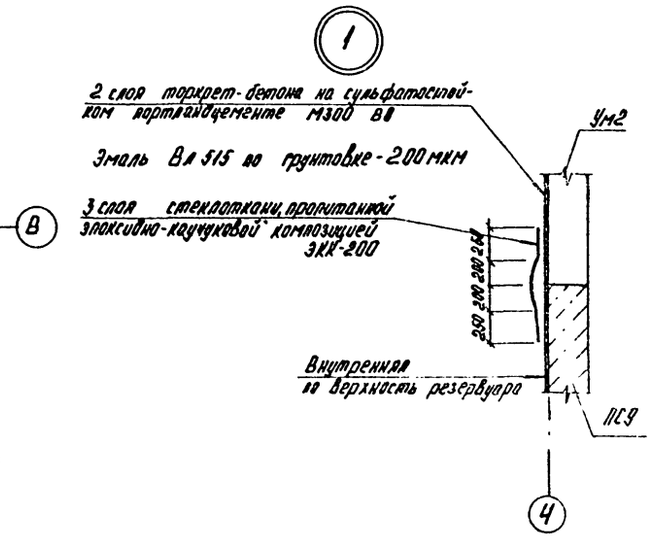

Привязан

Инв. №

				ТП903-2-23.85	КЖ3
				Установка мазутоснабжения Q=16/80 м³/ч с резервуарами 2×5000 м³	
Гл. инж. пр.	Кутман			Приемная емкость	Стадия / Лист / Листов
Нач. отд.	Собель				
Н. контр.	Андреевская				

Типовой проект 903-2-23.85 альбом 3.1

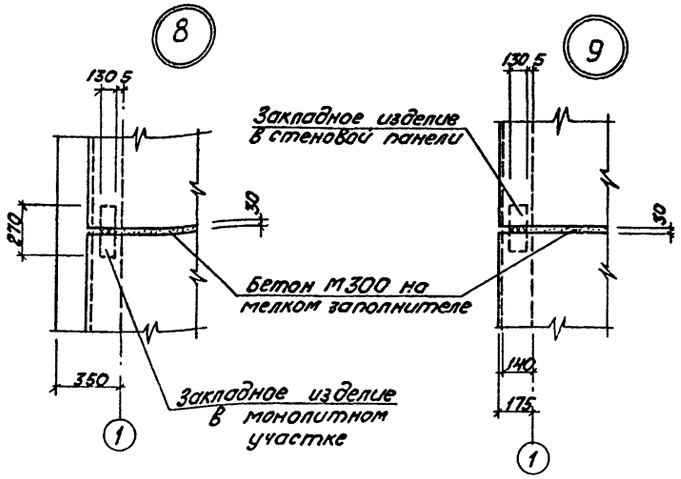

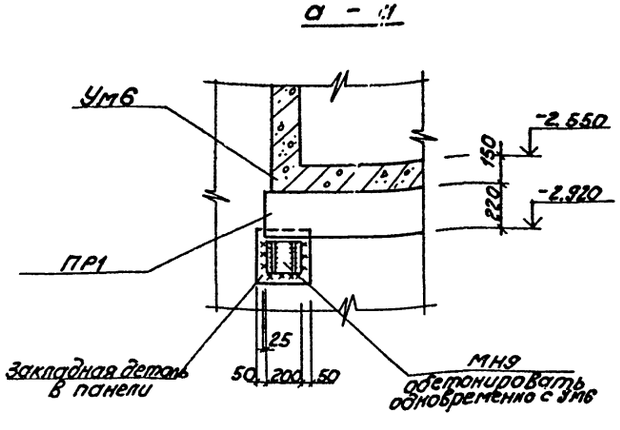

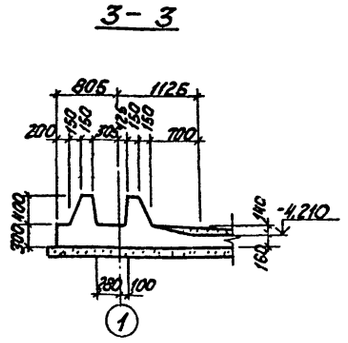

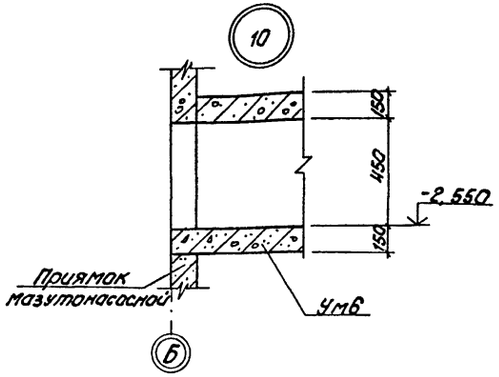

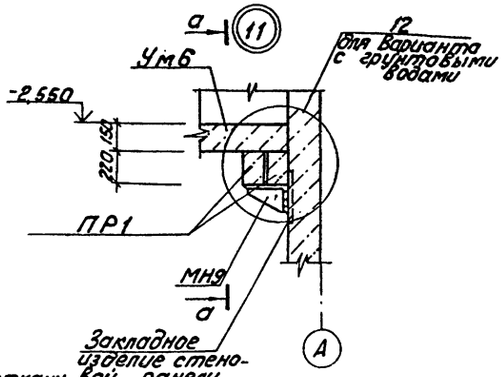

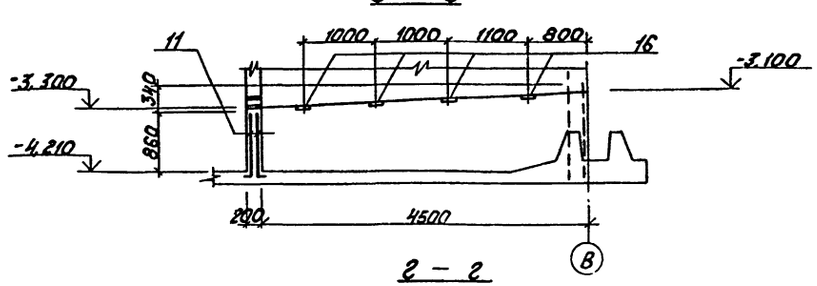

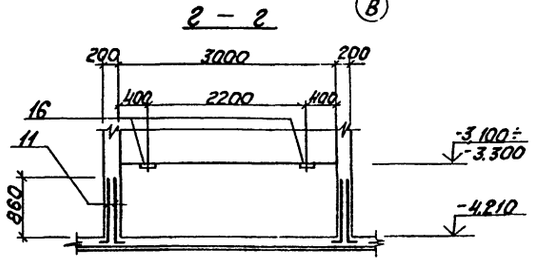

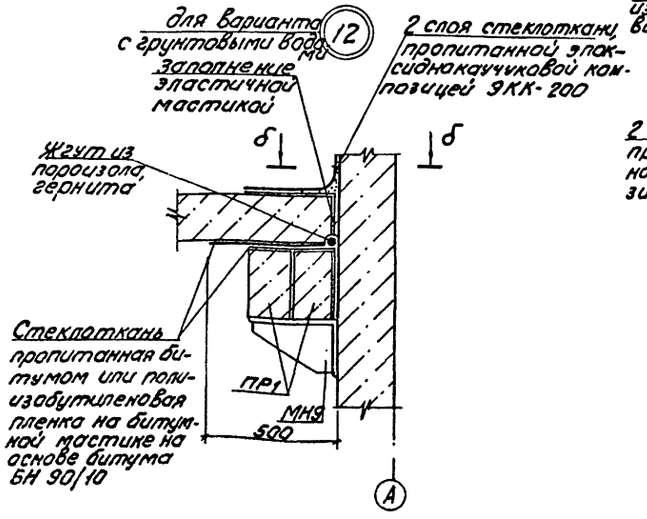

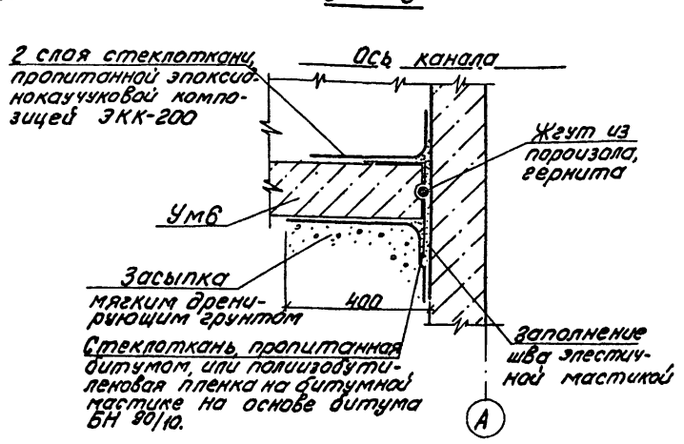

Инв.№ подл. | Подпись и дата | Взам. инв.№

привязан

Инв.№

ТП 903-2-23.85		КЖ3	
Установка мазутоснабжения Q=16/80 м³/ч с резервуарами 2 х 5000 м³			
Приемная емкость	Стадия	Лист	Листов
	Р	8	
Узлы «8» ÷ «12» Разрезы 3-3, в-в, г-г	ЛАТГИПРОПРОМ		

ГИП	Луман	
Нач.отд.	Собаль	
Н.контр.	Андриевский	
Гл.констр.	Андриевский	
Рук.гр.	Шульгина	
Инж.	Левейка	

Копировал

Формат А2

20950-10

Дм1. Опалубка

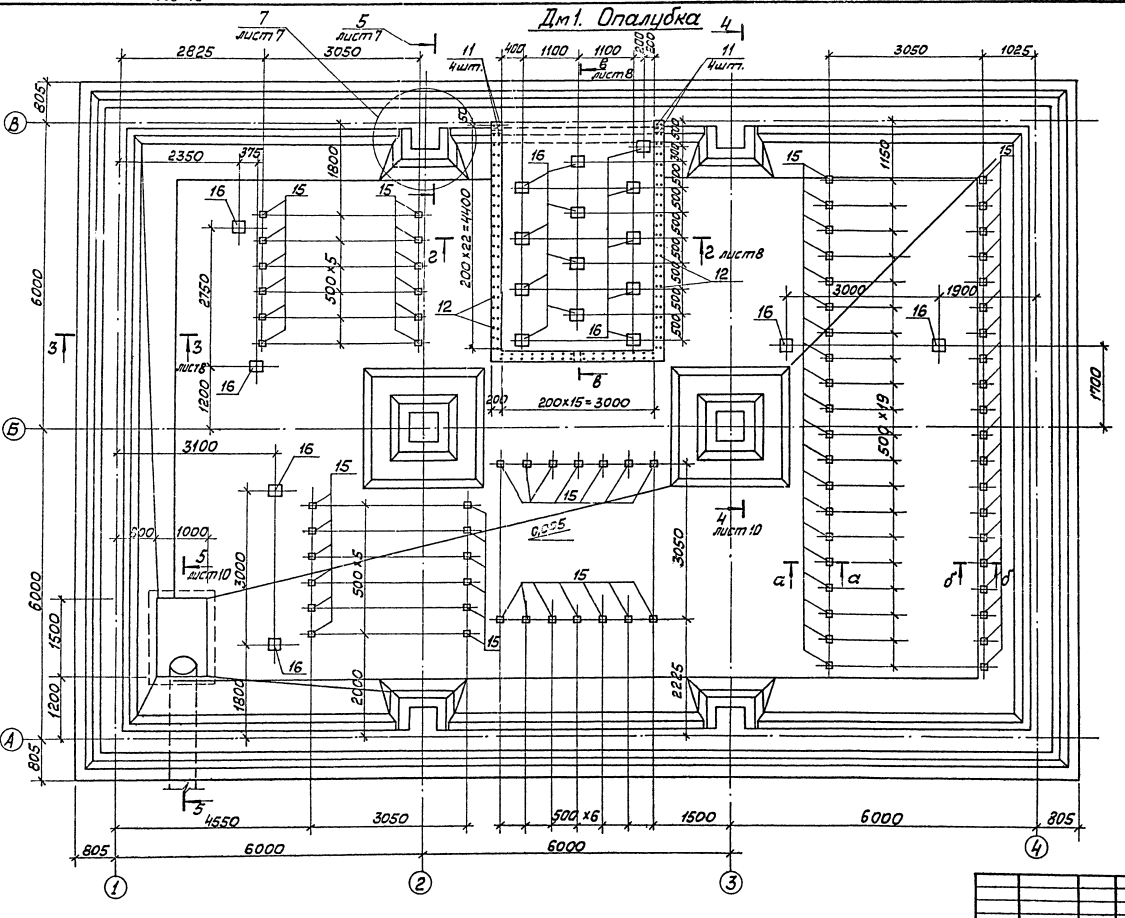

Схема раскроя сетки С 9

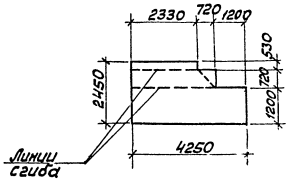

б — б

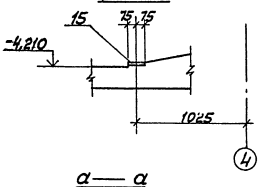

а — а

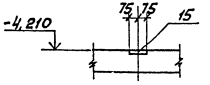

Альбом 3.1

Типовой проект 903-2-23,85

Согласовано

Инв. № | Подп. и д. | Взам. инв. | Отд. ТМ | Црейя

Привязан			
Инв. №			

Гл. инж. пр.	Думан		
Нач. отд.	Соболь		
Н. контр.	Андриевская		
Гл. конст.	Андриевская		
Рук. гр.	Шульгина		
Инж.	Левейка		

ТП 903-2-23,85 КЖЗ

Установка мазутоснабжения Q=16/80 м³/час с резервуарами 2×5000 м³

Приёмная ёмкость

Стадия	Лист	Листов
Р	9	

Дм1. Опалубка

ЛАТГИПРОПРОМ

Копировал

Формат А2

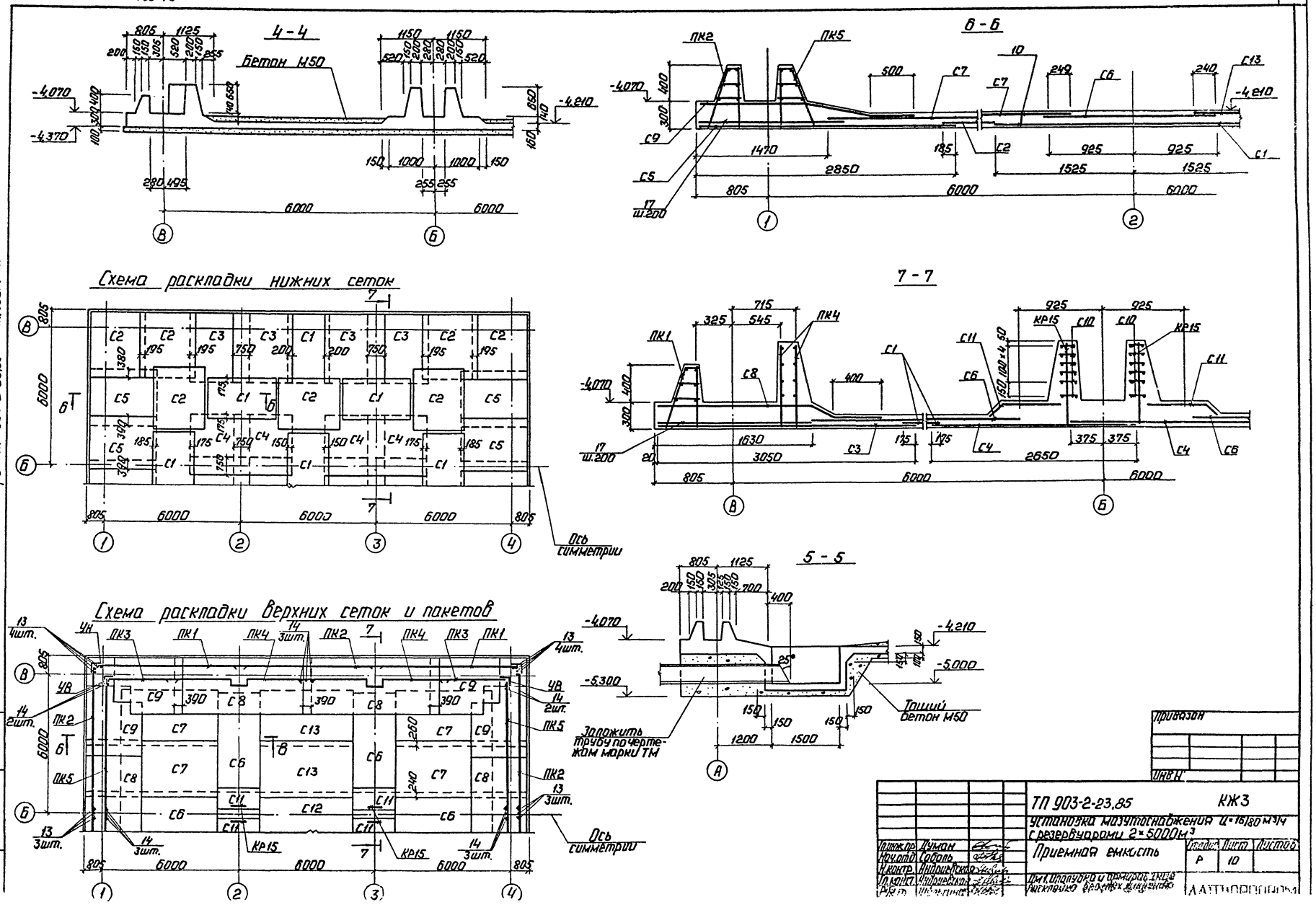
4-4
Бетон М50
6-6
7-7
5-5
Схема раскладки нижних сеток
Схема раскладки верхних сеток и пакетов
Ось симметрии
Заложить трубу по чертежам марки ТМ
Тощий бетон М50
Типовой проект 903-2-23.85 Альбом 3.1
Привязан
Инв.№
ТП 903-2-23.85
КЖ3
Установка мазутоснабжения Q=16/80 м³/ч с резервуарами 2×5000м³
Приемная емкость
Стадия
Лист
Листов
Р
10
Инж.пр. Думан
Нач.отд. Соболь
Н.контр. Андриевская
Гл.конст. Андриевская
Рис.
Шульгина
Дм.1 Ипалубка и армирование
Рисковка верхних ключевых
ДАТПРОПРОМ

Альбом 3.1

Типовой проект 903-2-23.85

Инв.№ подл. | Подпись и дата | Взам.инв.№

Сопряжение пакетов в углу УН (наружном)

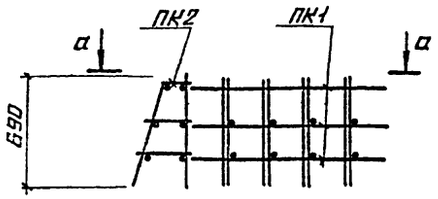

Сопряжение пакетов в углу УВ (внутреннем)

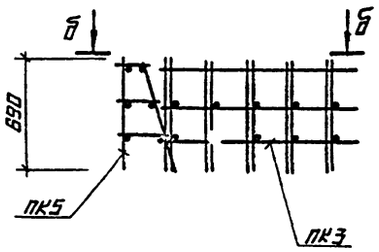

а – а

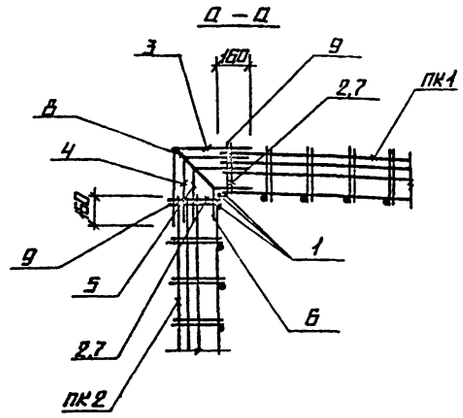

б – б

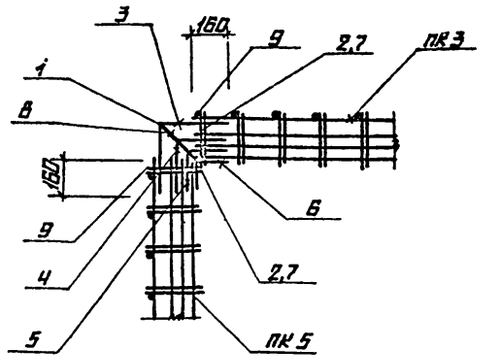

Поз. 10 (3 шт. на 1 м² днища)

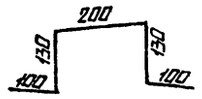

Спецификация ДМ 1

Форм.	Зона	Поз.	Обозначение	Наименование	Кол.	Примеч.
				Сборочные единицы		
				Каркасы		
А4			ТП 903-2-АИ.3.2 -КЖ3.Н.ДМ1.100	ПК1	4	
			-01	ПК2	6	
А4			-КЖ3.Н.ДМ 1.200	ПК3	4	
А4			-КЖ3.Н.ДМ 1.300	ПК4	4	
А4			-КЖ3.Н.ДМ1.200-01	ПК5	4	
А4			-КЖ3.Н.ДМ1.010	КР15	4	
				Сетки арматурные		
Б4		С1	ГОСТ 23279-78	С 10АIII-100/10АIII-100 1850×3050 25/25	10	
Б4		С2	ГОСТ 23279-78	С 10АIII-100/10АIII-100 2450×2850 25/25	14	
Б4		С3	ГОСТ 23279-78	С 14АIII-100/14АIII-100 2650×3050 25/25	8	
Б4		С4	ГОСТ 23279-78	С 16АIII-100/16АIII-100 2650×2650 25/25	8	
Б4		С5	ГОСТ 23279-78	С 14АIII-100/10АIII-100 2450×3050 25/25	8	
Б4		С6	ГОСТ 23279-78	С 10АIII-100/10АIII-100 1850×4250 25/25	6	
Б4		С7	ГОСТ 23279-78	С 10АIII-100/10АIII-100 2450×4250 25/25	8	
Б4		С8	ГОСТ 23279-78	С 10АIII-100/14АIII-100 2450×6050 25/25	6	
Б4		С9	ГОСТ 23279-78	С 10АIII-100/10АIII-100 2450×4250 25/25	8	
Б4		С10	1.412-1/77 в.3	СА-8АI	12	
Б4		С11	ГОСТ 23279-78	С 10АIII-100/10АIII-100 750×2350 25/25	4	
Б4		С12	ГОСТ 23279-78	С 10АIII-100/10АIII-100 1850×4150 25/25	1	
Б4		С13	ГОСТ 23279-78	С 10АIII-100/10АIII-100 2650×4150 25/25	4	

Спецификация ДМ 1

Форм.	Зона	Поз.	Обозначение	Наименование	Кол.	Примеч.
				Детали		
				⌀8АIII ГОСТ 5781-82		
Б4		10	ДМ1.001	ℓ=660	780	
		11*	-01	ℓ=1530	4	
		12*	-02	ℓ=1190	62	
Б4		13	ДМ1.002	⌀12АIII ГОСТ 5781-82 ℓ=690	22	
Б4		14	ДМ1.003	⌀16АIII ГОСТ 5781-82 ℓ=690	20	
Б4		17	ДМ1.004	⌀10АIII ГОСТ 5781-82 ℓ=1600	304	
				Закладные изделия		
А4		15	1.400-15 В.1 410-03	МН 402-1	78	
А4		16	1.400-15 В.1 420-03	МН 406-1	19	
				Сопряжение пакетов		
		УВ	КЖ3-11	Угол внутренний УВ	4	
		УН	КЖ3-11	Угол наружный УН	4	
				Материалы		
		17		Бетон М300 В8** ГОСТ 7473-76	78,0	м³
		18		Бетон М50 В8** ГОСТ 7473-76	32,5	м³

Спецификация УН, УВ

Форм.	Зона	Поз.	Обозначение	Наименование	Кол.	Примеч.
				УН		
				Детали		
Б4		1	УН.001	⌀12АIII ГОСТ 5781-82 ℓ=550	3	
				⌀8АI ГОСТ 5781-82		
Б4		2	УН.002	ℓ=220	2	
		3*	-01	ℓ=750	1	
		4*	-02	ℓ=680	1	
		5*	-03	ℓ=580	1	
		6*	-04	ℓ=340	1	
Б4		7	-05	ℓ=180	2	
		8*	-06	ℓ=680	1	
		9*	-07	ℓ=960	2	
				УВ		
				Детали		
Б4		1	УВ.001	⌀12АIII ГОСТ 5781-82 ℓ=550	1	
				⌀8АI ГОСТ 5781-82		
Б4		2	УВ.002	ℓ=220	2	
		3*	-01	ℓ=760	1	
		4*	-02	ℓ=680	1	
		5*	-03	ℓ=580	1	
		6*	-04	ℓ=340	1	
Б4		7	-05	ℓ=180	2	
		8*	-06	ℓ=680	1	
		9*	-07	ℓ=960	2	

** Бетон по водонепроницаемости марки В8 на сульфатостойком портландцементе.

Ведомость деталей

Поз.	Эскиз
3	380, 300
4	340, 340
5	290, 290
6	170, 170

Поз.	Эскиз
8	120, 560
9	150, 810
11	200, 1330
12	200, 990

Привязан

Инв.№

ТП 903-2-23.85		КЖ3	
Установка мазутоснабжения Q=16/80 м³/ч с резервуарами 2×5000 м³			
Гл.инж.пр. Думан; Нач.отд. Соболь; Н.контр. Андриевская; Гл.конст. Андриевский; Рук.гр. Шульгина; Инж. Древейка	Приемная емкость	Стадия: Р; Лист: 11; Листов:	
	Дм1. Сопряжение пакетов в углах. (без грунтовых вод)	ЛАТГИПРОПРОМ	
Копировал	Формат А2		

Альбом 3.1

Типовой проект 903-2-23.85

Сопряжение пакетов в углу УН (наружном)

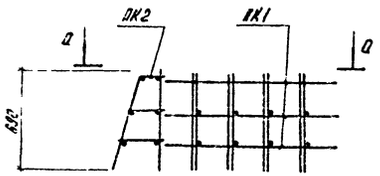

Сопряжение пакетов в углу УВ (внутреннем)

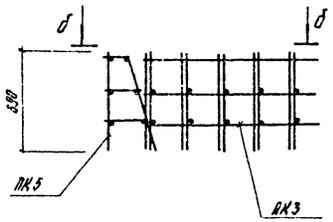

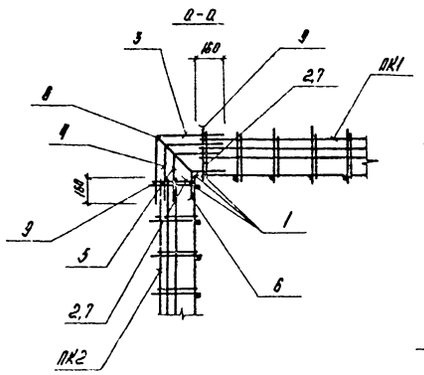

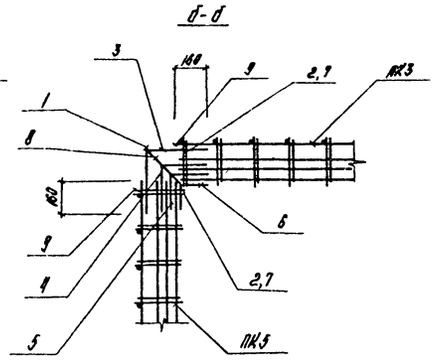

Поз. 10
(3 шт. на 1 м² днища)

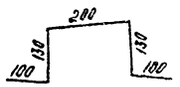

Спецификация Дм 1

Формат	Зона	Поз.	Обозначение	Наименование	Кол	Примеч.
				Сборочные единицы		
				Каркасы		
А4			ТП 903-2-дп 3.3 КЖ3.Н.Дм 1.100	ПК1	4	
			-01	ПК2	6	
А4			-КЖ3.Н.Дм 1.200	ПК3	4	
А4			-КЖ3.Н.Дм 1.300	ПК4	4	
А4			-КЖ3.Н.Дм 1.200-01	ПК5	4	
А4			-КЖ3.Н.Дм 1.010	Кр 15	4	
				Сетки арматурные		
Б4	С1		ГОСТ 23279-78	С $\frac{14АIII-100}{10АIII-100}$ 1850×3050 $\frac{25}{25}$	10	
Б4	С2		ГОСТ 23279-78	С $\frac{14АIII-100}{14АIII-100}$ 2450×2850 $\frac{25}{25}$	14	
Б4	С3		ГОСТ 23279-78	С $\frac{14АIII-100}{14АIII-100}$ 2650×3050 $\frac{25}{25}$	8	
Б4	С4		ГОСТ 23279-78	С $\frac{16АIII-100}{16АIII-100}$ 2650×2650 $\frac{25}{25}$	8	
Б4	С5		ГОСТ 23279-78	С $\frac{14АIII-100}{10АIII-100}$ 2450×3050 $\frac{25}{25}$	8	
Б4	С6		ГОСТ 23279-78	С $\frac{14АIII-100}{10АIII-100}$ 1850×4250 $\frac{25}{25}$	6	
Б4	С7		ГОСТ 23279-78	С $\frac{14АIII-100}{10АIII-100}$ 2450×4250 $\frac{25}{25}$	8	
Б4	С8		ГОСТ 23279-78	С $\frac{10АIII-100}{14АIII-100}$ 2450×6050 $\frac{25}{25}$	6	
Б4	С9		ГОСТ 23279-78	С $\frac{10АIII-100}{14АIII-100}$ 2450×4250 $\frac{25}{25}$	8	
Б4	С10		1.412-1/77 В.3	СА-8АI	12	
Б4	С11		ГОСТ 23279-78	С $\frac{10АIII-100}{10АIII-100}$ 750×2350 $\frac{25}{25}$	4	
Б4	С12		ГОСТ 23279-78	С $\frac{10АIII-100}{10АIII-100}$ 1850×4150 $\frac{25}{25}$	1	
Б4	С13		ГОСТ 23279-78	С $\frac{10АIII-100}{10АIII-100}$ 2650×4150 $\frac{25}{25}$	4	

Спецификация Дм 1

Формат	Зона	Поз.	Обозначение	Наименование	Кол.	Примеч.
				Детали		
				ФВАIII ГОСТ 5781-82		
Б4		10	Дм 1.001	ℓ=660	780	
		11*	-01	ℓ=1530	4	
		12*	-02	ℓ=1190	62	
Б4		13	Дм 1.002	ФI2AIII ГОСТ 5781-82 ℓ=6.90	22	
Б4		14	Дм 1.003	ФI6AIII ГОСТ 5781-82 ℓ=6.90	20	
Б4		17	Дм 1.004	ФI0AIII ГОСТ 5781-82 ℓ=1600	304	
				Закладные изделия		
А4		15	1.400-15 В.1 410-03	МН 402-1	98	
А4		16	1.400-15 В.1 420-03	МН 406-1	19	
				Сопряжение пакетов		
		УВ	КЖ3-12	Угол внутренний УВ	4	
		УН	КЖ3-12	Угол наружный УН	4	
				Материалы		
		18		Бетон М300 В8** ГОСТ 7473-76	210	м³
		19		Бетон М50-В8** ГОСТ 7473-76	32,5	м³

Спецификация УН, УВ

Формат	Зона	Поз.	Обозначение	Наименование	Кол	Примеч.
				УН		
				Детали		
Б4		1	УН.001	ФI2AIII ГОСТ 5781-82 ℓ=550	3	
				ФВАI ГОСТ 5781-82		
Б4		2	УН.002	ℓ=220	2	
		3*	-01	ℓ=760	1	
		4*	-02	ℓ=680	1	
		5*	-03	ℓ=580	1	
		6*	-04	ℓ=340	1	
Б4		7	-05	ℓ=180	2	
		8*	-06	ℓ=680	1	
		9*	-07	ℓ=960	2	
				УВ		
				Детали		
Б4		1	УВ.001	ФI2AIII ГОСТ 5781-82 ℓ=550	1	
				ФВАI ГОСТ 5781-82		
Б4		2	УВ.002	ℓ=220	2	
		3*	-01	ℓ=760	1	
		4*	-02	ℓ=580	1	
		5*	-03	ℓ=580	1	
		6*	-04	ℓ=340	1	
Б4		7	-05	ℓ=180	2	
		8*	-06	ℓ=680	1	
		9*	-07	ℓ=960	2	

** Бетон по водонепроницаемости марки В8, на сульфатостойком портландцементе.

Ведомость деталей

Поз.	Эскиз
3	380, 310
4	390, 310
5	230, 210
6	190, 170

Поз.	Эскиз
8	120, 560
9	150, 810
11	200, 1330
12	200, 990

Привязан

Инв. №

Взам. инв. №

Подпись и дата

Инв. № подл.

ТП 903-2-23.85 КЖ3

Установка мазутоснабжения Q=15/80 м³/ч с резервуарами 2×5000 м³

				Стадия	Лист	Листов
Гл.инж.пр.	Дулин		Приемная емкость	Р	12	
Нач.отд.	Свобль					
Н.контр.	Андреевская					
Гл.конст.	Андреевская		Дм 1. Сопряжение пакетов в			
Рук.гр.	Шульгина					

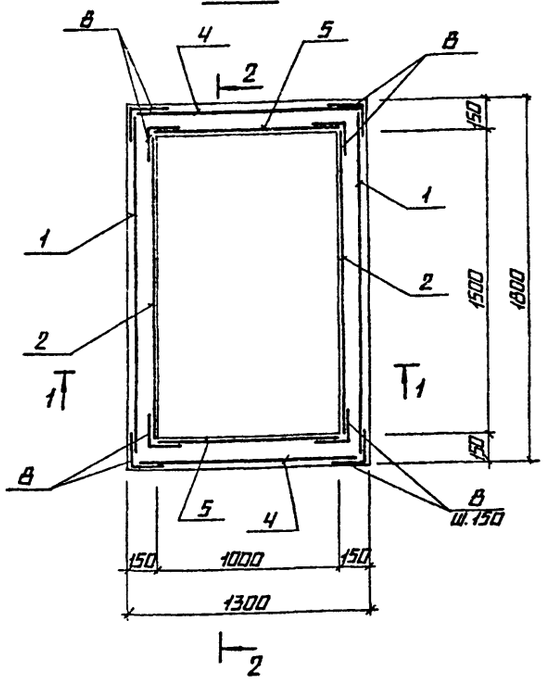

ВЕДОМОСТЬ ДЕТАЛЕЙ

ПОЗ.	ЭСКИЗ
6	450 / 450
7	180 600 180 45°
8	200 / 200
11	85 1050 85

ВЕДОМОСТЬ РАСХОДА СТАЛИ НА ЭЛЕМЕНТ, КГ

МАРКА ЭЛЕМЕНТА	ИЗДЕЛИЯ АРМАТУРНЫЕ						ВСЕГО	ОБЩИЙ РАСХОД
	АРМАТУРА КЛАССА							
	А-I			А-III				
	ГОСТ 5781-82			ГОСТ 5781-82				
	Ф6	Ф8	ИТОГО	Ф10	Ф16	ИТОГО		
ПРМ1	35,0		35,0	110,0		110,0	145,0	145,0
УМ7		35,5	35,5	51,1	28,2	79,3	114,8	114,8

СПЕЦИФИКАЦИЯ ПРМ1, УМ7.

ФОРМ.	ЗОНА	ПОЗ.	ОБОЗНАЧЕНИЕ	НАИМЕНОВАНИЕ	КОЛ	ПРИМЕЧ.
				ПРМ1		
				СБОРОЧНЫЕ ЕДИНИЦЫ		
				СЕТКИ АРМАТУРНЫЕ		
64		1	ГОСТ 23279-78	С $\frac{10А III-100}{6А I-300}$ 1250×1750 $\frac{125}{125}$	2	
64		2	ГОСТ 23279-78	С $\frac{10А III-100}{6А I-300}$ 950×1500 $\frac{150}{150}$	2	
64		3	ГОСТ 23279-78	С $\frac{10А III-100}{6А I-300}$ 1250×1750 $\frac{125}{125}$	2	
64		4	ГОСТ 23279-78	С $\frac{10А III-100}{6А I-300}$ 1250×1250 $\frac{25}{25}$	2	
64		5	ГОСТ 23279-78	С $\frac{10А III-100}{6А I-300}$ 950×950 $\frac{25}{25}$	2	
				ДЕТАЛИ		
				Ф6А I ГОСТ 5781-82		
		6*	ПРМ1.001	ℓ=980	36	
		7*	-01	ℓ=1040	36	
		8*	-02	ℓ=480	52	
				МАТЕРИАЛ		
		14		БЕТОН М300 В8** ГОСТ 7473-76	1,04	м³
				УМ7		
				СБОРОЧНЫЕ ЕДИНИЦЫ		
А4		9	ТП 903-2-АЛ.3.2 -КЖ3.И.УМ7.020	КАРКАС КР21	6	
				ДЕТАЛИ		
				Ф10А III ГОСТ 5781-82		
		11*	УМ7.001	ℓ=1220	29	
64		12	-01	ℓ=1050	29	
				Ф8А I ГОСТ 5781-82		
64		13	УМ7.002	ℓ=1000	47,2	м
64		10	-01	ℓ=170	58	
				МАТЕРИАЛ		
		15		БЕТОН М300 В8** ГОСТ 7473-76	1,41	м³

* СМОТРИ ВЕДОМОСТЬ ДЕТАЛЕЙ.
** БЕТОН М300, В8 ПО ВОДОНЕПРОНИЦАЕМОСТИ НА СУЛЬФАТОСТОЙКОМ ПОРТЛАНДЦЕМЕНТЕ.

ТИПОВОЙ ПРОЕКТ 903-2-23.85 АЛЬБОМ 3.1

Б.№ подл.	Подпись и дата	Взам. инв.№

ПРИВЯЗАН

ИНВ. №

ТП 903-2-23,85 КЖ3

УСТАНОВКА МАЗУТОСНАБЖЕНИЯ Q=16/80 м³/ч С РЕЗЕРВУАРАМИ 2×5000 м³

Гл. инж. пр.	ДУМАН	
Нач. отд.	СОБОЛЬ	
Н. контр.	АНДРИЕВСКАЯ	
Гл. конст.	АНДРИЕВСКАЯ	
Рук. гр.	ШУЛЬГИНА	
Инж.	ЛЕВРИКА	

ПРИЕМНАЯ ЕМКОСТЬ

СТАДИЯ	ЛИСТ	ЛИСТОВ
Р	13	

ПРМ1. УМ7. ОПАЛУБКА И АРМИРОВАНИЕ.

ЛАТГИПРОПРОМ

ТИПОВОЙ ПРОЕКТ 903-2-23.85 АЛЬБОМ 3.1

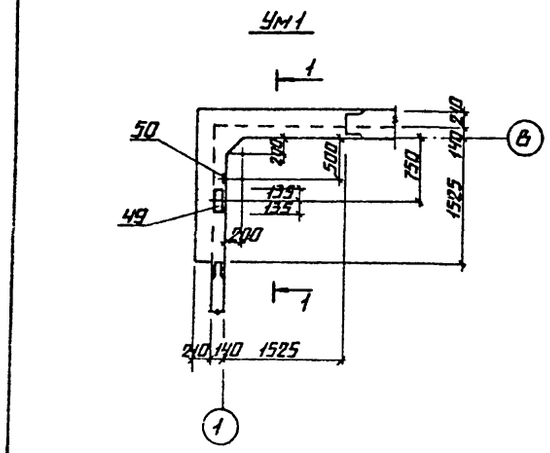

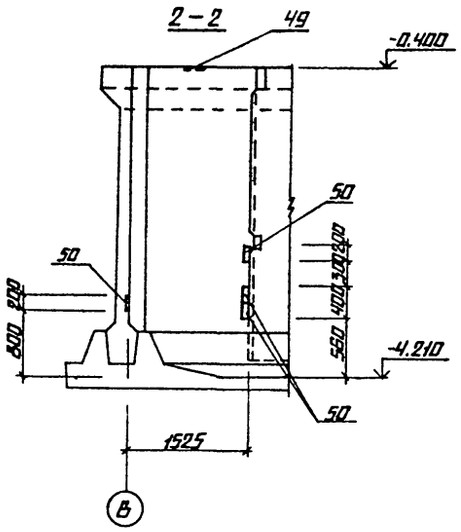

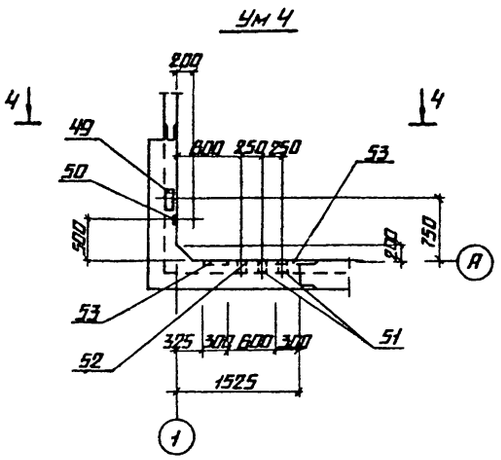

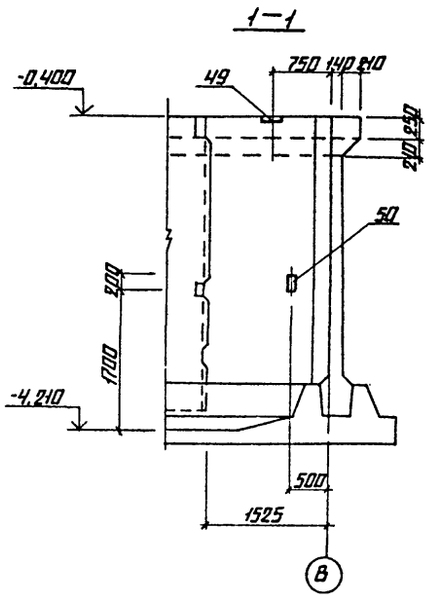

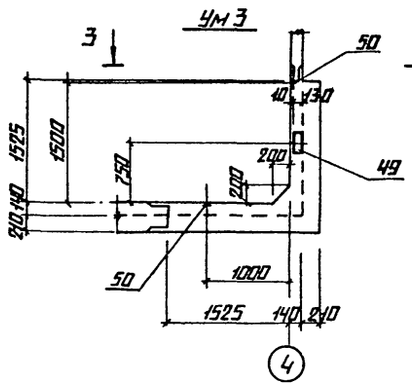

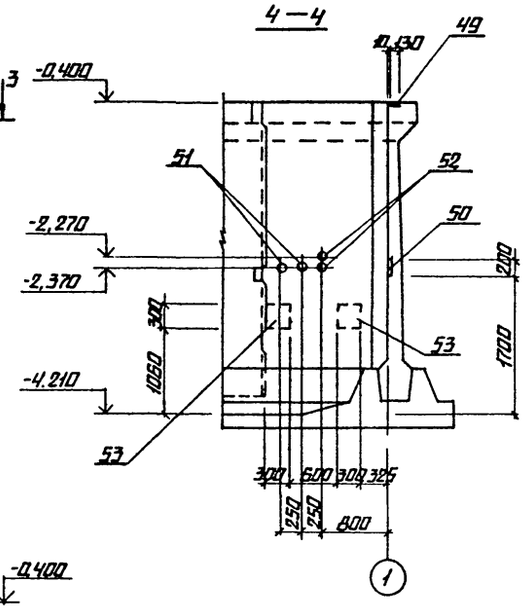

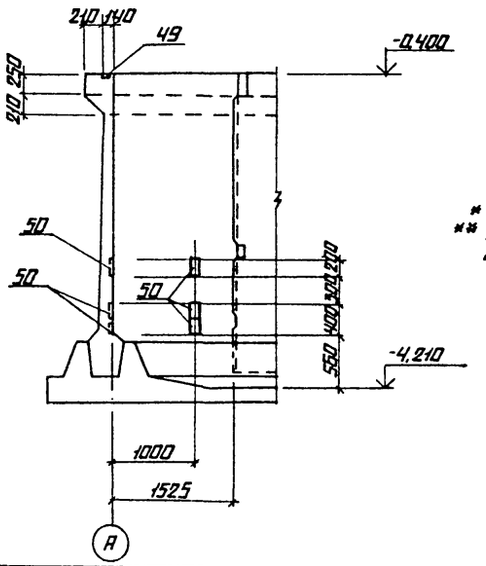

Ум 2

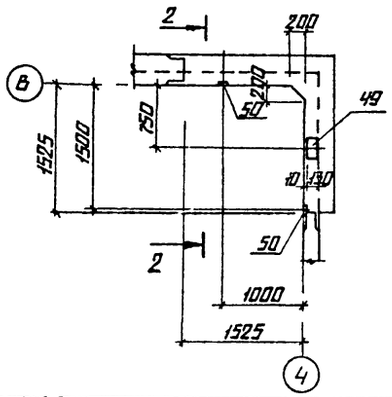

СПЕЦИФИКАЦИЯ Ум1, Ум2, Ум3, Ум4.

ФОРМАТ	ЗОНА	ПОЗ.	ОБОЗНАЧЕНИЕ	НАИМЕНОВАНИЕ	КОЛ	ПРИМЕЧАНИЕ
				Ум1		
				ДЕТАЛИ		
		39*	Ум1.001	ф18АIII ГОСТ 5781-82 ℓ=3740	3	
				ф14АIII ГОСТ 5781-82		
64		38	Ум1.002	ℓ=1200	16	
		40*	-01	ℓ=2040	6	
		45*		ℓ=1430	3	
				ф12АIII ГОСТ 5781-82		
		41*	Ум1.003	ℓ=3500	2	
		43*	-01	ℓср.=3280	10	
				ф10АIII ГОСТ 5781-82		
64		37	Ум1.004	ℓ=3620	28	
		42*	-01	ℓ=1850	4	
		44*	-02	ℓср.=1740	20	
		46*	-03	ℓ=1430	10	
				ф6АI ГОСТ 5781-82		
		47*		ℓ=1120	14	
		48*	Ум1.001-01	ф18АIII ГОСТ 5781-82 ℓ=600	3	
				ЗАКЛАДНЫЕ ИЗДЕЛИЯ		
64		49	3.900-3 В.2/82	МН-1	1	
64		50	1.400-6/78	МВ-1	1	
				МАТЕРИАЛ		
64		54		БЕТОН М300, В8** ГОСТ 7473-76	2,26	м³
				Ум2		
				ДЕТАЛИ		
				ПОЗ. 37÷48 СМОТРИ Ум1		

ПРОДОЛЖЕНИЕ СМОТРИ НА ЛИСТЕ 15.

* ВЕДОМОСТЬ ДЕТАЛЕЙ СМОТРИ НА ЛИСТЕ 15.

** БЕТОН М300, В8 ПО ВОДОНЕПРОНИЦАЕМОСТИ НА СУЛЬФАТОСТОЙКОМ ПОРТЛАНДЦЕМЕНТЕ.

СОГЛАСОВАНО

ИНВ.№ ПОДЛ. | ПОДПИСЬ И ДАТА | ВЗАМ.ИНВ.№ | ОТД. ТМ | ДРЕНЗО

ПРИВЯЗАН

ИНВ. №

ТП 903-2-23.85			КЖ3
УСТАНОВКА МАЗУТОСНАБЖЕНИЯ Q=16/80 м³/ч С РЕЗЕРВУАРАМИ 2×5000 м³			
ГИП	ДУМАН	ПРИЕМНАЯ ЕМКОСТЬ	СТАДИЯ Р; ЛИСТ 14; ЛИСТОВ
НАЧ.ОТД.	СОБОЛЬ		
Н.КОНТР.	АНДРИЕВСКАЯ		
ГЛ.КОНСТ.	АНДРИЕВСКАЯ		
РУК.ГР.	ШУЛЬГИНА	Ум1÷Ум4. ОПАЛУБКА	ЛАТГИПРОПРОМ
ИНЖ.	ЛЕВЕНКА		

КОПИРОВАЛ

ФОРМАТ А2

Альбом 3.1

Типовой проект 903-2-23.85

Инв. № подл. | Подпись и дата | Взам. инв. №

1 - 1

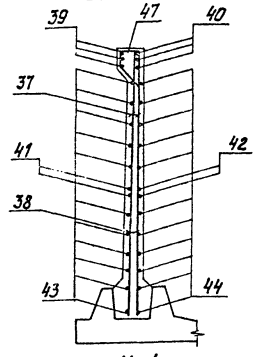

2 - 2

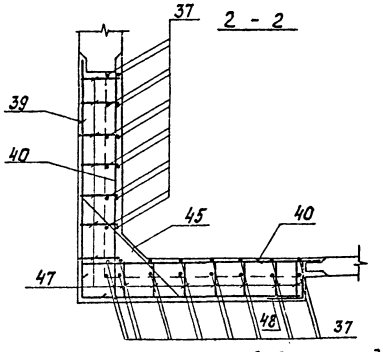

Ум1 ÷ Ум4
(Армирование)

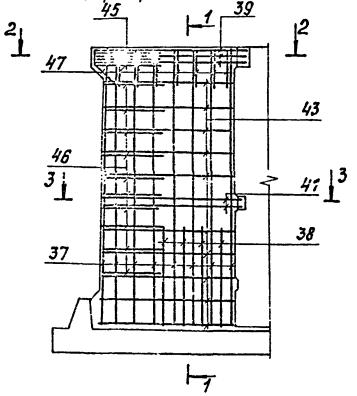

3 - 3

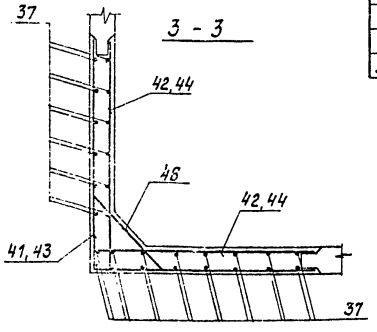

Ведомость деталей

Поз.	Эскиз
6	250 / 250
7	500 / 500 / 100
8	1000 / 1000 / 100
11	150 / 270 / 270 / 100 / 100
24	1800 / 85 / 85
26	1200 / 75 / 75
28	1400 / 85 / 85
30	800 / 75 / 75
39	1940 / 1800
40	100 / 1940
41	1750 / 1750
42	100 / 1750

Ведомость деталей

Поз.	Эскиз
43	1620 ÷ 1630 через 6
44	100 / 1620 ÷ 1660 через 6
45	150 / 1450 / 150

Ведомость деталей

Поз.	Эскиз
46	150 / 1200 / 150
47	213 / 284 / 100 / 270
48	300 / 300

Ведомость расхода стали на элемент, кг

Марка изделия	Изделия арматурные									
	Арматура класса									
	A-I			A-III						
	ГОСТ 5781-82			ГОСТ 5781-82						
	⌀6	⌀8		⌀6	⌀8	⌀10	⌀12	⌀14	⌀16	⌀18
Дм1		568			235	6598	219	3410	2336	
Ум1	3,4					95,6	35,1	43,2		26,0
Ум2	3,4					95,6	35,1	43,2		26,0
Ум3	3,4					95,6	35,1	43,2		26,0
Ум4	3,4					95,6	35,1	43,2		26,0
Дм1**		565			235	3667	219	9147	2336	

Марка изделия	Изделия закладные								Общий расход
	Ар-ра класса A-III			Прокат марки Вст.3кп2					
	ГОСТ 5781-82			ГОСТ 19903-74*			ГОСТ 10704-76		
	⌀8	⌀10		δ=6	δ=8	δ=10	труба ⌀57×16	труба ⌀89×2,0	
	25,8			76,2					13566
	0,4	0,8			4,8				209,3
	0,4	1,6			7,4				212,7
	0,4	2,4			10,0				216,1
	0,4	0,4			3,5	82,2	0,6	1,8	292,2
	25,3								13372

Спецификация Ум1, Ум2, Ум3, Ум4 (продолжение)

Формат	Зона	Поз.	Обозначение	Наименование	Кол.	Примеч.
				Ум2 (продолжение)		
				Закладные изделия		
А4		49	3.900-3 в.2/82	МН-1	1	
А4		50	1.400-6/76	М8-1	4	
				Материал		
		54		бетон М300 В8* ГОСТ 7473-76	2,26	м³
				Ум3		
				Сборочные единицы		
				поз. 37÷48 см. Ум1		
				Закладные изделия		
А4		49	3.900-3 в.2/82	МН-1	1	
А4		50	1.400-6/76	М8-1	6	
				Материал		
		54		бетон М300 В8* ГОСТ 7473-76	2,26	м³
				Ум4		
				Сборочные единицы		
				поз. 37÷48 см. Ум1		
				Закладные изделия		
А4		49	3.900-3 в.2/82	МН-1	1	
А4		50	1.400-6/76	М8-1	1	
А4		51	ТП 903-2- КЖ3.И.02.1	МН6	2	
А4		52	-01	МН7	2	
А4		53	1.400-15 в.1 230-09	МН 219-5	2	
				Материал		
		54		бетон М300 В8* ГОСТ 7473-76	2,26	м³

* Бетон М300, В8 по водонепроницаемости на сульфатостойком портландцементе.

** Расход стали дан для варианта с грунтовыми водами.

Привязан

Инв. №

	ТП 903-2-23.85	КЖ3
	Установка мазутоснабжения Q = 16/80 м³/ч с резервуарами 2×5000 м³	
Гл. инж. Антин		Стад. / Лист / Листов
Нач. отд. Дворецкая	Приемная емкость	Р / 15
Н. контр. Дворецкая		
Гл. спец. Гнедина		
Рук. гр. Шестакова	Ум1 ÷ Ум4. Армирование	ЛАТГИПРОПРОМ
Разраб. Шестакова		

Типовой проект 903-2-23.85 Альбом 3

1 – 1

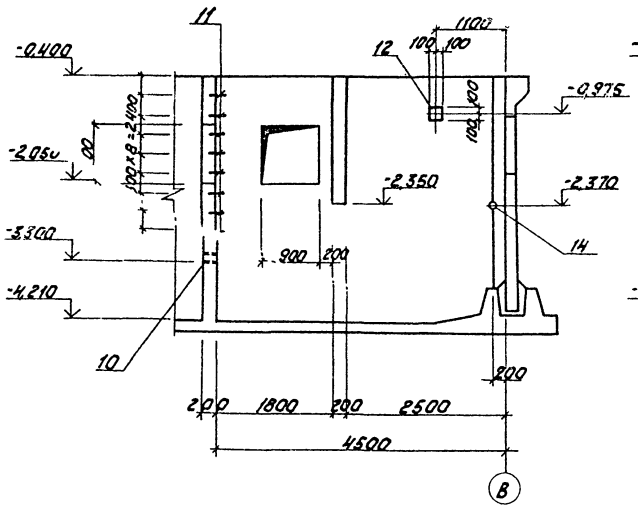

2 – 2

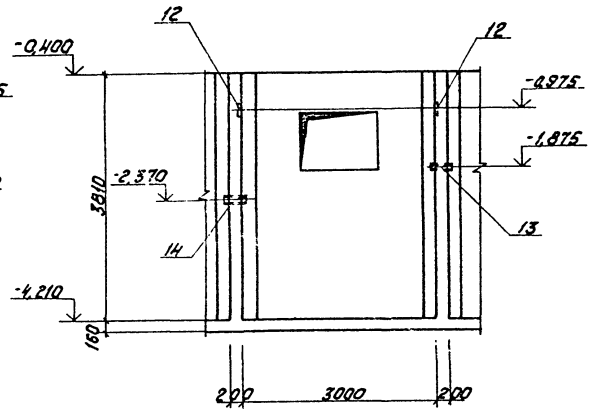

Ум 5. Опалубка

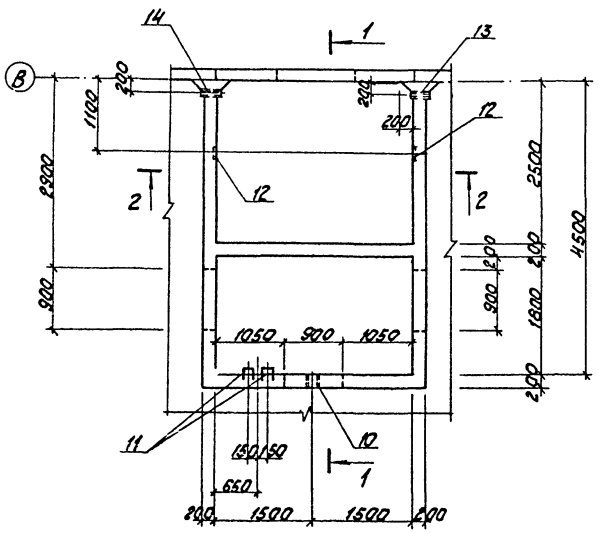

Ум 5. Армирование

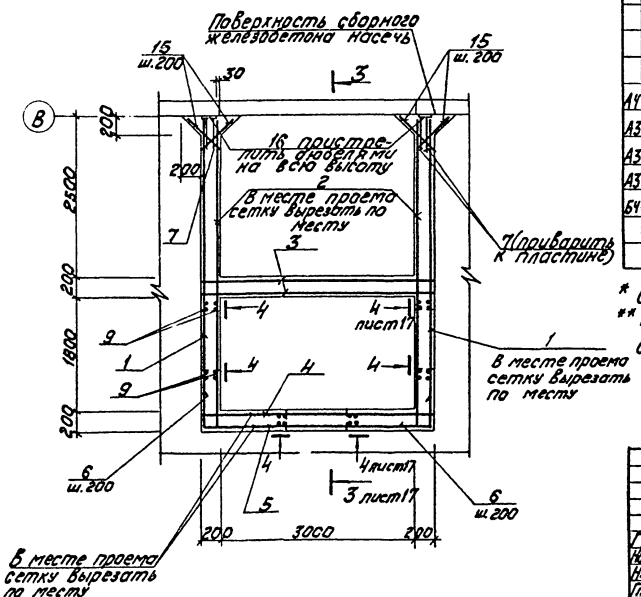

Спецификация Ум 5

Форм.	Зона	Поз.	Обозначение	Наименование	Кол.	Примеч.
				Сборочные единицы		
				Сетки арматурные		
Б4		1	ГОСТ 8478-81	$C\frac{6A\text{III}-200}{6A\text{III}-200}$ 3950×4650 $\frac{75}{75}$	2	
Б4		2	ГОСТ 23279-78	$C\frac{8A\text{III}-200}{8A\text{III}-200}$ 3950×4650 $\frac{175}{175}$	2	
Б4		3	ГОСТ 8478-81	$C\frac{6A\text{III}-200}{6A\text{III}-200}$ 1900×3350 $\frac{175}{175}$	2	
Б4		4	ГОСТ 23279-78	$C\frac{8A\text{III}-200}{8A\text{III}-200}$ 3350×3950 $\frac{75}{75}$	1	
Б4		5	ГОСТ 8478-81	$C\frac{6A\text{III}-200}{6A\text{III}-200}$ 3350×3950 $\frac{75}{75}$	1	
				Детали		
				ф8А III ГОСТ 5781-82		
		6*	Ум 5-001	ℓ=500	40	
		7*	-01	ℓ=1100	36	
		8*	-02	ℓ=2100	4	
Б4		15	-03	ℓ=560	80	
				ф12А III ГОСТ 5781-82		
Б4		9	Ум 5-002	ℓ=1900	48	
				ф16А I ГОСТ 5781-82		
		11*	Ум 5-003	ℓ=890	8	
				Закладные изделия		
А4		12	1.400-15 в.1 420-03	МН 406-2	2	
А3		10	ТП 903-2-ал.3.2 КЖ3И.02.2	МН1	1	
А3		13	-01	МН2	1	
А3		14	-02	МН3	1	
Б4		16		Полоса $\frac{Б26\times150\ ГОСТ103\text{-}76^*}{ВСт3кп2\ ГОСТ535\text{-}79^*}$	7,6	
				Материал		
		17		Бетон М300 В8** ГОСТ 7473-76	10,35	$м^3$

* Смотри ведомость деталей на листе. 15

** Бетон М300, В8 по водонепроницаемости на сульфатостойком портландцементе.

Привязан

Инв. №

ГИП	Думан		
Нач.отд.	Соболь		
Н.конт.	Андриевская		
Гл.конст.	Андриевская		
Рук.гр.	Шульгина		

ТП 903-2-23.85 КЖ3

Установка мазутоснабжения Q=16/80 $м^3/ч$ с резервуарами 2×5000 $м^3$

Приемная емкость

Стадия	Лист	Листов
Р	16	

Ум 5.

Согласовано

Отд. ТМ | Дрейя

Взам.инв.№ | Подпись и дата | Инв.№ подл.

3-3

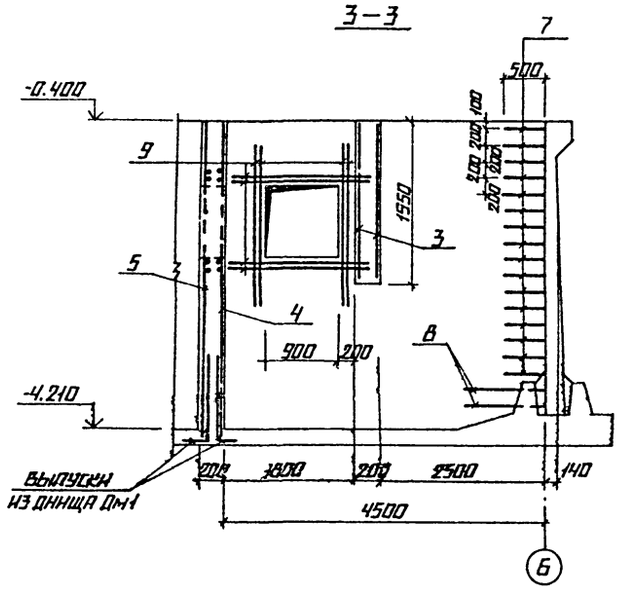

4-4

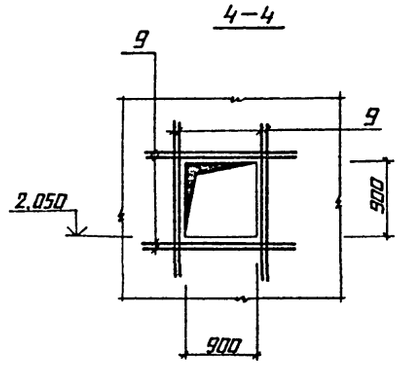

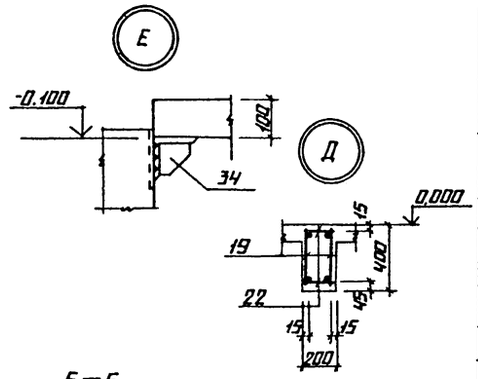

5-5

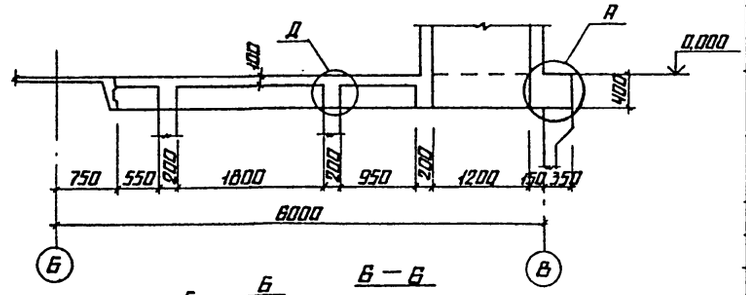

РКм1

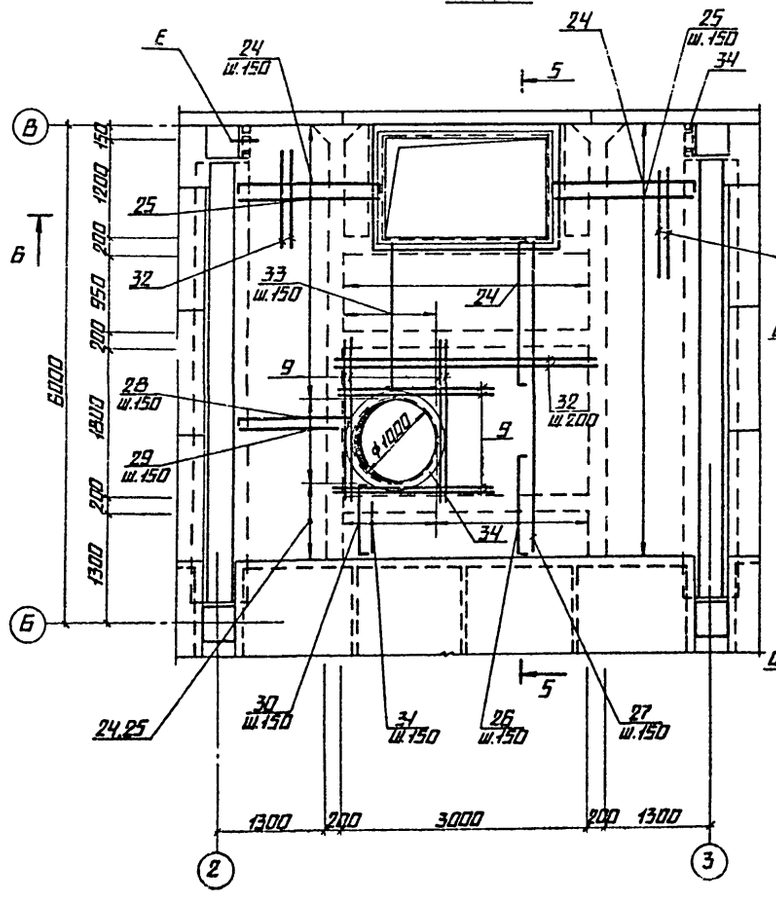

6-6

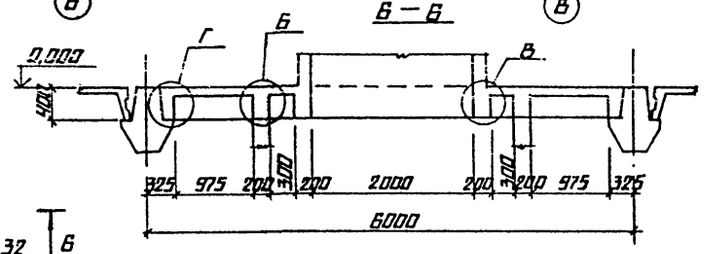

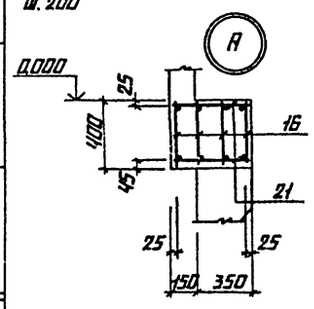

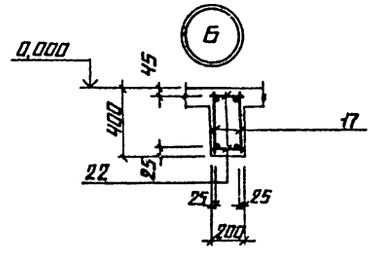

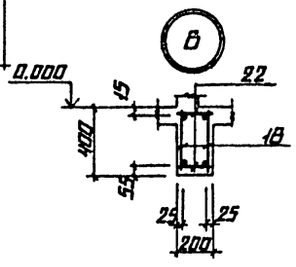

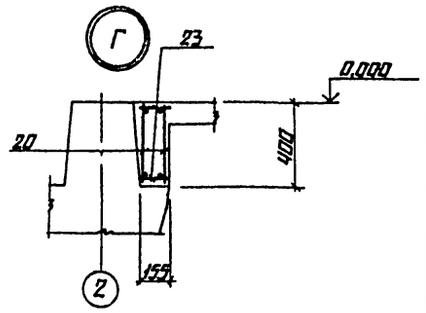

СПЕЦИФИКАЦИЯ РКм1

Формат	Зона	Поз.	Обозначение	Наименование	Кол.	Примечание
				РКм1		
				Сборочные единицы		
А3		16	ТП 903-2-А.II.3.2 КЖЗ.Н.РКм1.010	КАРКАС Кр16	4	
А3		17	-01	КАРКАС Кр17	4	
А3		18	КЖЗ.Н.РКм1.020	КАРКАС Кр18	4	
А3		19	-01	КАРКАС Кр19	6	
А3		20	-02	КАРКАС Кр20	4	
				Детали		
Б4		9	-РКм1.001	ф12 AIII ГОСТ 5781-82 ℓ=1900	8	
				ф8 AI ГОСТ 5781-82		
Б4		21	РКм1.002	ℓ=470	24	
Б4		22	-01	ℓ=170	216	
Б4		23	-02	ℓ=140	108	
				ф10 AIII ГОСТ 5781-82		
		24*	РКм1.003	ℓ=1970	83	
Б4		25	-01	ℓ=1800	82	
		26*	-02	ℓ=1350	12	
Б4		27	-03	ℓ=3750	12	
		28*	-04	ℓ=1570	7	
Б4		29	-05	ℓ=1250	7	
		30*	-06	ℓ=950	7	
Б4		31	-07	ℓ=650	7	
Б4		33	-08	ℓ=1900	7	
				ф6 AI ГОСТ 5781-82		
Б4		32	РКм1.004		206,0 м	
				Закладное изделие		
Я4		34	1.400-15 В.1 730-13	МН789	1	
				Материалы		
		35		Бетон М300** ГОСТ 7473-76	4,6	м³

* Смотри ведомость деталей на листе 15

** Бетон на сульфатостойком цементе.

Привязан

Инв. №

				ТП 903-2-23.85 КЖЗ-			
				Установка мазутоснабжения Q=16/80 м³/ч с резервуарами 2×5000 м³			
Гл. инж. пр.	Думан			Приемная емкость	Стадия	Лист	Листов
Нач. отд.	Соболь				Р	17	
Н. контр.	Андриевская						
Гл. конст.	Андриевская			РКм1. Опалубка и армирование.	ЛАТГИПРОПРОМ		
Рук. гр.	Шульгина						
Инж.	Левейка						

Альбом 3

Типовой проект 903-2-23.85

Согласовано

Инв. № подл. | Подпись и дата | Взам. инв. №

Отд. ТМ Гарея

Копировал А.

Формат А2

Типовой проект 903-2-23.85 Альбом 3.1

Согласовано

Инв.№ подл. | Подп. и дата | Взам. инв.№ | Инв.№ дубл. | Подп. и дата

КЛм 1

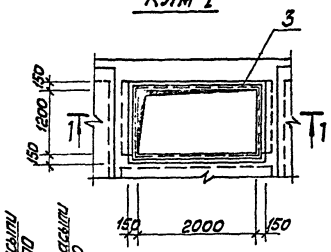

3—3

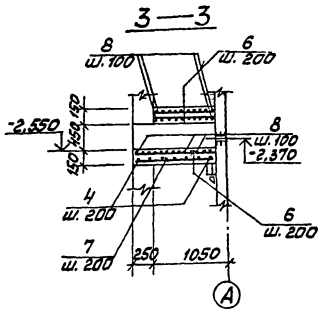

1—1

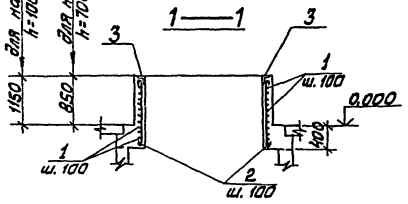

Ум 6

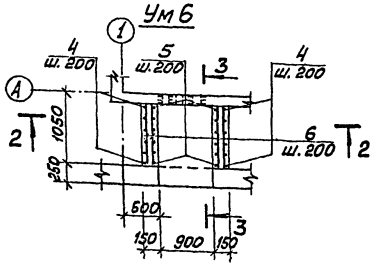

2—2

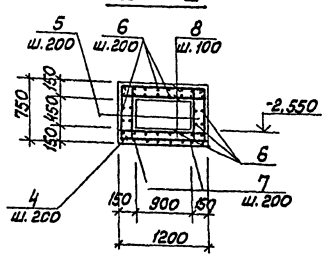

Ведомость деталей

Поз.	Эскиз
1	2270 / 2200 / 1400
4	850 / 1150 / 850

Ведомость расхода стали на элемент, кг

Марка элемента	Изделия арматурные										
	Арматура класса										
	A I ГОСТ 5781-82					A III ГОСТ 5781-82					
	ф6	ф8	ф16		Итого	ф6	ф8 ф10	ф12	ф20		Итого
Ум5			11,2		11,2	138,5	192,1	80,2			422,5
Ум6	21,4				21,4			6,6			6,6
РКм1	45,3	85,1			130,4		397,7	13,4	139,0		450,1
КЛм1		62,8			62,8						

Ведомость расхода стали на элемент, кг

Изделия закладные													Общий расход
Прокат марки									Ар-ра класса A III ГОСТ 5781-82		Всего	
Вст.3 сп.3 ГОСТ 19903-74*		Вст.3кп2 ГОСТ 8509-72*		Вст.3 пс6-1 ГОСТ 535-79*	Вст.пс5 ГОСТ 1704-76							
б=6	б=10	L 50×5	50×5	L 100×7	100×7	Труба ф 219×7	Ст 3×4	Труба ф 108×3	ф8			
54,9	58,1					7,32	2	2,6	0,5		126,6	549,1
												28,0
				12,1					1,2		13,3	463,4
					73,4				2,5		75,9	138,7

Спецификация КЛм1, Ум6

Формат	Зона	Поз.	Обозначение	Наименование	Кол.	Примечание
				КЛм 1		
				Для варианта при насыпи h=700		
				Детали		
				ф8AI ГОСТ 5781-82		
		1*	КЛм1.001	ℓ=7350	10	
Бч		2	-01	ℓ=12000	12	
				Закладное изделие		
Ач		3	ТП 903-1-Ал.3.2 КЖ3.и.КЛм1.020	МН5	1	
				Материал		
		9		Бетон М300 ГОСТ 7473-76	0,89	м³
				Для варианта при насыпи h=1000		
				Детали		
				ф8AI ГОСТ 5781-82		
		1*	КЛм1.002	ℓ=7350	13	
Бч		2	-01	ℓ=15000	72	
				Закладное изделие		
Ач		3	ТП 903-2-Ал.3.2 -КЖ3И.КЛм1.020	МН5	1	
				Материал		
		11		Бетон М300 ГОСТ 7473-76	1,2	м³
				Ум6		
				Детали		
				ф6AI ГОСТ 5781-82		
		4*	КЛм1.003	ℓ=2850	6	
Бч		5	-01	ℓ=700	12	
Бч		6	-02	ℓ=1,0м	34	
Бч		8	-03	ℓ=1150	32	
				ф12AIII ГОСТ 5781-82		
Бч		7	КЛм1.004	ℓ=1110	7	
				Материалы		
		10		Бетон М300 ГОСТ 7473-76	0,54	м³

* См. Ведомость деталей.

Привязан

Инв.№

		ТП 903-2-23.85	КЖ3
		Установка мазутоснабжения Q=16/80 м³/час с резервуарами 2×5000 м³	
Гл.инж.п.	Диман	Приёмная ёмкость	Стадия: Р; Лист: 18; Листов:
Нач.отд.	Соболь	КЛм1, Ум6. Опалубка и армирование	
Н.контр.	Андриевская		
Гл.конст.	Андриевская		
Вып.раб.	Ушакина		
ПИС	Уфимцева		

Альбом 3.1

Типовой проект 903-2-23,85

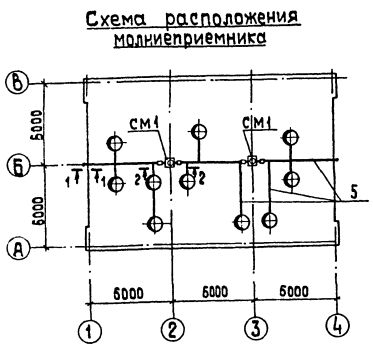
Схема расположения молниеприемника

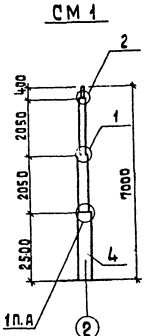

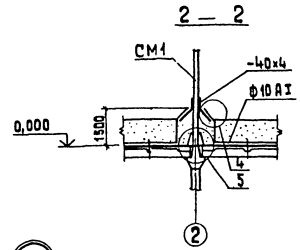

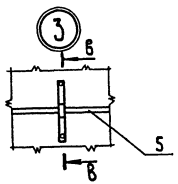



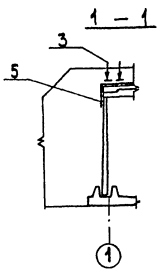

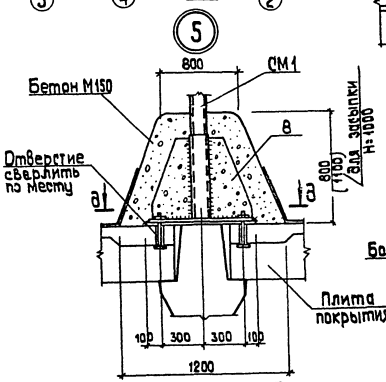

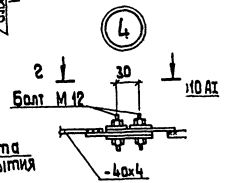

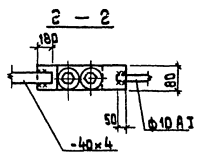

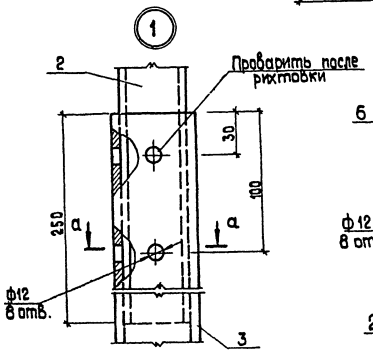

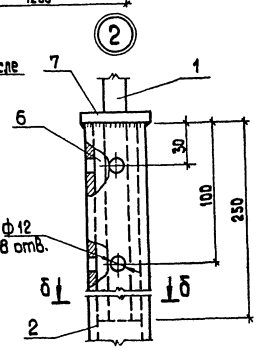

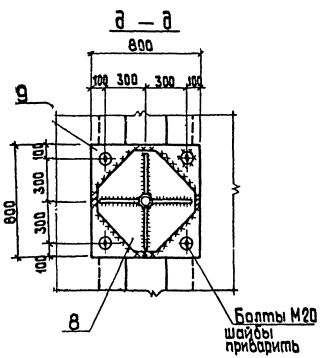

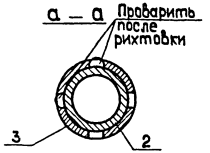

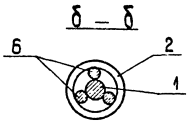

Спецификация к схеме расположения молниеприемника

Форм.	Зона	Поз.	Обозначение	Наименование	Кол.	Примечание
				Детали		
БЧ		1		ф 16 А I ГОСТ 5781-82 ℓ=650	2	
БЧ		5		ф10 АI ГОСТ 5781-82 ℓ=1,0 м	39	
БЧ		6		ф18 А III ГОСТ 5781 ℓ=250	6	
БЧ		2		Труба 32×28×2300 ГОСТ 3262-75 Вст 3кп 2 ГОСТ 535-79	2	
БЧ		3		Труба 40×30×2300 ГОСТ 3262-75 Вст 3кп 2 ГОСТ 535-79	2	
БЧ		4		Труба 50×30×2300 ГОСТ 3262-75 Вст 3кп 2 ГОСТ 535-79	2	
БЧ		7		Лист Б-ПН-6 ГОСТ 19903-74 Вст 3сп3 ГОСТ 14637-79	0,06	м³
				Закладные изделия		
А4		8	ТП 903-2-ал.3.2 -КЖ3И.02.7	МН 10	1	
А4		9	-КЖ3И.02.8	МН 11	1	
				Материалы		
		10		Бетон М 150 ГОСТ 7473-76	1,8	м³

1. Молниеприемную сетку уложить по плитам покрытия приемной емкости под слой гидроизоляции.
2. Открытые поверхности закладных деталей и СМ 1 покрыть двумя слоями эмали ПФ-115 по грунтовке ГФ-020.
3. Токоразъемники цинковать слоем 150 мкм в соответствии с указаниями СНиП II-28-73*.
4. Закладное изделие МН 10 установить до замоноличивания швов плит покрытия.
Опорный узел обетонировать.

Привязан

Инв.

Л. инж. пр.	Думан		
Нач. отд.	Соболь		
Н. контр.	Андриевская		
Гл. конст.	Андриевская		

ТП 903-2-23,85 КЖ3

Установка мазутоснабжения Q=16/80 м³/ч с резервуарами 2×5000 м³

Приемная емкость

Стадия	Лист	Листов
Р	19	

Схема расположения

Согласовано

Взам. инв. №

Подпись и дата

Инв. № подл.

Альбом 3.1

Типовой проект 903-2-23,85

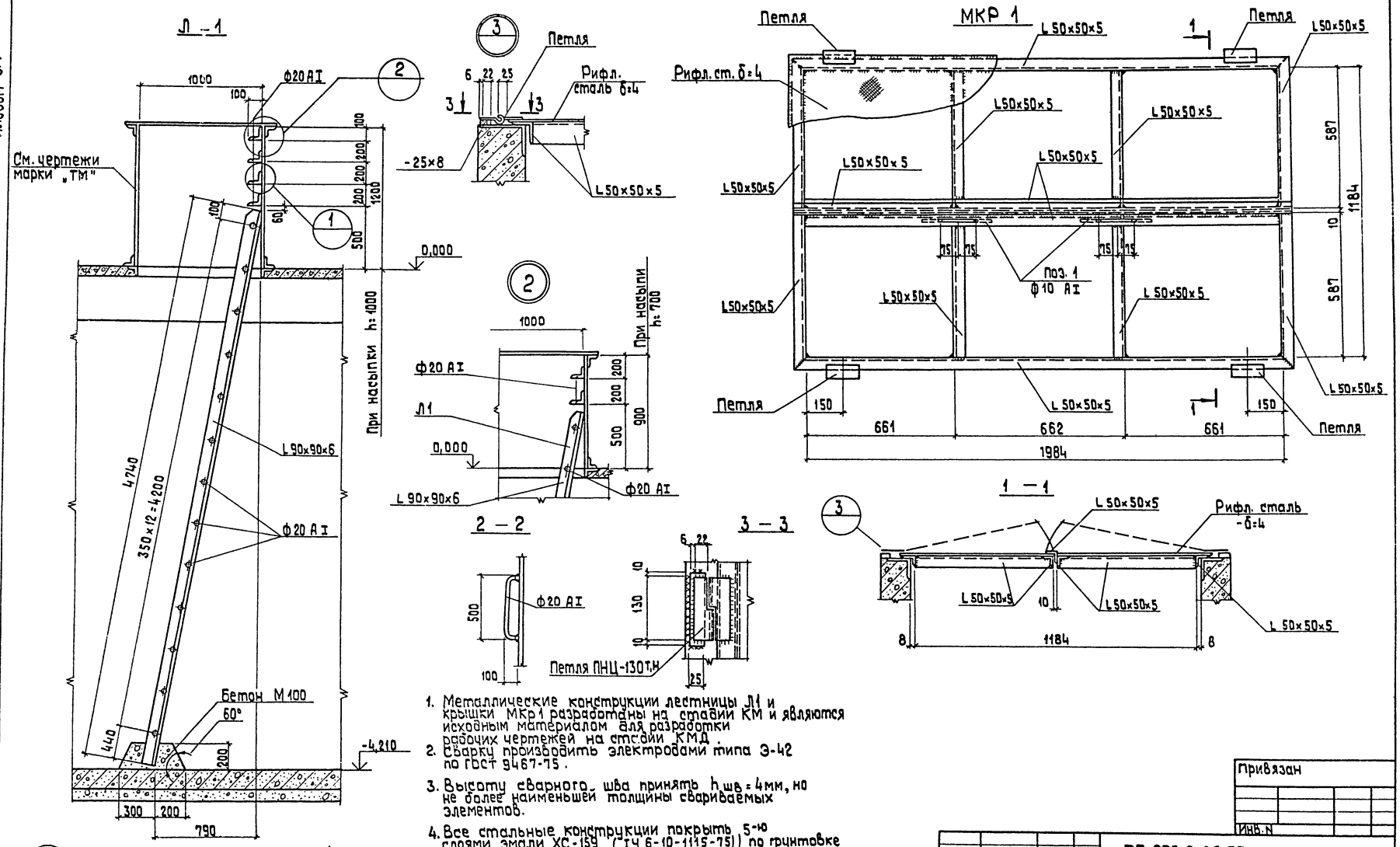

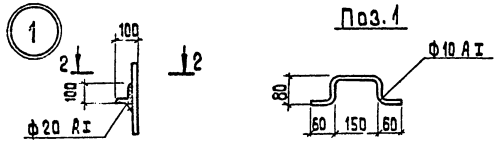

1. Металлические конструкции лестницы Л1 и крышки МКр1 разработаны на стадии КМ и являются исходным материалом для разработки рабочих чертежей на стадии КМД.
2. Сварку производить электродами типа Э-42 по ГОСТ 9467-75.
3. Высоту сварного шва принять $h_{шв}$=4мм, но не более наименьшей толщины свариваемых элементов.
4. Все стальные конструкции покрыть 5-ю слоями эмали ХС-159 (ТУ 6-10-1115-75)) по грунтовке ХС-059 общей толщиной 130 мкм в соответствии с группой IV таблицы 48* СНиП II-28-73*.
5. Техническая спецификация стали дана на листе 1.

Привязан

Инв. N

Гл. инж. пр.	Думан		
Нач. отд.	Соболь		
Н. контр.	Андриевская		
Гл. конст.	Андриевская		
Рук. гр.	Шульгина		
Инж.	Левейка		

ТП 903-2-23,85 КЖ3

Установка мазутоснабжения Q=16/80 м³/ч с резервуарами 2×5000 м³

Приемная емкость

Стадия	Лист	Листов
Р	20	

Лестница Л1. Металлическая крышка МКР1

ЛАТГИПРОПРОМ

Копировал

Формат А2

Взам. инв. № | Подпись и дата | Инв. № подл.

20950-10

Типовой проект 903-2-23,85 Альбом 3.1

Ведомость рабочих чертежей основного комплекта АТМ

Лист	Наименование	Примечание
1	Общие данные	
2	Схемы функциональная и внешних проводок	

Ведомость ссылочных и прилагаемых документов

Обозначение	Наименование	Примечание
	Прилагаемые документы	
ТП903-2- АТМ.С01	Спецификация оборудования	Ал. 9.3

Проектом предусматривается дистанционный контроль уровня в приемной емкости со щита КИП мазутонасосной. Контакты уровнемера используются для автоматического отключения перекачивающих насосов при низком уровне в емкости.

Типовой проект разработан в соответствии с действующими нормами и правилами и предусматривает мероприятия, обеспечивающие взрывную, взрывопожарную и пожарную безопасность при эксплуатации здания.
Главный инженер проекта А.Думан

Привязан

Инв. №

ТП 903-2- АТМ3.1

Установка мазутоснабжения Q=16/80 м³/ч с резервуарами 2×5000 м³

Гл. инж. пр.	Думан				
Нач. отд.	Мейман				
Н. контр.	Кушель				
Гл. техн.	Пантелеева				
Рук. гр.	Новал				
Гл. инж.	Мурченко				
Инж.	Эйсак				

Стадия	Лист	Листов
Р		1

Приемная емкость

Общие данные

ЛАТГИПРОПРОМ

Формат А3

Типовой проект 903-2- Альбом 3.1

Схема функциональная

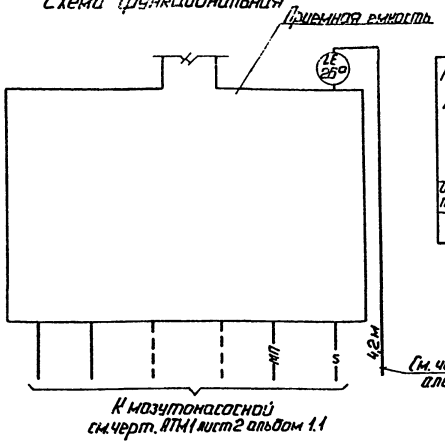

Условное обозначение	Наименование
— —	Мазутопровод перекачивающий
——	Паропровод 14 МПА (14кгс/см²)

Схема внешних проводок

Наименование параметра и место отбора импульса	Наружная установка
	Уровень мазута
	Приемная емкость
Обозначение монтажного чертежа	см. черт. ТМ 1.7
Позиция	26а

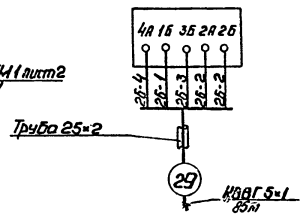

Щит КИП см. черт. альбом 6.1	Щит 1 см. черт. АТМ6.3 ал. 6.1

Поз. обознач.	Наименование	Кол.	Примечание
	Перечень элементов к схеме внешних проводок		
1	Кабель КВВГ5×1 ГОСТ 1508-78	85	м
2	Труба стальная электросварная 25×2 ГОСТ 10704-76	85	Тоже

1. Тип прибора см. спецификацию оборудования АТМ.С01 ал. 9.3.
2. Разводки кабеля в плане см. черт. АТМ5.2 альбомы 5.1 и 5.2.
3. Местный электрический прибор заземлить.

Согласовано

Отдел ТМ | Казакова

Взам. инв. №

Подп. и дата

Инв. № подл.

Привязан

Инв. №

ТП 903-2-23,85 АТМ3.2

Установка мазутоснабжения Q=16/80 м³/ч с резервуарами 2×5000 м³

Гл. инж. пр.	Думан				
Нач. отд.	Мейман				
Н. контр.	Кушель				
Гл. техн.	Пантелеева				
Рук. гр.	Новал				
Гл. инж.	Мурченко				
Инж.	Эйсак				

Стадия	Лист	Листов
Р		1

Приемная емкость

Схемы функциональная и внешних проводок.

ЛАТГИПРОПРОМ

Формат А3

gost.e-ecolog.ru