ТИПОВОЙ ПРОЕКТ 903-2-23.85

УСТАНОВКА МАЗУТОСНАБЖЕНИЯ Q=16/80 м³/ч С РЕЗЕРВУАРАМИ 2×5000 м³

АЛЬБОМ 1.4

МАЗУТОНАСОСНАЯ. СТРОИТЕЛЬНЫЕ ИЗДЕЛИЯ.

				Привязан	

gost.e-ecolog.ru

ТИПОВОЙ ПРОЕКТ 903-2-23.85

УСТАНОВКА МАЗУТОСНАБЖЕНИЯ

Q = 16/80 м³/ч

С РЕЗЕРВУАРАМИ 2×5000 м³

АЛЬБОМ 1.4

Разработан
проектным институтом
„ЛАТГИПРОПРОМ"

Главный инженер института (В.Овчаров)
Главный инженер проекта (А.Думан)

Утвержден и введен в действие
институтом „Латгипропром".
Приказ №156 от 14 июня 1985г.

				привязан
Инв.№				

ЦЕНТРАЛЬНЫЙ ИНСТИТУТ ТИПОВОГО ПРОЕКТИРОВАНИЯ ГОССТРОЯ СССР
КАЗАХСКИЙ ФИЛИАЛ
Заказ № 8117 Тираж 500 экз. Цена 1-06 Инв № 903-2-23 Сдано в печать 14/VII-86г
ало 1.4

Типовой проект 903-2-23.85 Альбом 1.4

Содержание альбома

Обозначение	Наименование	стр.
	Содержание альбома	2
ТП 903-2-23.85 КЖ.И.01.1	Балка (1БДР18-3АIVТ-Н-1 / 1БДР18-4АIVТ-Н-1)	3
КЖ.И.01.2	Балка (1БДР18-3АIVТ-Н-2 / 1БДР18-4АIVТ-Н-2)	4
КЖ.И.01.3	Балка (1БДР18-4АIVТ-Н-3 / 1БДР18-5АIVТ-Н-1)	5
КЖ.И.01.4	Балка (1БДР18-4АIVТ-Н-4 / 1БДР18-5АIVТ-Н-2)	6
КЖ.И.02.1	Плита 1ПЗ-1АIVП-а	7
КЖ.И.03.1	Колонна К42-6-1	8
КЖ.И.03.2	Колонна К42-6-2	9
КЖ.И.03.3	Колонна К42-6-3	10
КЖ.И.03.4	Колонна К42-6-4	11
КЖ.И.03.5	Колонна К42-6-5	12
КЖ.И.03.6	Колонна К42-6-6	13
КЖ.И.03.7	Колонна К42-6-7	14
КЖ.И.03.8	Колонна К42-6-8	15
КЖ.И.04.1	Колонна 1КФ43-1-1	16
КЖ.И.04.2	Колонна 1КФ43-1-2	17
КЖ.И.05.1	Колонна КБ3-1	18
КЖ.И.06.1	Колонна КБ6а-1	19
КЖ.И.05.2	Колонна КБ3а-1	20
КЖ.И.05.3	Колонна КБ3а-2	21

Обозначение	Наименование	стр.
ТП 903-2-23.85 КЖ.И.07.1	Панель (ППБ-10-8-1 5,67×1,485 / ППБ-7-1 5,77×1,485)	22
КЖ.И.прм1.010	Сетка арматурная С1	23
КЖ.И.08.1	Изделие закладное МН1	
КЖ.И.08.2	Закладное изделие ЗД-1	24
КЖ.И.08.3	Закладное изделие ЗД-2	
КЖ.И.08.4	Закладное изделие ЗД-3	25
КЖ.И.08.5	Закладное изделие ЗД-4	
КЖ.И.08.6	Рама р-1	26
КЖ.И.ТУ	Технические условия	

Инв.№ подл. | Подпись и дата | Взам. инв.№

Формат А3

20950-06

Альбом 1.4

Типовой проект 903-2-23.85

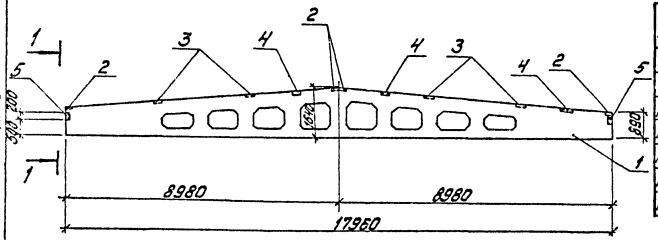

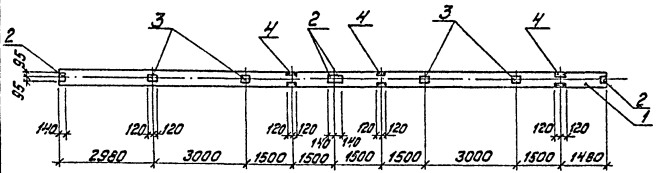

1-1

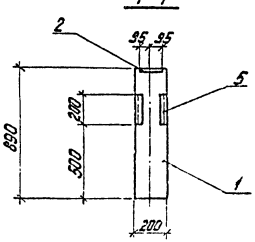

Форм.	Зона	Поз.	Обозначение	Наименование	Кол.	Примечание
				Сборочные единицы		
А3		1	1.462.1-3/80.1-2-24; -25	Балка 1БДР18-6АIIIТ-Н 1БДР18-4АIIIТ-Н	1	
А4		2	1.400-6/76, вып.1, лист 84	Закладное изделие М4-1-2	4	
А4		3	1.400-6/76, вып.1, лист 85	М4-3-3	4	
А4		4	1.400-6/76, вып.1, лист 88	М4-22	3	
А4		5	1.030.1-1,0-3-2210 СБ	МД1	2	

Ведомость расхода стали на дополнитель закладные детали на элемент. к2

Марка элемента	Изделия закладные									Всего	Общ. засл.
	Арматура класса				Прокат марки						
	АIII				Вст3кп2						
	ГОСТ 5781-82				ГОСТ 8509-72		ГОСТ 19903-74*				
	ф8	ф10			L8×5 ×6	L10×10 ×7	Б=6				
1БДР18-3АIIIТ-Н-1 1БДР18-4АIIIТ-Н-1	3,44	0,6			4,72	15,6	14,0				38,[illegible]

Покрытие поверхностей закладных деталей -эмаль ЭП-773 кремовая ГОСТ 23143-83. VI. 6/1.

Гл. инж. пр.	Думан		
Нач. отд.	Соболь		
Н. контр.	Шульгина		
Гл. констр.	Андриевский		
Вед. гр.	Шульгина		
Ст. инж.	Шагирова		
Техник	Скитская		

ТП 903-2-23.85 КЖ.И.01.1

Балка (1БДР18-3АIIIТ-Н-1, 1БДР18-4АIIIТ-Н-1)

Стадия	Масса	Масштаб
Р	8,4т	1:10

Лист | Листов

ЛАТГИПРОПРОЕКТ

Копировал: [illegible]

Формат А3

Изм.	Кол.	Лист	Подпись и дата	Взам. инв. №

20950-06

Альбом 1.4

Типовой проект 903-2-23.85

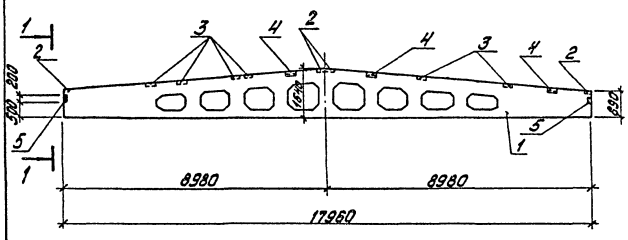

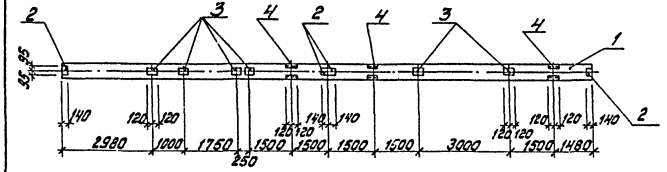

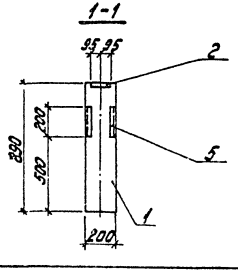

Форм.	Зона	Поз.	Обозначение	Наименование	Кол.	Примечание
				Сборочные единицы		
А3		1	1.462.1-3/80.1-2-24; -25	Балка 1БДР18-3АIVТ-Н 1БДР18-4АIVТ-Н	1	
А4		2	1.400-6/76, вып. 1, лист 84	Закладное изделие МЧ-1-2	4	
А4		3	1.400-6/76, вып. 1, лист 85	МЧ-3-3	6	
А4		4	1.400-6/76, вып. 1, лист 88	МЧ-22	3	
А4		5	1.030.1-1.0-03-2210СБ	МД1	2	

Ведомость расхода стали на дополнительные закладные детали на элемент, кг

Марка элемента	Изделия закладные								Всего	Общий расход
	Арматура класса				Прокат марки					
	АIII				Вст3кп2					
	ГОСТ 5781-82				ГОСТ 8509-72		ГОСТ 19903-74*			
	Ф8	Ф10			L80x50x6	L110x70x8	δ=6			
1БДР18-3АIVТ-Н-2 1БДР18-4АIVТ-Н-2	3,84	0,6			4,72	15,6	18,4			43,16

Покрытие поверхностей закладных деталей -эмаль ЭП-773 кремовия ГОСТ 23143-83. VI. 6/1.

Гл.инж.пр.	Думан		
Начальн.	Соболь		
Н.контр.	Шульгина		
Гл.констр.	Андриевская		
Рук.гр.	Шульгина		
Ст.инж.	Шафирова		
Техник	Скитская		

ТП903-2-23.85 КЖ.И.01.2

Балка 1БДР18-3АIVТ-Н-2 1БДР18-4АIVТ-Н-2

Стадия	Масса	Масштаб
Р	8,4Т	1:100

Лист Листов:1

ЛАТГИПРОПРОМ

Копировал: Дубкова

Формат А3

Инв.№ подл. | Подпись и дата | Взам.инв.№

20950-06

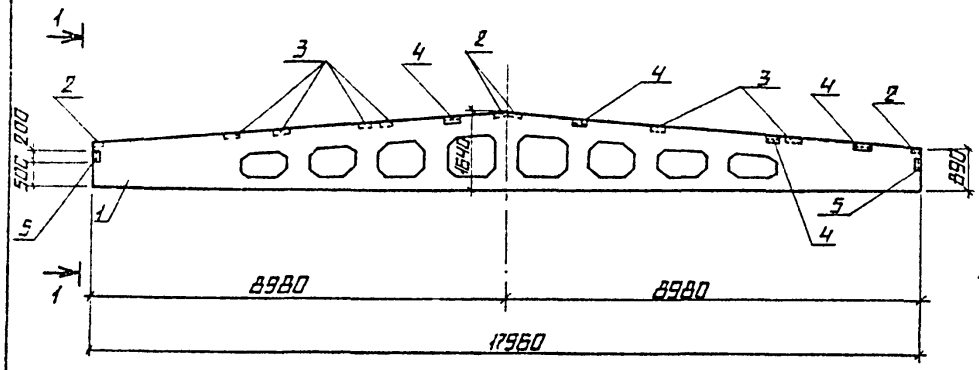

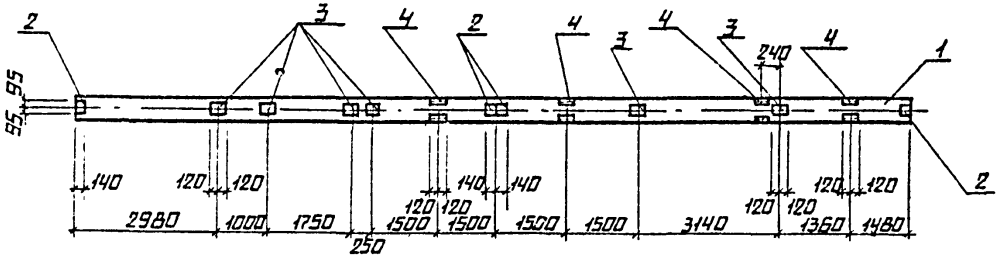

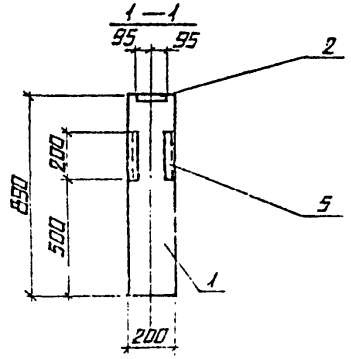

ФОРМАТ	ЗОНА	ПОЗ.	ОБОЗНАЧЕНИЕ	НАИМЕНОВАНИЕ	КОЛ.	ПРИМЕЧАНИЕ
				СБОРОЧНЫЕ ЕДИНИЦЫ		
А3		1	1.462.1-3180.1-2-25; -26	БАЛКА 16ДР18-4АIVТ-Н 16ДР18-5АIVТ-Н	1	
А4		2	1.400-6/76, вып.1, лист 84	ЗАКЛАДНОЕ ИЗДЕЛИЕ М4-1-2	4	
А4		3	1.400-6/76, вып.1, лист 85	М4-3-3	8	
А4		4	1.400-8/76, вып.1, лист 88	М4-22	4	
А4		5	1.030.1-1.0-3-2210 СБ	МД1	2	

ВЕДОМОСТЬ РАСХОДА СТАЛИ НА ДОПОЛНИТЕЛЬНЫЕ ЗАКЛАДНЫЕ ДЕТАЛИ НА ЭЛЕМЕНТ, КГ

МАРКА ЭЛЕМЕНТА	ИЗДЕЛИЯ ЗАКЛАДНЫЕ									
	АРМАТУРА КЛАССА				ПРОКАТ МАРКИ				ВСЕГО	ОБ. РА.
	А III				В СТ3 КП 2					
	ГОСТ 5781-82				ГОСТ 8509-72		ГОСТ 19903-74*			
	ф8	ф10			80×50×6	110×70×8	δ=8			
16ДР18-4АIVТ-Н-3 16ДР18-5АIVТ-Н-1	4,24	0,8			4,72	20,8	18,4			48.9

ПОКРЫТИЕ ПОВЕРХНОСТЕЙ ЗАКЛАДНЫХ ДЕТАЛЕЙ - ЭМАЛЬ ЭП-773 КРЕМОВАЯ ГОСТ 23143-83. VI.6/1

ГЛ.ИНЖ.ПР.	ДУМАН	
НАЧ.ОТД.	СОБОЛЬ	
Н.КОНТР.	ШУЛЬГИНА	
ГЛ.КОНСТР.	АНДРИЕВСКАЯ	
РУК.ГР.	ШУЛЬГИНА	
СТ.ИНЖ.	ШАФИРОВА	
ТЕХ.ИНЖ.	СКИТСКАЯ	

ТП 503-2-23.85 КЖ.И.01.3

БАЛКА (16ДР18-4АIVТ-Н-3, 16ДР18-5АIVТ-Н-1)

СТАДИЯ	МАССА	МАСШ.
Р	8,4т	1:10

ЛИСТ | ЛИСТОВ 1

ЛАТГИПРОПР

КОПИРОВАЛ

ФОРМАТ А3

ТИПОВОЙ ПРОЕКТ 503-2-23.85 АЛЬБОМ 1.4

ИНВ. № ПОДЛ. | ПОДПИСЬ И ДАТА | ВЗАМ. ИНВ. №

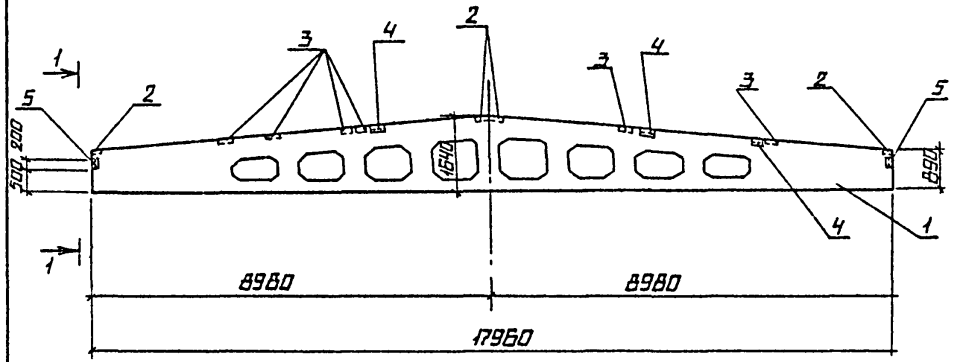

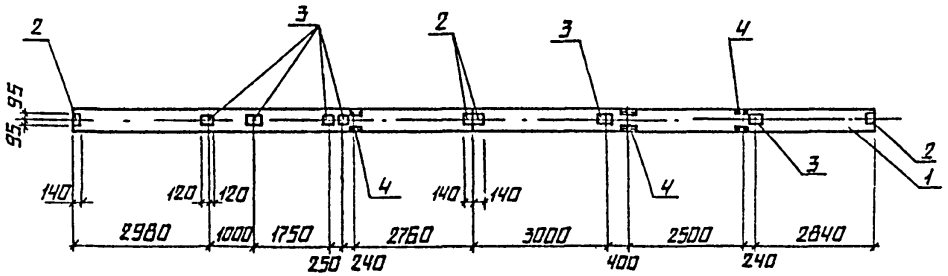

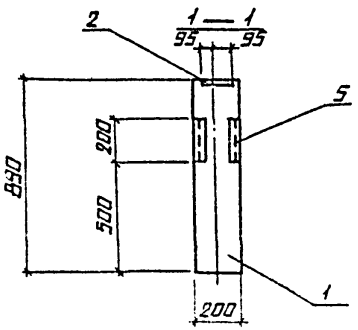

ФОРМАТ	ЗОНА	ПОЗ.	ОБОЗНАЧЕНИЕ	НАИМЕНОВАНИЕ	КОЛ.	ПРИМЕЧАНИЕ
				СБОРОЧНЫЕ ЕДИНИЦЫ		
А3		1	1.462.1-3180.1-2-25; -26	БАЛКА 16ДР18-4АIVТ-Н / 16ДР18-5АIVТ-Н	1	
А4		2	1.400-6/76, вып.1, лист 84	ЗАКЛАДНОЕ ИЗДЕЛИЕ МЧ-1-2	4	
А4		3	1.400-6/76, вып.1 лист 85	М''-3-3	6	
А4		4	1.400-6/76, вып.1, лист 88	МЧ-22	3	
А4		5	1.030.1-1.0-3-2210 СБ	МД1	2	

ВЕДОМОСТЬ РАСХОДА СТАЛИ НА ДОПОЛНИТЕЛЬНЫЕ ЗАКЛАДНЫЕ ДЕТАЛИ НА ЭЛЕМЕНТ, КГ

МАРКА ЭЛЕМЕНТА	ИЗДЕЛИЯ ЗАКЛАДНЫЕ								ВСЕГО	ОБЩИЙ РАСХОД
	АРМАТУРА КЛАССА		ПРОКАТ МАРКИ							
	A III		Вст3кп2							
	ГОСТ 5781-82		ГОСТ 8509-72			ГОСТ 19903-74*				
	ф8	ф10				L80×150×8	L110×70×8	δ=6		
16ДР18-4АIVТ-Н-4 / 16ДР18-5АIVТ-Н-2	3,84	0,6				4,72	15,6	16,4		43,16

ПОКРЫТИЕ ПОВЕРХНОСТЕЙ ЗАКЛАДНЫХ ДЕТАЛЕЙ - ЭМАЛЬ ЭП-773 КРЕМОВАЯ ГОСТ 23143-83. VI.6/1

ГИП	ДУМАН	
НАЧ. ОТД.	СОБОЛЬ	
Н. КОНТР.	ШУЛЬГИНА	
ГЛ. КОНСТР.	АНДРИЕВСКАЯ	
РУК. ГР.	ШУЛЬГИНА	
СТ. ИНЖ.	ШАФИРОВА	
ТЕХНИК	СКИТСКАЯ	

ТП 903-2-23.85 КЖ.К.01.4

БАЛКА (16ДР18-4АIVТ-Н-4 / 16ДР18-5АIVТ-Н-2)

СТАДИЯ	МАССА	МАСШТАБ
Р	8,4т	1:100
ЛИСТ	ЛИСТОВ 1	

АТИПРОЭПРОМ

КОПИРОВАЛ

ФОРМАТ А3

ИНВ. № ПОДЛ. | ПОДПИСЬ И ДАТА | ВЗАМ. ИНВ. №

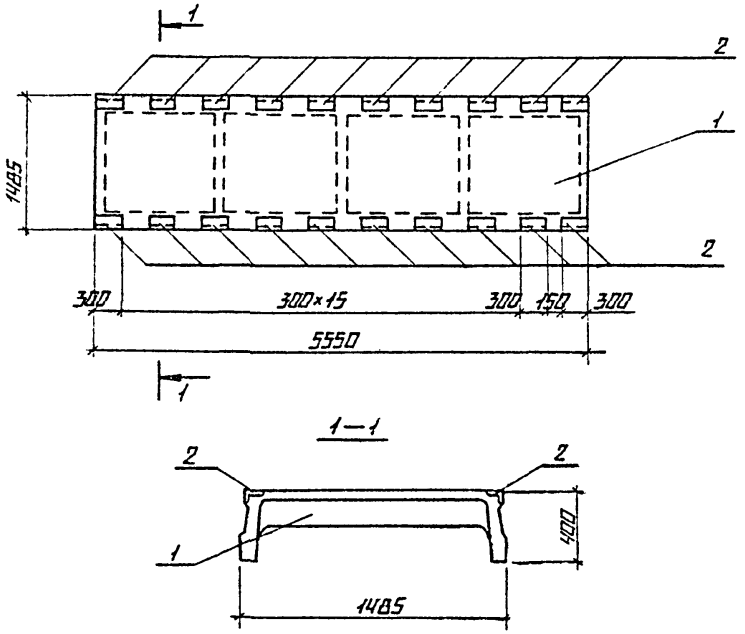

1—1

Формат	Зона	Поз.	Обозначение	Наименование	Кол.	Примечание
				Сборочные единицы		
А3		1	1.442.1-1.1 2.00.0	Плита 1П3-1АIVп	1	
				Детали		
А4		2	3.400-6/75 л. 38	МН4-44	20	

Ведомость расхода стали на дополнительные закладные детали на элемент, кг

Марка элемента	Изделия закладные									
	Арматура класса				Прокат марки				Всего	Общий расход
	A III				Вст3кп2					
	ГОСТ 5781-82				ГОСТ 8510-72					
	ф8			Итого	75×50 ×5			Итого		
1П3-1АIVп-а	15			13	29			29	42	42

Покрытие поверхностей закладных деталей-эмаль ЭП-773 кремовая ГОСТ 23143-83 VI. 6/1

ГИП	Думан		
Нач. отд.	Соболь		
Н. контр.	Шульгина		
Гл. констр.	Андрушкевич		
Рук. гр.	Шульгина		
Гл. инж.	Шахтодеев		
Н. ин.	Чулкова		

ТП 903-2-23.85 КЖ.Н.02.1

Плита 1П3-1АIVп-а

Стадия	Масса	Масштаб
Р	2,2 т	
Лист	Листов	

ЛАТГИПРО

Копировал

Инв. № подл. | Подпись и дата | Взам. инв. №

ТИПОВОЙ ПРОЕКТ 903-2-23.85 АЛЬБОМ 1.4

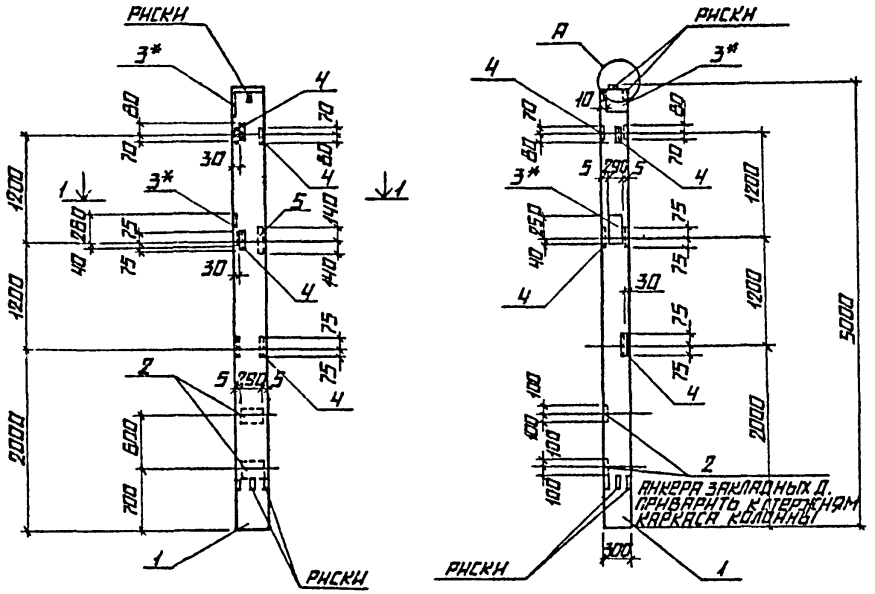

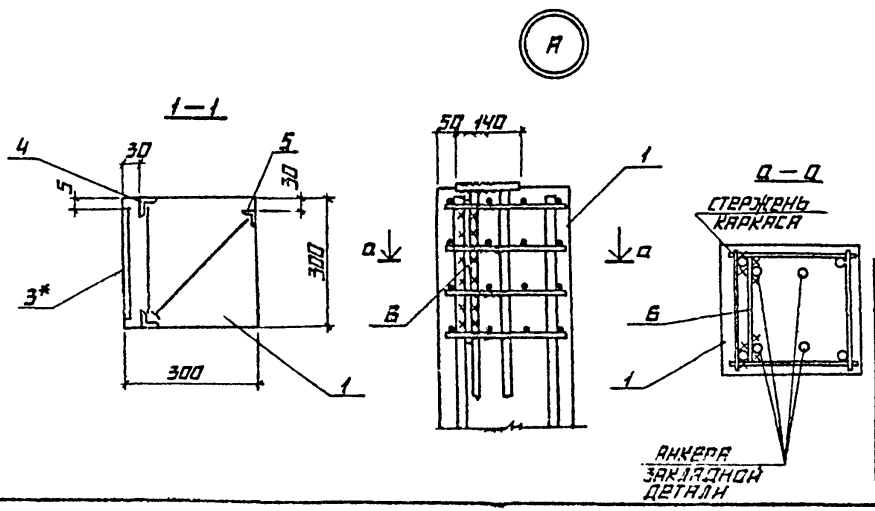

ФОРМАТ	ЗОНА	ПОЗ.	ОБОЗНАЧЕНИЕ	НАИМЕНОВАНИЕ	КОЛ.	ПРИМЕЧАНИЕ
				ДОКУМЕНТАЦИЯ		
			1.423-3, ВЫП. 0-1	ЖЕЛЕЗОБЕТОННЫЕ КОЛОННЫ ДЛЯ ОДНОЭТАЖНЫХ ПРОИЗВОДСТВЕННЫХ ЗДАНИЙ БЕЗ МОСТОВЫХ КРАНОВ		
				ВЫСОТА ДО 9,6 М		
				СБОРОЧНЫЕ ЕДИНИЦЫ		
А3		1	1.423-3, ВЫП.1 ЛИСТ 13	КОЛОННА К42-6	1	
А4		2	1.423-3, ВЫП.2 ЛИСТ 140	ЗАКЛАДНОЕ ИЗДЕЛИЕ МН2-1	2	
А4		3*	1.423-3, ВЫП.2 ЛИСТ 135	НМ1-1*	2	СМ. ПРИМ.
А4		4	1.423-3, ВЫП.2 ЛИСТ 141	М1-13	4	
А4		5	1.030.1-1.0-3-2330 сд.	МС2	1	
				ДЕТАЛИ		
Б4		6	903-2-23.85 КЖ.Н.03.1.1	ЛИСТ Б-ПН-10; ГОСТ 19903-74* / ВСТ3 КП2; ГОСТ 14837-75	1	

ВЕДОМОСТЬ РАСХОДА СТАЛИ НА ДОПОЛНИТЕЛЬНЫЕ ЗАКЛАДНЫЕ ДЕТАЛИ НА ЭЛЕМЕНТ, КГ

МАРКА ЭЛЕМЕНТА	ИЗДЕЛИЯ ЗАКЛАДНЫЕ								ВСЕГО	ОБЩИЙ РАСХОД
	АРМАТУРА КЛАССА					ПРОКАТ МАРКИ				
	А I	А III				ВСТ3 КП2				
	ГОСТ 5781-82					ГОСТ 6509-72	ГОСТ 19903-74*			
	ф6	ф10	ф12	ф14	ф22	L63×6	-6×-60×100	δ=10		
К42-6-1	0,4	0,26	3,76	4,0	2,8	5,76	0,56	24,9		42,44

*. ПОКРЫТИЕ НАРУЖНЫХ ПОВЕРХНОСТЕЙ ЗАКЛАДНЫХ ДЕТАЛЕЙ МЕТ. Ц 180

ГЛ.ИНЖ.ПР.	ДУМАН	
НАЧ.ОТД.	СОБОЛЬ	
Н.КОНТР.	ШУЛЬГИНА	
ГЛ.КОНСТР.	АНДРИЕВСКАЯ	
РУК.ГР.	ШУЛЬГИНА	
СТ.ИНЖ.	ШАФИРОВА	
ТЕХНИК	СКАТСКАЯ	

ТП 903-2-23.85 КЖ.Н.03.1

КОЛОННА К42-6-1

СТАДИЯ	МАССА	МАСШТАБ
Р	1,1т	1:50

ЛИСТ 1 Л 1 ТОВ 1

ЛАТГИПРОПРОМ

КОПИРОВАЛ

ФОРМАТ А3

ИНВ.№ ПОДЛ. | ПОДПИСЬ И ДАТА | ВЗАМ.ИНВ.№

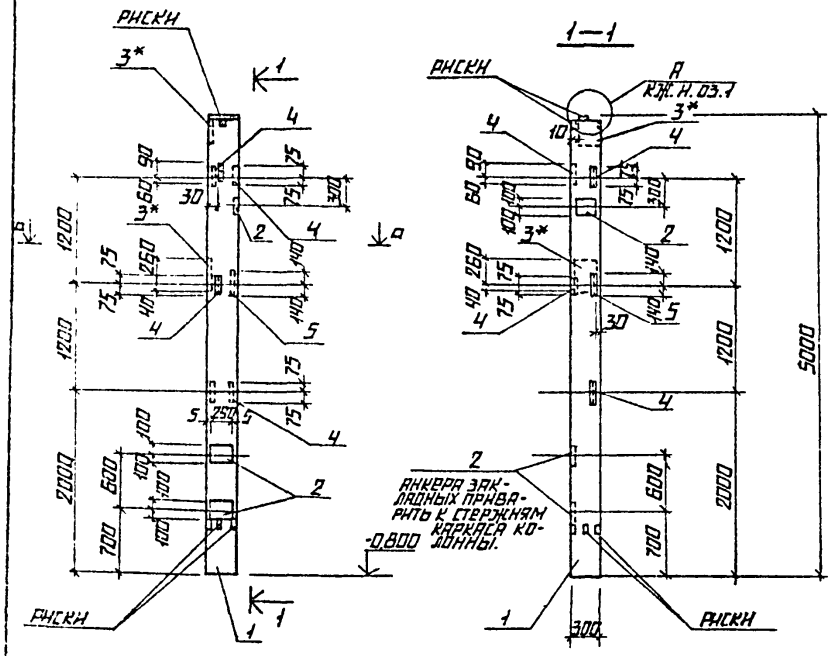

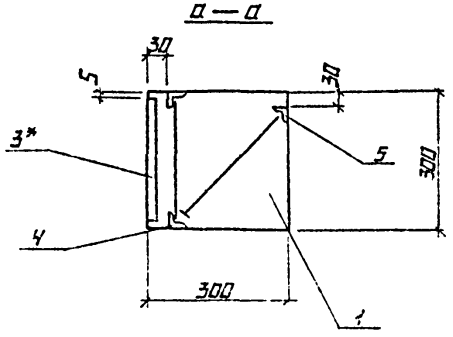

ФОРМАТ	ЗОНА	ПОЗ	ОБОЗНАЧЕНИЕ	НАИМЕНОВАНИЕ	КОЛ.	ПРИМЕЧАНИЕ
				ДОКУМЕНТАЦИЯ		
			1.423-3. вып. 0-1	ЖЕЛЕЗОБЕТОННЫЕ КОЛОННЫ ДЛЯ ОДНОЭТАЖНЫХ ПРОИЗВОДСТВЕННЫХ ЗДАНИЙ БЕЗ МОСТОВЫХ КРАНОВ ВЫСОТА ДО 9,6М		
				СБОРОЧНЫЕ ЕДИНИЦЫ		
А3		1	1.423-3, вып.1 лист 13	КОЛОННА К42-6	1	
А4		2	1.423-3, вып.2 лист 140	ЗАКЛАДНОЕ ИЗДЕЛИЕ М1-12-1	3	
А4		3*	1.423-3, вып.2 лист 135	НМ1-1*	2	см. прим.
А4		4	1.423-3, вып.2 лист 141	М1-13	4	
А4		5	1.030.1-1.0-3-2330 СБ.	МС2	1	
				ДЕТАЛИ		
Б4		6	903-2-23.85 КЖ.Н.03.2.1	ЛИСТ. Б-ПН-10-ГОСТ 19903-74* ВСТ3КП2-ГОСТ 14637-78	1	

ВЕДОМОСТЬ РАСХОДА СТАЛИ НА ДОПОЛНИТЕЛЬНЫЕ ЗАКЛАДНЫЕ ДЕТАЛИ НА ЭЛЕМЕНТ, КГ

МАРКА ЭЛЕМЕНТА	ИЗДЕЛИЯ ЗАКЛАДНЫЕ									ВСЕГО	ОБЩИЙ РАСХОД
	АРМАТУРА КЛАССА					ПРОКАТ МАРКИ					
	AI	AIII				ВСТ3КП2					
	ГОСТ 5781-82					ГОСТ 8509-72		ГОСТ 19903-74*			
	ф6	ф10	ф12	ф14	ф22	L63х63х5		δ=8	δ=10		
К42-6-2	0,4	0,28	5,16	4,0	2,8	5,78		0,56	29,52		48,48

* ПОКРЫТИЕ НАРУЖНЫХ ПОВЕРХНОСТЕЙ ЗАКЛАДНЫХ ДЕТАЛЕЙ МЕТ. Ц 160

ТП 903-2-23.85		КЖ.Н.03.2	
КОЛОННА К42-6-2		СТАДИЯ: Р	МАСШТАБ: 1:50
		ЛИСТ 1	ЛИСТОВ 1
Гл.инж.пр. ДУМАН		ЛАТГИПРОПРОМ	
Нач.отд. СОБОЛЬ			
Н.контр. ШУЛЬГИНА			
Гл.констр. АНДРЕЕВСКАЯ			
Рук.гр. ШУЛЬГИНА			
Ст.инж. ЖДАНОВ			
Техник СКИТСКАЯ			

Копировал

Формат А3

ТИПОВОЙ ПРОЕКТ 903-2-23.85 АЛЬБОМ 1.4

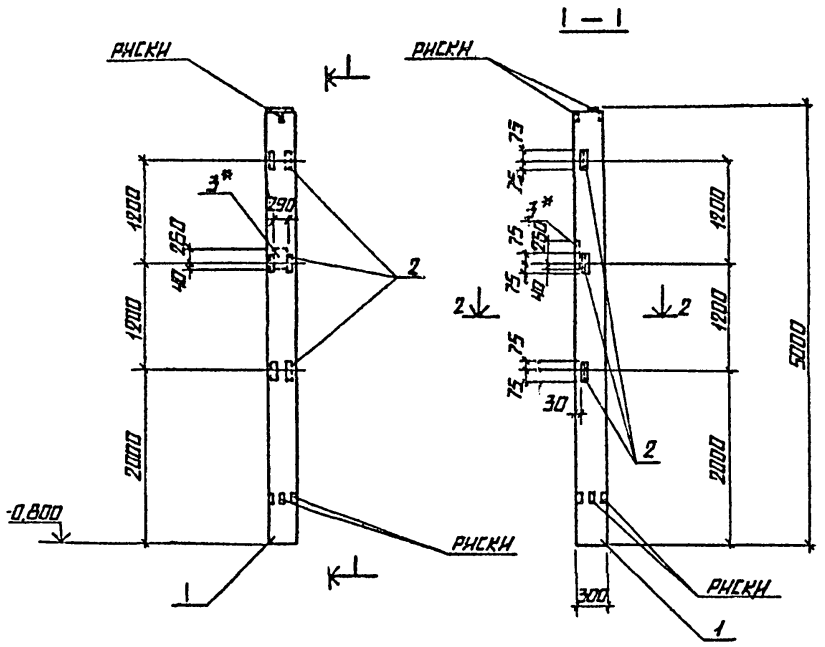

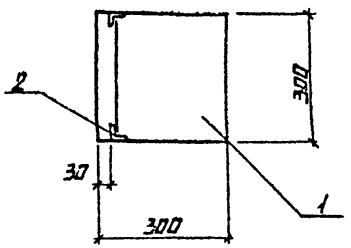

ФОРМАТ	ЗОНА	ПОЗ.	ОБОЗНАЧЕНИЕ	НАИМЕНОВАНИЕ	КОЛ.	ПРИМЕЧАНИЕ
				ДОКУМЕНТАЦИЯ		
			1.423-3. вып. 0-1	ЖЕЛЕЗОБЕТОННЫЕ КОЛОННЫ		
				ДЛЯ ОДНОЭТАЖНЫХ ПРОИЗ-		
				ВОДСТВЕННЫХ ЗДАНИЙ БЕЗ		
				МОСТОВЫХ КРАНОВ		
				ВЫСОТА ДО 9,8 М		
				СБОРОЧНЫЕ ЕДИНИЦЫ		
А3		1	1.423-3, вып.1 лист 13	КОЛОННА К42-6	1	
А4		2	1.423-3, вып.2 лист 141	ЗАКЛАДНОЕ ИЗДЕЛИЕ М1-13	3	
А4		3*	1.423-3, вып.2 лист 135	НМ1-1	1	СМ. ПРИМ.

ВЕДОМОСТЬ РАСХОДА СТАЛИ НА ДОПОЛНИТЕЛЬНЫЕ ЗАКЛАДНЫЕ ДЕТАЛИ НА ЭЛЕМЕНТ, КГ

МАРКА ЭЛЕМЕНТА	ИЗДЕЛИЯ ЗАКЛАДНЫЕ										ОБЩИЙ РАСХОД
	АРМАТУРА КЛАССА					ПРОКАТ МАРКИ				ВСЕГО	
	А III					Вст3 кп2					
	ГОСТ 5781-82					ГОСТ 8509-72		ГОСТ 19903-74*			
	ф12	ф8				∟63×63×5		δ=10			
К42-6-3	0,71	1,4				4,32		6,8			13,23

* ПОКРЫТИЕ НАРУЖНЫХ ПОВЕРХНОСТЕЙ ЗАКЛАДНЫХ ДЕТАЛЕЙ МЕТ. Ц160

ГЛ. ИНЖ. ПР.	ДУМАН	
НАЧ. ОТД.	СОБОЛЬ	
Н. КОНТР.	ШУЛЬГИНА	
ГЛ. КОНСТР.	АНДРИЕВСКАЯ	
РУК. ГР.	ШУЛЬГИНА	
СТ. ИНЖ.	ШАФИРОВА	
ТЕХНИК	СКИТСКАЯ	

ТП 903-2-23.85 КЖ.И. 03.3

КОЛОННА К42-6-3

СТАДИЯ	МАССА	МАСШТАБ.
Р	1,1т	1:50
ЛИСТ	ЛИ-ЗВ 1	

ЛАТГИПРОПРОМ

КОПИРОВАЛ

ФОРМАТ Р3

ИВ. № ПОДЛ. | ПОДПИСЬ И ДАТА | ВЗАМ. ИНВ. №

Типовой проект 903-2-23.85 Альбом 1.4

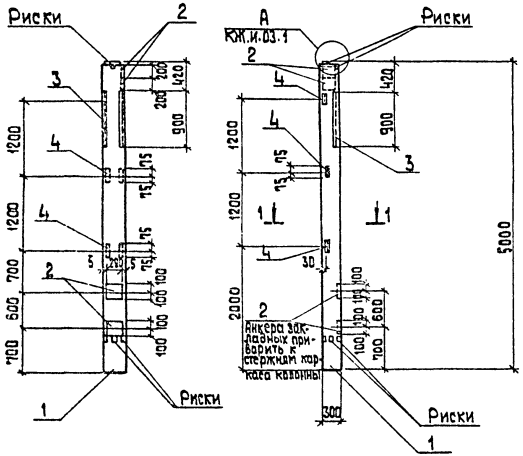

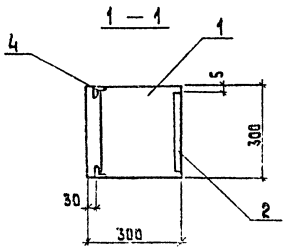

Формат	Зона	Поз.	Обозначение	Наименование	Кол.	Примечание
				Документация		
			1.423-3, Вып. 0-1	Железобетонные колонны для одноэтажных производственных зданий без мостовых кранов		
				Высота до 9,6 м		
				Сборочные единицы		
А3		1	1.423-3, Вып. 1 лист 13	Колонна К 42-6	1	
А4		2	1.423-3, Вып. 2 лист 140	Закладное изделие М1-12-1	4	
А4		3	3.400-6/76 лист 36	МЦ 4-29	2	
А4		4	1.423-3, Вып. 2 лист 141	М1-13	3	
				Детали		
Б4		6	903-2-23.85 КЖ.И.03.4.1	Лист 6-ПН-10; ГОСТ 19903-74* Вст 3 кп 2; ГОСТ 14637-79		

Ведомость расхода стали на дополнительные закладные детали на элемент, кг

Марка элемента	Изделия закладные										Общий расход
	Арматура класса					Прокат марки				Всего	
	А III					В ст 3 кп 2					
	ГОСТ 9781-82					ГОСТ 8509-72		ГОСТ 19903-74*			
	ф8	ф12				L63×63×5	L63×63×6	б-10			
К 42-6-4	1,8	6,32				4,32	11,4	20,6			44,44

Покрытие поверхностей закладных деталей - эмаль ЭП-773 кремовая ГОСТ 23143-83.VI.6/1.

Гл. инж. пр.	Думан		
Нач. отд.	Собаль		
Н. контр.	Шульгина		
Гл. конст.	Андрейсвская		
Рук. гр.	Шульгина		
Ст. инж.	Шафирова		
Техник	Сиротская		

ТП 903-2-23.85 КЖ.И.03.4

Колонна К 42-6-4

Стадия	Масса	Масштаб
Р	1,1т	1:50

Лист | Листов 1

ЛАТГИПРОПРОМ

Копировал

Формат А3

Инв. № подл. | Подп. и дата | Взам. инв. №

Альбом 1.4

Типовой проект 903-2-23.85

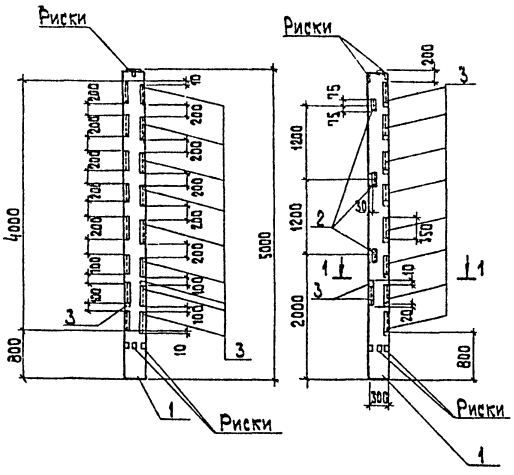

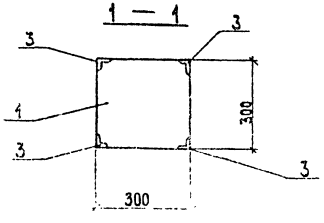

Формат	Зона	Поз.	Обозначение	Наименование	Кол.	Примечание
				Документация		
			1.423-3, вып. 0-1	Железобетонные колонны для одноэтажных производственных зданий без мостовых кранов		
				Высотой до 9,6 м		
				Сборочные единицы		
А3		1	1.423-3 вып. 1 лист 13	Колонна К 42-6	1	
А4		2	1.423-3, вып. 2 лист 141	Закладное изделие М1-13	3	
А4		3	3.400-6/76 лист 35	МЦ4-32	18	

Ведомость расхода стали на дополнительные закладные детали на элемент, кг

Марка элемента	Изделия закладные										Общий расход
	Арматура класса					Прокат марки				Всего	
	А III					Вст 3 кп 2					
	ГОСТ 5781-82					ГОСТ 8509-72					
	ф8	ф12				L63×63×5	L75×75×7				
К42-6-5	12,6	0,72				4,32	50,4				68,04

Покрытие поверхностей закладных деталей - эмаль ЭП-773 кремовая ГОСТ 23143-83. VI.6/1

				ТП 903-2-23.85	КЖ.И.03.5
Гл. инж.	Думан			Колонна К 42-6-5	Стадия: Р; Масса: 1,17
Гл. отд.	Сороль				
Гл. контр.	Шульгина				
Гл. конст.					
Гл. ин.					
Гл. инж.					
Гл. инж.					

Подпись и дата | Взам. инв. №

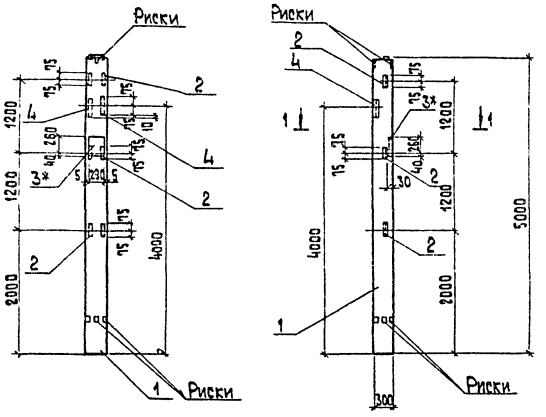

Формат	Зона	Поз.	Обозначение	Наименование	Кол.	Примечание
				Документация		
			1.423-3, Вып.0-1	Железобетонные колонны для одноэтажных производственных зданий без мостовых кранов. Высота до 9,6 м		
				Сборочные единицы		
А3		1	1.423-3, Вып.1 лист 13	Колонна К 42-6	1	
А4		2	1.423-3, Вып.2 лист 141	Закладное изделие М1-13	3	
А4		3*	1.423-3, Вып.2 лист 135	НМ1-1*	1	См. прим.
А4		4	3.400-6\76 лист 35	МИ 4-32	2	

Ведомость расхода стали на дополнительные закладные детали на элемент, кг

Марка элемента	Изделия закладные								Всего	Общий расход
	Арматура класса					Прокат марки				
	A I	A III				Вст 3кп2				
	ГОСТ 6781-82					ГОСТ 8509-72	ГОСТ 19903-74*			
	ф6	ф8	ф12	ф14	ф22	L63×63×5	L75×75×7	δ=10		
К 42-6-6	0,2	1,4	0,72	2,0	1,4	4,32	5,6	6,8		2244

* Покрытие наружных поверхностей закладных деталей Мет.Ц 160

Гл.инж.	Дымов		ТП 903-2-23.85		КЖ.И.03.6
Гл.отд.	Соболь				
Гл.констр.	Чалагина		Колонна К 42-6-6	Стадия: Р; Масса: 1,1т; Масштаб: 1:50	
Гл.конст.	Ананьевская				
Рук.гр.	Шульгина			Лист; Листов 1	
Гл.инж.	Шафиров			АТПИ ГОСТРОЙ	
Гл.инж.	Скитская				

Копировал

Формат А4

Альбом 1.4

Типовой проект 903-2-23.85

Инв.№ подл. | Подпись и дата | Взам.инв.№

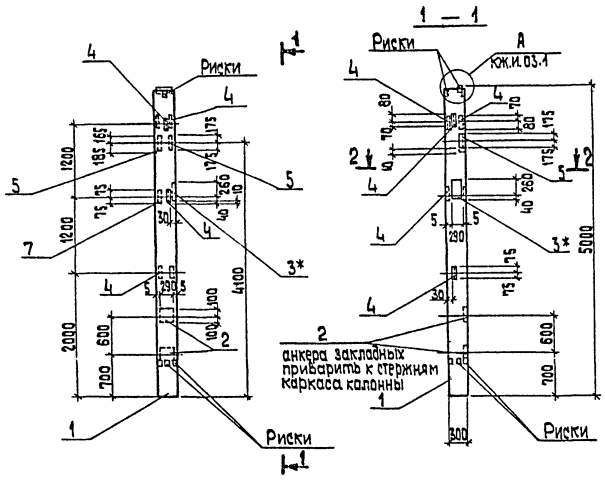

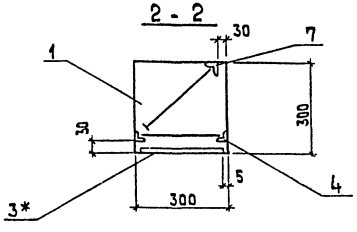

Формат	Зона	Поз.	Обозначение	Наименование	Кол.	Примечание
				Документация		
			1.423-3, Вып. 0-1	Железобетонные колонны для одноэтажных производственных зданий без мостовых кранов Высота до 9,6 м		
				Сборочные единицы		
А3		1	1.423-3, Вып.1. лист 13	Колонна К 42-6	1	
А4		2	1.423-3, Вып. 2 лист 140	Закладное изделие М1-12-1	2	
А4		3*	1.423-3, Вып. 2 лист 135	НМ 1-1 *	1	См.прим.
А4		4	1.423-3, Вып.2 лист 141	М1-13	4	
А4		5	3.400-6/76 лист 35	МИ 4-32	2	
А4		7	1.030.1-1.0-3-2330 сб.	МС 2	1	
				Детали		
Б4		6	903-2-23.85 КЖ.И.03.7.1	Лист Б-ПН-10, ГОСТ 19903-74 * Вст 3 кп 2; ГОСТ 14637-79	1	

Ведомость расхода стали на дополнительные закладные детали на элемент, кг

Марка элемента	Изделия закладные										Общий расход
	Арматура класса						Прокат марки				
	AI	A III					Вст 3 кп2				
	ГОСТ 5781-82						ГОСТ 8509-72		ГОСТ 19903-74 *		
	ф6	ф8	ф10	ф12	ф14	ф22	L 63×63×5	L 63×63×6	L 75×75×7	-6×60×100	δ=10	
К 42-Б-7	0,2	1,4	0,26	3,76	2,0	1,4	5,76	1,6	5,6	0,56	18,2	40,74

* Покрытие наружных поверхностей закладных деталей Мет. Ц 160

Гл.инж.пр.	Думан	ТП 903-2-23.85	КЖ.И.03.7
Нач.отд.	Соболь	Колонна К 42-6-7	Стадия: Р; Масса: 1,1т; Масштаб: 1:50
Н.контр.	Шульгина		Лист 1 Листов 1
Гл.констр.	Андриевская		ЛАТГИПРОПРОМ
Рук.гр.	Шульгина		
Ст.инж.	Шафирова		
Техник	Скитская		

Копировал

Формат А3

ТИПОВОЙ ПРОЕКТ 903-2-23.85 АЛЬБОМ 1,4

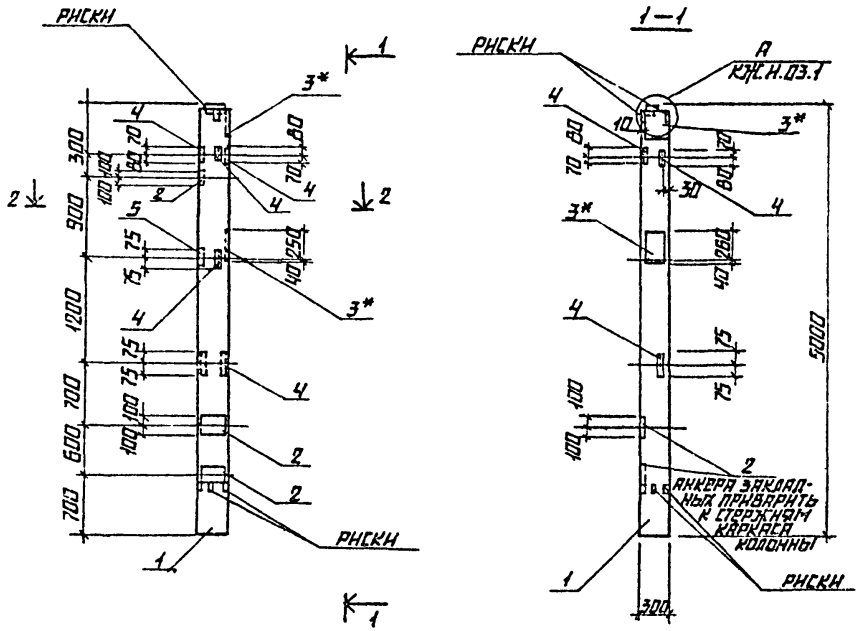

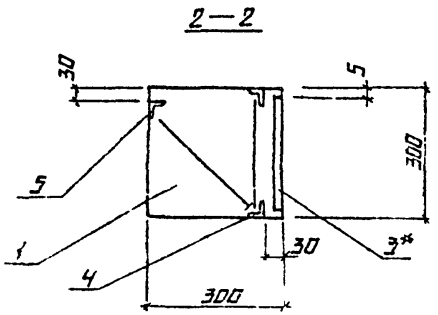

ФОРМАТ	ЗОНА	ПОЗ.	ОБОЗНАЧЕНИЕ	НАИМЕНОВАНИЕ	КОЛ.	ПРИМЕЧАНИЕ
				ДОКУМЕНТАЦИЯ		
			1.423-3, вып. 0-1	Железобетонные колонны для одноэтажных производственных зданий без мостовых кранов, высота до 9,6 м		
				СБОРОЧНЫЕ ЕДИНИЦЫ		
А3		1	1.423-3, вып. 1 лист 13	Колонна К42-6-8	1	
А4		2	1.423-3, вып. 2 лист 140	Закладное изделие М1-12-1	3	
А4		3*	1.423-3, вып. 2 лист 135	НМ1-1*	2	см. прим.
А4		4	1.423-3, вып. 2 лист 141	М1-13	4	
А4		5	1.030.1-1.0-3-2330 сб.	МС2	1	
				ДЕТАЛИ		
Б4		6	903-2-23.85 КЖ.Н.03.В.1	Лист Б-ПН-10; ГОСТ 19903-74* / Вст3кп2; ГОСТ 14637-79	1	

ВЕДОМОСТЬ РАСХОДА СТАЛИ НА ДОПОЛНИТЕЛЬНЫЕ ЗАКЛАДНЫЕ ДЕТАЛИ НА ЭЛЕМЕНТ, КГ

МАРКА ЭЛЕМЕНТА	ИЗДЕЛИЯ ЗАКЛАДНЫЕ									ВСЕГО	ОБЩИЙ РАСХОД
	АРМАТУРА КЛАССА					ПРОКАТ МАРКИ					
	А I	А III				Вст3кп2					
	ГОСТ 5781-82					ГОСТ 8509-72		ГОСТ 19903-74			
	ф8	ф10	ф12	ф14	ф22	L63×63×5	L63×63×8	δ=6	δ=10		
К42-6-8	0,2	0,26	5,18	4,0	2,8	5,76	1,8	0,56	29,6		49,94

* ПОКРЫТИЕ НАРУЖНЫХ ПОВЕРХНОСТЕЙ ЗАКЛАДНЫХ ДЕТАЛЕЙ МЕТ. Ц 18.0

ГЛ. ИНЖ. ПР.	ДУМАН		
НАЧ. ОТД.	СОБОЛЬ		
Н. КОНТР.	ШУЛЬГИНА		
ГЛ. КОНСТР.	ЗАРНЕВСКАЯ		
РУК. ГР.	ШУЛЬГИНА		
СТ. ИНЖ.	ШАФИРОВА		
ГОЛ. ИНЖ.	СКИТСКАЯ		

ТП 903-2-23.85 КЖ.Н.03.В

КОЛОННА К42-6-8

СТАДИЯ	МАССА	МАСШТАБ
Р	1,1т	1:50

ЛИСТ | ЛИСТОВ 1

ЛАТГИПРОПРОМ

КОПИРОВАЛ

ФОРМАТ А3

ИНВ. № ПОДЛ. | ПОДПИСЬ И ДАТА | ВЗАМ. ИНВ. №

Типовой проект 903-2-23.85 Альбом 1.4

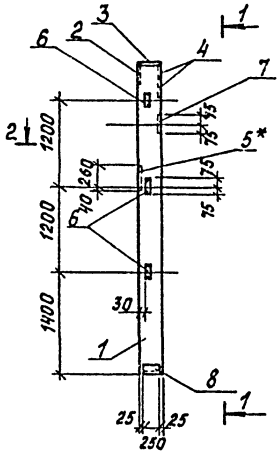

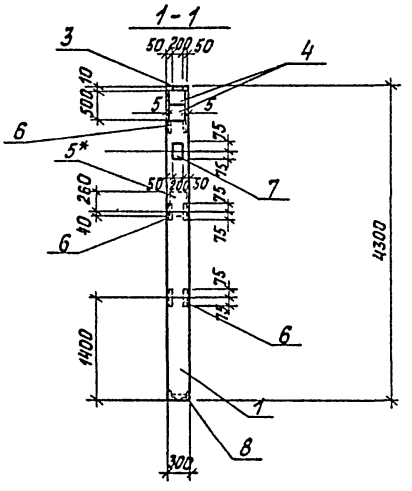

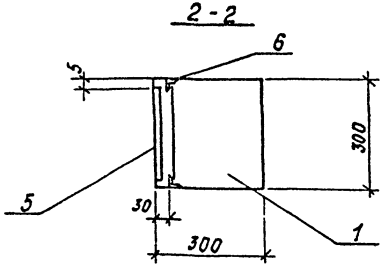

Формат	Зона	Поз.	Обозначение	Наименование	Кол.	Примечание
				Документация		
			1.427.1-3 вып.1.2	Колонны железобетонные прямоугольного сечения для продольного и торцового фахверка одноэтажных производственных зданий высотой 3,0-14,4 м		
				Сборочные единицы		
А3		1	1.427.1-3 вып.1, стр.11	Колонна 1КФ43-1	1	
А4		2	1.427.1-3 вып.2, стр.55	Закладное изделие МН1	1	
А4		3	1.427.1-3 вып.2, стр.56	МН2	1	
А4		4	1.427.1-3 вып.2, стр.65	МН20	2	
А4		5	1.427.1-3 вып.2, стр.65	МН21	1	см.прим.
А4		6	1.427.1-3 вып.2, стр.67	МН28	3	
А4		7	1.427.1-3 вып.2, стр.63	МН15	1	
А4		8	1.427.1-3 вып.2, стр.64	МН17	1	

Ведомость расхода стали на дополнительные закладные детали на элемент, кг

Марка элемента	Изделия закладные										Всего	Общий расход
	Арматура класса A III ГОСТ 5781-82					Прокат марки Вст3кп2 ГОСТ 8509-72		ГОСТ 19903-74*				
	ф10	ф12	ф14			63х63х5		δ=8	δ=10			
1КФ43-1-1	4,45	4,56	4,9			4,2		14,0	17,3			49,41

*Покрытие наружных поверхностей закладных деталей мет.Ц16О

	ТП 903-2-23.85	КЖ.И.04.1	
Гл.инж.п. Думан	Колонна 1КФ43-1-1	Стадия	Масса	Масштаб
Нач.отд. Соболь		Р	1,0т	1:50
Н.контр. Шульгина		Лист	Листов 1	
Гл.констр. Анфиевская		ЛАТГИПРОПРОМ	
Рук.гр. Шульгина			
Ст.инж. Шафирова			
Техник Скитская			

Инв.№ подл. | Подпись и дата | Взам.инв.№

Копировал

Формат А3

Типовой проект 903-2-23.85 Альбом 1.4

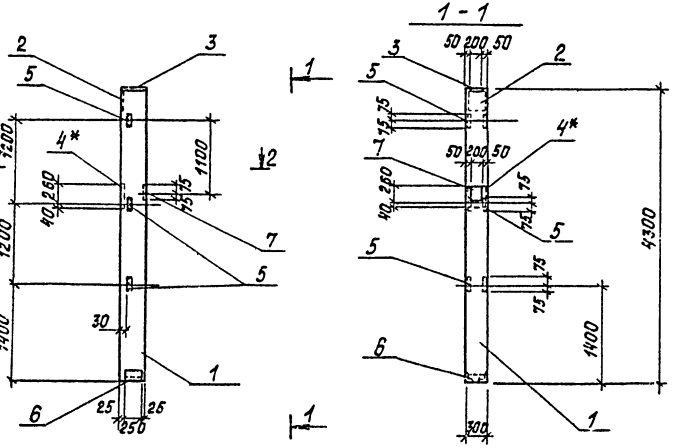

Формат	Зона	Поз.	Обозначение	Наименование	Кол.	Примечание
				Документация		
			1.427.1-3 вып. 1,2	Колонны железобетонные прямоугольного сечения для продольного и торцового фахверка одноэтажных производственных зданий высотой 3,0-14,4 м		
				Сборочные единицы		
А3		1	1.427.1-3 вып.1, стр.11	Колонна КФ43-1	1	
А4		2	1.427.1-3 вып. 2, стр. 55	Закладное изделие МН1	1	
А4		3	1.427.1-3 вып. 2, стр. 56	МН2	1	
А4		4*	1.427.1-3 вып.2, стр. 65	МН21	1	см. прим.
А4		5	1.427.1-3 вып.2, стр. 67	МН28	3	
А4		6	1.427.1-3 вып.2, стр.64	МН17	1	
А4		7	1.427.1-3 вып.2, стр.63	МН15	1	

Ведомость расхода стали на дополнительные закладные детали на элемент, кг

Марка элемента	Изделия закладные										Общий расход
	Арматура класса					Прокат марки				Всего	
	А III					В ст. 3 кп 2					
	ГОСТ 5781-82					ГОСТ 8509-79		ГОСТ 19903-74*			
	ф10	ф12	ф14			63×63×5		δ=8	δ=10		
1КФ43-1-2	4,45	0,6	4,9			4,2		14,0	9,5		37,65

*Покрытие поверхностей закладных деталей МЦ160

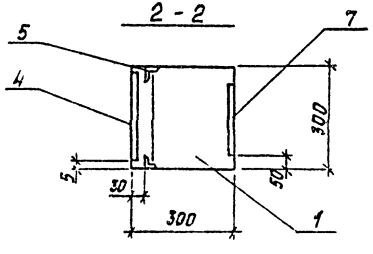

Гл. инж. пр.	Диман		
Нач. отд.	Соболь		
Н. контр.	Шульгина		
Гл. констр.	Абрусевская		
Рук. гр.	Шульгина		
Ст. инж.	Шафирова		
Техник	Скитская		

ТП 903-2-23.85 К/Ж. И. 04.2

Колонна 1КФ43-1-2

Стадия	Масса	Масштаб
Р	1,0 т	1:50

Лист | Листов 1

ЛАТГИПРОПРОМ

Копировал

Формат А3

Инв. № подл. | Подпись и дата | Взам. инв. №

Типовой проект 903-2-23.85 Альбом 1.4

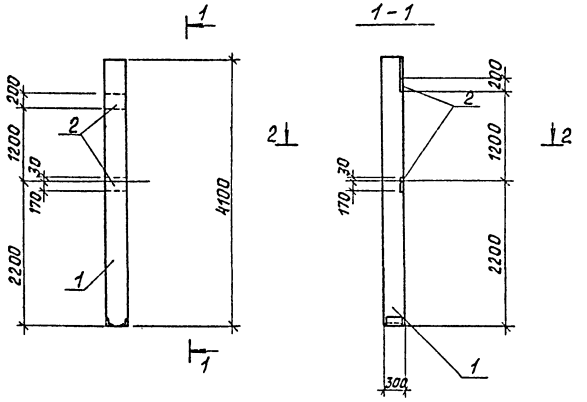

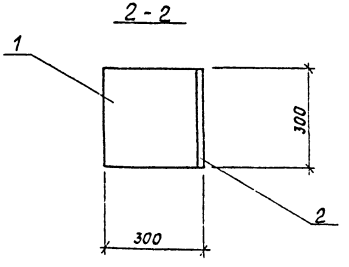

Формат	Зона	Поз.	Обозначение	Наименование	Кол.	Примечание
				Документация		
			1.431-20, вып. 5	Перегородки одноэтажных производственных зданий колонны фахверка железобетонные		
				Сборочные единицы		
А4		1	1.431-20, вып.5, часть 1, лист 2	Колонна КБ3	1	
А4		2	1.431-20, вып.7, часть 2, лист 44	Закладное изделие НН-22	2	

Ведомость расхода стали на дополнительные закладные детали на элемент, кг

Марка элемента	Изделия закладные										Всего	Общий расход
	Арматура класса					Прокат марки						
	А III					В ст 3 кп 2						
	ГОСТ 5781-82					ГОСТ 19903-74*						
	ф12					δ=10						
КБ3-1	2,8					11,8						14,6

Покрытие поверхностей закладных деталей - эмаль ЭП-773 кремовая ГОСТ 23143-83. VI. 6/1

Гл. инж. пр.	Думан		
Нач. отд.	Соболь		
Н. контр.	Шульгина		
Гл. конст.	[illegible]		
[illegible]	[illegible]		

ТП 903-2-23.85 КЖ. И. 05.1

Колонна КБ3-1

Стадия	Масса	Масштаб
Р	0,93 т	1:50
Лист	Листов 1	

ЛАТГИПРОПРОМ

Формат А3

Инв. № подл. | Подпись и дата | Взам. инв. №

Альбом 1.4

Типовой проект 903-2-23.85

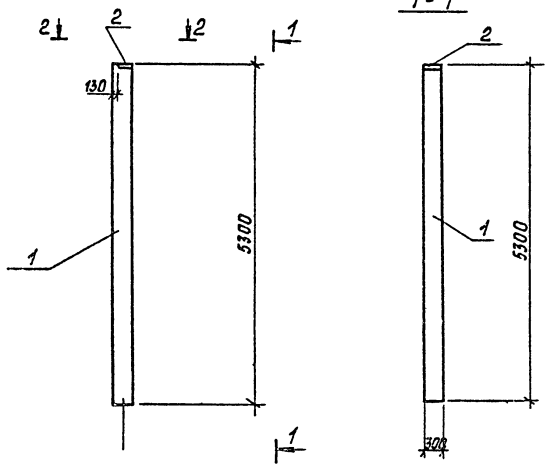

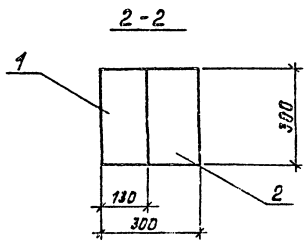

Формат	Зона	Поз.	Обозначение	Наименование	Кол.	Примечание
				Документация		
			1.431-20, вып.5	Перегородки одноэтажных производственных зданий, колонны фахверка железобетонные		
				Сборочные единицы		
А4		1	1.431-20, вып.5, часть 1, лист 1	Колонна КБ6а	1	
А4		2	1.431-20, вып.7, часть 2, лист 45	Закладное изделие МН21	1	

Ведомость расхода стали на дополнительные закладные детали на элемент, кг

Марка элемента	Изделия закладные										Общий
	Арматура класса					Прокат марки				Всего	
	А III					Вст3кп2					
	ГОСТ 5781-82					ГОСТ 19903-74*					
	⌀10					δ=8					
КБ6а-1	1,5					3,2					4,7

Покрытие поверхностей закладных деталей - эмаль ЭП-773 кремовая ГОСТ 23143-83.VI.6/1

				ТП 903-2-23.85		КЖ.И.06.1	
Гл.инж.пр.	Диман			Колонна КБ6а-1	Стадия	Масса	Масштаб
Нач.отд.	Соболь				Р	1,2т	1:50
Н.контр.	Шульгина				Лист	Листов	
Гл.констр.	Кириевская				ЛАТГИПРОПРОМ		
Рук.гр.	Шульгина						
Ст.инж.	Шафиров						
Техник	Скитская						

Инв.№ подл. | Подпись и дата | Взам.инв.№

Копировал

Формат А3

Типовой проект 903-2-23.85 Альбом 1.4

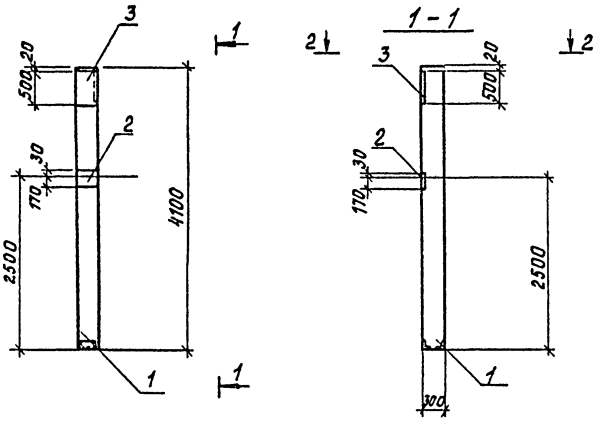

Формат	Зона	Поз.	Обозначение	Наименование	Кол.	Примечание
				Документация		
			1.431-20, вып. 5	Перегородки одноэтажных производственных зданий, колонны фахверка железобетонные		
				Сборочные единицы		
А4		1	1.431-20, вып. 5, часть 1, лист 1	Колонна КБ3а	1	
А4		2	1.431-20, вып. 7, часть 2, лист 44	Закладное изделие МН22	1	
А4		3	1.431-20, вып. 7, часть 2, лист 46	МН27	1	

Ведомость расхода стали на дополнительные закладные детали на элемент, кг

Марка элемента	Изделия закладные									Всего	Общий расход
	Арматура класса					Прокат марки					
	A III					Вст3кп2					
	ГОСТ 5781-82					ГОСТ 19903-74*					
	⌀10	⌀12	⌀14			δ=10					
КБ3а-1	0,6	1,4	1,9			18,5					22,4

Покрытие поверхностей закладных деталей - эмаль ЭП-773 кремовая ГОСТ 23143-83. VI. 6/1

Гл.инж.пр.	Думан	ТП 903-2-23.85	КЖ.И.05.2
Нач.отд.	Соболь	Колонна КБ3а-1	Стадия: Р; Масса: 0,93т; Масштаб: 1:50
Н.контр.	Шульгина		Лист; Листов 1
Гл.констр.	Андриевская		
Рук.гр.	Шульгина		ЛАТГИПРОПРОМ
Ст.инж.	Шафирова		
Техник	Скитская		

Копировал

Формат А3

Инв.№ подл. | Подпись и дата | Взам.инв.№

20950-06

Типовой проект 903-2-23.85 Альбом 1.4

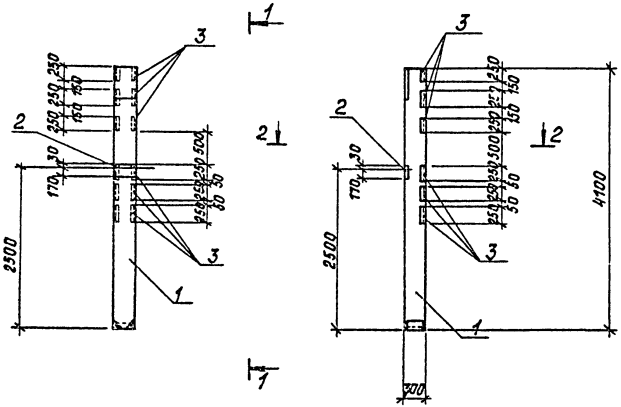

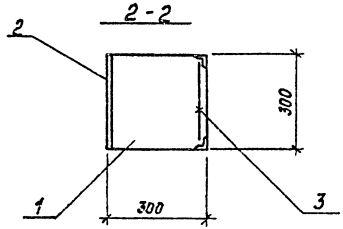

Формат	Зона	Поз.	Обозначение	Наименование	Кол.	Примечание
				Документация		
			1.431-20, вып.5	Перегородки одноэтажных производственных зданий, колонны фахверка железобетонные		
				Сборочные единицы		
А4		1	1.431-20, вып.5, часть 1, лист 1	Колонна КБ3а	1	
А4		2	1.431-20, вып.7, часть 2, лист 44	Закладное изделие МН22	1	
А4		3	1.431-20, вып 7, часть 2, лист 40	МН1	6	

Ведомость расхода стали на дополнительные закладные детали на элемент, кг

Марка элемента	Изделия закладные										Общ. расх.
	Арматура класса					Прокат марки				Всего	
	А III					Вст3 кп 2					
	ГОСТ 5781-82					ГОСТ 8509-72		ГОСТ 19903-74*			
	ф10	ф12				90х90х6		δ=10			
КБ3а-2	7,2	1,4				25,2		5,9			39,7

Покрытие поверхностей закладных деталей-эмаль ЭП-773 кремовая ГОСТ 23143-83. VI.6/1

Гинж.пр.	Лиман		
Нач.отд.	Соболь		
Н.контр.	Шульгина		
Гл.констр.	Андриевская		
Рук.гр.	Шульгина		
Ст.инж.	Шафиорова		
Техник	Скутская		

ТП 903-2-25.85 КЖ.И.05.3

Колонна КБ3а-2

Стадия	Масса	Масштаб
Р	0,93т	1:50

Лист Листов 1

ЛАТГИПРОПРОМ

Инв.№ подл. | Подпись и дата | Взам.инв.№

Копировал

Формат А3

Типовой проект 903-2-23.85 Альбом 1.4

Рис. 1

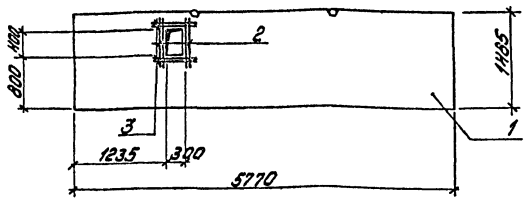

Рис. 2

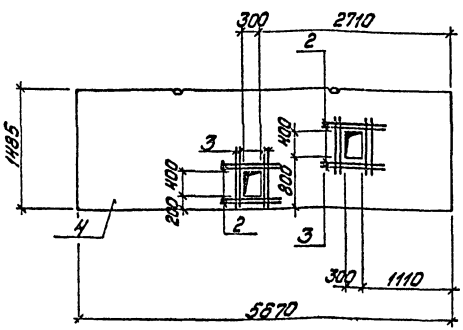

Обозначение	Марка	Рис.	Масса
ТП903-2-23.85 КЖ.И.07.1	ППБ-7-1 / 5,77×1,485	1	1,74т
КЖ.И.07.1-01	ППБ-10-8-1 / 5,67×1,485	2	2,07т

1. В местах отверстий арматуру панелей вырезать и отогнуть по месту. Дополнительную арматуру приварить к существующей.

Форм.	Зона	Поз.	Обозначение	Наименование	ТП903-2-КЖ.И.07.1	-01		Примечание
				Документация				
			1.431-20 в.1	Перегородки одноэтажных производственных изделий				
				Сборочные единицы				
А4		1	1.431-20 в.1	Панель ППБ-7 / 5,77×1,485	1			
А4		4	1.431-20 в.1	Панель ППБ-10-8 / 5,67×1,485		1		
				Детали				
				8АIII ГОСТ 5781-82				
Б4		2		ℓ=1050	4	8		
Б4		3		ℓ=800	4	8		

Ведомость расхода дополнительной стали на один элемент, кг

Марка элемента	Изделия арматурные									Всего
	Арматура класса									
	АIII									
	ГОСТ 5781-82									
	⌀8									
ППБ-7-1 / 5,77×1,485	2,9									2,9
ППБ-10-8-1 / 5,67×1,485	5,9									5,9

Гл.инж.пр.	Думан	
Нач.отд.	Соболь	
Н.конт.	Шульгина	
Гл.конст.	Андреевский	
Рук.гр.	Шульгина	
Ст.инж.	Шарова	
Инж.	Леонова	

ТП903-2-23.85 КЖ.И.07.1

Панель (ППБ-7-1 / 5,77×1,485 ; ППБ-10-8-1 / 5,67×1,485)

Стадия	Масса	Масштаб
Р		1:50

Лист | Листов 1

ЛАТГИПРОПРОМ

Копировал: Дубкова

Формат А3

Инв.№ подл. | Подпись и дата | Взам.инв.№

20950-06

Альбом 1.4

Типовой проект 903-2-23.85

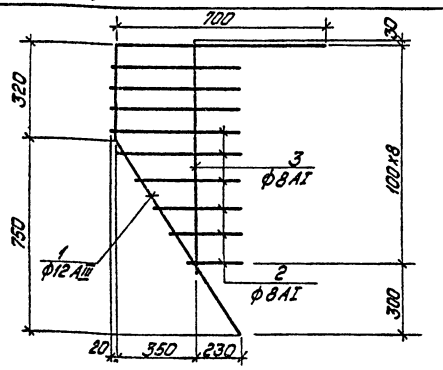

Формат	Зона	Поз.	Обозначение	Наименование	Кол.	Примечание
				Документация		
			ТП903-2-23.85 КЖ.И.ТУ	Технические условия		
				Детали		
				Сталь ф12АIII ГОСТ 5781-82		
Б4		1	ТП903-2-29.85 КЖ.И.ПРм1.010.1	ℓ = 2980	1	1,67
				Сталь ф8АI ГОСТ 5781-82		
Б4		2	КЖ.И.ПРм1.010.2	от 250 до 600; ℓср = 425	8	0,17
Б4		3	КЖ.И.ПРм1.010.3	ℓ = 850	1	0,34

Подпись и дата | Взам. инв. №

ТП903-2-23.85 КЖ.И.ПРм1.010

Сетка арматурная С1

Стадия	Масса	Масштаб
Р	3,9 кг	

Лист | Листов 1

ЛАТГИПРОПРОМ

Гл. инж. пр. Думан
Нач. отд. Соболь
Н. контр. Шульгина
Гл. контр. Андреевская
Рук. гр. Шульгина
Ст. инж. Шарипова
Инж. Леонова

Инв. № подл.

Копировал: Дубкова

Формат А4

Альбом 1.4

Типовой проект 903-2-23.85

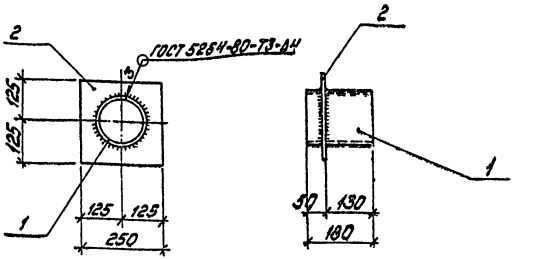

Формат	Зона	Поз.	Обозначение	Наименование	Кол.	Примечание
				Документация		
			ТП903-2-23.85 КЖ.И.ТУ	Технические условия		
				Детали		
Б4		1	ТП903-2-23.85 КЖ.И.08.1.1	Труба 159×4,5×180 ГОСТ 10704-76* / Вст3пс5 ГОСТ 10705-80	1	3,0
Б4		2	КЖ.И.08.1.2	Полоса 610×250 ГОСТ 103-76* / Вст3кп2 ГОСТ 535-79	1	1,6

Подпись и дата | Взам. инв. №

ТП 903-2-23.85 КЖ.И.08.1

Изделие закладное МН1

Стадия	Масса	Масштаб
Р	4,6 кг	1:10

Лист | Листов

ЛАТГИПРОПРОМ

Гл. инж. пр. Думан
Нач. отд. Соболь
Н. контр. Шульгина
Гл. контр. Андреевская
Рук. гр. Шульгина
Ст. инж. Шарипова
Инж. Леонова

Инв. № подл.

Копировал: Дубкова

Формат А4

Альбом 1.4

Типовой проект 903-2-23.85

ЗД-1

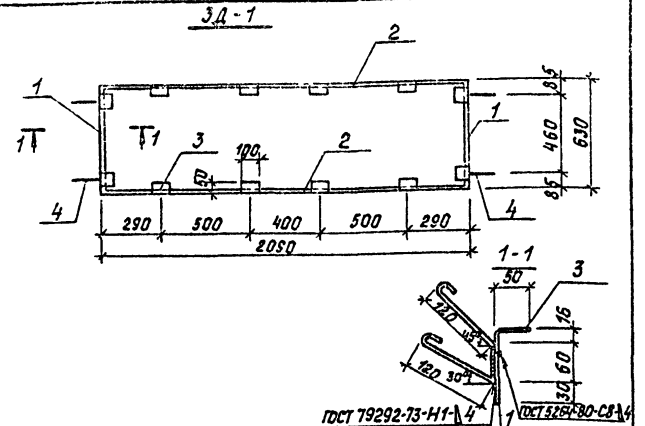

Формат	Зона	Поз.	Обозначение	Наименование	Кол.	Примечание
				Документация		
			ТП 903-2-23.85 КЖ.И.ТУ	Технические условия		
				Детали		
БЧ		1	ТП 903-2-23.85 КЖ.И.08.2.1	Лист 6.6 ГОСТ 19903-74 / Вст3кп2 ГОСТ 14637-79	2	3,61 кг
БЧ		2	-КЖ.И.08.2.2	Лист 6.6 ГОСТ 19903-74 / Вст3кп2 ГОСТ 14637-79	2	12,16 кг
БЧ		3	-КЖ.И.08.2.3	Уголок 50×32×4 ГОСТ 19772-74* / Вст3кп2 ГОСТ 535-79	12	2,98 кг
БЧ		4	-КЖ.И.08.2.4	ф8А I ГОСТ 5781-82	4	0,64 кг

ТП 903-2-23.85 КЖ.И.08.2

Закладное изделие ЗД-1

Гл.инж.пр.	Думан	
Нач.СО-1	Соболь	
Н.контр.	Шульгина	
Гл.ко.ист.	Андриевская	
Рук.гр.	Шульгина	
Ст.арх.	Ашмане	
Архит.	Тишунина	

Стадия	Масса	Масштаб
Р	19,39 кг	
Лист	Листов 1	

ЛАТГИПРОПРОМ

Подпись и дата | Взам.инв.№

Копировал

Формат А4

Альбом 1.4

Типовой проект 903-2-23.85

ЗД-2

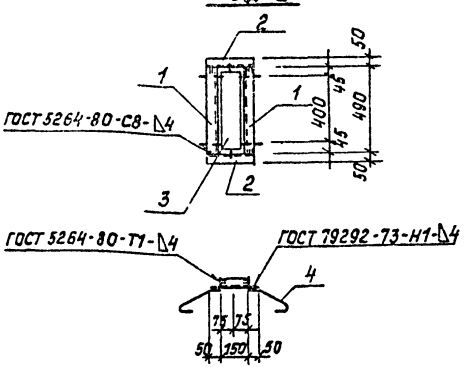

Жалюзийные решетки №1 изготавливаются механическим заводом №1 треста „Сантехдеталь" г. Горький.

Формат	Зона	Поз.	Обозначение	Наименование	Кол.	Примечание
				Документация		
			ТП 903-2-23.85 КЖ.И.ТУ	Технические условия		
				Детали		
БЧ		1	ТП 903-2-23.85 КЖ.И.08.3.1	Уголок 50×50×3 ГОСТ 19772-74* / Вст3кп2 ГОСТ 535-79	2	2,19 кг
БЧ		2	-КЖ.И.08.3.1	Уголок 50×50×3 ГОСТ 19772-74* / Вст3кп2 ГОСТ 535-79	2	0,67 кг
БЧ		3	-КЖ.И.08.3.2	Жалюзийная решетка №1 ТУ-36-1577-71 (см.прим.п.1)	1	0,97 кг
		4		ф8А I ГОСТ 5781-82	4	0,32 кг

ТП 903-2-23.85 КЖ.И.08.3

Закладное изделие ЗД-2

Гл.инж.пр.	Думан	
Нач.СО-1	Соболь	
Н.контр.	Шульгина	
Гл.конст.	Андриевская	
Рук.гр.	Шульгина	
Ст.арх.	Ашмане	
Архит.	Тишунина	

Стадия	Масса	Масштаб
Р	4,15 кг	
Лист	Листов 1	

ЛАТГИПРОПРОМ

Подпись и дата | Взам.инв.№

Инв.№ подл.

Копировал

Формат А4

20950-06

Альбом 1.4

Типовой проект 903-2-23.85

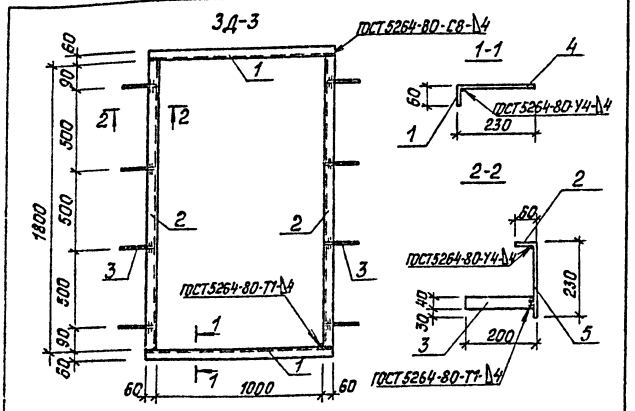

Формат	Зона	Поз.	Обозначение	Наименование	Кол.	Примечание
				Документация		
			903-2-23.85 КЖ.И. ТУ	Технические условия		
				Детали		
Б4		1	903-2-23.85 КЖ.И.08.4.1	Полоса Б24х60 ГОСТ 103-76 / Вст3кп2 ГОСТ 535-79	2	4,22 кг
Б4		2	КЖ.И.08.4.2	Полоса Б24х60 ГОСТ 103-76 / Вст3кп2 ГОСТ 535-79	2	6,78 кг
Б4		3	КЖ.И.08.4.3	Полоса Б24х40 ГОСТ 103-76 / Вст3кп2 ГОСТ 535-79	8	2,01 кг
		4		Лист Б4 ГОСТ 19903-74 / Вст3кп2 ГОСТ 14637-79	2	16,17 кг
		5		Лист Б4 ГОСТ 19903-74 / Вст3кп2 ГОСТ 14637-79	2	25,99 кг

Взам. инв. №

Подпись и дата

Инв. № подл.

Гл. инж. пр.	Думан	
Нач. отд.	Соболь	
Н. контр.	Шульгина	
Гл. констр.	Андреевская	
Рук. гр.	Шульгина	
Ст. арх.	Ашмане	
Ст. техн.	Корякина	

ТП 903-2-23.85 КЖ.И.08.4

Закладное изделие ЗД-3

Стадия	Масса	Масштаб
Р	55,17 кг	

Лист Листов

ЛАТГИПРОПРОМ

Копировал

Формат А4

Альбом 1.4

Типовой проект 903-2-23.85

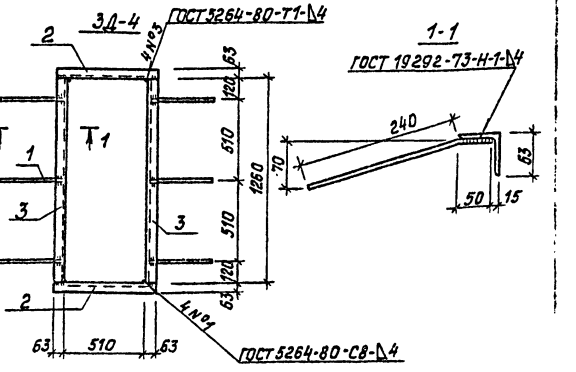

Формат	Зона	Поз.	Обозначение	Наименование	Кол.	Примечание
				Документация		
			903-2-23.85 КЖ.И.ТУ	Технические условия		
				Детали		
Б4		1	903-2-23.85 КЖ.И.08.5.1	ф8 А III ГОСТ 5781-82	6	0,69 кг
Б4		2	КЖ.И.08.5.2	Уголок Б-63х63х5 ГОСТ 8509-72 / Вст3кп2 ГОСТ 535-79	2	6,12 кг
Б4		3	КЖ.И.08.5.3	Уголок Б-63х63х5 ГОСТ 8509-72 / Вст3кп2 ГОСТ 535-79	2	12,12 кг

Взам. инв. №

Подпись и дата

Инв. № подл.

Гл. инж. пр.	Думан	
Нач. отд.	Соболь	
Н. контр.	Шульгина	
Гл. констр.	Андреевская	
Рук. гр.	Шульгина	
Ст. арх.	Ашмане	
Ст. техн.	Корякина	

ТП 903-2-23.85 КЖ.И.08.5

Закладное изделие ЗД-4

Стадия	Масса	Масштаб
Р	18,93 кг	

Лист Листов 1

ЛАТГИПРОПРОМ

Копировал

Формат

Альбом 1.4

Типовой проект 903-2-23.85

Рама Р-1

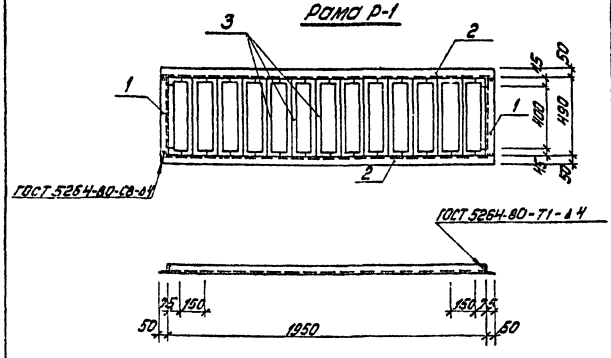

1. Жалюзийные решетки №1 изготавливаются механическим заводом №1 треста „Сантехдеталь" г. Горький.

Формат	Зона	Поз.	Обозначение	Наименование	Кол.	Примечание
				Документация		
			ТП903-2-23.85 КЖ.И. ТУ	Технические условия		
				Детали		
Б4		1	ТП903-2-23.85 КЖ.И.08.6.1	Уголок Б-50х50х3 ГОСТ 14772-74* Вст3кп2 ГОСТ 535-79	2	2,19 кг
Б4		2	КЖ.И.08.6.2	Уголок Б-50х50х3 ГОСТ 14772-74* Вст3кп2 ГОСТ 535-79	2	9,16 кг
Б4		3	КЖ.И.08.6.3	Жалюзийная решетка №1 ТУ-36-1517-71 (см. прим. п.1)	13	12,6 кг

ТП903-2-23.85 КЖ.И.09.6

Рама Р-1

Стадия	Масса	Масштаб
Р	23,95 кг	
Лист	Листов 1	

ЛАТГИПРОПРОМ

Гл. инж. пр. Думан

Гл. конструктор Шульгина

Гл. ар. Шульгина

Гл. орг. Шульгина

Архит. Шульгина

Копировал: Д. Якова

Формат А4

gost.e-ecolog.ru

Альбом 1.4

Типовой проект 903-2-23.85

Технические условия

1. Плоские сетки и пространственные каркасы изготовлять с помощью контактной точечной сварки. Точечную сварку производить во всех местах пересечения стержней.
2. Сварку следует производить в соответствии с ГОСТ 19292-73 „Соединения сварные элементов закладных деталей сборных железобетонных конструкций. Контактная и автоматическая сварка плавлением. Основные типы и конструктивные элементы" и с „Инструкцией по сварке соединений арматуры и закладных деталей железобетонных конструкций" СН 393-78.
3. Арматурные изделия должны отвечать требованиям ГОСТ 10922-75 „Арматурные изделия и закладные детали сварные для железобетонных конструкций. Технические требования и методы испытаний."
4. Сварку пластин и проката между собой выполнять дуговой ручной электросваркой электродами типа Э42 по ГОСТ 9469-75.

ТП 903-2-23.85 КЖ.И. ТУ

Технические условия

Стадия	Лист	Листов
Р		1

ЛАТГИПРОПРОМ

Гл. инж. пр. Думан

Нач. отд. Соболь

Н. контр. Шульгина

Гл. конструктор Андриевская

Рук. гр. Шульгина

Гл. орг. Шафирова

Инж. Чеснова

Копировал: Д. Якова

Формат А4